ТИПОВАЯ ДОКУМЕНТАЦИЯ НА СТРОИТЕЛЬНЫЕ СИСТЕМЫ И ИЗДЕЛИЯ ЗДАНИЙ И СООРУЖЕНИЙ

СЕРИЯ 1.020-1

КОНСТРУКЦИИ КАРКАСА МЕЖВИДОВОГО ПРИМЕНЕНИЯ ДЛЯ МНОГОЭТАЖНЫХ ОБЩЕСТВЕННЫХ И ПРОИЗВОДСТВЕННЫХ ЗДАНИЙ (НА ОСНОВЕ СЕРИИ ИИ-04)

ВЫПУСК 3-1

РИГЕЛИ ПЕРЕКРЫТИЙ ПРОЛЕТОМ 7,2; 6,0; 4,5 и 3,0 м С ВЫСОТОЙ СЕЧЕНИЯ 450 мм ПОД МНОГОПУСТОТНЫЕ ПАНЕЛИ ПЕРЕКРЫТИЙ. ОПАЛУБОЧНЫЕ ЧЕРТЕЖИ И АРМИРОВАНИЕ. ПРОСТРАНСТВЕННЫЕ КАРКАСЫ

РАБОЧИЕ ЧЕРТЕЖИ

17520
ЦЕНА 1-25

gost.e-ecolog.ru

ЦЕНТРАЛЬНЫЙ ИНСТИТУТ ТИПОВОГО ПРОЕКТИРОВАНИЯ
ГОССТРОЯ СССР

Москва, А-445, Смольная ул., 22

Сдано в печать IV 1983 года

Заказ № 4030 Тираж 1.300 экз

ТИПОВАЯ ДОКУМЕНТАЦИЯ НА СТРОИТЕЛЬНЫЕ СИСТЕМЫ И ИЗДЕЛИЯ ЗДАНИЙ И СООРУЖЕНИЙ

СЕРИЯ 1.020-1

КОНСТРУКЦИИ КАРКАСА МЕЖВИДОВОГО ПРИМЕНЕНИЯ ДЛЯ МНОГОЭТАЖНЫХ ОБЩЕСТВЕННЫХ И ПРОИЗВОДСТВЕННЫХ ЗДАНИЙ (НА ОСНОВЕ СЕРИИ ИИ-04)

ВЫПУСК 3-1

РИГЕЛИ ПЕРЕКРЫТИЙ ПРОЛЕТОМ 7,2; 6,0; 4,5 и 3,0 м С ВЫСОТОЙ СЕЧЕНИЯ 450 мм ПОД МНОГОПУСТОТНЫЕ ПАНЕЛИ ПЕРЕКРЫТИЙ. ОПАЛУБОЧНЫЕ ЧЕРТЕЖИ И АРМИРОВАНИЕ ПРОСТРАНСТВЕННЫЕ КАРКАСЫ

РАБОЧИЕ ЧЕРТЕЖИ

РАЗРАБОТАНЫ

ЦНИИЭП торгово-бытовых зданий и туристских комплексов

Гл. инженер ин-та В. Лепский
Нач. отдела Б. Зольнский
Гл. инж. пр-та И. Прирорев
Гл. технолог Г. Кац

ЦНИИПРОМЗДАНИЙ

Гл. инженер ин-та И. Петров
Нач. отдела Э. Кодыш

НИИЖБ ГОССТРОЯ СССР

Зам. директора ин-та Н. Коровин
Рук. лаборатории Г. Бердичевский
Ст. научн. сотрудник А. Кузьмичев

ГИПРОСТРОММАШ

Гл. инженер ин-та И. Гузенко
Гл. технолог отдела арматурных работ М. Соломович

Утверждены и введены в действие с 01.01.82 г.
постановление Госстроя СССР от 16.11.81 г. № 190

17520 2

N п/п	Обозначение	Наименование	Стр.	Примечание
1		СОДЕРЖАНИЕ	2	
2	1.020-1.3-1 0.0.0 ПЗ	ПОЯСНИТЕЛЬНАЯ ЗАПИСКА	3-7	
3	1.020-1.3-1.1.0.0.0	РИГЕЛЬ 1РДП 4	8-10	1РДП 4.27 – 39 1РДП 4.27 – 51 1РДП 4.27 – 57 1РДП 4.27 – 69 1РДП 4.42 – 51 1РДП 4.42 – 57 1РДП 4.42 – 69 1РДП 4.26 – 51 1РДП 4.26 – 69 1РДП 4.26 – 90 1РДП 4.26 – 110 1РДП 4.41 – 51 1РДП 4.41 – 57 1РДП 4.41 – 69
4	1.020-1.3-1.2.000	РИГЕЛЬ 1РОП 4	11-12	1РОП 4.27 – 35 1РОП 4.42 – 35 1РОП 4.26 – 40 1РОП 4.26 – 59 1РОП 4.41 – 35
5	1.020-1.3-1 3.0.0 0	РИГЕЛЬ Р 3	13-14	Р3.26. Р3.27 Р3.56. Р3.57
6	1.020-1.3-1 4.0.0.0	РИГЕЛЬ 1РДП 4	15-18	1РДП 4.57 –39 АтV 1РДП 4.57 –51 АтV 1РДП 4.57 –57 АтV 1РДП 4.57 –69 АтV 1РДП 4.69 –51 АтV 1РДП 4.69 –57 АтV 1РДП 4.56 –51 АтV 1РДП 4.56 –57 АтV 1РДП 4.56 –69 АтV 1РДП 4.56 –90 АтV

N п/п	Обозначение	Наименование	Стр	Примечание
				1РДП 4.56 – 110 АтV 1РДП 4.68 – 51 АтV 1РДП 4.68 – 57 АтV 1РДП 4.68 – 69 АтV 1РДП 4.68 – 82 АтV
7	1.020-1.3-15.0.0.0	РИГЕЛЬ 1РОП 4	19-22	1РОП 4.57 – 15 АтV 1РОП 4.57 – 21 АтV 1РОП 4.57 – 30 АтV 1РОП 4.57 – 35 АтV 1РОП 4.69 – 30 АтV 1РОП 4.56 – 30 АтV 1РОП 4.56 – 40 АтV 1РОП 4.56 – 48 АтV 1РОП 4.56 – 59 АтV 1РОП 4.68 – 30 АтV 1РОП 4.68 – 40 АтV 1РОП 4.68 – 45 АтV
8	1.020-1.3-1.0.1.0.0	КАРКАС ПРОСТРАНСТВЕННЫЙ КП	23-24	КП – 1 ÷ КП – 14
9	1.020-1.3-1.0.2.0.0	КАРКАС ПРОСТРАНСТВЕННЫЙ КП	25-26	КП – 15 ÷ КП – 19
10	1.020-1.3-1 0.3.0.0	КАРКАС ПРОСТРАНСТВЕННЫЙ КП	27	КП – 45 ÷ КП – 48
11	1.020-1.3-1.0.4.0.0	КАРКАС ПРОСТРАНСТВЕННЫЙ КП	28-29	КП – 20 ÷ КП – 33
12	1.020-1.3-1.0.5.0.0	КАРКАС ПРОСТРАНСТВЕННЫЙ КП	30-31	КП – 34 ÷ КП – 44

Взамен инв.№

Подпись и дата

Инв. № подл.

1. общая часть

Настоящий выпуск содержит рабочие чертежи ригелей перекрытий номинальным пролетом 7,2; 6,0; 4,5 и 3,0 м с высотой сечения 450мм, предназначенных для опирания на них многопустотных панелей перекрытия.

Ригели предназначены для применения в зданиях с неагрессивной средой

Ригели рассчитаны и запроектированы в соответствии с главой СНиП II-21-75. По требованиям трещиностойкости изделия относятся к III категории.

Расчетные схемы и принцип подбора ригелей в зависимости от нагрузок приведены в выпуске 0-1 „Указания по применению изделий."

2. маркировка изделий

Марка ригелей состоит из двух частей, разделенных дефисом. Например: 1РДП 4.56-90 Ат V; 1РДП-4.26-90; 1РОП 4.57-35 Ат V; 1РП 7.4.27-35.

В первой части содержится характеристика типоразмера ригеля: цифровой индекс „1" означает наличие подрезок для опирания на консоли колонн. буквенный индекс характеризует поперечное сечение ригеля:

РД - ригель с двумя полками

РО - ригель с одной полкой

П - ригель для опирания многопустотных панелей перекрытия

Цифровой индекс, стоящий после буквенного индекса, характеризует габариты ригеля:

4 - высота сечения ригеля 450мм

69, 68, 57, 56, 42, 41, 27, 26 - округленная длина ригеля в дециметрах.

Вторая часть марки характеризует несущую способность ригеля и обозначает величину расчетной нагрузки в сотнях килограммсил на погонный метр длины ригеля (без учета собственного веса ригеля). Для предварительно напряженных ригелей в конце второй части марки проставлен класс напрягаемой арматуры, например - 90 Ат V.

3. конструктивное решение

Ригели для пролетов 7,2 и 6,0 м запроектированы предварительно напряженными; в качестве напрягаемой арматуры принята сталь периодического профиля класса Ат V ГОСТ 10884-71. Предварительное натяжение предусмотрено электротермическим способом.

Величины предварительного напряжения и усилия натяжения рабочей арматуры приведены в таблице на листе 3. К моменту передачи усилия предварительного напряжения на бетон ригеля марка бетона должна быть не ниже 0,7 кубиковой прочности.

Предварительно напряженные ригели армируются снизу пространственными каркасами, отдельными стержнями, сетками для полок, торцевыми сетками и закладными деталями фиксируемыми на форме.

Ригели для пролетов 4,5 и 3,0 м запроектированы без предварительного напряжения. Эти ригели армируются пространственными каркасами и отдельными закладными деталями.

Для распалубки и монтажа ригелей предусмотрены отверстия Ф50мм. В качестве технологического варианта можно применять монтажные петли по серии 1.400-9. Петли устанавливаются на тех же расстояниях от торцов соответствующих ригелей, что и отверстия и крепятся к пространственному каркасу по узлу:

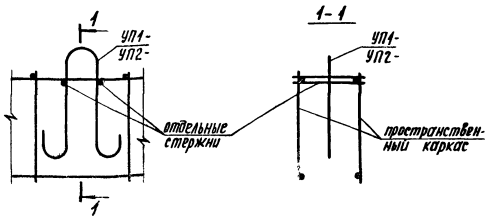

Нач. отд.	Вольнский		25.05
Нормок.	Нособы		24.05
ГИП	Пригарев		24.05
Рук. гр.	Острова		24.05
Рук. гр.	Осина		24.05
Провер.	Васильева		24.05

1.020-1.3-1 0.0.0 ПЗ

Пояснительная записка

Стадия	Лист	Листов
Р	1	5

торгово-бытовых зданий

Инв. № подл. | Подпись и дата | Взам. инв. №

Марка петли принимается в зависимости от нормативного усилия на одну петлю (равного половине веса ригеля) по таблице на стр. 12 серии 1.400-9.

Указания по изготовлению, сборке и транспортировке ригелей приведены в выпуске 0-4 „Указания по заводской технологии изготовления изделий."

Плоские арматурные изделия и закладные детали разработаны в выпуске 3-7.

Величина отпускной прочности бетона ригелей устанавливается в соответствии с пунктом 1.4 ГОСТ 13015-75.

Предел огнестойкости ригелей соответственно главе СНиП II-А.5-70 равен 2 часам.

4. Технические требования к испытанию ригелей

Перед массовым освоением производства ригели должны быть проведены испытания контрольных образцов в соответствии с ГОСТ 8829-77. Испытания проводятся в рабочем положении по схеме, приведенной ниже

Схема опирания и загружения

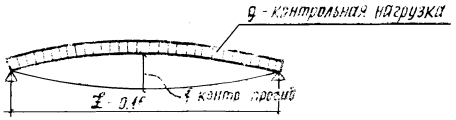

l - длина ригеля в метрах

Величины контрольных нагрузок при испытаниях на прочность, жесткость и трещиностойкость, а также величины контрольных прогибов приведены в табл. на листе 4

При испытании ригелей без предварительного напряжения величины контрольных нагрузок при испытаниях по проверке жесткости и трещиностойкости не зависят от времени испытаний. Соответствующие величины контрольных нагрузок условно приведены в графе для 3-х суток (см. лист 5).

Перечень серий и выпусков входящих в состав серии 1.020-1 приведены в выпуске 0.0.

МАРКА ЭЛЕМЕНТА	ПРЕДВАРИТЕЛЬНОЕ НАПРЯЖЕНИЕ АРМАТУРЫ σ_0	ДОПУСТИМОЕ ОТКЛОНЕНИЕ ПРЕДВАРИТЕЛЬНОГО НАПРЯЖЕНИЯ АРМАТУРЫ P	ПРЕДВАРИТЕЛЬНОЕ НАПРЯЖЕНИЕ В АРМАТУРЕ ПЕРЕД БЕТОНИРОВАНИЕМ σ_{01}	ПРОЧНОСТЬ БЕТОНА В МОМЕНТ ОБЖАТИЯ R_0
	КГС/СМ2			
1	2	3	4	5
1РДП4.57-39ATV	3357	955	3213	210
1РДП4.57-51ATV	3357	955	3198	210
1РДП4.57-57ATV	3504	955	3351	280
1РДП4.57-69ATV	3357	955	3181	280
1РДП4.69-51ATV	4140	837	3926	280
1РДП4.69-57ATV	4668	837	4446	350
1РДП4.56-51ATV	3368	967	3206	210
1РДП4.56-57ATV	3398	967	3250	280
1РДП4.56-69ATV	3368	967	3206	280
1РДП4.56-90ATV	3481	967	3314	350
1РДП4.56-110ATV	3426	967	3248	350
1РДП4.68-51ATV	3867	845	3668	280
1РДП4.68-57ATV	4360	845	4153	350
1РДП4.68-69ATV	4235	845	4017	350
1РДП4.68-82ATV	4926	845	4673	350
1РОП4.57- TV	4031	955	3897	210
1РОП4.57-21ATV	4637	955	4468	210
1РОП4.57-30ATV	3785	955	3632	210
1РОП4.57-35ATV	3425	955	3273	210
1РОП4.69-30ATV	3727	837	3530	210
1РОП4.56-30ATV	3890	967	3731	210
1РОП4.56-40ATV	3378	967	3211	210
1РОП4.56-48ATV	3368	967	3184	210
1РОП4.56-59ATV	3368	967	3189	280
1РОП4.68-30ATV	3464	845	3281	210
1РОП4.68-40ATV	4110	845	3896	280
1РОП4.68-45ATV	4480	845	4246	280

ЭПВЦ КиевЗНИИЭП
ОПЕРАТОР ГПП КОРТ
ВЗАМ.ИНВ.№
ПОДП. И ДАТА
ИНВ. № ПОДЛ.

МАРКА РИГЕЛЯ	КОНТРОЛЬНАЯ НАГРУЗКА (КГС/МП) ПО ПРОВЕРКЕ ПРОЧНОСТИ С УЧЕТОМ ХАРАКТЕРА РАЗРУШЕНИЯ		КОНТРОЛЬНАЯ НАГРУЗКА (КГС/МП) ПО ПРОВЕРКЕ ЖЕСТКОСТИ И ТРЕЩИНОСТОЙКОСТИ ДЛЯ ИСПЫТАНИЙ В ВОЗРАСТЕ					КОНТРОЛЬНЫЙ ПРОГИБ (СМ) ОТ КРАТКОВРЕМЕННО ДЕЙСТВУЮЩЕЙ КОНТРОЛЬНОЙ НАГРУЗКИ ДЛЯ ИСПЫТАНИЙ В ВОЗРАСТЕ					ОТНОШЕНИЕ КОНТРОЛЬНОГО ПРОГИБА ОТ ДЛИТЕЛЬНО ДЕЙСТВУЮЩЕЙ КОНТРОЛЬНОЙ НАГРУЗКИ К ПРЕДЕЛЬНО ДОПУСТИМОМУ ПРОГИБУ ДЛЯ ИСПЫТАНИЙ В ВОЗРАСТЕ					КОНТРОЛЬНАЯ ШИРИНА РАСКРЫТИЯ ТРЕЩИН (ММ)
	ПРИ С=1.4	ПРИ С=1.6	3	7	14	28	100	3	7	14	28	100	3	7	14	28	100	
1	2	3	4	5	6	7	8	9	10	11	12	13	14	15	16	17	18	19
1РДП4.57-39АТV	5710	6590	3850	3800	3730	3630	3300	1.283	1.272	1.256	1.235	1.197	1.016	1.007	0.995	0.979	0.950	0.25
1РДП4.57-51АТV	7390	8510	5070	4990	4880	4730	4300	1.618	1.597	1.569	1.532	1.464	1.266	1.250	1.229	1.201	1.151	0.25
1РДП4.57-57АТV	8230	9470	5620	5540	5440	5310	4830	1.612	1.597	1.575	1.548	1.498	1.150	1.139	1.125	1.106	1.072	0.25
1РДП4.57-69АТV	9910	11390	6970	6840	6660	6440	5850	1.533	1.508	1.475	1.431	1.352	1.138	1.120	1.096	1.064	1.008	0.25
1РДП4.69-51АТV	7390	8510	4960	4870	4750	4590	4300	2.229	2.192	2.144	2.080	1.964	1.559	1.535	1.503	1.461	1.384	0.25
1РДП4.69-57АТV	8230	9470	5620	5510	5370	5180	4830	2.265	2.226	2.173	2.104	1.977	1.591	1.565	1.530	1.484	1.400	0.25
1РДП4.56-51АТV	7390	8510	5070	4990	4880	4730	4300	1.444	1.425	1.400	1.367	1.308	1.164	1.150	1.130	1.105	1.060	0.25
1РДП4.56-57АТV	8230	9470	5640	5560	5460	5330	4830	1.546	1.531	1.510	1.484	1.436	1.219	1.207	1.192	1.172	1.135	0.25
1РДП4.56-69АТV	9910	11390	6910	6800	6650	6460	5850	1.687	1.665	1.635	1.597	1.527	1.229	1.214	1.193	1.166	1.117	0.25
1РДП4.56-90АТV	12850	14750	9220	9040	8780	8450	7600	1.924	1.889	1.843	1.782	1.671	1.412	1.388	1.355	1.312	1.233	0.25
1РДП4.56-110АТV	15650	17950	11240	11010	10690	10280	9340	2.262	2.219	2.161	2.086	1.948	1.469	1.442	1.405	1.358	1.270	0.25
1РДП4.68-51АТV	7390	8510	5000	4910	4790	4630	4300	2.171	2.136	2.088	2.026	1.913	1.512	1.489	1.457	1.416	1.342	0.25
1РДП4.68-57АТV	8230	9470	5610	5510	5370	5190	4830	2.185	2.149	2.101	2.038	1.924	1.498	1.475	1.444	1.403	1.328	0.25
1РДП4.68-69АТV	9910	11390	6850	6720	6530	6290	5850	2.656	2.607	2.541	2.454	2.295	1.700	1.670	1.629	1.575	1.476	0.25
1РДП4.68-82АТV	11870	13630	8350	8170	7930	7610	6920	3.036	2.971	2.884	2.769	2.561	1.710	1.675	1.629	1.569	1.458	0.25
1РОП4.57-15АТV	2290	2670	1420	1410	1390	1370	1270	0.656	0.656	0.656	0.655	0.657	0.564	0.563	0.560	0.558	0.552	0.25
1РОП4.57-21АТV	3130	3630	1990	1970	1940	1900	1770	0.860	0.855	0.848	0.839	0.824	0.716	0.712	0.707	0.700	0.688	0.25
1РОП4.57-30АТV	4390	5070	3000	2950	2890	2800	2540	1.401	1.385	1.363	1.334	1.283	1.059	1.048	1.032	1.013	0.976	0.25
1РОП4.57-35АТV	5090	5870	3570	3510	3420	3310	2960	1.579	1.555	1.524	1.482	1.408	1.183	1.167	1.145	1.116	1.064	0.25
1РОП4.69-30АТV	4390	5070	3030	2960	2870	2750	2540	2.134	2.091	2.034	1.958	1.821	1.405	1.378	1.342	1.296	1.212	0.25
1РОП4.56-30АТV	4390	5070	2950	2910	2850	2780	2540	1.257	1.241	1.224	1.202	1 162	0.966	0.957	0.945	0.929	0.900	0.25
1РОП4.56-40АТV	5790	6670	4050	3980	3880	3750	3400	1.514	1.491	1.461	1.421	1.348	1.170	1.153	1.131	1.102	1.048	0.25
1РОП4.56-48АТV	6910	7950	4870	4770	4630	4470	4060	1.619	1.589	1.548	1.495	1 398	1.132	1.111	1.084	1.049	0.985	0.25
1РОП4.56-59АТV	8450	9710	5990	5870	5720	5510	5000	1.722	1.692	1.652	1.599	1.502	1.213	1.193	1.166	1.130	1.065	0.25
1РОП4.68-30АТV	4390	5070	3030	2970	2880	2770	2540	2.116	2.076	2.023	1.952	1.824	1.382	1.358	1.325	1.283	1.206	0.25
1РОП4.68-40АТV	5790	6670	4020	3930	3820	3670	3400	2.219	2.175	2.117	2.041	1.903	1.477	1.450	1.413	1.365	1.278	0.25
1РОП4.68-45АТV	6490	7470	4600	4500	4350	4160	3920	2.569	2.512	2.435	2.335	2.152	1.687	1.651	1.603	1.540	1.426	0.25

1	2	3	4	5	6	7	8	9	10	11	12	13	14	15	16	17	18	19
1РДП4.27-39	5710	6590	3300					0.025					0.025					0.25
1РДП4.27-51	7390	8510	4300					0.032					0.032					0.25
1РДП4.27-57	8230	9470	4830					0.050					0.057					0.25
1РДП4.27-69	9910	11390	5850					0.104					0.125					0.25
1РДП4.42-51	7390	8510	4300					0.698					0.642					0.25
1РДП4.42-57	8230	9470	4830					0.730					0.669					0.25
1РДП4.42-69	9910	11390	5850					0.803					0.737					0.25
1РДП4.26-51	7390	8510	4300					0.028					0.028					0.25
1РДП4.26-69	9910	11390	5850					0.078					0.095					0.25
1РДП4.26-90	12850	14750	7600					0.126					0.142					0.25
1РДП4.26-110	15650	17950	9340					0.159					0.165					0.25
1РДП4.41-51	7390	8510	4300					0.162					0.571					0.25
1РДП4.41-57	8230	9470	4830					0.670					0.617					0.25
1РДП4.41-69	9910	11390	5850					0.730					0.672					0.25
1РОП4.27-35	5090	5870	2960					0.029					0.029					0.25
1РОП4.42-35	5090	5870	2960					0.633					0.571					0.25
1РОП4.26-40	5790	6670	3400					0.028					0.028					0.25
1РОП4.26-59	8450	9710	5000					0.112					0.129					0.25
1РОП4.41-35	5090	5870	2960					0.554					0.507					0.25

ЭПВЦ КиевЗНИИЭП
ОПЕРАТОР ТЛП КОРТ
ПИНЧУК
ВЗАМ. ИНВ №
ПОДП. И ДАТА
ИНВ №ПОДЛ

ФОРМАТ	ЗОНА	ПОЗ	ОБОЗНАЧЕНИЕ	НАИМЕНОВАНИЕ	КОЛ НА ИСПОЛН 1.020-1.3-1 1.0.0.0-														ПРИМЕЧАНИЕ
					–	01	02	03	04	05	06	07	08	09	10	11	12	13	
				ДОКУМЕНТАЦИЯ:															
12			1.020-1.3-1 1.0.0.0 СВ	СБОРОЧНЫЙ ЧЕРТЕЖ	*	*	*	*	*	*	*	*	*	*	*	*	*	*	
12			1.020-1.3-1 1.0.0.0 ВМС	ВЕДОМОСТЬ МАТЕРИАЛОВ И ВЫБОРКА СТАЛИ	*	*	*	*	*	*	*	*	*	*	*	*	*	*	
12			1.020-1.3-1 0.0.0.0 ПЗ	ПОЯСНИТЕЛЬНАЯ ЗАПИСКА	*	*	*	*	*	*	*	*	*	*	*	*	*	*	
				СБОРОЧНЫЕ ЕДИНИЦЫ:															
12		1	1.020-1.3-1 0.1.0.0	КАРКАС ПР.КП-1	1														
			1.020-1.3-1 0.1.0.0-01	КАРКАС ПР.КП-2	–	1													
			1.020-1.3-1 0.1.0.0-02	КАРКАС ПР.КП-3	–	–	1												
			1.020-1.3-1 0.1.0.0-03	КАРКАС ПР.КП-4	–	–	–	1											
			1.020-1.3-1 0.1.0.0-04	КАРКАС ПР.КП-5	–	–	–	–	1										
			1.020-1.3-1 0.1.0.0-05	КАРКАС ПР.КП-6	–	–	–	–	–	1									
			1.020-1.3-1 0.1.0.0-06	КАРКАС ПР.КП-7	–	–	–	–	–	–	1								
			1.020-1.3-1 0.1.0.0-07	КАРКАС ПР.КП-8	–	–	–	–	–	–	–	1							
			1.020-1.3-1 0.1.0.0-08	КАРКАС ПР.КП-9	–	–	–	–	–	–	–	–	1						
			1.020-1.3-1 0.1.0.0-09	КАРКАС ПР.КП-10	–	–	–	–	–	–	–	–	–	1					
			1.020-1.3-1 0.1.0.0-10	КАРКАС ПР.КП-11	–	–	–	–	–	–	–	–	–	–	1				
			1.020-1.3-1 0.1.0.0-11	КАРКАС ПР.КП-12	–	–	–	–	–	–	–	–	–	–	–	1			
			1.020-1.3-1 0.1.0.0-12	КАРКАС ПР.КП-13	–	–	–	–	–	–	–	–	–	–	–	–	1		
			1.020-1.3-1 0.1.0.0-13	КАРКАС ПР.КП-14	–	–	–	–	–	–	–	–	–	–	–	–	–	1	
11		2	1.020-1.3-7 0.0.9.0-10	ИЗДЕЛИЕ ЗАКЛАДНОЕ МН-38	2	2	2	2	2	2	2	2	2	2	2	2	2	2	

ПИНЯК

ОПЕРАТОР ТЛП КОРТ

ЭПВЦ КиевЗНИИЭП

ВЗАМ ИНВ №

ПОДП И ДАТА

ИНВ № ПОДЛ

НАЧ ОТД	ВОЛЫНСКИЙ		24/III
Н КОНТР	ВАСИЛЬЕВА		23 III
ГИП	ПРИГОРЕВ		23 III
РУК ГР	ОСТРОВА		23 III
РУК ГР	ОСИНА		23 III
ПРОВЕРИЛ	НОСОВА		23 III
РАЗРАБ	ЛУКИНА		23 III

1.020-1.3-1 1.0.0.0

РИГЕЛЬ 1РДП4

СТАДИЯ	ЛИСТ	ЛИСТОВ
Р		1

ЦНИИЭП торгово бытовых зданий и туристских комплексов

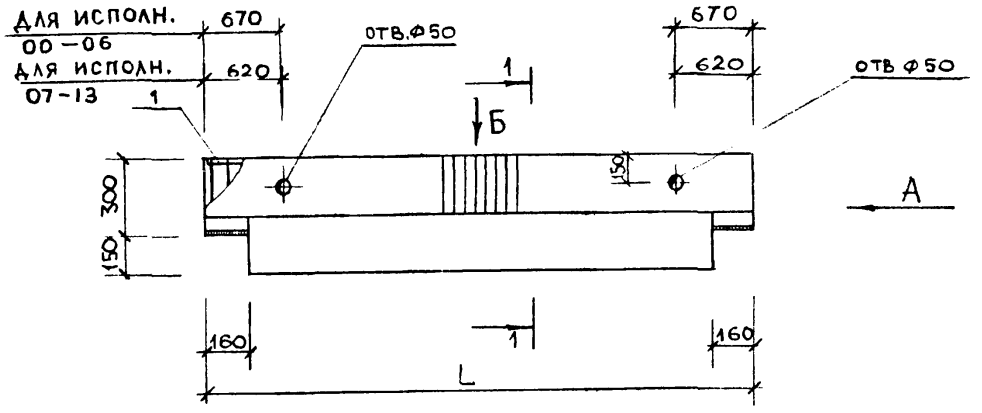

ВИД Б

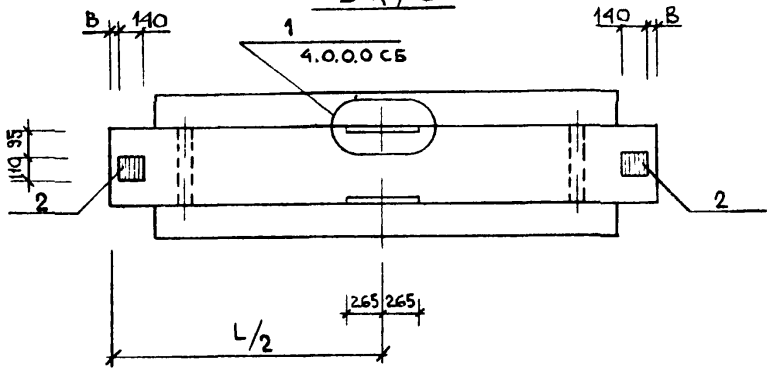

ВИД А

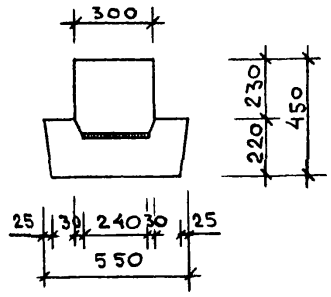

1—1

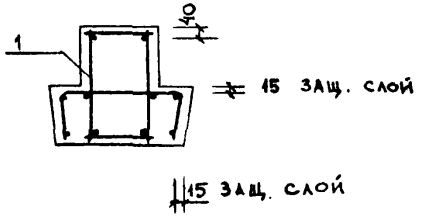

ОБОЗНАЧЕНИЕ	МАРКА	РАЗМЕРЫ, ММ		МАССА, КГ
		L	B	
1.020-1.3-1 1000	1РДП 4.27-39	2660	65	1145
-01	1РДП 4.27-51	2660	65	1145
-02	1РДП 4.27-57	2660	65	1145
-03	1РДП 4.27-69	2660	65	1145
-04	1РДП 4.42-51	4160	65	1835
-05	1РДП 4.42-57	4160	65	1835
-06	1РДП 4.42-69	4160	65	1835
-07	1РДП 4.26-51	2560	15	1100
-08	1РДП 4.26-69	2560	15	1100
-09	1РДП 4.26-90	2560	15	1100
-10	1РДП 4.26-110	2560	15	1100
-11	1РДП 4.41-51	4060	15	1790
-12	1РДП 4.41-57	4060	15	1790
-13	1РДП 4.41-69	4060	15	1790

СЕТКИ ПОЛОК ПОДОГНУТЬ СООТВЕТСТВЕННО ВЕЛИЧИНЕ ЗАЩИТНОГО СЛОЯ.

НАЧ.ОТД	Волынский		24.03
Н.КОНТР	ЛУКИНА		23.03
ГИП	ПРИГОРЕВ		23.03
РУК. ГР	ОСИНА		23.03
РУК. ГР	ОСТРОВА		23.03
ПРОВЕРИЛ	ЛЕОНТЬЕВА		23.03
РАЗРАБОТ	ВАСИЛЬЕВА		23.03

1.020-1.3-1 1.0.0.0 СБ

Ригель 1РДП4

СТАДИЯ	МАССА	МАСШТАБ
Р	СМ ТАБЛ.	

ЛИСТ | ЛИСТОВ 1

ЦНИИЭП Торгово-бытовых зданий и туристских комплексов

НАИМЕНОВАНИЕ	КОЛ НА ИСПОЛН. 1.020-1.3-1 1.0.0.0-													
	–	01	02	03	04	05	06	07	08	09	10	11	12	13
МАТЕРИАЛЫ:														
БЕТОН ТЯЖ. М300 М.КУБ.	0.458	0.458	0.458	0.458	0.734	0.734	0.734	0.440	0.440	0.440	0.440	0.716	0.716	0.716
ПОКАЗАТЕЛИ:														
МАССА СТАЛИ КГ	31.16	33.46	35.93	37.91	63.22	64.78	74.95	33.80	35.48	42.36	49.97	60.42	62.50	72.39
АРМАТУРНЫЕ ИЗДЕЛИЯ	18.15	19.87	22.34	24.90	47.72	50.57	58.33	20.21	22.47	28.16	34.47	44.92	48.29	55.77
АРМАТУРНАЯ СТАЛЬ	18.15	19.87	22.34	24.90	47.72	50.57	58.33	20.21	22.47	28.16	34.47	44.92	48.29	55.77
КЛАСС А-III	13.58	15.29	17.76	20.32	40.12	42.97	50.73	15.72	17.98	23.67	29.99	37.41	40.78	48.26
Ф6АШ ГОСТ 5781-75	4.479	4.479												
Ф8АШ ГОСТ 5781-75	2.083	2.083	9.028	9.028	13.69	13.69	13.69	8.949	8.949	9.967	–	13.61	13.61	13.61
Ф10АШ ГОСТ 5.1459-72*	1.406	1.406	1.406	–	–	–	–	1.406	–	–	13.98			
Ф12АШ ГОСТ 5.1459-72*	–	–	–	2.024	2.024	3.729	7.600	–	2.024	–	–	5.451	–	4.048
Ф14АШ ГОСТ 5.1459-72*	5.607	–	–	–	5.559	2.755	–	5.365	–	2.755	2.755	–	8.821	
Ф16АШ ГОСТ 5.1459-72*	–	7.323	7.323	–	–	–	–	–	7.008	–	–	–	–	8.397
Ф18АШ ГОСТ 5.1459-72*	–	–	–	9.269										
Ф20АШ ГОСТ 5.1459-72*	–	–	–	–	18.84	–	–	–	–	10.95	–	18.35	18.35	
Ф22АШ ГОСТ 5.1459-72*	–	–	–	–	–	22.80	–	–	–	–	13.25	–	–	22.20
Ф25АШ ГОСТ 5.1459-72*	–	–	–	–	–	–	29.44							
КЛАСС ВР-I	4.578	4.578	4.578	4.578	7.599	7.599	7.599	4.485	4.485	4.485	4.485	7.506	7.506	7.506
Ф5ВРI ТУ 14-4-659-75	4.578	4.578	4.578	4.578	7.599	7.599	7.599	4.485	4.485	4.485	4.485	7.506	7.506	7.506
ЗАКЛАДНЫЕ ИЗДЕЛИЯ	13.01	13.60	13.60	13.01	15.50	14.21	16.62	13.60	13.01	14.21	15.50	15.50	14.21	16.62
ПРОФИЛЬНАЯ СТАЛЬ	6.760	6.760	6.760	6.760	6.760	6.760	6.760	6.760	6.760	6.760	6.760	6.760	6.760	6.760
ПОЛОСОВАЯ	6.760	6.760	6.760	6.760	6.760	6.760	6.760	6.760	6.760	6.760	6.760	6.760	6.760	6.760
-110Х8 ГОСТ 103-76 С38/23	1.940	1.940	1.940	1.940	1.940	1.940	1.940	1.940	1.940	1.940	1.940	1.940	1.940	1.940
-160Х8 ГОСТ 103-76 С38/23	4.820	4.820	4.820	4.820	4.820	4.820	4.820	4.820	4.820	4.820	4.820	4.820	4.820	4.820
АРМАТУРНАЯ СТАЛЬ	6.249	6.835	6.835	6.249	8.741	7.446	9.860	6.835	6.249	7.446	8.741	8.741	7.446	9.860
КЛАСС А-III	6.249	6.835	6.835	6.249	8.741	7.446	9.860	6.835	6.249	7.446	8.741	8.741	7.446	9.860
Ф8АШ ГОСТ 5781-75	0.884	0.884	0.884	0.884	–	0.884	–	0.884	0.884	0.884	–	–	0.884	
Ф10АШ ГОСТ 5.1459-72*	1.850	1.850	1.850	1.850	3.231	1.850	3.231	1.850	1.850	1.850	3.231	3.231	1.850	3.231
Ф12АШ ГОСТ 5.1459-72*	3.516	4.102	4.102	3.516	–	–	–	4.102	3.516					
Ф14АШ ГОСТ 5.1459-72*	–	–	–	–	5.510	4.713	–	–	–	4.713	5.510	5.510	4.713	
Ф16АШ ГОСТ 5.1459-72*	–	–	–	–	–	–	6.629	–	–	–	–	–	–	6.629

МАРКИРОВКА ИЗДЕЛИЙ ПО ИСПОЛНЕНИЯМ ПРИВЕДЕНА

В ТАБЛИЦЕ ИСПОЛНЕНИЙ К СБОРОЧНОМУ ЧЕРТЕЖУ

НАЧ ОТД	ВОЛЫНСКИЙ		23.III
Н.КОНТР.	ВАСИЛЬЕВА		23.III
ГИП	ПРИГОРЕВ		23.III
РУК. ГР.	ОСТРОВА		23.III
РУК. ГР.	ОСИНА		23.III
ПРОВЕРИЛ	ПОСОВА		23.III
РАЗРАБ	[illegible]		23.III

1.020-1.3-1 1.0.0.0 ВМС

РИГЕЛЬ 1РДП4

СТАДИЯ	ЛИСТ	ЛИСТОВ
Р		1

ЦНИИЭП торгово бытовых зданий и туристских комплексов

ЭПВЦ КиевЗНИИЭП ТЛП КОРТ ПИНЧУК

ВЗАМ. ИНВ. № | ПОДП. И ДАТА | ИНВ. № ПОДЛ.

ФОРМАТ	ЗОНА	ПОЗ	ОБОЗНАЧЕНИЕ	НАИМЕНОВАНИЕ	КОЛ НА ИСПОЛН 1.020-1.3-1 2.0.0.0- —	01	02	03	04						ПРИМЕЧАНИЕ
				ДОКУМЕНТАЦИЯ:											
12			1.020-1.3-1 2.0.0.0 СБ	СБОРОЧНЫЙ ЧЕРТЕЖ	*	*	*	*	*						
12			1.020-1.3-1 2.0.0.0 ВМС	ВЕДОМОСТЬ МАТЕРИАЛОВ И ВЫБОРКА СТАЛИ	*	*	*	*	*						
12			1.020-1.3-1 0.0.0.0 ПЗ	ПОЯСНИТЕЛЬНАЯ ЗАПИСКА	*	*	*	*	*						
				СБОРОЧНЫЕ ЕДИНИЦЫ:											
12		1	1.020-1.3-1 0.2.0.0	КАРКАС ПР.КП-15	1										
			1.020-1.3-1 0.2.0.0-01	КАРКАС ПР.КП-16	-	1									
			1.020-1.3-1 0.2.0.0-02	КАРКАС ПР.КП-17	-	-	1								
			1.020-1.3-1 0.2.0.0-03	КАРКАС ПР.КП-18	-	-	-	1							
			1.020-1.3-1 0.2.0.0-04	КАРКАС ПР.КП-19	-	-	-	-	1						
11		2	1.020-1.3-7 0.0.9.0-10	ИЗДЕЛИЕ ЗАКЛАДНОЕ МН-38	2	2	2	2	2						

НАЧ. ОТД	ВОЛЬНСКИЙ		24.03
НКОНТР	ВАСИЛЬЕВА		23.03
ГИП	ПРИГОРЕВ		23.03
РУК. ГР	ОСИНА		23.03
РУК. ГР	ОСТРОВА		23.03
ПРОВЕРИЛ	НОСОВА		25.03
РАЗРАБ	ЛУКИНА		23.03

1.020-1.3-1 2.0.0.0

РИГЕЛЬ 1РОП4

СТАДИЯ	ЛИСТ	ЛИСТОВ
Р		1

ЦНИИЭП торгово-бытовых зданий и туристских комплексов

ФОРМАТ

ИНВ.№ПОДЛ	ПОДП. И ДАТА	ВЗАМ. ИНВ.№

ЭПВЦ КиевЗНИИЭП | ОПЕРАТОР ТЛП КОРТ | ПИНЧУК

НАИМЕНОВАНИЕ	КОЛ НА ИСПОЛН 1.020-1.3-1 2.0.0.0- —	01	02	03	04						
МАТЕРИАЛЫ:											
БЕТОН ТЯЖ. М300 М.КУБ.	0.340	0.550	0.330	0.330	0.540						
ПОКАЗАТЕЛИ:											
МАССА СТАЛИ КГ	29.92	49.18	31.82	36.78	48.28						
АРМАТУРНЫЕ ИЗДЕЛИЯ	13.86	32.05	14.69	19.64	31.15						
АРМАТУРНАЯ СТАЛЬ	13.86	32.05	14.69	19.64	31.15						
КЛАСС А-III	11.57	28.25	12.44	17.40	27.39						
Ф6АIII ГОСТ 5781-75	4.026	6.077	4.026	-	6.077						
Ф8АIII ГОСТ 5781-75	2.083	3.267	-	9.41	3.188						
Ф10АIII ГОСТ 5.1459-72*	1.344	-	4.476	0.99							
Ф12АIII ГОСТ 5.1459-72*	4.119	1.935	3.942	-	1.935						
Ф14АIII ГОСТ 5.1459-72*	-	16.97	-	-	16.19						
Ф16АIII ГОСТ 5.1459-72*	-	-	-	7.008							
КЛАСС ВР-I	2.289	3.799	2.243	2.243	3.753						
Ф5ВРI ТУ 14-4-659-75	2.289	3.799	2.243	2.243	3.753						
ЗАКЛАДНЫЕ ИЗДЕЛИЯ	16.05	17.13	17.13	17.13	17.13						
ПРОФИЛЬНАЯ СТАЛЬ	8.200	8.200	8.200	8.200	8.200						
ПОЛОСОВАЯ	8.200	8.200	8.200	8.200	8.200						
-II0X8 ГОСТ 103-76 С38/23	1.940	1.940	1.940	1.940	1.940						
-160X10 ГОСТ 103-76 С38/23	6.260	6.260	6.260	6.260	6.260						
АРМАТУРНАЯ СТАЛЬ	7.853	8.934	8.934	8.934	8.934						
КЛАСС А-III	7.853	8.934	8.934	8.934	8.934						
Ф10АIII ГОСТ 5.1459-72*	3.181	3.181	3.181	3.181	3.181						
Ф16АIII ГОСТ 5.1459-72*	4.672										
Ф18АIII ГОСТ 5.1459-72*	-	5.753	5.753	5.753	5.753						

МАРКИРОВКА ИЗДЕЛИЙ ПО ИСПОЛНЕНИЯМ ПРИВЕДЕНА В ТАБЛИЦЕ ИСПОЛНЕНИЙ К СБОРОЧНОМУ ЧЕРТЕЖУ

НАЧ. ОТД	ВОЛЫНСКИЙ		24.03
НКОНТР	ВАСИЛЬЕВА		23.03
ГИП	ПРИГОРЕВ		23.03
РУК. ГР	ОСИНА		23.03
РУК. ГР	ОСТРОВА		23.03
ПРОВЕРИЛ	НОСОВА		23.03
РАЗРАБ	ЛУКИНА		23.03

1.020-1.3-1 -2.0.0.0 ВМС

РИГЕЛЬ 1РОП4

СТАДИЯ	ЛИСТ	ЛИСТОВ
Р		1

ЦНИИЭП торгово-бытовых зданий и туристских комплексов

2 17520

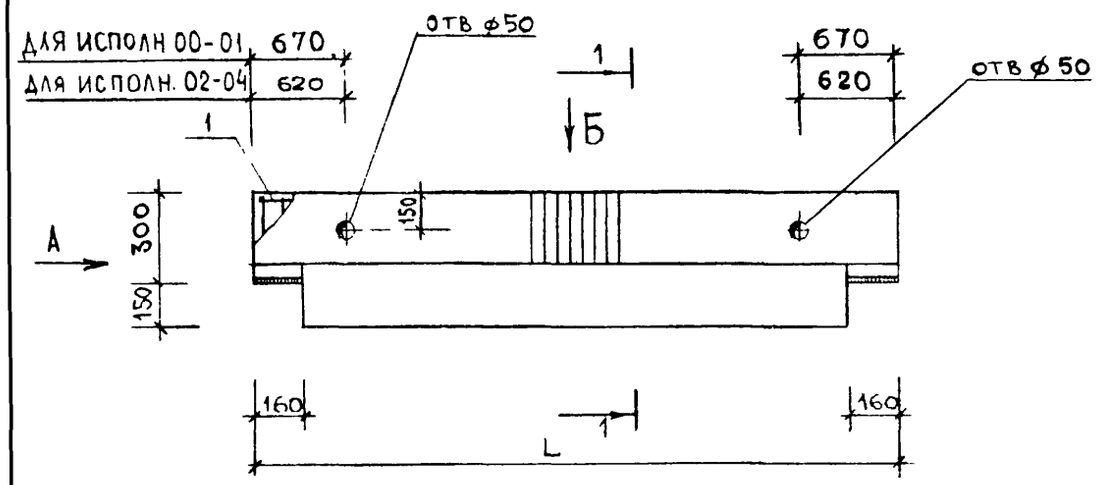

ВИД Б

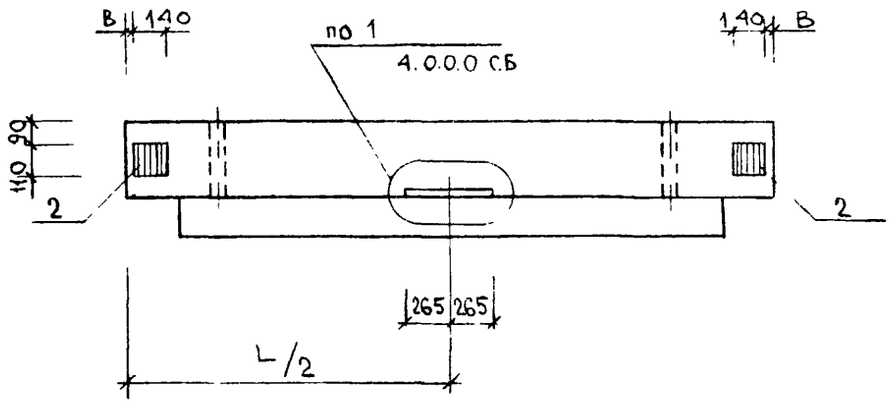

ВИД А

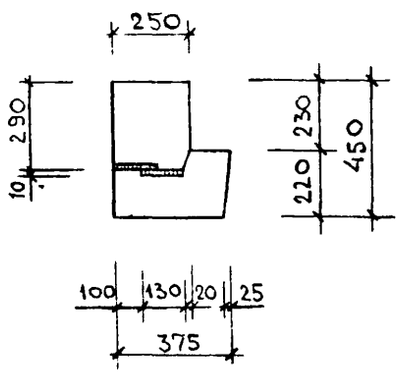

1—1

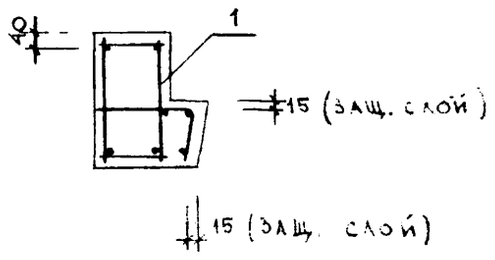

ОБОЗНАЧЕНИЕ	МАРКА	РАЗМЕРЫ, ММ		МАССА, КГ
		L	B	
1.020-1.3-1 2.0.0.0	1 РОП 4. 27-35	2660	65	850
-01	1 РОП 4. 42-35	4160	65	1375
-02	1 РОП 4. 26-40	2560	15	825
-03	1 РОП 4. 26-59	2560	15	825
-04	1 РОП 4. 41-35	4060	15	1350

СЕТКИ ПОЛОК ПОДОГНУТЬ СООТВЕТСТВЕННО ВЕЛИЧИНЕ ЗАЩИТНОГО СЛОЯ

НАЧ.ОТД	ВОЛЫНСКИЙ		24.03
Н.КОНТР	ЛУКИНА		23.03
ГИП.	ПРИГОРЕВ		23.03
РУК ГР	ОСИНА		23.03
РУК ГР	СТРОВА		23.03
ПРОВЕРИЛ	ЛЕОНТЬЕВА		23.03
РАЗРАБОТ	ВАСИЛЬЕВА		23.03

1.020-1.3-1 2.0.0.0 СБ

Ригель 1РОП4

СТАДИЯ	МАССА	МАСШТАБ
Р	СМ. ТАБЛ.	
ЛИСТ	ЛИСТОВ 1	

ЦНИИЭП торгово-бытовых зданий и туристских комплексов

ОБОЗНАЧЕНИЕ	НАИМЕНОВАНИЕ	КОЛ НА ИСПОЛН 01	02	03	ПРИМЕЧАНИЕ
1.020-1.3-1 3.0.0.0 СБ	ДОКУМЕНТАЦИЯ: СБОРОЧНЫЙ ЧЕРТЕЖ	*	*	*	
1.020-1.3-1 3.0.0.0 ВМС	ВЕДОМОСТЬ МАТЕРИАЛОВ И ВЫБОРКА СТАЛИ	*	*	*	
1.020-1.3-1 0.0.0.0 ПЗ	ПОЯСНИТЕЛЬНАЯ ЗАПИСКА	*	*	*	
	СБОРОЧНЫЕ ЕДИНИЦЫ:				
1.020-1.3-1 0.3.0.0	КАРКАС ПР.КП-45	1			
1.020-1.3-1 0.3.0.0-01	КАРКАС ПР.КП-46	1	1		
1.020-1.3-1 0.3.0.0-02	КАРКАС ПР.КП-47	1	1		
1.020-1.3-1 0.3.0.0-03	КАРКАС ПР.КП-48	1	1	1	

НАЧ ОТД	ВОЛЫНСКИЙ	24.03
Н КОНТР	ВАСИЛЬЕВА	23.03
ГИП	ПРИГОРЕВ	23.03
РУК. ГР.	ОСТРОВА	23.03
РУК. ГР.	ОСИНА	23.03
ПРОВЕРИЛ	НОСОВА	23.03
РАЗРАБ	ЛУКИНА	23.03

1.020-1.3-1 3.0.0.0

РИГЕЛЬ Р3

СТАДИЯ	ЛИСТ	ЛИСТОВ
Р		1

ЦНИИЭП торгово-бытовых зданий и туристских комплексов

ФОРМАТ II

ЭПВЦ КиевЗНИИЭП

ОПЕРАТОР ТЛП КОРТ

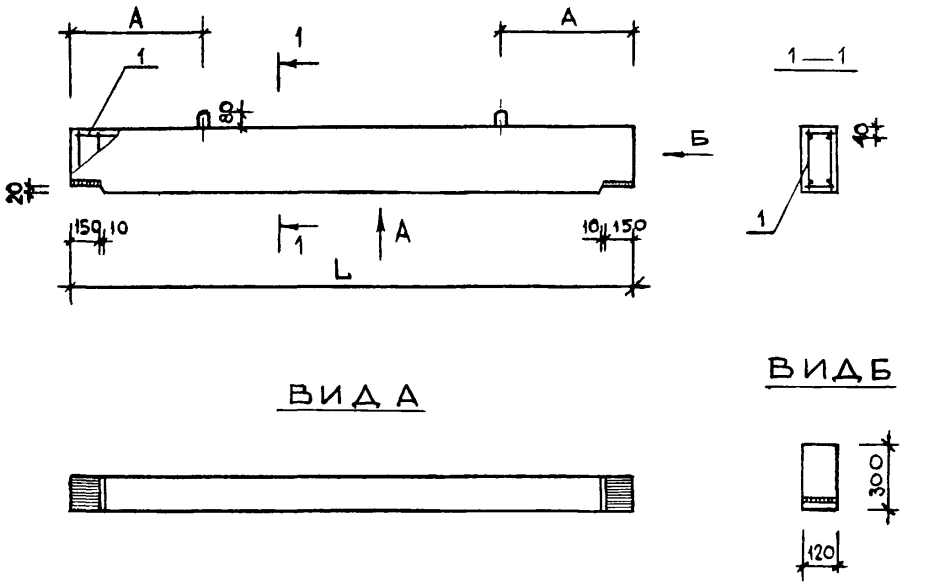

ВИДА

ВИДБ

ОБОЗНАЧЕНИЕ	МАРКА	L мм	А мм	МАССА кг
1.020-1.3-1 3000	Р 3.26	2560	600	230
-01	Р 3.56	5560	1200	500
-02	Р 3.27	2660	600	240
-03	Р 3.57	5660	1200	510

ВЗАМ. ИНВ. № | ПОДП. И ДАТА | ИНВ. № ПОДЛ.

НАЧ ОТД	Волынский		24.03
Н КОНТР	ЛУКИНА		23.03
ГИП	ПРИГОРЕВ		23.03
РУК. ГР	ОСИНА		23.03
РУК. ГР	Острова		23.03
ПРОВЕРИЛ	ЛЕОНТЬЕВА		23.03
РАЗРАБОТ.	Васильева		23.03

1.020-1.3-1 3.0.0.0 СБ

РИГЕЛЬ Р3

СТАДИЯ	МАССА	МАСШТАБ
Р	СМ ТАБЛ	

ЛИСТ	ЛИСТОВ 1

ЦНИИЭП торгово-бытовых зданий и туристских комплексов

ИНВ.№ПОДЛ	ПОДП. И ДАТА	ВЗАМ. ИНВ.№

ЭПВЦ КиевЗНИИЭП | ОПЕРАТОР ТЛП КОРТ | ПИНЧУК

НАИМЕНОВАНИЕ	КОЛ НА ИСПОЛН	1.020-1.3-1 3.0.0.0-										
	–	01	02	03								
МАТЕРИАЛЫ:												
БЕТОН ТЯЖ. М300 М.КУБ.	0.100	0.200	0.100	0.200								
ПОКАЗАТЕЛИ:												
МАССА СТАЛИ КГ	14.92	27.45	15.28	27.81								
АРМАТУРНЫЕ ИЗДЕЛИЯ	10.68	23.21	11.04	23.57								
АРМАТУРНАЯ СТАЛЬ	10.68	23.21	11.04	23.57								
КЛАСС А-III	10.68	23.21	11.04	23.57								
Ф6АШ ГОСТ 5781-75	2.659	5.722	2.703	5.766								
Ф16АШ ГОСТ 5.1459-72*	8.018	17.49	8.334	17.80								
ЗАКЛАДНЫЕ ИЗДЕЛИЯ	4.241	4.241	4.241	4.241								
ПРОФИЛЬНАЯ СТАЛЬ	2.800	2.800	2.800	2.800								
ПОЛОСОВАЯ	2.800	2.800	2.800	2.800								
-120Х10 ГОСТ 103-76 С38/23	2.800	2.800	2.800	2.800								
АРМАТУРНАЯ СТАЛЬ	1.441	1.441	1.441	1.441								
КЛАСС А-I	0.620	0.620	0.620	0.620								
Ф8АI ГОСТ 5781-75	0.620	0.620	0.620	0.620								
КЛАСС А-III	0.821	0.821	0.821	0.821								
Ф8АШ ГОСТ 5781-75	0.821	0.821	0.821	0.821								

МАРКИРОВКА ИЗДЕЛИИ ПО ИСПОЛНЕНИЯМ ПРИВЕДЕНА В ТАБЛИЦЕ ИСПОЛНЕНИИ К СБОРОЧНОМУ ЧЕРТЕЖУ

НАЧ. ОТД.	ВОЛЫНСКИЙ		24.03
Н.КОНТР.	ВАСИЛЬЕВА		23.03
ГИП	ПРИГОРЕВ		23.03
РУК. ГР.	ОСТРОВА		23.03
РУК. ГР.	ОСИНА		23.03
ПРОВЕРИЛ	НОСОВА		23.03
РАЗРАБ.	ЛУКИНА		23.03

1.020-1.3-1 3.0.0.0 ВМС

РИГЕЛЬ Р3

СТАДИЯ	ЛИСТ	ЛИСТОВ
Р		1

ЦНИИЭП торгово бытовых зданий и туристских комплексов

ФОРМАТ А1

ИНВ. № ПОДЛ	ПОДП. И ДАТА	ВЗАМ. ИНВ. №

ЭПВЦ КиевЗНИИЭП | ОПЕРАТОР ТЛП КОРТ

ЛИСТ

ФОРМАТ	ЗОНА	ПОЗ.	ОБОЗНАЧЕНИЕ	НАИМЕНОВАНИЕ	КОЛ НА ИСПОЛН. 1.020-1.3-1 4.0.0.0-																			ПРИМЕЧАНИЕ
					–	01	02	03	04	05	06	07	08	09	10	11	12	13	14						
				ДОКУМЕНТАЦИЯ:																				
12			1.020-1.3-1 4.0.0.0 СБ	СБОРОЧНЫЙ ЧЕРТЕЖ	*	*	*	*	*	*	*	*	*	*	*	*	*	*	*						
12			1.020-1.3-1 4.0.0.0 ВМС	ВЕДОМОСТЬ МАТЕРИАЛОВ И ВЫБОРКА СТАЛИ	*	*	*	*	*	*	*	*	*	*	*	*	*	*	*						
12			1.020-1.3-1 0.0.0.0 ПЗ	ПОЯСНИТЕЛЬНАЯ ЗАПИСКА	*	*	*	*	*	*	*	*	*	*	*	*	*	*	*						
				СБОРОЧНЫЕ ЕДИНИЦЫ:																				
12		1	1.020-1.3-1 0.4.0.0	КАРКАС ПР.КП-20	1																			
			1.020-1.3-1 0.4.0.0-01	КАРКАС ПР.КП-21	–	1																		
			1.020-1.3-1 0.4.0.0-02	КАРКАС ПР.КП-22	–	–	1																	
			1.020-1.3-1 0.4.0.0-03	КАРКАС ПР.КП-23	–	–	–	1																
			1.020-1.3-1 0.4.0.0-04	КАРКАС ПР.КП-24	–	–	–	–	1															
			1.020-1.3-1 0.4.0.0-05	КАРКАС ПР.КП-25	–	–	–	–	–	1														
			1.020-1.3-1 0.4.0.0-06	КАРКАС ПР.КП-26	–	–	–	–	–	–	1	1												
			1.020-1.3-1 0.4.0.0-07	КАРКАС ПР.КП-27	–	–	–	–	–	–	–	–	1											
			1.020-1.3-1 0.4.0.0-08	КАРКАС ПР.КП-28	–	–	–	–	–	–	–	–	–	1										
			1.020-1.3-1 0.4.0.0-09	КАРКАС ПР.КП-29	–	–	–	–	–	–	–	–	–	–	1									
			1.020-1.3-1 0.4.0.0-10	КАРКАС ПР.КП-30	–	–	–	–	–	–	–	–	–	–	–	1								
			1.020-1.3-1 0.4.0.0-11	КАРКАС ПР.КП-31	–	–	–	–	–	–	–	–	–	–	–	–	1							
			1.020-1.3-1 0.4.0.0-12	КАРКАС ПР.КП-32	–	–	–	–	–	–	–	–	–	–	–	–	–	1						
			1.020-1.3-1 0.4.0.0-13	КАРКАС ПР.КП-33	–	–	–	–	–	–	–	–	–	–	–	–	–	–	1					
12		2	1.020-1.3-7 0.0.6.0-12	СЕТКА С-47	1	1	1	1																
			1.020-1.3-7 0.0.6.0-02	СЕТКА С-37	–	–	–	–	1	1														
			1.020-1.3-7 0.0.6.0-14	СЕТКА С-49	–	–	–	–	–	–	1	1	1	1	1									
			1.020-1.3-7 0.0.6.0-04	СЕТКА С-39	–	–	–	–	–	–	–	–	–	–	–	1	1	1	1					
11		3	1.020-1.3-7 0.0.5.0-04	СЕТКА С-19	2	2	2	2																
			1.020-1.3-7 0.0.5.0-02	СЕТКА С-17	–	–	–	–	2	2														
			1.020-1.3-7 0.0.5.0-08	СЕТКА С-23	–	–	–	–	–	–	2	2	2	2	2									
			1.020-1.3-7 0.0.5.0-03	СЕТКА С-18	–	–	–	–	–	–	–	–	–	–	–	2	2	2	2					
11		4	1.020-1.3-7 0.0.4.0-02	СЕТКА С-3	4																			
			1.020-1.3-7 0.0.4.0-01	СЕТКА С-2	–	4	4	4	4	4	4	4	4	4	–	4	4							
			1.020-1.3-7 0.0.4.0	СЕТКА С-1	–	–	–	–	–	–	–	–	–	–	4	–	–	4	4					
12		5	1.020-1.3-7 0.0.6.0-34	СЕТКА С-69	–	–	–	–	–	–	–	–	–	2	2	–	–	2	2					
11		6	1.020-1.3-7 0.0.9.0-10	ИЗДЕЛИЕ ЗАКЛАДНОЕ МН-38	2	2	2	2	2	2	2	2	2	2	2	2	2	2	2					
				ДЕТАЛИ:																				МАССА, КГ
				ГОСТ 10884-71																				
Б-1		7		Ф14АТУ L=5340	5	–	–	–	–	–	–	–	–	–	–	–	–	–	–	–	–	–	–	6.453
				Ф16АТУ L=5340	–	5	5	–	–	–	–	–	–	–	–	–	–	–	–	–	–	–	–	8.428
				Ф20АТУ L=5340	–	–	–	5	–	–	–	–	–	–	–	–	–	–	–	–	–	–	–	13.17
				Ф20АТУ L=6540	–	–	–	–	5	5	–	–	–	–	–	–	–	–	–	–	–	–	–	16.13
				Ф16АТУ L=5240	–	–	–	–	–	–	5	5	–	–	–	–	–	–	–	–	–	–	–	8.271
				Ф18АТУ L=5240	–	–	–	–	–	–	–	–	5	–	–	–	–	–	–	–	–	–	–	10.47
				Ф20АТУ L=5240	–	–	–	–	–	–	–	–	–	5	–	–	–	–	–	–	–	–	–	12.92
				Ф22АТУ L=5240	–	–	–	–	–	–	–	–	–	–	5	–	–	–	–	–	–	–	–	15.64
				Ф20АТУ L=6440	–	–	–	–	–	–	–	–	–	–	–	5	5	–	–	–	–	–	–	15.88
				Ф22АТУ L=6440	–	–	–	–	–	–	–	–	–	–	–	–	–	5	5	–	–	–	–	19.22

НАЧ ОТД	ВОЛЫНСКИЙ		24.03
Н КОНТР	ВАСИЛЬЕВА		23.03
ГИП	ПРИГОРЕВ		23.03
РУК ГР	ОСИНА		23.03
РУК ГР	ОСТРОВА		23.03
ПРОВЕРИЛ	НОСОВА		23.03
РАЗРАБ	ЛУКИНА		23.03

1.020-1.3-1 4.0.0.0

РИГЕЛЬ 1РДП4

СТАДИЯ	ЛИСТ	ЛИСТОВ
Р		1

ЦНИИЭП торгово-бытовых зданий и туристских комплексов

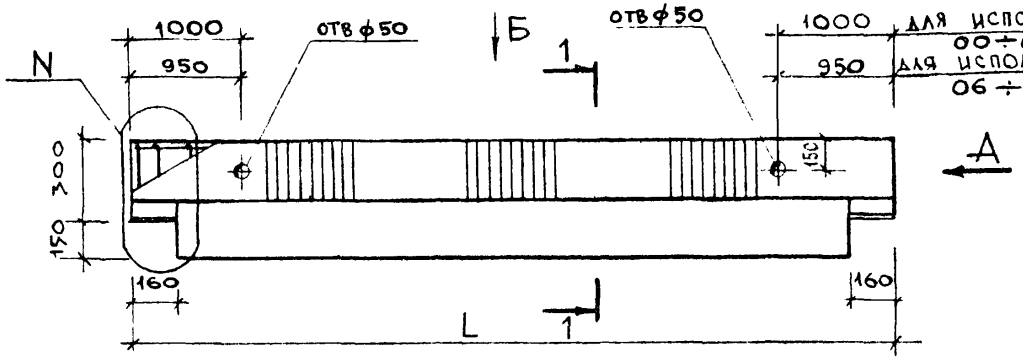

ВИД Б

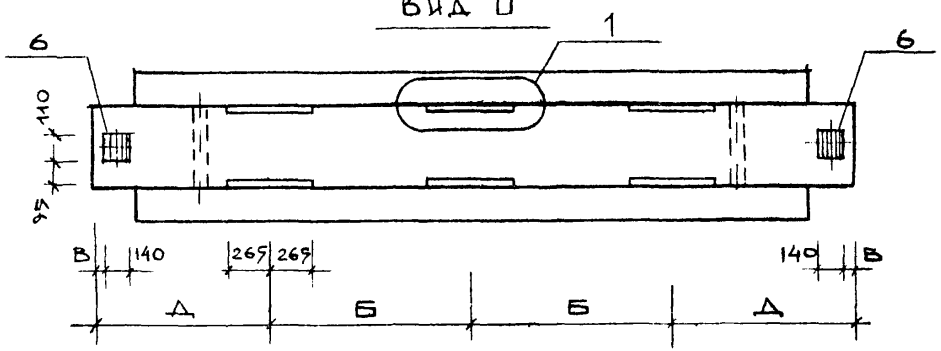

ВИД А

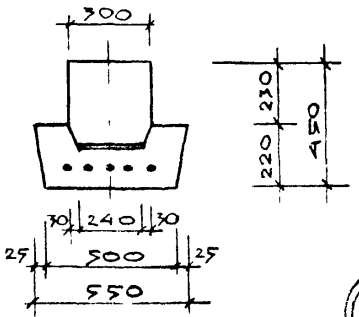

1—1

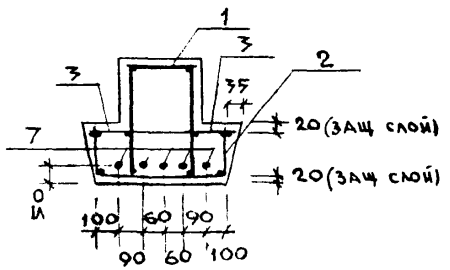

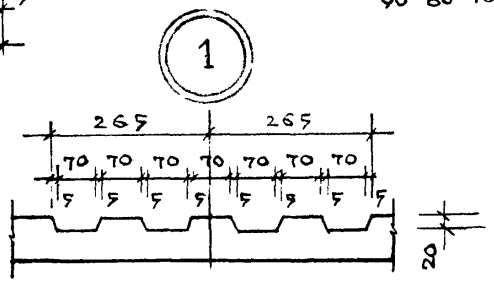

обозначение	марка	Размеры, мм				N	масса кг
		L	Д	Б	В		
1.020-1.3 4.0.0.0	1РДП 4.57-39 АтV	5660	1330	1500	65	2	2525
—01	1РДП 4.57-51 АтV	5660	1330	1500	65	2	2525
—02	1РДП 4.57-57 АтV	5660	1330	1500	65	2	2525
—03	1РДП 4.57-69 АтV	5660	1330	1500	65	2	2525
—04	1РДП 4.69-51 АтV	6860	1330	2100	65	2	3075
—05	1РДП 4.69-57 АтV	6860	1330	2100	65	2	3075
—06	1РДП 4.56-51 АтV	5560	1280	1500	15	2	2475
—07	1РДП 4.56-57 АтV	5560	1280	1500	15	2	2475
—08	1РДП 4.56-69 АтV	5560	1280	1500	15	2	2475
—09	1РДП 4.56-90 АтV	5560	1280	1500	15	3	2475
—10	1РДП 4.56-110 АтV	5560	1280	1500	15	3	2475
—11	1РДП 4.68-51 АтV	6760	1280	2100	15	2	3025
—12	1РДП 4.68-57 АтV	6760	1280	2100	15	2	3025
—13	1РДП 4.68-69 АтV	6760	1280	2100	15	3	3025
—14	1РДП 4.68-82 АтV	6760	1280	2100	15	3	3025

Нач. отд.	Болынский		24.03
Н. контр.	Васильева		23.03
ГИП	Пригорев		23.03
Рук. гр.	Острова		23.03
Рук. гр.	Осина		23.03
Проверил	Лукина		23.03
Разраб	Леонтьева		23.03

1.020—1.3-14.0.0.0. СБ

Ригель 1РДП4

Стадия	Масса	Масштаб
Р	см таба.	

Лист 1 Листов 2

ЦНИИЭП торгово бытовых зданий и туристских комплексов

Инв. N подл. | Подпись и дата | Взам. инв. N

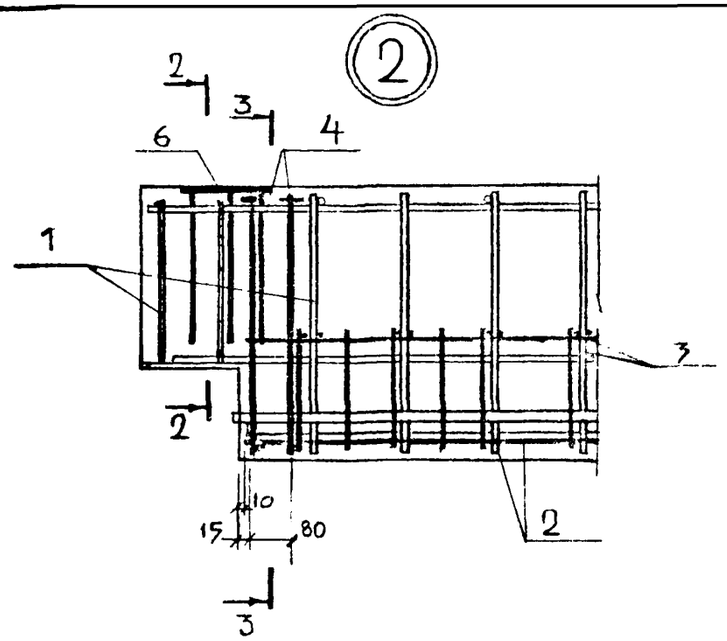
2
3
6
4
1
3
2
10
15
80
2
3

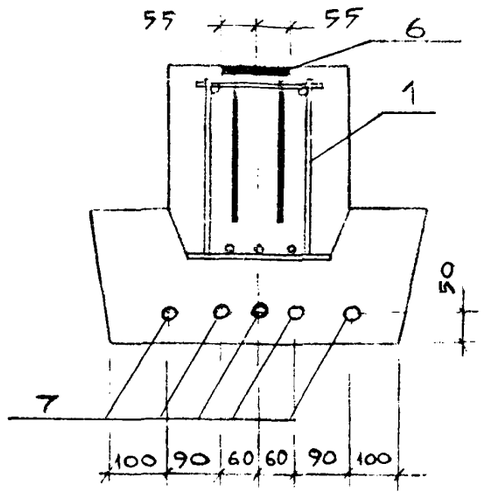
2 — 2
55
55
6
1
50
7
100
90
60
60
90
100

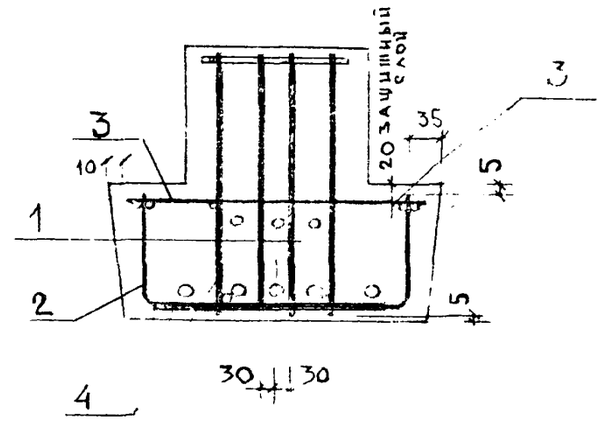
3 — 3
3
10
1
2
20 ЗАЩИТНЫЙ СЛОЙ
35
3
5
5
30
30
4

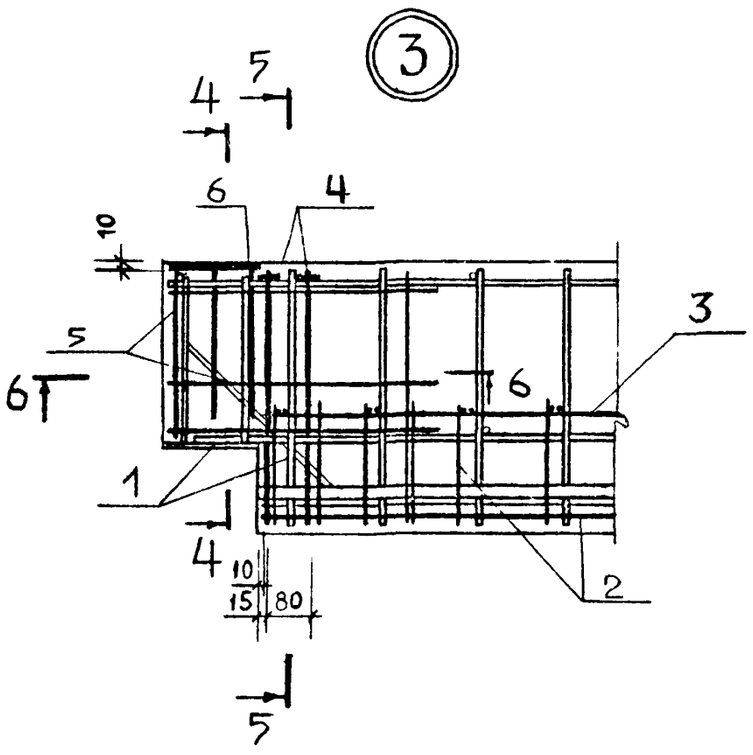
3
4
5
6
4
10
5
6
6
1
4
10
15
80
2
5

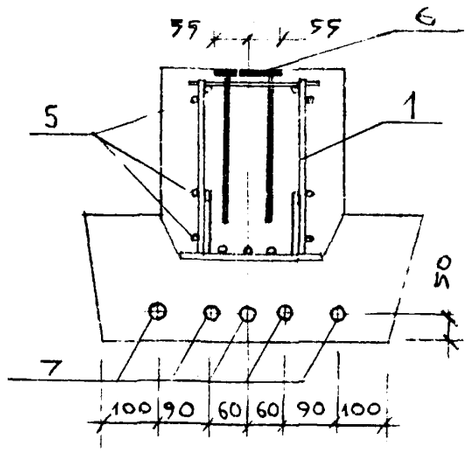
4 — 4
55
55
6
5
1
50
7
100
90
60
60
90
100

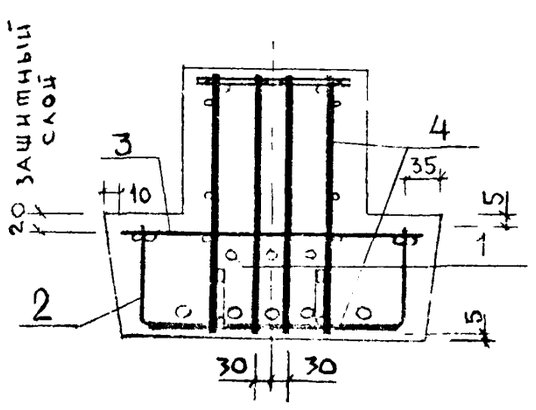
5—5
20 ЗАЩИТНЫЙ СЛОЙ
3
4
10
35
5
1
2
5
30
30

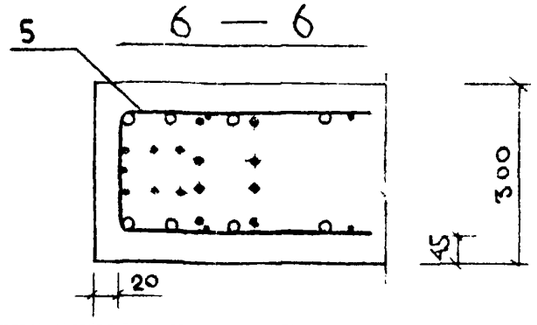
6 — 6
5
300
45
20

НАИМЕНОВАНИЕ	КОЛ НА ИСПОЛН. 1.020-1.3-1 4.0.0.0-																			
	-	01	02	03	04	05	06	07	08	09	10	11	12	13	14					
МАТЕРИАЛЫ:																				
БЕТОН ТЯЖ. М300 М.КУБ.	I.0I	-	-	-	-	-	0.99													
БЕТОН ТЯЖ. М400 М.КУБ.	-	I.0I	I.0I	I.0I	I.23	-	-	0.99	0.99	-	-	I.2I								
БЕТОН ТЯЖ. М500 М.КУБ.	-	-	-	-	-	I.23	-	-	-	0.99	0.99	-	I.2I	I.2I	I.2I					
ПОКАЗАТЕЛИ:																				
МАССА СТАЛИ КГ	80.93	98.10	111.8	139.1	160.2	175.6	97.06	97.06	124.7	157.4	203.6	158.4	174.5	211.8	289.1					
АРМАТУРНЫЕ ИЗДЕЛИЯ	64.31	81.48	95.18	118.9	143.5	159.0	80.44	80.44	104.5	138.0	180.6	141.8	157.9	188.8	266.1					
АРМАТУРНАЯ СТАЛЬ	64.31	81.48	95.18	118.9	143.5	159.0	80.44	80.44	104.5	138.0	180.6	141.8	157.9	188.8	266.1					
КЛАСС А-Ш	19.53	26.83	40.52	40.52	47.62	63.05	26.67	26.67	39.79	60.97	89.97	47.22	63.32	77.50	154.8					
Ø6АШ ГОСТ 5781-75	7.018	-	-	-	-	-	-	-	-	1.998	1.998	-	-	1.998	1.998					
Ø8АШ ГОСТ 5781-75	12.52	20.79	16.68	16.68	19.98	14.84	20.63	20.63	16.26	-	-	19.90	14.84	15.18						
Ø10АШ ГОСТ 5.1459-72*	-	6.042	6.042	6.042	6.042	6.042	6.042	6.042	6.042	25.01	-	6.042	6.042							
Ø12АШ ГОСТ 5.1459-72*	-	-	-	-	-	-	-	-	-	-	45.28	-	-	20.10	42.08					
Ø14АШ ГОСТ 5.1459-72*	-	-	-	-	-	-	-	-	-	-	-	-	15.52							
Ø16АШ ГОСТ 5.1459-72*	-	-	17.80	17.80	21.59	42.17	-	-	17.49	33.97	-	21.28								
Ø18АШ ГОСТ 5.1459-72*	-	-	-	-	-	-	-	-	-	-	-	-	26.93	-	25.65					
Ø22АШ ГОСТ 5.1459-72*	-	-	-	-	-	-	-	-	-	-	-	-	-	40.22						
Ø25АШ ГОСТ 5.1459-72*	-	-	-	-	-	-	-	-	-	-	42.70									
Ø32АШ ГОСТ 5.1459-72*	I	-	-	-	-	-	-	-	-	-	-	-	-	-	85.10					
КЛАСС АТ-У	32.26	42.14	42.14	65.85	80.64	80.64	41.35	41.35	52.34	64.61	78.18	79.41	79.41	96.09	96.09					
Ø14АТУ ГОСТ 10884-71	32.26																			
Ø16АТУ ГОСТ 10884-71	-	42.14	42.14	-	-	-	41.35	41.35												
Ø18АТУ ГОСТ 10884-71	-	-	-	-	-	-	-	-	52.34											
Ø20АТУ ГОСТ 10884-71	-	-	-	65.85	80.64	80.64	-	-	-	64.61	-	79.41	79.41							
Ø22АТУ ГОСТ 10884-71	-	-	-	-	-	-	-	-	-	-	78.18	-	-	96.09	96.09					
КЛАСС ВР-I	12.51	12.51	12.51	12.51	15.29	15.29	12.41	12.41	12.41	12.41	12.41	15.18	15.18	15.18	15.18					
Ø4ВРI ТУ 14-4-659-75	5.361	5.361	5.361	5.361	6.506	6.506	5.322	5.322	5.322	5.322	5.322	6.466	6.466	6.466	6.466					
Ø5ВРI ТУ 14-4-659-75	7.152	7.152	7.152	7.152	8.780	8.780	7.090	7.090	7.090	7.090	7.090	8.718	8.718	8.718	8.718					
ЗАКЛАДНЫЕ ИЗДЕЛИЯ	16.62	16.62	16.62	20.19	16.62	16.62	16.62	16.62	20.19	19.42	22.99	16.62	16.62	22.99	22.99					
ПРОФИЛЬНАЯ СТАЛЬ	6.760	6.760	6.760	6.760	6.760	6.760	6.760	6.760	6.760	6.760	6.760	6.760	6.760	6.760	6.760					
ПОЛОСОВАЯ	6.760	6.760	6.760	6.760	6.760	6.760	6.760	6.760	6.760	6.760	6.760	6.760	6.760	6.760	6.760					
-110Х8 ГОСТ 103-76 С38/23	1.940	1.940	1.940	1.940	1.940	1.940	1.940	1.940	1.940	1.940	1.940	1.940	1.940	1.940	1.940					
-160Х8 ГОСТ 103-76 С38/23	4.820	4.820	4.820	4.820	4.820	4.820	4.820	4.820	4.820	4.820	4.820	4.820	4.820	4.820	4.820					
АРМАТУРНАЯ СТАЛЬ	9.860	9.860	9.860	13.43	9.860	9.860	9.860	9.860	13.43	12.66	16.23	9.860	9.860	16.23	16.23					
КЛАСС А-Ш	9.860	9.860	9.860	13.43	9.860	9.860	9.860	9.860	13.43	12.66	16.23	9.860	9.860	16.23	16.23					
Ø10АШ ГОСТ 5.1459-72*	3.231	3.231	3.231	1.850	3.231	3.231	3.231	3.231	1.850	3.231	1.850	3.231	3.231	1.850	1.850					
Ø12АШ ГОСТ 5.1459-72*	-	-	-	1.989	-	-	-	-	1.989	-	1.989	-	-	1.989	1.989					
Ø14АШ ГОСТ 5.1459-72*	-	-	-	-	-	-	-	-	-	2.804	2.804	-	-	2.804	2.804					
Ø16АШ ГОСТ 5.1459-72*	6.629	6.629	6.629	-	6.629	6.629	6.629	6.629	-	6.629	-	6.629	6.629							
Ø18АШ ГОСТ 5.1459-72*	-	-	-	9.588	-	-	-	-	9.588	-	9.588	-	-	9.588	9.588					

МАРКИРОВКА ИЗДЕЛИИ ПО ИСПОЛНЕНИЯМ ПРИВЕДЕНА

В ТАБЛИЦЕ ИСПОЛНЕНИИ К СБОРОЧНОМУ ЧЕРТЕЖУ

НАЧОТД	ВОЛЫНСКИЙ		24.03
Н.КОНТР.	ВАСИЛЬЕВА		23.03
ГИП	ПРИГОРЕВ		23.03
РУК. ГР.	ОСТРОВА		23.03
РУК. ГР.	ОСИНА		23.03
ПРОВЕРИЛ	НОСОВА		23.03
РАЗРАБ.	ЛУКИНА		23.03

1.020-1.3-1 4.0.0.0. ВМС

РИГЕЛЬ 1РДП 4

СТАДИЯ	ЛИСТ	ЛИСТОВ
Р		1

ЦНИИЭП торгово-бытовых зданий и туристских комплексов

ЭПВЦ КиевЗНИИЭП ТЛП КОРТ ОПЕР ОР ПИНЧУК

ВЗАМ ИНВ № | ПОДП И ДАТА | ИНВ №ПОДЛ

ФОРМАТ	ЗОНА	ПОЗ.	ОБОЗНАЧЕНИЕ	НАИМЕНОВАНИЕ	КОЛ НА ИСПОЛН 1.020-1.3-1 5.0.0.0-																		ПРИМЕЧАНИЕ
					–	01	02	03	04	05	06	07	08	09	10	11								
				ДОКУМЕНТАЦИЯ:																				
12			1.020-1.3-1 5.0.0.0 СБ	СБОРОЧНЫЙ ЧЕРТЕЖ	*	*	*	*	*	*	*	*	*	*	*	*								
12			1.020-1.3-1 5.0.0.0 ВМС	ВЕДОМОСТЬ МАТЕРИАЛОВ И ВЫБОРКА СТАЛИ	*	*	*	*	*	*	*	*	*	*	*	*								
12			1.020-1.3-1 0.0.0.0 ПЗ	ПОЯСНИТЕЛЬНАЯ ЗАПИСКА	*	*	*	*	*	*	*	*	*	*	*	*								
				СБОРОЧНЫЕ ЕДИНИЦЫ:																				
12		1	1.020-1.3-1 0.5.0.0	КАРКАС ПР.КП-34	1																			
			1.020-1.3-1 0.5.0.0-01	КАРКАС ПР.КП-35	–	1																		
			1.020-1.3-1 0.5.0.0-02	КАРКАС ПР.КП-36	–	–	1	1																
			1.020-1.3-1 0.5.0.0-03	КАРКАС ПР.КП-37	–	–	–	–	1															
			1.020-1.3-1 0.5.0.0-04	КАРКАС ПР.КП-38	–	–	–	–	–	1														
			1.020-1.3-1 0.5.0.0-05	КАРКАС ПР.КП-39	–	–	–	–	–	–	1													
			1.020-1.3-1 0.5.0.0-06	КАРКАС ПР.КП-40	–	–	–	–	–	–	–	1												
			1.020-1.3-1 0.5.0.0-07	КАРКАС ПР.КП-41	–	–	–	–	–	–	–	–	1											
			1.020-1.3-1 0.5.0.0-08	КАРКАС ПР.КП-42	–	–	–	–	–	–	–	–	–	1										
			1.020-1.3-1 0.5.0.0-09	КАРКАС ПР.КП-43	–	–	–	–	–	–	–	–	–	–	1									
			1.020-1.3-1 0.5.0.0-10	КАРКАС ПР.КП-44	–	–	–	–	–	–	–	–	–	–	–	1								
12		2	1.020-1.3-7 0.0.6.0-13	СЕТКА С-48	1	1	1	1																
			1.020-1.3-7 0.0.6.0-03	СЕТКА С-38	–	–	–	–	1															
			1.020-1.3-7 0.0.6.0-15	СЕТКА С-50	–	–	–	–	–	1	1	1	1											
			1.020-1.3-7 0.0.6.0-05	СЕТКА С-40	–	–	–	–	–	–	–	–	–	1	1	1								
11		3	1.020-1.3-7 0.0.5.0-04	СЕТКА С-19	1	1	1	1																
			1.020-1.3-7 0.0.5.0-02	СЕТКА С-17	–	–	–	–	1															
			1.020-1.3-7 0.0.5.0-08	СЕТКА С-23	–	–	–	–	–	1	1	1	1											
			1.020-1.3-7 0.0.5.0-03	СЕТКА С-18	–	–	–	–	–	–	–	–	–	1	1	1								
11		4	1.020-1.3-7 0.0.4.0-04	СЕТКА С-5	4	4	4	4	4	4	4	4	4	4										
			1.020-1.3-7 0.0.4.0-03	СЕТКА С-4	–	–	–	–	–	–	–	–	–	–	4	4								
12		5	1.020-1.3-7 0.0.6.0-34	СЕТКА С-69	–	–	–	–	–	–	–	2	2	–	2	2								
11		6	1.020-1.3-7 0.0.9.0-10	ИЗДЕЛИЕ ЗАКЛАДНОЕ МН-38	2	2	2	2	2	2	2	2	2	2	2	2								
				ДЕТАЛИ:																				МАССА, КГ
				ГОСТ 10884-71																				
БЧ		7		Ф12АТУ L=5340	2	–	–	–	–	–	–	–	–	–	–	–	–	–	–	–	–	–	–	4.741
				Ф14АТУ L=5340	–	2	3	–	–	–	–	–	–	–	–	–	–	–	–	–	–	–	–	6.453
				Ф16АТУ L=5340	–	–	–	3	–	–	–	–	–	–	–	–	–	–	–	–	–	–	–	8.428
				Ф20АТУ L=6540	–	–	–	–	3	–	–	–	–	–	–	–	–	–	–	–	–	–	–	16.13
				Ф14АТУ L=5240	–	–	–	–	–	3	–	–	–	–	–	–	–	–	–	–	–	–	–	6.332
				Ф18АТУ L=5240	–	–	–	–	–	–	3	–	–	–	–	–	–	–	–	–	–	–	–	10.47
				Ф20АТУ L=5240	–	–	–	–	–	–	–	3	–	–	–	–	–	–	–	–	–	–	–	12.92
				Ф22АТУ L=5240	–	–	–	–	–	–	–	–	3	–	–	–	–	–	–	–	–	–	–	15.64
				Ф20АТУ L=6440	–	–	–	–	–	–	–	–	–	3	–	–	–	–	–	–	–	–	–	15.88
				Ф22АТУ L=6440	–	–	–	–	–	–	–	–	–	–	3	3	–	–	–	–	–	–	–	19.22

НАЧОТД	ВОЛЫНСКИЙ		24.03
НКОНТР	НОСОВА		23.03
ГИП	ПРИГОРЕВ		23.03
РУК. ГР.	ОСТРОВА		23.03
РУК. ГР	ОСИНА		23.03
ПРОВЕРИЛ	ЛУКИНА		23.03
РАЗРАБ	ВАСИЛЬЕВА		23.03

1.020-1.3-1 5.0.0.0

РИГЕЛЬ 1РОП4

СТАДИЯ	ЛИСТ	ЛИСТОВ
Р		1

ЦНИИЭП торгово бытовых зданий и туристских комплексов

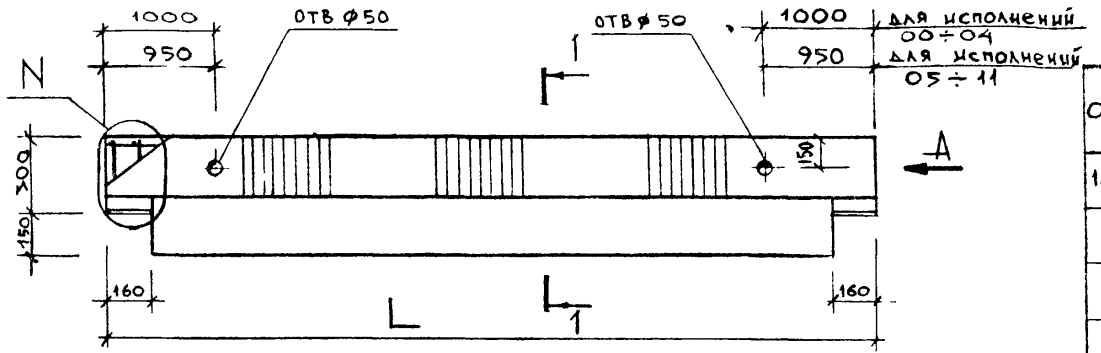

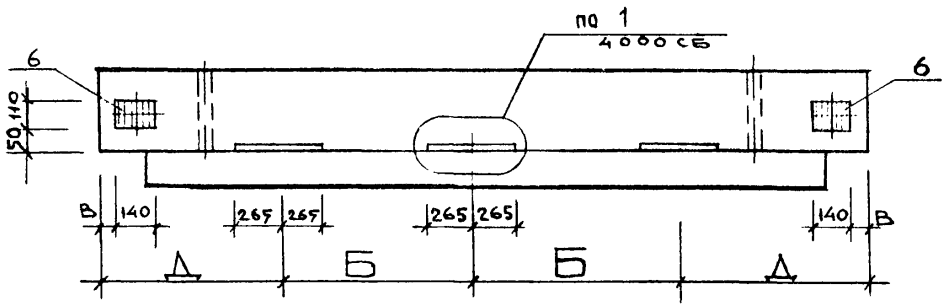

Вид А

1 — 1

Обозначение	Марка	Размеры мм L	Д	Б	В	N	Рис. для сеч. 1-1	Масса кг
1.020-1.3-1 5.000	1РОП 4.57-15 АтV	5660	1330	1500	65	2	2	1900
—01	1РОП 4.57-21 АтV	5660	1330	1500	65	2	2	1900
—02	1РОП 4.57-30 АтV	5660	1330	1500	65	2	1	1900
—03	1РОП 4.57-35 АтV	5660	1330	1500	65	2	1	1900
—04	1РОП 4.69-30 АтV	6860	1330	2100	65	2	1	2300
—05	1РОП 4.56-30 АтV	5560	1280	1500	15	2	1	1870
—06	1РОП 4.56-40 АтV	5560	1280	1500	15	2	1	1870
—07	1РОП 4.56-48 АтV	5560	1280	1500	15	3	1	1870
—08	1РОП 4.56-59 АтV	5560	1280	1500	15	3	1	1870
—09	1РОП 4.68-30 АтV	6760	1280	2100	15	2	1	2280
—10	1РОП 4.68-40 АтV	6760	1280	2100	15	3	1	2280
—11	1РОП 4.68-45 АтV	6760	1280	2100	15	3	1	2280

Рис. 1

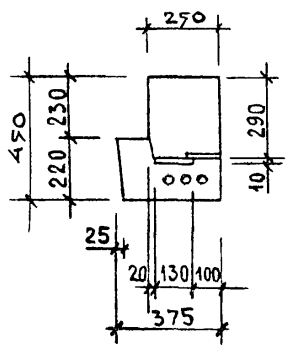

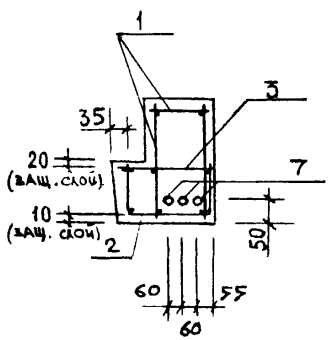

Рис. 2
(ост. см. рис. 1)

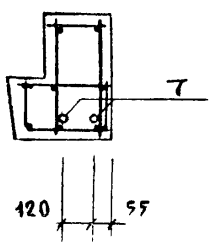

Нач.отд	Волынский		21.03
Н.контр	Васильева		23.03
ГИП	Пригорев		23.03
Рук.гр	Осина		23.03
Рук. гр	Острова		23.03
Проверил	Лукина		23.03
Разработ	Леонтьева		23.03

1 020-1.3-1 5.0.0.0 СБ

Ригель 1РОП4

Стадия	Масса	Масштаб
Р	см таба	

Лист 1 | Листов 2

ЦНИИЭП торгово-бытовых зданий и туристских комплексов

Инв. N подл. | Подпись и дата | Взам. инв. N

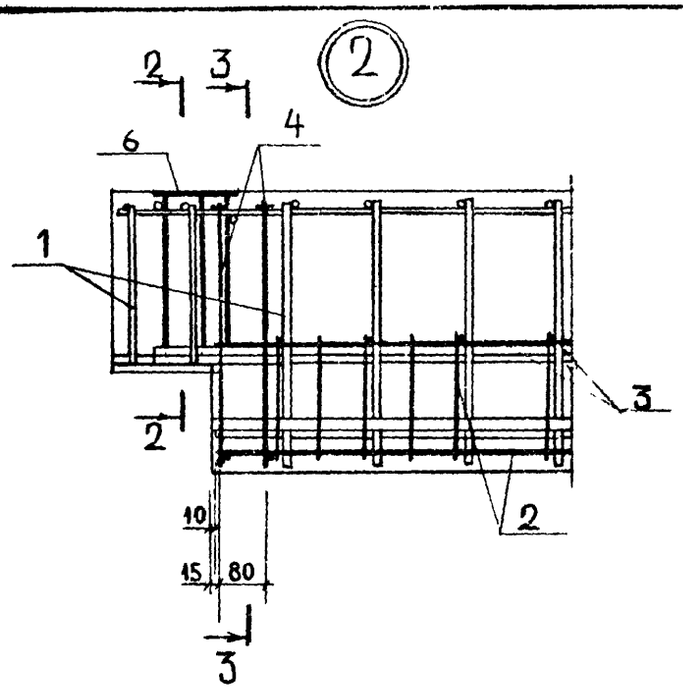
2
2 3
6
4
1
3
2
10
15
80
3

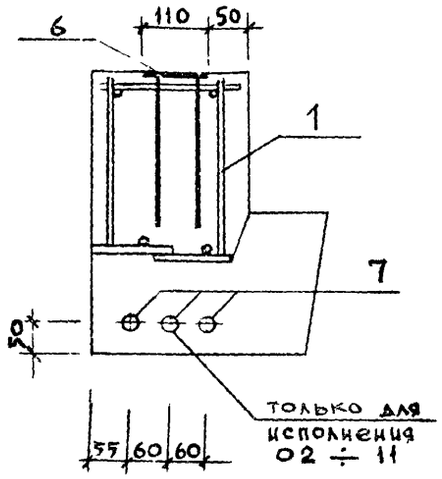
2 — 2
6
110
50
1
7
50
55
60
60
только для исполнения 02 ÷ 11

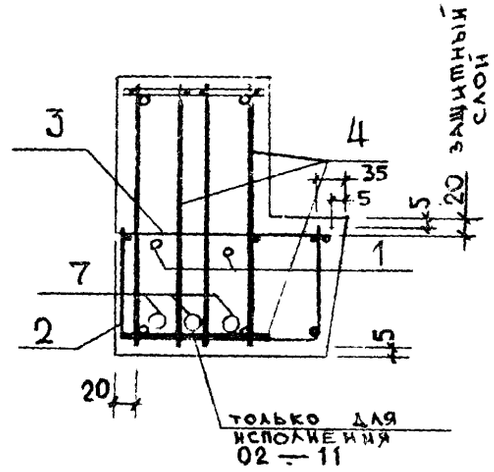
3 — 3
3
4
35
5
5
20
защитный слой
7
1
2
5
20
только для исполнения 02 — 11

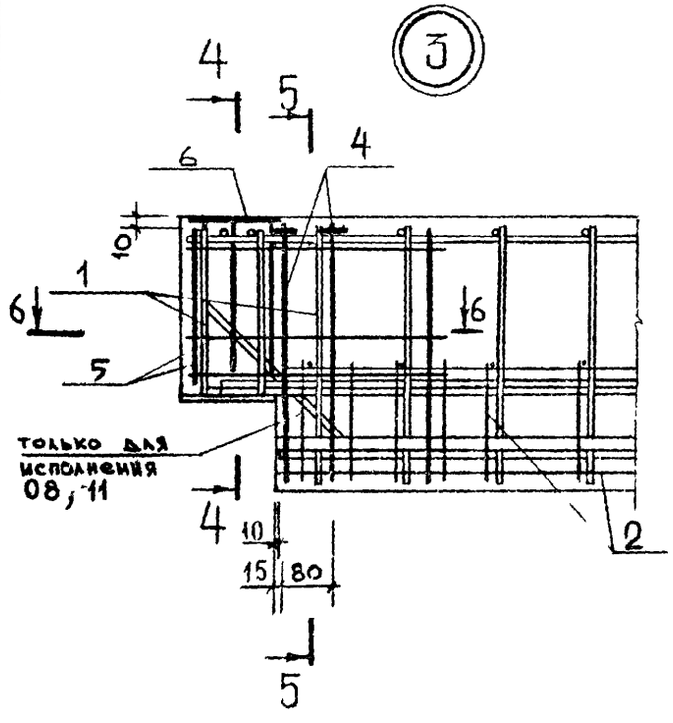
3
4 5
4
6
10
1
6
6
5
только для исполнений 08, 11
4
10
15
80
2
5

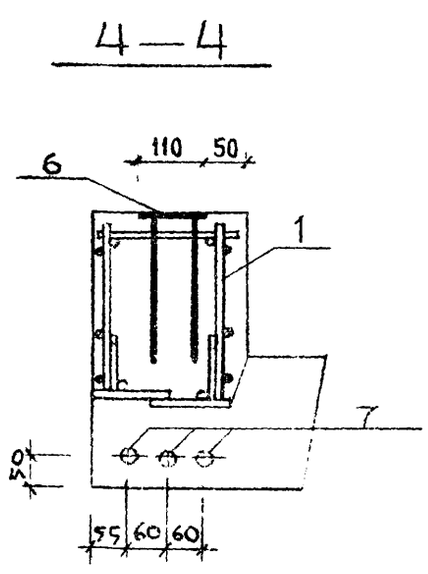
4 — 4
6
110
50
1
7
50
55
60
60

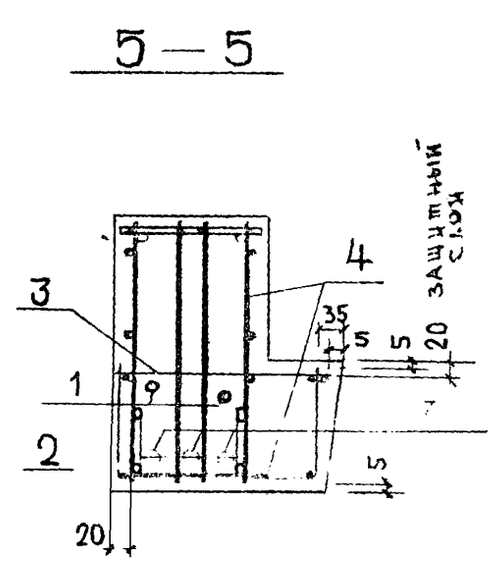
4
3
1
2
35
5
5
20
защитный слой
5
20

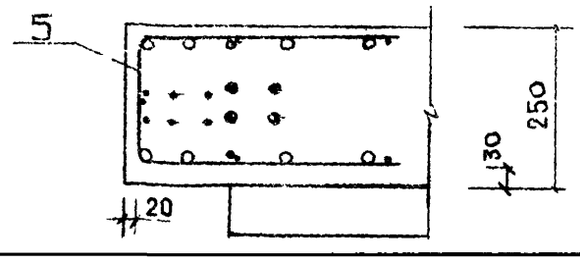
6 — 6
5
20
30
250

НАИМЕНОВАНИЕ	КОЛ НА ИСПОЛН 1.020-1.3-1 5.0.0.0-																			
	–	01	02	03	04	05	06	07	08	09	10	11								
МАТЕРИАЛЫ:																				
БЕТОН ТЯЖ. М300 М.КУБ.	0.760	0.760	0.760	0.760	0.920	0.750	0.750	0.750	–	0.910										
БЕТОН ТЯЖ. М400 М.КУБ.	–	–	–	–	–	–	–	–	0.750	–	0.910	0.910								
ПОКАЗАТЕЛИ:																				
МАССА СТАЛИ КГ	55.39	64.18	74.60	80.53	124.0	71.08	82.32	104.8	115.7	119.9	141.3	153.0								
АРМАТУРНЫЕ ИЗДЕЛИЯ	39.34	48.13	57.47	63.40	106.8	53.95	64.04	86.52	94.66	102.7	123.1	131.9								
АРМАТУРНАЯ СТАЛЬ	39.34	48.13	57.47	63.40	106.8	53.95	64.04	86.52	94.66	102.7	123.1	131.9								
КЛАСС А-III	21.42	26.79	29.67	29.67	48.17	26.58	24.27	39.38	39.38	44.88	55.18	64.05								
Ф6АШ ГОСТ 5781-75	6.903	–	–	–	–	–	–	1.998	1.998	–	1.998	1.998								
Ф8АШ ГОСТ 5781-75	7.955	20.23	20.23	20.23	18.54	20.15	24.27	19.89	19.89	23.60	15.03	15.03								
Ф10АШ ГОСТ 5.1459-72*	6.560	6.560	–	–	8.040	6.437	–	–	–	–	5.475	5.475								
Ф12АШ ГОСТ 5.1459-72*	–	–	9.446	9.446	–	–	–	–	–	–	11.40									
Ф16АШ ГОСТ 5.1459-72*	–	–	–	–	21.59	–	–	17.49	17.49	21.28	21.28	41.54								
КЛАСС АТ-У	9.482	12.91	19.36	25.29	48.39	19.00	31.40	38.77	46.91	47.65	57.65	57.65								
Ф12АТУ ГОСТ 10884-71	9.482																			
Ф14АТУ ГОСТ 10884-71	–	12.91	19.36	–	–	19.00														
Ф16АТУ ГОСТ 10884-71	–	–	–	25.29																
Ф18АТУ ГОСТ 10884-71	–	–	–	–	–	–	31.40													
Ф20АТУ ГОСТ 10884-71	–	–	–	–	48.39	–	–	38.77	–	47.65										
Ф22АТУ ГОСТ 10884-71	–	–	–	–	–	–	–	–	46.91	–	57.65	57.65								
КЛАСС ВР-I	8.437	8.437	8.437	8.437	10.29	8.367	8.367	8.367	8.367	10.22	10.22	10.22								
Ф4ВРI ТУ 14-4-659-75	4.861	4.861	4.861	4.861	5.903	4.822	4.822	4.822	4.822	5.864	5.864	5.864								
Ф5ВРI ТУ 14-4-659-75	3.576	3.576	3.576	3.576	4.390	3.545	3.545	3.545	3.545	4.359	4.359	4.359								
ЗАКЛАДНЫЕ ИЗДЕЛИЯ	16.05	16.05	17.13	17.13	17.13	17.13	18.29	18.29	21.09	17.13	18.29	21.09								
ПРОФИЛЬНАЯ СТАЛЬ	8.200	8.200	8.200	8.200	8.200	8.200	8.200	8.200	8.200	8.200	8.200	8.200								
ПОЛОСОВАЯ	8.200	8.200	8.200	8.200	8.200	8.200	8.200	8.200	8.200	8.200	8.200	8.200								
-110Х8 ГОСТ 103-76 С38/23	1.940	1.940	1.940	1.940	1.940	1.940	1.940	1.940	1.940	1.940	1.940	1.940								
-160Х10 ГОСТ 103-76 С38/23	6.260	6.260	6.260	6.260	6.260	6.260	6.260	6.260	6.260	6.260	6.260	6.260								
АРМАТУРНАЯ СТАЛЬ	7.853	7.853	8.934	8.934	8.934	8.934	10.09	10.09	12.89	8.934	10.09	12.89								
КЛАСС А-III	7.853	7.853	8.934	8.934	8.934	8.934	10.09	10.09	12.89	8.934	10.09	12.89								
Ф10АШ ГОСТ 5.1459-72*	3.181	3.181	3.181	3.181	3.181	3.181	3.181	3.181	3.181	3.181	3.181	3.181								
Ф14АШ ГОСТ 5.1459-72*	–	–	–	–	–	–	–	–	2.804	–	–	2.804								
Ф16АШ ГОСТ 5.1459-72*	4.672	4.672																		
Ф18АШ ГОСТ 5.1459-72*	–	–	5.753	5.753	5.753	5.753	–	–	–	5.753										
Ф20АШ ГОСТ 5.1459-72*	–	–	–	–	–	–	6.905	6.905	6.905	–	6.905	6.905								

МАРКИРОВКА ИЗДЕЛИЙ ПО ИСПОЛНЕНИЯМ ПРИВЕДЕНА

В ТАБЛИЦЕ ИСПОЛНЕНИИ К СБОРОЧНОМУ ЧЕРТЕЖУ

НАЧ ОТД	ВОЛЫНСКИЙ		14.03
Н КОНТР	ВАСИЛЬЕВА		23.03
ГИП	ПРИГОРЕВ		23.03
РУК ГР	ОСТРОВА		23.03
РУК ГР	ОСИНА		23.03
ПРОВЕРИЛ	НОСОВА		23.03
РАЗРАБ	ЛУГИНА		23.03

1.020-1.3-1 5.0.0.0 ВМС

РИГЕЛЬ 1РОП4

СТАДИЯ	ЛИСТ	ЛИСТОВ
Р		1

ЦНИИЭП торгово бытовых зданий и туристских комплексов

ФОРМАТ	ЗОНА	ПОЗ	ОБОЗНАЧЕНИЕ	НАИМЕНОВАНИЕ	КОЛ НА ИСПОЛН. 1.020-1.3-1 0.1.0.0-																				ПРИМЕЧАНИЕ
					–	01	02	03	04	05	06	07	08	09	10	11	12	13								
				ДОКУМЕНТАЦИЯ:																						
12			1.020-1.3-1 0.1.0.0 СБ	СБОРОЧНЫЙ ЧЕРТЕЖ	*	*	*	*	*	*	*	*	*	*	*	*	*	*								
				СБОРОЧНЫЕ ЕДИНИЦЫ:																						
11		1	1.020-1.3-7 0.0.2.0-33	КАРКАС ПЛОСКИЙ КР-34	2																				
			1.020-1.3-7 0.0.2.0-60	КАРКАС ПЛОСКИЙ КР-61	–	2																			
			1.020-1.3-7 0.0.2.0-34	КАРКАС ПЛОСКИЙ КР-35	–	–	2																		
			1.020-1.3-7 0.0.2.0-35	КАРКАС ПЛОСКИЙ КР-36	–	–	–	2																	
			1.020-1.3-7 0.0.1.0-13	КАРКАС УКР. СБ. СКР-11	–	–	–	–	2																
			1.020-1.3-7 0.0.1.0-14	КАРКАС УКР. СБ. СКР-12	–	–	–	–	–	2															
			1.020-1.3-7 0.0.1.0-15	КАРКАС УКР. СБ. СКР-13	–	–	–	–	–	–	2														
			1.020-1.3-7 0.0.2.0-38	КАРКАС ПЛОСКИЙ КР-39	–	–	–	–	–	–	–	2													
			1.020-1.3-7 0.0.2.0-37	КАРКАС ПЛОСКИЙ КР-38	–	–	–	–	–	–	–	–	2												
			1.020-1.3-7 0.0.2.0-61	КАРКАС ПЛОСКИЙ КР-62	–	–	–	–	–	–	–	–	–	2											
			1.020-1.3-7 0.0.2.0-39	КАРКАС ПЛОСКИЙ КР-40	–	–	–	–	–	–	–	–	–	–	2										
			1.020-1.3-7 0.0.1.0-10	КАРКАС УКР. СБ. СКР-15	–	–	–	–	–	–	–	–	–	–	–	2									
			1.020-1.3-7 0.0.1.0-11	КАРКАС УКР. СБ. СКР-16	–	–	–	–	–	–	–	–	–	–	–	–	2								
			1.020-1.3-7 0.0.1.0-12	КАРКАС УКР. СБ. СКР-17	–	–	–	–	–	–	–	–	–	–	–	–	–	2							
11		2	1.020-1.3-7 0.0.7.0-02	СЕТКА С-87	2	2	2	2																	
			1.020-1.3-7 0.0.7.0	СЕТКА С-83	–	–	–	–	2	2	2														
			1.020-1.3-7 0.0.7.0-03	СЕТКА С-88	–	–	–	–	–	–	–	2	2	2	2										
			1.020-1.3-7 0.0.7.0-01	СЕТКА С-84	–	–	–	–	–	–	–	–	–	–	–	2	2	2							
12		3	1.020-1.3-7 0.0.8.0-13	ИЗДЕЛИЕ ЗАКЛАДНОЕ МН-14	2	–	–	2	–	–	–	–	2												
			1.020-1.3-7 0.0.8.0-14	ИЗДЕЛИЕ ЗАКЛАДНОЕ МН-15	–	2	2	–	–	–	–	2													
			1.020-1.3-7 0.0.8.0-16	ИЗДЕЛИЕ ЗАКЛАДНОЕ МН-17	–	–	–	–	2	–	–	–	–	–	2	2									
			1.020-1.3-7 0.0.8.0-15	ИЗДЕЛИЕ ЗАКЛАДНОЕ МН-16	–	–	–	–	–	2	–	–	–	2	–	–	2								
			1.020-1.3-7 0.0.8.0-01	ИЗДЕЛИЕ ЗАКЛАДНОЕ МН-2	–	–	–	–	–	–	2	–	–	–	–	–	–	2							
				ДЕТАЛИ:																					МАССА, КГ
				ГОСТ 5781-75																					
ВЧ		4		Ф6 AIII L=250	26	26	–	–	–	–	–	–	–	–	–	–	–	–	–	–	–	–	–	–	0.062
				Ф8 AIII L=250	–	–	26	26	36	36	36	26	26	26	–	36	36	36	–	–	–	–	–	–	0.110
				ГОСТ 5.1459-72*																					
				Ф10 AIII L=250	–	–	–	–	–	–	–	–	–	–	26	–	–	–	–	–	–	–	–	–	0.173
ВЧ		5		Ф10 AIII L=430	4	4	4	–	–	–	–	4	–	–	–	–	–	–	–	–	–	–	–	–	0.265
				Ф12 AIII L=430	–	–	–	4	4	–	8	–	4	–	–	4	–	8	–	–	–	–	–	–	0.382
				Ф14 AIII L=430	–	–	–	–	–	4	–	–	–	4	4	–	4	–	–	–	–	–	–	–	0.520
ВЧ		6		Ф10 AIII L=250	2	2	2	–	–	–	2	–	–	–	–	–	–	–	–	–	–	–	–	–	0.173
				Ф12 AIII L=250	–	–	–	2	2	–	4	–	2	–	–	2	–	4	–	–	–	–	–	–	0.249
				Ф14 AIII L=250	–	–	–	–	–	2	–	–	–	2	2	–	2	–	–	–	–	–	–	–	0.338

НАЧ ОТД	ВОЛЫНСКИЙ	24.03
НКОНТР	ВАСИЛЬЕВА	23.03
ГИП	ПРИГОРЕВ	23.03
РУК ГР	ОСТРОВА	23.03
РУК ГР	ОСИНА	23.03
ПРОВЕРИЛ	НОСОВА	23.03
РАЗРАБ	ЛУКИНА	23.03

1.020-1.3-1 0.1.0.0

КАРКАС ПРОСТРАНСТВЕННЫЙ КП

СТАДИЯ	ЛИСТ	ЛИСТОВ
		1

ЦНИИЭП торгово бытовых зданий и туристских комплексов

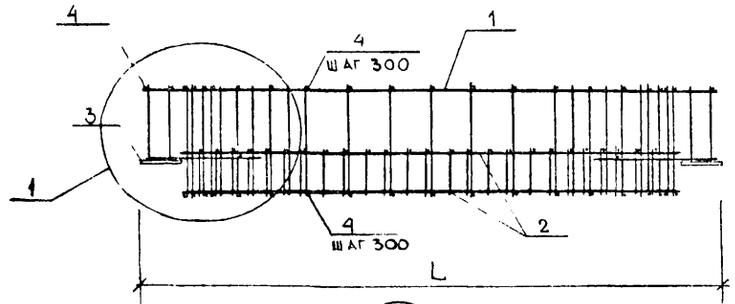

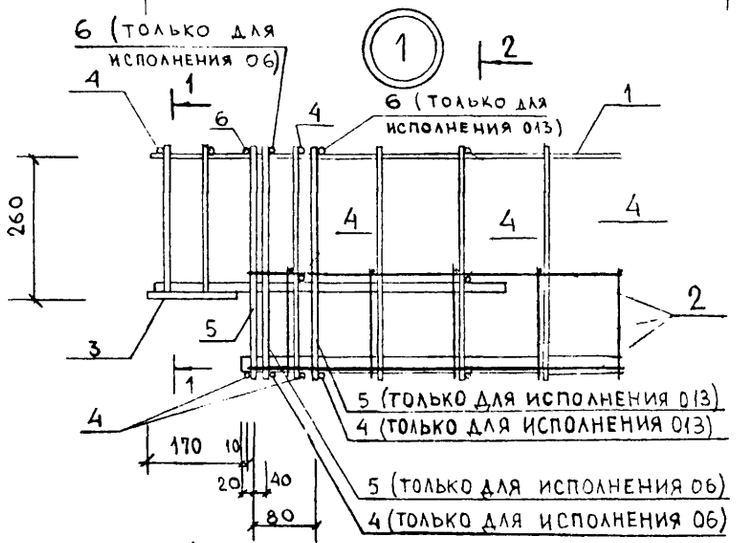

1 — 1

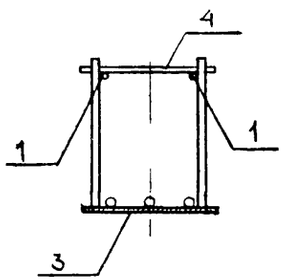

2 — 2

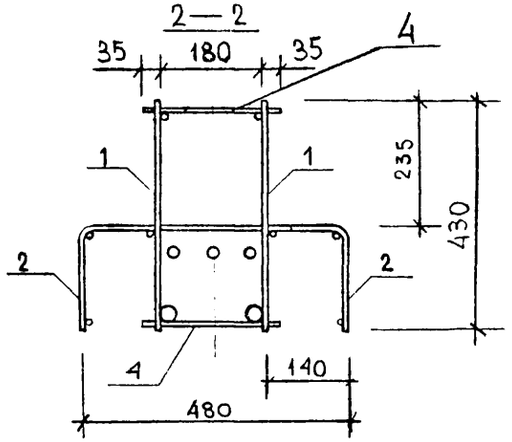

ОБОЗНАЧЕНИЕ	МАРКА	L мм	МАССА, кг
1.020-1.3-10.1.0.0	КП-1	2660	27.4
-01	КП-2	2660	29.7
-02	КП-3	2660	32.1
-03	КП-4	2660	34.1
-04	КП-5	4160	59.4.
-05	КП-6	4160	61.0
-06	КП-7	4160	71.2
-07	КП-8	2560	30.0
-08	КП-9	2560	31.7
-09	КП-10	2560	38.6
-10	КП-11	2560	46.2
-11	КП-12	4060	56.6
-12	КП-13	4060	58.7
-13	КП-14	4060	68.6

1. Поз. 5 приваривается к плоскому каркасу типа СКР- или КР- с помощью контактной точечной сварки перед сборкой пространственного каркаса.
2. Поз. 6 приварить к поз. 5 контактной точечной сваркой.

			1.020-1.3-1 0.1.0.0 СБ
НАЧ. ОТД	ВОЛЫНСКИЙ		24.03
Н. КОНТР.	ЛУКИНА		23.03
ГИП	ПРИГОРЕВ		23.03
РУК ГР	ОСИНА		23.03
РУК ГР	ОСТРОВА		23.03
ПРОВЕРИЛ	ЛЕОНТЬЕВА		23.03
РАЗРАБОТ	ВАСИЛЬЕВА		23.03

КАРКАС ПРОСТРАНСТВЕННЫЙ КП

СТАДИЯ	МАССА	МАСШТАБ
Р	СМ ТАБЛ	
ЛИСТ	ЛИСТОВ 1	

ЦНИИЭП торгово-бытовых зданий и туристских комплексов

ИНВ № ПОДЛ | ПОДПИСЬ И ДАТА | ВЗАМЕН ИНВ №

17520 25

Инв. № подл.	Подп. и дата	Взам. инв. №

ЭПВЦ КиевЗНИИЭП | Оператор ТЛП КОРТ

Формат	Зона	Поз	Обозначение	Наименование	Кол-на испол 1.020-1.3-1 0.2.0.0- —	01	02	03	04						Примечание
				ДОКУМЕНТАЦИЯ:											
12			1.020-1.3-1 0.2.0.0 СБ	СБОРОЧНЫЙ ЧЕРТЕЖ	*	*	*	*	*						
				СБОРОЧНЫЕ ЕДИНИЦЫ:											
11		1	1.020-1.3-7 0.0.2.0-36	КАРКАС ПЛОСКИЙ КР-37	2										
			1.020-1.3-7 0.0.1.0-17	КАРКАС УКР. СБ. СКР-14	–	2									
			1.020-1.3-7 0.0.2.0-40	КАРКАС ПЛОСКИЙ КР-41	–	–	2								
			1.020-1.3-7 0.0.2.0-37	КАРКАС ПЛОСКИЙ КР-38	–	–	–	2							
			1.020-1.3-7 0.0.1.0-16	КАРКАС УКР. СБ. СКР-18	–	–	–	–	2						
11		2	1.020-1.3-7 0.0.7.0-02	СЕТКА С-87	1										
			1.020-1.3-7 0.0.7.0	СЕТКА С-83	–	1									
			1.020-1.3-7 0.0.7.0-03	СЕТКА С-88	–	–	1	1							
			1.020-1.3-7 0.0.7.0-01	СЕТКА С-84	–	–	–	–	1						
12		3	1.020-1.3-7 0.0.8.0-20	ИЗДЕЛИЕ ЗАКЛ.МН-21 ЛЕВ	1										
			1.020-1.3-7 0.0.8.0-21	ИЗДЕЛИЕ ЗАКЛ.МН-22 ЛЕВ	–	1	1	1	1						
12		4	1.020-1.3-7 0.0.8.0-27	ИЗДЕЛИЕ ЗАКЛ.МН-21 ПРАВ	1										
			1.020-1.3-7 0.0.8.0-28	ИЗДЕЛИЕ ЗАКЛ.МН-22 ПРАВ	–	1	1	1	1						
				ДЕТАЛИ:											
				ГОСТ 5781-75											Масса кг
Бч		5		Ф6АШ L=220	37	51	34	–	51	–	–	–	–	–	0.05
				Ф8АШ L=220	–	–	–	37	–	–	–	–	–	–	0.09
				ГОСТ 5.1459-72*											
Бч		6		Ф10АШ L=430	4	–	4	4	–	–	–	–	–	–	0.26
				Ф12АШ L=430	–	4	–	–	4	–	–	–	–	–	0.38
Бч		7		Ф10АШ L=220	2	–	2	2	–	–	–	–	–	–	0.14
				Ф12АШ L=220	–	2	–	–	2	–	–	–	–	–	0.20

Нач. отд	Волынский		24.03
Н.контр	Васильева	Васил	23.03
ГИП	Пригорев		23.03
Р/к гр	Острова	Остр	23.03
Рук. гр	Осина		23.03
Проверил	Носова	Носов	23.03
Разраб	Лукина	Лукин	23.03

1.020-1.3-1 0.2.0.0

КАРКАС ПРОСТРАНСТВЕННЫЙ КП

Стадия	Лист	Листов
Р		1

ЦНИИЭП торговых, бытовых зданий и туристских комплексов

Форма

Инв. № подл.	Подп. и дата	Взам. инв. №

ЭПВЦ КиевЗНИИЭП | Оператор ТЛП КОРТ

Инв. № подл.

92

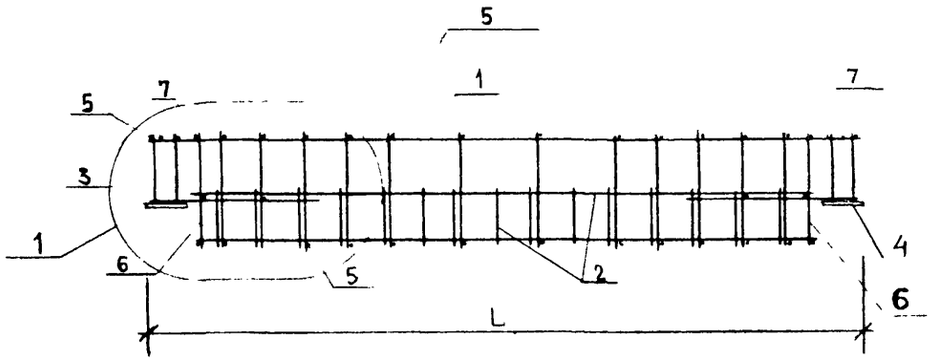

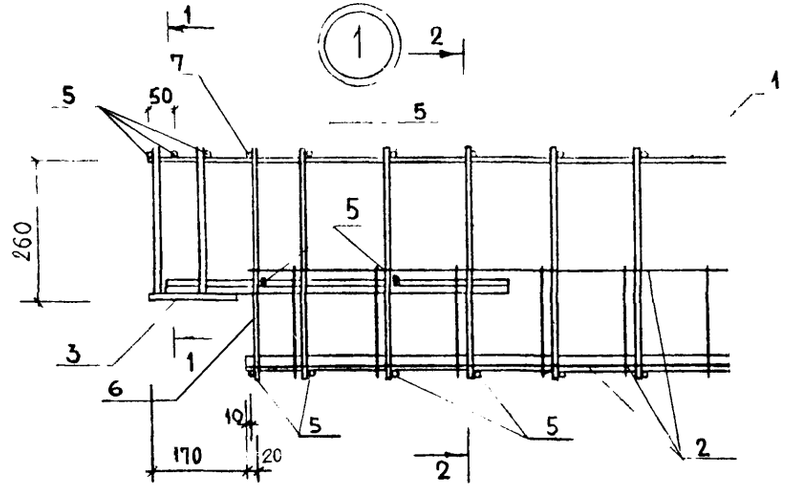

1 — 1

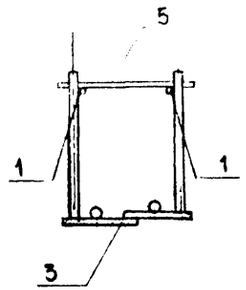

2 — 2

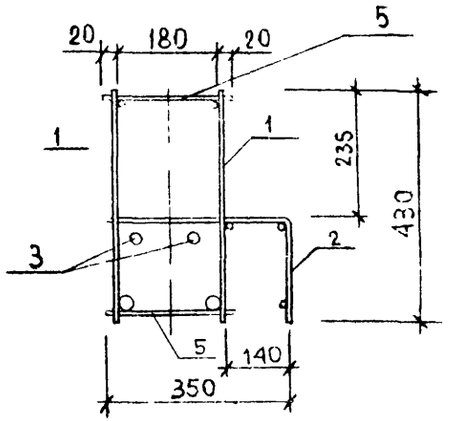

ОБОЗНАЧЕНИЕ	МАРКА	L, мм	МАССА, кг
1020-13-1 0100	КП - 15	2660	26.1
-01	КП - 16	4160	45.4
-02	КП - 17	2560	28.0
-03	КП - 18	2560	34.8
-04	КП - 19	4060	44.5

1. Поз. 6 приваривается к плоскому каркасу типа СКР - или КР — с помощью контактной точечной сварки перед сборной пространственного каркаса.
2. Поз.7 приварить к поз.6 контактной точечной сваркой.

				1020-13-1 0.2.0.0 СБ	
Нач.отдела	Волынский		24.03	КАРКАС пространственный КП	Стадия: Р; Масса: см табл.; Масштаб:
Н. контр	Лукина		23.03		Лист; Листов 1
ГИП	Пригорев		23.03		
Рук гр	Осина		23.03		ЦНИИЭП торгово бытовых зданий и туристских комплексов
Рук гр	Острова		23.03		
Проверил	Леонтьева		23.03		
Разработ	Васильева		23.03		

ЭПВЦ КиевЗНИИЭП | ОПЕРАТОР ТП., КОРТ | ПИНЧУК

1.020-1.3-1 0.3.0.0-

ФОРМАТ	ЗОНА	ПОЗ	ОБОЗНАЧЕНИЕ	НАИМЕНОВАНИЕ	КОЛ ЧА ИСПОЛН 01	02	03	ПРИМЕЧАНИЕ
12			1.020-1.3-1 0.3.0.0 СБ	ДОКУМЕНТАЦИЯ: СБОРОЧНЫЙ ЧЕРТЕЖ	*	*	*	
				СБОРОЧНЫЕ ЕДИНИЦЫ:				
11		1	1.020-1.3-7 0.0.3.0-37	КАРКАС ПЛОСКИЙ КР-110	2			
			1.020-1.3-7 0.0.3.0-38	КАРКАС ПЛОСКИЙ КР-111	-	2		
			1.020-1.3-7 0.0.3.0-42	КАРКАС ПЛОСКИЙ КР-115	-	-	2	
			1.020-1.3-7 0.0.3.0-43	КАРКАС ПЛОСКИЙ КР-116	-	-	2	
11		2	1.020-1.3-7 0.0.9.0-09	ИЗДЕЛИЕ ЗАКЛАДНОЕ МН-37	2	2	2	
				ДЕТАЛИ:				
				ГОСТ 5781-75				
БЧ		4		Ф6АШ L=110	24	44	44	
12		3	1.400-9 ВЫП.1	ПЕТЛЯ СТРОПОВОЧНАЯ УП1-1	2	2	2	

НАЧ ОТД	ВОЛЫНСКИЙ		24.03
Н КОНТР	ВАСИЛЬЕВА		23.03
ГИП	ПРИГОРЕВ		23.03
РУК ГР	ОСТРОВА		23.03
РУК ГР	ОСИНА		23.03
ПРОВЕРИЛ	НОСОВА		23.03
РАЗРАБ	ЛУКИНА		23.03

1.020-1.3-1 0.3.0.0

КАРКАС ПРОСТРАНСТВЕННЫЙ КП

СТАДИЯ	ЛИСТ	ЛИСТОВ
Р		1

ЦНИИЭП торгово бытовых зданий и туристских комплексов

ФОРМАТ II

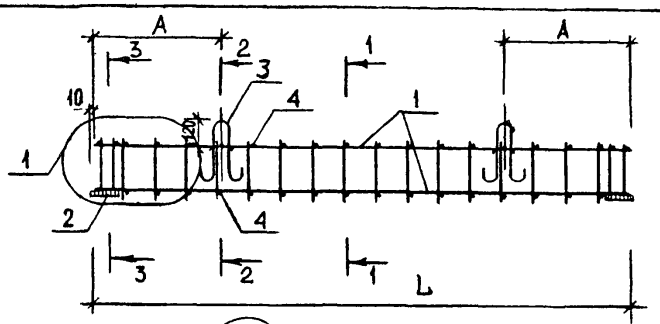

(1)

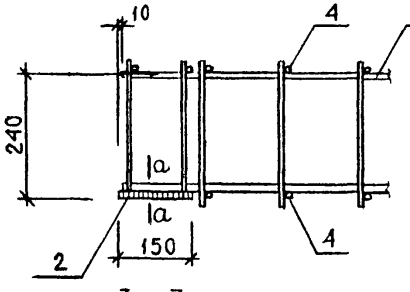

1 – 1

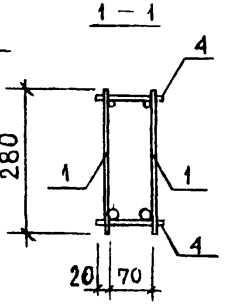

2 – 2

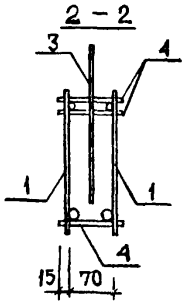

3 – 3

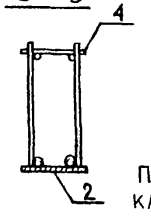

а – а

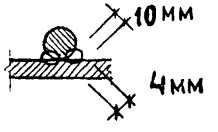

При сборке пространственного каркаса плоские каркасы ориентировать согласно бирке на нижнем стержне

ОБОЗНАЧЕНИЕ	МАРКА	L	A	МАССА КГ
1.020-1 3-1 0.3.0 0	КП – 45	2560	590	14 9
-01	КП – 46	5560	1190	27.5
-02	КП – 47	2660	590	15.3
-03	КП – 48	5660	1190	27.8

1.020 –1.3 –1 0.3.0.0 СБ

КАРКАС ПРОСТРАНСТВЕННЫЙ КП

НАЧ. ОТД	ВОЛЫНСКИЙ		24.03
Н. КОНТ.	ЛУКИНА		23.03
ГИП	ПРИГОРЕВ		23.03
РУК. ГР	ОСИНА		23.03
РУК. ГР	ОСТРОВА		23.03
ПРОВЕРИЛ	ЛЕОНТЬЕВА		23.03
РАЗРАБОТ	ВАСИЛЬЕВА		23.03

СТАДИЯ	МАССА	МАСШТАБ
Р	СМ ТАБЛ	
ЛИСТ	ЛИСТОВ 1	

ЦНИИЭП торгово-бытовых зданий и туристских комплексов

ИНВ № ПОДЛ | ПОДПИСЬ И ДАТА | ВЗАМ ИНВ №

НВ № ПОДЛ | ПОДП И ДАТА | ВЗАМ ИНВ №

ФОРМАТ	ЗОНА	ПОЗ	ОБОЗНАЧЕНИЕ	НАИМЕНОВАНИЕ	КОЛ НА ИСПОЛН. 1.020-1.3-1 0.4.0.0-																			ПРИМЕЧАНИЕ
					–	01	02	03	04	05	06	07	08	09	10	11	12	13							
12			1.020-1.3-1 0.4.0.0 СБ	ДОКУМЕНТАЦИЯ: СБОРОЧНЫЙ ЧЕРТЕЖ	*	*	*	*	*	*	*	*	*	*	*	*	*	*							
				СБОРОЧНЫЕ ЕДИНИЦЫ:																					
11	1		1.020-1.3-7 0.0.2.0-09	КАРКАС ПЛОСКИЙ КР-10	2																			
			1.020-1.3-7 0.0.2.0-10	КАРКАС ПЛОСКИЙ КР-11	–	2																		
			1.020-1.3-7 0.0.2.0-12	КАРКАС ПЛОСКИЙ КР-13	–	–	2	2																
			1.020-1.3-7 0.0.2.0	КАРКАС ПЛОСКИЙ КР-1	–	–	–	–	2															
			1.020-1.3-7 0.0.2.0-01	КАРКАС ПЛОСКИЙ КР-2	–	–	–	–	–	2														
			1.020-1.3-7 0.0.2.0-15	КАРКАС ПЛОСКИЙ КР-16	–	–	–	–	–	–	2													
			1.020-1.3-7 0.0.2.0-19	КАРКАС ПЛОСКИЙ КР-20	–	–	–	–	–	–	–	2												
			1.020-1.3-7 0.0.2.0-17	КАРКАС ПЛОСКИЙ КР-18	–	–	–	–	–	–	–	–	2											
			1.020-1.3-7 0.0.2.0-20	КАРКАС ПЛОСКИЙ КР-21	–	–	–	–	–	–	–	–	–	2										
			1.020-1.3-7 0.0.2.0-03	КАРКАС ПЛОСКИЙ КР-4	–	–	–	–	–	–	–	–	–	–	2									
			1.020-1.3-7 0.0.2.0-04	КАРКАС ПЛОСКИЙ КР-5	–	–	–	–	–	–	–	–	–	–	–	2								
			1.020-1.3-7 0.0.2.0-05	КАРКАС ПЛОСКИЙ КР-6	–	–	–	–	–	–	–	–	–	–	–	–	2							
			1.020-1.3-7 0.0.2.0-06	КАРКАС ПЛОСКИЙ КР-7	–	–	–	–	–	–	–	–	–	–	–	–	–	2						
12	2		1.020-1.3-7 0.0.8.0-01	ИЗДЕЛИЕ ЗАКЛАДНОЕ МН-2	2	2	2	–	2	2	2	–	2	–	2	2								
			1.020-1.3-7 0.0.8.0	ИЗДЕЛИЕ ЗАКЛАДНОЕ МН-1	–	–	–	2	–	–	–	2	–	2	–	–	2	2						
				ДЕТАЛИ:																				МАССА, КГ
				ГОСТ 5781-75																				
ВЧ	3			Ф6АШ L=250	30	–	–	–	–	–	–	–	–	–	–	–	–	–	–	–	–	–	–	0.062
				Ф8АШ L=250	–	30	30	30	36	36	30	30	–	–	36	36	36	–	–	–	–	–	–	0.110
				ГОСТ 5.1459-72*																				
				Ф10АШ L=250	–	–	–	–	–	–	–	–	30	–	–	–	–	–	–	–	–	–	–	0.173
				Ф12АШ L=250	–	–	–	–	–	–	–	–	–	30	–	–	–	36	–	–	–	–	–	0.249
11	4		1.020-1.3-7 0.0.0.1-02	ГОСТ 5.1459-72* СТЕРЖЕНЬ ГНУТЫЙ	–	–	–	–	–	–	–	–	4	4	–	–	4	4	–	–	–	–	–	0.701

НАЧ.ОТД.	ВОЛЫНСКИЙ		24.03
Н.КОНТР	ВАСИЛЬЕВА		23.03
ГИП	ПРИГОРЕВ		23.03
РУК. ГР.	ОСТРОВА		23.03
РУК. ГР	ОСИНА		23.03
ПРОВЕРИЛ	НОСОВА		23.03
РАЗРАБ.	ЛУКИНА		23.03

1.020-1.3-1 0.4.0.0

КАРКАС ПРОСТРАНСТВЕННЫЙ КП

СТАДИЯ	ЛИСТ	ЛИСТОВ
Р		1

ЦНИИЭП торгово бытовых зданий и туристских комплексов

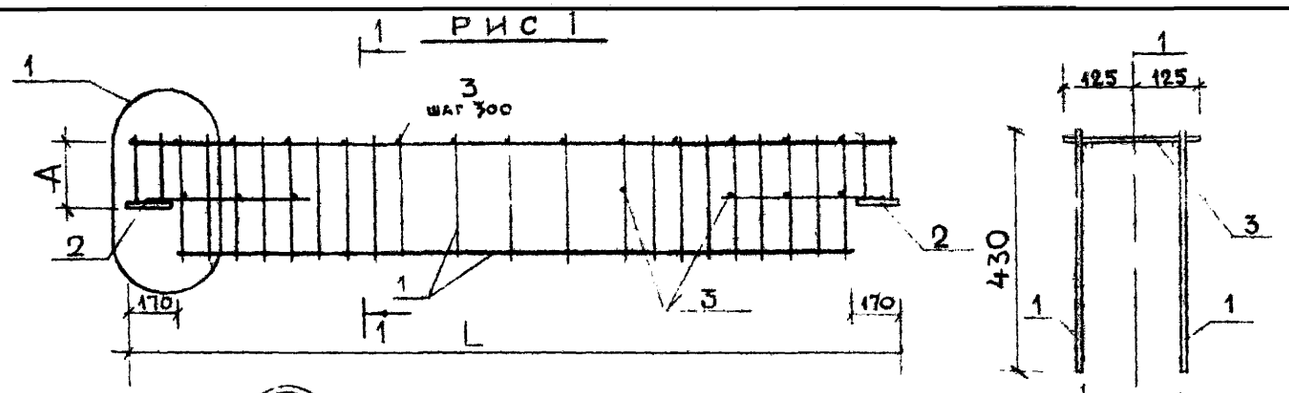

Обозначение	Марка	Рис	Размеры, мм L	Размеры, мм А	Масса кг
1.020-1.3-1 0.400	КП-20	1	5660	260	28.5
— 01	КП-21	1	5660	260	33 6
— 02	КП-22	1	5660	260	47.3
— 03	КП-23	1	5660	260	50.9
— 04	КП-24	1	6860	260	54 4
— 05	КП-25	1	6860	260	69.8
— 06	КП-26	1	5760	260	33 5
— 07	КП-27	1	5760	260	50.1
— 08	КП-28	2	5760	260	68.6
— 09	КП-29	2	5760	260	98.5
— 10	КП-30	1	6760	260	54.0
— 11	КП-31	1	6760	260	70.1
— 12	КП-32	2	6760	260	86.0
— 13	КП-33	2	6760	250	163.3

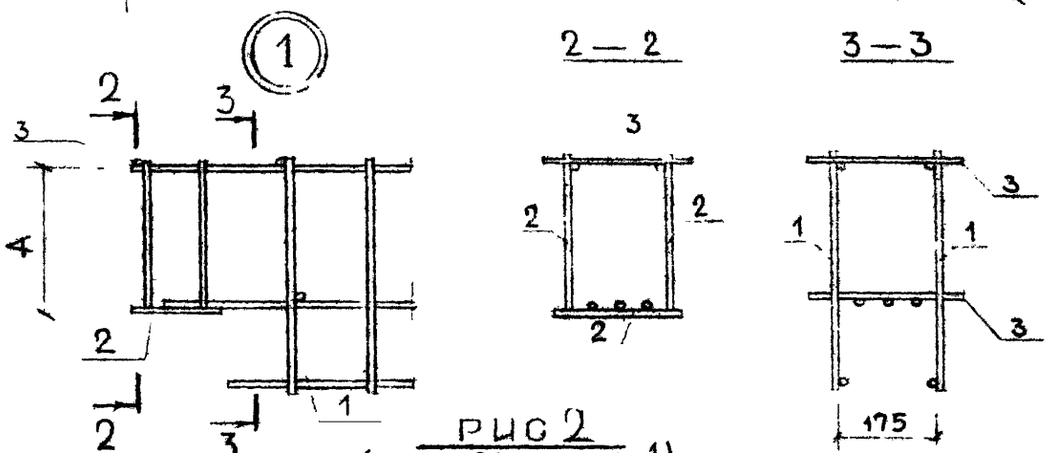

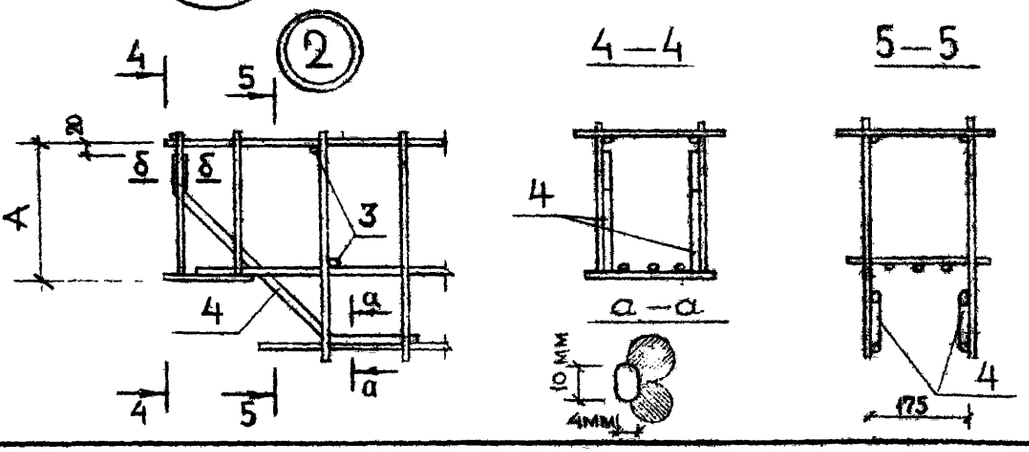

				1.020-1.3-1 0.400 СБ	
Нач отд	Волынский		24.03	КАРКАС ПРОСТРАНСТВЕННЫЙ КП	Стадия: Р; Масса: см табл.; Масштаб:
Н. контр	Васильева		23.03		
ГИП	Пригорев		23.03		
Рук гр	Острова		23.03		Лист 1; Листов 1
Рук гр	Осина		23.03		
Проверил	Лукина		23.03		ЦНИИЭП торгово-бытовых зданий и туристских комплексов
Разраб	Леонтьева		23.03		

Инв. № подл. | Подпись и дата | Взам. инв. №

17520 30

ФОРМАТ	ЗОНА	ПОЗ.	ОБОЗНАЧЕНИЕ	НАИМЕНОВАНИЕ	КОЛ Р 1.020-1.3-1 0.5.0.0-																				ПРИМЕЧАНИЕ
					–	01	02	03	04	05	06	07	08	09	10											
V				ДОКУМЕНТАЦИЯ:																						
12			1.020-1.3-1 0.5.0.0 СБ	СБОРОЧНЫЙ ЧЕРТЕЖ	*	*	*	*	*	*	*	*	*	*	*											
				СБОРОЧНЫЕ ЕДИНИЦЫ:																						
11	1		1.020-1.3-7 0.0.2.0-13	КАРКАС ПЛОСКИЙ КР-14	2																				
			1.020-1.3-7 0.0.2.0-11	КАРКАС ПЛОСКИЙ КР-12	–	2																			
			1.020-1.3-7 0.0.2.0-14	КАРКАС ПЛОСКИЙ КР-15	–	–	2																		
			1.020-1.3-7 0.0.2.0-02	КАРКАС ПЛОСКИЙ КР-3	–	–	–	2																	
			1.020-1.3-7 0.0.2.0-16	КАРКАС ПЛОСКИЙ КР-17	–	–	–	–	2																
			1.020-1.3-7 0.0.2.0-15	КАРКАС ПЛОСКИЙ КР-16	–	–	–	–	–	2															
			1.020-1.3-7 0.0.2.0-19	КАРКАС ПЛОСКИЙ КР-20	–	–	–	–	–	–	2	2													
			1.020-1.3-7 0.0.2.0-03	КАРКАС ПЛОСКИЙ КР-4	–	–	–	–	–	–	–	–	2												
			1.020-1.3-7 0.0.2.0-07	КАРКАС ПЛОСКИЙ КР-8	–	–	–	–	–	–	–	–	–	2											
			1.020-1.3-7 0.0.2.0-08	КАРКАС ПЛОСКИЙ КР-9	–	–	–	–	–	–	–	–	–	–	2										
12	2		1.020-1.3-7 0.0.8.0-20	ИЗДЕЛИЕ ЗАКЛ.МН-21 ЛЕВ	1	1																			
			1.020-1.3-7 0.0.8.0-21	ИЗДЕЛИЕ ЗАКЛ.МН-22 ЛЕВ	–	–	1	1	1	–	–	–	1												
			1.020-1.3-7 0.0.8.0-22	ИЗДЕЛИЕ ЗАКЛ.МН-23 ЛЕВ	–	–	–	–	–	1	1	1	–	1	1										
12	3		1.020-1.3-7 0.0.8.0-27	ИЗДЕЛИЕ ЗАКЛ.МН-21 ПРАВ	1	1																			
			1.020-1.3-7 0.0.8.0-28	ИЗДЕЛИЕ ЗАКЛ.МН-22 ПРАВ	–	–	1	1	1	–	–	–	1												
			1.020-1.3-7 0.0.8.0-29	ИЗДЕЛИЕ ЗАКЛ.МН-23 ПРАВ	–	–	–	–	–	1	1	1	–	1	1										
				ДЕТАЛИ:																					МАССА, КГ
				ГОСТ 5781-75																					
ВЧ	4			Ф6АШ L=220	38	–	–	–	–	–	–	–	–	–	–	–	–	–	–	–	–	–	–	–	0.051
				Ф8АШ L=220	–	38	38	46	38	38	38	38	46	46	46	–	–	–	–	–	–	–	–	–	0.091
11	5		1.020-1.3-7 0.0.0.1-02	ГОСТ 5.1459-72*																					
				СТЕРЖЕНЬ ГНУТЫЙ	–	–	–	–	–	–	–	4	–	–	4	–	–	–	–	–	–	–	–	–	0.701

НАЧ ОТД	ВОЛЫНСКИЙ		24.03
Н КОНТР	ВАСИЛЬЕВА		23.03
ГИП	ПРИГОРЕВ		23.03
РУК ГР	ОСТРОВА		23.03
РУК ГР	ОСИНА		23.03
ПРОВЕРИЛ	НОСОВА		23.03
РАЗРАБ	ЛУКИНА		23.03

1.020-1.3-1 0.5.0.0

КАРКАС ПРОСТРАНСТВЕННЫЙ КП

СТАДИЯ	ЛИСТ	ЛИСТОВ
Р		

ЦНИИЭП торгово бытовых зданий и туристских комплексов

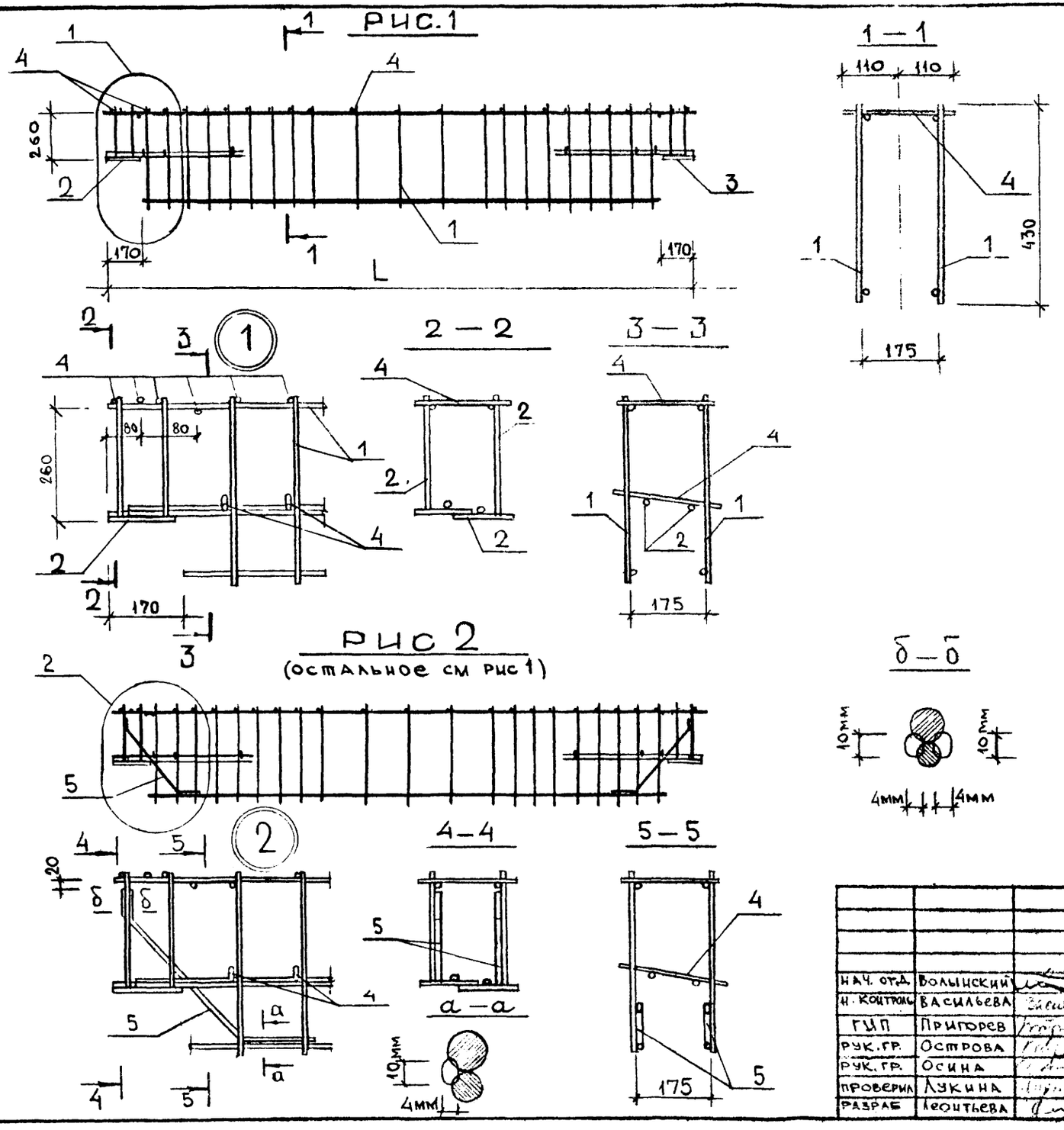

ОБОЗНАЧЕНИЕ	МАРКА	РИС	L мм	МАССА КГ
1020-1.3-1 0.5.0.0	КП-34	1	5660	30.2
01	КП-35	1	5660	35.5
02	КП-36	1	5660	39.5
03	КП-37	1	6860	58.0
04	КП-38	1	5560	36.4
05	КП-39	1	5560	35.3
06	КП-40	1	5560	48.4
07	КП-41	2	5560	51.2
08	КП-42	1	6760	54.7
09	КП-43	1	6760	62.2
10	КП-44	2	6760	73.9

НАЧ. ОТД.	Волынский		24.03
Н. КОНТРОЛЬ	Васильева		23.03
ГИП	Пригорев		23.03
РУК. ГР.	Острова		23.03
РУК. ГР.	Осина		23.03
ПРОВЕРИЛ	Лукина		23.03
РАЗРАБ	Леонтьева		23.03

1.020-1.3-1 0.5.0.0 СБ

КАРКАС ПРОСТРАНСТВЕННЫЙ КП

СТАДИЯ	МАССА	МАСШТАБ
Р	СМ. ТАБЛ.	

ЛИСТ 1 | ЛИСТОВ 1

ЦНИИЭП ТОРГОВО-БЫТОВЫХ ЗДАНИЙ И ТУРИСТСКИХ КОМПЛЕКСОВ

ИНВ. | ПОДПИСЬ И ДАТА | ВЗАМЕН ИНВ.

17520 (32) ФОРМАТ 12

3 X

gost.e-ecolog.ru