ТИПОВАЯ ДОКУМЕНТАЦИЯ НА СТРОИТЕЛЬНЫЕ СИСТЕМЫ И ИЗДЕЛИЯ ЗДАНИЙ И СООРУЖЕНИЙ

СЕРИЯ 1.020-1

КОНСТРУКЦИИ КАРКАСА МЕЖВИДОВОГО ПРИМЕНЕНИЯ ДЛЯ МНОГОЭТАЖНЫХ ОБЩЕСТВЕННЫХ И ПРОИЗВОДСТВЕННЫХ ЗДАНИЙ (НА ОСНОВЕ СЕРИИ ИИ-04)

ВЫПУСК 2-8

ОДНОЭТАЖНЫЕ КОЛОННЫ СЕЧЕНИЕМ 300×300мм С ВЫСОТОЙ ЭТАЖА 3,3 И 3,6М.

Опалубочные чертежи и армирование.
Пространственные каркасы. Арматурные изделия.

РАБОЧИЕ ЧЕРТЕЖИ

18293

ЦЕНА 0-21

gost.e-ecolog.ru

ЦЕНТРАЛЬНЫЙ ИНСТИТУТ ТИПОВОГО ПРОЕКТИРОВАНИЯ
ГОССТРОЯ СССР

Москва, А-445, Смольная ул., 22

Сдано в печать 12 1983 года

Заказ № 3938 Тираж 2440 экз.

ТИПОВАЯ ДОКУМЕНТАЦИЯ НА СТРОИТЕЛЬНЫЕ СИСТЕМЫ И ИЗДЕЛИЯ ЗДАНИЙ И СООРУЖЕНИЙ

СЕРИЯ 1.020-1

КОНСТРУКЦИИ КАРКАСА МЕЖВИДОВОГО ПРИМЕНЕНИЯ ДЛЯ МНОГОЭТАЖНЫХ ОБЩЕСТВЕННЫХ И ПРОИЗВОДСТВЕННЫХ ЗДАНИЙ (НА ОСНОВЕ СЕРИИ ИИ-04)

ВЫПУСК 2-8

ОДНОЭТАЖНЫЕ КОЛОННЫ СЕЧЕНИЕМ 300×300мм С ВЫСОТОЙ ЭТАЖА 3,3 И 3,6М.

ОПАЛУБОЧНЫЕ ЧЕРТЕЖИ И АРМИРОВАНИЕ ПРОСТРАНСТВЕННЫЕ КАРКАСЫ АРМАТУРНЫЕ ИЗДЕЛИЯ.

РАБОЧИЕ ЧЕРТЕЖИ

Разработаны
ЦНИИЭП торгово-бытовых зданий и туристских комплексов
Гл. инж. ин-та В. Лепский
Нач. отдела Б. Волынский
Гл. инж. пр-та И. Григорев
Гл. технолог Г. Кац

Утверждены
Госгражданстроем
26.08.1982 г. приказ N 234
Введен в действие
с 01.11.82 г.

	Обозначение	Наименование	Стр.	Примечание
1		Содержание	2	
2	1.020-1.2-8 00 ПЗ	Пояснительная записка	3	
3	1.020-1.2-8 1.0.0.0	Колонна 1К	4-6	1К 3.33; 1К 3.36
4	1.020-1.2-8 0.1.0 0	Каркас пространственный КП	7-8	КП-1; КП-2
5	1.020-1.2-8 0.0.0.1	Стержень отдельный	9	

Взам. инв.№

Подп. и дата

Инв.№ подл

Выпуск 2-8 содержит в своем составе рабочие чертежи одноэтажных колонн, сечением 300×300 мм с высотами этажей 3,3; 3,6 м.

Колонны предназначены для зданий с полами по грунту (отм. грунта -0,45 м).

Расчет колонн выполнен в соответствии со СНиП II-21-75

Колонны относятся к III категории трещиностойкости. Допускаемая ширина раскрытия трещин принята не более 0,3 мм.

Предел огнестойкости колонн не менее 3 часов (СНиП II-2-80)

Данные о маркировке изделий, указания по монтажу, транспортировке и складированию колонн приведены в пояснительной записке к выпуску 2-1

Колонны армируются пространственными каркасами, а также сетками С-3, устанавливаемыми непосредственно в форму

Указания по технологии изготовления пространственных каркасов приведены в выпуске 0-4. Указания по заводской технологии изготовления изделий, а также в пояснительной записке к выпуску 2-2

Номенклатура изделий предусматривает основные закладные изделия для крепления ригелей покрытия. Для крепления стеновых панелей устанавливаются дополнительные закладные изделия, разбивка которых производится в конкретных проектах. Примеры установки дополнительных закладных изделий приведены в документе ООУ1 выпуска 2-1

Мероприятия по защите закладных изделий от коррозии должны быть указаны в конкретном проекте в зависимости от условий эксплуатации зданий согласно СНиП II-28-73

Перечень выпусков, входящих в состав серии 1.020-1, приведен в выпуске 0-0.

Нач.отд	Волынский		20 IV
Н.контр	Лакеева		20 IV
ГИП	Пригорев		20 IV
Рук.гр.	Никонорова		19 IV
Рук.гр.	Колдашева		19 IV
Провер.	Сливина		19 IV
Разраб	Степанова		19 IV

1.020-1.2-8 00 ПЗ

Пояснительная записка

Стадия	Лист	Листов
Р		1

ЦНИИЭП торгово-бытовых зданий и туристских комплексов

Взам. инв. №

Подп. и дата

Инв. № подл.

Инв. № подл.	Подпись и дата	Взам. инв. №

Формат	Зона	Поз.	Обозначение	Наименование	Кол на испол. 1.020-1.2-8 1.0.0.0 —	01	Примечание
				Документация:			
11			1.020-1.2-8 01 СБ	Сборочный чертеж	*	*	
12			1.020-1.2-1 ООУ	Узлы	*	*	
11			1.020-1.2-8 01 ВМС	Ведомость материалов и выборка стали	*	*	
11			1.020-1.2-8 ООПЗ	Пояснительная записка	*	*	
				Сборочные единицы:			
11		1	1.020-1.2-8 0.1.0.0	Каркас пр. КП-1	1		
11			1.020-1.2-8.0.1.0.0-01	Каркас пр. КП-2	—	1	

Нач. отд.	Волынский		20.IV
Н. контр.	Лакеева		20.IV
ГИП	Пригорев		20.IV
Рук. гр.	Никонорова		19.IV
Рук. гр.	Колдашева		19.IV
Провер.	Сливина		19.IV
Разраб.	Степанова		19.IV

1.020-1.2-8 1.0.0.0

Колонна 1к

Стадия	Лист	Листов
Р		1

ЦНИИЭП торгово-бытовых зданий и туристских комплексов

Копировал Яваренская

Формат А4

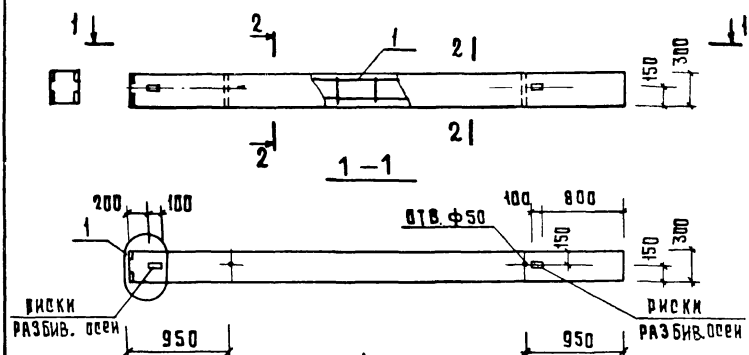

Обозначение	Марка	L	Масса
1.020-1.2-8 1.0.0.0	1К 3. 33	3850	0.870
-01	1К 3. 36	4150	0.934

N узла	N документа
1	1.020-1.2-1 ООУ лист 1
	лист 2
6	

2-2

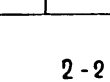

В таблице исполнений размеры приведены в мм, масса в кг.

нач.отд.	Волынский		20.IV
н.контр.	Лакеева		20.IV
ГИП	Григорьев		20.IV
рук.гр.	Никонорова		19.IV
рук.гр.	Колдашева		19.IV
провер.	Сливина		19.IV
разраб.	Степанова		19.IV

1.020-1.2-8 1.0.0.0 ОБ

Колонна 1К
Сборочный чертеж

Стадия	Масса	Масштаб
Р	см. табл.	
Лист	Листов 1	

ЦНИИЭП торгово-бытовых зданий и туристских комплексов

Копиров. Гаврилина

1829.3 6 Формат А1

Инв.№ подл. | Подп. и дата | Взам. инв.№

Инв. № подл.	Подпись и дата	Взам. инв. №

Наименование	Кол. на испол. 1.020-1.2-8 1.0.0.0 —	01
Материалы:		
Бетон м300 м. куб	0.348	0.374
Показатели:		
Масса стали кг	35.012	36.576
Арматурные изделия	28.727	30.891
Арматурная сталь	28.727	30.891
Класс А-I		
ф6 АI ГОСТ 5781-75	3.692	3.976
Класс А-III		
ф10 АIII ГОСТ 5.1459-72*	0.875	0.875
ф16 АIII ГОСТ 5.1459-72*	24.16	26.04
Закладные изделия	6.285	6.285
Профильная сталь	5.024	5.024
Полосовая	5.024	5.024
-80*10 ГОСТ 103-76 Ст3в/25	5.024	5.024
Арматурная сталь	1.262	1.262
Класс А-III	1.262	1.262
ф16 АIII ГОСТ 5.1459-72*	1.262	1.262

18293 7

Нач. отд.	Волынский		20.IV
Н. контр.	Лакеева		20.IV
ГИП	Пригорев		20.IV
Рук. гр.	Никонорова		19.IV
Рук. гр.	Колдашева		19.IV
Провер.	Сливина		19.IV
Разраб.	Степанова		19.IV

1.020-1.2-8 1.0.0.0 ВМС

Колонна 1К

Стадия	Лист	Листов
Р		1

ЦНИИЭП торгово-бытовых зданий и туристских комплексов

Копировал Яблонская

Формат А4

Инв. № подл.	Подпись и дата	Взам. инв. №

Формат	Зона	Поз.	Обозначение	Наименование	Кол. на испол. 1.020-1.2-8 0.1.0.0 —	Кол. на испол. 1.020-1.2-8 0.1.0.0 01	Примечание
				Документация:			
А1			1.020-1.2-8 02 СБ	Сборочный чертеж	*	*	
А2			1.020-1.2-2 ООУ	Узлы	*	*	
А1			1.020-1.2-8 00 ПЗ	Пояснительная записка	*	*	
				Сборочные единицы			
А1		3	1.020-1.2-5 02	Сетка С-3	1	1	
А1		4	1.020-1.2-5 07	Изделие закладное МН-3	4	4	
				Детали:			
А1		1	1.020-1.2-8 0.0.0.1	Стержень отдельный	4		
А1			1.020-1.2-8 0.0.0.1 -01	Стержень отдельный		4	
А1		2	1.020-1.2-5 03	Стержень отдельный	13	14	

Нач. отд	Волынский		20
Н. контр	Лакеева		20
ГИП	Григорев		20
Рук. гр.	Никонорова		19
Рук. гр	Колдашева		19
Провер	Слиецина		19
Разраб	Степанова		19

1.020-1.2-8 0.1.0.0

Каркас пространственный КП

Стадия	Лист	Листов
Р		1

ЦНИИЭП торгово-бытовых зданий и туристских комплексов

Копировал Филиппская

Формат А1

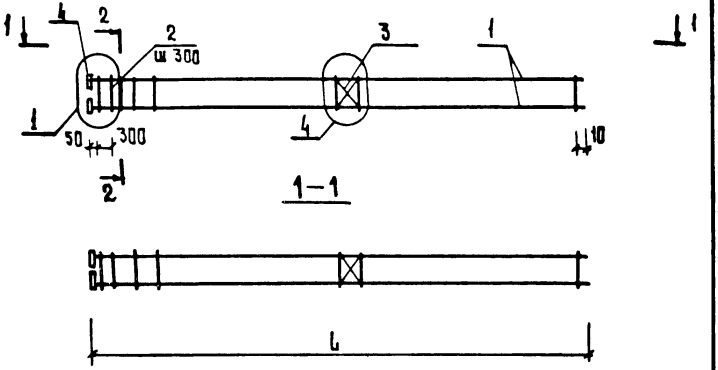

Обозначение	Марка	L	Масса
1.020-1.2-8 0.1.00	КП - 1	3840	35.012
-01	КП - 2	4140	36.576

N узла	N документа
1	1.020-1.2-2 ООУ лист 1
4	лист 1
5	лист 1

2 - 2

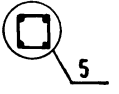

В таблице исполнений размеры приведены в мм, масса в кг.

				1.020-1.2-8.0.1.0.0 СБ			
				Каркас пространственный КП	Стадия	Масса	Масштаб
Нач. отд.	Волынский		20		Р	см. табл.	
Н. контр.	Лакеева		20				
Г. ИП	Пригорев		20		Лист	Листов 1	
Рук. гр.	Никонорова		19		ЦНИИЭП торгово-бытовых зданий и туристских комплексов		
Рук. гр.	Колдашева		19				
Провер.	Сливина		19				
Разраб.	Степанова		19				

Взам. инв. N | Подп. и дата | Инв. N подл.

Копировал Гаврилина 18293 9 Формат 11

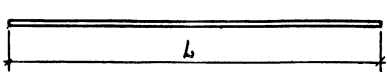

Обозначение	L	Масса
1.020-1.2-8 0.0.0.1	3820	6.04
-01	4120	6.51

Инв. № подл. | Подп. и дата | Взам. инв. №

Нач. отд.	Волынский		20.IV
Н. контр.	Лакеева		20.IV
ГИП	Пригорев		20.IV
Рук. гр.	Калашева		19.IV
Рук. гр.	Никонорова		19.IV
Провер.	Сидина		19.IV
Разраб.	Степанова		19.IV

1.020-1.2-8 0.0.0.1

Стержень отдельный

Сталь класса А-III ГОСТ 5.1459-72*

Стадия	Масса	Масштаб
Р	См. табл.	
Лист 1	Листов 1	

ЦНИИЭП торгово-бытовых зданий и туристских комплексов

gost.e-ecolog.ru

Копировал Формат А4