ТИПОВАЯ ДОКУМЕНТАЦИЯ НА СТРОИТЕЛЬНЫЕ СИСТЕМЫ И ИЗДЕЛИЯ ЗДАНИЙ И СООРУЖЕНИЙ

СЕРИЯ 1.020-1

КОНСТРУКЦИИ КАРКАСА МЕЖВИДОВОГО ПРИМЕНЕНИЯ ДЛЯ МНОГОЭТАЖНЫХ ОБЩЕСТВЕННЫХ И ПРОИЗВОДСТВЕННЫХ ЗДАНИЙ (НА ОСНОВЕ СЕРИИ ИИ-04)

ВЫПУСК 2-7

КОЛОННЫ СЕЧЕНИЕМ 400×400 мм ДЛЯ ЗДАНИЙ С ВЫСОТАМИ ЭТАЖЕЙ 6,0 и 7,2 м. ПРОСТРАНСТВЕННЫЕ КАРКАСЫ АРМАТУРНЫЕ ИЗДЕЛИЯ.

РАБОЧИЕ ЧЕРТЕЖИ

17519
ЦЕНА 1-25

gost.e-ecolog.ru

ЦЕНТРАЛЬНЫЙ ИНСТИТУТ ТИПОВОГО ПРОЕКТИРОВАНИЯ
ГОССТРОЯ СССР

Москва, А-445, Смольная ул., 22

Сдано в печать IV 1985 года

Заказ № 4012 Тираж 930 экз

ТИПОВАЯ ДОКУМЕНТАЦИЯ НА СТРОИТЕЛЬНЫЕ СИСТЕМЫ И ИЗДЕЛИЯ ЗДАНИЙ И СООРУЖЕНИЙ

СЕРИЯ 1.020-1

КОНСТРУКЦИИ КАРКАСА МЕЖВИДОВОГО ПРИМЕНЕНИЯ ДЛЯ МНОГОЭТАЖНЫХ ОБЩЕСТВЕННЫХ И ПРОИЗВОДСТВЕННЫХ ЗДАНИЙ (НА ОСНОВЕ СЕРИИ ИИ-04)

ВЫПУСК 2-7

КОЛОННЫ СЕЧЕНИЕМ 400×400 мм ДЛЯ ЗДАНИЙ С ВЫСОТАМИ ЭТАЖЕЙ 6,0 и 7,2 м. ПРОСТРАНСТВЕННЫЕ КАРКАСЫ АРМАТУРНЫЕ ИЗДЕЛИЯ.

РАБОЧИЕ ЧЕРТЕЖИ

Разработаны

ЦНИИПРОМЗДАНИЙ

Гл. инженер ин-та И. Петров
Нач. отдела Э. Кодыш
Гл. инж. пр-та И. Марченко

ГСПИ-10

Гл. инженер ин-та А. Конов
Нач. отдела А. Уранов
Гл. инж. пр-та И. Яковлева

ЦНИИЭП торгово-бытовых зданий и туристских комплексов

Гл. инженер ин-та В. Лепский
Нач. отдела Б. Волынский

ГИПРОСТРОММАШ

Гл. инженер ин-та Н. Гузенко
Гл. технолог отдела арматурных работ М. Соломович

НИИЖБ ГООСТРОЯ СССР

Зам. директора ин-та Н. Коровин
Рук. лаборатории А. Васильев

Утверждены и введены в действие с 01.01.82г постановление Госстроя СССР от 16.11.81г N 190

17519 2

Копировал Сусова Формат 10

N п/п	Обозначение	Наименование	Стр.	Примечание
1		Содержание		
2	1.020-1.2-70000ПЗ	Пояснительная записка	2-3	
3	1.020-1.2-71100	Каркас простран-		
		ственный КП	3-4	КП1-КП4
4	1.020-1.2-72100	то же	5-7	КП5-КП27; КП190-КП191
5	1.020-1.2-73100	"	7-10	КП28-КП51; КП192-КП193
6	1.020-1.2-74100	"	10-12	КП52-КП67
7	1.020-1.2-75100	"	13-17	КП68-КП100; КП110-КП128;
				КП132-КП139; КП150-КП152;
				КП194-КП200; КП202-КП210
8	1.020-1.2-75200	Каркас простран-		
		ственный КП	18-19	КП129-КП131; КП140-КП141
9	1.020-1.2-75300	то же	19-22	КП101-КП109; КП142-КП149;
				КП153; КП201
10	1.020-1.2-76100	Каркас простран-		
		ственный КП	22-25	КП154-КП189; КП211-КП213
11	1.020-1.2-70000У	Узел	25-28	I-XVI
12	1.020-1.2-70001	Стержень отдель-		
		ный ОС	28-29	ОС-1÷ОС-44
13	1.020-1.2-70002	Стержень свар-		
		ной СС	29-30	СС-1÷СС-5
14	1.020-1.2-70010	Изделие закладное	30-31	МН48
15	1.020-1.2-70011	Пластина	31	

Инв. N подл. | Подпись и дата | Взам. инв. N

Настоящий выпуск содержит рабочие чертежи пространственных каркасов и арматурных изделий колонн сечением 400х400мм для выпуска 2-6.

Пространственные каркасы собираются из отдельных стержней и замкнутых хомутов при помощи контактной сварки.

В зависимости от расчетных усилий предусмотрено изменение армирования пространственного каркаса по его длине.

Это достигается обрывом продольной арматуры в выше расположенных этажах колонны и изменением диаметров стержней продольной арматуры, осуществляемым с помощью контактно-стыковой сварки.

При этом по длине каждого стержня предусмотрен только один стык.

Диагональные связи должны привариваться к стержням продольной арматуры протяженными швами, длина швов не менее 5-ти диаметров арматуры связи.

Закладные детали МН-5÷МН-12 рекомендуется крепить на форме.

				1.020-1.2-70000ПЗ	
Нач. отд.	Уранов				
Н. контр.	Кирюхина			Пояснительная записка	Стадия: Р; Лист: 1; Листов: 2
Гл. конструктор	Яковлева				ГСПИ-10
Рук. гр.	Кирюшина				
Ст. инж.	Горячева				
Инженер	Петрова				

Копировал 17519 Формат А4

Закладные детали МН-4 привариваются к продольным стержням пространственного каркаса дуговой сваркой односторонним швом.

Сборку пространственных каркасов рекомендуется производить на автоматизированных линиях, согласно указаниям выпуска „0-4." „Указания по заводской технологии изготовления изделий."

Сортамент и качество арматурной стали, а также методы их испытаний, должны удовлетворять требованиям СНиП II-21-75 „Бетонные и железобетонные конструкции" и действующих государственных стандартов и технических условий на соответствующий вид стали.

Изготовление арматурных изделий должно производиться в соответствии с ГОСТ 10922-75, ГОСТ 14098-68 и СН 393-78 „Инструкция по сварке соединений арматуры и закладных деталей железобетонных конструкций."

Применение ручной дуговой сварки тавровых соединений закладных деталей не допускается.

Испытание сварных соединений и закладных деталей на растяжение обязательно (ГОСТ 10922-75).

Перечень выпусков, входящих в серию 1.020-1, приведен в выпуске 0-0.

Инв. № подл. | Подпись и дата | Взам. инв. №

Формат	Зона	Поз.	Обозначение	Наименование	Кол.	Примечание
				Документация		
А4			1.020-1.2-71100 СБ	Сборочный чертеж		
А4			1.020-1.2-70000 У	Узел		
А4			1.020-1.2-70000 ПЗ	Пояснительная записка		
				Сборочные единицы		
А4		1	1.020-1.2-507-01	Изделие закладное	4	МН-4
А4		2	1.020-1.2-502-01	Сетка	1	С-4
				Детали		
А4		7	1.020-1.2-503-06	Стержень отдельный	4	

Формат	Зона	Для исполнения * с порядковым номером	Обозначение	Кол.	Примечание
			Переменные данные		
			Сборочные единицы		
			поз. 3 Сетка		
А4		00	1.020-1.2-511	2	СКА-1
А4		-01-02	1.020-1.2-511	3	СКА-1
		-03	-01	4	СКА-2

* Основное исполнение, не имеющее порядкового номера, обозначено „00"

Взам. инв. № | Подпись и дата | Инв. № подл.

Нач. отд	Уранов		
Н. контр.	Кирюхина		
Гл. констр.	Яковлева		
Рук. гр.	Карнашин		
Ст. инж.	Горячева		
Инжен.	Петрова		

1.020-1.2-71100

Каркас пространственный К171-КП4

Стадия	Лист	Листов
Р	1	2

ГСПИ-10

Формат	Зона	Для исполнения с порядковым номером	Наименование	Кол.	Примечание
			поз. 4 сетка		
11		00... -02	1.020-1.2-511-02	3	СКА-3
		-03	-03	3	СКА-4
			Детали.		
			поз. 5		
11		00	1.020-1.2-7 0001	4	ос-1
		-01	-01	4	ос-2
		-02	-02	4	ос-3
		-03	-03	4	ос-4
			поз. 6		
11		00	1.020-1.2-503-03	15	
		-01...-03	-04	15	

Инв. № подл. | Подпись и дата | Взам. инв. №

1.020-1.2-7 1100 | Лист 2

Копировал | Формат А4

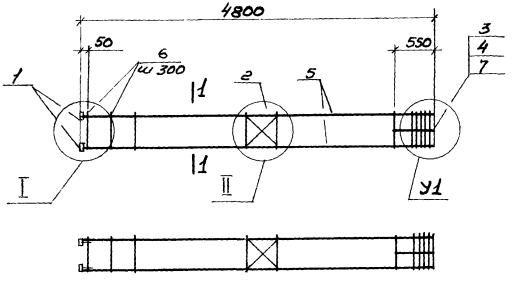

1-1

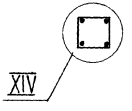

Узел		Обозначение
Марка	Номер	
—	I	1.020-1.2-7 0000У лист 1
	II	лист 1
	III	лист 3
—	IV	лист 3
	V	лист 3
—	XIV	лист 4

Обозначение	Марка	У1	Масса
1.020-1.2-7 1100	КП1	III	64.97
-01	КП2	IV	97.09
-02	КП3		115.89
-03	КП4	V	153.70

Инв. № подл. | Подпись и дата | Взам. инв. №

Нач. отд.	Уранов		
Н. контр.	Кирюхина		
Гл. констр.	Яковлева		
Рук. гр.	Карнюшина		
Ст. инж.	Герячева		
Инженер	Петрова		

1.020-1.2-7 1100 СБ

Каркас пространственный КП1 – КП4 Сборочный чертеж

Стадия	Масса	Масштаб
Р	см. рыбалку	—
Лист	Листов 1	

ГСПИ-10

Копировал | Формат А4

Формат	Зона	Поз.	Обозначение	Наименование	Кол.	Примечание
				Документация		
11			1.020-1.2-7 2100 СБ	Сборочный чертеж		
12			1.020-1.2-7 0000 У	Узел		
11			1.020-1.2-7 0000 ПЗ	Пояснительная записка		
				Сборочные единицы		
11		1	1.020-1.2-507-01	Изделие закладное	4	МН-4
11		2	1.020-1.2-502-01	Сетка	2	С-4
				Детали		
11		8	1.020-1.2-503-06	Стержень отдельный	4	

Формат	Зона	Для исполнения * с порядковым номером	Обозначение	Кол.	Примечание
			Переменные данные		
			Сборочные единицы		
			поз. 3 сетка		
11		00...-05	1.020-1.2-511	2	СКА-1
11		-06, -07	1.020-1.2-511	3	СКА-1
11		-08...-13	1.020-1.2-511	2	СКА-1
11		-14...-17	1.020-1.2-511	3	СКА-1
11		-18	1.020-1.2-511	2	СКА-1

* Основное исполнение, не имеющее порядкового номера обозначено „00"

Формат	Зона	Для исполнения с порядковым номером	Обозначение	Кол.	Примечание
11		-19...-22	1.020-1.2-511	3	СКА-1
		-23, -24	-01	4	СКА-2
			поз. 5 изделие закладное		
11		00	1.020-1.2-504-02	1	МН-5
		-01	-04	1	МН-7
11		-02	1.020-1.2-508	1	МН-9
		-03	-02	1	МН-11
11		-04	1.020-1.2-508	1	МН-9
		-05	-02	1	МН-11
11		-06	1.020-1.2-508	1	МН-9
		-07	-02	1	МН-11
11		-08	1.020-1.2-504-03	1	МН-6
		-09	-05	1	МН-8
11		-10	1.020-1.2-508-01	1	МН-10
		-11	-03	1	МН-12
		-12	-01	1	МН-10
		-13	-03	1	МН-12
11		-14	1.020-1.2-504-03	1	МН-6
		-15	-05	1	МН-8
11		-16	1.020-1.2-508-01	1	МН-10
		-17	-03	1	МН-12
11		-18	1.020-1.2-504-05	1	МН-8
		-19	-03	1	МН-6
		-20	-05	1	МН-8
11		-21	1.020-1.2-508-01	1	МН-6
		-22	-03	1	МН-8
		-23	-01	1	МН-10
		-24	-03	1	МН-12

Нач. отд.	Уранов		
Н. контр.	Кирюхина		
Гл. констр.	Яковлева		
Рук. гр.	Карнюшина		
Ст. инж.	Горячева		
Инж.	Петрова		

1.020-1.2-7 2100

Каркас пространственный КП 5 - КП 27; КП 190 - КП 191

Стадия	Лист	Листов
Р	1	3

ГСПИ - III

Инв. № подл. | Подпись и дата | Взам. инв. №

Формат	Зона	Для исполнения с порядковым номером	Обозначение	Кол.	Примечание
		Поз. 4 Сетка			
11		00...-22	1.020-1.2-511-02	3	СКА-3
			-03	3	СКА4
		Детали			
		Поз. 6			
11		00...-03	1.020-1.2-70001-04	4	ос-5
		-04, -05	-05	4	ос-6
		-06, -07	-06	4	ос-7
		-08...-11	-04	4	ос-5
		-12, -13	-05	4	ос-6
		-14...-17	-06	4	ос-7
		-18	-05	4	ос-6
		-19...-22	-07	4	ос-8
		-23, -24	-08	4	ос-9
		Поз. 7			
11		00...-05	1.020-1.2-503-03	35	
		-06, -07	-04	35	
		-08...-13	-03	35	
		-14...-17	-04	35	
		-18	-03	35	
		-19...-24	-04	35	

Инв. № подл. | Подпись и дата | Взам. инв. №

1.020-1.2-72100 | Лист 3

Рис. 1

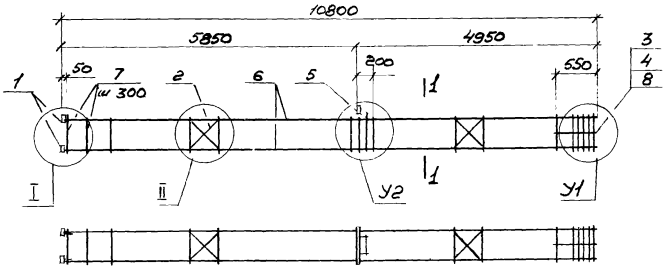

Рис. 2

остальное - см. рис. 1

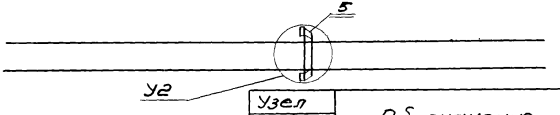

1-1

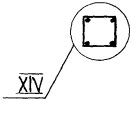

Таблицу исполнений см. лист 2

Узел Марка	Узел Номер	Обозначение
–	I	1.020-1.2-70000У лист 1
	II	лист 1
—	III	лист 3
	IV	лист 3
	V	лист 3
—	VI	лист 2
	VII	лист 2
	VIII	лист 2
	IX	лист 2
–	XIV	лист 4

Инв. № подл. | Подпись и дата | Взам. инв. №

Нач. отд.	Уранов	
Н. контр.	Кирюхина	
Гл. констр.	Яковлева	
Рук. гр.	Корнюшина	
Стт. инж.	Горячева	
Инженер	Петрова	

1.020-1.2-72100СБ

Каркас пространственный КП5-КП127; КП190-КП191

Сборочный чертеж

Стадия	Масса	Масштаб
Р	см. таблицу	–

Лист 1 | Листов 2

ГСПИ-10

Обозначение	Марка	Рис	Узел У1	Узел У2	Масса
1.020-1.2-7 2100	КП5	1	I	VI	143.26
-01	КП6				148.92
-02	КП7			VII	158.57
-03	КП8				165.45
-04	КП9				180.93
-05	КП10				187.81
-06	КП11				229.90
-07	КП12				235.78
-08	КП13	2	III	VIII	149.85
-09	КП14				156.74
-10	КП15			IX	167.03
-11	КП16				174.76
-12	КП17				189.39
-13	КП18				197.12
-14	КП19		IV	VIII	220.17
-15	КП20				227.06
-16	КП21			IX	237.35
-17	КП22				245.06
-18	КП190			VIII	179.10
-19	КП23				258.53
-20	КП191				265.42
-21	КП24			IX	275.71
-22	КП25				283.44
-23	КП26		V		352.86
-24	КП27				360.59

1.020-1.2-7 2100СБ — Лист 2

Инв.№ подл. | Подпись и дата | Взам. инв.№

Формат	Зона	Поз.	Обозначение	Наименование	Кол.	Примечание
				Документация		
12			1.020-1.2-73100СБ	Сборочный чертеж		
11			1.020-1.2-70000У	Узел		
11			1.020-1.2-70000ПЗ	Пояснительная записка		
				Сборочные единицы		
11		1	1.020-1.2-507-01	Изделие закладное	4	МН-4
11		2	1.020-1.2-502-01	Сетка	3	С-4
				Детали		
11		8	1.020-1.2-503-06	Стержень отдельный	4	

Формат	Зона	Для исполнения с порядковым номером*	Обозначение	Кол.	Примечание
			Переменные данные		
			Сборочные единицы		
			Поз. 3 Сетка		
11		00 ... -06	1.020-1.2-511	2	СКА-1
11		-07	1.020-1.2-511	3	СКА-1
11		-08	1.020-1.2-511-01	4	СКА-2
11		-09 ... -15	1.020-1.2-511	2	СКА-1
11		-16 ... -23	1.020-1.2-511	3	СКА-1

Основное исполнение, не имеющее порядкового номера обозначено „00".

Инв.№ подл. | Подпись и дата | Взам. инв.№

Нач. отд.	Уранов		1.020-1.2-73100
Н. контр.	Кирюхина		
Гл. конструктор	Яковлева		Каркас пространственный КП28 - КП51; КП192 - КП193
Рук. гр.	Корнюшина		
Ст. инженер	Горячева		ГСПИ-10
Инженер	Петрова		

Стадия	Лист	Листов
Р	1	3

Копировал Кс 17519 8 формат

Формат	Зона	Для исполнения с порядковым номером	Обозначение	Кол.	Примечание
11		-24, -25	1.020-1.2-511 -01	4	СКА-2
			поз. 4 СЕТКА		
11		00... -07	1.020-1.2-511- 02	3	СКА-3
		-08	-03	3	СКА-4
		-09... -23	-02	3	СКА-3
		-24, -25	-03	3	СКА-4
			поз.5 ИЗДЕЛИЕ ЗАКЛАДНОЕ		
11		00	1.020-1.2-504- 02	2	МН-5
		-01	-04	2	МН-7
11		-02	1.020-1.2-508	2	МН-9
		-03	-02	2	МН-11
11		-04	1.020-1.2-504 -04	2	МН-7
11		-05	1.020-1.2- 508	2	МН-9
		-06... -08	-02	2	МН-11
		-09	1.020-1.2-504-03	2	МН-6
		-10	-05	2	МН-8
11		-11	1.020-1.2-508-01	2	МН-10
		-12	-03	2	МН-12
11		-13	1.020-1.2-504-05	2	МН-8
11		-14	1.020-1.2-508-01	2	МН-10
		-15	-03	2	МН-12
11		-16	1.020-1.2-504-03	2	МН-6
		-17	-05	2	МН-8
11		-18	1.020-1.2-508-01	2	МН-10
		-19	-03	2	МН-12
		-20	1.020-1.2-504-03	2	МН-6
11					

Инв. № подл. | Подпись и дата | Взам. инв. №

Формат	Зона	Для исполнения с порядковым номером	Обозначение	Кол.	Примечание
11		-21	1.020-1.2-504- 05	2	МН-8
11		-22	1.020-1.2-508 -01	2	МН-10
		-23	-03	2	МН-12
		-24	-01	2	МН-10
		-25	-03	2	МН-12
			Детали		
			поз. 6		
11		00..., -03	1.020-1.2-70001-09	4	ОС-10
		-04... -06	-10	4	ОС-11
		-07	-11	4	ОС-12
		-08	-12	4	ОС-13
		-09... -12	-09	4	ОС-10
		-13... -15	-10	4	ОС-11
		-16... -19	-11	4	ОС-12
11		-20... -23	1.020-1.2-70002	4	СС-1
11		-24, -25	1.020-1.2-70001-12	4	ОС-13
			поз. 7		
11		00... -06	1.020-1.2-503-03	55	
		-07, -08	-04	55	
		-09... -15	-03	55	
		-16... -25	-04	55	

Инв. № подл. | Подпись и дата | Взам. инв. №

Рис.1

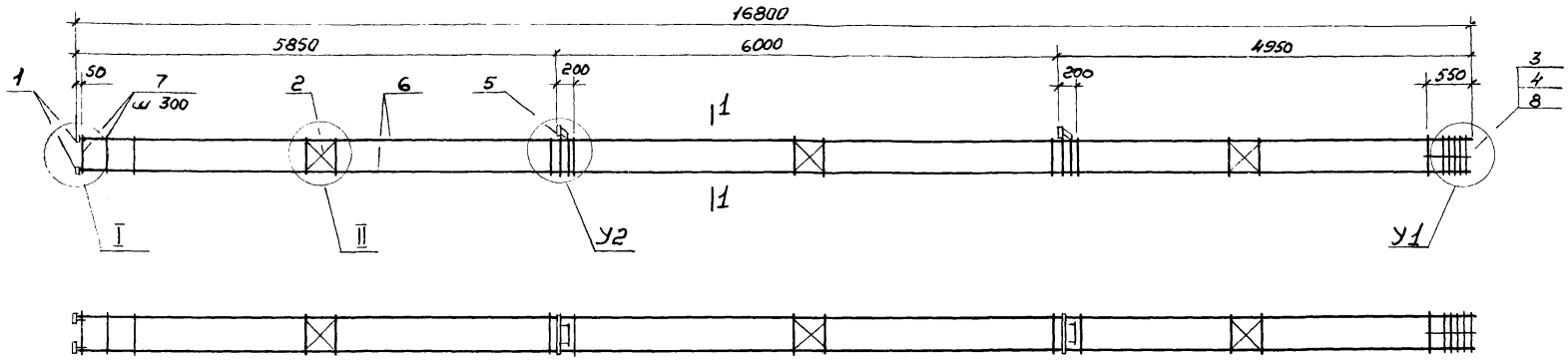

Рис.2

остальное - см. рис.1

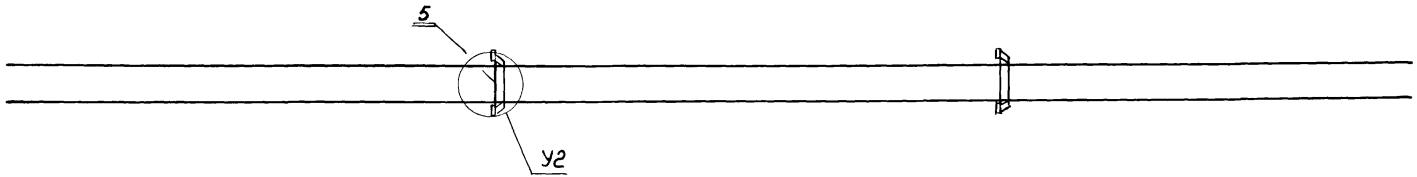

Таблицу исполнений см. лист 2

1-1

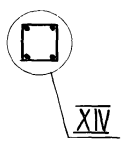

Узел		Обозначение
Марка	Номер	
—	I	1.020-1.2-70000У лист 1
	II	лист 1
—	III	лист 3
	IV	лист 3
	V	лист 3
—	VI	лист 2
	VII	лист 2
	VIII	лист 2
	IX	лист 2
—	XIV	лист 4

Нач. отд.	Уранов		
Н. контр.	Кирюхина		
Гл. констр.	Яковлева		
Рук. гр.	Корнюшина		
Ст. инж.	Горячева		
Инжен	Петрова		

1.020-1.2-73100СБ

Каркас пространственный КП25-КП51; КП192-КП193

Сборочный чертеж

Стадия	Масса	Масштаб
Р	см таблицу	—
Лист 1	Листов 2	

ГСПИ-10

Инв. № подл. | Подпись и дата | Взам. инв. №

Обозначение	Марка	Рис	Узел У1	Узел У2	Масса
1.020-1.2-7 3100	КП 28	1	III	VI	221.47
-01	КП 29				232.78
-02	КП 30			VII	252.09
-03	КП 31				266.18
-04	КП 32			VI	267.58
-05	КП 33		IV	VIII	286.89
-06	КП 34				300.98
-07	КП 35				374.59
-08	КП 36		V		549.19
-09	КП 37	2	III	VIII	234.64
-10	КП 38				248.44
-11	КП 39			IX	269.00
-12	КП 192				284.47
-13	КП 40			VIII	283.24
-14	КП 41			IX	303.80
-15	КП 42				319.27
-16	КП 43		IV	VIII	343.05
-17	КП 44				356.85
-18	КП 45			IX	377.41
-19	КП 193				392.88
-20	КП 46			VIII	331.69
-21	КП 47				345.49
-22	КП 48			IX	366.05
-23	КП 49				381.52
-24	КП 50		V		552.01
-25	КП 51				567.18

Инв. № подл. | Подпись и дата | Взам. инв. №

1.020-1.2-7 3100 СБ

Лист 2

Формат	Зона	Поз.	Обозначение	Наименование	Кол.	Примечание
				Документация		
12			1.020-1.2-74100 СБ	Сборочный чертеж		
11			1.020-1.2-70000 У	Узел		
11			1.020-1.2-70000 ПЗ	Пояснительная записка		
				Сборочные единицы		
11		1	1.020-1.2-502-01	Сетка	2	С-4
				Детали		
11		7	1.020-1.2-503-06	Стержень отдельн.	8	

Формат	Зона	Для исполнения с порядковым номером*	Обозначение	Кол.	Примечание
			Переменные данные		
			Сборочные единицы		
			Поз. 2 Сетка		
11		00 ... -03	1.020-1.2-511	4	СКА-1
11		-04, -05	1.020-1.2-511	6	СКА-1
11		-06	1.020-1.2-511-01	8	СКА-2
11		-07 ... -09	1.020-1.2-511	4	СКА-1
11		-10 ... -12	1.020-1.2-511	6	СКА-1

* основное исполнение, не имеющее порядкового номера, обозначено „00"

Инв. № подл. | Подпись и дата | Взам. инв. №

Нач. отд.	Уранов	
Н. контр.	Кирюхина	
Гл. констр.	Яковлев	
Рук. гр.	Корнюшина	
Ст. инж.	Горячева	
Инжен.	Петрова	

1.020-1.2-7 4100

Каркас пространственный КП 52 - КП 67

Стадия	Лист	Листов
Р	1	3

ГСПИ-10

Формат	Зона	Для исполнения с порядковым номером	Обозначение	Кол.	Примечание
11		-13...-15	1.020-1.2-511	3	СКА-1
11		-13...15	1.020-1.2-511-01	4	СКА-2
			поз. 3 СЕТКА		
11		00...-05	1.020-1.2-511-02	6	СКА-3
		-06	-04	4	СКА-4
		-07...-12	-02	6	СКА-3
		-13...-15	-02	3	СКА-3
		-13...-15	-04	3	СКА-4
			поз. Чиздение закладное		
11		00	1.020-1.2-504-02	2	МН-5
		-01,-02	-04	2	МН-7
11		-03,-04	1.020-1.2-508	2	МН-9
		-05,-06	-02	2	МН-11
11		-07	1.020-1.2-504-03	2	МН-6
		-08	-05	2	МН-8
11		-09	1.020-1.2-508-01	2	МН-10
11		-10	1.020-1.2-504-03	2	МН-6
		-11	-05	2	МН-8
11		-12	1.020-1.2-508-01	2	МН-10
11		-13	1.020-1.2-504-05	2	МН-8
11		-14	1.020-1.2-508-01	2	МН-10
		-15	-03	2	МН-12

Инв. № подл. | Подпись и дата | Взам. инв. №

Копировал Формат А4

Формат	Зона	Для исполнения с порядковым номером	Обозначение	Кол.	Примечание
			Детали		
			поз 5		
11		00,-01	1.020-1.2-70001-13	4	ОС-14
		-02,-03	-14	4	ОС-15
		-04,-05	-15	4	ОС-16
		-06	-16	4	ОС-17
		-07...-09	-13	4	ОС-14
		-10...-12	-15	4	ОС-16
11		-13...-15	1.020-1.2-70002-01	4	СС-2
			поз. 6		
11		00...-03	1.020-1.2-503-03	37	
		-04...-06	-04	37	
		-07...-09	-03	37	
		-10...-15	-04	37	

Инв. № подл. | Подпись и дата | Взам. инв. №

17519 12 Копировал Формат А4

Рис 1

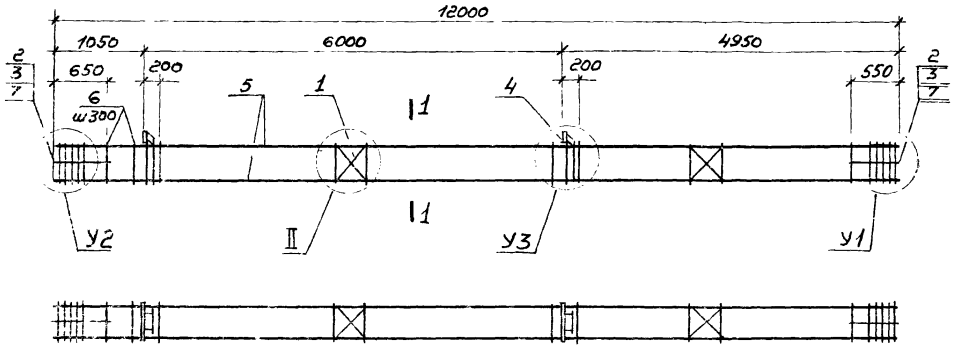

Рис 2

остальное - см. Рис 1

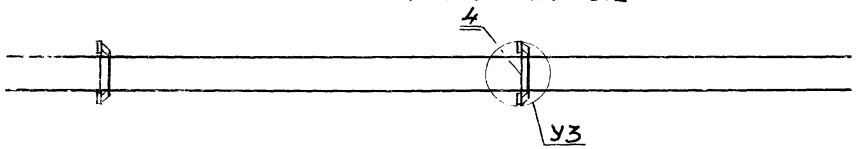

1-1

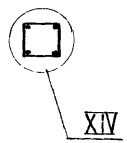

Обозначение	Марка	Рис	Узел У1	Узел У2	Узел У3	Масса
1.020 – 1.2 - 74100	КП52	1			VI	173.93
– 01	КП53					185.24
– 02	КП54		III	X		210.12
– 03	КП55				VII	229.43
– 04	КП56		IV	XI		262.78
– 05	КП57					276.53
– 06	КП58		V	XII		434.89
– 07	КП59	2			VIII	187.10
– 08	КП60		III	X		200.90
– 09	КП61				IX	221.46
– 10	КП62				VIII	245.33
– 11	КП63			XI		259.13
– 12	КП64		IV		IX	279.69
– 13	КП65				VIII	374.66
– 14	КП66			XII	IX	395.22
– 15	КП67					410.69

Узел Марка	Узел Номер	Обозначение
–	II	1.020-1.2-70000У лист1
—	III	лист 3
	IV	лист 3
	V	лист 3
—	X	лист 3
	XI	лист 3
	XII	лист 3
—	VI	лист 2
	VII	лист 2
	VIII	лист 2
	IX	лист 2
–	XIV	лист 4

Инв. № подл. | Подпись и дата | Взам. инв. №

Нач. отд.	Уранов		
Н. контр.	Кирюхина		
Гл. конст.	Яковлева		
Рук. гр.	Карнюшина		
Ст. инж.	Горячева		
Инжен.	Петрова		

1.020 – 1.2-74100СБ

Каркас пространственный КП52 — КП67 Сборочный чертеж

Стадия	Масса	Масштаб
Р	см таблицу	—
Лист	Листов 1	

ГСПИ

Копировал Формат А4 21

Формат	Зона	Поз.	Обозначение	Наименование	Кол.	Примечание
				ДОКУМЕНТАЦИЯ		
12			1.020-1.2-7.5100 СБ	Сборочный чертеж		
11			1.020-1.2-7.0000 У	Узел		
11			1.020-1.2-7.0000 ПЗ	Пояснительная записка		
				СБОРОЧНЫЕ ЕДИНИЦЫ		
11		1	1.020-1.2-5.02-01	Сетка	2	С-4
				ДЕТАЛИ		
11		7	1.020-1.2-5.03-06	Стержень отдельный	4	

Формат	Зона	Для исполнения с порядковым номером*	Обозначение	Кол.	Примечание
			ПЕРЕМЕННЫЕ ДАННЫЕ		
			СБОРОЧНЫЕ ЕДИНИЦЫ		
			поз. 2 сетка		
11		00...-07	1.020-1.2-5.11	2	СКА-1
11		-08...-14	1.020-1.2-5.11	3	СКА-1
		-15; 16	-01	4	СКА-2
		-17	-01	5	СКА-2

* Основное исполнение, не имеющее порядкового номера, обозначено „00"

Инв. № подл. | Подпись и дата | Взам. инв. №

Нач. отд.	Уранов		
Н. контр.	Курюхина		
Гл. констр.	Яковлева		
Рук. гр.	Карнюшина		
Ст. инж.	Горячева		
Инж.	Петрова		

1.020-1.2-7.5100

Каркас пространственный КП 129 – КП 131; КП 140 – КП 141

Стадия	Лист	Листов
Р	1	6

ГСПИ – 10

Формат	Зона	Для исполнения с порядковым номером	Обозначение	Кол.	Примечание
11		-12,-13	1.020-1.2-5.11	3	СКА-1
11		-20...-25	1.020-1.2-5.11	2	СКА-1
11		-26...-29	1.020-1.2-5.11	3	СКА-1
11		-30...-33	1.020-1.2-5.11	2	СКА-1
11		-34,-35	1.020-1.2-5.11-01	4	СКА-2
11		-36...-39	1.020-1.2-5.11	3	СКА-1
		-40,-41	-01	4	СКА-2
11		-42...-48	1.020-1.2-5.11	2	СКА-1
11		-49...-56	1.020-1.2-5.11	3	СКА-1
		-57...-60	-01	4	СКА-2
		-61	-01	5	СКА-2
11		-62...-69	1.020-1.2-5.11	2	СКА-1
11		-70...-73	1.020-1.2-5.11	3	СКА-1
		-74...-78	-01	4	СКА-2
			поз. 3 сетка		
11		00...-14	1.020-1.2-5.11-02	3	СКА-3
		-15...-17	-03	3	СКА-4
		-18...-33	-02	3	СКА-3
		-34,-35	-03	3	СКА-4
		-36...-39	-02	3	СКА-3
		-40,-41	-03	3	СКА-4
		-42...-56	-02	3	СКА-3
		-57...-61	-03	3	СКА-4
		-62...-73	-02	3	СКА-3
		-74...-78	-03	3	СКА-4
			поз. 4 изделие закладное		
11		00	1.020-1.2-5.04-02	2	МН-5
		-01	-04	2	МН-7

Инв. № подл. | Подпись и дата | Взам. инв. №

1.020-1.2-7.5100

Лист 2

Формат	Зона	Для исполнения с порядковым номером	Обозначение	Кол.	Примечание
11		-02	1.020-1.2-508	2	МН-9
		-03	-02	2	МН-11
11		-04	1.020-1.2-504-02	2	МН-5
		-05	-04	2	МН-7
11		-06	1.020-1.2-508	2	МН-9
		-07	-02	2	МН-11
11		-08	1.020-1.2-504-02	2	МН-5
		-09	-04	2	МН-7
11		-10	1.020-1.2-508	2	МН-9
		-11	-02	2	МН-11
11		-12	1.020-1.2-504-04	2	МН-7
11		-13	1.020-1.2-508	2	МН-9
		-14	-02	2	МН-11
11		-15	1.020-1.2-508	2	МН-9
		-16, -17	-02	2	МН-11
11		-18	1.020-1.2-504-03	2	МН-6
		-19	-05	2	МН-8
11		-20	1.020-1.2-508-01	2	МН-10
		-21	-03	2	МН-12
11		-22	1.020-1.2-504-03	2	МН-6
		-23	-05	2	МН-8
11		-24	1.020-1.2-508-01	2	МН-10
		-25	-03	2	МН-12
11		-26	1.020-1.2-504-03	2	МН-6
		-27	-05	2	МН-8
11		-28	1.020-1.2-508-01	2	МН-10
		-29	-03	2	МН-12
11		-30	1.020-1.2-504-03	2	МН-6
		-31	-05	2	МН-8
11		-32	1.020-1.2-508-01	2	МН-10

Инв. № подл. | Подпись и дата | Взам. инв. №

1.020-1.2-75100 Лист 3

Формат	Зона	Для исполнения с порядковым номером	Обозначение	Кол.	Примечание
11		-33	1.020-1.2-508-03	2	МН-12
		-34	-01	2	МН-10
		-35	-03	2	МН-12
11		-36	1.020-1.2-504-03	2	МН-6
		-37	-05	2	МН-8
11		-38	1.020-1.2-508-01	2	МН-10
		-39	-03	2	МН-12
11		-40	1.020-1.2-504-05	2	МН-8
11		-41	1.020-1.2-508-03	2	МН-12
11		-42	1.020-1.2-504-02	2	МН-5
		-43	-04	2	МН-7
11		-44	1.020-1.2-508	2	МН-9
11		-45	1.020-1.2-504-02	2	МН-5
		-46	-04	2	МН-7
11		-47	1020-1.2-508	2	МН-9
		-48	-02	2	МН-11
11		-49	1.020-1.2-504-02	2	МН-5
		-50	-04	2	МН-7
11		-51	1.020-1.2-508	2	МН-9
		-52	-02	2	МН-11
11		-53	1.020-1.2-504-02	2	МН-5
		-54	-04	2	МН-7
11		-55	1.020-1.2-508	2	МН-9
		-56	-02	2	МН-11
11		-57	1.020-1.2-504-02	2	МН-5
		-58	-04	2	МН-7
11		-59	1.020-1.2-508	2	МН-9
		-60, -61	-02	2	МН-11
11		-62	1.020-1.2-504-03	2	МН-6
		-63	-05	2	МН-8

Инв. № подл. | Подпись и дата | Взам. инв. №

1.020-1.2-75100 Лист 4

Формат	Зона	Для исполнения с порядковым номером	Обозначение	Кол	Примечание
11		-64	1.020-1.2-508-01	2	МН-10
		-65	-03	2	МН-12
11		-66	1.020-1.2-504-03	2	МН-6
		-67	-05	2	МН-8
11		-68	1.020-1.2-508-01	2	МН-10
		-69	-03	2	МН-12
11		-70	1.020-1.2-504-03	2	МН-6
11		-71	1.020-1.2-504-05	2	МН-8
11		-72	1.020-1.2-508-01	2	МН-10
		-73	-03	2	МН-12
		-74	-01	2	МН-10
		-75	-03	2	МН-12
11		-76	1.020-1.2-504-05	2	МН-8
11		-77	1.020-1.2-508-01	2	МН-10
		-78	-03	2	МН-12
			ДЕТАЛИ		
			поз. 5		
11		00...-03	1.020-1.2-70001-17	4	ОС-18
		-04...-07	-18	4	ОС-19
		-08...-11	-19	4	ОС-20
		-12...-14	-20	4	ОС-21
		-15,-16	-21	4	ОС-22
		-17	-22	4	ОС-23
		-18...-21	-17	4	ОС-18
		-22...-25	-18	4	ОС-19
		-26...-29	-19	4	ОС-20
11		-30...-33	1.020-1.2-70002-02	4	СС-3
11		-34...-35	1.020-1.2-70001-21	4	ОС-22
		-36...-39	-20	4	ОС-21
11		-40,-41	1.020-1.2-70002-04	4	СС-5

Инв. № подл. | Подпись и дата | Взам. инв. №

1.020-1.2-75100 Лист 5

Формат	Зона	Для исполнения с порядковым номером	Обозначение	Кол	Примечание
11		-42...-44	1.020-1.2-70001-27	4	ОС-28
		-45...-48	-28	4	ОС-29
		-49...-52	-29	4	ОС-30
		-53...-56	-30	4	ОС-31
		-57...-60	-31	4	ОС-32
		-61	-33	4	ОС-34
		-62...-65	-27	4	ОС-28
		-66...-69	-28	4	ОС-29
		-70...-73	-29	4	ОС-30
		-74,-75	-31	4	ОС-32
		-76...-78	-36	4	ОС-37
			поз. 6		
11		00...-07	1.020-1.2-503-03	44	
		-08...-16	-04	44	
		-17	-05	44	
		-18...-25	-03	44	
		-26...-39	-04	44	
		-40 -41	-05	44	
		-42...-48	-03	48	
		-49...-60	-04	48	
		-61	-05	48	
		-62...-69	-03	48	
		-70...-75	-04	48	
		-76...-78	-05	48	

Инв. № подл. | Подпись и дата | Взам. инв. №

1.020-1.2-75100 Лист 6

Рис. 1

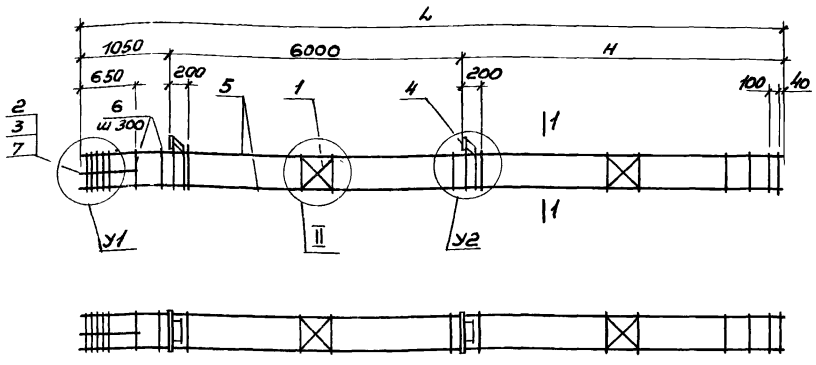

Рис. 2

остальное – см. рис. 1

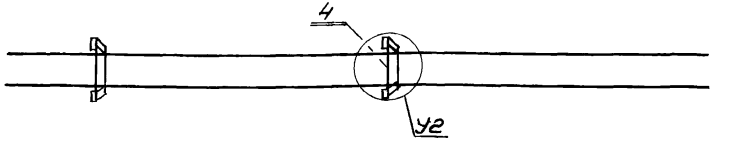

1–1

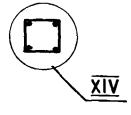

Обозначение	Марка	Рис.	Узел У1	Узел У2	Размеры, мм L	Размеры, мм H	Масса
1.020-1.2-75100	КП68	1	X	VI	13390	6340	180.50
– 01	КП69			VII			191.81
– 02	КП70			VI			211.12
– 03	КП71			VII			224.87
– 04	КП72		XI	VII			208.26
– 05	КП73			VI			219.57
– 06	КП74			VII			238.88
– 07	КП75			VI			252.63
– 08	КП76			VII			267.47
– 09	КП77			VI			278.78
– 10	КП78		XII	VII			298.09
– 11	КП79			VI			311.84
– 12	КП80			VII			331.34
– 13	КП81		XIII				350.65
– 14	КП82						364.40
– 15	КП83	2	X	VIII			439.26
– 16	КП84			IX			453.01
– 17	КП85			VIII			660.82
– 18	КП86			IX			193.67
– 19	КП87			VIII			207.47
– 20	КП88		XI	IX			228.03
– 21	КП89			VIII			243.50
– 22	КП194			IX			221.43
– 23	КП195			VIII			235.23
– 24	КП196			IX			255.79
– 25	КП197			VIII			271.26
– 26	КП90		XI	VIII			280.64

Узел Марка	Узел Номер	Обозначение	
–	II	1.020-1.2-70000У	лист1
	VI		лист2
	VII		лист2
–	VIII		лист2
	IX		лист2
	X		лист3
	XI		лист3
–	XII		лист3
	XIII		лист3
–	XIV		лист4

Продолжение таблицы исполнений см. лист 2

Нач. отд	Уранов		
Н. контр	Кирюхина		
Гл. конструктор	Яковлева		
Рук. гр	Карнюшина		
Ст. инж	Горячева		
Инженер	Петрова		

1.020-1.2-75100СБ

Каркас пространственный КП68-КП100; КП110-КП128; КП132-КП139; КП150-КП156; КП194-КП200; КП202-КП210

Сборочный чертеж

Стадия	Масса	Масштаб
Р	см. таблицу	
Лист 1	Листов 2	

ГСПИ-10

Копировал Кс 17510 17 Формат 12Г

Взам. инв. № | Подпись и дата | Инв. № подл.

Обозначение	Марка	Рис.	Узлы У1	Узлы У2	Размеры, мм L	Размеры, мм H	Масса
1.020-1.2-7 5100 - 27	КП 91		XI	VIII			299.44
- 28	КП 92			IX			318.00
- 29	КП 198		X	VIII			330.46
- 30	КП 93						258.85
- 31	КП 94						272.65
- 32	КП 95			IX			293.21
- 33	КП 96	2			13390	6340	308.68
- 34	КП 199		XII				364.38
- 35	КП 200						379.85
- 36	КП 97		XI	VIII			333.20
- 37	КП 98						347.00
- 38	КП 99			IX			367.56
- 39	КП 100						383.03
- 40	КП 202		XII				559.58
- 41	КП 203						595.61
- 42	КП 110		X	VI			193.47
- 43	КП 111						201.78
- 44	КП 112			VII			224.09
- 45	КП 113			VI			223.71
- 46	КП 114						232.02
- 47	КП 115			VII			254.33
- 48	КП 116	1			14590	7540	267.12
- 49	КП 117		XI	VI			288.07
- 50	КП 118						296.38
- 51	КП 119			VII			318.69
- 52	КП 120						332.44
- 53	КП 121			VI			345.31
- 54	КП 122						353.62
- 55	КП 123			VII			375.93
- 56	КП 124						389.68
- 57	КП 125		XII	VI			441.04
- 58	КП 126						449.35
- 59	КП 127			VII			471.66
- 60	КП 128						485.41

Обозначение	Марка	Рис.	Узлы У1	Узлы У2	Размеры, мм L	Размеры, мм H	Масса
1.020-1.2-7 5100 - 61	КП 132	1	XIII	VII			710.93
- 62	КП 133		X	VIII			206.63
- 63	КП 134						220.44
- 64	КП 135			IX			241.00
- 65	КП 204						256.47
- 66	КП 205			VIII			236.87
- 67	КП 206						250.63
- 68	КП 207	2		IX	14590	7540	271.24
- 69	КП 208						286.71
- 70	КП 136		XI	VIII			301.23
- 71	КП 137						315.04
- 72	КП 138			IX			335.60
- 73	КП 139						351.07
- 74	КП 209		XII	VIII			488.57
- 75	КП 210						504.04
- 76	КП 150			IX			581.05
- 77	КП 151						601.61
- 78	КП 152						617.08

Инв.№ подл. | Подпись и дата | Взам. инв.№

Формат	Зона	Поз.	Обозначение	Наименование	Кол.	Примечание
				Документация		
			1.020-1.2-75200 СБ	Сборочный чертеж		
11			1.020-1.2-70000 У	Узел		
11			1.020-1.2-70000 ПЗ	Пояснительная записка		
				Сборочные единицы		
11		1	1.020-1.2-502-01	Сетка	2	С-4
11		2	1.020-1.2-511-01	Сетка	4	СКА-2
		3	-03	Сетка	3	СКА-4
				Детали		
11		8	1.020-1.2-503-06	Стержень отдельный	4	

Формат	Зона	Для исполнения с порядковым номером*	Обозначение	Кол.	Примечание
			Переменные данные		
			Сборочные единицы		
			поз. 4 изделие закладное		
11		00	1.020-1.2-504-04	2	МН-7
11		-01	1.020-1.2-508	2	МН-9
		-02	-02	2	МН-11

* Основное исполнение, не имеющее порядкового номера обозначено „00"

Инв. N подл. | Подпись и дата | Взам. инв. N

Нач. отд.	Уранов	
Н. контр.	Карпухина	
Гл. констр.	Яковлева	
Рук. гр.	Карпушина	
Ст. инж.	Горячева	
Инж.	Петрова	

1.020-1.2-75200

Каркас пространственный КП 129 – КП 131; КП 140 – КП 141

Стадия	Лист	Листов
Р	1	2

ГСПИ – 10

Копировал Формат А4

Формат	Зона	Для исполнения с порядковым номером	Обозначение	Кол.	Примечание
11		-03	1.020-1.2-508-01	2	МН-10
		-04	-03	2	МН-12
			Детали		
			поз. 5		
11		00... -02	1.020-1.2-70001-31	4	ОС-32
		-03, -04	-30	4	ОС-29
			поз. 6		
11		00... -02	1.020-1.2-70001-32	2	ОС-33
		-03, -04	-34	2	ОС-35
			поз. 7		
11		00... -02	1.020-1.2-503-04	48	
		-03, -04	-05	48	

Инв. N подл. | Подпись и дата | Взам. инв. N

1.020-1.2-75200

Лист

17519 10

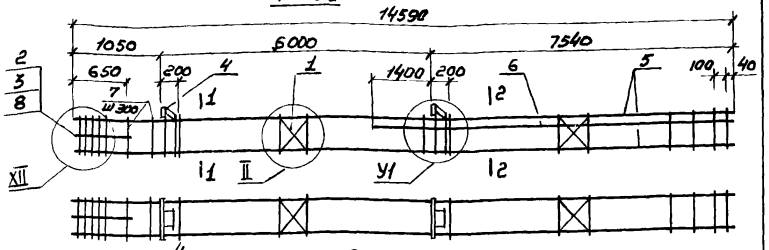

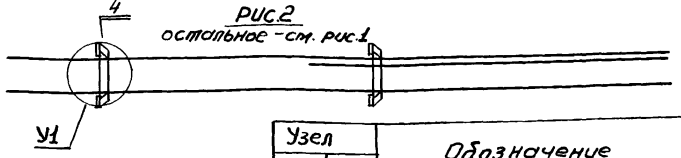

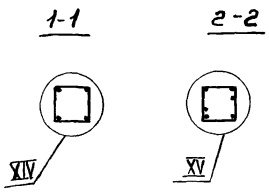

Узел		Обозначение	
Марка	Номер		
–	II	1.020-12-70000У	лист 1
–	XII		лист 3
–	VI		лист 2
	VII		лист 2
	IX		лист 2
–	XIV		лист 4
–	XV		лист 4

Обозначение	Марка	Рис.	У1	Масса
1.020 - 1.2 - 75200	КП129	1	VI	493.16
-01	КП130		VII	515.76
-02	КП131		VIII	528.55
-03	КП140	2	IX	503.07
-04	КП141		IX	518.04

1.020 - 1.2 - 75200 СБ

Каркас пространственный КП129-КП131; КП140-КП141

Стадия	Масса	Масштаб
Р	ст. таблицы	–
лист	листов 1	

ГСПИ-10

Нач.отд.	Уранов	
Н.контр.	Кирюхина	
Гл.констр.	Яковлева	
Рук.групп.	Карнюшина	
Ст.инж.	Горячева	
Инженер	Петрова	

Инв. № подл. | Подпись и дата | Взамен инв. №

Копировал ... Формат 11В

Формат	Зона	Поз.	Обозначение	Наименование	Кол.	Примечание
				Документация		
12			1.020-1.2-75300СБ	Сборочный чертеж		
11			1.020-1.2-70000У	Узел		
11			1.020-1.2-70000ПЗ	Пояснительная записка		
				Сборочные единицы		
11		1	1.020-1.2-502-01	Сетка	2	С-4
				Детали		
11		8	1.020-12-503-06	Стержень отдельный	4	

Формат	Зона	Для исполнения с порядковым номером*	Обозначение	Кол.	Примечание
			Переменные данные		
			Сборочные единицы		
			поз.2 сетка		
11		00... -03	1.020-1.2-511	3	СКА-1
		-04... -09	-01	5	СКА-2
11		-10... -13	1.020-1.2-511	3	СКА-1
		-14... -17	-01	4	СКА-2

*Основное исполнение, не имеющее порядкового номера, обозначено „00"

1.020 - 1.2 - 75300

Каркас пространственный КП101 - КП109; КП142 - КП149, КП153, КП201

Стадия	Лист	Листов
Р	1	3

ГСПИ-10

Нач.отд.	Уранов	
Н.контр.	Кирюхина	
Гл.констр.	Яковлева	
Рук.групп.	Карнюшина	
Ст.инж.	Горячева	
Инженер	Петрова	

Инв. № подл. | Подпись и дата | Взамен инв. №

17519 20 Копировал ... Формат 11В

Формат	Зона	Для исполнения с порядковым номером	Обозначение	Кол.	Примечание
11		-18	1.020-1.2-511-01	5	СКА-2
		поз. 3. сетка			
11		00...-03	1.020-1.2-511-02	3	СКА-3
		-04...-09	-03	3	СКА-4
		-10...-13	-02	3	СКА-3
		-14...-18	-03	3	СКА-4
		поз. 4 изделие закладное			
11		00	1.020-1.2-504-03	2	МН-6
		-01	-05	2	МН-8
11		-02	1.020-1.2-508-01	2	МН-10
		-03	-03	2	МН-12
11		-04	1.020-1.2-504-03	2	МН-6
		-05	-05	2	МН-8
11		-06	1.020-1.2-508-01	2	МН-10
		-07	-03	2	МН-12
		-08	-01	2	МН-10
		-09	-03	2	МН-12
11		-10	1.020-1.2-504-03	2	МН-6
		-11	-05	2	МН-8
11		-12	1.020-1.2-508-01	2	МН-10
		-13	-03	2	МН-12
11		-14	1.020-1.2-504-03	2	МН-6
		-15	-05	2	МН-8
11		-16	1.020-1.2-508-01	2	МН-10
		-17,-18	-03	2	МН-12

Формат	Зона	Для исполнения с порядковым номером	Обозначение	Кол.	Примечание
		Детали			
		поз. 5			
11		00...-03	1.020-1.2-70001-19	4	ОС-20
		-04...-07	-24	4	ОС-25
		-08,-09	-22	4	ОС-23
11		-10...-13	1.020-1.2-70002-03	4	СС-4
11		-14...-17	1.020-1.2-70001-36	4	ОС-37
		-18	-33	4	ОС-34
		поз. 6			
11		00...-03	1.020-1.2-70001-23	4	ОС-24
		-04...-07	-25	2	ОС-26
		-08,-09	-25	4	ОС-26
		-10...-18	отсутствует		
		поз. 7			
11		00...-03	1.020-1.2-503-04	44	
		-04...-09	-05	44	
		-10...-13	-04	48	
		-14...-18	-05	48	
		поз. 9			
11		00...-03	отсутствует		
11		-04...-07	1.020-1.2-70001-26	2	ОС-27
		-08,09	отсутствует		
11		-10...-13	1.020-1.2-70001-34	4	ОС-35
		-14...-18	-37	4	ОС-38

Инв. N подл. | Подпись и дата | Взам. инв. N

175 ЦП Копировал 11.1 Формат 11а

Рис. 1

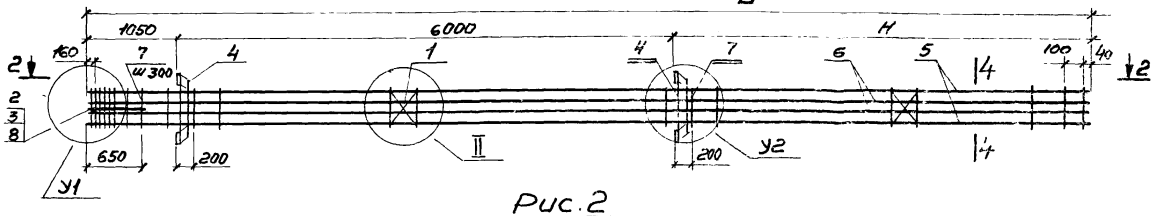

Рис. 2

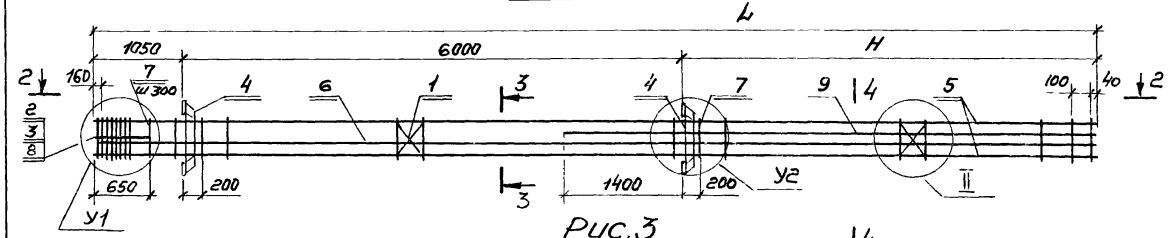

Рис. 3

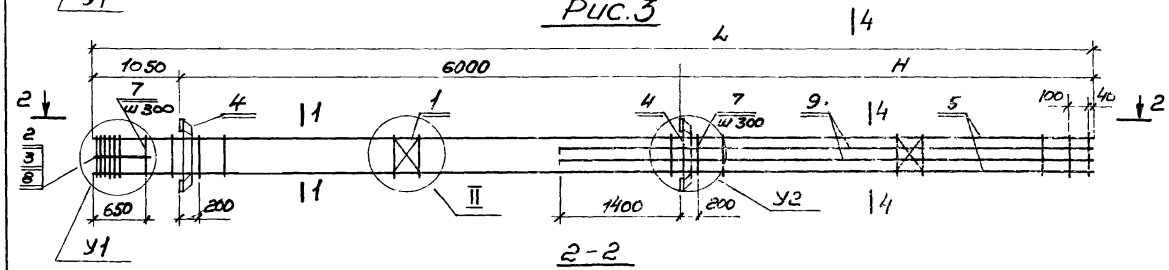

2-2

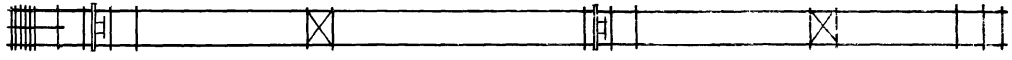

1-1

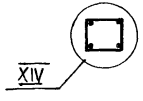

3-3

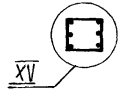

4-4

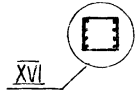

Узел		Обозначение
Марка	Номер	
—	II	1.020-1.2-70000У лист 1
—	XI	лист 3
	XII	лист 3
	XIII	лист 3
—	VIII	лист 2
	IX	лист 2
—	XIV	лист 4
	XV	лист 4
	XVI	лист 4

Таблицу исполнений см. на листе 2

Нач. отд.	Уранов	
Н. контр.	Курюхина	
Гл. констр. пр.	Яковлева	
Рук. гр.	Карнюшина	
Ст. инж.	Горлачева	
Инженер	Петрова	

1.020 - 1.2 - 75300СБ

Каркас пространственный КП101-109; КП142-КП149; КП153; КП201 Сборочный чертеж

Стадия	Масса	Масштаб
Р	см. табл.	—
Лист 1	Листов 2	

ГСПИ-10

Инв. № подл. | Подпись и дата | Взам. инв. №

Обозначение	Марка	Рис.	Узел У1	Узел У2	Размеры, мм L	Размеры, мм H	Масса
1.020-1.2-75300	КП 101	1	XI	VIII	13390	6340	484.56
-01	КП 201			IX			498.36
-02	КП 102			VIII			518.92
-03	КП 103			IX			534.39
-04	КП 104	2	XIII	VIII			942.88
-05	КП 105			IX			956.38
-06	КП 106			VIII			976.94
-07	КП 107			IX			992.71
-08	КП 108	1	XIII	IX			1186.30
-09	КП 109						1201.77
-10	КП 142	3	XI	VIII	14590	7540	622.03
-11	КП 143			IX			635.84
-12	КП 144			VIII			656.40
-13	КП 145			IX			671.87
-14	КП 146	3	XII	VIII			920.20
-15	КП 147			IX			934.01
-16	КП 148			VIII			954.57
-17	КП 149			IX			970.02
-18	КП 153	3	XIII	IX			1101.16

Изм.	Кол. уч.	Лист	№ док.	Подпись	Дата

1.020-1.2-75300

Лист 2

Инв. № подл. | Подпись и дата | Взам. инв. №

Формат	Зона	Поз.	Обозначение	Наименование	Кол.	Примечание
				Документация		
11			1.020-1.2-76100СБ	Сборочный чертеж		
11			1.020-1.2-70000У	Узел		
11			1.020-1.2-70000ПЗ	Пояснительная записка		
				Сборочные единицы		
11		1	1.020-1.2-507-01	Изделие закладное	4	МН-4
11		2	1.020-1.2-502-01	Сетка	2	С-4

Формат	Зона	Для исполнения с порядковым номером*	Обозначение	Кол.	Примечание
			Переменные данные		
			Сборочные единицы		
			поз. 3 Изделие закладное		
11		00	1.020-1.2-504-02	1	МН-5
		-01	-04	1	МН-7
11		-02	1.020-1.2-508	1	МН-9
		-03, -04	02	1	МН-11
11		-05	1.020-1.2-504-04	1	МН-7

* Основное исполнение, не имеющее порядкового номера, обозначено „00"

Инв. № подл. | Подпись и дата | Взам. инв. №

Нач. отд.	Уранов	
Н. контр.	Кирюхина	
Гл. констр.	Яковлева	
Рук. гр.	Карнюшина	
Ст. инж.	Гордячева	
Инженер	Петрова	

1.020-1.2-76100

Каркас пространственный КП 154 — КП 189; КП 211 — КП 213

Стадия	Лист	Листов
Р	1	3

ГСПИ-10

Формат	Зона	Для исполнения с порядковым номером	Обозначение	Кол.	Примечание
11		-06	1.020-1.2-508	1	МН-9
		-07	-02	1	МН-11
11		-08	1.020-1.2-504-04	1	МН-7
11		-09	1.020-1.2-508	1	МН-9
		-10	-02	1	МН-11
11		-11	1.020-1.2-504-02	1	МН-5
		-12	-04	1	МН-7
11		-13	1.020-1.2-508	1	МН-9
11		-14	1.020-1.2-504-02	1	МН-5
		-15	-04	1	МН-7
11		-16	1.020-1.2-508	1	МН-9
		-17	-02	1	МН-11
11		-18	1.020-1.2-504-03	1	МН-6
		-19	-05	1	МН-8
11		-20	1.020-1.2-508-01	1	МН-10
		-21	-03	1	МН-12
11		-22	1.020-1.2-504-05	1	МН-8
11		-23	1.020-1.2-508-01	1	МН-10
		-24	-03	1	МН-12
11		-25	1.020-1.2-504-03	1	МН-6
		-26	-05	1	МН-8
11		-27	1.020-1.2-508-01	1	МН-10
		-28	-03	1	МН-12
11		-29	1.020-1.2-504-03	1	МН-6
		-30	-05	1	МН-8
11		-31	1.020-1.2-508-01	1	МН-10
		-32	-03	1	МН-12
11		-33	1.020-1.2-504-03	1	МН-6
		-34	-05	1	МН-8

Инв. № подл. | Подпись и дата | Взам. инв. №

Формат	Зона	Для исполнения с порядковым номером	Обозначение	Кол.	Примечание
11		-35	1.020-1.2-508-01	1	МН-10
		-36	-03	1	МН-12
11		-37	1.020-1.2-504-05	1	МН-8
11		-38	1.020-1.2-508-01	1	МН-10
			Детали		
			поз. 4		
11		00...-03	1.020-1.2-70001-38	4	ОС-39
		-04	-39	4	ОС-40
		-05...-07	-40	4	ОС-41
		-08...-10	-41	4	ОС-42
		-11...-13	-42	4	ОС-43
		-14...-17	-43	4	ОС-44
		-18...-21	-38	4	ОС-39
		-22...-24	-39	4	ОС-40
		-25...-28	-40	4	ОС-41
		-29...-32	-41	4	ОС-42
		-33...-36	-42	4	ОС-43
		-37,-38	-43	4	ОС-44
			поз. 5		
11		00...-07	1.020-1.2-503-03	42	
		-08...-17	-04	42	
		-18...-28	-03	42	
		-29...-38	-04	42	

Инв. № подл. | Подпись и дата | Взам. инв. №

Рис.1

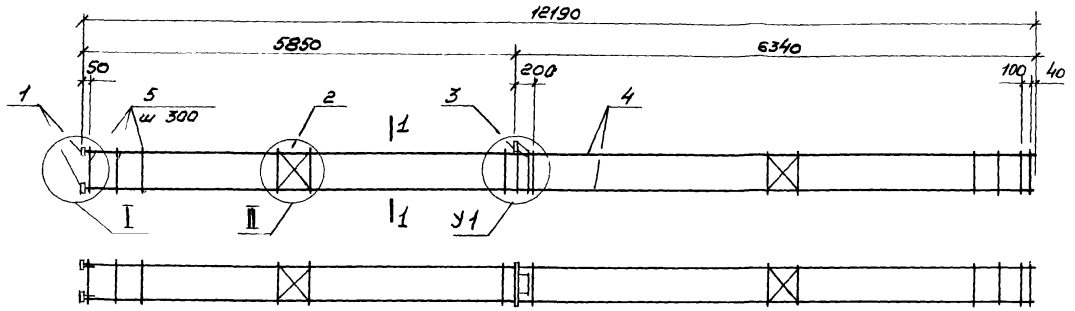

Рис.2

остальное – см. рис.1

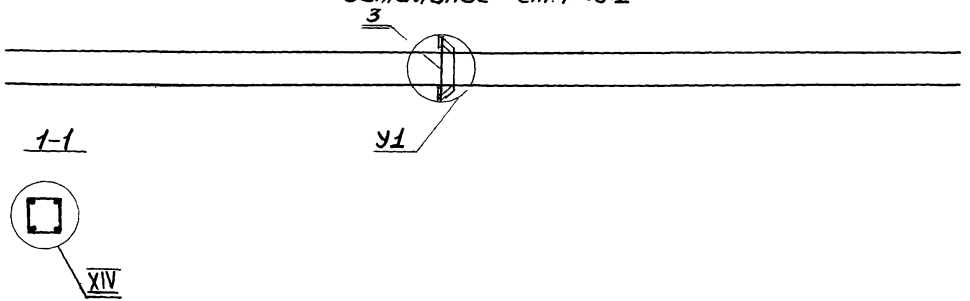

Обозначение	Марка	Рис.	У1	Масса
1.020-1.2-76100	КП154	1	VI	106.53
-01	КП155			112.19
-02	КП156		VII	121.84
-03	КП157			128.72
-04	КП158			172.00
-05	КП159		VI	180.71
-06	КП160		VII	190.36
-07	КП161			197.24
-08	КП162		VI	233.06
-09	КП163		VII	242.74
-10	КП164			249.62
-11	КП165		VI	275.29
-12	КП166			280.89
-13	КП167		VII	290,54
-14	КП168		VI	347.27
-15	КП169			352.93
-16	КП170		VII	362.58
-17	КП171			369.46
-18	КП172	2	VIII	113.12
-19	КП173			120.01
-20	КП174		XI	130.30

Продолжение таблицы исполнений см. на листе 2

Узел		Обозначение	
Марка	Номер		
—	I	1.020-1.2-7000У	лист 1
—	II		лист 1
—	VI		лист 2
	VII		лист 2
	VIII		лист 2
	IX		лист 2
—	XIV		лист 4

Нач.отд.	Уранов		
Н. контр.	Кирюхина		
Гл.констр.	Яковлева		
Рук.гр.	Карнюшина		
Ст. инж.	Горячева		
Инженер	Петрова		

1.020-1.2-76100СБ

Каркас пространственный КП154 – КП189; КП211 – КП213 Сборочный чертеж

Стадия	Масса	Масштаб
Р	см. таблицу	—
Лист 1	Листов 2	

ГСПИ-10

Инв.№ подл. | Подпись и дата | Взам. инв.№

Обозначение	Марка	Рис.	Ул	Масса
1.020-1.2-76100 – 21	КП175	2	IX	138.03
– 22	КП211		VIII	163.29
– 23	КП212		IX	173.58
– 24	КП176			181.31
– 25	КП177		VIII	181.64
– 26	КП178			188.54
– 27	КП179		IX	198.82
– 28	КП180			206,55
– 29	КП181		VIII	234.02
– 30	КП182			240.91
– 31	КП183		IX	251.20
– 32	КП184			258.63
– 33	КП213		VIII	281.82
– 34	КП185			288.71
– 35	КП186		IX	299.00
– 36	КП187			306.73
– 37	КП188		VIII	360.75
– 38	КП189			371.04

Инв. № подл. | Подпись и дата | Взам. инв. №

1.020-1.2-76100 СБ | Лист 2

Копировал — Формат А4

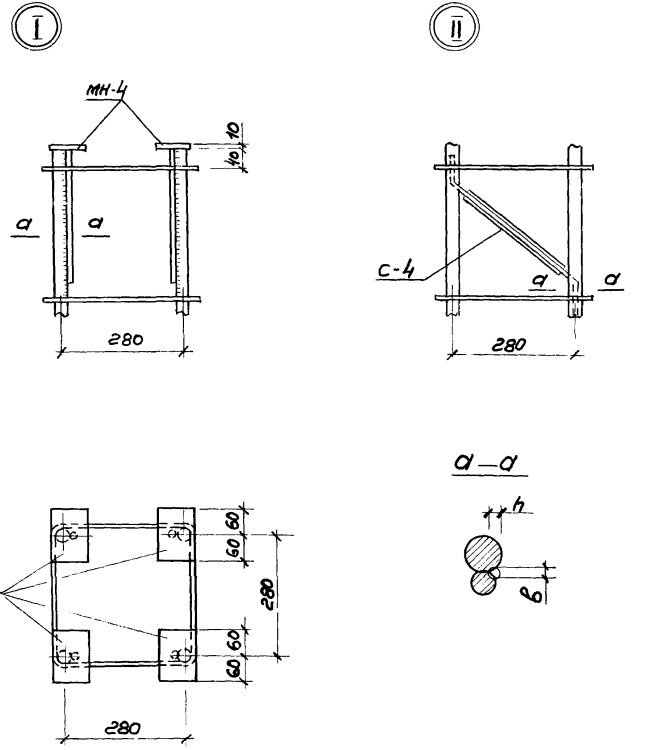

Инв. № подл. | Подпись и дата | Взам. инв. №

Нач. отд.	Уранов		
Н. контр.	Курюхина		
Гл. констр.	Яковлева		
Рук. груп.	Корнюшина		
Ст. инж.	Горячева		
Инженер	Петрова		

1.020-1.2-70000У

Узел

Стадия	Лист	Листов
Р	1	4

ГСПИ-10

17519 26

Копировал — Формат А4

VI VII VIII IX

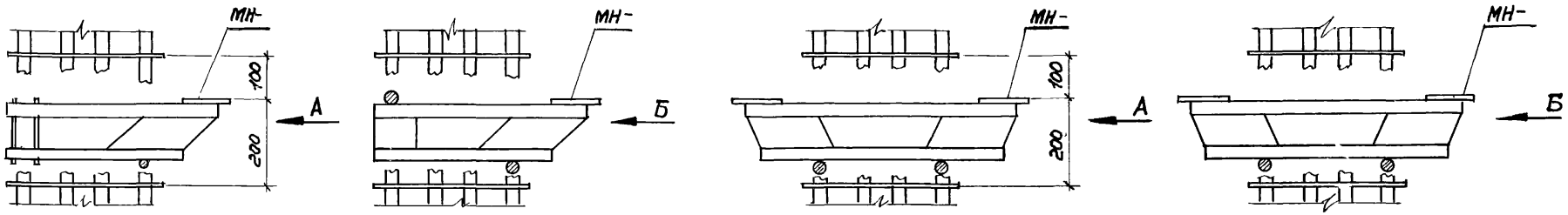

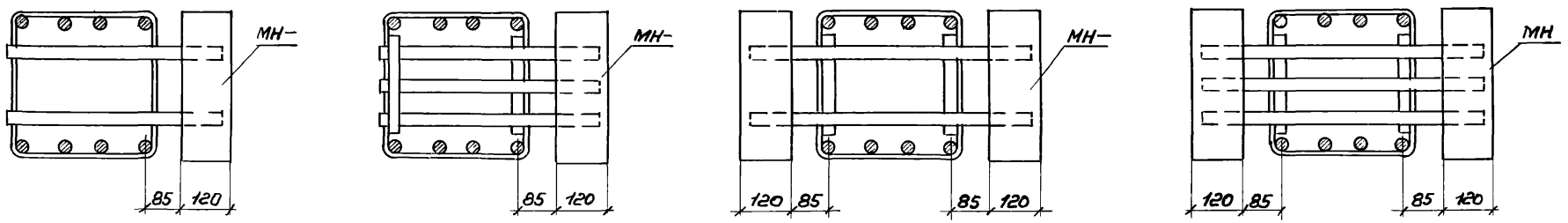

Вид „А"

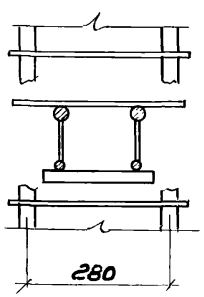

Вид „Б"

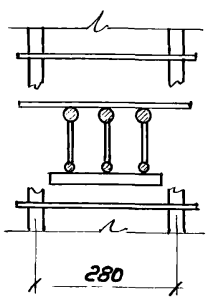

В колоннах, заармированных 4-мя и 6-ю стержнями, закладные детали консоли устанавливать в соответствии с данными узлами.

Инв. № подл. | Подпись и дата | Взам. инв. №

X

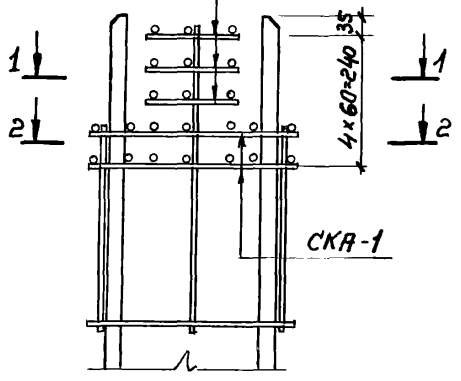

XI

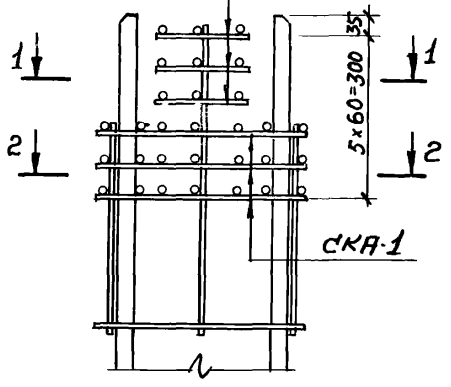

XII

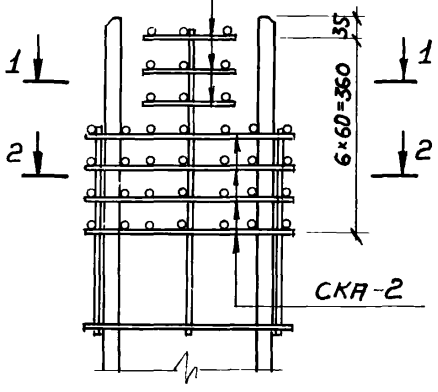

XIII

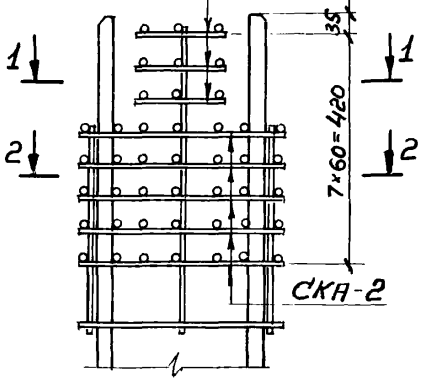

III Зеркальное отражение. Остальное см. узел X

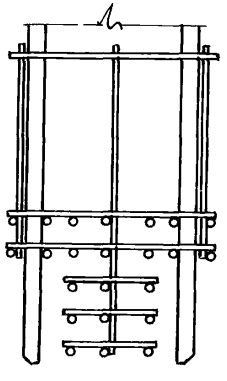

IV Зеркальное отражение. Остальное см узел XI

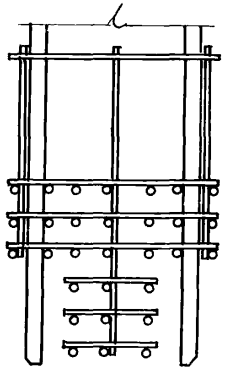

V Зеркальное отражение. Остальное см. узел XII

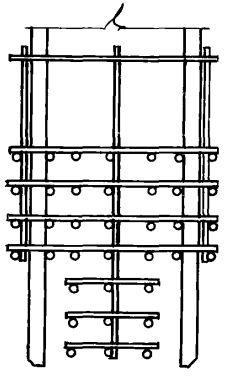

1-1

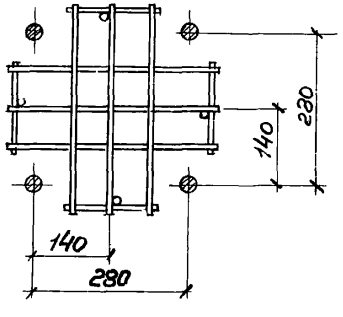

2-2

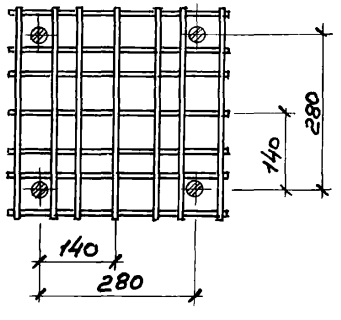

Рабочая арматура колонн, не выходящая на стыковую ванную сварку, условно не показана

Инв. № подл. | Подпись и дата | Взам. инв. №

1.020-1.2-70000У

Лист 3

19519 28 Копировал Формат А2Г

XIV

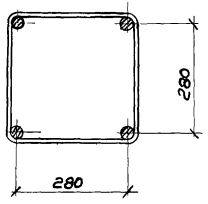

XV

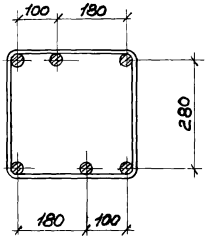

XVI

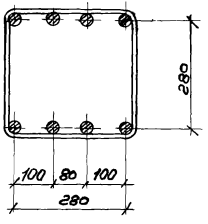

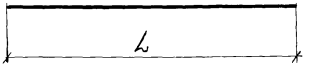

Обозначение	Марка	L, мм	ф	Масса
1.020-1.2-70001	ОС-1	4790	20	11.81
-01	ОС-2		25	18.46
-02	ОС-3		28	23.15
-03	ОС-4		32	30.24
-04	ОС-5	10790	20	26.61
-05	ОС-6		22	32.20
-06	ОС-7		25	41.57
-07	ОС-8		28	51.16
-08	ОС-9		32	68.12
-09	ОС-10	16790	20	41.40
-10	ОС-11		22	50.10
-11	ОС-12		25	64.69
-12	ОС-13		32	105.99
-13	ОС-14	12000	20	29.59
-14	ОС-15		22	35.81
-15	ОС-16		25	46.24
-16	ОС-17		32	75.76
-17	ОС-18	13390	20	33.02

Инв. № подл. | Подпись и дата | Взам. инв. №

Инв. № подл. | Подпись и дата | Взам. инв. №

1.020-1.2-70001

Стержень отдельный
ОС-1 ÷ ОС-44

Стадия	Масса	Масштаб
Р	-	-
Лист 1	Листов 2	

Нач. отдел	Уранов	
Н. контр.	Кирюхина	
Гл. констр.	Яковлева	
Рук. гр.	Карнюшина	
Ст. инж.	Горячева	
Разраб.	Петрова	

Р III ГОСТ 5.1459-72*

ГСПИ-10

1.020-1.2-70000У

Лист 4

Обозначение	Марка	L, мм	⌀	Масса
1.020-1.2-70001 – 18	ОС-19	13390	22	39.96
– 19	ОС-20		25	51.59
– 20	ОС-21		28	64.73
– 21	ОС-22		32	84.53
– 22	ОС-23		40	132.16
– 23	ОС-24	13230	25	50.98
– 24	ОС-25	13390	36	106.99
– 25	ОС-26	13230	40	130.58
– 26	ОС-27	7740	40	76.39
– 27	ОС-28	14590	20	35.98
– 28	ОС-29		22	43.54
– 29	ОС-30		25	56.22
– 30	ОС-31		28	70.53
– 31	ОС-32		32	92.11
– 32	ОС-33	8940	20	22.05
– 33	ОС-34	14590	40	144.00
– 34	ОС-35	8940	36	71.43
– 35	ОС-36		32	56.44
– 36	ОС-37	14590	36	116.57
– 37	ОС-38	8940	40	88.24
– 38	ОС-39	12180	16	19.22
– 39	ОС-40		20	30.04
– 40	ОС-41		22	36.35
– 41	ОС-42		25	46.93
– 42	ОС-43		28	58.88
– 43	ОС-44		32	76.89

Инв.№ подл. | Подпись и дата | Взам. инв.№

Формат	Зона	Поз.	Обозначение	Наименование	Кол.	Примечание
				Документация		
11			1.020-1.2-70002 СБ	Сборочный чертеж		
				Детали		
11			1.020-1.2-70002	Стержень сварной СС-1		61.85 кг
Б4		1		⌀22 – 10440	1	31.15 кг
Б4		2		⌀28 – 6350	1	30.70 кг
11			1.020-1.2-70002-01	Стержень сварной СС-2		67.40 кг
Б4		1		⌀28 – 5650	1	27.31 кг
Б4		2		⌀32 – 6350	1	40.09 кг
11			1.020-1.2-70002-02	Стержень сварной СС-3		46.68 кг
Б4		1		⌀22 – 5650	1	16.86 кг
Б4		2		⌀25 – 7740	1	29.82 кг
11			1.020-1.2-70002-03	Стержень сварной СС-4		64.99 кг
Б4		1		⌀25 – 5650	1	21.77 кг
Б4		2		⌀28 – 8940	1	43.22 кг
11			1.020-1.2-70002-04	Стержень сварной СС-5		112.03 кг
Б4		1		⌀40 – 7740	1	76.39 кг
Б4		2		⌀32 – 5650	1	35.64 кг

Инв.№ подл. | Подпись и дата | Взам. инв.№

Нач.отд.	Уранов	
Н.контр.	Кирюхина	
Гл.констр.	Яковлева	
Рук.гр.	Карнюшина	
Ст.инж.	Горячева	
Ин.техн.	Петрова	

1.020-1.2-70002

Стержень сварной СС-1 ÷ СС-5

АIII ГОСТ 5.1459-72**

Стадия	Лист	Листов
Р		1

ГСПИ-ЭП

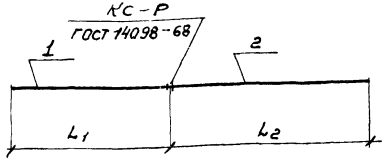

Обозначение	Марка	L_1, мм	L_2, мм
1.020-1.2-70002 СВ	СС-1	10440	6350
-01	СС-2	5650	7740
-02	СС-3		8940
-03	СС-4		7740
-04	СС-5		

Инв. № подл. | Подпись и дата | Взам. инв. №

Нач. отд.	Уранов		
Н. контр.	Кирюхина		
Гл. констр.	Яковлева		
Рук. гр.	Корнюшин		
Ст. инж.	Горячева		
Инжен.	Петрова		

1.020-1.2-70002 СБ

Стержень сварной СС-1 ÷ СС-5

Сборочный чертеж

Стадия	Масса	Масштаб
Р	см. таблицу	–
Лист	Листов 1	

А III ГОСТ 5.1459-72*

ГСПИ-10

Копировал Ка Формат А4

Формат	Зона	Поз.	Обозначение	Наименование	Кол.	Примечание
				Документация		
А1			1.020-1.2-70010 СБ	Сборочный чертеж		
				Детали		
А1		1	1.020-1.2-70011	Пластина	1	
Б.4.		2	1.020-1.2-70012	Полоса 14×260 ГОСТ 82-70 / В ст 3кп2 ГОСТ 380-71*		
				ℓ = 500 мм	1	14,3 кг
Б.4.		3	1.020-1.2-70013	Стержень ф18 А III ГОСТ 5781-82*		
				ℓ = 380 мм	15	0,76 кг

Инв. № подл. | Подпись и дата | Взам. инв. №

Нач. отд.	Кодыш		
Норм. контр.	Марченко		
ГИП	Марченко		
Проверил	Шишмарева		
Разраб.	Асабкина		

1.020-1.2-70010

Изделие закладное МН48

Стадия	Лист	Листов
Р		1

ЦНИИПРОМЗДАНИЙ

117519 31 Копировал Ка Формат А4

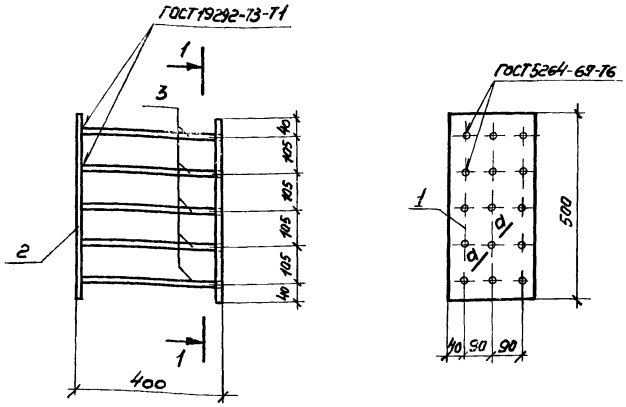

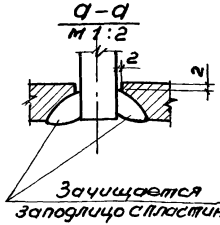

Нач.отд.	Кодыш			
Нормоконтр.	Марченко			
ГИП	Марченко			
Проверил	Шалимова			
Разраб.	Ясовкина			

1.020-1.2-70010СБ

Изделие закладное МН48
Сборочный чертеж

Стадия	Масса	Масштаб
Р	40.0	1:10
Лист	Листов 1	

ЦНИИПРОМЗДАНИЙ

gost.e-ecolog.ru

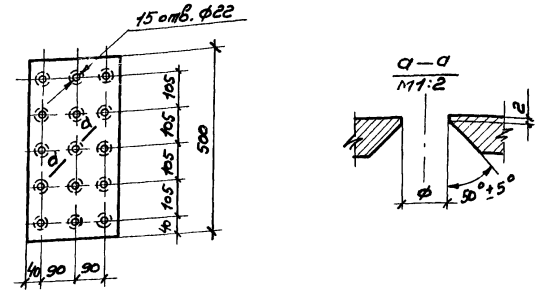

Нач.отд.	Кодыш			
Нормоконтр.	Марченко			
ГИП	Марченко			
Проверил	Шалимова			
Разраб.	Ясовкина			

1.020-1.2-70011

Пластина

Полоса 14х260 ГОСТ 82-70
Вст3кп2 ГОСТ 380-71

Стадия	Масса	Масштаб
Р	14.3	1:10
Лист	Листов 1	

ЦНИИПРОМЗДАНИЙ

Инв.№ подл. | Подпись и дата | Взам. инв.№