ТИПОВАЯ ДОКУМЕНТАЦИЯ НА СТРОИТЕЛЬНЫЕ СИСТЕМЫ И ИЗДЕЛИЯ ЗДАНИЙ И СООРУЖЕНИЙ

СЕРИЯ 1.020-1

КОНСТРУКЦИИ КАРКАСА МЕЖВИДОВОГО ПРИМЕНЕНИЯ ДЛЯ МНОГОЭТАЖНЫХ ОБЩЕСТВЕННЫХ И ПРОИЗВОДСТВЕННЫХ ЗДАНИЙ (НА ОСНОВЕ СЕРИИ ИИ-04)

ВЫПУСК 2-6

КОЛОННЫ СЕЧЕНИЕМ 400×400мм ДЛЯ ЗДАНИЙ С ВЫСОТАМИ ЭТАЖЕЙ 6,0 и 7,2 м. ОПАЛУБОЧНЫЕ ЧЕРТЕЖИ И АРМИРОВАНИЕ.

РАБОЧИЕ ЧЕРТЕЖИ

17518
ЦЕНА 1-90

gost.e-ecolog.ru

ЦЕНТРАЛЬНЫЙ ИНСТИТУТ ТИПОВОГО ПРОЕКТИРОВАНИЯ
ГОССТРОЯ СССР

Москва, А-445, Смольная ул., 22

Сдано в печать 12 1985 года

Заказ № 4011 Тираж 910 экз.

ТИПОВАЯ ДОКУМЕНТАЦИЯ НА СТРОИТЕЛЬНЫЕ СИСТЕМЫ И ИЗДЕЛИЯ ЗДАНИЙ И СООРУЖЕНИЙ

СЕРИЯ 1.020-1

КОНСТРУКЦИИ КАРКАСА МЕЖВИДОВОГО ПРИМЕНЕНИЯ ДЛЯ МНОГОЭТАЖНЫХ ОБЩЕСТВЕННЫХ И ПРОИЗВОДСТВЕННЫХ ЗДАНИЙ (НА ОСНОВЕ СЕРИИ ИИ-04)

ВЫПУСК 2-6

КОЛОННЫ СЕЧЕНИЕМ 400×400мм ДЛЯ ЗДАНИЙ С ВЫСОТАМИ ЭТАЖЕЙ 6,0 и 7,2м. ОПАЛУБОЧНЫЕ ЧЕРТЕЖИ И АРМИРОВАНИЕ.

РАБОЧИЕ ЧЕРТЕЖИ

Разработаны

ЦНИИПРОМЗДАНИЙ

Гл. инженер ин-та И. Петров
Нач. отдела Э. Кодыш
Гл. инж. пр-та Н. Марченко

ГСПИ – 10

Гл. инженер ин-та А. Конов
Нач. отдела А. Уранов
Гл. инж. пр-та И. Яковлева

ЦНИИЭП торгово-бытовых зданий и туристских комплексов

Гл. инженер ин-та В. Лепский
Нач. отдела Б. Волынский

ГИПРОСТРОММАШ

Гл. инженер ин-та Н. Гузенко
Гл. технолог отдела арматурных работ М. Соломович

НИИЖБ ГОССТРОЯ СССР

Зам. директора ин-та И. Корович
Рук. лаборатории А. Васильев

Утверждены и введены в действие с 01.01.82г постановление госстроя ссср от 16.11.81г N 190

N п/п	Обозначение	Наименование	Стр.	Примечание
1		Содержание		
2	1.020-1.2-60000ПЗ	Пояснительная записка	2-3	
3	1.020-1.2-61000	Колонна	4	1КВ 4.60
4	1.020-1.2-62000	"	5-8	2КВО 4.60; 2КВД 4.60
5	1.020-1.2-63000	"	9-12	3КВО 4.60; 3КВД 4.60
6	1.020-1.2-64000	"	13-16	2КСО 4.60; 2КСД 4.60
7	1.020-1.2-65000	"	17-28	2КНО 4.60; 2КНД 4.60; 2КНО 4.60(72); 2КНД 4.60(72)
8	1.020-1.2-66000	Колонна	29-33	2КБО 4.60; 2КБД 4.60
9	1.020-1.2-60000У	Узел	34-37	I - XII
10	1.020-1.2-60000ВМС	Ведомость расхода стали	38-48	

Настоящий Выпуск содержит рабочие чертежи железобетонных колонн сечением 400×400мм для зданий с сеткой колонн 6×6 и 9×6м и высотами этажей 6.0м, а так же с высотой первого этажа 7.2м.

Номенклатура предусматривает следующие типы колонн:
- верхние (устанавливаемые в верхних этажах зданий),
- средние (устанавливаемые в средних этажах зданий),
- нижние (устанавливаемые в нижних этажах зданий),
- бесстыковые (устанавливаемые на всю высоту здания).

В номенклатуре предусмотрены колонны с консолями, расположенными по двум противоположным граням (двухконсольные колонны), которые используются как рядовые, торцовые и связевые по средним рядам колонн, а в зданиях с навесными стеновыми панелями и как крайние рядовые, торцевые и связевые. Одноконсольные колонны с консолями, расположенными по одну сторону сечения используются как крайние в зданиях с самонесущими стеновыми панелями. Верхние одноэтажные колонны не имеют консолей

Маркировка колонн.

Маркировка колонн принята по ГОСТ 23009-78

Для колонн серии 1.020-1 принята следующая маркировка:

(1) К (2)(3) (4)(5) - (6)(7)

где:

(1) - Количество этажей в колонне.

К - наименование изделия - колонна

Нач. отд.	Уранов		
Н. контр.	Кирюхина		
Гл. конструктор	Яковлева		
Рук. гр.	Корнюшина		
Стт. инж.	Горячева		
Инженер	Петрева		

1.020-1.2-60000ПЗ

Пояснительная записка

Стадия	Лист	Листов
Р	1	2

ГСПИНО

Инв. № подл. | Подпись и дата | Взам. инв. №

(2) – тип колонны в зависимости от ее положения по высоте здания.

тип колонны	верхняя	средняя	нижняя	бесстыковая
индекс марки	В	С	Н	Б

(3) – тип колонны в зависимости от количества консолей

тип колонны	двухконсольная	одноконсольная	бесконсольная
индекс марки	Д	О	–

(4) – тип колонны в зависимости от сечения колонн для колонн сечением 400 × 400 мм – индекс 4

(5) – высота этажа в дециметрах.

(6) – тип колонн по несущей способности консоли в тс

несущая способность консоли	21.0	33.0	43.5	52.5
индекс	1	2	3	4

В марках бесконсольных колонн верхних этажей поз. 6 не проставляется.

(7) – Условная несущая способность ствола колонны в десятках тс

Пример: 2КНД 4.60(72) – 3.30/33

2 – двухэтажная колонна
К – колонна
Н – нижняя
Д – двухконсольная
4 – сечением 400 × 400 мм
60/72 – с высотой типового этажа 6.0 м и нижним этажом 7.2 м
4 – несущая способность консоли 43.5 т
30/33 – условная несущая способность ствола в верхнем сечении 300 тс и в нижнем – 330 тс.

Конструктивные данные

Колонны армируются пространственными каркасами, состоящими из отдельных стержней, замкнутых хомутов, сеток косвенного армирования, закладных деталей, а так же, не входящих в состав пространственного каркаса, сетками С-5, С-6, устанавливаемыми непосредственно в металлическую форму.

Для выемки колонн из форм, а так же строповки при транспортировке и монтаже предусмотрены строповочные отверстия d=50мм

Номенклатура изделий предусматривает только основные типы колонн, имеющие закладные детали для крепления ригелей каркаса. Примеры установки в колонне дополнительных закладных деталей, предусматриваемых в конкретных проектах, приведены в выпуске „2-3."

Мероприятия по защите закладных деталей от коррозии должны быть указаны в конкретном проекте, в зависимости от условий эксплуатации зданий, согласно СНиП II-28-73 „Защита строительных конструкций от коррозии."

Указания по монтажу колонн содержатся в выпуске „2-3."

Указания по заводской технологии изготовления колонн содержатся в выпуске „0-4."

Перечень выпусков, входящих в серию 1.020-1, приведен в выпуске „0-0."

Формат	Зона	Поз.	Обозначение	Наименование	Кол на исполн. 1.020-1.2-6 1000-										Примечание
					–	01	02	03	04	05					
				Документация											
11			1.020-1.2-6 1000 СБ	Сборочный чертеж											
12			1.020-1.2-6 0000 У	Узел											
11			1.020-1.2-6 0000 ПЗ	Пояснительная записка											
12			1.020-1.2-6 0000 ВМС	Ведомость расхода стали											
				Сборочные единицы											
12		1	1.020-1.2-7 1100	Каркас пространственный КП1	1	1		1							
			-01	Каркас пространственный КП2			1								
			-02	Каркас пространственный КП3					1						
			-03	Каркас пространственный КП4						1					
				Материал											
		2		Бетон ГОСТ 7473-76											
				Марки 200	0,77										$м^3$
				Марки 300		0,77	0,77								$м^3$
				Марки 400				0,77	0,77	0,77					$м^3$

Нач.отд.	Уранов		1.020 – 1.2 – 6 1000
Н.контр.	Курюкина		
Гл.конс.пр	Яковлева		Колонна 1КВ 4.60
Рук.гр.	Карпошина		
Ст.инж.	Горячева		ГСПИ – 10
Инженер	Петрова		

Стадия: Р | Лист | Листов: 1

Копировал — Формат А1Г

Инв.№ подл. | Подпись и дата | Взам.инв.№

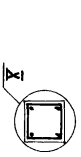

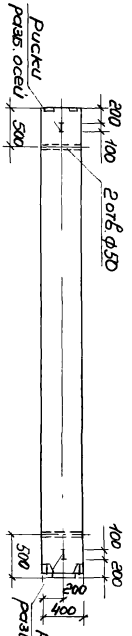

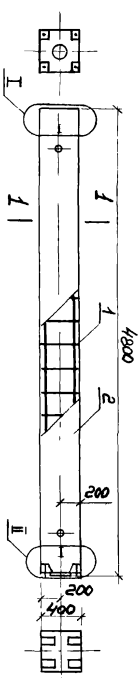

Номер	Обозначение
I	1.020-1.2-6 0000У лист 1
II	лист 2
X	лист 4

обозначение	Марка	Масса т
1.020-1.2-6 1000	1КВ 4.60-14	1.92
-01	-18	
-02	-21	
-03	-23	
-04	-26	
-05	-29	

Нач.отд.	Уранов		1.020-1.2-6 1000 СБ
Н.контр.	Курюкина		
Гл.конс.пр	Яковлева		Колонна 1КВ 4.60
Рук.гр.	Карпошина		Сборочный чертеж
Ст.инж.	Горячева		
Инженер	Петрова		

Стадия: Р | Масса: — | Масштаб: —

Лист | Листов 1

ГСПИ – 10

Формат	Зона	Поз.	Обозначение	Наименование	Колич. на испол. 1.020-1.2-6 2000-																				Примечание
					–	01	02	03	04	05	06	07	08	09	10	11	12	13	14	15	16	17	18	19	20	
				Документация																					
12			1.020-1.2-6 2000СБ	Сборочный чертеж																					
12			1.020-1.2-6 0000 У	Узел																					
			1.020-1.2-6 0000 ПЗ	Пояснительная записка																					
12			1.020-1.2-6 0000 ВМС	Ведомость расхода стали																					
				Сборочные единицы																					
11		1	1.020-1.2-7 2100-	Каркас пространств. КП5	1				1																
			-01	Каркас пространств. КП6		1				1															
			-02	Каркас пространств. КП7			1				1														
			-03	Каркас пространств. КП8				1				1													
			-04	Каркас пространств. КП9					1				1												
			-05	Каркас пространств. КП10										1											
			-06	Каркас пространств. КП11											1										
			-07	Каркас пространств. КП12												1									
			-08	Каркас пространств. КП13													1								
			-09	Каркас пространств. КП14														1							
			-10	Каркас пространств. КП15															1						
			-11	Каркас пространств. КП16																1					
			-12	Каркас пространств. КП17																	1				
11		2	1.020-1.2-501-02	Сетка С-5	2	2	2	2	2	2	2	2	2	2	2	2				1			1		
			-03	Сетка С-6																				1	
				Материал																					1
		3		Бетон ГОСТ 7473-76													2	2	2	2	2	2	2	2	2
				марки 200	1.74	1.74	1.74	1.74																	
				марки 300																					
				марки 400					1.74	1.74	1.74	1.74	1.74	1.74	1.74	1.74	1.75	1.75	1.75						
																				1.75	1.75	1.75	1.75		
																								1.75	1.75

м³ м³ м³

Исполнения 21... 40 см. лист 2

Нач. отд.	Уранов	
Н. контр.	Кирюхина	
Гл. конс. пр.	Яковлева	
Рук. гр.	Карнюшина	
Ст. инж.	Горячева	
Инж.:	Петрова	

1.020-1.2-6 2000

Колонна

2КВО 4.60; 2КВД 4.60

Стадия	Лист	Листов
Р	1	2

ГСПИ – 10

17518

Копировал

Формат	Зона	Поз.	Обозначение	Наименование	Колич. на исполн. 1.020-1.2-6 2000- 21	22	23	24	25	26	27	28	29	30	31	32	33	34	35	36	37	38	39	40	Примечание
				Документация																					
12			1.020-1.2-6 2000 СБ	Сборочный чертеж																					
12			1.020-1.2-6 0000 У	Узел																					
			1.020-1.2-6 0000 ПЗ	Пояснительная записка																					
12			1.020-1.2-6 0000 ВМС	Ведомость расхода стали																					
				Сборочные единицы																					
11		1	1.020-1.2-7 2100-08	Каркас пространств. КП 13				1																	
			-09	Каркас пространств. КП 14					1																
			-10	Каркас пространств. КП 15						1															
			-11	Каркас пространств. КП 16							1														
			-12	Каркас пространств. КП 17									1												
			-13	Каркас пространств. КП 18	1									1											
			-14	Каркас пространств. КП 19											1										
			-15	Каркас пространств. КП 20												1									
			-16	Каркас пространств. КП 21		1											1								
			-17	Каркас пространств. КП 22			1											1							
			-18	Каркас пространств. КП 190								1													
			-19	Каркас пространств. КП 23															1						
			-20	Каркас пространств. КП 191																1					
			-21	Каркас пространств. КП 24																	1				
			-22	Каркас пространств. КП 25																		1			
			-23	Каркас пространств. КП 26																			1		
			-24	Каркас пространств. КП 27																				1	
11		2	1.020-1.2-5 01-03	Сетка С-6	2	2	2	2	2	2	2	2	2	2	2	2	2	2	2	2	2	2	2	2	
				Материал																					
		3		Бетон Гост 7473-76																					
				марки 300	1,75	1,75	1,75																		$м^3$
				марки 400				1,75	1,75	1,75	1,75	1,75	1,75	1,75	1,75	1,75	1,75	1,75	1,75	1,75	1,75	1,75	1,75	1,75	$м^3$

РИС.1

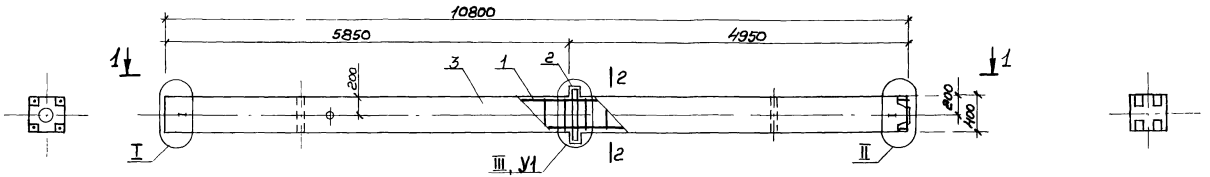

РИС.2

остальное -см. рис.1

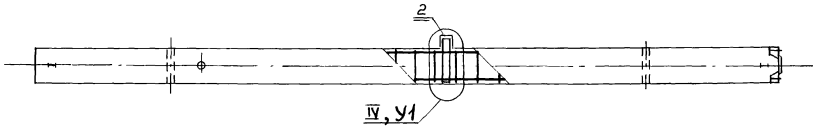

2-2

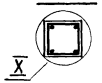

1-1

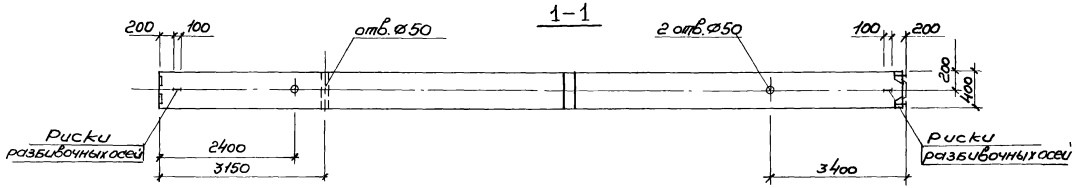

Узел		Обозначение
Марка	Номер	
	I	1.020-1.2-6 0000У лист 1
	II	лист 2
-	III	лист 1
	IV	лист 2
	VI	лист 3
-	VII	лист 3
	VIII	лист 3
	IX	лист 4
-	X	лист 4

Таблицу исполнений см. на листе 2

Нач.отд.	Уранов		
Н.контр.	Мирюхина		
Гл.конс.пр.	Яковлева		
Рук.гр.	Кернюшина		
Ст.инж.	Горячева		
Инжен.	Петрова		

1.020-1.2-6 2000СБ

Колонна 2КВО 4.60; 2КВД 4.60

Сборочный чертеж

Стадия	Масса	Масштаб
Р	см. табл.	—
Лист 1	Листов 2	

ГСПИ-10

Обозначение	Марка	Рис.	Ул	Масса т
1.020-1.2-6 2000	2КВД 4.60 - 1.14	2	VII	4.35
-01	-2.14			
-02	-3.14		VII	
-03	-4.14			
-04	-1.18		VI	
-05	-2.18			
-06	-3.18		VII	
-07	-4.18			
-08	-3.19			
-09	-4.19			
-10	-3.21			
-11	-4.21			
-12	2КВД 4.60 - 1.14	1	VIII	4.37
-13	-2.14			
-14	-3.14		IX	
-15	-4.14			
-16	-1.18		VIII	
-17	-2.18			
-18	-3.18		IX	
-19	-4.18			
-20	-3.19			

Обозначение	Марка	Рис.	Ул	Масса т
1.020-1.2-6 2000-21	2КВД 4.60 - 4.19	1	IX	4.37
-22	-3.21			
-23	-4.21		VIII	
-24	-1.23			
-25	-2.23		IX	
-26	-3.23			
-27	-4.23		VIII	
-28	-2.24			
-29	-3.24		IX	
-30	-4.24			
-31	-1.25		VIII	
-32	-2.25			
-33	-3.25		IX	
-34	-4.25			
-35	-1.26		VIII	
-36	-2.26			
-37	-3.26		IX	
-38	-4.26			
-39	-3.29			
-40	4.29			

Формат	Зона	Поз.	Обозначение	Наименование	Колич. на исполн. 1.020-1.2-6 3000-																			Примечание
					-	01	02	03	04	05	06	07	08	09	10	11	12	13	14	15	16	17	18	19	20	
				Документация																					
12			1.020-1.2-6 3000 СБ	Сборочный чертеж																					
12			1.020-1.2-6 0000 У	Узел																					
			1.020-1.2-6 0000 ПЗ	Пояснительная записка																					
12			1.020-1.2-6 0000 ВМС	Ведомость расхода стали																					
				Сборочные единицы																					
12		1	1.020-1.2-7 3100-	Каркас пространств. КП28	1			1																	
			-01	Каркас пространств. КП29		1			1																
			-02	Каркас пространств. КП30			1			1															
			-03	Каркас пространств. КП31							1														
			-04	Каркас пространств. КП32								1													
			-05	Каркас пространств. КП33									1		1										
			-06	Каркас пространств. КП34												1									
			-07	Каркас пространств. КП35										1											
			-08	Каркас пространств. КП36													1								
			-09	Каркас пространств. КП37														1		1			1		
			-10	Каркас пространств. КП38															1		1			1	
			-11	Каркас пространств. КП39																		1			1
11		2	1.020-1.2-501-02	Сетка С-5	4	4	4	4	4	4	4	4	4	4	4	4	4								
			-03	Сетка С-6														4	4	4	4	4	4	4	4
				Материал																					
		3		Бетон Гост 7473-76																					
				марки 200	2.69	2.69	2.69											2.71	2.71						$м^3$
				марки 300				2.69	2.69	2.69	2.69	2.69	2.69	2.69			2.69			2.71	2.71	2.71			$м^3$
				марки 400											2.69	2.69							2.71	2.71	2.71	$м^3$

Исполнения 21., 34 см. лист 2

Нач. отд.	Уранов	
Н. контр.	Кирюхина	
Гл. кон. пр.	Яковлева	
Рук. гр.	Карнюшина	
Ст. инж.	Горячева	
Инж.	Петрова	

1.020-1.2-63000

Колонна

3КВО 4.60; 3КВД 4.60

Стадия	Лист	Листов
Р	1	2

ГСПИ – 10

Формат	Зона	Поз.	Обозначение	Наименование	Колич. на исполн. 1.020-12-6 3000- 21	22	23	24	25	26	27	28	29	30	31	32	33	34	Примечание
				Документация															
12			1.020-12-6 3000 СБ	Сборочный чертеж	⨯	⨯	⨯	⨯	⨯	⨯	⨯	⨯	⨯	⨯	⨯	⨯	⨯	⨯	
12			1.020-12-6 0000 У	Узел	⨯	⨯	⨯	⨯	⨯	⨯	⨯	⨯	⨯	⨯	⨯	⨯	⨯	⨯	
			1.020-12-6 0000 ПЗ	Пояснительная записка	⨯	⨯	⨯	⨯	⨯	⨯	⨯	⨯	⨯	⨯	⨯	⨯	⨯	⨯	
12			1.020-12-6 0000 ВМС	Ведомость расхода стали	⨯	⨯	⨯	⨯	⨯	⨯	⨯	⨯	⨯	⨯	⨯	⨯	⨯	⨯	
				Сборочные единицы															
12		1	1.020-12-7 3100-12	Каркас пространств. КП 192	1														
			-13	Каркас пространств. КП 40		1													
			-14	Каркас пространств. КП 41			1												
			-15	Каркас пространств. КП 42				1											
			-16	Каркас пространств. КП 43					1										
			-17	Каркас пространств. КП 44						1									
			-18	Каркас пространств. КП 45							1								
			-19	Каркас пространств. КП 193								1							
			-20	Каркас пространств. КП 46									1						
			-21	Каркас пространств. КП 47										1					
			-22	Каркас пространств. КП 48											1				
			-23	Каркас пространств. КП 49												1			
			-24	Каркас пространств. КП 50													1		
			-25	Каркас пространств. КП 51														1	
11		2	1.020-12-5 01-03	Сетка С-6	4	4	4	4	4	4	4	4	4	4	4	4	4	4	
				Материал															
		3		Бетон Гост 7473-76															
				марки 400	2.71	2.71	2.71	2.71	2.71	2.71	2.71	2.71	2.71	2.71	2.71	2.71	2.71	2.71	$м^3$

РИС. 1

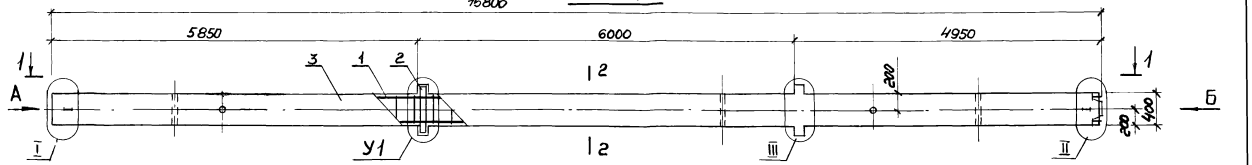

РИС. 2

остальное — см. рис. 1

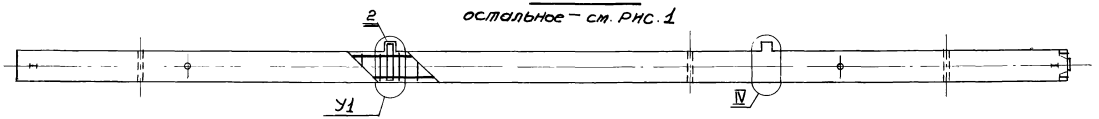

1–1

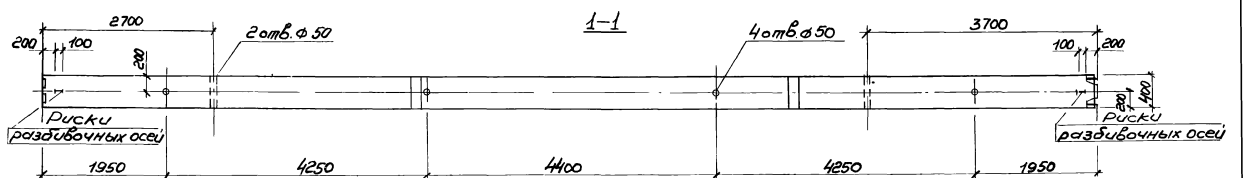

Вид А



Вид Б



2–2



Узел		Обозначение
Марка	Номер	
—	I	1.020-1.2-6 0000У лист 1
	II	лист 2
	III	лист 1
	IV	лист 2
	VI	лист 3
—	VII	лист 3
	VIII	лист 3
	IX	лист 4
—	X	лист 4

Таблицу исполнений см. на листе 2

Нач. отд.	Уранов		
Н. контр.	Кирюхина		
Гл. инж. пр.	Яковлева		
Рук. гр.	Корнюшин		
Ст. инж.	Горячева		
Инженер	Петрова		

1.020-1.2-6 3000СБ

Колонна 3КВО 4.60; 3КВД 4.60

сборочный чертеж

Стадия	Масса	Масштаб
Р	см. табл.	—
Лист 1	Листов 2	

ГСПИ-10

Обозначение	Марка	Рис.	Ус	Масса, т
1.020-1.2-6 3000	3КВО 4.60 – 1.14	2	VI	6.74
-01	-2.14			
-02	-3.14		VII	
-03	-1.18		VI	
-04	-2.18			
-05	-3.18		VII	
-06	-4.18			
-07	-2.19		VI	
-08	-3.19		VIII	
-09	-4.21			
-10	-3.24			
-11	-4.24			
-12	-4.25			
-13	3КВД 4.60 – 1.14	1	VIII	6.78
-14	-2.14			
-15	-1.18			
-16	-2.18			
-17	-3.18		IX	
-18	-1.23		VIII	
-19	-2.23			

Обозначение	Марка	Рис.	Ус	Масса, т
1.020-1.2-6 3000-20	3КВД 4.60 – 3.23	1	IX	6.78
-21	-4.23			
-22	-2.24		VIII	
-23	-3.24		IX	
-24	-4.24			
-25	-1.25		VIII	
-26	-2.25			
-27	-3.25		IX	
-28	-4.25			
-29	-1.24/26		VIII	
-30	-2.24/26			
-31	-3.24/26		IX	
-32	-4.24/26			
-33	-3.29			
-34	-4.29			

Формат	Зона	Поз.	Обозначение	Наименование	Колич. на исполн. 1.020-1.2-6 4000-										Примечание
					-	01	02	03	04	05	06	07	08	09	
				Документация											
12			1.020-1.2-6 4000СБ	Сборочный чертеж											
12			1.020-1.2-6 0000У	Узел											
			1.020-1.2-6 0000ПЗ	Пояснительная записка											
12			1.020-1.2-6 0000ВМС	Ведомость расхода стали											
				Сборочные единицы											
12	1		1.020-1.2-7 4100-	Каркас пространств КП52	1		1								
			-01	Каркас пространств КП53		1		1							
			-02	Каркас пространств КП54					1						
			-03	Каркас пространств КП55						1					
			-04	Каркас пространств КП56							1				
			-05	Каркас пространств КП57								1			
			-06	Каркас пространств КП58									1		
			-07	Каркас пространств КП59										1	

Исполнения 10...19 см. лист 3,
20...22 см. лист 4

Нач.отд.	Уранов	
Н.контр.	Хирячкина	
Гл.кон.пр.	Яковлева	
Рук.гр.	Карчюшкина	
Ст.инж.	Юдачева	
Инж.	Петрова	

1.020-1.2-6 4000

КОЛОННА
2КСО 4.60; 2КСД 4.60

Стадия	Лист	Листов
Р	1	4

ГСПИ-10

Копировал

Формат А4

Инв.N подл. | Подпись и дата | Взам. инв.N

Формат	Зона	Поз.	Обозначение	Наименование	Колич. на исполн. 1.020-1.2-6 4000-										Примечание
					-	01	02	03	04	05	06	07	08	09	
11	2		1.020-1.2-501-02	Сетка С-5										4	
			-03	Сетка С-6	4	4	4	4	4	4	4	4	4		
				Материал											
	3			Бетон Гост 7473-76											
				марки 200	1.94	1.94								1.96	$м^3$
				марки 300			1.94	1.94	1.94	1.94					$м^3$
				марки 400							1.94	1.94	1.94		$м^3$

17518-14

1.020-1.2-64000

Лист 2

Формат	Зона	Поз.	Обозначение	Наименование	Колич. на исполн. 1.020-1.2-6 4000- 10	11	12	13	14	15	16	17	18	19	Примечание
				Документация											
12			1.020-1.2-6 4000 СБ	Сборочный чертеж	X	X	X	X	X	X	X	X	X	X	
12			1.020-1.2-6 0000 У	Узел	X	X	X	X	X	X	X	X	X	X	
			1.020-1.2-6 0000 ПЗ	Пояснительная записка	X	X	X	X	X	X	X	X	X	X	
12			1.020-1.2-6 0000 ВМС	Ведомость расхода стали	X	X	X	X	X	X	X	X	X	X	
				Сборочные единицы											
12		1	1.020-1.2-7 4100-07	Каркас пространств. КП59		1		1							
			-08	Каркас пространств. КП60	1		1		1						
			-09	Каркас пространств. КП61						1					
			-10	Каркас пространств. КП62							1				
			-11	Каркас пространств. КП63								1		1	
			-12	Каркас пространств. КП64									1		
11		2	1.020-1.2-501-03	Сетка С-6	4	4	4	4	4	4	4	4	4	4	
				Материал											
		3		Бетон Гост 7473-76											
				марки 200	1.96										м³
				марки 300		1.96	1.96								м³
				марки 400				1.96	1.96	1.96	1.96	1.96	1.96		м³
				марки 500										1.96	м³

1.020-1.2-6 4000 — Лист 3

Копировал — Формат А4

Инв. N подл. | Подпись и дата | Взам. инв. N

Формат	Зона	Поз.	Обозначение	Наименование	Колич. на исполн. 1.020-1.2-6 4000- 20	21	22	Примечание
				Документация				
12			1.020-1.2-6 4000 СБ	Сборочный чертеж	X	X	X	
12			1.020-1.2-6 0000 У	Узел	X	X	X	
12			1.020-1.2-6 0000 ПЗ	Пояснительная записка	X	X	X	
12			1.020-1.2-6 0000 ВМС	Ведомость расхода стали	X	X	X	
				Сборочные единицы				
12		1	1.020-1.2-7 4100-13	Каркас пространств КП65	1			
			-14	Каркас пространств КП66		1		
			-15	Каркас пространств КП67			1	
11		2	1.020-1.2-501-03	Сетка С-6	4	4	4	
				Материал				
		3		Бетон Гост 7473-76				
				марки 500	1.96	1.96	1.96	м³

51 81518

1.020-1.2-6 4000 — Лист 4

11

РИС. 1

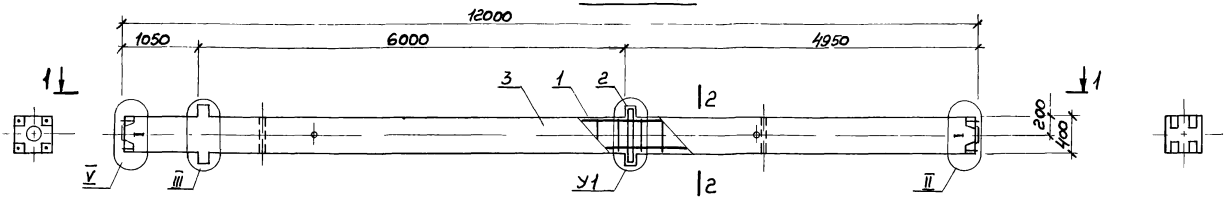

РИС. 2

остальное - см. рис. 1

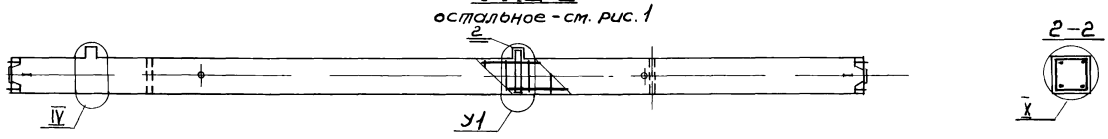

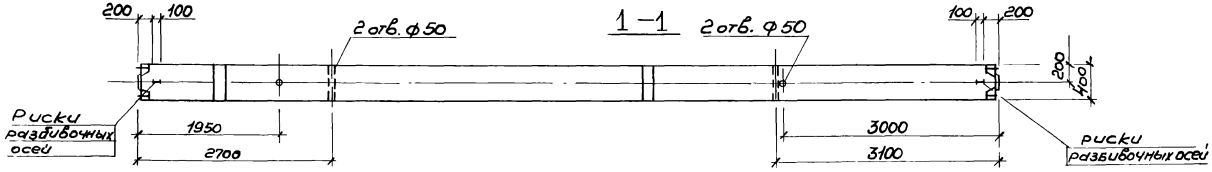

Узел		Обозначение
Марка	Номер	
—	II	1.020-1.2-6 000У лист 2
	III	лист 1
	IV	лист 2
	V	лист 2
—	VI	лист 3
	VII	лист 3
	VIII	лист 3
	IX	лист 4
—	X	лист 4

Таблицу исполнений см. на листе 2

Нач. отд.	Уранов		
Н. контр.	Кирюхина		
Гл. конс. пр.	Яковлева		
Рук. гр.	Карпошина		
Ст. инж.	Воронова		
Инжен.	Петрова		

1.020-1.2-6 4000СБ

Колонна 2КС04.60; 2КСД 4.60

Сборочный чертеж

Стадия	Масса	Масштаб
Р	см. табл.	—
Лист 1	Листов 2	

ГСПИ-10

Обозначение	Марка	Рис.	У1	Масса, т
1.020-1.2-64000	2КСО 4.60-1.14	2	VI	4.85
-01	-2.14			
-02	-1.18			
-03	-2.18			
-04	-2.19			
-05	-3.19		VII	
-06	-3.25			
-07	-4.25			
-08	-4.29			
-09	2КСД 4.60-1.14	1	VIII	4.90
-10	-2.14			
-11	-1.18			
-12	-2.18			
-13	-1.23			
-14	-2.23			
-15	-3.23		IX	
-16	-1.25		VIII	
-17	-2.25			
-18	-3.25		IX	
-19	-2.30		VIII	
-20	-2.29/33			
-21	-3.29/33		IX	
-22	-4.29/33			

17518 17 копировал Формат А2

Поз.	Зона	Поз.	Обозначение	Наименование	Колич. на исполн. 1.020-1.2-6 5000-																				Примечание
					-	01	02	03	04	05	06	07	08	09	10	11	12	13	14	15	16	17	18	19	20	
				Документация																					
12			1.020-1.2-6 5000 СБ	Сборочный чертеж																					
12			1.020-1.2-6 0000 У	Узел																					
			1.020-1.2-6 0000 ПЗ	Пояснительная записка																					
12			1.020-1.2-6 0000 ВМС	Ведомость расхода стали																					
				Сборочные единицы																					
12		1	1.020-1.2-7 5100	Каркас пространств. КП 68	1			1																	
			-01	Каркас пространств. КП 69		1			1																
			-02	Каркас пространств. КП 70			1			1				1											
			-03	Каркас пространств. КП 71						1					1										
			-04	Каркас пространств. КП 72							1					1									
			-05	Каркас пространств. КП 73													1								
			-06	Каркас пространств. КП 74														1							
			-07	Каркас пространств. КП 75															1						
			-08	Каркас пространств. КП 76																1					
			-09	Каркас пространств. КП 77								1									1				
			-10	Каркас пространств. КП 78									1									1			
			-11	Каркас пространств. КП 79																			1		
			-12	Каркас пространств. КП 80																				1	
			-13	Каркас пространств. КП 81																					1
14		2	1.020-1.2-502-02	Сетка С-5	4	4	4	4	4	4	4	4	4	4	4	4	4	4	4	4	4	4	4	4	1
				Материал																					
		3		Бетон гост 7473-76																					
				марки 200	2.16	2.16	2.16																		м³
				марки 300				2.16	2.16	2.16	2.16	2.16	2.16												м³
				марки 400										2.16	2.16	2.16	2.16	2.16	2.16	2.16	2.16	2.16	2.16	2.16	м³

Исполнения 21... 41 см. лист 2,
42... 62 см. лист 3,
63... 83 см. лист 4,
84... 104 см. лист 5,
105... 125 см. лист 6
126... 146 см. лист 7,8

Нач. отд	Уранов	
Н. контр.	Кирюхина	
Гл. кон. пр.	Яковлева	
Рук. гр.	Карнюшина	
Ст. инж.	Горячева	
Инж.	Петрова	

1.020-1.2-6 5000

Колонна 2КНО 4.60; 2КНА 4.60; 2КНО 4.60(72); 2КНА 4.60(72)

Стадия	Лист	Листов
Р	1	8

ГСПИ – 10

Формат	Зона	Поз.	Обозначение	Наименование	Колич. на испол. 1.020-1.2-65000- 21	22	23	24	25	26	27	28	29	30	31	32	33	34	35	36	37	38	39	40	41	Примечание
				Документация																						
12			1.020-1.2-65000 СБ	Сборочный чертеж																						
12			1.020-1.2-60000 У	Узел																						
			1.020-1.2-60000 ПЗ	Пояснительная записка																						
12			1.020-1.2-60000 ВМС	Ведомость расхода стали																						
				Сборочные единицы																						
12		1	1.020-1.2-75100-11	Каркас пространств. КП79				1	1																	
			-14	Каркас пространств. КП82	1																					
			-15	Каркас пространств. КП83		1																				
			-16	Каркас пространств. КП84			1																			
			-17	Каркас пространств. КП85						1	1															
			-18	Каркас пространств. КП86								1			1				1							
			-19	Каркас пространств. КП87									1			1				1						
			-20	Каркас пространств. КП88										1			1				1					
			-21	Каркас пространств. КП89														1				1				
			-22	Каркас пространств. КП194																			1			
			-23	Каркас пространств. КП195																				1		
			-24	Каркас пространств. КП196																					1	
11		2	1.020-1.2-501-02	Сетка С-5	4	4	4	4	4	4	4															
			-03	Сетка С-6								4	4	4	4	4	4	4	4	4	4	4	4	4	4	
				Материал																						
		3		Бетон ГОСТ 7473-76																						
				марки 200								2.18	2.18	2.18												$м^3$
				марки 300											2.18	2.18	2.18	2.18	2.18	2.18	2.18	2.18				$м^3$
				марки 400	2.16	2.16	2.16			2.16													2.18	2.18	2.18	$м^3$
				марки 500				2.16			2.16															$м^3$
				марки 600					2.16																	$м^3$

Формат	Зона	Поз.	Обозначение	Наименование	Колич. на исполн. 1.020-1.2-65000- 42	43	44	45	46	47	48	49	50	51	52	53	54	55	56	57	58	59	60	61	62	Примечание
				Документация																						
12			1.020-1.2-65000 СБ	Сборочный чертеж	X	X	X	X	X	X	X	X	X	X	X	X	X	X	X	X	X	X	X	X	X	
12			1.020-1.2-6 0000 У	Узел	X	X	X	X	X	X	X	X	X	X	X	X	X	X	X	X	X	X	X	X	X	
			1.020-1.2-6 0000 ПЗ	Пояснительная записка	X	X	X	X	X	X	X	X	X	X	X	X	X	X	X	X	X	X	X	X	X	
12			1.020-1.2-6 0000 ВМС	Ведомость расхода стали	X	X	X	X	X	X	X	X	X	X	X	X	X	X	X	X	X	X	X	X	X	
				Сборочные единицы																						
12		1	1.020-1.2-7 5100- 25	Каркас пространств. КП 197	1																					
			-26	Каркас пространств. КП 90		1								1												
			-27	Каркас пространств. КП 91			1								1											
			-28	Каркас пространств. КП 92				1								1										
			-29	Каркас пространств. КП 198					1								1									
			-30	Каркас пространств. КП 93						1																
			-31	Каркас пространств. КП 94							1															
			-32	Каркас пространств. КП 95								1														
			-33	Каркас пространств. КП 96									1													
			-34	Каркас пространств. КП 199														1								
			-35	Каркас пространств. КП 200															1							
			-36	Каркас пространств. КП 97																1						
			-37	Каркас пространств. КП 98																	1					
			-38	Каркас пространств. КП 99																		1				
			-39	Каркас пространств. КП 100																			1			
12			1.020-1.2-7 5300	Каркас пространств. КП 101																				1		
			-01	Каркас пространств. КП 201																					1	
11		2	1.020-1.2-501-03	Сетка С-6	4	4	4	4	4	4	4	4	4	4	4	4	4	4	4	4	4	4	4	4	4	
				Материал																						
		3		Бетон Гост 7473-76																						
				марки 400	2.18	2.18	2.18	2.18	2.18																	$м^3$
				марки 500						2.18	2.18	2.18	2.18					2.18	2.18							$м^3$
				марки 600										2.18	2.18	2.18	2.18			2.18	2.18	2.18	2.18	2.18	2.18	$м^3$

Формат	Зона	Поз.	Обозначение	Наименование	Колич. на исполн. 1.020-1.2-6 5000- 63	64	65	66	67	68	69	70	71	72	73	74	75	76	77	78	79	80	81	82	83	Примечание
				Документация																						
12			1.020-1.2-6 5000 СБ	Сборочный чертеж																						
12			1.020-1.2-6 0000 У	Узел																						
			1.020-1.2-6 0000 ПЗ	Пояснительная записка																						
12			1.020-1.2-6 0000 ВМС	Ведомость расхода стали																						
				Сборочные единицы																						
12		1	1.020-1.2-7 5300-02	Каркас пространств. КП102	1																					
			-03	Каркас пространств. КП103		1																				
12			1.020-1.2-7 5100-40	Каркас пространств. КП202			1																			
			-41	Каркас пространств. КП203				1																		
			1.020-1.2-7 5300-04	Каркас пространств. КП104					1																	
			-05	Каркас пространств КП105						1																
			-06	Каркас пространств КП106							1															
			-07	Каркас пространств КП107								1														
			-08	Каркас пространств. КП108									1													
			-09	Каркас пространств. КП109										1												
12			1.020-1.2-7 5100-42	Каркас пространств. КП 110											1		1						1		
			-43	Каркас пространств. КП 111												1		1						1	
			-44	Каркас пространств. КП112															1						
			-49	Каркас пространств. КП117																1					
			-50	Каркас пространств. КП 118																	1				
			-51	Каркас пространств. КП119																		1			
			-52	Каркас пространств. КП120																			1		
11		2	1.020-1.2-501-02	Сетка С-5											4	4	4	4	4	4	4	4	4	4	4	
			-03	Сетка С-6	4	4	4	4	4	4	4	4	4	4												
				Материал																						
		3		Бетон Гост 7473-76																						
				марки 200											2.35	2.35										м³
				марки 300													2.35	2.35	2.35	2.35	2.35	2.35	2.35			м³
				марки 400																				2.35	2.35	м³
				марки 600	2.18	2.18	2.18	2.18	2.18	2.18	2.18	2.18	2.18	2.18												м³

Фор-	Зона	Поз.	Обозначение	Наименование	Колич. на испол. 1.020-1.2-6 5000-																				Примечание
					84	85	86	87	88	89	90	91	92	93	94	95	96	97	98	99	100	101	102	103	104	
				Документация																					
12			1.020-1.2-6 5000 СБ	Сборочный чертеж	X	X	X	X	X	X	X	X	X	X	X	X	X	X	X	X	X	X	X	X		
12			1.020-1.2-6 0000 У	Узел	X	X	X	X	X	X	X	X	X	X	X	X	X	X	X	X	X	X	X	X		
			1.020-1.2-6 0000 ПЗ	Пояснительная записка	X	X	X	X	X	X	X	X	X	X	X	X	X	X	X	X	X	X	X	X		
12			1.020-1.2-6 0000 ВМС	Ведомость расхода стали	X	X	X	X	X	X	X	X	X	X	X	X	X	X	X	X	X	X	X	X		
				Сборочные единицы																					
12		1	1.020-1.2-7 5100-44	Каркас пространств. КП112	1																				
			-45	Каркас пространств. КП113		1																			
			-46	Каркас пространств. КП114			1																		
			-47	Каркас пространств. КП115				1																	
			-48	Каркас пространств. КП116					1																
			-50	Каркас пространств. КП118																1					
			-51	Каркас пространств. КП119						1											1				
			-52	Каркас пространств. КП120							1											1			
			-53	Каркас пространств. КП121								1													
			-54	Каркас пространств. КП122									1												
			-55	Каркас пространств. КП123										1											
			-56	Каркас пространств. КП124											1										
			-57	Каркас пространств. КП125												1									
			-58	Каркас пространств. КП126													1								
			-59	Каркас пространств. КП127														1							
			-60	Каркас пространств. КП128															1						
12			1.020-1.2-7 5200	Каркас пространств. КП129																			1		
			-01	Каркас пространств. КП130																				1	
			-02	Каркас пространств. КП131																					1
11		2	1.020-1.2-5 01-02	Сетка С-5	4	4	4	4	4	4	4	4	4	4	4	4	4	4	4	4	4	4	4	4	4	
				Материал																					
		3		Бетон Гост 7473-76																					
				марки 400	2.35	2.35	2.35	2.35	2.35	2.35	2.35	2.35	2.35	2.35	2.35	2.35	2.35	2.35	2.35				2.35	2.35	2.35	$м^3$
				марки 500																2.35	2.35	2.35				$м^3$

Формат	Зона	Поз.	Обозначение	Наименование	Колич. на испол. 1.020-1.2-6 5000- 105	106	107	108	109	110	111	112	113	114	115	116	117	118	119	120	121	122	123	124	125	Примечания
				Документация																						
12			1.020-1.2-6 5000 СБ	Сборочный чертеж																						
12			1.020-1.2-6 0000 У	Узел																						
			1.020-1.2-6 0000 ПЗ	Пояснительная записка																						
12			1.020-1.2-6 0000 ВМС	Ведомость расхода стали																						
				Сборочные единицы																						
12	1		1.020-1.2-7 5100-61	Каркас пространств КП132	1																					
			-62	Каркас пространств КП133		1		1			1															
			-63	Каркас пространств. КП134			1		1			1														
			-64	Каркас пространств. КП135						1			1													
			-65	Каркас пространств. КП204										1												
			-66	Каркас пространств. КП205											1											
			-67	Каркас пространств. КП206												1										
			-68	Каркас пространств. КП207													1									
			-69	Каркас пространств. КП208														1								
			-70	Каркас пространств. КП136															1							
			-71	Каркас пространств. КП137																1						
			-72	Каркас пространств. КП138																	1					
			-73	Каркас пространств. КП139																		1		1		
11	2		1.020-1.2-501-02	Сетка С-5	4																					
			-03	Сетка С-6		4	4	4	4	4	4	4	4	4	4	4	4	4	4	4	1		1		1	
																						1				
	3			Материал																						
				Бетон ГОСТ 7473-76																						
				марки 200		2.37	2.37																			
				марки 300				2.37	2.37	2.37																
				марки 400							2.37	2.37	2.37	2.37	2.37	2.37	2.37	2.37	2.37	2.37	2.37	2.37	2.37	2.37	2.37	$м^3$
				марки 500	2.35																					$м^3$

Формат	Зона	Поз.	Обозначение	Наименование	Колич. на исполн. 1.020-1.2-65000- 126	127	128	129	130	131	132	133	134	135	136	137	138	139	140	141	142	143	144	145	146	Примечание
				Документация																						
12			1.020-1.2-65000 СБ	Сборочный чертеж																						
12			1.020-1.2-60000 У	Узел																						
			1.020-1.2-60000 ПЗ	Пояснительная записка																						
12			1.020-1.2-60000 ВМС	Ведомость расхода стали																						
				Сборочные единицы																						
12		1	1.020-1.2-7 5100-70	Каркас пространств. КП136				1																		
			-71	Каркас пространств. КП137					1																	
			-72	Каркас пространств. КП138						1																
			-73	Каркас пространств. КП139	1						1															
12			1.020-1.2-7 5200-03	Каркас пространств. КП140		1																				
			-04	Каркас пространств. КП141			1																			
12			1.020-1.2-7 5100-74	Каркас пространств. КП209								1														
			-75	Каркас пространств. КП210									1													
			-76	Каркас пространств. КП150										1												
			-77	Каркас пространств. КП151											1											
			-78	Каркас пространств. КП152												1										
12			1.020-1.2-7 5300-10	Каркас пространств. КП142													1									
			-11	Каркас пространств. КП143														1								
			-12	Каркас пространств. КП144															1							
			-13	Каркас пространств. КП145																1						
			-14	Каркас пространств. КП146																	1					
			-15	Каркас пространств. КП147																		1				
			-16	Каркас пространств. КП148																			1			
			-17	Каркас пространств. КП149																				1		
			-18	Каркас пространств. КП153																					1	

Формат	Зона	Поз.	Обозначение	Наименование	Колич. на исполн. 1.020-1.2-65000- 126	127	128	129	130	131	132	133	134	135	136	137	138	139	140	141	142	143	144	145	146	Примечание
11		2	1.020-1.2-501-03	Сетка С-6	4	4	4	4	4	4	4	4	4	4	4	4	4	4	4	4	4	4	4	4	4	
				Материал																						
		3		Бетон Гост 7473-76																						
				марки 500	2.37	2.37	2.37					2.37	2.37													$м^3$
				марки 600				2.37	2.37	2.37	2.37			2.37	2.37	2.37	2.37	2.37	2.37	2.37	2.37	2.37	2.37	2.37	2.37	$м^3$

17518 25 копировал

РИС. 1

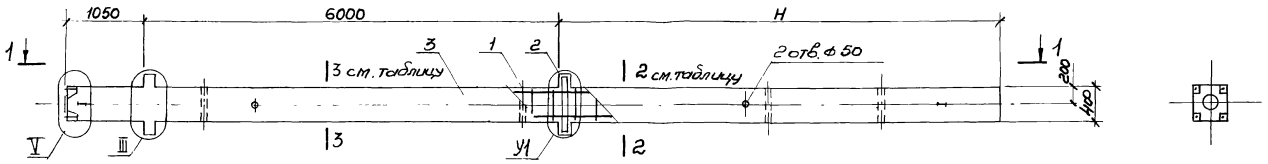

РИС. 2

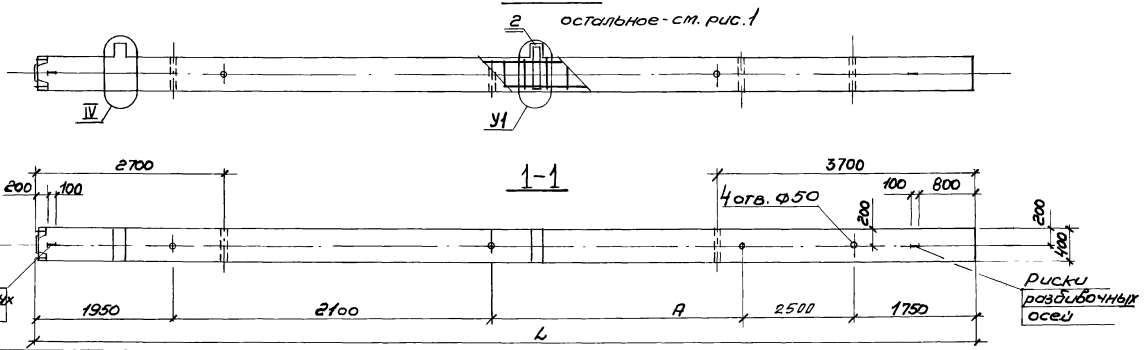

Узел		Обозначение
Марка	Номер	
—	III	1.020-1.2-6 0000У лист 1
	IV	лист 2
	V	лист 2
—	VI	лист 3
	VII	лист 3
	VIII	лист 3
—	IX	лист 4
	X	лист 4
	XI	лист 4
	XII	лист 4

Таблицу исполнений см. на листах 2...4

Нач.отд.	Уранов	
Н. контр.	Кирюхина	
Гл. кон. пр.	Яковлева	
Рук. гр.	Корнюшина	
Ст. инж.	Горячева	
Инженер	Петрова	

1.020 -1.2- 6 5000СБ

Колонна 2КНО 4.60; 2КНД 4.60 2КНО 4.60(72), 2КНД 4.60(72) Сборочный чертеж

Стадия	Масса	Масштаб
Р	см. табл	—
Лист 1	Листов 4	

ГСПИ-10

Обозначение	Марка	Рис.	У2 2-2	У2 3-3	У1	Размеры, мм L	Размеры, мм H	Размеры, мм A	Масса т
1.020-1.2-6 5000	2КНО 4.60 - 1.14				VI				
-01	-2.14								
-02	-3.14				VII				
-03	-1.18								
-04	-2.18				VI				
-05	-3.18								
-06	-4.18				VII				
-07	-1.21								
-08	-2.21				VI				
-09	-2.23								
-10	-3.23				VII				
-11	-4.23								
-12	-1.24	2	X	X	VI	13400	6350	5100	5.40
-13	-2.24								
-14	-3.24				VIII				
-15	-4.24								
-16	-2.25				VI				
-17	-3.25				VIII				
-18	-4.25								
-19	-2.26				VI				
-20	-3.26								
-21	-4.26				VIII				
-22	-3.29								
-23	-4.29								
-24	-4.30								
-25	-4.32								

Обозначение	Марка	Рис.	У2 2-2	У2 3-3	У1	Размеры, мм L	Размеры, мм H	Размеры, мм A	Масса т
1.020-1.2-6 5000-26	2КНО 4.60 - 4.35	2	X	X	VII	13400	6350	5100	5.40
-27	-4.39								
-28	2КНД 4.60 - 1.14				VIII				
-29	-2.14								
-30	-3.14				IX				
-31	-1.18				VIII				
-32	-2.18								
-33	-3.18				IX				
-34	-4.18								
-35	-1.23				VIII				
-36	-2.23								
-37	-3.23				IX				
-38	-4.23	1	X	X		13400	6350	5100	5.45
-39	-1.24				VIII				
-40	-2.24								
-41	-3.24				IX				
-42	-4.24								
-43	-1.25				VIII				
-44	-2.25								
-45	-3.25				IX				
-46	-4.25								
-47	-1.27/30				VIII				
-48	-2.27/30								
-49	-3.27/30				IX				
-50	-4.27/30								
-51	-1.32				VIII				

Обозначение	Марка	Рис.	У2 2-2	У2 3-3	У1	Размеры, мм L	H	A	Масса, т
1.020-1.2-65000-52	2КНД 4.60 - 2.32	1	X	X	VIII	13400	6350	5100	5.45
-53	-3.32				IX				
-54	-4.32				VIII				
-55	-3.33				IX				
-56	-4.33				VIII				
-57	-1.34				IX				
-58	-2.34				VIII				
-59	-3.34				IX				
-60	-4.34				VIII				
-61	-1.35		XII	XII	IX				
-62	-2.35				VIII				
-63	-3.35				IX				
-64	-4.35				VIII				
-65	-2.35/41		X	X	IX				
-66	-4.35/41				VIII				
-67	-1.40/49		XII	XI	IX				
-68	-2.40/49				VIII				
-69	-3.40/49				IX				
-70	-4.40/49				VIII				
-71	-3.51		XII	XII	IX				
-72	-4.51				VIII				
-73	2КНО 4.60(72)-1.14	2	X	X	VI	14600	7550	6300	5.87
-74	-2.14				VII				
-75	-1.18				VI				
-76	-2.18				VII				
-77	-3.18				VI				
1.020-12-65000-78	2КНО 4.60(72)-1.21	2	X	X	VII	14600	7550	6300	5.87
-79	-2.21				VI				
-80	-3.21				VII				
-81	-4.21				VI				
-82	-1.23				VII				
-83	-2.23				VI				
-84	-3.23				VII				
-85	-1.24				VI				
-86	-2.24				VII				
-87	-3.24				VI				
-88	-4.24				VII				
-89	-3.25				VI				
-90	-4.25				VII				
-91	-1.26				VI				
-92	-2.26				VII				
-93	-3.26				VI				
-94	-4.26				VII				
-95	-1.29				VI				
-96	-2.29				VII				
-97	-3.29				VI				
-98	-4.29				VII				
-99	-2.30				VI				
-100	-3.30				VII				
-101	-4.30				VI				
-102	-2.29/32		XI		VII				
-103	-3.29/32				VI				

Обозначение	Марка	Рис.	У2 2-2	У2 3-3	У1	Размеры, мм L	Размеры, мм H	Размеры, мм A	Масса т
1.020-1.2-65000-104	2КНО 4.60(72)-4.29/32	2	XI	X	VIII	14600	7550	6300	5.87
-105	-4.39		X						
-106	2КНД 4.60(72)-1.14	1	X	X	VIII	14600	7550	6300	5.92
-107	-2.14								
-108	-1.18								
-109	-2.18				IX				
-110	-3.18				VIII				
-111	-1.23				IX				
-112	-2.23				VIII				
-113	-3.23				IX				
-114	-4.23				VIII				
-115	-1.24				IX				
-116	-2.24				VIII				
-117	-3.24				IX				
-118	-4.24				VIII				
-119	-1.25				IX				
-120	-2.25				VIII				
-121	-3.25				IX				
-122	-4.25				VIII				
-123	-1.30				IX				
-124	-2.30				VIII				
-125	-3.30		X		IX				
-126	-4.30								
-127	-3.30/33		XI						
-128	-4.30/33								
-129	-1.32		X		VIII				

Обозначение	Марка	Рис.	У2 2-2	У2 3-3	У1	Размеры, мм L	Размеры, мм H	Размеры, мм A	Масса т
1.020-1.2-65000-130	2КНД 4.60(72)-2.32	1	X	X	VIII	14600	7550	6300	5.92
-131	-3.32								
-132	-4.32				IX				
-133	-3.33								
-134	-4.33				VIII				
-135	-2.39				IX				
-136	-3.39				VIII				
-137	-4.39				IX				
-138	-1.32/42		XII		VIII				
-139	-2.32/42								
-140	-3.32/42				IX				
-141	-4.32/42								
-142	-1.39/49				VIII				
-143	-2.39/49								
-144	-3.39/49				IX				
-145	-4.39/49								
-146	-4.41/51								

Инв. № подл. | Подп. и дата | Взам. инв. №

Формат	Зона	Поз.	Обозначение	Наименование	Кол. на испол. 1.020-1.2-6 6000-																			Примечание
					-	01	02	03	04	05	06	07	08	09	10	11	12	13	14	15	16	17	18	19	20	
				Документация																					
12			1.020-1.2-6 6000 СБ	Сборочный чертеж																					
12			1.020-1.2-6 0000 У	Узел																					
			1.020-1.2-6 0000 ПЗ	Пояснительная записка																					
12			1.020-1.2-6 0000 ВМС	Ведомость расхода стали																					
				Сборочные единицы																					
12		1	1.020-1.2-7 6100-	Каркас пространств. КП154	1																				
			-01	Каркас пространств. КП155		1																			
			-02	Каркас пространств. КП156			1																		
			-03	Каркас пространств. КП157				1																	
			-04	Каркас пространств. КП158					1																
			-05	Каркас пространств. КП159						1															
			-06	Каркас пространств. КП160							1														
			-07	Каркас пространств. КП161								1													
			-08	Каркас пространств. КП162									1												
			-09	Каркас пространств. КП163										1											
			-10	Каркас пространств. КП164											1										
			-11	Каркас пространств. КП165												1									
			-12	Каркас пространств. КП166													1								
			-13	Каркас пространств. КП167														1							
			-14	Каркас пространств. КП168															1						
			-15	Каркас пространств. КП169																1					
			-16	Каркас пространств. КП170																	1				

Исполнения 21... 38 см. лист 3

Нач. отд.	Уранов	
Н. контр.	Кирюхина	
Гл. конс. пр.	Яковлева	
Рук. гр.	Карнюшина	
Ст. инж.	Горячева	
Инж.	Петрова	

1.020-1.2-6 6000

Колонна 2КБО 4.60; 2КБД 4.60

Стадия	Лист	Листов
Р	1	3

ГСПИ - 10

17518 ЗП копировал

Формат	Зона	Поз.	Обозначение	Наименование	Колич. на исполн. 1.020-1.2-6 6000-																			Примечание
					-	01	02	03	04	05	06	07	08	09	10	11	12	13	14	15	16	17	18	19	20	
12		1	1.020-1.2-76100-17	Каркас пространств. КП171																	1				
			-18	Каркас пространств. КП172																		1			
			-19	Каркас пространств. КП173																			1		
			-20	Каркас пространств. КП174																				1	
11		2	1.020-1.2-501-02	Сетка С-5	2	2	2	2	2	2	2	2	2	2	2	2	2	2	2	2	2				
			-03	Сетка С-6																		2	2	2	
				Материал																					
		3		Бетон ГОСТ 7473-76																					
				марки 200	1.96	1.96	1.96	1.96														1.97	1.97	1.97	м³
				марки 300					1.96	1.96	1.96	1.96	1.96	1.96	1.96	1.96	1.96	1.96	1.96	1.96	1.96				м³

Формат	Зона	Поз.	Обозначение	Наименование	Колич. на испол. 1.020-1.2-6 6000- 21	22	23	24	25	26	27	28	29	30	31	32	33	34	35	36	37	38	Примечание
				Документация																			
12			1.020-1.2-6 6000 СБ	Сборочный чертеж	✕	✕	✕	✕	✕	✕	✕	✕	✕	✕	✕	✕	✕	✕	✕	✕	✕	✕	
12			1.020-1.2-6 0000 У	Узел	✕	✕	✕	✕	✕	✕	✕	✕	✕	✕	✕	✕	✕	✕	✕	✕	✕	✕	
			1.020-1.2-6 0000 ПЗ	Пояснительная записка	✕	✕	✕	✕	✕	✕	✕	✕	✕	✕	✕	✕	✕	✕	✕	✕	✕	✕	
12			1.020-1.2-6 0000 ВМС	Ведомость расхода стали	✕	✕	✕	✕	✕	✕	✕	✕	✕	✕	✕	✕	✕	✕	✕	✕	✕	✕	
				Сборочные единицы																			
12		1	1.020-1.2-7 6100-21	Каркас пространств. КП175	1																		
			-22	Каркас пространств. КП211		1																	
			-23	Каркас пространств. КП212			1																
			-24	Каркас пространств. КП176				1															
			-25	Каркас пространств. КП177					1														
			-26	Каркас пространств. КП178						1													
			-27	Каркас пространств. КП179							1												
			-28	Каркас пространств. КП180								1											
			-29	Каркас пространств. КП181									1										
			-30	Каркас пространств. КП182										1									
			-31	Каркас пространств. КП183											1								
			-32	Каркас пространств. КП184												1							
			-33	Каркас пространств. КП213													1						
			-34	Каркас пространств. КП185														1					
			-35	Каркас пространств. КП186															1				
			-36	Каркас пространств. КП187																1			
			-37	Каркас пространств. КП188																	1		
			-38	Каркас пространств. КП189																		1	
1		2	1.020-1.2-501-03	Сетка С-6	2	2	2	2	2	2	2	2	2	2	2	2	2	2	2	2	2	2	
				Материал																			
		3		Бетон ГОСТ 7473-76																			
				марки 200	1,97																		м³
				марки 300		1,97	1,97	1,97	1,97	1,97	1,97	1,97	1,97	1,97	1,97	1,97	1,97	1,97	1,97	1,97	1,97	1,97	м³

РИС. 1

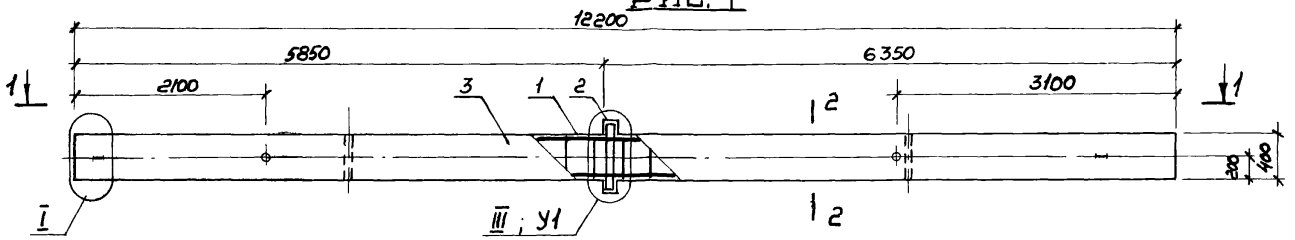

РИС. 2

остальное - см. рис. 1

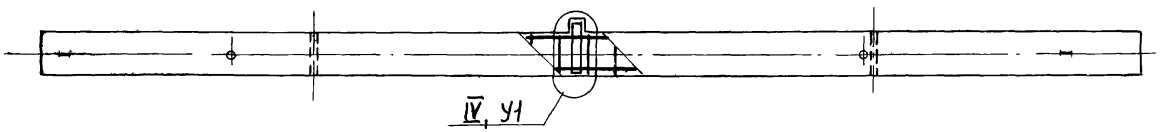

2-2

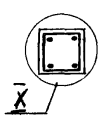

1-1

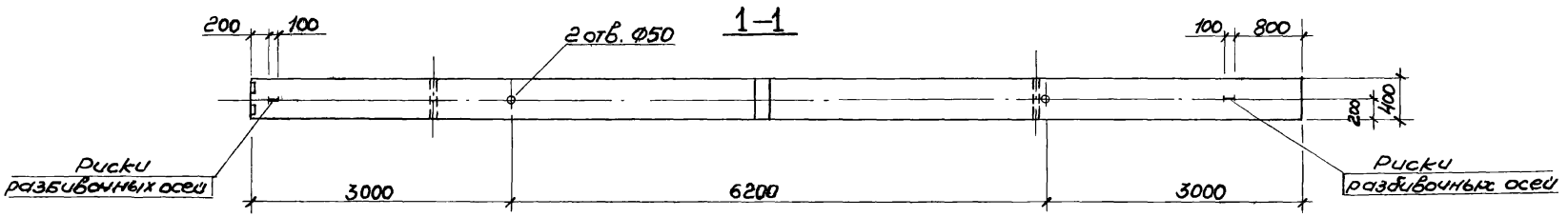

Узел		Обозначение
Марка	Номер	
	I	1.020-1.2-6 0000У лист 1
–	III	лист 1
	IV	лист 2
	VI	лист 3
—	VII	лист 3
	VIII	лист 3
	IX	лист 4
–	X	лист 4

Таблица исполнений см. на листе 2

Нач. отд.	Уранов	
Н. контр.	Кирюхина	
Гл. инж. пр.	Яковлева	
Рук. гр.	Карнюшина	
Ст. инж.	Горячева	
Инженер	Петрова	

1.020 – 1.2 – 6 6000 СБ

Колонна 2КБО 4.60, 2КБД 4.60

Сборочный чертеж

Стадия	Масса	Масштаб
Р	см. табл.	–
Лист 1	Листов 2	

ГСПИ-10

Обозначение	Марка	Рис	У1	Масса т
1.020-1.2-66000	2КБО 4.60 - 1.12	2	VI	4.90
-01	-2.12			
-02	-3.12			
-03	-4.12		VII	
-04	-4.18			
-05	-2.19		VI	
-06	-3.19		VII	
-07	-4.19			
-08	-2.21		VI	
-09	-3.21		VII	
-10	-4.21			
-11	-1.22		VI	
-12	-2.22			
-13	-3.22		VII	
-14	-1.25		VI	
-15	-2.25			
-16	-3.25		VII	
-17	-4.25			
-18	2КБД 4.60 - 1.12	1	VIII	4.92
-19	-2.12			

Обозначение	Марка	Рис.	У1	Масса т
1.020-1.2-66000-20	2КБД 4.60-3.12	1	IX	4.92
-21	-4.12			
-22	-2.18		VIII	
-23	-3.18		IX	
-24	-4.18			
-25	-1.19		VIII	
-26	-2.19			
-27	-3.19		IX	
-28	-4.19			
-29	-1.21		VIII	
-30	-2.21			
-31	-3.21		IX	
-32	-4.21			
-33	-1.22		VIII	
-34	-2.22			
-35	-3.22		IX	
-36	-4.22			
-37	-2.25		VIII	
-38	-3.25		IX	

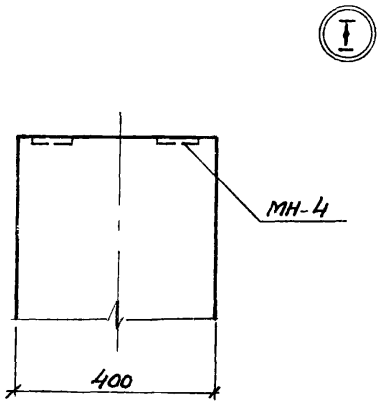

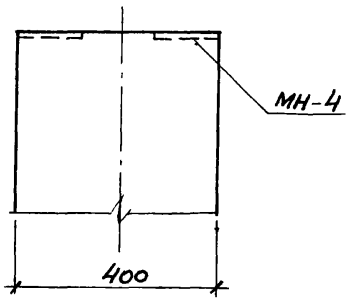

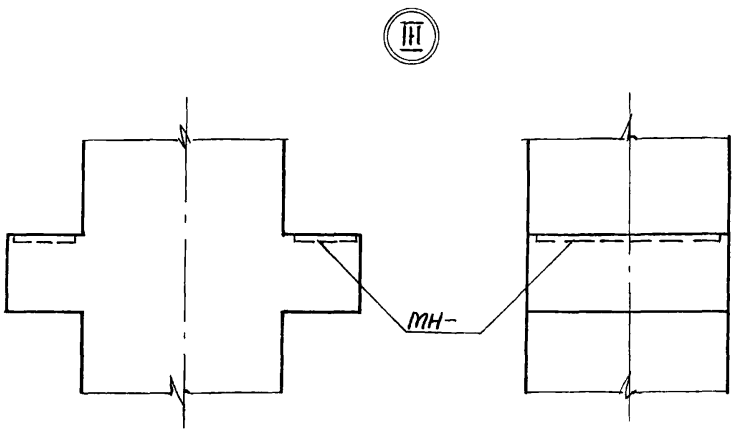

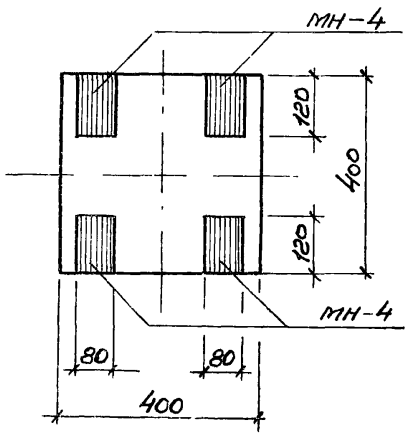

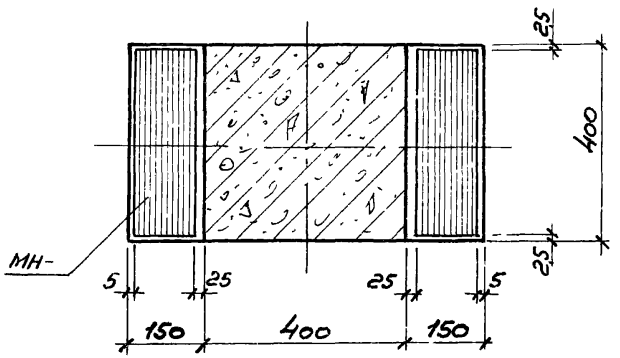

				1.020-1.2-6 0000У	
Нач.отд.	Уранов				
Н.контр.	Кирюхина			Узел	Стадия: Р; Лист: 1; Листов: 4
Гл.кон.пр.	Яковлева				ГСПИ-10
Рук.гр.	Карнюшина				
Ст.инж.	Горячева				
Инженер	Петрова				

175 18 35

Копировал К

Формат 12Г

Ⅳ

Вид А

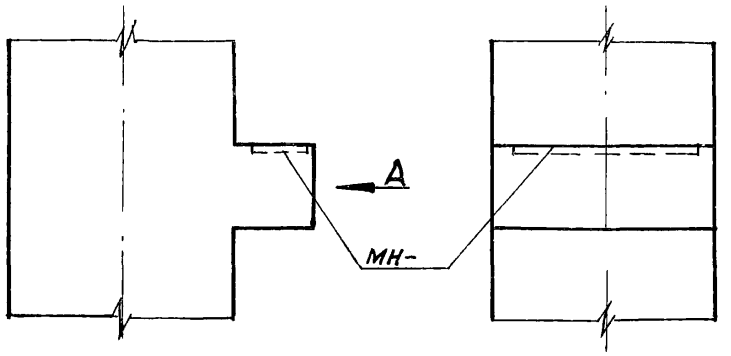

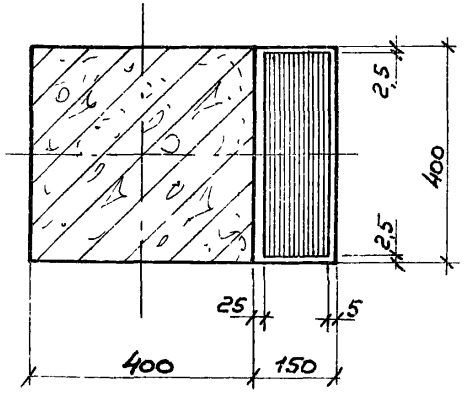

Ⅴ

Б

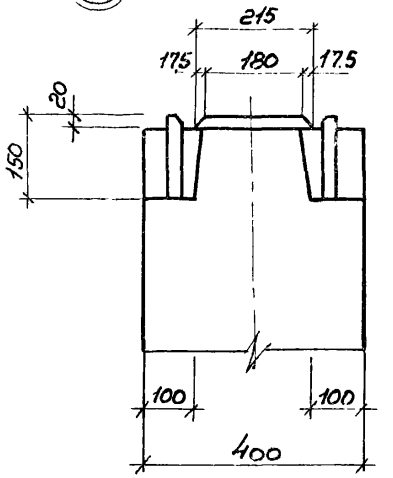

Вид Б

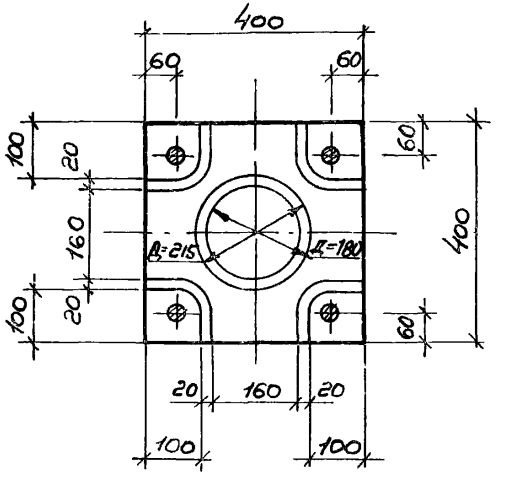

Ⅱ Зеркальное отражение. Остальное см. узел Ⅴ.

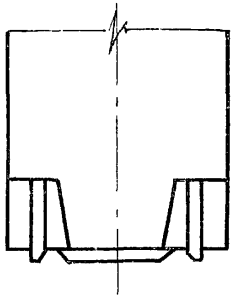

VI

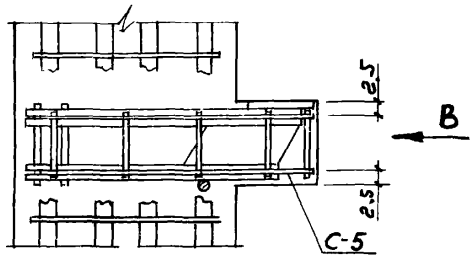

VII

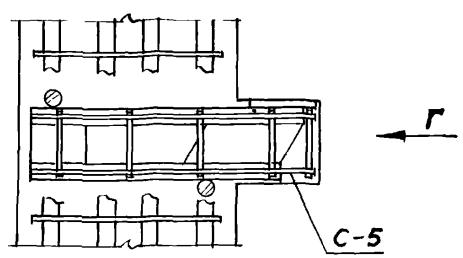

VIII

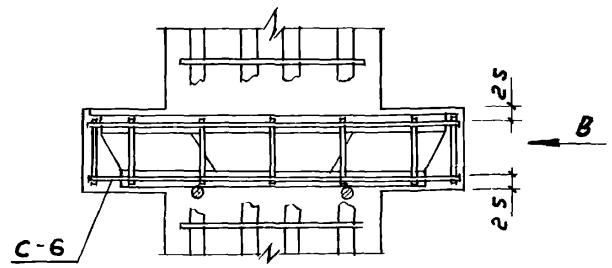

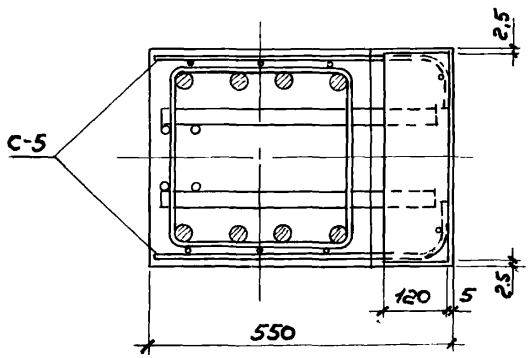

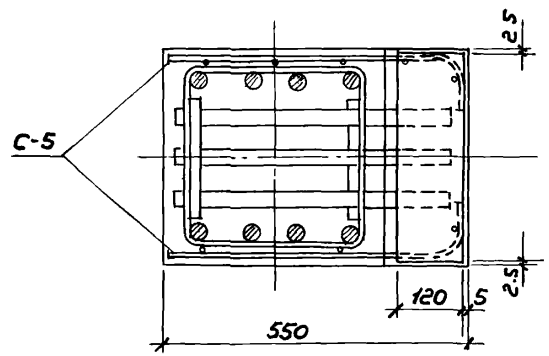

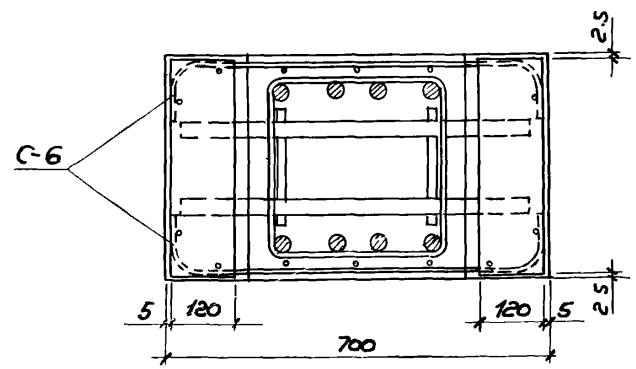

Вид „В"

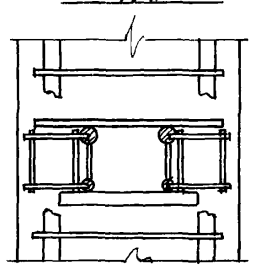

Вид „Г"

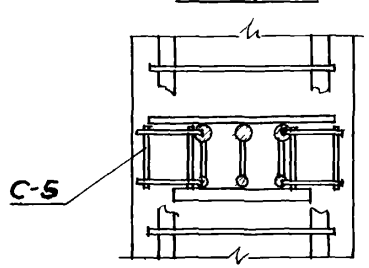

IX

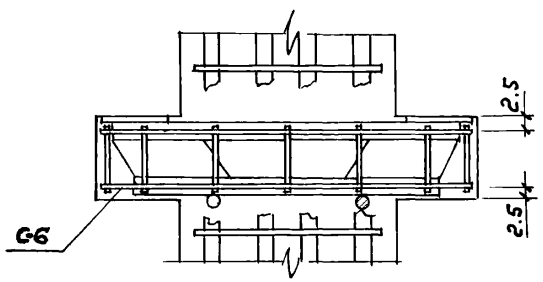

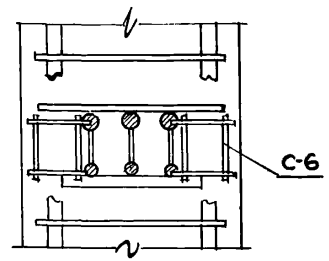

X

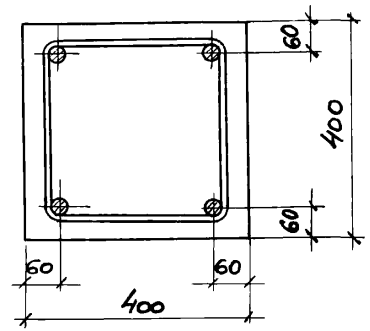

XI

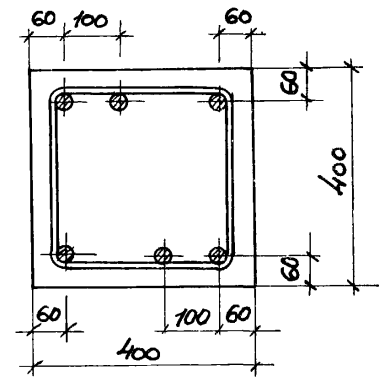

XII

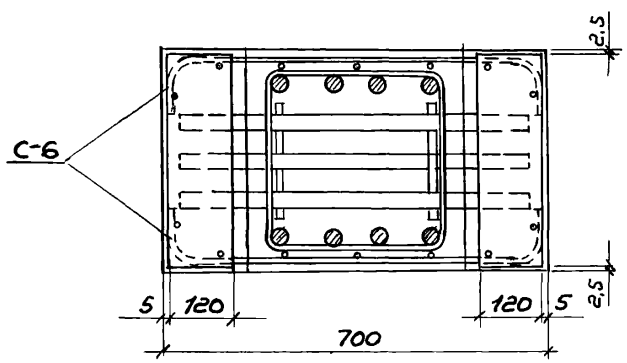

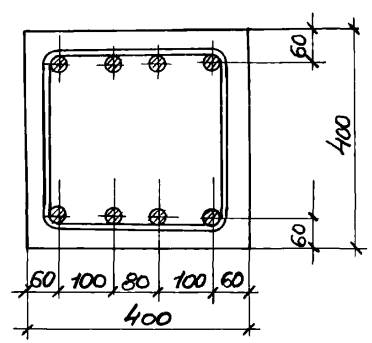

1.020-1.2-6 0000У

Лист 4

Марка элемента	Арматурные изделия: Арматурная сталь, класс А-I Гост 5781-75, ф мм 6	8	10	Итого	Класс А-III Гост 5.1459-72*, ф мм 8	10	16	20	22	25	28	32	36	40	Итого	Гост 6727-53, класс В-I, ф мм 4		Итого	Итого	Закладные изделия: Профильная сталь Гост 103-76 δ=10	δ=14	δ=16	δ=20		Арматурная сталь, класс А-III Гост 5.1459-72*, ф мм 10	16	22	28	32	36	40		Итого	Всего
1КВ 4.60-14	4.84			4.84	8.59	1.07		47.20							56.86				61.70	3.14					0.13								3.27	64.97
1КВ 4.60-18	4.84			4.84	8.59	1.07		47.20							56.86				61.70	3.14					0.13								3.27	64.97
1КВ 4.60-21	0.58	7.83		8.41	10.74	1.07				73.60					85.41				93.82	3.14					0.13								3.27	97.09
1.КВ 4.60-23	4.84			4.84	8.59	1.07		47.20							56.86				61.70	3.14					0.13								3.27	64.97
1КВ 4.60-26	0.58	7.83		8.41	10.74	1.07					92.40				104.21				112.62	3.14					0.13								3.27	115.89
1КВ 4.60-29	0.58	7.83		8.41		21.22						120.80			142.02				150.43	3.14					0.13								3.27	153.70
2КВО 4.60-1.14	10.52			10.52	8.59	2.14		106.44							117.17	0.36		0.36	128.05	5.97	2.86				0.62	0.13	5.99						15.57	143.62
2КВО 4.60-2.14	10.52			10.52	8.59	2.14		106.44							117.17	0.36		0.36	128.05	5.97		3.01				1.33		10.92					21.23	149.28
2КВО 4.60-3.14	10.52			10.52	8.59	2.14		106.44							117.17	0.36		0.36	128.05	5.97		5.45				0.13		9.30	10.03				30.88	158.93
2КВО 4.60-4.14	10.52			10.52	8.59	2.14		106.44							117.17	0.36		0.36	128.05	5.97			7.07			0.13		6.93		12.72	4.94		37.76	165.81
2КВО 4.60-1.18	10.52			10.52	8.59	2.14		106.44							117.17	0.36		0.36	128.05	5.97	2.86				0.62	0.13	5.99						15.57	143.62
2КВО 4.60-2.18	10.52			10.52	8.59	2.14		106.44							117.17	0.36		0.36	128.05	5.97		3.01				1.33		10.92					21.23	149.28
2КВО 4.60-3.18	10.52			10.52	8.59	2.14		106.44							117.17	0.36		0.36	128.05	5.97		5.45				0.13		9.30	10.03				30.88	158.93
2КВО 4.60-4.18	10.52			10.52	8.59	2.14		106.44							117.17	0.36		0.36	128.05	5.97			7.07			0.13		6.93		12.72	4.94		37.76	165.81
2КВО 4.60-3.19	10.52			10.52	8.59	2.14			128.80						139.53	0.36		0.36	150.41	5.97		5.45				0.13		9.30	10.03				30.88	181.29
2КВО 4.60-4.19	10.52			10.52	8.59	2.14			128.80						139.53	0.36		0.36	150.41	5.97			7.07			0.13		6.93		12.72	4.94		37.76	188.17
2КВО 4.60-3.21	0.58	18.27		18.86	10.74	2.14				166.28					179.16	0.36		0.36	198.38	5.97		5.45				0.13		9.30	10.03				30.88	229.26
2КВО 4.60-4.21	0.58	18.27		18.86	10.74	2.14				166.28					179.16	0.36		0.36	198.38	5.97			7.07			0.13		6.93		12.72	4.94		37.76	236.14
2КВД 4.60-1.14	10.52			10.52	8.59	2.14		106.44							117.17	0.49		0.49	128.18	8.79	5.72				0.31	0.13	7.21						22.16	150.34
2КВД 4.60-2.14	10.52			10.52	8.59	2.14		106.44							117.17	0.49		0.49	128.18	8.79		6.03				0.13		14.10					29.05	157.23
2КВД 4.60-3.14	10.52			10.52	8.59	2.14		106.44							117.17	0.49		0.49	128.18	8.79		7.54				0.13		10.39	12.49				39.34	167.52
2КВД 4.60-4.14	10.52			10.52	8.59	2.14		106.44							117.17	0.49		0.49	128.18	8.79			9.42			0.13		7.97		15.82	4.94		47.07	175.25
2КВД 4.60-1.18	10.52			10.52	8.59	2.14		106.44							117.17	0.49		0.49	128.18	8.79	5.72				0.31	0.13	7.21						22.16	150.34
2КВД 4.60-2.18	10.52			10.52	8.59	2.14		106.44							117.17	0.49		0.49	128.18	8.79		6.03				0.13		14.10					29.05	157.23

Нач. отд.	Уранов	
Н. контр.	Кирюхина	
Гл. констр.	Яковлева	
Рук. гр.	Карнюшина	
Ст. инж.	Горячева	
Инж.	Петрова	

1.020-1.2-6 00008МС

Ведомость расхода стали

Стадия	Лист	Листов
Р	1	11

ГСПИ-10

Копировал

Формат 12г

Марка элемента	Арматурные изделия																Закладные изделия														Всего
	Арматурная сталь														ГОСТ 6727-53			Итого	Профильная сталь ГОСТ 103-76				Арматурная сталь							Итого	
	Класс А-I ГОСТ 5781-75				Класс А-III ГОСТ 5.1459-72*										Класс В-I								Класс А-III ГОСТ 5 1459-72*								
	ф мм				ф мм										ф мм								ф мм								
	6	8	10	Итого	8	10	16	20	22	25	28	32	36	40	Итого	4	Итого		δ=10	δ=14	δ=16	δ=20	10	16	22	28	32	36	40		
2КВД 4.60-3.18	10.52			10.52	8.59	2.14		106.44							117.17	0.49	0.49	128.18	8.79		7.54			0.13		10.39	12.49			39.34	167.52
2КВД 4.60-4.18	10.52			10.52	8.59	2.14		106.44							117.17	0.49	0.49	128.18	8.79			9.42		0.13		7.97		15.82	4.94	47.07	175.25
2КВД 4.60-3.19	10.52			10.52	8.59	2.14			128.80						139.53	0.49	0.49	150.54	8.79		7.54			0.13		10.39	12.49			39.34	189.88
2КВД 4.60-4.19	10.52			10.52	8.59	2.14			128.80						139.53	0.49	0.49	150.54	8.79			9.42		0.13		7.97		15.82	4.94	47.07	197.61
2КВД 4.60-3.21	0.58	18.27		18.85	10.74	2.14				166.28					179.16	0.49	0.49	198.50	8.79		7.54			0.13		10.39	12.49			39.34	237.84
2КВД 4.60-4.21	0.58	18.27		18.85	10.74	2.14				166.28					179.16	0.49	0.49	198.50	8.79			9.42		0.13		7.97		15.82	4.94	47.07	245.57
2КВД 4.60-1.23	10.52			10.52	8.59	2.14		106.44							117.17	0.49	0.49	128.18	8.79	5.72			0.31	0.13	7.21					22.16	150.34
2КВД 4.60-2.23	10.52			10.52	8.59	2.14		106.44							117.17	0.49	0.49	128.18	8.79		6.03			0.13		14.10				29.05	157.23
2КВД 4.60-3.23	10.52			10.52	8.59	2.14		106.44							117.17	0.49	0.49	128.18	8.79		7.54			0.13		10.39	12.49			39.34	167.52
2КВД 4.60-4.23	10.52			10.52	8.59	2.14		106.44							117.17	0.49	0.49	128.18	8.79			9.42		0.13		7.97		15.82	4.94	47.07	175.25
2КВД 4.60-2.24	10.52			10.52	8.59	2.14			128.80						139.53	0.49	0.49	150.54	8.79		6.03			0.13		14.10				29.05	179.59
2КВД 4.60-3.24	10.52			10.52	8.59	2.14			128.80						139.53	0.49	0.49	150.54	8.79		7.54			0.13		10.39	12.49			39.34	189.88
2КВД 4.60-4.24	10.52			10.52	8.59	2.14			128.80						139.53	0.49	0.49	150.54	8.79			9.42		0.13		7.97		15.82	4.94	47.07	197.61
2КВД 4.60-1.25	0.58	18.27		18.85	10.74	2.14				166.28					179.16	0.49	0.49	198.50	8.79	5.72			0.31	0.13	7.21					22.16	220.66
2КВД 4.60-2.25	0.58	18.27		18.85	10.74	2.14				166.28					179.16	0.49	0.49	198.50	8.79		6.03			0.13		14.10				29.05	227.55
2КВД 4.60-3.25	0.58	18.27		18.85	10.74	2.14				166.28					179.16	0.49	0.49	198.50	8.79		7.54			0.13		10.39	12.49			39.34	237.84
2КВД 4.60-4.25	0.58	18.27		18.85	10.74	2.14				166.28					179.16	0.49	0.49	198.50	8.79			9.42		0.13		7.97		15.82	4.94	47.07	245.57
2КВД 4.60-1.26	0.58	18.27		18.85	10.74	2.14					204.64				217.52	0.49	0.49	236.86	8.79	5.72			0.31	0.13	7.21					22.16	259.02
2КВД 4.60-2.26	0.58	18.27		18.85	10.74	2.14					204.64				217.52	0.49	0.49	236.86	8.79		6.03			0.13		14.10				29.05	265.91
2КВД 4.60-3.26	0.58	18.27		18.85	10.74	2.14					204.64				217.52	0.49	0.49	236.86	8.79		7.54			0.13		10.39	12.49			39.34	276.20
2КВД 4.60-4.26	0.58	18.27		18.85	10.74	2.14					204.64				217.52	0.49	0.49	236.86	8.79			9.42		0.13		7.97		15.82	4.94	47.07	283.93
2КВД 4.60-3.29	0.58	18.27		18.85		22.29						272.48			294.77	0.49	0.49	314.11	8.79		7.54			0.13		10.39	12.49			39.34	353.45
2КВД 4.60-4.29	0.58	18.27		18.85		22.29						272.48			294.77	0.49	0.49	314.11	8.79			9.42		0.13		7.97		15.82	4.94	47.07	361.18
3КВО 4.60-1.14	16.20			16.20	8.59	3.21		165.60							177.40	0.72	0.72	194.32	8.79	5.72			1.25	0.13	11.98					27.87	222.19
3КВО 4.60-2.14	16.20			16.20	8.59	3.21		165.60							177.40	0.72	0.72	194.32	8.79		6.03			2.53		21.83				39.18	233.50
3КВО 4.60-3.14	16.20			16.20	8.59	3.21		165.60							177.40	0.72	0.72	194.32	8.79		10.90			0.13		18.60	20.07			58.49	252.81
3КВО 4.60-1.18	16.20			16.20	8.59	3.21		165.60							177.40	0.72	0.72	194.32	8.79	5.72			1.25	0.13	11.98					27.87	222.19
3КВО 4.60-2.18	16.20			16.20	8.59	3.21		165.60							177.40	0.72	0.72	194.32	8.79		6.03			2.53		21.83				39.18	233.50

Марка элемента	Арматурные изделия																			Закладные изделия														Всего
	Арматурная сталь																			Гост 6727-53			Профильная сталь Гост 103-76				Арматурная сталь								
	Класс В-I Гост 6727-53				Класс А-III Гост 5.1459-72*															Класс В-I							Класс А-III Гост 5.1459-72*								
	ф мм				ф мм															ф мм							ф мм								
	6	8	10	Итого	8	10	16	20	22	25	28	32	36	40	Итого	Итого				4	Итого	Итого	δ=10	δ=14	δ=16	δ=20	Итого	10	16	22	28	32	36	40	Итого	
3КВО 4.60-3.18	16.20			16.20	8.59	3.21		165.60							177.40	0.72		0.72	194.32	8.79		10.90		19.69			0.13		18.60	20.07				58.49	252.81
3КВО 4.60-4.18	16.20			16.20	8.59	3.21		165.60							177.40	0.72		0.72	194.32	8.79			14.40	23.19			0.13		13.86		25.52	9.88		72.58	266.90
3КВО 4.60-2.19	16.20			16.20	8.59	3.21			200.46						212.20	0.72		0.72	229.12	8.79		6.03		14.82			2.53		21.83					24.36	263.30
3КВО 4.60-4.19	16.20			16.20	8.59	3.21			200.46						212.20	0.72		0.72	229.12	8.79		10.90		19.69			0.13		18.60	20.07				58.49	287.61
3КВО 4.60-3.24	16.20			16.20	8.59	3.21				258.76					272.72	0.72		0.72	302.73	8.79			14.40	23.19			0.13		13.86		25.52	9.88		72.58	375.31
3КВО 4.60-4.24	16.20			16.20	8.59	3.21			200.46						212.20	0.72		0.72	229.12	8.79		10.90		19.69			0.13		18.60	20.07				58.49	287.61
3КВО 4.60-4.25	0.58	28.71		29.29		23.36			200.46						223.82	0.72		0.72	229.12	8.79			14.40	23.19			0.13		13.86		25.52	9.88		72.58	301.70
3КВД 4.60-1.14	16.20			16.20	8.59	3.21						423.36			447.32	0.72		0.72	477.33	8.79			14.40	23.19			0.13		13.86		25.52	9.88		72.58	549.91
3КВД 4.60-2.14	16.20			16.20	8.59	3.21		165.60							177.40	0.99		0.99	194.59	14.44	11.43			25.87		0.62	0.13	14.42							41.04	235.63
3КВД 4.60-1.18	16.20			16.20	8.59	3.21		165.60							177.40	0.99		0.99	194.59	14.44		12.06		26.50			0.13		28.21					54.84	249.43
3КВД 4.60-2.18	16.20			16.20	8.59	3.21		165.60							177.40	0.99		0.99	194.59	14.44	11.43			25.87		0.62	0.13	14.42							41.04	235.63
3КВД 4.60-3.18	16.20			16.20	8.59	3.21		165.60							177.40	0.99		0.99	194.59	14.44		12.06		26.50			0.13		28.21					54.84	249.43
3КВД 4.60-1.23	16.20			16.20	8.59	3.21		165.60							177.40	0.99		0.99	194.59	14.44		15.07		29.51			0.13		20.77	24.99				75.40	269.99
3КВД 4.60-2.23	16.20			16.20	8.59	3.21		165.60							177.40	0.99		0.99	194.59	14.44	11.43			25.87		0.62	0.13	14.42							41.04	235.63
3КВД 4.60-3.23	16.20			16.20	8.59	3.21		165.60							177.40	0.99		0.99	194.59	14.44		12.06		26.50			0.13		28.21					54.84	249.43
3КВД 4.60-4.23	16.20			16.20	8.59	3.21		165.60							177.40	0.99		0.99	194.59	14.44		15.07		29.51			0.13		20.77	24.99				75.40	269.99
3КВД 4.60-2.24	16.20			16.20	8.59	3.21			200.46						212.20	0.99		0.99	229.39	14.44			18.84	33.28			0.13		15.94		31.64	9.88		90.87	285.46
3КВД 4.60-3.24	16.20			16.20	8.59	3.21			200.46						212.20	0.99		0.99	229.39	14.44		12.06		26.50			0.13		28.21					54.84	284.23
3КВД 4.60-4.24	16.20			16.20	8.59	3.21			200.46						212.20	0.99		0.99	229.39	14.44		15.07		29.51			0.13		20.77	24.99				75.40	304.79
3КВД 4.60-1.25	0.58	28.71		29.29	10.75	3.21				258.76					272.72	0.99		0.99	303.00	14.44	11.43			25.87		0.62	0.13	14.42							41.04	344.04
3КВД 4.60-2.25	0.58	28.71		29.29	10.75	3.21				258.76					272.72	0.99		0.99	303.00	14.44		12.06		26.50			0.13		28.21					54.84	357.84
3КВД 4.60-3.25	0.58	28.71		29.29	10.75	3.21				258.76					272.72	0.99		0.99	303.00	14.44		15.07		29.51			0.13		20.77	24.99				75.40	378.40
3КВД 4.60-4.25	0.58	28.71		29.29	10.75	3.21				258.76					272.72	0.99		0.99	303.00	14.44			18.84	33.28			0.13		15.94		31.64	9.88		90.87	393.86
3КВД 4.60-1.24/26	0.58	28.71		29.29	10.75	3.21			121.60		122.80				261.36	0.99		0.99	291.64	14.44	11.43			25.87		0.62	0.13	14.42							41.04	332.69
3КВД 4.60-2.24/26	0.58	28.71		29.29	10.75	3.21			121.60		122.80				261.36	0.99		0.99	291.64	14.44		12.06		26.50			0.13		28.21					54.84	346.48
3КВД 4.60-3.24/26	0.58	28.71		29.29	10.75	3.21			121.60		122.80				261.36	0.99		0.99	291.64	14.44		15.07		29.51			0.13		20.77	24.99				75.40	367.04
3КВД 4.60-4.24/26	0.58	28.71		29.29	10.75	3.21			121.60		122.80				261.36	0.99		0.99	291.64	14.44			18.84	33.28			0.13		15.94		31.64	9.88		90.87	382.51

Марка элемента	Арматурные изделия: Арматурная сталь, класс А-I Гост 5781-75, ф мм 6	8	10	Итого	Класс А-III Гост 5.1459-72*, ф мм 8	10	16	20	22	25	28	32	36	40	Итого	Гост 6727-53, класс В-I, ф мм 4		Итого	Итого	Закладные изделия: Профильная сталь Гост 103-76 δ=10	δ=14	δ=16	δ=20		Арматурная сталь, класс А-III Гост 5.1459-72*, ф мм 10	16	22	28	32	36	40		Итого	Всего
3КВД 4.60-3.29	0.58	28.71		29.29		23.36						423.96			447.32	0.99		0.99	477.60	14.44		15.07				0.13		20.77	24.99				75.40	553.00
3КВД 4.60-4.29	0.58	28.71		29.29		23.36						423.96			447.32	0.99		0.99	477.60	14.44			18.84			0.13		15.94		31.64	9.88		90.87	568.47
2КСО 4.60-1.14	11.66			11.66	17.17	2.14		118.36							137.67	0.72		0.72	150.05	5.65	5.72				1.25		11.98						24.60	174.65
2КСО 4.60-2.14	11.66			11.66	17.17	2.14		118.36							137.67	0.72		0.72	150.05	5.65		6.03				2.40		21.83					35.91	185.96
2КСО 4.60-1.18	11.66			11.66	17.17	2.14		118.36							137.67	0.72		0.72	150.05	5.65	5.72				1.25		11.98						24.60	174.65
2КСО 4.60-2.18	11.66			11.66	17.17	2.14		118.36							137.67	0.72		0.72	150.05	5.65		6.03				2.40		21.83					35.91	185.96
2КСО 4.60-2.19	11.66			11.66	17.17	2.14			143.24						162.55	0.72		0.72	174.93	5.65		6.03				2.40		21.83					35.91	210.84
2КСО 4.60-3.19	11.66			11.66	17.17	2.14			143.24						162.55	0.72		0.72	174.93	5.65		10.90						18.60	20.07				55.22	230.15
2КСО 4.60-3.25	1.15	19.31		20.46	17.17	2.14				184.96					204.27	0.72		0.72	225.45	5.65		10.90						18.60	20.07				55.22	280.67
2КСО 4.60-4.25	1.15	19.31		20.46	17.17	2.14				184.96					204.27	0.72		0.72	225.45	5.65			14.14					13.86		25.44	9.88		68.97	294.42
2КСО 4.60-4.29	1.15	19.31		20.46	17.17	42.42						303.04			345.46	0.72		0.72	366.64	5.65			14.14					13.86		25.44	9.88		68.97	435.61
2КСД 4.60-1.14	11.66			11.66	17.17	2.14		118.36							137.67	0.99		0.99	150.32	11.30	11.43				0.62		14.42						37.77	188.09
2КСД 4.60-2.14	11.66			11.66	17.17	2.14		118.36							137.67	0.99		0.99	150.32	11.30		12.06						28.21					51.57	201.89
2КСД 4.60-1.18	11.66			11.66	17.17	2.14		118.36							137.67	0.99		0.99	150.32	11.30	11.43				0.62		14.42						37.77	188.09
2КСД 4.60-2.18	11.66			11.66	17.17	2.14		118.36							137.67	0.99		0.99	150.32	11.30		12.06						28.21					51.57	201.89
2КСД 4.60-1.23	11.66			11.66	17.17	2.14		118.36							137.67	0.99		0.99	150.32	11.30	11.43				0.62		14.42						37.77	188.09
2КСД 4.60-2.23	11.66			11.66	17.17	2.14		118.36							137.67	0.99		0.99	150.32	11.30		12.06						28.21					51.57	201.89
2КСД 4.60-3.23	11.66			11.66	17.17	2.14		118.36							137.67	0.99		0.99	150.32	11.30		15.07						20.77	24.99				72.13	222.45
2КСД 4.60-1.25	1.15	19.31		20.46	17.17	2.14				184.96					204.27	0.99		0.99	225.72	11.30	11.43				0.62		14.42						37.77	263.49
2КСД 4.60-2.25	1.15	19.31		20.46	17.17	2.14				184.96					204.27	0.99		0.99	225.72	11.30		12.06						28.21					51.57	277.29
2КСД 4.60-3.25	1.15	19.31		20.46	17.17	2.14				184.96					204.27	0.99		0.99	225.72	11.30		15.07						20.77	24.99				72.13	297.85
2КСД 4.60-2.30	1.15	19.31		20.46	17.17	2.14				184.96					204.27	0.99		0.99	225.72	11.30		12.06						28.21					51.57	277.29
2КСД 4.60-2.29/33	1.15	19.31		20.46	10.74	22.29					109.24	160.36			302.63	0.99		0.99	324.08	11.30		12.06						28.21					51.57	375.65
2КСД 4.60-3.29/33	1.15	19.31		20.46	10.74	22.29					109.24	160.36			302.63	0.99		0.99	324.08	11.30		15.07						20.77	24.99				72.13	396.21
2КСД 4.60-4.29/33	1.15	19.31		20.46	10.74	22.29					109.24	160.36			302.63	0.99		0.99	324.08	11.30			18.84					15.94		31.64	9.88		87.60	411.68
2КНО 4.60-1.14	13.09			13.09	8.59	2.14		132.08							142.81	0.72		0.72	156.62	5.65	5.72				1.25		11.98						24.60	181.22
2КНО 4.60-2.14	13.09			13.09	8.59	2.14		132.08							142.81	0.72		0.72	156.62	5.65		6.03				2.40		21.83					35.91	192.53
2КНО 4.60-3.14	13.09			13.09	8.59	2.14		132.08							142.81	0.72		0.72	156.62	5.65		10.90						18.60	20.07				55.22	211.84

Марка элемента	Арматурные изделия: Арматурная сталь, класс А-I ГОСТ 5781-75, ф мм: 6	8	10	Итого	Арматурная сталь, класс А-III ГОСТ 5.1459-72*, ф мм: 8	10	16	20	22	25	28	32	36	40	Итого	ГОСТ 6727-53, класс В-I, ф мм: 4		Итого	Итого	Закладные изделия: Профильная сталь ГОСТ 103-76: δ=10	δ=14	δ=16	δ=20		Арматурная сталь, класс А-III ГОСТ 5.1459-72*, ф мм: 10	16	22	28	32	36	40		Итого	Всего
2КНО 4.60-1.18	13.09			13.09	8.59	2.14		132.08							142.81	0.72		0.72	156.62	5.65	5.72				1.25		11.98						24.60	181.22
2КНО 4.60-2.18	13.09			13.09	8.59	2.14		132.08							142.81	0.72		0.72	156.62	5.65		6.03				2.40		21.83					35.91	192.53
2КНО 4.60-3.18	13.09			13.09	8.59	2.14		132.08							142.81	0.72		0.72	156.62	5.65		10.90						18.60	20.07				55.22	211.84
2КНО 4.60-4.18	13.09			13.09	8.59	2.14		132.08							142.81	0.72		0.72	156.62	5.65			14.14					13.86		25.44	9.88		68.97	225.59
2КНО 4.60-1.21	0.58	23.05		23.63	10.74	2.14				206.36					219.24	0.72		0.72	243.59	5.65	5.72				1.25		11.98						24.60	268.19
2КНО 4.60-2.21	0.58	23.05		23.63	10.74	2.14				206.36					219.24	0.72		0.72	243.59	5.65		6.03				2.40		21.83					35.91	279.50
2КНО 4.60-2.23	13.09			13.09	8.59	2.14		132.08							142.81	0.72		0.72	156.62	5.65		6.03				2.40		21.83					35.91	192.53
2КНО 4.60-3.23	13.09			13.09	8.59	2.14		132.08							142.81	0.72		0.72	156.62	5.65		10.90						18.60	20.07				55.22	211.84
2КНО 4.60-4.23	13.09			13.09	8.59	2.14		132.08							142.81	0.72		0.72	156.62	5.65			14.14					13.86		25.44	9.88		68.97	225.59
2КНО 4.60-1.24	13.09			13.09	8.59	2.14			159.84						170.57	0.72		0.72	184.38	5.65	5.72				1.25		11.98						24.60	208.98
2КНО 4.60-2.24	13.09			13.09	8.59	2.14			159.84						170.57	0.72		0.72	184.38	5.65		6.03				2.40		21.83					35.91	220.29
2КНО 4.60-3.24	13.09			13.09	8.59	2.14			159.84						170.57	0.72		0.72	184.38	5.65		10.90						18.60	20.07				55.22	239.60
2КНО 4.60-4.24	13.09			13.09	8.59	2.14			159.84						170.57	0.72		0.72	184.38	5.65			14.14					13.86		25.44	9.88		68.97	253.35
2КНО 4.60-2.25	0.58	23.05		23.63	10.74	2.14				206.36					219.24	0.72		0.72	243.59	5.65		6.03				2.40		21.83					35.91	279.50
2КНО 4.60-3.25	0.58	23.05		23.63	10.74	2.14				206.36					219.24	0.72		0.72	243.59	5.65		10.90						18.60	20.07				55.22	298.81
2КНО 4.60-4.25	0.58	23.05		23.63	10.74	2.14				206.36					219.24	0.72		0.72	243.59	5.65			14.14					13.86		25.44	9.88		68.97	312.56
2КНО 4.60-2.26	0.58	23.05		23.63	10.74	2.14					258.92				271.80	0.72		0.72	296.15	5.65		6.03				2.40		21.83					35.91	332.06
2КНО 4.60-3.26	0.58	23.05		23.63	10.74	2.14					258.92				271.80	0.72		0.72	296.15	5.65		10.90						18.60	20.07				55.22	351.37
2КНО 4.60-4.26	0.58	23.05		23.63	10.74	2.14					258.92				271.80	0.72		0.72	296.15	5.65			14.14					13.86		25.44	9.88		68.97	365.12
2КНО 4.60-3.29	0.58	23.05		23.63		22.29						338.12			360.41	0.72		0.72	384.76	5.65		10.90						18.60	20.07				55.22	439.98
2КНО 4.60-4.29	0.58	23.05		23.63		22.29						338.12			360.41	0.72		0.72	384.76	5.65			14.14					13.86		25.44	9.88		68.97	453.73
2КНО 4.60-4.30	0.58	23.05		23.63	10.74	2.14				206.36					219.24	0.72		0.72	243.59	5.65			14.14					13.86		25.44	9.88		68.97	312.56
2КНО 4.60-4.32	0.58	23.05		23.63	10.74	2.14				206.36					219.24	0.72		0.72	243.59	5.65			14.14					13.86		25.44	9.88		68.97	312.56
2КНО 4.60-4.35	0.58		36.98	37.56		25.65								528.64	554.29	0.72		0.72	592.57	5.65			14.14					13.86		25.44	9.88		68.97	661.54
2КНО 4.60-4.39	0.58		36.98	37.56		25.65								528.64	554.29	0.72		0.72	592.57	5.65			14.14					13.86		25.44	9.88		68.97	661.54
2КНД 4.60-1.14	13.09			13.09	8.59	2.14		132.08							142.81	0.99		0.99	156.89	11.30	11.43				0.62		14.42						37.77	194.66
2КНД 4.60-2.14	13.09			13.09	8.59	2.14		132.08							142.81	0.99		0.99	156.89	11.30		12.06						28.21					51.57	208.46
2КНД 4.60-3.14	13.09			13.09	8.59	2.14		132.08							142.81	0.99		0.99	156.89	11.30		15.07						20.77	24.99				72.13	229.62

1.020-1.2-6 0000 ВМС

Лист 5

17518 43 Копировал [illegible] Формат 12-

Марка элемента	Арматурные изделия: Арматурная сталь, класс А-I Гост 5781-75, фмм 6	8	10	Итого	Класс А-III Гост 5.1459-72*, фмм 8	10	16	20	22	25	28	32	36	40	Итого	Гост 6727-53, класс В-I, фмм 4	Итого	Итого	Закладные изделия: Профильная сталь Гост 103-76, -δ=10	-δ=14	-δ=16	-δ=20	Арматурная сталь, класс А-III Гост 5.1459-72*, фмм 10	16	22	28	32	36	40	Итого	Всего
2КНД 4.60-1.18	13.09			13.09	8.59	2.14		132.08							142.81	0.99		0.99	156.89	11.30	11.43			0.62		14.42					37.77	194.66
2КНД 4.60-2.18	13.09			13.09	8.59	2.14		132.08							142.81	0.99		0.99	156.89	11.30		12.06					28.21				51.57	208.46
2КНД 4.60-3.18	13.09			13.09	8.59	2.14		132.08							142.81	0.99		0.99	156.89	11.30		15.07					20.77	24.99			72.13	229.02
2КНД 4.60-4.18	13.09			13.09	8.59	2.14		132.08							142.81	0.99		0.99	156.89	11.30			18.84				15.94		31.64	9.88	87.60	244.49
2КНД 4.60-1.23	13.09			13.09	8.59	2.14		132.08							142.81	0.99		0.99	156.89	11.30	11.43			0.62		14.42					37.77	194.66
2КНД 4.60-2.23	13.09			13.09	8.59	2.14		132.08							142.81	0.99		0.99	156.89	11.30		12.06					28.21				51.57	208.46
2КНД 4.60-3.23	13.09			13.09	8.59	2.14		132.08							142.81	0.99		0.99	156.89	11.30		15.07					20.77	24.99			72.13	229.02
2КНД 4.60-4.23	13.09			13.09	8.59	2.14		132.08							142.81	0.99		0.99	156.89	11.30			18.84				15.94		31.64	9.88	87.60	244.49
2КНД 4.60-1.24	13.09			13.09	8.59	2.14			159.84						170.57	0.99		0.99	184.65	11.30	11.43			0.62		14.42					37.77	222.42
2КНД 4.60-2.24	13.09			13.09	8.59	2.14			159.84						170.57	0.99		0.99	184.65	11.30		12.06					28.21				51.57	236.22
2КНД 4.60-3.24	13.09			13.09	8.59	2.14			159.84						170.57	0.99		0.99	184.65	11.30		15.07					20.77	24.99			72.13	256.78
2КНД 4.60-4.24	13.09			13.09	8.59	2.14			159.84						170.57	0.99		0.99	184.65	11.30			18.84				15.94		31.64	9.88	87.60	272.25
2КНД 4.60-1.25	0.58	23.05		23.63	10.74	2.14				206.36					219.24	0.99		0.99	243.86	11.30	11.43			0.62		14.42					37.77	281.63
2КНД 4.60-2.25	0.58	23.05		23.63	10.74	2.14				206.36					219.24	0.99		0.99	243.86	11.30		12.06					28.21				51.57	295.43
2КНД 4.60-3.25	0.58	23.05		23.63	10.74	2.14				206.36					219.24	0.99		0.99	243.86	11.30		15.07					20.77	24.99			72.13	315.99
2КНД 4.60-4.25	0.58	23.05		23.63	10.74	2.14				206.36					219.24	0.99		0.99	243.86	11.30			18.84				15.94		31.64	9.88	87.60	331.46
2КНД 4.60-1.27/30	0.58	23.05		23.63	8.59	2.14			67.44	119.28					197.45	0.99		0.99	222.07	11.30	11.43			0.62		14.42					37.77	259.84
2КНД 4.60-2.27/30	0.58	23.05		23.63	8.59	2.14			67.44	119.28					197.45	0.99		0.99	222.07	11.30		12.06					28.21				51.57	273.64
2КНД 4.60-3.27/30	0.58	23.05		23.63	8.59	2.14			67.44	119.28					197.45	0.99		0.99	222.07	11.30		15.07					20.77	24.99			72.13	294.20
2КНД 4.60-4.27/30	0.58	23.05		23.63	8.59	2.14			67.44	119.28					197.45	0.99		0.99	222.07	11.30			18.84				15.94		31.64	9.88	87.60	309.67
2КНД 4.60-1.32	0.58	23.05		23.63	10.74	2.14				206.36					219.24	0.99		0.99	243.86	11.30	11.43			0.62		14.42					37.77	281.63
2КНД 4.60-2.32	0.58	23.05		23.63	10.74	2.14				206.36					219.24	0.99		0.99	243.86	11.30		12.06					28.21				51.57	295.43
2КНД 4.60-3.32	0.58	23.05		23.63	10.74	2.14				206.36					219.24	0.99		0.99	243.86	11.30		15.07					20.77	24.99			72.13	315.99
2КНД 4.60-4.32	0.58	23.05		23.63	10.74	2.14				206.36					219.24	0.99		0.99	243.86	11.30			18.84				15.94		31.64	9.88	87.60	331.46
2КНД 4.60-3.33	0.58	23.05		23.63	12.89	2.14						253.59			268.62	0.99		0.99	293.24	11.30		15.07					20.77	24.99			72.13	365.37
2КНД 4.60-4.33	0.58	23.05		23.63	12.89	2.14						253.59			268.62	0.99		0.99	293.24	11.30			18.84				15.94		31.64	9.88	87.60	380.84
2КНД 4.60-1.34	0.58	23.05		23.63	10.74	2.14					258.92				271.80	0.99		0.99	296.42	11.30	11.43			0.62		14.42					37.77	334.19
2КНД 4.60-2.34	0.58	23.05		23.63	10.74	2.14					258.92				271.80	0.99		0.99	296.42	11.30		12.06					28.21				51.57	347.99

Марка элемента	Арматурные изделия: Арматурная сталь, класс А-I ГОСТ 5781-75, ф мм 6	8	10	Итого	Арматурная сталь, класс А-III ГОСТ 5.1459-72*, ф мм 8	10	16	20	22	25	28	32	36	40	Итого	ГОСТ 6727-53, класс В-I, ф мм 4	Итого	Итого	Закладные изделия: Профильная сталь ГОСТ 103-76, δ=10	δ=14	δ=16	δ=20	Арматурная сталь, класс А-III ГОСТ 5.1459-72*, ф мм 10	16	22	28	32	36	40	Итого	Всего
2КНД 4.60-3.34	0.58	23.05		23.63	10.74	2.14					258.92				271.80	0.99	0.99	296.42	11.30		15.07					20.77	27.99				72.13	368.55
2КНД 4.60-4.34	0.58	23.05		23.63	10.74	2.14					258.92				271.80	0.99	0.99	296.42	11.30			18.84				15.94		31.64	9.88		87.60	384.02
2КНД 4.60-1.35	0.58	23.05		23.63	10.74	2.14				410.28					423.16	0.99	0.99	447.78	11.30	11.43			0.62		14.42						37.77	485.55
2КНД 4.60-2.35	0.58	23.05		23.63	10.74	2.14				410.28					423.16	0.99	0.99	447.78	11.30		12.06					28.21					51.57	499.35
2КНД 4.60-3.35	0.58	23.05		23.63	10.74	2.14				410.28					423.16	0.99	0.99	447.78	11.30		15.07					20.77	27.99				72.13	519.91
2КНД 4.60-4.35	0.58	23.05		23.63	10.74	2.14				410.28					423.16	0.99	0.99	447.78	11.30			18.84				15.94		31.64	9.88		87.60	535.38
2КНД 4.60-2.35/41	0.58		36.98	37.56		22.29						142.60		305.36	470.45	0.99	0.99	509.00	11.30		12.06					28.21					51.57	560.57
2КНД 4.60-4.35/41	0.58		36.98	37.56		22.29						142.60		305.36	470.45	0.99	0.99	509.00	11.30			18.84				15.94		31.64	9.88		87.60	596.60
2КНД 4.60-1.40/49	0.58		36.98	37.56		25.65							421.96	413.94	867.55	0.99	0.99	906.10	11.30	11.43			0.62		14.42						37.77	943.87
2КНД 4.60-2.40/49	0.58		36.98	37.56		25.65							421.96	413.94	867.55	0.99	0.99	906.10	11.30		12.06					28.21					51.57	957.67
2КНД 4.60-3.40/49	0.58		36.98	37.56		25.65							421.96	413.94	867.55	0.99	0.99	906.10	11.30		15.07					20.77	27.99				72.13	978.23
2КНД 4.60-4.40/49	0.58		36.98	37.56		25.65							421.96	413.94	867.55	0.99	0.99	906.10	11.30			18.84				15.94		31.64	9.88		87.60	993.70
2КНД 4.60-3.51	0.58		36.98	37.56		25.65								1050.96	1076.61	0.99	0.99	1115.16	11.30		15.07					20.77	27.99				72.13	1187.29
2КНД 4.60-4.51	0.58		36.98	37.56		25.65								1050.96	1076.61	0.99	0.99	1115.16	11.30			18.84				15.94		31.64	9.88		87.60	1202.76
2КНО 4.60(72)-1.14	14.22			14.22	8.59	2.14		143.92							154.65	0.72	0.72	169.59	5.65	5.72			1.25		11.98						24.60	194.19
2КНО 4.60(72)-2.14	14.22			14.22	8.59	2.14		143.92							154.65	0.72	0.72	169.59	5.65	3.03				2.40		21.83					32.91	202.50
2КНО 4.60(72)-1.18	14.22			14.22	8.59	2.14		143.92							154.65	0.72	0.72	169.59	5.65	5.72			1.25		11.98						24.60	194.19
2КНО 4.60(72)-2.18	14.22			14.22	8.59	2.14		143.92							154.65	0.72	0.72	169.59	5.65	3.03				2.40		21.83					32.91	202.50
2КНО 4.60(72)-3.18	14.22			14.22	8.59	2.14		143.92							154.65	0.72	0.72	169.59	5.65		10.90					18.60	20.07				55.22	224.81
2КНО 4.60(72)-1.21	0.58	25.13		25.71	10.74	2.14				224.88					237.76	0.72	0.72	264.19	5.65	5.72			1.25		11.98						24.60	288.79
2КНО 4.60(72)-2.21	0.58	25.13		25.71	10.74	2.14				224.88					237.76	0.72	0.72	264.19	5.65	3.03				2.40		21.83					32.91	297.10
2КНО 4.60(72)-3.21	0.58	25.13		25.71	10.74	2.14				224.88					237.76	0.72	0.72	264.19	5.65		10.90					18.60	20.07				55.22	319.41
2КНО 4.60(72)-4.21	0.58	25.13		25.71	10.74	2.14				224.88					237.76	0.72	0.72	264.19	5.65			14.14				13.86		25.44	9.88		68.97	333.16
2КНО 4.60(72)-1.23	14.22			14.22	8.59	2.14		143.92							154.65	0.72	0.72	169.59	5.65	5.72			1.25		11.98						24.60	194.19
2КНО 4.60(72)-2.23	14.22			14.22	8.59	2.14		143.92							154.65	0.72	0.72	169.59	5.65	3.03				2.40		21.83					32.91	202.50
2КНО 4.60(72)-3.23	14.22			14.22	8.59	2.14		143.92							154.65	0.72	0.72	169.59	5.65		10.90					18.60	20.07				55.22	224.81
2КНО 4.60(72)-1.24	14.22			14.22	8.59	2.14			174.16						184.89	0.72	0.72	199.83	5.65	5.72			1.25		11.98						24.60	224.43
2КНО 4.60(72)-2.24	14.22			14.22	8.59	2.14			174.16						184.89	0.72	0.72	199.83	5.65	3.03				2.40		21.83					32.91	232.74

17519 ЦЕ Копировал Формат А4

Марка элемента	Арматурные изделия: Арматурная сталь, класс А-I Гост 5781-75, ф мм 6	8	10	Итого	Класс А-III Гост 5 1459-72*, ф мм 8	10	16	20	22	25	28	32	36	40	Итого	Гост 6727-53, класс В-I, ф мм 4	Итого	Итого	Закладные изделия: Профильная сталь Гост 103-76, ф 10	ф 14	ф 16	ф 20	Арматурная сталь, класс А-III Гост 5 1459-72*, ф мм 10	16	22	28	32	36	40	Итого	Всего
2КНО 4.60(72)-3.24	14.22			14.22	8.59	2.14			174.16						184.89	0.72	0.72	199.83	5.65		10.90					18.60	20.07			55.22	255.05
2КНО 4.60(72)-4.24	14.22			14.22	8.59	2.14			174.16						184.89	0.72	0.72	199.83	5.65			14.14				13.86		25.44	9.88	68.97	268.80
2КНО 4.60(72)-3.25	0.58	25.13		25.71	10.74	2.14				224.88					237.76	0.72	0.72	264.19	5.65		10.90					18.60	20.07			55.22	319.41
2КНО 4.60(72)-4.25	0.58	25.13		25.71	10.74	2.14				224.88					237.76	0.72	0.72	264.19	5.65			14.14				13.86		25.44	9.88	68.97	333.16
2КНО 4.60(72)-1.26	0.58	25.13		25.71	10.74	2.14					282.12				295.00	0.72	0.72	321.43	5.65	5.72			1.25		11.98					24.60	346.03
2КНО 4.60(72)-2.26	0.58	25.13		25.71	10.74	2.14					282.12				295.00	0.72	0.72	321.43	5.65	3.03				2.40		21.83				32.91	354.34
2КНО 4.60(72)-3.26	0.58	25.13		25.71	10.74	2.14					282.12				295.00	0.72	0.72	321.43	5.65		10.90					18.60	20.07			55.22	376.65
2КНО 4.60(72)-4.26	0.58	25.13		25.71	10.74	2.14					282.12				295.00	0.72	0.72	321.43	5.65			14.14				13.86		25.44	9.88	68.97	390.40
2КНО 4.60(72)-1.29	0.58	25.13		25.71		22.29						368.44			390.73	0.72	0.72	417.16	5.65	5.72			1.25		11.98					24.60	441.76
2КНО 4.60(72)-2.29	0.58	25.13		25.71		22.29						368.44			390.73	0.72	0.72	417.16	5.65	3.03				2.40		21.83				32.91	450.07
2КНО 4.60(72)-3.29	0.58	25.13		25.71		22.29						368.44			390.73	0.72	0.72	417.16	5.65		10.90					18.60	20.07			55.22	472.38
2КНО 4.60(72)-4.29	0.58	25.13		25.71		22.29						368.44			390.73	0.72	0.72	417.16	5.65			14.14				13.86		25.44	9.88	68.97	486.13
2КНО 4.60(72)-2.30	0.58	25.13		25.71	10.74	2.14				224.88					237.76	0.72	0.72	264.19	5.65	3.03				2.40		21.83				32.91	297.10
2КНО 4.60(72)-3.30	0.58	25.13		25.71	10.74	2.14				224.88					237.76	0.72	0.72	264.19	5.65		10.90					18.60	20.07			55.22	319.41
2КНО 4.60(72)-4.30	0.58	25.13		25.71	10.74	2.14				224.88					237.76	0.72	0.72	264.19	5.65			14.14				13.86		25.44	9.88	68.97	333.16
2КНО 4.60(72)-3.29/32	0.58	25.13		25.71		22.29		44.10				368.44			434.83	0.72	0.72	461.26	5.65		10.90					18.60	20.07			55.22	516.48
2КНО 4.60(72)-2.29/32	0.58	25.13		25.71		22.29		44.10				368.44			434.83	0.72	0.72	461.26	5.65	3.03				2.40		21.83				32.91	494.17
2КНО 4.60(72)-4.29/32	0.58	25.13		25.71		22.29		44.10				368.44			434.83	0.72	0.72	461.26				14.14				13.86		25.44	9.88	68.97	530.23
2КНО 4.60(72)-4.39	0.58		40.33	40.91		25.65								576.00	601.65	0.72	0.72	5.65				14.14				13.86		25.44	9.88	68.97	712.25
2КНД 4.60(72)-1.14	14.22			14.22	8.59	2.14		143.92							154.65	0.99	0.99	169.86	11.30	11.43			0.61		14.42					37.76	207.62
2КНД 4.60(72)-2.14	14.22			14.22	8.59	2.14		143.92							154.65	0.99	0.99	169.86	11.30		12.06					28.21				51.57	221.43
2КНД 4.60(72)-1.18	14.22			14.22	8.59	2.14		143.92							154.65	0.99	0.99	169.86	11.30	11.43			0.61		14.42					37.76	207.62
2КНД 4.60(72)-2.18	14.22			14.22	8.59	2.14		143.92							154.65	0.99	0.99	169.86	11.30		12.06					28.21				51.57	221.43
2КНД 4.60(72)-3.18	14.22			14.22	8.59	2.14		143.92							154.65	0.99	0.99	169.86	11.30		15.07					20.72	24.99			72.13	241.99
2КНД 4.60(72)-1.23	14.22			14.22	8.59	2.14		143.92							154.65	0.99	0.99	169.86	11.30	11.43			0.61		14.42					37.76	207.62
2КНД 4.60(72)-2.23	14.22			14.22	8.59	2.14		143.92							154.65	0.99	0.99	169.86	11.30		12.06					28.21				51.57	221.43
2КНД 4.60(72)-3.23	14.22			14.22	8.59	2.14		143.92							154.65	0.99	0.99	169.86	11.30		15.07					20.72	24.99			72.13	241.99
2КНД 4.60(72)-4.23	14.22			14.22	8.59	2.14		143.92							154.65	0.99	0.99	169.86	11.30			18.64				15.94		31.64	9.88	87.60	257.46

1.020 - 1.2 - 6 0000 ВМС

Лист 8

17518 46 Копировал [signature] Формат 12

Марка элемента	Арматурные изделия: Арматурная сталь, класс А-I ГОСТ 5781-75, ф мм: 6	8	10	Итого	Арматурная сталь, класс А-III ГОСТ 5.1459-72*, ф мм: 8	10	16	20	22	25	28	32	36	40	Итого	ГОСТ 6727-53, класс В-I, ф мм: 4	Итого	Итого	Закладные изделия: Профильная сталь ГОСТ 103-76: 5-10	5-14	5-16	5-20	Арматурная сталь, класс А-III ГОСТ 5.1459-72*, ф мм: 10	16	22	28	32	36	40	Итого	Всего
2КНД 4.60(72)-1.24	14.22			14.22	8.59	2.14			17.416						184.89	0.99	0.99	200.10	11.30	11.43			0.61		14.42					37.76	237.86
2КНД 4.60(72)-2.24	14.22			14.22	8.59	2.14			17.416						184.89	0.99	0.99	200.10	11.30		12.06					28.21				51.57	251.67
2КНД 4.60(72)-3.24	14.22			14.22	8.59	2.14			17.416						184.89	0.99	0.99	200.10	11.30		15.07					20.77	24.99			72.13	272.33
2КНД 4.60(72)-4.24	14.22			14.22	8.59	2.14			17.416						184.89	0.99	0.99	200.10	11.30			18.84				15.94		31.64	9.88	87.60	287.70
2КНД 4.60(72)-1.25	0.58	25.13		25.71	10.74	2.14				224.88					237.76	0.99	0.99	264.46	11.30	11.43			0.61		14.42					37.76	302.22
2КНД 4.60(72)-2.25	0.58	25.13		25.71	10.74	2.14				224.88					237.76	0.99	0.99	264.46	11.30		12.06					28.21				51.57	316.03
2КНД 4.60(72)-3.25	0.58	25.13		25.71	10.74	2.14				224.88					237.76	0.99	0.99	264.46	11.30		15.07					20.77	24.99			72.13	336.59
2КНД 4.60(72)-4.25	0.58	25.13		25.71	10.74	2.14				224.88					237.76	0.99	0.99	264.46	11.30			18.84				15.94		31.64	9.88	87.60	352.06
2КНД 4.60(72)-1.30	0.58	25.13		25.71	10.74	2.14				224.88					237.76	0.99	0.99	264.46	11.30	11.43			0.61		14.42					37.76	302.22
2КНД 4.60(72)-2.30	0.58	25.13		25.71	10.74	2.14				224.88					237.76	0.99	0.99	264.46	11.30		12.06					28.21				51.57	316.03
2КНД 4.60(72)-3.30	0.58	25.13		25.71	10.74	2.14				224.88					237.76	0.99	0.99	264.46	11.30		15.07					20.77	24.99			72.13	336.59
2КНД 4.60(72)-4.30	0.58	25.13		25.71	10.74	2.14				224.88					237.76	0.99	0.99	264.46	11.30			18.84				15.94		31.64	9.88	87.60	352.06
2КНД 4.60(72)-3.30/33	0.58		40.33	40.91		22.29				224.86			142.86		390.03	0.99	0.99	431.93	11.30		15.07					20.77	24.99			72.13	504.06
2КНД 4.60(72)-4.30/33	0.58		40.33	40.91		22.29				224.86			142.86		390.03	0.99	0.99	431.93	11.30			18.84				15.94		31.64	9.88	87.60	519.53
2КНД 4.60(72)-1.32	0.58	25.13		25.71	10.74	2.14				224.86					237.76	0.99	0.99	264.46	11.30	11.43			0.61		14.42					37.76	302.22
2КНД 4.60(72)-2.32	0.58	25.13		25.71	10.74	2.14				224.86					237.76	0.99	0.99	264.46	11.30		12.06					28.21				51.57	316.03
2КНД 4.60(72)-3.32	0.58	25.13		25.71	10.74	2.14				224.86					237.76	0.99	0.99	264.46	11.30		15.07					20.77	24.99			72.13	336.59
2КНД 4.60(72)-4.32	0.58	25.13		25.71	10.74	2.14				224.86					237.76	0.99	0.99	264.46	11.30			18.84				15.94		31.64	9.88	87.60	352.06
2КНД 4.60(72)-3.33	0.58	25.13		25.71		22.29						368.44			390.73	0.99	0.99	417.43	11.30		15.07					20.77	24.99			72.13	489.56
2КНД 4.60(72)-4.33	0.58	25.13		25.71		22.29						368.44			390.73	0.99	0.99	417.43	11.30			18.84				15.94		31.64	9.88	87.60	505.03
2КНД 4.60(72)-2.39	0.58		40.33	40.91		22.29							466.28		488.57	0.99	0.99	530.47	11.30		12.06					28.21				51.57	582.04
2КНД 4.60(72)-3.39	0.58		40.33	40.91		22.29							466.28		488.57	0.99	0.99	530.47	11.30		15.07					20.77	24.99			72.13	602.60
2КНД 4.60(72)-4.39	0.58		40.33	40.91		22.29							466.28		488.57	0.99	0.99	530.47	11.30			18.84				15.94		31.64	9.88	87.60	618.07
2КНД 4.60(72)-1.32/42	0.58	25.13		25.71	10.74	2.14				87.08	172.88		285.72		558.56	0.99	0.99	585.26	11.30	11.43			0.61		14.42					37.76	623.02
2КНД 4.60(72)-2.32/42	0.58	25.13		25.71	10.74	2.14				87.08	172.88		285.72		558.56	0.99	0.99	585.26	11.30		12.06					28.21				51.57	636.83
2КНД 4.60(72)-3.32/42	0.58	25.13		25.71	10.74	2.14				87.08	172.88		285.72		558.56	0.99	0.99	585.26	11.30		15.07					20.77	24.99			72.13	657.39
2КНД 4.60(72)-4.32/42	0.58	25.13		25.71	10.74	2.14				87.08	172.88		285.72		558.56	0.99	0.99	585.26	11.30			18.84				15.94		31.64	9.88	87.60	672.86
2КНД 4.60(72)-1.39/49	0.58		40.33	40.91		22.29							466.28	352.96	841.53	0.99	0.99	883.43	11.30	11.43			0.61		14.42					37.76	921.19

Марка элемента	Арматурные изделия. Арматурная сталь. Класс А-I ГОСТ 5781-73				Класс А-III ГОСТ 5.1459-72*										Гост 6727-53 Класс В-I		Итого	Закладные изделия. Профильная сталь ГОСТ 103-76				Арматурная сталь Класс А-III ГОСТ 5.1459-72*							Итого	Всего
	ф мм				ф мм										ф мм							ф мм								
	6	8	10	Итого	8	10	16	20	22	25	28	32	36	40	Итого	4						10	16	22	28	32	36	40		
2КНД 4.60/72)-2.39/49	0.58		40.33	40.91		22.29							466.28	352.96	841.53	0.99	0.99	883.43	11.30		12.06				28.21				51.57	935.00
2КНД 4.60/72)-3.39/49	0.58		40.33	40.91		22.29							466.28	352.96	841.53	0.99	0.99	883.43	11.30		15.07				20.77	24.99			72.13	955.56
2КНД 4.60/72)-4.39/49	0.58		40.33	40.91		22.29							466.28	352.96	841.53	0.99	0.99	883.43	11.30			18.84			15.31		31.64	9.88	87.66	971.03
2КНД 4.60/72)-4.49/51	0.58		40.33	40.91		43.69							466.28	352.96	841.53	0.99	0.99	1014.55	11.30			18.84			15.94		31.64	9.88	87.60	1102.15
2КБО 4.60- 1.12	11.94			11.94		2.14	76.88								79.02	0.36	0.36	91.32	5.97	2.86			0.62	0.13	5.99				15.57	106.89
2КБО 4.60- 2.12	11.94			11.94		2.14	76.88								79.02	0.36	0.36	91.32	5.97		3.01			1.33		10.92			21.23	112.55
2КБО 4.60- 3.12	11.94			11.94		2.14	76.88								79.02	0.36	0.36	91.32	5.97		5.45			0.13		9.30	10.03		30.88	122.20
2КБО 4.60- 4.12	11.94			11.94		2.14	76.88								79.02	0.36	0.36	91.32	5.97			7.07		0.13		6.93		12.72	4.94	37.76	129.08
2КБО 4.60- 4.18	11.94			11.94		2.14		120.16							122.30	0.36	0.36	134.60	5.97			7.07		0.13		6.93		12.72	4.94	37.76	172.36
2КБО 4.60- 2.19	11.94			11.94		2.14			145.40						147.54	0.36	0.36	159.84	5.97		3.01			1.33		10.92			21.23	181.07
2КБО 4.60- 3.19	11.94			11.94		2.14			145.40						147.54	0.36	0.36	159.84	5.97		5.45			0.13		9.30	10.03		30.88	190.72
2КБО 4.60- 4.19	11.94			11.94		2.14			145.40						147.54	0.36	0.36	159.84	5.97			7.07		0.13		6.93		12.72	4.94	37.76	197.60
2КБО 4.60- 2.21		22.00		22.00		2.14				187.72					189.86	0.36	0.36	212.22	5.97		3.01			1.33		10.92			21.23	233.45
2КБО 4.60- 3.21		22.00		22.00		2.14				187.72					189.86	0.36	0.36	212.22	5.97		5.45			0.13		9.30	10.03		30.88	243.10
2КБО 4.60- 4.21		22.00		22.00		2.14				187.72					189.86	0.36	0.36	212.22	5.97			7.07		0.13		6.93		12.72	4.94	37.76	249.98
2КБО 4.60- 1.22		22.00		22.00		2.14					235.52				237.66	0.36	0.36	260.02	5.97	2.86			0.62	0.13	5.99				15.57	275.59
2КБО 4.60- 2.22		22.00		22.00		2.14					235.52				237.66	0.36	0.36	260.02	5.97		3.01			1.33		10.92			21.23	281.25
2КБО 4.60- 3.22		22.00		22.00		2.14					235.52				237.66	0.36	0.36	260.02	5.97		5.45			0.13		9.30	10.03		30.88	290.90
2КБО 4.60- 1.25		22.00		22.00		2.14						307.56			309.70	0.36	0.36	332.06	5.97	2.86			0.62	0.13	5.99				15.57	347.63
2КБО 4.60- 2.25		22.00		22.00		2.14						307.56			309.70	0.36	0.36	332.06	5.97		3.01			1.33		10.92			21.23	353.29
2КБО 4.60- 3.25		22.00		22.00		2.14						307.56			309.70	0.36	0.36	332.06	5.97		5.45			0.13		9.30	10.03		30.88	362.94
2КБО 4.60- 4.25		22.00		22.00		2.14						307.56			309.70	0.36	0.36	332.06	5.97			7.07		0.13		6.93		12.72	4.94	37.76	369.82
2КБД 4.60- 1.12	11.94			11.94		2.14	76.88								79.02	0.49	0.49	91.45	8.79	5.72			0.31	0.13	7.21				22.16	113.61
2КБД 4.60- 2.12	11.94			11.94		2.14	76.88								79.02	0.49	0.49	91.45	8.79		6.03			0.13		14.16			29.05	120.50
2КБД 4.60- 3.12	11.94			11.94		2.14	76.88								79.02	0.49	0.49	91.45	8.79		7.54			0.13		10.39	12.49		39.34	130.79
2КБД 4.60- 4.12	11.94			11.94		2.14	76.88								79.02	0.49	0.49	91.45	8.79			9.42		0.13		7.97		15.82	4.94	41.07	138.52
2КБД 4.60- 2.18	11.94			11.94		2.14		120.16							122.30	0.49	0.49	134.73	8.79		6.03			0.13		14.10			29.05	163.78
2КБД 4.60- 3.18	11.94			11.94		2.14		120.16							122.30	0.49	0.49	134.73	8.79		7.54			0.13		10.39	12.49		39.34	174.07

Марка элемента	Арматурные изделия																			Закладные изделия																Всего
	Арматурная сталь																Гост 6727-53			Профильная сталь Гост 103-76					Арматурная сталь										
	Класс А-I Гост 5781-75				Класс А-III Гост 5.1459-72*												Класс В-I								Класс А-III Гост 5.1459-72*										
	ф мм				ф мм												ф мм								ф мм										
	6	8	10	Итого	8	10	16	20	22	25	28	32	36	40	Итого		4		Итого		δ=10	δ=14	δ=16	δ=20		10	16	22	28	32	36	40		Итого	
2КБД 4.60-4.18	11.94			11.94		2.14		120.16							122.30		0.49		0.49	134.73	8.79			9.42			0.13		7.97		15.82	4.94		47.07	181.80
2КБД 4.60-1.19	11.94			11.94		2.14			145.40						147.54		0.49		0.49	159.97	8.79	5.72			0.31	0.13	7.21							22.16	182.13
2КБД 4.60-2.19	11.94			11.94		2.14			145.40						147.54		0.49		0.49	159.97	8.79		6.03			0.13		14.10					29.05	189.02
2КБД 4.60-3.19	11.94			11.94		2.14			145.40						147.54		0.49		0.49	159.97	8.79		7.54			0.13		10.39	12.49				39.34	199.31
2КБД 4.60-4.19	11.94			11.94		2.14			145.40						147.54		0.49		0.49	159.97	8.79			9.42		0.13		7.97		15.82	4.94		47.07	207.04
2КБД 4.60-1.21		22.00		22.00		2.14				187.72					189.86		0.49		0.49	212.35	8.79	5.72			0.31	0.13	7.21							22.16	234.51
2КБД 4.60-2.21		22.00		22.00		2.14				187.72					189.86		0.49		0.49	212.35	8.79		6.03			0.13		14.10					29.05	241.40
2КБД 4.60-3.21		22.00		22.00		2.14				187.72					189.86		0.49		0.49	212.35	8.79		7.54			0.13		10.39	12.49				39.34	251.69
2КБД 4.60-4.21		22.00		22.00		2.14				187.72					189.86		0.49		0.49	212.35	8.79			9.42		0.13		7.97		15.82	4.94		47.07	259.42
2КБД 4.60-1.22		22.00		22.00		2.14					235.52				237.66		0.49		0.49	260.15	8.79	5.72			0.31	0.13	7.21							22.16	282.31
2КБД 4.60-2.22		22.00		22.00		2.14					235.52				237.66		0.49		0.49	260.15	8.79		6.03			0.13		14.10					29.05	289.20
2КБД 4.60-3.22		22.00		22.00		2.14					235.52				237.66		0.49		0.49	260.15	8.79		7.54			0.13		10.39	12.49				39.34	299.49
2КБД 4.60-4.22		22.00		22.00		2.14					235.52				237.66		0.49		0.49	260.15	8.79			9.42		0.13		7.97		15.82	4.94		47.07	307.22
2КБД 4.60-2.25		22.00		22.00		2.14						307.56			309.70		0.49		0.49	332.19	8.79		6.03			0.13		14.10					29.05	361.24
2КБД 4.60-3.25		22.00		22.00		2.14						307.56			309.70		0.49		0.49	332.19	8.79		7.54			0.13		10.39	12.49				39.34	371.53

gost.e-ecolog.ru