СЕРИЯ 1.488.9-2

КАБИНЫ ДУШЕВЫХ ПОМЕЩЕНИЙ ВСПОМОГАТЕЛЬНЫХ ЗДАНИЙ ПРОМЫШЛЕННЫХ ПРЕДПРИЯТИЙ

ВЫПУСК 2

ИЗДЕЛИЯ

РАБОЧИЕ ЧЕРТЕЖИ

17674-02
ЦЕНА 2-96

gost.e-ecolog.ru

ЦЕНТРАЛЬНЫЙ ИНСТИТУТ ТИПОВОГО ПРОЕКТИРОВАНИЯ
ГОССТРОЯ СССР

Москва, А-445, Смольная ул., 22

Сдано в печать V 1990 года

Заказ № 5334 Тираж 250 экз

СЕРИЯ 1.488.9-2

КАБИНЫ ДУШЕВЫХ ПОМЕЩЕНИЙ ВСПОМОГАТЕЛЬНЫХ ЗДАНИЙ ПРОМЫШЛЕННЫХ ПРЕДПРИЯТИЙ

ВЫПУСК 2

ИЗДЕЛИЯ
РАБОЧИЕ ЧЕРТЕЖИ

РАЗРАБОТАНЫ
ПРОМСТРОЙПРОЕКТОМ
ГОССТРОЯ СССР

ГЛАВНЫЙ ИНЖЕНЕР ИНСТИТУТА В.И. КОРОЛЕВ
ГЛАВНЫЙ ИНЖЕНЕР ПРОЕКТА Г.М. НИКИТИН

УТВЕРЖДЕНЫ
И ВВЕДЕНЫ В ДЕЙСТВИЕ
ПРОТОКОЛОМ ГОССТРОЯ СССР
ОТ 16.03.1982 г. № 12

Содержание

Обозначение	Наименование	Стр.
1.488.9-2.2 000ТУ	Технические условия	4
1.488.9-2.2 001	Кронштейн К-1	5
1.488.9-2.2 002	Кронштейн К-2	
1.488.9-2.2 003	Клипса Кл-1	6
1.488.9-2.2 004	Винт В-1	
1.488.9-2.2 005	Втулка Вт-1	7
1.488.9-2.2 006	Втулка Вт-2	
1.488.9-2.2 007	Прокладка П-1	8
1.488.9-2.2 008	Прокладка П-2	
1.488.9-2.2 009	Прокладка П-3	9
1.488.9-2.2 011	Прокладка П-4	
1.488.9-2.2 012	Прокладка П-5	10
1.488.9-2.2 013	Прокладка П-6	
1.488.9-2.2 014	Прокладка П-7	11
1.488.9-2.2 015	Втулка Вт-3	
1.488.9-2.2 016	Крючок Кр-1	12
1.488.9-2.2 017	Клипса Кл-2	
1.488.9-2.2 018	Прокладка П-8, П-9	13
1.488.9-2.2 019	Прокладка П-10	
1.488.9-2.2 021	Лист Л-1; Л-11	14

Обозначение	Наименование	Стр.
1.488.9-2.2 022	Лист Л-2	14
1.488.9-2.2 023	Лист Л-4	15
1.488.9-2.2 024	Лист Л-3	
1.488.9-2.2 025	Лист Л-5	16
1.488.9-2.2 026	Лист Л-6	
1.488.9-2.2 027	Лист Л-7	17
1.488.9-2.2 028	Лист Л-8	
1.488.9-2.2 029	Лист Л-9	18
1.488.9-2.2 031	Лист Л-10	
1.488.9-2.2 100	Ножка Н-1	19
1.488.9-2.2 101	Уголок	
1.488.9-2.2 102	Бобышка	20
1.488.9-2.2 103	Стержень	
1.488.9-2.2 104	Шпилька	21
1.488.9-2.2 105	Втулка	
1.488.9-2.2 106	Шар	22
1.488.9-2.2 200	Кронштейн К-3	
1.488.9-2.2 201	Упор	23
1.488.9-2.2 300	Стяжка СТ-1	
1.488.9-2.2 301	Планка	24

Содержание

Обозначение	Наименование	Стр.
1.488.9-2.2 302	Стержень	24
1.488.9-2.2 303	Бобышка	25
1.488.9-2.2 304	Втулка	
1.488.9-2.2 400	Кронштейн К-4	26
1.488.9-2.2 401	Упор	
1.488.9-2.2 500	Стяжка Ст-2	27
1.488.9-2.2 501	Упор	
1.488.9-2.2 600	Ножка Н-2	28
1.488.9-2.2 600СБ	Ножка Н-2. Сборочный чертеж	
1.488.9-2.2 601	Уголок	29
1.488.9-2.2 700	Стяжка Ст-3	
1.488.9-2.2 701	Планка	30
1.488.9-2.2 800	Сидение Сд-1	
1.488.9-2.2 800СБ	Сидение Сд-1. Сборочный чертеж	31
1.488.9-2.2 801	Плита	32
1.488.9-2.2 802	Трубка	
1.488.9-2.2 803	Планка	33
1.488.9-2.2 900	Решетка Р-1	
1.488.9-2.2 900СБ	Решетка Р-1. Сборочный чертеж	34

Обозначение	Наименование	Стр.
1.488.9-2.2 901	Гребенка	35
1.488.9-2.2 902	Планка	
1.488.9-2.2 000ВС	Ведомость изделий	36
	на одну кабину каждого типа	
1.488.9-2.2 000ВС	То же	37

1. Настоящая серия состоит из 2 выпусков

Выпуск 1. Материалы для проектирования и узлы.

Выпуск 2. Изделия. Рабочие чертежи.

2. Выпуск 2 предназначен для изготовления изделий.

3. Все изделия должны быть выполнены в строгом соответствии с требованиями рабочих чертежей и настоящих технических условий.

4. Чистота обработки деталей без чертежей должна быть не ниже Rz 40, а предельные отклонения размеров охватывающих – по A_7, охватываемых – по B_7, прочих – по CM_7.

5. Соответствие качества материалов требованиям гостов должно быть подтверждено сертификатом завода-изготовителя.

6. Типы и конструктивные элементы сварных швов выполняются по ГОСТ 5264-80 электродами типа Э-42А по ГОСТ 9467-75. Сварные швы должны быть зачищены заподлицо с основным металлом.

7. Все изделия должны маркироваться. Маркировка должна наноситься несмываемой краской на бирку и должна содержать марку изделия и штамп ОТК.

8. Поставка изделий на строительно-монтажную площадку осуществляется комплектно по каждому типу душевых кабин (тип 1÷тип 12) в таре, обеспечивающей сохранность их от механических повреждений и атмосферных воздействий на покрытие.

				1.488.9-2.2 000 ТУ		
Нач. СКО-2	Людковский		26.06.81	Технические условия	Стадия: Р	Лист: 1	Листов: 2
Гл. инж. пр.	Никитин		25.06.81		ПРОМСТРОЙПРОЕКТ	
Рук. бр.	Викулов		22.06.81			
Ст. инж.	Гнусарева		15.06.81			

Формат 11

9. Защитно-декоративную окраску асбестоцементных листов производить двумя слоями эмали ЭП-140 (ТУ6-10-599-79) по двум слоям грунта – шпатлевки ЭП-00-10 (ГОСТ 10277-76). Асбестоцементные листы можно окрашивать также тремя слоями шпатлевки ЭП-00-10 по одному слою грунта-шпатлевки ЭП-00-10 или тремя слоями эмали ВЛ-515 (ТУ6-10-1052-75) по одному слою грунта-эмали ВЛ-515. Для эмали ЭП-140 и шпатлевки ЭП-00-10 применяется растворитель Р-4 (ГОСТ 7827-74).

Для эмали ВЛ-515 – растворитель Р-60 (ТУ6-10-1256-77) Время сушки при температуре 20°С каждого слоя эмали ЭП-140-4 часа, шпатлевки ЭП-00-10 и эмали ВЛ-515 - 24 часа.

Грунтовые слои следует наносить кистью.

Вязкость грунтовочных составов должна быть в пределах 12-14 сек по ВЗ-4.

Покрывные слои можно наносить как кистью (вязкость 35-40 сек), так и при помощи распылителя (вязкость 20-25 сек.) по ВЗ-4.

После нанесения последнего слоя следует 2-3 раза покрасить кистью торцы асбестоцементных листов.

1.488.9-2.2 000 ТУ	Лист 2

1674-02-5

Копировал Куц

Формат 11

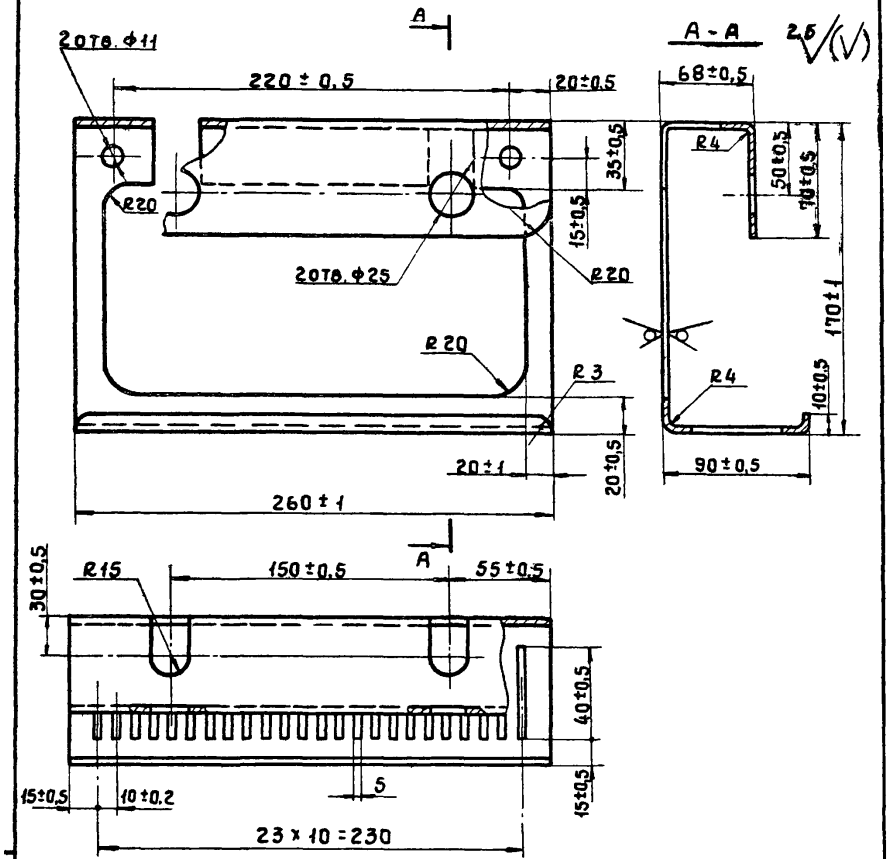

Покрытие М9.Н6.Х.6.

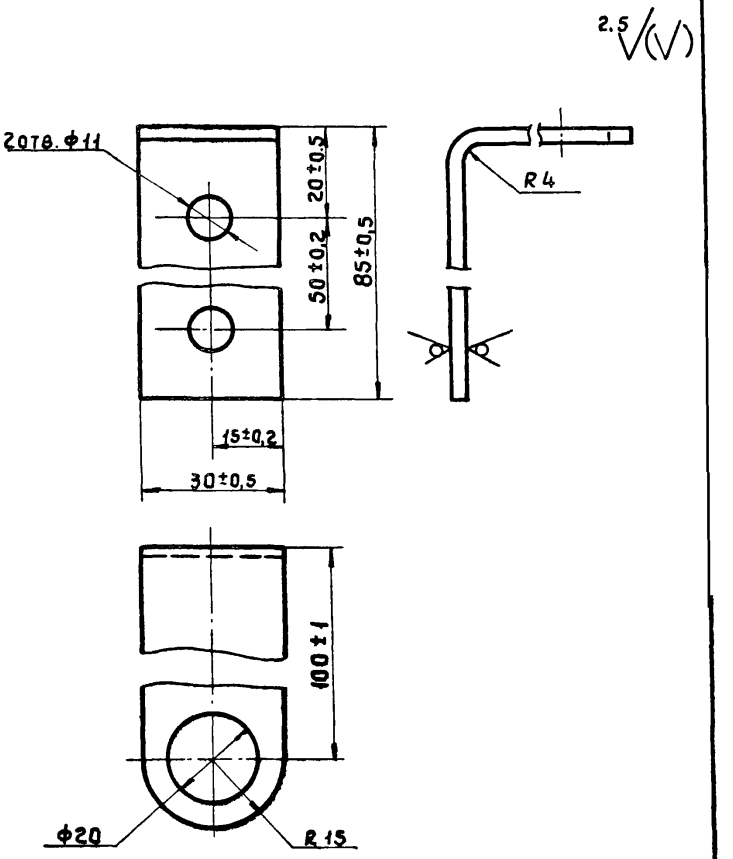

Покрытие М9.Н6.Х.6.

				1.488.9-2.2 001		
				Кронштейн К-1	Стадия: Р	Масса: 2,1 / Масштаб: 1:2,5
					Лист	Листов 1
Нач.СКО 2	Людковский		26.6.81	Лист	Б4 ГОСТ 19903-74 / ВСт3кп2 ГОСТ 16523-70*	ПРОМСТРОЙПРОЕКТ
Гл.инж.пр	Никитин		25.6.81			
Рук.бр.	Викулов		22.6.81			
Ст.инж.	Гнусарева		15.6.81			

				1.4889-2.2 002		
				Кронштейн К-2	Стадия: Р	Масса: 0,17 / Масштаб: 1:1
					Лист	Листов 1
Нач.СКО 2	Людковский		26.6.81	Лист	Б4 ГОСТ 19903-74 / ВСт3кп2 ГОСТ 16523-70*	ПРОМСТРОЙПРОЕКТ
Гл.инж.пр	Никитин		25.6.81			
Рук.бр.	Викулов		22.6.81			
Ст.инж.	Гнусарева		15.6.81			

Инв.№ подл. | Подпись и дата | Взам.инв.№

17674-02 6

Копировал Углева

Формат 11

Формат 11

2,5 √(V)

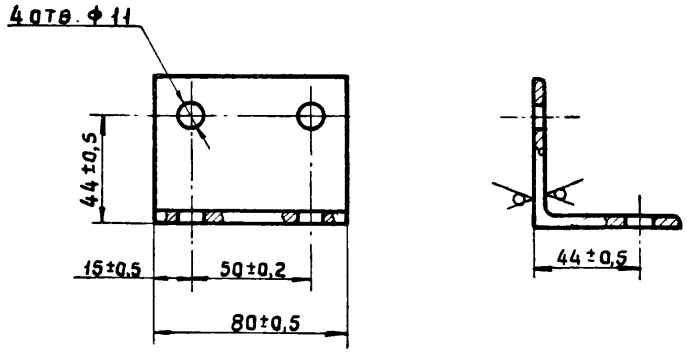

Покрытие М9.Н6.х.6.

				1.488.9-2.2 003			
				Клипса Кл-1	Стадия	Масса	Масштаб
					Р	0,31	1:2
					Лист	Листов 1	
Нач.СКО2	Людковский		28.6.81	Уголок Б-63×63×4 ГОСТ 8509-72* ВСТ3 КП2 ГОСТ 535-79	ПРОМСТРОЙПРОЕКТ		
Гл.инж.пр	Никитин		25.6.81				
Рук.бр.	Викулов		25.6.81				
Ст.инж.	Гнусарева		15.6.81				

Формат 11

2,5 √(V)

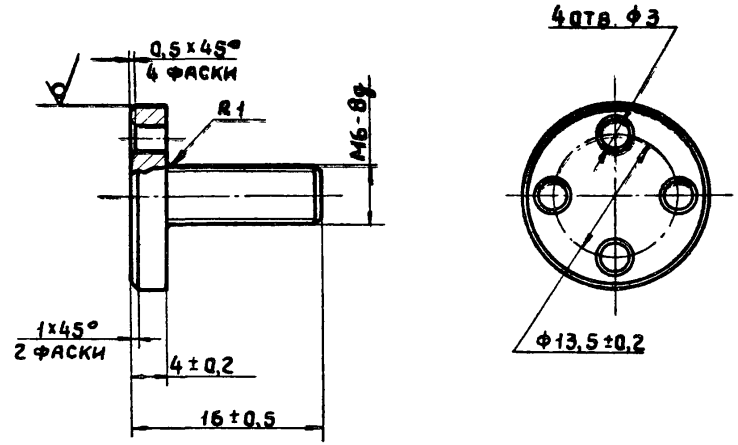

Покрытие Н6-9.х.6.

				1.488.9-2.2 004			
				Винт В-1	Стадия	Масса	Масштаб
					Р	0.01	2:1
					Лист	Листов 1	
Нач.СКО2	Людковский		28.6.81	Круг В20 ГОСТ 2590-71* ВСТ3 КП2 ГОСТ 535-79	ПРОМСТРОЙПРОЕКТ		
Гл.инж.пр	Никитин		25.6.81				
Рук.бр.	Викулов		25.6.81				
Ст.инж.	Гнусарева		15.6.81				

Инв.№ подл. | Подпись и дата | Взам.инв.№

1574-02 7

Копировал Углева

Формат 11

2,5 V(V)

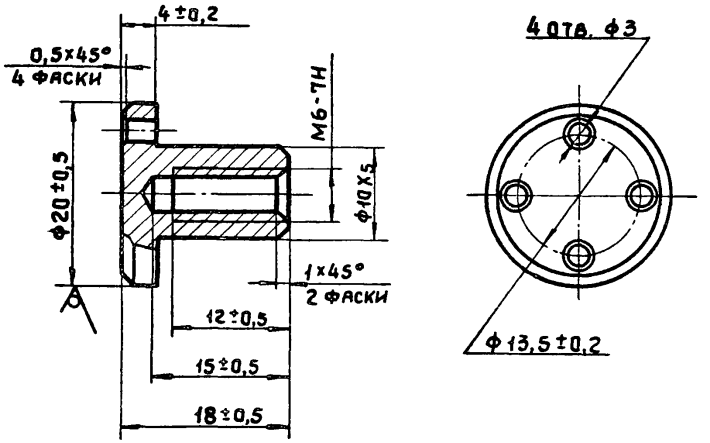

Покрытие Н6-9.х.6.

				1.488.9 - 2.2 005		
				Втулка ВТ-1	Стадия: Р	Масса: 0,013	Масштаб: 2:1
					Лист	Листов 1
Нач.СКО2	Людковский		26.6.81	Круг В20 ГОСТ 2590-71* / ВСт3кп2 ГОСТ 535-79	ПРОМСТРОЙПРОЕКТ	
Гл.инж.пр	Никитин		25.6.81			
Рук.бр.	Викулов		25.6.81			
Ст.инж.	Гнусарева		15.6.81			

Формат 11

2,5 V(V)

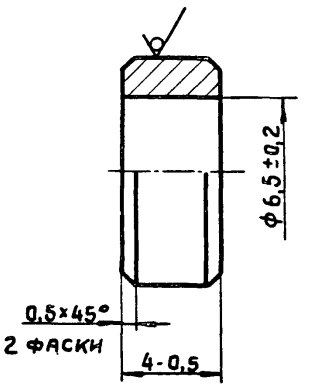

Покрытие Н6-9.х.

Инв.N подл. | Подпись и дата | Взам.инв.N

				1.488.9 - 2.2 006		
				Втулка ВТ-2	Стадия: Р	Масса: 0,01	Масштаб: 5:1
					Лист	Листов 1
Нач.СКО2	Людковский		25.6.81	Круг В10 ГОСТ 2590-71* / ВСт3кп2 ГОСТ 535-79	ПРОМСТРОЙПРОЕКТ	
Гл.инж.пр	Никитин		25.6.81			
Рук.бр.	Викулов		25.6.81			
Ст.инж.	Гнусарева		15.6.81			

А674-02 8

Копировал Углева

Формат 11

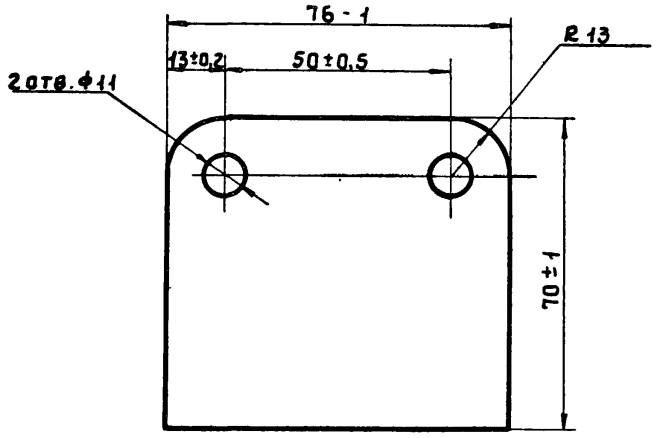

				1.488.9 - 2.2007		
				Прокладка П-1	Стадия: Р; Масса: 0,008; Масштаб: 1:1	
					Лист	Листов 1
Нач.СКО 2	Людковский		26.6.81	Пластина I лист, ТМКЩ-С-1,5 ГОСТ 7338-77*	ПРОМСТРОЙПРОЕКТ	
Гл.инж.пр.	Никитин		25.6.81			
Рук.бр.	Викулов		22.6.81			
Ст.инж.	Гнусарева		15.6.81			

Формат 11

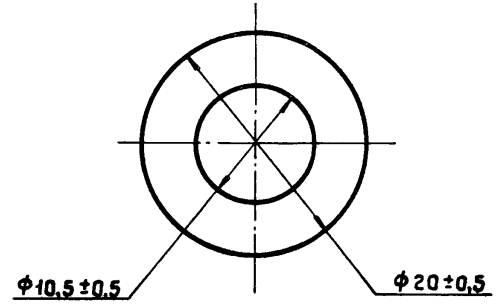

Взам. инв. N | Подпись и дата | Инв. N подл.

				1.488.9 - 2.2 008		
				Прокладка П-2	Стадия: Р; Масса: 0,001; Масштаб: 2,5:1	
					Лист	Листов 1
Нач.СКО 2	Людковский		26.6.81	Пластина I лист, ТМКЩ-С-1,5 ГОСТ 7338-77*	ПРОМСТРОЙПРОЕКТ	
Гл.инж.пр.	Никитин		25.6.81			
Рук.бр.	Викулов		22.6.81			
Ст.инж.	Гнусарева		15.6.81			

17674-02 9

Копировал Углева

Формат 11

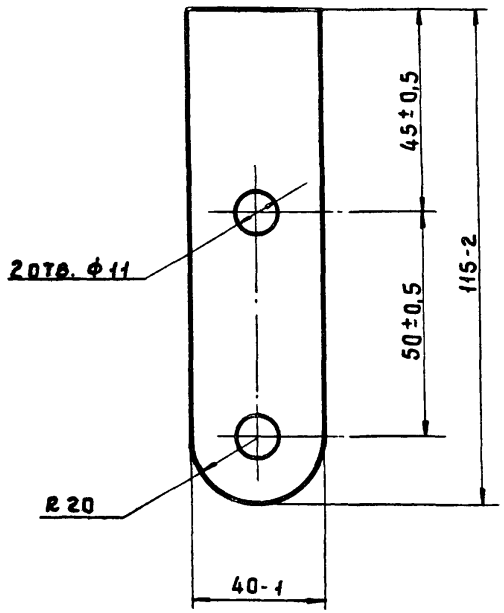

				1.488.9-2.2 009		
				Прокладка П-3	Стадия: Р; Масса: 0,006; Масштаб: 1:1	
					Лист; Листов 1	
Нач.СКОГ	Людковский		25.6.81	Пластина I лист, ТМКЩ-С-1.5 ГОСТ 7338-77*	ПРОМСТРОЙПРОЕКТ	
Гл.инж.пр	Никитин		25.6.81			
Рук.бр.	Викулов		25.6.81			
Ст.инж.	Гнусарева		25.6.81			

Формат 11

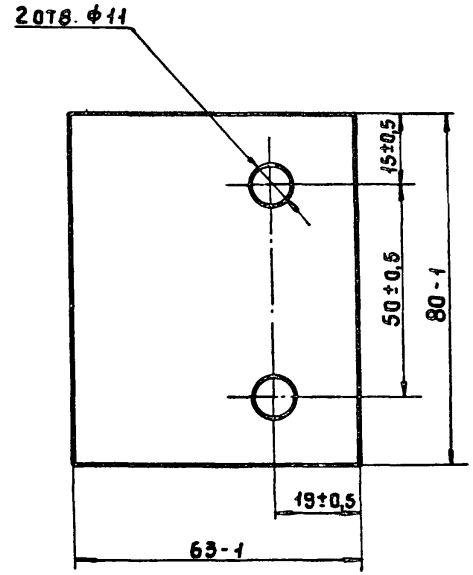

Инв.№ подл. | Подпись и дата | Взам.инв.№

				1.488.9-2.2 011		
				Прокладка П-4	Стадия: Р; Масса: 0,008; Масштаб: 1:1	
					Лист; Листов 1	
Нач.СКОГ	Людковский		25.6.81	Пластина I лист, ТМКЩ-С-1,5 ГОСТ 7338-77*	ПРОМСТРОЙПРОЕКТ	
Гл.инж.пр	Никитин		25.6.81			
Рук.бр.	Викулов		25.6.81			
Ст.инж.	Гнусарева		25.6.81			

17674 02 10

Копировал Углева

Формат 11

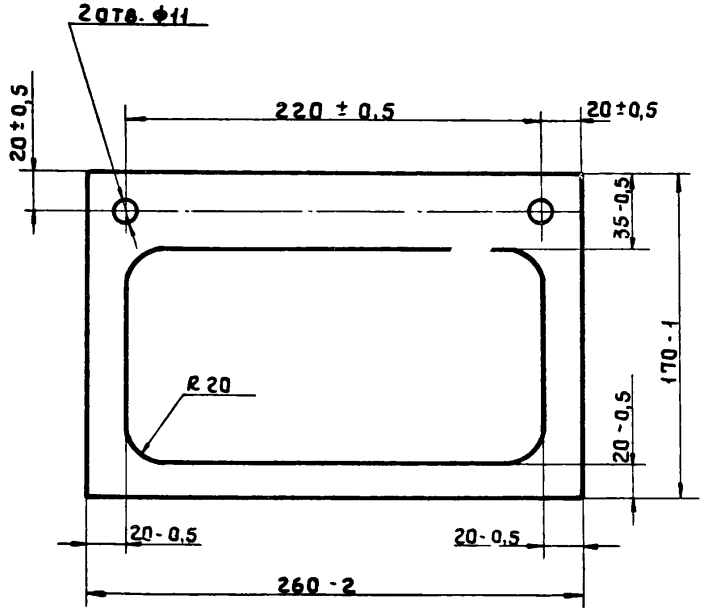

Нач. СКО 2	Людковский		25.6.81
Гл. инж. пр	Никитин		25.6.81
Рук. бр	Викулов		25.6.81
Ст. инж.	Гнусарева		15.6.81

1488.9-2.2 012

Прокладка П-5

Стадия	Масса	Масштаб
Р	0,03	1:2,5
Лист	Листов 1	

Пластина I лист, ТМКЩ-С-1,5 ГОСТ 7338-77*

ПРОМСТРОЙПРОЕКТ

Формат 11

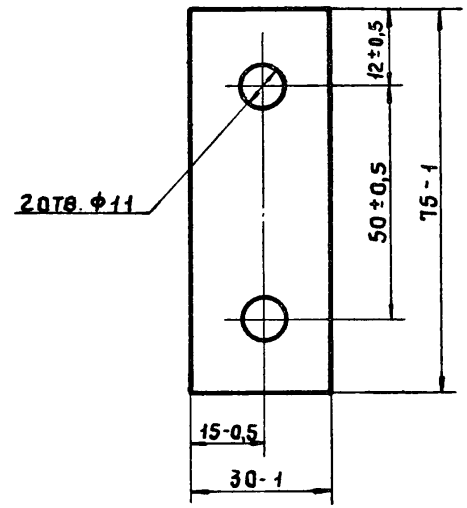

Инв. № подл. | Подпись и дата | Взам. инв. №

Нач. СКО 2	Людковский		25.6.81
Гл. инж. пр	Никитин		25.6.81
Рук. бр	Викулов		25.6.81
Ст. инж.	Гнусарева		15.6.81

1488.9-2 2 013

Прокладка П-6

Стадия	Масса	Масштаб
Р	0,003	1:1
Лист	Листов 1	

Пластина I лист, ТМКЩ-С-1,5 ГОСТ 7338-77*

ПРОМСТРОЙПРОЕКТ

17674-02 11

Копировал: Углева

Формат 11

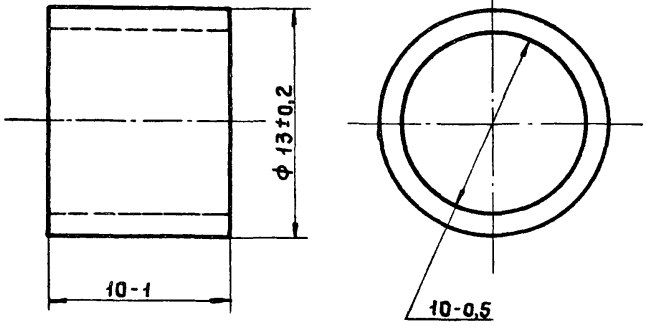

				1.488.9 - 2.2 014			
				Прокладка П-7	Стадия: Р	Масса: 0,001	Масштаб: 4:1
					Лист	Листов 1	
Нач.СКО 2	Людковский		25.6.81				
Гл.инж.пр	Никитин		25.6.81	Резиновая смесь марка 7-47-57 ТУ 38-005.204-71	ПРОМСТРОЙПРОЕКТ		
Рук.бр	Викулов		22.6.81				
Ст.инж.	Гнусарева		15.6.81				

Формат 11

Инв.№ подл. | Подпись и дата | Взам.инв.№

2,5 V(V)

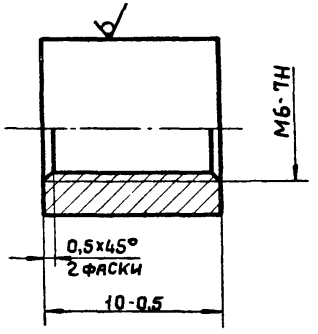

Покрытие Н6 - 9.х.6.

				1.488.9 - 2.2015			
				Втулка Вт - 3	Стадия: Р	Масса: 0.02	Масштаб: 4:1
					Лист	Листов 1	
Нач.СКО 2	Людковский		25.6.81				
Гл.инж.пр	Никитин		25.6.81	Круг В10 ГОСТ 2590-71* / Вст 3 кп 2 ГОСТ 535-79	ПРОМСТРОЙПРОЕКТ		
Рук.бр	Викулов		22.6.81				
Ст.инж.	Гнусарева		15.6.81				

19674 02 12

Копировал Углева

Формат 11

2,5 √(√)

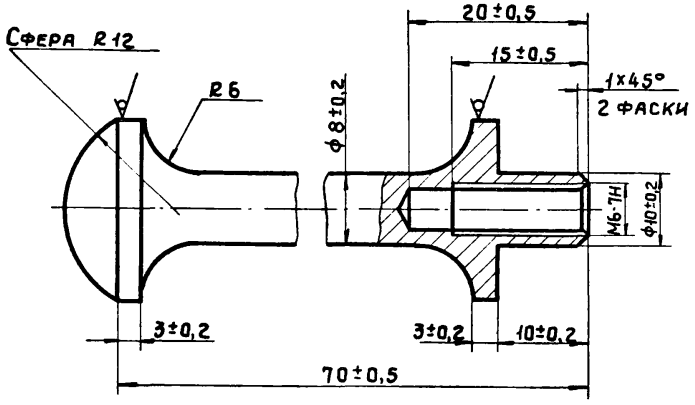

Покрытие М9.Н6.Х.6.

				1.488.9 – 2.2 016			
				Крючок Кр-1	Стадия	Масса	Масштаб
					Р	0,07	2:1
					Лист	Листов 1	
Нач.ско2	Людковский		26.6.81	Круг В20 ГОСТ 2590-71* / Вст3кп2 ГОСТ 535-79	ПРОМСТРОЙПРОЕКТ		
Гл.инж.пр	Никитин		25.6.81				
Рук.бр.	Викулов		29.6.81				
Ст.инж.	Гнусарева		25.6.81				

Формат 11

4 отв ф11

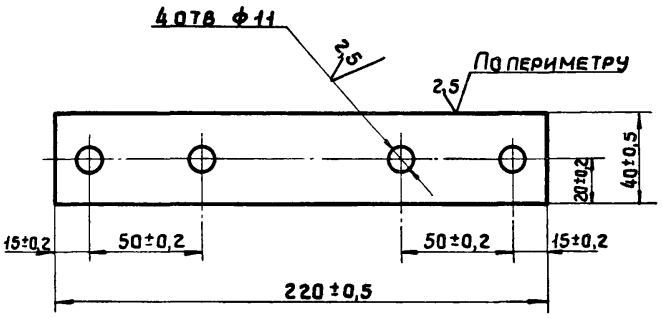

Покрытие М9.Н6.Х.6.

				1.488.9 – 2.2 017			
				Клипса Кл-2	Стадия	Масса	Масштаб
					Р	0,28	1:2
					Лист	Листов 1	
Нач.ско2	Людковский		26.6.81	Лист Б4 ГОСТ 19903-74* / Вст3кп2 ГОСТ 16523-70*	ПРОМСТРОЙПРОЕКТ		
Гл.инж.пр	Никитин		25.6.81				
Рук.бр.	Викулов		29.6.81				
Ст.инж.	Гнусарева		25.6.81				

Инв.№ подл. | Подпись и дата | Взам.инв.№

17674-02 13

Копировал Углева

Формат 11

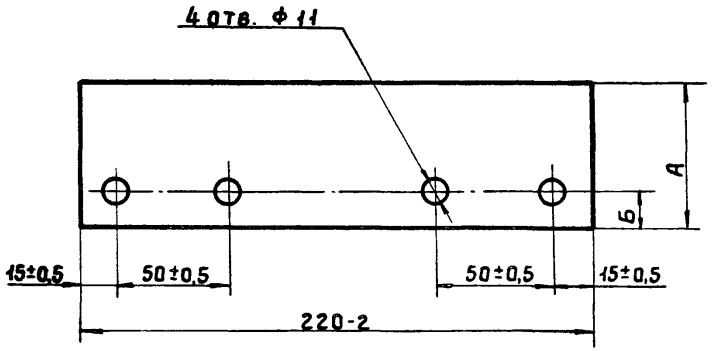

Обозначение	Марка	А-1	Б ±0,5	Масса
1.488.9-2.2 018	П-8	60	15	0,02
-01	П-9	40	20	0,01

Нач.СКО2	Людковский		26.6.81
Гл.инж.пр	Никитин		25.6.81
Рук.бр.	Викулов		25.6.81
Ст.инж.	Гнусарева		15.6.81

1.488.9-2.2 018

Прокладка П-8; П-9

Стадия	Масса	Масштаб
Р	см. таблицу	1:2
Лист	Листов 1	

Пластина I лист, ТМКЩ-С-1,5 ГОСТ 7338-77

ПРОМСТРОЙПРОЕКТ

Формат 11

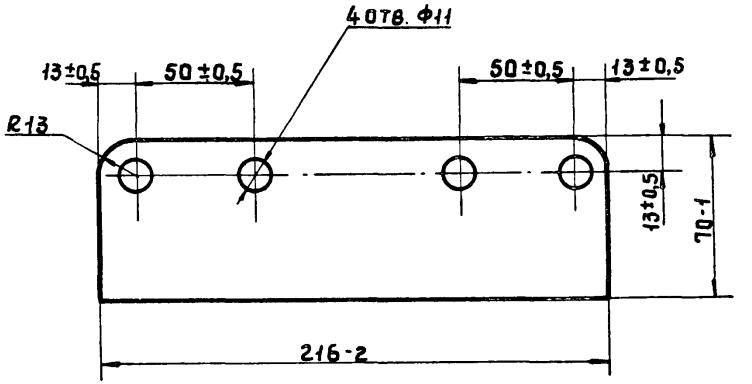

Нач.СКО2	Людковский		26.6.81
Гл.инж.пр	Никитин		25.6.81
Рук.бр.	Викулов		25.6.81
Ст.инж.	Гнусарева		15.6.81

1.488.9-2.2 019

Прокладка П-10

Стадия	Масса	Масштаб
Р	0,02	1:2
Лист	Листов 1	

Пластина I лист, ТМКЩ-С-1,5 ГОСТ 7338-77

ПРОМСТРОЙПРОЕКТ

Взам.инв.№ | Подпись и дата | Инв.№ подл.

19674 62 19

Копировал Углева

Формат 11

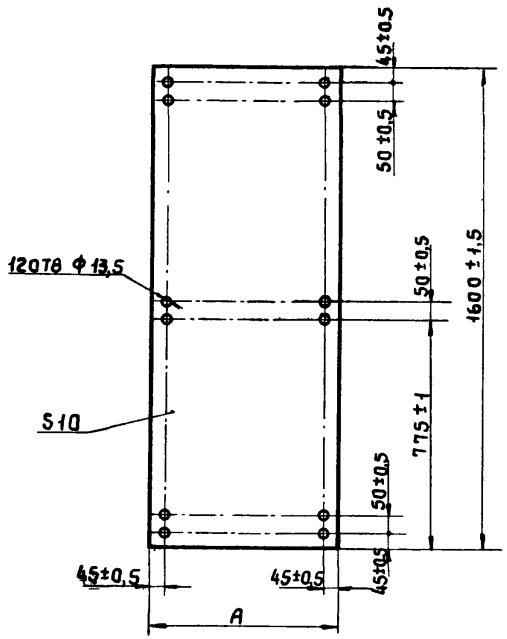

Обозначение	Марка	A ± 1	Масса
1.488.9-2.2 021	Л-1	900	25,2
-01	Л-11	600	16,8

				1.488.9-2.2 021		
				Лист Л-1; Л-11	Стадия: Р	Масса: см. таблицу	Масштаб: 1:15
					Лист	Листов 1
Нач.СКО2	Людковский		15681			
Гл.инж.пр	Никитин		15681	Лист асбестоцементный плоский (прессованный) ГОСТ 18124-75*	ПРОМСТРОЙПРОЕКТ	
Рук.бр.	Викулов		15681			
Ст.инж.	Гнусарева		15681			

Формат

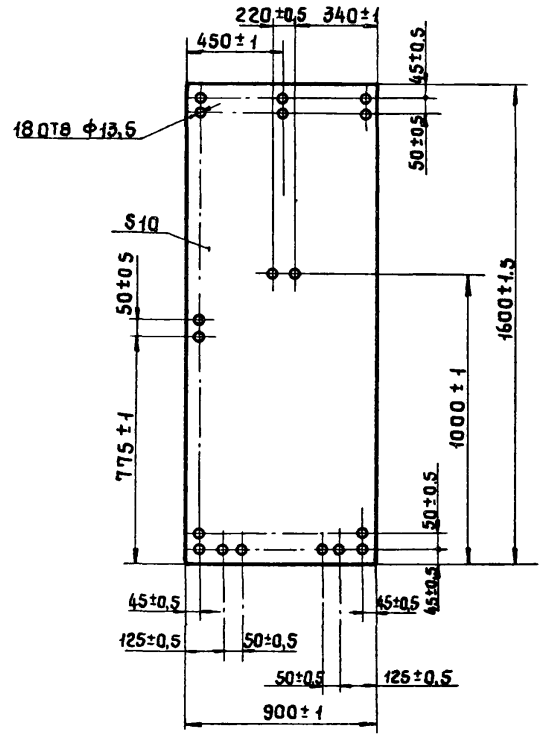

Взам.инв.№ | Подпись и дата | Инв.№ подл.

				1.488.9-2.2 022		
				Лист Л-2	Стадия: Р	Масса: 25.2	Масштаб: 1:15
					Лист	Листов 1
Нач.СКО2	Людковский		15681			
Гл.инж.пр	Никитин		15681	Лист асбестоцементный плоский (прессованный) ГОСТ 18124-75*	ПРОМСТРОЙПРОЕКТ	
Рук.бр.	Викулов		15681			
Ст.инж.	Гнусарева		15681			

17674-02 15

Копировал Углева

Формат 11

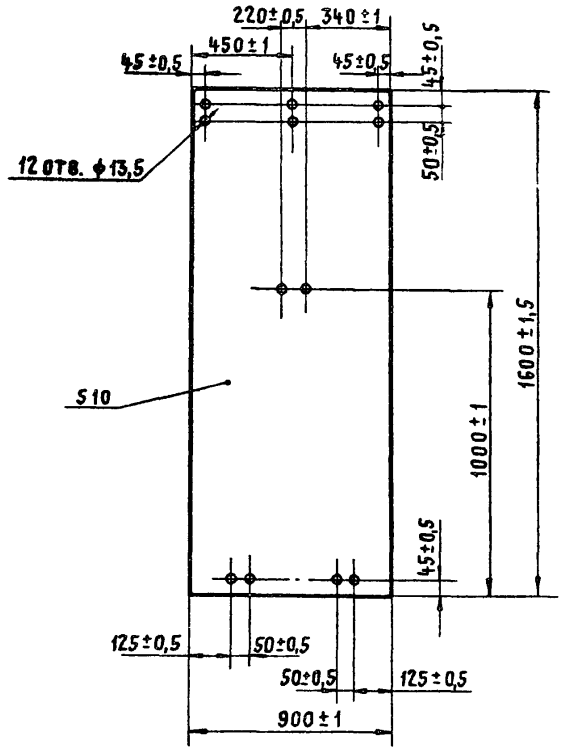

	1.488.9-2.2 023		
Лист Л-4	Стадия: Р	Масса: 25,2	Масштаб: 1:15
	Лист	Листов 1	
Нач. СКО2 Людковский			
Гл. инж. пр. Никитин			
Рук. бр. Викулов	Лист асбестоцементный плоский (прессованный) ГОСТ 18124-75*	ПРОМСТРОЙПРОЕКТ	
Ст. инж. Гнусарева			

Формат 11

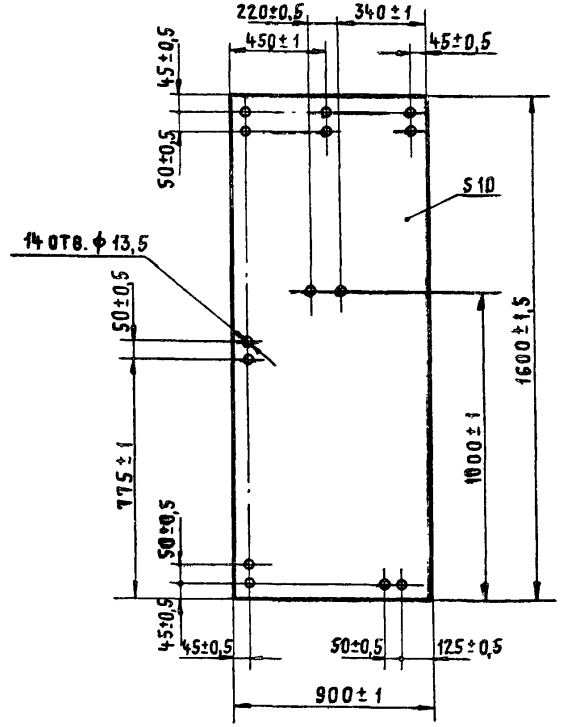

	1.488.9-2.2 024		
Лист Л-3	Стадия: Р	Масса: 25,2	Масштаб: 1:15
	Лист	Листов 1	
Нач. СКО2 Людковский			
Гл. инж. пр. Никитин			
Рук. бр. Викулов	Лист асбестоцементный плоский (прессованный) ГОСТ 18124-75*	ПРОМСТРОЙПРОЕКТ	
Ст. инж. Гнусарева			

Инв. № подл. | Подпись и дата | Взам. инв. №

17074-02 16

Копировал Куц

Формат 11

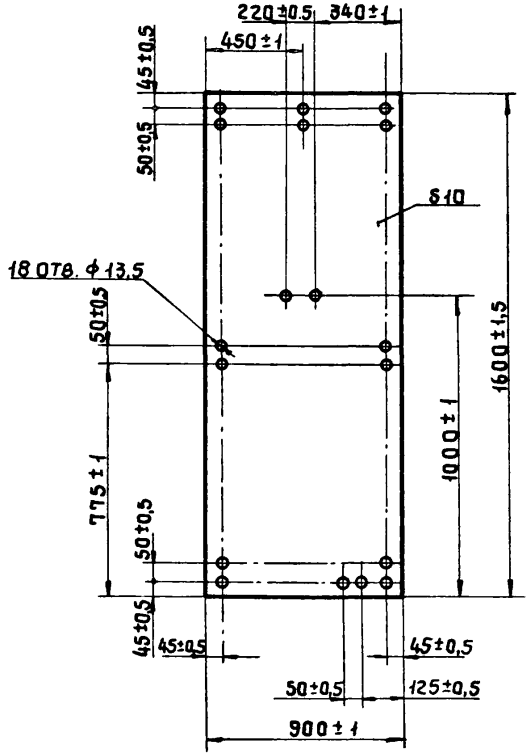

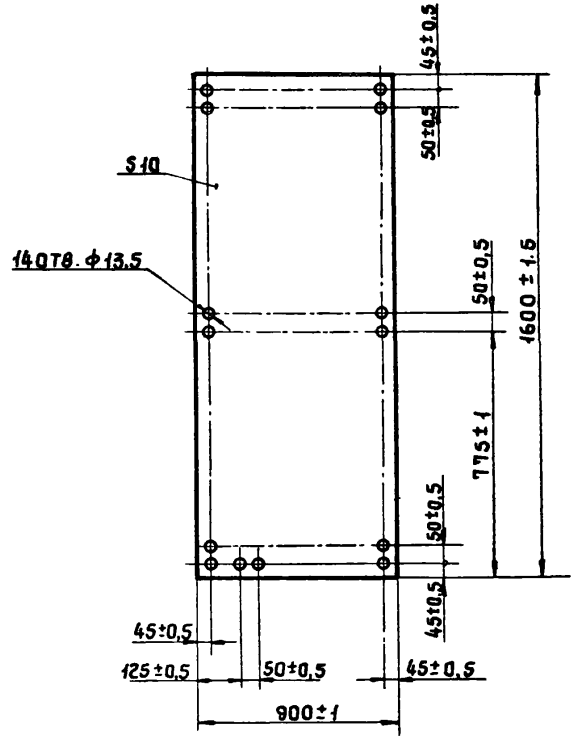

Нач. СКО 2	Людковский		25.6.81
Гл. инж. пр.	Никитин		25.6.81
Рук. бр.	Викулов		22.6.81
Ст. инж.	Гнусарева		15.6.81

1.488.9 - 2.2 025

Лист Л-5

Стадия	Масса	Масштаб
Р	25,2	1:15
Лист	Листов 1	

Лист асбестоцементный плоский (прессованный) ГОСТ 18124-75*

ПРОМСТРОЙПРОЕКТ

Формат 11

Инв. № подл. | Подпись и дата | Взам. инв. №

Нач. СКО 2	Людковский		25.6.81
Гл. инж. пр.	Никитин		25.6.81
Рук. бр.	Викулов		22.6.81
Ст. инж.	Гнусарева		15.6.81

1.488.9 - 2.2 026

Лист Л-6

Стадия	Масса	Масштаб
Р	25.2	1:15
Лист	Листов 1	

Лист асбестоцементный плоский (прессованный) ГОСТ 18124-75*

ПРОМСТРОЙПРОЕКТ

17674-02 17

Копировал Углева

Формат 11

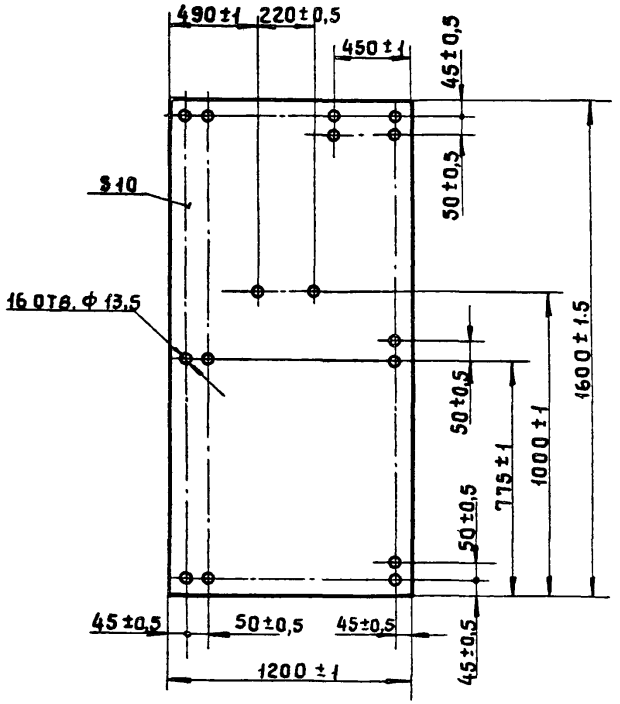

				1.488.9-2.2 027	
				Лист Л-7	Стадия: Р; Масса: 33,6; Масштаб: 1:15; Лист; Листов 1
Нач.СКО 2	Людковский		26.6.81	Лист асбестоцементный плоский (прессованный) ГОСТ 18124-75*	ПРОМСТРОЙПРОЕКТ
Гл.инж.пр.	Никитин		25.6.81		
Рук.бр.	Викулов		15.6.81		
Ст.инж.	Гнусарева		15.6.81		

Формат А1

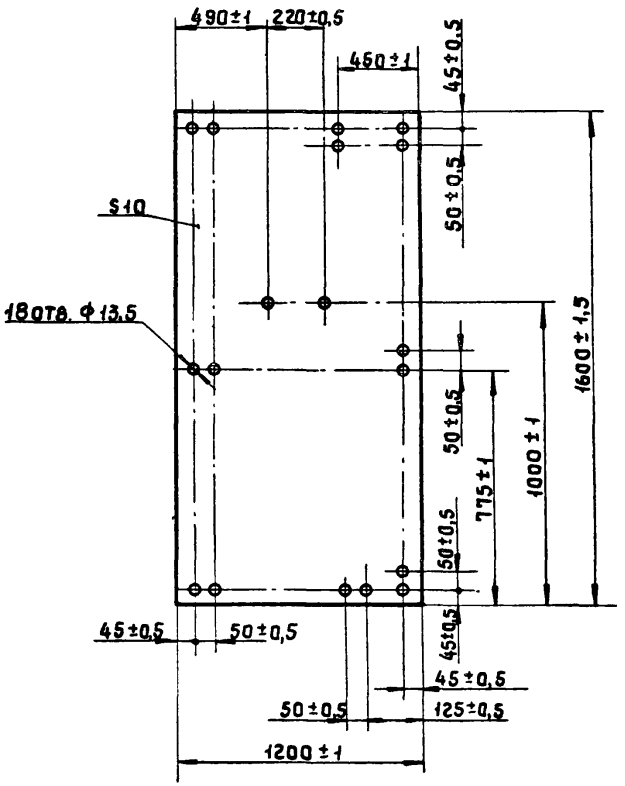

				1.488.9-2.2 028	
				Лист Л-8	Стадия: Р; Масса: 33,6; Масштаб: 1:15; Лист; Листов 1
Нач.СКО 2	Людковский		26.6.81	Лист асбестоцементный плоский (прессованный) ГОСТ 18124-75*	ПРОМСТРОЙПРОЕКТ
Гл.инж.пр.	Никитин		25.6.81		
Рук.бр.	Викулов		15.6.81		
Ст.инж.	Гнусарева		15.6.81		

Инв.№ подл. | Подпись и дата | Взам.инв.№

17674 02-18

Копировал Углеев

Формат А1

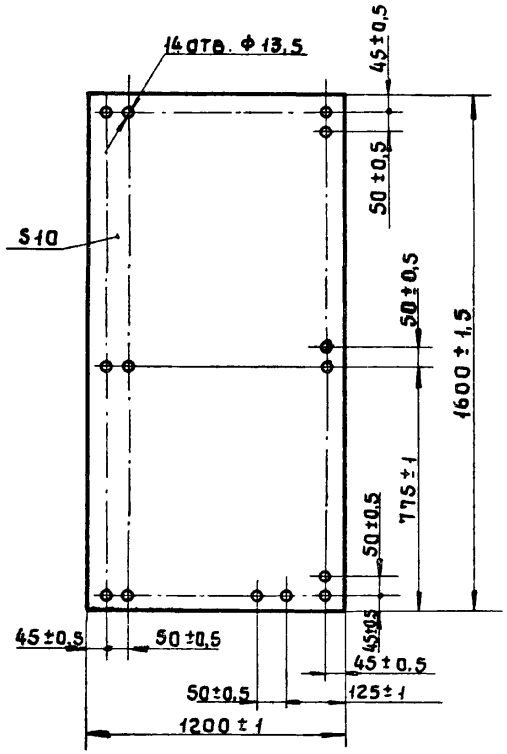

				1.488.9 - 2.2 029		
				Лист Л-9	Стадия: Р	Масса: 33,6	Масштаб: 1:15
					Лист	Листов 1
Нач.СКО 2	Людковский		15.68	Лист асбестоцементный плоский (прессованный) ГОСТ 18124-75*	ПРОМСТРОЙПРОЕКТ	
Гл.инж.пр.	Никитин		15.68			
Рук.бр.	Викулов		27.68			
Ст.инж.	Гнусарева		15.68			

Формат 11

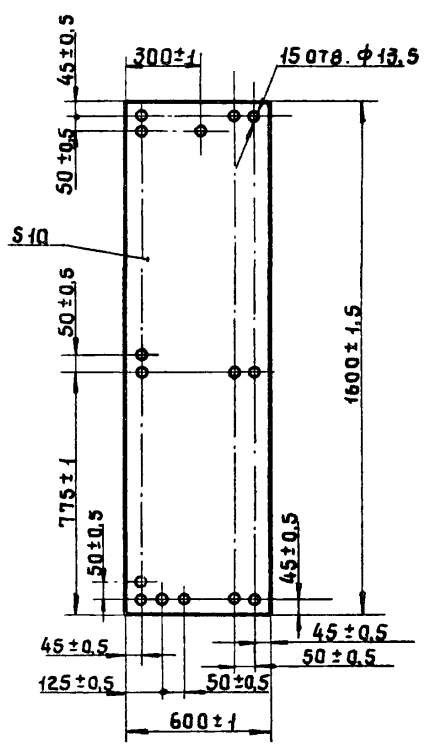

Инв. N подл. | Подпись и дата | Взам. инв. N

				1.488.9 - 2.2 031		
				Лист Л-10	Стадия: Р	Масса: 16,8	Масштаб: 1:15
					Лист	Листов 1
Нач.СКО 2	Людковский		15.68	Лист асбестоцементный плоский (прессованный) ГОСТ 18124-75*	ПРОМСТРОЙПРОЕКТ	
Гл.инж.пр.	Никитин		15.68			
Рук.бр.	Викулов		27.68			
Ст.инж.	Гнусарева		15.68			

17674-02 19

Копировал Углева

Формат 11

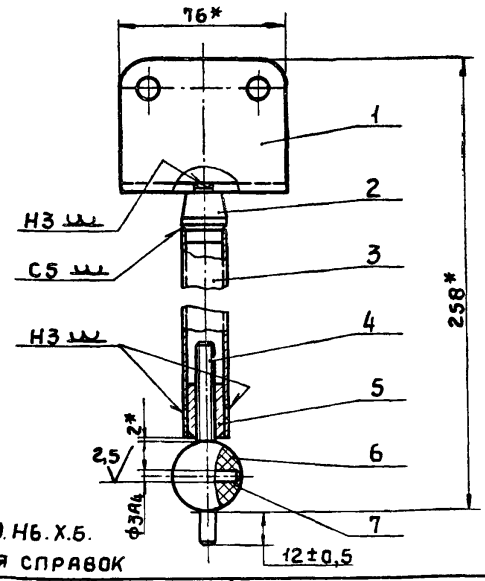

Покрытие М9.Н6.Х.6.

*Размеры для справок

Формат	Зона	Поз.	Обозначение	Наименование	Кол.	Примеч.
				Детали		
11		1	1.488.9-2.2 101	Уголок	1	
11		2	1.488.9-2.2 102	Бобышка	1	
11		3	1.488.9-2.2 103	Стержень	1	
11		4	1.488.9-2.2 104	Шпилька	1	
11		5	1.488.9-2.2 105	Втулка	1	
11		6	1.488.9-2.2 106	Шар	1	
				Стандартные изделия		
		7		Штифт 3С4×36	1	
				ГОСТ 3128-70*		

1.488.9-2.2 100

Нач.СКО2	Людковский		25.6.81
Гл.инж.пр	Никитин		25.6.81
Рук.бр.	Викулов		25.6.81
Ст.инж.	Гнусарева		25.6.81

Ножка Н-1

Стадия	Масса	Масштаб
Р	0,47	1:2
Лист	Листов 1	

ПРОМСТРОЙПРОЕКТ

Формат 11

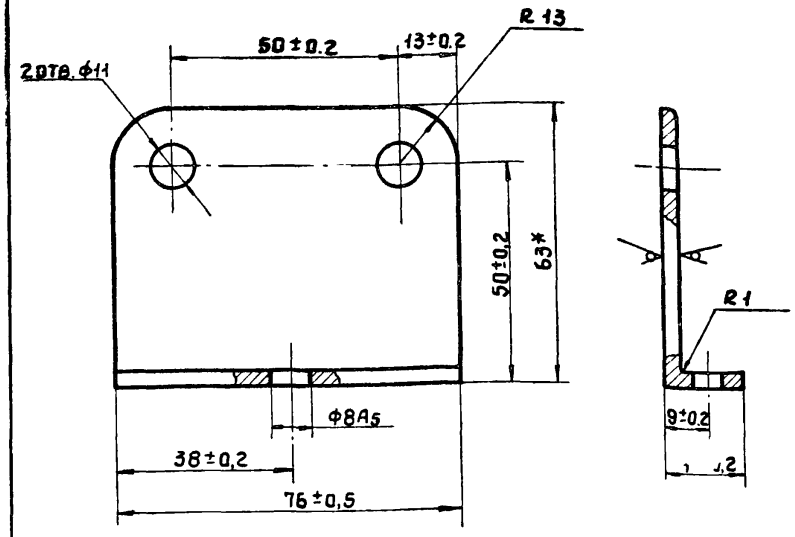

* Размеры для справок

1.488.9-2.2 101

Нач.СКО2	Людковский		25.6.81
Гл.инж.пр	Никитин		25.6.81
Рук.бр.	Викулов		25.6.81
Ст.инж.	Гнусарева		25.6.81

Уголок

Стадия	Масса	Масштаб
Р	0,18	1:1
Лист	Листов 1	

Уголок Б-63×40×4 ГОСТ 8510-72* / 8Ст3кп2 ГОСТ 535-79

ПРОМСТРОЙПРОЕКТ

Инв.№ подл. | Подпись и дата | Взам.инв.№

ПСТ4-02 20

Копировал Углева

Формат 11

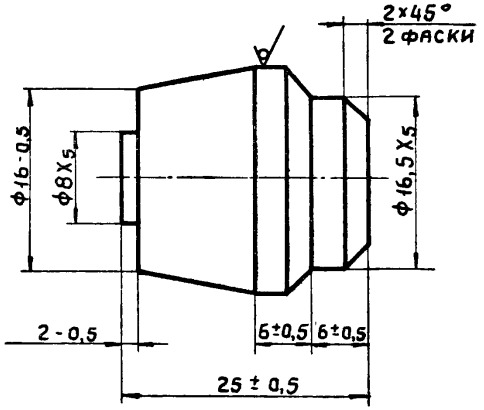

				1.488.9-2.2 102			
				Бобышка	Стадия	Масса	Масштаб
					Р	0,05	2,5:1
					Лист	Листов 1	
Нач.СКО 2	Людковский		26.6.81	Круг В20 ГОСТ 2590-71* / ВСТ 3 КП2 ГОСТ 535-79	ПРОМСТРОЙПРОЕКТ		
Гл.инж.пр	Никитин		25.6.81				
Рук.бр.	Викулов		22.6.81				
Ст.инж.	Гнусарева		15.6.81				

Формат 11

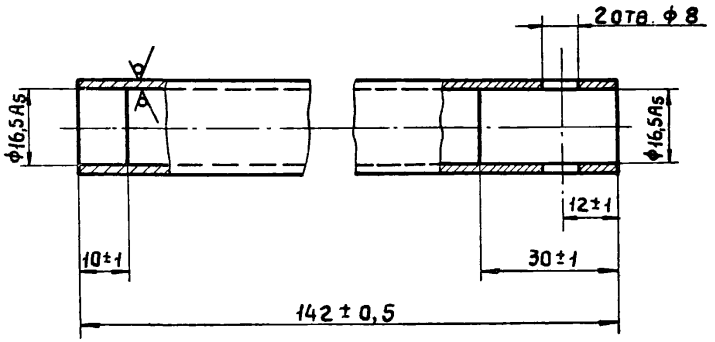

				1.488.9-2.2 103			
				Стержень	Стадия	Масса	Масштаб
					Р	0,13	1:1
					Лист	Листов 1	
Нач.СКО 2	Людковский		26.6.81	Труба 20×2-ВСТ 3 КП2 ГОСТ 10704-76	ПРОМСТРОЙПРОЕКТ		
Гл.инж.пр	Никитин		25.6.81				
Рук.бр.	Викулов		22.6.81				
Ст.инж.	Гнусарева		15.6.81				

Взам.инв.№ | Подпись и дата | Инв.№ подл.

17674-02 21

Копировал Углева

Формат 11

Rz20

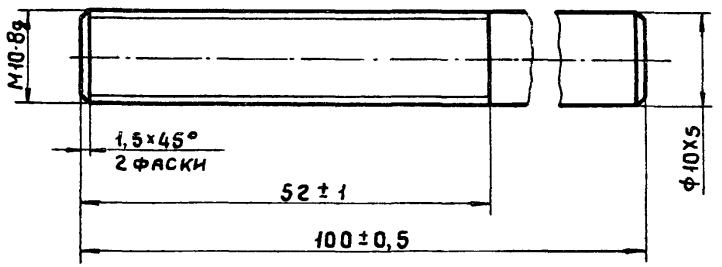

				1.488.9 - 2.2 104		
				Шпилька	Стадия: Р	Масса: 0,06	Масштаб: 2:1
					Лист	Листов 1
Нач.СКО 2	Людковский		25681	Круг В12 ГОСТ 2590-71* / ВСт3кп2 ГОСТ 535-79	ПРОМСТРОЙПРОЕКТ	
Гл.инж.пр.	Никитин		25681			
Рук.бр.	Викулов		25681			
Ст.инж.	Гнусарева		15681			

Формат 11

Rz20

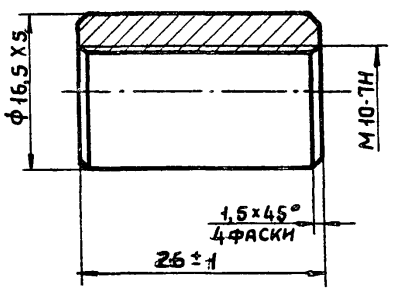

Взам. инв. № | Подпись и дата | Инв. № подл.

				1.488.9 - 2.2 105		
				Втулка	Стадия: Р	Масса: 0,03	Масштаб: 2:1
					Лист	Листов 1
Нач.СКО 2	Людковский		25681	Круг В17 ГОСТ 2590-71* / ВСт3кп2 ГОСТ 535-79	ПРОМСТРОЙПРОЕКТ	
Гл.инж.пр.	Никитин		25681			
Рук.бр.	Викулов		25681			
Ст.инж.	Гнусарева		15681			

17674-02 22

Копировал Углева

Формат 11

Rz20

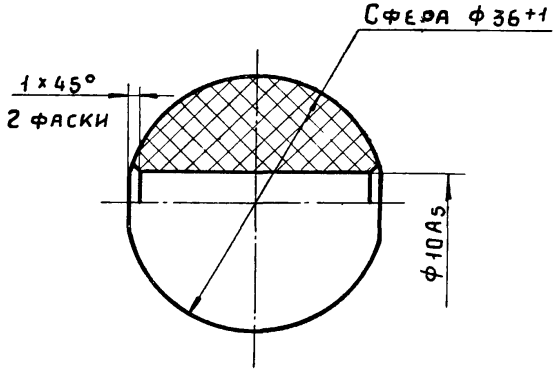

				1.488.9-2.2 106	
				Шар	Стадия: Р; Масса: 0,02; Масштаб: 2:1
					Лист; Листов 1
Нач.СКОГ	Людковский		26.6.81	Сополимер полиамида литьевой АК-85/15 ГОСТ 19459-74	ПРОМСТРОЙПРОЕКТ
Гл.инж.пр.	Никитин		25.6.81		
Рук.бр.	Викулов		25.6.81		
Ст.инж.	Гнусарева		25.6.81		

Формат 11

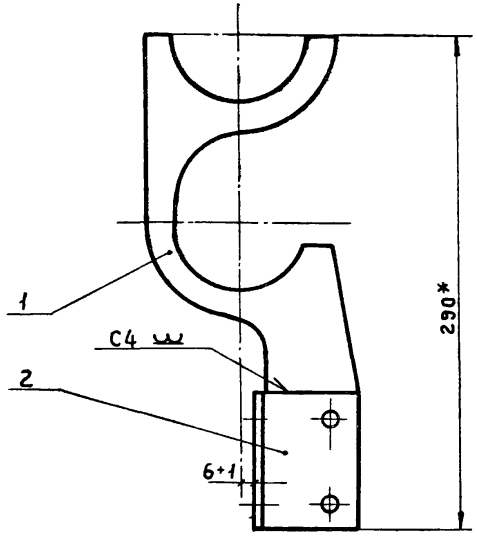

1. Покрытие М9.Н6.Х.6.
2. *Размеры для справок

Формат	Зона	Поз.	Обозначение	Наименование	Кол.	Примеч.
				Детали		
11		1	1.488.9-2.2 201	Упор	1	
11		2	1.488.9-2.2 003	Клипса Кл-1	1	

Взам.инв.№ | Подпись и дата | Инв.№ подл.

				1.488.9-2.2 200	
				Кронштейн К-3	Стадия: Р; Масса: 0,89; Масштаб: 1:2,5
					Лист; Листов 1
Нач.СКОГ	Людковский		26.6.81		ПРОМСТРОЙПРОЕКТ
Гл.инж.пр.	Никитин		25.6.81		
Рук.бр.	Викулов		25.6.81		
Ст.инж.	Гнусарева		25.6.81		

17674-02 23

Копировал Углева

Формат 11

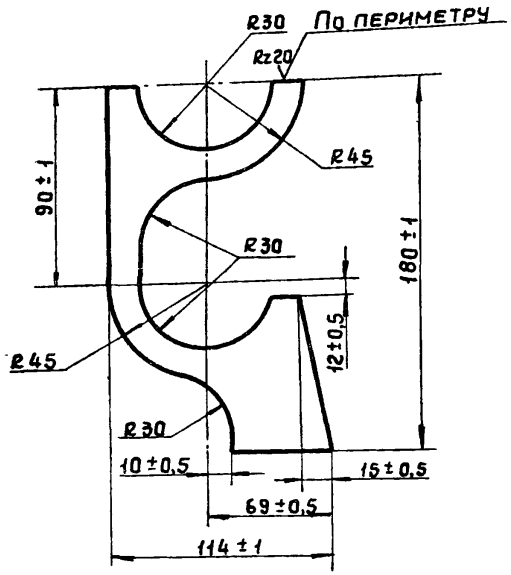

				1.488.9-2.2 201	
				Упор	Стадия: Р; Масса: 0,38; Масштаб: 1:2
Нач.СКО2	Людковский		25.6.81		Лист; Листов 1
Гл.инж.пр	Никитин		25.6.81	Лист 64 ГОСТ 19903-74* / Ст 3 кп 2 ГОСТ 16523-70*	ПРОМСТРОЙПРОЕКТ
Рук.бр.	Викулов		25.6.81		
Ст.инж.	Гнусарева		15.6.81		

Формат 11

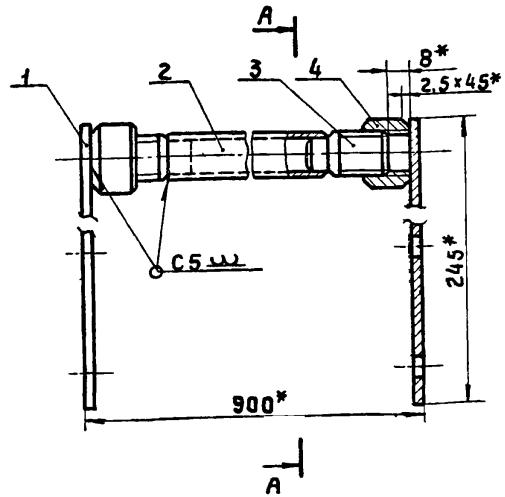

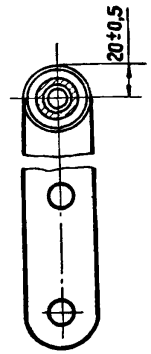

А-А

1. Покрытие М9. Нб. х.б.
2. *Размеры для справок

Формат	Зона	Поз.	Обозначение	Наименование	Кол.	Примеч.
				Детали		
11		1	1.488.9-2.2 301	Планка	2	
11		2	1.488.9-2.2 302	Стержень	1	
11		3	1.488.9-2.2 303	Бобышка	2	
11		4	1.488.9-2.2 304	Втулка	2	

Взам.инв.№ | Подпись и дата | Инв.№ подл.

				1.488.9-2.2 300	
				Стяжка Ст-1	Стадия: Р; Масса: 1,46; Масштаб: 1:2
Нач.СКО2	Людковский		25.6.81		Лист; Листов 1
Гл.инж.пр	Никитин		25.6.81		ПРОМСТРОЙПРОЕКТ
Рук.бр.	Викулов		25.6.81		
Ст.инж.	Гнусарева		15.6.81		

17674-02 24

Копировал Углева

Формат 11

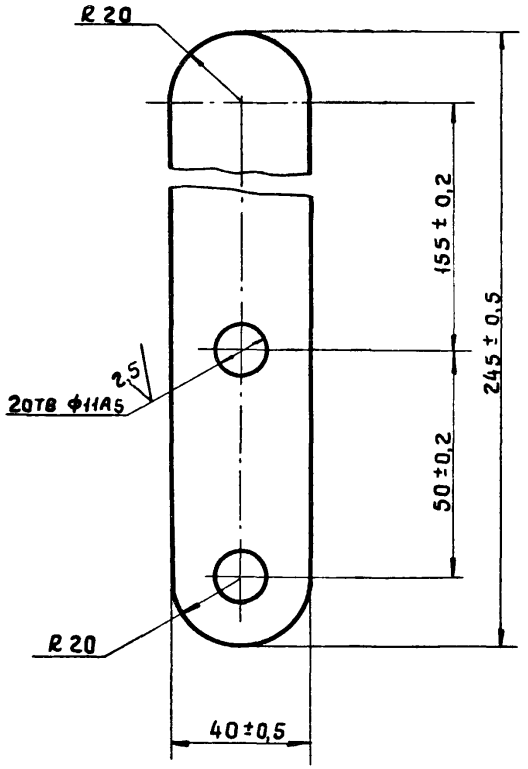

				1.488.9 - 2.2 301		
				Планка	Стадия: Р	Масса: 0,3	Масштаб: 1:1
					Лист	Листов 1
Нач.СКО 2	Людковский		25681	Лист 64 ГОСТ 19903-74* Вст 3 кп 2 ГОСТ 16523-70*	ПРОМСТРОЙПРОЕКТ	
Гл.инж.пр	Никитин		25681			
Рук.бр.	Викулов					
Ст.инж.	Гнусарева		15681			

Формат 11

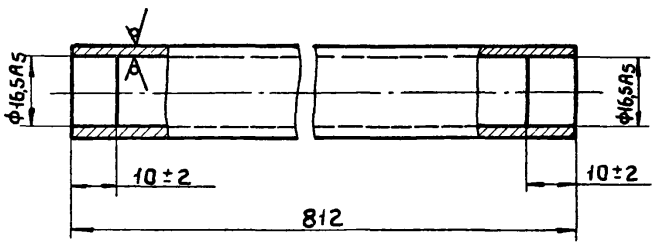

				1.488.9 - 2.2 302		
				Стержень	Стадия: Р	Масса: 0,72	Масштаб: 1:1
					Лист	Листов 1
Нач.СКО 2	Людковский		25681	Труба 20×2-Вст3кп2 ГОСТ 10704-76	ПРОМСТРОЙПРОЕКТ	
Гл.инж.пр	Никитин		25681			
Рук.бр.	Викулов					
Ст.инж.	Гнусарева		15681			

Инв.№ подл. | Подпись и дата | Взам.инв.№

19674-02 25

Копировал: Углева

Формат 11

2,5

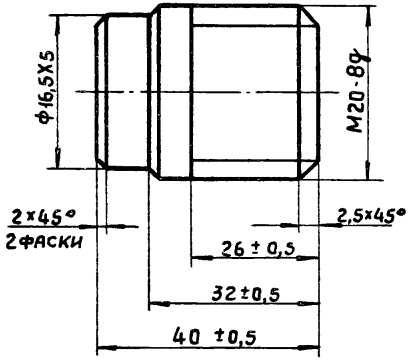

1.488.9 - 2.2 303

Бобышка	Стадия: Р	Масса: 0,06	Масштаб: 2:1
	Лист	Листов 1	

Нач.СКО 2	Людковский		25.6.81
Гл.инж.пр.	Никитин		25.6.81
Рук.бр.	Викулов		22.6.81
Ст.инж.	Гнусарева		15.6.81

Круг — В20 ГОСТ 2590-71*
ВСт3кп2 ГОСТ 535-79

ПРОМСТРОЙПРОЕКТ

Формат 11

2,5

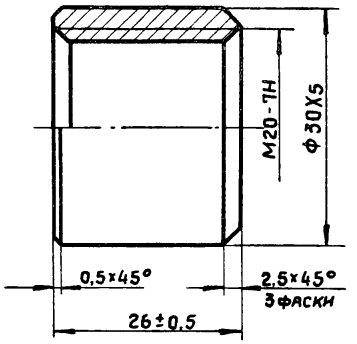

1.488.9 - 2.2 304

Втулка	Стадия: Р	Масса: 0,08	Масштаб: 2:1
	Лист	Листов 1	

Нач.СКО 2	Людковский		25.6.81
Гл.инж.пр.	Никитин		25.6.81
Рук.бр.	Викулов		22.6.81
Ст.инж.	Гнусарева		15.6.81

Круг — В30 ГОСТ 2590-71
ВГ т 3 кп 2 ГОСТ 535-

ПРОМСТРОЙПРОЕКТ

Взам.инв.№ | Подпись и дата | Инв.№ подл.

17674-02 26

Копировал Углева

Формат 11

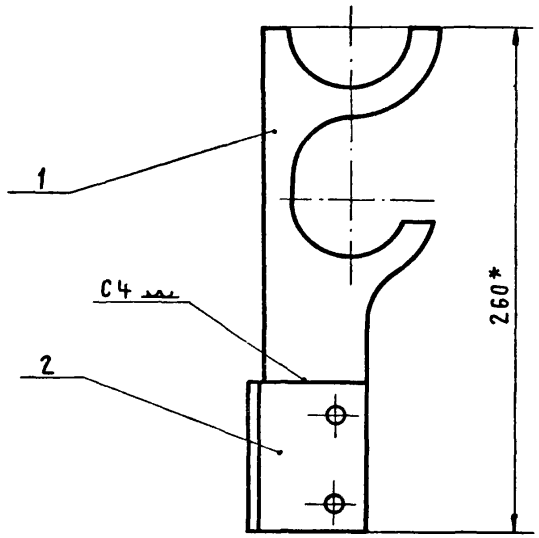

1. Покрытие М9.Н6.Х.6.
2. *Размеры для справок.

Формат	Зона	Поз.	Обозначение	Наименование	Кол.	Примеч.
				Детали		
11		1	1.488.9-2.2 401	Упор	1	
11		2	1.488.9-2.2 003	Клипса Кл-1	1	

Нач. СКО2	Людковский		26.06.81
Гл. инж. пр	Никитин		26.06.81
Рук. бр.	Викулов		26.06.81
Ст. инж.	Гнусарева		15.06.81

1.488.9-2.2 400

Кронштейн К-4

Стадия	Масса	Масштаб
Р	0,91	1:2,5
Лист	Листов 1	

ПРОМСТРОЙПРОЕКТ

Формат 11

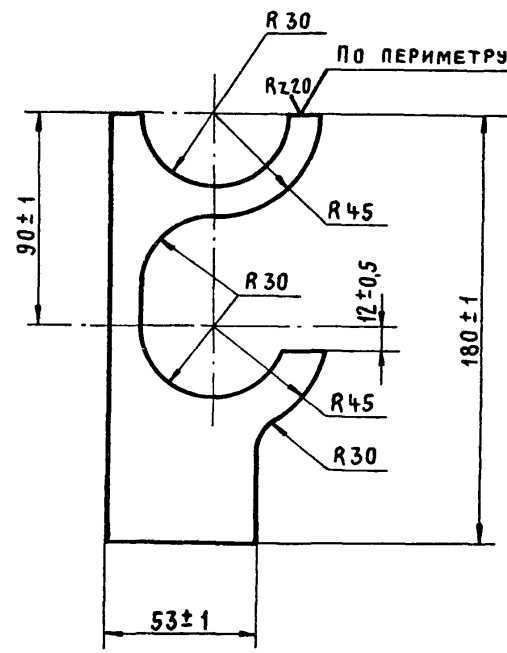

∀(V)

Взам. инв. №
Подпись и дата
Инв. № подл.

Нач. СКО2	Людковский		26.06.81
Гл. инж. пр	Никитин		26.06.81
Рук. бр.	Викулов		26.06.81
Ст. инж.	Гнусарева		15.06.81

1.488.9-2.2 401

Упор

Стадия	Масса	Масштаб
Р	0,6	1:2
Лист	Листов 1	

Лист БЧ ГОСТ 19903-74*
ВСт3кп2 ГОСТ 16523-70*

ПРОМСТРОЙПРОЕКТ

11674-02 27

Копировал Куц

Формат 11

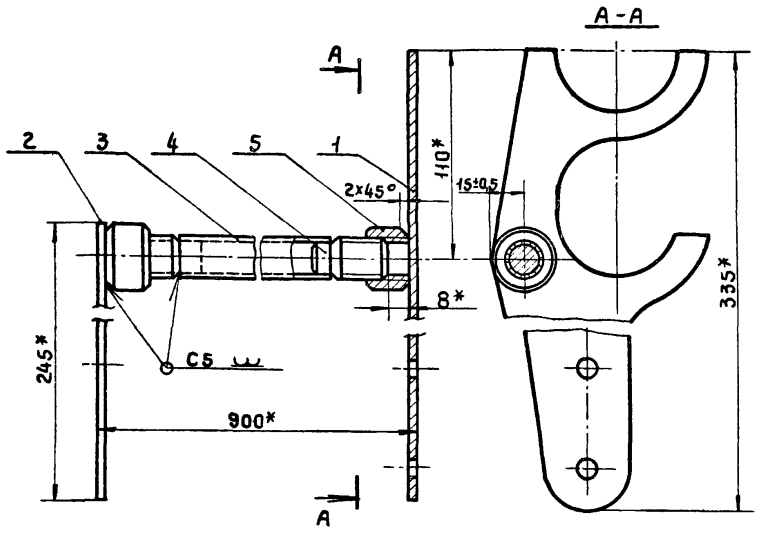

1. Покрытие М9.Н6.хб
2. *Размеры для справок

Формат	Зона	Поз.	Обозначение	Наименование	Кол.	Примеч.
				Детали		
11		1	1.488.9-2.2 501	Упор	1	
11		2	1.488.9-2.2 301	Планка	1	
11		3	1.488.9-2.2 302	Стержень	1	
11		4	1.488.9-2.2 303	Бобышка	2	
11		5	1.488.9-2.2 304	Втулка	2	

1.488.9-2.2 500

Стяжка Ст-2

Стадия	Масса	Масштаб
Р	1,72	1:2
Лист	Листов 1	

Нач.СКО2	Людковский		16.6.81
Гл.инж.пр	Никитин		25.6.81
Рук.бр.	Викулов		26.6.81
Ст.инж.	Гнусарева		15.6.81

ПРОМСТРОЙПРОЕКТ

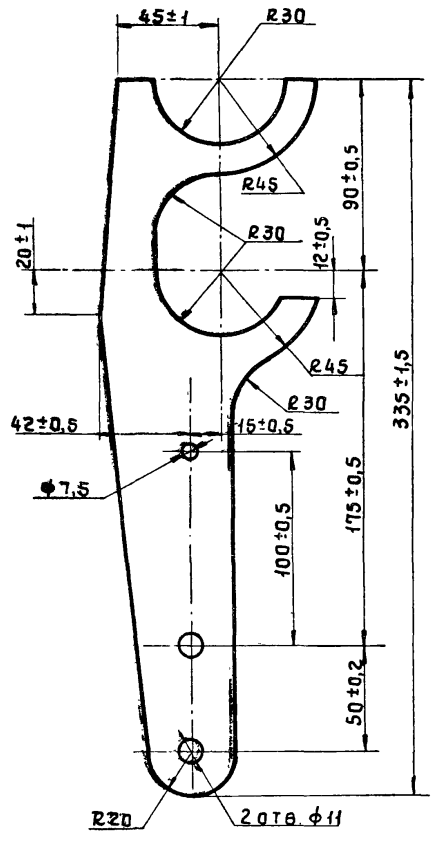

1.488.9-2.2 501

Упор

Стадия	Масса	Масштаб
Р	0,61	1:2
Лист	Листов 1	

Нач.СКО2	Людковский		26.6.81
Гл.инж.пр	Никитин		25.6.81
Рук.бр.	Викулов		26.6.81
Ст.инж.	Гнусарева		15.6.81

Лист Б4 ГОСТ 19903-74* / В Ст.3 кп 2 ГОСТ 16523-70*

ПРОМСТРОЙПРОЕКТ

Инв.№ подл. | Подпись и дата | Взам.инв.№

17674-02 28

Копировал Углева

Формат 11

Формат	Зона	Поз.	Обозначение	Наименование	Кол.	Примеч.
				Документация		
11			1.488.9-2.2 600 СБ.	Сборочный чертеж		
11			1.488.9-2.2 000 ТУ	Технические условия		
				Детали		
11		1	1.488.9-2.2 601	Уголок	1	
11		2	1.488.9-2.2 102	Бобышка	1	
11		3	1.488.9-2.2 103	Стержень	1	
11		4	1.488.9-2.2 104	Шпилька	1	
11		5	1.488.9-2.2 105	Втулка	1	
11		6	1.488.9-2.2 106	Шар	1	
				Стандартные изделия		
		7		Штифт 3С4 х 36		
				ГОСТ 3128-70*	1	

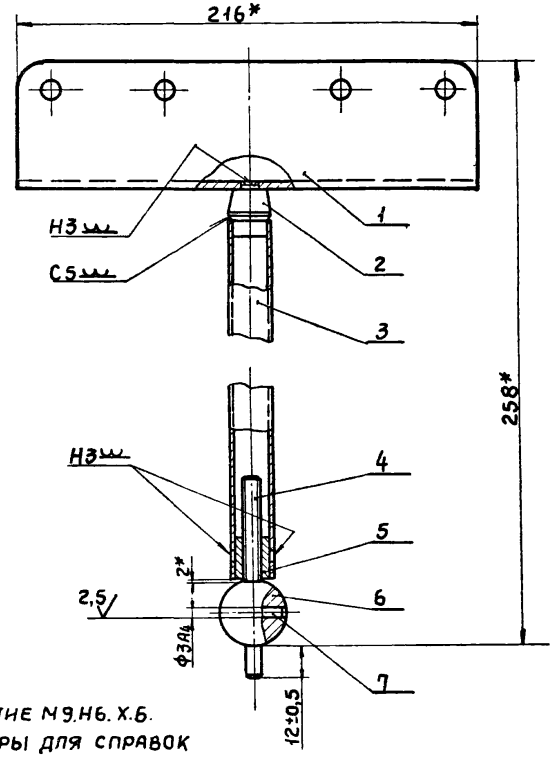

1. Покрытие Н9.Н6.Х.6.
2. Размеры для справок

Нач. СКО-2	Людковский		25.6.81
Гл. инж. пр.	Никитин		25.6.81
Рук. бр.	Викулов		25.6.81
Ст. инж.	Гнусарева		25.6.81

1.488.9-2.2 600

Ножка Н-2

Стадия	Лист	Листов
Р		1

ПРОМСТРОЙПРОЕКТ

Формат 11

Инв. № подл. | Подпись и дата | Взам. инв. №

Нач. СКО-2	Людковский		25.6.81
Гл. инж. пр.	Никитин		25.6.81
Рук. бр.	Викулов		25.6.81
Ст. инж.	Гнусарева		25.6.81

1.488.9-2.2 600 СБ

Ножка Н-2
Сборочный чертеж

Стадия	Масса	Масштаб
Р	0,80	1:2
Лист	Листов 1	

ПРОМСТРОЙПРОЕКТ

19874-02 29

Копировал Углева

Формат 11

2,5 √(V)

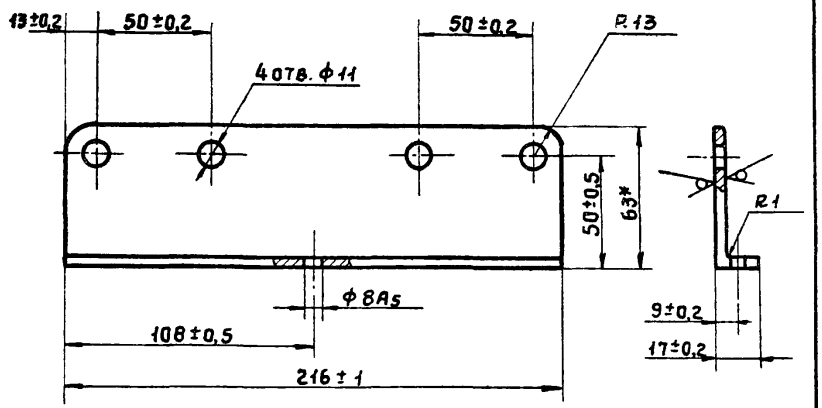

* Размеры для справок

				1.488.9 - 2.2 601		
				Уголок	Стадия: Р	Масса: 0,51 / Масштаб: 1:2
					Лист	Листов 1
Нач.СКО 2	Людковский		26.08.81	Уголок 6 63×40×4 ГОСТ 8509-72* ВСТ 3 КП 2 ГОСТ 535-79	ПРОМСТРОЙПРОЕКТ	
Гл.инж.пр	Никитин		25.08.81			
Рук бр.	Викулов		27.08.81			
Ст.инж.	Гнусарева		15.08.81			

Формат 11

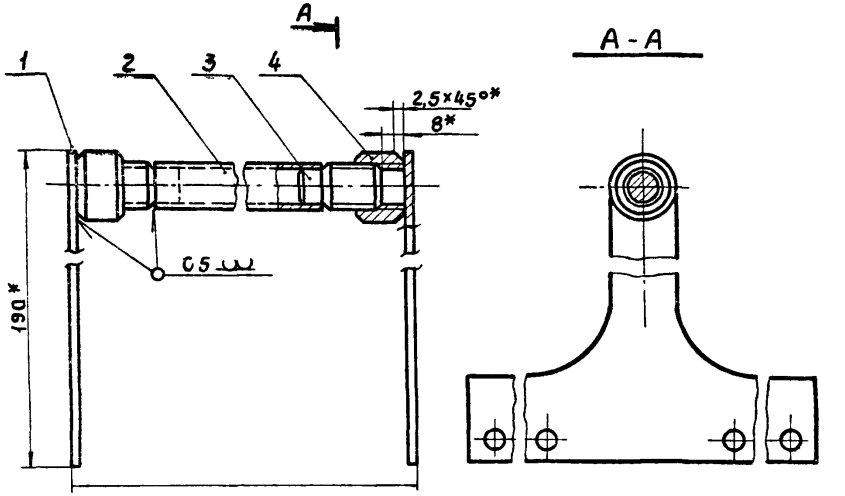

1. Покрытие М9.Н6.Х.6.
2. *Размеры для справок

Формат	Зона	Поз.	Обозначение	Наименование	Кол.	Примеч.
				Детали		
11		1	1.488.9 - 2.2 701	Планка	2	
11		2	1.488.9 - 2.2 302	Стержень	1	
11		3	1.488.9 - 2.2 303	Бобышка	2	
11		4	1.488.9 - 2.2 304	Втулка	2	

Взам.инв.№ | Подпись и дата | Инв.№ подл.

				1.488.9 - 2.2 700		
				Стяжка Ст-3	Стадия: Р	Масса: 1,60 / Масштаб: 1:2
					Лист	Листов 1
Нач.СКО 2	Людковский		26.08.81		ПРОМСТРОЙПРОЕКТ	
Гл.инж.пр	Никитин		25.08.81			
Рук бр.	Викулов		27.08.81			
Ст.инж.	Гнусарева		15.08.81			

19674-02 30

Копировал Углева

Формат 11

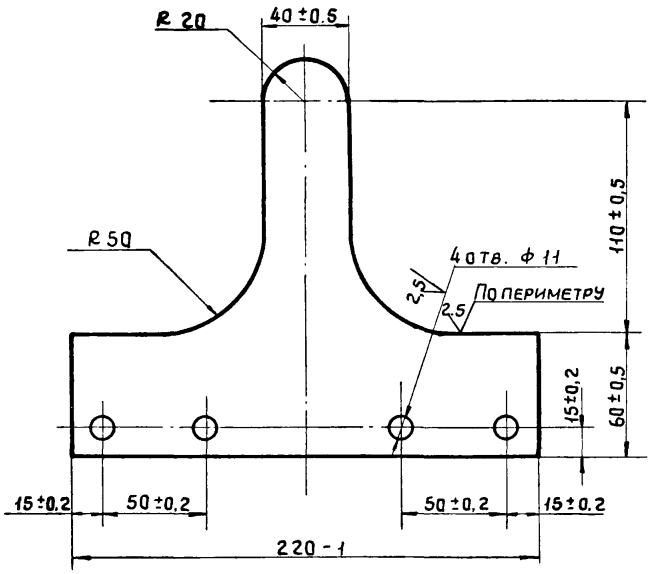

Нач.СКО2	Людковский		15.6.81
Гл.инж.пр	Никитин		15.6.81
Рук.бр.	Викулов		15.6.81
Ст.инж.	Гнусарева		15.6.81

1.488.9 - 2.2 701

Планка

Стадия	Масса	Масштаб
Р	0,61	1:2
Лист	Листов 1	

Лист БЧ ГОСТ 19903-74*
ВСт3кп2 ГОСТ 16523-70*

ПРОМСТРОЙПРОЕКТ

Формат 11

Формат	Зона	Поз.	Обозначение	Наименование	Кол.	Примеч.
				Документация		
12			1.488.9 - 2.2 800 СБ	Сборочный чертеж		
11			1.488.9 -2.2 000 ТУ	Технические условия		
				Детали		
11		1	1.488.9 -2.2 801	Плита	1	
11		2	1.488.9 - 2.2 802	Трубка	2	
11		3	1.488.9 - 2.2 803	Планка	2	
БЧ		4	1.488.9 - 2.2 804	Трубка		
				Труба 20х2 - ВСт3кп2		
				ГОСТ 10704-76	2	0,15 кг
БЧ		5	1.488.9 - 2.2 805	Трубка		
				Труба 20х2 - ВСт3кп2		
				ГОСТ 10704-76	2	0,2 кг
БЧ		6	1.488.9 - 2.2 806	Заглушка ф15±0.5		
				Лист БЧ ГОСТ 19903-74 ВСт3кп2 ГОСТ 16523-70	2	0,004 кг
11		7	1.488.9 - 2.2 104	Шпилька	2	
11		8	1.488.9 - 2.2 105	Втулка	2	
11		9	1.488.9 - 2.2 106	Шар	2	
				Стандартные изделия		
		10		Шуруп А4х35.09.2		
				ГОСТ 1144-70	6	

Инв.№ подл. | Подпись и дата | Взам.инв.№

Нач.СКО2	Людковский		15.6.81
Гл.инж.пр	Никитин		15.6.81
Рук.бр.	Викулов		15.6.81
Ст.инж.	Гнусарева		15.6.81

1.488.9 - 2.2 800

Сидение СД-1

Стадия	Лист	Листов
Р		1

ПРОМСТРОЙПРОЕКТ

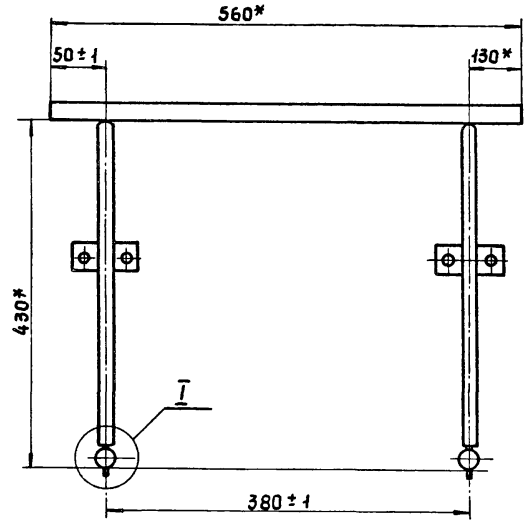

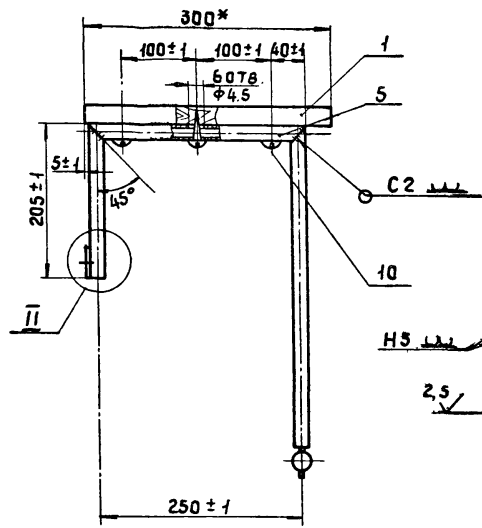

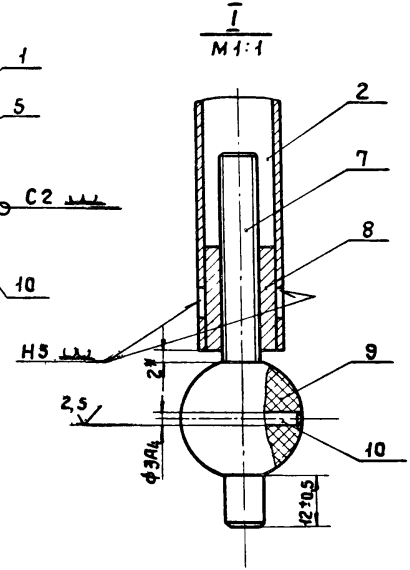

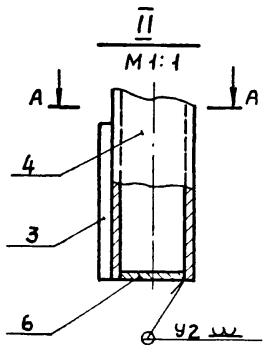

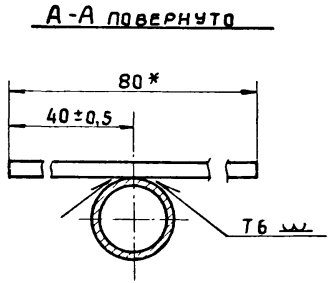

1. Покрытие М9. Н6. Х.6.
2. *Размеры для справок

				1.488.9 - 2.2 800 С6		
				Сидение Сд-1 Сборочный чертеж	Стадия	Масса	Масштаб
					Р	3,93	1:5
					Лист	Листов 1	
Нач.СКО2	Людковский		12.6.81		ПРОМСТРОЙПРОЕКТ		
Гл.инж.пр	Никитин		25.6.81				
Рук. бр.	Викулов		12.6.81				
Ст. инж	Гнусарева		15.6.81				

17674-02 32

Копировал Углева

Формат 12

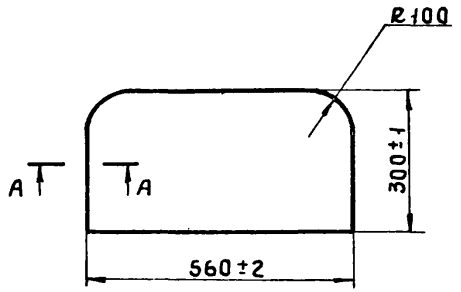

А - А
М1:1

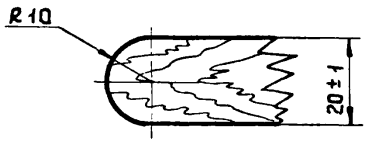

				1.488.9-2.2 801	
				Плита	Стадия: Р; Масса: 2,0; Масштаб: 1:10
					Лист; Листов 1
Нач.СКОГ	Людковский		26.68	Пиломатериалы хвойных пород ГОСТ 24454-80	ПРОМСТРОЙПРОЕКТ
Гл.инж.пр.	Никитин		25.68		
Рук.бр.	Викулов		24.63		
Ст.инж.	Гнусарева		15.68		

Формат 11

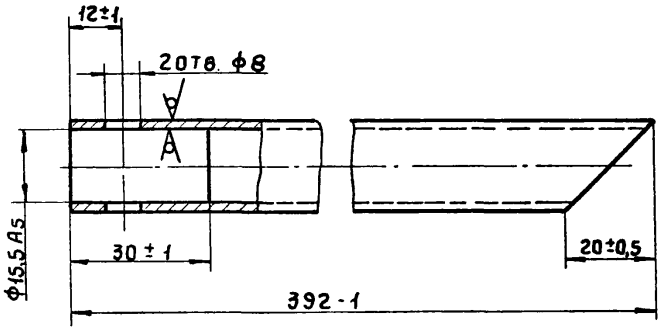

Rz 40

Инв.№ подл. | Подпись и дата | Взам.инв.№

				1.488.9-2.2 802	
				Трубка	Стадия: Р; Масса: 0,35; Масштаб: 1:1
					Лист; Листов 1
Нач.СКОГ	Людковский		26.68	Труба 20×2-8СТ 3 КП2 ГОСТ 10704-76	ПРОМСТРОЙПРОЕКТ
Гл.инж.пр.	Никитин		25.68		
Рук.бр.	Викулов		24.63		
Ст.инж.	Гнуслрева		15.68		

19674-02 33

Копировал Углева

Формат 11

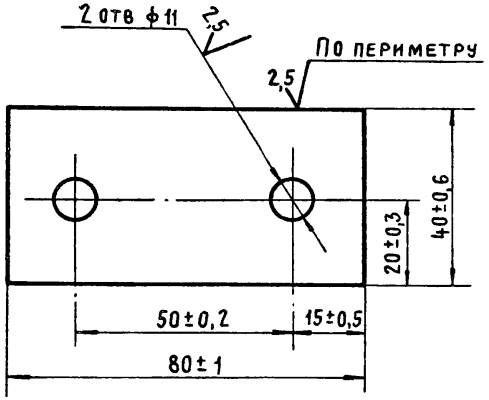

Формат	Зона	Поз.	Обозначение	Наименование	Кол.	Примеч.
				Документация		
12			1.488.9-2.2 900 СБ	Сборочный чертеж		
11			1.488.9-2.2 000 ТУ	Технические условия		
				Детали		
11		1	1.488.9-2.2 901	Гребенка	2	
11		2	1.488.9-2.2 902	Планка	22	
				Пиломатериалы хвойных пород ГОСТ 24454-80		
БЧ		3	1.488.9-2.2 903	Рейка 80±1×14-0,5×25±0,5	4	0,02 кг
БЧ		4	1.488.9-2.2 904	Нагель ф7; ℓ=25±1	44	0,001 кг
БЧ		5	1.488.9-2.2 905	Нагель ф7; ℓ=66±1	8	0,002 кг

Инв.№ подл. | Подпись и дата | Взам. инв.№

Нач. СКО 2	Людковский		26.06.81
Гл. инж. пр.	Никитин		26.06.81
Рук. бр.	Викулов		26.06.81
Ст. инж.	Гнусарева		15.06.81

1.488.9-2.2 803

Планка

Стадия	Масса	Масштаб
Р	0,1	1:1
Лист	Листов 1	

Лист БЧ ГОСТ 19903-74* / ВСТ 3 кп 2 ГОСТ 16523-70*

ПРОМСТРОЙПРОЕКТ

Нач. СКО 2	Людковский		26.06.81
Гл. инж. пр.	Никитин		26.06.81
Рук. бр.	Викулов		26.06.81
Ст. инж.	Иванова		15.06.81

1.488.9-2.2 900

Решетка Р-1

Стадия	Лист	Листов
Р		1

ПРОМСТРОЙПРОЕКТ

17674-02 34

Копировал Куц

Формат 11

Формат 11

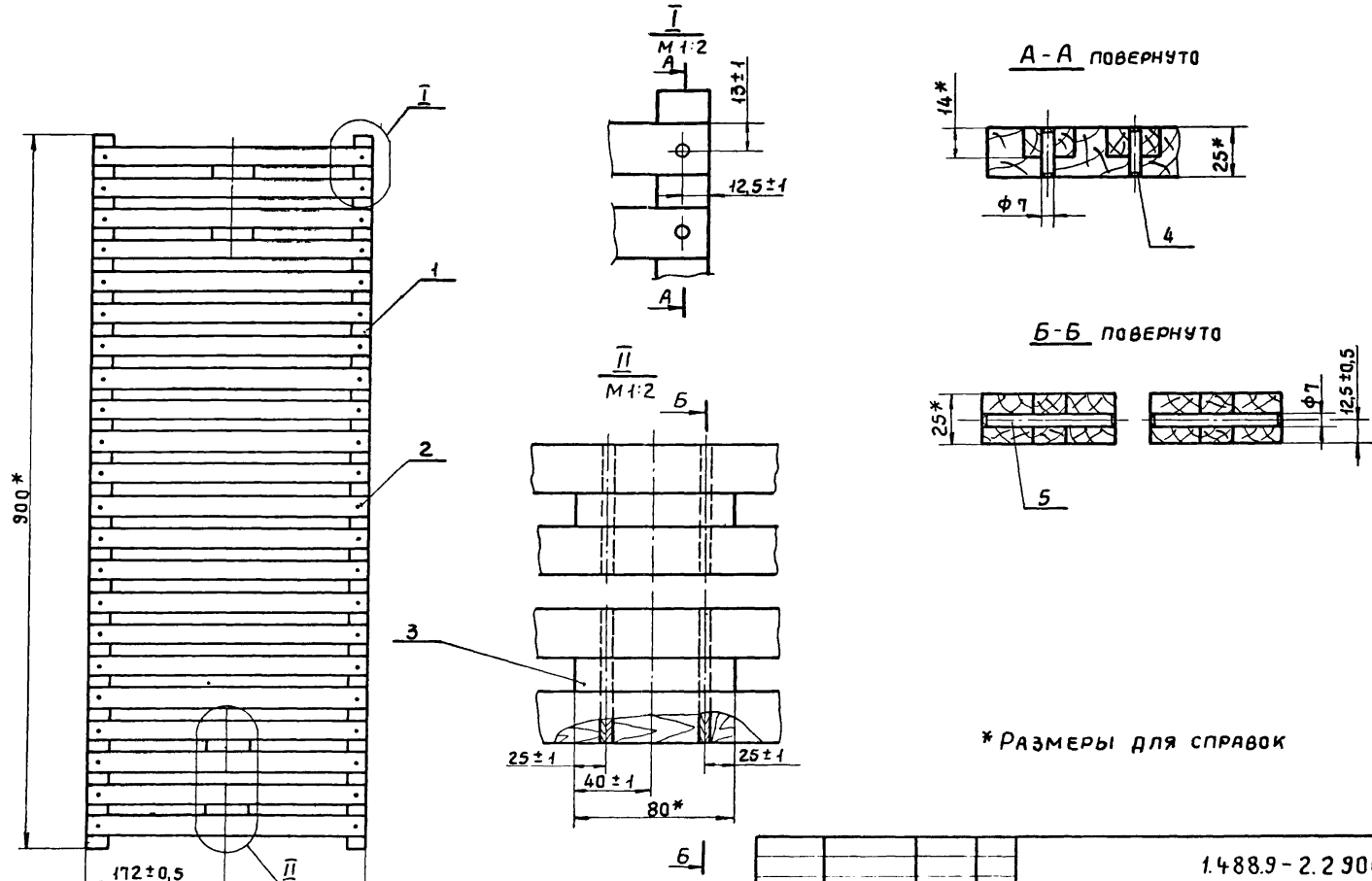

*Размеры для справок

				1.488.9-2.2 900 СБ	
				Решетка Р-1 Сборочный чертеж	Стадия: Р; Масса: 3,18; Масштаб: 1:5; Лист; Листов 1
Нач. СКО	Людковский				ПРОМСТРОЙПРОЕКТ
Гл. инж. пр.	Никитин				
Рук. бр.	Викулов				
Ст. инж.	Иванова				

17674-02 35

Копировал Углева Формат 12

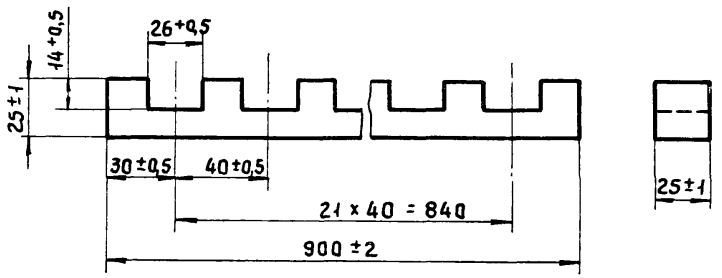

				1.488.9-2.2 901		
				Гребенка	Стадия: Р; Масса: 0,2; Масштаб: 1:2	
					Лист	Листов 1
Нач.СКО2	Людковский		26.5.81	Пиломатериалы хвойных пород ГОСТ 24454-80	ПРОМСТРОЙПРОЕКТ	
Гл.инж.пр.	Никитин		25.5.81			
Рук.бр.	Викулов		22.6.81			
Ст.инж.	Иванова		15.6.81			

Формат 11

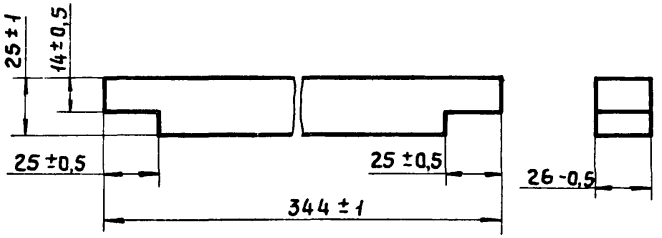

Инв.№подл. | Подпись и дата | Взам.инв.№

				1.488.9-2.2 902		
				Планка	Стадия: Р; Масса: 0,12; Масштаб: 1:2	
					Лист	Листов 1
Нач.СКО2	Людковский		26.5.81	Пиломатериалы хвойных пород ГОСТ 24454-80	ПРОМСТРОЙПРОЕКТ	
Гл.инж.пр.	Никитин		25.5.81			
Рук.бр.	Викулов		22.6.81			
Ст.инж.	Иванова		15.6.81			

7674-02 36

Копировал: Углева

Формат 11

Марка	Обозначение	Наименование	Кол. изделий на одну кабину каждого типа												Масса ед. в кг	Примечание
			Тип 1	Тип 2	Тип 3	Тип 4	Тип 5	Тип 6	Тип 7	Тип 8	Тип 9	Тип 10	Тип 11	Тип 12		
Н-1	1.488.9-2.2 100	Ножка	4	—	1	—	2	—	6	—	2	—	2	—	0,47	
Н-2	1.488.9-2.2 600	То же	—	—	—	—	—	—	3	—	1	—	1	—	0,8	
К-1	1.488.9-2.2 001	Кронштейн	2	2	1	1	1	1	2	2	1	1	1	1	2,1	
К-2	1.488.9-2.2 002	То же	2	2	1	1	1	1	2	2	1	1	1	1	0,17	
К-3	1.488.9-2.2 200	"	1	—	—	—	—	—	1	—	—	—	—	—	0,89	
К-4	1.488.9-2.2 400	"	—	—	1	—	—	—	—	—	1	—	1	—	0,91	
Кл-1	1.488.9-2.2 003	Клипса	11	12	2	—	—	—	20	12	8	—	8	6	0,31	
Кл-2	1.488.9-2.2 017	То же	—	—	—	—	—	—	3	—	1	—	1	—	0,28	
Ст-1	1.488.9-2.2 300	Стяжка	2	2	1	1	1	1	—	2	—	1	—	—	1,46	
Ст-2	1.488.9-2.2 500	То же	—	—	—	—	1	1	—	—	—	—	—	—	1,72	
Ст-3	1.488.9-2.2 700	"	—	—	—	—	—	—	2	—	1	—	1	1	1,6	
Сд-1	1.488.9-2.2 800	Сидение	—	—	—	—	—	—	2	—	1	—	1	1	3,93	
Кр-1	1.488.9-2.2 016	Крючок	—	—	—	—	—	—	2	—	1	—	1	1	0,07	
В-1	1.488.9-2.2 004	Винт	44	20	14	4	12	4	122	20	45	4	45	16	0,01	
Вт-1	1.488.9-2.2 005	Втулка	44	20	14	4	12	4	120	20	44	4	44	16	0,013	
Вт-2	1.488.9-2.2 006	То же	30	12	2	—	4	—	38	12	6	—	16	—	0,01	
Вт-3	1.488.9-2.2 015	"	2	—	1	—	1	—	—	—	—	—	—	—	0,02	
Р-1	1.488.9-2.2 900	Решетка	—	—	1	1	1	1	—	—	1	1	1	1	3,18	
К		Коврик	2	2	—	—	—	—	2	2	—	—	—	—	8,0	
П-1	1.488.9-2.2 007	Прокладка	4	—	1	—	2	—	6	—	2	—	2	—	0,008	
П-2	1.488.9-2.2 008	То же	16	8	8	4	12	4	62	8	30	4	31	17	0,001	
П-3	1.488.9-2.2 009	"	4	4	2	2	2	2	—	4	—	2	—	—	0,006	

Нач. СКОЗ	Людковский	[signature]	26.06.81
Гл. инж. пр.	Никитин	[signature]	26.06.81
Рук. бр.	Викулов	[signature]	27.06.81
Ст. инж.	Гнусарева	[signature]	15.06.81

1.488.9-2.2 000ВС

Ведомость изделий на одну кабину каждого типа

Стадия	Лист	Листов
Р	1	2

ПРОМСТРОЙПРОЕКТ

17674-02 37

Копировал Куц

Формат 12

Марка	Обозначение	Наименование	Кол. изделий на одну кабину каждого типа												Масса ед.в кг	Примечание
			Тип 1	Тип 2	Тип 3	Тип 4	Тип 5	Тип 6	Тип 7	Тип 8	Тип 9	Тип 10	Тип 11	Тип 12		
П-4	1.488.9-2.2 011	Прокладка	24	24	6	—	—	—	42	24	18	—	18	12	0,008	
П-5	1.488.9-2.2 012	То же	2	2	1	1	1	1	2	2	1	1	1	1	0,03	
П-6	1.488.9-2.2 013	"	2	2	1	1	1	1	2	2	1	1	1	1	0,003	
П-7	1.488.9-2.2 014	"	44	20	14	4	16	4	122	36	43	4	44	30	0,001	
П-8	1.488.9-2.2 018	"	—	—	—	—	—	—	4	—	2	—	2	2	0,02	
П-9	1.488.9-2.2 018-01	"	—	—	—	—	—	—	3	—	1	—	1	—	0,01	
П-10	1.488.9-2.2 019	"	—	—	—	—	—	—	3	—	1	—	1	—	0,02	
Л-1	1.488.9-2.2 021	Лист	1	1	—	—	—	—	—	1	1	—	1	1	25,2	
Л-2	1.488.9-2.2 022	То же	2	—	—	—	—	—	—	—	—	—	—	—	25,2	
Л-3	1.488.9-2.2 024	"	—	—	1	—	—	—	—	—	—	—	—	—	25,2	
Л-4	1.488.9-2.2 023	"	—	—	—	—	1	—	—	—	—	—	—	—	25,2	
Л-5	1.488.9-2.2 025	"	—	—	—	—	—	—	1	—	—	—	—	—	25,2	
Л-6	1.488.9-2.2 026	"	—	—	—	—	—	—	1	—	—	—	—	—	25,2	
Л-7	1.488.9-2.2 027	"	—	—	—	—	—	—	1	—	—	—	—	—	33,6	
Л-8	1.488.9-2.2 028	"	—	—	—	—	—	—	1	—	1	—	1	—	33,6	
Л-9	1.488.9-2.2 029	"	—	—	—	—	—	—	1	—	—	—	—	—	33,6	
Л-10	1.488.9-2.2 031	"	—	—	—	—	—	—	2	—	1	—	1	—	16,8	
Л-11	1.488.9-2.2 021-01	"	—	—	—	—	—	—	1	—	—	—	—	—	16,8	
Шт-1		Штора полиэтиленовая														
		0,2×1200×1800 ГОСТ 10354-73	—	—	—	—	—	—	2	—	1	—	1	1		
		Шторный зажим с кольцом														
		ТУ 14-4-650-75	—	—	—	—	—	—	20	—	10	—	10	10		
		Шуруп А4×35.04.2														
		ГОСТ 1144-70	—	—	—	—	—	—	12	—	6	—	6	6		
		Винт 2М6×8.46.11														
		ГОСТ 17473-72	4	—	2	—	4	—	—	—	2	—	—	—		

gost.e-ecolog.ru