СЕРИЯ 1.488.9-2

КАБИНЫ ДУШЕВЫХ ПОМЕЩЕНИЙ ВСПОМОГАТЕЛЬНЫХ ЗДАНИЙ ПРОМЫШЛЕННЫХ ПРЕДПРИЯТИЙ

ВЫПУСК 1

МАТЕРИАЛЫ ДЛЯ ПРОЕКТИРОВАНИЯ И УЗЛЫ

17674-01
ЦЕНА 1- 74

gost.e-ecolog.ru

ЦЕНТРАЛЬНЫЙ ИНСТИТУТ ТИПОВОГО ПРОЕКТИРОВАНИЯ
ГОССТРОЯ СССР

Москва А-445. Смольная ул., 22

Сдано в печать V 1989 года

Заказ № 4707 Тираж 260 экз

СЕРИЯ 1.488.9-2

КАБИНЫ ДУШЕВЫХ ПОМЕЩЕНИЙ ВСПОМОГАТЕЛЬНЫХ ЗДАНИЙ ПРОМЫШЛЕННЫХ ПРЕДПРИЯТИЙ

ВЫПУСК 1

МАТЕРИАЛЫ ДЛЯ ПРОЕКТИРОВАНИЯ И УЗЛЫ

РАЗРАБОТАНЫ
ПРОМСТРОЙПРОЕКТОМ
ГОССТРОЯ СССР

ГЛАВНЫЙ ИНЖЕНЕР ИНСТИТУТА В.И. КОРОЛЕВ
ГЛАВНЫЙ ИНЖЕНЕР ПРОЕКТА Г.М. НИКИТИН

УТВЕРЖДЕНЫ
И ВВЕДЕНЫ В ДЕЙСТВИЕ
ПРОТОКОЛОМ ГОССТРОЯ СССР
ОТ 16.03.1982 г. № 12

©ЦИТП Госстроя СССР 1988

Содержание

Обозначение	Наименование	Стр
1.488.9-2.100ПЗ	Пояснительная записка	2
1.488.9-2.100ПЗ	Пояснительная записка	3
1.488.9-2.1 01	Пример расположения кабин душевых открытых двухрядных. Схема 1	4
1.488.9-2.1 02	Пример расположения кабин душевых открытых однорядных. Схема 2	5
1.488.9-2.1 03	Пример расположения кабин душевых открытых со сквозным проходом. Схема 3	6
1.488.9-2.1 04	Пример расположения кабин душевых открытых и закрытых двухрядных. Схема 4	7
1.488.9-2.1 04	Пример расположения кабин душевых открытых и закрытых двухрядных. Схема 4	8
1.488.9-2.1 05	Пример расположения кабин душевых открытых и закрытых однорядных. Схема 5	9
1.488.9-2.1 06	Пример расположения кабин душевых закрытых однорядных. Схема 6	10
1.488.9-2.1 07	Узлы 1,2	11
1.488.9-2.1 08	Узлы 3,4	12
1.488.9-2.1 09	Узлы 5,6	13
1.488.9-2.1 10	Узлы 7,8,9	14
1.488.9-2.1 11	Узлы 10,11,12	15
1.488.9-2.1 12	Узлы 13,14,15	16
1.488.9-2.1 ОСВС	Ведомость изделий на одну кабину каждого типа	17
1.488.9-2.1 ООВС	Ведомость изделий на одну кабину каждого типа	18
1.488.9-2.1 ООВМ	Ведомость потребности материалов на одну кабину каждого типа	19
1.488.9-2.1 15	Трубопроводы водопроводов	20
1.488.9-2.1 15	Трубопроводы водопроводов	21

Формат А1

1. Серия „ Кабины душевых помещений вспомогательных зданий промышленных предприятий" состоит из 2-х выпусков:

Выпуск 1 - материалы для проектирования и узлы;

Выпуск 2 - изделия. Рабочие чертежи

Выпуск 1 предназначен для выбора схемы расположения душевых кабин и их монтажа

Выпуск 2 предназначен для изготовления изделий

2. Схема расположения душевых кабин выбирается архитектором и в чертежах конкретного проекта маркируется только тип кабин

3. Конструкция душевых кабин бескаркасная, самонесущая. Перегородки выполняются из плоских прессованных асбестоцементных листов, а так же могут быть выполнены из любого другого листового материала, отвечающего требованиям прочности, влагостойкости и сангигиены

4. Защитно-декоративная окраска асбестоцементных листов выполняется эмалями по грунту. Рекомендации по окраске даны в выпуске 2. Все металлические изделия хромируются

5. Монтажные узлы крепления к огражда-

Взам. инв. № | Подпись и дата | Инв. № подл.

		1.488.9-2.100ПЗ	
Нач. отд.	Людковский	Пояснительная записка	Стадия: Р; Лист: 1; Листов: 3
Гл. ин. пр.	Никитин		Промстройпроект
Рук. бр.	Викулов		

17674-01 3

Формат А1

ющим конструкциям душевых помещений разрабатываются в конкретном проекте

6. Закрытые душевые кабины оборудуются скамьей для сидения и вешалкой. Место для переодевания отделено от места для мытья водонепроницаемой шторой.

7. Запираемые двери для закрытых кабин должны предусматриваться в ограждающих конструкциях душевых помещений в конкретном проекте.

8. В душевых кабинах принята стационарная душевая трубка с пластиновой сеткой и индивидуальным смесителем Подача воды к душевой сетке осуществляется от магистральных сетей водопровода. Отвод сточных вод к трапам предусматривается по лодкам в полу, которые выполняются в душевом помещении по чертежам конкретного проекта.

9. Во всех душеых кабинах, кроме двухрядных, лотки перекрываются деревянными решетками. В двухрядных душевых кабинах на полу укладываются резиновые коврики.

10. Установку душевых кабин производить после устройства чистых полов и окончания всех видов отделочных работ в душевых помещениях

11. Сборку и установку душевых кабин производить по чертежам узлов в следующей последовательности:

– на готовом полу помещения душевых

произвести точную разбивку осей кабин согласно выбранной схемы;

– закрепить ножки к асбестоцементным листом;

– просверлить по ножкам отверстия в полу,

– установить и закрепить асбестоцементные листы при помощи клипс и кронштейнов.

– выровнить при помощи ножек верхние торцы асбестоцементных листов;

– установить и закрепить стяжки;

– в закрытых кабинах закрепить крючки, сидения и повесить шторы,

– разводку трубопроводов холодной и горячей воды выполнить на фитингах

– смеситель и соединительные трубы закрепить на кронштейне К-1. Закрепить кронштейн на асбестоцементном листе;

– состыковать с помощью муфты и гайки соединительные трубы смесителя и подводящие трубы,

– закрепить трубку душевой сетки в кронштейне К-2.

– подводящие трубы окрасить тремя слоями эмали ХВ-124 серого цвета ГОСТ 10144-74 по двум слоям грунта ФЛ-03-к ГОСТ 9109-76;

– для уплотнения резьбовых соединений трубопроводов применять трёпаный лён по ГОСТ 10330-76, пропитанный свинцовым суриком по ГОСТ 19151-73 или белилами по ГОСТ 12287-77, разведенными на натуральной олифе по ГОСТ 7931-71

Инв. № подл. | Подпись и дата | Взам. инв. №

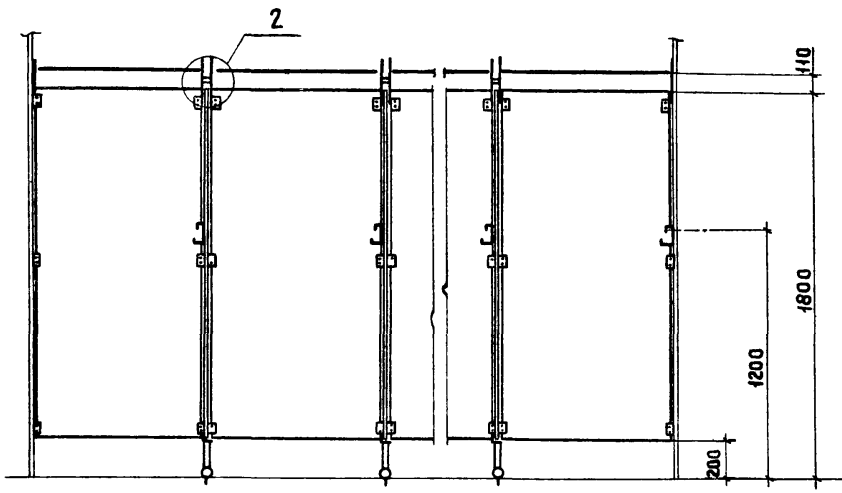

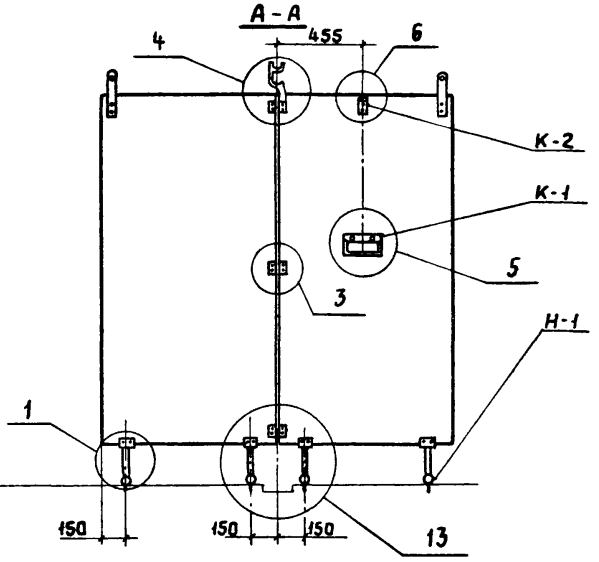

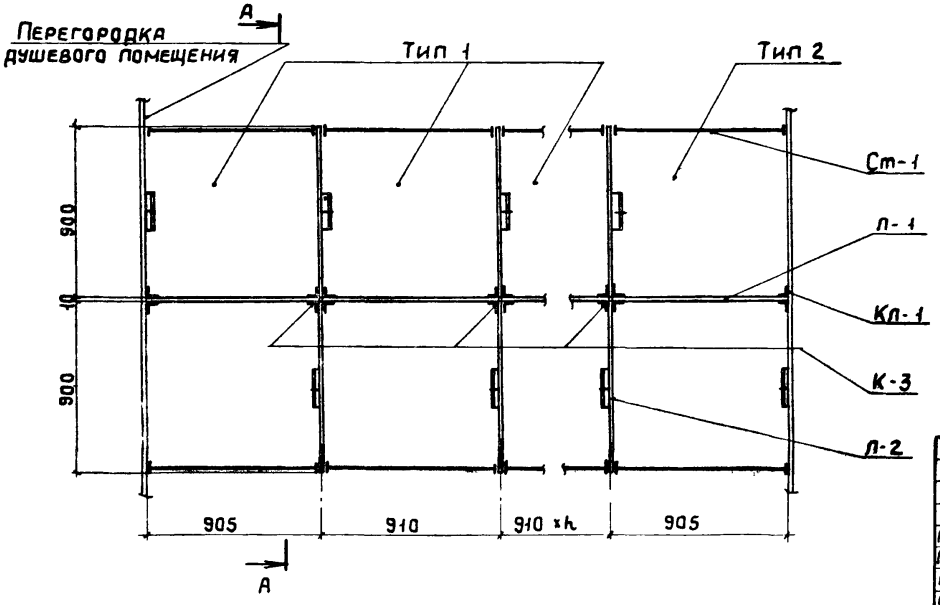

Нач.СКО 2	Людковский		16.6.81	1.488.9-2.1 01	
Гл.инж.пр.	Никитин		15.6.81	Пример расположения кабин душевых открытых двухрядных Схема 1	Стадия: Р; Лист: ; Листов: 1
Рук. бр.	Викулов		22.6.81		ПРОМСТРОЙПРОЕКТ
Ст. инж.	Гнусарева		15.6.81		

19674-01 5

Копировал Углева

Формат 12

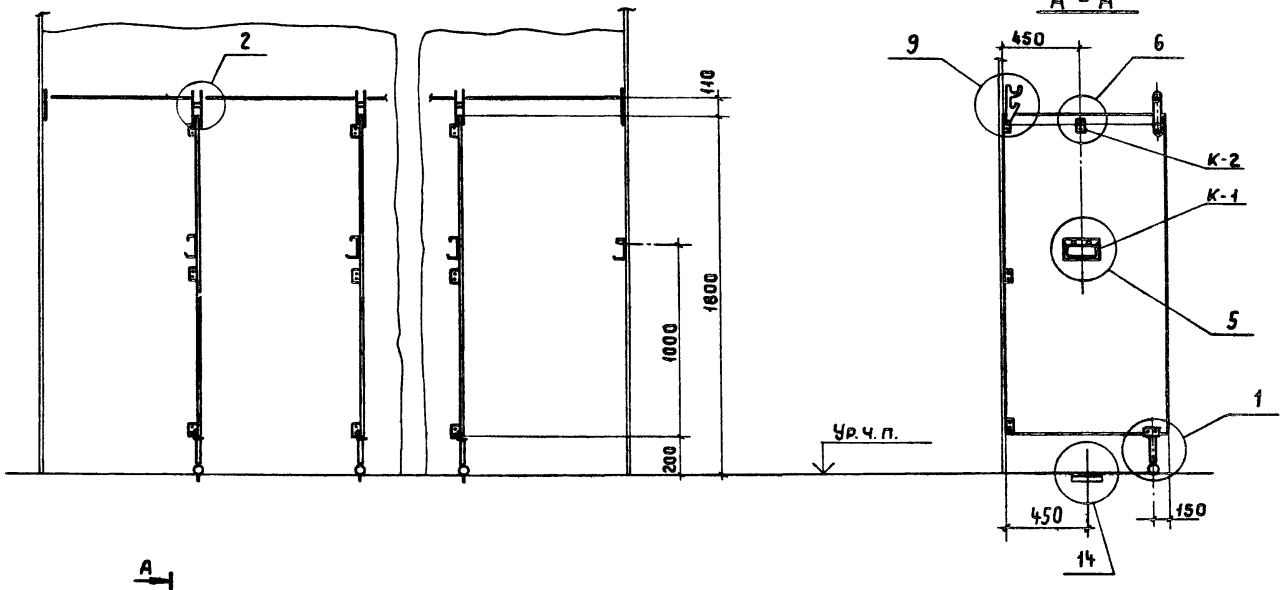

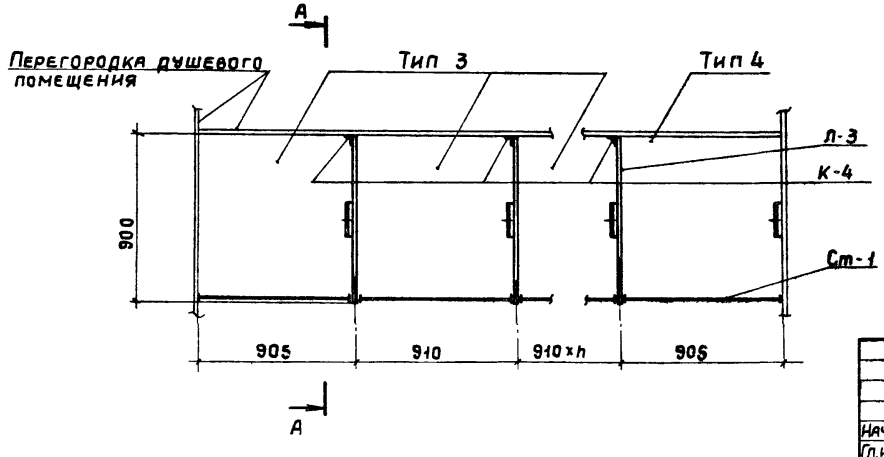

Нач. СКО г	Людковский		26.6.81
Гл. инж. пр	Никитин		25.6.81
Рук. бр.	Викулов		22.6.81
Ст. инж.	Гнусарева		15.6.81

1.488.9-2.1 02

Пример расположения кабин душевых открытых однорядных Схема 2

Стадия	Лист	Листов
Р		1

ПРОМСТРОЙПРОЕКТ

17674-01 6

Копировал Углева Формат 12

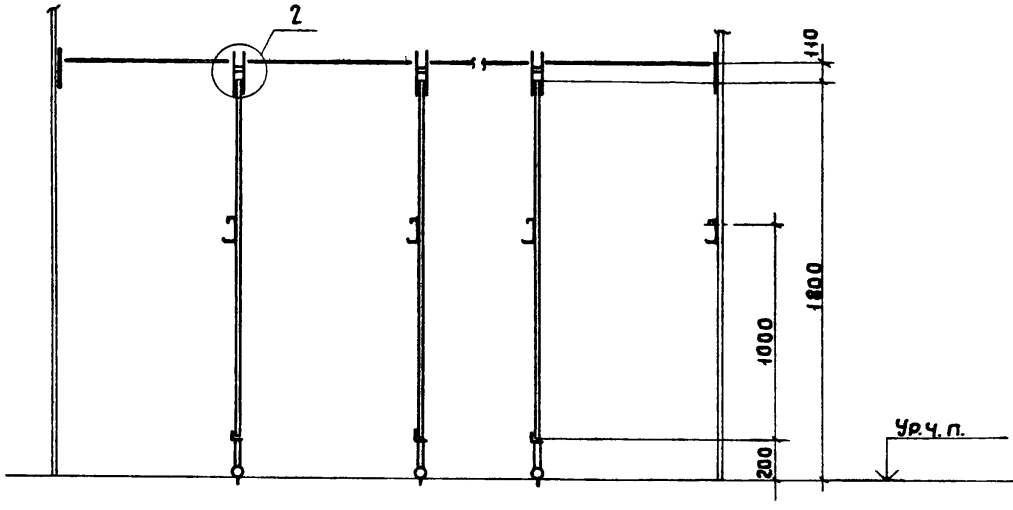

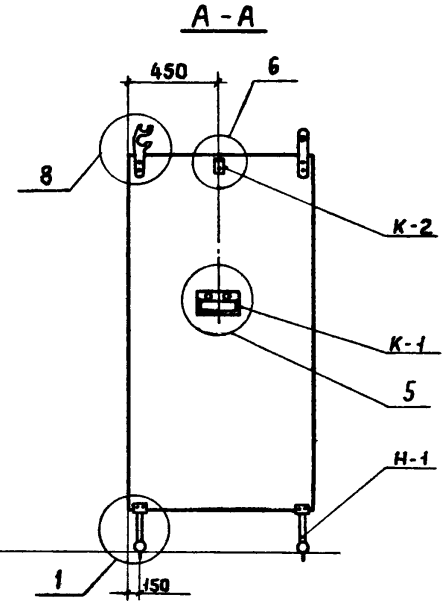

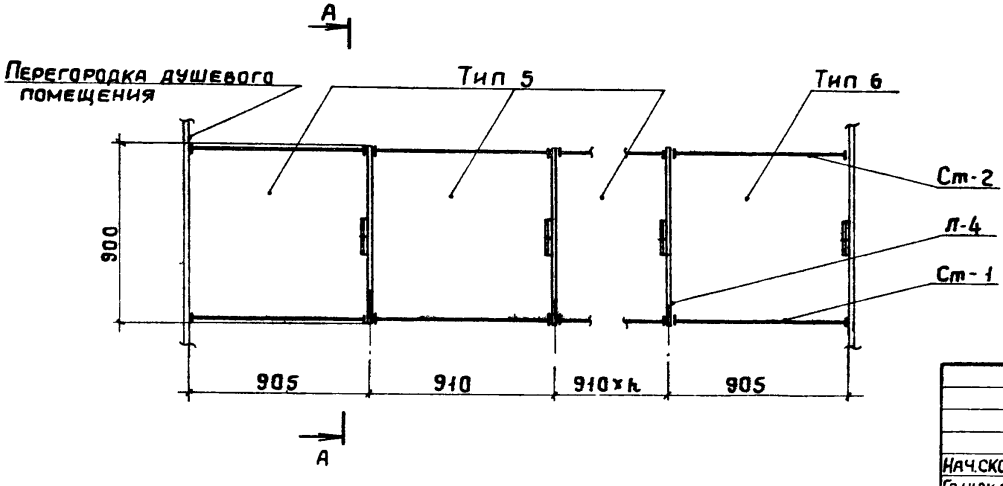

				1.488.9-2.1 03	
				Пример расположения кабин душевых открытых со сквозным проходом. Схема 3	Стадия: Р; Лист: ; Листов: 1
Нач.СКО2	Людковский		25.6.81		ПРОМСТРОЙПРОЕКТ
Гл.инж.пр.	Никитин		25.6.81		
Рук. бр.	Викулов		22.6.81		
Ст. инж.	Гнусарева		12.6.81		

19674-01 Т

Копировал Углева Формат 12

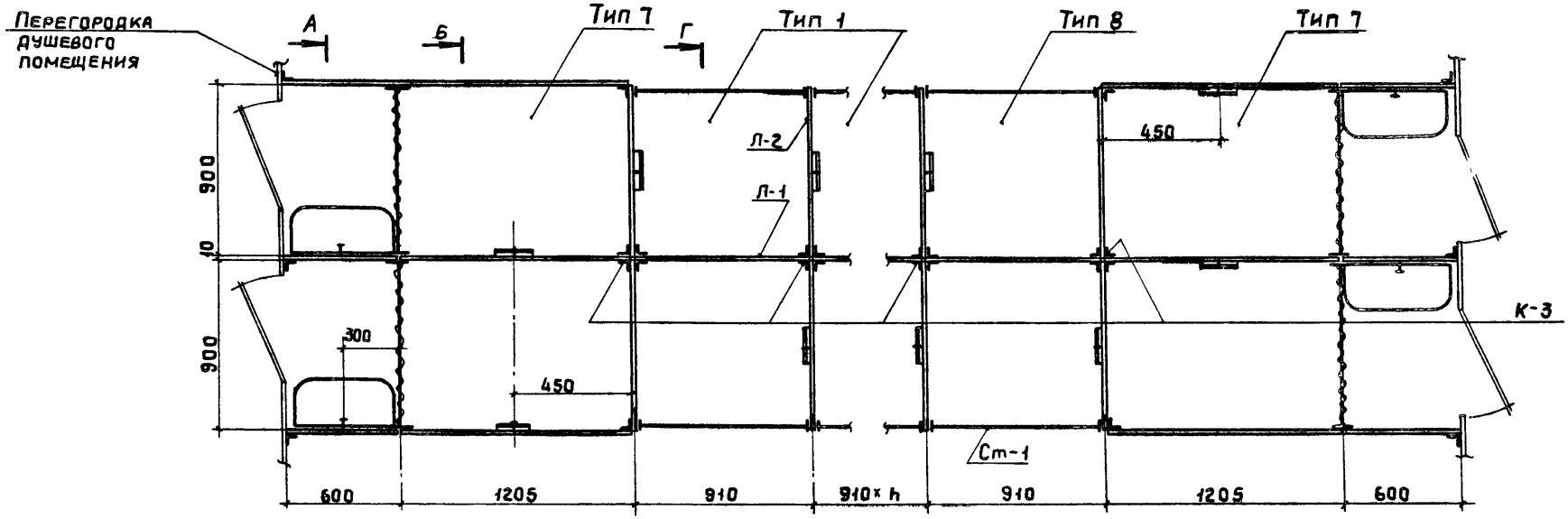

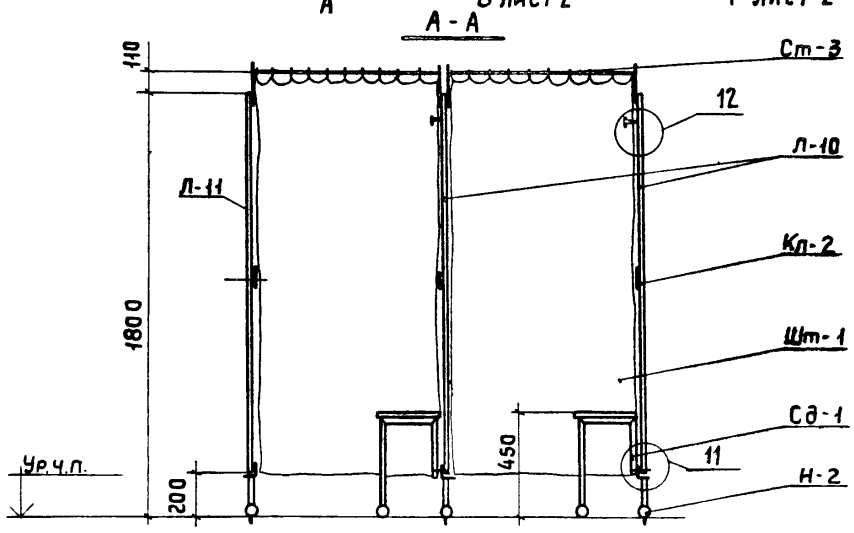

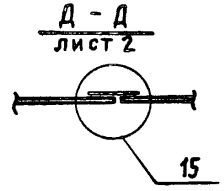

Нач. отд.	Людковский		26.05.81
Гл. инж. пр.	Никитин		26.05.81
Рук. бр.	Викулов		26.05.81
Ст. инж.	Гнусарева		15.06.81

1.488.9-2.1 04

Пример расположения кабин душевых открытых и закрытых двухрядных. Схема 4

Стадия	Лист	Листов
Р	1	2

ПРОМСТРОЙПРОЕКТ

11674-01 8

Копировал Углева

Формат 12

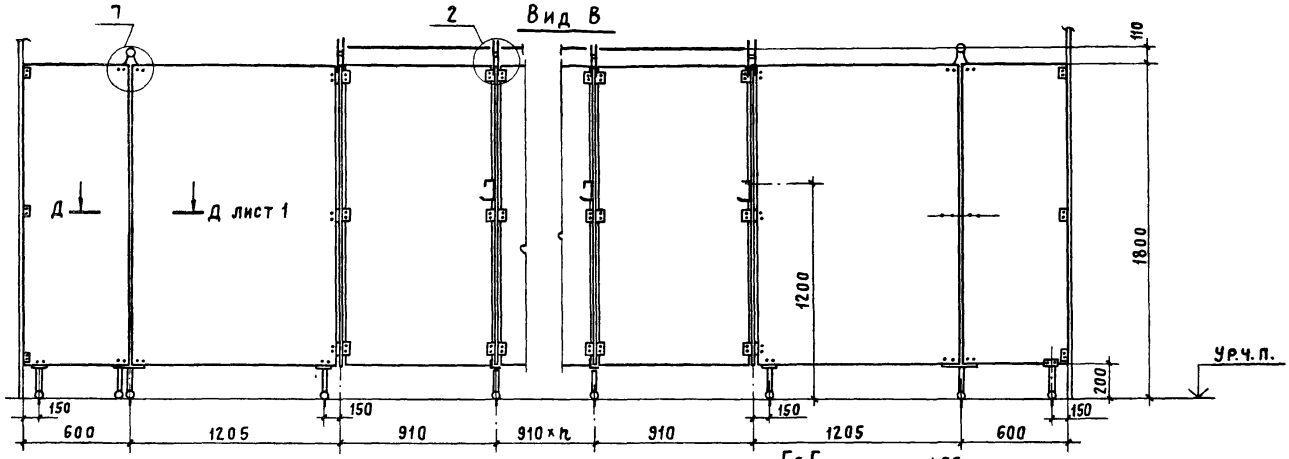

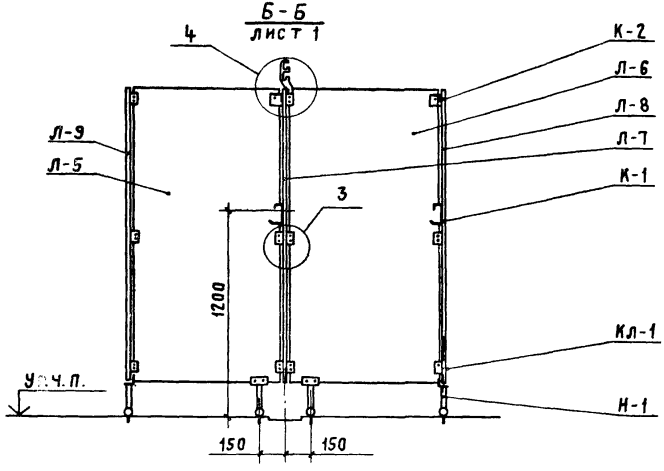

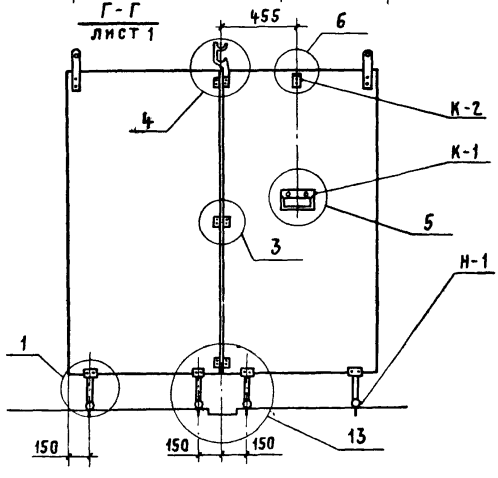

1.488.9-2.104	Лист 2

17674-01 9

Копировал Куц

Формат 12

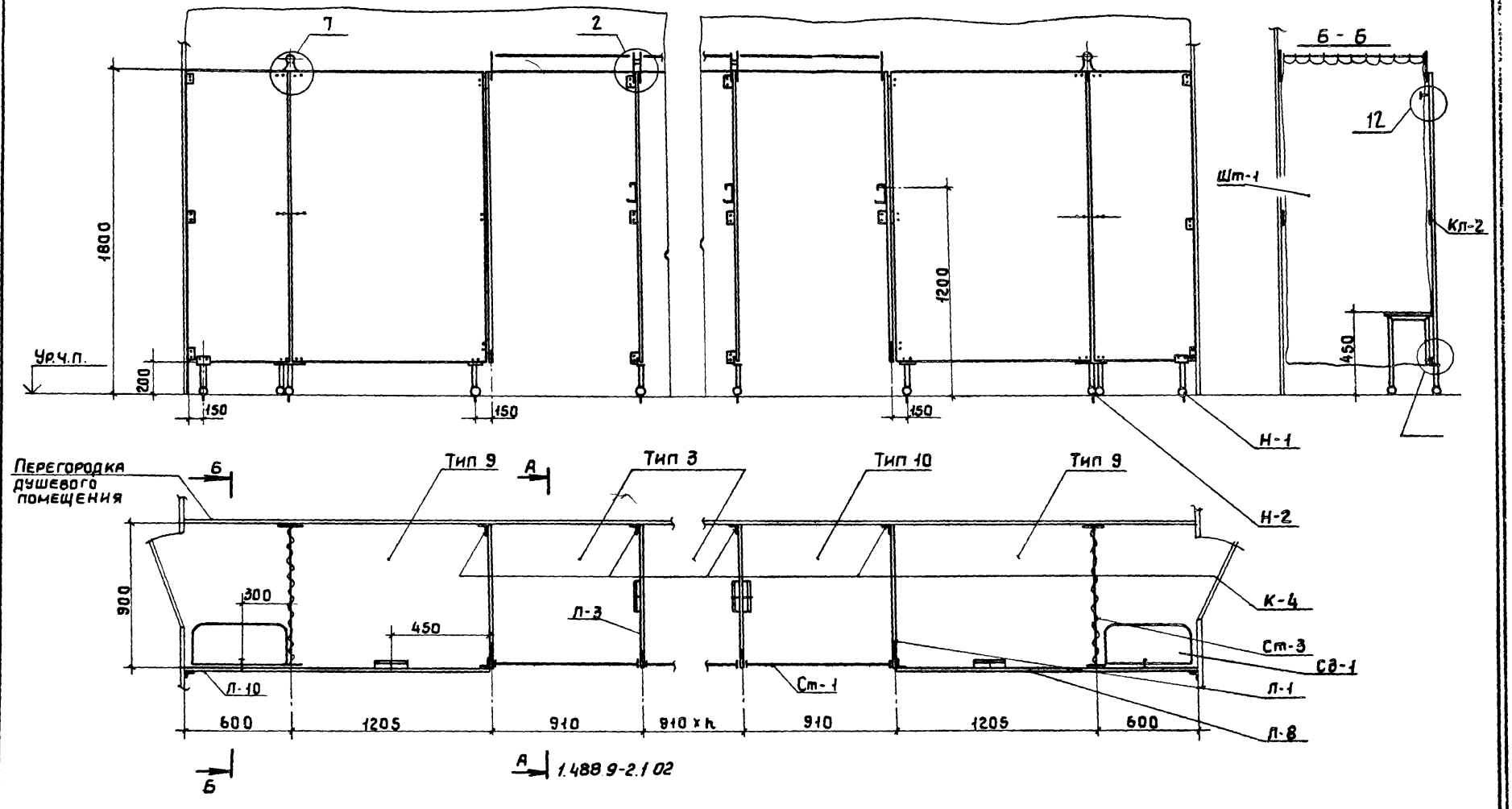

				1.488.9-2.1 05	
Нач. СКО 2	Людковский		22.6.81	Пример расположения кабин душевых открытых и закрытых однорядных Схема 5	Стадия: Р; Лист: —; Листов: 1
Гл. инж. пр.	Никитин		25.6.81		
Рук. бр.	Викулов		22.6.81		ПРОМСТРОЙПРОЕКТ
Ст. инж.	Гнусарева		15.6.81		

17674-01 10

Копировал Углева

Формат 12

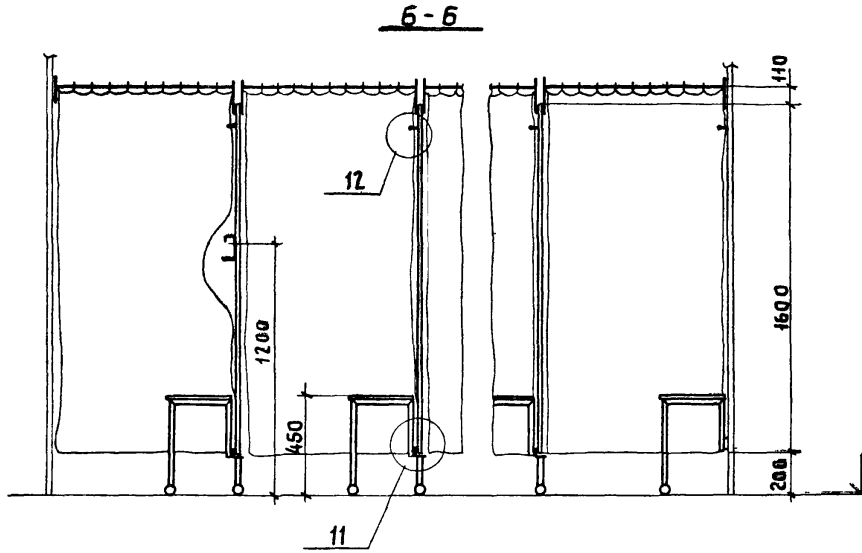

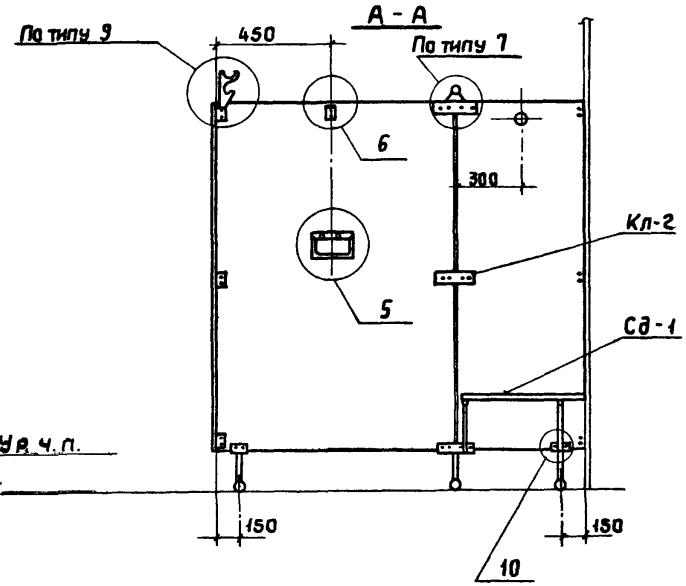

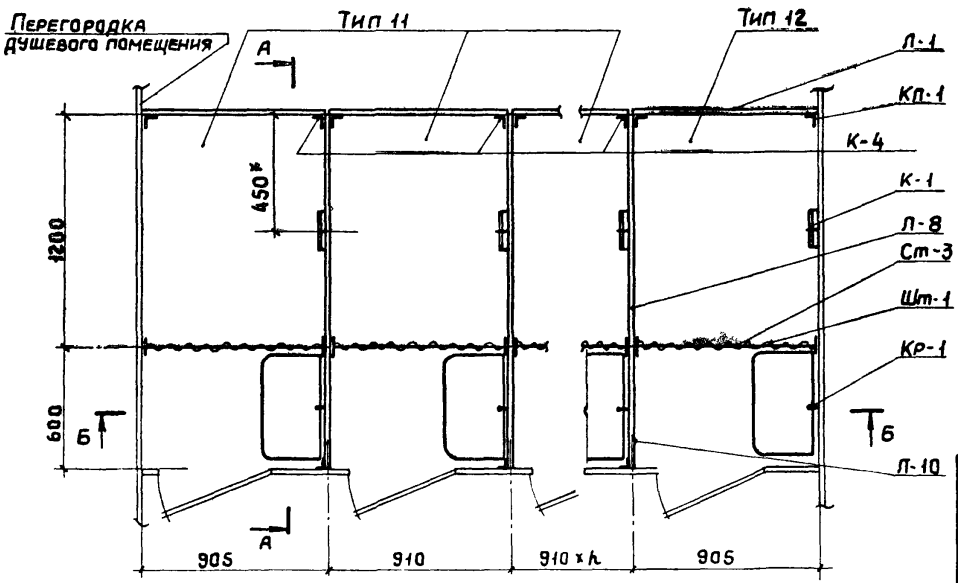

Нач. СКО 2	Людковский		15.6.81
Гл. инж. пр	Никитин		15.6.81
Рук. бр.	Викулов		22.6.81
Ст. инж.	Гнусарева		15.6.81

1.488.9-2.1 06

Пример расположения кабин душевых закрытых однорядных. Схема 6

Стадия	Лист	Листов
Р		1

ПРОМСТРОЙПРОЕКТ

17674-01 11

Копировал Углева

Формат 12

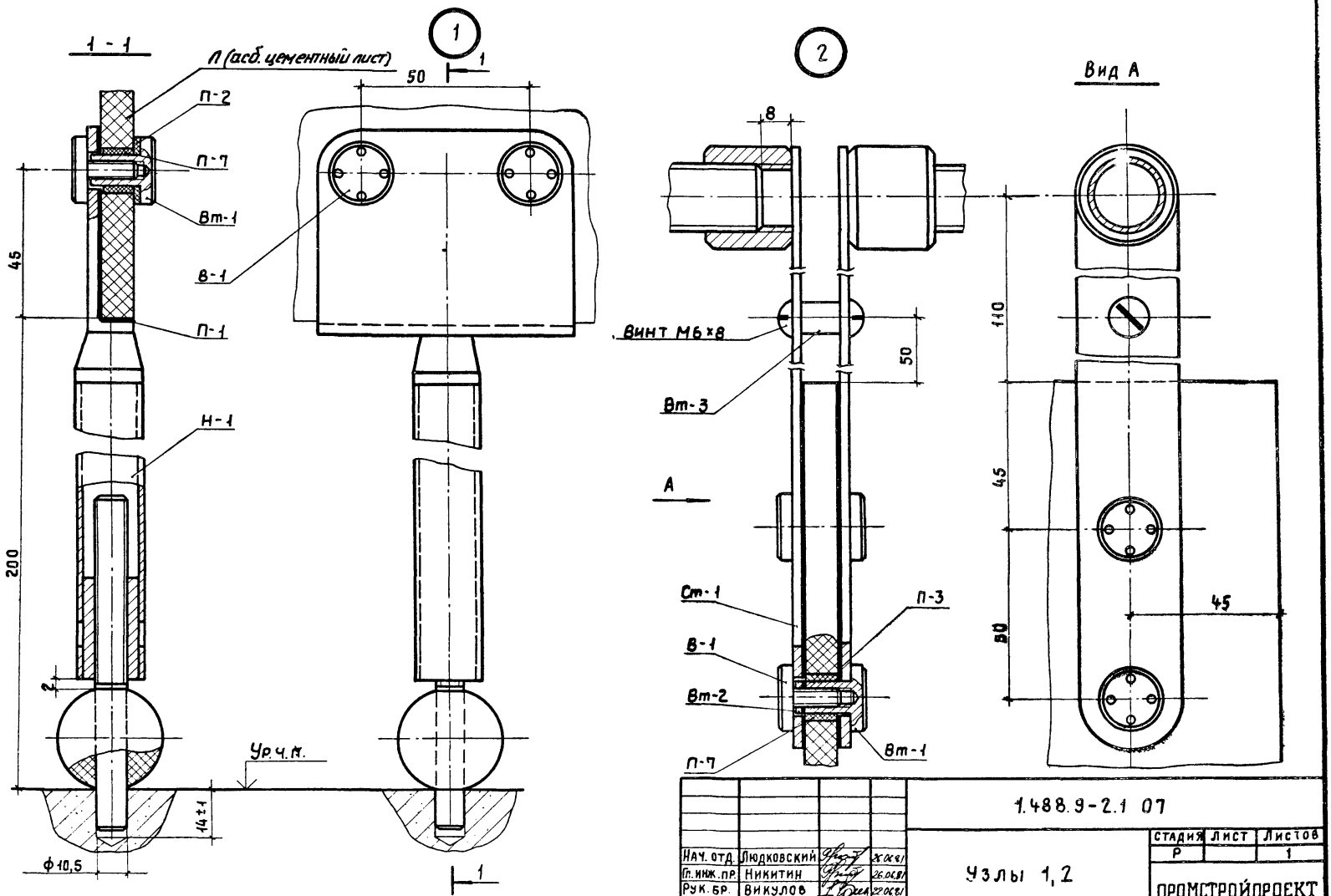

Нач. отд.	Людковский		26.06.87
Гл. инж. пр.	Никитин		26.06.87
Рук. бр.	Викулов		26.06.87
Ст. инж.	Гнусарева		15.06.87

1.488.9-2.1 07

Узлы 1, 2

Стадия	Лист	Листов
Р		1

ПРОМСТРОЙПРОЕКТ

19674-01 12

Копировал Углева

Формат 12

3

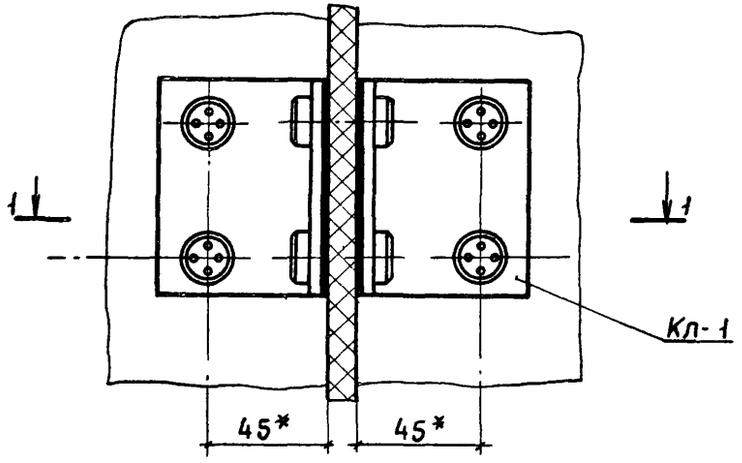

1-1

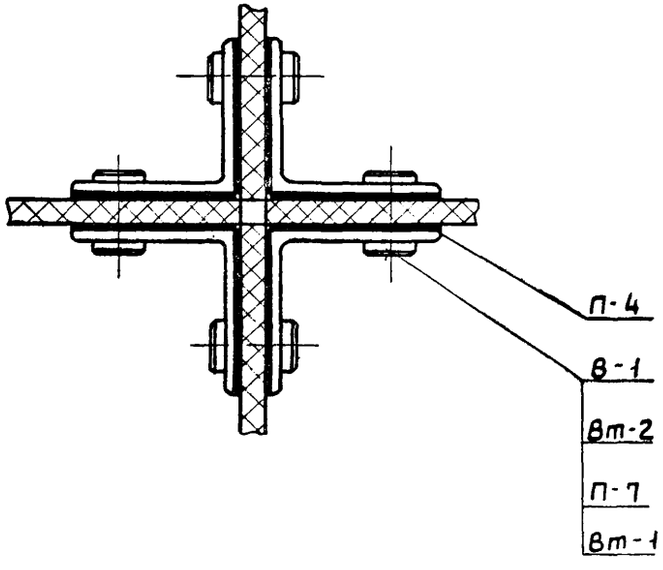

4

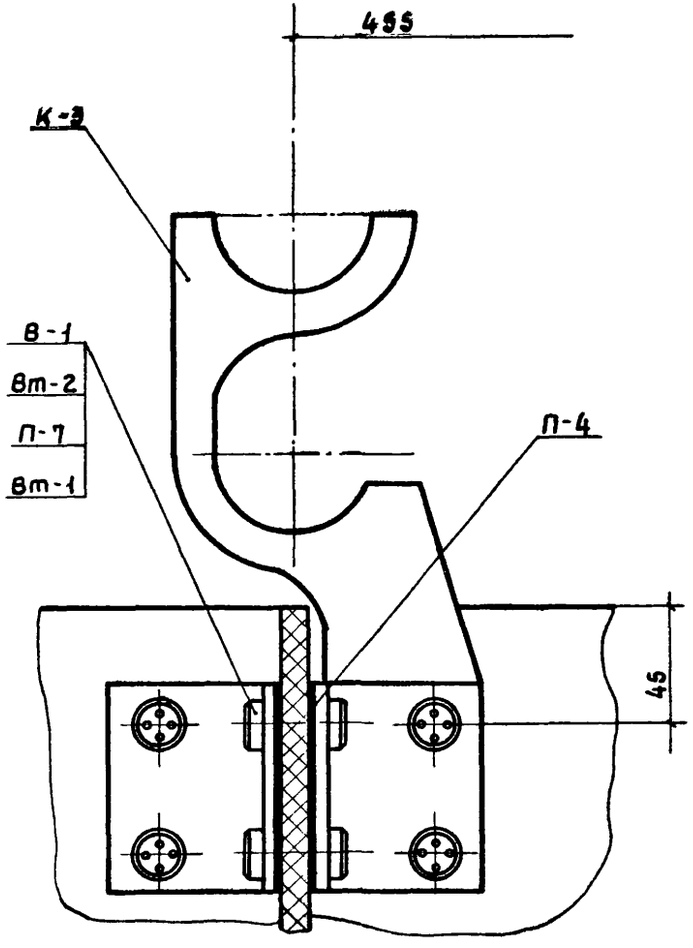

				1.488.9-2.1 08	
Нач. отд.	Людковский		20.08.81	Узлы 3,4	Стадия: Р; Лист: ; Листов: 1
Гл. инж. пр.	Никитин		20.08.81		Промстройпроект
Рук. гр.	Викулов		20.08.81		
Ст. инж.	Гнусарева		15.08.81		

17674-01 13

Копировал Углева

Формат 12

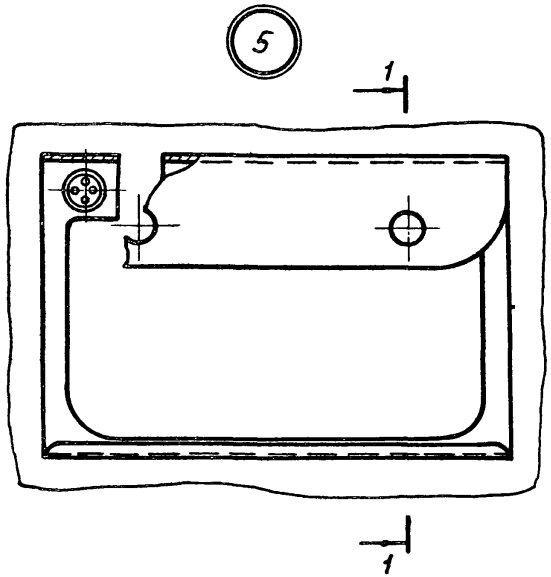

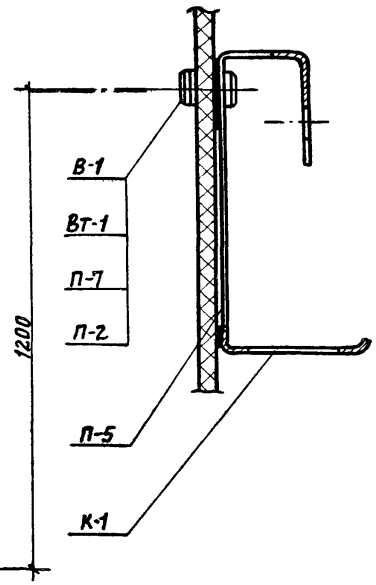

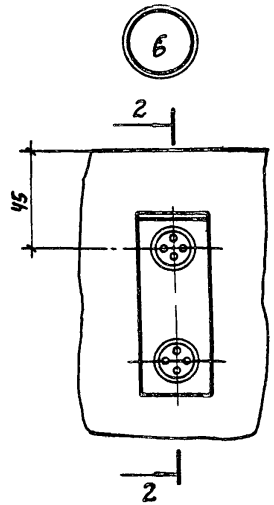

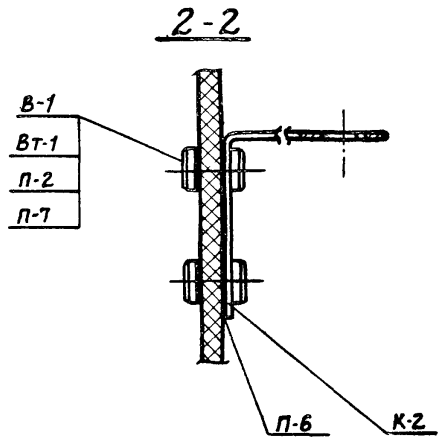

				1.488.9-2.1 09		
Нач. отд.	Людковский		26.08.81	Узлы 5,6	Стадия	Лист	Листов
Гл. ин. пр.	Никитин		26.08.81		Р		1
Рук. БР.	Викулов		22.08.81		Промстройпроект		
Ст. инж.	Гнусарева		15.08.81				

17674-01 14

Копировал Свинарева

Формат 12

7

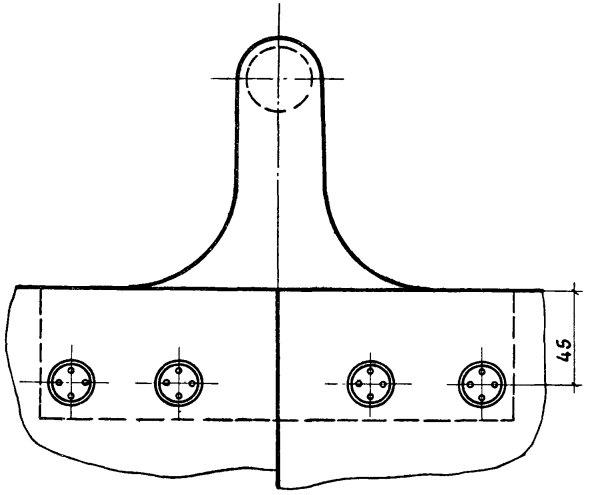

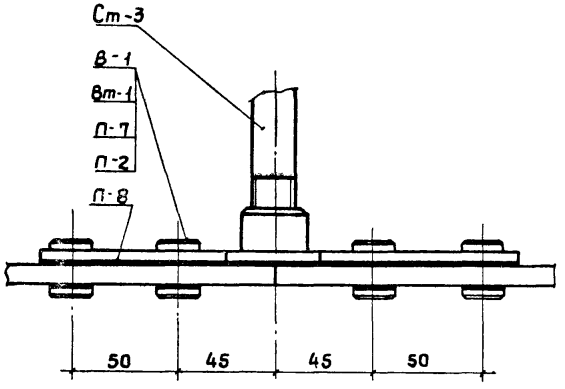

8

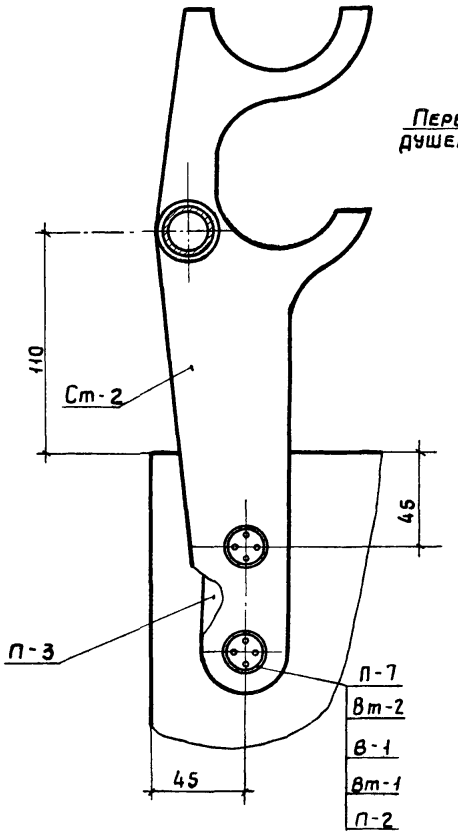

9

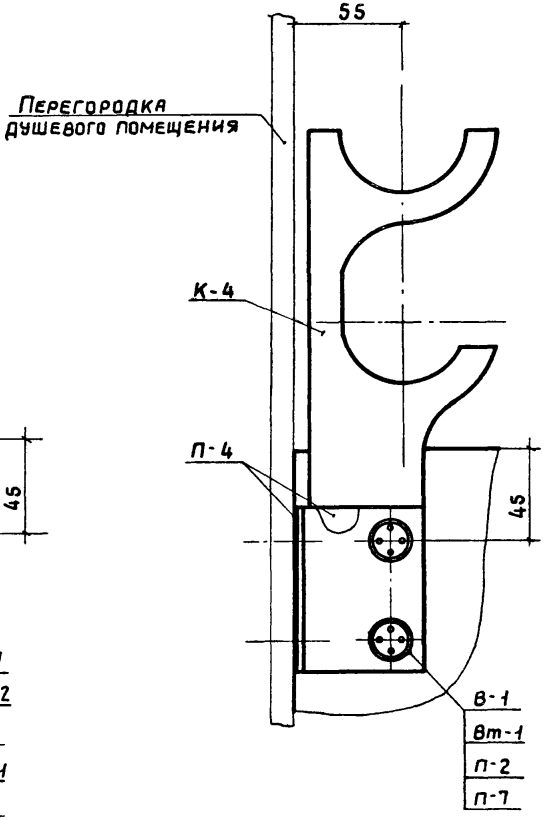

				1.488.9-2.1 10	
					СТАДИЯ / ЛИСТ / ЛИСТОВ
Нач.отд.	Людковский		26.06.81		Р / / 1
Гл.инж.пр	Никитин		26.06.81	Узлы 7,8,9	ПРОМСТРОЙПРОЕКТ
Рук.БР.	Викулов		22.06.81		
Ст.инж.	Гнусарева		15.06.81		

17674-01 15

Копировал Углева

Формат 12

10

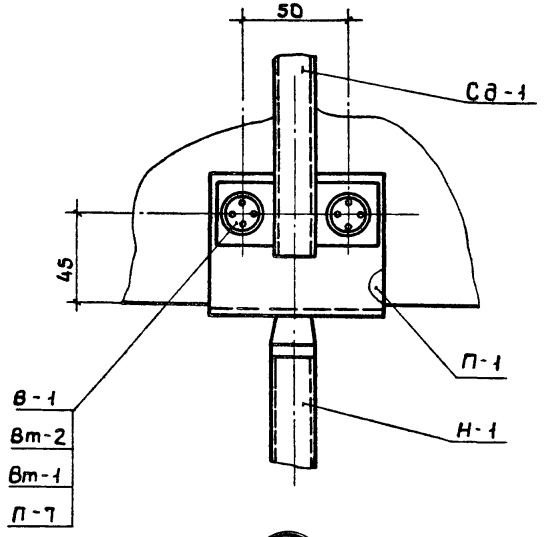

11

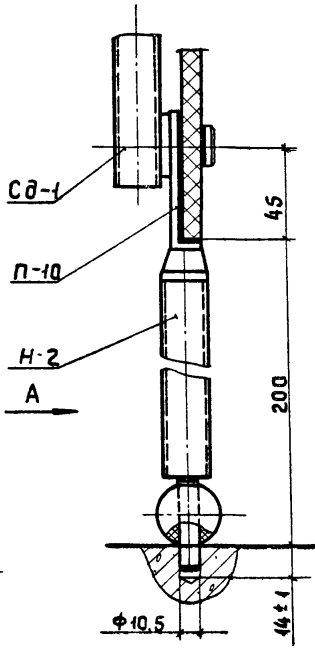

Вид А

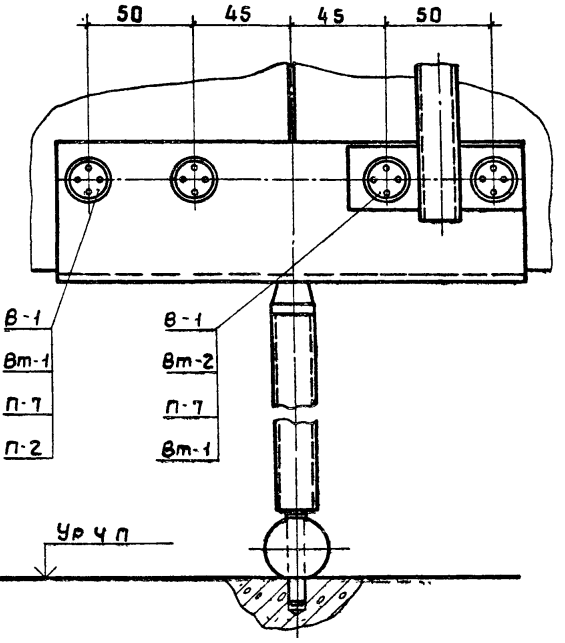

12

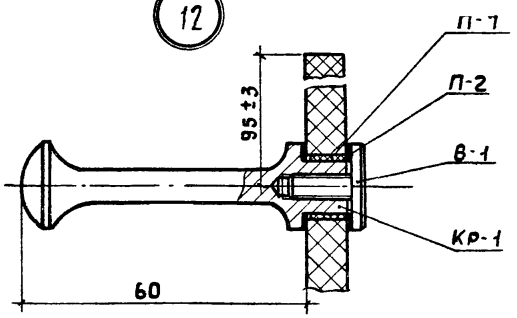

				1.488.9-2.1 11	
Нач. отд	Людковский		26.06.81	Узлы 10, 11, 12	Стадия: Р; Лист: —; Листов: 1
Гл. инж. пр	Никитин		26.06.81		
Рук. бр.	Викулов		22.06.81		ПРОМСТРОЙПРОЕКТ
Ст. инж.	Гнусарева		15.06.81		

17674-01 16

Копировал Углева

ФОРМАТ 12

13

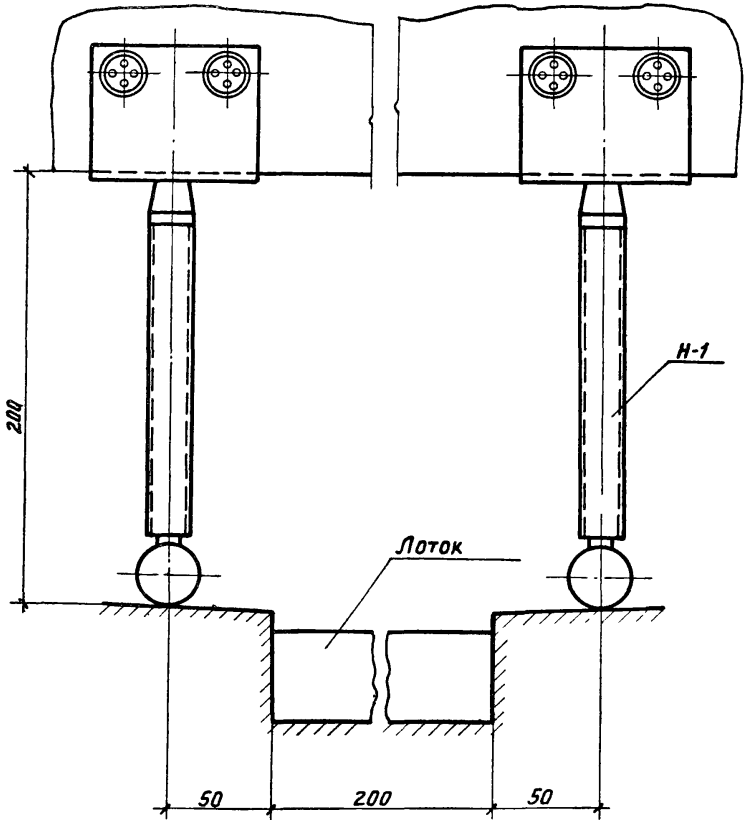

14

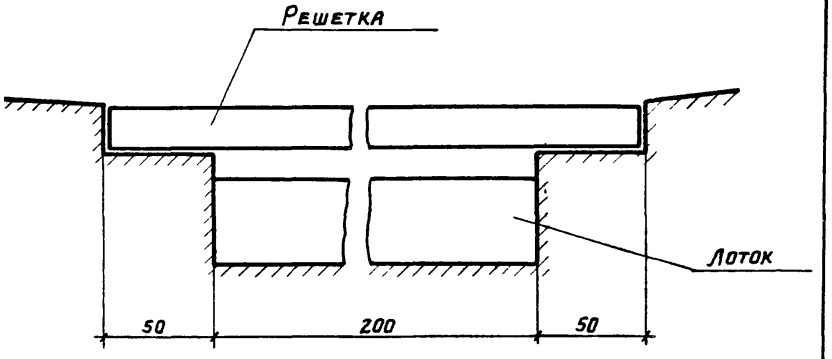

15

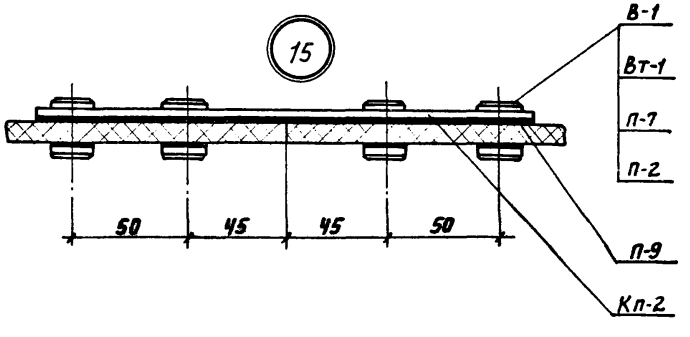

				1.488,9-2.1 12.		
Нач. отд	Людковский		26.06.81	Узлы 13, 14, 15	Стадия	Лист	Листов
Гл. инж. пр.	Никитин		26.06.81		Р		1
Рук. бр.	Викулов		22.06.81		ПРОМСТРОЙПРОЕКТ		
Ст. инж.	Гнусарева		15.06.81				

Марка	Обозначение	Наименование	Кол. изделий на одну кабину каждого типа												Масса ед. в кг.	Примечание
			Тип 1	Тип 2	Тип 3	Тип 4	Тип 5	Тип 6	Тип 7	Тип 8	Тип 9	Тип 10	Тип 11	Тип 12		
Н-1	1.488.9-2.2100	Ножка	4	—	1	—	2	—	6	—	2	—	2	—	0.47	
Н-2	1.488.9-2.2600	То же	—	—	—	—	—	—	3	—	1	—	1	—	0.8	
К-1	1.488.9-2.2001	Кронштейн	2	2	1	1	1	1	2	2	1	1	1	1	2.1	
К-2	1.488.9-2.2002	То же	2	2	1	1	1	1	2	2	1	1	1	1	0.17	
К-3	1.488.9-2.2200	"	1	—	—	—	—	—	1	—	—	—	—	—	0.89	
К-4	1.488.9-2.2400	"	—	—	1	—	—	—	—	—	1	—	1	—	0.91	
Кл-1	1.488.9-2.2003	Клипса	11	12	2	—	—	—	20	12	8	—	8	6	0.31	
Кл-2	1.488.9-2.2017	То же	—	—	—	—	—	—	3	—	1	—	1	—	0.28	
Ст-1	1.488.9-2.2300	Стяжка	2	2	1	1	1	1	—	2	—	1	—	—	1.46	
Ст-2	1.488.9-2.2500	То же	—	—	—	—	1	1	—	—	—	—	—	—	1.72	
Ст-3	1.488.9-2.2700	"	—	—	—	—	—	—	2	—	1	—	1	1	1.6	
Сд-1	1.488.9-2.2800	Сидение	—	—	—	—	—	—	2	—	1	—	1	1	3.93	
Кр-1	1.488.9. -2.2016	Крючок	—	—	—	—	—	—	2	—	1	—	1	1	0,07	
В-1	1.488.9-2.2004	Винт	44	20	14	4	12	4	122	20	45	4	45	16	0.01	
Вт-1	1.488.9-2.2005	Втулка	44	20	14	4	12	4	120	20	44	4	44	16	0.013	
Вт-2	1.488.9-2.2006	То же	30	12	2	—	4	—	38	12	6	—	16	—	0,01	
Вт-3	1.488.9-2.2015	"	2	—	1	—	1	—	—	—	—	—	—	—	0.02	
Р-1	1.488.9-2.2900	Решетка	—	—	1	1	1	1	—	—	1	1	1	1	3,18	
К		Коврик	2	2	—	—	—	—	2	2	—	—	—	—	8,0	
П-1	1.488.9-2.2007	Прокладка	4	—	1	—	2	—	6	—	2	—	2	—	0.008	
П-2	1.488.9-2.2008	То же	16	8	8	4	12	4	62	8	30	4	31	17	0.001	
П-3	1.488.9-2.2009	"	4	4	2	2	2	2	—	4	—	2	—	—	0.006	

Нач. СКО2	Людковский		26.04.91
Гл. инж. пр.	Никитин		26.04.91
Рук. бр.	Викулов		22.04.91
Ст. инж.	Гнусарева		15.04.91

1.488.9-2.1 00ВС

Ведомость изделий на одну кабину каждого типа

Стадия	Лист	Листов
Р	1	2

ПРОМСТРОЙПРОЕКТ

17674-01 18

Копировал Свинарева

Формат 12

Марка	Обозначение	Наименование	Кол. изделий на одну кабину каждого типа												Масса ед.в кг.	Примечание
			Тип 1	Тип2	Тип3	Тип4	Тип5	Тип6	Тип7	Тип8	Тип9	Тип10	Тип11	Тип12		
П-4	1.488.9-2.2011	Прокладка	24	24	6	—	—	—	42	24	18	—	18	12	0,008	
П-5	1.488.9-2.2012	То же	2	2	1	1	1	1	2	2	1	1	1	1	0.03	
П-6	1.488.9-2.2013	"	2	2	1	1	1	1	2	2	1	1	1	1	0.003	
П-7	1.488.9-2.2014	"	44	20	14	4	16	4	122	36	49	4	44	30	0,001	
П-8	1.488.9-2.2018	"	—	—	—	—	—	—	4	—	2	—	2	2	0,02	
П-9	1.488.9-2.2018-01	"	—	—	—	—	—	—	3	—	1	—	1	—	0,01	
П-10	1.488.9-2.2019	"	—	—	—	—	—	—	3	—	1	—	1	—	0.02	
Л-1	1.488.9-2.2021	Лист	1	1	—	—	—	—	—	1	1	—	1	1	25,2	
Л-2	1.488.9-2.2022	То же	2	—	—	—	—	—	—	—	—	—	—	—	25.2	
Л-3	1.488.9-2.2024	"	—	—	1	—	—	—	—	—	—	—	—	—	25.2	
Л-4	1.488.9-2.2023	"	—	—	—	—	1	—	—	—	—	—	—	—	25.2	
Л-5	1.488.9-2.2025	"	—	—	—	—	—	—	1	—	—	—	—	—	25.2	
Л-6	1.488.9-2.2026	"	—	—	—	—	—	—	1	—	—	—	—	—	25.2	
Л-7	1.488.9-2.2027	"	—	—	—	—	—	—	1	—	—	—	—	—	33.6	
Л-8	1.488.9-2.2028	"	—	—	—	—	—	—	1	—	1	—	1	—	33.6	
Л-9	1.488.9-2.2029	"	—	—	—	—	—	—	1	—	—	—	—	—	33.6	
Л-10	1.488.9-2.2031	"	—	—	—	—	—	—	2	—	1	—	1	—	16.8	
Л-11	1.488.9-2.2021-01	"	—	—	—	—	—	—	1	—	—	—	—	—	16.8	
Шт-1		Штора полиэтиленовая														
		0,2×1200×1800 ГОСТ 10354-73	—	—	—	—	—	—	2	—	1	—	1	1		
		Шторный зажим с кольцом														
		ТУ 14-4-650-75	—	—	—	—	—	—	20	—	10	—	10	10		
		Шуруп А4×35.04.2														
		ГОСТ 1144-70	—	—	—	—	—	—	12	—	6	—	6	6		
		Винт 2 М6×8.46.11														
		ГОСТ 17473-72	4	—	2	—	4	—	—	—	2	—	—	—		

Наименование		Масса материала на одну кабину каждого типа в кг											
		Тип 1	Тип 2	Тип 3	Тип 4	Тип 5	Тип 6	Тип 7	Тип 8	Тип 9	Тип 10	Тип 11	Тип 12
Уголок 63×40×4 ГОСТ 8510-72 / В Ст 3 кп 2 ГОСТ 535-79		0.72	—	0.2	—	0.36	—	2.61	—	0.9	—	0.9	—
Уголок 63×63×4 ГОСТ 8509-72 / В Ст 3 кп 2 ГОСТ 535-79		3.72	3.72	0.93	—	—	—	6.51	3.72	2.8	—	2.8	1.90
Круг ГОСТ 2590-71 / В Ст 3 кп 2 ГОСТ 535-79	10	0.06	0.03	0.04	—	0.1	—	0.1	0.06	0.02	—	0.02	—
	12	0.24	—	0.06	—	0.12	—	0.80	—	0.3	—	0.3	0.12
	17	0.12	—	0.03	—	0.06	—	0.40	—	0.16	—	0.16	0.06
	20	4.0	2.3	1.4	0.5	1.4	0.6	11.7	3.3	4.8	0.45	4.8	2.7
	30	0.32	0.32	0.16	0.16	0.32	0.32	0.32	0.32	0.16	0.16	0.16	0.16
Лист ГОСТ 19903-74 / В Ст 3 кп 2 ГОСТ 16523-70	52	—	—	—	—	—	—	0.012	—	0.006	—	0.006	0.006
	54	6.2	5.8	3.5	3.0	3.7	3.7	8.6	5.8	4.6	3.0	4.6	3.7
Труба 20×2 ГОСТ 10704-76 / В Ст 3 кп 2 ГОСТ 535-79		1.96	1.44	0.85	0.72	1.7	1.44	5.6	1.44	2.61	0.72	2.61	2.3
Доска 600×310×22 ГОСТ 24454-80		—	—	—	—	—	—	4.2	—	2.1	—	2.1	2.1
Сополимер полиамида литьевой АК-85/15 ГОСТ 19459-74		0.08	—	0.02	—	0.04	—	0.3	—	0.1	—	0.1	0.04
Пластина I лист, ТМКЩ-С-1,5 ГОСТ 7338-77		0.5	0.42	0.15	0.06	0.1	0.07	0.9	0.4	0.4	0.06	0.4	0.3
Резиновая пластина СЩ-П 40×500×500 ГОСТ 7338-77		16.0	16.0	—	—	—	—	16.0	16.0	—	—	—	—
Лист асбестоцементный плоский (прессованный) ГОСТ 18124-75*		75.6	25.2	25.2	—	25.2	—	201.6	25.2	75.6	—	75.6	25.2

Нач. СКОГ	Людковский		26.04.91
Гл. инж. пр.	Никитин		26.04.91
Рук. БР.	Вл. Злов		22.04.91
Ст. инж.	Гнусарева		25.04.91

1.488.9-2.100 8м

Ведомость потребности материалов на одну кабину каждого типа.

Стадия	Лист	Листов
Р		1

ПРОМСТРОЙПРОЕКТ

Копировал Свинарева Формат 12

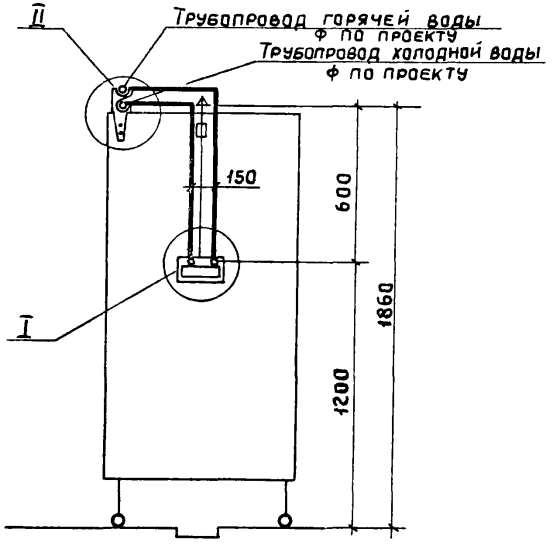

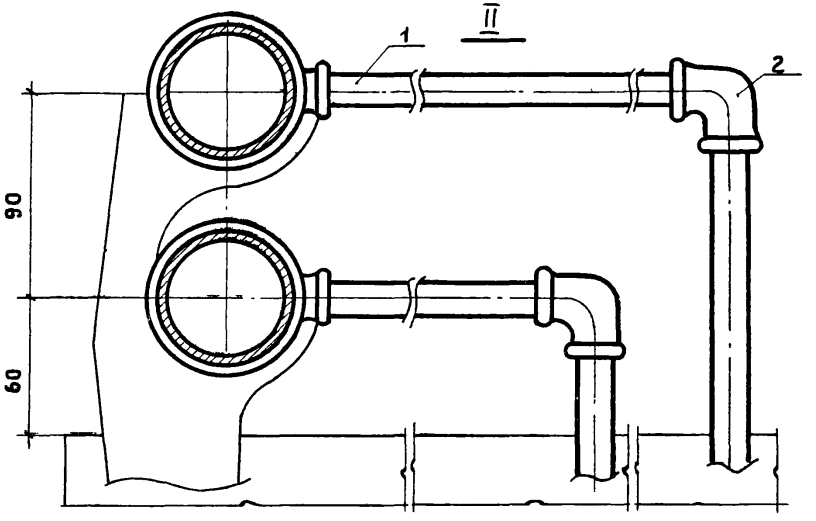

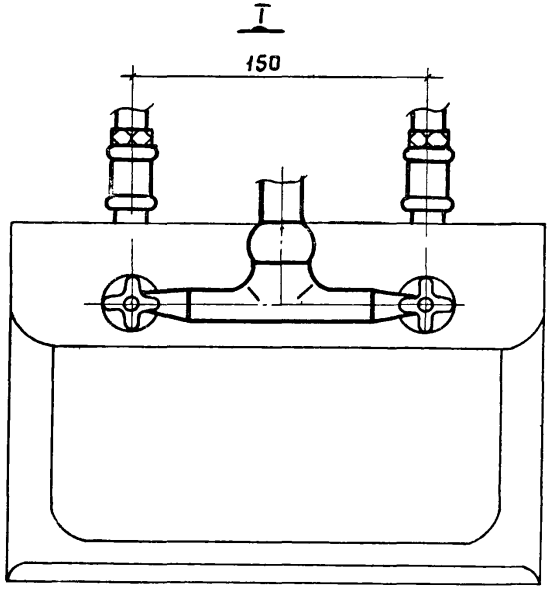

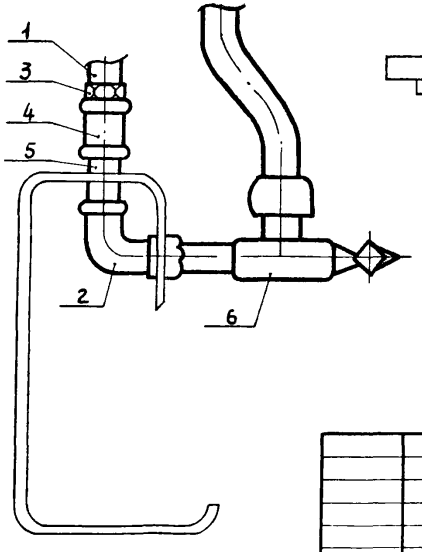

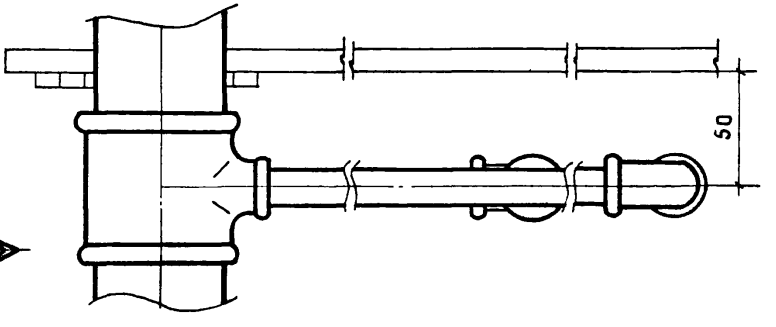

				1.488.9-2.1 15	
				Трубопроводы водопроводов	Стадия: Р; Лист: 1; Листов: 2
Нач. отд.	Кузнецов		22.8.81		ПРОМСТРОЙПРОЕКТ
Ст. техн.	Марковская		25.8.81		

17674-01 21

Копировал Углева

Формат 12

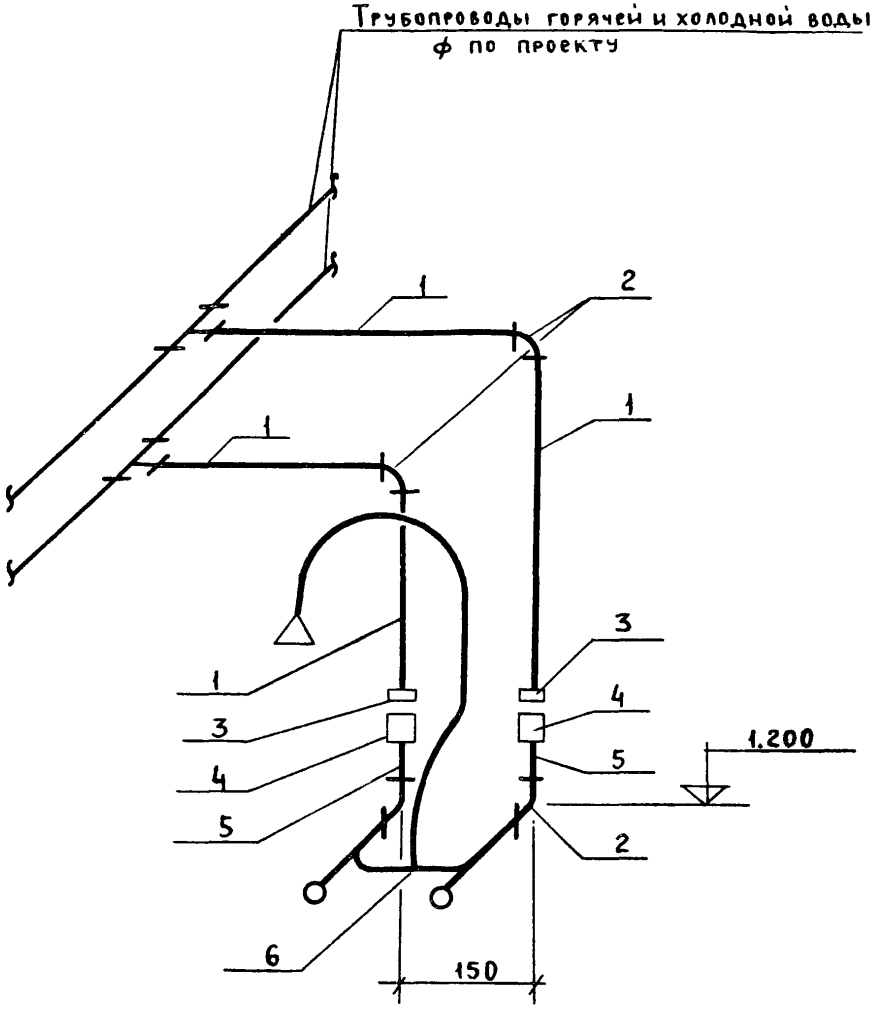

Марка поз.	Обозначение	Наименование	Кол.	Масса ед. кг	Примечание
1	ГОСТ 3262-75	Труба Ц15×2,5	2	2,35*	
2	ГОСТ 8946-75	Угольник Ц-15	4	0,1	
3	ГОСТ 8961-75	Контргайка Ц-15	2	0,034	
4	ГОСТ 8954-75	Муфта-короткая Ц-15	2	0,065	
5	ГОСТ 3262-75	Труба Ц15×2,5, l=70мм	2	0,082	
6	ГОСТ 19874-74	См-Д-Ст	1		

* Масса указана общая

1.488 9-2.1 15

Лист 2

17674-01 (22)

пров. [illegible] коп Хоменко

gost.e-ecolog.ru