ГОСУДАРСТВЕННЫЙ КОМИТЕТ СОВЕТА МИНИСТРОВ СССР
ПО ДЕЛАМ СТРОИТЕЛЬСТВА
/ГОССТРОЙ СССР/

ТИПОВЫЕ КОНСТРУКЦИИ И ДЕТАЛИ ЗДАНИЙ И СООРУЖЕНИЙ

Серия 1.465-3

СВОДНЫЕ ЖЕЛЕЗОБЕТОННЫЕ ПРЕДВАРИТЕЛЬНО НАПРЯЖЕННЫЕ ПЛИТЫ ДЛИНОЙ 12 М ДЛЯ ПОКРЫТИЙ ПРОМЫШЛЕННЫХ ЗДАНИЙ

Выпуск 10

Часть 2

РАБОЧИЕ ЧЕРТЕЖИ АРМАТУРНЫХ ИЗДЕЛИЙ И ЗАКЛАДНЫХ ДЕТАЛЕЙ ДЛЯ ПЛИТ РАЗМЕРОМ 3×12М ТИПА ИЗ ЛЕГКИХ БЕТОНОВ

gost.e-ecolog.ru

ГОСУДАРСТВЕННЫЙ КОМИТЕТ СОВЕТА МИНИСТРОВ СССР
ПО ДЕЛАМ СТРОИТЕЛЬСТВА
/ГОССТРОЙ СССР/

ТИПОВЫЕ КОНСТРУКЦИИ И ДЕТАЛИ ЗДАНИЙ И СООРУЖЕНИЙ

Серия 1.465-3

СБОРНЫЕ ЖЕЛЕЗОБЕТОННЫЕ ПРЕДВАРИТЕЛЬНО НАПРЯЖЕННЫЕ ПЛИТЫ ДЛИНОЙ 12 М ДЛЯ ПОКРЫТИЙ ПРОМЫШЛЕННЫХ ЗДАНИЙ

Выпуск 10

Часть 2

РАБОЧИЕ ЧЕРТЕЖИ АРМАТУРНЫХ ИЗДЕЛИЙ И ЗАКЛАДНЫХ ДЕТАЛЕЙ ДЛЯ ПЛИТ РАЗМЕРОМ 3×12 М ТИП II ИЗ ЛЕГКИХ БЕТОНОВ

РАЗРАБОТАНЫ
ЦНИИПРОМЗДАНИЙ
совместно с НИИЖБ

ОДОБРЕНЫ
ГОССТРОЕМ СССР
25 апреля 1973 г.

Шифр
14-71
Ма-жа-лист
Р 4
Инв. №
Т-23916

ЦНИИПРОМЗДАНИЙ
Гл. инженер — Сергеев
Гл. конструкт. — Васильев
Нач. отд. 3 — Петров
Гл. инж. гр-та — Розенблюм
Зам. директора — Александровский
Рук. сектора — Корнев
Ст. науч. сотруд. — Кузнецова
Гл. конструктор — Жуков
НИИЖБ

Шифр 14-71
Марка-лист Р.Ч.
Инв.№ Т-2391/1

СОДЕРЖАНИЕ

Лист		Стр.
	Пояснительная записка.	4
I	Каркас КРI.	5
2	Каркас КР2.	5
3	Каркас КР3т. КР3и	6
4	Каркас КР4.	6
5	Каркас КР5.	7
6	Каркас КР6.	7
7	Каркас КР7.	8
8	Каркас КР8.	8
9	Каркас КР9.	9
I0	Каркас КРI0.	9
II	Каркас КРII.	I0
I2	Каркас КРI2.	I0
I3	Каркасы КРI3, КПI3.	II
I4	Каркасы КРI4, КПI4.	I2
I5	Каркасы КРI5, КПI5.	I3
I6	Каркасы КРI6, КПI6.	I4
I7	Каркас КРI7.	I5
I8	Каркас КРI8.	I5
I9	Каркас КРI9.	I6
20	Каркас КР20.	I6
2I	Каркас КР2I.	I7
22	Каркас КР22.	I7
23	Каркас КР23.	I8
24	Сетка СI.	I9
25	Сетка СIг	20
26	Сетка СIа.	2I
27	Сетка С2.	22
28	Сетка С2г.	23
29	Сетка С2а.	24
30	Сетка С3.	25
3I	Сетка С3г.	26
32	Сетка С3а.	27

Нач. ОТК-3 Петров
Гл. инж. пр-та Розенблюм
Рук. группы Шелопутина
Ст. инженер Старцева

Госстрой СССР
ШНИПРОМЗДАНИЙ
г. Москва

Шифр 14-71
Марка-лист Р.4
Инв. № Т-2391/2

Лист		Стр.
33	Сетка С4	28
34	Сетка С5	29
35	Сетка С6	30
36	Петля строповочная ПО1	31
37	Петля строповочная ПО2	32
38	Петля строповочная ПО3	33
39	Петля строповочная ПО4	34
40	Закладные детали М1^{т}, М1н	35
41	Закладные детали М2^{т}, М2н	36
42	Закладные детали М3^{т}, М3н	37
43	Закладные детали М4^{т}, М4н	38
44	Закладные детали М5^{т}, М5н	39
45	Закладные детали М6^{т}, М6н	40
46	Закладная деталь М7	41
47	Закладная деталь М8	41
48	Закладная деталь М9	42
49	Закладная деталь М10	42
50	Закладная деталь М11	43
51	Закладная деталь М12	44
52	Закладная деталь М13	45
53	Закладная деталь М14	45
54	Закладная деталь М15	46
55	Закладная деталь М16	46
56	Закладная деталь М17	47
57	Закладная деталь М18	47

Госстрой СССР
ЦНИИПРОМЗДАНИЙ
г. Москва

Нач. ОТК-3 Петров
Гл. инж. пр-та Розенбаум
Рук. группы Шелапутина

Шифр
14-11
Марка-лист
Р.Ч.
Инв.№
Т-23918

ПОЯСНИТЕЛЬНАЯ ЗАПИСКА

1. Настоящая часть выпуска 10 серии I.465-3 содержит рабочие чертежи арматурных изделий и закладных деталей для плит размером 3х12 м тип П, включая арматурные изделия и закладные детали для плит с отверстием для пропуска вентшахт с дефлекторами и зонтами.

2. Общие указания по изготовлению арматурных изделий и закладных деталей приведены в вып.0 настоящей серии.

3. Спецификации арматурных изделий и закладных деталей и выборки стали на плиту приведены в части I настоящего выпуска.

4. Сетки полок разработаны в 3-х вариантах. Сетки С1+С3 применяются при наличии оборудования, обеспечивающего изготовление широких сеток; сетки С1а-С3а применяются при отсутствии такого оборудования. Сетки С1г+С3г изготовляются из товарных сеток по ГОСТ 8478-66.

5. Петли строповочные разработаны в 3-х вариантах. Петли строповочные ПС1, ПС3 – основной вариант. Петли строповочные П2, ПС4 предназначены для плит, при сетонировании которых допускается наличие элементов, выступающих над поверхностью полки.

6. Петли строповочные следует выполнять из горячекатаной стали класса А-I марок ВСт3сп2 или ВСт3пс2 для сварных конструкций (ГОСТ 380-71). Допускается изготовлять петли из стали класса А-II марки 10ГТ (ЧМТУ I-944-70, ЧМТУ I-69-67); при этом диаметр стержня может быть уменьшен на один номер. В случае возможности монтажа плит при температуре минус 40°С и ниже не допускается изготовление петель из стали марки ВСт3пс2.

Закладные детали должны изготовляться из стали марки ВСт3пс2 для сварных конструкций (ГОСТ 380-71).

7. Схема поперечного сечения сварного флангового шва, соединяющего стержни с плоскими элементами, приведена на рис.1.



Рис. 1

Госстрой СССР
ЦНИИПРОМЗДАНИЙ
г. Москва
Нач. ОТК-3 Петров
Гл. инж. пр-та Розенблюм
Рук. группы Желопутино
Ст. инженер Старцева

Шифр 14-71 КЖИ-ТМ Р4 ОНВК-Т-23919

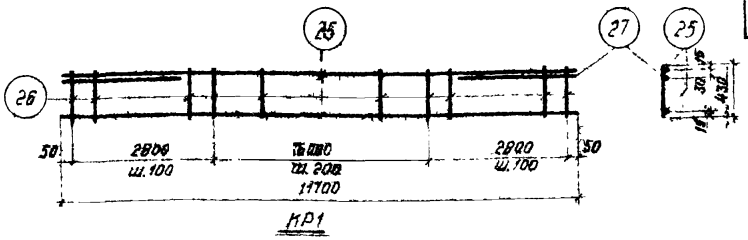

Спецификация и расход стали на одно изделие

Марка изделия	№ поз	Ф или сечение, мм	Длина, мм	К-во шт	Выборка стали: Ф или сечение мм	Выборка стали: Общая длина, м	Выборка стали: Общий вес, кг
КР1	25	5ВI	11700	2	10АIII	3,0	1,9
	26	5ВI	430	87	5ВI	61,0	9,4
	27	10АIII	1500	2	Вес изделия		11,3

ТК	Железобетонные плиты покрытий размером 3×12м тип II из легких бетонов	Серия 1.465-3
1971г.	Каркос КР1	Вып.10 часть 2 / Лист 1

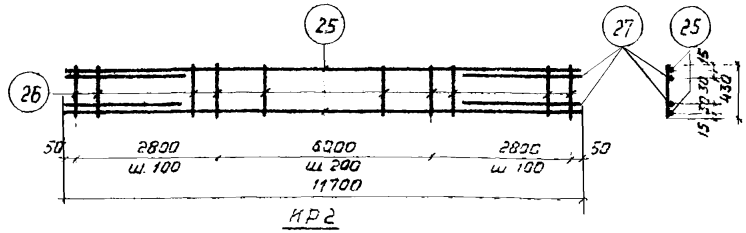

Спецификация и расход стали на одно изделие

Марка изделия	№ поз.	Ф или сечение, мм	Длина, мм	К-во, шт	Выборка стали: Ф или сечение мм	Выборка стали: Общая длина м	Выборка стали: Общий вес кг
КР2	25	5ВI	11700	2	10АIII	6.0	3,8
	26	5ВI	430	87	5ВI	61,0	9,4
	27	10АIII	1500	4	Вес изделия		13,2

ТК	Железобетонные плиты покрытий размером 3×12м тип II из легких бетонов	Серия 1.465-3
1971г	Каркос КР2	Вып.10 часть 2 / Лист 2

Госстрой СССР ЦНИИПромзданий г. Москва

Нач. ОТК-3 Гапаров; Гл. инж. пр. Разенблюм; Рук. группы Шелопутина; Ст. инженер Старцева; Инж. Кузнецова; Чертил Удовская; Н. о инж. Проверил

Шифр 14-21 марка-тма РЧ
Инв. № Т-23920

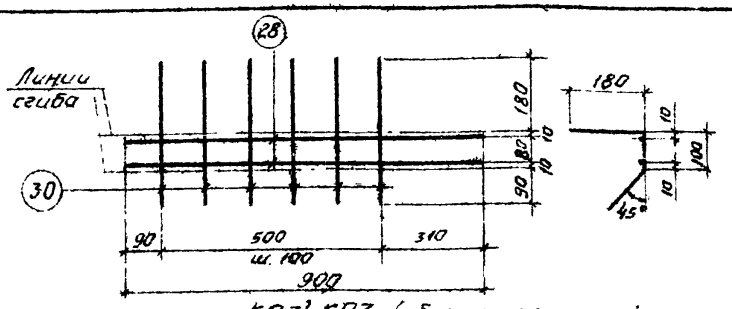

КРЗ', КРЗн (обратно чертежу)

Спецификация и расход стали на одно изделие

Марка изделия	№ поз.	ф или сечение, мм	Длина, мм	К-во, шт.	Выборка стали: ф или сечение, мм	Выборка стали: Общая длина, м	Выборка стали: Общий вес, кг
КРЗ'н	28	10 AIII	900	2	10 AIII	1,8	1,2
	30	5 BI	370	6	5 BI	2,2	0,4
					Вес изделия		1,6

ТК	Железобетонные плиты покрытий размером 3×12 м тип II из легких бетонов	Серия 1.465-2
1971 г	Каркасы КРЗ', КРЗн	Вып. 10 часть 2 / Лист 3

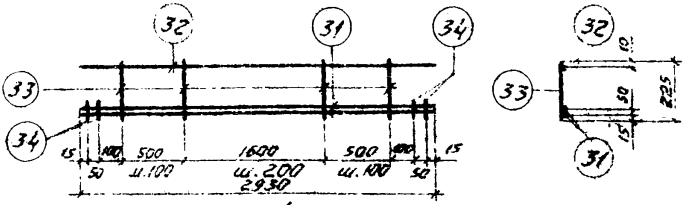

КР4

Спецификация и расход стали на одно изделие

Марка изделия	№ поз.	ф или сечение, мм	Длина, мм	К-во, шт.	Выборка стали: ф или сечение, мм	Выборка стали: Общая длина, м	Выборка стали: Общий вес, кг
КР4	31	12 AIII	2930	2	12 AIII	6,3	5,6
	32	4 BI	2930	1	4 BI	7,4	0,8
	33	4 BI	225	19			
	34	12 AIII	100	4	Вес изделия		6,4

ТК	Железобетонные плиты покрытий размером 3×12 м тип II из легких бетонов	Серия 1.465-3
1971 г	Каркас КР4	Вып. 10 часть 2 / Лист 4

Гл. инж. проекта Кузнецова
Нач. отд. Чудновская
Гл. инж. пр. Позняковский
Рук. группы Шапутина
Ст. инженер Старцев

ЦНИИПромзданий Госстроя СССР, Москва

Шифр 14-71
Марка-пиц. Р4
Инв № Т-23921

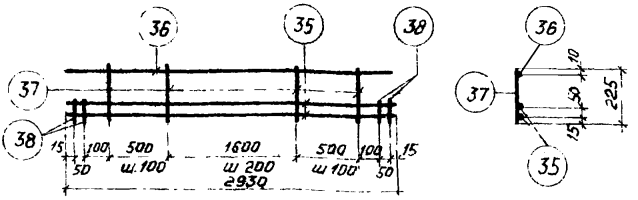

КР5

Спецификация и расход стали на одно изделие

Марка изделия	№ поз.	Ф или сечение, мм	Длина, мм	К-во, шт	Выборка стали		
					Ф или сечение, мм	Общая длина, м	Общий вес, кг
КР5	35	14АIII	2930	2	14АIII	6,3	7,6
	36	5ВI	2930	1	5ВI	7,4	1,2
	37	5ВI	225	19			
	38	14АIII	100	4	Вес изделия		8,8

ТК	Железобетонные плиты покрытий размером 3×12м тип II из легких бетонов	Серия 1.465-3	
1971г.	Каркас КР5	Вып.10 часть 2	Лист 5

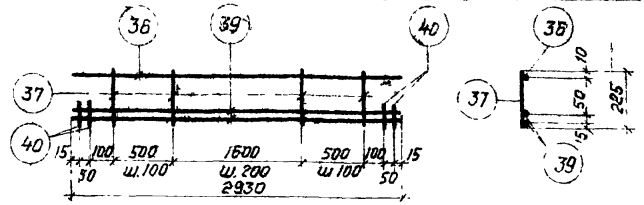

КР6

Спецификация и расход стали на одно изделие

Марка изделия	№ поз.	Ф или сечение, мм	Длина, мм	К-во, шт.	Выборка стали		
					Ф или сечение, мм	Общая длина, м	Общий вес, кг
КР6	36	5ВI	2930	1	16АIII	6,3	10,0
	37	5ВI	225	19	5ВI	7,4	1,2
	39	16АIII	2930	2			
	40	16АIII	100	4	Вес изделия		11,2

ТК	Железобетонные плиты покрытий размером 3×12м тип II из легких бетонов	Серия 1.465-3	
1971г	Каркас КР6	Вып.10 часть 2	Лист 6

Кузнецова
Чудновская
Ив. инж. Проверил
Петров
Розенблюм
Шелапутина
Старцева
Нач ОТК-3
Гл инж. пр.
Рук группы
Ст инженер

Госстрой СССР
ЦНИИПРОМЗДАНИЙ
г. Москва

Шифр 14-71 Инв.№ Т-23922

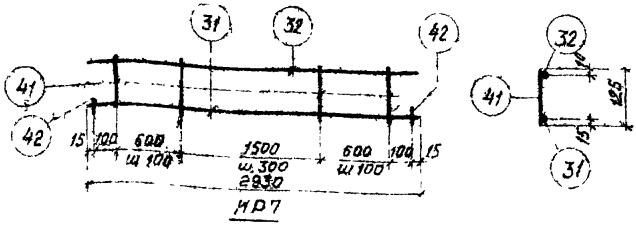

КР7

Спецификация и расход стали на одно изделие

Марка изделия	N поз.	Ф или сечение, мм	Длина, мм	К-во, шт.	Выборка стали: Ф или сечение, мм	Выборка стали: Общая длина, м	Выборка стали: Общий вес, кг
КР7	31	12AIII	2930	1	12AIII	3,1	2,8
	32	4BI	2930	1	4BI	5,4	0,5
	41	4BI	125	18			
	42	12AIII	60	2	Вес изделия		3,4

ТК	Железобетонные плиты покрытий размерами 3×12м тип II из легких бетонов	Серия 1.465-3	
1971г	Каркас КР7	Вып.10 часть 2	Лист 7

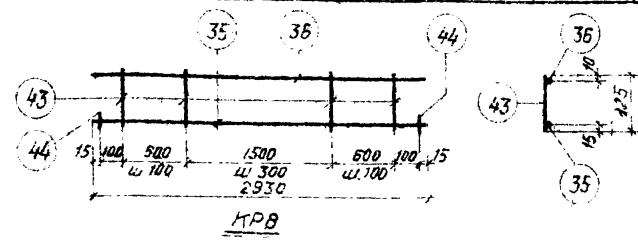

КР8

Спецификация и расход стали на одно изделие

Марка изделия	№ поз.	Ф или сечение, мм	Длина, мм	К-во, шт.	Выборка стали: Ф или сечение, мм	Выборка стали: Общая длина, м	Выборка стали: Общий вес, кг
КР8	35	14AIII	2930	1	14AIII	3,1	3,8
	36	5BI	2930	1	5BI	5,4	0,9
	43	5BI	125	18			
	44	14AIII	60	2	Вес изделия		4,7

ТК	Железобетонные плиты покрытий размерами 3×12м тип II из легких бетонов	Серия 1.465-3	
1971г	Каркас КР8	Вып.10 часть 2	Лист 8

Госстрой СССР ЦНИИПРОМЗДАНИЙ г. Москва
Нач. ОТК-3 Петров
Гл. инж. пр. Разыдлинам
Рук. группы Шлапкутина
Ст. инженер Старцева
Ц. с. инж. пр. Прахин
Н. контр. Ушакова

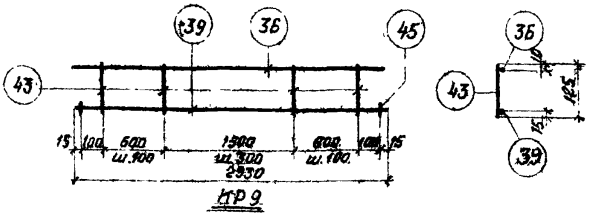

КР 9

Спецификация и расход стали на одно изделие

Марка изделия	N поз.	Ф или сечение, мм	Длина, мм	К-во, шт	Выборка стали		
					Ф или сечение, мм	Общая длина, м	Общий вес, кг
КР 9	36	5ВI	2930	1	16АIII	3,1	4,9
	39	16АIII	2930	1	5ВI	5,4	0,9
	43	5ВI	125	18			
	45	16АIII	80	2	Вес изделия		5,8

ТК 1971г. Железобетонные плиты покрытий размером 3×12м типII из легких бетонов. Каркас КР9. Серия 1.465-3. Вып.10 часть 2. Лист 9.

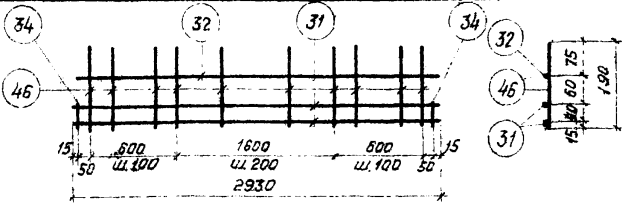

КР 10

Спецификация и расход стали на одно изделие

Марка изделия	№№ поз.	Ф или сечение, мм	Длина, мм	К-во, шт	Выборка стали		
					Ф или сечение, мм	Общая длина, м	Общий вес, кг
КР10	31	12АIII	2930	2	12АIII	6,1	5,5
	32	4ВI	2930	1	4ВI	7,2	0,8
	46	4ВI	190	21			
	34	12АIII	100	2	Вес изделия		6,3

ТК 1971г. Железобетонные плиты покрытий размером 3×12 типII из легких бетонов. Каркас КР10. Серия 1.465-3. Вып.10 часть 2. Лист 10.

Госстрой СССР ЦНИИПРОМЗДАНИЙ г. Москва

Гуляцова Чуковская

Петров Разноплом Шелопутина Сторчева

Нач. отд. Гл. инж. пр. Рук. группы Ст. инженер

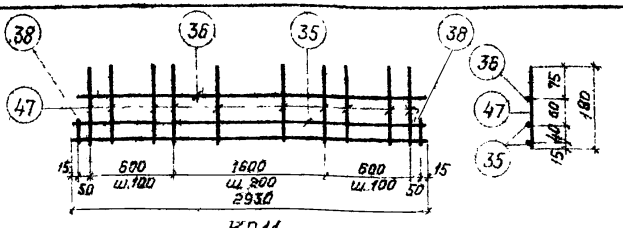

КР11

Спецификация и расход стали на одно изделие

Марка изделия	№ поз.	ф или сечение, мм	Длина, мм	К-во, шт.	Выборка стали: ф или сечение, мм	Выборка стали: Общая длина, м	Выборка стали: Общий вес, кг.
КР11	35	14АIII	2930	2	14АIII	6,1	7,4
	36	5ВI	2930	1	5ВI	7,2	1,2
	47	5ВI	200	21			
	38	14АIII	100	2	Вес изделия		8,6

ТК | Железобетонные плиты покрытий размером 3×12 тип II из легких бетонов | Серия 1.465-3

1971г. | Каркас КР11 | Вып.10 часть 2 | Лист 11

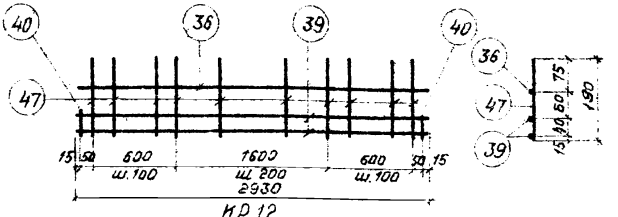

КР12

Спецификация и расход стали на одно изделие

Марка изделия	N поз.	ф или сечение, мм	Длина, мм	К-во, шт	Выборка стали: ф или сечение, мм	Выборка стали: Общая длина, м	Выборка стали: Общий вес, кг
КР12	39	16АIII	2930	2	16АIII	6,1	9,7
	36	5ВI	2930	1	5ВI	7,2	1,2
	47	5ВI	190	21			
	40	16АIII	100	2	Вес изделия		10,9

ТК | Железобетонные плиты покрытий размером 3×12м тип II из легких бетонов | Серия 1.465-3

1971г. | Каркас КР12 | Вып.10 часть 2 | Лист 12

Госстрой СССР ЦНИИПРОМЗДАНИЙ г. Москва

Нач. отк. Кузнецова
Гл. инж. пр. Чудновская
Рук. группы
Ст. инженер
Н. контр. Проверил
Петерб Разенталь
Шелатутина
Стабулева

Шифр 14-71
Инв. №
Т-23925

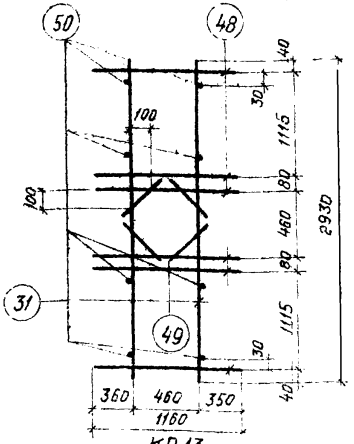

КР 13

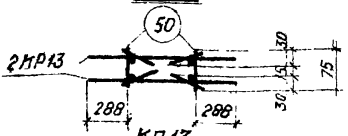

КП 13

Спецификация и расход стали на одно изделие

Марка изделия	№ поз.	Ф или сечение, мм	Длина, мм	К-во, шт.	Выборка стали: Ф или сечение, мм	Общая длина, м	Общий вес, кг
КР13	31	12АIII	2930	2	12АIII	14,1	12,5
	48	12АIII	1160	6			
	49	12АIII	320	4	Вес изделия		12,5
Отдельный стержень	50	12АIII	75	1	12АIII	0,08	0,07

Спецификация и расход стали на пространственный каркас

Марка пространственного каркаса	Марка плоского каркаса и N поз.	К-во шт.	Выборка стали: Ф или сечение, мм	Общая длина, м	Общий вес, кг
КП13	КР13	2	12АIII	28,9	25,7
	50	8	Вес изделия		25,7

Примечания:

1. Поз. 50 пространственного каркаса КП13 на чертеже плоского каркаса КР13 показана условно.
2. Приварку поз. 50 производить электросварочными клещами.

Госстрой СССР
ЦНИИПРОМЗДАНИЙ
г. Москва

Нач. ОТК-3 | Гл. инж. пр. | Рук. группы | Ст. инженер.
Петров | Розенблюм. | Шелапутина | Старцева
И.о. инж. | Проверил
Кузнецова | Чудновская

ТК	Железобетонные плиты покрытий размером 3×12м тип II из легких бетонов	Серия 1.465-3	
1971г.	Каркасы КР13, КП13	Вып. 10 часть 2	Лист 13

Шифр 14-71
Инв № 7-23926

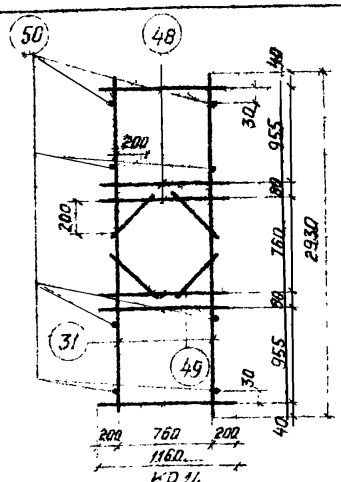

КР14

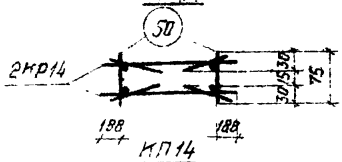

КП14

Спецификация и расход стали на одно изделие.

Марка изделия	№ поз.	Ф или сечение, мм	Длина, мм.	К-во, шт.	Выборка стали		
					Ф или сечение, мм	Общая длина, м	Общий вес, кг.
КР14	31	12АIII	2930	2	12АIII	14,1	12,5
	48	12АIII	1160	6			
	49	12АIII	320	4	Вес изделия		12,5
Отдельный стержень	50	12АIII	75	1	12АIII	0,08	0,07

Спецификация и расход стали на пространственный каркас

Марка пространственного каркаса	Марка плоского каркаса и № поз.	К-во, шт.	Выборка стали		
			Ф или сечение, мм	Общая длина, м	Общий вес, кг
КП14	КР14	2	12АIII	28,9	25,7
	50	8	Вес изделия		25,7

Примечания:

1. Поз. 50 пространственного каркаса КП14 на чертеже плоского каркаса КР14 показано условно.
2. Приварку поз. 50 производить электросварочными клещами.

Госстрой СССР
ЦНИИПРОМЗДАНИЙ
г. Москва

Нач ОТК-3 | Гл инж пр. | Рук группы | Ст инженер
Петров | Розенблюм | Шелапутина | Старцева
У.о инж. | Проверил
Кузнецова | Чудновская

ТК	Железобетонные плиты покрытий размером 3×12м типа из легких бетонов	Серия 1.465-3	
1971г.	Каркасы КР14, КП14.	Вып. 10 часть 2	Лист 14

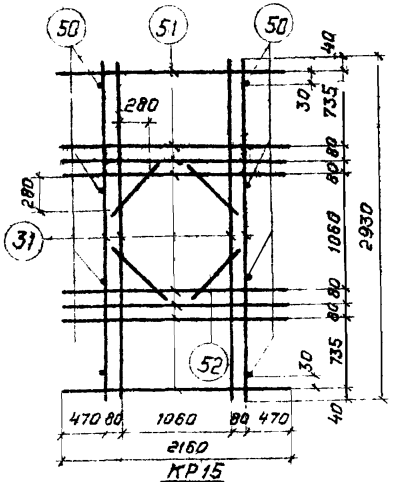

КР15

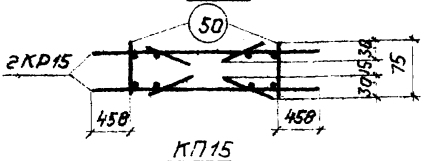

КП15

Спецификация и расход стали на одно изделие

Марка изделия	N поз.	Ф или сечение, мм	Длина, мм	К-во, шт.	Выборка стали: Ф или сечение, мм	Общая длина, м	Общий вес, кг
КР15	31	12АIII	2930	4	12АIII	31,5	28,0
	51	12АIII	2160	8			
	52	12АIII	620	4	Вес изделия		28,0
Отдельный стержень	50	12АIII	75	1	12АIII	0,08	0,07

Спецификация и расход стали на пространственный каркас

Марка пространственного каркаса	Марка плоского каркаса и N поз.	К-во, шт.	Выборка стали: Ф или сечение, мм	Общая длина, м	Общий вес, кг
КП15	КР15	2	12АIII	63,7	56,6
	50	8	Вес изделия		58,6

Примечания:

1. Поз. 50 пространственного каркаса КП15 на чертеже плоского каркаса КР15 показана условно.
2. Приварку поз. 50 производить электросварочными клещами

ТК	Железобетонные плиты покрытий размером 3×12 тип II из легких бетонов	Серия 1.465-3
1971г	Каркасы КР15, КП15	Вып 10 часть 2 Лист 15

Шифр 14-71
Инв. № Т-23927

Кузнецова, Чудновская
И.о. инж. Проверил
Петров, Розенблюм, Шелапутина, Старцева
Нач. ОТК-3, Гл. инж. пр., Рук. группы, Ст. инженер

Госстрой СССР
ЦНИИПРОМЗДАНИЙ
г. Москва

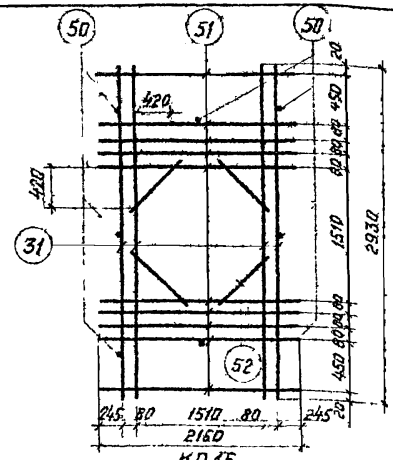

КР16

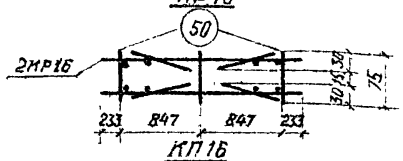

КП16

Спецификация и расход стали на одно изделие

Марка изделия	N поз.	Ф или сечение, мм	Длина, мм	К-во, шт	Выборка стали: Ф или сечение, мм	Общая длина, м	Общий вес, кг
КР16	31	12 А III	2930	4	12 А III	35,8	31,8
	51	12 А III	2160	10			
	52	12 А III	620	4	Вес изделия		31,8
Отдельный стержень	50	12 А II	75	1	12 А III	0,08	0,07

Спецификация и расход стали на пространственный каркас

Марка пространственного каркаса	Марка плоского каркаса и N поз.	К-во, шт	Выборка стали: Ф или сечение, мм	Общая длина, м	Общий вес, кг
КП16	КР16	2	12 А III	72,3	64,2
	50	8	Вес изделия		64,2

Примечания:

1. Поз. 50 пространственного каркаса КП16 на чертеже плоского каркаса КР16 показано условно
2. Приварку поз. 50 производить электросварочными клещами

Шифр 14-71 УнБ № Т-23928

Кузнецова, Судновская

Ц.о. инж. Проверил

Петров, Розенблюм, Шелопутина, Старцева

Нач. ОТП-3, Гл. инж. пр., Рук. группы, Ст. инженер

Госстрой СССР ЦНИИПРОМЗДАНИЙ г. Москва

ТК	Железобетонные плиты покрытий размером 3х12м тип II из легких бетонов	Серия 1.465-3
1971г	Каркасы КР16, КП16	Вып. 10 часть 2 / Лист 16

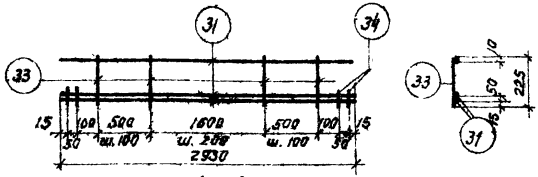

КР 17

Спецификация и расход стали на одно изделие

Марка изделия	№ поз.	ф или сечение, мм	Длина, мм	К-во, шт.	Выборка стали: ф или сечение, мм	Выборка стали: Общая длина, м	Выборка стали: Общий вес, кг
КР 17	31	12 А III	2930	3	12 А III	9,2	8,2
	33	4 В I	225	19	4 В I	4,5	0,5
	34	12 А III	100	4	Вес изделия		8,7

ТК	Железобетонные плиты покрытий размером 3×12 м тип II из легких бетонов	Серия 1.465-5
1971 г.	Каркас КР17	Вып. 10 Часть 2 / Лист 17

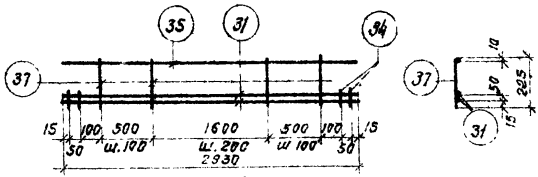

КР 18

Спецификация и расход стали на одно изделие

Марка изделия	№ поз.	ф или сечение, мм	Длина, мм	К-во, штук	Выборка стали: ф или сечение, мм	Выборка стали: Общая длина, м	Выборка стали: Общий вес, кг
КР18	31	12 А III	2930	2	14 А III	3,0	3,7
	34	12 А III	100	4	12 А III	6,3	5,6
	35	14 А III	2930	1	5 В I	4,5	0,7
	37	5 В I	225	19	Вес изделия		10,0

ТК	Железобетонные плиты покрытий размером 3×12 м тип II из легких бетонов	Серия 1.465-3
1971 г.	Каркас КР18	Вып. 10 Часть 2 / Лист 18

Госстрой СССР ЦНИИПРОМЗДАНИЙ Москва

Нач. ОТК-3 Гл. инж. пр-та Рук. группы — Петров; Гл. инженер — Розенблат, Шварцман, Старцева

Н.о. инж. Проверил — Кузнецова, Фиговская

Разраб. — Кудрявцева

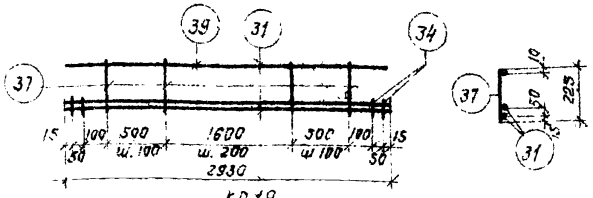

КР 19

Спецификация и расход стали на одно изделие

Марка изделия	№ поз.	Ф или сечение, мм	Длина, мм	К-во, штук	Выборка стали: Ф или сечение, мм	Выборка стали: Общая длина, м	Выборка стали: Общий вес, кг
КР 19	31	12 А III	2930	2	16 А III	3,0	4,8
	34	12 А III	100	4	12 А III	6,3	5,6
	37	5 В I	225	19	5 В I	4,5	0,7
	39	16 А II	2930	1	Вес изделия		11,1

ТК	Железобетонные плиты покрытий размером 3х12м тип II из легких бетонов	Серия 1.465-3	
1971г.	Каркас КР 19	Вып. 10 Часть 2	Лист 19

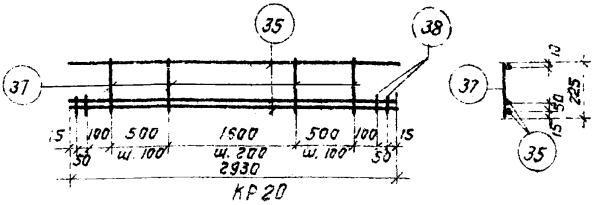

КР 20

Спецификация и расход стали на одно изделие

Марка изделия	№ поз.	Ф или сечение, мм	Длина, мм	К-во, штук	Выборка стали: Ф или сечение, мм	Выборка стали: Общая длина, м	Выборка стали: Общий вес, кг
КР 20	35	14 А III	2930	3	14 А III	9,2	11,1
	37	5 В I	225	19	5 В I	4,5	0,7
	38	14 А III	100	4	Вес изделия		11,8

ТК	Железобетонные плиты покрытий размером 3х12м тип II из легких бетонов	Серия 1.465-3	
1971г.	Каркас КР 20	Вып. 10 Часть 2	Лист 20

Инв. № 14-71 ГПИ № Т-23930

Госстрой СССР ЦНИИПРОМЗДАНИЙ Москва

Нач. отд. Гл. инж. пр-та Рук. группы Ст. инженер

Петров Розенблюм Шелагутина Старцевой

Кузнецова Одинцовская

Инв. № подл. | Подп. и дата | Взам. инв. №

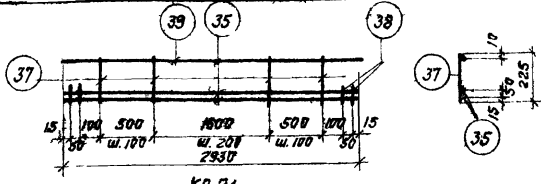

КР 21

Спецификация и расход стали на одно изделие

Марка изделия	№ поз.	Ф или сечение, мм	Длина, мм	К-во, штук	Выборка стали: Ф или сечение, мм	Выборка стали: Общая длина, м	Выборка стали: Общий вес, кг
КР21	35	14АIII	2930	2	16АIII	3,0	4,8
	37	5ВI	22,5	19	14АIII	6,3	7,6
	38	14АIII	100	4	5ВI	4,5	0,7
	39	16АIII	2930	1	Вес изделия		13,1

ТК	Железобетонные плиты покрытий размером 3х12м тип II из легких бетонов	Серия 1.465-3
1971г.	Каркас КР21	Вып.10 Часть 2 / Лист 21

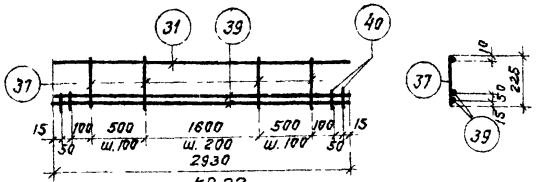

КР 22

Спецификация и расход стали на одно изделие

Марка изделия	№ поз	Ф или сечение, мм	Длина, мм	К-во, штук	Выборка стали: Ф или сечение, мм	Выборка стали: Общая длина, м	Выборка стали: Общий вес, кг
КР22	31	12АIII	2930	1	16АIII	6,3	10,8
	37	5ВI	22,5	19	12АIII	3,0	2,7
	39	16АIII	2930	8	5ВI	4,5	0,7
	40	16АIII	100	4	Вес изделия		13,4

ТК	Железобетонные плиты покрытий размером 3х12м тип II из легких бетонов	Серия 1.465-3
1971г.	Каркас КР22	Вып.10 Часть 2 / Лист 22

Госстрой СССР ЦНИИПромзданий Москва

Нач. ОТК-3 Кузнецова
Гл. инж. пр. Чудовская
Рук. группы
Ст. инженер
Н.контр. Инж
Проверил
Разработал Петров Шеглунгина Стороженко

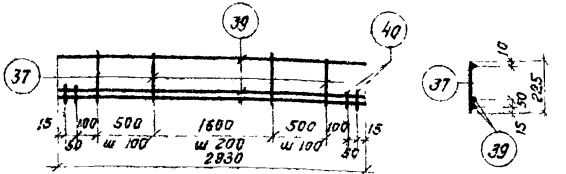

КР 23

Спецификация и расход стали на одно изделие

Марка изделия	№ поз.	Ф или сечение, мм	Длина, мм	К-во, штук	Выборка стали		
					Ф или сечение, мм	Общая длина, м	Общий вес, кг
КР 23	37	5В I	225	19	16А III	9,2	14,5
	39	16А III	2930	3	5В I	4,5	0,7
	40	16А III	100	4	Вес изделия		15,2

ЦНИИПРОМЗДАНИЙ Москва	Нач. ОТК-3	Петров	Кузнецова
	Гл. инж. пр-та	Резенблюм	Чудновская
	Рук. группы	Шелапутина	
	Ст. инженер	Старцева	

ТК	Железобетонные плиты покрытий размером 3×12 м тип II из легких бетонов	Серия 1.465-3	
1971 г.	Каркас КР 23	Вып. 10 Часть 2	Лист 23

Шифр 14-71
Инв. №
Т-23938

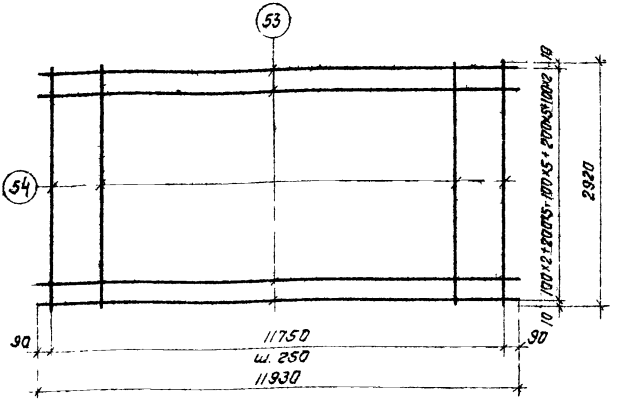

С1

Спецификация и расход стали на одно изделие

Марка изделия	№ поз.	Ф или сечение, мм	Длина, мм	К-во, шт.	Выборка стали		
					Ф или сечение, мм	Общая длина, м	Общий вес, кг
С1	53	3ВI	11930	20	3ВI	378,8	20,8
	54	3ВI	2920	48			
					Вес изделия		20,8

Кузнецова
Чудновская
Петров
Розенблюм
Шелапутина
Старцева
Н.О. инж.
Проверил
Нач. ОТК-3
Гл. инж. пр-та
Рук. группы
Ст. инженер

Госстрой СССР
ЦНИИПРОМЗДАНИЙ
Москва

ТК	Железобетонные плиты покрытий размером 3×12м тип II из легких бетонов	Серия 1.465-3	
1971г	Сетка С1	Вып. 10 часть 2	Лист 24

14-71
Инв. №
Т-23934

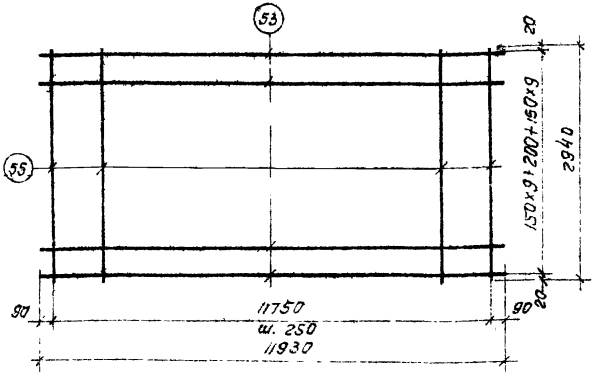

С1г

Примечание.
Настоящая сетка изготовляется из товарной сетки по ГОСТ 8478-66.

Спецификация и расход стали на одно изделие

Марка изделия	№ поз.	ф или сечение, мм	Длина, мм	К-во, шт	Выборка стали: ф или сечение, мм	Общая длина, м	Общий вес кг
С1г	53	ЗВI	11930	20	ЗВI	379,7	20,9
	55	ЗВI	2940	48			
					Вес изделия		20,9

Кузнецова
Чудновская
И.о. инж.
Проверил
Петров
Розенблюм
Шелапутина
Старцева
Нач. ОТК-3
Гл. инж. пр.
Рук. группы
Ст. инженер
Госстрой СССР
ЦНИИПРОМЗДАНИЙ
Москва

ТК	Железобетонные плиты покрытий размером 3×12 м тип II из легких бетонов	Серия 1.465-3	
1971г.	Сетка С1г	Вып. 10 Часть 2	Лист 25

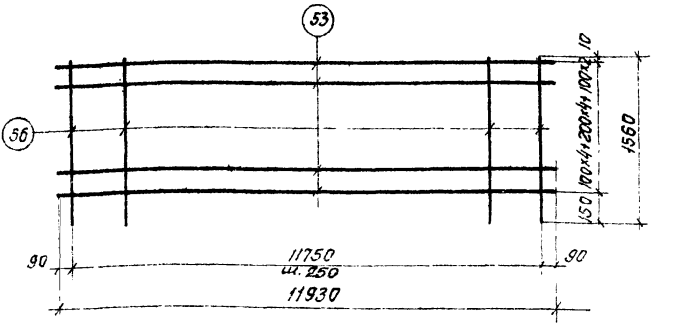

С1а

Спецификация и расход стали на одно изделие

Марка изделия	№ поз.	Ф или сечение, мм	Длина, мм	К-во, шт	Выборка стали		
					Ф или сечение, мм	Общая длина, м	Общий вес, кг
С1а	53	ЗВI	11930	11	ЗВI	206,1	11,3
	56	ЗВI	1560	48			
					Вес изделия		11,3

Госстрой СССР
ЦНИИПРОМЗДАНИЙ
Москва

ТК	Железобетонные плиты покрытий размером 3×12м тип II из легких бетонов	Серия 1.465-3	
1971 г	Сетка С1а	Вып. 10 Часть 2	Лист 26

Изм. отк-3
Гл. инж. пр.
Рук. группы
Ст. инженер
Петров
Розенблюм
Шелапутина
Старцева
Ц.О. инж.
Проверил
Кузнецова
Чудновская

14-71
Инв. №
Т-23935

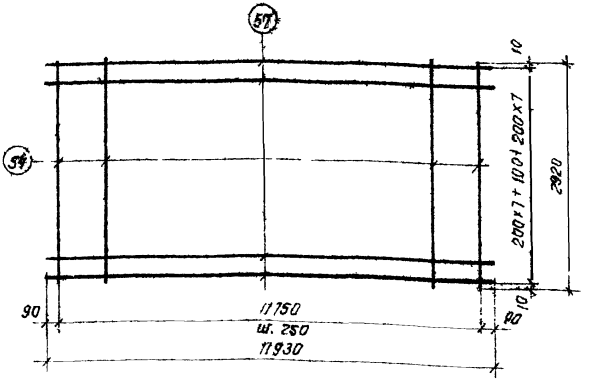

С2

Спецификация и расход стали на одно изделие

Марка изделия	№ поз.	ф или сечение, мм	Длина, мм	К-во, шт	Выборка стали		
					ф или сечение, мм	Общая длина, м	Общий вес, кг
С2	54	3ВI	2920	48	4ВI	190,9	18,9
	57	4ВI	11930	16	3ВI	140,2	7,7
					Вес изделия		26,6

Шифр 14-71
Инв № Т-23936

Кузнецова
Чудновская

И.о. инж. проверил

Петров
Разенблюм
Шелапутина
Старцева

Нач ОТК-3
Гл инж пр
Рук группы
Ст. инженер

Госстрой СССР
ЦНИИПРОМЗДАНИЯ
Москва

ТК	Железобетонные плиты покрытий размером 3×12 м тип II из легких бетонов	Серия 1.465-3	
1971 г	Сетка С2	Вып. 10 Часть 2	Лист 27

Инв. № 14-71
Т-2-934

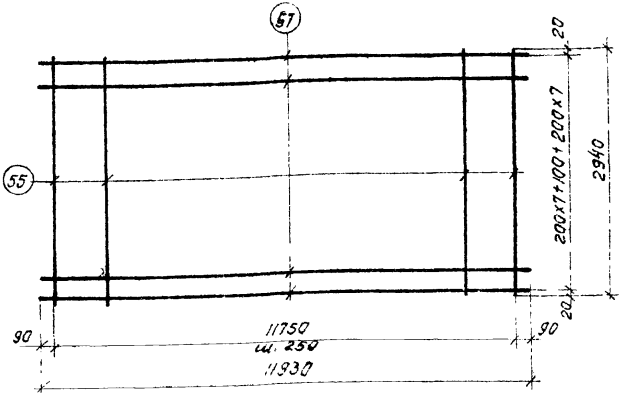

С2г

Примечание.
Настоящая сетка изготовляется из товарной сетки по ГОСТ 8478-66.

Спецификация и расход стали на одно изделие

Марка изделия	N поз.	Ф или сечение, мм	Длина, мм	К-во, шт.	Выборка стали		
					Ф или сечение, мм	Общая длина, м	Общий вес, кг
С2г	55	3ВI	2940	48	4ВI	190,9	18,9
	57	4ВI	11930	16	3ВI	141,1	7,8
					Вес изделия		26,7

Кузнецова
Чудновская
Петров
Розенблюм
Шелапутина
Старцева
Гл. инж. пр-та
Рук. группы
Ст. инженер
ЦНИИПРОМЗДАНИЯ
Москва

ТК	Железобетонные плиты покрытий размером 3×12 м тип II из легких бетонов	Серия 1.465-3	
1971 г.	Сетка С2г	Вып. 10 Часть 2	Лист 28

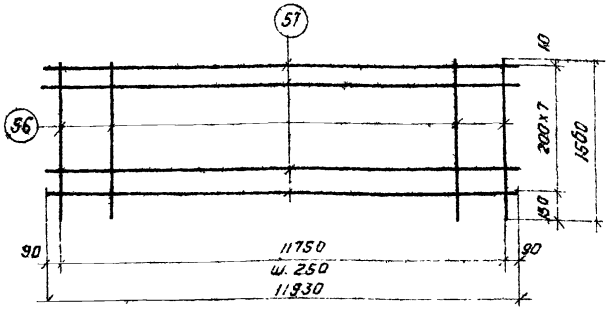

С2а

Спецификация и расход стали на одно изделие

Марка изделия	№ поз.	Ф или сечение, мм	Длина, мм	К-во, шт.	Выборка стали		
					Ф или сечение, мм	Общая длина, м	Общий вес, кг
С2а	56	3ВI	1560	48	4ВI	95,5	9,4
	57	4ВI	11930	8	3ВI	74,9	4,2
					Вес изделия		13,6

Шифр 14-71
Инв № Т-23938

Кузнецова Мудновская
Проверил
Петров Розенблюм Шелапутина Старцева
Нач. ОТК-3
Гл. инж. пр-та
Рук. группы
Ст. инженер

Госстрой СССР
ЦНИИПРОМЗДАНИЙ
Москва

ТК	Железобетонные плиты покрытий размером 3×12 м тип II из легких бетонов	Серия 1.465-3	
1971 г.	Сетка С2а	Вып. 10 Часть 2	Лист 29

Шифр 14-71
Инв. № Т-28995

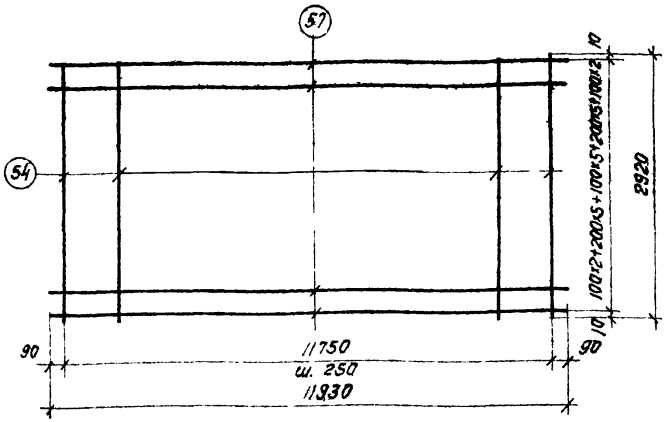

С3

Спецификация и расход стали на одно изделие

Марка изделия	N поз.	Ф или сечение, мм	Длина, мм	К-во, шт	Выборка стали		
					Ф или сечение, мм	общая длина, м	общий вес, кг
С3	54	3ВI	2920	48	4ВI	238,6	23,6
	57	4ВI	11930	20	3ВI	140,2	7,7
					Вес изделия		31,3

Нач. ОТК-3 | Гл. инж. пр. | Рук. группы | Ст. инженер | Петров | Розенблюм | Шелапутина | Старцева | И.о. инж. | Проверил | Кузнецова | Чудновская

Госстрой СССР ЦНИИПРОМЗДАНИЙ Москва

ТК	Железобетонные плиты покрытий размером 3×12 м тип II из легких бетонов	Серия 1.465-3	
1971г.	Сетка С3	Вып. 10 Часть 2	Лист 30

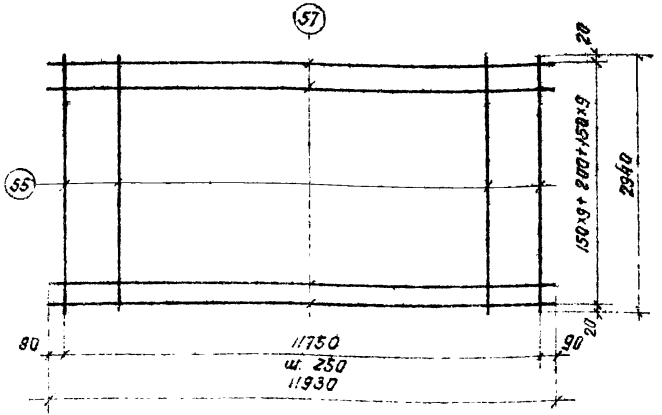

С3г

Примечание.
Настоящая сетка изготовляется из товарной сетки по ГОСТ 8478-66

Спецификация и расход стали на одно изделие

Марка изделия	N поз.	ф или сечение, мм	Длина, мм	К-во, шт.	Выборка стали		
					ф или сечение, мм	Общая длина, м	Общий вес, кг
С3г	55	3ВI	2940	48	4ВI	238,6	23,6
	57	4ВI	11930	20	3ВI	141,1	7,8
					Вес изделия		31,4

Шифр 14-71
Инв. №

Кузнецова
Чудновская
Петров
Разенблюм
Шелапутина
Старцева
И.о. инж.
Проверил
Нач. ОТК-3
Гл. инж. пр.
Рук. группы
Ст. инженер

Госстрой СССР
ЦНИИПРОМЗДАНИЙ
Москва

ТК	Железобетонные плиты покрытий размером 3×12м тип II из легких бетонов	Серия 1.465-3	
1971г.	Сетка С3	Вып. 10 Часть 2	Лист 31

Шифр 14-71
Инв. № Т-23941

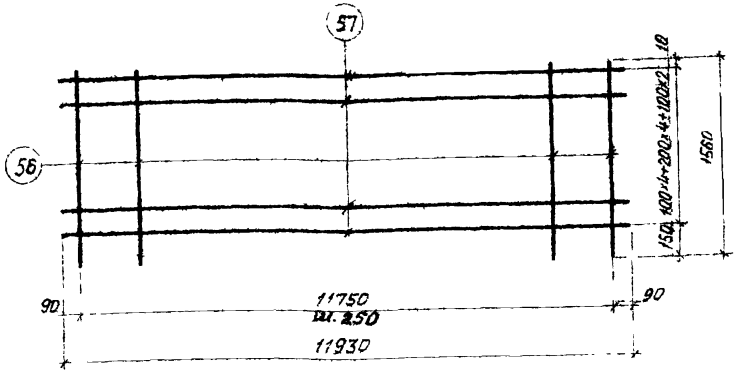

С3а

Спецификация и расход стали на одно изделие

Марка изделия	№ поз.	Ф или сечение, мм	Длина, мм	К-во, шт	Выборка стали: Ф или сечение, мм	Выборка стали: Общая длина, м	Выборка стали: Общий вес, кг
С3а	56	3ВI	1560	48	4ВI	131,2	13,0
	57	4ВI	11930	11	3ВI	74,9	4,2
					Вес изделия		17,2

Кузнецова
Чудновская
Петров
Розенблюм
Шелапутина
Старцева
Нач. ОТК-3
Гл. инж. пр.
Рук. группы
Ст. инженер
И.о. инж.
Проверил

Госстрой СССР
ЦНИИПРОМЗДАНИЙ
Москва

ТК	Железобетонные плиты покрытий размером 3×12 м тип II из легких бетонов	Серия 1.465-3	
1971 г.	Сетка С3а	Вып. 20, часть 2	Лист 32

Шифр 14-71
Инв. № I-23942

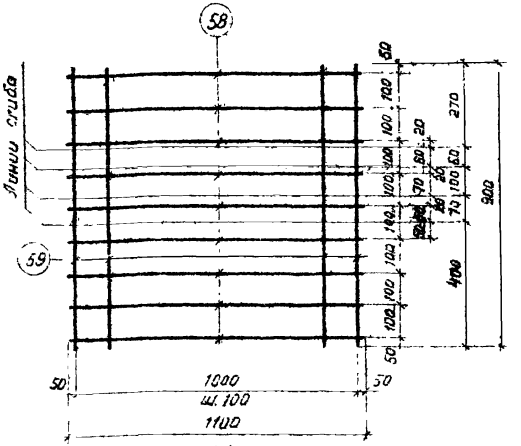

С4

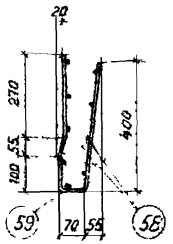

С4
в согнутом виде

Спецификация и расход стали на одно изделие

Марка изделия	N поз.	Ф или сечение, мм	Длина, мм	К-во, шт.	Выборка стали: Ф или сечение, мм	Общая длина, м	Общий вес, кг
С4	58	5ВI	1100	9	5ВI	19,8	3,1
	59	5ВI	900	11			
					Вес изделия		3,1

Кузнецова
Чуйновская
Ц.о. инж.
Проверил
Петров
Розенблюм
Шелапутина
Старцева
Нач. ОТК-3
Гл. инж. пр.
Рук. группы
Ст. инженер

Госстрой СССР
ЦНИИПРОМЗДАНИЙ
Москва

ТК	Железобетонные плиты покрытий размером 3×12м типа II из легких бетонов	Серия 1.465-3	
1971г.	Сетка С4	Вып. 10 часть 2	Лист 33

Шифр 14-71
Ин. В. № Т-23943

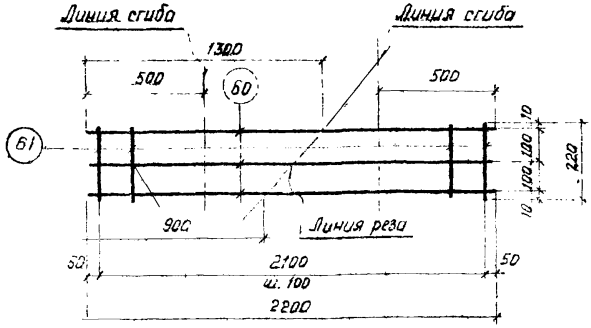

2шт С5

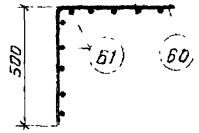

С5 в согнутом виде

Спецификация и расход стали на два изделия

Марка изделия	N поз.	Ф или сечение, мм	Длина, мм	К-во, шт	Выборка стали		
					Ф или сечение, мм	Общая длина, м	Общий вес, кг
С5 (2шт.)	60	5ВI	2200	3	5ВI	6,6	1,0
	61	4ВI	220	24	4ВI	5,3	0,5
					Вес двух изделий		1,5

Кузнецова Чудновская
И.о. инж. Проверил
Петров Розенблюм Шелапутина Старцева
Нач. ОТК-3 Гл. инж. пр. Рук. группы Ст. инженер
Госстрой СССР ЦНИИПРОМЗДАНИЙ Москва

ТК	Железобетонные плиты покрытий размером 3×12м тип II из легких бетонов.	Серия 1.465-3	
1971г.	Сетка С5	Вып. 10 часть 2	Лист 34

Шифр 14-71
Инв. № 7-2394

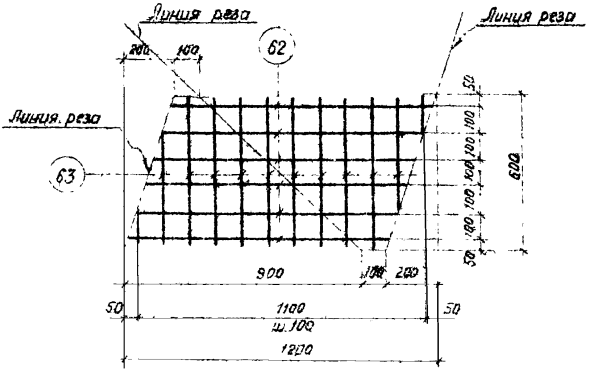

2 шт. СБ

Спецификация и расход стали на два изделия

Марка изделия	N поз.	ф или сечение, мм	Длина, мм	К-во, шт	Выборка стали		
					ф или сечение мм	Общая длина м	Общий вес, кг
СБ (2 шт.)	62	4ВI	1000	5	4ВI	12,0	1,2
	63	4ВI	600	10			
					Вес двух изделий		1,2

Кузнецова
Чудновская

Ц.о. инж.
Проверил

Петров
Розенблюм
Шелапутина
Старцева

Нач. ОТК-3
Гл. инж. пр.
Рук. группы
Ст. инженер

Госстрой СССР
ЦНИИПРОМЗДАНИЙ
Москва

ТК	Железобетонные плиты покрытий размером 3×12м тип II из легких бетонов.	Серия 1.465-3	
1971г.	Сетка СБ	Вып. 10 часть 2	Лист 35

Шифр 14-71
Инв. №
Т-2394к

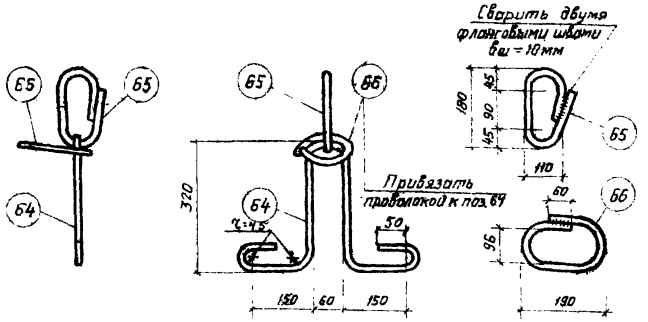

ПС1

Примечания:

1. Петля строповочная ПС1 предназначена для плит, при бетонировании которых не допускается наличие элементов, выступающих над поверхностью полки.
2. При транспортировке плит в горизонтальном положении допускается поз. 66 не устанавливать.
3. Сварку поз. 65 и 66 производить электродами Э42-Т.

Спецификация и расход стали на одно изделие

Марка изделия	N поз.	ф или сечение, мм	Длина, мм	К-во, шт.	Выборка стали		
					ф или сечение, мм	Общая длина, м	Общий вес, кг
ПС1	64	16 А I	1300	1	16 А I	1,8	2,7
	65	16 А I	500	1	10 А III	0,6	0,4
	66	10 А III	550	1	Вес изделия		3,1

Госстрой СССР
ЦНИИПРОМЗДАНИЙ
Москва

Нач. ОТК-3 Петров
Гл. инж. пр. Розенблюм
Рук. группы Шелопутина
Ст. инженер Старцева
И.о. инж. Проверил Кузнецова
Чудновская

ТК	Железобетонные плиты покрытий размером 3×12м тип II из легких бетонов.	Серия 1.465-3
1971 г.	Петля строповочная ПС1	Вып. 10 часть 2 Лист 36

Инв. № 14-71
Инв № 7-23946

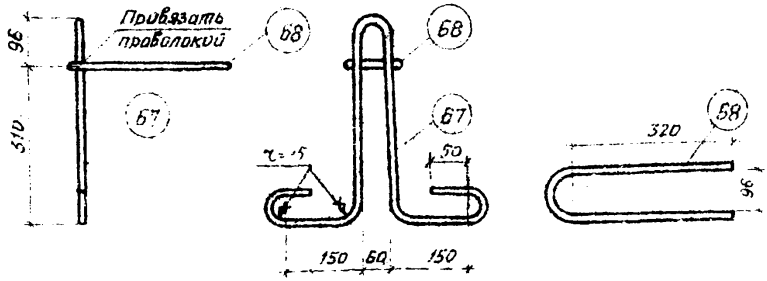

ПС2

Примечания:

1. Петля строповочная ПС2 предназначена для плит, при бетонировании которых допускается наличие элементов, выступающих над поверхностью полки
2. При транспортировке плит в горизонтальном положении допускается поз 68 не устанавливать.

Спецификация и расход стали на одно изделие

Марка изделия	N поз.	Ф или сечение, мм	Длина, мм	К-во, шт.	Выборка стали		
					Ф или сечение, мм	Общая длина, м	Общий вес, кг
ПС2	67	16 А I	1500	1	16 А I	1,5	2,4
	68	10 А III	750	1	10 А III	0,8	0,5
					Вес изделия		2,9

Госстрой СССР
ЦНИИПРОМЗДАНИЙ
Москва
Нач ОТК-3
Гл. инж. пр.
Рук. группы
Ст. инженер
Петров
Розенблюм
Шелапутина
Старцева
Ин. инж.
Проверил
Кузнецова
Чудновская

Т.К.	Железобетонные плиты покрытий размером 3×12м тип II из легких бетонов.	Серия 1.465-3	
1971г	Петля строповочная ПС2	Вып. 10 часть 2	Лист 37

Шифр 14-71
Инв № Т-23949

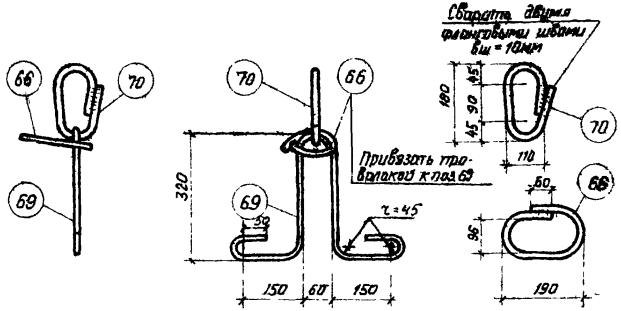

ПС3

Примечания:

1. Петля строповочная ПС3 предназначена для плит, при бетонировании которых не допускается наличие элементов, выступающих над поверхностью полки.
2. При транспортировке плит в горизонтальном положении допускается поз 66 не устанавливать
3. Сварку поз. 70 производить электродами Э42-Т вш=10мм.

Спецификация и расход стали на одно изделие

Марка изделия	N поз.	ф или сечение, мм	Длина, мм	К-во, шт.	Выборка стали		
					ф или сечение, мм	Общая длина, м	Общий вес, кг
ПС3	69	18AI	1300	1	18AI	1,8	3,6
	70	18AI	500	1	10AIII	0,6	0,4
	66	10AIII	550	1	Вес изделия		4,0

ТК	Железобетонные плиты покрытий размером 3×12м. тип II из легких бетонов	Серия 1.465-3
1971г.	Петля строповочная ПС3.	Вып.10 часть 2 Лист 38

Госстрой СССР
ЦНИИПРОМЗДАНИЙ
Москва

Нач. ОТК-3 Петров
Гл. инж. пр Розенблюм
Рук. группы Шелапутина
Ст. инженер Старцева
Ц.о. инж. Проверил
Кузнецова Чудновская

Шифр 14-71
Инв №
Т-23948

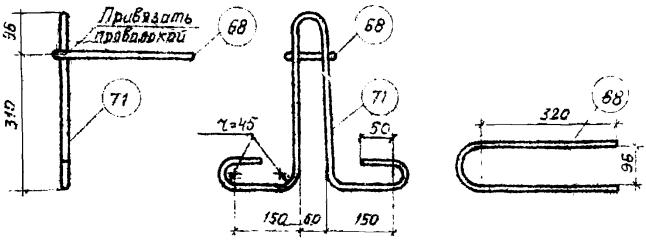

ПС4

Примечания:

1. Петля строповочная ПС4 предназначена для плит при бетонировании которых допускается наличие элементов, выступающих над поверхностью полки
2. При транспортировке плит в горизонтальном положении допускается поз 68 не устанавливать.

Спецификация и расход стали на одно изделие

Марка изделия	N поз.	Ф или сечение, мм	Длина, мм	К-во, шт.	Выборка стали		
					Ф или сечение, мм	Общая длина, м	Общ. ий вес, кг
ПС4	71	18AI	1500	1	18AI	1,5	3,0
	68	10AIII	750	1	10AIII	0,8	0,5
					Вес изделия		3,5

Кузнецова
Цубловская
Ц.о. инж.
Проверил
Петров
Разенблюм
Шелопутина
Старцева
Нач. ОТК-3
Гл. инж. пр.
Рук. группы
Ст. инженер

Госстрой СССР
ЦНИИПРОМЗДАНИЙ
Москва

ТК	Железобетонные плиты покрытий размером 3×12м типа II из легких бетонов.	Серия 1.465-3	
1971г.	Петля строповочная ПС4	Вып.10 часть 2	Лист 39

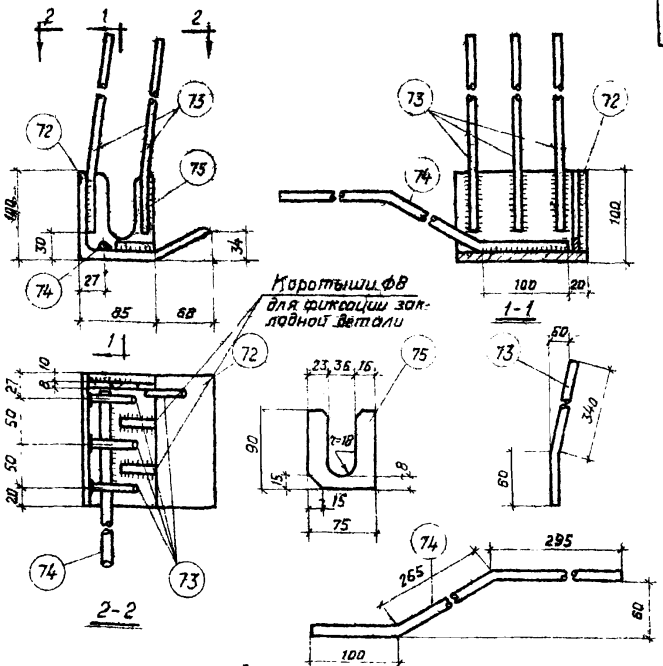

М1^{т}, М1н. (обратно чертежу)

Примечание. Сварку следует производить электродами Э42А-Ф. Плоские элементы соединяются дуговой сваркой ($h_ш$=6мм). Приварку стержней производить контактной (не менее трех точек на стержень) или дуговой ($b_ш$=8мм; $h_ш$=4мм) сваркой в соответствии с СН393-69.

Спецификация и расход стали на одно изделие

Марка изделия	N поз.	Ф или сечение, мм	Длина, мм	К-во, шт.	Выборка стали: Ф или сечение, мм	Общая длина, м	Общий вес, кг
М1$^{т}_{н}$	72	∠160×100×9	147	1	∠160×100×9	0,15	2,7
	73	Ф10АIII	400	4	Ф10АIII	1,6	1,0
	74	Ф14АIII	560	1	Ф14АIII	0,7	0,9
	75	-75×8	90	1	-75×8	0,09	0,4
					Вес изделия		5,0

ТК	Железобетонные плиты покрытий размером 3×12м тип II из легких бетонов	Серия 1.465-3	
1971г	Закладные детали М1^{т}, М1н	Вып. 10 часть 2	Лист 40

Шифр 14-71
Инв №
Т-23949

Кузнецова, Чудновская
И.о. инж. Проверил
Петров, Розенблюм, Шелапутина, Старцева
Нач. ОТК-3, Гл. инж. пр., Рук. группы, Ст. инженер

Госстрой СССР
ЦНИИПРОМЗДАНИЙ
г. Москва

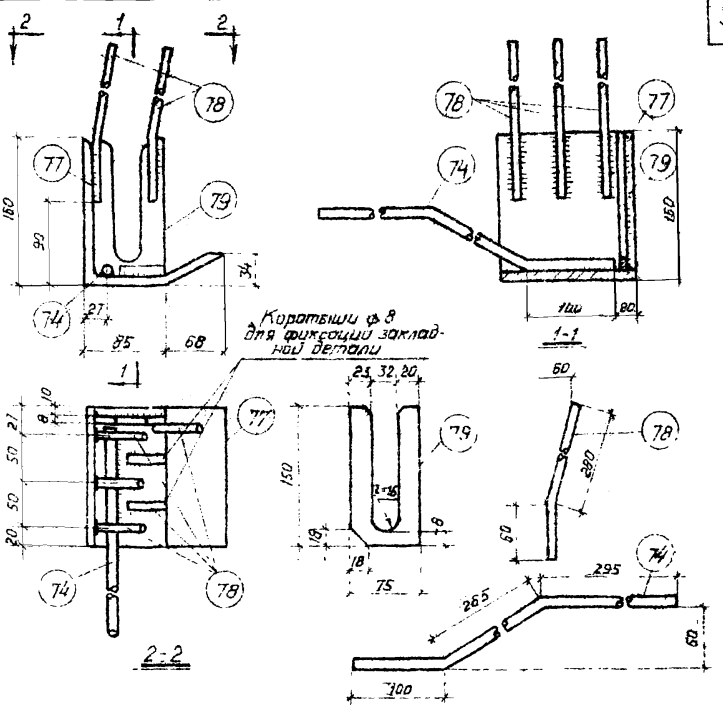

М2^{т}, М2н (обратно чертежу)

Примечание Сварку следует производить электродами Э42А-Ф. Плоские элементы соединяются дуговой сваркой ($h_ш$ = 6 мм). Приварку стержней производить контактной (не менее трех точек на стержень) или дуговой ($в_ш$ = 8мм; $h_ш$ = 4мм) сваркой в соответствии с СН393-69

Спецификация и расход стали на одно изделие

Марка изделия	№ поз.	Ф или сечение, мм	Длина, мм	К-во, шт.	Выборка стали: Ф или сечение, мм	Общая длина, м	Общий вес, кг
М2$^{т}_{н}$	74	Ф14АIII	660	1	∠160×10	0,15	3,7
	77	∠160×10	147	1	Ф10АIII	1,4	0,9
	78	Ф10АIII	340	4	Ф14АIII	0,7	0,9
	79	−75×8	150	1	−75×8	0,15	0,7
					Вес изделия		6,2

ТК	Железобетонные плиты покрытий размером 3×12м тип II из легких бетонов	Серия 1.465-3
1971г	Закладные детали М2; М2н	Вып. 10 часть 2 / Лист 41

Госстрой СССР ЦНИИПРОМЗДАНИЙ Москва

Нач. ОТК-3 Петров; Гл. инж. пр. Розенблюм; Рук. группы Шелопутина; Ст. инженер Старцева; Ид. инж. Проверил; Кузнецова Чудновская

ШИФР 14-71 Инв № Т-23950

Шифр 14-71
Инв № Т-23851

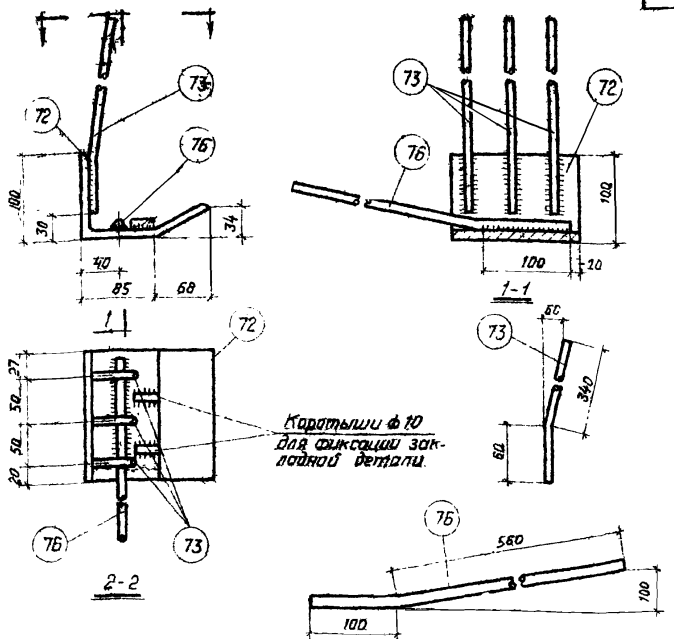

М3^{т}, М3н (обратно чертежу)

Примечание Приварку стержней производить контактной (не менее трех точек на стержень) или дуговой (электроды 342А-Фвш=8мм, $h_ш$=4мм) сваркой в соответствии с СН 393-69

Спецификация и расход стали на одно изделие

Марка изделия	N поз	Ф или сечение, мм	Длина, мм	К-во, шт	Выборка стали: Ф или сечение, мм	Общая длина, м	Общий вес, кг
М3$^{т}_{н}$	72	∠160×100×9	147	1	∠160×100×9	0,15	2,7
	73	Ф10АIII	400	3	Ф10АIII	1,2	0,8
	76	Ф14АIII	660	1	Ф14АIII	0,7	0,9
					Вес изделия		44

Госстрой СССР ЦНИИПРОМЗДАНИЙ Москва

Нач. ОТК-3 | Гл. инж. пр. | Рук. группы | Ст. инженер | Петров | Розенблюм | Шелапутина | Старцева | Ц.о. инж. | Проверил | Кузнецова | Чудновская

ТК	Железобетонные плиты покрытий размером 3×12м тип. II из легких бетонов	Серия 1465-3	
1971г.	Закладные детали М3^{т}, М3н	Вып. 10 часть 2	Лист 42

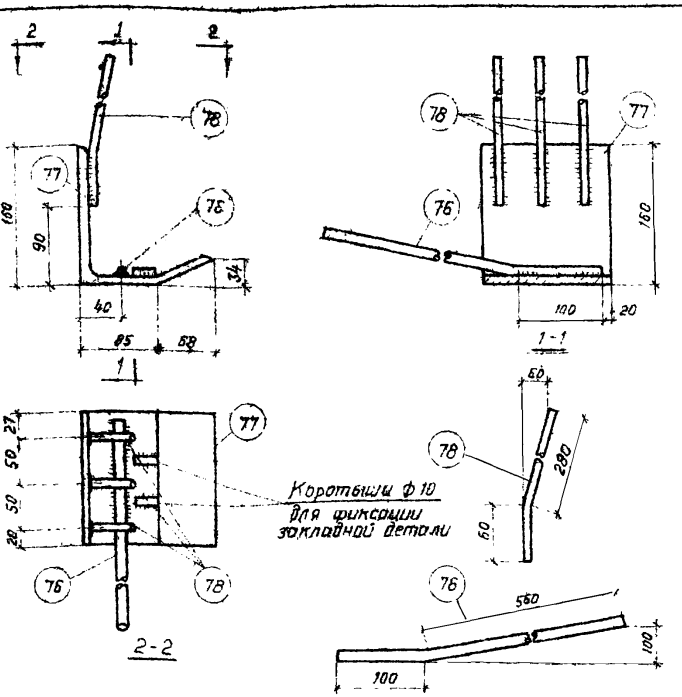

$M4^T$ $M4н$ (обратно чертежу)

Примечание Приварку стержней производить контактной (не менее трех точек на стержень) или дуговой (электроды Э42А-Ф $в_ш$=8мм, $h_ш$=4мм) сваркой в соответствии с СН 393-69

Спецификация и расход стали на одно изделие

Марка изделия	N поз.	Ф или сечение, мм	Длина, мм	К-во, шт.	Выборка стали: Ф или сечение, мм	Общая длина, м	Общий вес, кг
$M4^T_н$	77	∠160×10	147	1	∠160×10	0,15	3,7
	78	Ф10АIII	340	3	Ф10АIII	1,1	0,7
	76	Ф14АIII	660	1	Ф14АIII	0,7	0,9
					Вес изделия		5,3

ТК	Железобетонные плиты покрытий размером 3×12 м тип II из легких бетонов.	Серия 1.465.5-3	
1971г.	Закладные детали $M4^T$, $M4н$.	Вып.10 часть 2	Лист 43

Госстрой СССР
ЦНИИПРОМЗДАНИЙ
Москва

Нач. ОТК-3 Петров
Гл. инж. пр. Розенблюм
Рук. группы Шелапутина
Ст. инженер Старцева
Ц.о. инж. Проверил
Кузнецова
Чудновская

ШИФР 14-71
ИНВ. № Т-23952

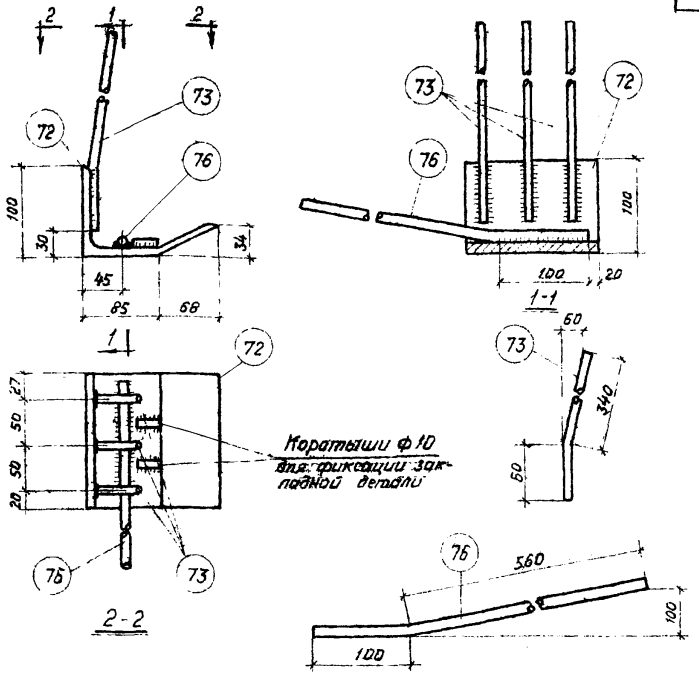

М5^{т}, М5н (обратно чертежу)

Примечание Приварку стержней производить контактной (не менее трех точек на стержень), или дуговой (электроды Э42А-Ф $b_ш$=8мм, $h_ш$=4мм) сваркой в соответствии с СН 393-69.

Спецификация и расход стали на одно изделие

Марка изделия	N поз.	Ф или сечение, мм	Длина, мм	К-во, шт.	Выборка стали		
					Ф или сечение, мм	Общая длина, м	Общий вес, кг
М5$^{т}_{н}$	72	∠160×100×9	147	1	∠160×100×9	0,15	2,7
	73	Ф10АIII	400	3	Ф10АIII	1,2	0,8
	76	Ф14АIII	660	1	Ф14АIII	0,7	0,9
					Вес изделия		4,4

ТК	Железобетонные плиты покрытий размером 3×12м тип II из легких бетонов.	Серия 1.465-3	
1971г.	Закладные детали М5^{т}, М5н.	Вып.10 часть 2	Лист 44

Госстрой СССР
ЦНИИПРОМЗДАНИЙ
Москва

Нач ОТК-3 Петров
Гл. инж. пр. Розенблюм
Рук. группы Шелапутина
Ст инженер Старцева
Н.о. инж Кузнецова
Проверил Чудновская

Шифр 14-71
Инв. № Т-23953

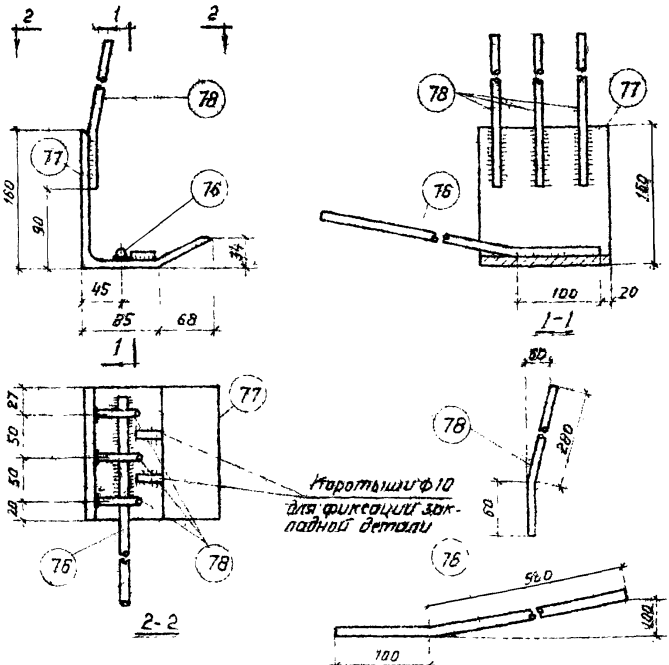

МБ^{т}, МБн (обратно чертежу)

Примечание. Приварку стержней производить контактной (не менее трех точек на стержень) или дуговой (электроды Э42А-Ф $b_{ш}$=8мм $h_{ш}$=4мм) сваркой в соответствии с СН393-69.

Спецификация и расход стали на одно изделие

Марка изделия	№ поз.	Ф или сечение, мм	Длина, мм	К-во, шт.	Выборка стали: Ф или сечение, мм	Общая длина, м	Общий вес, кг
МБ$^{т}_{н}$	77	∠160×10	147	1	∠160×10	0,15	3,7
	78	Ф10АIII	340	3	Ф10АIII	1,1	0,7
	76	Ф14АIII	660	1	Ф14АIII	0,7	0,9
					Вес изделия		5,3

ТК	Железобетонные плиты покрытий размером 3×12м тип II из легких бетонов	Серия 1.465-3	
1971г	Закладные детали МБ^{т}, МБн	Вып.10 часть 2	Лист 45

Госстрой СССР ЦНИИПРОМЗДАНИЙ Москва

Нач. ОТК-3 Гл. инж. пр. Рук. группы Ст. инженер

Петров Розенблюм Шелапутина Старцева

ЦО инж. Проверил

Кузнецова Чудновская

Шифр 14-71 МнВ № Т-2995

Шифр 14-71
Инв. № Т-29955

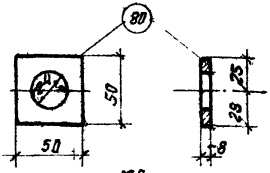

М7

Спецификация и расход стали на одно изделие

Марка изделия	N поз.	Ф или сечение, мм	Длина, мм	К-во, шт.	Выборка стали		
					Ф или сечение, мм	Общая длина, м	Общий вес, кг
М7	80	-50×8	50	1	-50×8	0,05	0,2
					Вес изделия		0,2

ТК	Железобетонные плиты покрытий размером 3×12м тип II из легких бетонов	Серия 1.465-3	
1971г.	Закладная деталь М7	Вып. 10 Часть 2	Лист 46

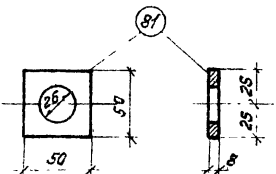

М8

Спецификация и расход стали на одно изделие

Марка изделия	N поз.	Ф или сечение, мм	Длина, мм	К-во, шт.	Выборка стали		
					Ф или сечение, мм	Общая длина, м	Общий вес, кг
М8	81	-50×8	50	1	-50×8	0,05	0,2
					Вес изделия		0,2

ТК	Железобетонные плиты покрытий размером 3×12м тип II из легких бетонов	Серия 1.465-3	
1971г.	Закладная деталь М8	Вып. 10 Часть 2	Лист 47

Кузнецова, Чудновская
Петров, Розенблюм, Шелапутина, Старцева
Н.о. инж., Проверил
Нач. ОТК-3, Гл. инж. пр., Рук. группы, Ст. инженер
Госстрой СССР ЦНИИПРОМЗДАНИЙ Москва

ШИФР 14-71
ИНВ. № Т-23956

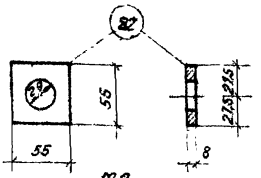

М9

Спецификация и расход стали на одно изделие

Марка изделия	N поз.	Ф или сечение, мм	Длина, мм	К-во, шт.	Выборка стали: Ф или сечение, мм	Общая длина, м	Общий вес, кг
М9	82	-55×8	55	1	-55×8	0,06	0,2
					Вес изделия		0,2

ТК	Железобетонные плиты покрытий размером 3×12м тип II из легких бетонов	Серия 1.465-3	
1971г	Закладная деталь М9	Вып. 10 Часть 2	Лист 48

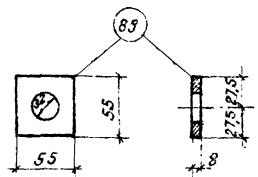

М10

Спецификация и расход стали на одно изделие

Марка изделия	N поз.	Ф или сечение, мм	Длина, мм	К-во, шт.	Выборка стали: Ф или сечение, мм	Общая длина, м	Общий вес, кг
М10	83	-55×8	55	1	-55×8	0,06	0,2
					Вес изделия		0,2

ТК	Железобетонные плиты покрытий размером 3×12м тип II из легких бетонов	Серия 1.465-3	
1971г.	Закладная деталь М10	Вып. 10 Часть 2	Лист 49

Кузнецова
Чудновская
И.о. инж.
Проверил
Петров
Розенблюм
Шелапутина
Старцева
Нач. отк-3
Гл. инж. пр.
Рук. группы
Ст. инженер
Госстрой СССР
ЦНИИПРОМЗДАНИЙ
Москва

Шифр 14-71
Инв № Т-23957

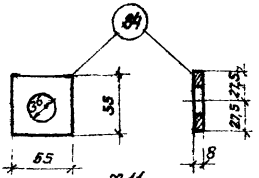

М11

Спецификация и расход стали на одно изделие

Марка изделия	N поз.	ф или сечение, мм	Длина, мм	К-во, шт.	Выборка стали		
					ф или сечение, мм	Общая длина, м	Общий вес, кг
М11	84	-55×8	55	1	-55×8	0,06	0,2
					Вес изделия		0,2

Госстрой СССР
ЦНИИПРОМЗДАНИЙ
Москва

Нач. ОТК 3 | Гл. инж. пр. | Рук. группы | Ст. инженер
Петров | Розенблюм | Шелапутина | Старцева
Ц.О. инж. | Проверил
Кузнецова | Цубновская

ТК	Железобетонные плиты покрытий размером 3×12м тип II из легких бетонов	Серия 1.465-3	
1971 г.	Закладная деталь М11	Вып. 10 Часть 2	Лист 50

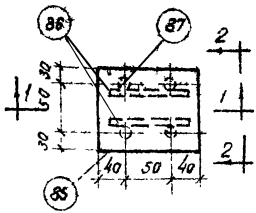

М12

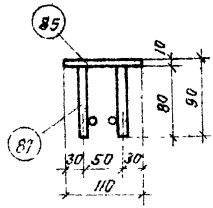

2-2

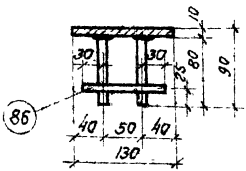

1-1

Примечания:

1. Приварку анкерных стержней производить дуговой сваркой многослойными кольцевыми швами ($h_ш$= 6мм) или дуговой сваркой с устройством в пластинке (поз 85) раззенкованных отверстий. Электроды 350А-Ф.
2. Приварку поз. 86 к поз. 87 производить контактной сваркой
3. Допускается закладные детали М12 объединять с пространственными каркасами КП13÷КП16 до установки в форму.

Спецификация и расход стали на одно изделие

Марка изделия	N поз.	Ф или сечение, мм	Длина, мм	Колич. шт.	Выборка стали		
					Ф или сечение, мм	общая длина, м	Общий вес, кг
М12	85	-110×10	130	1	-100×10	0,13	1,2
	86	10АIII	110	2	10АIII	0,6	0,4
	87	10АIII	80	4	Вес изделия		1,6

ТК	Железобетонные плиты покрытий размером 3×12м тип II из легких бетонов	Серия 1.465-3	
1971	Закладная деталь М12	Вып. 10 Часть 2	Лист 51

Госстрой СССР ЦНИИПРОМЗДАНИЙ Москва

Нач. ОТК-3 | Гл. инж. пр. | Рук. группы | Ст. инженер | Петров | Разенблюм | Шелапутина | Старцева | И.о. инж | Проверил | Кузнецова | Чуйновская

ШИФР 14-71 Инв. № Т-23958

14-71
Инв. №
Т-23959

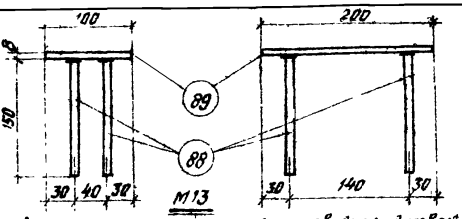

Примечание. Приварку анкерных стержней производить дуговой сваркой многослойными кольцевыми швами (hш=6мм) или дуговой сваркой с устройством в пластинке (поз 89) раззенкованных отверстий. Электроды Э50А-Ф

Спецификация и расход стали на одно изделие

Марка изделия	№ поз.	ф или сечение, мм	Длина, мм	К-во, шт.	Выборка стали		
					ф или сечение мм	Общая длина, м	Общий вес, кг
М13	88	10 А III	150	4	10 А III	0,6	0,4
	89	-100×8	200	1	-100×8	0,2	1,3
					Вес изделия		1,7

ТК	Железобетонные плиты покрытий размером 3×12м тип II из легких бетонов	Серия 1.465-3	
1971	Закладная деталь М13	Вып. 10 часть 2	Лист 52

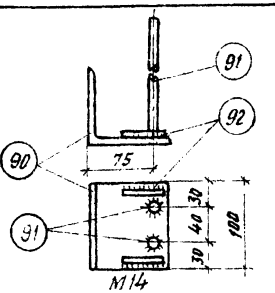

Примечание. Приварку поз. 91 к поз. 90 производить под флюсом

Спецификация и расход стали на одно изделие

Марка изделия	№ поз.	ф или сечение, мм	Длина, мм	К-во, шт.	Выборка стали		
					ф или сечение, мм	Общая длина, м	Общий вес, кг
М14	90	∠ 90×8	100	1	∠90×8	0,1	1,1
	91	10 А III	300	2	10 А III	0,7	0,5
	92	10 А III	50	2	Вес изделия		1,6

ТК	Железобетонные плиты покрытий размером 3×12м тип II из легких бетонов	Серия 1.465-3	
1971	Закладная деталь М14	Вып. 10 часть 2	Лист 53

Проверил
Петров
Розенблюм
Шелапутина
Старцева
Нач. ОТК-3
Гл. инж. пр.
Рук. группы
Ст. инженер

Госстрой СССР
ЦНИИПРОМЗДАНИЙ
г. Москва

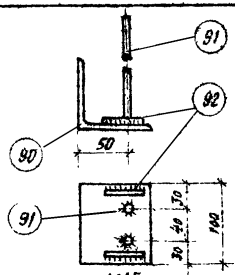

М15

Примечание. Приварку поз. 91 к поз. 90 производить под флюсом

Спецификация и расход стали на одно изделие

Марка изделия	№ поз.	ф или сечение мм	Длина мм	К-во, шт.	Выборка стали: ф или сечение мм	Выборка стали: общая длина м	Выборка стали: общий вес кг
М15	90	∠ 90×8	100	1	∠ 90×8	0,1	1,1
	91	10 А III	300	2	10 А III	0,7	0,5
	92	10 А III	50	2	Вес изделия		1,6

ТК | Железобетонные плиты покрытий размером 3×12 м тип II из легких бетонов | Серия 1.465-3

1971 | Закладная деталь М15 | Вып. 10 часть 2 | Лист 54

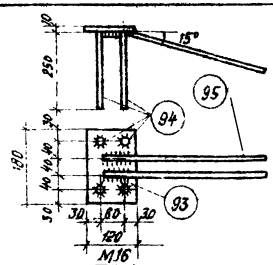

М16

Примечания: 1. Приварку поз. 94 к поз. 93 производить под флюсом. 2. Приварку поз. 95 к поз. 93 производить контактной (не менее трех точек на стержень) или дуговой ($в_ш$ = 8мм, $h_ш$ = 4мм) сваркой в соответствии с СН 393-69. Электроды Э42А-Ф

Спецификация и расход стали на одно изделие

Марка изделия	№ поз.	ф или сечение, мм	Длина мм	К-во, шт	Выборка стали: ф или сечение, мм	Выборка стали: общая длина, м	Выборка стали: общий вес кг
М16	93	- 120×10	180	1	- 120×10	0,18	1,7
	94	10 А III	250	4	10 А III	1,0	0,6
	95	12 А III	480	2	12 А III	0,9	0,8
					Вес изделия		3,1

ТК | Железобетонные плиты покрытий размером 3×12 м тип II из легких бетонов | Серия 1.465-3

1971г | Закладная деталь М16 | Вып. 10 часть 2 | Лист 55

Госстрой СССР ЦНИИПромзданий г. Москва

Гл. инж. пр. Руководитель группы Ст. инженер

Разраб. Проверил Н.контр. ГИП

Кузнецова Филатушина Старцева Петров Розенблюм

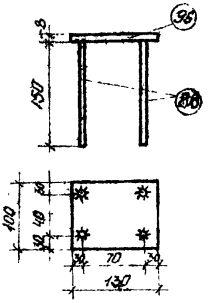

Примечание. Приварку поз. 98 к поз. 98 производить под флюсом или дуговой сваркой многослойными кольцевыми швами ($h_ш$=6мм), или дуговой сваркой с устройством в пластине (поз. 98) разделанных отверстий. Электроды Э50А-Ф

Спецификация и расход стали на одно изделие

Марка изделия	№ поз.	ф или сечение мм	Длина, мм	К-во, шт.	Выборка стали: ф или сечение, мм	Выборка стали: общая длина, м	Выборка стали: общий вес, кг
М17	96	-100×8	130	1	-100×8	0,13	0,8
	98	10 А III	150	4	10 А III	0,8	0,4
					Вес изделия		1,3

ТК	Железобетонные плиты покрытий размером 3×12 м тип II из легких бетонов	Серия 1.465-3	
1971	Закладная деталь М17	Вып. 10 часть 2	Лист 56

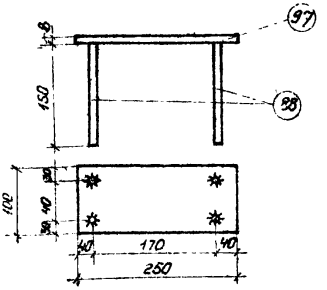

Примечание. Приварку поз. 98 к поз. 97 производить под флюсом или дуговой сваркой многослойными кольцевыми швами ($h_ш$=6мм), или дуговой сваркой с устройством в пластине (поз. 97) разделанных отверстий. Электроды Э50А-Ф

Спецификация стали на одно изделие

Марка изделия	№ поз	ф или сечение, мм	Длина, мм	К-во, шт	Выборка стали: ф или сечение, мм	Выборка стали: общая длина, м	Выборка стали: общий вес, кг
М18	98	10 А III	150	4	-100×8	0,25	1,6
	97	-100×8	250	1	10 А III	0,6	0,4
					Вес изделия		2,0

ТК	Железобетонные плиты покрытий размером 3×12 м тип II из легких бетонов	Серия 1.465-3	
1971	Закладная деталь 18	Вып. 10 часть 2	Лист 57

gost.e-ecolog.ru