ГОСУДАРСТВЕННЫЙ КОМИТЕТ СОВЕТА МИНИСТРОВ СССР
ПО ДЕЛАМ СТРОИТЕЛЬСТВА
/ГОССТРОЙ СССР/

ТИПОВЫЕ КОНСТРУКЦИИ И ДЕТАЛИ ЗДАНИЙ И СООРУЖЕНИЙ

# Серия 1.465-3

# СБОРНЫЕ ЖЕЛЕЗОБЕТОННЫЕ ПРЕДВАРИТЕЛЬНО НАПРЯЖЕННЫЕ ПЛИТЫ ДЛИНОЙ 12 М ДЛЯ ПОКРЫТИЙ ПРОМЫШЛЕННЫХ ЗДАНИЙ

## Выпуск 9

## Часть 2

РАБОЧИЕ ЧЕРТЕЖИ АРМАТУРНЫХ ИЗДЕЛИЙ
И ЗАКЛАДНЫХ ДЕТАЛЕЙ ДЛЯ ПЛИТ РАЗМЕРОМ 3×12М ТИПІ
ИЗ ЛЕГКИХ БЕТОНОВ

gost.e-ecolog.ru

ГОСУДАРСТВЕННЫЙ КОМИТЕТ СОВЕТА МИНИСТРОВ СССР
ПО ДЕЛАМ СТРОИТЕЛЬСТВА
/ГОССТРОЙ СССР/

ТИПОВЫЕ КОНСТРУКЦИИ И ДЕТАЛИ ЗДАНИЙ И СООРУЖЕНИЙ

Серия 1.465-3

# СБОРНЫЕ ЖЕЛЕЗОБЕТОННЫЕ ПРЕДВАРИТЕЛЬНО НАПРЯЖЕННЫЕ ПЛИТЫ ДЛИНОЙ 12 м ДЛЯ ПОКРЫТИЙ ПРОМЫШЛЕННЫХ ЗДАНИЙ

## Выпуск 9

## Часть 2

РАБОЧИЕ ЧЕРТЕЖИ АРМАТУРНЫХ ИЗДЕЛИЙ И ЗАКЛАДНЫХ ДЕТАЛЕЙ ДЛЯ ПЛИТ РАЗМЕРОМ 3×12 м ТИП I ИЗ ЛЕГКИХ БЕТОНОВ

| ЦНИИПРОМЗДАНИЙ | | | НИИЖБ | | | НИИСК | | |
|---|---|---|---|---|---|---|---|---|
| Гл. инженер | Сергеев | Зам. директора | Александровский | Зам. директора | | Буракас | | |
| Гл. конструкт. | Васильев | Рук. сектора | Корнев | Рук. лаборат. | | Либерман | | |
| Нач. ОТК-3 | Петров | Ст. науч. сотруд. | Кузнецова | Ст. н. сотрудн. | | Явкевич | | |
| Гл. инж. пр-та | Розенблюм | | | Ст. инженер | | Жарких | | |

РАЗРАБОТАНЫ
ЦНИИПРОМЗДАНИЙ
совместно с НИИЖБ и НИИСК

ОДОБРЕНЫ
ГОССТРОЕМ СССР
25 апреля 1973 г.

Шифр 14-71

Марка-лист

Инв. № Т-23839/1

# СОДЕРЖАНИЕ


| Лист | | Стр. |
|---|---|---|
| | Пояснительная записка. . . . . | 4 |
| I | Каркас КРI. . . . . | 5 |
| 2 | Каркас КР2. . . . . | 4 |
| 3 | Каркасы КР3$^{I}$, КР3а. . . . . | 6 |
| 4 | Каркас КР4. . . . . | 6 |
| 5 | Каркас КР5. . . . . | 7 |
| 6 | Каркас КР6. . . . . | 7 |
| 7 | Каркас КР7. . . . . | 8 |
| 8 | Каркас КР8. . . . . | 8 |
| 9 | Каркас КР9. . . . . | 9 |
| I0 | Каркас КРI0 . . . . . | 9 |
| II | Каркас КРII . . . . . | I0 |
| I2 | Каркас КРI2 . . . . . | I0 |
| I3 | Каркасы КРI3, КПI3. . . . . | II |
| I4 | Каркасы КРI4, КПI4. . . . . | I2 |
| I5 | Каркасы КРI5, КПI5. . . . . | I3 |
| I6 | Каркасы КРI6, КПI6. . . . . | I4 |
| I7 | Каркас КРI7 . . . . . | I5 |
| I8 | Каркас КРI8 . . . . . | I5 |
| I9 | Каркас КРI9 . . . . . | I6 |
| 20 | Каркас КР20 . . . . . | I6 |
| 2I | Каркас КР2I . . . . . | I7 |
| 22 | Каркас КР22 . . . . . | I7 |
| 23 | Каркас КР23 . . . . . | I8 |
| 24 | Сетка СI. . . . . | I9 |
| 25 | Сетка С1а . . . . . | 20 |
| 26 | Сетка С2 . . . . . | 2I |
| 27 | Сетка С2г. . . . . | 22 |
| 28 | Сетка С2а . . . . . | 23 |
| 29 | Сетка С3. . . . . | 24 |
| 30 | Сетка С3г . . . . . | 25 |
| 3I | Сетка С3а . . . . . | 26 |
| 32 | Сетка С4. . . . . | 27 |


Нач. ОТК-3 Петров

Гл. инж. пр-та Розенблюм

Рук. группы Шелапутина

Ст. инженер Старцева

Госстрой СССР ЦНИИПРОМЗДАНИЙ г. Москва

| Лист | | Стр. |
|---|---|---|
| 33 | Сетка С4а . . . . . | 28 |
| 34 | Сетка С5 . . . . . | 29 |
| 35 | Сетка С6 . . . . . | 30 |
| 36 | Сетка С7 . . . . . | 31 |
| 37 | Петля строповочная ПС1 . . . . . | 32 |
| 38 | Петля строповочная ПС2 . . . . . | 33 |
| 39 | Закладные детали М1$^{т}$,М1н . . . . . | 34 |
| 40 | Закладные детали М2$^{т}$, М2н . . . . | 35 |
| 41 | Закладные детали М3$^{т}$, М3н . . . . | 36 |
| 42 | Закладные детали М4$^{т}$,М4н . . . . | 37 |
| 43 | Закладные детали М5$^{т}$,М5н . . . . | 38 |
| 44 | Закладная деталь М6 . . . . . | 39 |
| 45 | Закладная деталь М7 . . . . . | 39 |
| 46 | Закладная деталь М8 . . . . . | 40 |
| 47 | Закладная деталь М9 . . . . . | 40 |
| 48 | Закладная деталь М10 . . . . . | 41 |
| 49 | Закладная деталь М11 . . . . . | 42 |
| 50 | Закладная деталь М12 . . . . . | 42 |
| 51 | Закладная деталь М13 . . . . . | 43 |
| 52 | Закладная деталь М14 . . . . . | 43 |
| 53 | Закладная деталь М15 . . . . . | 44 |
| 54 | Закладная деталь М16 . . . . . | 45 |
| 55 | Закладная деталь М17 . . . . . | 45 |


Шифр 14-71

Марко-лист

Инв. № Т-23839/2

Гостстрой СССР ЦНИИПРОМЗДАНИЙ г. Москва

Нач. СТК-3 Гл. инж. пр-та Рук. группы Ст. инженер

Петров Розенблюм Шелапутина Старцева

Шифр 14-71

Марка-лист

Инв. № Т-23840

# ПОЯСНИТЕЛЬНАЯ ЗАПИСКА

1. Настоящая часть выпуска 9 серии 1.465-3 содержит рабочие чертежи арматурных изделий и закладных деталей для плит размером 3х12 м (тип I), включая арматурные изделия и закладные детали для плит и отверстием для пропуска вентилят с дефлекторами и зонтами.

2. Общие указания по изготовлению арматурных изделий и закладных деталей приведены в вып.0 настоящей серии.

3. Спецификации арматурных изделий и закладных деталей и выборки стали на плиту приведены в части I настоящего выпуска.

4. Сетки полок плит разработаны в 3-х вариантах.

Сетки С1+С4 применяются при наличии оборудования, обеспечивающего изготовление широких сеток; сетки С1а+С4а применяются при отсутствии такого оборудования. Сетки С2г, С3г изготовляются из товарных сеток по ГОСТ 8478-65.

5. Петли строповочные разработаны в 2-х вариантах. Петли строповочные ПС1 – основной вариант. Петли строповочные ПС2 предназначены для плит, при бетонировании которых допускается наличие элементов, выступающих над поверхностью полки.

6. Петли строповочные следует выполнять из горячекатаной стали класса А-I марок ВСт3сп2 или ВСт3пс2 для сварных конструкций (ГОСТ 380-71). Допускается изготовлять петли из стали класса А-II марки 10Гт (ЧМТУ I-944-70, ЧМТУ I-89-67); при этом диаметр стержня петли может быть уменьшен на один номер. В случае возможности монтажа плит при температуре минус 40°С и ниже не допускается изготовление петель из стали марки ВСт3пс2.

Закладные детали должны изготовляться из стали марки ВСт3кп2 для сварных конструкций (ГОСТ 380-71).

2. Схема поперечного сечения сварного флангового шва, соединяющего стержень с плоскими элементами, приведена на рис.1.

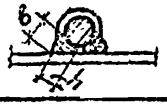


Рис.1

Госстрой СССР
ЦНИИПРОМЗДАНИЙ
г. Москва

Нач. отк-3 Петров
Гл. инж. пр-та Розенблюм
Рук. группы Шелапутина
Ст. инженер Старцева

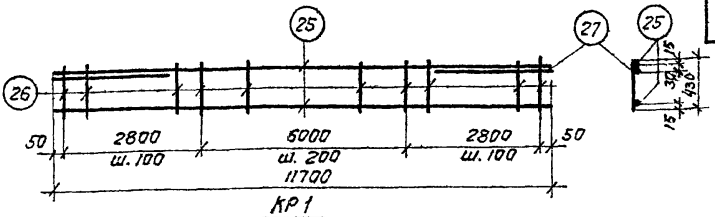


КР 1

## Спецификация и расход стали на одно изделие

| Марка изделия | № поз. | ф или сечение, мм | Длина, мм | К-во шт. | Выборка стали: ф или сечение, мм | Выборка стали: Общая длина, м | Выборка стали: Общий вес, кг |
|---|---|---|---|---|---|---|---|
| КР1 | 25 | 5ВI | 11700 | 2 | 10АIII | 3,0 | 1,9 |
| | 26 | 5ВI | 430 | 87 | 5ВI | 61,0 | 9,4 |
| | 27 | 10АIII | 1500 | 2 | Вес изделия | | 11,3 |

| | | | |
|---|---|---|---|
| ТК | Железобетонные плиты покрытий размером 3×12 м тип I из легких бетонов | Серия 1.465-3 | |
| 1971г. | Каркас КР 1 | Вып. 9 Часть 2 | Лист 1 |

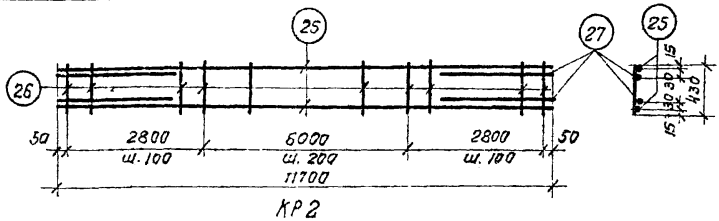


КР 2

## Спецификация и расход стали на одно изделие

| Марка изделия | № поз. | ф или сечение, мм | Длина, мм | К-во шт. | Выборка стали: ф или сечение, мм | Выборка стали: Общая длина, м | Выборка стали: Общий вес, кг |
|---|---|---|---|---|---|---|---|
| КР2 | 25 | 5ВI | 11700 | 2 | 10АIII | 6,0 | 3,8 |
| | 26 | 5ВI | 430 | 87 | 5ВI | 61,0 | 9,4 |
| | 27 | 10АIII | 1500 | 4 | Вес изделия | | 13,2 |

| | | | |
|---|---|---|---|
| ТК | Железобетонные плиты покрытий размером 3×12 м тип I из легких бетонов | Серия 1.465-3 | |
| 1971г. | Каркас КР 2 | Вып. 9 Часть 2 | Лист 2 |

Нач. отд. 3 Кузнецова
Гл. инж. пр. Чубановская
Рук. группы
Ст. инженер
Петров Розенблюм Шепшурина Старцева
Гл. спец. Гл. инж. Гл. спец.
Гл. спец. Гл. инж. Гл. спец.
Гл. спец. Гл. инж. Гл. спец.

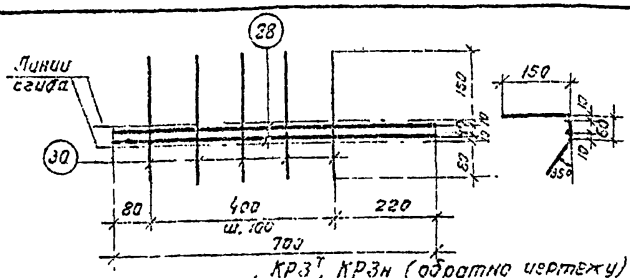


КРЗ$^{Т}_{Н}$, КРЗн (обратно чертежу)

## Спецификация и расход стали на одно изделие

| Марка изделия | № поз. | ф или сечение, мм | Длина, мм | К-во, шт. | Выборка стали: ф или сечение, мм | Выборка стали: Общая длина, м | Выборка стали: Общий вес, кг |
|---|---|---|---|---|---|---|---|
| КРЗ$^{Т}_{Н}$ | 28 | 10АIII | 700 | 2 | 10АIII | 1,4 | 1,0 |
| | 30 | 5ВI | 290 | 5 | 5ВI | 1,4 | 0,2 |
| | | | | | Вес изделия | | 1,2 |

| ТК | Железобетонные плиты покрытий размером 3×12м тип I из легких бетонов | Серия 1.465-3 |
|---|---|---|
| 1971г. | Каркасы КРЗ$^{Т}$, КРЗн | Вып. 9 Часть 2 / Лист 3 |

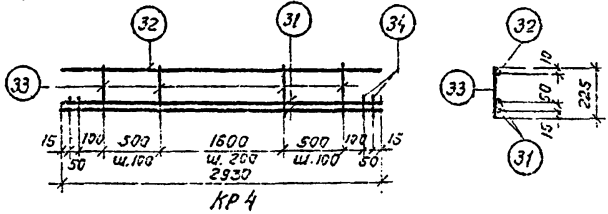


КР4

## Спецификация и расход стали на одно изделие

| Марка изделия | № поз. | ф или сечение, мм | Длина, мм | К-во, шт. | Выборка стали: ф или сечение, мм | Выборка стали: Общая длина, м | Выборка стали: Общий вес, кг |
|---|---|---|---|---|---|---|---|
| КР4 | 31 | 12АIII | 2930 | 2 | 12АIII | 6,3 | 5,6 |
| | 32 | 5ВI | 2930 | 1 | 5ВI | 7,4 | 1,2 |
| | 33 | 5ВI | 225 | 19 | | | |
| | 34 | 12АIII | 100 | 4 | Вес изделия | | 6,8 |

| ТК | Железобетонные плиты покрытий размером 3×12м тип I из легких бетонов | Серия 1.465-3 |
|---|---|---|
| 1971г. | Каркас КР4 | Вып. 9 Часть 1 / Лист 4 |

Госстрой СССР ЦНИИПРОМЗДАНИЙ Москва

Гл. инж. пр. Розенблюм; Рук. группы Шелепутина; Ст. инженер Старцева

Нач. отд. Кулешов; Гл. инж. пр. Ярославская; Рук. группы Дубинец; Ст. инженер Старцева

Шифр 14-71
Инв № Т-23843

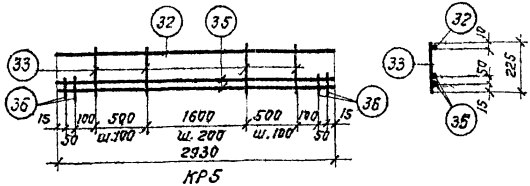


КР5

## Спецификация и расход стали на одно изделие

| Марка изделия | № поз. | Ф или сечение, мм | Длина, мм | К-во шт. | Выборка стали: Ф или сечение, мм | Общая длина, м | Общий вес, кг |
|---|---|---|---|---|---|---|---|
| КР5 | 35 | 14АIII | 2930 | 2 | 14АIII | 6,3 | 7,6 |
| | 32 | 5ВI | 2930 | 1 | 5ВI | 7,4 | 1,2 |
| | 33 | 5ВI | 225 | 19 | | | |
| | 36 | 14АIII | 100 | 4 | Вес изделия | | 8,8 |

| ТК | Железобетонные плиты покрытий размером 3×12м тип I из легких бетонов | Серия 1.465-3 | |
|---|---|---|---|
| 1971г. | Каркас КР5 | Вып. 9 часть 2 | Лист 5 |

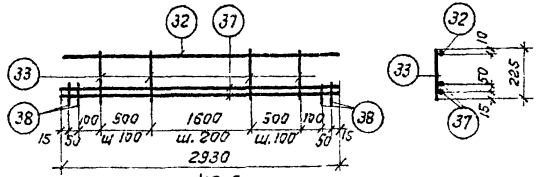


КР 6

## Спецификация и расход стали на одно изделие

| Марка изделия | № поз. | Ф или сечение, мм | Длина, мм | К-во шт. | Выборка стали: Ф или сечение, мм | Общая длина, м | Общий вес, кг |
|---|---|---|---|---|---|---|---|
| КР6 | 32 | 5ВI | 2930 | 1 | 16АIII | 6,3 | 10,0 |
| | 33 | 5ВI | 225 | 19 | 5ВI | 7,4 | 1,2 |
| | 37 | 16АIII | 2930 | 2 | | | |
| | 38 | 16АIII | 100 | 4 | Вес изделия | | 11,2 |

| ТК | Железобетонные плиты покрытий размером 3×12м тип I из легких бетонов | Серия 1.465-3 | |
|---|---|---|---|
| 1971г. | Каркас КР6 | Вып 9 часть 2 | Лист 6 |

Кузнецова, Чудновская
Петров, Розенблюм, Шелапутина, Старцева
Гл. инж. пр., Рук. группы, Ст. инженер
ЦНИИПРОМЗДАНИЙ Москва

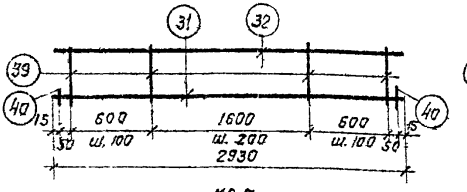


КР 7

## Спецификация и расход стали на одно изделие

| Марка изделия | № поз. | ф или сечение, мм | Длина, мм | К-во, шт | Выборка стали: ф или сечение, мм | Выборка стали: Общая длина, м | Выборка стали: Общий вес, кг |
|---|---|---|---|---|---|---|---|
| КР 7 | 31 | 12 А III | 2930 | 1 | 12 А III | 3,0 | 2,7 |
| | 32 | 5 В I | 2930 | 1 | 5 В I | 5,8 | 0,9 |
| | 39 | 5 В I | 125 | 21 | | | |
| | 40 | 12 А III | 60 | 2 | Вес изделия | | 3,6 |

ТК | Железобетонные плиты покрытий размером 3×12 м тип I из легких бетонов | Серия 1.465-3
1371с. | Каркас КР7 | Вып. 9 Часть 2 | Лист 7

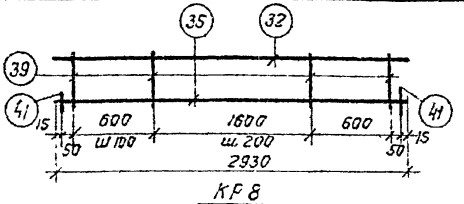


КР 8

## Спецификация и расход стали на одно изделие

| Марка изделия | N поз. | ф или сечение, мм | Длина, мм | К-во, шт. | Выборка стали: ф или сечение, мм | Выборка стали: Общая длина, м | Выборка стали: Общий вес, кг |
|---|---|---|---|---|---|---|---|
| КР 8 | 32 | 5 В I | 2930 | 1 | 14 А III | 3,0 | 3,6 |
| | 35 | 14 А III | 2930 | 1 | 5 В I | 5,8 | 0,9 |
| | 39 | 5 В I | 125 | 21 | | | |
| | 41 | 14 А III | 60 | 2 | Вес изделия | | 4,5 |

ТК | Железобетонные плиты покрытий размером 3×12 м тип I из легких бетонов | Серия 1.465-3
197Нг | Каркас КР8 | Вып. 9 Часть 2 | Лист 8

Гл. инж. Пестров
Разработал Разумейкин
Рук. группы Шехтман
Гл. инж. пр. Старцева
Нач. отд. Старцева
Ст. инженер

ЦНИИПРОМЗДАНИЙ
Госстроя СССР
Москва

Шифр 14-71
Инв № Т-23845

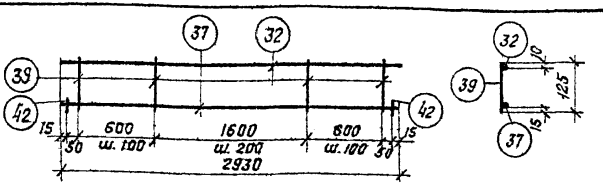


КР9

## Спецификация и расход стали на одно изделие

| Марка изделия | N поз. | Ф или сечение, мм | Длина, мм | Кол-во, шт. | Выборка стали: Ф или сечение, мм | Общая длина, м | Общий вес, кг |
|---|---|---|---|---|---|---|---|
| КР9 | 37 | 16 А III | 2930 | 1 | 16 А III | 3,0 | 4,8 |
| | 32 | 5 В I | 2930 | 1 | 5 В I | 5,8 | 0,9 |
| | 39 | 5 В I | 125 | 21 | | | |
| | 42 | 16 А III | 60 | 2 | Вес изделия | | 5,7 |

| ТК | Железобетонные плиты покрытий размером 3×12 м тип I из легких бетонов | Серия 1.465-3 | |
|---|---|---|---|
| 1971 г | Каркас КР9 | Вып. 9 Часть 2 | Лист 9 |

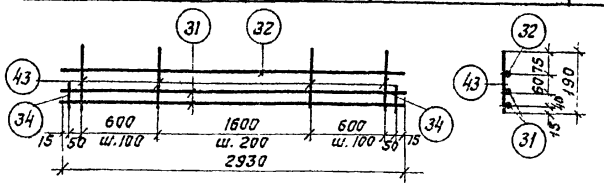


КР 10

## Спецификация и расход стали на одно изделие

| Марка изделия | N поз. | Ф или сечение, мм | Длина, мм | Кол-во, шт. | Выборка стали: Ф или сечение, мм | Общая длина, м | Общий вес, кг |
|---|---|---|---|---|---|---|---|
| КР10 | 31 | 12 А III | 2930 | 2 | 12 А III | 6,1 | 5,4 |
| | 32 | 5 В I | 2930 | 1 | 5 В I | 7,1 | 1,1 |
| | 34 | 12 А III | 100 | 2 | | | |
| | 43 | 5 В I | 190 | 21 | Вес изделия | | 6,5 |

| ТК | Железобетонные плиты покрытий размером 3×12 м тип I из легких бетонов | Серия 1.465-3 | |
|---|---|---|---|
| 1971 г | Каркас КР10 | Вып. 9 Часть 2 | Лист 10 |

Госстрой СССР
ЦНИИПРОМЗДАНИЙ
Москва

Нач. отд-з
Гл. инж. пр.
Рук. группы
Ст. инженер

Петров
Розенблюм
Шелапутина
Старцева

И.о. инж.
Проверил

Кузнецова
Чудновская

Шифр 14-11

Инв. № Т-23846

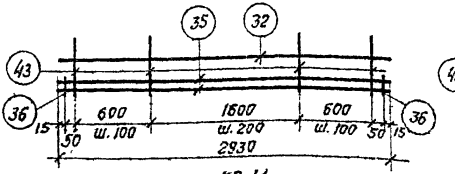


КР 11

## Спецификация и расход стали на одно изделие

| Марка изделия | N поз. | ф или сечение, мм | Длина, мм | Кол-во, шт | Выборка стали: ф или сечение, мм | Выборка стали: общая длина, м | Выборка стали: общий вес, кг |
|---|---|---|---|---|---|---|---|
| КР 11 | 32 | 5ВI | 2930 | 1 | 14АIII | 6,1 | 7,4 |
| | 35 | 14АIII | 2930 | 2 | 5ВI | 7,1 | 1,1 |
| | 36 | 14АIII | 100 | 2 | | | |
| | 43 | 5ВI | 190 | 21 | Вес изделия | | 8,5 |

ТК | Железобетонные плиты покрытий размером 3х12 м тип I из легких бетонов | Серия 1.465-3

1971 г. | Каркас КР 11 | Вып. 9 Часть 2 | Лист 11

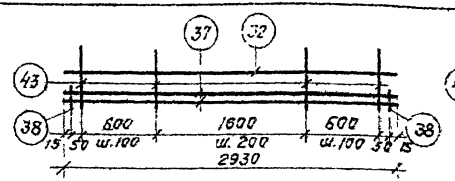


КР 12

## Спецификация и расход стали на одно изделие

| Марка изделия | № поз. | ф или сечение, мм | Длина, мм | Кол-во, шт. | Выборка стали: ф или сечение, мм | Выборка стали: общая длина, м | Выборка стали: общий вес, кг |
|---|---|---|---|---|---|---|---|
| КР 12 | 37 | 16АIII | 2930 | 2 | 16АIII | 6,1 | 9,6 |
| | 32 | 5ВI | 2930 | 1 | 5ВI | 7,1 | 1,1 |
| | 38 | 16АIII | 100 | 2 | | | |
| | 43 | 5ВI | 190 | 21 | Вес изделия | | 12,7 |

ТК | Железобетонные плиты покрытий размером 3х12 м тип I из легких бетонов | Серия 1.465-3

1971 г. | Каркас КР 12 | Вып. 9 Часть 2 | Лист 12

Кузнецова — Чудновская

Гл. инж. пр. — Рук. группы — Ст. инженер

Гл. инж. — Разенблат — Шелапутина — Старцева

Гипро — Шейн — Шейн

ЦНИИПРОМЗДАНИЙ Госстроя СССР Москва

| Шифр |
|---|
| 14-71 |
| Инв № |
| Т-23847 |

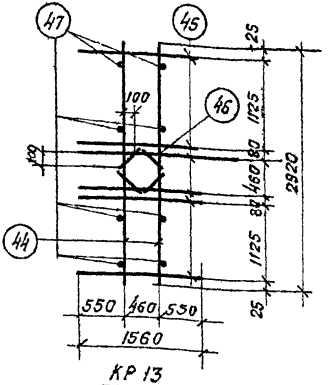


КР 13

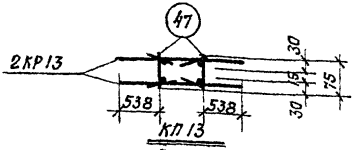


КП 13

## Спецификация и расход стали на одно изделие

| Марка изделия | № поз. | Ф или сечение, мм | Длина, мм | К-во шт | Выборка стали: Ф или сечение, мм | Общая длина, м | Общий вес, кг |
|---|---|---|---|---|---|---|---|
| КР13 | 44 | 12АIII | 2920 | 2 | 12АIII | 16,5 | 14,7 |
| | 45 | 12АIII | 1560 | 6 | | | |
| | 46 | 12АIII | 320 | 4 | Вес изделия | | 14,7 |
| Отдельные стержни | 47 | 12АIII | 75 | 1 | 12АIII | 0,08 | 0,07 |

## Спецификация и расход стали на пространственный каркас

| Марка пространственного каркаса | Марка плоского каркаса или № поз. | К-во шт. | Выборка стали: Ф или сечение, мм | Общая длина, м | Общий вес, кг |
|---|---|---|---|---|---|
| КП13 | КР13 | 2 | 12АIII | 33,6 | 29,8 |
| | 47 | 8 | Вес изделия | | 29,8 |

## Примечания:

1. Поз. 47 пространственного каркаса КП13 на чертеже плоского каркаса КР13 показана условно.
2. Приварку поз. 47 производить электросварочными клещами.

| | | | |
|---|---|---|---|
| Кузнецова | Чудновская | | |
| И.о. инж. | Проверил | Петров | Розенблюм |
| Нач. ОТК-3 | Гл. инж. пр. | Рук. группы | Ст. инженер |

ЦНИИПРОМЗДАНИЙ
Москва

| ТК | Железобетонные плиты покрытий размером 3х12м тип I из легких бетонов | Серия 1.465-3 | |
|---|---|---|---|
| 1971г. | Каркасы КР 13, КП13 | Вып. 9 Часть 2 | Лист 13 |

Шифр 14-71
Инв № Т-23848

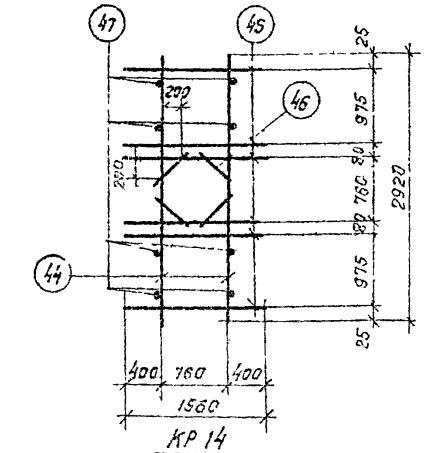


КР 14

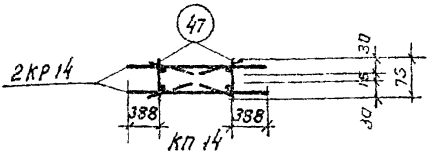


КП 14

## Спецификация и расход стали на одно изделие

| Марка изделия | № поз. | ф или сечение, мм | Длина, мм | К-во шт. | Выборка стали: ф или сечение, мм | Общая длина, м | Общий вес, кг |
|---|---|---|---|---|---|---|---|
| КР 13 | 44 | 12А III | 2920 | 2 | 12А III | 16,5 | 14,7 |
| | 45 | 12А III | 1560 | 6 | | | |
| | 46 | 12А III | 320 | 4 | Вес изделия | | 14,7 |
| Отдельный стержень | 47 | 12А III | 75 | 1 | 12А III | 0,08 | 0,07 |

## Спецификация и расход стали на пространственный каркас

| Марка пространственного каркаса | Марка плоского каркаса или № поз. | К-во шт. | Выборка стали: ф или сечение, мм | Общая длина, м | Общий вес, кг |
|---|---|---|---|---|---|
| КП14 | КР14 | 2 | 12А III | 33,6 | 29,8 |
| | 47 | 8 | Вес изделия | | 29,8 |

## Примечания:

1. Поз. 47 пространственного каркаса КП14 на чертеже плоского каркаса КР14 показана условно.
2. Приварку поз. 47 производить водить электросварочными клещами.

| | | | |
|---|---|---|---|
| ТК | Железобетонные плиты покрытий размером 3×12м тип I из легких бетонов | Серия 1.465-3 | |
| 1971г | Каркасы КР 14, КП14 | Вып. 9 Часть 2 | Лист 14 |

Гл. инж. пр. | Рук. группы | Ст. инженер | Разработал | Шелапутина | Старшая | Проверил | Кузнецова | Чудновская

ЦНИИПРОМЗДАНИЙ Москва

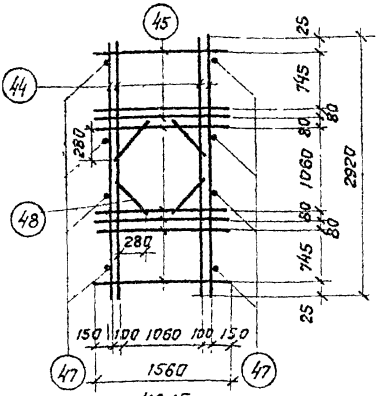


КР 15

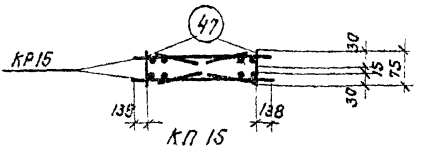


КП 15

## Спецификация и расход стали на одно изделие

| Марка изделия | № поз. | Ф или сечение, мм | Длина, мм | К-во шт | Выборка стали | | |
|---|---|---|---|---|---|---|---|
| | | | | | Ф или сечение, мм | Общая длина, м | Общий вес, кг |
| КР 15 | 44 | 12А III | 2920 | 4 | 12А III | 26,7 | 23,7 |
| | 45 | 12А III | 1560 | 8 | | | |
| | 48 | 12А III | 620 | 4 | Вес изделия | | 23,7 |
| Отдельный стержень | 47 | 12А III | 75 | 1 | 12А III | 0,08 | 0,07 |

## Спецификация и расход стали на пространственный каркас

| Марка пространственного каркаса | Марка плоского каркаса или № поз. | К-во шт. | Выборка стали | | |
|---|---|---|---|---|---|
| | | | Ф или сечение, мм | Общая длина, м | Общий вес, кг |
| КП 15 | КР15 | 2 | 12А III | 54,0 | 48,0 |
| | 47 | 8 | Вес изделия | | 48,0 |

## Примечания:

1. Поз. 47 пространственного каркаса КП15 на чертеже плоского каркаса КР15 показана условно.
2. Приварку поз. 47 производить электросварочными клещами.

| | | | |
|---|---|---|---|
| ТК | Железобетонные плиты покрытия размером 3×12м тип I из легких бетонов | Серия 1.465-3 | |
| 1971г | Каркасы КР15, КП15 | Вып. 9 Часть 2 | Лист 15 |

14-71
ИНВ №
-23849

Гл. инж. пр. | Рук. группы | Ст. инженер | Петрова | Розенблюм | Шелапутина | Старцева | Проверил | Чудновская

ЦНИИПРОМЗДАНИЙ Москва

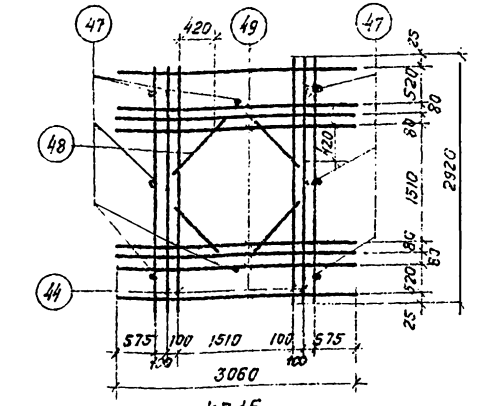


КР16

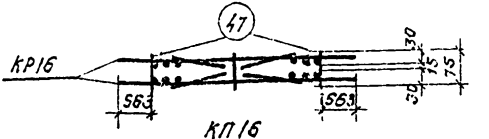


КП16

## Спецификация и расход стали на одно изделие

| Марка изделия | № поз. | Ф или сечение, мм | Длина, мм | К-во шт | Выборка стали: Ф или сечение, мм | Выборка стали: Общая длина, м | Выборка стали: Общий вес, кг |
|---|---|---|---|---|---|---|---|
| КР16 | 44 | 12АIII | 2920 | 4 | 12АIII | 44,5 | 39,5 |
| | 48 | 12АIII | 620 | 4 | | | |
| | 49 | 12АIII | 3060 | 8 | Вес изделия | | 39,5 |
| Отдельный стержень | 47 | 12АIII | 75 | 1 | 12АIII | 0,08 | 0,07 |

## Спецификация и расход стали на пространственный каркас

| Марка простран-ственного каркаса | Марка плоского каркаса или № поз. | К-во шт. | Выборка стали: Ф или сечение, мм | Выборка стали: Общая длина, м | Выборка стали: Общий вес, кг |
|---|---|---|---|---|---|
| КП16 | КР16 | 2 | 12АIII | 89,6 | 79,6 |
| | 47 | 8 | Вес изделия | | 79,6 |

## Примечания:

1. Поз. 47 пространственного каркаса КП16 на чертеже плоского каркаса КР16 показана условно.
2. Приварку поз. 47 производить электросварочными клещами.

| | | | |
|---|---|---|---|
| ТК | Железобетонные плиты покрытий размером 3х12м тип I из легких бетонов | Серия 1.465-3 | |
| 1971г. | Каркасы КР16, КП16 | Вып. 9 Часть 2 | Лист 16 |

ЦНИИПромзданий Москва

Гл. инж. пр. Розенблюм
Рук. группы Цветаитина
Ст. инженер Старчева

Шифр 14-71
Инв.№ -23851
ЦНИИПромзданий Госстроя
Гл. инж. пр. Рук. группы Ст. инженер
Разенблюм Шлапунтина Сторчева
Проверил
Гуськов Чудновская

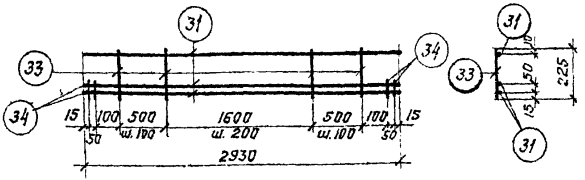


КР17

Спецификация и расход стали на одно изделие

| Марка изделия | № поз. | ф или сечение, мм | Длина, мм | Кол-во штук | Выборка стали: ф или сечение мм | Выборка стали: Общая длина, м | Выборка стали: Общий вес, кг |
|---|---|---|---|---|---|---|---|
| КР17 | 31 | 12 А III | 2930 | 3 | 12 А III | 9,2 | 8,2 |
| | 33 | 5 В I | 225 | 19 | 5 В I | 4,5 | 0,7 |
| | 34 | 12 А III | 100 | 4 | Вес изделия | | 8,9 |

| ТК | Железобетонные плиты покрытий размером 3×12 м тип I из легких бетонов | Серия 1.465-3 |
|---|---|---|
| 1971г | Каркас КР17 | Вып. 9 Часть 2 / Лист 17 |

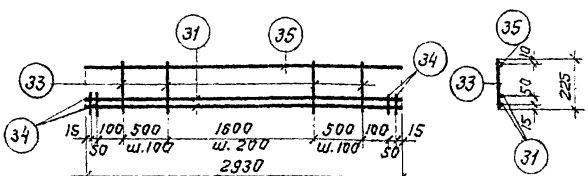


КР18

Спецификация и расход стали на одно изделие

| Марка изделия | № поз. | ф или сечение, мм | Длина, мм | Кол-во штук | Выборка стали: ф или сечение, мм | Выборка стали: Общая длина, м | Выборка стали: Общий вес, кг |
|---|---|---|---|---|---|---|---|
| КР18 | 31 | 12 А III | 2930 | 2 | 14 А III | 3,0 | 3,7 |
| | 33 | 5 В I | 225 | 19 | 12 А III | 6,3 | 5,6 |
| | 34 | 12 А III | 100 | 4 | 5 В I | 4,5 | 0,7 |
| | 35 | 14 А III | 2930 | 1 | Вес изделия | | 10,0 |

| ТК | Железобетонные плиты покрытий размером 3×12 м тип I из легких бетонов | Серия 1.465-3 |
|---|---|---|
| 1971г. | Каркас КР18 | Вып. 9 Часть 2 / Лист 18 |

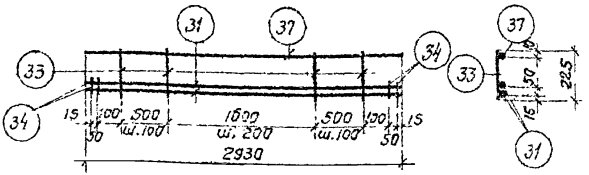


КР 19

## Спецификация и расход стали на одно изделие

| Марка изделия | № поз. | Ф или сечение, мм | Длина, мм | Кол-во штук | Выборка стали: Ф или сечение, мм | Выборка стали: Общая длина, м | Выборка стали: Общий вес, кг |
|---|---|---|---|---|---|---|---|
| КР 19 | 31 | 12 А III | 2930 | 2 | 16 А III | 3,0 | 4,6 |
| | 33 | 5 В I | 225 | 19 | 12 А III | 6,3 | 5,5 |
| | 34 | 12 А III | 100 | 4 | 5 В I | 4,5 | 0,7 |
| | 37 | 16 А III | 2930 | 1 | Вес изделия | | 11,1 |

| ТК | Железобетонные плиты покрытий размером 3×12 м тип I из легких бетонов | Серия 1.465-3 | |
|---|---|---|---|
| 1971г. | Каркас КР19 | Вып. 9 Часть 2 | Лист 19 |

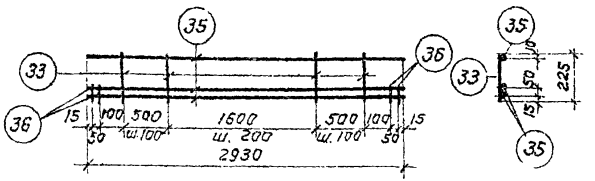


КР 20

## Спецификация и расход стали на одно изделие

| Марка изделия | № поз. | Ф или сечение, мм | Длина, мм | Кол-во штук | Выборка стали: Ф или сечение, мм | Выборка стали: Общая длина, м | Выборка стали: Общий вес, кг |
|---|---|---|---|---|---|---|---|
| КР 20 | 33 | 5 В I | 225 | 19 | 14 А III | 9,2 | 11,1 |
| | 35 | 14 А III | 2930 | 3 | 5 В I | 4,5 | 0,7 |
| | 36 | 14 А III | 100 | 4 | Вес изделия | | 11,8 |

| ТК | Железобетонные плиты покрытий размером 3×12 м тип I из легких бетонов | Серия 1.465-3 | |
|---|---|---|---|
| 1971г. | Каркас КР 20 | Вып. 9 Часть 2 | Лист 20 |

Гл. инж. пр. Рук. группы — Разенблит — Шелапутина

Ст. инженер — Старцева

ЦНИИПромзданий Госстроя

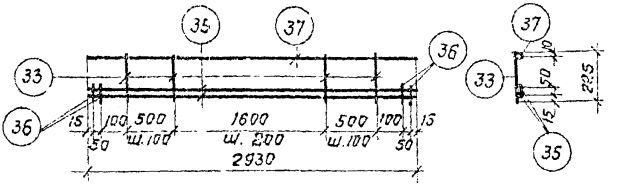


КР 21

## Спецификация и расход стали на одно изделие

| Марка изделия | № поз. | ф или сечение, мм | Длина, мм | Кол-во штук | Выборка стали: ф или сечение, мм | Общая длина, м | Общий вес, кг |
|---|---|---|---|---|---|---|---|
| КР21 | 33 | 5ВI | 225 | 19 | 16АIII | 3,0 | 4,8 |
| | 35 | 14АIII | 2930 | 2 | 14АIII | 6,3 | 7,6 |
| | 36 | 14АIII | 100 | 4 | 5ВI | 4,5 | 0,7 |
| | 37 | 16АIII | 2930 | 1 | Вес изделия | | 13,1 |

| ТК | Железобетонные плиты покрытий размером 3×12м тип I из легких бетонов | Серия 1.465-3 | |
|---|---|---|---|
| 1971г. | Каркас КР 21 | Вып. 9 Часть 2 | Лист 21 |

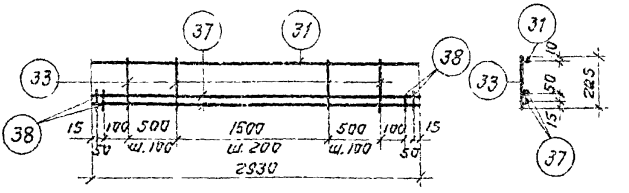


КР 22

## Спецификация и расход стали на одно изделие

| Марка изделия | № поз. | ф или сечение, мм | Длина, мм | Кол-во штук | Выборка стали: ф или сечение, мм | Общая длина, м | Общий вес, кг |
|---|---|---|---|---|---|---|---|
| КР 22 | 31 | 12АIII | 2930 | 1 | 16АIII | 6,3 | 9,9 |
| | 37 | 16АIII | 2930 | 2 | 12АIII | 3,0 | 2,7 |
| | 33 | 5ВI | 225 | 19 | 5ВI | 4,5 | 0,7 |
| | 38 | 16АIII | 100 | 4 | Вес изделия | | 13,3 |

| ТК | Железобетонные плиты покрытий размером 3×12м тип I из легких бетонов | Серия 1.465-3 | |
|---|---|---|---|
| 1971г. | Каркас КР 22 | Вып. 2 Часть 2 | Лист 22 |

Шифр 14-11
ИНВ № 23853
Чиновская
Проверил
Разработал Шелапутина
Старцева
Гл. инж. пр.
Рук. группы
Ст. инженер
ЦЕНТРОПРОЕКТ Москва

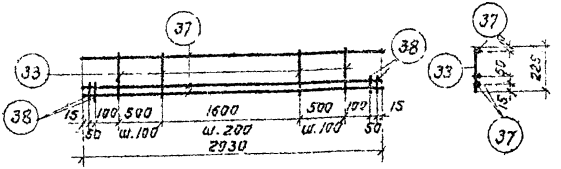


КР 23

## Спецификация и расход стали на одно изделие

| Марка изделия | № поз. | Ф или сечение, мм | Длина, мм | Кол-во штук | Выборка стали | | |
|---|---|---|---|---|---|---|---|
| | | | | | Ф или сечение, мм | Общая длина, м | Общий вес, кг |
| КР 23 | 37 | 16 А III | 2930 | 3 | 16 А III | 9,2 | 14,5 |
| | 33 | 5 В I | 225 | 19 | 5 В I | 4,5 | 0,7 |
| | 38 | 16 А III | 100 | 4 | Вес изделия | | 15,2 |

Железобетонные плиты покрытий размером 3×12 м тип I из легких бетонов

Серия 1.465-3

1971 г

Каркас КР 23

Вып. 9 Часть 2

Лист 23

Рук. группы

Ст. инженер

Шелапутина

Старцева

Москва

Шифр 4-71
Инв № 23855

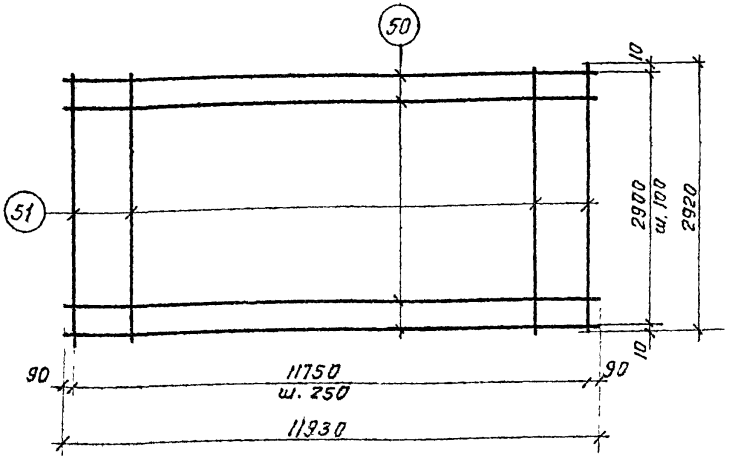


С1

## Спецификация и расход стали на одно изделие

| Марка изделия | № поз. | ф или сечение, мм | Длина, мм. | К-во шт. | Выборка стали | | |
|---|---|---|---|---|---|---|---|
| | | | | | ф или сечение, мм | Общая длина, м | Общий вес, кг |
| С1 | 50 | 3ВI | 11930 | 30 | 3ВI | 498 | 27,4 |
| | 51 | 3ВI | 2920 | 48 | | | |
| | | | | | Вес изделия | | 27,4 |

Гл. инж. пр. | Рук. группы | Ст. инженер | Розенблюм | Шелапутина | Старцева | Проверил | Чудновская

ЦНИИПРОМЗДАНИИ Москва

| ТК | Железобетонные плиты покрытий размером 3×12 м тип I из легких бетонов | Серия 1.465-3 | |
|---|---|---|---|
| 1971г. | Сетка С1 | Вып. 9 Часть 2 | Лист 24 |

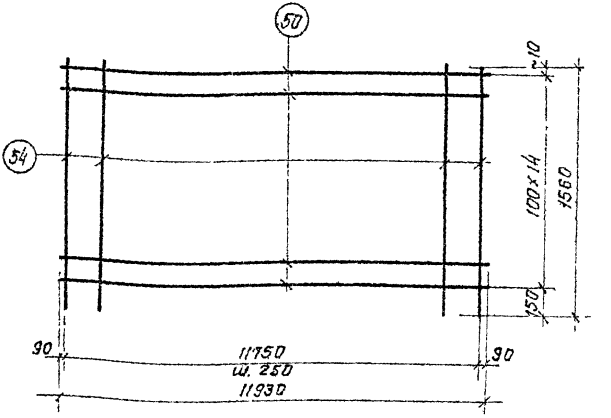


С1а

## Спецификация и расход стали на одно изделие

| Марка изделия | № поз. | Ф или сечение, мм | Длина, мм | К-во шт. | Выборка стали | | |
|---|---|---|---|---|---|---|---|
| | | | | | Ф или сечение, мм | Общая длина, м | Общий вес, кг |
| С1а | 50 | ЗВI | 11930 | 15 | ЗВI | 254 | 14,1 |
| | 54 | ЗВI | 1560 | 48 | | | |
| | | | | | Вес изделия | | 14,1 |

| | | | |
|---|---|---|---|
| ТК | Железобетонные плиты покрытий размером 3х12м тип I из легких бетонов | Серия 1.465-3 | |
| 1971г | Сетка С1а | Вып. 9 Часть 2 | Лист 25 |

ЦНИИПРОМЗДАНИЙ Москва

Гл. инж. пр. | Рук. группы | Ст. инженер | Розенблюм | Шелапутина | Старцева | Проверил | Чуковская

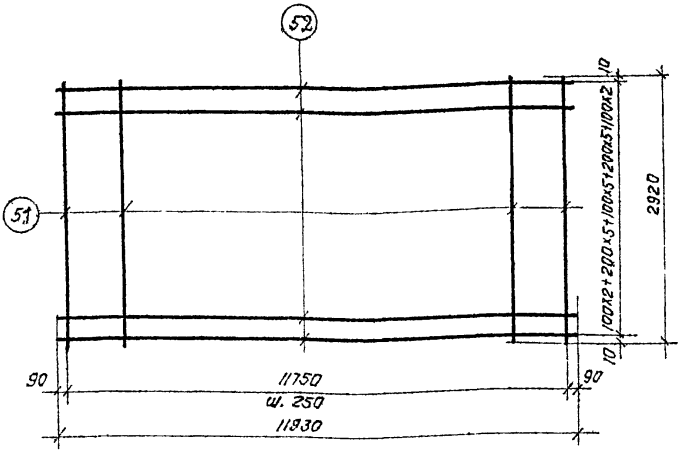


С2

## Спецификация и расход стали на одно изделие

| Марка изделия | N поз. | Ф или сечение, мм | Длина, мм | К-во шт. | Выборка стали | | |
|---|---|---|---|---|---|---|---|
| | | | | | Ф или сечение, мм | Общая длина, м | Общий вес, кг |
| С2 | 51 | 3ВI | 2920 | 48 | 4ВI | 238,6 | 23,6 |
| | 52 | 4ВI | 11930 | 20 | 3ВI | 140,2 | 7,7 |
| | | | | | Вес изделия | | 31,3 |

| | | | |
|---|---|---|---|
| ТК | Железобетонные плиты покрытий размером 3×12м тип I из легких бетонов | Серия 1.465-3 | |
| 1971г | Сетка С2 | Вып. 9 Часть 2 | Лист 26 |

Москва
Ст. инженер
Рук. группы
Старцева
Шелапутина

Шифр 14-71
Инв. № -23858

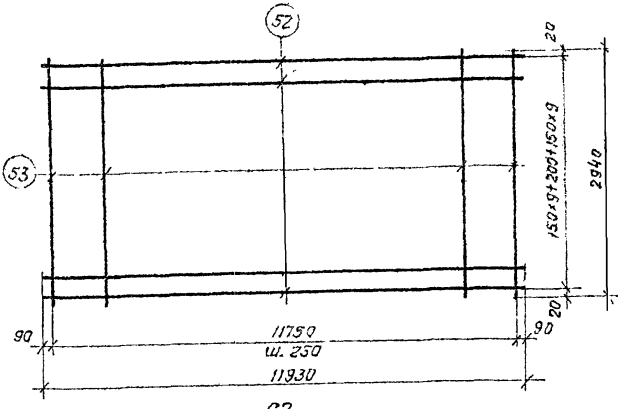


С2г

Примечание.
Настоящая сетка изготовляется из товарной сетки по ГОСТ 8478-66.

Спецификация и расход стали на одно изделие

| Марка изделия | № поз. | Ф. или сечение, мм | Длина, мм | К-во шт. | Выборка стали: Ф или сечение, мм | Общая длина, м | Общий вес, кг |
|---|---|---|---|---|---|---|---|
| С2г | 53 | 3ВI | 2940 | 48 | 4ВI | 238,5 | 23,6 |
| | 52 | 4ВI | 11930 | 20 | 3ВI | 141,1 | 7,8 |
| | | | | | Вес изделия | | 31,4 |

Гл. инж. пр. | Рук. группы | Ст. инженер | Розенблюм | Шелапутина | Старцева | Проверил | Чудновская

Госстрой СССР ЦНИИПРОМЗДАНИЙ Москва

| ТК | Железобетонные плиты покрытий размером 3×12м тип I из легких бетонов | Серия 1.465-3 | |
|---|---|---|---|
| 1971 | Сетка С2г | Вып. 9 Часть 2 | Лист 27 |

Шифр 14-71
Инв. №
Т-23859

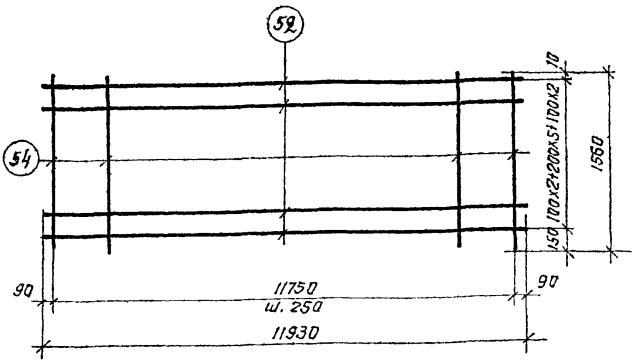


С2а

## Спецификация и расход стали на одно изделие

| Марка изделия | N поз. | Ф или сечение, мм | Длина, мм | К-во шт. | Выборка стали: Ф или сечение, мм | Общая длина, м | Общий вес, кг |
|---|---|---|---|---|---|---|---|
| С2а | 54 | 3ВI | 1560 | 48 | 4ВI | 120 | 12,0 |
| | 52 | 4ВI | 11930 | 10 | 3ВI | 74,9 | 4,2 |
| | | | | | Вес изделия | | 16,2 |

Кузнецова
Чудновская
И.о. инж.
Проверил
Петров
Розенблюм
Шелапутина
Старцева
Нач. ОТК-3
Гл. инж. пр.
Рук. группы
Ст. инженер

Госстрой СССР
ЦНИИПРОМЗДАНИЙ
Москва

| ТК | Железобетонные плиты покрытий размером 3х12м тип I из легких бетонов | Серия 1.465-3 | |
|---|---|---|---|
| 1971г. | Сетка С2а | Вып. 9 Часть 2 | Лист 28 |

Шифр 14-71

Инв. № Г-23860

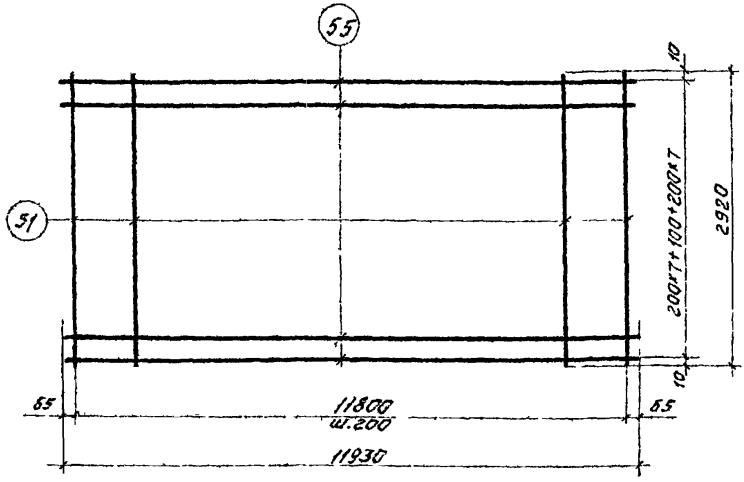


С3

## Спецификация и расход стали на одно изделие

| Марка изделия | N поз. | Ф или сечение, мм | Длина, мм | К-во шт. | Выборка стали. Ф или сечение, мм | Общая длина, м | Общий вес, кг |
|---|---|---|---|---|---|---|---|
| С3 | 51 | 3ВI | 2920 | 60 | 5ВI | 190,9 | 29,5 |
| | 55 | 5ВI | 11930 | 16 | 3ВI | 175 | 9,6 |
| | | | | | Вес изделия | | 39,1 |

Госстрой СССР ЦНИИПРОМЗДАНИЙ Москва

Нач. отд. Гл. инж. пр. Рук. группы Ст. инженер

Тетрав Розенблюм Шелапутина Старцева

Н. о. инж. Проверил

Кулик Чурин

Пузнецова Чудновская

| ТК | Железобетонные плиты покрытий размером 3×12м тип I из легких бетонов | Серия 1.465-3 | |
|---|---|---|---|
| 1971г | Сетка С3 | Вып. 9 часть 2 | Лист 29 |

Шифр 14-71
Инв. № Т-23861

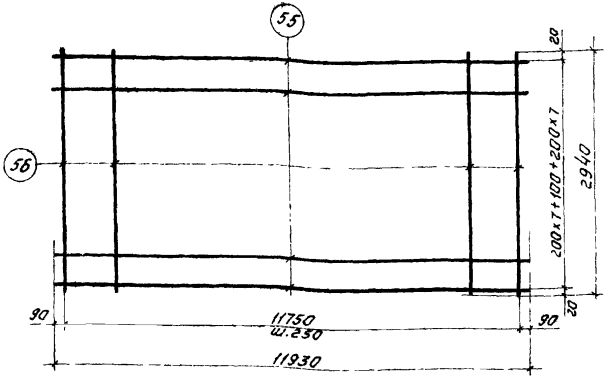


С3г

## Примечание

Настоящая сетка изготовляется из товарной сетки по ГОСТ 8478-66

## Спецификация и расход стали на одно изделие

| Марка изделия | № поз | Ф или сечение, мм | Длина, мм | К-во шт. | Выборка стали | | |
|---|---|---|---|---|---|---|---|
| | | | | | Ф или сечение, мм | Общая длина, м | Общий вес, кг |
| С3г | 55 | 5ВI | 11930 | 16 | 5ВI | 190,9 | 29,5 |
| | 56 | 4ВI | 2940 | 48 | 4ВI | 141,1 | 14,0 |
| | | | | | Вес изделия | | 43,5 |

Госстрой СССР
ЦНИИПРОМЗДАНИЙ
Москва

Нач. ОТК-3 Гл. инж. пр. Рук. группы Ст. инженер
Петров Разенблюм Шелапутина Старцева
И.о. инж. Проверил
Кузнецова Чудновская

| ТК | Железобетонные плиты покрытий размером 3×12м типI из легких бетонов | Серия 1.465-3 | |
|---|---|---|---|
| 1971г | Сетка С3г | Вып. 9 часть 2 | Лист 30 |

Шифр 14-71
Инв № 1-23862

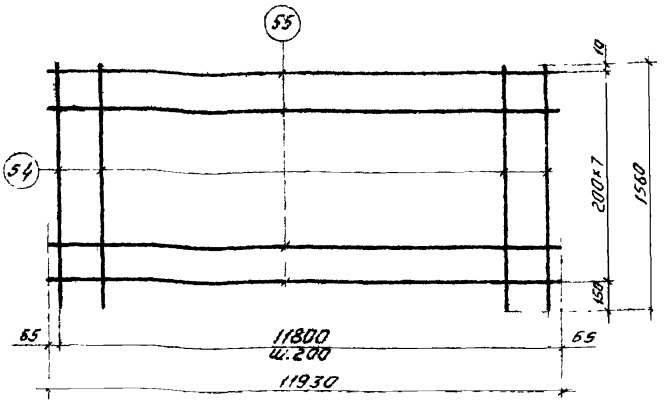


С3а

Спецификация и расход стали на одно изделие

| Марка изделия | N поз. | Ф или сечение, мм | Длина, мм | К-во, шт | Выборка стали | | |
|---|---|---|---|---|---|---|---|
| | | | | | Ф или сечение, мм | Общая длина, м | Общий вес, кг |
| С3а | 54 | 3ВI | 1560 | 60 | 5ВI | 96 | 14,7 |
| | 55 | 5ВI | 11930 | 8 | 3ВI | 94 | 5,2 |
| | | | | | Вес изделия | | 19,9 |

Госстрой СССР
ЦНИИПРОМЗДАНИЙ
Москва

| | | | |
|---|---|---|---|
| ТК | Железобетонные плиты покрытий размером 3×12м тип I из легких бетонов | Серия 1.465-3 | |
| 1971г | Сетка С3а | Вып.9 часть2 | Лист 31 |

Нач. ОТК 3 | Гл. инж. пр. | Рук. группы | Ст. инженер | Петров | Резенблюм | Шелопутина | Старцева | Гл. инж. | Проверил | Кузнецова | Чудновская

Шифр 14-11
Инв № Т-23863

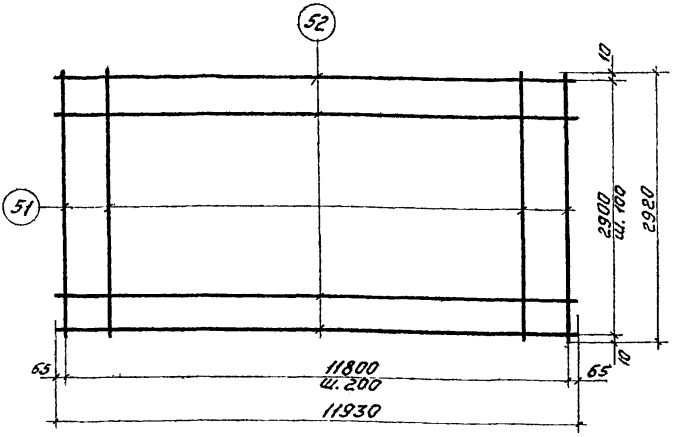


С4

## Спецификация и расход стали на одно изделие

| Марка изделия | N поз. | Ф или сечение, мм | Длина, мм | К-во шт. | Выборка стали | | |
|---|---|---|---|---|---|---|---|
| | | | | | Ф или сечение, мм | Общая длина, м | Общий вес, кГ |
| С4 | 51 | 3ВI | 2920 | 60 | 4ВI | 358 | 35,8 |
| | 52 | 4ВI | 11930 | 30 | 3ВI | 175 | 9,6 |
| | | | | | Вес изделия | | 45,4 |

Госстрой СССР ЦНИИПРОМЗДАНИЙ Москва

Нач. ОТК-3 Петров
Гл. инж. пр. Разенблюм
Рук. группы Шелапутина
Ст. инженер Старцева
И. о. инж. Кузнецова
Проверил Чудновская

| ТК | Железобетонные плиты покрытий размером 3×12м тип I из легких бетонов | Серия 1.465-3 | |
|---|---|---|---|
| 1971г | Сетка С4 | Вып. 9 часть 2 | Лист 32 |

Шифр 14-71

Инв. №

Г-23864

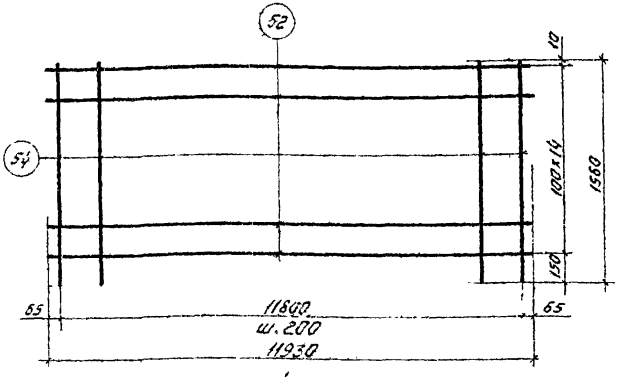


С4а

## Спецификация и расход стали на одно изделие

| Марка изделия | № поз. | Ф или сечение, мм | Длина, мм | К-во шт. | Выборка стали | | |
|---|---|---|---|---|---|---|---|
| | | | | | Ф или сечение, мм | Общая длина, м | Общий вес, кг |
| С4а | 52 | 4ВI | 11930 | 15 | 4ВI | 179 | 17,9 |
| | 54 | 3ВI | 1560 | 60 | 3ВI | 94 | 5,2 |
| | | | | | Вес изделия | | 23,1 |

Госстрой СССР
ЦНИИПРОМЗДАНИЙ
Москва

Нач. отд. Гл. инж. пр. Рук. группы Ст. инженер

Метрах Розенблюм Шелапутина Старцева

И. о. инж. Проверил

Кузнецова Чудновская

| ТК | Железобетонные плиты покрытий размером 3×12 м тип I из легких бетонов | Серия 1.465-3 | |
|---|---|---|---|
| 1971г | Сетка С4а | Вып. 9 часть 2 | Лист 33 |

Шифр 14-71

Инв № Т-23865

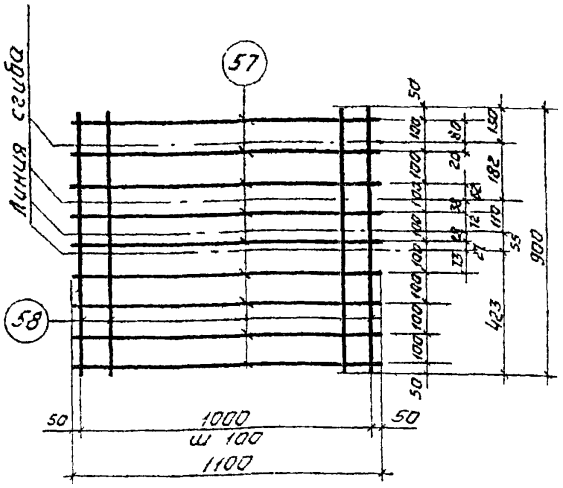


С5

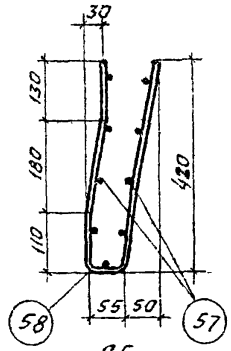


С5

в согнутом виде

## Спецификация и расход стали на одно изделие

| Марка изделия | № поз. | Ф или сечение, мм | Длина, мм | К-во шт | Выборка стали: Ф или сечение, мм | Общая длина, м | Общий вес, кг |
|---|---|---|---|---|---|---|---|
| С5 | 57 | 5ВI | 1100 | 9 | 5ВI | 19,8 | 3,1 |
| | 58 | 5ВI | 900 | 11 | | | |
| | | | | | Вес изделия | | 3,1 |

Госстрой СССР ЦНИИПРОМЗДАНИЙ Москва

Нач. ОТК-3 Петров; Гл. инж. пр. Разенблюм; Рук. группы Шелапутина; Ст. инженер Старцева; И.о. инж. Проверил Кузнецова; Чудновская

| ТК | Железобетонные плиты покрытий размером 3×12м тип I из легких бетонов | Серия 1.465-3 | |
|---|---|---|---|
| 1971г. | Сетка С5 | Вып. 9 часть 2 | Лист 34 |

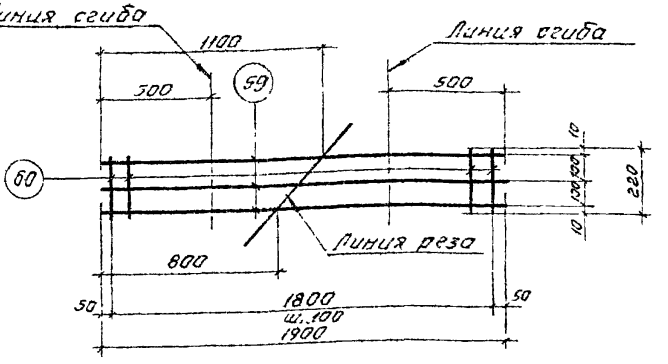


2 шт. С6.

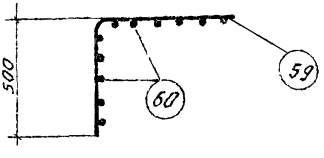


С6

В согнутом виде.

## Спецификация и расход стали на одно изделие

| Марка изделия | № поз. | Ф или сечение, мм. | Длина мм | К-во шт. | Выборка стали | | |
|---|---|---|---|---|---|---|---|
| | | | | | Ф или сечение, мм | Общая длина, м | Общий вес, кг |
| С6 (2 шт.) | 59 | 5ВI | 1900 | 3 | 5ВI | 5,7 | 0,9 |
| | 60 | 4ВI | 220 | 19 | 4ВI | 4,2 | 0,4 |
| | | | | | Вес изделия | | 1,3 |

| | | | |
|---|---|---|---|
| ТК | Железобетонные плиты покрытий размером 3х12м тип I из легких бетонов | Серия 1.465-3 | |
| 1971г | Сетка С6 | Вып. 9 часть 2 | Лист 35 |

Шифр 14-71
ИнВ № Т-23866

Кузнецова, Чудновская, Петров, Розенблюм, Шелапутина, Старцева, Нач. ОТК-3, Гл. инж. пр., Рук. группы, Ст. инженер, И.о. инж., Проверил

Госстрой СССР ЦНИИПРОМЗДАНИЙ Москва

Шифр 14-71
Инв. № Т-23867

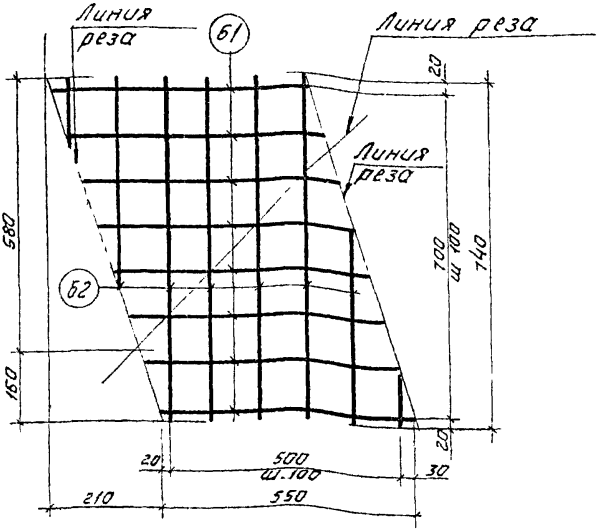


2 шт. С7

## Спецификация и расход стали на одно изделие

| Марка изделия | № поз. | Ф или сечение, мм | Длина, мм | К-во шт. | Выборка стали | | |
|---|---|---|---|---|---|---|---|
| | | | | | Ф или сечение, мм | Общая длина, м | Общий вес, кг |
| С7 (2 шт.) | б1 | 4ВI | 550 | 8 | 4ВI | 8,9 | 0,9 |
| | б2 | 4ВI | 740 | 6 | | | |
| | | | | | Вес двух изделий | | 0,9 |

Госстрой СССР
ЦНИИПРОМЗДАНИЙ
Москва

| | | | |
|---|---|---|---|
| Нач. ОТК-3 | Петров | И. о. инж. | Кузнецова |
| Гл. инж. пр. | Розенблюм | Проверил | Чудновская |
| Рук. группы | Шелопутина | | |
| Ст. инженер | Старцева | | |

| | | | |
|---|---|---|---|
| ТК | Железобетонные плиты покрытий размером 3×12 м тип I из легких бетонов | Серия 1.465-3 | |
| 1971 г | Сетка С7 | Вып. 9 часть 2 | Лист 36 |

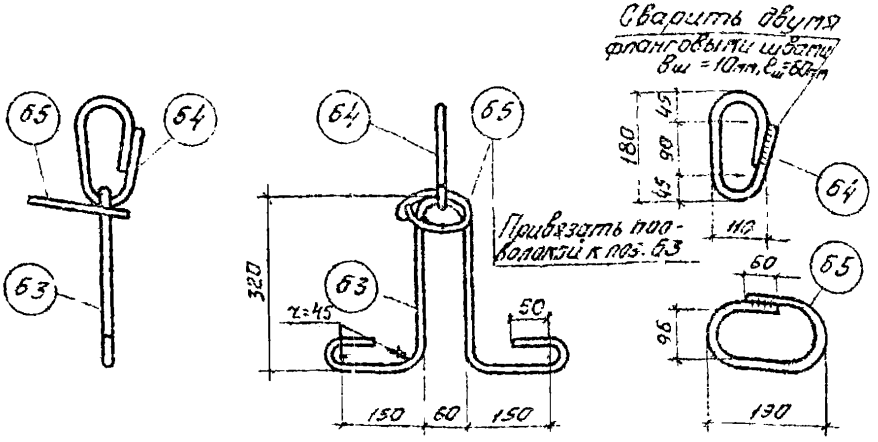


ПС1

Примечания:

1. Петля строповочная ПС1 предназначена для плит, при бетонировании которых не допускается наличие элементов, выступающих над поверхностью полки.
2. При транспортировке плит в горизонтальном положении допускается поз. 65 не устанавливать.
3. Сварку поз. 64 и 65 производить электродами Э42-Т $в_ш$ = 10мм

Спецификация и расход стали на одно изделие.

| Марка изделия | N поз. | Ф или сечение, мм | Длина, мм | К-во шт. | Выборка стали | | |
|---|---|---|---|---|---|---|---|
| | | | | | Ф или сечение, мм | Общая длина, м | Общий вес, кг |
| ПС1 | 63 | 16АI | 1300 | 1 | 16АI | 1,8 | 2,7 |
| | 64 | 16АI | 500 | 1 | 10АIII | 0,6 | 0,4 |
| | 65 | 10АIII | 550 | 1 | Вес изделия | | 3,1 |

| | | | |
|---|---|---|---|
| ТК | Железобетонные плиты покрытий размером 3×12м тип I из легких бетонов | Серия 1.465-3 | |
| 1971г | Петля строповочная ПС1 | Вып. 9 часть 2 | Лист 37 |

Госстрой СССР ЦНИИПРОМЗДАНИЙ Москва

Инв. № 20858

Инв. № 14-71

Гл. инж. пр. | Рук. группы | Ст. инженер | Разраб. | Разенблюм | Шелапутина | Старцева | Н.о. инж. | Проверил | Инженер | Чубаевская

Шифр 14-71
Инв. № Т-23869

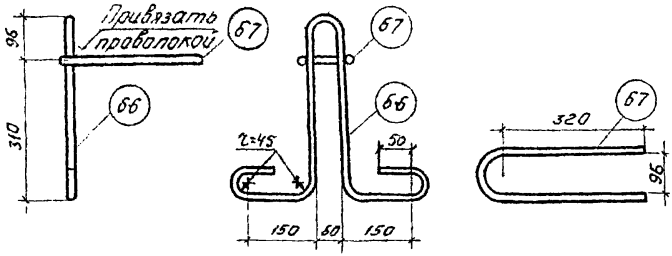


ПС2

Примечания:

1. Петля строповочная ПС2 предназначена для плит, при бетонировании которых допускается наличие элементов, выступающих над поверхностью полки.
2. При транспортировке плит в горизонтальном положении допускается поз. 67 не устанавливать.

Спецификация и расход стали на одно изделие.

| Марка изделия | N поз. | Ф или сечение, мм | Длина, мм | К-во шт. | Выборка стали | | |
|---|---|---|---|---|---|---|---|
| | | | | | Ф или сечение, мм | Общая длина, м | Общий вес, кг |
| ПС2 | 66 | 16А I | 1500 | 1 | 16А I | 1,5 | 2,4 |
| | 67 | 10А III | 750 | 1 | 10А III | 0,8 | 0,5 |
| | | | | | Вес изделия | | 2,9 |

Госстрой СССР ЦНИИПРОМЗДАНИЙ Москва

| | | | |
|---|---|---|---|
| ТК | Железобетонные плиты покрытий размером 3×12 м тип I из легких бетонов | Серия 1.465-3 | |
| 1971г | Петля строповочная ПС2 | Вып. 9 часть 2 | Лист 38 |

Шифр 14-71
Инв. № -23870

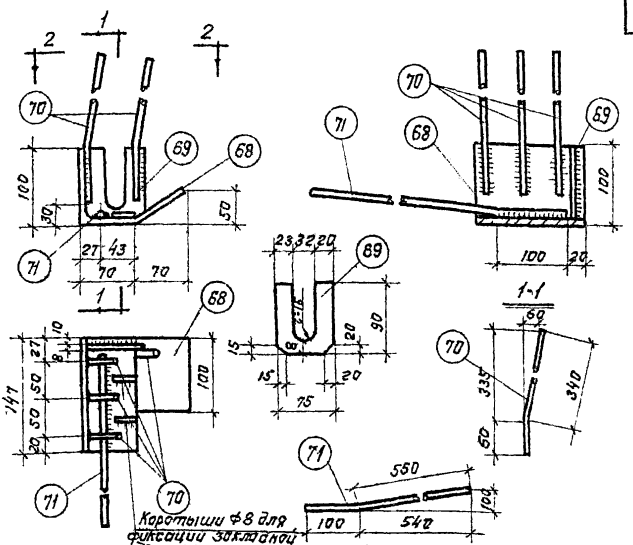


Примечание.

Сварку следует производить электродами Э42А-Ф. Плоские элементы соединяются дуговой сваркой ($h_ш$=6мм). Приварку стержней производить контактной (не менее 3х точек на стержень) или дуговой ($B_ш$=8мм, $h_ш$=4мм) сваркой в соответствии с СН393-69.

Спецификация и расход стали на одно изделие

| Марка изделия | № поз. | Ф или сечение, мм | Длина, мм | К-во шт. | Выборка стали: Ф или сечение, мм | Общая длина, м | Общий вес, кг |
|---|---|---|---|---|---|---|---|
| $М1^{т}_{н}$ | 68 | L160×100×9 | 147 | 1 | L160×100×9 | 0,15 | 2,7 |
| | 69 | -75×8 | 90 | 1 | -75×8 | 0,1 | 0,5 |
| | 70 | 10А III | 400 | 4 | 10А III | 1,6 | 1,0 |
| | 71 | 12А III | 650 | 1 | 12А III | 0,7 | 0,6 |
| | | | | | Вес изделия | | 4,8 |

Нач. отк-з
Гл. инж. пр.
Рук. группы
Ст. инженер

Петров
Розенблюм
Шелапутина
Старцева

И.о. инж.
Проверил

Кузнецова
Чубновская

Госстрой СССР
ЦНИИПРОМЗДАНИЙ
Москва

| ТК | Железобетонные плиты покрытий размером 3×12 м тип I из легких бетонов | Серия 1.465-3 | |
|---|---|---|---|
| 1971г | Закладные детали $М1^{т}$, $М1_{н}$ | Вып. 9 Часть 2 | Лист 39 |

Шифр 14-71
Инв. № Г-23871

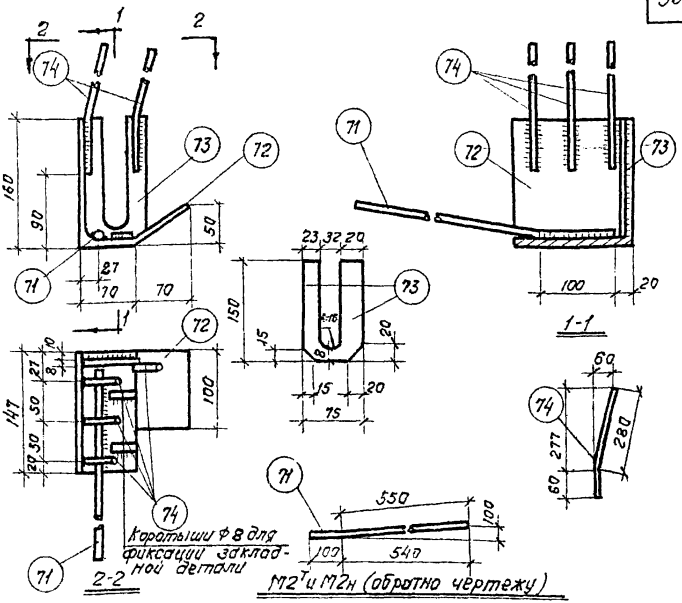


Примечание.

Сварку следует производить электродами Э42А-Ф. Плоские элементы соединяются дуговой сваркой ($h_ш$=6 мм). Приварку стержней производить контактной (не менее 3х точек на стержень) или дуговой ($в_ш$=8 мм, $h_ш$=4 мм) сваркой в соответствии с СН 393-69.

Спецификация и расход стали на одно изделие

| Марка изделия | № поз. | Ф или сечение, мм | Длина, мм | К-во шт. | Выборка стали: Ф или сечение, мм | Общая длина, м | Общий вес, кг |
|---|---|---|---|---|---|---|---|
| М2Т Н | 71 | 12 А III | 650 | 1 | L160×10 | 0,15 | 3,7 |
| | 72 | L160×10 | 147 | 1 | -75×8 | 0,15 | 0,7 |
| | 73 | -75×8 | 150 | 1 | 10 А III | 1,4 | 0,9 |
| | 74 | 10 А III | 340 | 4 | 12 А III | 0,7 | 0,6 |
| | | | | | Вес изделия | | 5,9 |

Кузнецова, Чудновская
И.О. инж. Проверил
Петров, Розенблюм
Шелапутина, Старцева
Гл. инж. пр.
Рук. группы
Ст. инженер

Госстрой СССР
ЦНИИПРОМЗДАНИЙ
Москва

| ТК | Железобетонные плиты покрытий размером 3×12 м тип I из легких бетонов | Серия 1.465-3 | |
|---|---|---|---|
| 1971 г. | Закладные детали М2Т, М2Н | Вып. 9 Часть 2 | Лист 40 |

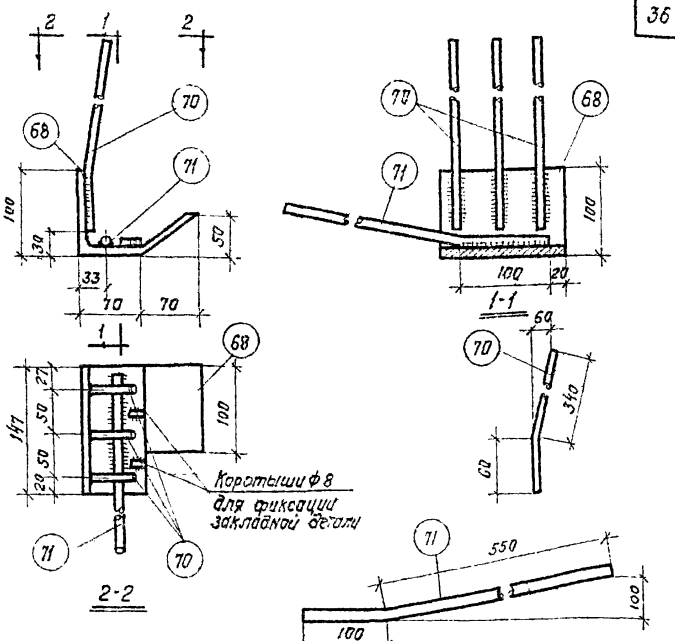


## Примечание.

Приварку стержней производить контактной (не менее 3$^{х}$ точек на стержень) или дуговой (электроды Э42А-Ф, $в_{ш}$=8мм, $h_{ш}$=4мм) сваркой в соответствии с СН 393-69.

## Спецификация и расход стали на одно изделие

| Марка изделия | N поз. | Ф или сечение, мм | Длина, мм | К-во шт. | Выборка стали | | |
|---|---|---|---|---|---|---|---|
| | | | | | Ф или сечение, мм | Общая длина, м | Общий вес, кг |
| МЗ$^{т}_{н}$ | 68 | L160×100×9 | 147 | 1 | L160×100×9 | 0,15 | 2,7 |
| | 70 | 10А III | 400 | 3 | 10А III | 1,2 | 0,8 |
| | 71 | 12А IV | 650 | 1 | 12А III | 0,7 | 0,6 |
| | | | | | Вес изделия | | 4,1 |

| | | | |
|---|---|---|---|
| ТК | Железобетонные плиты покрытий размером 3×12 м тип I из легких бетонов | Серия 1.465-3 | |
| 1971г | Закладные детали МЗ$^{т}$, МЗн | Вып. 9 Часть 2 | Лист 41 |

Госстрой СССР
ЦНИИПРОМЗДАНИЙ
Москва

Нач. СТК-3 Гл. инж. пр. Рук. группы Ст. инженер
Петров Розенблюм Шелапутина Старцева
И.о. инж. Проверил
Кузнецова Чудновская

Инв. №
Т-23672
14-71
Шифр

Шифр 14-11
Инв. № Т-2387-3

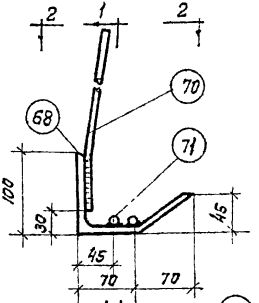


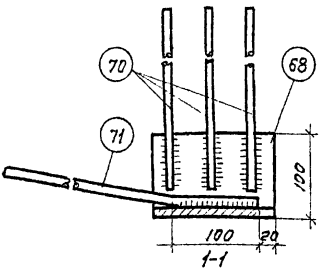


1-1

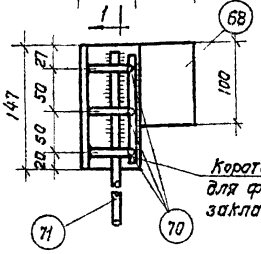


2-2

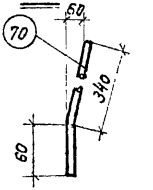


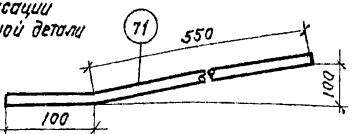


М4Т, М4н (обратна чертежу)

*Примечание.*

Приварку стержней производить контактной (не менее 3 х точек на стержень) или дуговой (электроды Э42А-Ф, $\delta_ш$=8 мм, $h_ш$=4 мм) сваркой в соответствии с СН 393-69.

## Спецификация и расход стали на одно изделие

| Марка изделия | N поз. | ф или сечение, мм | Длина, мм | К-во шт. | Выборка стали: ф или сечение, мм | Выборка стали: Общая длина, м | Выборка стали: Общий вес, кг |
|---|---|---|---|---|---|---|---|
| М4Т н | 68 | L160х100х9 | 147 | 1 | L160х100х9 | 0,15 | 2,7 |
| | 70 | 10АIII | 400 | 3 | 10АIII | 1,2 | 0,8 |
| | 71 | 12АIII | 650 | 1 | 12АIII | 0,7 | 0,6 |
| | | | | | Вес изделия | | 4,1 |

Госстрой СССР
ЦНИИПромзданий
Москва

Нач. ОТК-3 Кузнецова
Гл. инж. пр. Чудновская
Рук. 2 группы Петров
Ст. инженер Розенблюм
Н.К. Шифр
Н.К. Проверил Шапошникова
Н.К. Проверил Старцева
Н.К. Шифр
Н.К. Шифр

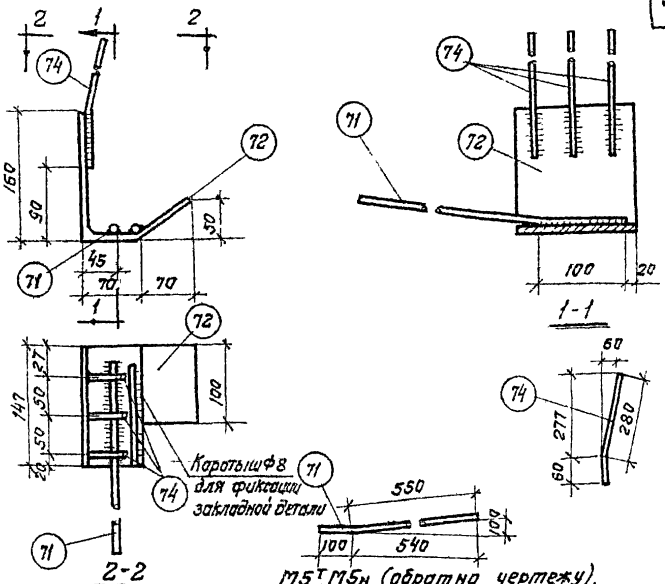


## Примечание.

Приварку стержней производить контактной (не менее 3-х точек на стержень) или дуговой (электроды Э42А-Ф $b_ш$ = 8 мм, $h_ш$ = 4 мм) сваркой в соответствии с СН393-69.

## Спецификация и расход стали на одно изделие

| Марка изделия | № поз. | Ф или сечение, мм | Длина, мм | К-во шт. | Выборка стали | | |
|---|---|---|---|---|---|---|---|
| | | | | | Ф или сечение, мм | Общая длина, м | Общий вес, кг |
| $М5^{т}_{н}$ | 71 | 12АIII | 650 | 1 | L160×10 | 0,15 | 3,7 |
| | 72 | L160×10 | 147 | 1 | 10АIII | 1,1 | 0,7 |
| | 74 | 10АIII | 340 | 3 | 12АIII | 0,7 | 0,6 |
| | | | | | Вес изделия | | 5,0 |

| | | | |
|---|---|---|---|
| ТК | Железобетонные плиты покрытий размером 3×12м тип I из легких бетонов | Серия 1.465-3 | |
| 1971г. | Закладные детали $М5^{т}$, $М5^{н}$ | Вып. 9 Часть 2 | Лист 43 |

Госстрой СССР
ЦНИИПРОМЗДАНИЙ
Москва

| | | | |
|---|---|---|---|
| Нач. УТК-3 | | Петров | |
| Гл. инж. пр. | | Розенблюм | |
| Рук. группы | | Шелапутина | |
| Ст. инженер | | Старцева | |
| И.о. инж. | | Проверил | |
| Кузнецова | | Чудновская | |
| Шифр | 14-71 | | |
| Инв. № | Т-23874 | | |

Шифр 14-71
Инв. № Т-23875

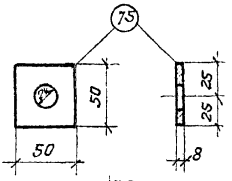


М6

## Спецификация и расход стали на одно изделие

| Марка изделия | N поз. | Ф или сечение, мм | Длина, мм | Кол-во шт. | Выборка стали | | |
|---|---|---|---|---|---|---|---|
| | | | | | Ф или сечение, мм | Общая длина, м | Общий вес, кг |
| М6 | 75 | -50×8 | 50 | 1 | -50×8 | 0,05 | 0,2 |
| | | | | | Вес изделия | | 0,2 |

| ТК | Железобетонные плиты покрытий размером 3×12м тип I из легких бетонов | Серия 1.465-3 | |
|---|---|---|---|
| 1971г. | Закладная деталь М6 | Вып. 9 Часть 2 | Лист 44 |

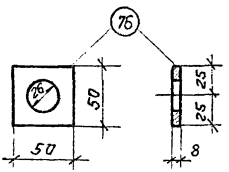


М7

## Спецификация и расход стали на одно изделие

| Марка изделия | N поз. | Ф или сечение, мм | Длина, мм | К-во шт. | Выборка стали | | |
|---|---|---|---|---|---|---|---|
| | | | | | Ф или сечение, мм | Общая длина, м | Общий вес, кг |
| М7 | 76 | -50×8 | 50 | 1 | -50×8 | 0,05 | 0,2 |
| | | | | | Вес изделия | | 0,2 |

| ТК | Железобетонные плиты покрытий размером 3×12м тип I из легких бетонов | Серия 1.465-3 | |
|---|---|---|---|
| 1971г. | Закладная деталь М7 | Вып. 9 Часть 2 | Лист 45 |

Госстрой СССР
ЦНИИПРОМЗДАНИЙ
Москва

Нач. ОТК-3 | Гл. инж. пр. | Рук. группы | Ст. инженер
Петров | Розенблюм | Шелапутина | Старцева
И.О. инж. | Проверил
Кузнецова | Чудновская

Шифр 14-71
Инв. № Т-23876

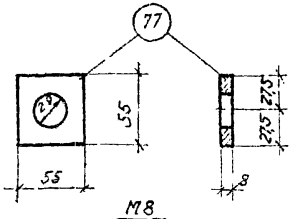


М8

## Спецификация и расход стали на одно изделие

| Марка изделия | N поз. | Ф или сечение, мм | Длина, мм | К-во шт. | Выборка стали | | |
|---|---|---|---|---|---|---|---|
| | | | | | Ф или сечение, мм | Общая длина, м | Общий вес, кг |
| М8 | 77 | -55×8 | 55 | 1 | -55×8 | 0,06 | 0,2 |
| | | | | | Вес изделия | | 0,2 |

| ТК | Железобетонные плиты покрытий размером 3×12 м тип I из легких бетонов | Серия 1.465-3 | |
|---|---|---|---|
| 1971г. | Закладная деталь М8 | Вып. 9 Часть 2 | Лист 46 |

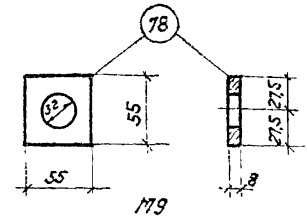


М9

## Спецификация и расход стали на одно изделие

| Марка изделия | N поз. | Ф или сечение, мм | Длина, мм | К-во шт. | Выборка стали | | |
|---|---|---|---|---|---|---|---|
| | | | | | Ф или сечение, мм | Общая длина, м | Общий вес, кг |
| М9 | 78 | -55×8 | 55 | 1 | -55×8 | 0,06 | 0,2 |
| | | | | | Вес изделия | | 0,2 |

| ТК | Железобетонные плиты покрытий размером 3×12 м тип I из легких бетонов | Серия 1.465-3 | |
|---|---|---|---|
| 1971г | Закладная деталь М9 | Вып 9 Часть 2 | Лист 47 |

Кузнецова, Чудновская
Ц.И. Инж. Проверил
Петров, Розенблюм, Шелапутина, Старцева
Нач. ЦТК 3, Гл. инж. пр., Рук. группы, Ст. инженер

ЦНИИПРОМЗДАНИЙ Москва

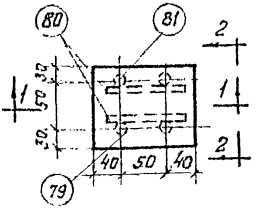


М10

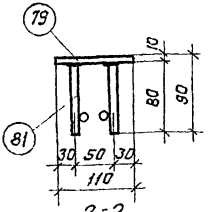


2-2

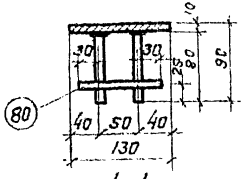


1-1

Примечания:

1. Приварку стержней к пластине втавр производить под флюсом или дуговой сваркой с устройством в пластинке (поз. 79) раззенкованных отверстий, или многослойными кольцевыми швами $h_ш$=6мм электродами Э50А-Ф.
2. Приварку поз. 80 к поз. 81 допускается производить дуговой сваркой.
3. Допускается закладные детали М10 объединять с пространственными каркасами КП13-КП16 до установки в форму.

## Спецификация и расход стали на одно изделие

| Марка изделия | N поз. | Ф или сечение, мм | Длина, мм | Колич. шт. | Выборка стали | | |
|---|---|---|---|---|---|---|---|
| | | | | | Ф или сечение, мм | Общая длина, м | Общий вес, кг |
| М10 | 79 | -110×10 | 130 | 1 | -110×10 | 0,13 | 1,2 |
| | 80 | 10АIII | 110 | 2 | 10АIII | 0,6 | 0,4 |
| | 81 | 10АIII | 80 | 4 | Вес изделия | | 1,6 |

| | | | |
|---|---|---|---|
| ТК | Железобетонные плиты покрытий размером 3×12м тип I из легких бетонов | Серия 1.465-3 | |
| 1971г | Закладная деталь М10 | Вып. 9 Часть 2 | Лист 48 |

Госстрой СССР ЦНИИПРОМЗДАНИЙ г. Москва

Нач. ОТК-3 | Гл. инж. пр. | Рук. группы | Ст. инженер

Петров | Розенблюм | Шелапутина | Старцева

Н.о. инж. | Проверил

Кузнецова | Чудновская

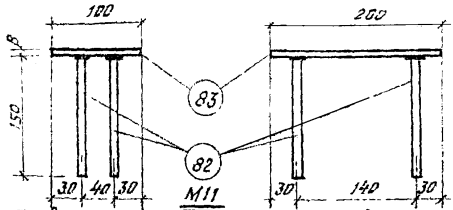


М11

Примечание. Приварку анкерных стержней производить дуговой сваркой многослойными кольцевыми швами (hш=6мм) или дуговой сваркой с устройством в пластинке (поз.83) раззенкованных отверстий; электроды Э50А-Ф.

Спецификация и расход стали на одно изделие

| Марка изделия | № поз. | Ф или сечение, мм | Длина, мм | К-во шт | Выборка стали | | |
|---|---|---|---|---|---|---|---|
| | | | | | Ф или сечение, мм | Общая длина, м | Общий вес, кг |
| М11 | 82 | 10АIII | 150 | 4 | 10АIII | 0,6 | 0,4 |
| | 83 | -100×8 | 200 | 1 | -100×8 | 0,2 | 1,3 |
| | | | | | Вес изделия | | 1,7 |

| ТК | Железобетонные плиты покрытий размером 3×12м тип I из легких бетонов | Серия 1.465-3 | |
|---|---|---|---|
| 1971 | Закладная деталь М11 | Вып. 9 часть 2 | Лист 49 |

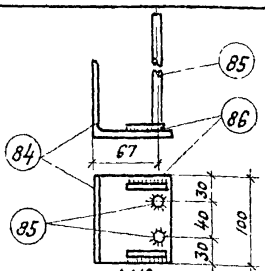


М12

Примечание:
Приварку стержней к уголку втавр производить дуговой сваркой под слоем флюса или многослойными кольцевыми швами (hш=6мм) электродами Э50А-Ф.

Спецификация и расход стали на одно изделие

| Марка изделия | № поз. | Ф или сечение, мм | Длина, мм | К-во штук | Выборка стали | | |
|---|---|---|---|---|---|---|---|
| | | | | | Ф или сечение мм | Общая длина м | Общий вес, кг |
| М12 | 84 | ∠80×7 | 100 | 1 | ∠80×7 | 0,1 | 0,85 |
| | 85 | 10АIII | 300 | 2 | 10АIII | 0,7 | 0,44 |
| | 86 | 10АIII | 50 | 2 | Вес изделия | | 1,29 |

| ТК | Железобетонные плиты покрытий размером 3×12м тип I из легких бетонов | Серия 1.465-3 | |
|---|---|---|---|
| 1971 | Закладная деталь М12 | Вып. 9 часть 2 | Лист 50 |

Инф. № 4-71
Инв. № 138 73
Нач. отд. Розенблюм
Гл. инж. пр. Шелапутина
Рук. группы Старцева
Ст. инженер
Госстрой СССР ЦНИИПРОМЗДАНИЙ г. Москва

Шифр 14-71
Инв № -238,79

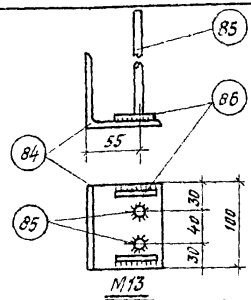


М13

Примечание:
Приварку стержней к уголку в тавр производить дуговой сваркой над слоем флюса или многослойными кольцевыми швами ($h_ш$=6мм) электродами Э50А-Ф.

Спецификация и расход стали на одно изделие

| Марка изделия | № поз. | Ф или сечение, мм | Длина, мм | К-во штук | Выборка стали: Ф или сечение, мм | Общая длина, м | Общий вес, кг |
|---|---|---|---|---|---|---|---|
| М13 | 84 | ∠80×7 | 100 | 1 | ∠80×7 | 0,1 | 0,85 |
| | 85 | 10АIII | 300 | 2 | 10АIII | 0,7 | 0,44 |
| | 86 | 10АIII | 60 | 2 | Вес изделия | | 1,29 |

| ТК | Железобетонные плиты покрытий размером 3×12м тип I из легких бетонов | Серия 1.465-3 | |
|---|---|---|---|
| 1971 | Закладная деталь М13 | Вып 9 часть 2 | Лист 51 |

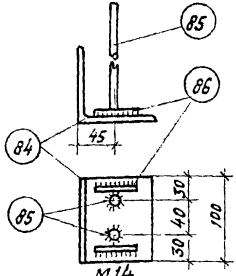


М14

Примечание:
Приварку стержней к уголку в тавр производить дуговой сваркой под слоем флюса или многослойными кольцевыми швами ($h_ш$=6мм) электродами Э50А-Ф.

Спецификация и расход стали на одно изделие

| Марка изделия | № поз. | Ф или сечение, мм | Длина, мм | К-во штук | Выборка стали: Ф или сечение, мм | Общая длина, м | Общий вес, кг |
|---|---|---|---|---|---|---|---|
| М14 | 84 | ∠80×7 | 100 | 1 | ∠80×7 | 0,1 | 0,85 |
| | 85 | 10АIII | 300 | 2 | 10АIII | 0,7 | 0,44 |
| | 86 | 10АIII | 50 | 2 | Вес изделия | | 1,29 |

| ТК | Железобетонные плиты покрытий размером 3×12м тип I из легких бетонов | Серия 1.465-3 | |
|---|---|---|---|
| 1971 | Закладная деталь М14 | Вып.9 часть 2 | Лист 52 |

Госстрой СССР
ЦНИИПРОМЗДАНИЙ
г. Москва

Нач. отд. 3
Гл. инж. пр.
Рук. группы
Ст. инженер
Петров
Розенблюм
Шелапутина
Старцева
Ц.О. инж.
Проверил

Шифр 14-71

Инв. № 23880

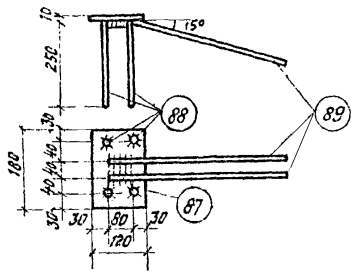


М15

Примечания:

1. Приварку поз. 88 к поз. 87 производить под флюсом.
2. Приварку поз. 89 к поз. 87 производить контактной (не менее трех точек на стержень) или дуговой ($B_ш = 8$ мм, $h_ш = 4$ мм) сваркой в соответствии с СН393-69 электроды Э42А-Ф.

Спецификация и расход стали на одно изделие

| Марка изделия | № поз. | Ф или сечение, мм | Длина, мм | К-во штук | Выборка стали: Ф или сечение, мм | Общая длина м | Общий вес кг |
|---|---|---|---|---|---|---|---|
| М15 | 87 | −120×10 | 180 | 1 | −120×10 | 0,18 | 1,7 |
| | 88 | 10АIII | 250 | 4 | 10АIII | 1,0 | 0,6 |
| | 89 | 12АIII | 450 | 2 | 12АIII | 0,9 | 0,8 |
| | | | | | Вес изделия | | 3,1 |

Нач. отд. 3 | Гл. инж. пр. | Рук. группы | Ст. инженер | Петров | Розенблюм | Шелапутина | Старцева | Проверил

Госстрой СССР ЦНИИПРОМЗДАНИЙ г. Москва

| ТК | Железобетонные плиты покрытий размером 3×12м тип I из легких бетонов | Серия 1.465-3 | |
|---|---|---|---|
| 1971 г | Закладная деталь 15. | Вып. 9 часть 2 | Лист 53 |

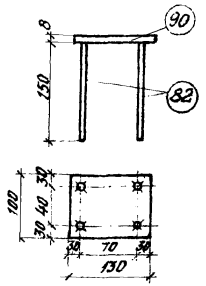


Примечание: Приварку поз. 82 к поз. 90 производить под флюсом или дуговой сваркой многослойными кольцевыми швами ($h_w$=6 мм), или дуговой сваркой с устройством в пластине (поз. 98) разделанных отверстий. Электроды Э50А-Ф.

Спецификация и расход стали на одно изделие

| Марка изделия | № поз. | Ф или сечение, мм | Длина, мм | К-во, шт. | Выборка стали: Ф или сечение, мм | Выборка стали: Общая длина, м | Выборка стали: Общий вес, кг |
|---|---|---|---|---|---|---|---|
| М16 | 90 | -100×8 | 130 | 1 | -100×8 | 0,13 | 0,9 |
| | 82 | 10 AIII | 150 | 4 | 10 AIII | 0,6 | 0,4 |
| | | | | | Вес изделия | | 1,3 |

| | | | |
|---|---|---|---|
| ТК | Железобетонные плиты покрытий размером 3×12 тип I из легких бетонов. | Серия 1.465-3 | |
| 1971г. | Закладная деталь М16. | Вып. 9 Часть 2 | Лист 54 |

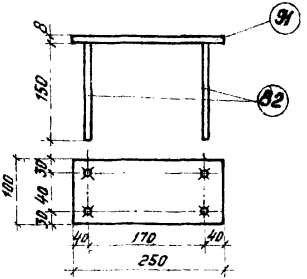


Примечание: Приварку поз. 82 к поз. 91 производить под флюсом или дуговой сваркой многослойными кольцевыми швами ($h_w$=6 мм), или дуговой сваркой с устройством в пластине (поз. 91) разделанных отверстий. Электроды Э50А-Ф.

Спецификация и расход стали на одно изделие

| Марка изделия | № поз. | Ф или сечение, мм | Длина, мм | Кол-во шт | Выборка стали: Ф или сечение, мм | Выборка стали: Общая длина, м | Выборка стали: Общий вес, кг |
|---|---|---|---|---|---|---|---|
| | 82 | 10 AIII | 150 | 4 | 100×8 | 0,25 | 1,6 |
| | | 100×8 | 250 | 1 | 10 AIII | 0,6 | 0,4 |
| | | | | | Вес изделия | | 2,0 |

| | | | |
|---|---|---|---|
| ТК | Железобетонные плиты покрытий размером 3×12 тип I из легких бетонов. | Серия 1.465-3 | |
| 1971г. | Закладная деталь М17. | Вып. 9 Часть 2 | Лист 55 |

Госстрой СССР ЦНИИПромзданий
Разработал Шлапоберский Гончево
Нач. тр-то Рук. группы Техник
Н.контр.
gost.e-ecolog.ru