ТИПОВЫЕ СТРОИТЕЛЬНЫЕ КОНСТРУКЦИИ, ИЗДЕЛИЯ И УЗЛЫ

СЕРИЯ 1.462.1-10/89

БАЛКИ СТРОПИЛЬНЫЕ ЖЕЛЕЗОБЕТОННЫЕ ДЛЯ ПОКРЫТИЙ ЗДАНИЙ С ПРОЛЕТАМИ 6 И 9 м

выпуск 2

АРМАТУРНЫЕ И ЗАКЛАДНЫЕ ИЗДЕЛИЯ
рабочие чертежи

24039-02
ЦЕНА 1-29

Отпускная цена
на момент реализации
указана в счет-накладной

gost.e-ecolog.ru

АПП ЦИТП

Москва, А-445, Свободная ул., 22

Сдано в печать V 1982 года

Заказ № 2893 Тираж 140 экз.

ТИПОВЫЕ СТРОИТЕЛЬНЫЕ КОНСТРУКЦИИ, ИЗДЕЛИЯ И УЗЛЫ

СЕРИЯ 1.462.1-10/89

БАЛКИ СТРОПИЛЬНЫЕ ЖЕЛЕЗОБЕТОННЫЕ ДЛЯ ПОКРЫТИЙ ЗДАНИЙ С ПРОЛЕТАМИ 6 И 9 м

ВЫПУСК 2

АРМАТУРНЫЕ И ЗАКЛАДНЫЕ ИЗДЕЛИЯ

рабочие чертежи

РАЗРАБОТАНЫ
ЦНИИПРОМЗДАНИЙ

Гл. инженер ин-та В. В. Гранев
Начальник отдела А. Я. Розенблюм

С УЧАСТИЕМ НИИЖБА

Зам. директора Т. И. Мамедов
Зав. лабораторией В. А. Якушин

УТВЕРЖДЕНЫ:
ГУОП Госстроя СССР
техническое задание от 25 февраля 1988 г.
введены в действие
ЦНИИПромзданий с 15 марта 1990 г.
Приказ № 101 от 1 сентября 1989 г.

© ЦИТП Госстроя СССР, 1990

Обозначение	Наименование	Стр.
1.462.1-10/89.2-ТТ	Технические требования	2
1.462.1-10/89.2-2	Каркас КР1-1 ... КР1-5	4
1.462.1-10/89.2-3	Каркас КР2-1 ... КР2-3	4
1.462.1-10/89.2-4	Каркас КР2-4 ... КР2-6	5
1.462.1-10/89.2-5	Каркас КР2-7	5
1.462.1-10/89.2-6	Каркас КР2-8 ... КР2-10	6
1.462.1-10/89.2-7	Каркас КР2-11 и КР2-12	6
1.462.1-10/89.2-8	Каркас КР2-13 ... КР2-15	7
1.462.1-10/89.2-9	Каркас КР2-16 и КР2-17	7
1.462.1-10/89.2-10	Каркас КР2-21 ... КР2-26	8
1.462.1-10/89.2-11	Каркас КР2-27 ... КР2-30	9
1.462.1-10/89.2-12	Каркас КР2-18 ... КР2-20	10
1.462.1-10/89.2-13	Каркас КР3-1 ... КР3-4	10
1.462.1-10/89.2-14	Каркас КР3-5 ... КР3-7	11
1.462.1-10/89.2-15	Каркас КР4-1, КР4-2, КР5-1	12
1.462.1-10/89.2-16	Каркас КР6-1 ... КР6-3	12
1.462.1-10/89.2-17	Каркас КР7-1 ... КР7-5	13
1.462.1-10/89.2-18	Изделие закладное МН1-1 ... МН1-3	13
1.462.1-10/89.2-19	Изделие закладное МН1-4 ... МН1-7	14
1.462.1-10/89.2-20	Изделие закладное МН2-1 ... МН2-2	14
1.462.1-10/89.2-21	Изделие закладное МН3-1 ... МН3-2	15
1.462.1-10/89.2-22	Изделие закладное МН4-1, МН4-2	15

Инв. № подл. | Подпись и дата | Взам. инв. №

Рук. гр.	Логвинский		
Инженер	Келасьев		
Проверил	Логвинский		
Н. контр.	Логвинский		

1.462.1-10/89.2

Содержание

Стадия	Лист	Листов
Р		1

ЦНИИПРОМЗДАНИЙ

Формат А4

1. Настоящий выпуск содержит рабочие чертежи арматурных и закладных изделий. Состав серии приведен в выпуске 1.

2. Арматурные и закладные изделия должны удовлетворять требованиям ГОСТ 10922-75, ГОСТ 14098-85, ГОСТ 20372-89 и „Инструкции по сварке соединений арматуры и закладных деталей железобетонных конструкций" (СН 393-78, разделы 2,3 и приложение 1).

3. На чертежах размеры каркасов даны по осям и торцам стержней.

4. Каркасы следует изготовлять с помощью контактной точечной сварки (соединение К1-Кт по ГОСТ 14098-85). Сварку производить во всех точках пересечения стержней.

5. Длины анкеров на чертежах и в спецификациях даны номинальными, т.е. без учета добавления длины на оплавление и осадку втавр.

Припуск в длине заготовки анкера может приниматься равным диаметру анкера.

6. В закладных изделиях для их фиксации предусмотрены отверстия размером 10 x 15 мм.

Формы и размеры этих отверстий могут быть уточнены на заводе-изготовителе, в зависимости от применяемого типа фиксатора. Допускается не делать отверстия при способах фиксации, не требующих их устройства.

Инв. № подл. | Подпись и дата | Взам. инв. №

Рук. гр.	Логвинский		
Инженер	Келасьев		
Проверил	Логвинский		
Н. контр.	Логвинский		

1.462.1-10/89.2-ТТ

Технические требования

Стадия	Лист	Листов
Р	1	2

ЦНИИПРОМЗДАНИЙ

24039-02 3

Формат А4

7. Соединения втопор анкеров с пластинами закладных изделий производить по ГОСТ 14098-85 дуговой механизированной сваркой (Т14-Мр). Допускается применение дуговой ручной сварки с малой механизацией под флюсом (Т12-Рф) или дуговой ручной вилковыми швами в разделанные отверстия (Т12-Р$_3$).

Для Т12-Р$_3$, за счет увеличения толщины пластины, должно быть соблюдено требование: $S \geq 0{,}95\, d_н$,

где S – толщина пластины;

$d_н$ – диаметр приваренного анкера.

8. Антикоррозионную защиту закладных изделий следует выполнять по указаниям, приведенным в проекте здания.

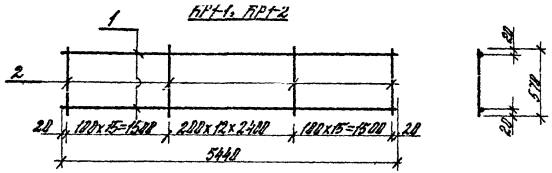

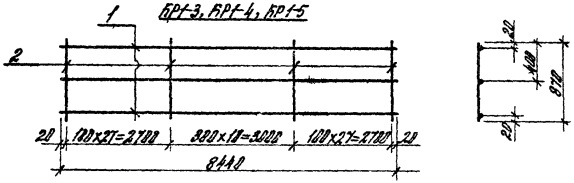

Марка	Поз.	Наименование	Кол.	Масса ед., кг	Общая масса, кг
КР1-1	1	ф5 Вр I, l=5440	2	0,84	7,3
	2	ф6 А III, l=570	43	0,13	
КР1-2	1	ф5 Вр I, l=5440	2	0,84	11,1
	2	ф8 А III, l=570	43	0,22	
КР1-3	1	ф5 Вр I, l=8440	3	1,30	16,3
	2	ф6 А III, l=870	65	0,19	
КР1-4	1	ф5 Вр I, l=8440	3	1,30	26,0
	2	ф8 А III, l=870	65	0,34	
КР1-5	1	ф5 Вр I, l=8440	3	1,30	39,0
	2	ф10 А III, l=870	65	0,54	

Арматура класса А-III по ГОСТ 5781-82*
Вр I по ГОСТ 6727-80*

1.462.1-10/89.2-2

Разраб.	Семенова	
Исполн.	Семенова	
Провер.	Логвинский	
Н.контр.	Логвинский	

Каркас КР1-1...КР1-5

Стадия	Лист	Листов
Р		1

ЦНИИПРОМЗДАНИЙ

Инв. № подл. | Подпись и дата | Взам. инв. №

формат А4

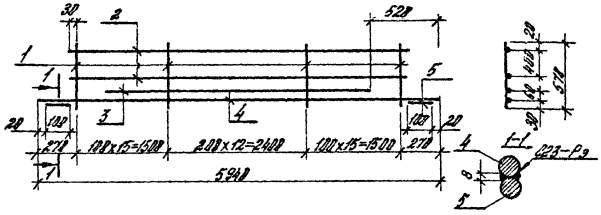

Марка	Поз.	Наименование	Кол.	Масса ед., кг	Общая масса, кг
КР2-1	1	ф6 А III, l=570	43	0,13	35,2
	2	ф6 А III, l=5460	2	1,21	
	3	ф20 А III, l=4900	1	12,1	
	4	ф20 А III, l=5940	1	14,6	
	5	ф20 А III, l=100	2	0,25	
КР2-2	1	ф6 А III, l=570	43	0,13	38,3
	2	ф6 А III, l=5460	2	1,21	
	3	ф20 А III, l=4900	1	12,1	
	4	ф22 А III, l=5940	1	17,7	
	5	ф20 А III, l=100	2	0,25	
КР2-3	1	ф6 А III, l=570	43	0,13	40,8
	2	ф6 А III, l=5460	2	1,21	
	3	ф22 А III, l=4900	1	14,62	
	4	ф22 А III, l=5940	1	17,7	
	5	ф20 А III, l=100	2	0,25	

Арматура класса А-III по ГОСТ 5781-82*

1.462.1-10/89.2-3

Разраб.	Семенова	
Исполн.	Семенова	
Провер.	Логвинский	
Н.контр.	Логвинский	

Каркас КР2-1...КР2-3

Стадия	Лист	Листов
Р		1

ЦНИИПРОМЗДАНИЙ

24039-02 5

Инв. № подл. | Подпись и дата | Взам. инв. №

формат А4

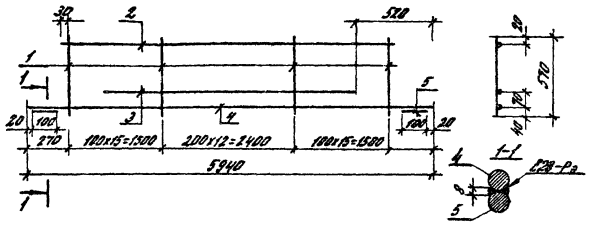

Марка	Поз.	Наименование	Кол.	Масса ед., кг	Общая масса, кг
КР 2-4	1	ф 8 А III, ℓ = 570	43	0,23	59,5
	2	ф 6 А III, ℓ = 5460	1	1,21	
	3	ф 25 А III, ℓ = 4900	1	18,9	
	4	ф 28 А III, ℓ = 5940	1	28,7	
	5	ф 25 А III, ℓ = 100	2	0,38	
КР 2-5	1	ф 8 А III, ℓ = 570	43	0,23	64,3
	2	ф 6 А III, ℓ = 5460	1	1,21	
	3	ф 28 А III, ℓ = 4900	1	23,7	
	4	ф 28 А III, ℓ = 5940	1	28,7	
	5	ф 25 А III, ℓ = 100	2	0,38	
КР 2-6	1	ф 8 А III, ℓ = 570	43	0,23	80,3
	2	ф 6 А III, ℓ = 5460	1	1,21	
	3	ф 32 А III, ℓ = 4900	1	30,9	
	4	ф 32 А III, ℓ = 5940	1	37,5	
	5	ф 25 А III, ℓ = 100	2	0,38	

Арматура класса А-III по ГОСТ 5781-82*

		1.462.1-10/89.2-4		
Разраб.	Семенова	Каркас КР 2-4... КР 2-6	Стадия	Лист	Листов
Исправил	Семенова		Р		1
Проверил	Логвинский	ЦНИИПРОМЗЯНИЙ			
Н. контр.	Логвинский				

Формат А4

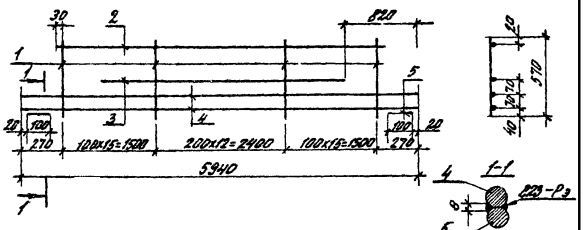

Марка	Поз.	Наименование	Кол.	Масса ед., кг	Общая масса, кг
КР 2-7	1	ф 10 А III, ℓ = 570	43	0,35	119,2
	2	ф 6 А III, ℓ = 5460	1	1,21	
	3	ф 32 А III, ℓ = 4300	1	27,1	
	4	ф 32 А III, ℓ = 5940	2	37,5	
	5	ф 25 А III, ℓ = 100	2	0,38	

Арматура класса А-III по ГОСТ 5781-82*

Инв. № подл. | Подпись и дата | Взам. инв. №

		1.462.1-10/89.2-5		
Разраб.	Семенова	Каркас КР 2-7	Стадия	Лист	Листов
Исправил	Семенова		Р		1
Проверил	Логвинский	ЦНИИПРОМЗЯНИЙ			
Н. контр.	Логвинский				

24039-02 6

Формат А4

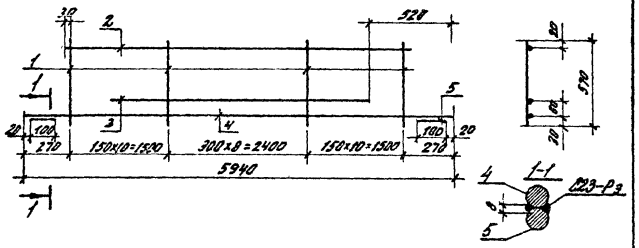

Марка	Поз.	Наименование	Кол	Масса ед., кг	Общая масса, кг
КР2-8	1	ф8А III, ℓ=570	29	0,23	43,2
	2	ф6А III, ℓ=5460	1	1,21	
	3	ф20А III, ℓ=4900	1	12,08	
	4	ф25А III, ℓ=5940	1	22,9	
	5	ф16А III, ℓ=100	2	0,16	
КР2-9	1	ф8А III, ℓ=570	29	0,23	45,7
	2	ф6А III, ℓ=5460	1	1,21	
	3	ф22А III, ℓ=4900	1	14,62	
	4	ф25А III, ℓ=5940	1	22,9	
	5	ф16А III, ℓ=100	2	0,16	
КР2-10	1	ф8А III, ℓ=570	29	0,23	50,0
	2	ф6А III, ℓ=5460	1	1,21	
	3	ф25А III, ℓ=4900	1	18,9	
	4	ф25А III, ℓ=5940	1	22,9	
	5	ф16А III, ℓ=100	2	0,16	

Арматура класса А-III по ГОСТ 5781-82*.

1.462.1-10/89.2-6

Разраб.	Семенова		Каркас КР2-8... КР2-10	Стадия	Лист	Листов
Исполнил	Семенова			Р		1
Проверил	Логвинский			ЦНИИПРОМЗДАНИЙ		
Н.контр.	Логвинский					

Инв. № подл. | Подпись и дата | Взам. инв. №

Формат А4

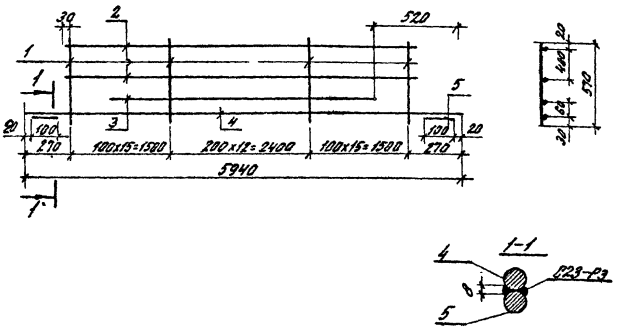

Марка	Поз.	Наименование	Кол.	Масса ед., кг	Общая масса, кг
КР2-11	1	ф6А III, ℓ=570	43	0,13	30,2
	2	ф6А III, ℓ=5460	2	1,21	
	3	ф18Ат IVс, ℓ=4900	1	9,79	
	4	ф18Ат IVс, ℓ=5940	1	11,87	
	5	ф20Ат IVс, ℓ=100	2	0,25	
КР2-12	1	ф6А III, ℓ=570	43	0,13	33,0
	2	ф6А III, ℓ=5460	2	1,21	
	3	ф18Ат IVс, ℓ=4900	1	9,8	
	4	ф20Ат IVс, ℓ=5940	1	14,65	
	5	ф20Ат IVс, ℓ=100	2	0,25	

Арматура класса А-III по ГОСТ 5781-82*, Ат-IVс по ГОСТ 10884-81.

1.462.1-10/89.2-7

Разраб.	Семенова		Каркас КР2-11 и КР2-12	Стадия	Лист	Листов
Исполнил	Семенова			Р		1
Проверил	Логвинский			ЦНИИПРОМЗДАНИЙ		
Н.контр.	Логвинский					

Инв. № подл. | Подпись и дата | Взам. инв. №

24039-02 7

Формат А4

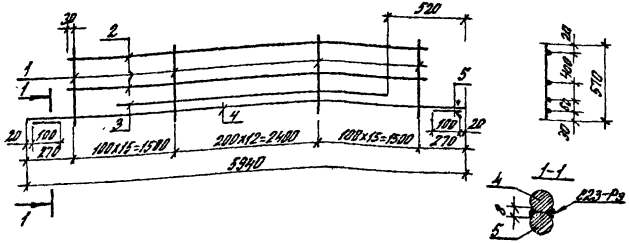

Марка	Поз.	Наименование	Кол.	Масса, ед., кг	Общая масса, кг
КР2-13	1	Ф6А$\overline{III}$, ℓ=570	43	0,13	35,3
	2	Ф6А$\overline{III}$, ℓ=5460	2	1,21	
	3	Ф20Ат$\overline{IV}$С, ℓ=4900	1	12,10	
	4	Ф20Ат$\overline{IV}$С, ℓ=5940	1	14,65	
	5	Ф20Ат$\overline{IV}$С, ℓ=100	2	0,25	
КР2-14	1	Ф6А$\overline{III}$, ℓ=570	43	0,13	38,3
	2	Ф6А$\overline{III}$, ℓ=5460	2	1,21	
	3	Ф20Ат$\overline{IV}$С, ℓ=4900	1	12,10	
	4	Ф22Ат$\overline{IV}$С, ℓ=5940	1	17,72	
	5	Ф20Ат$\overline{IV}$С, ℓ=100	2	0,25	
КР2-15	1	Ф6А$\overline{III}$, ℓ=570	43	0,13	40,9
	2	Ф6А$\overline{III}$, ℓ=5460	2	1,21	
	3	Ф22Ат$\overline{IV}$С, ℓ=4900	1	14,62	
	4	Ф22Ат$\overline{IV}$С, ℓ=5940	1	17,72	
	5	Ф20Ат$\overline{IV}$С, ℓ=100	2	0,25	

Арматура класса А-$\overline{III}$ по ГОСТ 5781-82*;
Ат-$\overline{IV}$С по ГОСТ 10884-81.

1.462.1-10/89.2-8

Разраб.	Семенова		
Исполнил	Семенова		
Проверил	Лосвинский		
Н.контр.	Лосвинский		

Каркас КР2-13..КР2-15

Стадия	Лист	Листов
Р		1

ЦНИИПРОМЗДАНИЙ

Формат А4

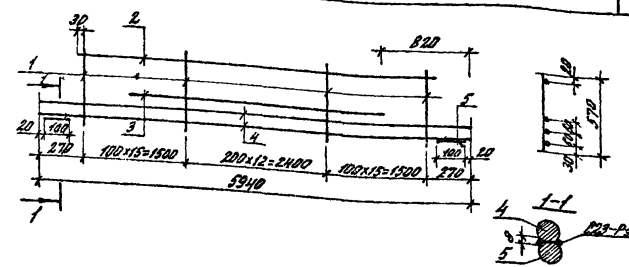

Марка	Поз.	Наименование	Кол.	Масса ед., кг	Общая масса, кг
КР2-16	1	Ф8А$\overline{III}$, ℓ=570	43	0,23	51,5
	2	Ф6А$\overline{III}$, ℓ=5460	1	1,21	
	3	Ф20Ат$\overline{IV}$С, ℓ=4300	1	10,60	
	4	Ф20Ат$\overline{IV}$С, ℓ=5940	2	14,65	
	5	Ф20Ат$\overline{IV}$С, ℓ=100	2	0,25	
КР2-17	1	Ф8А$\overline{III}$, ℓ=570	43	0,23	59,9
	2	Ф6А$\overline{III}$, ℓ=5460	1	1,21	
	3	Ф22Ат$\overline{IV}$С, ℓ=4300	1	12,83	
	4	Ф22Ат$\overline{IV}$С, ℓ=5940	2	17,72	
	5	Ф20Ат$\overline{IV}$С, ℓ=100	2	0,25	

Арматура класса А-$\overline{III}$ по ГОСТ 5781-82*;
Ат-$\overline{IV}$С по ГОСТ 10884-81.

Взам. инв. №

Подпись и дата

Инв. № подл.

1.462.1-10/89.2-9

Разраб.	Семенова		
Исполнил	Семенова		
Проверил	Лосвинский		
Н.контр.	Лосвинский		

Каркас КР2-16 и КР2-17

Стадия	Лист	Листов
Р		1

ЦНИИПРОМЗДАНИЙ

24039-02 8

Формат А4

КР2-21, КР2-22, КР2-23, КР2-24, КР2-25

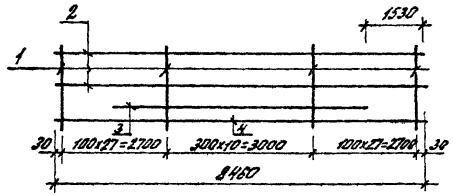

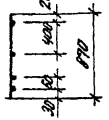

КР2-26

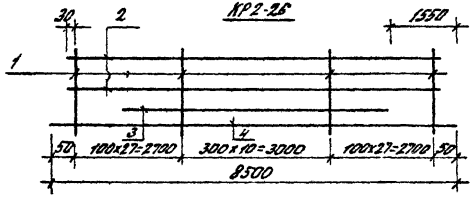

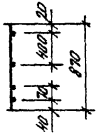

Марка	Поз.	Наименование	Кол.	Масса ед., кг	Общая масса, кг
КР2-21	1	ф6АIII, ℓ=870	65	0,19	43,5
	2	ф6АIII, ℓ=8460	2	1,87	
	3	ф14АIII, ℓ=5400	1	6,52	
	4	ф20АIII, ℓ=8460	1	20,86	
КР2-22	1	ф6АIII, ℓ=870	65	0,19	47,8
	2	ф6АIII, ℓ=8460	2	1,88	
	3	ф18АIII, ℓ=5400	1	10,79	
	4	ф20АIII, ℓ=8460	1	20,86	
КР2-23	1	ф6АIII, ℓ=870	65	0,19	50,3
	2	ф6АIII, ℓ=8460	2	1,88	
	3	ф20АIII, ℓ=5400	1	13,3	
	4	ф20АIII, ℓ=8460	1	20,9	
КР2-24	1	ф8АIII, ℓ=870	65	0,34	71,8
	2	ф6АIII, ℓ=8460	2	1,88	
	3	ф20АIII, ℓ=5400	1	13,32	
	4	ф25АIII, ℓ=8460	1	32,57	
КР2-25	1	ф10АIII, ℓ=870	65	0,54	92,3
	2	ф6АIII, ℓ=8460	2	1,88	
	3	ф25АIII, ℓ=5400	1	20,8	
	4	ф25АIII, ℓ=8460	1	32,57	
КР2-26	1	ф10АIII, ℓ=870	65	0,54	126,4
	2	ф6АIII, ℓ=8460	2	1,88	
	3	ф32АIII, ℓ=5400	1	34,08	
	4	ф32АIII, ℓ=8460	1	53,38	

Арматура класса А-III по ГОСТ 5781-82*.

Инв.№ подл. | Подпись и дата | Взам.инв.№

1.462.1-18/89.2-10

Разраб.	Семенова		
Исполнил	Семенова		
Проверил	Логвинский		
Н.контр.	Логвинский		

Каркас КР2-21...КР2-26

Стадия	Лист	Листов
Р		1

ЦНИИПромзданий

24039-02 9

Формат А3

КР2-27, КР2-28, КР2-29

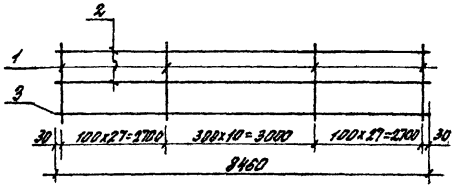

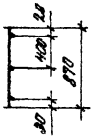

КР2-30

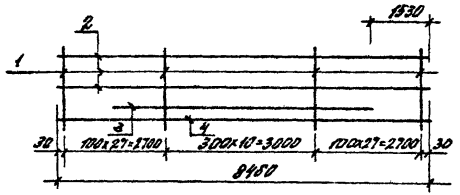

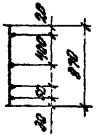

Марка	Поз	Наименование	Кол.	Масса ед., кг	Общая масса, кг
КР2-27	1	ф6 А-III, ℓ=870	65	0,19	33,0
	2	ф6 А-III, ℓ=8460	2	1,88	
	3	ф18 Ат-IVС, ℓ=8460	1	16,90	
КР2-28	1	ф6 А-III ℓ=870	65	0,19	37,0
	2	ф6 А-III, ℓ=8460	2	1,88	
	3	ф20 Ат-IVС, ℓ=8460	1	20,86	
КР2-29	1	ф8 А-III, ℓ=870	65	0,34	51,1
	2	ф6 А-III, ℓ=8460	2	1,88	
	3	ф22 Ат-IVС, ℓ=8460	1	25,24	
КР2-30	1	ф8 А-III, ℓ=870	65	0,34	67,3
	2	ф6 А-III, ℓ=8460	2	1,88	
	3	ф22 Ат-IVС, ℓ=5400	1	16,11	
	4	ф22 Ат-IVС, ℓ=8460	1	25,24	

Арматура класса А-III по ГОСТ 5781-82*,
Ат-IVС по ГОСТ 10884-81.

				1.462.1-10/89.2-11		
Разраб.	Семенова			Каркас КР2-27... КР2-30	Стадия: Р	Лист:	Листов: 1
Исполнил	Семенова				ЦНИИПРОМЗДАНИЙ		
Проверил	Логвинский						
Н.контр.	Логвинский						

Формат А3

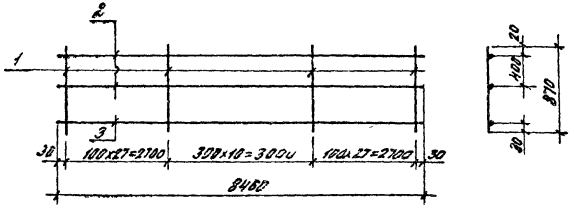

Марка	Поз.	Наименование	Кол.	Масса ед., кг	Общая масса, кг
КР-2-18	1	ф 6 А-III, ℓ = 870	65	0,19	33,0
	2	ф 6 А-III, ℓ = 8460	2	1,88	
	3	ф 18 А-III, ℓ = 8460	1	16,9	
КР2-19	1	ф 6 А-III, ℓ = 870	65	0,19	37,0
	2	ф 6 А-III, ℓ = 8460	2	1,88	
	3	ф 20 А-III, ℓ = 8460	1	20,86	
КР2-20	1	ф 8 А-III, ℓ = 870	65	0,39	58,9
	2	ф 6 А-III, ℓ = 8460	2	1,88	
	3	ф 25 А-III, ℓ = 8460	1	32,57	

Арматура класса А-III по ГОСТ 5781-82*.

Разраб.	Семенова		1.462.1 - 18/89.2-12		
Н.контр.	Логвинский				
			Каркас КР2-18...КР2-20	Стадия: Р	Лист:	Листов: 1
				ЦНИИПРОМЗДАНИЙ		

Инв. № подл. | Подпись и дата | Взам. инв. №

Формат А4

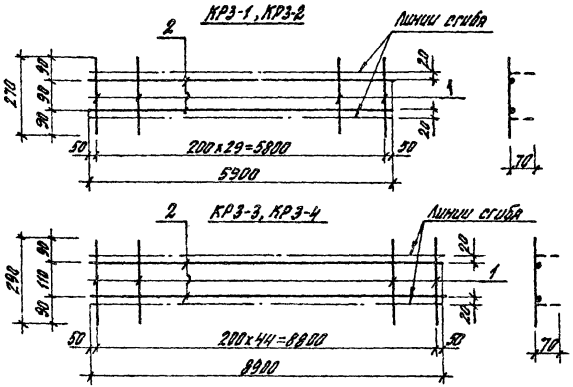

Марка	Поз.	Наименование	Кол.	Масса ед., кг	Общая масса, кг
КР3-1	1	ф 5 Вр-I, ℓ = 270	30	0,04	8,5
	2	ф 10 А-III, ℓ = 5900	2	3,64	
КР3-2	1	ф 5 Вр-I, ℓ = 270	30	0,04	15,5
	2	ф 14 А-III, ℓ = 5900	2	7,13	
КР3-3	1	ф 5 Вр-I, ℓ = 290	45	0,04	12,8
	2	ф 10 А-III, ℓ = 8900	2	5,49	
КР3-4	1	ф 5 Вр-I, ℓ = 290	45	0,04	17,6
	2	ф 12 А-III, ℓ = 8900	2	7,90	

Арматура класса А-III по ГОСТ 5781-82*,
Вр-I по ГОСТ 6727-80*.

Разраб.	Семенова		1.462.1 - 10/89.2-13		
Н.контр.	Логвинский				
			Каркас КР3-1... КР3-4	Стадия: Р	Лист:	Листов: 1
				ЦНИИПРОМЗДАНИЙ		

Инв. № подл. | Подпись и дата | Взам. инв. №

24039-02 11

Формат А4

КР 3-5

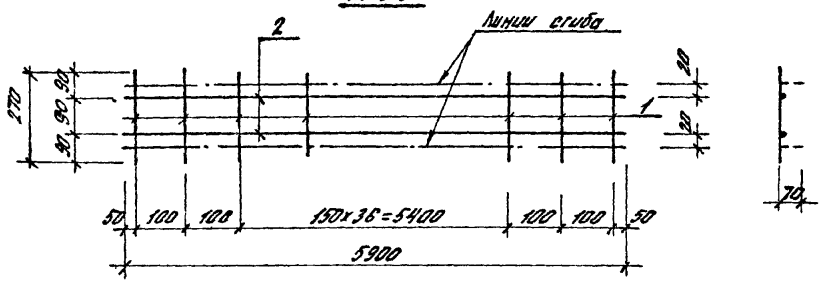

КР 3-6, КР 3-7

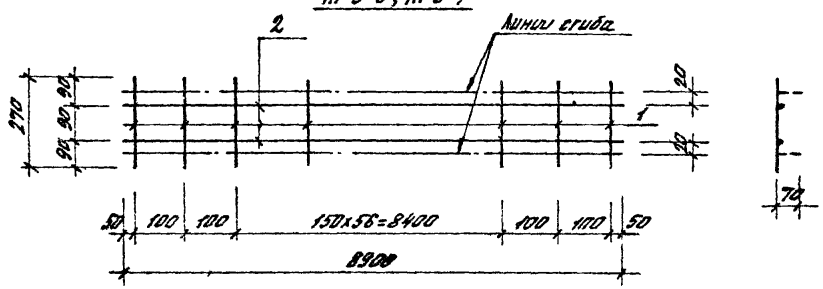

Марка	Поз	Наименование	Кол.	Масса ед., кг	Общая масса, кг
КР3-5	1	ф5ВрI, ℓ=270	41	0,04	8,9
	2	ф10АIII, ℓ=5300	2	3,64	
КР3-6	1	ф5ВрI, ℓ=270	60	0,04	17,6
	2	ф10АIII, ℓ=8900	2	7,60	
КР3-7	1	ф5ВрI, ℓ=270	61	0,04	18,2
	2	ф12АIII, ℓ=8900	2	7,90	

Арматура класса А-III по ГОСТ 5781-82*,
Вр-I по ГОСТ 6727-80.

				1.462.1-10/89.2-14		
Разраб.	Кедасов			Каркас КР3-5...КР3-7	Стадия	Лист	Листов
Исполн.	Семенова				Р		1
Проверил	Логвинский				ЦНИИПРОМЗДАНИЙ		
Н.контр.	Логвинский						

Формат А4

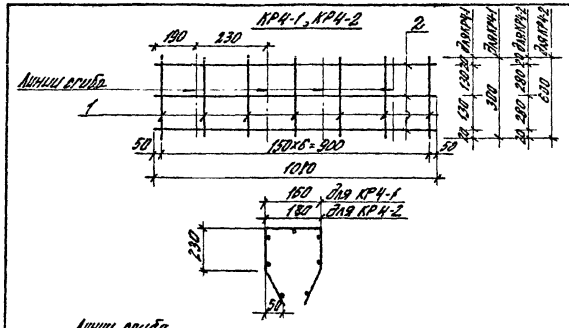

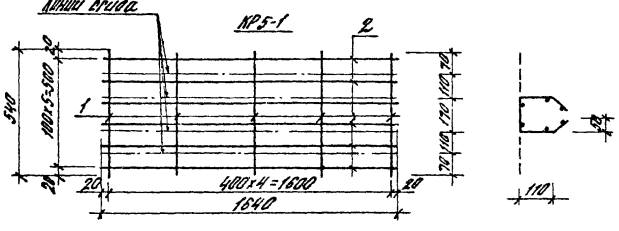

Марка	Поз	Наименование	Кол	Масса ед, кг	Общая масса, кг
КР4-1	1	ф5ВрI, ℓ=300	7	0,05	0,8
	2	ф5ВрI, ℓ=1010	3	0,15	
КР4-2	1	ф5ВрI, ℓ=600	7	0,09	1,1
	2	ф5ВрI, ℓ=1010	3	0,15	
КР5-1	1	ф5ВрI, ℓ=540	7	0,08	1,3
	2	ф5ВрI, ℓ=1640	3	0,25	

Арматура класса ВрI по ГОСТ 6727-80*

1.462.1-10/89.2-15

Разраб.	Семенова		Каркас КР4-1, КР4-2, КР5-1	Стадия	Лист	Листов
Исполнил	Семенова			Р		1
Проверил	Логвинский			ЦНИИПРОМЗДАНИЙ		
Н.контр.	Логвинский					

Инв. № подл. | Подпись и дата | Взам. инв. №

Формат А4.

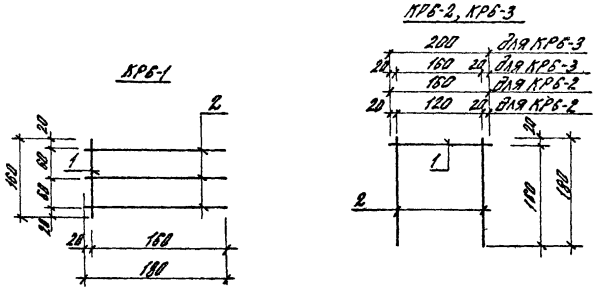

Марка	Поз.	Наименование	Кол.	Масса ед, кг	Общая масса, кг
КР6-1	1	ф5ВрI, ℓ=160	1	0,02	0,11
	2	ф5ВрI, ℓ=180	3	0,03	
КР6-2	1	ф5ВрI, ℓ=160	1	0,02	0,08
	2	ф5ВрI, ℓ=180	2	0,03	
КР6-3	1	ф5ВрI, ℓ=200	1	0,03	0,09
	2	ф5ВрI, ℓ=180	2	0,03	

Арматура класса ВрI по ГОСТ 6727-80*

1.462.1-10/89.2-16

Разраб.	Семенова		Каркас КР6-1...КР6-3	Стадия	Лист	Листов
Исполнил	Семенова			Р		1
Проверил	Логвинский			ЦНИИПРОМЗДАНИЙ		
Н.контр.	Логвинский					

Инв. № подл. | Подпись и дата | Взам. инв. №

24039-02 13

Формат А4

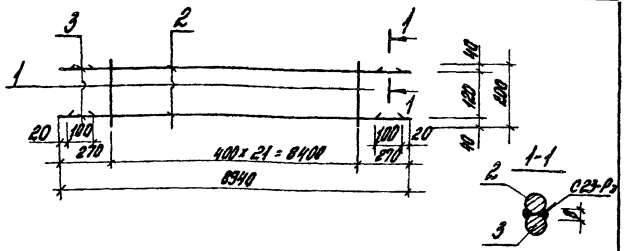

Марка	Поз.	Наименование	Кол.	Масса ед., кг	Общая масса кг
КР7-1	1	ф5 Вр I, ℓ = 200	22	0,03	45,8
	2	ф20 А III, ℓ = 8940	2	22,05	
	3	ф20 А III, ℓ = 100	4	0,25	
КР7-2	1	ф8 А III, ℓ = 200	22	0,08	72,2
	2	ф25 А III, ℓ = 8940	2	34,4	
	3	ф25 А III, ℓ = 100	4	0,39	
КР7-3	1	ф5 Вр I, ℓ = 200	22	0,03	45,8
	2	ф20 Ат IVС, ℓ = 8940	2	22,65	
	3	ф20 Ат IVС, ℓ = 100	4	0,25	
КР7-4	1	ф6 А III, ℓ = 200	22	0,04	55,5
	2	ф22 Ат IVС, ℓ = 8940	2	26,68	
	3	ф22 Ат IVС, ℓ = 100	4	0,30	
КР7-5	1	ф8 А III, ℓ = 200	22	0,08	116,3
	2	ф32 А III, ℓ = 8940	2	56,5	
	3	ф25 А III, ℓ = 100	4	0,39	

Арматура класса Вр I по ГОСТ 6727-80*, А-III по ГОСТ 5781-82*, Ат IVС по ГОСТ 10884-81.

		1.462.1-10/89.2-17	
Разраб.	Семенова	Стадия: Р	Лист	Листов 1
Исполнил	Семенова	Каркас КР7-1... КР7-5	ЦНИИПРОМЗДАНИЙ
Гл.констр.	Логвинский		
Н.контр.	Логвинский		

Формат А4

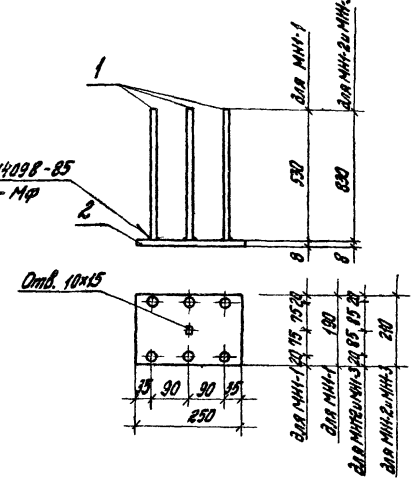

Марка	Поз.	Наименование	Кол.	Масса ед., кг	Общая масса, кг
МН1-1	1	ф10 А III, ℓ = 530	6	0,33	5,0
	2	-190х8, ℓ = 250	1	2,98	
МН1-2	1	ф10 А III, ℓ = 830	6	0,51	6,4
	2	-210х8, ℓ = 250	1	3,30	
МН1-3	1	ф12 А III, ℓ = 830	6	0,74	7,7
	2	-210х8, ℓ = 250	1	3,30	

Арматура класса А-III по ГОСТ 5781-82*,
Сталь листовая по ГОСТ 19903-74*, марки ВСт.3пс6-1 по ТУ 14-1-3023-80.

Инв.№ подл. | Подпись и дата | Взам. инв.№

		1.462.1-10/89.2-18	
Разраб.	Семенова	Стадия: Р	Лист	Листов 1
Исполнил	Семенова	Изделие закладное МН1-1... МН1-3	ЦНИИПРОМЗДАНИЙ
Гл.констр.	Логвинский		
Н.контр.	Логвинский		

Формат А4

МН1-4, МН1-5

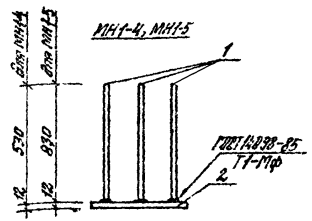

МН1-6, МН1-7

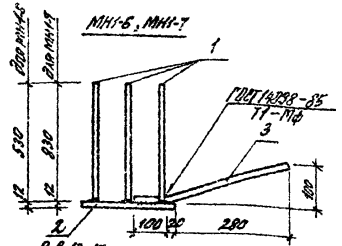

Марка	Поз.	Наименование	Кол	Масса ед., кг	Общая масса, кг
МН1-4	1	ф10 А-III, ℓ = 530	6	0,33	6,5
	2	-190×12, ℓ = 250	1	4,48	
МН1-5	1	ф12 А-III, ℓ = 830	6	0,74	9,4
	2	-210×12, ℓ = 250	1	4,95	
МН1-6	1	ф10 А-III, ℓ = 530	6	0,33	7,0
	2	-190×12, ℓ = 250	1	4,48	
	3	ф10 А-III, ℓ = 420	2	0,26	
МН1-7	1	ф12 А-III, ℓ = 830	6	0,74	10,1
	2	-210×12, ℓ = 250	1	4,95	
	3	ф12 А-III, ℓ = 420	2	0,37	

Арматура класса А-III по ГОСТ 5781-82*.
Сталь листовая по ГОСТ 19903-74* марки ВСт3пс6-1 по ТУ 14-1-3023-80.

Разраб.	Семенова		
Исполн.	Семенова		
Проверил	Логвинский		
Н. контр.	Логвинский		

1.462.1-10/89.2-19

Изделие закладное МН1-4...МН1-7

Стадия	Лист	Листов
Р		1

ЦНИИПРОМЗДАНИЙ

Инв. № подл. | Подпись и дата | Взам. инв. №

МН2-1

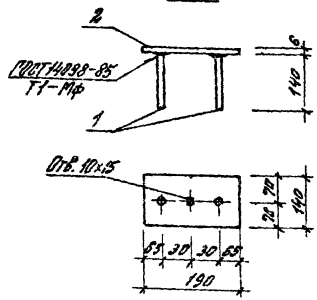

МН2-2

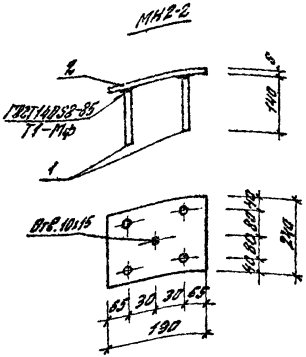

Марка	Поз.	Наименование	Кол.	Масса ед., кг	Общая масса, кг
МН2-1	1	ф8 А-III, ℓ = 140	2	0,06	1,37
	2	-140×6, ℓ = 190	1	1,25	
МН2-2	1	ф8 А-III, ℓ = 140	4	0,06	2,4
	2	-190×6, ℓ = 240	1	2,15	

Арматура класса А-III по ГОСТ 5781-82*.
Сталь листовая по ГОСТ 19903-74* марки ВСт3пс6-1 по ТУ 14-1-3023-80.

Разраб.	Семенова		
Исполнил	Семенова		
Проверил	Логвинский		
Н. контр.	Логвинский		

1.462.1-10/89.2-20

Изделие закладное МН2-1, МН2-2

Стадия	Лист	Листов
Р		1

ЦНИИПРОМЗДАНИЙ

Формат А4

Формат А4

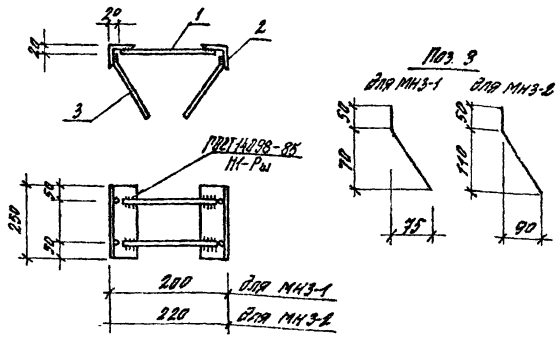

Марка	Поз.	Наименование	Кол.	Масса ед., кг	Общая масса, кг
МН3-1	1	ф10 AIII, ℓ = 160	2	0,10	4,0
	2	L 75х6, ℓ = 250	2	1,72	
	3	ф10 AIII, ℓ = 150	4	0,09	
МН3-2	1	ф10 AIII, ℓ = 180	2	0,11	4,1
	2	L 75х6, ℓ = 250	2	1,72	
	3	ф10 AIII, ℓ = 190	4	0,12	

Арматура класса А-III по ГОСТ 5781-82*.
Сталь прокатная угловая равнополочная по ГОСТ 8509-86 марки ВСт3пс6-1 по ТУ 14-1-3023-80

Разраб.	Семенова		
Начальник	Семенова		
Проверил	Логвинский		
Н.контр.	Логвинский		

1.462.1-10/89.2-21

Изделие закладное МН3-1, МН3-2

Стадия	Лист	Листов
Р		1

ЦНИИПРОМЗДАНИЙ

Инв.№ подл. | Подпись и дата | Взам.инв.№

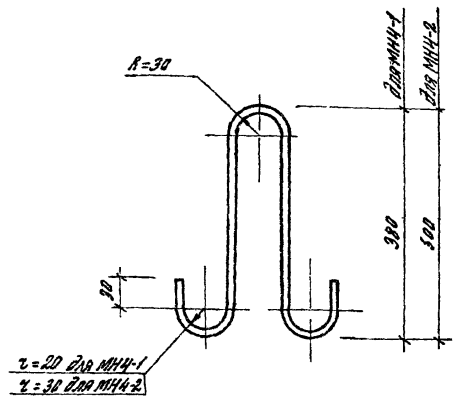

Марка	Поз.	Наименование	Кол.	Масса ед., кг	Общая масса, кг
МН4-1	1	ф10 AI, ℓ = 790	1	0,49	0,5
МН4-2	1	ф14 AI, ℓ = 1220	1	1,47	1,5

Арматура класса А-I по ГОСТ 5781-82*.

Разраб.	Семенова		
Начальник	Семенова		
Проверил	Логвинский		
Н.контр.	Логвинский		

1.462.1-10/89.2-22

Изделие закладное МН4-1, МН4-2

Стадия	Лист	Листов
Р		1

ЦНИИПРОМЗДАНИЙ

gost.e-ecolog.ru