ГОСУДАРСТВЕННЫЙ КОМИТЕТ СОВЕТА МИНИСТРОВ СССР ПО ДЕЛАМ СТРОИТЕЛЬСТВА

(ГОССТРОЙ СССР)

ТИПОВЫЕ КОНСТРУКЦИИ И ДЕТАЛИ ЗДАНИЙ И СООРУЖЕНИЙ

СЕРИЯ 1.431-10

ПЕРЕГОРОДКИ КОНСОЛЬНЫЕ СЕТЧАТЫЕ СТАЛЬНЫЕ

ВЫПУСК 1

РАБОЧИЕ ЧЕРТЕЖИ

РАЗРАБОТАНЫ
ГПИ ПРОМСТРОЙПРОЕКТ

УТВЕРЖДЕНЫ И ВВЕДЕНЫ В ДЕЙСТВИЕ
ГОССТРОЕМ СССР
с 1 марта 1974г
ПОСТАНОВЛЕНИЕ № 222
от 29 ноября 1973г

ПРОМСТРОЙПРОЕКТ
г. Москва

Зам.гл.инж. Ин-та Нач.СКО-2 Гл.специалист Каралев Людковский Тихонова Гл.тех.ин-та Шевелев

12697 2

gost.e-ecolog.ru

Лист		Стр.
	Пояснительная записка.	3,4
1.	Номенклатура элементов перегородок.	5
2.	Щиты 1.5 x 1.8 щ; 1 x 1.8 щ.	6
3.	Щиты 1.5 x 2.4 щ; 1 x 2.4 щ	7
4.	Щиты 0,75 x 1.8 щд-л; 0,75 x 1.8 щд-п; Ригель р	8
5.	Щиты 0,75 x 2.4 щд-л; 0,75 x 2.4 щд-п	9
6.	Щит 1.5 x 2.4 щ-р.	10
7.	Щит 1.5 x 2.4 щ-р. Разревы. Створка раздаточного окна ср.	11
8.	Сечения 1-1 ÷ 11-11.	12
9	Узлы I ÷ IV.	13
10	Узлы V ÷ VII.	14
11	Узлы VIII; IX.	15
12	Стойки 1.8 с; 1.8 с-а; 1.8 с-б; 1.8 с-в; 1.8 с-г.	16
13	Стойки 2.4 с; 2.4 с-а; 2.4 с-б; 2.4 с-в; 2.4 с-г.	17
14	Шпингалет шд 2.000. сб.	18
15	Наконечник шд 2.001.	18
16	Корпус шд 2.002.	19
17	Стержень шд 2.003.	19
18	Гнездо шд 2.004.	20
19	Пружина шд 2.005.	20
20	Петля дверная пд 1.000 сб	21
21	Штырь пд 1.001.	21
22	Втулка пд 1.002.	22
23	Петля дверная пд 2.000 сб.	22
24	Втулка пд 2.002.	23
25	Штырь пд 2.001.	23
26	Резиновый уплотнитель ру1.	24
27	Спецификация материалов.	25

ПРОМСТРОЙПРОЕКТ г. Москва

Нач. СКО-2 Людковский
Гл. специал. Тихонова
Рук. бригады Эльвина
Исполнит. Дарахвелидзе

ТК 1973

Содержание

12697

Серия 1.431-10

Выпуск Лист

1. Общая часть

1.1 Серия „Перегородки консольные сетчатые стальные" состоит из 2-х выпусков:

Выпуск 0 — материалы для проектирования и монтажные узлы;

Выпуск 1 — рабочие чертежи.

1.2 Конструкция сетчатых перегородок сборно-разборная, состоит из стоек, устанавливаемых с шагом 1,5 м, основных щитов размерами 1,5×1,8 м и 1,5×2,4 м и доборных щитов размерами 1×1,8 м, 1×2,4 м, навешиваемых на стойки.

1.3 Разработаны дверные щиты и для перегородок h=2,4 м — щит с раздаточным окном.

2. Материалы

2.1 Стойки перегородок — из стальных тонкостенных электросварных прямоугольных труб □60×30×3 по ГОСТ 8645-68.

2.2 Обвязка щитов — из L 50×32×4 по ГОСТ 8510-72.

2.3 Заполнение щитов:

— сеткой стальной плетеной одинарной с квадратными ячейками по ГОСТ 5336-67;

— оцинкованным стальным профилированным листом марки Н10×899×0,75 (профиль N4 Куйбышевского завода „Электрощит").

3 Указания по изготовлению, транспортировке и хранению.

3.1 Щиты изготавливать в кондукторах, обеспечивающих точность размеров и формы, как отдельных элементов, так и сваренных щитов. Требования к точности изготовления по СН и П III-В. 5-62.

3.2 Профилированные оцинкованные листы крепить между собой комбинированными заклепками по ТУ 34-5814-70.

3.3 Сварку производить электродами типа Э-42 по ГОСТ 9467-60. Толщину сварных швов принимать по наименьшей толщине свариваемых элементов. Все видимые сварные швы зачистить.

3.4. Все элементы перегородок (кроме оцинкованного профилированного листа) должны быть огрунтованы грунтом ФЛ-03К ГОСТ 9109-59 и окрашены за два раза эмалью ХВ-124 ГОСТ 10144-62. Цвет эмали оговаривается в индивидуальном проекте. Антикоррозийное покрытие конструкций производить на заводе-изготовителе.

3.5 Щиты перегородок хранить под навесом на деревянных подкладках.

3.6. При транспортировке и хранении щиты и стойки перегородок должны быть защищены от механических повреждений и от атмосферных воздействий.

Нач. СКО-2	Людковский	[подпись]
Гл. спец.	Тихонова	[подпись]
Рук. бриг.	Элькина	[подпись]
Исполнитель	Харькова	[подпись]

ПРОМСТРОЙПРОЕКТ
г. Москва

ТК 1973	Пояснительная записка	12697 Серия 1.431-10	
		Выпуск 1	Лист —

4. Маркировка

4.1 Элементы перегородок маркируются в зависимости от габаритных размеров.

4.2 Каждый элемент снабжается паспортной табличкой с указанием:

— марки
— габаритных размеров
— массы
— заводского порядкового номера
— года изготовления
— клейма ОТК
— наименования завода-изготовителя

Условные обозначения

В серии принимаются следующие условные обозначения:

а) для марок элементов перегородок:

- Щ — щит сетчатый;
  первое число в марке щита обозначает номинальную его ширину, второе число — номинальную высоту.
- Д — ставится в щите с дверью;
- Р — в щите с раздаточным окном;
- С — стойка; число перед буквой указывает номинальную высоту стойки.

Буквы в конце марки ставятся, если щит (стойка) отличается от основной марки (наличием отверстий, крепежных элементов).

Пример маркировки:

1,5×1,8Щ — щит сетчатый шириной 1,5 м, высотой 1,8 м;
1,5×2,4ЩР — щит сетчатый шириной 1,5 м, высотой 2,4 м с раздаточным окном;
0,75×1,8Щд-Л — левая створка дверного щита, шириной 0,75 м, высотой 1,8 м;
0,75×1,8Щд-П — правая створка дверного щита, шириной 0,75 м, высотой 1,8 м;
2,4С — стойка высотой 2,4 м

б) Для изображений соединений:

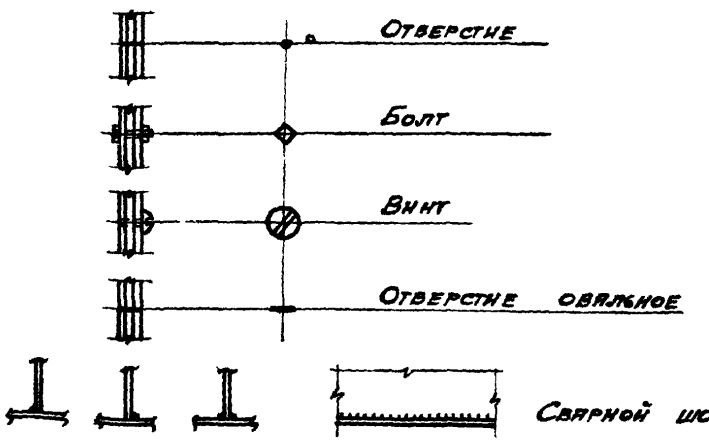

Нач. СКО-2	Падковский		
Гл. спец.	Тихонова		
Рук. бриг.	Зубкина		
Исполнитель	Храброва		

ПРОМСТРОЙПРОЕКТ г. Москва

12697

ТК 1973 — Пояснительная записка

Серия 1.431-10 | Выпуск 1 | Лист —

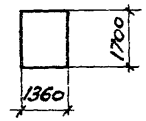

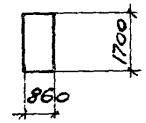

Марка элемента	Габаритные размеры мм	Масса стали кг	№ листа
1,5×1,8Щ	1700 / 1360	23,6	2
1×1,8Щ	1700 / 860	19,05	2
0,75×1,8Щд-л	1700 / 730	21,27	4
0,75×1,8Щд-п		21,20	
1,5×2,4Щ	2300 / 1360	36,05	3
1×2,4Щ	2300 / 860	28,14	3
1,5×2,4Щ-Р	2300 / 1360	57,24	6,7

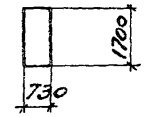

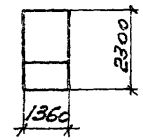

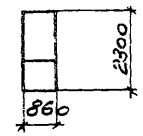

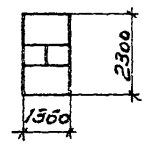

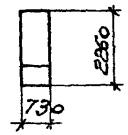



Марка элемента	Габаритные размеры мм	Масса стали кг	№ листа
0,75×2,4Щд-л	2260 / 730	25,9	5
0,75×2,4Щд-п		26,86	
Р	1470	7,51	4
1,8С	1800	9,56	12
1,8С-А		9,40	
1,8С-Б		9,56	
1,8С-В		9,72	
1,8С-Г		9,88	
2,4С	2470	13,13	13
2,4С-А		12,89	
2,4С-Б		13,13	
2,4С-В		13,37	
2,4С-Г		13,61	

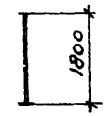

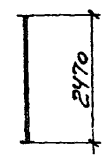

ПРОМСТРОЙПРОЕКТ г. Москва

Нач. СКО-2	Людковский	
Гл. спец.	Тихонова	
Рук. бриг.	Элькина	
Исполнит.	Лукьянова	
Проверил	Дарахвелидзе	

12697

ТК 1973	Номенклатура элементов перегородок	Серия 1.431-10	
		Выпуск 1	Лист 1

1,5×1,8Щ; 1×1,8Щ

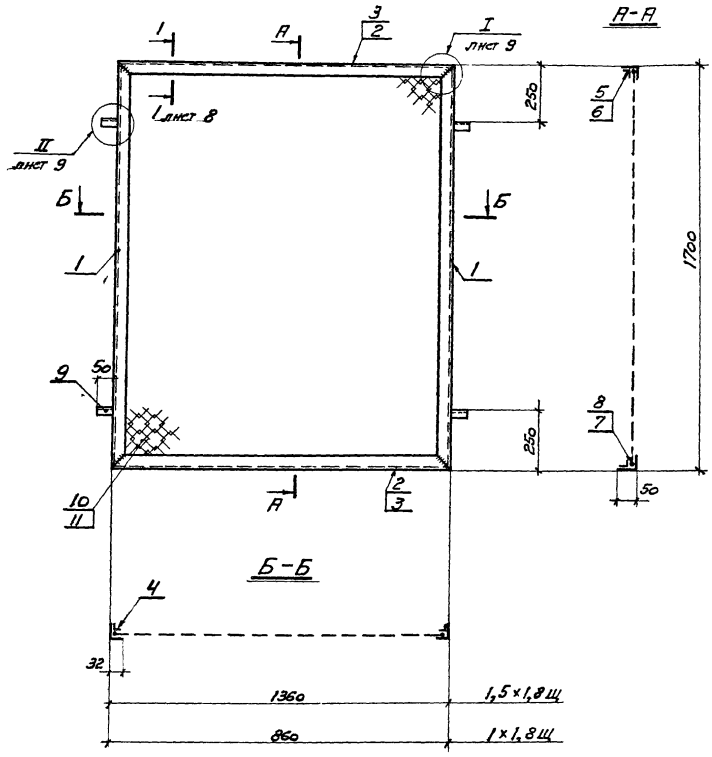

Марка элемента	Позиция	Профиль	Длина мм	Кол. шт.	Масса, кг Един.	Масса, кг Всего	Материал	Примечание
1,5×1,8Щ	1	∠50×32×4	1690	2	4,21	8,42	В Ст 3 кп 2 ГОСТ 380-71	
	2	∠50×32×4	1350	2	3,36	6,72		
	4	∠22×16,6×1,5	1690	2	0,72	1,44	Сталь 10 пс ГОСТ 1050-60*	
	5	∠22×16,6×1,5	1350	2	0,57	1,14		
	7	• ⌀5	6000	1	0,92	0,92	В Ст 3 кп 2 ГОСТ 380-71	
	9	⊏5	50	4	0,24	0,96		
	10	Сетка N50-2,5	2,25 м²	1	4,0	4,0	Проволока по ГОСТ 3282-46	
			Итого			23,6		
1×1,8Щ	1	∠50×32×4	1690	2	4,21	8,42	В Ст 3 кп 2 ГОСТ 380-71	
	3	∠50×32×4	850	2	2,12	4,24		
	4	∠22×16,6×1,5	1690	2	0,72	1,44	Сталь 10 пс ГОСТ 1050-60*	
	6	∠22×16,6×1,5	850	2	0,36	0,72		
	8	• ⌀5	5000	1	0,77	0,77	В Ст 3 кп 2 ГОСТ 380-71	
	9	⊏5	50	4	0,24	0,96		
	11	Сетка N50-2,5	1,41 м²	1	2,5	2,5	Проволока по ГОСТ 3282-46	
			Итого:			19,05		

Нач. СПО-2 Подгонский
Гл. спец. Гизонова
Рук. бриг. Эльбунт
Исполнитель Лукьянчиков
Проверил Гоголевицкая

ПРОМСТРОЙПРОЕКТ г. Москва

12697

ТК 1973	Щиты 1,5×1,8Щ; 1×1,8Щ	Серия 1.431-10	
		Выпуск 1	Лист 2

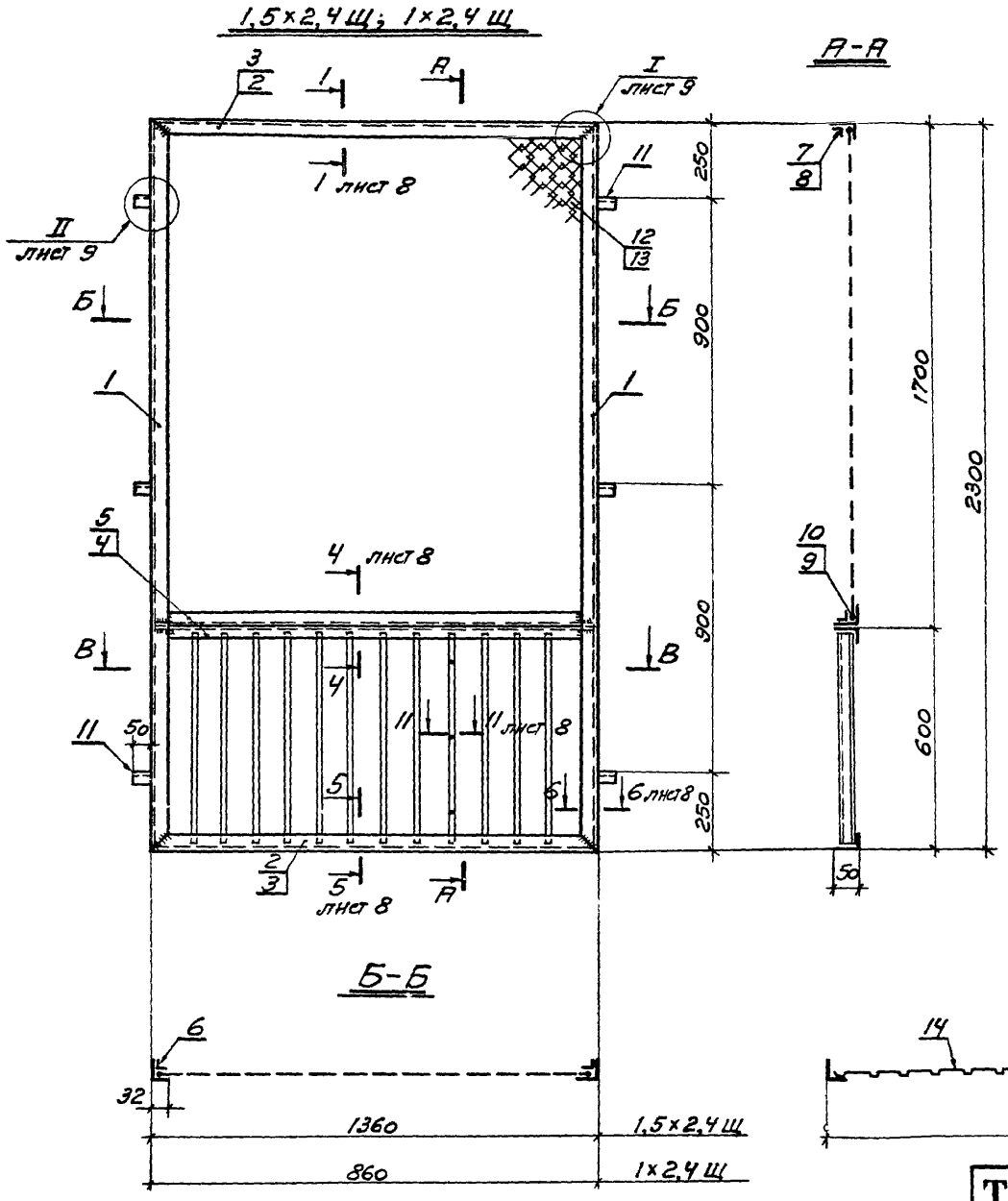

Марка элемента	Позиция	Профиль	Длина мм	Кол шт	Масса, кг Един	Масса, кг Всего	Материал	Примечание
1,5×2,4 Щ	1	∠50×32×4	2290	2	5,7	11,4	В Ст 3 кп 2 ГОСТ 380-71	
	2	∠50×32×4	1350	2	3,36	6,72		
	4	∠32×3	1350	2	1,97	3,94		
	6	∠22×16,6×1,5	1690	2	0,72	1,44	Сталь 10 пс ГОСТ 1050-60*	
	7	∠22×16,6×1,5	1350	2	0,57	1,14		
	9	•ф5	6000	1	0,92	0,92	В Ст 3 кп 2 ГОСТ 380-71	
	11	[5	50	6	0,24	1,44		
	12	Сетка N50-2,5	2,25 м²	1	4,0	4,0	Проволока по ГОСТ 3282-46	
	14	Н10-899-0,75	585	1	3,5	3,5	по ТУ34-5831-71	
	15	Н10-400-0,75	585	1	1,5	1,5		Резать из Н10-899-0,75
		Винт М4×10		24	–	0,028		ГОСТ 17475-72
		Гайка М4		24	–	0,02		ГОСТ 5916-70
		Комбинаров заклепки		3				по ТУ34-5814-70
			Итого:		36,05			
1×2,4 Щ	1	∠50×32×4	2290	2	5,7	11,4	В Ст 3 кп 2 ГОСТ 380-71	
	3	∠50×32×4	850	2	2,12	4,24		
	5	∠32×3	850	2	1,24	2,48		
	6	∠22×16,6×1,5	1690	2	0,72	1,44	Сталь 10 пс ГОСТ 1050-60*	
	8	∠22×16,6×1,5	850	2	0,36	0,72		
	10	•ф5	5000	1	0,77	0,77	В Ст 3 кп 2 ГОСТ 380-71	
	11	[5	50	6	0,24	1,44		
	13	Сетка N50-2,5	1,41 м²	1	2,5	2,5	Проволока по ГОСТ 3282-46	
	16	Н10-800-0,75	585	1	3,1	3,1	по ТУ34-5831-71	Резать из Н10-899-0,75
		Винт М4×10		24		0,028		ГОСТ 17475-72
		Гайка М4		24		0,02		ГОСТ 5916-70
			Итого:		28,14			

12697

Нач. СКО-2	Людковский		
Гл. спец.	Тихонова		
Рук. бриг.	Элькина		
Исполнитель	Лукьянова		
Проверил	Даражвелидзе		

ПРОМСТРОЙПРОЕКТ г. Москва

ТК 1973	Щиты 1,5×2,4 Щ; 1×2,4 Щ	Серия 1.431-10	
		Выпуск 1	Лист 3

12697 8

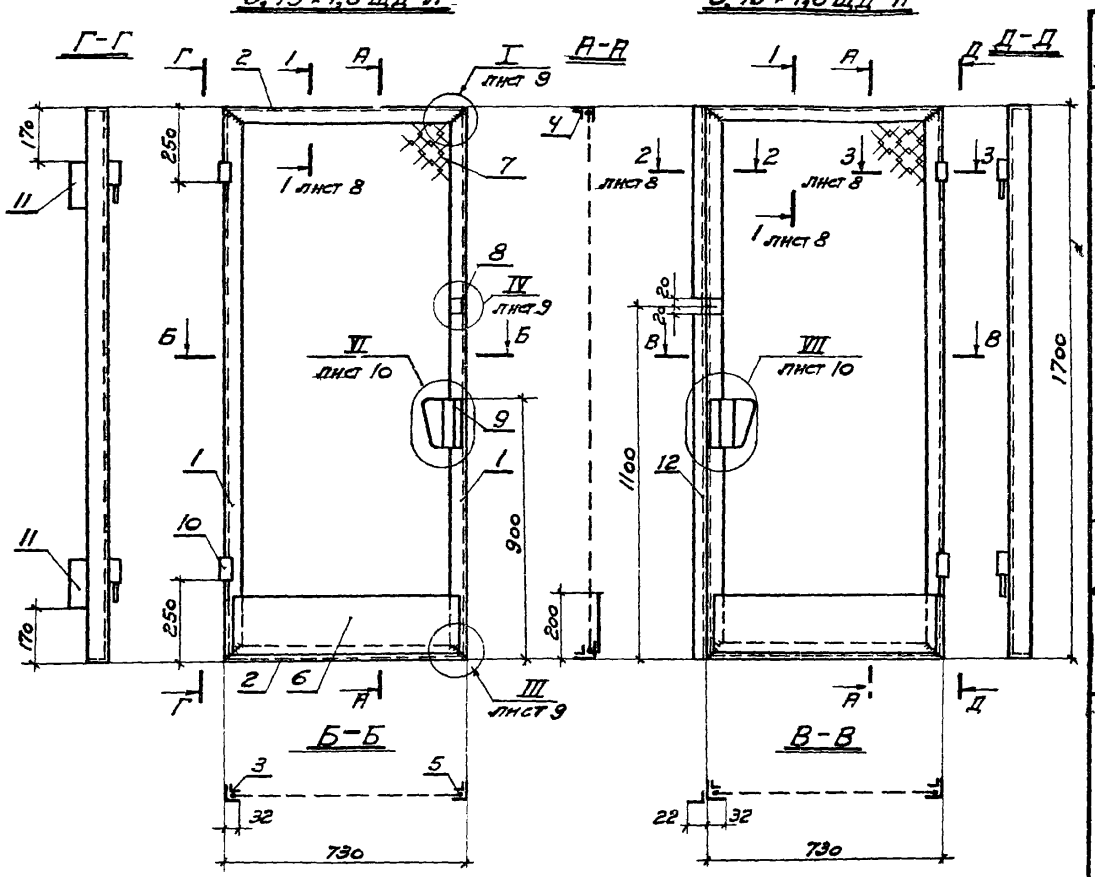

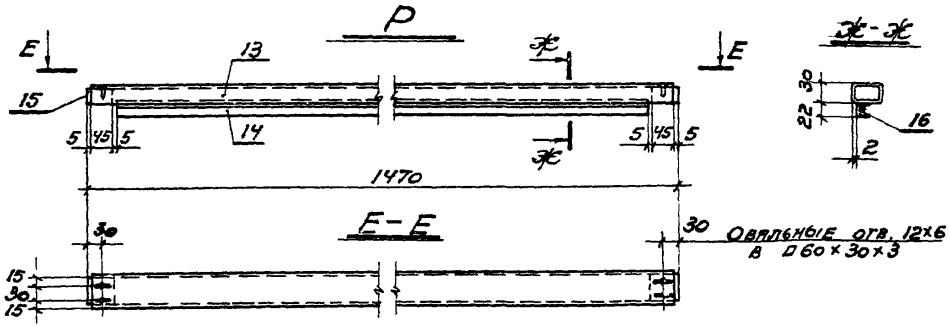

Марка элемента	Позиция	Профиль	Длина мм	К-во шт.	Масса, кг Един.	Масса, кг Всех	Материал	Примечание
0,75×1,8 ЩД-Л	1	L50×32×4	1690	2	4,21	8,42	В ст 3 кп 2 ГОСТ 380-71	
	2	L50×32×4	720	2	1,79	3,58		
	3	L22×16,6×1,5	1690	2	0,72	1,44	Сталь 10 пс ГОСТ 1050-60*	
	4	L22×16,6×1,5	720	2	0,31	0,62		
	5	•ф5	4740	1	0,73	0,73	В ст 3 кп 2 ГОСТ 380-71	
	6	-190×2	710	1	2,1	2,1		
	7	Сетка N50-2,5	1,19м²	1	2,1	2,1	Проволока по ГОСТ 3282-46	
	8	L50×32×4	30	1	0,08	0,08	В ст 3 кп 2 ГОСТ 380-71	
	9	δ=5	160	1	0,8	0,8		
	10	Петля ПД1		2	0,3	0,6		См лист 20
	11	Шпингалет ЩД2		2	0,4	0,8		См лист 14
		Винт М4×10		3				ГОСТ 17475-72
			Итого:		21,27			
0,75×1,8 ЩД-П	Позиции 1÷10 по 0,75×1,8 ЩД-Л					20,47		
	12	L22×16,6×1,5	1700	1	0,72	0,72	Сталь 10 пс ГОСТ 1050-60*	
		Винт М4×10		5	—	0,006		ГОСТ 17475-72
		Гайка М4		2		—		ГОСТ 5916-70
			Итого:		21,20			
Р	13	□60×30×3	1460	1	5,8	5,8	Сталь 10 пс ГОСТ 1050-60*	
	14	L22×16,6×1,5	1360	1	0,58	0,58		
	15	Стальн. бобышка -53×27	50	2	0,56	1,12	В ст 3 кп 2 ГОСТ 380-71	см. узел 5 вып. 0, лист 5
	16	Резиновый уплотнитель РУ1	1360	1				См лист 26
		Винт М4×10		4	—	0,005		ГОСТ 17475-72
			Итого:		7,51			

Нач. СКО-2	Людковский		
Гл. спец.	Тихонова		
Рук. бриг.	Элькина		
Исполнитель	Лукьянова		
Проверил	Дарахвелидзе		

ПРОМСТРОЙПРОЕКТ г. Москва

12697

ТК 1973	Щиты 0,75×1,8 ЩД-Л; 0,75×1,8 ЩД-П; Ригель Р	Серия 1.431-10	
		Выпуск 1	Лист 4

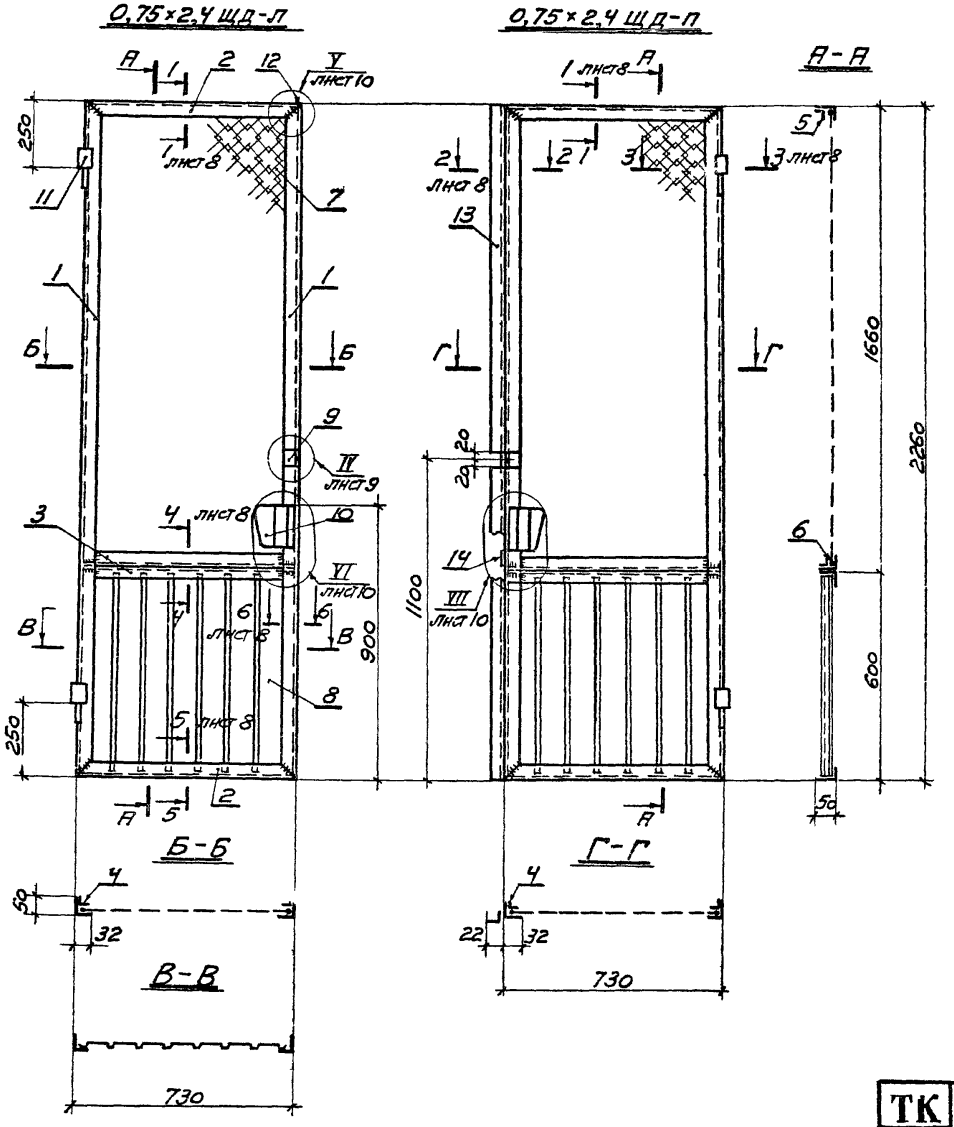

Марка элемента	Позиция	Профиль	Длина мм	Кол. шт.	Масса, кг Един.	Масса, кг Всех	Материал	Примечание
0,75×2,4 ЩД-Л	1	∠50×32×4	2250	2	5,6	11,2	Ст 3 кп 2 ГОСТ 380-71	
	2	∠50×32×4	720	2	1,79	3,58		
	3	∠32×3	720	2	1,05	2,1		
	4	∠22×16,6×1,5	1650	2	0,7	1,4	Сталь 10 пс ГОСТ 1050-60*	
	5	∠22×16,6×1,5	720	2	0,31	0,62		
	6	⌀5	4660	1	0,73	0,73	Ст 3 кп 2 ГОСТ 380-71	
	7	Сетка №50-2,5	1,16м²	1	2,06	2,06	Проволока по ГОСТ 3282-46	
	8	Н10-700-0,75	585	1	2,7	2,7	по ТУ34-5831-71	Резать из Н10-699-0,75
	9	∠50×32×4	30	1	0,08	0,08		
	10	δ=5	160	1	0,8	0,8	Ст 3 кп 2 ГОСТ 380-71	
	11	Петля ПД1		2	0,3	0,6		См. лист 20
	12	Заглушка натяжения ЗГ(13)		1				ГОСТ 5090-73
		Винт М4×10		15	-	0,017		ГОСТ 17475-72
		Гайка М4		12	-	0,01		ГОСТ 5916-70
			Итого:			25,9		
0,75×2,4 ЩД-П		Позиции 1÷11 по 0,75×2,4 ЩД-Л				25,87		
	13	∠22×16,6×1,5	2260	1	0,96	0,96	Сталь 10 пс ГОСТ 1050-60*	
	14	Защелка ЗВР		1				ГОСТ 5089-73
		Винт М4×10		17	-	0,018		ГОСТ 17475-72
		Гайка М4		12	-	0,01		ГОСТ 5916-70
			Итого:			26,86		

Нач. СКО-2	Подковский	
Гл. спец.	Тихонова	
Рук. бриг.	Элькина	
Исполнитель	Луковнова	
Проверил	Прияшелюбова	

ПРОМСТРОЙПРОЕКТ г. Москва

12697

ТК 1973	Щиты 0,75×2,4 ЩД-Л; 0,75×2,4 ЩД-П	Серия 1.431-10	
		Выпуск 1	Лист 5

1,5×2,4 Щ-Р

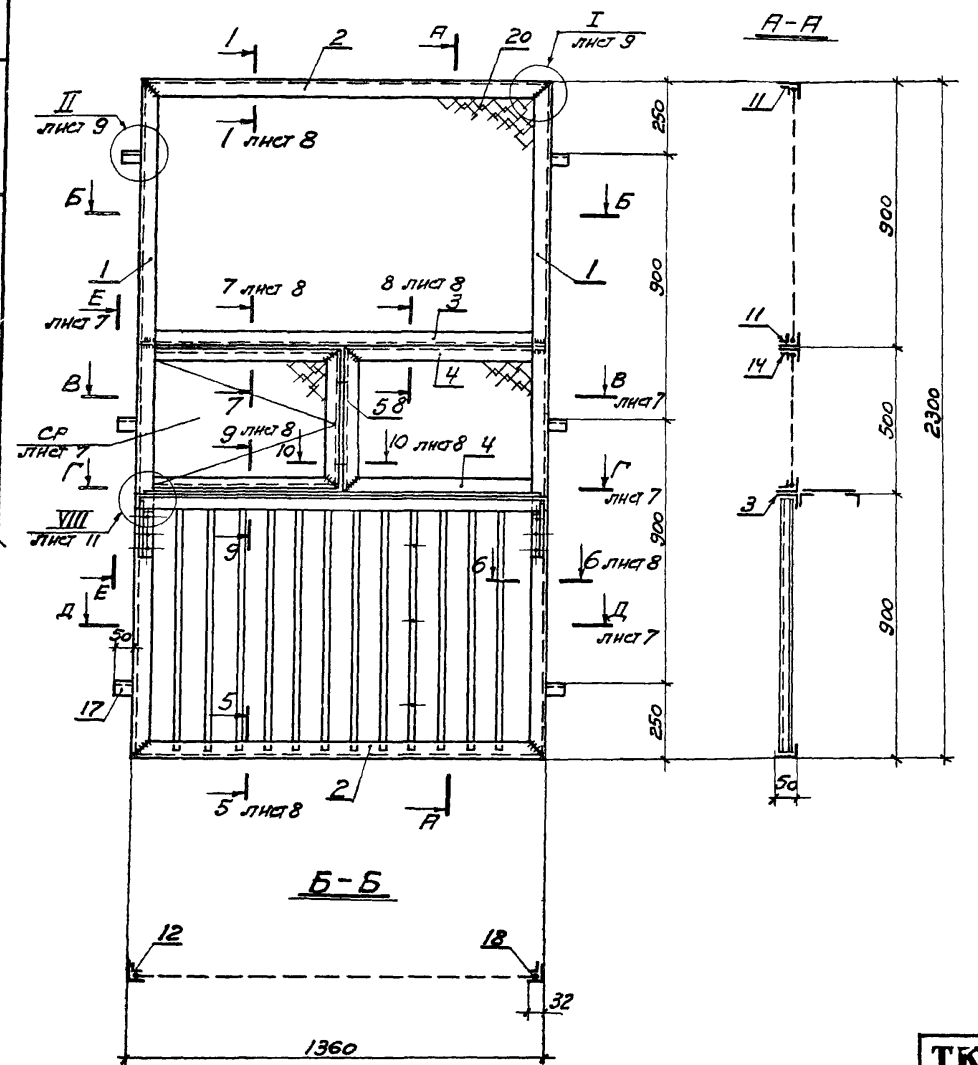

Марка элемента	Позиция	Профиль	Длина мм	К-во шт.	Масса, кг Един.	Масса, кг Всего	Материал	Примечание
1,5×2,4Щ-Р	1	∠50×32×4	2290	2	5,7	11,4	В Ст 3 кп 2 ГОСТ 380-71	
	2	∠50×32×4	1350	2	3,36	6,72		
	3	∠32×3	1350	2	1,97	3,94		
	4	∠32×3	675	2	0,98	1,96		
	5	∠32×3	500	1	0,73	0,73		
	6	∠32×3	665	2	0,98	1,96		
	7	∠32×3	480	2	0,71	1,42		
	8	∠32×3	1360	2	1,98	3,96		
	9	∠32×3	200	2	0,29	0,58		
	10	∠32×3	190	2	0,28	0,56		
	11	∠22×16,6×1,5	1350	2	0,57	1,14	Сталь 10 пс ГОСТ 1050-60*	
	12	∠22×16,6×1,5	890	2	0,38	0,76		
	13	∠22×16,6×1,5	490	2	0,21	0,42		
	14	∠22×16,6×1,5	675	2	0,29	0,58		
	15	∠22×16,6×1,5	480	2	0,2	0,4		
	16	∠22×16,6×1,5	665	2	0,28	0,56		
	17	⊏5	50	6	0,24	1,44	В Ст 3 кп 2 ГОСТ 380-71	
	18	•ф5	9100	1	1,41	1,41		
	19	•ф5	300	1	0,05	0,05		
	20	Сетка №50-2,5	1,8 м²	1	3,2	3,2	Проволока по ГОСТ 3282-46	
	21	Н10-899-0,75	885	1	5,2	5,2	по ТУ34-5831-71	Резать из Н10-899 0,75
	22	Н10-400-0,75	885	1	2,3	2,3		
	23	-210×2	1340	1	4,4	4,4	В Ст 3 кп 2 ГОСТ 380-71	
	24	-200×2	226	2	0,72	1,44		
	25	-30×2	44	1	0,03	0,03		
	26	-30×2	30	1	0,02	0,02		
	27	Петля ПД 2		2	0,3	0,6		См. лист 23
		Винт М4×10		33		0,04		ГОСТ 17475-72
		Гайка М4		33		0,02		ГОСТ 5916-70
		Комбинированные заклепки		3				ТУ34-5814-76
			Итого:		57,24			

Нач. СКО-2	Подсовский	
Гл. спец.	Тихонова	
Рук. бриг.	Элькина	
Исполнитель	Лубянова	
Проверил	Даяжелидзе	

ПРОМСТРОЙПРОЕКТ г. Москва

ТК 1973

Щит 1,5×2,4 Щ-Р

12697

Серия 1.431-10

Выпуск 1 | Лист 6

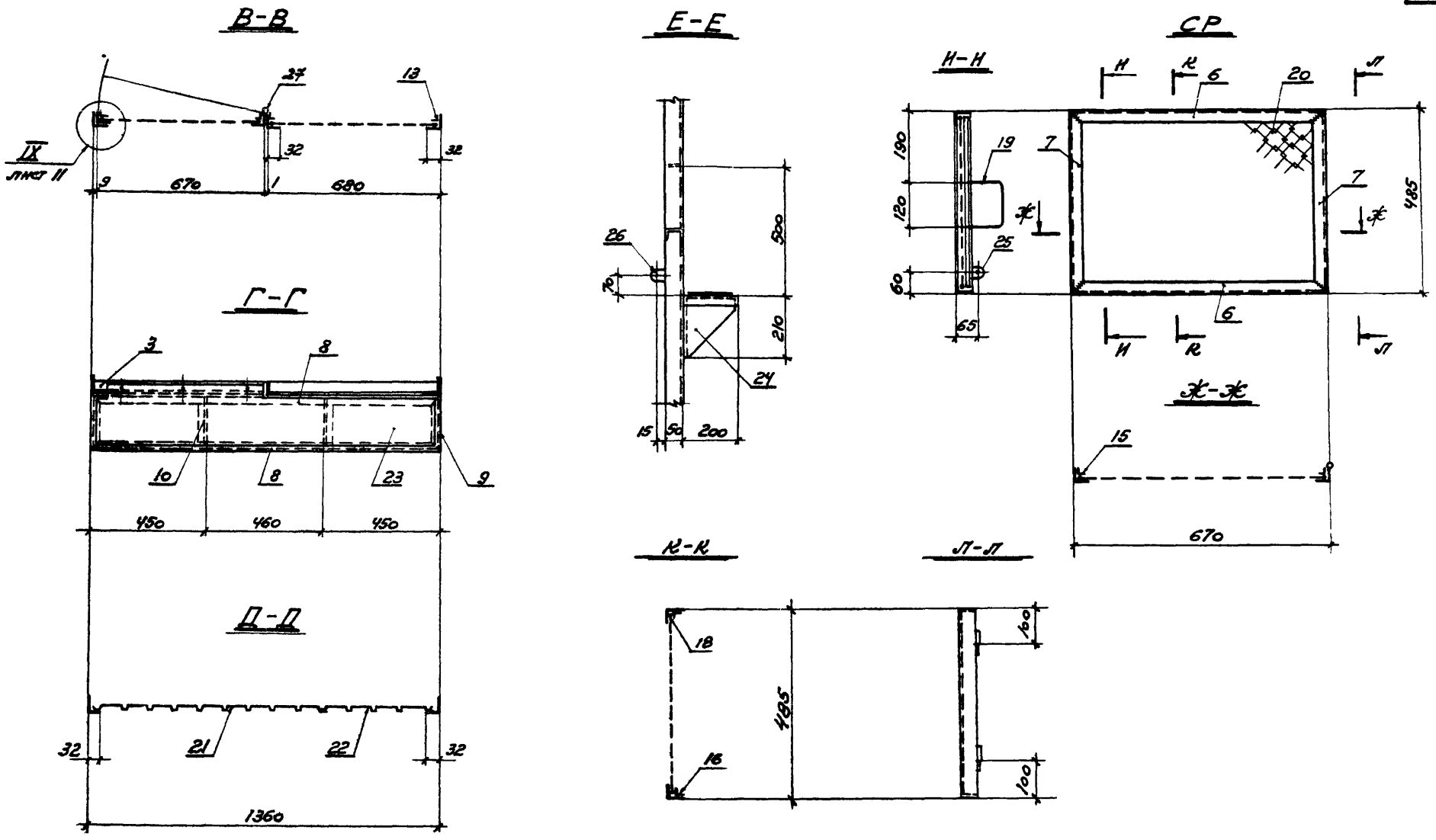

Сечения В-В, Г-Г, Д-Д, Е-Е см. лист 6.

Нач. СКО-2	Подковский		
Гл. спец.	Тихонова		
Рук. бриг.	Элькина		
Исполнитель	Лукьянова		
Проверил	Дирахвелидзе		

ПРОМСТРОЙПРОЕКТ
г. Москва

ТК 1973	Щит 1,5×2,4 Щ-Р. Разрезы. Створка раздаточного окна СР.	Серия 1.431-10	
		Выпуск 1	Лист 7

12697

1-1

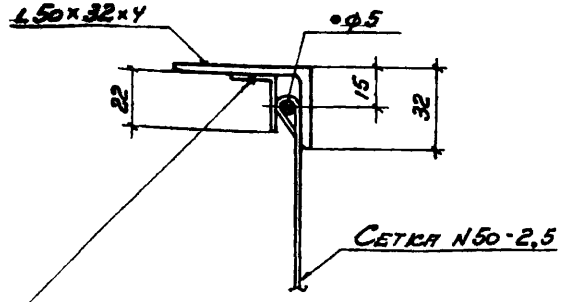

2-2

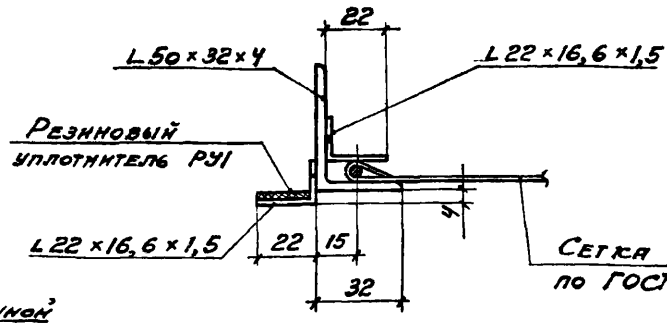

3-3

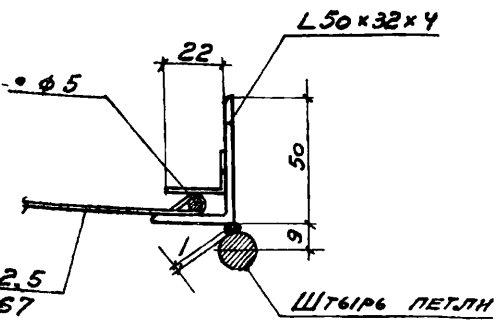

4-4

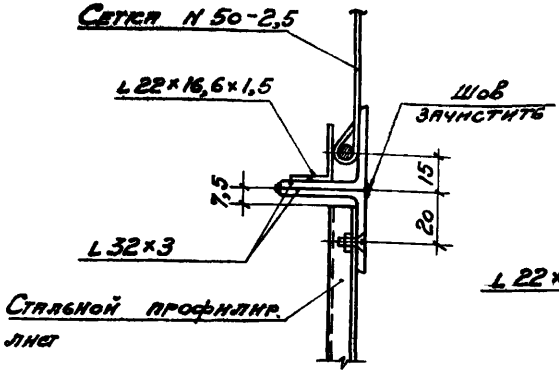

7-7

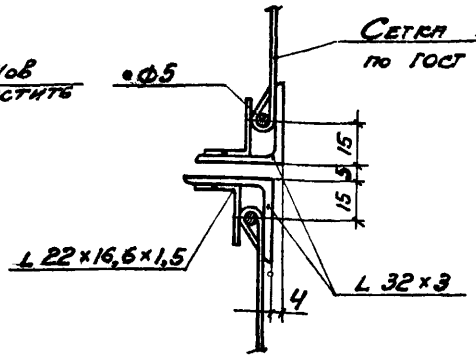

8-8

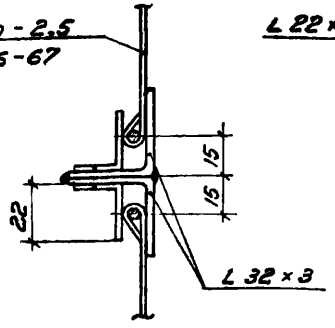

9-9

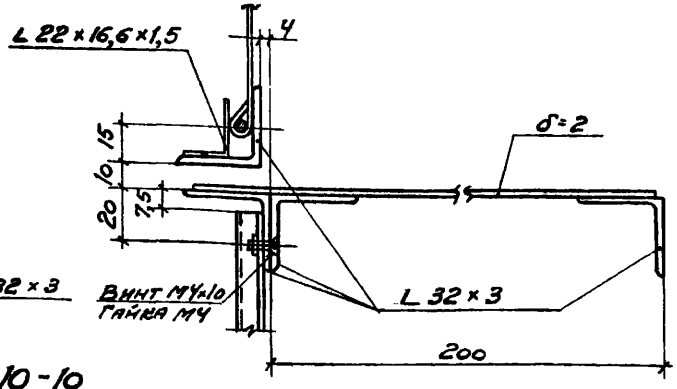

10-10

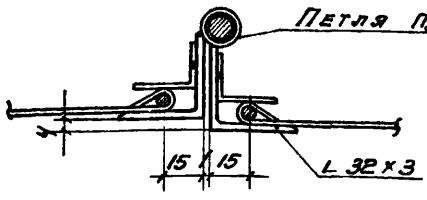

11-11

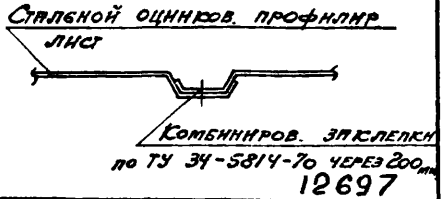

5-5

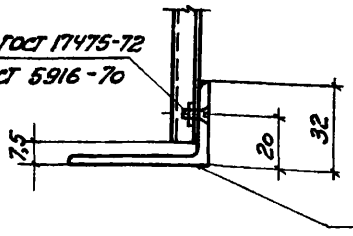

6-6

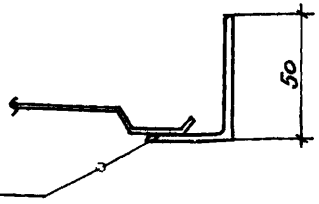

Нач. СКО-2	Подковский		
Гл. спец.	Тихонова		
Рук. бриг.	Эльснина		
Исполнит.	Лукьянова		
Проверил	Прокофьева		

ПРОМСТРОЙПРОЕКТ
г. Москва

ТК 1973

Сечения 1-1 ÷ 11-11

12697

Серия 1.431-10

Выпуск 1 | Лист 8

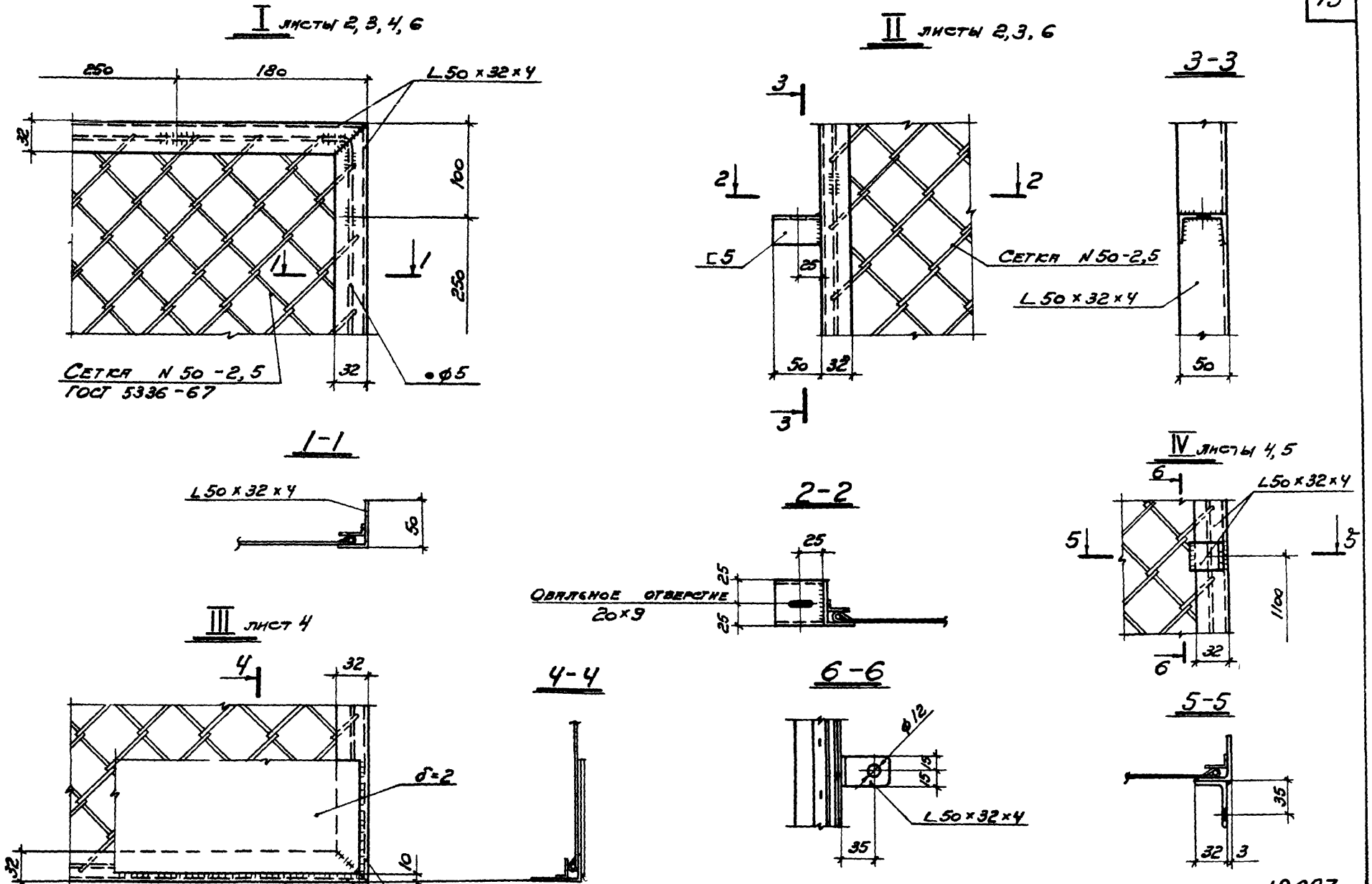

Нач. СКО-2	Лодковский		
Гл. спец.	Тихонова		
Рук. бриг.	Элькина		
Исполнит.	Лукьянова		
Проверил	Дарахвелидзе		

ПРОМСТРОЙПРОЕКТ
г. Москва

12697

ТК 1973	Узлы I ÷ IV	Серия 1.431-10	
		Выпуск 1	Лист 9

V лист 5

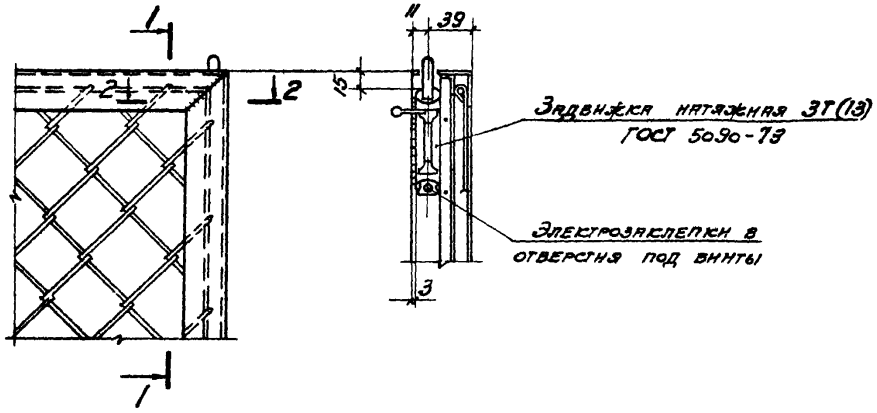

VII листы 4, 5

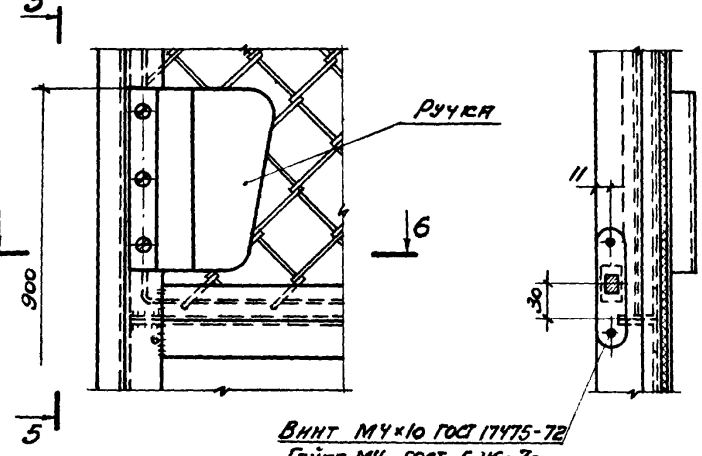



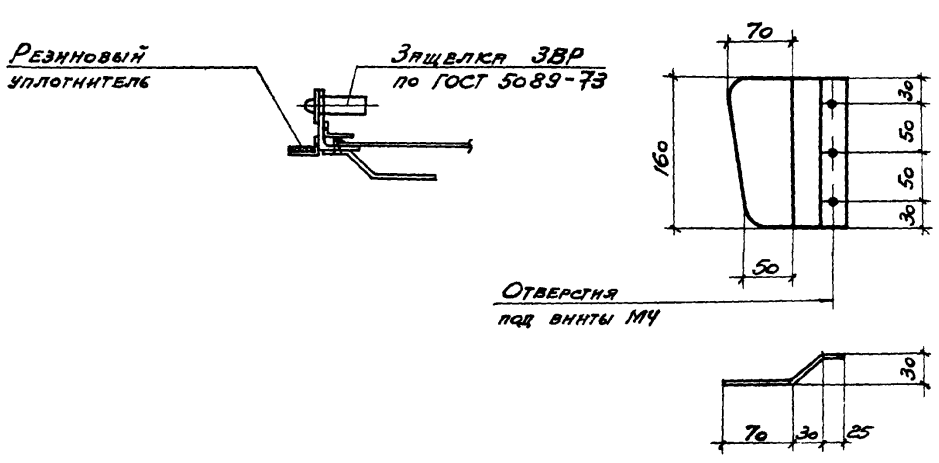

VI листы 4, 5

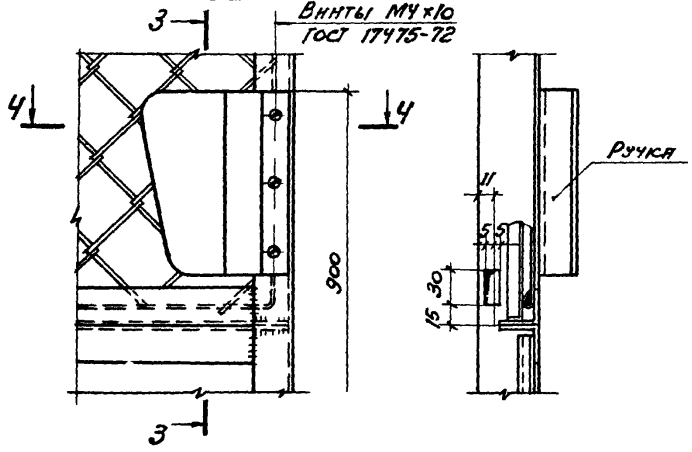

Нач СКО-2	Подковский		
Гл спец	Тихонова		
Рук бриг	Зубкина		
Исполнит	Лукьянова		
Проверил	Дворцевицкая		

ПРОМСТРОЙПРОЕКТ
г Москва

ТК 1973	Узлы V÷VII	12697 Серия 1.431-10 Выпуск 1 Лист 10

VIII лист 6

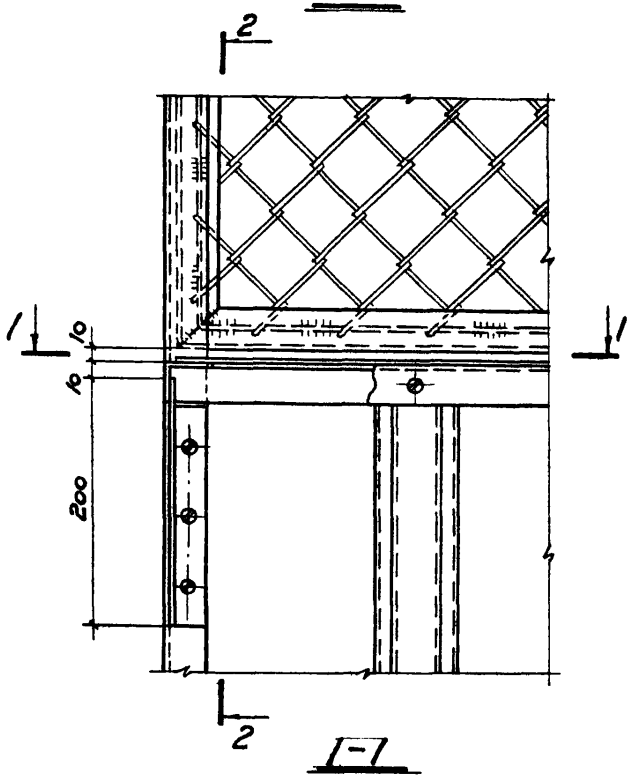

2-2

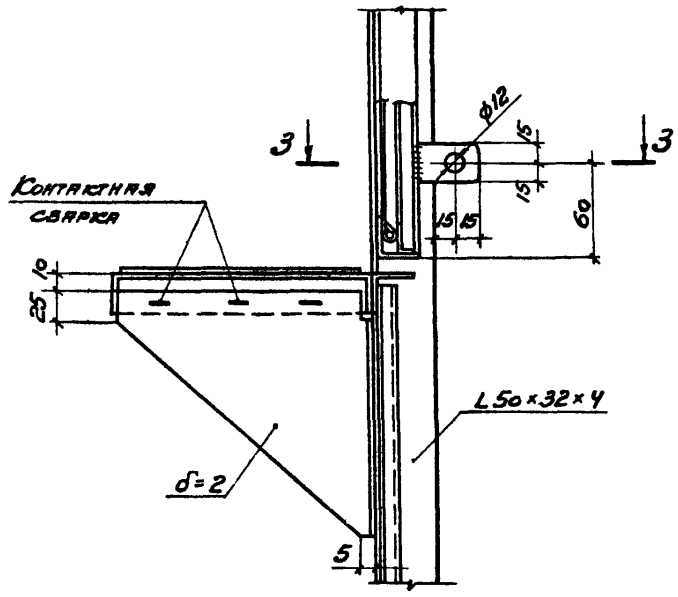

IX лист 7

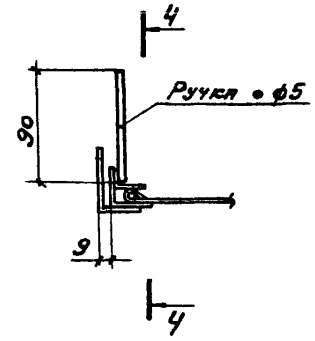

4-4

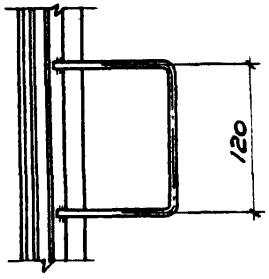

1-1

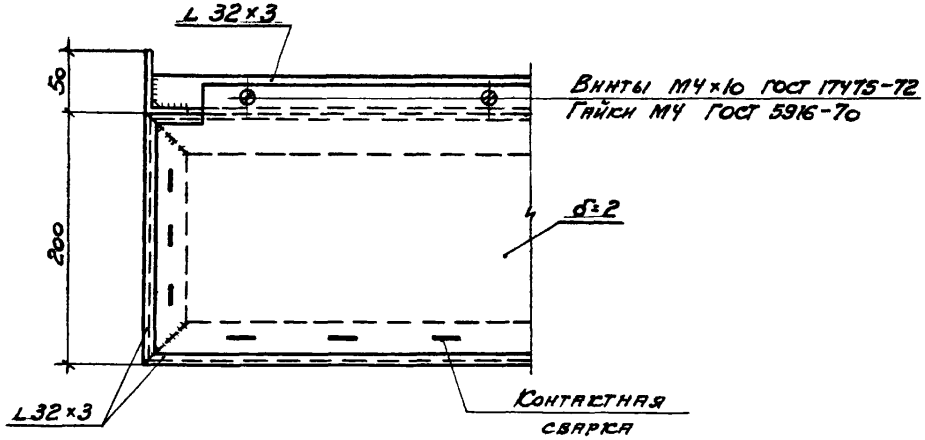

3-3

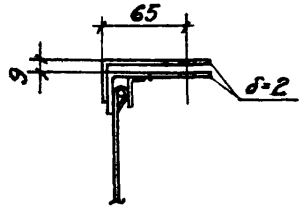

Нач. СКО-2	Людковский	
Гл. спец.	Тихонова	
Рук. бриг.	Зябкина	
Исполнит.	Лукьянова	
Проверил	Дряхлецов	

ПРОМСТРОЙПРОЕКТ
г. Москва

ТК 1973	Узлы VIII ; IX	12697 Серия 1.431-10	Выпуск 1 / Лист 11

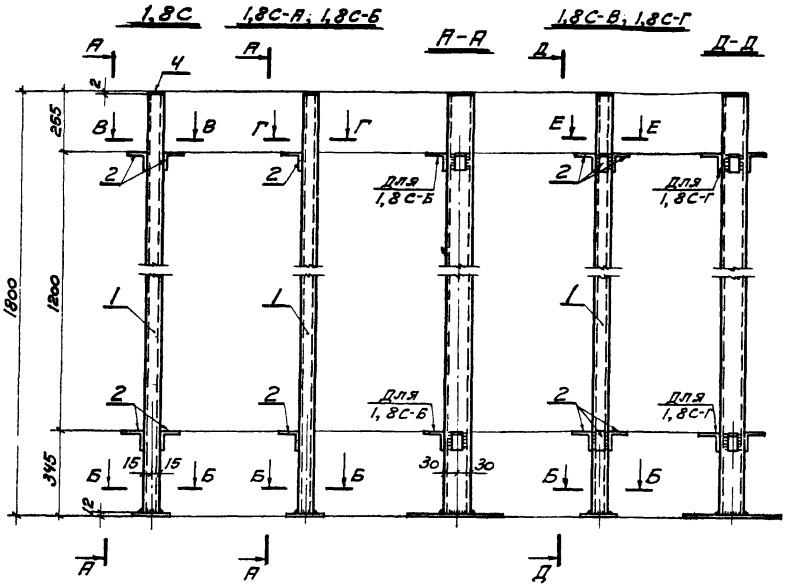

Марка элемента	Позиция	Профиль	Длина мм	К-во шт	Масса, кг Ед	Масса, кг Всех	Материал	Примечание
1,8С 1,8С-Б	1	▫ 60×30×3	1786	1	7,07	7,07	Сталь 10пс ГОСТ 1050-60*	
	2	∟ 50×4	25	4	0,08	0,32	В Ст 3 кп2 ГОСТ 380-71	
	3	−80×12	250	1	1,9	1,9		
	4	−25×2	60	1	0,03	0,03		
	5	−50×6	50	2	0,12	0,24		
			Итого:			9,56		
		БКЦ 12	150	2	0,3	0,6		
1,8С-А	Позиции 1,3÷5 по 1,8С					9,24		
	2	∟ 50×4	25	2	0,08	0,16	В Ст 3 кп2 ГОСТ 380-71	
			Итого:			9,4		
		БКЦ 12	150	2	0,3	0,6		
1,8С-В	Позиции 1,3÷5 по 1,8С					9,24		
	2	∟ 50×4	25	6	0,08	0,48	В Ст 3 кп2 ГОСТ 380-71	
			Итого:			9,72		
		БКЦ 12	150	2	0,3	0,6		
1,8С-Г	Позиции 1,3÷5 по 1,8С					9,24		
	2	∟ 50×4	25	8	0,08	0,64	В Ст 3 кп2 ГОСТ 380-71	
			Итого:			9,88		
		БКЦ 12	150	2	0,3	0,6		

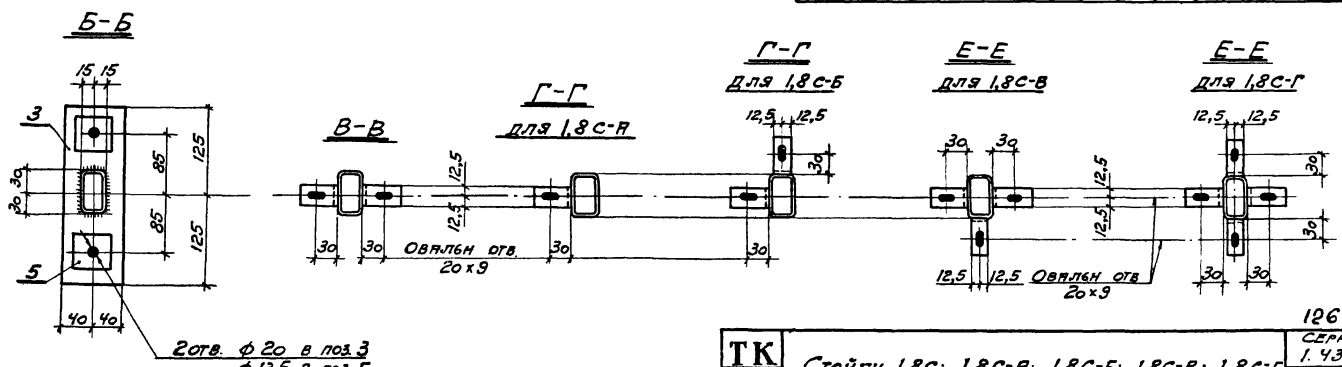

12697

ТК 1973	Стойки 1,8С; 1,8С-А; 1,8С-Б; 1,8С-В; 1,8С-Г	Серия 1.431-10	
		Выпуск 1	Лист 12

ПРОМСТРОЙПРОЕКТ г. Москва

Нач. СКО-2	Людковский	
Гл. спец.	Тихонова	
Рук. бриг.	Элькина	
Исполнитель	Лукьянова	
Проверил	Дарахвелидзе	

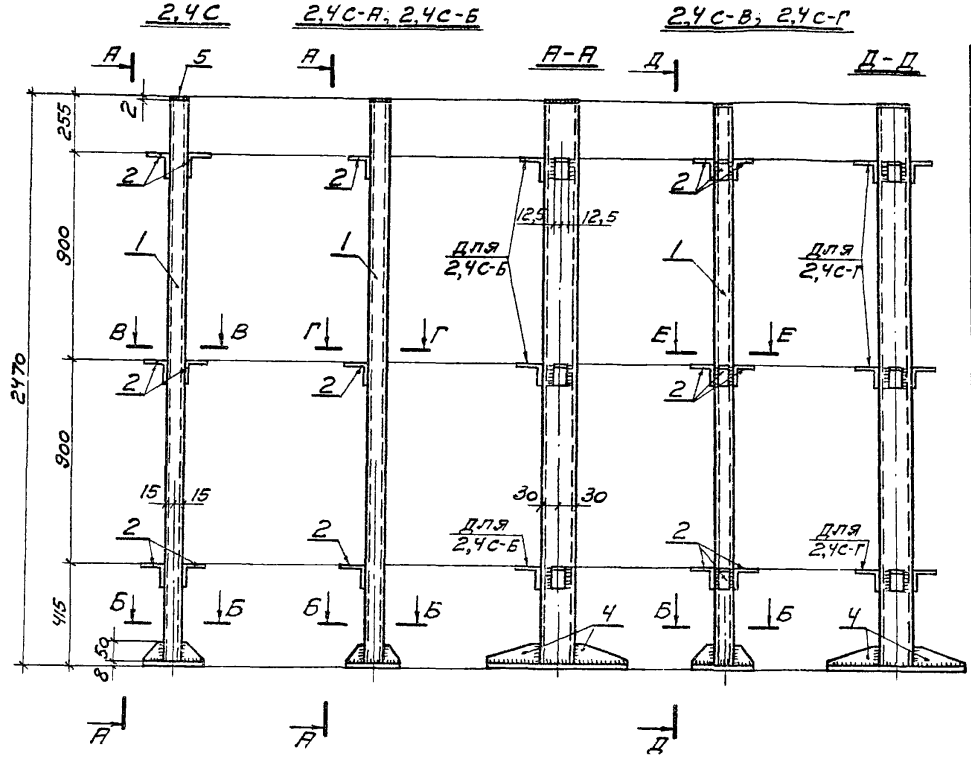

Марка элемента	Позиция	Профиль	Длина мм	К-во шт.	Масса, кг Един.	Масса, кг Всех	Материал	Примечание
2,4С 2,4С-Б	1	□60×30×3	2460	1	9,72	9,72	Ст 10 пс ГОСТ 1050-60*	
	2	∠50×4	25	6	0,08	0,48	В Ст 3 кп 2 ГОСТ 380-71	
	3	-100×8	300	1	1,9	1,9		
	4	-50×4	120	4	0,19	0,76		
	5	-25×2	60	1	0,03	0,03		
	6	-50×6	50	2	0,12	0,24		
			Итого:		13,13			
		БКЦ 12	150	2	0,3	0,6		для полов h<50 мм
		БКЦ 12	195	2	0,34	0,68		для полов h=50÷70 мм
2,4С-А	Позиции 1,3÷6 по 2,4С					12,65		
	2	∠50×4	25	3	0,08	0,24	В Ст 3 кп 2 ГОСТ 380-71	
			Итого:		12,89			
		БКЦ 12	150	2	0,3	0,6		для полов h<50 мм
		БКЦ 12	195	2	0,34	0,68		для полов h=50÷70 мм
2,4С-В	Позиции 1,3÷6 по 2,4С					12,65		
	2	∠50×4	25	9	0,08	0,72	В Ст 3 кп 2 ГОСТ 380-71	
			Итого:		13,37			
		БКЦ 12	150	2	0,3	0,6		для полов h<50 мм
		БКЦ 12	195	2	0,34	0,68		для полов h=50÷70 мм
2,4С-Г	Позиции 1,3÷6 по 2,4С					12,65		
	2	∠50×4	25	12	0,08	0,96	В Ст 3 кп 2 ГОСТ 380-71	
			Итого:		13,61			
		БКЦ 12	150	2	0,3	0,6		для полов h<50 мм
		БКЦ 12	195	2	0,34	0,68		для полов h=50÷70 мм

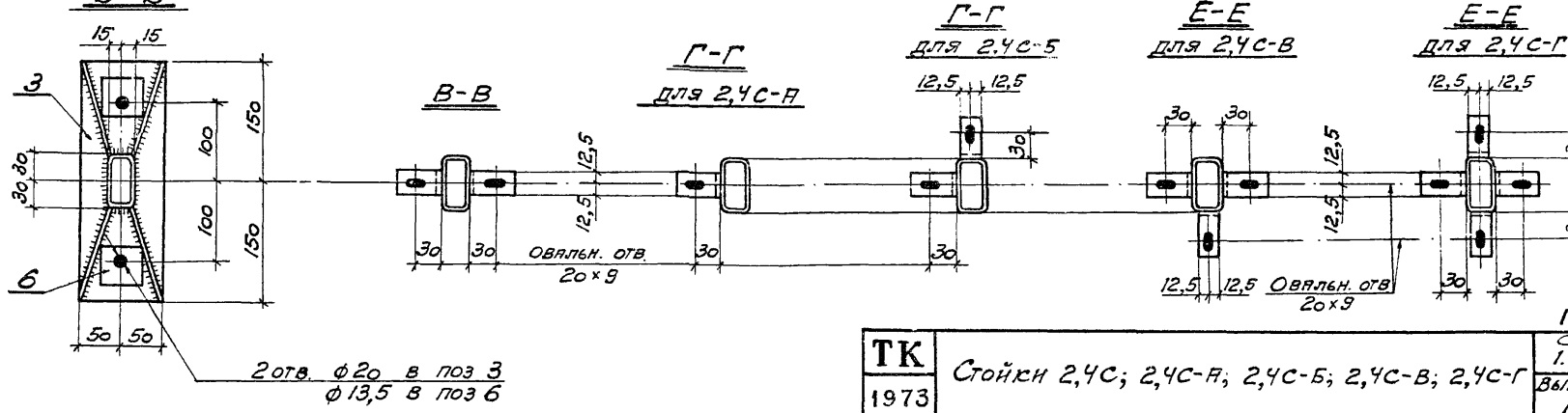

12697

ТК 1973	Стойки 2,4С; 2,4С-А; 2,4С-Б; 2,4С-В; 2,4С-Г	Серия 1.431-10	
		Выпуск 1	Лист 13

ПРОМСТРОЙПРОЕКТ г. Москва

Нач. СКО-2	Людковский	
Гл. спец.	Тихонова	
Рук. бриг.	Элькина	
Исполнит.	Лукьянова	
Проверил	Дарахвелидзе	

М 1:2

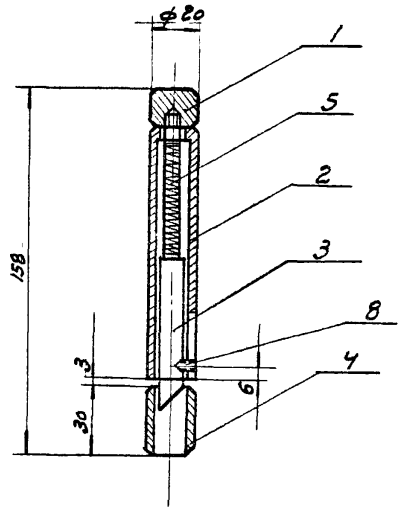

Общая масса – 0,365 кг

Формат	Зона	Поз.	Обозначение	Наименование	Кол.	Примечания
				Детали		
11		1	ШД2 001	Наконечник	1	
11		2	ШД2 002	Корпус	1	
11		3	ШД2 003	Стержень	1	
11		4	ШД2 004	Гнездо	1	
11		5	ШД2 005	Пружина	1	
				Стандартные изделия		
				Винт М3×10 ГОСТ 1477-64	1	

ПРОМСТРОЙПРОЕКТ г. Москва

Нач. СКО-2 Людковский
Гл. инж. пр. Никитин
Рук. бриг. Никитин
Исполнитель Даражвелидзе

ТК 1973

Шпингалет ШД2 000 СБ

Серия 1.431-10
Выпуск 1 Лист 14

▽4

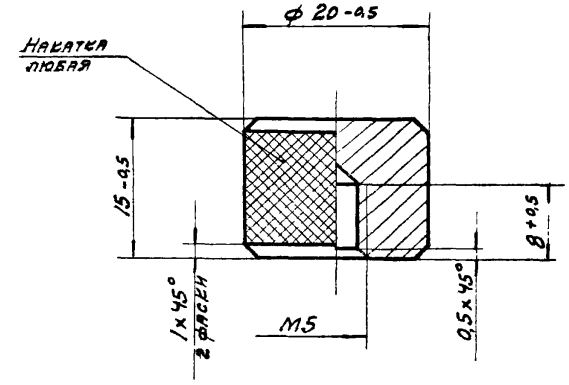

Обозначение	Наименование	Материал	Масшт.	Масса
ШД2 001	Наконечник	Ст.3 ГОСТ-380-71	2:1	0,04

12697

ТК 1973

Наконечник ШД2 001

Серия 1.431-10
Выпуск 1 Лист 15

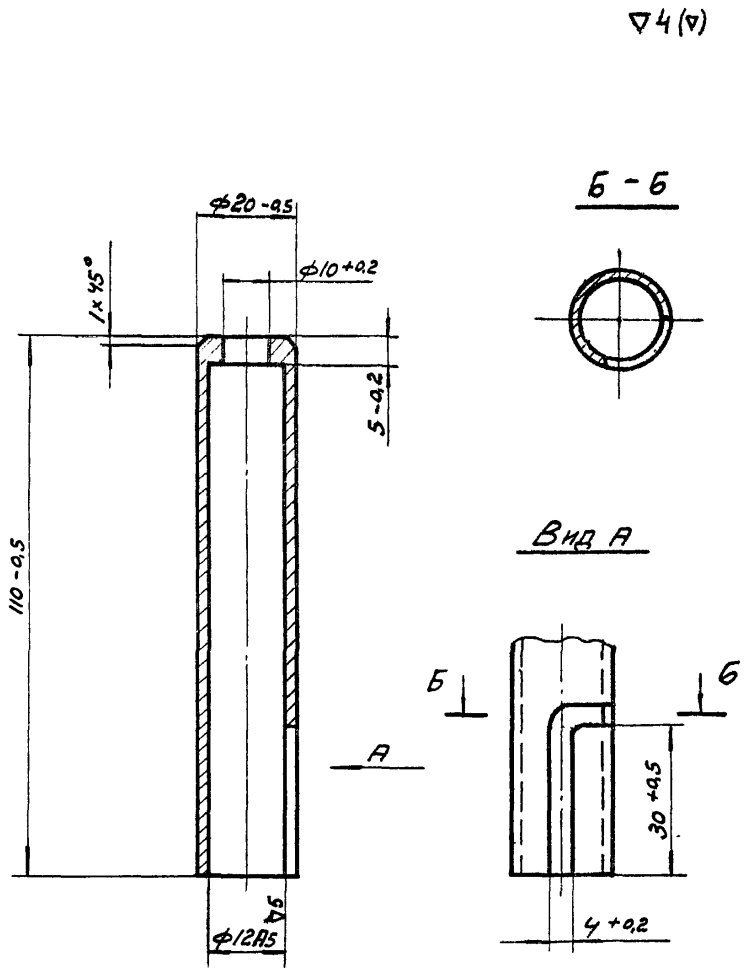

Обозначение	Наименование	Материал	Масшт.	Масса
ШД2 002	Корпус	Круг 20 ГОСТ 2590 — 71 / СТ 3 ГОСТ 380-71	1:1	0,17

ПРОМСТРОЙПРОЕКТ г. Москва

Нач. отд.	Людковский		
Гл. инж. пр.	Никитин		
Рук. бриг.	Никитин		
Исполнитель	Дарахвелидзе		

ТК 1973	Корпус ШД2 002	Серия 1.431-10	
		Выпуск 1	Лист 16

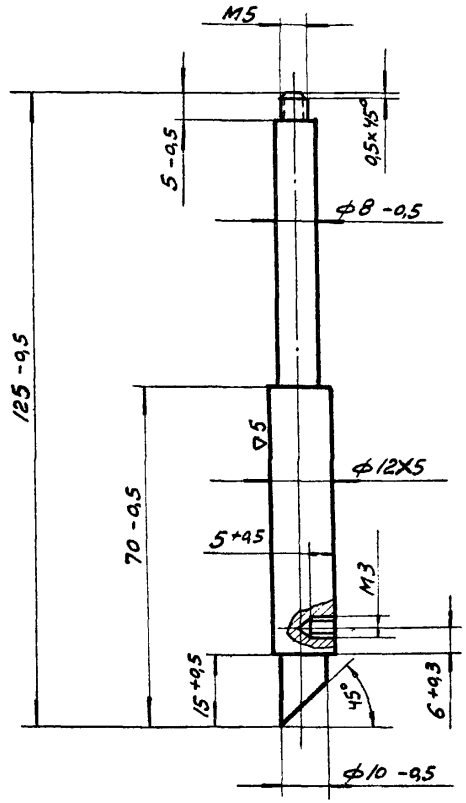

Обозначение	Наименование	Материал	Масшт.	Масса
ШД2 003	Стержень	Круг 14 ГОСТ 2590 — 71 / СТ. 3 ГОСТ 380-71	1:1	0,1

12697

ТК 1973	Стержень ШД2 003	Серия 1.431-10	
		Выпуск 1	Лист 17

▽3

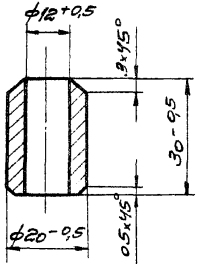

Обозначение	Наименование	Материал	Масшт.	Масса
ШД2.004	Гнездо	Ст 3 ГОСТ 380-71	1:1	0,05

Нач. СКО-2 Подковская
Гл. инж. пр. Никитин
Рук. бригады Никитин
Исполнит. Дорожевец

ПРОМСТРОЙПРОЕКТ
г. Москва

ТК 1973

Гнездо ШД2 004

Серия 1.431-10
Выпуск 1 Лист 18

∞(▽) 20

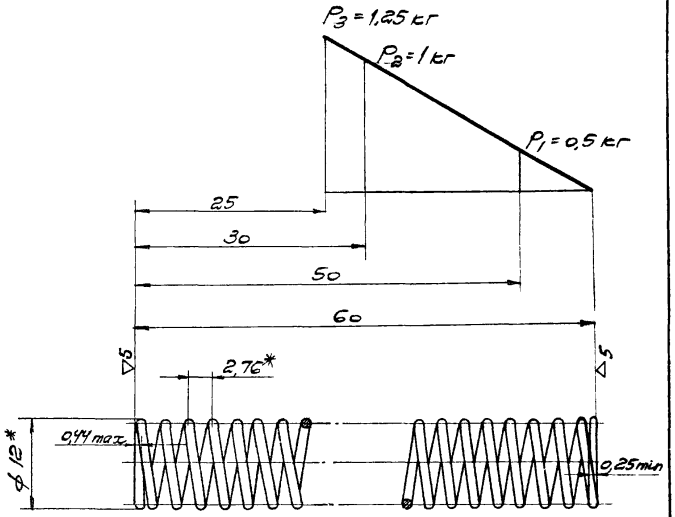

1. * Размеры для справок
2. Модуль сдвига G - 8000 кгс/мм²
3. Длина развернутой пружины L = 845 мм
4. Число рабочих витков n = 22
5. Число витков полное - 24
6. Направление навивки - правое
7. Диаметр контрольного стержня Dc = 10 мм
8. Масса - 0,005 кг
9. Материал - проволока I-1 ГОСТ 9389-60

12697

ТК 1973

Пружина ШД2.005

Серия 1.431-10
Выпуск 1 Лист 19

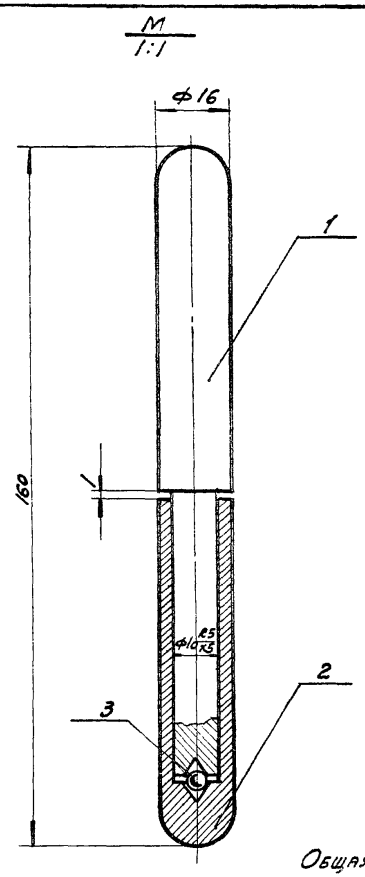

Общая масса - 0,3 кг

Формат	Зона	Поз.	Обозначение	Наименование	Кол.	Примечания
				Детали		
11		1	ПД1 001	Штырь	1	
11		2	ПД1 002	Втулка	1	
				Стандартные изделия		
		3		Шарик Ф6 ГОСТ 3722-60		

ТК 1973	Петля дверная ПД1000 сб	Серия 1.431-10	
		Выпуск 1	Лист 20

Нач. отд.	Людковский	
Гл. инж. пр.	Никитин	
Рук. бриг.	Никитин	
Исполнитель	Дарахвелидзе	

ПРОМСТРОЙПРОЕКТ г. Москва

∇3(∇)

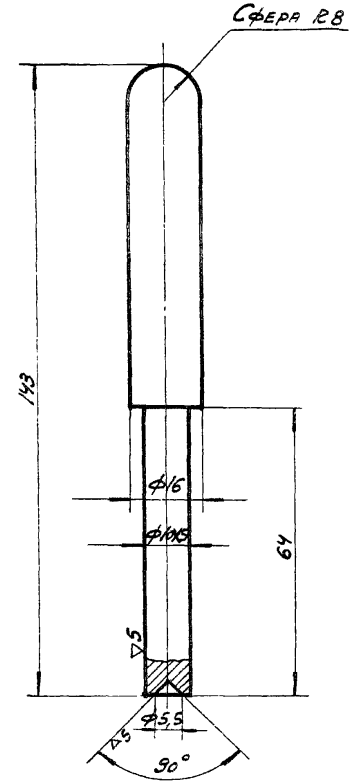

Обозначение	Наименование	Материал	Масшт.	Масса
ПД1 001	Штырь	Круг 18 ГОСТ 2590 — 71 / Ст 3 ГОСТ 380-71	1:1	0,2

12697

ТК 1973	Штырь ПД1 001	Серия 1.431-10	
		Выпуск 1	Лист 21

12697 22

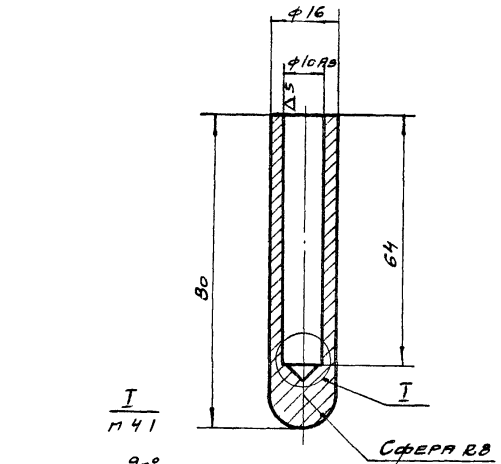

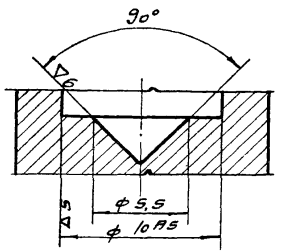

Обозначение	Наименование	Материал	Масшт.	Масса
ПД 1.002	Втулка	Круг 18 ГОСТ 2590-71 / Ст.3 ГОСТ 380-71	1:1	0,1

Нач. отд.	Лодковский			
Гл. инж. пр.	Инютин			
Рук. бриг.	Инютин			
Исполнитель	Исправарова			

ПРОМСТРОЙПРОЕКТ г. Москва

ТК 1973	Втулка ПД 1.002	Серия 1.431-10	Выпуск 1	Лист 22

М 1:1

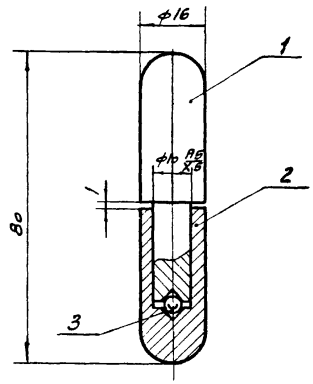

12697

Общая масса - 0,12

Формат	Зона	Поз.	Обозначение	Наименование	Кол.	Примечание
				Детали		
II		1	ПД2. 001	Штырь	1	
II		2	ПД2. 002	Втулка	1	
				Стандартные изделия		
		3		Шарик ф6 ГОСТ 3722-60		

ТК 1973	Петля дверная ПД2.000СБ	Серия 1.431-10	Выпуск 1	Лист 23

▽4(▽)

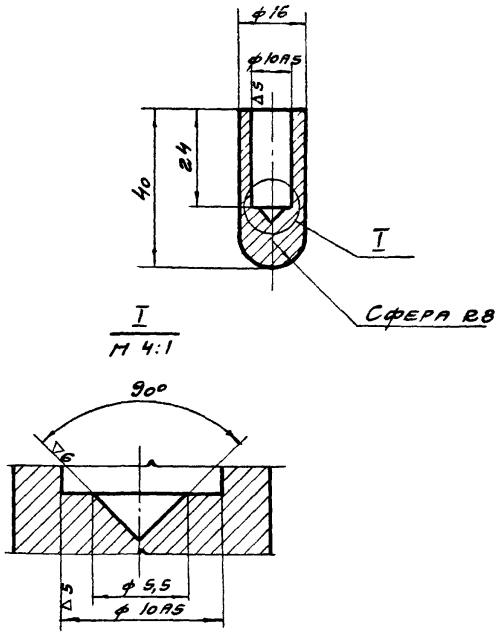

Обозначение	Наименование	Материал	Масшт.	Масса
ПД2.002	Втулка	Круг 18 ГОСТ 2590-71 / Ст.3 ГОСТ 380-71	1:1	0,05

ТК 1973	Втулка ПД2.002	Серия 1.431-10	Выпуск 1 / Лист 24

Нач. отд. Подковский
Гл. инж. пр. Никитин
Рук. бриг. Никитин
Исполнитель Желандарева
ПРОМСТРОЙПРОЕКТ г. Москва

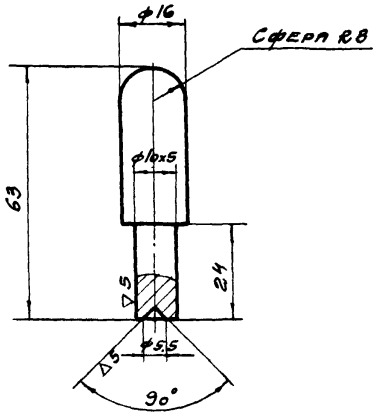

Обозначение	Наименование	Материал	Масшт.	Масса
ПД2.001	Штырь	Круг 18 ГОСТ 2590-71 / Ст.3 ГОСТ 380-71	1:1	0,07

12697

ТК 1973	Штырь ПД 2.001	Серия 1.431-10	Выпуск 1 / Лист 25

ПРОМСТРОЙПРОЕКТ
г. Москва

Нач. ско №2	Людковский		Проверил Тихонова
Гл. спец.	Тихонова		
Рук. бриг.	Элькина		
Исполнит.	Лукьянова		

РУ1

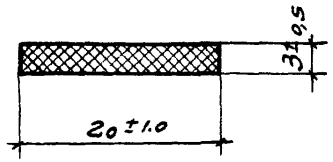

№№ п/п	Наименование профиля	Принятый, объемный вес т/м³	Вес кг/пм	Характеристика резины	Примечания
1	РУ1	$\gamma = 0,6$	0,036	Резина губчатая техническая	

ТК 1973	Резиновый уплотнитель	Серия 1.431-10	
		Выпуск 1	Лист 26

12697

Спецификация материалов

№ п/п	Профиль	Материал	Количество на один монтажный элемент, кг																			
			1,5×1,8 Щ	1×1,8 Щ	0,75×1,8 Щд-л	0,75×1,8 Щд-п	1,5×2,4 Щ	1×2,4 Щ	1,5×2,4 Щ-р	0,75×2,4 Щд-л	0,75×2,4 Щд-п	Р	1,8С	1,8С-А	1,8С-Б	1,8С-В	1,8С-Г	2,4С	2,4С-А	2,4С-Б	2,4С-В	2,4С-Г
1	□60×30×3	Сталь 10 пс по ГОСТ 1050-60*	—	—	—	—	—	—	—	—	—	5,8	7,07	7,07	7,07	7,07	7,07	9,72	9,72	9,72	9,72	9,72
2	L 22×16,6×1,5	—"—	2,58	2,16	2,06	2,78	2,58	2,16	3,86	2,02	2,98	0,58	—	—	—	—	—	—	—	—	—	—
3	C5	В Ст 3 кп 2 по ГОСТ 380-71	0,96	0,96	—	—	1,44	1,44	1,44	—	—	—	—	—	—	—	—	—	—	—	—	—
4	L 50×32×4	—"—	15,14	12,66	12,08	12,08	18,12	15,64	18,12	14,86	14,86	—	—	—	—	—	—	—	—	—	—	—
5	L 50×4	—"—	—	—	—	—	—	—	—	—	—	—	0,32	0,16	0,32	0,48	0,64	0,48	0,24	0,48	0,72	0,96
6	L 32×3	—"—	—	—	—	—	3,94	2,48	15,11	2,1	2,1	—	—	—	—	—	—	—	—	—	—	—
7	δ=12	—"—	—	—	—	—	—	—	—	—	—	—	1,9	1,9	1,9	1,9	1,9	—	—	—	—	—
8	δ=8	—"—	—	—	—	—	—	—	—	—	—	—	—	—	—	—	—	1,9	1,9	1,9	1,9	1,9
9	δ=6	—"—	—	—	—	—	—	—	—	—	—	—	0,24	0,24	0,24	0,24	0,24	0,24	0,24	0,24	0,24	0,24
10	δ=5	—"—	—	—	0,8	0,8	—	—	—	0,8	0,8	—	—	—	—	—	—	—	—	—	—	—
11	δ=4	—"—	—	—	—	—	—	—	—	—	—	—	—	—	—	—	—	0,76	0,76	0,76	0,76	0,76
12	δ=2	—"—	—	—	2,1	2,1	—	—	5,89	—	—	—	0,03	0,03	0,03	0,03	0,03	0,03	0,03	0,03	0,03	0,03
13	•φ5	—"—	0,92	0,77	0,73	0,73	0,92	0,77	1,46	0,73	0,73	—	—	—	—	—	—	—	—	—	—	—
14	Стальной оцинк. профилир. лист Н10-889-0,75	по ТУ 34-5831-71	—	—	—	—	5,0	3,1	7,5	2,7	2,7	—	—	—	—	—	—	—	—	—	—	—
15	Сетка №50-2,5	Проволока по ГОСТ 3282-46	4,0	2,5	2,1	2,1	4,0	2,5	3,2	2,06	2,06	—	—	—	—	—	—	—	—	—	—	—
16	Бобышка	В Ст 3 кп 2 по ГОСТ 380-71	—	—	—	—	—	—	—	—	—	1,12	—	—	—	—	—	—	—	—	—	—
17	Шпингалеты, петли	—"—	—	—	1,4	0,6	—	—	0,6	0,6	0,6	—	—	—	—	—	—	—	—	—	—	—
18	Винты М4×10		—	—	—	0,01	0,03	0,03	0,04	0,02	0,02	0,01	—	—	—	—	—	—	—	—	—	—
19	Гайки М4		—	—	—	—	0,02	0,02	0,02	0,01	0,01	—	—	—	—	—	—	—	—	—	—	—
			23,6	19,05	21,27	21,20	36,05	28,14	57,24	25,9	26,86	7,51	9,56	9,4	9,56	9,72	9,88	13,13	12,89	13,13	13,37	13,61

ПРОМ... ...ОЙПРОЕКТ
Москва

Нач. СХО-2	Людковский	
Гл. спец.	Тихонова	
Рук. бриг.	Элькина	
Исполнит.	Лукьянова	
Проверил	Дараквелидзе	

gost.e-ecolog.ru

12697

ТК 1973	Спецификация материалов	Серия 1.431-10	
		Выпуск 1	Лист 27

12697 (26)