ГОСУДАРСТВЕННЫЙ КОМИТЕТ СОВЕТА МИНИСТРОВ СССР
ПО ДЕЛАМ СТРОИТЕЛЬСТВА
/ГОССТРОЙ СССР/

ТИПОВЫЕ КОНСТРУКЦИИ, ИЗДЕЛИЯ И УЗЛЫ ЗДАНИЙ И СООРУЖЕНИЙ

Серия 1.420-6

КОНСТРУКЦИИ МНОГОЭТАЖНЫХ ПРОИЗВОДСТВЕННЫХ ЗДАНИЙ С СЕТКОЙ КОЛОНН 12 × 6 м

Выпуск 10

ДЕТАЛИ СОПРЯЖЕНИЯ РЕБРИСТЫХ ПЛИТ ВЫСОТОЮ 300 мм ПЕРЕКРЫТИЙ И ПОКРЫТИЯ

15529

ЦЕНА 0-47

gost.e-ecolog.ru

ЦЕНТРАЛЬНЫЙ ИНСТИТУТ ТИПОВОГО ПРОЕКТИРОВАНИЯ
ГОССТРОЯ СССР

Москва, А-445, Смольная ул., 22

Сдано в печать 1979 года

Заказ № 11942 Тираж 650 экз.

ГОСУДАРСТВЕННЫЙ КОМИТЕТ СОВЕТА МИНИСТРОВ СССР
ПО ДЕЛАМ СТРОИТЕЛЬСТВА
/ГОССТРОЙ СССР/

ТИПОВЫЕ КОНСТРУКЦИИ, ИЗДЕЛИЯ И УЗЛЫ ЗДАНИЙ И СООРУЖЕНИЙ

Серия 1.420-6

КОНСТРУКЦИИ МНОГОЭТАЖНЫХ ПРОИЗВОДСТВЕННЫХ ЗДАНИЙ С СЕТКОЙ КОЛОНН 12×6 м

Выпуск 10

ДЕТАЛИ СОПРЯЖЕНИЯ РЕБРИСТЫХ ПЛИТ ВЫСОТОЮ 300 мм ПЕРЕКРЫТИЙ И ПОКРЫТИЯ

РАЗРАБОТАНЫ
ЦНИИПРОМЗДАНИЙ

УТВЕРЖДЕНЫ
И ВВЕДЕНЫ В ДЕЙСТВИЕ с 1.03.1979 г.
Государственным Комитетом
Совета Министров СССР
По делам строительства
Постановление № 202
от 18.10.1978 г

Рук. отдела		Выпускник
Гл. инж. пр-та		Лапенков
Рук. группы		Карпов

Содержание

№№ деталей		Стр.
	Пояснительная записка	4-7
1.	Деталь крепления промежуточных плит покрытия и перекрытия к ригелям рядовых рам.	8
2,3.	Деталь крепления плит покрытия и перекрытия у средней колонны.	9
4.	Деталь крепления плит покрытия и перекрытия у крайней колонны.	10
5.	Деталь крепления плит перекрытия у крайней колонны.	11
6,7.	Деталь крепления плит покрытия и перекрытия у средней колонны температурного шва со вставкой.	12
8,9.	Деталь крепления плит покрытия и перекрытия у средней колонны температурного шва без вставки.	13
10, 11.	Деталь армирования монолитного участка у температурного шва в покрытии и перекрытии.	14
12,13.	Деталь крепления плит перекрытия у крайней колонны температурного шва.	15
14,15.	Деталь крепления плит перекрытия у крайней колонны температурного шва.	16
16.	Деталь крепления плит покрытия у крайней колонны температурного шва со вставкой.	17
17.	Деталь крепления плит покрытия у крайней колонны температурного шва без вставки.	18

№№ деталей		Стр.
18,19.	Деталь крепления плит покрытия и перекрытия в торце здания.	19
20.	Деталь крепления плит покрытия и перекрытия в углах здания.	20
21.	Деталь крепления плит перекрытия в углах здания.	21
22.	Деталь крепления опорных столиков к колонне.	22
23.	Деталь крепления опорных столиков к колонне.	23
24.	Деталь перекрытия при установке ригеля продольной рамы. Колонна 400 × 400 мм.	24
25.	Деталь перекрытия при установке ригеля продольной рамы. Колонна 400 × 600 мм.	25
	— Спецификация марок соединительных элементов на монтажную деталь для рядовых плит шириной 1500 мм.	26 ÷ 27
	— Стальные соединительные элементы ММ77, ММ78.	28
	— Стальные соединительные элементы ММ79, ММ80.	29

Госстрой СССР
ЦНИИПРОМЗДАНИЙ
Москва

Гл. инж. пр-та		Тупеенков
Рук. группы		Карпов
Проверил		Ревякина

ТДМ 1976

Содержание

1.420-6
Выпуск 10

Пояснительная записка

Данный альбом является частью работы, полный состав которой изложен в дополнении к выпуску 0-1 серии 1.420-6.

В альбоме даны детали сопряжения типовых ребристых плит шириной 1,5 м и высотой продольного ребра 300 мм (основных) и плит сплошного сечения шириной 0,6 м и высотой 220 мм (доборных) по серии 1.440-1, выпуски 3,4.

Все монтажные работы должны производиться согласно требованиям СНиП III-16-73 „Бетонные и железобетонные конструкции сборные. Правила производства и приемки монтажных работ", „Инструкции по монтажу сборных железобетонных конструкций промышленных зданий и сооружений" (СН 319-65), а также в соответствии с „Технологическими рекомендациями по электросварке и заделке стыков и швов сборных железобетонных конструкций промышленных зданий," разработанными ВНИИмонтажспецстроем, ПИ Промстальконструкция и ВНИПИ Теплопроект в 1968 г., и требованиями, приведенными в рабочих чертежах здания и в проекте организации работ.

Общие указания по монтажу конструкций даны в выпуске 0-1 серии 1.420-6.

Плиты перекрытий и покрытия устанавливаются на полки ригелей или стальные столики колонн. Приварка столиков производится после монтажа и крепления ригелей. Плиты устанавливаются после сварки закладных деталей и выпусков арматуры ригелей с закладными деталями и выпусками арматуры колонн, а также после приварки хомутов (ММ35 и ММ37) (см. альбом серии 1.420-6, вып. 4)

Рук. группы	Карпов	Карпов
Проверил	[illegible]	Ревякина

ЦНИИПРОМЗДАНИЙ Москва

ТДМ 1976	Пояснительная записка	1.420-6 Выпуск 10

В первую очередь устанавливаются межколонные плиты, которые привариваются в четырех точках к закладным деталям ригелей или к стальным столикам.

Рядовые плиты, укладываемые между межколонными плитами, привариваются к закладным деталям ригелей в двух точках, за исключением одной плиты в каждом среднем пролете (в виду трудности наложения сварного шва).

У торцов межколонных плит устанавливаются упорные уголки (ММ17), которые привариваются к закладным деталям плит. Перед сваркой уголки следует плотно прижать одной стороной (меньшей полкой) к колонне.

Сварку элементов необходимо выполнять электродами типа Э42-Т (ГОСТ 9466-75, ГОСТ 9467-75) в соответствии с „Указаниями по сварке соединений арматуры и закладных деталей железобетонных конструкций" (СН 393-69).

На плиты сплошного сечения шириной 0,6 м и высотой 220 мм укладывается бетон марки 200 (толщина слоя 80 мм).

Заполнение зазоров между торцами плит и ригелями и между продольными ребрами плит, а так же участков замоноличивания у т.ш. и торцевых рам производится бетоном марки 200 на мелком щебне или гравии с тщательным вибрированием.

Перед замоноличиванием необходимо очистить зазоры от строительного мусора и грязи, в зимнее время от снега и наледи.

Допускаемое отклонение на длину опирания плит не должно превышать величин, указанных в чертежах.

Рук. отдела	[illegible]	Выжигин
Гл. инж. пр-та	[illegible]	Гапеенков
Рук. группы	Карпов	Карпов
Проверил	[illegible]	Ревякина

Госстрой СССР
ЦНИИПРОМЗДАНИЙ
Москва

ТДМ
1976

Пояснительная записка

1.420-6
Выпуск 10

15529 6

Стальные столики ММ54^{Т}, ММ54^{Н}, ММ55, привариваемые к колоннам для опирания плит, после установки последних должны быть защищены слоем бетона или цементного раствора толщиной не менее 25 мм по стальной сетке – на чертежах эта защита условно не показана.

Выпуски арматуры колонн и ригелей на чертежах деталей условно не показаны.

Спецификация марок соединительных элементов дана на стр. 26 – 27.

Марка стали соединительных элементов должна приниматься по указаниям конкретного проекта.

Стальные соединительные элементы ММ17, ММ24, ММ30, ММ47, ММ48, ММ49, ММ54^{Т}, ММ54^{Н}, ММ55 даны в альбоме ИИ29-2/70, ММ75, ММ76 даны в альбоме 1.420-6, выпуск 7, ММ77, ММ78, ММ79, ММ80 даны в данном альбоме на стр. 28, 29.

В зданиях с агрессивными средами, в зависимости от вида и степени агрессивной среды должны быть выполнены требования по защите конструкций и деталей сопряжений в соответствии с „Указаниями по проектированию антикоррозионной защиты строительных конструкций" (СН 262-67).

Требования „Указаний" (водоцементное отношение бетонной смеси, добавки к бетону, состав заполнителей, вид защитного покрытия и способ его нанесения, защита закладных деталей и сварных швов) должны быть указаны в конкретных проектах и являются обязательными для выполнения.

Рук группы	[illegible]	Карпов
Проверил	[illegible]	Ребякина

ЦНИИПРОМЗДАНИЙ Москва

ТДМ 1976	Пояснительная записка	1.420-6 Выпуск 10

Условные обозначения:

т. ш. — температурный шов

— сварной шов монтажный

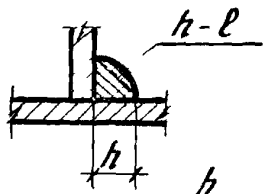

h — высота шва

l — длина шва

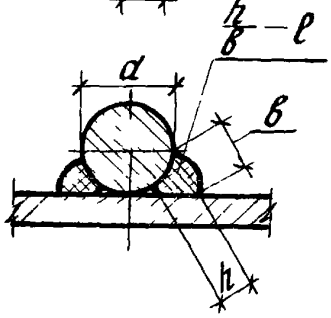

h — высота шва ($h \geq 0{,}25d$, но не менее 4 мм)

в — ширина шва ($в \geq 0{,}5d$, но не менее 8 мм)

l — длина шва



— монолитный бетон

Рук. отдела		Выжигин
Рук. инж. пр-та		Пименков
Рук. группы		Карпов
Проверил		Ревякина

Госстрой СССР
ЦНИИПРОМЗДАНИЙ
Москва

ТДМ 1976	Пояснительная записка	1.420-6 Выпуск 10

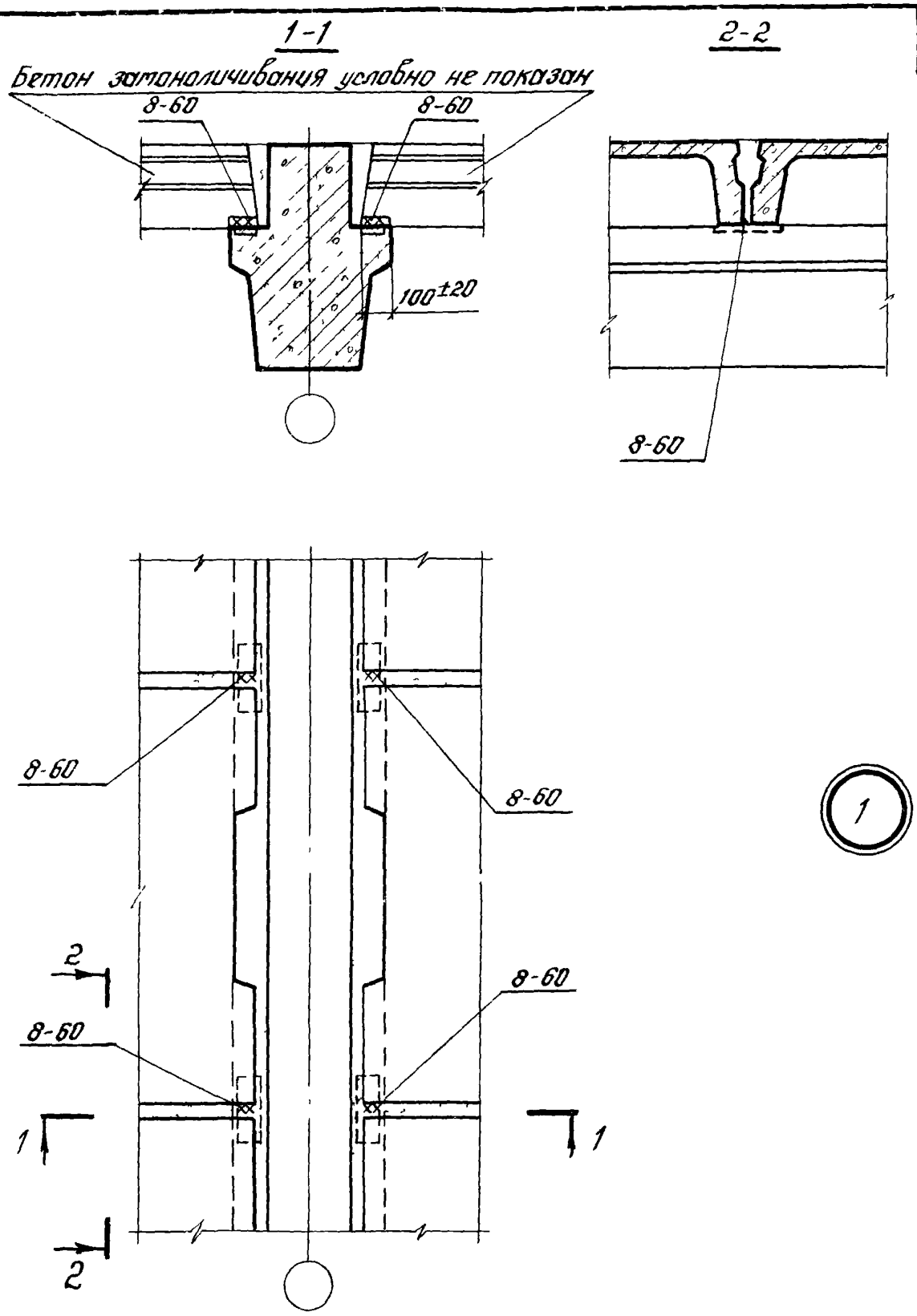

Рук. отдела	[illegible]	Выжигин
[illegible]	[illegible]	Гапеенков
Рук. группы	Карпов	Карпов
Проверил	[illegible]	Ревякина

Госстрой СССР
ЦНИИПРОМЗДАНИЙ
Москва

ТДМ 1976	Деталь крепления промежуточных плит покрытия и перекрытия к ригелям рядовых рам.	1.420-6 Выпуск 10
		Деталь 1

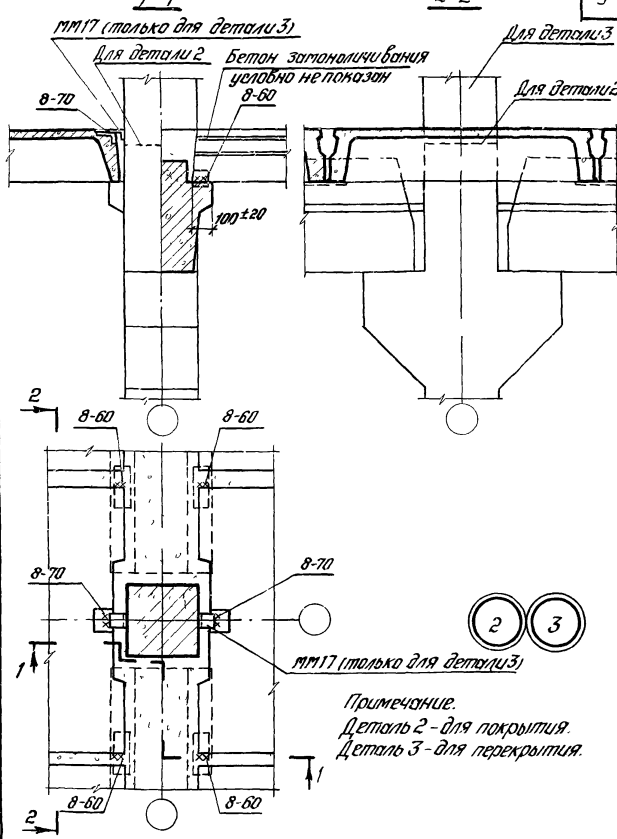

Примечание.
Деталь 2 - для покрытия.
Деталь 3 - для перекрытия.

ТДМ 1976

Деталь крепления плит покрытия и перекрытия у средней колонны.

1.420-6 Выпуск 10
Детали 2,3

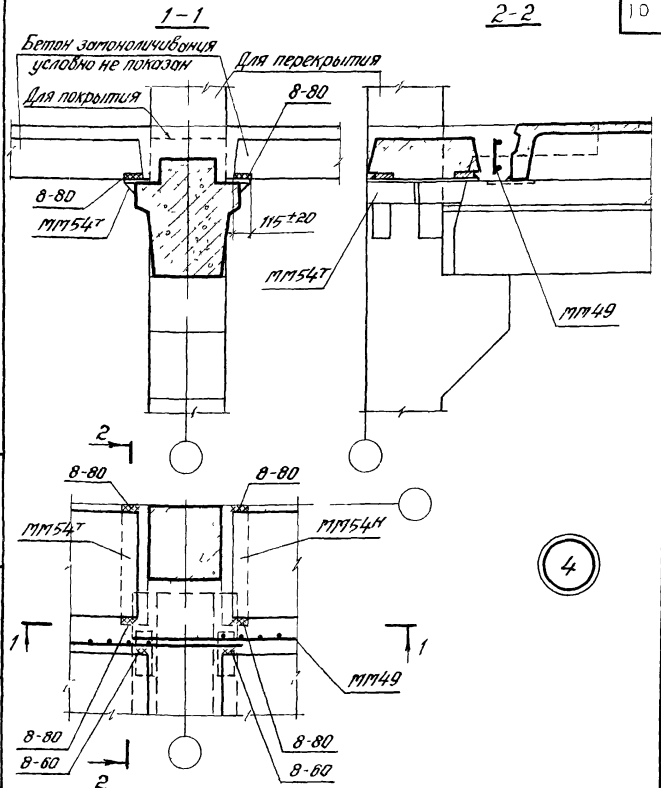

Примечание.

Деталь рассматривать совместно с деталью 22 на стр. 22.

ТДМ 1976	Деталь крепления плит покрытия и перекрытия у крайней колонны	1.420-6 Выпуск 10
		Деталь 4

Гипроспецпромстроя ЦНИИПРОМЗДАНИЙ Москва

Рук. группы Проверил

Гинзенгольд Карпов Ревякина

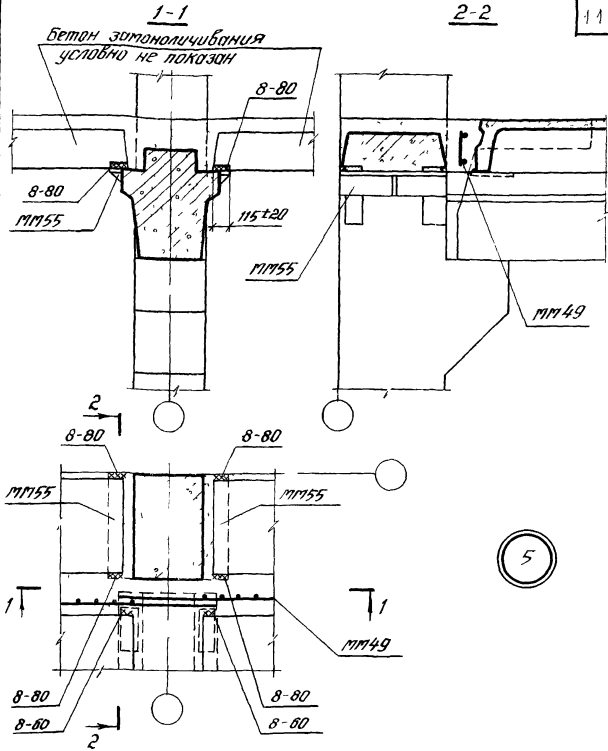

Примечание.

Данную деталь рассматривать совместно с деталью 23 на стр. 23.

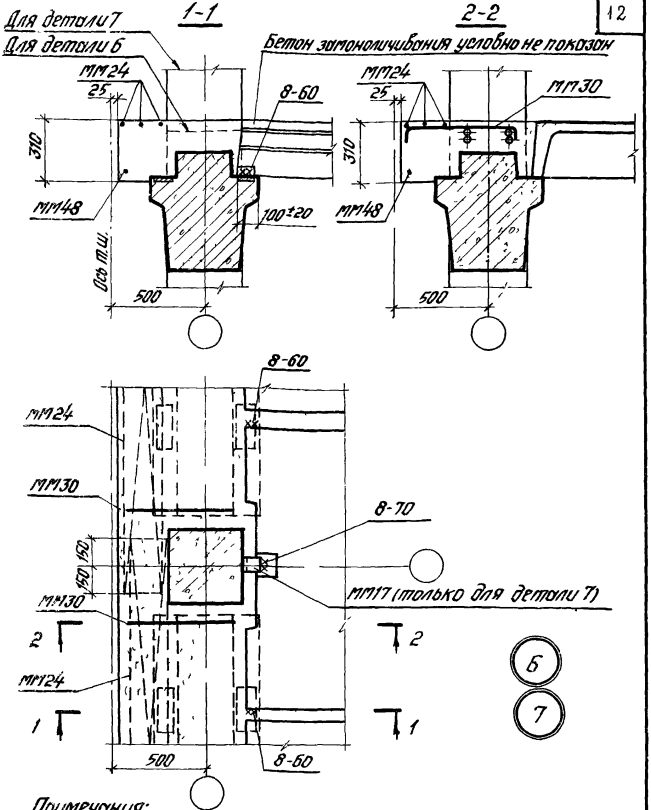

Примечания:

1. Деталь 6 - для покрытия, деталь 7 - для перекрытия.
2. Монтажный стальной элемент МП30, поддерживающий сетку МП24, привязывается вязальной проволокой к выпускам арматуры ригеля.

ТДМ 1976	Деталь крепления плит покрытия и перекрытия у средней колонны температурного шва со вставкой.	1.420-6 Выпуск 10 Детали 6,7.

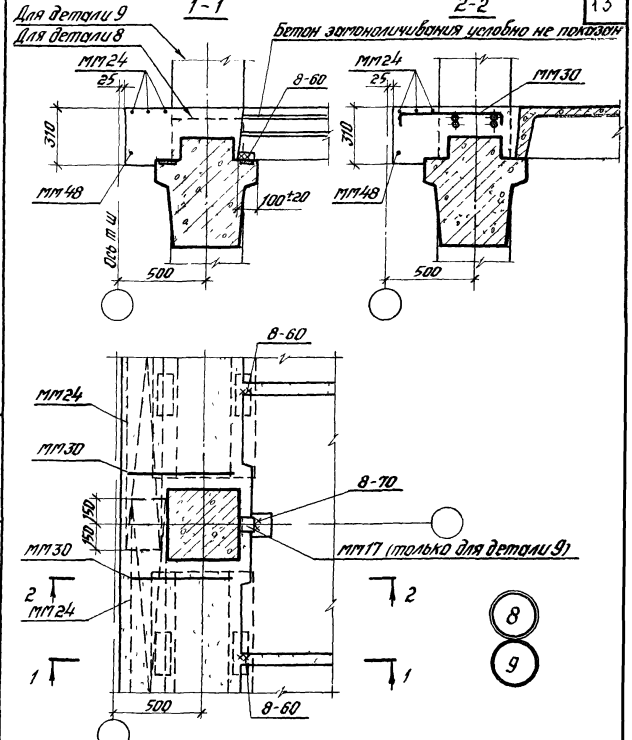

Примечания:

1. Деталь 8 - для покрытия, деталь 9 - для перекрытия.
2. Монтажный стальной элемент ММ30, поддерживающий сетку ММ24, привязывается вязальной проволокой к выпускам арматуры ригеля

ТДМ 1976	Деталь крепления плит покрытия и перекрытия у средней колонны температурного шва без вставки.	1.420-6 Выпуск 10
		Детали 8,9.

ЦНИИПРОМЗДАНИЙ Москва

Проверил

Ревякина

1-1

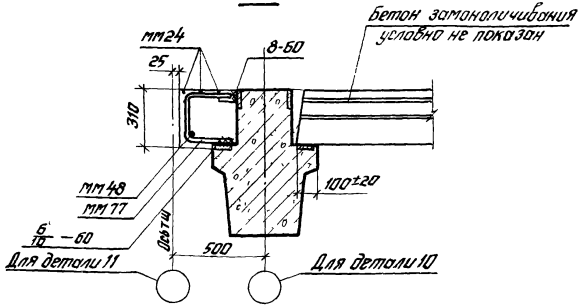

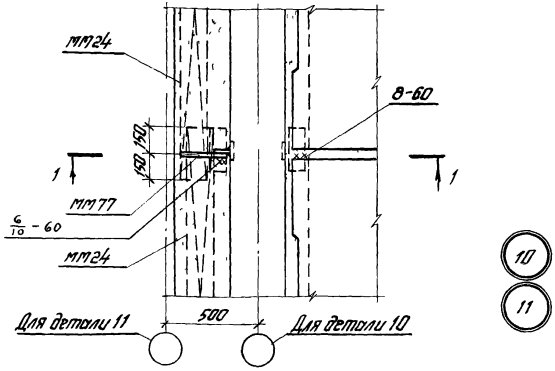

10

11

Примечания:

1. Армирование монолитного участка у температурного шва в покрытии и перекрытии со вставкой см. деталь 10, без вставки см. деталь 11.
2. Элемент МП77 устанавливается через 1,5 м.

ТДМ 1976	Деталь армирования монолитного участка у температурного шва в покрытии и перекрытии	1.420-6 Выпуск 10 Детали 10,11

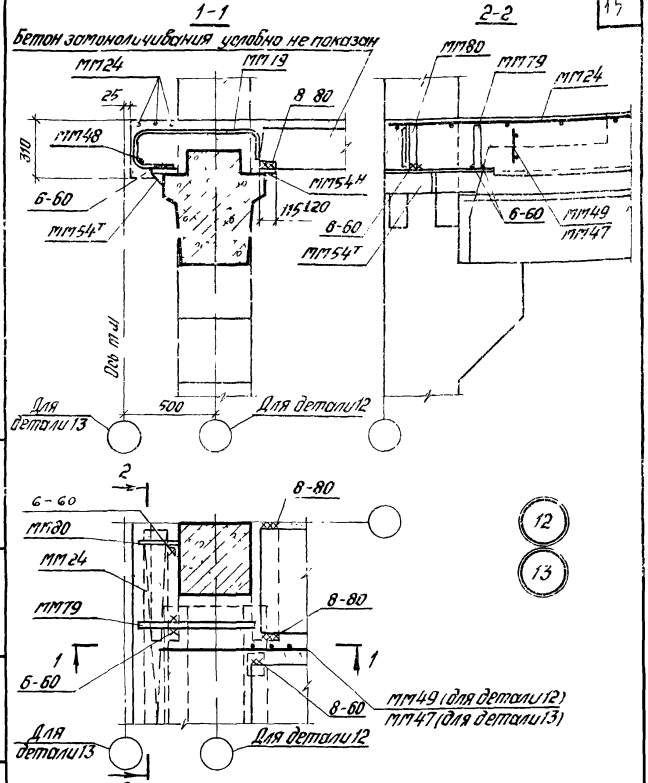

Примечания:

1. Крепление плит перекрытия у температурного шва со вставкой см. деталь 12, без вставки см. деталь 13.
2. Донную деталь рассматривать совместно с деталью 22 на стр. 22.

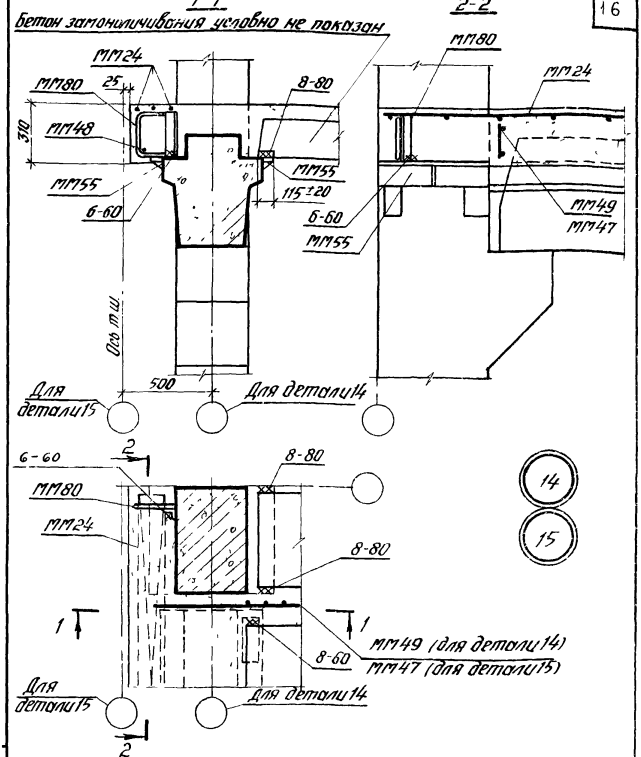

Примечания:

1. Крепление плит перекрытия у температурного шва со вставкой см. деталь 14, без вставки см. деталь 15.
2. Донную деталь рассматривать совместно с деталью 23 на стр. 23.

ТДМ 1976	Деталь крепления плит перекрытия у крайней колонны температурного шва	1.420-6 Выпуск 10 Детали 14,15

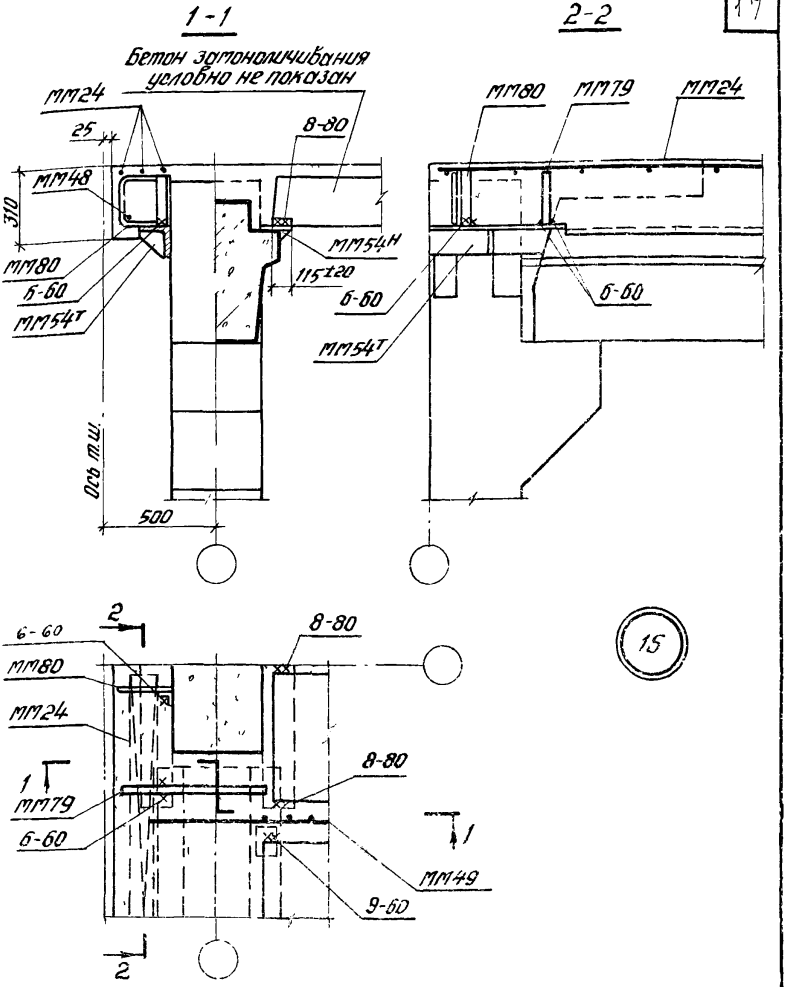

Примечание
Данную деталь рассматривать совместно с деталью 22 на стр. 22

ГДМ 1976	Деталь крепления плит покрытия у крайней колонны температурного шва со вставкой	1.420-6 Выпуск 10 Деталь 16

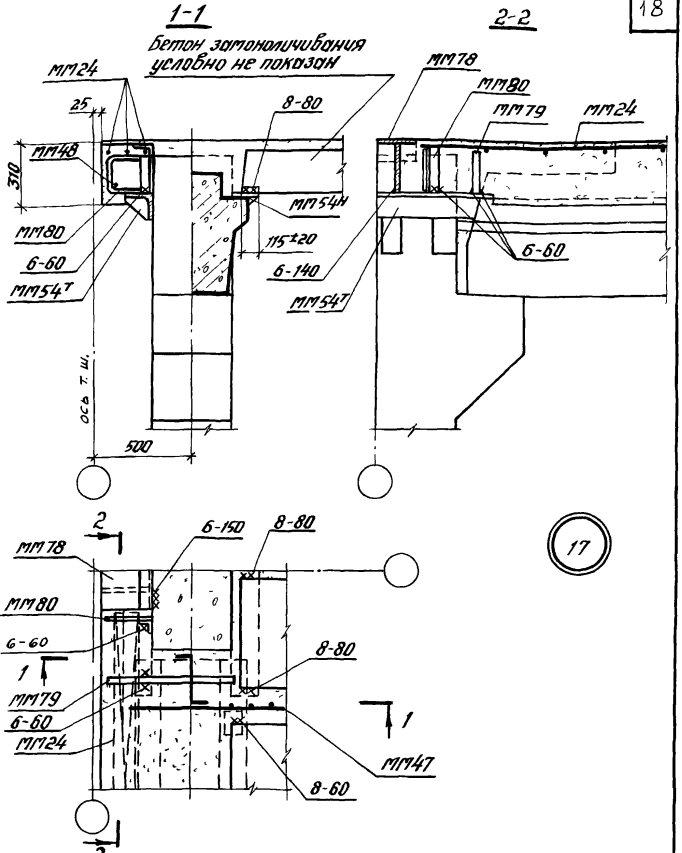

Примечание.
Данную деталь рассматривать совместно с деталью 22 на стр. 22.

ТДМ 1976	Деталь крепления плит покрытия у крайней колонны температурного шва без вставки.	1.420-6 Выпуск 10 Деталь 17

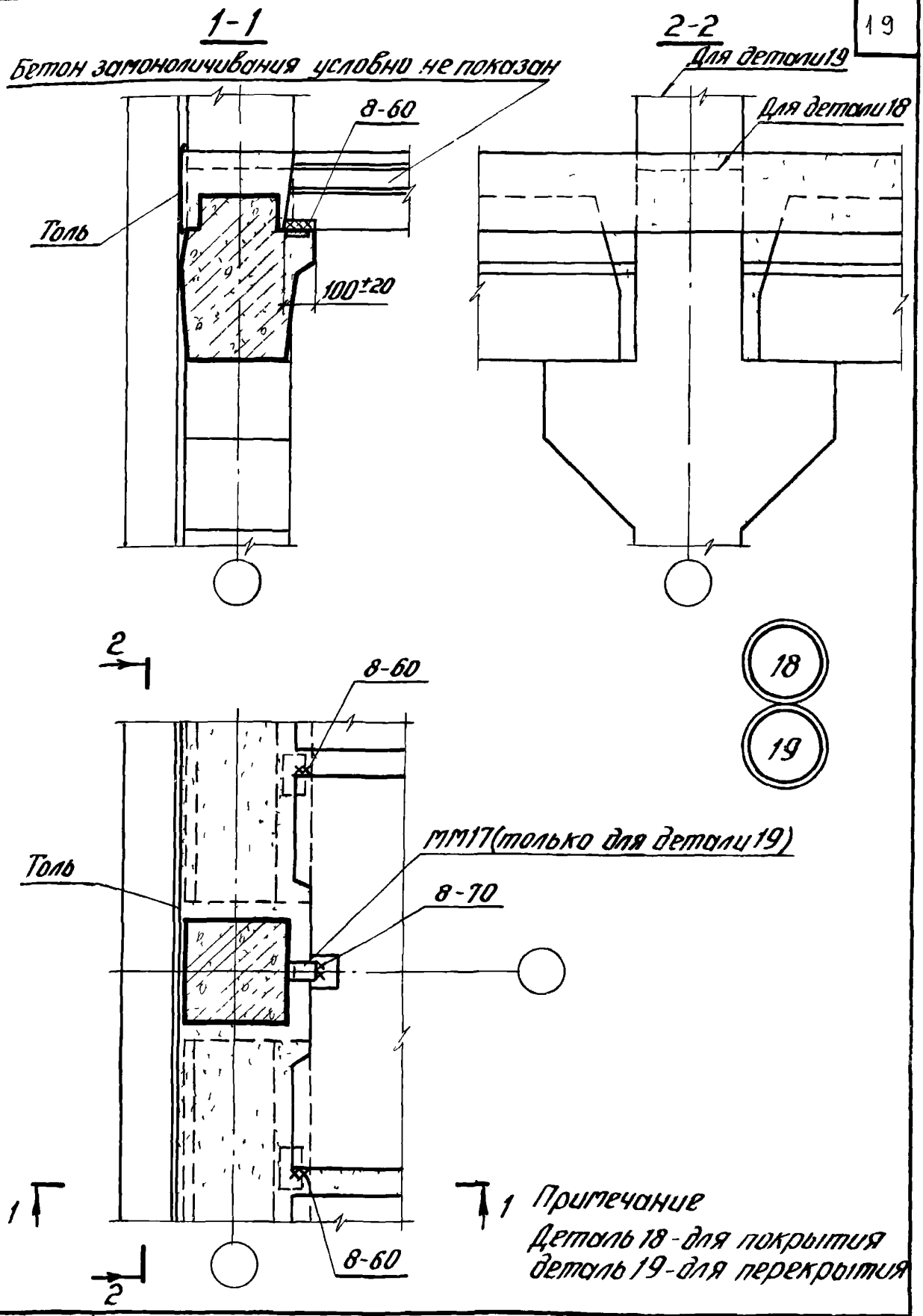

Примечание
Деталь 18 - для покрытия
деталь 19 - для перекрытия

ТДМ 1976	Деталь крепления плит покрытия и перекрытия в торце здания.	1.420-6 Выпуск 10
		Детали 18,19

Проверил
Ревякина
Москва

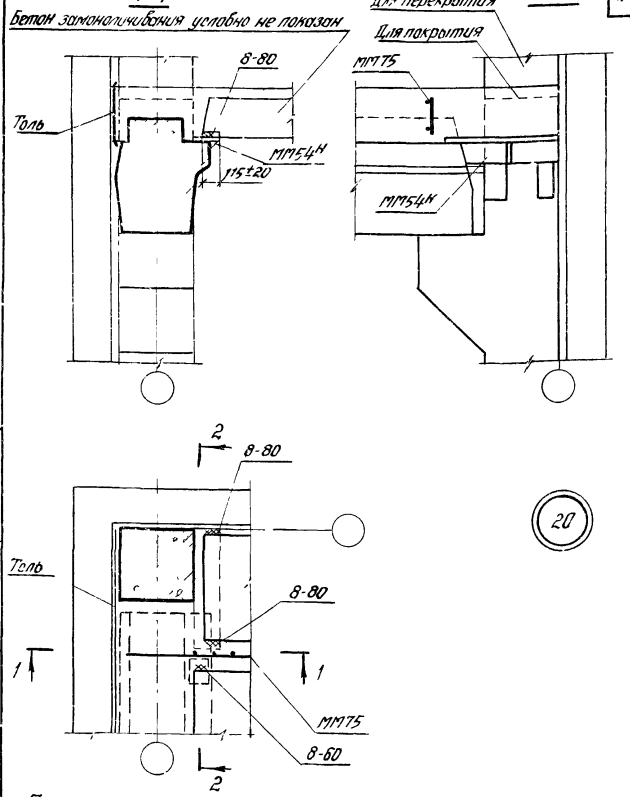

Примечание.

Данную деталь рассматривать совместно с деталью 22 на стр. 22.

ТДМ 1976	Деталь крепления плит покрытия и перекрытия в углах здания	1.420-6 Выпуск 10
		Деталь 20

ЦНИИПРОМЗДАНИЙ Москва

Гл. инж. пр-та | Рук. группы | Проверил | Карпов | Ревякина

15529 21

1-1

2-2

Бетон замоноличивания условно не показан

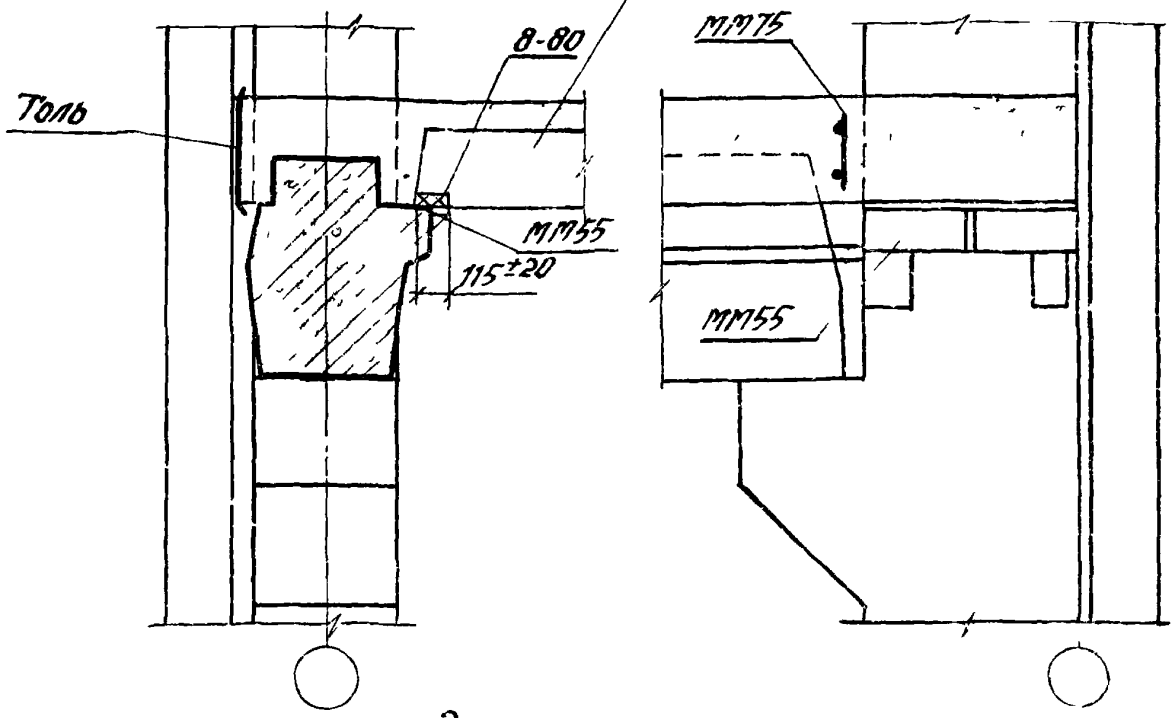

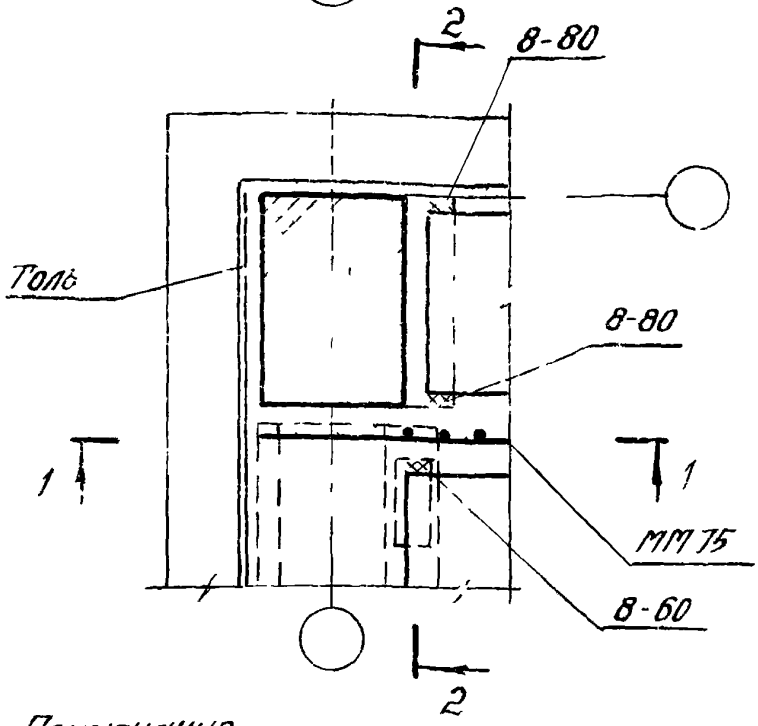

21

Примечание

Данную деталь рассматривать совместно с деталью 23 на стр. 23

ТДМ 1976	Деталь крепления плит перекрытия в углах здания.	1.420-6 Выпуск 10
		Деталь 21

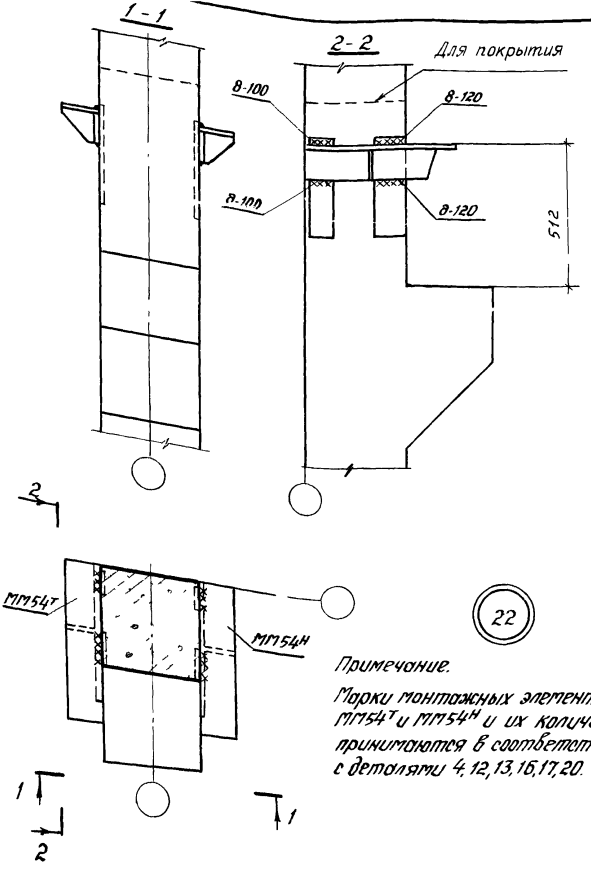

22

Примечание.

Марки монтажных элементов ММ54т и ММ54н и их количество принимаются в соответствии с деталями 4, 12, 13, 16, 17, 20.

Рук. отдела		Рожковский
Гл. инж. пр-та		Олеенков
Рук. группы		Корпов
Проверил		Ревякина

Госстрой СССР
ЦНИИПРОМЗДАНИЙ
Москва

ТДМ 1976	Деталь крепления опорных столиков к колонне.	1.420-6 выпуск 10
		Деталь 22

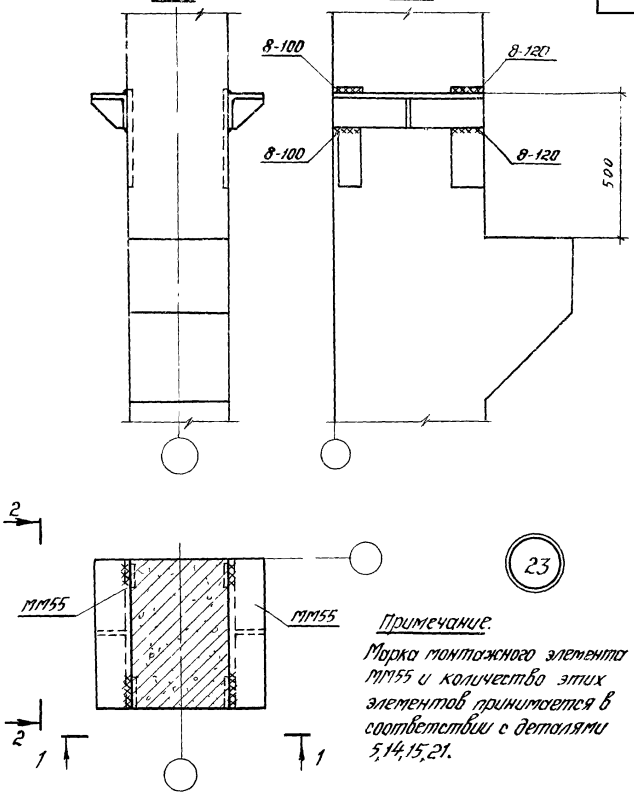

Примечание.

Марка монтажного элемента ММ55 и количество этих элементов принимается в соответствии с деталями 5,14,15,21.

Рук отдела		Выжигин
Гл. инж. пр. по		Галеенков
Рук группы		Кузнецов
Проверил		Ребякина

Госстрой СССР
ЦНИИПРОМЗДАНИЙ
Москва

ТДМ 1976	Деталь крепления опорных столиков к колонне.	1.420-6 Выпуск 10
		Деталь 23

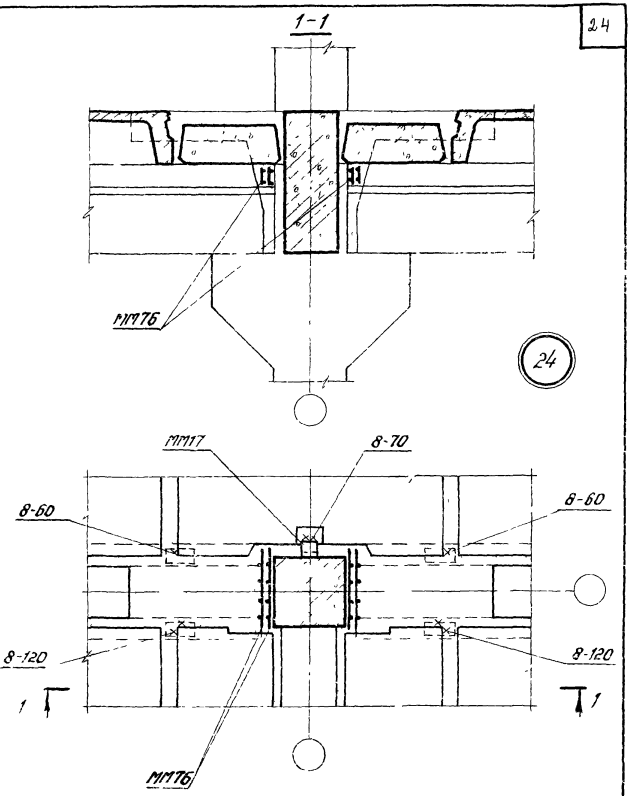

Инж.		Гусенков
Рук. группы		Карпов
Проверил		Ревякина

ЦНИИПРОМЗДАНИЙ
Москва

ТДМ 1976	Деталь перекрытия при установке ригеля продольной рамы. Колонна 400 × 400 мм.	1.420-6 Выпуск 10
		Деталь 24

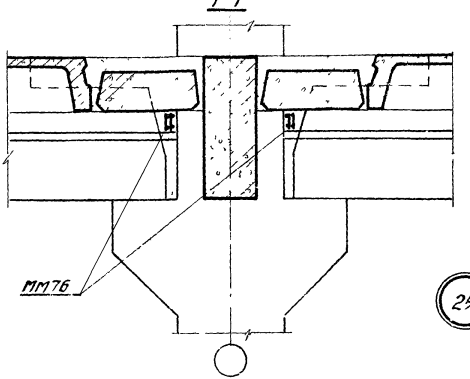

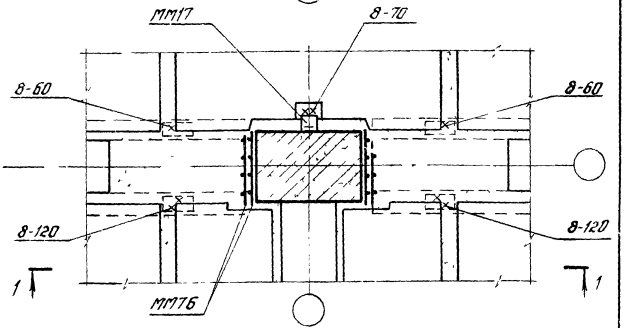

Во избежание опрокидывания плиты, примыкающие к продольному ригелю, должны быть приварены к поперечному ригелю до освобождения подъемных строп.

ТДМ 1976	Деталь перекрытия при установке ригеля продольной рамы. Колонны 400 х 600 мм.	1.420-6 Выпуск 10
		Деталь 25

Спецификация марок соединительных элементов на монтажную деталь для рядовых плит шириной 1500мм

№ детали	Марка соедин. элемента	Кол. шт.	Расход стали на 1 деталь кг	№ листа серии ИИ29-2/70
3	ММ17	2	1,2	30
4	ММ49	1	52,9	34
	ММ54[1]	1		36
	ММ54[4]	1		
5	ММ49	1	52,9	34
	ММ55	2		36
6 8	ММ24	2	19,1	30
	ММ30	2		31
	ММ48	1		34
7 9	ММ17	1	19,7	30
	ММ24	2		
	ММ30	2		31
	ММ48	1		34
10 11	ММ24	1	15,8	30
	ММ48	1		34
	ММ77	2		1.420-6 Вып.10 стр.28
12	ММ24	1	69,8	30
	ММ80	1		1.420-6 Вып.10 стр.29
	ММ48	1		34
	ММ49	1		
	ММ54[1]	1		
	ММ54[4]	1		36
	ММ79	1		1.420-6 Вып.10 стр.29
13	ММ24	1	68,3	30
	ММ80	1		1.420-6 Вып.10 стр.29
	ММ47	1		34
	ММ48	1		
	ММ54[1]	1		
	ММ54[4]	1		36
	ММ79	1		1.420-6 Вып.10 стр.29
14	ММ24	1	66,7	30
	ММ80	1		1.420-6 Вып.10 стр.29
	ММ48	1		34
	ММ49	1		
	ММ55	2		36

Примечание.
Для деталей 10 и 11 спецификация составлена на полосу шириной 3м.

Гип. Сапожников
Нач. отд. Коротов
Н. контр. Ребкина
Гл. инж. проекта
Рук. группы
Проверил

ЦНИИПромзданий Госстроя СССР

ТДМ 1976

Спецификация марок соединительных элементов на монтажную деталь для рядовых плит шириной 1500мм.

1.420-6 Выпуск 10

—

Спецификация марок соединительных элементов на монтажную деталь для рядовых плит шириной 1500 мм

№ детали	Марка соединит. элемента	Кол. шт.	Расход стали на 1 деталь кг	№ листа серии ИИ29-2/70
15	ММ24	1	65,2	30
	ММ80	1		1.420-6 вып.10 стр. 29
	ММ47	1		34
	ММ48	1		
	ММ55	2		36
16	ММ24	1	69,8	30
	ММ80	1		1.420-6 вып.10 стр. 29
	ММ48	1		34
	ММ49	1		
	ММ54Т	1		36
	ММ54Н	1		
	ММ79	1		1.420-6 вып.10 стр. 29
17	ММ24	1	78,9	30
	ММ80	1		1.420-6 вып.10 стр. 29
	ММ47	1		34
	ММ48	1		
	ММ54Т	1		36
	ММ54Н	1		
	ММ79	1		1.420-6 вып.10
	ММ78	1		1.420-6 вып.10 стр. 28

№ детали	Марка соедин. элемента	Кол. шт.	Расход стали на 1 деталь кг	№ листа серии ИИ29-2/70
19	ММ17	1	0,6	30
20	ММ54Н	1	37,0	36
	ММ75	1		1.420-6 вып.7 лист 3
21	ММ55	1	37,0	36
	ММ75	1		1.420-6 вып.7 лист 3
24	ММ17	2	2,7	30
	ММ76	4		1.420-6 вып.7 лист 3
25	ММ17	2	2,7	30
	ММ76	4		1.420-6 вып.7 лист 3

Проверил | Рябякина

Москва

ТДМ 1976

Спецификация марок соединительных элементов на монтажную деталь для рядовых плит шириной 1500 мм

1.420-6 Выпуск 10

—

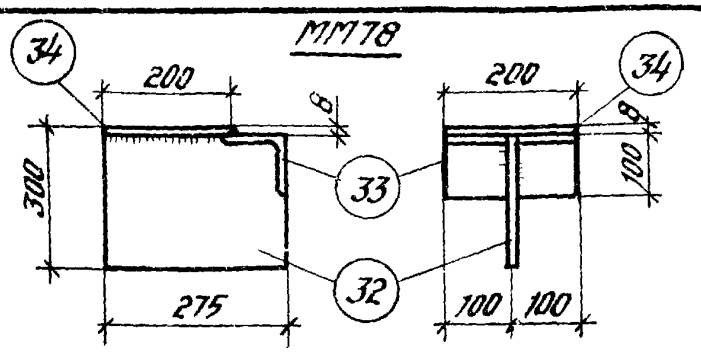

ММ78

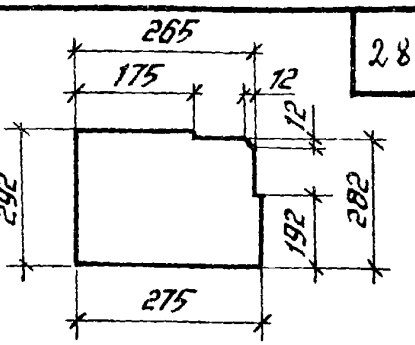

Поз 32

ММ77

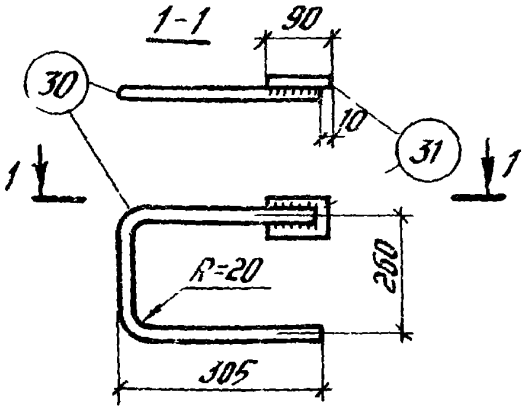

Спецификация стали на один соединительный элемент

Марка элемента	№ поз.	Профиль и класс стали	Длина мм	Кол. шт.	Вес элемента кгс
ММ77	30	Ф20АI	825	1	2,4
	31	-60×8 С38/23	90	1	
ММ78	32	-292×8 С38/23	275	1	10,6
	33	∠100×10 С38/23	200	1	
	34	-200×8 С38/23	200	1	

Примечания:

1. Все сварные швы принять $h_ш$=6мм.
2. Соединительные элементы изготовлять в соответствии с Указаниями по сборке соединений арматуры и закладных деталей железобетонных конструкций" СН 393-69.

ТДМ 1976	Стальные соединительные элементы ММ77, ММ78.	1.420-6 Выпуск 10 —

ММ79

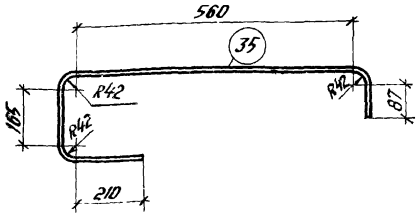

ММ80

1-1

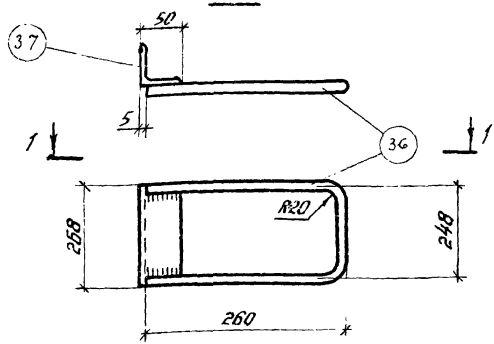

Спецификация стали на один соединительный элемент

Марка элемента	№ поз	Профиль и класс стали	Длина мм	Кол. шт.	Вес элемента кгс
ММ79	35	-40×8 С38/23	1238	1	3,1
ММ80	36	Ф20 АI	723	1	2,8
	37	∠50×5 С38/23	268	1	

Примечания:

1. Швы принять $h_{ш}$=6мм.
2. Закладные элементы изготовлять в соответствии с Указаниями по сварке соединений арматуры и закладных деталей железобетонных конструкций" СН393-69.

gost.e-ecolog.ru