ГОСУДАРСТВЕННЫЙ КОМИТЕТ СОВЕТА МИНИСТРОВ СССР ПО ДЕЛАМ СТРОИТЕЛЬСТВА
/ ГОССТРОЙ СССР /

ТИПОВЫЕ КОНСТРУКЦИИ, ИЗДЕЛИЯ И УЗЛЫ ЗДАНИЙ И СООРУЖЕНИЙ

Серия 1.420-6

КОНСТРУКЦИИ МНОГОЭТАЖНЫХ ПРОИЗВОДСТВЕННЫХ ЗДАНИЙ С СЕТКОЙ КОЛОНН 12 × 6 м

Выпуск 8

ЖЕЛЕЗОБЕТОННЫЕ РИГЕЛИ ПРОЛЕТОМ 12 м
/АРМИРОВАННЫЕ СТАЛЬЮ КЛАССОВ А-IIIв, А-IV, А-V, Ат-V
И ПРЯДЯМИ КЛАССА П-7/

Часть 2 /отп. 82:253/

РАБОЧИЕ ЧЕРТЕЖИ

15527-02
ЦЕНА 6-61

gost.e-ecolog.ru

ЦЕНТРАЛЬНЫЙ ИНСТИТУТ ТИПОВОГО ПРОЕКТИРОВАНИЯ
ГОССТРОЯ СССР

Москва, А-445, Смольная ул., 22

Сдано в печать 1 1980 года

Заказ № 1072 Тираж 650 экз.

Спецификация марок арматурных изделий и закладных деталей на один ригель.

Марка ригеля	Марка изделия или № поз	Колич. шт.	№ листа
Б30-1 / А III в	Напрягаемая арматура, шайбы и спирали		
	56	3	153 Вып. 8
	90	6	
	102	6	
Б30-1 / А IV	58	3	
	89	6	
	102	6	
Б30-1 / А V	60	4	
	87	6	
	102	8	
Б30-1 / Ат V	62	4	
	87	6	
	102	8	
Б30-1 / А III в	Арматурные изделия и закладные детали		
	ПК1	1	82 Вып. 8
Б30-1 / А IV	С10т	2	22 Вып. 9
	С10н	2	
	С13	2	23 Вып. 9
Б30-1 / А V	С14	2	
	С23	4	21 Вып. 9
Б30-1 / Ат V	98	4	31 Вып. 9
	101	8	30 Вып. 9
	М1	2	26 Вып. 9
Б30-2 / А III в	Напрягаемая арматура, шайбы и спирали		
	55	2	153 Вып. 8
	56	2	
	89	2	

Марка ригеля	Марка изделия или № поз	Колич. шт.	№ листа
Б30-2 / А III в	90	4	153 Вып. 8
	102	8	
Б30-2 / А IV	58	2	153 Вып. 8
	59	2	
	89	2	
	90	4	
	102	8	
Б30-2 / А V	60	1	153 Вып. 8
	61	3	
	88	6	
	102	8	
Б30-2 / Ат V	62	1	153 Вып. 8
	63	3	
	88	6	
	102	8	
Б30-2 / А III в, Б30-2 / А IV, Б30-2 / А V, Б30-2 / Ат V	Арматурные изделия и закладные детали		
	С10т С10н, С13, С14, С23 М1, поз 98, 101 см Б30-1 / А III в		
	ПК2	1	83 Вып 8
Б30-3 / А III в	Напрягаемая арматура, шайбы и спирали		
	57	4	153 Вып. 8
	91	6	
	102	8	
Б30-3 / А IV	59	4	153 Вып 8
	90	6	
	102	8	
Б30-3 / А V	60	2	153 Вып. 8

Марка ригеля	Марка изделия или N поз.	Колич. шт.	№ листа
Б30-3 / А V	61	3	153 Вып. 8
	88	6	
	102	10	
Б30-3 / Ат V	62	2	153 Вып. 8
	63	3	
	88	6	
	102	10	
Б30-3 / А III в, Б30-3 / А IV, Б30-3 / А V, Б30-3 / Ат V	Арматурные изделия и закладные детали		
	С10т, С10н, С13, С14, С23 М1, поз. 98, 101. см. Б30-1 / А III в		
	ПК3	1	84 Вып. 8
Б30-4 / А III в	Напрягаемая арматура шайбы и спирали		
	57	4	153 Вып. 8
	91	6	
	102	8	
Б30-4 / А IV	59	4	153 Вып. 8
	90	6	
	102	8	
Б30-4 / А V	60	2	
	61	3	
	88	6	
	102	10	
Б30-4 / А III в, Б30-4 / А IV, Б30-4 / А V	Арматурные изделия и закладные детали		
	С10т, С10н, С23 М1, поз. 98, 101 см Б30-1 / А III в		
	ПК4	1	85 Вып. 8
	С15	2	23 Вып. 9
	С16	2	

Марка ригеля	Марка изделия или N поз.	Колич. шт.	№ листа
Б30-5 / А III в	Напрягаемая арматура, шайбы и спирали		
	55	3	153 Вып. 8
	89	6	
	102	6	
Б30-5 / А IV	132	2	
	139	2	
	87	2	
	88	4	
	102	8	
Б30-5 / А V	60	1	153 Вып. 8
	61	2	
	87	2	
	88	4	
	102	6	
Б30-5 / Ат V	62	1	
	63	2	
	87	2	
	88	4	
	102	6	
Б30-5 / А III в, Б30-5 / А IV, Б30-5 / А V, Б30-5 / Ат V	Арматурные изделия и закладные детали		
	С10т, С10н, С23, М1 поз. 98, 101 см. Б30-1 / А III в		
	ПК5	1	86 Вып. 8
	С21	2	24 Вып. 9
	С22	2	

ТК 1976	Спецификация марок арматурных изделий и закладных деталей на один ригель	1.420-6 Выпуск 8
		Лист 53

ЦНИИПРОМЗДАНИЙ Москва

Ст. инженер, Ст. техник, Инженер, Ковалева

5527-02 2

Спецификация марок арматурных изделий и закладных деталей на один ригель.

Марка ригеля	Марка изделия или № поз.	Кол. шт.	№ листа
Б30-6 / АIIIв	Напрягаемая арматура, шайбы и спирали		
	56	3	153 вып.8
	90	6	
	102	6	
Б30-6 / АIV	59	3	
	90	6	
	102	6	
Б30-6 / АV	60	2	
	61	2	
	87	2	
	88	4	
	102	8	
Б30-6 / АтV	60	2	153 вып.8
	61	2	
	87	2	
	88	4	
	102	8	
Б30-6 / АIIIв, Б30-6 / АIV, Б30-6 / АV, Б30-6 / АтV	Арматурные изделия и закладные детали		
	С23, М1, поз. 98, 101 см. Б30-1 / АIIIв		
	С10т	1	22 вып.9
	С10н	1	
	ПК25	1	106 вып.8
	С21	2	24 вып.9
	С22	2	
	М8	1	29 вып.9
	М10	1	
Б31-1 / АIIIв	Напрягаемая арматура, шайбы и спирали		
	65	1	153 вып.8
	66	3	
	90	6	

Марка ригеля	Марка изделия или № поз.	Кол. шт.	№ листа
Б31-1 / АIIIв	102	8	153 вып.8
Б31-1 / АIV	69	2	
	70	2	
	89	2	
	90	4	
	102	8	
Б31-1 / АV	72	4	
	88	6	
	102	8	
Б31-1 / АтV	74	4	
	88	6	
	102	8	
Б31-1 / АIIIв, Б31-1 / АIV, Б31-1 / АV, Б31-1 / АтV	Арматурные изделия и закладные детали		
	ПК6	1	87 вып.8
	С10т	2	22 вып.9
	С10н	2	
	С13	2	23 вып.9
	С14	2	
	С23	4	21 вып.9
	М1	2	27 вып.9
	98	4	31 вып.9
	101	8	30 вып.9
Б31-2 / АIIIв	Напрягаемая арматура, шайбы и спирали		
	65	1	153 вып.8
	66	3	
	90	6	
	102	8	
Б31-2 / АIV	89	6	
	102	8	

Марка ригеля	Марка изделия или № поз.	Кол. шт.	№ листа
Б31-2 / АIV	69	4	153 вып.8
Б31-2 / АV	72	4	
	88	6	
	102	8	
Б31-2 / АтV	74	4	
	88	6	
	102	8	
Б31-2 / АIIIв, Б31-2 / АIV, Б31-2 / АV, Б31-2 / АтV	Арматурные изделия и закладные детали		
	С10т, С10н, С13, С14, С23, М1, поз. 98, 101 см. Б31-1 / АIIIв		
	ПК7	1	88 вып.8
Б31-3 / АIIIв	Напрягаемая арматура, шайбы и спирали		
	65	3	153 вып.8
	66	3	
	90	6	
	102	10	
Б31-3 / АIV	70	4	
	90	6	
	102	8	
Б31-3 / АV	72	5	
	88	6	
	102	10	
Б31-3 / АтV	74	5	
	88	6	
	102	10	

Марка ригеля	Марка изделия или № поз.	Кол. шт.	№ листа
Б31-3 / АIIIв, Б31-3 / АIV, Б31-3 / АV, Б31-3 / АтV	Арматурные изделия и закладные детали		
	С10т, С10н, С13, С14, С23, М1 поз. 98, 101 см. Б31-1 / АIIIв		
	ПК8	1	89 вып.8
Б31-4 / АIIIв	Напрягаемая арматура, шайбы и спирали		
	67	5	153 вып.8
	91	6	
	102	10	
Б31-4 / АIV	70	6	
	90	6	
	102	12	
Б31-4 / АV	72	6	
	88	6	
	102	12	
Б31-4 / АтV	74	6	
	88	6	
	102	12	
Б31-4 / АIIIв, Б31-4 / АIV, Б31-4 / АV, Б31-4 / АтV	Арматурные изделия и закладные детали		
	С10т, С10н, С13, С14, С23, М1, поз. 98, 101 см. Б31-1 / АIIIв		
	ПК9	1	90 вып.8
Б31-5 / АIIIв	Напрягаемая арматура, шайбы и спирали		
	67	5	153 вып.8
	91	6	
	102	10	

Гипроспецсельмаш Москва

Ст. техник | Козлова

ТК 1976 | Спецификация марок арматурных изделий и закладных деталей на один ригель. | 1.420-6 Выпуск 8 | Лист 54

Спецификация марок арматурных изделий и закладных деталей на один ригель.

Марка ригеля	Марка изделия или № поз.	Колич. шт.	№ листа
Б31-5 / А IV	70	6	153 Вып. 8
	90	6	
	102	12	
Б31-5 / А V	72	6	
	88	6	
	102	12	
Б31-5 / А III в; Б31-5 / А IV; Б31-5 / А V	Арматурные изделия и закладные детали		
	С10т, С10н, С23, М1, поз. 98, 101 см. Б31-1 / А III в		
	ПК10	1	91 Вып. 8
	С15	2	23 Вып. 9
	С16	2	
Б31-6 / А III в	Напрягаемая арматура, шайбы и спирали		
	133	3	153 Вып. 8
	88	6	
	102	6	
Б31-6 / А IV	68	3	
	88	6	
	102	6	
Б31-6 / А V	71	3	
	87	6	
	102	6	
Б31-6 / Ат V	73	3	
	87	6	
	102	6	
Б31-6 / А III в; Б31-6 / А IV; Б31-6 / А V; Б31-6 / Ат V	Арматурные изделия и закладные детали		
	С10т, С10н, С23, М1 поз. 98, 101 см. Б31-1 / А III в		

Марка ригеля	Марка изделия или № поз.	Колич. шт.	№ листа
Б31-6 / А III в; Б31-6 / А IV; Б31-6 / А V; Б31-6 / Ат V	ПК11	1	92 Вып. 8
	С19	2	24 Вып. 9
	С20	2	
Б31-7 / А III в	Напрягаемая арматура, шайбы и спирали		
	66	3	153 Вып. 8
	90	6	
	102	6	
Б31-7 / А IV	69	1	
	70	2	
	89	2	
	90	4	
	102	6	
Б31-7 / А V	71	2	153 Вып. 8
	72	2	
	87	2	
	88	4	
	102	8	
Б31-7 / Ат V	73	2	
	74	2	
	87	2	
	88	4	
	102	8	
Б31-7 / А III в; Б31-7 / А IV; Б31-7 / А V; Б31-7 / Ат V	Арматурные изделия и закладные детали		
	С10т, С10н, С23, М1 поз 98, 101 см. Б31-1 / А III в		
	ПК12	1	93 Вып. 8

Марка ригеля	Марка изделия или № поз.	Колич. шт.	№ листа
Б31-7 / А III в; Б31-7 / А IV; Б31-7 / А V; Б31-7 / Ат V	С21	2	24 Вып. 9
	С22	2	
Б31-8 / А III в	Напрягаемая арматура, шайбы и спирали		
	65	1	153 Вып. 8
	66	2	
	89	2	
	90	4	
	102	6	
Б31-8 / А IV	68	1	
	69	2	
	88	2	
	89	4	
	102	6	
Б31-8 / А V	71	4	
	87	6	
	102	8	
Б31-8 / Ат V	73	4	
	87	6	
	102	8	
Б31-8 / А III в; Б31-8 / А IV; Б31-8 / А V; Б31-8 / Ат V	Арматурные изделия и закладные детали		
	ПК13	1	94 Вып. 8
	С10т	2	22 Вып. 9
	С10н	2	
	С13	2	23 Вып. 9
	С14	2	
	С23	4	21 Вып. 9

Марка ригеля	Марка изделия или № поз.	Колич. шт.	№ листа
Б31-8 / А III в; Б31-8 / А IV; Б31-8 / А V; Б31-8 / Ат V	М1	2	26 Вып. 9
	98	4	31 Вып. 9
	101	8	30 Вып. 9
Б31-9 / А III в	Напрягаемая арматура, шайбы и спирали		
	65	2	153 Вып. 8
	66	2	
	89	2	
	90	4	
	102	8	
Б31-9 / А IV	69	1	
	70	2	
	89	2	
	90	4	
	102	6	
Б31-9 / А V	71	1	
	72	3	
	88	6	
	102	8	
Б31-9 / Ат V	73	1	
	74	3	
	88	6	
	102	8	
Б31-9 / А III в; Б31-9 / А IV; Б31-9 / А V; Б31-9 / Ат V	Арматурные изделия и закладные детали		
	С10т, С10н, С13, С14, С23, М1, поз. 98, 101 см Б31-8 / А III в		
	ПК14	1	95 Вып. 8

ЦНИИПромзданий Москва

Гл. инж. проекта; Ст. инженер; Ст. техник; Левякина; Козлова

ТК 1976 — Спецификация марок арматурных изделий и закладных деталей на один ригель.

Спецификация марок арматурных изделий и закладных деталей на один ригель.

Марка ригеля	Марка изделия или № поз.	Колич. шт.	№ листа
Б31-10 / А III в	Напрягаемая арматура шайбы и спирали		
	66	4	
	90	6	
	102	8	
Б31-10 / А IV	70	4	
	90	6	
	102	8	153 Вып. 8
Б31-10 / А V	71	2	
	72	3	
	88	6	
	102	10	
Б31-10 / Ат V	73	2	
	74	3	
	88	6	
	102	10	
Б31-10 / А III в, Б31-10 / А IV, Б31-10 / А V, Б31-10 / Ат V	Арматурные изделия и закладные детали		
	С10т, С10н, С13, С14, С23, М1, поз. 98, 101 см. Б31-8 / А III в		
	ПК15	1	96 Вып. 8
Б31-11 / А III в	Напрягаемая арматура шайбы и спирали		
	66	4	
	90	6	
	102	8	153 Вып. 8
Б31-11 / А IV	70	4	
	90	6	
	102	8	

Марка ригеля	Марка изделия или N поз.	Колич. шт.	№ листа
Б31-11 / А V	71	2	
	72	3	153 Вып. 8
	88	6	
	102	10	
Б31-11 / А III в, Б31-11 / А IV, Б31-11 / А V	Арматурные изделия и закладные детали		
	С10т, С10н, С23 М1 поз. 98, 101 см. Б31-8 / А III в		
	ПК16	1	97 Вып. 8
	С15	2	23 Вып. 9
	С16	2	
Б31-12 / А III в	Напрягаемая арматура, шайбы и спирали		
	65	3	
	89	6	
	102	6	
Б31-12 / А IV	68	2	
	140	2	
	87	2	153 Вып. 8
	88	4	
	102	8	
Б31-12 / А V	71	3	
	87	6	
	102	6	
Б31-12 / Ат V	73	3	
	87	6	
	102	6	

Марка ригеля	Марка изделия или N поз.	Колич. шт.	№ листа
Б31-12 / А III в, Б31-12 / А IV, Б31-12 / А V, Б31-12 / Ат V	Арматурные изделия и закладные детали		
	С10т, С10н, С23, М1 поз. 98, 101 см. Б31-8 / А III в		
	ПК17	1	98 Вып. 8
	С21	2	24 Вып. 9
	С22	2	
Б31-13 / А III в	Напрягаемая арматура, шайбы и спирали		
	133	3	
	88	6	
	102	6	
Б31-13 / А IV	68	3	
	88	6	153 Вып. 8
	102	6	
Б31-13 / А V	71	3	
	87	6	
	102	6	
Б31-13 / Ат V	73	3	
	87	6	
	102	6	
Б31-13 / А III в, Б31-13 / А IV, Б31-13 / А V, Б31-13 / Ат V	Арматурные изделия и закладные детали		
	С23, М1; поз. 98, 101 см. Б31-8 / А III в		
	С10т	1	22 Вып. 9
	С10н	1	
	ПК26	1	107 Вып. 8
	С19	2	24 Вып. 9
	С20	2	

Марка ригеля	Марка изделия или N поз.	Колич. шт.	№ листа
Б31-13 / А III в, Б31-13 / А IV, Б31-13 / А V, Б31-13 / Ат V	М8	1	28 Вып. 9
	М10	1	
Б31-14 / А III в	Напрягаемая арматура, шайбы и спирали		
	66	4	
	90	6	
	102	8	
Б31-14 / А IV	69	2	
	70	2	
	89	2	
	90	4	153 Вып. 8
	102	8	
Б31-14 / А V	71	2	
	72	3	
	88	6	
	102	10	
Б31-14 / Ат V	73	2	
	74	3	
	88	6	
	102	10	
Б31-14 / А III в, Б31-14 / А IV, Б31-14 / А V, Б31-14 / Ат V	Арматурные изделия и закладные детали		
	ПК27	1	108 Вып. 8
	С10т	1	22 Вып. 9
	С10н	1	
	С21	2	24 Вып. 9

ТК 1976	Спецификация марок арматурных изделий и закладных деталей на один ригель.	1.420-6 Выпуск 8
		Лист 56

ЦНИИПРОГРАММ Москва
ст. техник
Назлова

Спецификация марок арматурных изделий и закладных деталей на один ригель

Марка ригеля	Марка изделия или № поз.	Кол. шт.	№ листа
Б31-14 / А III в; Б31-14 / А IV; Б31-14 / А V; Б31-14 / Ат V	С22	2	24 Вып. 9
	С23	4	21 Вып. 9
	М1	2	26 Вып. 9
	М8	1	28 Вып. 9
	М10	1	
	98	4	31 Вып. 9
	101	8	30 Вып. 9
Б32-1 / А III в	Напрягаемая арматура, шайбы и спирали		
	76	1	153 Вып. 8
	77	2	
	89	2	
	90	4	
	102	6	
Б32-1 / А IV	81	1	
	80	2	
	90	2	
	89	4	
	102	6	
Б32-1 / А V	82	4	
	87	6	
	102	8	
Б32-1 / Ат V	84	4	
	87	6	
	102	8	
Б32-1 / А III в; Б32-1 / А IV; Б32-1 / А V; Б32-1 / Ат V	Арматурные изделия и закладные детали		
	ПК18	1	99 Вып. 8
	С10т	2	22 Вып. 9

Марка ригеля	Марка изделия или N поз.	Кол. шт.	№ листа
Б32-1 / А III в; Б32-1 / А IV; Б32-1 / А V; Б32-1 / Ат V	С10н	2	22 Вып. 9
	С13	2	23 Вып. 9
	С14	2	
	С23	4	21 Вып. 9
	М1	2	26 Вып. 9
	98	4	31 Вып. 9
	101	8	30 Вып. 9
Б32-2 / А III в	Напрягаемая арматура, шайбы и спирали		
	76	2	153 Вып. 8
	77	2	
	89	2	
	90	4	
	102	8	
Б32-2 / А IV	81	1	
	80	2	
	89	4	
	90	2	
	102	6	
Б32-2 / А V	82	2	
	83	2	
	87	2	
	88	4	
	102	8	
Б32-2 / Ат V	84	2	
	85	2	
	87	2	
	88	4	
	102	8	

Марка ригеля	Марка изделия или N поз.	Кол. шт.	№ листа
Б32-2 / А III в; Б32-2 / А IV; Б32-2 / А V; Б32-2 / Ат V	Арматурные изделия и закладные детали		
	С10т, С10н, С13, С14, С23, М1, поз. 98.101 см. Б32-1 / А III в		
	ПК19	1	100 Вып. 8
Б32-3 / А III в	Напрягаемая арматура, шайбы и спирали		
	77	4	153 Вып. 8
	90	6	
	102	8	
Б32-3 / А IV	80	2	
	81	2	
	89	2	
	90	4	
	102	8	
Б32-3 / А V	82	2	
	83	3	
	88	6	
	102	10	
Б32-3 / Ат V	84	2	
	85	3	
	86	6	
	102	10	
Б32-3 / А III в; Б32-3 / А IV; Б32-3 / А V; Б32-3 / Ат V	Арматурные изделия и закладные детали		
	С10т, С10н, С13, С14, С23, М1, поз. 98, 101 см. Б32-1 / А III в		
	ПК20	1	101 Вып. 8
Б32-4 / А III в; Б32-5 / А III в	Напрягаемая арматура, шайбы и спирали		
	78	4	153 Вып. 8

Марка ригеля	Марка изделия или № поз.	Кол. шт.	№ листа
Б32-4 / А III в; Б32-5 / А III в	91	6	153 Вып. 8
	102	8	
Б32-4 / А IV; Б32-5 / А IV	81	4	
	90	6	
	102	8	
Б32-4 / А V; Б32-5 / А V	83	5	
	88	6	
	102	10	
Б32-4 / Ат V	85	5	153 Вып. 8
	88	6	
	102	10	
Б32-4 / А III в; Б32-4 / А IV; Б32-4 / А V; Б32-4 / Ат V	Арматурные изделия и закладные детали		
	С10т, С10н, С13, С14, С23, М1, поз. 98, 101 см. Б32-1 / А III в		
	ПК21	1	102 Вып. 8
Б32-5 / А III в; Б32-5 / А IV; Б32-5 / А V	Арматурные изделия и закладные детали		
	С10т, С10н, С23, М1, поз. 98, 101 см. Б32-1 / А III в		
	ПК22	1	103 Вып. 8
	С15	2	23 Вып. 9
	С16	2	
Б32-6 / А III в	Напрягаемая арматура шайбы и спирали		
	135	3	153 Вып. 8
	87	6	
	102	6	
Б32-6 / А IV	136	3	153 Вып. 8
	87	6	
	102	6	

Рук. группы — Гапеенков
Ст. инженер — Ревякина
Ст. техник — Козлова

ЦНИИПРОМЗДАНИЙ Москва

ТК 1976	Спецификация марок арматурных изделий и закладных деталей на один ригель	1.420-6 Выпуск 8	
		Лист	57

Спецификация марок арматурных изделий и закладных деталей на один ригель

Марка ригеля	Марка изделия или №поз.	Кол. шт.	№ листа
Б32-6 / АV	Напрягаемая арматура, шайбы и спираль		
	82	3	153 Вып.8
	87	6	
	102	6	
Б32-6 / АтV	84	3	153 Вып.8
	87	6	
	102	6	
Б32-6 / АIIIв	Арматурные изделия и закладные детали		
	ПК23	1	104 Вып.8
Б32-6 / АIV	С10т	2	22 Вып.9
	С10н	2	
Б32-6 / AV	С19	2	24 Вып.9
	С20	2	
Б32-6 / АтV	С23	4	21 Вып.9
	М11	2	26 Вып.9
	98	4	31 Вып.9
	101	8	30 Вып.9
Б32-7 / АIIIв	Напрягаемая арматура, шайбы и спираль		
	76	1	153 Вып.8
	77	2	
	89	2	
	90	4	
	102	6	
Б32-7 / АIV	80	2	
	81	1	
	89	4	
	90	2	
	102	6	
Б32-7 / AV	83	3	
	88	6	
	102	6	

Марка ригеля	Марка изделия или №поз.	Кол. шт.	№ листа
Б32-7 / АтV	85	3	153 Вып.8
	88	6	
	102	6	
Б32-7 / АIIIв	Арматурные изделия и закладные детали		
Б32-7 / АIV	С10т, С10н, С23, М11, поз. 98, 101 см. Б32-6 / АIIIв		
Б32-7 / AV	ПК24	1	105 Вып.8
Б32-7 / АтV	С21	2	24 Вып.9
	С22	2	
Б32-8 / АIIIв	Напрягаемая арматура, шайбы и спираль		
	135	3	153 Вып.8
	87	6	
	102	6	
Б32-8 / АIV	135	3	
	87	6	
	102	6	
Б32-8 / AV	82	3	
	87	6	
	102	6	
Б32-8 / АтV	84	3	
	87	6	
	102	6	
Б32-8 / АIIIв	Арматурные изделия и закладные детали		
Б32-8 / АIV	С23, М11, С19, С20, поз. 98, 101 см. Б32-6 / АIIIв		
Б32-8 / AV	С10т	1	22 Вып.9
	С10н	1	
	ПК25	1	109 Вып.8

Марка ригеля	Марка изделия или №поз.	Кол. шт.	№ листа
Б32-8 / АтV	М7	1	28 Вып.9
	М9	1	
Б32-9 / АIIIв	Напрягаемая арматура, шайбы и спираль		
	77	2	153 Вып.8
Б32-9 / АIV	76	2	
	90	4	
	89	2	
	102	8	
Б32-9 / AV	80	3	
	81	1	
	89	6	
	102	8	
Б32-9 / АтV	83	4	
	88	6	
	102	8	
Б32-9 / АIIIв	85	4	
	88	6	
	102	8	
Б32-9 / АIV	Арматурные изделия и закладные детали		
Б32-9 / AV	С23, М11, поз. 98, 101 см. Б32-6 / АIIIв		
Б32-9 / АтV	С10т	1	22 Вып.9
	С10н	1	
	ПК29	1	110 Вып.8
	М7	1	28 Вып.9
	М9	1	
	С21	2	24 Вып.9
	С22	2	

Марка ригеля	Марка изделия или №поз.	Кол. шт.	№ листа
Б30-1 / П7	Напрягаемая арматура		
	64	12	153 Вып.8
	Арматурные изделия и закладные детали		
	ПК84	1	111 Вып.8
	С10т	2	22 Вып.9
	С10н	2	
	С23	4	21 Вып.9
	С15	2	23 Вып.9
	С16	2	
	М11	2	26 Вып.9
	98	4	31 Вып.9
	101	8	30 Вып.9
Б30-2 / П7	Напрягаемая арматура		
	64	14	153 Вып.8
	Арматурные изделия и закладные детали		
	С10т, С10н, С23, М11, поз. 98, 101 см. Б30-1 / П7		
	ПК85	1	112 Вып.8
	С13	2	23 Вып.9
	С14	2	
Б30-5 / П7	Напрягаемая арматура		
	64	10	153 Вып.8
	Арматурные изделия и закладные детали		
	С10т	2	22 Вып.9
	С10н	2	
	С23	4	21 Вып.9
	С19	2	24 Вып.9
	С20	2	
	М11	2	26 Вып.9

ТК 1976

Спецификация марок арматурных изделий и закладных деталей на один ригель

1.420-6 Выпуск 8

Лист 58

ЦНИИПромзданий Госстроя СССР
Ат.технолог
Гл.инж.проекта
Нач.отдела
Коллаков

Спецификация марок арматурных изделий и закладных деталей на один ригель

Марка ригеля	Марка изделия или № поз.	Кол. шт.	№ листа
1.БЗ0-5/П7 (продолж)	Арматурные изделия и закладные детали		
	98	4	31 Вып.9
	101	8	30 Вып.9
	ПК86	1	113 Вып.8
2.БЗ0-6/П7	Напрягаемая арматура		
	64	12	153 Вып.8
	Арматурные изделия и закладные детали С23, М11, 98, 101 см. 5.30-1/П7		
	С10т	1	22 Вып.9
	С10н	1	
	ПК101	1	128 Вып.8
	М8	1	28 Вып.9
	М10	1	
	С19	2	24 Вып.9
	С20	2	
3.БЗ1-1/П7	Напрягаемая арматура		
	75	14	153 Вып.8
	Арматурные изделия и закладные детали С10т, С10н, С15, С16, М11, 98, 101, С23 см. 5.30-1/П7		
	ПК87	1	114 Вып.8
4.БЗ1-2/П7	Напрягаемая арматура		
	75	14	153 Вып.8
	Арматурные изделия и закладные детали С10т, С10н, С15, С16, С23 М11, 98, 101 см. 5.30-1/П7		
	ПК88	1	115 Вып.8

Марка ригеля	Марка изделия или № поз.	Кол. шт.	№ листа
5.БЗ1-3/П7	Напрягаемая арматура		
	75	20	153 Вып.8
	Арматурные изделия и закладные детали С10т, С10н, М11, С23, поз. 98, 101 см. 5.30-1/П7		
	ПК89	1	116 Вып.8
	С13	2	23 Вып.9
	С14	2	
6.БЗ1-6/П7	Напрягаемая арматура		
	75	10	153 Вып.8
	Арматурные изделия и закладные детали		
	С10т	2	22 Вып.9
	С10н	2	
	С17	2	24 Вып.9
	С18	2	
	С23	4	21 Вып.9
	М11	2	26 Вып.9
	98	4	31 Вып.9
	101	8	30 Вып.9
	ПК90	1	117 Вып.8
7.БЗ1-7/П7	Напрягаемая арматура		
	75	10	153 Вып.8
	Арматурные изделия и закладные детали С10т, С10н, С23, М11, 98, 101 см. 5.31-6/П7		
	ПК91	1	118 Вып.8
	С19	2	24 Вып.9
	С20	2	

Марка ригеля	Марка изделия или № поз.	Кол. шт.	№ листа
8.БЗ1-8/П7	Напрягаемая арматура		
	75	10	153 Вып.8
	Арматурные изделия и закладные детали		
	С10т	2	22 Вып.9
	С10н	2	
	С15	2	23 Вып.9
	С16	2	
	С23	4	21 Вып.9
	М11	2	26 Вып.9
	98	4	31 Вып.9
	101	8	30 Вып.9
	ПК92	1	119 Вып.8
9.БЗ1-9/П7	Напрягаемая арматура		
	75	14	153 Вып.8
	Арматурные изделия и закладные детали С10т, С10н, С23, М11, поз. 98, 101 см. 5.31-8/П7		
	ПК93	1	120 Вып.8
	С13	2	23
	С14	2	Вып.9
10.БЗ1-12/П7	Напрягаемая арматура		
	75	8	153 Вып.8
	Арматурные изделия и закладные детали С10т, С10н, С23, М11, 98, 101 см. 5.31-6/П7		
	ПК94	1	121 Вып.8
	С19	2	24 Вып.9
	С20	2	

Марка ригеля	Марка изделия или № поз.	Кол. шт.	№ листа
11.БЗ1-13/П7	Напрягаемая арматура		
	75	10	153 Вып.8
	Арматурные изделия и закладные детали С17, С19, С23, М11, 98, 101 см 5.31-6/П7		
	С10т	1	22 Вып.9
	С10н	1	
	ПК102	1	129 Вып.8
	М8	1	28 Вып.9
	М10	1	
12.БЗ1-14/П7	Напрягаемая арматура		
	75	14	153 Вып.8
	Арматурные изделия и закладные детали С23, М11, 98, 101 см. 5.31-6/П7		
	С10т	1	22 Вып.9
	С10н	1	
	ПК95	1	122 Вып.8
	М8	1	28 Вып.9
	М10	1	
	С19	2	24 Вып.9
	С20	2	
13.БЗ2-1/П7	Напрягаемая арматура		
	86	10	153 Вып.8
	Арматурные изделия и закладные детали С10т, С10н, С15, С16, М11, 98, 101, С23 см. 5.31-8/П7		
	ПК96	1	123 Вып.8

ТК 1976 — Спецификация марок арматурных изделий и закладных деталей на один ригель.

1.420-6 Выпуск 8

Лист 59

ЦНИИпромзданий Москва

Гл. специалист отд. техники Баранова

Нач. отд. Козлова

Спецификация марок арматурных изделий и закладных деталей на один ригель

Марка ригеля	Марка изделия или N поз.	Колич. шт.	№ листа
Б32-2 / П7	Напрягаемая арматура		
	86	12	153 Вып.8
	Арматурные изделия и закладные детали		
	С10т, С10н, С15, С16, М11, 98, 101, С23 см. Б31-6/П7		
	ПК97	1	124 Вып.8
П32-3 / П7	Напрягаемая арматура		
	86	15	153 Вып.8
	Арматурные изделия и закладные детали		
	С10т, С10н, М11, 101, С23 см. Б31-6/П7		поз.98
	ПК98	1	125 Вып.8
	С13	2	23
	С14	2	Вып.9
Б32-6 / П7	Напрягаемая арматура		
	86	4	153 Вып.8
	Арматурные изделия и закладные детали		
	С10т, С10н, С17, С18, М11, 98, 101, С23 см. Б31-6/П7		
	ПК99	1	126 Вып.8
Б32-7 / П7	Напрягаемая арматура		
	86	10	153 Вып.8
	Арматурные изделия и закладные детали		
	С10т, С10н, С23, М11, 98, 101, см. Б31-6/П7		
	ПК100	1	127 Вып.8
	С19	2	24 Вып.9
	С20	2	

Марка ригеля	Марка изделия или N поз.	Колич. шт.	№ листа
Б32-8 / П7	Напрягаемая арматура		
	86	4	153 Вып.8
	Арматурные изделия и закладные детали		
	С17, С8, С23, М11, 98, 101, см. Б31-6/П7		
	С10т	1	22 Вып.9
	С10н	1	
	ПК103	1	130 Вып.8
	М9	1	28 Вып.9
	М7	1	
Б32-9 / П7	Напрягаемая арматура		
	86	12	
	Арматурные изделия и закладные детали		
	С23, М11, 98, 101 см. Б31-6/П7		
	С10т	1	22 Вып.9
	С10н	1	
	ПК104	1	131 Вып.8
	М7	1	26 Вып.9
	М9	1	
	С19	2	24 Вып.9
	С20	2	
Б36-1 / А-IIIв	Напрягаемая арматура, шайбы и спирали		
	56	3	153 Вып.8
	90	6	
	102	6	
Б36-1 / А-IV	58	3	
	89	6	
	102	6	

Марка ригеля	Марка изделия или N поз.	Колич. шт.	№ листа
Б36-1 / А-V	Напрягаемая арматура, шайбы и спирали		
	60	4	153 Вып.8
	87	6	
	102	8	
Б36-1 / Ат-V	62	4	
	87	6	
	102	8	
Б36-1 / А-IIIв	Арматурные изделия и закладные детали		
	ПК30	1	82 Вып.8
	С11т	2	22 Вып.9
Б36-1 / А-IV	С11н	2	
	С13	2	23 Вып.9
Б36-1 / А-V	С14	2	
	С23	4	21 Вып.9
Б36-1 / Ат-V	98	4	31 Вып.9
	101	6	30 Вып.9
	М1	6	26 Вып.9
Б36-2 / А-IIIв	Напрягаемая арматура, шайбы и спирали		
	55	2	153 Вып.8
	56	2	
	89	2	
	90	4	
	102	8	
Б36-2 / А-V	58	2	
	59	2	
	89	2	
	90	4	
	102	8	

Марка ригеля	Марка изделия или N поз.	Колич. шт.	№ листа
Б36-2 / А-V	Напрягаемая арматура, шайбы и спирали		
	60	1	153 Вып.8
	61	3	
	88	6	
	102	8	
Б36-2 / Ат-V	62	1	
	63	3	
	88	6	
	102	8	
Б36-3 / А-IIIв **Б36-3 / А-IV** **Б36-3 / А-V** **Б36-3 / Ат-V**	Арматурные изделия и закладные детали		
	С11т, С11н, С13, С14, С23, N1, поз. 98 см. Б36-1/А-IIIв		
	ПК31	1	83 Вып.8
Б36-3 / А-IIIв	Напрягаемая арматура, шайбы и спирали		
	57	4	153 Вып.8
	91	6	
	102	8	
Б36-3 / А-IV	59	4	
	90	6	
	102	8	
Б36-3 / А-V	60	2	
	61	3	
	88	6	
	102	10	
Б36-3 / Ат-V	62	2	
	63	3	
	88	6	
	102	10	

Спецификация марок арматурных изделий и закладных деталей.

Марка ригеля	Марка изделия или N поз.	Колич. шт.	N° листа
Б36-3 А III В Б36-3 А IV Б36-3 А V Б36-3 А T V	Арматурные изделия и закладные детали с11т, с11н, с13, с14, с23, М1, поз. 98, 101 см. Б36-1 А III В		
	ПК32	1	84 Вып. 8
Б36-4 А III В.	Напрягаемая арматура, шайбы и спирали.		
	57	4	153 Вып. 8
	31	6	
	102	8	
Б36-4 А IV	59	4	
	90	6	
	102	8	
Б36-4 А V	60	2	
	61	3	
	98	5	
	102	10	
Б36-4 А III В Б36-4 А IV Б36-4 А V	Арматурные изделия и закладные детали с11т, с11н, с23 М1, поз. 98, 101 см Б36-1 А III В		
	ПК33	1	85 Вып. 8
	С15	2	23 Вып. 9
	С16	2	
Б36-5 А III В	Напрягаемая арматура, шайбы и спирали.		
	55	3	153 Вып. 8
	89	6	
	102	6	
Б36-5 А IV	132	2	
	139	2	
	87	2	
	88	4	
	102	8	

Марка ригеля	Марка изделия или N поз.	Колич. шт.	N° листа
Б36-5 А V	Напрягаемая арматура, шайбы и спирали		
	55	1	153 Вып. 8
	61	2	
	87	2	
	88	4	
	102	6	
Б36-5 А T V	62	1	
	63	2	
	87	2	
	88	4	
	102	6	
Б36-5 А III В Б36-5 А IV Б36-5 А V Б36-5 А T V	Арматурные изделия и закладные детали с11т, с11н, С23, М1 поз. 98 101 см. Б36-1 А III В		
	ПК34	1	86 Вып. 8
	С21	2	21 Вып. 9
	С22	2	
Б36-6 А III В	Напрягаемая арматура, шайбы и спирали		
	56	3	153 Вып. 8
	90	6	
	102	6	
Б36-6 А IV	59	3	
	90	6	
	102	6	
Б36-6 А V	60	2	
	61	2	
	87	2	

Марка ригеля	Марка изделия или N поз.	Колич. шт.	N° листа
Б36-6 А V	88	4	153 Вып. 8
	102	8	
Б36-6 А T V	62	2	
	53	2	
	87	2	
	88	4	
	102	8	
Б36-6 А III В Б36-6 А IV Б36-6 А V Б36-6 А T V	Арматурные изделия и закладные детали с21, с22, с23, М1, 98, 101 см Б36-5 А III В		
	с11т	1	22 Вып. 9
	с11н	1	
	ПК54	1	106 Вып. 8
	М8	1	28 Вып. 9
	М10	1	
Б37-1 А III В	Напрягаемая арматура, шайбы и спирали.		
	65	1	153 Вып. 8
	66	3	
	90	6	
	102	8	
Б37-1 А IV	69	2	
	70	2	
	89	2	
	90	4	
	102	8	
Б37-1 А V	72	4	
	88	6	
	102	8	

Марка ригеля	Марка изделия или N поз.	Колич. шт.	N° листа
Б37-1 А T V	Напрягаемая арматура, шайбы и спирали.		
	74	4	153 Вып. 8
	88	6	
	102	8	
Б37-1 А III В	Арматурные изделия и закладные детали		
	ПК35	1	87 Вып. 8
	с11т	2	22 Вып. 9
Б37-1 А IV	с11н	2	
	с13	2	23 Вып. 9
Б37-1 А V	с14	2	
	с23	4	21 Вып. 9
Б37-1 А T V	М1	2	26 Вып. 9
	98	4	31 Вып. 9
	101	8	30 Вып. 9
Б37-2 А III В	Напрягаемая арматура, шайбы и спирали		
	65	1	153 Вып. 8
	66	3	
	90	6	
	102	8	
Б37-2 А IV	69	4	
	89	6	
	102	8	
Б37-2 А V	72	4	
	88	6	
	102	8	
Б37-2 А T V	74	4	
	88	6	
	102	8	

Инв. № подл. | Подпись и дата | Взам. инв. №

Гл. инженер проекта — Гл. конструктор — Нач. отдела — Гл. специалист

ЦНИИЭП инженерного оборудования Госстроя СССР, г. Москва

ТК 1976 — Спецификация марок арматурных изделий и закладных деталей на один ригель.

1.420-6 Выпуск 8

Лист 61

15527-02 10

Спецификация марок арматурных изделий и закладных деталей на один ригель

Марка ригеля	Марка изделия или №поз.	Кол. шт.	№ листа
1БТ-2 АШВ / 1БТ-2 АIV / 1БТ-2 АV / 1БТ-2 АтV	Арматурные изделия и закладные детали		
	С11т, С11н, С13, С14, С23, М1, поз. 98, 101 см. 1БТ-4 АШВ		
	ПК36	1	88 вып.8
1БТ-3 АШВ	Напрягаемая арматура, шайбы и спирали		
	65	2	153 вып.8
	66	3	
	90	6	
	102	10	
1БТ-3 АIV	70	4	
	90	6	
	102	8	
1БТ-3 АV	72	5	
	88	6	
	102	10	
1БТ-3 АтV	74	5	
	88	6	
	102	10	
1БТ-3 АШВ / 1БТ-3 АIV / 1БТ-3 АV / 1БТ-3 АтV	Арматурные изделия и закладные детали		
	С11т, С11н, С13, С14, С23, М1, поз. 98, 101 см. 1БТ-1 АШВ		
	ПК37	1	89 вып.8
1БТ-4 АШВ	Напрягаемая арматура, шайбы и спирали		
	67	5	153 вып.8
	91	6	
	102	10	

Марка ригеля	Марка изделия или №поз.	Кол. шт.	№ листа
1БТ-4 АIV	Напрягаемая арматура, шайбы и спирали		
	70	6	153 вып.8
	90	6	
	102	12	
1БТ-4 АV	72	5	
	88	6	
	102	12	
1БТ-4 АтV	74	6	
	88	6	
	102	12	
1БТ-4 АШВ / 1БТ-4 АIV / 1БТ-4 АV / 1БТ-4 АтV	Арматурные изделия и закладные детали		
	С11т, С11н, С13, С14, С23, М1, поз. 98, 101 см. 1БТ-1 АШВ		
	ПК38	1	90 вып.8
1БТ-5 АШВ	Напрягаемая арматура, шайбы и спирали		
	67	5	153 вып.8
	91	6	
	102	10	
1БТ-5 АIV	70	6	
	90	6	
	102	12	
1БТ-5 АV	72	6	
	88	6	
	102	12	

Марка ригеля	Марка изделия или №поз.	Кол. шт.	№ листа
1БТ-5 АШВ / 1БТ-5 АIV / 1БТ-5 АV	Арматурные изделия и закладные детали		
	С11т, С11н, С23, М1, поз. 98, 101		см. 1БТ-1 АШВ
	ПК39	1	91 вып.8
	С15	2	23 вып.9
	С16	2	
1БТ-6 АШВ	Напрягаемая арматура, шайбы и спирали		
	133	3	153 вып.8
	88	6	
	102	6	
1БТ-6 АIV	68	3	
	88	6	
	102	6	
1БТ-6 АV	71	3	
	87	6	
	102	6	
1БТ-6 АтV	73	3	
	87	6	
	102	6	
1БТ-6 АШВ	Арматурные изделия и закладные детали		
	С11т	2	22 вып.9
	С11н	2	
1БТ-6 А	С19	2	24 вып.9
	С20	2	
1БТ-6 АV	С23	4	21 вып.9
	М1	2	26 вып.9
	98	4	31 вып.9
1БТ-6 АтV	101	8	30 вып.9
	ПК40	1	92 вып.8

Марка ригеля	Марка изделия или №поз.	Кол. шт.	№ листа
1БТ-7 АШВ	Напрягаемая арматура, шайбы и спирали		
	66	3	153 вып.8
	90	6	
	102	6	
1БТ-7 АIV	69	1	
	70	2	
	89	2	
	90	4	
	102	6	
1БТ-7 АV	71	2	
	72	2	
	87	2	
	88	4	
	102	8	
1БТ-7 АтV	73	2	
	74	2	
	87	2	
	88	4	
	102	8	
1БТ-7 АШВ / 1БТ-7 АIV / 1БТ-7 АV / 1БТ-7 АтV	Арматурные изделия и закладные детали		
	С11т, С11н, С23, М1, поз. 98, 101 см. 1БТ-6 АШВ		
	ПК41	1	93 вып.8
	С21	2	24 вып.9
	С22	2	

Инв. № подл. | Подпись и дата | Взам. инв. №

Москва

ТК 1976	Спецификация марок арматурных изделий и закладных деталей на один ригель	1420-6 Выпуск 8	
		Лист	62

15527-02 11

Спецификация марок арматурных изделий и закладных деталей на один ригель

Марка ригеля	Марка изделия или N поз.	Кол. шт.	N листа
	Напрягаемая арматура, шайбы и спирали		
1БТ-8 АIIIв	65	1	153 Вып. 8
	66	2	
	89	2	
	90	4	
	102	6	
1БТ-8 АIVв	68	1	
	89	2	
	88	2	
	89	4	
	102	6	
1БТ-8 АVв	71	4	
	87	6	
	102	8	
1БТ-8 АтVв	73	4	
	87	6	
	102	8	
1БТ-8 АIIIв	Арматурные изделия и закладные детали		
	ПК42	1	94 Вып. 8
1БТ-8 АIVв	С11т	2	22 Вып. 9
	С11н	2	
1БТ-8 АVв	С13	2	23 Вып. 9
	С14	2	
1БТ-8 АтVв	С23	4	21 Вып. 9
	М1	2	26 Вып. 9
	98	4	31 Вып. 9
	101	8	30 Вып. 9
	Напрягаемая арматура, шайбы и спирали		
2БТ-9 АIIIв	65	2	153 Вып. 8
	66	2	
	89	2	
	90	4	

Марка ригеля	Марка изделия или N поз.	Кол. шт.	N листа
2БТ-9 АIIIв	102	8	153 Вып. 8
2БТ-9 АIVв	69	1	
	70	2	
	89	2	
	90	4	
	102	6	
2БТ-9 АVв	71	1	
	72	3	
	88	6	
	102	8	
2БТ-9 АтVв	73	1	
	74	3	
	88	6	
	102	8	
2БТ-9 АIIIв / 2БТ-9 АIVв / 2БТ-9 АVв / 2БТ-9 АтVв	Арматурные изделия и закладные детали		
	С11т, С11н, С13, С14, С23		
	М1, поз. 98, 101 см. 2БТ-8 АIIIв		
	ПК43	1	95 Вып. 8
	Напрягаемая арматура, шайбы и спирали		
2БТ-10 АIIIв	66	4	153 Вып. 8
	90	6	
	102	8	
2БТ-10 АIVв	70	4	
	90	6	
	102	8	
2БТ-10 АVв	71	2	
	72	3	
	88	6	
	102	10	
2БТ-10 АтVв	73	2	
	74	3	
	88	6	
	102	10	

Марка ригеля	Марка изделия или N поз.	Кол. шт.	N листа
2БТ-10 АIIIв / 2БТ-10 АIVв / 2БТ-10 АVв / 2БТ-10 АтVв	Арматурные изделия и закладные детали		
	С11т, С11н, С13, С14, С23		
	М1, поз. 98, 101 см		
	ПК44	1	96 Вып. 8
	Напрягаемая арматура, шайбы и спирали		
2БТ-11 АIIIв	66	4	153 Вып. 8
	90	6	
	102	8	
2БТ-11 АIVв	70	4	
	90	6	
	102	8	
2БТ-11 АVв	71	2	
	72	3	
	88	6	
	102	10	
2БТ-11 АIIIв	Арматурные изделия и закладные детали		
	ПК45	1	97 Вып. 8
	С11т	2	22 Вып. 9
	С11н	2	
2БТ-11 АIVв	С15	2	23 Вып. 9
	С16	2	
	С23	4	21 Вып. 9
2БТ-11 АVв	М1	2	26 Вып. 9
	98	4	31 Вып. 9
	101	8	30 Вып. 9
	Напрягаемая арматура, шайбы и спирали		
2БТ-12 АIIIв	65	3	153 Вып. 8
	89	6	
	102	6	
2БТ-12 АIVв	68	2	
	140	2	
	87	2	

Марка ригеля	Марка изделия или N поз.	Кол. шт.	N листа
2БТ-12 АIVв	88	4	153 Вып. 8
	102	8	
2БТ-12 АVв	71	3	
	87	6	
	102	6	
2БТ-12 АтVв	73	3	
	87	6	
	102	6	
2БТ-12 АIIIв / 2БТ-12 АIVв / 2БТ-12 АVв / 2БТ-12 АтVв	Арматурные изделия и закладные детали		
	С11т, С11н, С23, М1, поз. 98, 101 см. 2БТ-11 АIIIв		
	ПК46	1	98 Вып. 8
	С21	2	24 Вып. 9
	С22	2	
	Напрягаемая арматура, шайбы и спирали		
2БТ-13 АIIIв	133	3	153 Вып. 8
	88	6	
	102	6	
2БТ-13 АIVв	68	3	
	88	6	
	102	6	
2БТ-13 АVв	71	3	
	87	6	
	102	6	
2БТ-13 АтVв	73	3	
	87	6	
	102	6	

ГПИ Промстальконструкция Москва
Гл. инженер Ребяхин
Гл. архитектор
Рук. группы
Ст. техник Козлова

ТК 1976

Спецификация марок арматурных изделий и закладных деталей на один ригель

1.420-6 Выпуск 8
Лист 63

15527-02 12

Спецификация марок арматурных изделий и закладных изделий на один ригель.

Марка ригеля	Марка изделия или № поз.	Колич. шт.	№ листа
	Арматурные изделия и закладные детали		
Б37-13 / А III в	С23, М1, поз. 98, 101 см. Б37-11 / А III в		
Б37-13 / А IV	С11т	1	22 вып. 9
	С11н	1	
Б37-13 / А V	ПК55	1	107 вып. 8
Б37-13 / Ат V	С19	2	24 вып. 9
	С20	2	
	М8	1	28 вып 9
	М10	1	
	Напрягаемая арматура шайбы и спирали		
Б37-14 / А III в	66	4	153 вып. 8
	90	6	
	102	8	
Б37-14 / А IV	69	2	
	70	2	
	89	2	
	90	4	
	102	8	
Б37-14 / А V	71	2	
	72	3	
	88	6	
	102	10	
Б37-14 / Ат V	73	2	
	74	3	
	88	6	
	102	10	

Марка ригеля	Марка изделия или N поз.	Колич. шт.	№ листа
	Арматурные изделия и закладные детали		
Б37-14 / А III в	С23, М1, поз. 98, 101 см. Б37-11 / А III в		
Б37-14 / А IV	С11т	1	22 вып 9
	С11н	1	
Б37-14 / А V	ПК56	1	108 вып. 8
Б37-14 / Ат V	С21	2	24 вып 9
	С22	2	
	М8	1	28 вып. 9
	М10	1	
	Напрягаемая арматура, шайбы и спирали		
Б38-1 / А III в	76	1	153 вып 8
	77	2	
	89	2	
	90	4	
	102	6	
Б38-1 / А IV	81	1	
	80	2	
	90	2	
	89	4	
	102	6	
Б38-1 / А V	82	4	
	87	6	
	102	8	
Б38-1 / Ат V	84	4	
	87	6	
	102	8	

Марка ригеля	Марка изделия или N поз.	Колич. шт.	№ листа
	Арматурные изделия и закладные детали		
Б38-1 / А III в	ПК47	1	99 вып. 8
Б38-1 / А IV	С11т	2	22 вып. 9
	С11н	2	
Б38-1 / А V	С13	2	23 вып. 9
	С14	2	
Б38-1 / Ат V	С23	4	21 вып 9
	М1	2	26 вып. 9
	98	4	31 вып. 9
	101	8	30 вып. 9
	Напрягаемая арматура, шайбы и спирали		
Б38-2 / А III в	76	2	153 вып 8
	77	2	
	89	2	
	90	4	
	102	8	
Б38-2 / А IV	81	1	
	80	2	
	89	4	
	90	2	
	102	6	
Б38-2 / А V	82	2	
	83	2	
	87	2	
	88	4	
	102	8	

Марка ригеля	Марка изделия или N поз.	Колич. шт.	№ листа
Б38-2 / Ат V	84	2	153 вып 8
	85	2	
	87	2	
	88	4	
	102	8	
Б38-2 / А III в	Арматурные изделия и закладные детали		
Б38-2 / А IV	С11т, С11н, С13 С14, С23, М1, поз. 98, 101 см. Б38-1 / А III в		
Б38-2 / А V			
Б38-2 / Ат V	ПК48	1	100 вып. 8
	Напрягаемая арматура, шайбы и спирали		
Б38-3 / А III в	77	4	153 вып. 8
	90	6	
	102	8	
Б38-3 / А IV	80	2	
	81	2	
	89	2	
	90	4	
	102	8	
Б38-3 / А V	82	2	
	83	5	
	88	6	
	102	10	
Б38-3 / Ат V	84	2	
	85	3	
	88	6	
	102	10	

Маск 3а

ТК 1976	Спецификация марок арматурных изделий и закладных деталей на один ригель.	1.420-6 Выпуск 8	
		Лист	64

Спецификация марок арматурных изделий и закладных деталей на один ригель.

Марка ригеля	Марка изделия или № поз.	Колич. шт.	№ листа
Б38-3 / А III в; Б38-3 / А IV; Б38-3 / А V; Б38-3 / Ат V	Арматурные изделия и закладные детали		
	С11т, С11н, С13, С14, С23, М1, поз. 98, 101. см Б38-1 / А III в		
	ПК49	1	101 вып. 8
Б38-4 / А III в; Б38-5 / А III в	Напрягаемая арматура, шайбы и спирали		
	78	4	153 вып. 8
	91	6	
	102	8	
Б38-4 / А IV; Б38-5 / А IV	81	4	
	90	6	
	102	8	
Б38-4 / А V; Б38-5 / А V	83	5	
	88	6	
	102	10	
Б38-4 / Ат V	85	5	
	88	6	
	102	10	
Б38-4 / А III в; Б38-4 / А IV; Б38-4 / А V; Б38-4 / Ат V	Арматурные изделия и закладные детали		
	С11т, С11н, С13, С14, С23, М1, поз. 98, 101 см Б38-1 / А III в		
	ПК50	1	102 вып. 8
Б38-5 / А III в; Б38-5 / А IV; Б38-5 / А V	Арматурные изделия и закладные детали		
	С11т, С11н, С23 М1, поз. 98, 101 см. Б38-1 / А III в		
	ПК51	1	103 вып. 8
	С15	2	23 вып. 9
	С16	2	

Марка ригеля	Марка изделия или N поз.	Колич. шт.	№ листа
Б38-6 / А III в	Напрягаемая арматура, шайбы и спирали		
	135	3	153 вып. 8
	87	6	
	102	6	
Б38-6 / А IV	136	3	
	87	6	
	102	6	
Б38-6 / А V	82	3	
	87	6	
	102	6	
Б38-6 / Ат V	84	3	
	87	6	
	102	6	
Б38-6 / А III в; Б38-6 / А IV; Б38-6 / А V; Б38-6 / Ат V	Арматурные изделия и закладные детали		
	С11т, С11н, С23, М1, поз. 98, 101 см Б38-1 / А III в		
	ПК52	1	104 вып. 8
	С19	2	24 вып. 9
	С20	2	
Б38-7 / А III в	Напрягаемая арматура, шайбы и спирали		
	76	1	153 вып. 8
	77	2	
	89	2	
	90	4	
	102	6	
Б38-7 / А IV	80	2	
	81	1	
	89	4	

Марка ригеля	Марка изделия или N поз.	Колич. шт.	№ листа
Б38-7 / А IV	Напрягаемая арматура, шайбы и спирали		
	90	2	153 вып. 8
	102	6	
Б38-7 / А V	83	3	
	88	6	
	102	6	
Б38-7 / Ат V	85	3	
	88	6	
	102	6	
Б38-7 / А III в; Б38-7 / А IV; Б38-7 / А V; Б38-7 / Ат V	Арматурные изделия и закладные детали		
	С11т	2	22 вып. 9
	С11н	2	
	С21	2	24 вып. 9
	С22	2	
	С23	4	21 вып. 9
	М1	2	26 вып. 9
	98	4	31 вып. 9
	101	8	30 вып. 9
	ПК53	1	105 вып. 8
Б38-8 / А III в	Напрягаемая арматура, шайбы и спирали		
	135	3	153 вып. 8
	87	6	
	102	6	
Б38-8 / А IV	136	3	
	87	6	
	102	6	

Марка ригеля	Марка изделия или N поз.	Колич. шт.	№ листа
Б38-8 / А V	Напрягаемая арматура, шайбы и спирали		
	82	3	153 вып. 8
	87	6	
	102	6	
Б38-8 / Ат V	84	3	
	87	6	
	102	6	
Б38-8 / А III в	Арматурные изделия и закладные детали		
	С23, М1, поз. 98, 101 см. Б38-7 / А III в		
	С11т	1	22 вып. 9
	С11н	1	
	ПК57	1	109 вып. 8
Б38-8 / А IV	М7	1	28 вып. 9
	М9	1	
Б38-8 / А V; Б38-8 / Ат V	С19	2	24 вып. 9
	С20	2	
Б38-9 / А III в	Напрягаемая арматура, шайбы и спирали		
	76	2	153 вып. 8
	77	2	
	89	2	
	90	4	
	102	8	
Б38-9 / А IV	80	3	
	81	1	
	89	6	
	102	8	

ТК 1976	Спецификация марок арматурных изделий и закладных деталей на один ригель.	1.420-6 Выпуск 8	
		Лист	65

15527-02

Ревякина Козлова

Инженер Ст. техник

Москва

Спецификация марок арматурных изделий и закладных деталей на один ригель.

Марка ригеля	Марка изделия или № поз.	Кол. шт.	№ листа
	Напрягаемая арматура из стали		
1БЗ8-9 АV	83	4	153 вып.8
	88	6	
	102	8	
1БЗ8-9 АтV	85	4	
	88	6	
	102	8	
	Арматурные изделия и закладные детали		
1БЗ8-9 АIIIв	С23, М11, С22, С23 поз. 98, 101 см. 1БЗ8-7/АIIIв		
1БЗ8-9 АIV	С11т	1	22 вып.9
	С11н	1	
1БЗ8-9 АV	ПК58	1	110 вып.8
1БЗ8-9 АтV	М7	1	28 вып.9
	М9	1	
1БЗ6-1 П7	Напрягаемая арматура		
	64	12	
	Арматурные изделия и закладные детали		
	ПК105	1	111 вып.8
	С11т	2	22 вып.9
	С11н	2	
	С15	2	23 вып.9
	С16	2	
	С23	4	21 вып.9
	М111	2	26 вып.9
	98	4	31 вып.9
	101	8	30 вып.9

Марка ригеля	Марка изделия или № поз.	Кол. шт.	№ листа
1БЗ6-2 П7	Напрягаемая арматура		
	64	14	153 вып.8
	Арматурные изделия и закладные детали		
	С11т, С11н, С23, М11, поз. 98, 101 см. 1БЗ6-1 П7		
	ПК106	1	112 вып.8
	С13	2	23 вып.9
	С14	2	
1БЗ6-5 П7	Напрягаемая арматура		
	64	10	153 вып.8
	Арматурные изделия и закладные детали		
	С23, М11 поз. 98, 101 см. 1БЗ6-1 П7		
	С11т	2	22 вып.9
	С11н	2	
	С19	2	24 вып.9
	С20	2	
	ПК107	1	113 вып.8
1БЗ6-6 П7	Напрягаемая арматура		
	64	12	153 вып.8
	Арматурные изделия и закладные детали		
	С11т	1	22 вып.9
	С11н	1	
	С23	4	21 вып.9
	С19	2	24 вып.9
	С20	2	
	М11	2	26 вып.9
	М8	1	28 вып.9
	М10	1	

Марка ригеля	Марка изделия или № поз.	Кол. шт.	№ листа
1БЗ6-6 П7 (продолжение)	98	4	31 вып.9
	101	8	30 вып.9
	ПК122	1	128 вып.8
1БЗ7-1 П7	Напрягаемая арматура		
	75	14	153 вып.8
	Арматурные изделия и закладные детали		
	С11т	2	22 вып.9
	С11н	2	
	С15	2	23 вып.9
	С16	2	
	С23	4	21 вып.9
	М111	2	26 вып.9
	98	4	31 вып.9
	101	8	30 вып.9
	ПК108	1	114 вып.8
1БЗ7-2 П7	Напрягаемая арматура		
	75	14	153 вып.8
	Арматурные изделия и закладные детали		
	С11т, С11н, С15, С16, С23, М11, поз. 98, 101 см. 1БЗ7-1 П7		
	ПК109	1	115 вып.8
1БЗ7-3 П7	Напрягаемая арматура		
	75	20	153 вып.8
	Арматурные изделия и закладные детали		
	С11т, С11н, С23, М11, поз. 98, 101 см. 1БЗ7-1 П7		
	ПК110	1	116 вып.9
	С13	2	23 вып.9
	С14	2	

Марка ригеля	Марка изделия или № поз.	Кол. шт.	№ листа
1БЗ7-6 П7	Напрягаемая арматура		
	75	10	153 вып.8
	Арматурные изделия и закладные детали		
	С11т, С11н, С23, М11, поз. 98, 101 см. 1БЗ7-1 П7		
	ПК111	1	117 вып.8
	С17	2	24 вып.9
	С18	2	
1БЗ7-7 П7	Напрягаемая арматура		
	75	10	
	Арматурные изделия и закладные детали		
	С11т, С11н, С23, М11 поз. 98, 101 см. 1БЗ7-1 П7		
	ПК112	1	118 вып.8
	С19	2	24 вып.9
	С20	2	
1БЗ7-8 П7	Напрягаемая арматура		
	75	10	153 вып.8
	Арматурные изделия и закладные детали		
	С11т, С11н, С15, С16, С23, М11, поз. 98, 101 см. 1БЗ7-1 П7		
	ПК113	1	119 вып.8
1БЗ7-9 П7	Напрягаемая арматура		
	75	14	153 вып.8
	Арматурные изделия и закладные детали		
	С11т, С11н, С23, М11, поз. 98, 101 см. 1БЗ7-1 П7		
	ПК114	1	120 вып.8
	С13	2	23 вып.9
	С14	2	

Инв. № подл. | Подпись и дата | Взам. инв. №

Гипротяжпромстальконструкция Козлова

Спецификация марок арматурных изделий и закладных деталей на один ригель.

Марка ригеля	Марка изделия или № поз.	Кол. шт.	№ листа
Б37-12 / П7	Напрягаемая арматура		
	75	8	153 Вып.8
	Арматурные изделия и закладные детали		
	С11т, С11н, С23, М11, поз. 98, 101 см. Б37-1/П7		
	ПК115	1	121 Вып.8
	С19	2	24 Вып.9
	С20	2	
Б37-13 / П7	Напрягаемая арматура		
	75	10	153 Вып.8
	Арматурные изделия и закладные детали		
	С11т	1	22 Вып.9
	С11н	1	
	С17	2	24 Вып.9
	С18	2	
	С23	4	21 Вып.9
	М11	2	25 Вып.9
	М8	1	28 Вып.9
	М10	1	
	98	4	31 Вып.9
	101	8	30 Вып.9
	ПК123	1	129 Вып.8
Б37-14 / П7	Напрягаемая арматура		
	75	14	153 Вып.8
	Арматурные изделия и закладные детали		
	С11т, С11н, С23, М8, М10, М11, поз. 98, 101 см. Б37-13/П7		
	ПК116	1	122 Вып.8
	С19	2	24 Вып.9
	С20	2	

Марка ригеля	Марка изделия или № поз.	Кол. шт.	№ листа
Б38-1 / П7	Напрягаемая арматура		
	85	10	153 Вып.8
	Арматурные изделия и закладные детали		
	С11т, С11н, С15, С16, С23, М11, поз. 98, 101 см. Б37-1/П7		
	ПК117	1	123 Вып.8
Б38-2 / П7	Напрягаемая арматура		
	86	12	153 Вып.8
	Арматурные изделия и закладные детали		
	С11т, С11н, С15, С16, С23, М11, поз. 98, 101 см. Б37-1/П7		
	ПК118	1	124 Вып.8
Б38-3 / П7	Напрягаемая арматура		
	86	16	153 Вып.8
	Арматурные изделия и закладные детали		
	С11т, С11н, С23, М11, поз. 98, 101 см. Б37-1/П7		
	ПК119	1	125 Вып.8
	С13	2	23 Вып.9
	С14	2	
Б38-5 / П7	Напрягаемая арматура		
	86	4	153 Вып.8
	Арматурные изделия и закладные детали		
	С11т	2	22 Вып.9
	С11н	2	
	С17	2	24 Вып.9
	С18	2	
	М11	2	25 Вып.9
	С23	4	21 Вып.9

Марка ригеля	Марка изделия или № поз.	Кол. шт.	№ листа
Б38-6 / П7	98	4	31 Вып.9
	101	8	30 Вып.9
	ПК120	1	126 Вып.8
Б38-7 / П7	Напрягаемая арматура		
	86	10	153 Вып.8
	Арматурные изделия и закладные детали		
	С11т, С11н, С23, М11, поз. 98, 101 см. Б38-6/П7		
	ПК121	1	127 Вып.8
	С19	2	24 Вып.9
	С20	2	
Б38-8 / П7	Напрягаемая арматура		
	86	4	153 Вып.8
	Арматурные изделия и закладные детали		
	С17, С19, С23, М11, поз. 98, 101 см. Б37-13/7		
	С11т	1	22 Вып.9
	С11н	1	
	М9	1	28 Вып.9
	М7	1	
	ПК124	1	130 Вып.8
Б38-9 / П7	Напрягаемая арматура		
	85	12	153 Вып.8
	Арматурные изделия и закладные детали		
	С19, С20, С23, М11, поз. 98, 101 см. Б38-7/П7		
	С11т	1	22 Вып.9
	С11н	1	
	М7	1	28 Вып.9

Марка ригеля	Марка изделия или № поз.	Кол. шт.	№ листа
Б38-9 / П7	М9	1	28 Вып.9
	ПК125	1	131 Вып.8
	Напрягаемая арматура, шайбы и спирали		
Б33-1 / АIIIв	56	3	153 Вып.8
	90	6	
	102	6	
Б33-1 / АIV	58	3	
	89	6	
	102	6	
Б33-1 / АV	60	4	
	87	6	
	102	8	
Б33-1 / АтV	62	4	
	87	6	
	102	8	
	Арматурные изделия и закладные детали		
Б33-1 / АIIIв	ПК59	1	82 Вып.8
Б33-1 / АIV	С12т	2	22 Вып.9
	С12н	2	
Б33-1 / АV	С13	2	23 Вып.9
	С14	2	
	С23	4	21 Вып.9
Б33-1 / АтV	М12	2	26 Вып.9
	98	4	31 Вып.9
	101	8	30 Вып.9

ЦНИИПромзданий Москва

Гл. инженер — Ст. техник — Инженер: Козлова

ТК 1976

Спецификация марок арматурных изделий и закладных деталей на один ригель.

1.420-6 Выпуск 8

Лист 67

Спецификация марок арматурных изделий и закладных деталей на один ригель.

Марка ригеля	Марка изделия или N поз.	Колич. шт.	N° листа
	Напрягаемая арматура, шайбы и спирали:		
БЭ3-2 / А IV В	55	2	153 Вып. 8
	56	2	
	89	2	
	90	4	
	102	8	
БЭ3-2 / А IV	58	2	
	59	2	
	89	2	
	90	4	
	102	8	
БЭ3-2 / А V	60	1	
	61	3	
	88	6	
	102	8	
БЭ3-2 / АТ V	62	1	
	63	3	
	88	6	
	102	8	
БЭ3-2 / А III В; БЭ3-2 / А IV; БЭ3-2 / А V; БЭ3-2 / АТ V	Арматурные изделия и закладные детали		
	с12т, с12н, с13, с14, с23, М12, 98, 101 см БЭ3-1 / А III В		
	ПК60	1	153 Вып. 8
	Напрягаемая арматура, шайбы и спирали		
БЭ3-3 / А III В	57	4	153 Вып. 8
	91	6	
	102	8	

Марка ригеля	Марка изделия или N поз.	Колич. шт.	N° листа
БЭ3-3 / А IV	59	4	153 Вып. 8
	90	6	
	102	8	
БЭ3-3 / А V	60	2	
	61	3	
	88	6	
	102	10	
БЭ3-3 / АТ V	62	2	
	63	3	
	88	6	
	102	10	
БЭ3-3 / А III В; БЭ3-3 / А IV; БЭ3-3 / А V; БЭ3-3 / АТ V	Арматурные изделия и закладные детали		
	с12т, с12н, с13, с14, с23, М12, поз. 98, 101 см. БЭ3-1 / А III В		
	ПК61	1	84 Вып. 8
БЭ3-4 / А III В	Напрягаемая арматура шайбы и спирали		
	35	3	153 Вып. 8
	89	6	
	102	6	
БЭ3-4 / А IV	132	2	
	139	2	
	87	2	
	88	4	
	102	8	
БЭ3-4 / А V	60	1	
	61	2	

Марка ригеля	Марка изделия или N поз.	Колич. шт.	N° листа
БЭ3-4 / А V	87	2	153 Вып. 8
	88	4	
	102	6	
БЭ3-4 / АТ V	62	1	
	63	2	
	87	2	
	88	4	
	102	6	
БЭ3-4 / А III В	Арматурные изделия и закладные детали		
	с12т	2	22 Вып. 9
	с12н	2	
БЭ3-4 / А IV	с23	4	21 Вып. 9
	М12	2	26 Вып. 9
БЭ3-4 / А V	98	4	31 Вып. 9
	101	8	30 Вып. 9
БЭ3-4 / АТ V	с21	2	24 Вып. 9
	с22	2	
	ПК62	1	85 Вып. 8
БЭ3-5 / А III В	Напрягаемая арматура, шайбы и спирали:		
	56	3	153 Вып. 8
	90	6	
	102	6	
БЭ3-5 / А IV	59	3	
	90	6	
	102	6	

Марка ригеля	Марка изделия или N поз.	Колич. шт.	N° листа
БЭ3-5 / А V	60	2	153 Вып. 8
	61	2	
	87	2	
	88	4	
	102	8	
БЭ3-6 / АТ V	62	2	
	63	2	
	87	2	
	88	4	
	102	8	
БЭ3-5 / А III В	Арматурные изделия и закладные детали.		
	с12т	1	22 Вып. 9
	с12н	1	
БЭ3-5 / А IV	с21	2	24 Вып. 9
	с22	2	
	М12	2	26 Вып. 9
БЭ3-5 / А V	М8	1	28 Вып. 9
	М10	1	
БЭ3-5 / АТ V	с23	4	21 Вып. 9
	98	4	31 Вып. 9
	101	8	30 Вып. 9
	ПК79	1	106 Вып. 8
БЭ4-1 / А III В	Напрягаемая арматура, шайбы и спирали.		
	65	1	153 Вып. 8
	66	3	
	90	6	
	102	8	

г. Москва

ТК 1976

Спецификация марок арматурных изделий закладных деталей на один ригель.

1.420-6 Выпуск 8

Лист 68

Спецификация марок арматурных изделий и закладных деталей на один ригель.

Марка ригеля	Марка изделия или № поз.	Кол. шт.	№ листа
	Напрягаемая арматура, шайбы и спирали		
Б34-1 / АIV	69	2	153 Вып.8
	70	2	
	59	2	
	90	4	
	102	8	
Б34-1 / АV	72	4	
	88	6	
	102	8	
Б34-1 / АтV	74	4	
	88	6	
	102	8	
	Арматурные изделия и закладные детали		
Б34-1 / АIIIв	С12т	2	22 Вып.9
	С12н	2	
Б34-1 / АIV	С13	2	23 Вып.9
	С14	2	
Б34-1 / АV	С23	4	21 Вып.9
	М12	2	25 Вып.9
Б34-1 / АтV	98	4	31 Вып.9
	101	8	30 Вып.9
	ПК63	1	87 Вып.8
	Напрягаемая арматура, шайбы и спирали		
Б34-2 / АIIIв	65	1	153 Вып.8
	66	3	
	90	6	
	102	8	
Б34-2 / АIV	69	4	153 Вып.8
	89	6	
	102	8	
Б34-2 / АV	72	4	
	88	6	
	102	8	
Б34-2 / АтV	74	4	
	88	6	
	102	8	
Б34-2 / АIIIв, Б34-2 / АIV, Б34-2 / АV, Б34-2 / АтV	Арматурные изделия и закладные детали С12т, С12н, С13, С14, С23, М12, поз. 98, 101 см. Б34-1 / АIIIв		
	ПК64	1	88 Вып.8
	Напрягаемая арматура, шайбы и спирали		
Б34-3 / АIIIв	65	2	153 Вып.8
	66	3	
	90	6	
	102	10	
Б34-3 / АIV	70	4	
	90	6	
	102	8	
Б34-3 / АV	72	5	
	88	6	
	102	10	
Б34-3 / АтV	74	5	
	88	6	
	102	10	
	Арматурные изделия и закладные детали		
Б34-3 / АIIIв	С12т	2	22 Вып.9
	С12н	2	
Б34-3 / АIV	С13	2	23 Вып.9
	С14	2	
Б34-3 / АV	С23	4	21 Вып.9
	М12	2	25 Вып.9
Б34-3 / АтV	98	4	31 Вып.9
	101	8	30 Вып.9
	ПК65	1	89 Вып.8
	Напрягаемая арматура, шайбы и спирали		
Б34-4 / АIIIв	67	6	153 Вып.8
	91	6	
	102	10	
Б34-4 / АIV	70	6	
	90	6	
	102	12	
Б34-4 / АV	72	6	
	88	6	
	102	12	
Б34-4 / АтV	74	6	
	88	6	
	102	12	
Б34-4 / АIIIв, Б34-4 / АIV, Б34-4 / АV, Б34-4 / АтV	Арматурные изделия и закладные детали С12т, С12н, С13, С14, С23, М12 поз. 98, 101 см. Б34-3 / АIIIв		
	ПК66	1	90 Вып.8
	Напрягаемая арматура, шайбы и спирали		
Б34-5 / АIIIв	133	3	153 Вып.8
	88	6	
	102	6	
Б34-5 / АIV	68	3	
	88	6	
	102	6	
Б34-5 / АV	71	3	
	87	6	
	102	6	
Б34-5 / АтV	73	3	
	87	6	
	102	6	
Б34-5 / АIIIв, Б34-5 / АIV, Б34-5 / АV, Б34-5 / АтV	Арматурные изделия и закладные детали С12т, С12н, С23, М12 поз. 98, 101 см. Б34-3 / АIIIв		
	ПК67	1	92 Вып.8
	С19	2	24 Вып.9
	С20	2	
	Напрягаемая арматура, шайбы и спирали		
Б34-6 / АIIIв	66	3	153 Вып.8
	90	6	
	102	6	
Б34-6 / АIV	69	1	
	70	2	
	89	2	
	90	4	
	102	6	

ТК 1976 — Спецификация марок арматурных изделий и закладных деталей на один ригель.

1.420-6 Выпуск 8

Лист 69

ЦИТП Госстроя СССР, Москва

Гл. инженер — Резвяков

Гл. техник — Лозовой

15527-02 18

Спецификация марок арматурных изделий и закладных деталей на один ригель

Марка ригеля	Марка изделия или №поз.	Кол. шт.	№ листа
	Напрягаемая арматура, шайбы и спирали		
1.634-6 АV	71	2	153 вып.8
	72	2	
	87	2	
	88	4	
	102	8	
1.634-6 АтV	73	2	
	74	2	
	87	2	
	88	4	
	102	8	
1.634-6 АIIIв / 1.534-6 АIV / 1.634-6 АV / 1.634-6 АтV	Арматурные изделия и закладные детали		
	С12т, С12н, С23, М12 поз. 98, 101 см. 1.634-3 АIIIв		
	ПК68	1	93 вып.8
	С21	2	24 вып.9
	С22	2	
1.634-7 АIIIв	Напрягаемая арматура, шайбы и спирали		
	65	1	153 вып.8
	66	2	
	89	2	
	90	4	
	102	6	
1.634-7 АIV	68	1	
	69	2	
	88	2	
	89	4	
	102	6	

Марка ригеля	Марка изделия или №поз.	Кол. шт.	№ листа
1.634-7 АV	71	4	153 вып.8
	87	6	
	102	8	
1.634-7 АтV	73	4	
	87	6	
	102	8	
1.634-7 АIIIв / 1.534-7 АIV / 1.634-7 АV / 1.634-7 АтV	Арматурные изделия и закладные детали		
	С12т, С12н, С13, С14, С23, М12, поз. 98, 101 см. 1.634-3 АIIIв		
	ПК69	1	94 вып.6
1.634-8 АIIIв	Напрягаемая арматура, шайбы и спирали		
	65	2	153 вып.8
	66	2	
	89	2	
	90	4	
	102	8	
1.634-8 АIV	69	1	
	70	2	
	89	2	
	90	4	
	102	6	
1.634-8 АV	71	1	
	72	3	
	88	6	
	102	8	
1.634-8 АтV	73	1	
	74	3	

Марка ригеля	Марка изделия или №поз.	Кол. шт.	№ листа
1.634-8 АтV	88	6	153 вып.8
	102	8	
1.634-8 АIIIв	Арматурные изделия и закладные детали		
	С12т	2	22 вып.9
	С12н	2	
1.634-8 АIV	С13	2	23 вып.9
	С14	2	
1.634-8 АV	С23	4	21 вып.9
	М12	2	26 вып.9
1.634-8 АтV	98	4	31 вып.9
	101	8	30 вып.9
	ПК70	1	96 вып.8
1.634-9 АIIIв	Напрягаемая арматура, шайбы и спирали		
	66	4	153 вып.8
	90	6	
	102	8	
1.634-9 АIV	70	4	
	90	6	
	102	8	
1.634-9 АV	71	2	
	72	3	
	88	6	
	102	10	
1.634-9 АтV	73	2	
	74	3	
	88	5	
	102	10	

Марка ригеля	Марка изделия или №поз.	Кол. шт.	№ листа
1.634-9 АIIIв / 1.634-9 АIV / 1.634-9 АV / 1.634-9 АтV	Арматурные изделия и закладные детали		
	С12т, С12н, С13, С14, С23, М12, поз. 98, 101 см. 1.634-8 АIIIв		
	ПК71	1	96 вып.8
1.634-10 АIIIв	Напрягаемая арматура, шайбы и спирали		
	65	3	153 вып.8
	89	6	
	102	6	
1.634-10 АIV	68	2	
	140	2	
	87	2	
	88	4	
	102	8	
1.634-10 АV	71	3	
	84	6	
	102	6	
1.634-10 АтV	73	8	
	87	6	
	102	6	
1.634-10 АIIIв / 1.634-10 АIV / 1.634-10 АV / 1.634-10 АтV	Арматурные изделия и закладные детали		
	С12т, С12н, С23, М12, поз. 98, 101 см. 1.634-6 АIIIв		
	ПК72	1	97 вып.6
	С21	2	24 вып.9
	С22	2	
1.634-11 АIIIв	Напрягаемая арматура, шайбы и спирали		
	133	3	153 вып.8

Москва

ТК 1976 — Спецификация марок арматурных изделий и закладных деталей на один ригель

1.420-6 Выпуск 8

Лист 70

Спецификация марок арматурных изделий и закладных деталей на один ригель

Марка ригеля	Марка изделия или №поз.	Кол. шт.	№ листа
	Напрягаемая арматура шайбы и спирали		
Б34-11 АIIIв (продолжение)	88	6	153 Вып.8
	102	6	
Б34-11 АIV	68	3	
	88	6	
	102	6	
Б34-11 АV	71	3	
	87	6	
	102	6	
Б34-11 АтV	73	3	
	87	6	
	102	6	
	Арматурные изделия и закладные детали		
Б34-11 АIIIв	С12т	1	22 Вып.9
	С12н	1	
Б34-11 АIV	С19	2	24 Вып.9
	С20	2	
	С23	4	21 Вып.9
Б34-11 АV	М12	2	26 Вып.9
	М8	1	28 Вып.9
Б34-11 АтV	М10	1	
	98	4	31 Вып.9
	101	8	30 Вып.9
	ПК80	1	107 Вып.8
	Напрягаемая арматура шайбы и спирали		
Б34-12 АIIIв	66	4	153 Вып.8
	90	6	

Марка ригеля	Марка изделия или №поз.	Кол. шт.	№ листа
Б34-12 АIIIв	102	8	153 Вып.8
Б34-12 АIV	69	2	
	70	2	
	89	2	
	90	4	
	102	8	
Б34-12 АV	71	2	
	72	3	
	88	6	
	102	10	
Б34-12 АтV	73	2	
	74	3	
	88	6	
	102	10	
Б34-12 АIIIв Б34-12 АIV Б34-12 АV Б34-12 АтV	Арматурные изделия и закладные детали С12т, С12н, С23, М12, М8, М10, поз. 98, 101 см Б34-11 АIIIв		
	С21	2	24 Вып.9
	С22	2	
	ПК81	1	108 Вып.8
Б35-1 АIIIв	Напрягаемая арматура шайбы и спирали		
	76	1	153 Вып.8
	77	2	
	89	2	
	90	4	
	102	6	

Марка ригеля	Марка изделия или №поз.	Кол. шт.	№ листа
	Напрягаемая арматура, шайбы и спирали		
Б35-1 АIV	81	1	153 Вып.8
	80	2	
	90	2	
	89	4	
	102	6	
Б35-1 АV	82	4	
	87	6	
	102	8	
Б35-1 АтV	84	4	
	87	6	
	102	8	
	Арматурные изделия и закладные детали		
Б35-1 АIIIв	С12т	2	22 Вып.9
	С12н	2	
Б35-1 АIV	С13	2	23 Вып.9
	С14	2	
Б35-1 АV	С23	4	21 Вып.9
	М12	2	26 Вып.9
Б35-1 АтV	98	4	31 Вып.9
	101	8	30 Вып.9
	ПК73	1	99 Вып.8
	Напрягаемая арматура шайбы и спирали		
Б35-2 АIIIв	76	2	153 Вып.8
	77	2	
	89	2	
	90	4	
	102	8	

Марка ригеля	Марка изделия или №поз.	Кол. шт.	№ листа
	81	1	153 Вып.8
Б35-2 АIV	80	2	
	89	4	
	90	2	
	102	6	
Б35-2 АV	82	2	
	83	2	
	87	2	
	88	4	
	102	8	
Б35-2 АтV	84	2	
	85	2	
	87	2	
	88	4	
	102	8	
Б35-2 АIIIв Б35-2 АIV Б35-2 АV Б35-2 АтV	Арматурные изделия и закладные детали С12т, С12н, С13, С14, С23, М12, поз. 98, 101 см Б35-1 АIIIв		
	ПК74	1	100 Вып.8
Б35-3 АIIIв	Напрягаемая арматура, шайбы и спирали		
	77	4	153 Вып.8
	90	6	
	102	8	
Б35-3 АIV	80	2	
	81	2	
	89	2	
	90	4	
	102	8	

ТК 1976

Спецификация марок арматурных изделий и закладных деталей на один ригель

1.420-6 Выпуск 8

Лист 71

15527-02 20

ЦИИПромзданий Москва

гл. инженер Козлова

гл. технолог

Спецификация марок арматурных изделий закладных деталей на один ригель.

Марка ригеля	Марка изделия или №поз.	Кол. шт.	№ листа
1.535-3 АV (продолжение)	Напрягаемая арматура, шайбы и спираль		
	82	2	153 Вып.8
	83	3	
	88	6	
	102	10	
1.535-3 АтV	84	2	
	85	3	
	88	6	
	102	10	
1.535-3 АIIIв / 1.535-3 АIV / 1.535-3 АV / 1.535-3 АтV	Арматурные изделия и закладные детали		
	С12т, С12н, С13, С14, С23, М12, поз. 98, 101 см 1.535-1 АIIIв		
	ПК75	1	101 Вып.8
1.535-4 АIIIв	Напрягаемая арматура, шайбы и спираль		
	76	4	153 Вып.8
	91	6	
	102	8	
1.535-4 АIV	81	4	
	90	6	
	102	8	
1.535-4 АV	83	5	
	88	6	
	102	10	
1.535-4 АтV	85	5	
	88	6	
	102	10	

Марка ригеля	Марка изделия или №поз.	Кол. шт.	№ листа
1.535-4 АIIIв / 1.535-4 АIV / 1.535-4 АV / 1.535-4 АтV	Напрягаемые изделия и закладные детали		
	С12т, С12н, С13, С14, С23, М12, поз. 98, 101 см 1.535-1 АIIIв		
	ПК76	1	102 Вып.8
1.535-5 АIIIв	Напрягаемая арматура, шайбы и спираль		
	135	3	153 Вып.8
	87	6	
	102	6	
1.535-5 АIV	136	3	
	87	6	
	102	6	
1.535-5 АV	82	3	
	87	6	
	102	6	
1.535-5 АтV	84	3	
	87	6	
	102	6	
1.535-5 АIIIв / 1.535-5 АIV / 1.535-5 АV / 1.535-5 АтV	Напрягаемые изделия и закладные детали		
	С12т, С12н, С23, М12, поз. 98, 101 см 1.535-1 АIIIв		
	С19	2	24 Вып.9
	С20	2	
	ПК77	1	104 Вып.8
1.535-6 АIIIв	Напрягаемая арматура, шайбы и спираль		
	76	1	153 Вып.8
	77	2	
	89	2	
	90	4	
	102	6	

Марка ригеля	Марка изделия или №поз.	Кол. шт.	№ листа
1.535-6 АIV	80	2	153 Вып.8
	81	1	
	89	4	
	90	2	
	102	6	
1.535-6 АV	83	3	
	88	6	
	102	6	
1.535-6 АтV	85	3	
	88	6	
	102	6	
1.535-6 АIIIв	Напрягаемые изделия и закладные детали		
	С12т	2	22 Вып.9
	С12н	2	
1.535-6 АIV	С23	4	21 Вып.9
	С21	2	24 Вып.9
1.535-6 АV	С22	2	
	М12	2	26 Вып.9
1.535-6 АтV	98	4	27 Вып.9
	101	8	30 Вып.9
	ПК78	1	105 Вып.8
1.535-7 АIIIв	Напрягаемая арматура шайбы и спираль		
	135	3	153 Вып.8
	87	6	
	102	6	
1.535-7 АIV	136	3	
	87	6	

Марка ригеля	Марка изделия или №поз.	Кол. шт.	№ листа
1.535-7 АV	102	6	153 Вып.8
1.535-7 АтV	82	3	
	87	6	
	102	6	
	84	3	
	87	6	
	102	6	
1.535-7 АIIIв	Напрягаемые изделия и закладные детали		
	С23, М12, поз. 98, 101 см 1.535-6 АIIIв		
1.535-7 АIV	С12т	1	22 Вып.9
	С12н	1	
1.535-7 АV	М7	1	28 Вып.9
	М9	1	
1.535-7 АтV	С19	2	24 Вып.9
	С20	2	
	ПК82	1	109 Вып.8
1.535-8 АIIIв	Напрягаемая арматура, шайбы и спираль		
	76	2	153 Вып.8
	77	2	
	89	2	
	90	4	
	102	8	
1.535-8 АIV	80	3	
	81	1	
	89	6	
	102	8	

Спецификация марок арматурных изделий и закладных деталей на один ригель

Марка ригеля	Марка изделия или № поз.	Кол. шт.	№ листа
Б35-8 / АV	Напрягаемая арматура спирали и шайбы		
	83	4	153 Вып.8
	88	6	
	102	8	
Б35-8 / АтV	85	4	
	88	6	
	102	8	
Б35-8 / АШ8 Б35-8 / АIV Б35-8 / АV Б35-8 / АтV	Арматурные изделия и закладные детали С12т, С12н, С23, М12, М17, М9 поз. 98, 101 см. Б35-7 / АШ8		
	С19	2	24 Вып.9
	С20	2	
	ПК83	1	110 Вып.8
Б33-1 / ПТ	Напрягаемая арматура		
	64	12	153 Вып.8
	Арматурные изделия и закладные детали С12т, С12н, С23 поз. 98, 101 см. Б35-6 / АШ8		
	С15	2	23 Вып.9
	С16	2	
	М13	2	26 Вып.9
	ПК126	1	111 Вып.8
Б33-2 / ПТ	Напрягаемая арматура		
	64	14	153 Вып.8
	Арматурные изделия и закладные детали С12т, С12н, С23, М13, поз. 98, 101 см. Б33-1 / ПТ		

Марка ригеля	Марка изделия или № поз.	Кол. шт.	№ листа
Б33-2 / ПТ	ПК127	1	112 Вып.8
	С13	2	23 Вып.9
	С14	2	
Б33-4 / ПТ	Напрягаемая арматура		
	64	10	153 Вып.8
	Арматурные изделия и закладные детали С12т, С12н, С23, поз. 98, 101 см. Б35-6 / АШ8		
	С19	2	24 Вып.9
	С20	2	
	М13	2	26 Вып.9
	ПК128	1	113 Вып.8
Б33-5 / ПТ	Напрягаемая арматура		
	64	12	153 Вып.8
	Арматурные изделия и закладные детали		
	С12т	1	22 Вып.9
	С12н	1	
	С19	2	24 Вып.9
	С20	2	
	С23	4	21 Вып.9
	М13	2	26 Вып.9
	М8	1	28 Вып.9
	М10	1	
	98	4	31 Вып.9
	101	8	30 Вып.9
	ПК143	1	128 Вып.8

Марка ригеля	Марка изделия или № поз.	Кол. шт.	№ листа
Б34-1 / ПТ	Напрягаемая арматура		
	75	14	153 Вып.8
	Арматурные изделия и закладные детали		
	С12т	2	22 Вып.9
	С12н	2	
	С15	2	23 Вып.9
	С16	2	
	С23	4	21 Вып.9
	М13	2	26 Вып.9
	98	4	31 Вып.9
	101	8	30 Вып.9
	ПК129	1	114 Вып.8
Б34-2 / ПТ	Напрягаемая арматура		
	75	14	153 Вып.8
	Арматурные изделия и закладные детали С12т, С12н, С15, С16, С23, М13 поз. 98, 101 см. Б34-1 / ПТ		
	ПК130	1	115 Вып.8
Б34-3 / ПТ	Напрягаемая арматура		
	75	20	153 Вып.8
	Арматурные изделия и закладные детали С12т, С12н, С23, М13, поз. 98, 101 см. Б34-1 / ПТ		
	ПК131	1	116 Вып.8
	С13	2	23 Вып.9
	С14	2	
Б34-5 / ПТ	Напрягаемая арматура		
	75	10	153 Вып.8
	Арматурные изделия и закладные детали		

Марка ригеля	Марка изделия или № поз.	Кол. шт.	№ листа
Б34-5 / ПТ продолжение	С12т, С12н, С23, М13, поз. 98, 101 см. Б34-1 / ПТ		
	ПК132	1	117 Вып.8
	С17	2	24 Вып.9
	С18	2	
Б34-6 / ПТ	Напрягаемая арматура		
	75	10	153 Вып.8
	Арматурные изделия и закладные детали С12т, С12н, С23, М13, поз. 98, 101 см. Б34-1 / ПТ		
	ПК133	1	118 Вып.8
	С19	2	24 Вып.9
	С20	2	
Б34-7 / ПТ	Напрягаемая арматура		
	75	10	153 Вып.8
	Арматурные изделия и закладные детали С12т, С12н, С15, С16, С23, М13, поз. 98, 101 см. Б34-1 / ПТ		
	ПК134	1	119 Вып.8
Б34-8 / ПТ	Напрягаемая арматура		
	75	14	153 Вып.8
	Арматурные изделия и закладные детали С12т, С12н, С15, С16, С23, М13, поз. 98, 101 см. Б34-1 / ПТ		
	ПК135	1	120 Вып.8
	С13	2	23 Вып.9
	С14	2	
Б34-10 / ПТ	Напрягаемая арматура		
	75	8	153 Вып.8

ЦНИИПромзданий Москва

Гл. инженер Ребрикин

Гл. техник Козлова

Нач. отд. Гаврилов

Гр. Гаврилов

ТК 1976

Спецификация марок арматурных изделий и закладных деталей на один ригель

1.420-6 Выпуск 8

Лист 73

Спецификация марок арматурных изделий и закладных деталей на один ригель

Марка ригеля	Марка изделия или №поз.	Кол. шт.	№ листа
1БЭ4-10/ПТ (продолжение)	Арматурные изделия и закладные детали		
	С12т, С12н, С23, М13 поз. 98, 101 см. 1БЭ4-1/ПТ		
	ПК136	1	121 Вып.8
	С19	2	24 Вып.9
	С20	2	
1БЭ4-11/ПТ	Напрягаемая арматура		
	7Б	10	153 Вып.8
	Арматурные изделия и закладные детали		
	С23, М13 поз. 98, 101 см. 1БЭ4-1/ПТ		
	С12т	1	22 Вып.9
	С12н	1	
	С17	2	23 Вып.9
	С18	2	
	М6	1	28 Вып.9
	М10	1	
	ПК144	1	129 Вып.8
1БЭ4-12/ПТ	Напрягаемая арматура		
	7Б	14	153 Вып.8
	Арматурные изделия и закладные детали		
	С23, М13, поз. 98, 101 см. 1БЭ4-1/ПТ		
	С12т	1	22 Вып.9
	С12н	1	
	С19	2	23 Вып.9
	С20	2	
	М8	1	28 Вып.9
	М10	1	
	ПК137	1	122 Вып.8

Марка ригеля	Марка изделия или №поз.	Кол. шт.	№ листа
1БЭ5-1/ПТ	Напрягаемая арматура		
	8Б	10	153 Вып.8
	Арматурные изделия и закладные детали		
	С12т, С12н, С15, С16, С23, М13, поз. 98, 101 см. 1БЭ4-1/ПТ		
	ПК138	1	123 Вып.8
1БЭ5-2/ПТ	Напрягаемая арматура		
	8Б	12	153 Вып.8
	Арматурные изделия и закладные детали		
	С12т С12н, С15, С16, С23, М13 поз. 98, 101 см. 1БЭ4-1/ПТ		
	ПК139	1	124 Вып.8
1БЭ5-3/ПТ	Напрягаемая арматура		
	8Б	16	153 Вып.8
	Арматурные изделия и закладные детали		
	С12т, С12н, С23, М13, поз. 98, 101 см. 1БЭ4-1/ПТ		
	ПК140	1	125 Вып.8
	С13	2	23 Вып.9
	С14	2	
1БЭ5-5/ПТ	Напрягаемая арматура		
	8Б	4	153 Вып.8
	Арматурные изделия и закладные детали		
	С12т, С12н, С23, М13, поз. 98, 101 см. 1БЭ4-1/ПТ		
	С17	2	24 Вып.9
	ПК141	1	126 Вып.8
	С18	2	24 Вып.9

Марка ригеля	Марка изделия или №поз.	Кол. шт.	№ листа
1БЭ5-6/ПТ	Напрягаемая арматура		
	8Б	10	153 Вып.8
	Арматурные изделия и закладные детали		
	С12т, С12н, С23, М13, поз. 96, 101 см. 1БЭ4-1/ПТ		
	ПК142	1	127 Вып.8
	С19	2	24 Вып.9
	С20	2	
1БЭ5-7/ПТ	Напрягаемая арматура		
	8Б	4	153 Вып.8
	Арматурные изделия и закладные детали		
	С12т	1	22 Вып.9
	С12н	1	
	С17	2	24 Вып.9
	С18	2	
	С23	4	21 Вып.9
	М13	2	26 Вып.9
	М9	1	29 Вып.9
	М7	1	
	98	4	31 Вып.9
	101	8	30 Вып.9
	ПК145	1	130 Вып.8
1БЭ5-8/ПТ	Напрягаемая арматура		
	8Б	12	153 Вып.8
	Арматурные изделия и закладные детали		
	С12т, С12н, С23, М7, М9, М13 поз. 98, 101 см. 1БЭ5-7/ПТ		
	ПК146	1	131 Вып.8
	С19	2	24 Вып.9
	С20	2	

Марка ригеля	Марка изделия или №поз.	Кол. шт.	№ листа
1БЭ0-2лев АIIIв	Напрягаемая арматура, хомуты и спираль		153 Вып.8
	5Б	2	
	5б	2	
1БЭ0-2пр АIIIв	8Б	2	
	9Б	4	
	10Б	8	
1БЭ0-2лев АIV	5Б	2	
	5Б	2	
1БЭ0-2пр АIV	8Б	2	
	9Б	4	
	10Б	8	
1БЭ0-2лев АV	6Б	1	
1БЭ0-2пр АV	6Б	3	
	8Б	6	
	10Б	8	
1БЭ0-2лев АтV	6Б	1	
1БЭ0-2пр АтV	6Б	3	
	8Б	6	
	10Б	8	
1БЭ0-2лев АIIIв	Арматурные изделия и закладные детали		
	С10т	1	22
	С10н	2	Вып.9
1БЭ0-2лев АIV	С13*	2	23 Вып.9
	С14*	2	
1БЭ0-2лев АV	С23	4	21 Вып.9
	М1	2	26 Вып.9
1БЭ0-2лев АтV	98	4	31 Вып.9
	101	8	30 Вып.9
	ПК2лев	1	133 Вып.8

ГИП	Цимшиц
Гл. инженер	Угрюмов
Ответ. исполнитель	Козлов

Москва

ТК 1975

Спецификация марок арматурных изделий и закладных деталей на один ригель.

1.420-5 Выпуск 8

Лист 74

Спецификация марок арматурных изделий и закладных деталей на один ригель.

Марка ригеля	Марка изделия или N поз.	Колич. шт.	№ листа
	Арматурные изделия и закладные детали		
Б30-2пр / А III в	С10т	2	22 вып.9
	С10н	1	
Б30-2пр / А IV	С13*	2	23 вып.9
	С14*	2	
Б30-2пр / А V	С23	4	21 вып.9
	М1	2	26 вып.9
Б30-2пр / Ат V	98	4	31 вып.9
	101	8	30 вып.9
	ПК2пр	1	133 вып.8
Б30-4лев / А III в	Напрягаемая арматура шайбы и спирали		
	57	4	153 вып.8
Б30-4пр / А III в	91	6	
	102	8	
Б30-4лев / А IV	59	4	
Б30-4пр / А IV	90	6	
	102	8	
Б30-4лев / А V	60	2	
	61	3	
Б30-4пр / А V	88	6	
	102	10	
Б30-4лев / Ат V	62	2	
	63	3	
Б30-4пр / Ат V	88	6	
	102	10	

Марка ригеля	Марка изделия или N поз.	Колич. шт.	№ листа
Б30-4лев / А III в	Арматурные изделия и закладные детали		
Б30-4лев / А IV	С10т, С10н, С23, М1, поз. 98, 101 см. Б30-2лев / А III в		
Б30-4лев / А V	ПК4лев	1	133 вып.8
Б30-4лев / Ат V	С15*	2	23 вып.9
	С16*	2	
Б30-4пр / А III в	Арматурные изделия и закладные детали		
Б30-4пр / А IV	С10т, С10н, С23 М1, поз. 98, 101 см. Б30-2пр / А III в		
Б30-4пр / А V	ПК4пр	1	133 вып.8
Б30-4пр / Ат V	С15*	2	23 вып.9
	С16*	2	
Б31-1лев / А III в	Напрягаемая арматура, шайбы и спирали		
	65	1	153 вып.8
Б31-1пр / А III в	66	3	
	90	6	
	102	8	
Б31-1лев / А IV	69	2	
	70	2	
Б31-1пр / А IV	89	2	
	90	4	
	102	8	
Б31-1лев / А V	72	4	
Б31-1пр / А V	88	6	
	102	8	
Б31-1лев / Ат V	74	4	
Б31-1пр / Ат V	88	6	
	102	8	

Марка ригеля	Марка изделия или N поз.	Колич. шт.	№ листа
Б31-1лев / А III в	Арматурные изделия и закладные детали		
Б31-1лев / А IV	С10т, С10н, С13*, С14*, С23, М1, поз. 98, 101 см. Б30-2лев / А III в		
Б31-1лев / А V			
Б31-1лев / Ат V	ПК6лев	1	133 вып.8
Б31-1пр / А III в	Арматурные изделия и закладные детали		
Б31-1пр / А IV	С10т, С10н, С13*, С14*, С23, М1, поз. 98, 101 см. Б30-2пр / А III в		
Б31-1пр / А V			
Б31-1пр / Ат V	ПК6пр	1	133 вып.8
	Напрягаемая арматура шайбы и спирали		
Б31-3лев / А III в	65	2	153 вып.8
	66	3	
Б31-3пр / А III в	90	6	
	102	10	
Б31-3лев / А IV	70	4	
Б31-3пр / А IV	90	6	
	102	8	
Б31-3лев / А V	72	5	
Б31-3пр / А V	88	6	
	102	10	
Б31-3лев / Ат V	74	5	
Б31-3пр / Ат V	88	6	
	102	10	
Б31-3лев / А III в	Арматурные изделия и закладные детали		
Б31-3лев / А IV	С10т, С10н, С13*, С14*, С23, М1, поз. 98, 101 см. Б30-2лев / А III в		
Б31-3лев / А V			
Б31-3лев / Ат V	ПК8лев	1	133 вып.8

Марка ригеля	Марка изделия или N поз.	Колич. шт.	№ листа
Б31-3пр / А III в	Арматурные изделия и закладные детали		
Б31-3пр / А IV	С10т, С10н, С13*, С14*, С23, М1, поз. 98, 101 см. Б30-2пр / А III в		
Б31-3пр / А V			
Б31-3пр / Ат V	ПК8пр	1	133 вып.8
Б31-5лев / А III в	Напрягаемая арматура, шайбы и спирали		
Б31-5пр / А III в	67	5	153 вып.8
	91	6	
	102	10	
Б31-5лев / А IV	70	6	
Б31-5пр / А IV	90	6	
	102	12	
Б31-5лев / А V	72	6	
Б31-5пр / А V	88	6	
	102	12	
Б31-5лев / Ат V	74	6	
Б31-5лев / Ат V	88	6	
	102	12	
	Арматурные изделия и закладные детали		
Б31-5лев / А III в	С10т	1	22 вып.9
	С10н	2	
Б31-5лев / А IV	С15*	2	23 вып.9
	С16*	2	
Б31-5лев / А V	С23	4	21 вып.9
	М1	2	26 вып.9
Б31-5лев / Ат V	98	4	31 вып.9
	101	8	30 вып.9
	ПК10лев	1	133 вып.8

ЦНИИПРОМЗДАНИЙ Москва

Ст. инженер | Ст. техник | Богомолова | Козлова

ТК 1976 | Спецификация марок арматурных изделий и закладных деталей на один ригель | 1.420-6 Выпуск 8 | Лист 75

15527-02 24

Спецификация марок арматурных изделий и закладных деталей на один ригель.

Марка ригеля	Марка изделия или N поз.	Колич. шт.	№ листа
	Арматурные изделия и закладные детали		
Б31-5пр / А III в	С10т	2	22 вып. 9
	С10н	1	
Б31-5пр / А IV	С15*	2	23 вып. 9
	С16*	2	
Б31-5пр / А V	С23	4	21 вып. 9
	М1	2	26 вып. 9
Б31-5пр / Ат V	98	4	31 вып. 9
	101	8	30 вып. 9
	ПК10пр	1	133 вып. 8
	Напрягаемая арматура, шайбы и спирали		
Б36-2лев / А III в	55	2	153 вып. 8
	56	2	
Б36-2пр / А III в	89	2	
	90	4	
	102	8	
Б36-2лев / А IV	58	2	
	59	2	
Б36-2пр / А IV	89	2	
	90	4	
	102	8	
Б36-2лев / А V	60	1	
Б36-2пр / А V	61	3	
	88	6	
	102	8	
Б36-2лев / Ат V	62	1	
Б36-2пр / Ат V	63	3	
	88	6	
	102	8	

Марка ригеля	Марка изделия или N поз.	Колич. шт.	№ листа
	Арматурные изделия и закладные детали		
Б36-2лев / А III в	С11т	1	22 вып. 9
	С11н	2	
Б36-2лев / А IV	С13*	2	23 вып. 9
Б36-2лев / А V	С14*	2	
	С23	4	21 вып. 9
Б36-2лев / Ат V	М1	2	26 вып. 9
	98	4	31 вып. 9
	101	8	30 вып. 9
	ПК31лев	1	133 вып. 8
	Арматурные изделия и закладные детали		
Б36-2пр / А III в	С11т	2	22 вып. 9
	С11н	1	
Б36-2пр / А IV	С13*	2	23 вып. 9
	С14*	2	
Б36-2пр / А V	С23	4	21 вып. 9
	М1	2	26 вып. 9
Б36-2пр / Ат V	98	4	31 вып. 9
	101	8	30 вып. 9
	ПК31пр	1	133 вып. 8
	Напрягаемая арматура, шайбы и спирали		
Б36-4лев / А III в	57	4	153 вып. 8
Б36-4пр / А III в	91	6	
	102	8	
Б36-4лев / А IV	59	4	
Б36-4пр / А IV	90	6	
	102	8	

Марка ригеля	Марка изделия или N поз.	Колич. шт.	№ листа
Б36-4лев / А V	60	2	153 вып. 8
Б36-4пр / А V	61	3	
	88	6	
	102	10	
Б36-4лев / Ат V	62	2	
Б36-4пр / Ат V	63	3	
	88	6	
	102	10	
	Арматурные изделия и закладные детали		
Б36-4лев / А III в	С11т, С11н, С23 М1, 98, 101 см. Б36-2лев / А III в		
Б36-4лев / А IV	ПК33лев	1	133 вып. 8
Б36-4лев / А V	С15*	2	23 вып. 9
Б36-4лев / Ат V	С16*	2	
	Арматурные изделия и закладные детали		
Б36-4пр / А III в	С11т, С11н, С23 М1, 98, 101 см. Б36-2пр / А III в		
Б36-4пр / А IV	ПК33пр	1	133 вып. 8
Б36-4пр / А V	С15*	2	23 вып. 9
Б36-4пр / Ат V	С16*	2	
	Напрягаемая арматура шайбы и спирали		
Б37-1лев / А III в	65	1	153 вып. 8
Б37-1пр / А III в	66	3	
	90	6	
	102	8	
Б37-1лев / А III	69	2	
	70	2	
Б37-1пр / А IV	89	2	
	90	4	
	102	8	

Марка ригеля	Марка изделия или N поз.	Колич. шт.	№ листа
Б37-1лев / А V	72	4	153 вып. 8
Б37-1пр / А V	88	6	
	102	8	
Б37-1лев / Ат V	74	4	
Б37-1пр / Ат V	88	6	
	102	8	
	Арматурные изделия и закладные детали		
Б37-1лев / А III в	С11т	1	22 вып. 9
	С11н	2	
Б37-1лев / А IV	С13*	2	23 вып. 9
	С14*	2	
Б37-1лев / А V	С23	4	21 вып. 9
	М1	2	26 вып. 9
Б37-1лев / Ат V	98	4	31 вып. 9
	101	8	30 вып. 9
	ПК35лев	1	133 вып. 8
	Арматурные изделия и закладные детали		
Б37-1пр / А III в	С11т	2	22 вып. 9
	С11н	1	
Б37-1пр / А IV	С13*	2	23 вып. 9
	С14*	2	
Б37-1пр / А V	С23	4	21 вып. 9
	М1	2	26 вып. 9
Б37-1пр / Ат V	98	4	31 вып. 9
	101	8	30 вып. 9
	ПК35пр	1	133 вып. 8

Ст. инженер | Ст. техник | Богомолова | Козлова

ЦПИИПРОМЗДАНИЙ Москва

ТК 1976	Спецификация марок арматурных изделий и закладных деталей на один ригель	1.420-6 Выпуск 8	Лист 76

Спецификация марок арматурных изделий и закладных деталей на один ригель

Марка ригеля	Марка изделия или № поз.	Кол. шт.	№ листа
	Напрягаемая арматура, шайбы и спирали		
1БТ-3лев. АIIIв	65	2	153 Вып. 8
1БТ-3пр. АIIIв	66	3	
	90	6	
	102	10	
1БТ-3лев. АIV	70	4	
1БТ-3пр. АIV	90	6	
	102	8	
1БТ-3лев АV	72	5	
1БТ-3пр АV	88	6	
	102	10	
1БТ-3лев АтV	74	5	
1БТ-3пр. АтV	88	6	
	102	10	
1БТ-3лев АIIIв	Арматурные изделия и закладные детали		
	С11т	1	22 Вып. 9
	С11н	2	
1БТ-3лев АIV	С13*	2	23 Вып. 9
	С14*	2	
1БТ-3лев АV	С23	4	21 Вып. 9
	М1	2	26 Вып. 9
1БТ-3лев АтV	98	4	31 Вып. 9
	101	8	30 Вып. 9
	ПК37лев.	1	134 Вып. 8

Марка ригеля	Марка изделия или № поз.	Кол. шт.	№ листа
	Арматурные изделия и закладные детали		
1БТ-3пр АIIIв	С11т	2	22 Вып. 9
	С11н	1	
1БТ-3пр. АIV	С13*	2	23 Вып. 9
	С14*	2	
1БТ-3пр. АV	С23	4	21 Вып. 9
	М1	2	26 Вып. 9
1БТ-3пр. АтV	98	4	31 Вып. 9
	101	8	30 Вып. 9
	ПК37пр.	1	134 Вып. 8
1БТ-5лев АIIIв	Напрягаемая арматура, шайбы и спирали		
	67	5	153 Вып. 8
1БТ-5пр. АIIIв	91	6	
	102	10	
1БТ-5лев АIV	70	6	
1БТ-5пр. АIV	90	6	
	102	12	
1БТ-5лев АV	72	6	
1БТ-5пр. АV	88	6	
	102	12	
1БТ-5лев АтV	74	6	
1БТ-5пр. АтV	88	6	
	102	12	

Марка ригеля	Марка изделия или № поз.	Кол. шт.	№ листа
1БТ-5лев. АIIIв	Арматурные изделия и закладные детали		
	С11т	1	22 Вып. 9
1БТ-5лев. АIV	С11н	2	
	С15*	2	23 Вып. 9
1БТ-5лев. АV	С16*	2	
	С23	4	21 Вып. 9
1БТ-5лев АтV	М1	2	26 Вып. 9
	98	4	31 Вып. 9
	101	8	30 Вып. 9
	ПК39лев	1	134 Вып. 8
1БТ-5пр. АIIIв	Арматурные изделия и закладные детали		
	С11т	2	22 Вып. 9
	С11н	1	
1БТ-5пр. АIV	С15*	2	23 Вып. 9
	С16*	2	
1БТ-5пр. АV	С23	4	21 Вып. 9
	М1	2	26 Вып. 9
1БТ-5пр. АтV	98	4	31 Вып. 9
	101	8	30 Вып. 9
	ПК39пр.	1	134 Вып. 8
1Б3-2лев. АIIIв	Напрягаемая арматура, шайбы и спирали		
	55	2	153 Вып. 8
1Б3-2пр. АIIIв	56	2	
	89	2	
	90	4	
	102	8	

Марка ригеля	Марка изделия или № поз.	Кол. шт.	№ листа
1Б3-2лев. АIV	58	2	153 Вып. 8
	59	2	
1Б3-2пр. АIV	89	2	
	90	4	
	102	8	
1Б3-2лев. АV	60	1	
1Б3-2пр. АV	61	3	
	88	6	
	102	8	
1Б3-2лев. АтV	62	1	
1Б3-2пр. АтV	63	3	
	88	6	
	102	8	
1Б3-2лев. АIIIв	Арматурные изделия и закладные детали		
	С12т	1	22 Вып. 9
	С12н	2	
1Б3-2лев АIV	С13*	2	23 Вып. 9
	С14*	2	
1Б3-2лев АV	С23	4	21 Вып. 9
	М12	2	26 Вып. 9
1Б3-2лев АтV	98	4	31 Вып. 9
	101	8	30 Вып. 9
	ПК60лев	1	134 Вып. 8
1Б3-2пр. АIIIв	Арматурные изделия и закладные детали		
1Б3-2пр. АIV	С12т	2	22 Вып. 9
	С12н	1	
1Б3-2пр. АV	С13*	2	23 Вып. 9
1Б3-2пр. АтV	С14*	2	
	С23	4	21 Вып. 9

ЦНИИПромзданий Москва

Ст. инженер — Богомолова

Ст. техник — Лозовой

ТК 1976

Спецификация марок арматурных изделий и закладных деталей на один ригель

1.420-6 Выпуск 8

Лист 77

Спецификация марок арматурных изделий и закладных деталей на один ригель

Марка ригеля	Марка изделия или N поз.	Кол. шт.	№ листа
Б33-2пр A_{III}в	Арматурные изделия и закладные детали		
Б33-2пр A_{IV}	М12	2	26 вып. 9
Б33-2пр A_{V}	98	4	31 вып. 9
Б33-2пр A_{T} V	101	8	30 вып. 9
	ПК60пр	1	134 вып. 8
Б33-3лев A_{III}в	Напрягаемая арматура, шайбы и спирали		
Б33-3пр A_{III}в	57	4	
	91	6	
	102	8	
Б33-3лев A_{IV}	59	4	
Б33-3пр A_{IV}	90	6	
	102	8	153 вып. 8
Б33-3лев A_{V}	60	2	
Б33-3пр A_{V}	61	3	
	88	6	
	102	10	
Б33-3лев A_{T} V	62	2	
Б33-3пр A_{T} V	63	3	
	88	6	
	102	10	
Б33-3лев A_{III}в	Арматурные изделия и закладные детали		
Б33-3лев A_{IV}	С12т	1	22 вып. 9
Б33-3лев A_{V}	С12н	2	
Б33-3лев A_{T} V	С13*	2	23 вып. 9
	С14*	2	
	С23	4	21 вып. 9
	М12	2	26 вып. 9

Марка ригеля	Марка изделия или № поз.	Кол. шт.	№ листа
Б33-3лев A_{III}в	98	4	31 вып. 9
Б33-3лев A_{IV}	101	8	30 вып. 9
Б33-3лев A_{V}	ПК61лев	1	134 вып. 8
Б33-3лев A_{T} V			
Б33-3пр A_{III}в	Арматурные изделия и закладные детали		
Б33-3пр A_{IV}	С12т	2	22 вып. 9
Б33-3пр A_{V}	С12н	1	
Б33-3пр A_{T} V	С13*	2	23 вып. 9
	С14*	2	
	С23	4	21 вып. 9
	М12	2	26 вып. 9
	98	4	31 вып. 9
	101	8	30 вып. 9
	ПК61пр	1	134 вып. 8
Б34-1лев A_{III}в	Напрягаемая арматура, шайбы и спирали		
Б34-1пр A_{III}в	65	1	
	66	3	
	90	6	
	102	8	
Б34-1лев A_{IV}	69	2	153 вып. 8
Б34-1пр A_{IV}	70	2	
	89	2	
	90	4	
	102	8	
Б34-1лев A_{V}	72	4	
Б34-1пр A_{V}	88	6	
	102	8	

Марка ригеля	Марка изделия или № поз.	Кол. шт.	№ листа
Б34-1лев A_{T} V	74	4	153 вып. 8
Б34-1пр A_{T} V	88	6	
	102	8	134 вып. 8
Б34-1лев A_{III}в	Арматурные изделия и закладные детали		
Б34-1лев A_{IV}	С12т	1	22 вып. 9
Б34-1лев A_{V}	С12н	2	
Б34-1лев A_{T} V	С13*	2	23 вып. 9
	С14*	2	
	С23	4	21 вып. 9
	М12	2	26 вып. 9
	98	4	31 вып. 9
	101	8	30 вып. 9
	ПК63лев	1	134 вып. 8
Б34-1пр A_{III}в	Арматурные изделия и закладные детали		
Б34-1пр A_{IV}	С12т	2	22 вып. 9
Б34-1пр A_{V}	С12н	1	
Б34-1пр A_{T} V	С13*	2	23 вып. 9
	С14*	2	
	С23	4	21 вып. 9
	М12	2	26 вып. 9
	98	4	31 вып. 9
	101	8	30 вып. 9
	ПК63пр	1	134 вып. 8
Б34-3лев A_{III}в	Напрягаемая арматура, шайбы и спирали		
Б34-3пр A_{III}в	65	2	153 вып. 8
	66	3	

Марка ригеля	Марка изделия или № поз.	Колич. шт.	№ листа
Б34-3лев A_{III}в	90	6	
Б34-3пр A_{III}в	102	10	
Б34-3лев A_{IV}	70	4	
Б34-3пр A_{IV}	90	6	153 вып. 8
	102	8	
Б34-3лев A_{V}	72	5	
Б34-3пр A_{V}	88	6	
	102	10	
Б34-3лев A_{T} V	74	5	
Б34-3пр A_{T} V	88	6	
	102	10	
Б34-3лев A_{III}в	Арматурные изделия и закладные детали		
Б34-3лев A_{IV}	С12т	1	22 вып. 9
Б34-3лев A_{V}	С12н	2	
Б34-3лев A_{T} V	С13*	2	23 вып. 9
	С14*	2	
	С23	4	21 вып. 9
	М12	2	26 вып. 9
	98	4	31 вып. 9
	101	8	30 вып. 9
	ПК65лев	1	134 вып. 8
Б34-3пр A_{III}в	Арматурные изделия и закладные детали		
Б34-3пр A_{IV}	С12т	2	22 вып. 9
Б34-3пр A_{V}	С12н	1	
Б34-3пр A_{T} V	С13*	2	23 вып. 9
	С14*	2	

Ст. техник Козлова

Москва

ТК 1975	Спецификация марок арматурных изделий и закладных деталей на один ригель	1.420-6 Выпуск 8	
		Лист	78

Спецификация марок арматурных изделий и закладных деталей на один ригель

Марка ригеля	Марка изделия или № поз.	Кол. шт.	№ листа
	Арматурные изделия и закладные детали		
Б34-3пр АIIIв / Б34-3пр АIV / Б34-3пр АтV	С23	4	21 Вып. 9
	М12	2	26 Вып. 9
	98	4	31 Вып. 9
	101	8	30 Вып. 9
(продолжение)	ПК65пр	1	134 Вып. 8
Б34-4лев АIIIв / Б34-4пр АIIIв	Напрягаемая арматура, шайбы и спирали		153 Вып. 8
	Б7	5	
	91	6	
	102	10	
Б34-4лев АIV / Б34-4пр АIV	70	6	
	90	6	
	102	12	
Б34-4лев АV / Б34-4пр АV	72	6	
	88	6	
	102	12	
Б34-4лев АтV / Б34-4пр АтV	74	6	
	88	6	
	102	12	
Б34-4лев АIIIв / Б34-4лев АIV / Б34-4лев АV / Б34-4лев АтV	Арматурные изделия и закладные детали		
	С12т	1	22 Вып. 9
	С12н	2	
	С13*, С14*	2	23 Вып. 9
	С23	4	21 Вып. 9
	М12	2	26 Вып. 9
	98	4	31 Вып. 9

Марка ригеля	Марка изделия или № поз.	Кол. шт.	№ листа
(продолжение)	101	8	30 Вып. 9
	ПК66лев	1	134 Вып. 8
Б34-4пр АIIIв / Б34-4пр АIV / Б34-4пр АV / Б34-4пр АтV	Арматурные изделия и закладные детали		
	С13, С14, С23, М12, поз. 98, 101 см. Б34-4лев АIIIв		
	С12т	2	22 Вып. 9
	С12н	1	
	ПК66пр	1	134 Вып. 8
Б30-2лев П7 / Б30-2пр П7	Напрягаемая арматура		
	64	14	153 Вып. 8
Б30-2лев П7	Арматурные изделия и закладные детали		
	С13*, С14*, С23, поз. 98, 101 см. Б34-4лев АIIIв		
	С10т	1	22 Вып. 9
	С10н	2	
	М11	2	26 Вып. 9
	ПК85лев	1	134 Вып. 8
Б30-2пр П7	Арматурные изделия и закладные детали		
	С13*, С14*, С23, поз. 98, 101 см. Б34-4лев АIIIв		
	С10т	2	22 Вып. 9
	С10н	1	
	М11	2	26 Вып. 9
	ПК85пр	1	134 Вып. 8
Б31-1лев П7 / Б31-1пр П7	Напрягаемая арматура		
	75	14	153 Вып. 8
	Арматурные изделия и закладные детали		

Марка ригеля	Марка изделия или № поз.	Кол. шт.	№ листа
Б31-1лев П7	С23, поз. 98, 101 см. Б34-4лев АIIIв		
	С10т	1	22 Вып. 9
	С10н	2	
	С15*	2	23 Вып. 9
	С16*	2	
	М11	2	26 Вып. 9
	ПК87лев	1	134 Вып. 8
Б31-1пр П7	Арматурные изделия и закладные детали		
	С23, поз. 98, 101 см. Б34-4лев АIIIв		
	С10н	1	22 Вып. 9
	С10т	2	
	С15*	2	23 Вып. 9
	С16*	2	
	М11	2	26 Вып. 9
	ПК87пр	1	134 Вып. 8
Б31-3лев П7 / Б31-3пр П7	Напрягаемая арматура		
	75	20	153 Вып. 8
Б31-3лев П7	Арматурные изделия и закладные детали		
	С13*, С14*, С23 поз. 98, 101 см. Б34-4лев АIIIв		
	С10т	1	22 Вып. 9
	С10н	2	
	М11	2	26 Вып. 9
	ПК89лев	1	135 Вып. 8
Б31-3пр П7	Арматурные изделия и закладные детали		
	С13*, С14*, С23, поз. 98, 101 см. Б34-4лев АIIIв		
	С10т	2	22 Вып. 9

Марка ригеля	Марка изделия или № поз.	Кол. шт.	№ листа
Б31-3пр П7	С10н	1	22 Вып. 9
	М11	2	26 Вып. 9
	ПК89пр	1	135 Вып. 8
Б36-2лев П7 / Б36-2пр П7	Напрягаемая арматура		
	64	14	153 Вып. 8
Б36-2лев П7	Арматурные изделия и закладные детали		
	С13*, С14*, С23 поз. 98, 101 см. Б34-4лев АIIIв		
	С11т	1	22 Вып. 9
	С11н	2	
	М11	2	26 Вып. 9
	ПК106лев	1	135 Вып. 8
Б36-2пр П7	Арматурные изделия и закладные детали		
	С13*, С14*, С23 поз. 98, 101 см. Б34-4лев АIIIв		
	С11т	2	22 Вып. 9
	С11н	1	
	М11	2	26 Вып. 9
	ПК106пр	1	135 Вып. 8
Б37-1лев П7 / Б37-1пр П7	Напрягаемая арматура		
	75	14	153 Вып. 8
Б37-1лев П7	Арматурные изделия и закладные детали		
	С23 поз. 98, 101 см. Б34-4лев АIIIв		
	С15*	2	23 Вып. 9
	С16*	2	
	С11т	1	22 Вып. 9
	С11н	2	
	М11	2	26 Вып. 9
	ПК106лев	1	135 Вып. 8

ЦНИИПромзданий Москва

Гл. инженер ... Ю. Чижиков

Гл. инженер проекта ... Ю. Ревзин

Гл. специалист ...

ТК 1420

Спецификация марок арматурных изделий и закладных деталей на один ригель

1.420-6 Выпуск 8

Лист 79

Спецификация марок арматурных изделий и закладных деталей на один ригель.

Марка ригеля	Марка изделия или № поз.	Кол. шт.	№ листа
Б37-1пр. / П7	Арматурные изделия и закладные детали		
	С11т	2	22 вып. 9
	С11н	1	
	С15*	2	23 вып. 9
	С16*	2	
	С23	4	21 вып. 9
	М11	2	26 вып. 9
	98	4	31 вып. 9
	101	8	30 вып. 9
	ПК108пр.	1	135 вып. 8
Б37-3лев. / П7 Б37-3пр. / П7	Напрягаемая арматура		
	75	20	153 вып. 8
Б37-3лев. / П7	Арматурные изделия и закладные детали		
	С11т	1	22 вып. 9
	С11н	2	
	С13*	2	23 вып. 9
	С14*	2	
	С23	4	21 вып. 9
	М11	2	26 вып. 9
	98	4	31 вып. 9
	101	8	30 вып. 9
	ПК110лев	1	135 вып. 8
Б37-3пр. / П7	Арматурные изделия и закладные детали		
	С11т	2	22 вып. 9
	С11н	1	
	С13*	2	23 вып. 9
	С14*	2	

Марка ригеля	Марка изделия или № поз.	Кол. шт.	№ листа
Б37-3пр. / П7	С23	4	21 вып. 9
	М11	2	26 вып. 9
	98	4	31 вып. 9
	101	8	30 вып. 9
	ПК110пр.	1	135 вып. 8
Б33-2лев. / П7 Б33-2пр. / П7	Напрягаемая арматура		
	64	14	
Б33-2лев. / П7	Арматурные изделия и закладные детали		
	С12т	1	22 вып. 9
	С12н	2	
	С13*	2	23 вып. 9
	С14*	2	
	С23	4	21 вып. 9
	М13	2	26 вып. 9
	98	4	31 вып. 9
	101	8	30 вып. 9
	ПК127лев.	1	135 вып. 8
Б33-2пр. / П7	Арматурные изделия и закладные детали		
	С12т	2	22 вып. 9
	С12н	1	
	С13*	2	23 вып. 9
	С14*	2	
	С23	4	21 вып. 9
	М13	2	26 вып. 9
	98	4	31 вып. 9
	101	8	30 вып. 9
	ПК127пр.	1	135 вып. 8

Марка ригеля	Марка изделия или № поз.	Кол. шт.	№ листа
Б34-1лев. / П7 Б34-1пр. / П7	Напрягаемая арматура		
	75	14	153 вып. 8
Б34-1лев / П7	Арматурные изделия и закладные детали		
	С12т	1	22 вып. 9
	С12н	2	
	С15*	2	23 вып. 9
	С16*	2	
	С23	4	21 вып. 9
	М13	2	26 вып. 9
	98	4	31 вып. 9
	101	8	30 вып. 9
	ПК129лев	1	135 вып. 8
Б34-1пр. / П7	Арматурные изделия и закладные детали		
	С12т	2	22 вып. 9
	С12н	1	
	С15*	2	23 вып. 9
	С16*	2	
	С23	4	21 вып. 9
	М13	2	26 вып. 9
	98	4	31 вып. 9
	101	8	30 вып. 9
	ПК129пр.	1	135 вып. 8
Б34-3лев. / П7 Б34-3пр. / П7	Напрягаемая арматура		
	75	20	153 вып. 8

Марка ригеля	Марка изделия или № поз.	Кол. шт.	№ листа
Б34-3лев. / П7	Арматурные изделия и закладные детали		
	С12т	1	22 вып. 9
	С12н	2	
	С13*	2	23 вып. 9
	С14*	2	
	С23	4	21 вып. 9
	М13	2	26 вып. 9
	98	4	31 вып. 9
	101	8	30 вып. 9
	ПК131лев	1	135 вып. 8
Б34-3пр. / П7	Арматурные изделия и закладные детали		
	С12т	2	22 вып. 9
	С12н	1	
	С13*	2	23 вып. 9
	С14*	2	
	С23	4	21 вып. 9
	М13	2	26 вып. 9
	98	4	31 вып. 9
	101	8	30 вып. 9
	ПК131пр.	1	135 вып. 8
Б29-3	ПК147	1	132 вып. 8

ТК 1976	Спецификация марок арматурных изделий и закладных деталей на один ригель	1.420-6 Выпуск 8	Лист 80

Расположение предварительно напрягаемой стержневой арматуры

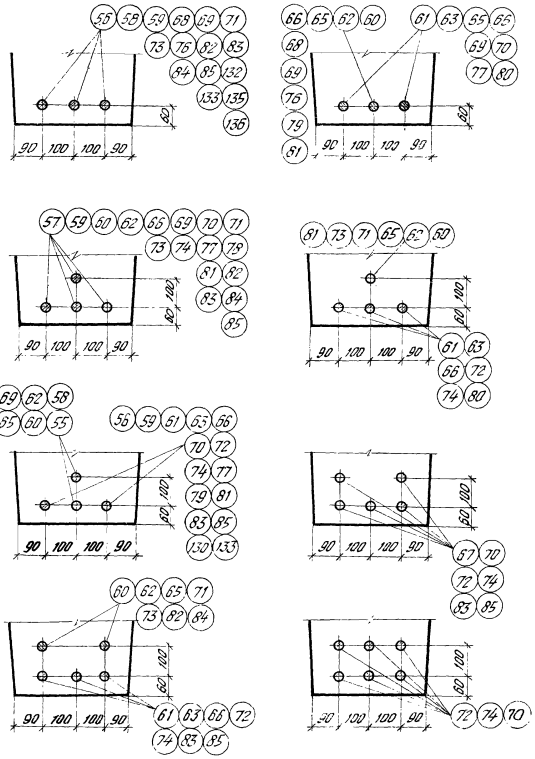

Расположение предварительно напрягаемой прядевой арматуры.

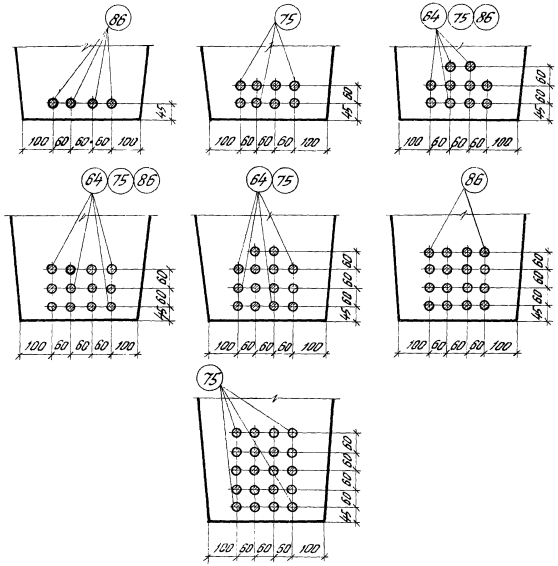

ТК 1976	Расположение предварительно напрягаемой арматуры.	1.420-6 Выпуск 3	
		Лист	81

ЦНИИПРОМЗДАНИЙ Москва

Инв. № подл. | Подпись и дата | Взам. инв. №

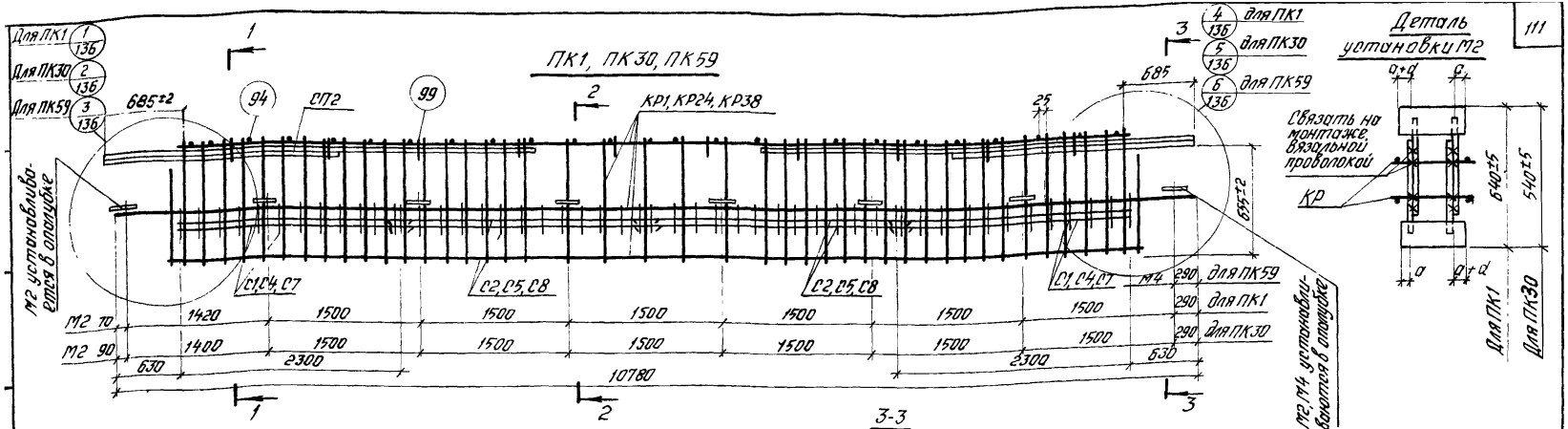

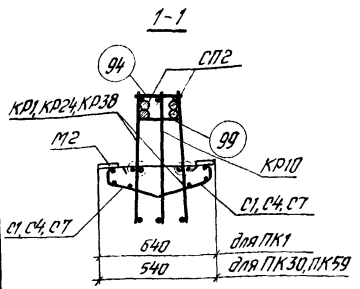

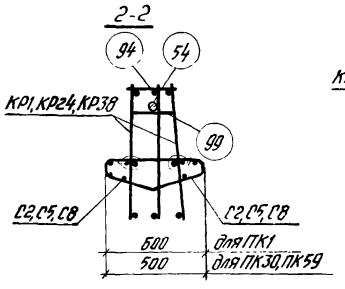

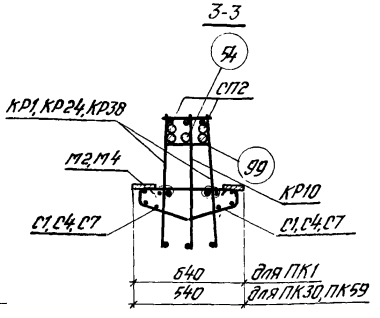

Схематический план расположения арматурных выпусков

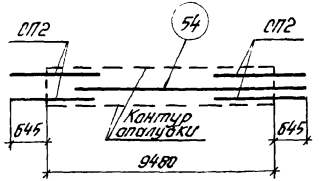

Спецификация марок арматурных изделий и закладных деталей на один пространственный каркас

Марка пространственного каркаса	Марка изделия	Кол. шт.	Вып.9 № листа
ПК1	КР1	2	1
	КР10	1	3
	С1	4	21
	С2	4	
	М2	16	27
	СП2	4	25
	54	1	32
	94	25	

Марка пространственного каркаса	Марка изделия	Кол. шт.	Вып.9 № листа
ПК1 (продолж.)	99	10	30
	Вес ПК1 - 516,4		
ПК30	КР10, СП2 поз. 54, 94, 99 см. ПК1		
	КР24	2	6
	С4	4	22
	С5	4	
	М2	16	27
	Вес ПК30 - 515,2		

Марка пространственного каркаса	Марка изделия	Кол. шт.	Вып.9 № листа
ПК59	КР10, СП2 поз. 54, 94, 99 см. ПК1		
	КР38	2	10
	С7	4	22
	С8	4	
	М4	1	27
	Вес ПК59 - 479,7		

Примечания:

1. Позиция 54 на фасаде пространственного каркаса условно не показана.
2. Окончательную фиксацию закладных деталей, а также положения СП2 и поз. 54 производить на опалубке.
3. Размер 655 дан до рифов арматуры.
4. Пространственные каркасы должны собираться в стальных кондукторах. Порядок сборки указан в пояснительной записке.
5. Стержни позиции 94 приварить к продольным стержням плоских каркасов с помощью электросварочных клещей.
6. Сетки С1, С2, С4, С5, С7, С8, а также СП2 и позицию 54 привязать вязальной проволокой.

ТК 1976	Пространственные каркасы ПК1, ПК30, ПК59.	1.420-6 Выпуск 8
		Лист 82

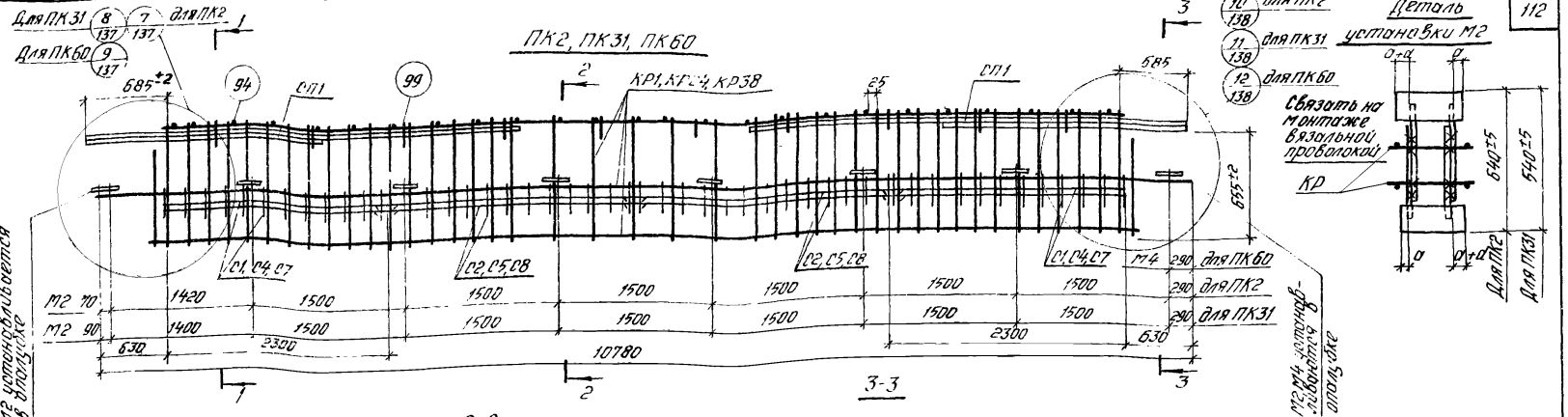

Спецификация марок арматурных изделий и закладных деталей на один пространственный каркас

Марка пространственного каркаса	Марка изделия	Кол. шт	Вып.9 № листа
ПК2	КР1	2	1
	КР10	1	3
	С1	4	21
	С2	4	
	М2	16	27
	СП1	4	25
	СП7	1	
	94	25	32

Марка пространственного каркаса	Марка изделия	Кол. шт	Вып.9 № листа
ПК2 (продолж)	99	10	32
	Вес ПК2- 545,1		
ПК31	КР10, СП1, СП7, поз. 94, 99 см. ПК2		
	КР24	2	6
	С4	4	22
	С5	4	
	М2	16	27
	Вес ПК31- 543,9		

Марка пространственного каркаса	Марка изделия	Кол. шт	Вып.9 № листа
ПК60	КР10, СП1, СП7 поз 94 99 см ПК2		
	КР38	2	10
	С7	4	22
	С8	4	
	М4	1	27
	Вес ПК60- 508,4		

Примечания:

1. Позиция СП7 на фасаде пространственного каркаса условно не показана.
2. Окончательную фиксацию закладных деталей, а также положения СП1 и СП7 производить на опалубке.
3. Размер 655 дан до рифов арматуры.
4. Пространственные каркасы должны собираться в стальных кондукторах. Порядок сборки указан в пояснительной записке.
5. Стержни позиции 94 приборить к продольным стержням плоских каркасов с помощью электросварочных клещей.
6. Сетки С1, С2, С4, С5, С7, С8 а также СП1 и СП7 привязать вязаной проволокой.
7. Указания по изготовлению пространственных каркасов ПК2лев, ПК2пр, ПК31лев, ПК31пр, ПК60лев, ПК60пр. см. на листах 133, 134.

ТК 1976

Пространственные каркасы ПК2, ПК31, ПК60, ПК2лев, ПК31лев, ПК60лев, ПК2пр, ПК31пр, ПК60пр

1.420-6 Выпуск 8

Лист 83

ЦНИИПромзданий Госстроя СССР
Москва
Ст. техник Козлова
Рук. Бакланов
Нач. отд.

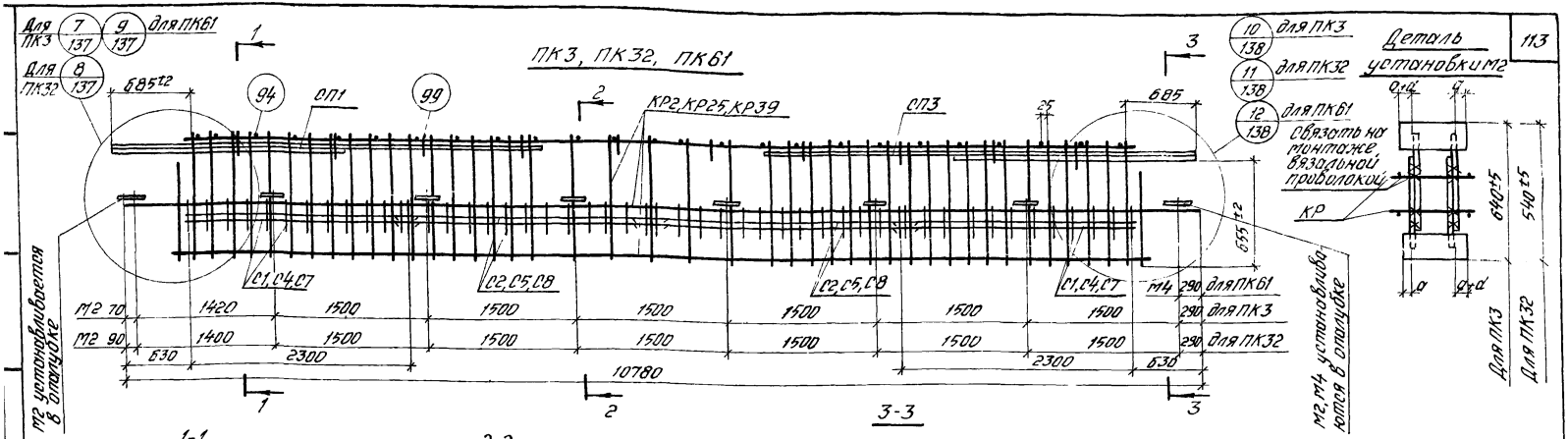

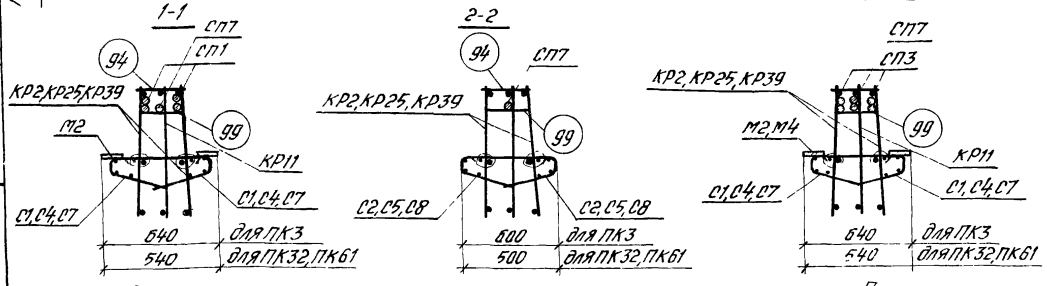

Схематический план расположения арматурных выпусков

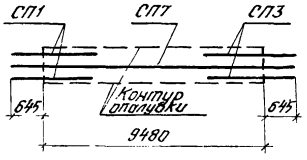

Спецификация марок арматурных изделий и закладных деталей на один пространственный каркас

Марка пространственного каркаса	Марка изделия	Кол. шт.	Вып. 9 № листа
ПК3	КР2	2	1
	КР11	1	3
	С1	4	21
	С2	4	
	М2	16	27
	СП1	2	25
	СП3	2	
	СП7	1	
	94	25	32

Марка пространственного каркаса	Марка изделия	Кол. шт.	Вып. 9 № листа
ПК3 (продолж.)	99	10	30
	Вес ПК3 - 633,5		
ПК32	КР11, СП1, СП3, СП7 поз 94, 99 см ПК3		
	КР25	2	6
	С4	4	22
	С5	4	
	М2	16	27
	Вес ПК32 - 632,3		

Марка пространственного каркаса	Марка изделия	Кол. шт.	Вып. 9 № листа
ПК61	КР11, СП1, СП3, СП7, поз. 94, 99 см. ПК3		
	КР39	2	10
	С7	4	22
	С8	4	
	М4	1	27
	Вес ПК61 - 596,8		

Примечания:

1. Позиция СП7 на фасаде пространственного каркаса условно не показана.
2. Окончательную фиксацию закладных деталей, а также положения СП1, СП3, СП7 производить на опалубке.
3. Размер 655 дан до рифов арматуры.
4. Пространственные каркасы должны собираться в стальных кондукторах. Порядок сборки указан в пояснительной записке.
5. Стержни позиций 94 приварить к продольным стержням плоских каркасов с помощью электросварочных клещей.
6. Сетки С1, С2, С4, С5, С7, С8, а также СП1, СП3 и СП7 привязать вязальной проволокой.
7. Указания по изготовлению пространственных каркасов ПК61лев, ПК61пр см. на листе 134.

ТК 1976	Пространственные каркасы ПК3, ПК32, ПК61, ПК61лев, ПК61пр.	1.420-8 Выпуск 8	
		Лист	84

Москва

15527 02 33

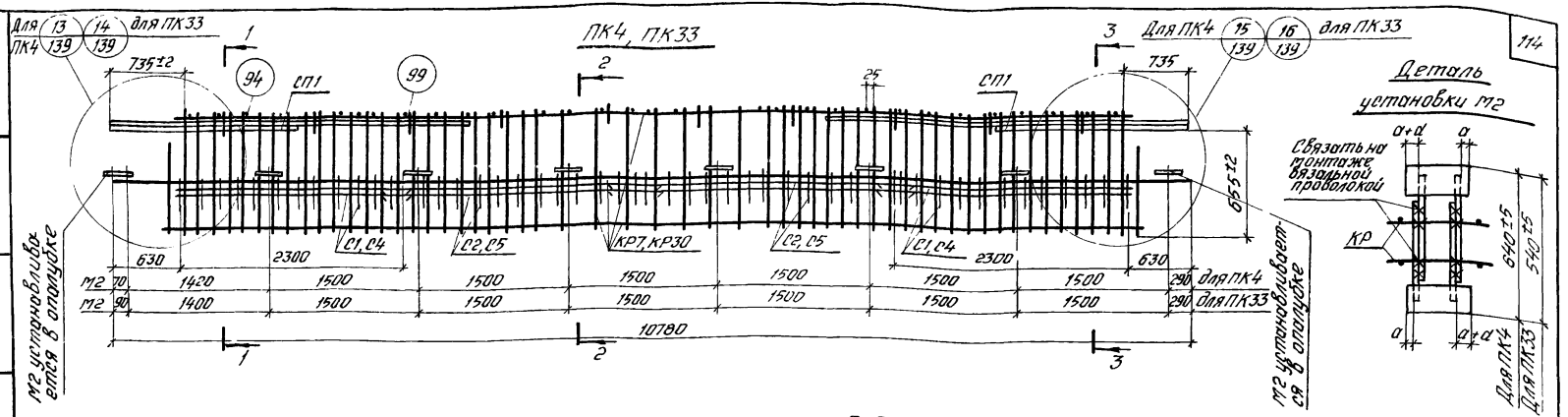

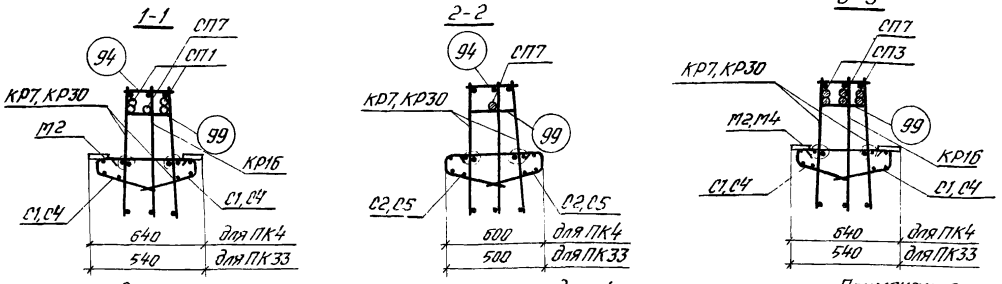

Схематический план расположения арматурных выпусков

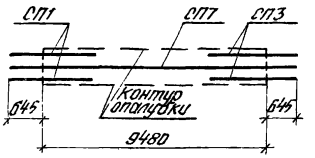

Спецификация марок арматурных изделий и закладных деталей на один пространственный каркас

Марка пространственного каркаса	Марка изделия	Кол. шт.	Вып.9 № листа
ПК4	КР7	2	2
	КР16	1	4
	С1	4	21
	С2	4	
	М2	16	27
	СП1	2	25
	СП3	2	
	СП7	1	
	94	34	32

Марка пространственного каркаса	Марка изделия	Кол. шт.	Вып.9 № листа
ПК4 (продолж.)	99	10	30
	Вес ПК4 - 670,7		
ПК33	КР30	2	7
	КР16	1	4
	С4	4	22
	С5	4	
	М2	16	27

Марка пространственного каркаса	Марка изделия	Кол. шт.	Вып.9 № листа
ПК33 (продолж.)	СП1	2	25
	СП3	2	
	СП7	1	
	94	34	32
	99	10	30
	Вес ПК33 - 669,5		

Примечания:

1. Позиция СП7 на фасаде пространственного каркаса условно не показана
2. Окончательную фиксацию закладных деталей, а также положения СП1, СП3 и СП7 производить на опалубке.
3. Размер 655 дан до рифов арматуры.
4. Пространственные каркасы должны собираться в стальных кондукторах. Порядок сборки указан в пояснительной записке.
5. Стержни поз. 94 приварить к продольным стержням плоских каркасов с помощью электросварочных клещей.
6. Сетки С1, С2, С4, С5, а также СП1, СП3 и СП7 привязать вязальной проволокой.
7. Указания по изготовлению пространственных каркасов ПК4лев, ПК4пр, ПК33лев, ПК33пр см. на листе 133.

ТК 1976	Пространственные каркасы ПК4, ПК33, ПК4лев, ПК33лев, ПК4пр, ПК33пр.	1.420-6 Выпуск 8
		Лист 85

ЦНИИПРОМЗДАНИЙ Москва
Рук. группы Ст. инженер Ст. техник
Апеенков Ревякина Козлова

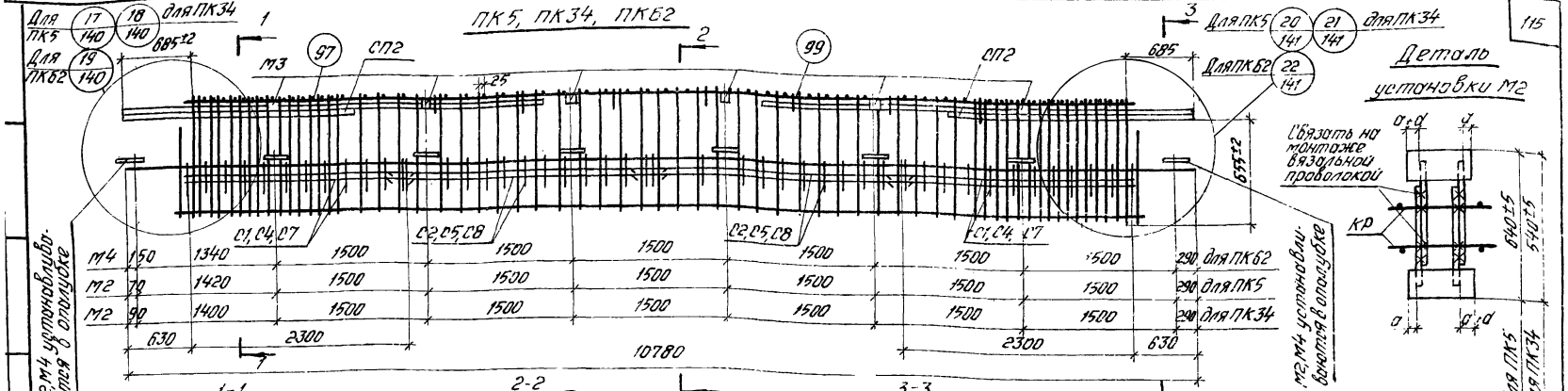

Схематический план расположение арматурных выпусков

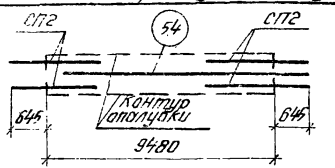

Спецификация марок арматурных изделий и закладных деталей на один пространственный каркас

Марка пространственного каркаса	Марка изделия	Кол. шт.	Вып.9 № листа
ПК5	КР11	1	3
	КР21	2	4
	С1	4	21
	С2	4	
	СП2	4	25
	М2	16	27
	М3	6	26
	54	1	32
	97	63	32
	99	10	30
	Вес ПК5 - 630,8		

Марка пространственного каркаса	Марка изделия	Кол. шт.	Вып.9 № листа
ПК34	КР11	1	3
	КР35	2	9
	С4	4	22
	С5	4	
	СП2	4	25
	М2	16	27
	М3	6	26
	54	1	32
	97	63	32
	99	10	30
	Вес ПК34 - 635,6		

Марка пространственного каркаса	Марка изделия	Кол. шт.	Вып.9 № листа
ПКБ2	КР11	1	3
	КР46	2	11
	С7	4	22
	С8	4	
	СП2	4	25
	М3	6	26
	М4	8	27
	54	1	32
	97	63	32
	99	10	30
	Вес ПКБ2 - 817,6		

Примечания:

1. Позиция 54 на фасаде пространственного каркаса условно не показана.
2. Окончательную фиксацию закладных деталей, а также положения СП2 и поз. 54 производить на опалубке.
3. Размер 685 дан до рифов арматуры.
4. Пространственные каркасы должны собираться в стальных кондукторах. Порядок сборки указан в пояснительной записке.
5. Стержни позиции 97 приварить к продольным стержням плоских каркасов с помощью электросварочных клещей.
6. Сетки С1, С2, С4, С5, С7, С8, а также СП2 и поз. 54 привязать вязальной проволокой.

ТК 1976

Пространственные каркасы ПК5, ПК34, ПКБ2.

1.420-6 Выпуск 8

Лист 86

Типовой проект Москва

ПК6, ПК35, ПК63

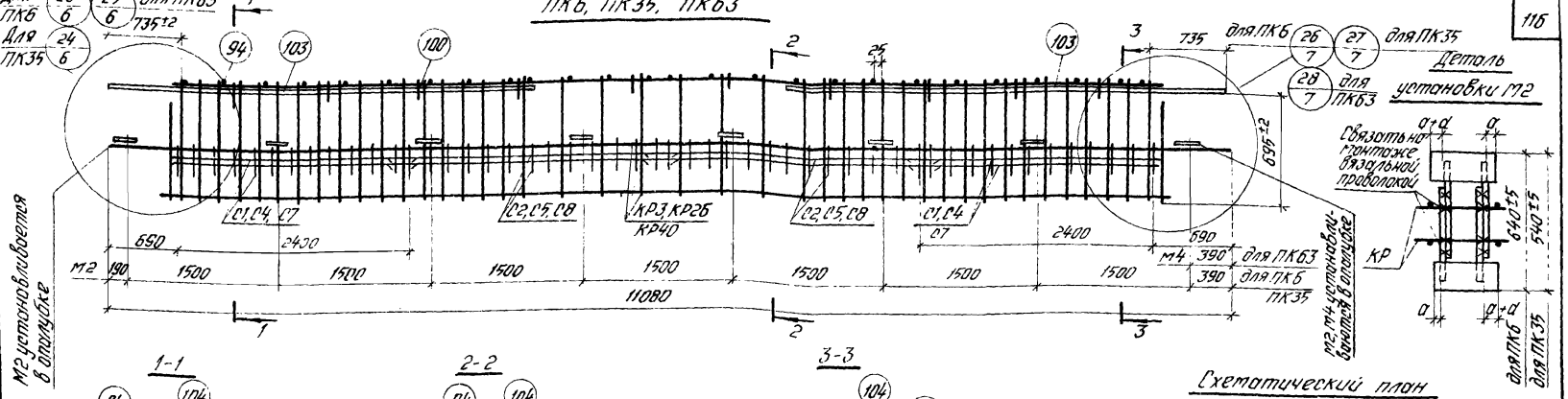

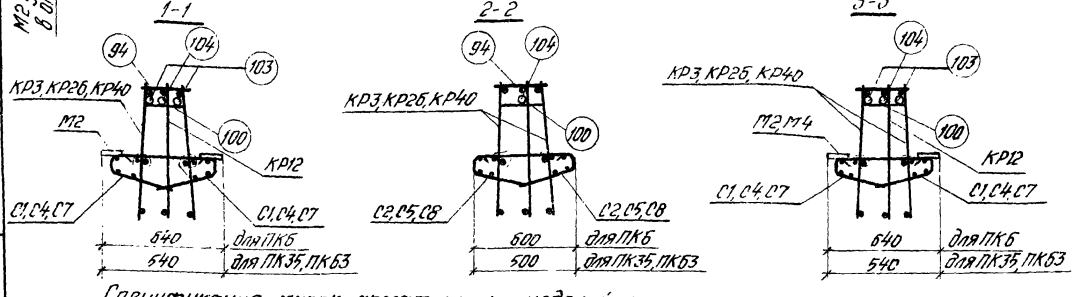

Схематический план расположения арматурных выпусков

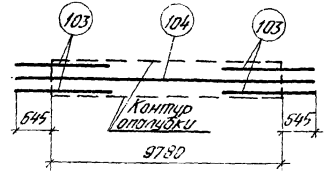

Спецификация марок арматурных изделий и закладных деталей на один пространственный каркас

Марка пространственного каркаса	Марка изделия	Кол. шт.	Вып.9 № листа
ПК6	КР3	2	1
	КР12	1	3
	С1	4	21
	С2	4	
	М2	16	27
	94	26	32
	100	10	30
	103	4	32
	104	1	
	Вес ПК6 - 524,7		

Марка пространственного каркаса	Марка изделия	Кол. шт.	Вып.9 № листа
ПК35	КР12	1	3
	КР26	2	7
	С4	4	22
	С5	4	
	М2	16	27
	94	26	32
	100	10	30
	103	4	32
	104	1	
	Вес ПК35 - 523,5		

Марка пространственного каркаса	Марка изделия	Кол. шт.	Вып.9 № листа
ПК63	КР12	1	3
	КР40	2	10
	С7	4	22
	С8	4	
	М4	1	27
	94	26	32
	100	10	30
	103	4	32
	104	1	
	Вес ПК63 - 488,0		

Примечания:

1. Позиция 104 на фасаде пространственного каркаса условно не показана.
2. Окончательную фиксацию закладных деталей, а также положения поз.103 и 104 производить на опалубке.
3. Размер 695 дан до рифов арматуры.
4. Пространственные каркасы должны собираться в стальных кондукторах. Порядок сборки указан в пояснительной записке.
5. Стержни позиций 94 привариваются к продольным стержням плоских каркасов с помощью электросварочных клещей.
6. Сетки С1, С2, С4, С5, С7, С8, а также поз. 103 и поз. 104 привязать вязальной проволокой.
7. Указания по изготовлению пространственных каркасов ПК6 лев, ПК6 пр, ПК35 лев, ПК35 пр, ПК63 лев, ПК63 пр см. на листах 133, 134.

ТК 1976

Пространственные каркасы ПК6, ПК35, ПК63, ПК6 лев, ПК35 лев, ПК63 лев, ПК6 пр, ПК35 пр, ПК63 пр

1420-6 Выпуск 8

Лист 87

15527-03 36

ЦНИИПРОМЗДАНИЙ Москва

Гл. инженер проекта Ковалько
Ст. инженер Козлова
Ст. техник Дуф

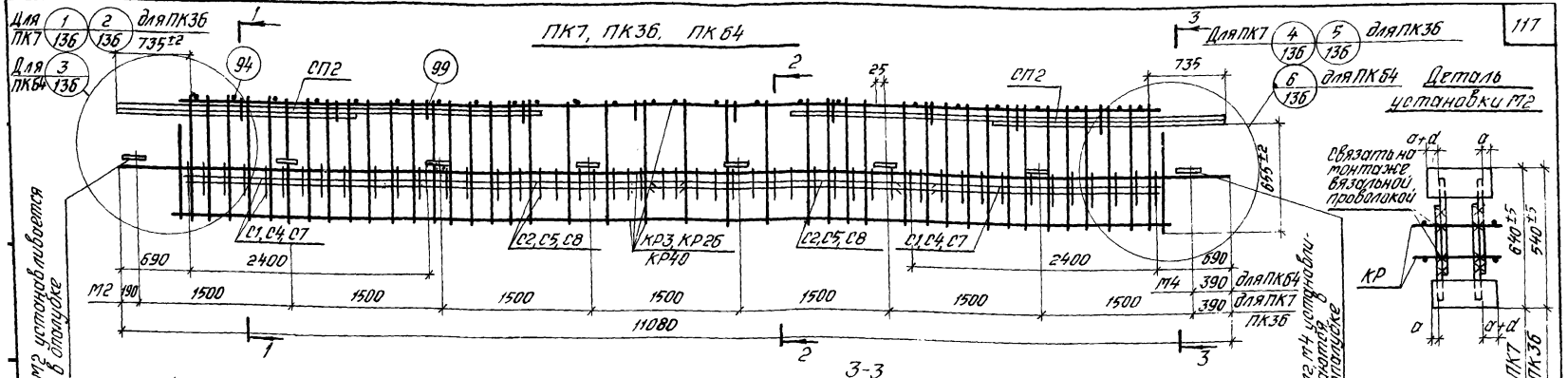

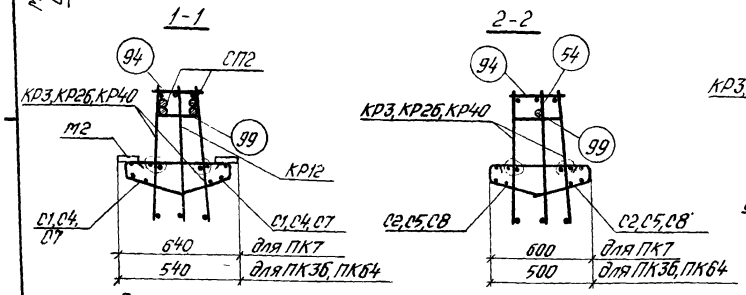

Схематический план расположения арматурных выпусков

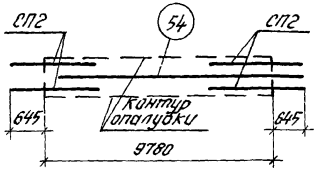

Спецификация марок арматурных изделий и закладных деталей на один пространственный каркас

Марка пространственного каркаса	Марка изделия	Кол. шт.	Вып.9 № листа
ПК7	КР3	2	1
	КР12	1	3
	С1	4	21
	С2	4	
	СП2	4	25
	М2	16	27
	54	1	32
	94	26	
	99	10	30
	Вес ПК7 - 518,4		

Марка пространственного каркаса	Марка изделия	Кол. шт.	Вып.9 № листа
ПК36	КР12	1	3
	КР26	2	7
	С4	4	22
	С5	4	
	СП2	4	25
	М2	16	27
	54	1	32
	94	26	
	99	10	30
	Вес ПК36 - 517,2		

Марка пространственного каркаса	Марка изделия	Кол. шт.	Вып.9 № листа
ПК64	КР12	1	3
	КР40	2	10
	С7	4	22
	С8	4	
	СП2	4	25
	М4	1	27
	54	1	32
	94	26	
	99	10	30
	Вес ПК64 - 481,7		

Примечания:

1. Позиция 54 на фасаде пространственного каркаса условно не показана.
2. Окончательную фиксацию закладных деталей, а также положения СП2 и поз. 54 производить на опалубке.
3. Размер 655 дан до рифов арматуры.
4. Пространственные каркасы должны собираться в стальных кондукторах. Порядок сборки указан в пояснительной записке.
5. Стержни позиций 94 привариваются к продольным стержням плоских каркасов с помощью электросборочных клещей.
6. Сетки С1, С2, С4, С5, С7, С8, а также СП2 и позицию 54 привязать вязальной проволокой.

ТК 1976

Пространственные каркасы ПК7, ПК36, ПК64.

1.420-6 Выпуск 8

Лист 88

Москва

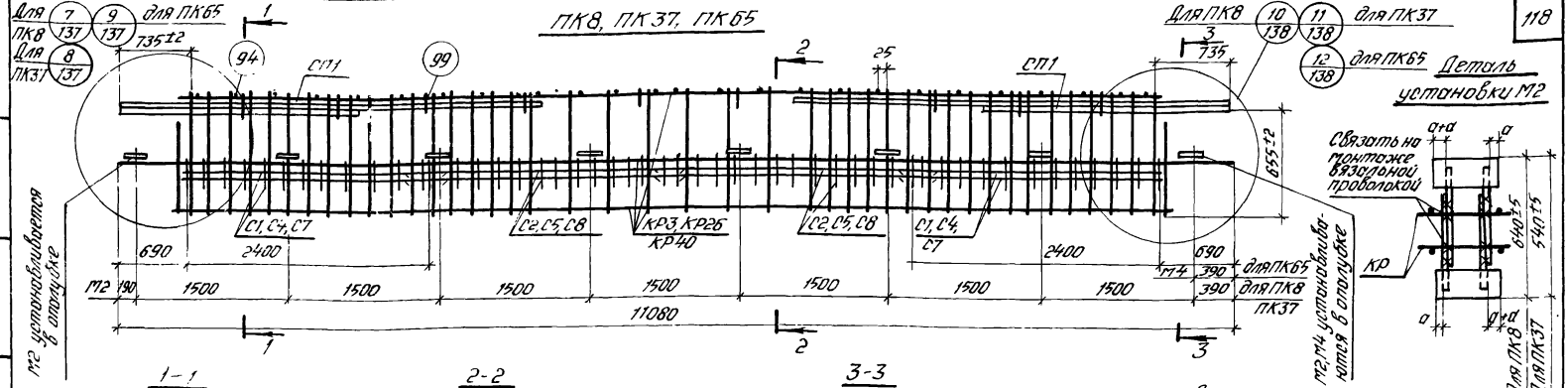

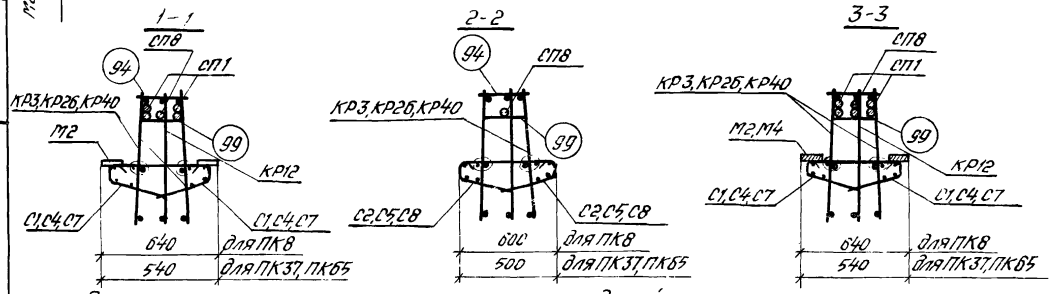

Спецификация марок арматурных изделий и закладных деталей на один пространственный каркас

Марка пространственного каркаса	Марка изделия	Кол. шт	Вып.9 № листа
ПК8	КР3	2	1
	КР12	1	3
	С1	4	22
	С2	4	
	СП1	4	25
	СП8	1	
	М2	16	27
	94	26	32
	99	10	30
	Вес ПК8-549,5		

Марка пространственного каркаса	Марка изделия	Кол. шт	Вып.9 № листа
ПК37	КР12	1	3
	КР2Б	2	7
	С4	4	22
	С5	4	
	СП1	4	25
	СП8	1	
	М2	16	27
	94	26	32
	99	10	30
	Вес ПК37-548,3		

Марка пространственного каркаса	Марка изделия	Кол. шт	Вып.9 № листа
ПК65	КР12	1	3
	КР40	2	10
	С7	4	22
	С8	4	
	СП1	4	25
	СП8	1	
	М4	1	27
	94	26	32
	99	10	30
	Вес ПК65-512,8		

Примечания:

1. Позиция СП8 на фасаде пространственного каркаса условно не показана.
2. Окончательную фиксацию закладных деталей, а также положения СП1 и СП8 производить на опалубке.
3. Размер 655 дан до рифов арматуры.
4. Пространственные каркасы должны собираться в стальных кондукторах. Порядок сборки указан в пояснительной записке.
5. Стержни позиции 94 привариваются к продольным стержням плоских каркасов с помощью электросварочных клещей.
6. Сетки С1, С2, С4, С5, С7, С8, а также СП1 и СП8 привязать вязальной проволокой.
7. Указания по изготовлению пространственных каркасов ПК3лев, ПК8пр, ПК3лев, ПК37пр, ПК65лев, ПК65пр см. на листах 133,134.

ТК 1976	Пространственные каркасы ПК8, ПК37, ПК65, ПК8лев, ПК37лев, ПК65лев, ПК8пр, ПК37пр, ПК65пр	1.420-6 Выпуск 8
		Лист 89

ЦНИПРОМЗДАНИЙ Москва
Гл. инженер проекта Ю.Г. Шапиро
Гл. инженер Ю.Г. Шапиро
Ст. инженер Г.Г. Ребрикова
Ст. техник Л.М. Козлова

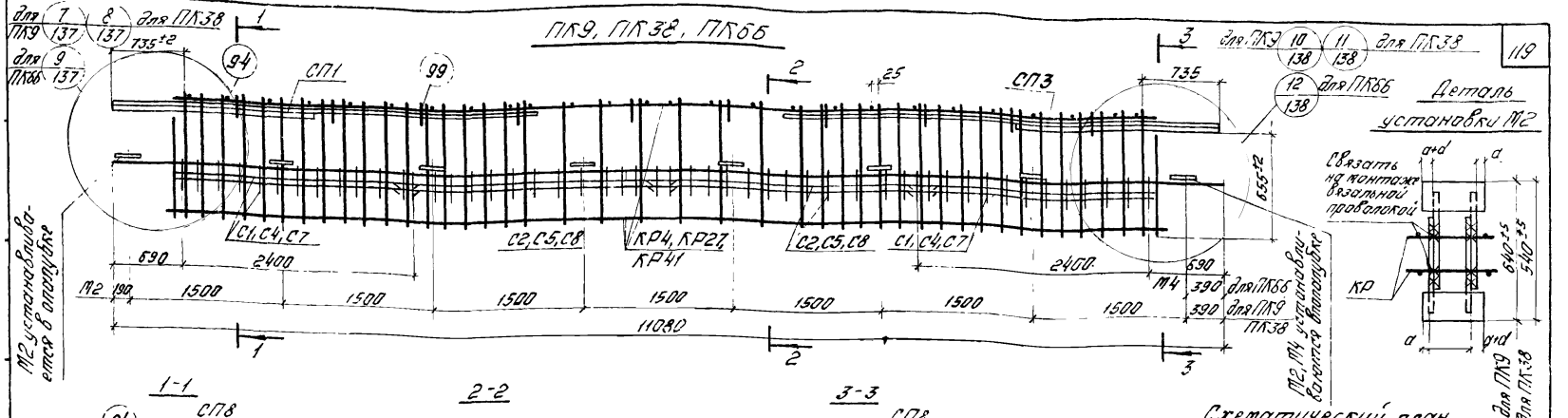

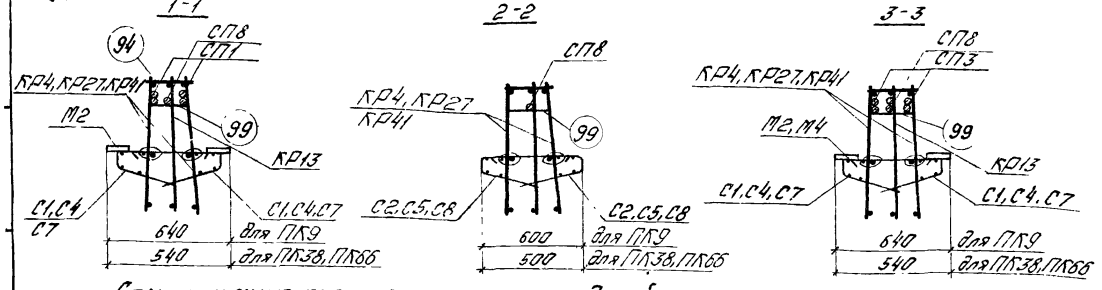

Схематический план расположения арматурных выпусков

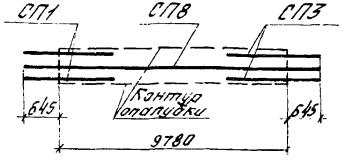

Спецификация марок арматурных изделий и закладных деталей на один пространственный каркас

Марка простран. каркаса	Марка изделия	Кол. шт	Вып.9 № листа
ПК9	КР4	2	1
	КР13	1	3
	С1	4	21
	С2	4	
	СП1	2	25
	СП3	2	
	СП8	1	
	М2	16	27
	94	26	32
	99	10	30
Вес ПК9 - 638,6			

Марка простран. каркаса	Марка изделия	Кол. шт	Вып.9 № листа
ПК38	КР13	1	3
	КР27	2	7
	С4	4	22
	С5	4	
	СП1	2	25
	СП3	2	
	СП8	1	
	М2	16	27
	94	26	32
	99	10	30
Вес ПК38 - 637,4			

Марка простран. каркаса	Марка изделия	Кол. шт	Вып.9 № листа
ПК66	КР13	1	3
	КР41	2	10
	С7	4	22
	С8	4	
	СП1	2	25
	СП3	2	
	СП8	1	
	М4	1	27
	94	26	32
	99	10	30
Вес ПК66 - 601,9			

Примечания:

1. Позиция СП8 на фасаде пространственного каркаса условно не показана.
2. Окончательную фиксацию закладных деталей, а также положения СП1, СП3 и СП8 производить на опалубке.
3. Размер 655 дан до рифов арматуры.
4. Пространственные каркасы должны собираться в стальных кондукторах. Порядок сборки указан в пояснительной записке.
5. Стержни позиций 94 привариваются к продольным стержням плоских каркасов с помощью электросварочных клещей.
6. Сетки С1, С2, С4, С5, С7, С8, а также СП1, СП3 и СП8 привязать вязальной проволокой.
7. Указания по изготовлению пространственных каркасов ПК66лев, ПК66пр. см. на листе 134.

ТК 1976

Пространственные каркасы ПК9, ПК38, ПК66, ПК66лев, ПК66пр.

1.420-6 Выпуск 8

Лист 90

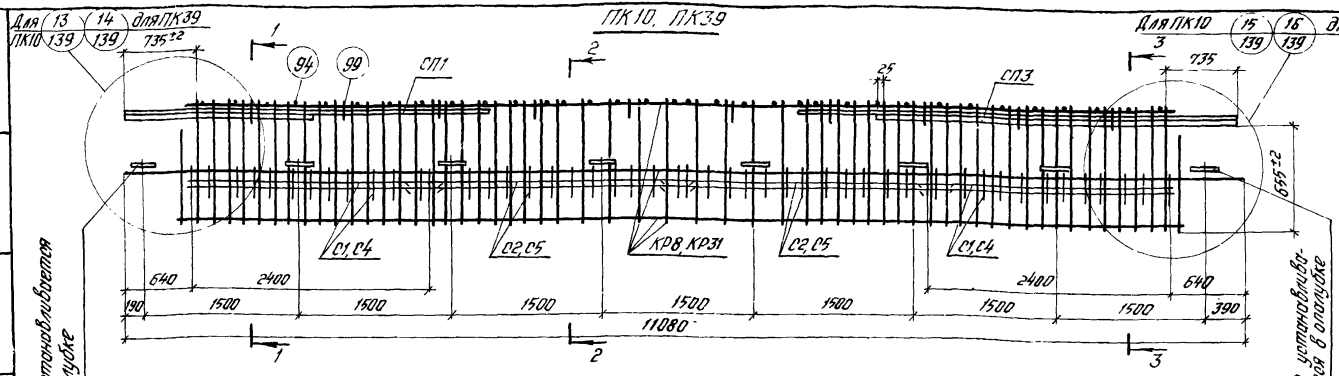

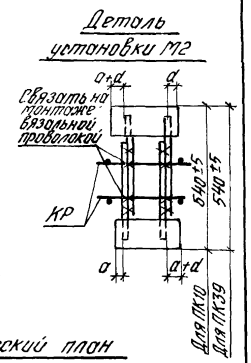

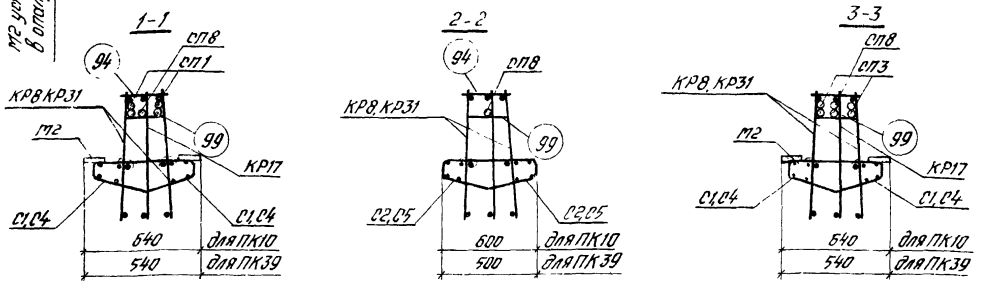

Схематический план расположения арматурных выпусков

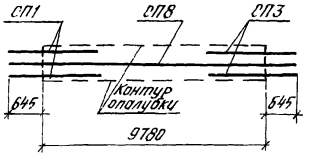

Спецификация марок арматурных изделий и закладных деталей на один пространственный каркас

Марка пространственного каркаса	Марка изделия	Кол. шт.	Вып. 9 № листа
ПК10	КР8	2	2
	КР17	1	4
	С1	4	21
	С2	4	21
	СП1	2	25
	СП3	2	
	СП8	1	
	М2	16	27
	94	34	32

Марка пространственного каркаса	Марка изделия	Кол. шт.	Вып. 9 № листа
ПК10 (продолж.)	99	10	30
	Вес ПК10 - 678,4		
ПК39	КР17	1	4
	КР31	2	8
	С4	4	22
	С5	4	
	СП1	2	25
	СП3	2	

Марка пространственного каркаса	Марка изделия	Кол. шт.	Вып. 9 № листа
ПК39 (продолж.)	СП8	1	25
	М2	16	27
	94	34	32
	99	10	30
	Вес ПК39 - 677,2		

Примечания:

1. Позиция СП8 на фасаде пространственного каркаса условно не показана.
2. Окончательную фиксацию закладных деталей, а также положения СП1, СП3, СП8 производить на опалубке.
3. Размер 655 дан до рифов арматуры.
4. Пространственные каркасы должны собираться в стальных кондукторах. Порядок сборки указан в пояснительной записке.
5. Стержни позиции 94 привариваются к продольным стержням плоских каркасов с помощью электросварочных клещей.
6. Сетки С1, С2, С4, С5, а также СП1, СП3, СП8 привязать вязальной проволокой.
7. Указания по изготовлению пространственных каркасов ПК10 лев, ПК10 пр, ПК39 лев, ПК39 пр см. на листах 133, 134.

ТК 1976	Пространственные каркасы ПК10, ПК39, ПК10 лев, ПК39 лев, ПК10 пр, ПК39 пр.	1.420-6 Выпуск 9	
		Лист	91

ЦНИИПРОМЗДАНИЙ Москва
Ст. инженер Ст. техник
Ревякина Козлова

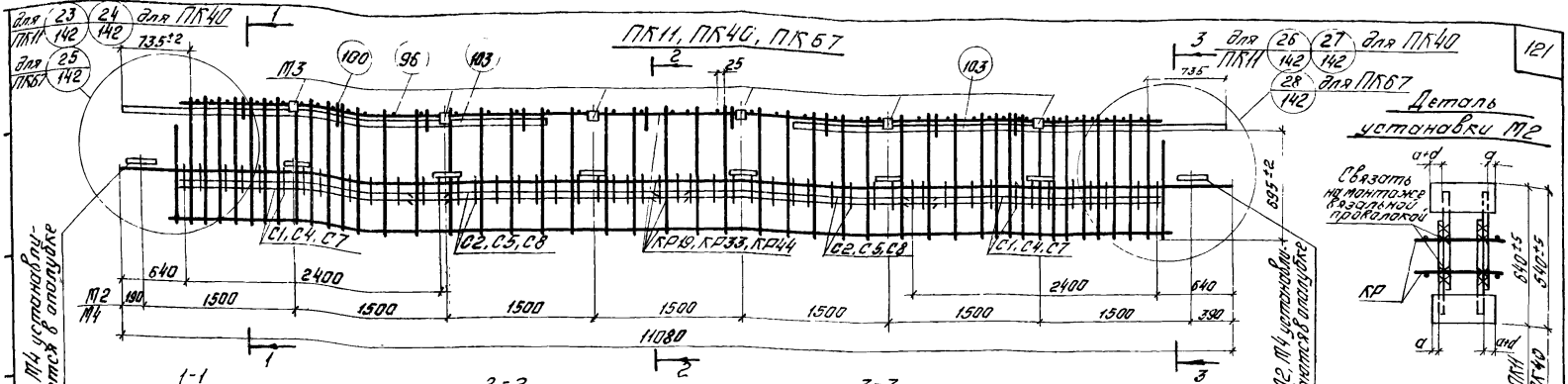

Спецификация марок арматурных изделий и закладных деталей на один пространственный каркас

Марка простр. каркаса	Марка изделия	Кол. шт.	Вып.9 № листа
ПК11	КР12	1	3
	КР19	2	5
	С1	4	21
	С2	4	
	М2	16	27
	М3	6	26
	96	44	32
	100	10	30
	103	4	32
	104	1	
	Вес ПК11 - 546 кг		

Марка простр. каркаса	Марка изделия	Кол. шт.	Вып.9 № листа
ПК40	КР12	1	3
	КР33	2	8
	С4	4	22
	С5	4	
	М2	16	27
	М3	6	26
	96	44	32
	100	10	30
	103	4	32
	104	1	
	Вес ПК40 - 545 кг		

Марка простр. каркаса	Марка изделия	Кол. шт.	Вып.9 № листа
ПК67	КР12	1	3
	КР44	2	11
	С7	4	22
	С8	4	
	М3	6	26
	М4	8	27
	96	44	32
	100	10	30
	103	4	32
	104	1	
	Вес ПК67 - 527 кг		

Примечания:

1. Позиции 104 на фасаде пространственного каркаса условно не показаны.
2. Окончательную фиксацию закладных деталей, а также положения поз. 103, 104 производить на опалубке.
3. Размер 835 дан по рискам арматуры.
4. Пространственные каркасы должны собираться в стальных кондукторах. Порядок сборки указан в пояснительной записке.
5. Стержни позиции 96 приварить к продольным стержням плоских каркасов с помощью электросварочных клещей. Сетки С1, С2, С4, С7, С8, а также поз. 103, 104 привязать вязальной проволокой.

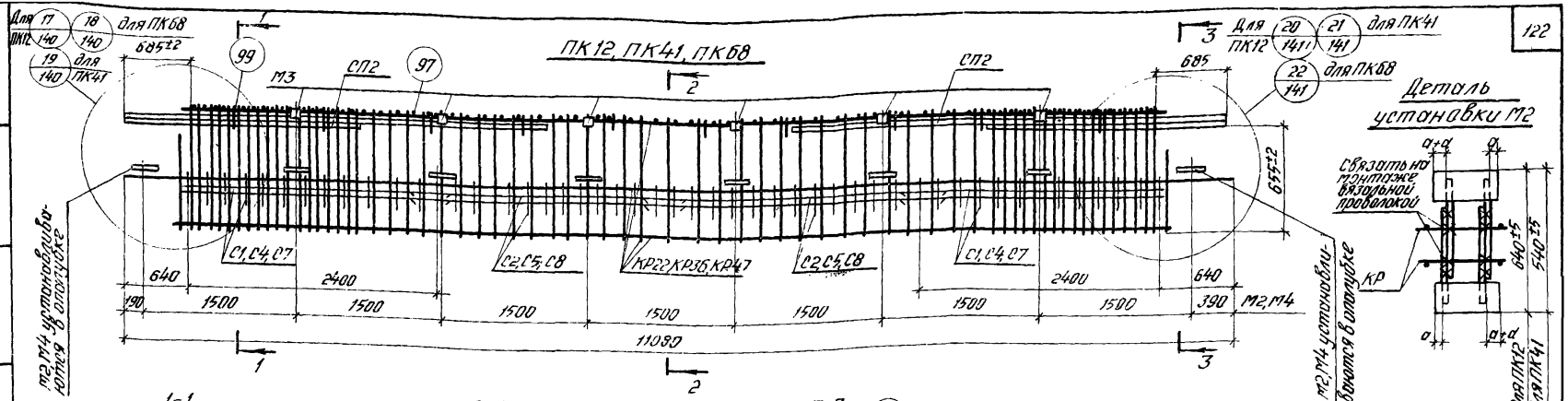

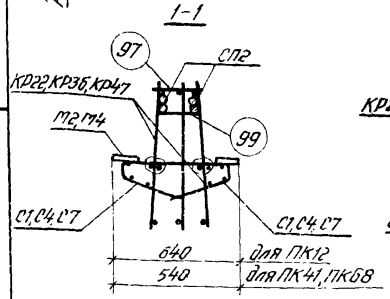

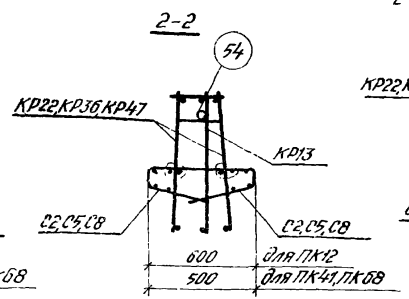

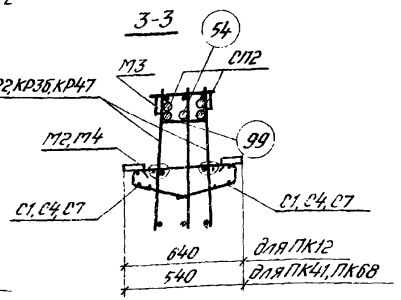

Схематический план расположения арматурных выпусков

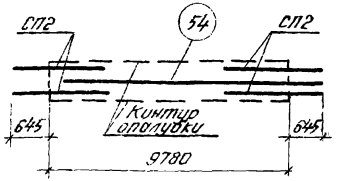

Спецификация марок арматурных изделий и закладных деталей на один пространственный каркас

Марка пространственного каркаса	Марка изделия	Кол. шт.	Вып.9 № листа
ПК12	КР13	1	3
	КР22	2	6
	С1	4	21
	С2	4	
	СП2	4	25
	М2	16	27
	М3	6	26
	54	1	32
	97	66	
	99	10	30
	Вес ПК12 - 644 0		

Марка пространственного каркаса	Марка изделия	Кол. шт.	Вып.9 № листа
ПК41	КР13	1	3
	КР36	2	9
	С4	4	22
	С5	4	
	СП2	4	25
	М2	16	27
	М3	6	26
	54	1	32
	97	66	
	99	10	30
	Вес ПК41 - 6428		

Марка пространственного каркаса	Марка изделия	Кол. шт.	Вып.9 № листа
ПК68	КР13	1	3
	КР47	2	12
	С7	4	22
	С8	4	
	СП2	4	25
	М3	6	26
	М4	8	27
	54	1	32
	97	66	
	99	10	30
	Вес ПК68 - 6248		

Примечания:

1. Позиция 54 на фасаде пространственного каркаса условно не показана.
2. Окончательную фиксацию закладных деталей, а также положения СП2 и поз. 54 производить на опалубке.
3. Размер 655 дан до рифов арматуры.
4. Пространственные каркасы должны собираться в стальных кондукторах. Порядок сборки указан в пояснительной записке.
5. Стержни позиции 97 приварить к продольным стержням плоских каркасов с помощью электросварочных клещей.
6. Сетки С1, С2, С4, С5, С7, С8, а также СП2 и поз. 54 привязать вязальной проволокой.

ТК 1976

Пространственные каркасы ПК12, ПК41, ПК68.

1.420-6 Выпуск 8

Лист 93

ЦНИИПромзданий Москва

Гип. дирекц. — Ст. инженер — Ст. техник

Гл. специал. Ревякина; Гл. инжен. Козлова; Инженер Лифшиц

ПК13, ПК42, ПК69

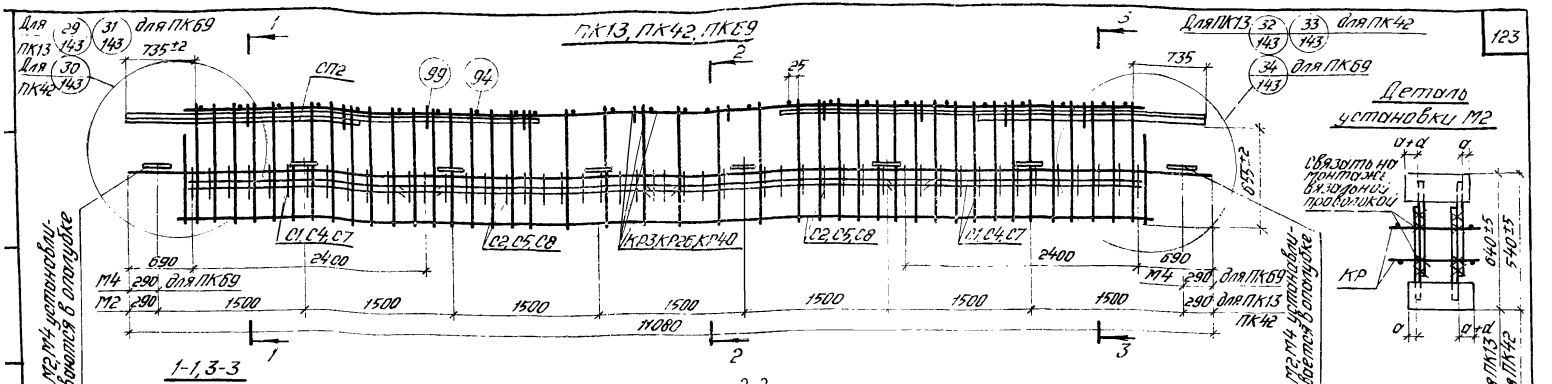

Спецификация марок арматурных изделий и закладных деталей на один пространственный каркас

Марка пространственного каркаса	Марка изделия	Кол. шт.	Вып.9 № листа
ПК13	КР3	2	1
	КР12	1	3
	С1	4	21
	С2	4	
	СП2	4	25
	М2	16	27
	50	1	32
	94	26	
	99	10	30
	Вес ПК13 - 5487		

Марка пространственного каркаса	Марка изделия	Кол. шт.	Вып.9 № листа
ПК42	КР12	1	3
	КР2Б	2	7
	С4	4	22
	С5	4	
	СП2	4	25
	М2	16	27
	50	1	32
	94	26	
	99	10	30
	Вес ПК42 - 5475		

Марка пространственного каркаса	Марка изделия	Кол. шт.	Вып.9 № листа
ПК69	КР12	1	3
	КР40	2	10
	С7	4	22
	С8	4	
	СП2	4	25
	М4	2	27
	50	1	32
	94	26	
	99	10	30
	Вес ПК69 - 5145		

Примечания:

1. Позиция 50 на фасаде пространственного каркаса условно не показана.
2. Окончательную фиксацию закладных деталей, а также положения СП2 и поз.50 производить на опалубке.
3. Размер 655 дан до рифов арматуры.
4. Пространственные каркасы должны собираться в стальных кондукторах. Порядок сборки указан в пояснительной записке.
5. Стержни позиции 94 приварить к продольным стержням плоских каркасов с помощью электросварочных клещей.
6. Сетки С1, С2, С4, С5, С7, С8, а также СП2 и поз.50 привязать вязальной проволокой.

Москва

ТК 1976	Пространственные каркасы ПК13, ПК42, ПК69.	1.420-6 Выпуск 8
		Лист 94

ПК14, ПК43, ПК70

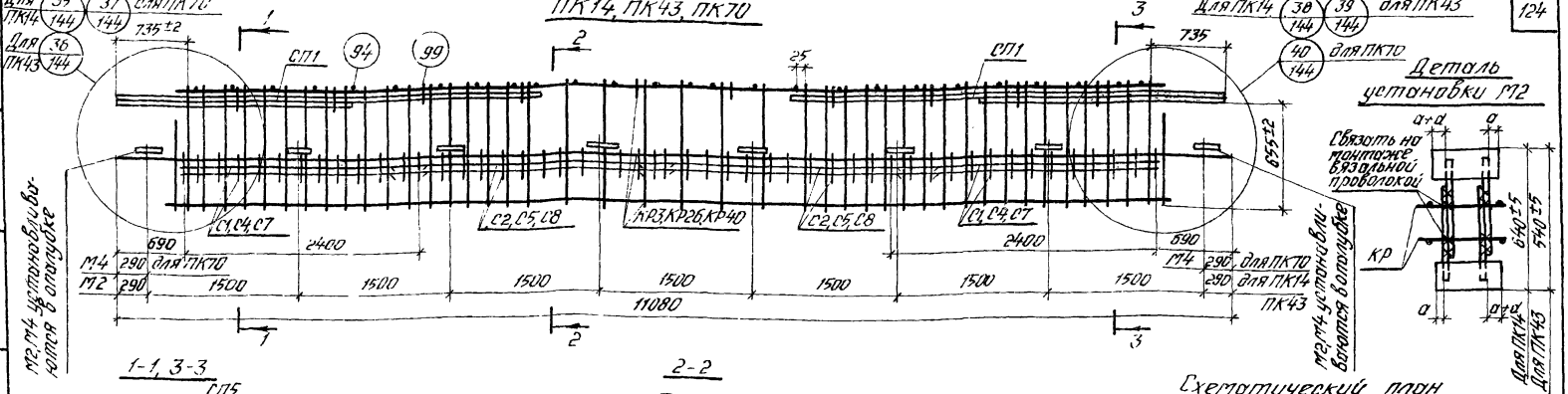

1-1, 3-3

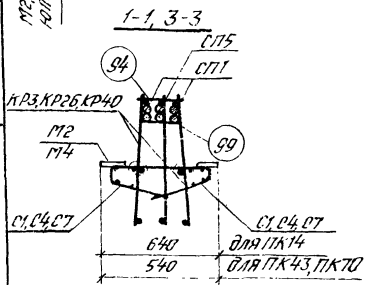

2-2

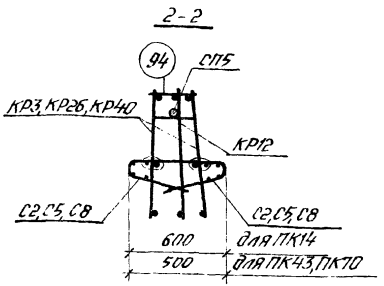

Схематический план расположения арматурных выпусков

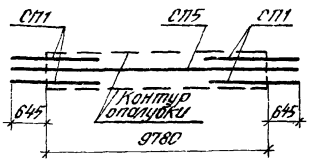

Спецификация марок арматурных изделий и закладных деталей на один пространственный каркас

Марка пространственного каркаса	Марка изделия	Кол. шт.	Вып.9 № листа
ПК14	КР3	2	1
	КР12	1	3
	С1	4	21
	С2	4	
	СП1	4	25
	СП5	1	
	М2	16	27
	94	26	32
	99	10	30
	Вес ПК14 - 580,7		

Марка пространственного каркаса	Марка изделия	Кол. шт.	Вып.9 № листа
ПК43	КР12	1	3
	КР2б	2	7
	С4	4	22
	С5	4	
	СП1	4	25
	СП5	1	
	М2	16	27
	94	26	32
	99	10	30
	Вес ПК43 - 579,5		

Марка пространственного каркаса	Марка изделия	Кол. шт.	Вып.9 № листа
ПК70	КР12	1	3
	КР40	2	10
	С7	4	22
	С8	4	
	СП1	4	25
	СП5	1	
	М4	2	27
	94	26	32
	99	10	30
	Вес ПК70 - 546,5		

Примечания:

1. Позиции СП5 на фасаде пространственного каркаса условно не показаны.
2. Окончательную фиксацию закладных деталей, а также положения СП1 и СП5 производить на опалубке.
3. Размер 655 дан до рифов арматуры.
4. Пространственные каркасы должны собираться в стальных кондукторах. Порядок сборки указан в пояснительной записке.
5. Стержни позиции 94 привязать к продольным стержням плоских каркасов с помощью электросвирочных клещей.
6. Сетки С1, С2, С4, С5, С7, С8, а также СП1 и СП5 привязать вязальной проволокой.

ТК 1975

Пространственные каркасы ПК14, ПК43, ПК70

1.420-6 Выпуск 8

Лист 95

ЦНИИПромзданий Москва

Гл. инженер
Отд. техник
Исполнитель
Н. контр.

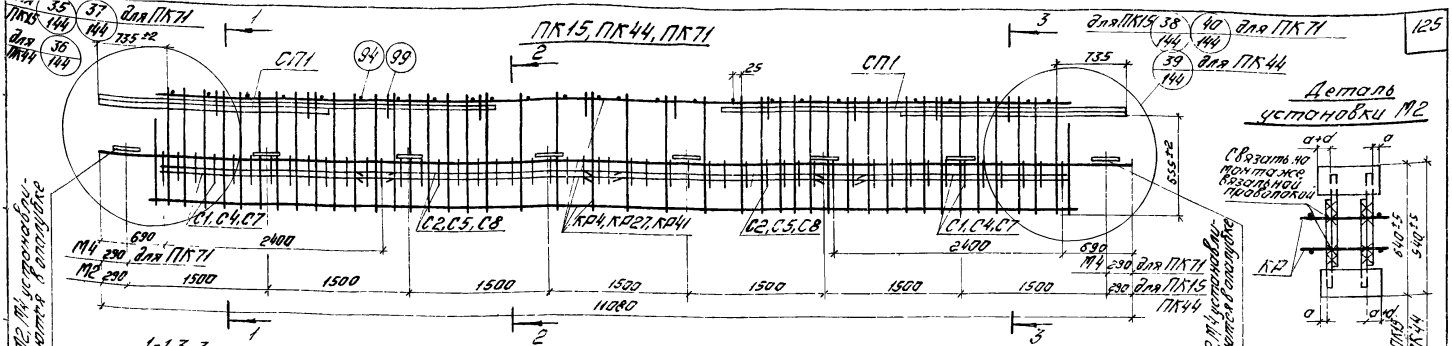

Спецификация марок арматурных изделий и закладных деталей на один пространственный каркас.

Марка пространственного каркаса	Марка изделия	Кол. шт.	Вып. № листа
ПК15	КР4	2	1
	КР13	1	3
	С1	4	21
	С2	4	
	СП1	4	25
	СП5	1	
	М2	16	27
	94	26	32
	99	10	30
	Вес ПК15 - 631,4		

Марка пространственного каркаса	Марка изделия	Кол. шт.	Вып. № листа
ПК44	КР13	1	3
	КР27	2	7
	С4	4	22
	С5	4	
	СП1	4	25
	СП5	1	
	М2	16	27
	94	26	32
	99	10	30
	Вес ПК44 - 630,2		

Марка пространственного каркаса	Марка изделия	Кол. шт.	Вып. № листа
ПК71	КР13	1	7
	КР41	2	10
	С7	4	22
	С8	4	
	СП1	4	25
	СП5	1	
	М4	2	27
	94	26	32
	99	10	30
	Вес ПК71 - 597,2		

Примечания:

1. Позиция СП5 на фасаде пространственного каркаса условно не показана.
2. Окончательную фиксацию закладных деталей, а также положения СП1 и СП5 производить на опалубке.
3. Размер 555 дан по рискам арматуры.
4. Пространственные каркасы должны собираться в стальных кондукторах. Порядок сборки указан в пояснительной записке.
5. Стержни позиции 94 приварить к продольным стержням плоских каркасов с помощью электросварочных клещей.
6. Сетки С1, С2, С4, С5, С7, С8, а также СП1 и СП5 привязать вязальной проволокой.

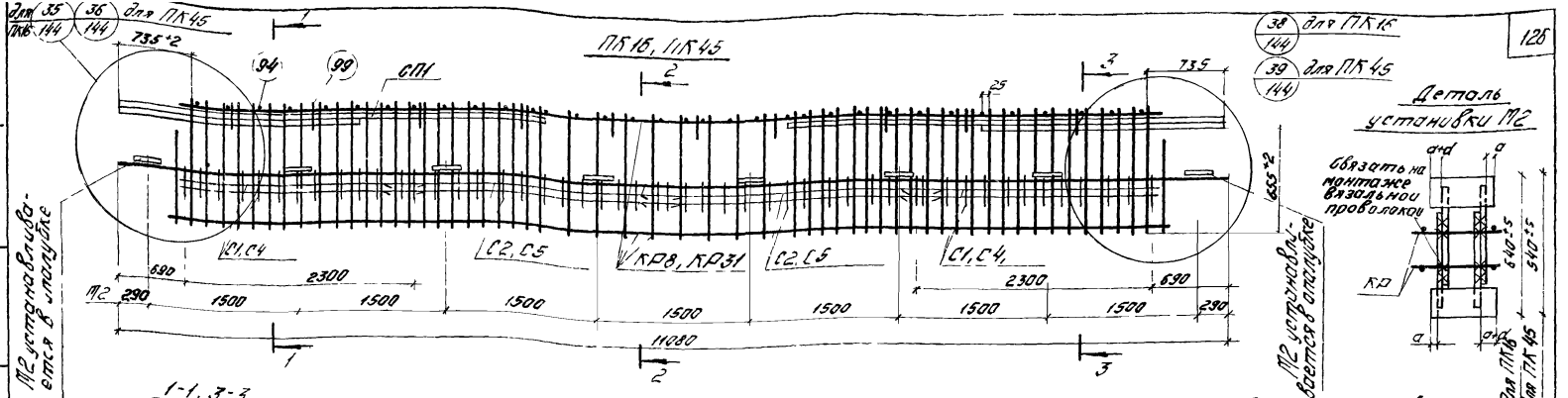

Схематический план расположения арматурных выпусков

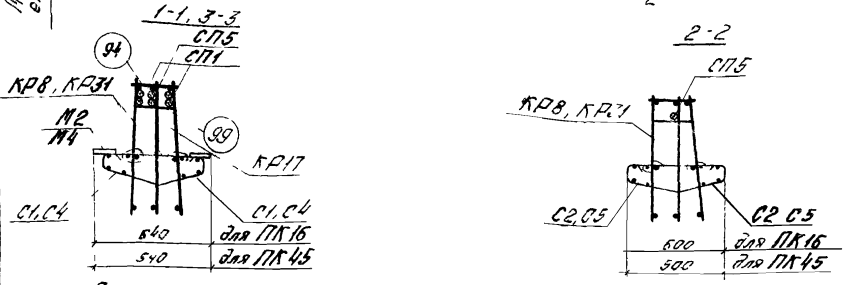



Спецификация марок арматурных изделий и закладных деталей на один пространственный каркас

Марка простран каркаса	Марка изделия	Кол шт	Вып 9 № листа
ПК16	КР8	2	2
	КР17	1	4
	С1	4	21
	С2	4	
	СП1	4	25
	СП5	1	
	М2	16	27
	94	34	32

Марка простран каркаса	Марка изделия	Кол шт	Вып 9 № листа
ПК16 (продолж)	99	10	30
	Вес ПК16 671,5		
ПК45	КР17	1	4
	КР31	2	8
	С4	4	22
	С5	4	
	СП1	4	25

Марка простран каркаса	Марка изделия	Кол шт	Вып 9 № листа
ПК45 (продолж)	СП5	1	25
	М2	16	27
	94	34	32
	99	10	30
	Вес ПК45-670,3		

Примечания

1. Позиция СП5 на фасаде пространственного каркаса условно не показана
2. Окончательную фиксацию закладных деталей, а также положения СП1, СП5 производить на опалубке
3. Размер 655 дан до рифов арматуры
4. Пространственные каркасы должны собираться в стальных кондукторах. Порядок сборки указан в пояснительной записке
5. Стержни позиции 94 приварить к продольным стержням плоских каркасов с помощью электросварочных клещей
6. Сетки С1, С2, С4, С5, а также СП1 и СП5 привязать вязальной проволокой

ТК 1976	Пространственные каркасы ПК16, ПК45	1420-6 Выпуск 8	Лист 97

ЦНИИПРОМЗДАНИЙ Москва

Ст инженер Ст техник Ревякина Козлова

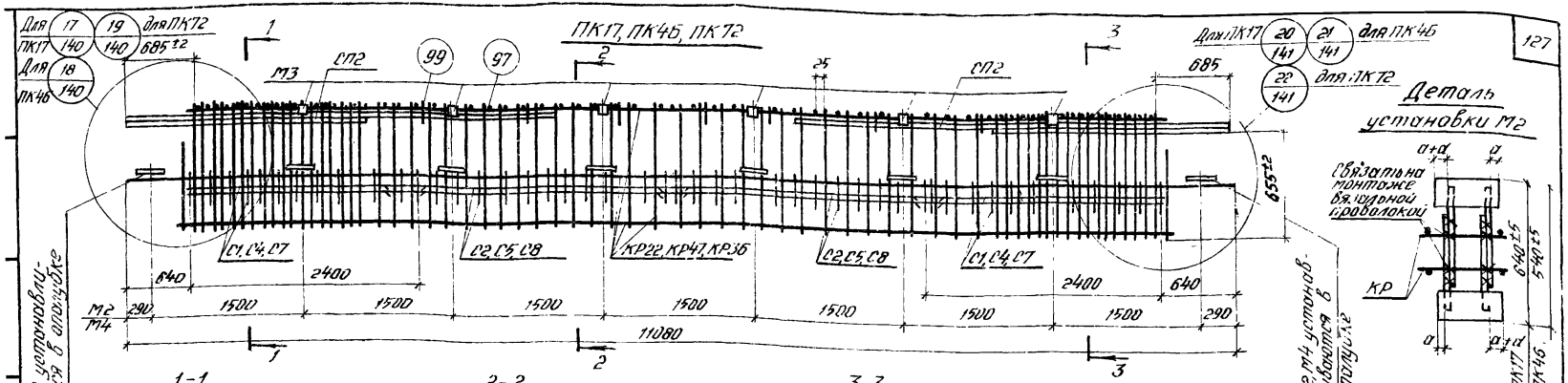

Спецификация марок арматурных изделий и закладных деталей на один пространственный каркас

Марка пространственного каркаса	Марка изделия	Кол. шт.	Вып.ч № листа
ПК17	КР13	1	3
	КР22	2	6
	С1	4	21
	С2	4	
	СП2	4	25
	М2	16	27
	М3	6	26
	50	1	32
	97	66	32
	99	10	30
	Вес ПК17 - 674,3		

Марка пространственного каркаса	Марка изделия	Кол. шт.	Вып.ч № листа
ПК46	КР13	1	3
	КР36	2	9
	С4	4	22
	С5	4	
	СП2	4	25
	М2	16	27
	М3	6	26
	50	1	32
	97	66	
	99	10	30
	Вес ПК46 - 673,1		

Марка пространственного каркаса	Марка изделия	Кол. шт.	Вып.ч № листа
ПК72	КР13	1	3
	КР47	2	12
	С7	4	22
	С8	4	
	СП2	4	25
	М3	6	26
	М4	8	27
	50	1	32
	97	66	
	99	10	30
	Вес ПК72 - 655,1		

Примечания:

1. Позиция 50 на фасаде пространственного каркаса условно не показана.
2. Окончательную фиксацию закладных деталей, а также положения СП2 и поз. 50 производить на опалубке.
3. Размер 655 дан до рисок арматуры.
4. Пространственные каркасы должны собираться в стальных кондукторах. Порядок сборки указан в пояснительной записке.
5. Отрезки позиции 97 приварить к продольным стержням плоских каркасов с помощью электросварочных клещей.
6. Сетки С1, С2, С4, С5, С7, С8, а также СП2 и поз. 50 привязать вязальной проволокой.

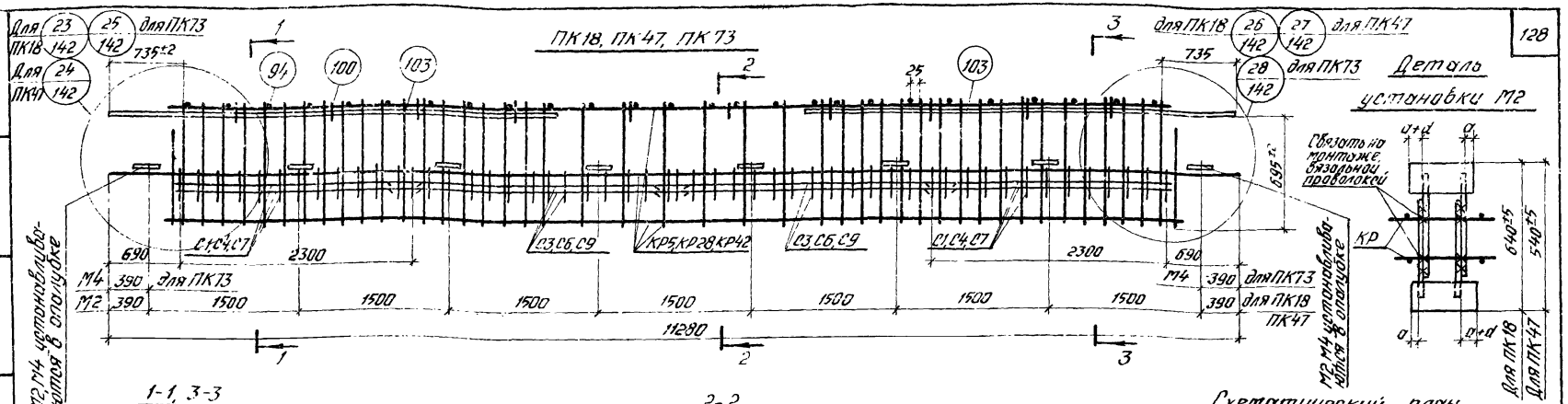

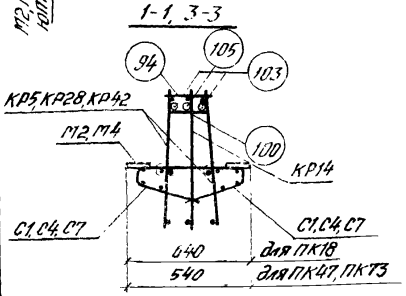

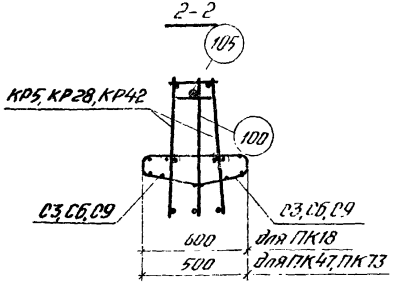

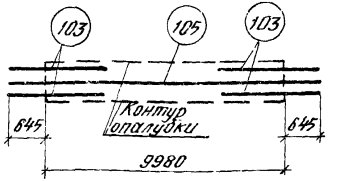

Схематический план расположения арматурных выпусков

Спецификация марок арматурных изделий и закладных деталей на один пространственный каркас

Марка пространственного каркаса	Марка изделия	Кол. шт.	Вып.э № листа
ПК18	КР5	2	1
	КР14	1	3
	С1	4	21
	С3	4	
	М2	16	27
	94	26	32
	100	10	30
	103	4	32
	105	1	32
Вес ПК18 - 531,1			

Марка пространственного каркаса	Марка изделия	Кол. шт.	Вып.э № листа
ПК47	КР14	1	3
	КР28	2	7
	С4	4	22
	С6	4	
	М2	15	27
	94	26	32
	100	10	30
	103	4	32
	105	1	32
Вес ПК47 - 529,9			

Марка пространственного каркаса	Марка изделия	Кол. шт.	Вып.э № листа
ПК73	КР14	1	3
	КР42	2	10
	С7	4	22
	С9	4	
	М4	2	27
	94	26	32
	100	10	30
	103	4	32
	105	1	32
Вес ПК73 - 497,7			

Примечания:

1. Позиция 105 на фасаде пространственного каркаса условно не показана.
2. Окончательную фиксацию закладных деталей, а также положения поз. 103, 104 производить на опалубке.
3. Размер 695 дан до рисок арматуры.
4. Пространственные каркасы должны собираться в стальных кондукторах. Порядок сборки указан в пояснительной записке.
5. Стержни позиции 94 приварить к продольным стержням плоских каркасов с помощью электросварочных клещей.
6. Сетки С1, С3, С4, С6, С7, С9, а также поз. 103 и 105 привязать вязальной проволокой.

ТК 1976

Пространственные каркасы ПК18, ПК47, ПК73.

1.420-6 Выпуск 8

Лист 99

ЦНИИПромзданий Москва

Гл. инженер Отд. Руководитель Ведущий инженер Кудрявцева Козлова

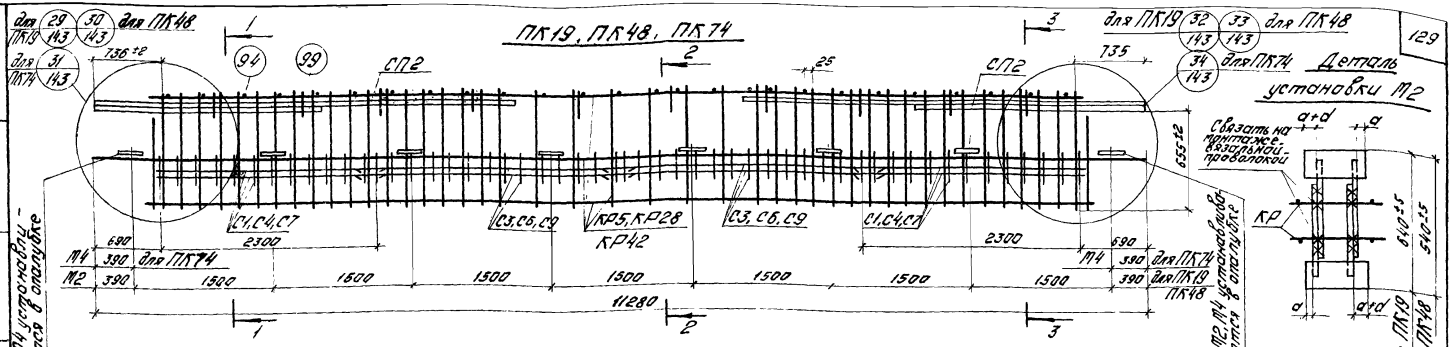

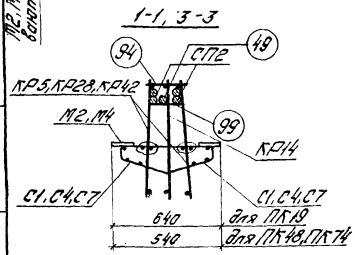

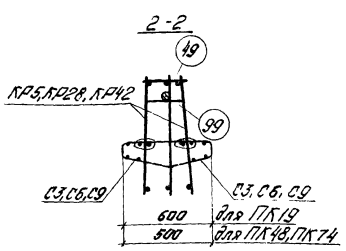

Схематический план расположения арматурных выпусков

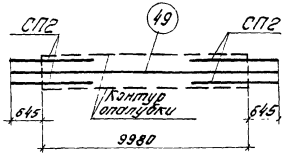

Спецификация марок арматурных изделий и закладных деталей на один пространственный каркас.

Марка простран. каркаса	Марка изделия	Кол. шт.	Вып.9 № листа
ПК19	КР5	2	1
	КР14	1	3
	С1	4	21
	С3	4	
	СП2	4	25
	М2	16	27
	49	1	32
	94	26	
	99	10	30
	Вес ПК19 - 554,6		

Марка простран. каркаса	Марка изделия	Кол. шт.	Вып.9 № листа
ПК48	КР14	1	3
	КР28	2	7
	С4	4	22
	С6	4	
	СП2	4	25
	М2	16	27
	49	1	32
	94	26	
	99	10	30
	Вес ПК48 - 553,4		

Марка простран. каркаса	Марка изделия	Кол. шт.	Вып.9 № листа
ПК74	КР14	1	3
	КР42	2	10
	С7	4	22
	С9	4	
	СП2	4	25
	М4	2	27
	49	1	32
	94	26	
	99	10	30
	Вес ПК74 - 521,2		

Примечания:

1. Позиция 49 на фасаде пространственного каркаса условно не показано.
2. Окончательную фиксацию закладных деталей, а также положения СП2 и поз. 49 производить на опалубке.
3. Размер 655 дан во избежание деформации арматуры.
4. Пространственные каркасы должны собираться в стальных кондукторах. Порядок сборки указан в пояснительной записке.
5. Стержни позиции 94 приварить к продольным стержням плоских каркасов с помощью электросварочных клещей.
6. Сетки С1, С3, С4, С6, С7, С9, а также СП2 и поз. 49 привязать вязальной проволокой.

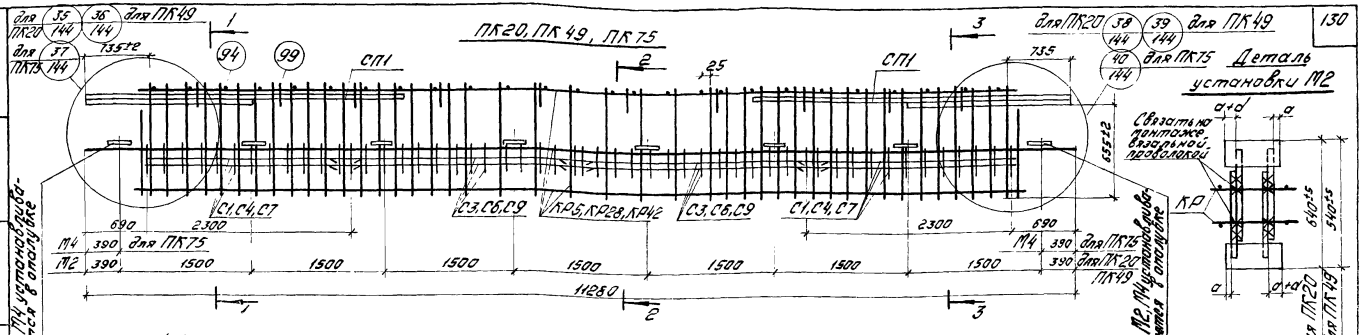

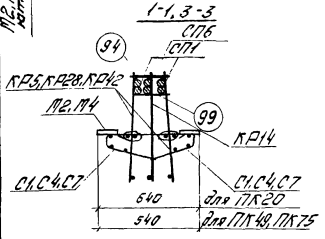

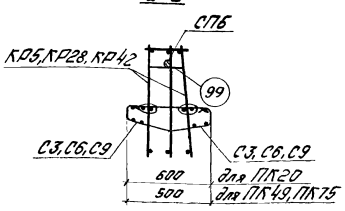

Схематический план расположения арматурных выпусков

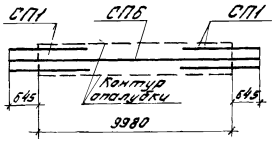

Спецификация марок арматурных изделий и закладных деталей на один пространственный каркас.

Марка пространст. каркаса	Марка изделия	Кол. шт.	Вып. 9 № листа
ПК20	КР5	2	1
	КР14	1	3
	С1	4	21
	С3	4	
	СП1	4	25
	СП5	1	
	М2	16	27
	94	26	32
	99	10	30
	Вес ПК20 - 586,7		

Марка пространст. каркаса	Марка изделия	Кол. шт.	Вып. 9 № листа
ПК49	КР14	1	3
	КР28	2	7
	С4	4	22
	С6	4	
	СП1	4	25
	СП5	1	
	М2	16	27
	94	26	32
	99	10	30
	Вес ПК49 - 585,5		

Марка пространст. каркаса	Марка изделия	Кол. шт.	Вып. 9 № листа
ПК75	КР14	1	3
	КР42	2	10
	С7	4	22
	С9	4	
	СП1	4	25
	СП5	1	
	М4	2	27
	94	26	32
	99	10	30
	Вес ПК75 - 553,3		

Примечания:

1. Позиция СП5 на фасаде пространственного каркаса условно не показана.
2. Окончательную фиксацию закладных деталей, а также положения СП1 и СП5 производить на опалубке.
3. Размер 635 дан до рифов арматуры.
4. Пространственные каркасы должны собираться в стальных кондукторах. Порядок сборки указан в пояснительной записке.
5. Стержни позиции 94 привязать к продольным стержням плоских каркасов с помощью электросварочных клещей
6. Сетки С1, С3, С4, С6, С7, С9, а также СП1 и СП5 привязать вязальной проволокой.

ЦНИИПромзданий Госстроя
Ст. инженер Ряхин
Ст. техник Козлова
Утв. Гуд

ТК 1976 Пространственные каркасы ПК20, ПК49, ПК75.

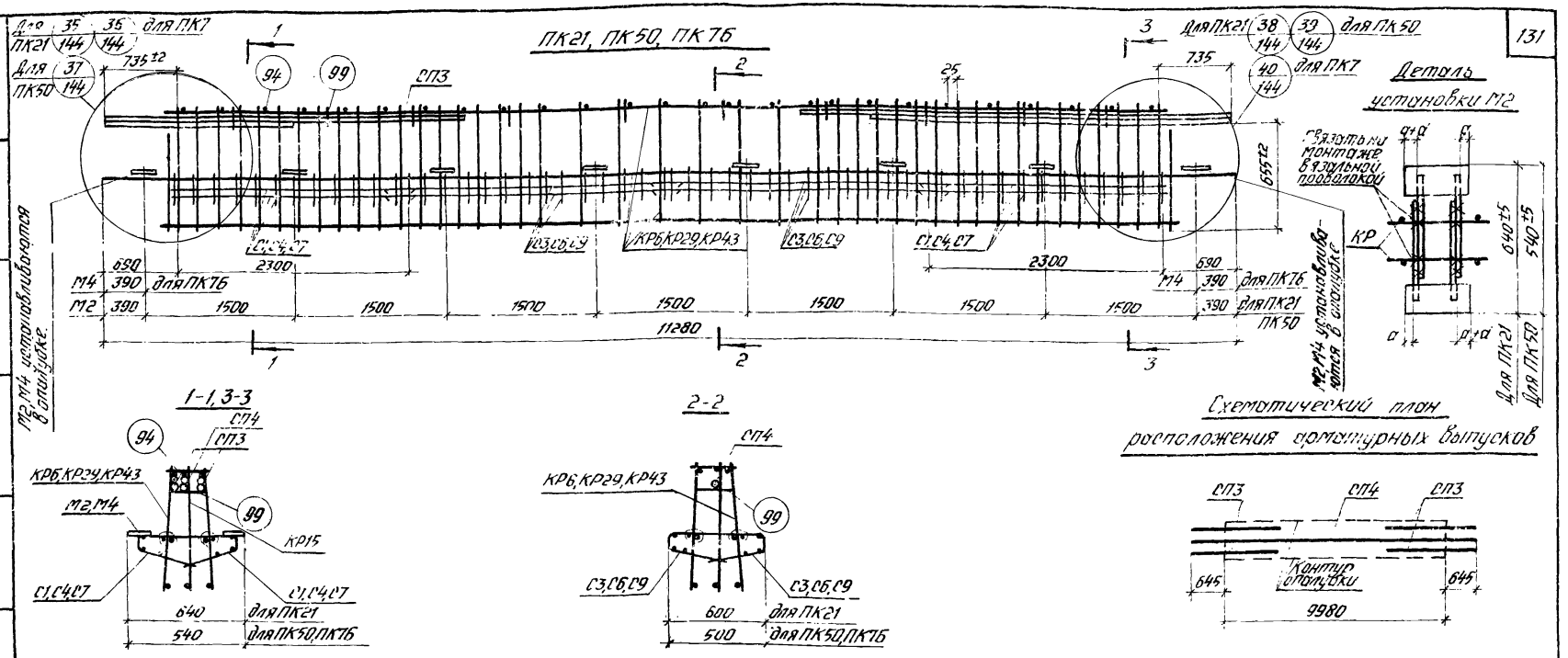

Спецификация марок арматурных изделий и закладных деталей на один пространственный каркас

Марка пространственного каркаса	Марка изделия	Кол. шт.	Вып.9 № листа
ПК21	КР6	2	1
	КР15	1	3
	С1	4	21
	С3	4	
	СП3	4	25
	СП4	1	
	М2	16	27
	94	26	32
	99	10	30
	Вес ПК21-735,1		

Марка пространственного каркаса	Марка изделия	Кол. шт.	Вып.9 № листа
ПК50	КР15	1	3
	КР29	2	7
	С4	4	22
	С6	4	
	СП3	4	25
	СП4	1	
	М2	16	27
	94	26	32
	99	10	30
	Вес ПК50-733,9		

Марка пространственного каркаса	Марка изделия	Кол. шт.	Вып.9 № листа
ПК76	КР15	1	3
	КР43	2	10
	С7	4	22
	С9	4	
	СП3	4	25
	СП4	1	
	М4	2	27
	94	26	32
	99	10	30
	Вес ПК76-701,7		

Примечания:

1. Позиция СП4 на фасаде пространственного каркаса условно не показана.
2. Окончательную фиксацию закладных деталей, а также положения СП4, СП3 производить на опалубке.
3. Размер 655 дан до рифов арматуры.
4. Пространственные каркасы должны собираться в стальных кондукторах. Порядок сборки указан в пояснительной записке.
5. Стержни позиции 94 приварить к продольным стержням плоских каркасов с помощью электросварочных клещей.
6. Сетки С1, С3, С4, С6, С7, С9, а также СП3 и СП4 привязать вязальной проволокой.

ТК 1976	Пространственные каркасы ПК21, ПК50, ПК76.	1.420-6 Выпуск 8	
		Лист	102

Козлова
Ст. техник
Москва

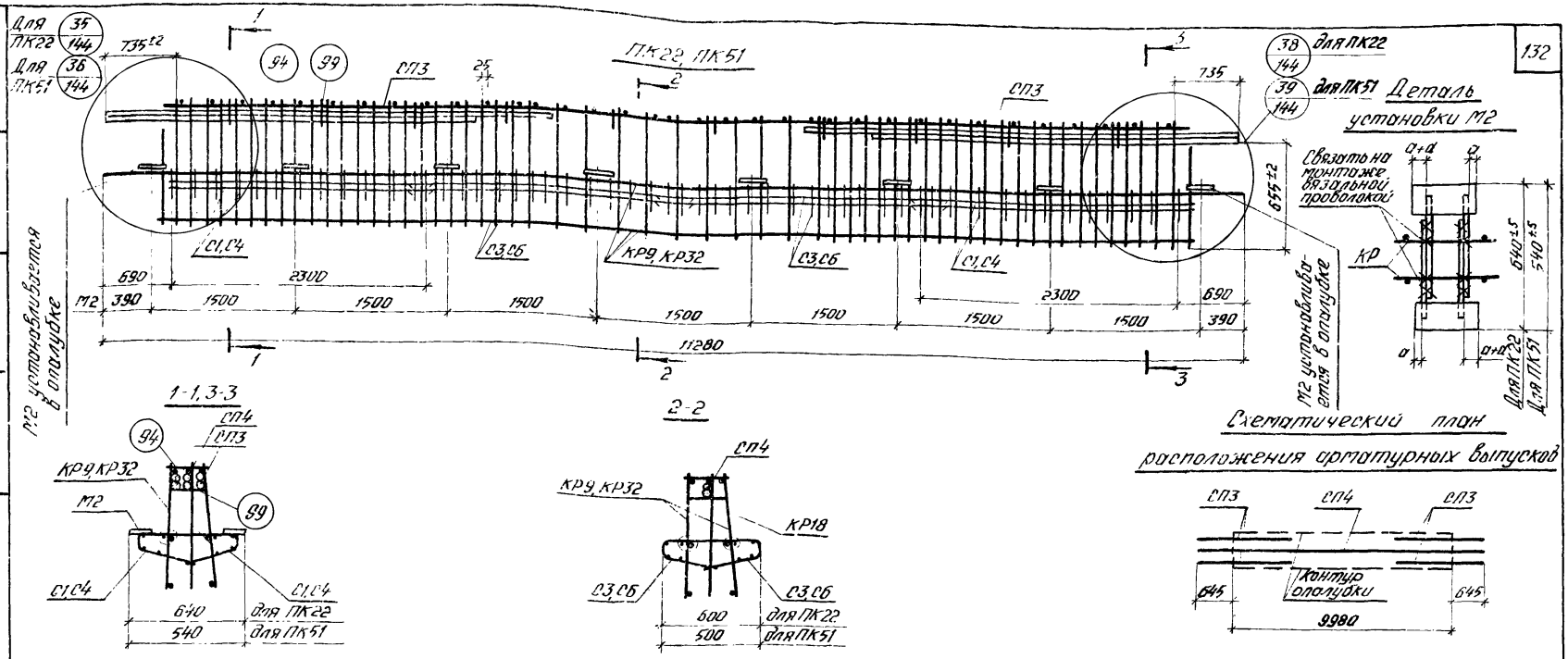

Спецификация марок арматурных изделий и закладных деталей на один пространственный каркас

Марка пространственного каркаса	Марка изделия	Кол шт	Вып 9 № листа
ПК22	КР9	2	2
	КР18	1	4
	С1	4	21
	С3	4	
	СП3	4	25
	СП4	1	
	М2	16	27
	94	35	32

Марка пространственного каркаса	Марка изделия	Кол. шт.	Вып 9 № листа
ПК22 (продолж)	99	10	30
	Вес ПК22-775,1		
ПК51	КР18	1	4
	КР32	2	8
	С4	4	22
	С6	4	
	СП3	4	25
	СП4	1	

Марка пространственного каркаса	Марка изделия	Кол шт	Вып 9 № листа
ПК51 (продолж)	М2	16	27
	94	35	32
	99	10	30
	Вес ПК51-773,9		

Примечания:

1. Позиция СП4 на фасаде пространственного каркаса условно не показана
2. Окончательную фиксацию закладных деталей, а также положения СП3, СП4 производить на опалубке
3. Размер 655 дан до рифов арматуры.
4. Пространственные каркасы должны собираться в стальных кондукторах. Порядок сборки указан в пояснительной записке.
5. Стержни позиции 94 приварить к продольным стержням плоских каркасов с помощью электросварочных клещей.
6. Сетки С1, С3, С4, С6, а также СП3 и СП4 привязать вязальной проволокой.

ТК 1976	Пространственные каркасы ПК22, ПК51.	1.420-6 Выпуск 8
		Лист 103

ЦНИИПРОМЗДАНИЙ Москва
Ст. техник
Ст. инженер
Ревякина
Козлова
Блеенков

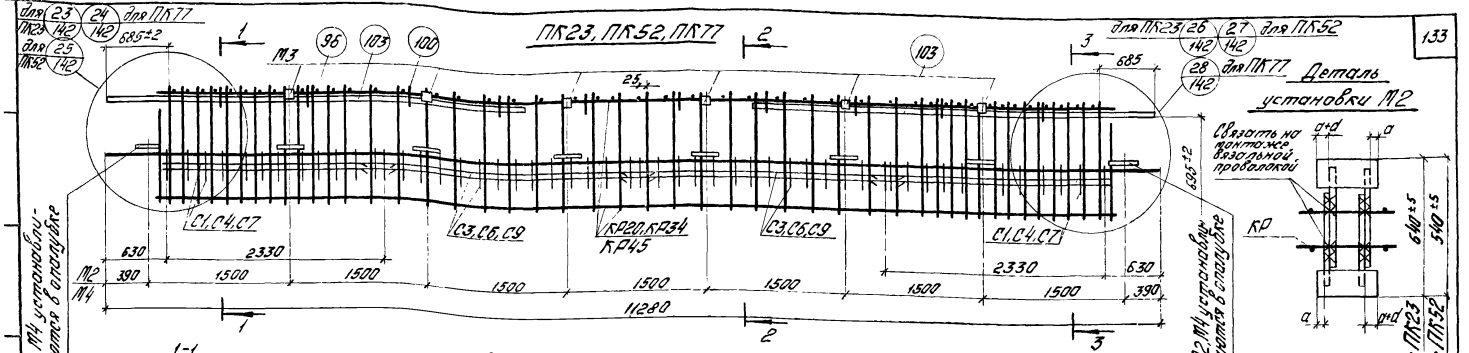

Спецификация марок арматурных изделий и закладных деталей на один пространственный каркас

Марка простран. каркаса	Марка изделия	Кол. шт.	Вып.9 № листа
ПК23	КР14	1	3
	КР20	2	5
	С1	4	21
	С3	4	
	М2	16	27
	М3	6	26
	96	46	32
	100	10	30
	103	4	32
	105	1	
	Вес ПК23 - 554,5		

Марка простран. каркаса	Марка изделия	Кол. шт.	Вып.9 № листа
ПК52	КР14	1	3
	КР34	2	9
	С4	4	22
	С6	4	
	М2	16	27
	М3	6	26
	96	46	32
	100	10	30
	103	4	32
	105	1	
	Вес ПК52 - 544,3		

Марка простран. каркаса	Марка изделия	Кол. шт.	Вып.9 № листа
ПК77	КР14	1	3
	КР45	2	11
	С7	4	22
	С9	4	
	М3	6	26
	М4	8	27
	96	46	32
	100	10	30
	103	4	32
	105	1	
	Вес ПК77 - 536,1		

Примечания:

1. Позиция 105 на фасаде пространственного каркаса условно не показана.
2. Окончательную фиксацию закладных деталей, а также положения поз. 103, 105 производить на опалубке.
3. Размер 595 дан до рисок арматуры.
4. Пространственные каркасы должны собираться в стальных кондукторах. Порядок сборки указан в пояснительной записке.
5. Стержни позиции 96 приварить к продольным стержням плоских каркасов с помощью электросварочных клещей.
6. Сетки С1, С3, С4, С5, С7, С9, а также поз. 103, 105 привязать вязальной проволокой.

ПК24, ПК53, ПК78

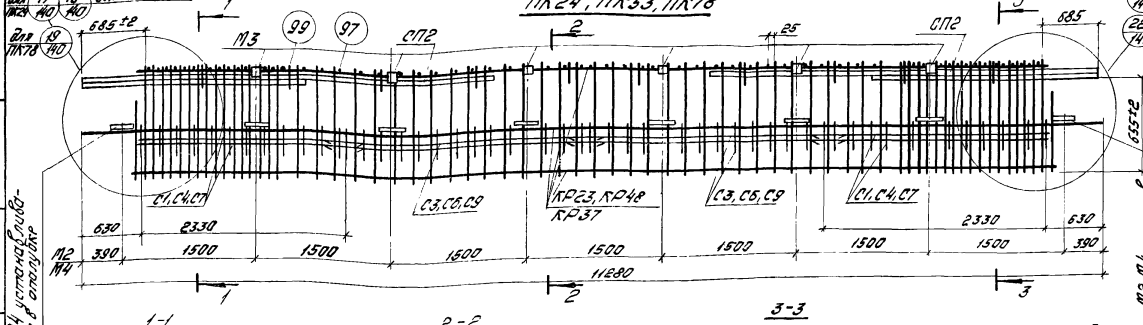

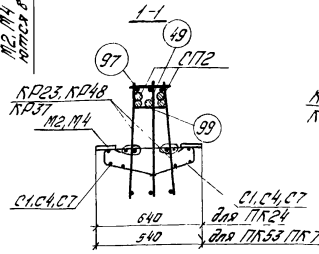

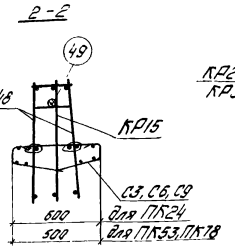

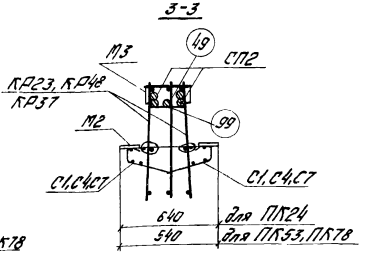

Схематический план расположения арматурных выпусков

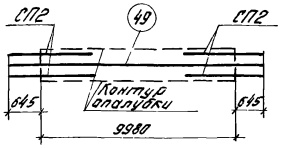

Спецификация марок арматурных изделий и закладных деталей на один пространственный каркас

Марка простр. каркаса	Марка изделия	Кол. шт.	Вып. 9 № листа
ПК24	КР15	1	3
	КР23	2	6
	С1	4	21
	С3	4	
	СП2	4	25
	М2	16	27
	49	1	32
	97	66	32
	99	10	30
	М3	6	26
	Вес ПК24 - 672,8		

Марка простр. каркаса	Марка изделия	Кол. шт.	Вып. 9 № листа
ПК53	КР15	1	3
	КР37	2	9
	С4	4	22
	С6	4	
	СП2	4	25
	М2	16	27
	49	1	32
	97	66	32
	99	10	30
	М3	6	26
	Вес ПК53 - 678,6		

Марка простр. каркаса	Марка изделия	Кол. шт.	Вып. 9 № листа
ПК78	КР15	1	3
	КР48	2	12
	С7	4	22
	С9	4	
	СП2	4	25
	М4	8	27
	49	1	32
	97	66	32
	99	10	30
	М3	6	26
	Вес ПК78 - 661,4		

Примечания:

1. Позиция 49 на фасаде пространственного каркаса условно не показана.
2. Окончательную фиксацию закладных деталей, а также положения СП2 и поз. 49 производить на опалубке.
3. Размер 655 дан до рифов арматуры.
4. Пространственные каркасы должны собираться в стальных кондукторах. Порядок сборки указан в пояснительной записке.
5. Стержни позиций 97 приварить к продольным стержням плоских каркасов с помощью электросварочных клещей.
6. Сетки С1, С3, С4, С6, С7, С8, а также СП2 и поз. 49 привязать вязальной проволокой.

ТК 1976 — Пространственные каркасы ПК24, ПК53, ПК78

1.420-6 Выпуск 8 Лист 105

ЦНИИПромзданий Госстроя СССР — Разработано Гипростальконструкцией Госстроя СССР — Гл. инженер проекта — Ст. техник

15527-02 54

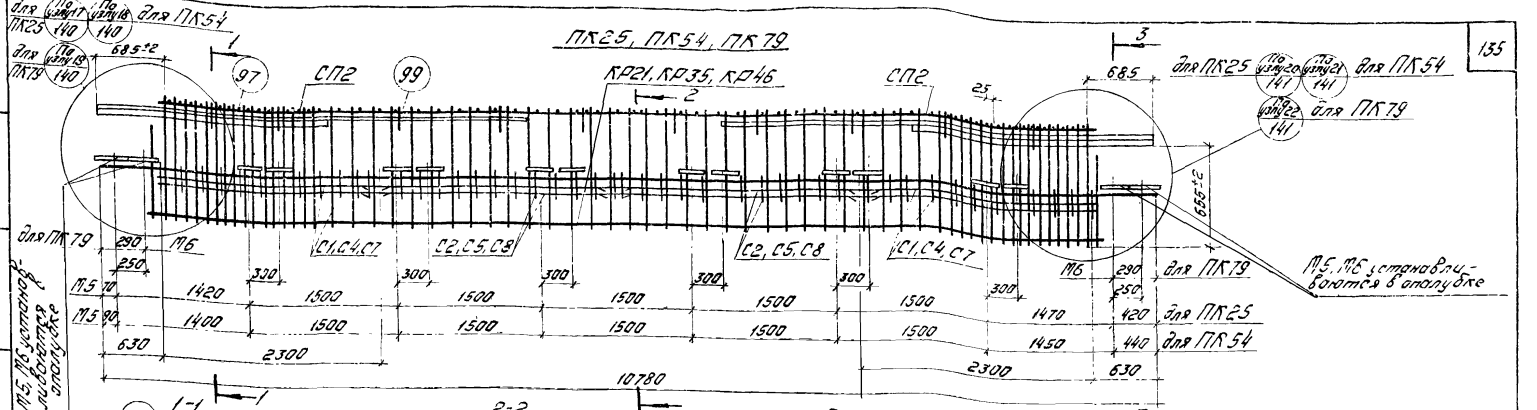

Спецификация марок арматурных изделий и закладных деталей на один пространственный каркас

Марка простран. каркаса	Марка изделия	Кол. шт.	Вып.9 № листа
ПК25	КР11	1	3
	КР21	2	5
	С1	2	21
	С2	2	
	СП2	4	25
	М5	16	27
	52	1	32
	97	63	32
	99	10	30
	Вес ПК25 - 641,0		

Марка простран. каркаса	Марка изделия	Кол. шт.	Вып.9 № листа
ПК54	КР11	1	3
	КР35	2	9
	С4	2	22
	С5	2	
	СП2	4	25
	М5	16	27
	52	1	32
	97	63	32
	99	10	30
	Вес ПК54 - 640,4		

Марка простран. каркаса	Марка изделия	Кол. шт.	Вып.9 № листа
ПК79	КР11	1	3
	КР46	2	11
	С7	2	22
	С8	2	
	СП2	4	25
	М6	2	27
	52	1	32
	97	63	32
	99	10	30
	Вес ПК79 - 593,0		

Примечания:

1. Позиция 52 на фасаде пространственного каркаса условно не показана.
2. Окончательную фиксацию закладных деталей, а также положения СП2 и поз. 52 производить на опалубке.
3. Размер 655 дан до рифов арматуры.
4. Пространственные каркасы должны собираться в стальных кондукторах. Порядок сборки указан в пояснительной записке.
5. Стержни позиции 97 приварить к продольным стержням плоских каркасов с помощью электросварочных клещей.
6. Сетки С1, С2, С4, С5, С7, С8, а также СП2 и поз. 52 привязать вязальной проволокой.

Москва

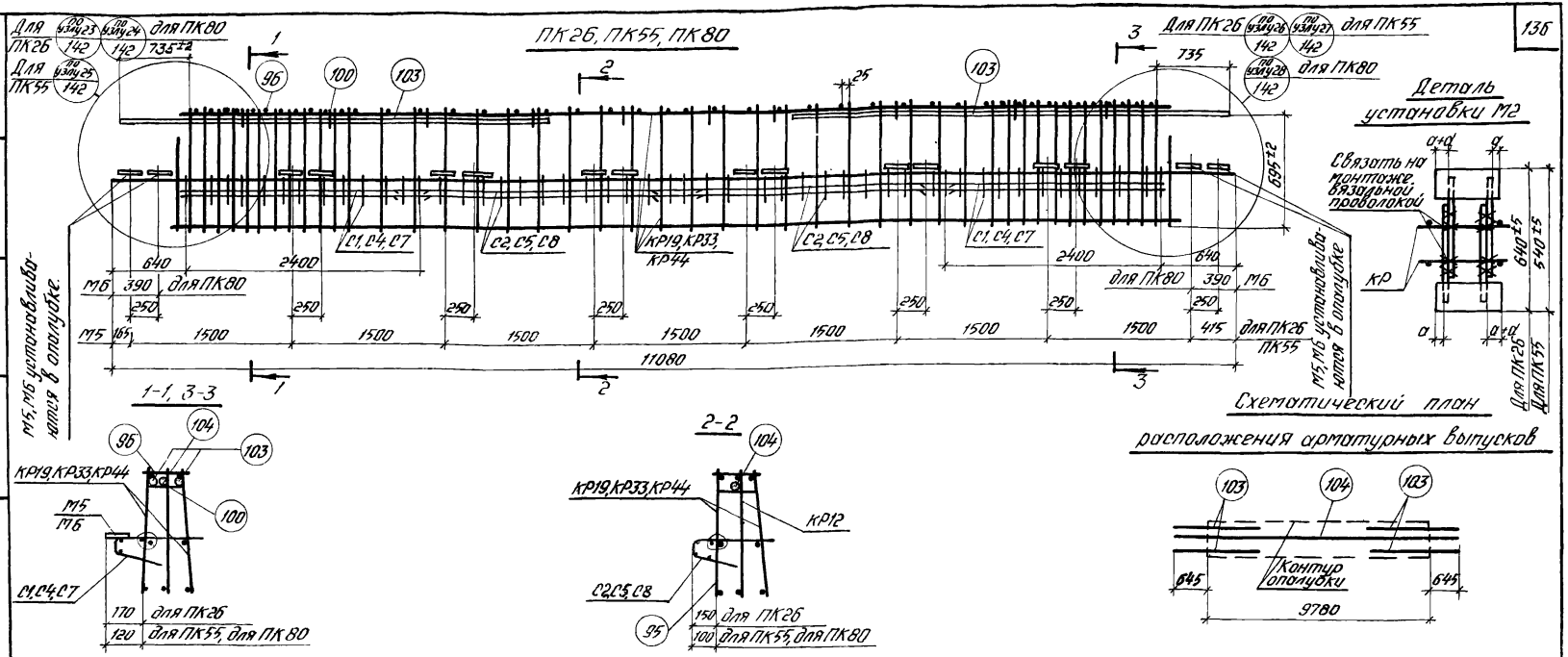

Спецификация марок арматурных изделий и закладных деталей на один пространственный каркас

Марка пространственного каркаса	Марка изделия	Кол. шт.	Вып. 9 № листа
ПК26	КР12	1	3
	КР19	2	5
	С1	2	21
	С2	2	
	М5	16	27
	96	44	32
	100	10	30
	103	4	32
	104	1	32
	Вес ПК26 - 522,4		

Марка пространственного каркаса	Марка изделия	Кол. шт.	Вып. 9 № листа
ПК55	КР12	1	3
	КР33	2	8
	С4	2	22
	С5	2	
	М5	16	27
	96	44	32
	100	10	30
	103	4	32
	104	1	32
	Вес ПК55 - 521,8		

Марка пространственного каркаса	Марка изделия	Кол. шт.	Вып. 9 № листа
ПК80	КР12	1	3
	КР44	2	11
	С7	2	21
	С8	2	
	М6	2	27
	96	44	32
	100	10	30
	103	4	32
	104	1	32
	Вес ПК80 - 474,4		

Примечания:

1. Позиция 104 на фасаде пространственного каркаса условно не показана.
2. Окончательную фиксацию закладных деталей, а также положения поз 103, 104 производить на опалубке.
3. Размер 695 дан до рифов арматуры
4. Пространственные каркасы должны собираться в стальных кондукторах. Порядок сборки указан в пояснительной записке.
5. Стержни позиции 96 приварить к продольным стержням плоских каркасов с помощью электросварочных клещей.
6. Сетки С1, С2, С4, С5, С7, С8, а также поз. 103, 104 привязать вязальной проволокой.

ТК 1976	Пространственные каркасы ПК26, ПК55, ПК80.	1.420-6 Выпуск 8
		Лист 107

ЦНИИПРОМЗДАНИЙ Москва

Ст. инженер Ст. техник

Ревякина Козлова

ПК27, ПК56, ПК81

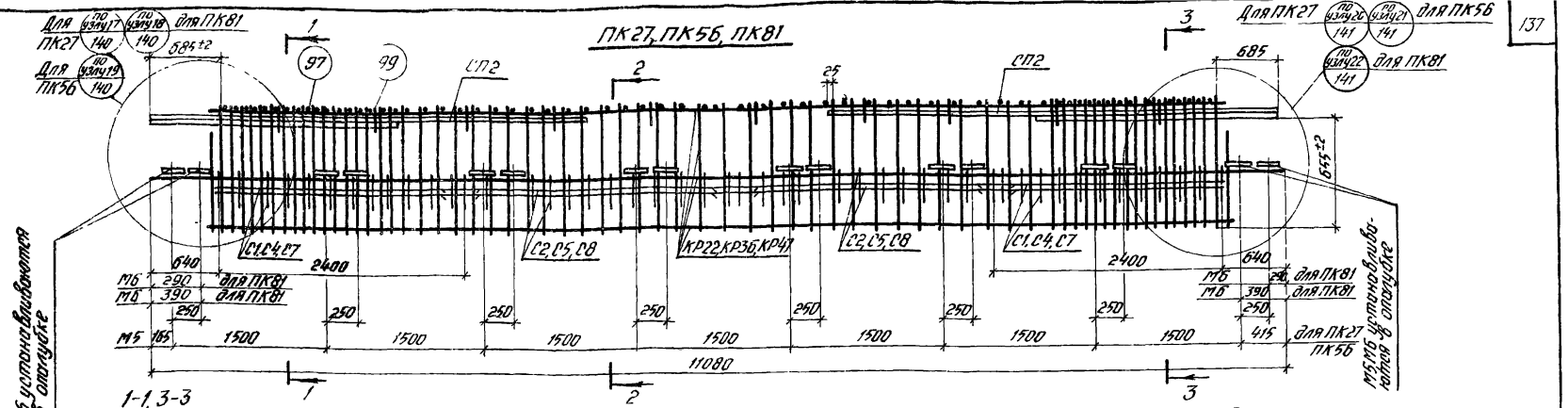

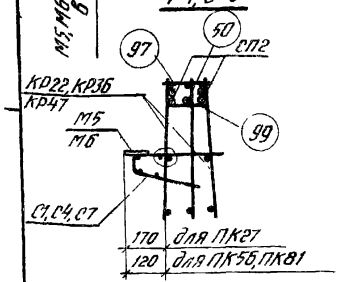

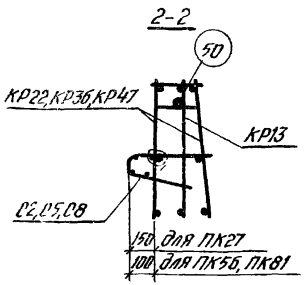

Схематический план расположения арматурных выпусков

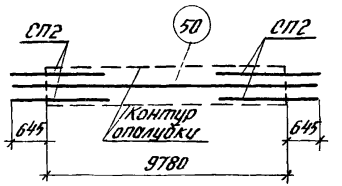

Спецификация марок арматурных изделий и закладных деталей на один пространственный каркас

Марка пространственного каркаса	Марка изделия	Кол. шт	Вып 9 № листа
ПК27	КР13	1	3
	КР22	2	6
	С1	2	21
	С2	2	
	СП2	4	25
	М5	16	27
	50	1	32
	97	66	32
	99	10	30
Вес ПК27-6505			

Марка пространственного каркаса	Марка изделия	Кол. шт	Вып 9 № листа
	КР13	1	3
	КР36	2	9
	С4	2	22
	С5	2	
	СП2	4	25
	М5	16	27
	90	1	32
	97	66	32
	99	10	30
Вес ПК56-6699			

Марка пространственного каркаса	Марка изделия	Кол. шт	Вып 9 № листа
ПК81	КР13	1	3
	КР47	2	12
	С7	2	22
	С8	2	
	СП2	4	25
	М6	4	27
	50	1	32
	97	66	32
	99	10	30
Вес ПК81-6061			

Примечания:

1. Позиция 50 на форме пространственного каркаса условно не показана.
2. Окончательную фиксацию закладных деталей, а также положения СП2 и поз 50 производить на опалубке.
3. Размер 655 дан до рифов арматуры.
4. Пространственные каркасы должны собираться в стальных кондукторах. Порядок сборки указан в пояснительной записке.
5. Стержни позиции 97 приварить к продольным стержням плоских каркасов с помощью электросварочных клещей.
6. Сетки С1, С2, С4, С5, С7, С8, а также СП2 и поз 50 привязать вязальной проволокой.

ТК 1976	Пространственные каркасы ПК27, ПК56, ПК81	1.420-6 Выпуск 8
		Лист 108

ПК28, ПК57, ПК82

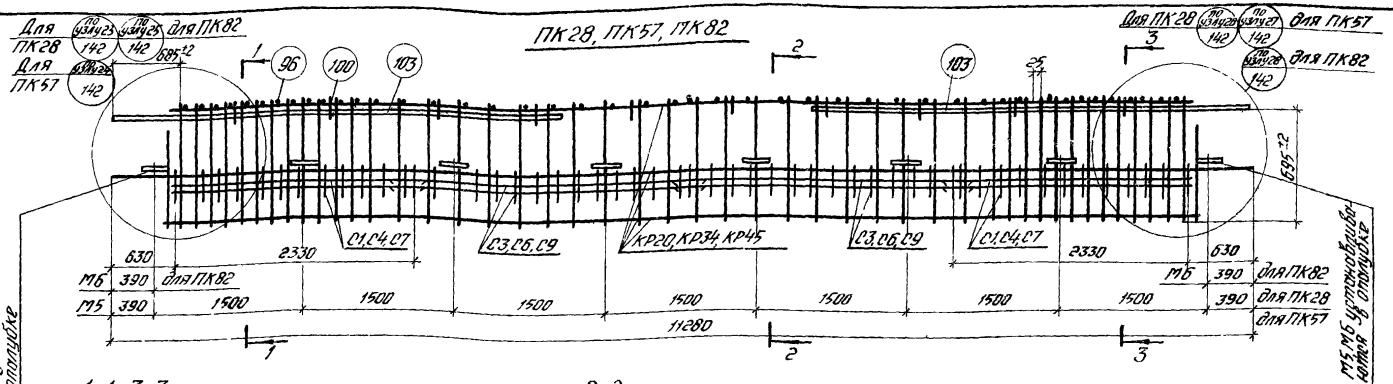

1-1, 3-3

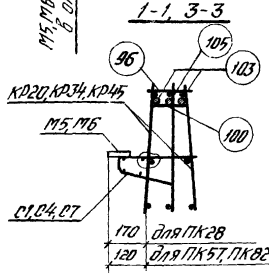

2-2

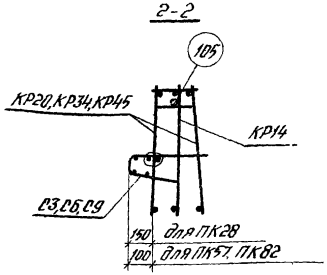

Схематический план расположения арматурных выпусков

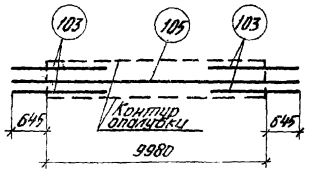

Спецификация марок арматурных изделий и закладных деталей на один пространственный каркас

Марка пространственного каркаса	Марка изделия	Кол. шт.	Вып.9 № листа
ПК28	КР14	1	3
	КР20	2	5
	С1	2	21
	С3	2	
	М5	8	27
	96	46	32
	100	10	30
	103	4	32
	105	1	
	Вес ПК28 - 499,7		

Марка пространственного каркаса	Марка изделия	Кол. шт.	Вып.9 № листа
ПК57	КР14	1	3
	КР34	2	9
	С4	2	22
	С6	2	
	М5	8	27
	96	46	32
	100	10	30
	103	4	32
	105	1	
	Вес ПК57 - 490,1		

Марка пространственного каркаса	Марка изделия	Кол. шт.	Вып.9 № листа
ПК82	КР14	1	3
	КР45	2	11
	С7	2	22
	С9	2	
	М6	2	27
	96	46	32
	100	10	30
	103	4	32
	105	1	
	Вес ПК82 - 482,5		

Примечания:

1. Позиция 105 на фасаде пространственного каркаса условно не показана.
2. Окончательную фиксацию закладных деталей, а также положения поз. 103, 105 производить на опалубке.
3. Размер 695 дан до рифов арматуры.
4. Пространственные каркасы должны собираться в стальных кондукторах. Порядок сборки указан в пояснительной записке.
5. Стержни позиции 96 привязать к продольным стержням плоских каркасов с помощью электросварочных клещей.
6. Сетки С1, С3, С4, С6, С7, С9, а также поз. 103, 105 связать вязальной проволокой.

ЦНИИПромзданий Москва
Гип. Клименков
Рук. гр. Ерёмкина
Ст. инженер Козлова
Ст. техник

ТК 1976

Пространственные каркасы ПК28, ПК57, ПК82.

ПК29, ПК58, ПК83

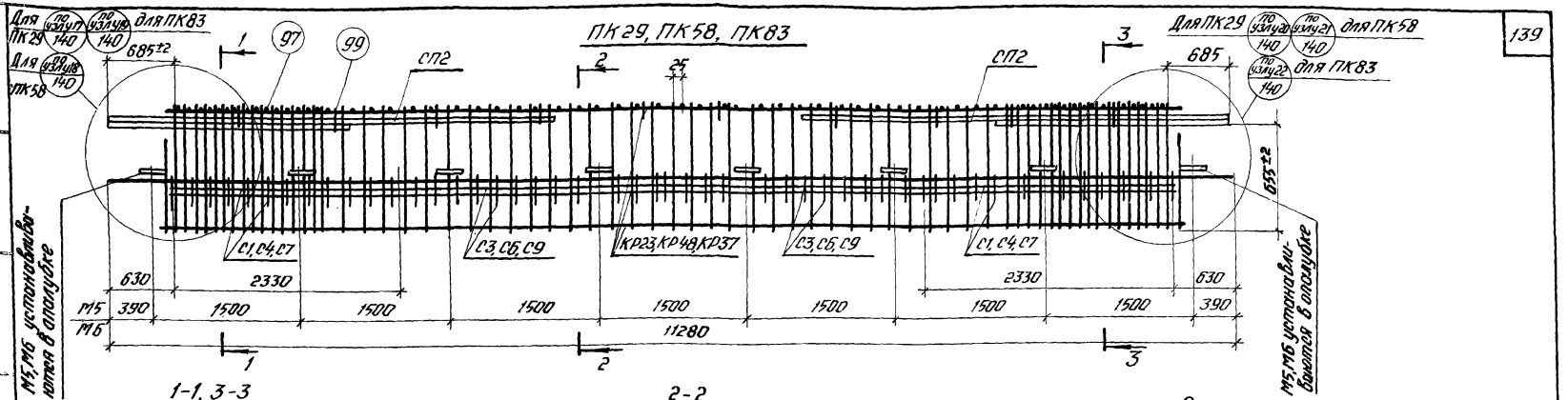

1-1, 3-3

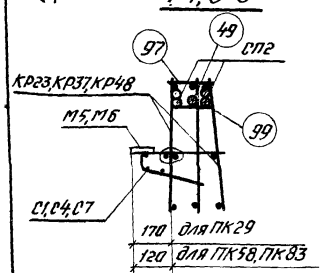

2-2

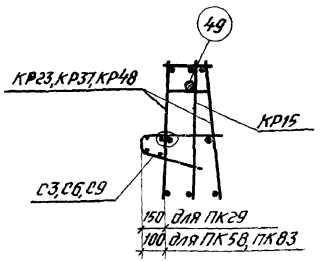

Схематический план расположения арматурных выпусков

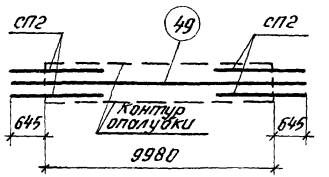

Спецификация марок арматурных изделий и закладных деталей на один пространственный каркас

Марка пространственного каркаса	Марка изделия	Кол. шт.	Вып.9 № листа
ПК29	КР15	1	3
	КР23	2	6
	С1	2	21
	С3	2	
	СП2	4	25
	М5	8	27
	49	1	32
	97	66	32
	99	10	30
	Вес ПК29 - 625.0		

Марка пространственного каркаса	Марка изделия	Кол. шт.	Вып.9 № листа
ПК58	КР15	1	3
	КР37	2	9
	С4	2	22
	С6	2	
	СП2	4	25
	М5	8	27
	49	1	32
	97	66	32
	99	10	30
	Вес ПК58 - 624.4		

Марка пространственного каркаса	Марка изделия	Кол. шт.	Вып.9 № листа
ПК83	КР15	1	3
	КР48	2	22
	С7	2	
	С9	2	
	СП2	4	25
	М6	2	27
	49	1	32
	97	66	32
	99	10	30
	Вес ПК83 - 607.8		

Примечания:

1. Позиция 49 на фасаде пространственного каркаса условно не показана.
2. Окончательную фиксацию закладных деталей, а также положения СП2 и поз. 49 производить на опалубке.
3. Размер 655 дан до рифов арматуры.
4. Пространственные каркасы должны собираться в стапельных кондукторах. Порядок сборки указан в пояснительной записке.
5. **Стержни позиции 97** приварить к продольным стержням плоских каркасов с помощью электросварочных клещей.
6. Сетки С1, С3, С4, С6, С7, С9, а также СП2 и поз. 49 привязать вязальной проволокой.

Типовые проекты Москва

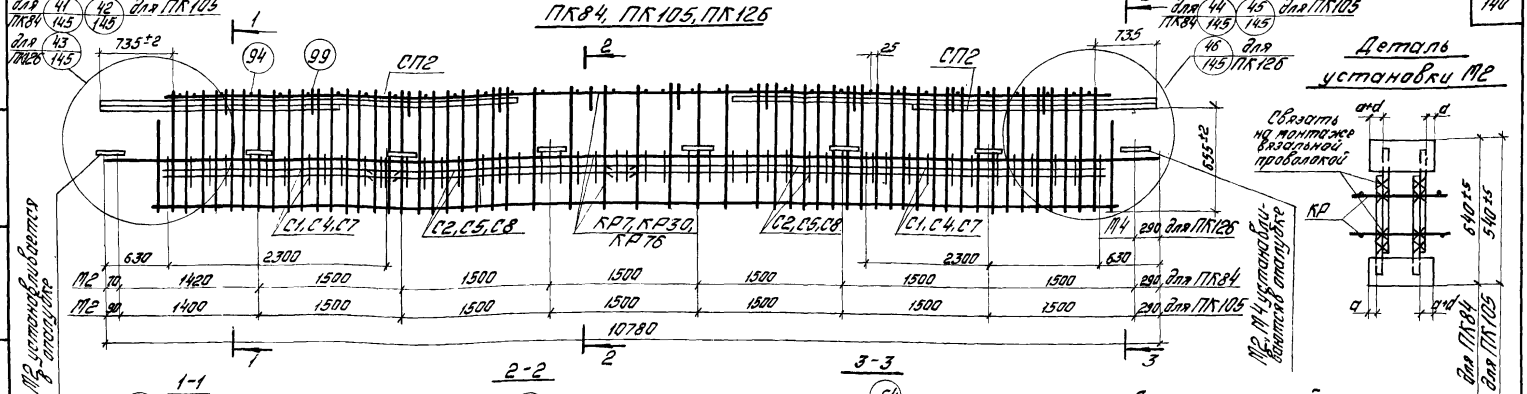

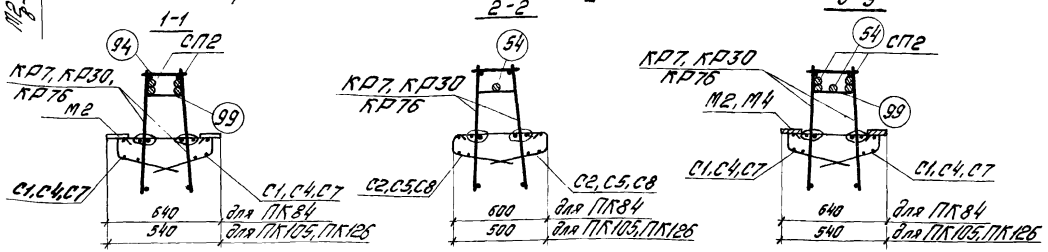

Схематический план расположения арматурных выпусков

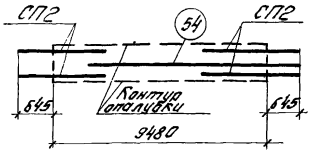

Спецификация марок арматурных изделий и закладных деталей на один пространственный каркас

Марка простран. каркаса	Марка изделия	Кол. шт.	Вып.9 № лист
ПК84	КР7	2	2
	С1	4	21
	С2	4	
	СП2	4	25
	М2	16	27
	54	1	32
	94	33	
	99	10	30
	Вес ПК84 - 529,3		

Марка простран. каркаса	Марка изделия	Кол. шт.	Вып.9 № лист
ПК105	КР30	2	7
	С4	4	22
	С5	4	
	СП2	4	25
	М2	16	27
	54	1	32
	94	33	
	99	10	30
	Вес ПК105 - 528,1		

Марка простран. каркаса	Марка изделия	Кол. шт.	Вып.9 № лист
ПК126	КР76	2	19
	С7	4	22
	С8	4	
	СП2	4	25
	М4	1	27
	54	1	32
	94	33	
	99	10	30
	Вес ПК126 - 492,8		

Примечания:

1. Позиция 54 на фасаде пространственного каркаса условно не показана.
2. Окончательную фиксацию закладных деталей, а также положения СП2 и поз. 54 производить на опалубке.
3. Размер 655 дан до рифов арматуры.
4. Пространственные каркасы должны собираться в стальных кондукторах. Порядок сборки указан в пояснительной записке.
5. Стержни позиции 94 приварить к продольным стержням плоских каркасов с помощью электросварочных клещей.
6. Сетки С1, С2, С4, С5, С7, С8, а также СП2 и поз. 54 привязать вязальной проволокой.

Гип-т Сперанский, Гл. инженер Васталова, Гл. техник Козлова, Рук. группы Кашин

ЦНИИпромзданий Госстроя СССР

ТК 1976	Пространственные каркасы ПК84, ПК105, ПК126	1.420-6 Выпуск 8
		Лист 111

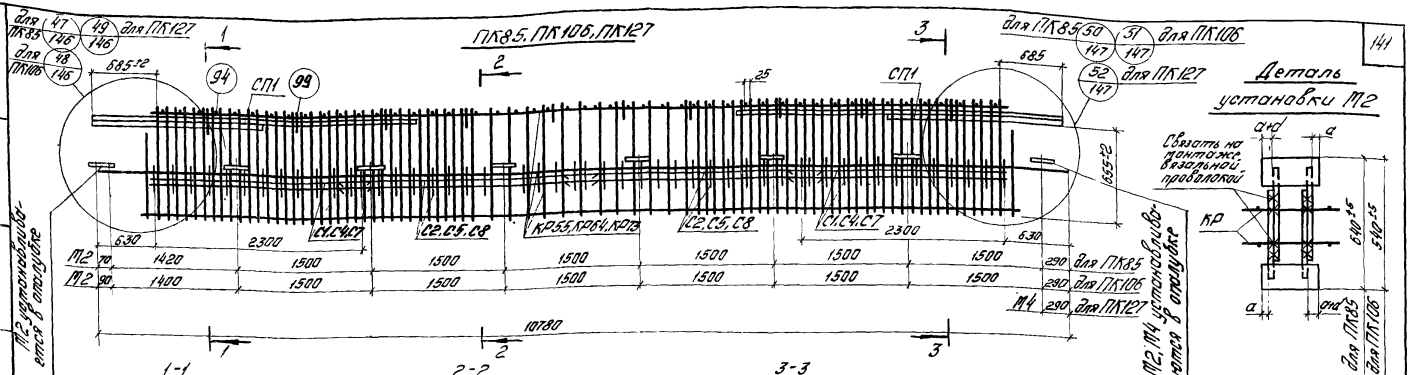

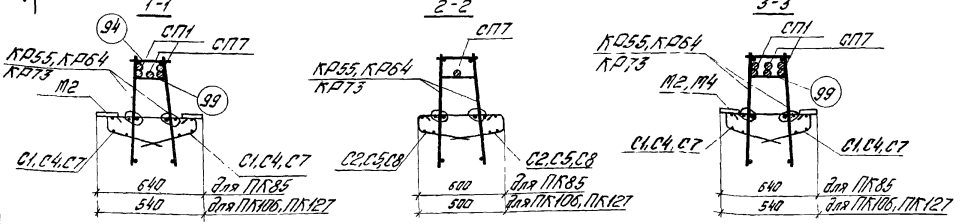

Схематический план расположения арматурных выпусков



Спецификация пара арматурных изделий и закладных деталей на один пространственный каркас.

Марка простран. каркаса	Марка изделия	Кол. шт.	Вып.9 № листа
ПК85	КР55	2	14
	С1	4	21
	С2	4	
	СП1	4	25
	СП7	1	
	М2	16	27
	94	49	32
	99	10	30
	Вес ПК85 - 612,0		

Марка простран. каркаса	Марка изделия	Кол. шт.	Вып.9 № листа
ПК106	КР64	2	16
	С4	4	22
	С5	4	
	СП1	4	25
	СП7	1	
	М2	18	27
	94	49	32
	99	10	30
	Вес ПК106 - 610,8		

Марка простран. каркаса	Марка изделия	Кол. шт.	Вып.9 № листа
ПК127	КР73	2	18
	С7	4	22
	С8	4	
	СП1	4	25
	СП7	1	
	М4	1	27
	94	49	32
	99	10	30
	Вес ПК127 - 575,3		

Примечания:

1. Позиция СП7 на фасаде пространственного каркаса условно не показана.
2. Окончательную фиксацию закладных деталей, а также положения СП1 и СП7 производить на опалубке.
3. Размер 8,55 дан по рискам арматуры.
4. Пространственные каркасы должны собираться в стальных кондукторах. Порядок сборки указан в пояснительной записке.
5. Стержни позиции 94 приварить к продольным стержням плоских каркасов с помощью электросварочных клещей.
6. Сетки С1, С2, С4, С5, С7, С8, а также СП1 и СП7 привязать вязальной проволокой.
7. Указания по изготовлению пространственных каркасов ПК85 лев, ПК85 пр, ПК106 лев, ПК106 пр, ПК127 лев, ПК127 пр. см. на листах 134, 135

ЦИАМПРИ ЦЦИИТИ Госстроя СССР
Инв. № подл. | Подпись и дата | Взам. инв. №

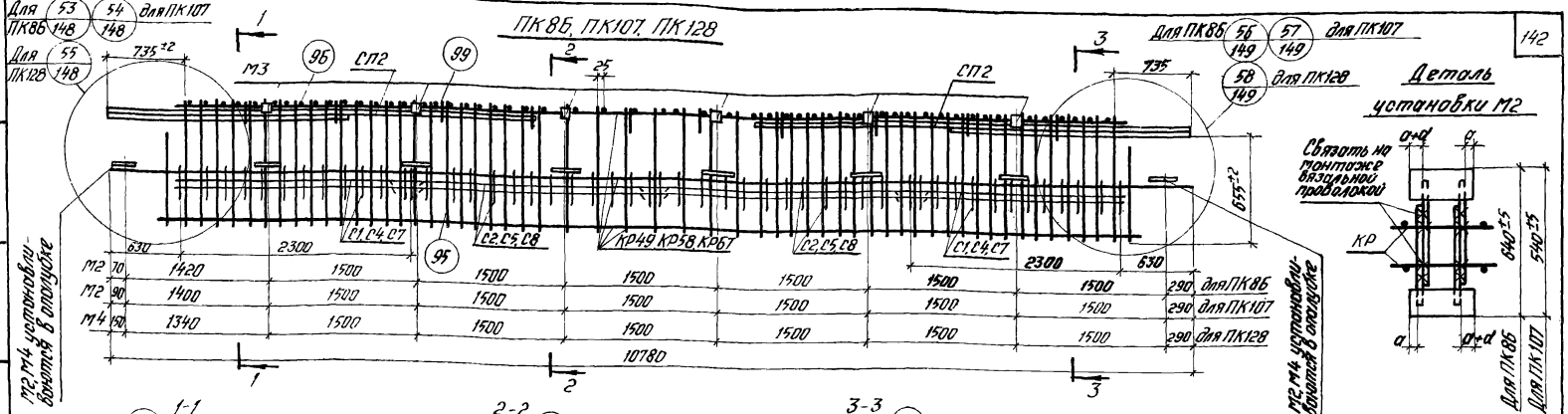

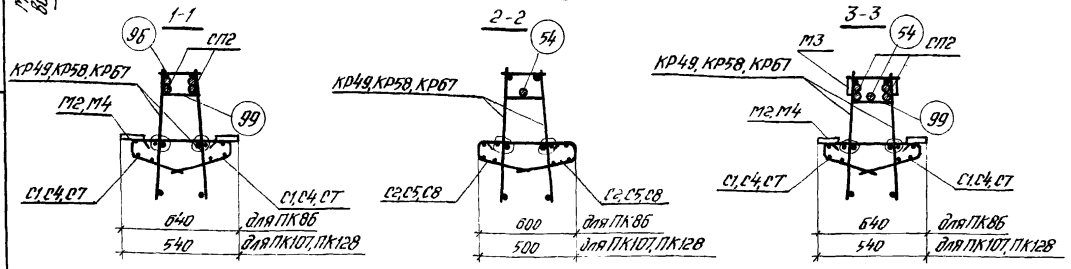

Схематический план расположения арматурных выпусков

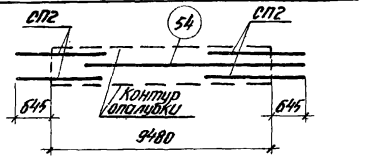

Спецификация марок арматурных изделий и закладных деталей на один пространственный каркас

Марка пространственного каркаса	Марка изделия	Кол. шт.	Вып. 9 № листа
ПК86	КР49	2	12
	С1	4	21
	С2	4	
	СП2	4	25
	М2	16	27
	М3	6	26
	54	1	32
	96	56	32
	99	10	30
	Вес ПК86 - 510,5		

Марка пространственного каркаса	Марка изделия	Кол. шт.	Вып. 9 № листа
ПК107	КР58	2	15
	С4	4	22
	С5	4	
	СП2	4	25
	М2	16	27
	М3	6	26
	54	1	32
	96	56	32
	99	10	30
	Вес ПК107 - 509,3		

Марка пространственного каркаса	Марка изделия	Кол. шт.	Вып. 9 № листа
ПК128	КР67	2	17
	С7	4	22
	С8	4	
	СП2	4	25
	М3	6	26
	М4	8	27
	54	1	32
	96	56	32
	99	10	30
	Вес ПК128 - 491,3		

Примечания:

1. Позиция 54 на фасаде пространственного каркаса условно не показана.
2. Окончательную фиксацию закладных деталей, а также положения СП2 и поз. 54 производить на опалубке.
3. Размер 655 дан до рифов арматуры.
4. Пространственные каркасы должны собираться в стальных кондукторах. Порядок сборки указан в пояснительной записке.
5. Стержни позиции 96 приварить к продольным стержням плоских каркасов с помощью электросварочных клещей.
6. Сетки С1, С2, С4, С5, С7, С8, а также СП2 и поз. 54 привязать вязальной проволокой.

ТК 1976	Пространственные каркасы ПК86, ПК107, ПК128.	1.420-6 Выпуск 8 Лист 113

ЦНИИПРОМЗДАНИЙ Москва

Ст. инженер Богомолова
Ст. техник Козлова

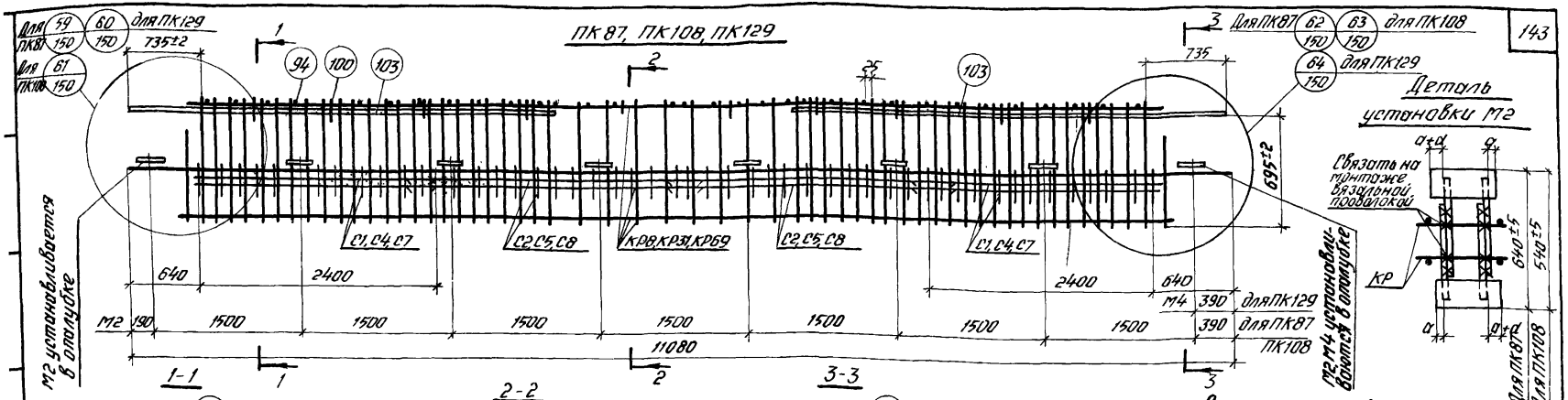

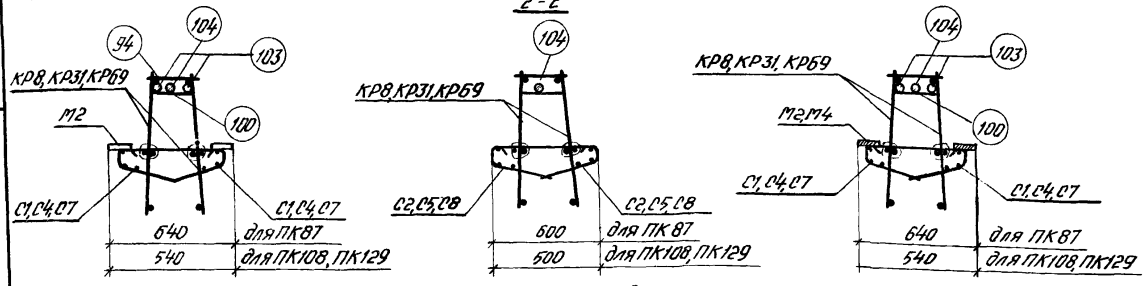

Схематический план расположения арматурных выпусков

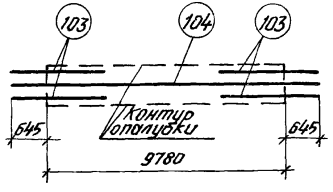

Спецификация марок арматурных изделий и закладных деталей на один пространственный каркас

Марка пространственного каркаса	Марка изделия	Кол. шт.	Вып.9 № листа
ПК87	КР8	2	2
	С1	4	21
	С2	4	
	М2	16	27
	94	34	32
	100	10	30
	103	4	32
	104	1	32
Вес ПК87 - 539,3			

Марка пространственного каркаса	Марка изделия	Кол. шт.	Вып.9 № листа
ПК108	КР31	2	8
	С4	4	22
	С5	4	
	М2	16	27
	94	34	32
	100	10	30
	103	4	32
	104	1	32
Вес ПК108 - 538,1			

Марка пространственного каркаса	Марка изделия	Кол. шт.	Вып.9 № листа
ПК129	КР69	2	17
	С7	4	22
	С8	4	
	М4	1	27
	94	34	32
	100	10	30
	103	4	32
	104	1	32
Вес ПК129 - 582,6			

Примечания:

1. Позиция 104 на фасаде пространственного каркаса условно не показана.
2. Окончательную фиксацию закладных деталей, а также положения поз. 103, 104 производить на опалубке.
3. Размер 695 дан до рифов арматуры.
4. Пространственные каркасы должны собираться в стальных кондукторах. Порядок сборки указан в пояснительной записке.
5. Стержни позиции 94 приварить к продольным стержням плоских каркасов с помощью электросварочных клещей.
6. Сетки С1, С2, С4, С5, С7, С8, а также поз. 103, 104 привязать вязальной проволокой.
7. Указания по изготовлению пространственных каркасов ПК87 лев, ПК87 пр, ПК108 лев, ПК108 пр, ПК129 лев, ПК129 пр см. на листах 134, 135.

ПК88, ПК109, ПК130

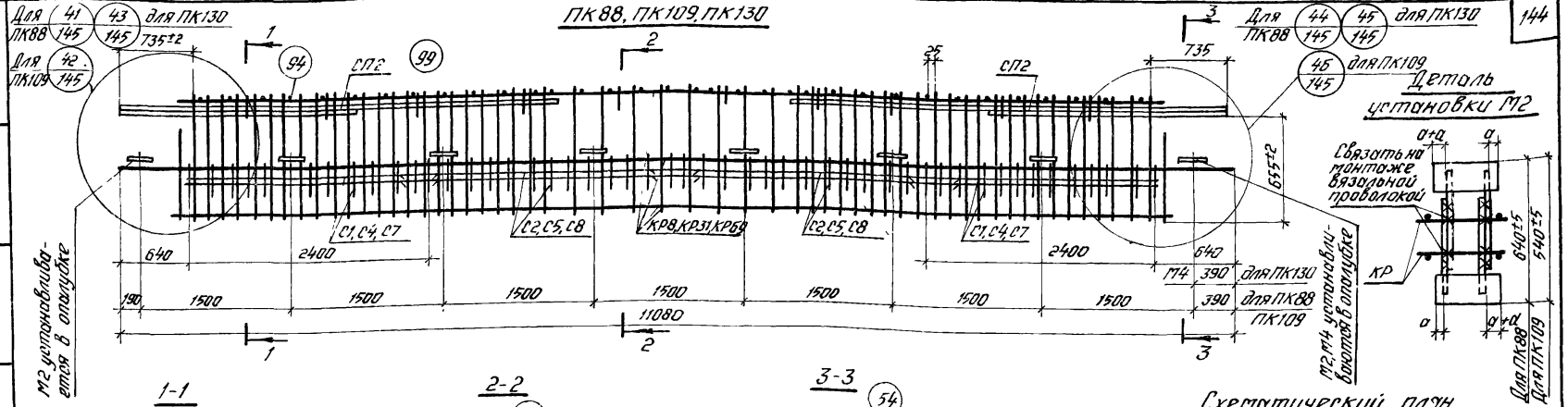

Деталь установки М2

1-1

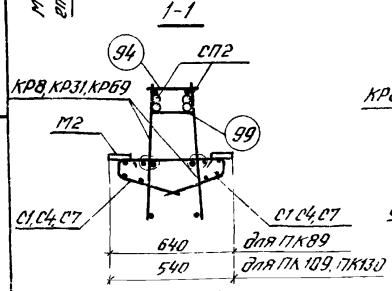

2-2

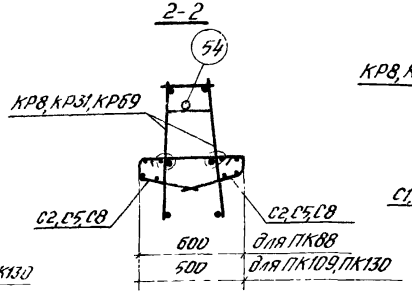

3-3

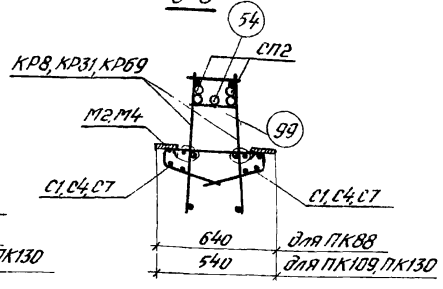

Схематический план расположения арматурных выпусков

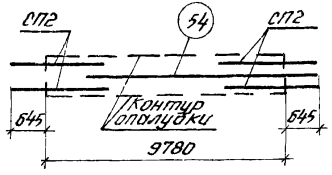

Спецификация марок арматурных изделий и закладных деталей на один пространственный каркас

Марка пространственного каркаса	Марка изделия	Кол. шт.	Вып.9 № листа
ПК88	КР8	2	2
	С1	4	21
	С2	4	
	СП2	4	25
	М2	16	27
	54	1	32
	94	34	
	99	10	30
Вес ПК88 - 533,0			

Марка пространственного каркаса	Марка изделия	Кол. шт.	Вып.9 № листа
ПК109	КР31	2	8
	С4	4	22
	С5	4	
	СП2	4	25
	М2	16	27
	54	1	32
	94	34	
	99	10	30
Вес ПК109 - 531,8			

Марка пространственного каркаса	Марка изделия	Кол. шт.	Вып.9 № листа
ПК130	КР69	2	17
	С7	4	22
	С8	4	
	СП2	4	25
	М4	1	27
	54	1	32
	94	34	
	99	10	30
Вес ПК130 - 496,3			

Примечания:

1. Позиция 54 на фасаде пространственного каркаса условно не показана.
2. Окончательную фиксацию закладных деталей, а также положения СП2 и поз. 54 производить на опалубке.
3. Размер 655 дан до рифов арматуры.
4. Пространственные каркасы должны собираться в стальных кондукторах. Порядок сборки указан в пояснительной записке.
5. Стержни позиции 94 приварить к продольным стержням плоских каркасов с помощью электросварочных клещей.
6. Сетки С1, С2, С4, С5, С7, С8, а также СП2 и поз. 54 привязать вязальной проволокой.

ТК 1976

Пространственные каркасы ПК88, ПК109, ПК130.

1.420-6 Выпуск 8

Лист 115

ЦНИИПРОМЗДАНИЙ Госстроя СССР Москва

Рук. гр. Гудкин
Гл. инженер Эпштейн
Рук. сектора Богатолово
Ст. инженер Казлова
Ст. техник

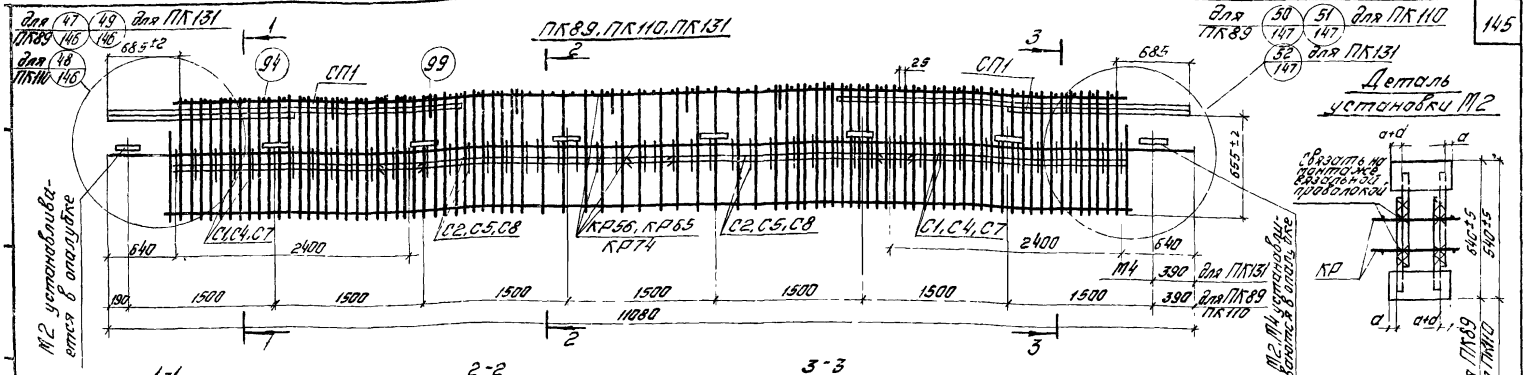

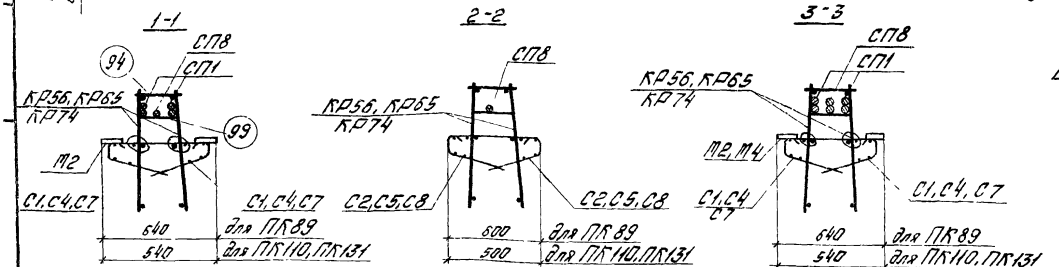

Схематический план расположения арматурных выпусков

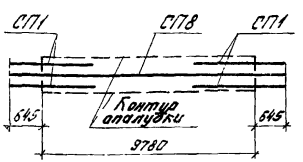

Спецификация марок арматурных изделий и закладных деталей на один пространственный каркас

Марка простран. каркаса	Марка изделия	Кол. шт	Вып.9 № листа
ПК89	КР56	2	14
	С1	4	21
	С2	4	
	СП1	4	25
	СП8	1	
	М2	16	27
	94	49	32
	99	10	30
	Вес ПК89 - 618,8		

Марка простран. каркаса	Марка изделия	Кол. шт	Вып.9 № листа
ПК110	КР65	2	16
	С4	4	22
	С5	4	
	СП1	4	25
	СП8	1	
	М2	16	27
	94	49	32
	99	10	30
	Вес ПК110 - 618,6		

Марка простран. каркаса	Марка изделия	Кол. шт	Вып.9 № листа
ПК131	КР74	2	19
	С7	4	22
	С8	4	
	СП1	4	25
	СП8	1	
	М4	1	27
	94	49	32
	99	10	30
	Вес ПК131 - 583,1		

Примечания:

1. Позиция СП8 на рабочем чертеже пространственного каркаса условно не показана.
2. Окончательную фиксацию закладных деталей, а также положения СП1, СП8 производить на опалубке
3. Размер 655 дан до рифов арматуры.
4. Пространственные каркасы должны собираться в стальных кондукторах.
   Порядок сборки указан в пояснительной записке.
5. Стержни позиции 94 приварить к продольным стержням плоских каркасов с помощью электросварочных клещей
6. Сетки С1, С3, С4, С5, С7, С8, а также СП1, СП8 привязать вязальной проволокой.
7. Указания по изготовлению пространственных каркасов ПК89лев, ПК89пр, ПК110лев, ПК110пр, ПК131лев, ПК131пр см. лист 135.

ТК 1976	Пространственные каркасы ПК89, ПК110, ПК131, ПК89лев, ПК89пр, ПК110лев, ПК110пр, ПК131лев, ПК131пр	1.420-6 Выпуск 8
		Лист 116

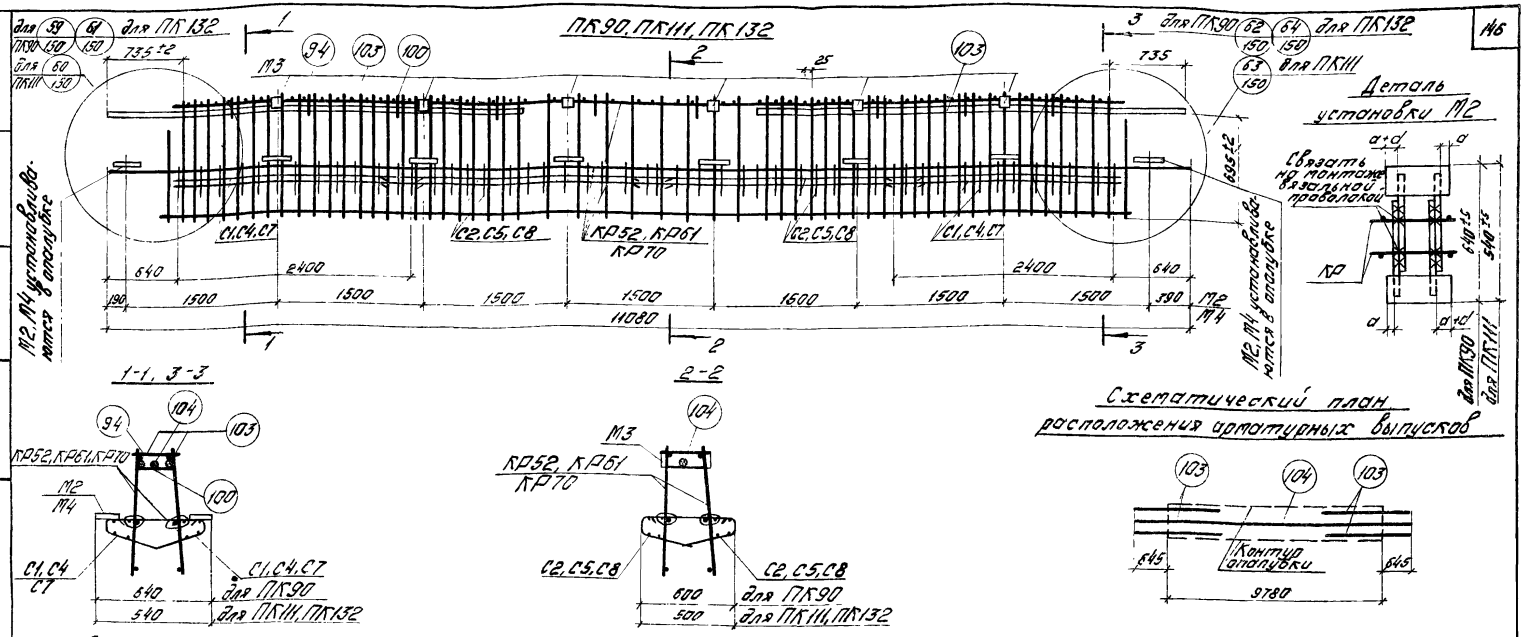

Спецификация марок арматурных изделий и закладных деталей на один пространственный каркас

Марка простран. каркаса	Марка изделия	Кол. шт.	Вып. 9 № листа
ПК90	КР52	2	13
	С1	4	21
	С2	4	
	М2	16	27
	М3	6	26
	94	56	32
	100	10	30
	103	4	32
	104	1	
	Вес ПК90 - 477,0		

Марка простран. каркаса	Марка изделия	Кол. шт.	Вып. 9 № листа
ПК111	КР61	2	15
	С4	4	22
	С5	4	
	М2	16	27
	М3	6	26
	94	56	32
	100	10	30
	103	4	32
	104	1	
	Вес ПК111 - 475,8		

Марка простран. каркаса	Марка изделия	Кол. шт.	Вып. 9 № листа
ПК132	КР70	2	18
	С7	4	22
	С8	4	
	М3	6	26
	М4	8	27
	94	56	32
	100	10	30
	103	4	32
	104	1	
	Вес ПК132 - 457,8		

Примечания:

1. Позиция 104 на фасаде пространственного каркаса условно не показана.
2. Окончательную фиксацию закладных деталей, а также положения поз. 103, 104 производить на опалубке.
3. Размер 695 дан до рифов арматуры.
4. Пространственные каркасы должны собираться в стальных кондукторах. Порядок сборки указан в пояснительной записке.
5. Стержни позиций 94 приварить к продольным стержням плоских каркасов с помощью электросварочных клещей.
6. Сетки С1, С2, С4, С5, С7, С8, а также поз. 103, 104 привязать вязальной проволокой.

ТК 1976	Пространственные каркасы ПК90, ПК111, ПК132	1.420-6 Выпуск 8	
		Лист	117

ЦНИИПРОМЗДАНИЙ Москва

Гук. группы: Стеенков
Ст. инженер: Богомолова
Ст. техник: Козлова

15527-02 66

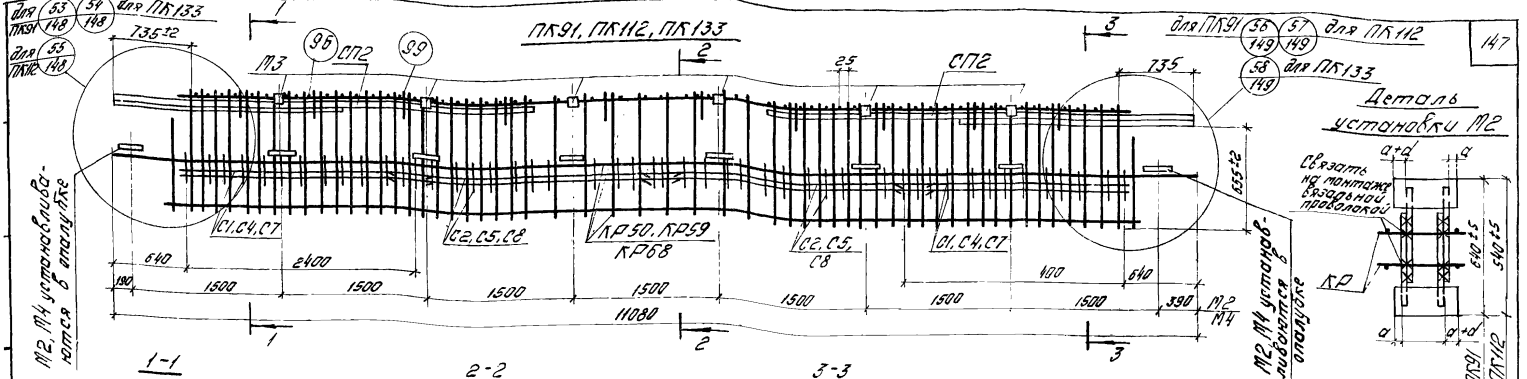

Спецификация марок арматурных изделий и закладных деталей на один пространственный каркас.

Марка простран. каркаса	Марка изделия	Кол. шт.	Вып.9 № листа
ПК91	КР50	2	13
	С1	4	21
	С2	4	
	СП2	4	25
	М2	16	27
	М3	6	26
	54	1	32
	96	56	32
	99	10	30
	Вес ПК91 - 513,1		

Марка простран. каркаса	Марка изделия	Кол. шт.	Вып.9 № листа
ПК112	КР59	2	15
	С4	4	22
	С5	4	
	СП2	4	25
	М2	16	27
	М3	6	26
	54	1	32
	96	56	32
	99	10	30
	Вес ПК112 - 511,9		

Марка простран. каркаса	Марка изделия	Кол. шт.	Вып.9 № листа
ПК133	КР68	2	17
	С7	4	28
	С8	4	
	СП2	4	25
	М3	6	26
	М4	8	27
	54	1	32
	96	56	32
	99	10	30
	Вес ПК133 - 495,6		

Примечания:

1. Позиция 54 на фасаде пространственного каркаса условно не показана.
2. Окончательную фиксацию закладных деталей, а также положения СП2 и поз. 54 производить на опалубке.
3. Размер 655 дан по рифов арматуры.
4. Пространственные каркасы должны собираться в стальных кондукторах. Порядок сборки указан в пояснительной записке.
5. Стержни позиции 96 приварить к продольным стержням плоских каркасов с помощью электроконтактных клещей.
6. Сетки С1, С2, С4, С5, С7, С8, а также СП2 и поз. 54 привязать вязальной проволокой.

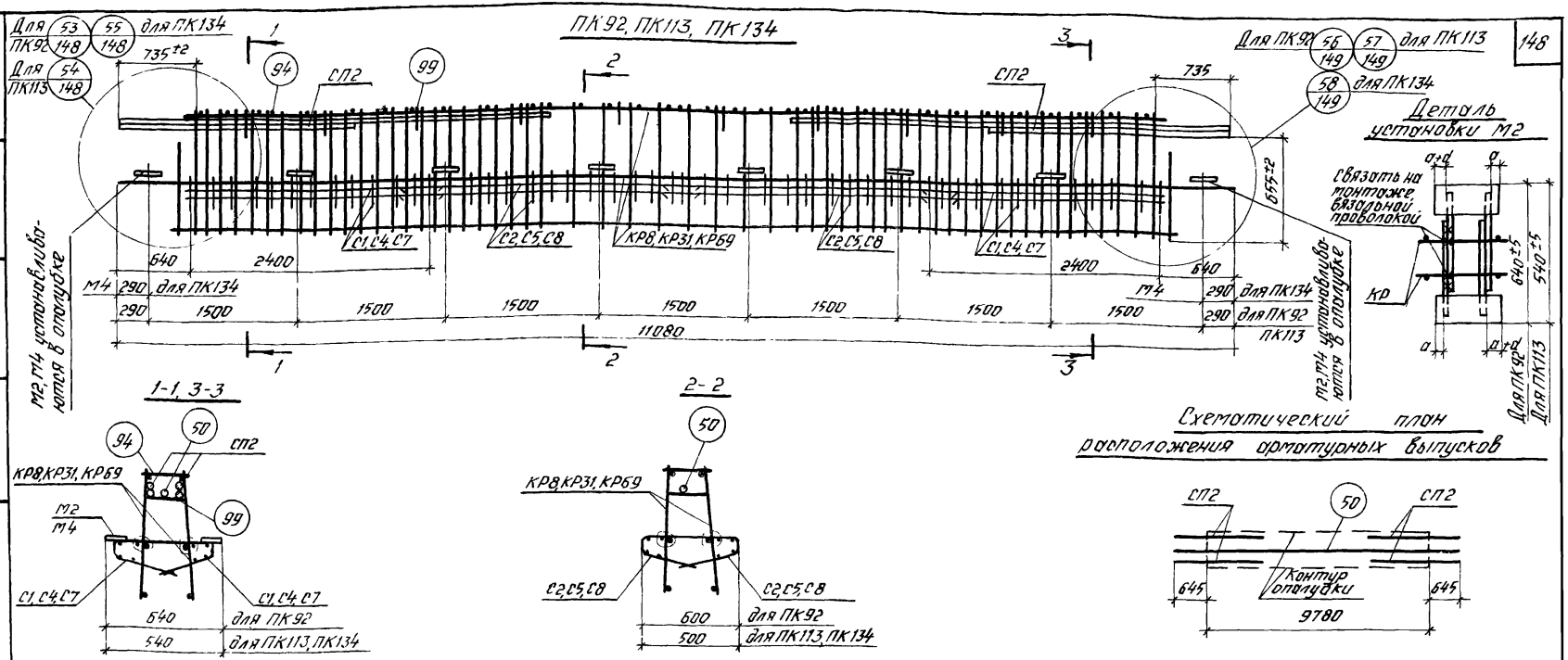

Спецификация марок арматурных изделий и закладных деталей на один пространственный каркас

Марка пространственного каркаса	Марка изделия	Кол шт	Вып 9 № листа
ПК92	КР8	2	2
	С1	4	21
	С2	4	
	СП2	4	25
	М2	16	27
	50	1	32
	94	34	
	99	10	30
	Вес ПК92-563,3		

Марка пространственного каркаса	Марка изделия	Кол шт	Вып 9 № листа
ПК113	КР31	2	8
	С4	4	22
	С5	4	
	СП2	4	25
	М2	16	27
	50	1	32
	94	34	
	99	10	30
	Вес ПК113-562,1		

Марка пространственного каркаса	Марка изделия	Кол. шт	Вып 9 № листа
ПК134	КР69	2	17
	С7	4	22
	С8	4	
	СП2	4	25
	М4	2	27
	50	1	32
	94	34	
	99	10	30
	Вес ПК134-529,1		

Примечания:

1. Позиция 50 на фасаде пространственного каркаса условно не показана.
2. Окончательную фиксацию закладных деталей, а также положения СП2 и поз 50 производить на опалубке.
3. Размер 655 дан до рифов арматуры.
4. Пространственные каркасы должны собираться в стальных кондукторах. Порядок сборки указан в пояснительной записке.
5. Стержни позиции 94 приварить к продольным стержням плоских каркасов с помощью электросварочных клещей.
6. Сетки С1, С2, С4, С5, С7, С8, а также СП2 и поз 50 привязать вязальной проволокой.

ТК 1976	Пространственные каркасы ПК92, ПК113, ПК134	1420-6 Выпуск 8
		Лист 119

ЦНИИПРОМЗДАНИЙ Москва
Ст инженер
Ст техник
Богомолова
Козлова

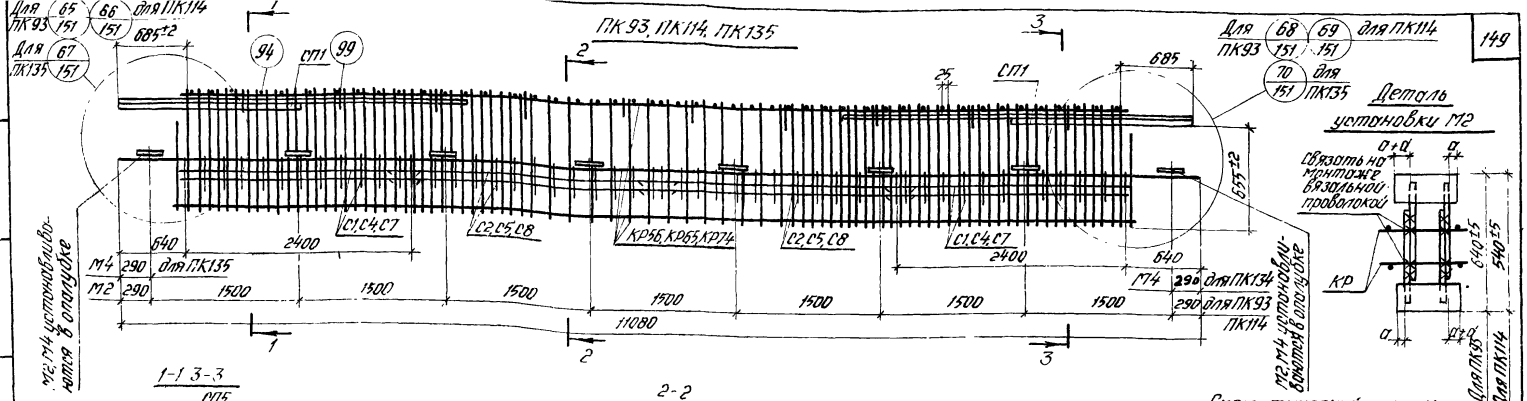

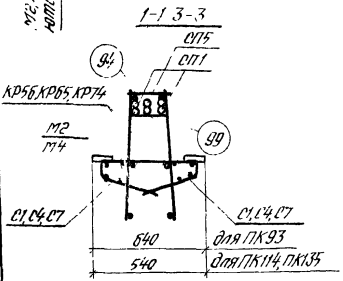

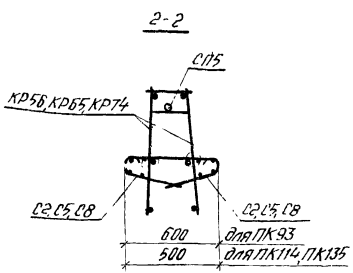

Схематический план расположения арматурных выпусков

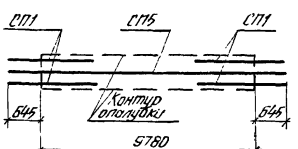

Спецификация марок арматурных изделий и закладных деталей на один пространственный каркас

Марка пространственного каркаса	Марка изделия	Кол. шт.	Вып.9 № листа
ПК93	КР56	2	14
	С1	4	21
	С2	4	
	СП1	4	25
	СП5	1	
	М2	16	27
	94	49	32
	99	10	30
	Вес ПК93 - 651,0		

Марка пространственного каркаса	Марка изделия	Кол. шт	Вып.9 № листа
ПК114	КР65	2	16
	С4	4	22
	С5	4	
	СП1	4	25
	СП5	1	
	М2	16	27
	94	49	32
	99	10	30
	Вес ПК114 - 649,8		

Марка пространственного каркаса	Марка изделия	Кол. шт.	Вып.9 № листа
ПК135	КР74	2	19
	С7	4	22
	С8	4	
	СП1	4	25
	СП5	1	
	М4	2	27
	94	49	32
	99	10	30
	Вес ПК135 - 616,8		

Примечания:

1. Позиция СП5 на фасаде пространственного каркаса условно не показана
2. Окончательную фиксацию закладных деталей, а также положения СП1, СП5 производить на опалубке.
3. Размер 655 дан до рифов арматуры.
4. Пространственные каркасы должны собираться в стальных кондукторах. Порядок сборки указан в пояснительной записке.
5. Стержни позиции 94 приварить к продольным стержням плоских каркасов с помощью электросварочных клещей.
6. Сетки С1, С2, С4, С5, С7, С8, а также СП1 и СП5 привязать вязальной проволокой.

ТК 1976	Пространственные каркасы ПК 93, ПК 114, ПК 135.	1.420-6 Выпуск 8	
		Лист	120

Ст. техник Козлов

Москва

15527-02 69

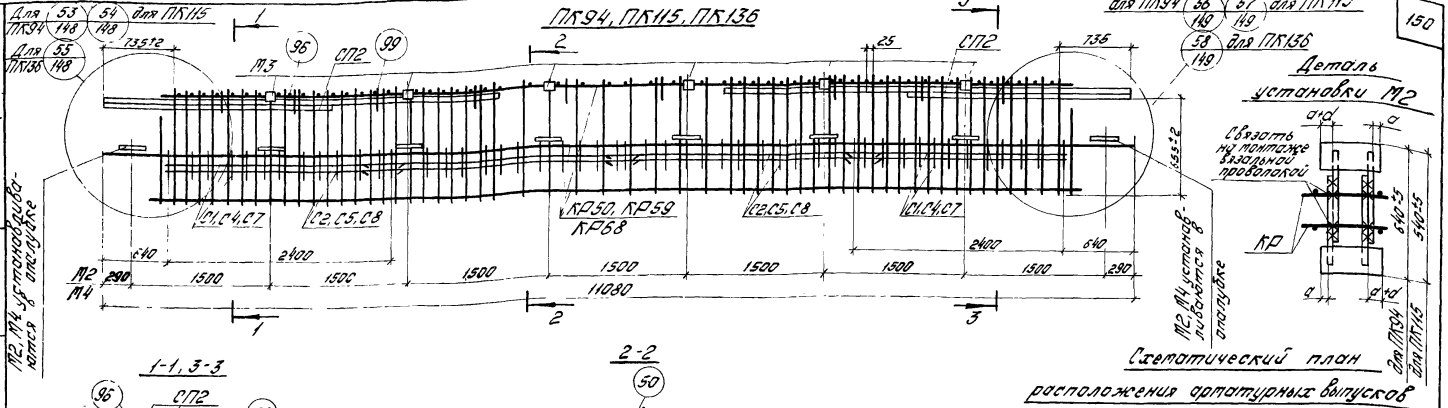

Спецификация марок арматурных изделий и закладных деталей на один пространственный каркас.

Марка пространственного каркаса	Марка изделия	Кол. шт.	Вып.№ лист
ПК94	КР50	2	13
	С1	4	21
	С2	4	
	СП2	4	25
	М2	16	27
	М3	6	21
	50	1	32
	96	56	32
	99	10	30
	Вес ПК94 - 513,4		

Марка пространственного каркаса	Марка изделия	Кол. шт.	Вып.№ лист
ПК115	КР59	2	15
	С4	4	22
	С5	4	
	СП2	4	25
	М2	16	27
	М3	6	21
	50	1	32
	96	56	32
	99	10	30
	Вес ПК115 - 542,2		

Марка пространственного каркаса	Марка изделия	Кол. шт.	Вып.№ лист
ПК136	КР68	2	17
	С7	4	22
	С8	4	
	СП2	4	25
	М3	6	26
	М4	8	2
	50	1	32
	96	56	32
	99	10	30
	Вес ПК136 - 524,2		

Примечания:

1. Позиция 50 на фасаде пространственного каркаса условно не показана.
2. Окончательную фиксацию закладных деталей, а также положения СП2 и поз. 50 производить на опалубке.
3. Размер 655 дан до рифов арматуры.
4. Пространственные каркасы должны собираться в стальных кондукторах. Порядок сборки указан в пояснительной записке.
5. Стержни позиции 96 приварить к продольным стержням плоских каркасов с помощью электросварочных клещей.
6. Сетки С1, С2, С4, С5, С7, С8, а также СП2 и поз. 50 привязать вязальной проволокой.

ТК 1976 — Пространственные каркасы ПК94, ПК115, ПК136.

1.420-6 Выпуск 8 Лист 121

15527-02 70

Типовой проект разработан ЦНИИПромзданий Госстроя СССР, Москва. Гл. инженер Кудрявцев. Гл. техник Кофф. Гл. конструктор Казаков.

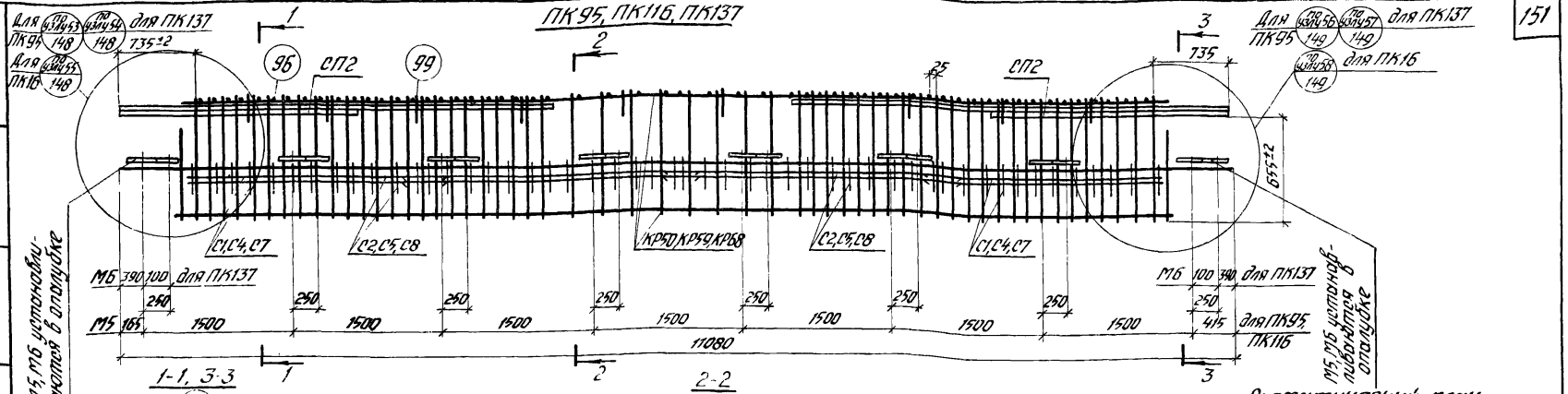

Спецификация марок арматурных изделий и закладных деталей на один пространственный каркас

Марка простран. каркаса	Марка изделия	Кол. шт.	Вып.9 № листа
ПК95	КР50	2	13
	С1	2	21
	С2	2	
	СП2	4	25
	М5	16	27
	50	1	32
	96	56	32
	99	10	30
	Вес ПК95 - 519,6		

Марка простран. каркаса	Марка изделия	Кол. шт.	Вып.9 № листа
ПК116	КР59	2	15
	С4	2	22
	С5	2	
	СП2	4	25
	М5	16	27
	50	1	32
	96	56	32
	99	10	30
	Вес ПК116 - 519,0		

Марка простран. каркаса	Марка изделия	Кол. шт.	Вып.9 № листа
ПК137	КР68	2	17
	С7	2	22
	С8	2	
	СП2	4	25
	М6	4	27
	50	1	32
	96	56	32
	99	10	30
	Вес ПК137 - 474,2		

Примечания:

1. Позиция 50 на рисунке пространственного каркаса условно не показана.
2. Окончательную фиксацию закладных деталей, а также положения СП2 и поз. 50 производить на опалубке
3. Размер 655 дан до рифов арматуры
4. Пространственные каркасы должны собираться в стальных кондукторах. Порядок сборки указан в пояснительной записке.
5. Стержни позиции 96 приварить к продольным стержням плоских каркасов с помощью электросварочных клещей.
6. Сетки С1, С2, С4, С5, С7, С8, а также СП2 и поз. 50 привязать вязальной проволокой.

ТК 1976	Пространственные каркасы ПК95, ПК116, ПК137.	1.420-6 Выпуск 8
		Лист 122

15527-02 71

Москва

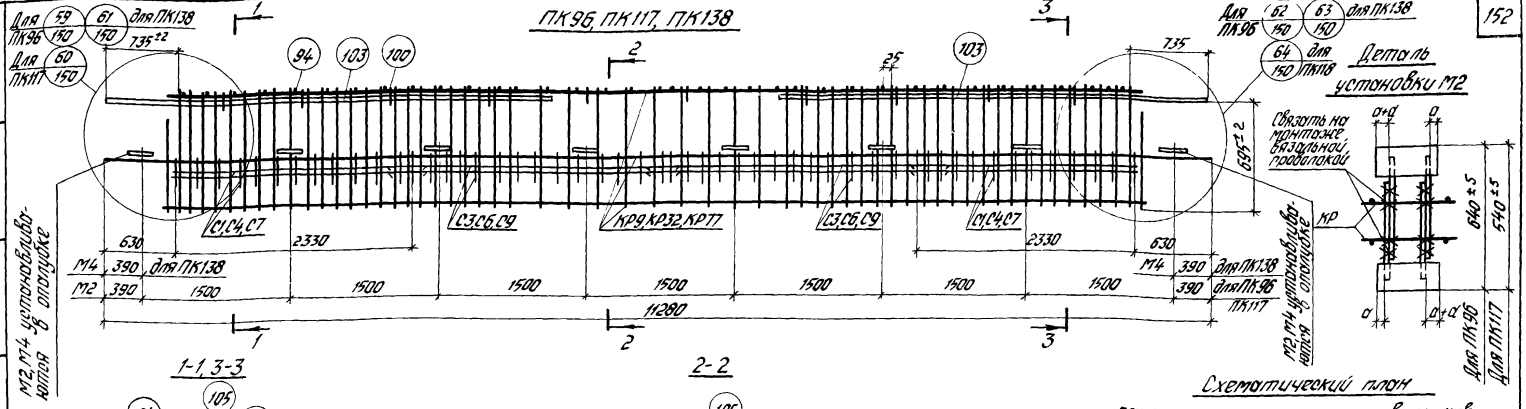

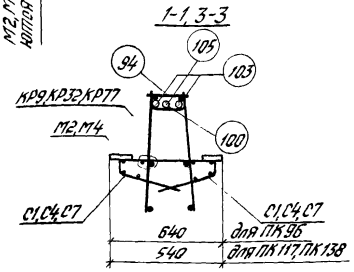

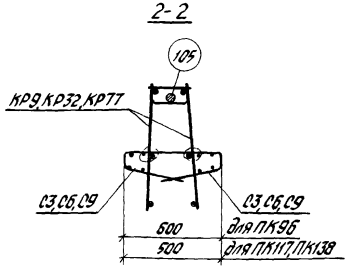

Схематический план расположения арматурных выпусков

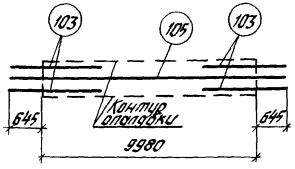

Спецификация марок арматурных изделий и закладных деталей на один пространственный каркас

Марка простран. каркаса	Марка изделия	Кол. шт	Вып.9 № листа
ПК96	КР9	2	2
	С1	4	21
	С3	4	
	М2	16	27
	94	35	32
	100	10	30
	103	4	32
	105	1	32
	Вес ПК96 - 545,7		

Марка простран. каркаса	Марка изделия	Кол. шт	Вып.9 № листа
ПК117	КР32	2	8
	С4	4	22
	С6	4	
	М2	16	27
	94	35	32
	100	10	30
	103	4	32
	105	1	32
	Вес ПК117 - 544,5		

Марка простран. каркаса	Марка изделия	Кол. шт	Вып.9 № листа
ПК138	КР77	2	20
	С7	4	22
	С9	4	
	М4	2	27
	94	35	32
	100	10	30
	103	4	32
	105	1	32
	Вес ПК138 - 512,3		

Примечания:

1. Позиция 105 на фасаде пространственного каркаса условно не показана.
2. Окончательную фиксацию закладных деталей, а также положения поз. 103, 105 производить на опалубке.
3. Размер 695 дан до рифов арматуры.
4. Пространственные каркасы должны собираться в стальных кондукторах. Порядок сборки указан в пояснительной записке.
5. Стержни позиции 94 привязывать к продольным стержням плоских каркасов с помощью электросварочных клещей.
6. Сетки С1, С3, С4, С6, С7, С9 а также поз. 103, 105 привязать вязальной проволокой.

ТК 1976

Пространственные каркасы ПК96, ПК117, ПК138.

1.420-6 Выпуск 8

Лист 123

ЦНИИПромзданий Москва

Гл. инженер — Гл. технолог — Нач. отд. — Гл. конструктор — Богатов — Козлова

ПК91, ПК118, ПК139

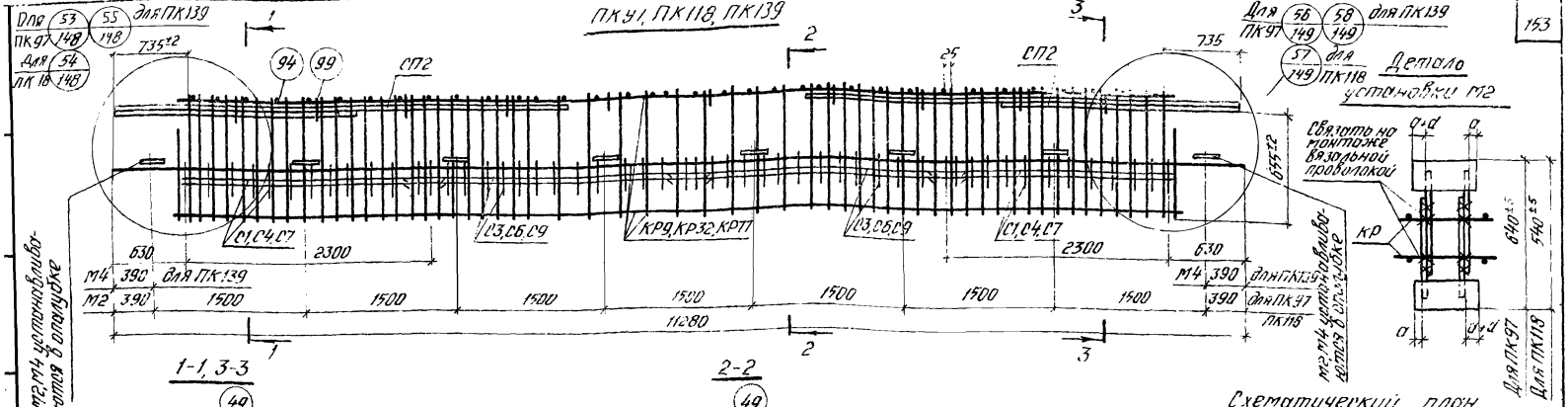

1-1, 3-3

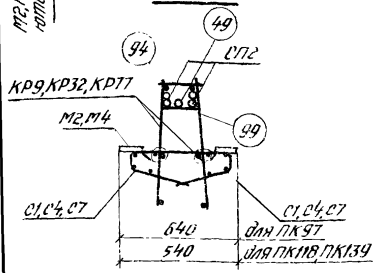

2-2

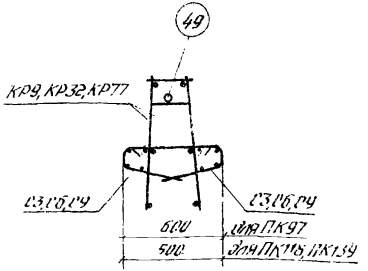

Схематический план расположения арматурных выпусков

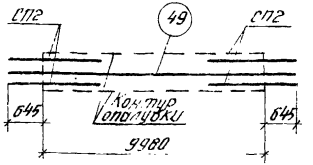

Спецификация марок арматурных изделий и закладных деталей на один пространственный каркас

Марка пространственного каркаса	Марка изделия	Кол. шт.	Вып9 № листа
ПК97	КР9	2	2
	С1	4	21
	С3	4	
	СП2	4	25
	М2	16	27
	49	1	32
	94	35	
	99	10	30
Вес ПК97-5694			

Марка пространственного каркаса	Марка изделия	Кол. шт.	Вып9 № листа
ПК118	КР32	2	8
	С4	4	22
	С6	4	
	СП2	4	25
	М2	16	27
	49	1	32
	94	35	
	99	10	30
Вес ПК118-5682			

Марка пространственного каркаса	Марка изделия	Кол. шт.	Вып9 № листа
ПК139	КР77	2	20
	С1	4	22
	С9	4	
	СП2	4	25
	М4	2	27
	49	1	32
	94	35	
	99	10	30
Вес ПК139-5360			

Примечания:

1. Позиция 49 на чертеже пространственного каркаса условно не показана.
2. Окончательную фиксацию закладных деталей, а также положения СП2 и поз.49 производить на опалубке.
3. Размер 655 дан до рифов арматуры.
4. Пространственные каркасы должны собираться в стальных кондукторах. Порядок сборки указан в пояснительной записке.
5. Стержни позиции 94 привязать к продольным стержням плоских каркасов с помощью электросверлочных клещей.
6. Сетки С1, С3, С4, С6, С7, С9, а также СП2 и поз.49 привязать вязальной проволокой.

ТК 1975

Пространственные каркасы ПК97, ПК118, ПК139.

1420-6 Выпуск 8

Альбом 24

Москва

15527-02 73

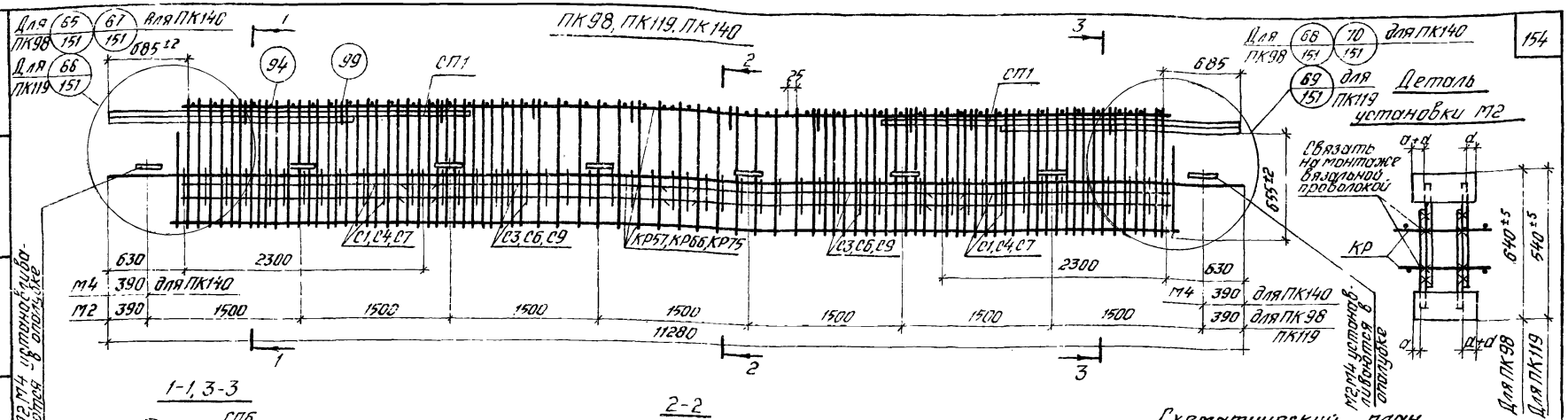

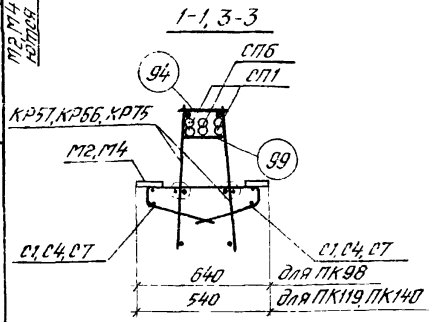

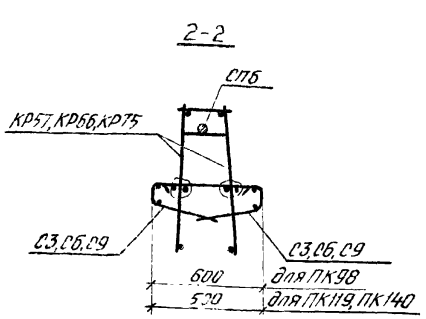

Схематический план расположения арматурных выпусков

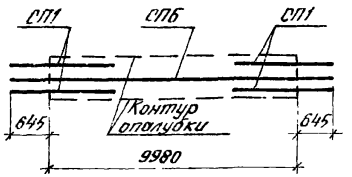

Спецификация марок арматурных изделий и закладных деталей на один пространственный каркас

Марка пространственного каркаса	Марка изделия	Кол. шт.	Вып.9 № листа
ПК98	КР57	2	14
	С1	4	21
	С3	4	
	СП1	4	25
	СП6	1	
	М2	16	27
	94	51	32
	99	10	30
Вес ПК98 - 655,2			

Марка пространственного каркаса	Марка изделия	Кол. шт.	Вып.9 № листа
ПК119	КР66	2	17
	С4	4	22
	С6	4	
	СП1	4	25
	СП6	1	
	М2	16	27
	94	51	32
	99	10	30
Вес ПК119 - 654,0			

Марка пространственного каркаса	Марка изделия	Кол. шт.	Вып.9 № листа
ПК140	КР75	2	19
	С7	4	22
	С9	4	
	СП1	4	25
	СП6	1	
	М4	2	27
	94	51	32
	99	10	30
Вес ПК140 - 621,8			

Примечания:

1. Позиция СП6 на фасаде пространственного каркаса условно не показана.
2. Окончательную фиксацию закладных деталей, а также положения СП1 и СП6 производить на опалубке.
3. Размер 655 дан до рифов арматуры.
4. Пространственные каркасы должны собираться в стальных кондукторах. Порядок сборки указан в пояснительной записке.
5. Стержни позиции 94 приварить к продольным стержням плоских каркасов с помощью электросварочных клещей.
6. Сетки С1, С3, С4, С6, С7, С9, а также поз. СП1 и СП6 привязать вязальной проволокой.

ТК 1976

Пространственные каркасы ПК98, ПК119, ПК140.

1.420-6 Выпуск 8

Лист 125

ЦНИИПромздании Москва

Гл. инженер — Загоскин
Гл. конструктор — Козлова
Ст. техник — Тарасова

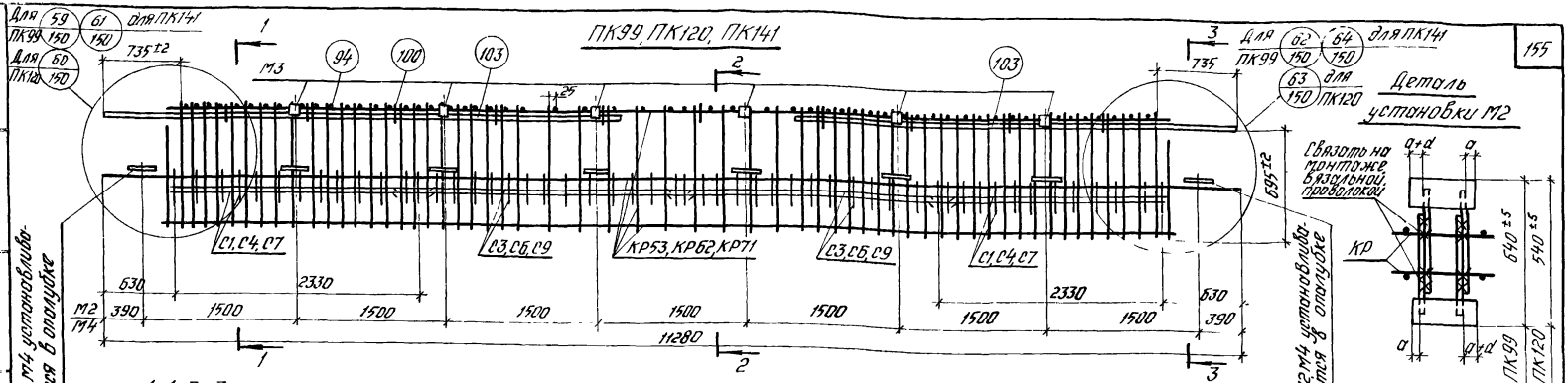

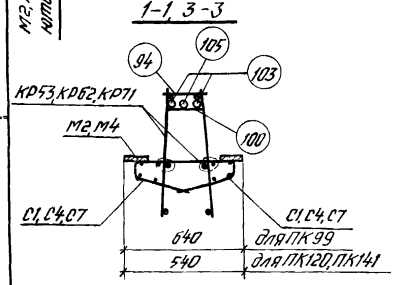

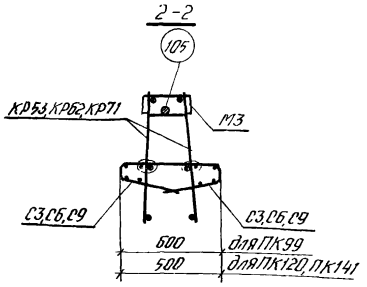

Схематический план расположения арматурных выпусков

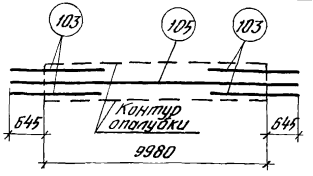

Спецификация марок арматурных изделий и закладных деталей на один пространственный каркас

Марка пространственного каркаса	Марка изделия	Кол. шт	Вып. 9 № листа
ПК99	КР53	2	13
	С1	4	21
	С3	4	
	М2	16	27
	94	57	32
	100	10	30
	103	4	32
	105	1	32
	М3	6	26
	Вес ПК99 - 481,9		

Марка пространственного каркаса	Марка изделия	Кол. шт	Вып. 9 № листа
ПК120	КР62	2	16
	С4	4	22
	С5	4	
	М2	16	27
	94	57	32
	100	10	30
	103	4	32
	105	1	32
	М3	6	26
	Вес ПК120 - 480,7		

Марка пространственного каркаса	Марка изделия	Кол. шт	Вып. 9 № листа
ПК141	КР71	2	18
	С7	4	22
	С9	4	
	М4	8	27
	94	57	32
	100	10	30
	103	4	32
	105	1	32
	М3	6	26
	Вес ПК141 - 483,5		

Примечания:

1. Позиция 105 на фасаде пространственного каркаса условно не показана.
2. Окончательную фиксацию закладных деталей, а также положения поз. 103, 105 производить на опалубке.
3. Размер 695 дан до рифов арматуры.
4. Пространственные каркасы должны собираться в стальных кондукторах. Порядок сборки указан в пояснительной записке.
5. Стержни позиции 94 приварить к продольным стержням плоских каркасов с помощью электросварочных клещей.
6. Сетки С1, С3, С4, С5, С7, С8, а также поз. 103, 105 привязать вязальной проволокой.

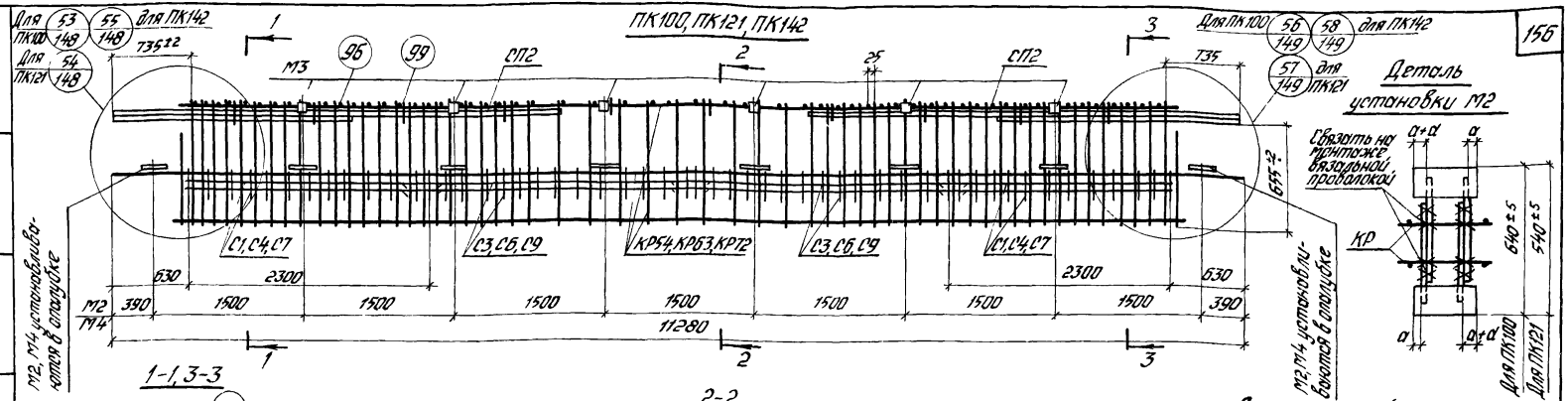

Деталь установки М2

Схематический план расположения арматурных выпусков

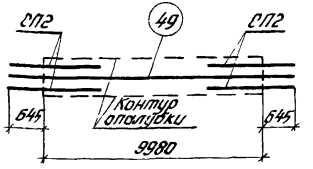

1-1, 3-3

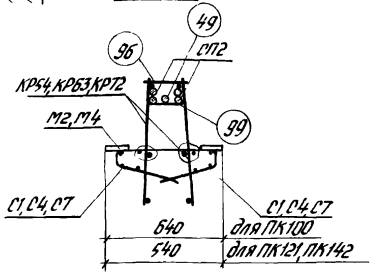

2-2

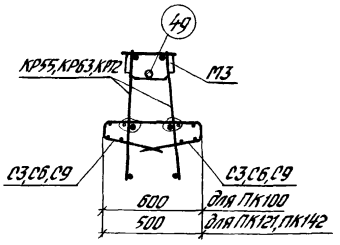

Спецификация марок арматурных изделий и закладных деталей на один пространственный каркас

Марка простран. каркаса	Марка изделия	Кол. шт.	Вып.9 № листа
ПК100	КР54	2	13
	С1	4	21
	С3	4	
	СП2	4	25
	М2	16	27
	М3	6	26
	49	1	32
	95	57	32
	99	10	30
	Вес ПК100 - 548,8		

Марка простран. каркаса	Марка изделия	Кол. шт.	Вып.9 № листа
ПК121	КР63	2	16
	С4	4	22
	С6	4	
	СП2	4	25
	М2	16	27
	М3	6	26
	49	1	32
	95	57	32
	99	10	30
	Вес ПК121 - 547,6		

Марка простран. каркаса	Марка изделия	Кол. шт.	Вып.9 № листа
ПК142	КР72	2	18
	С7	4	22
	С9	4	
	СП2	4	25
	М3	6	26
	М4	8	27
	49	1	32
	95	57	32
	99	10	30
	Вес ПК142 - 530,4		

Примечания:

1. Позиция 49 на фасаде пространственного каркаса условно не показана.
2. Окончательную фиксацию закладных деталей, а также положения СП2 и поз. 49 производить на опалубке.
3. Размер 655 дан до рифов арматуры.
4. Пространственные каркасы должны собираться в стальных кондукторах. Порядок сборки указан в пояснительной записке.
5. Стержни позиции 95 приварить к продольным стержням плоских каркасов с помощью электросварочных клещей.
6. Сетки С1, С3, С4, С6, С7, С9, а также СП2 и поз. 49 привязать вязальной проволокой.

ТК 1976 — Пространственные каркасы ПК 100, ПК121, ПК142.

1.420-6 Выпуск 8 Лист 127

ЦНИИПромзданий Госстроя СССР Москва

Гл. инженер Стеценко
Гл. конструктор Козлова
Нач. отдела Кан

15527-02 76

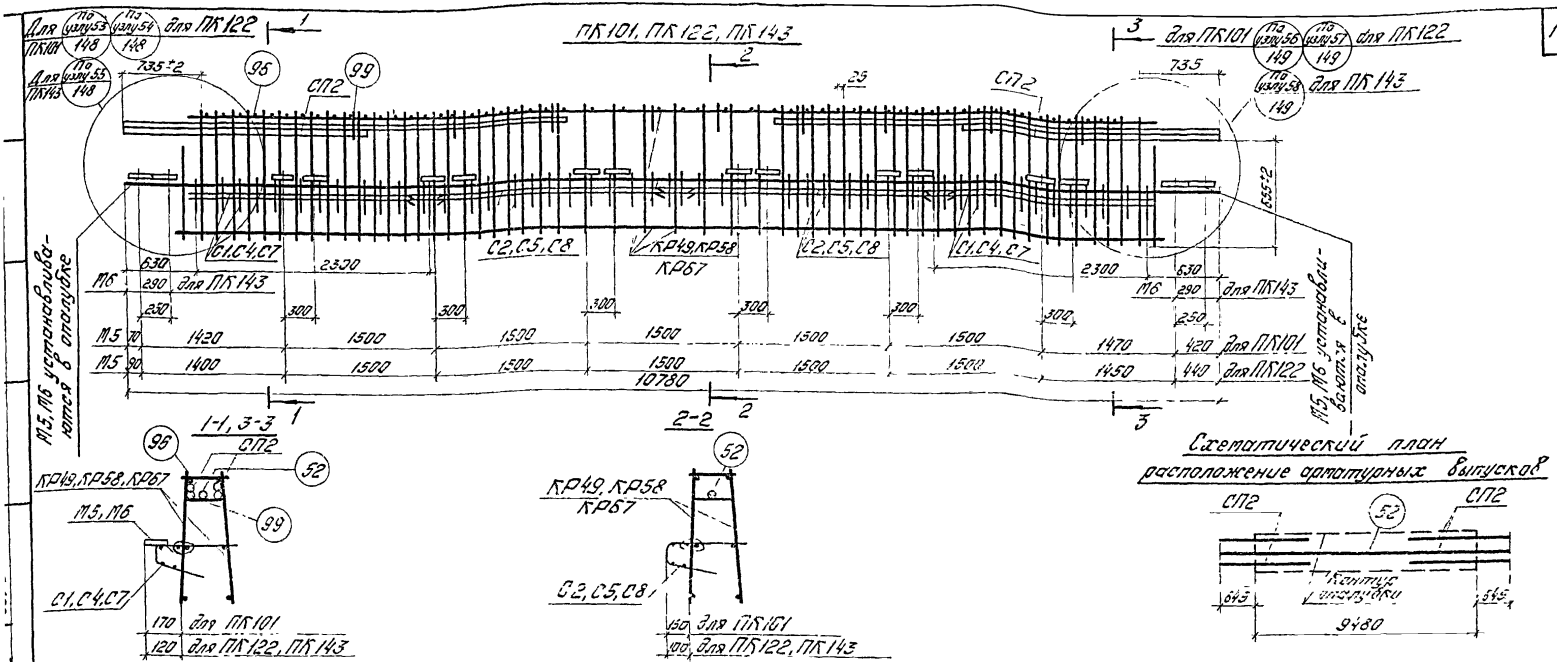

Схематический план расположения арматурных выпусков

Спецификация марок арматурных изделий и закладных деталей на один пространственный каркас

Марка простран. каркаса	Марка изделия	Кол. шт.	Выпуск № листа
ПК101	КР49	2	12
	С1	2	21
	С2	2	
	СП2	4	25
	М5	16	27
	96	56	32
	99	10	30
	52	1	32
	Вес ПК101 - 514,7		

Марка простран. каркаса	Марка изделия	Кол. шт.	Выпуск № листа
ПК122	КР58	2	15
	С4	2	22
	С5	2	
	СП2	4	25
	М5	16	27
	96	56	32
	99	10	30
	52	1	32
	Вес ПК122 - 514,1		

Марка простран. каркаса	Марка изделия	Кол. шт.	Выпуск № листа
ПК143	КР67	2	17
	С7	2	22
	С8	2	
	СП2	4	25
	М6	2	27
	96	56	32
	99	10	30
	52	1	32
	Вес ПК143 - 465,7		

Примечания:

1. Позиция 52 на фасаде пространственного каркаса условно не показана.
2. Окончательную фиксацию закладных деталей, а также положения СП2 и поз. 52 производить на опалубке.
3. Размер 635 дан от рисок арматуры.
4. Пространственные каркасы должны собираться в стальных кондукторах. Порядок сборки указан в пояснительной записке.
5. Стержни позиций 96 приварить к продольным стержням плоских каркасов с помощью электроразогревных клещей.
6. Сетки С1, С2, С4, С5, С7, С8, а также СП2 и поз. 52 привязать вязальной проволокой.

Москва

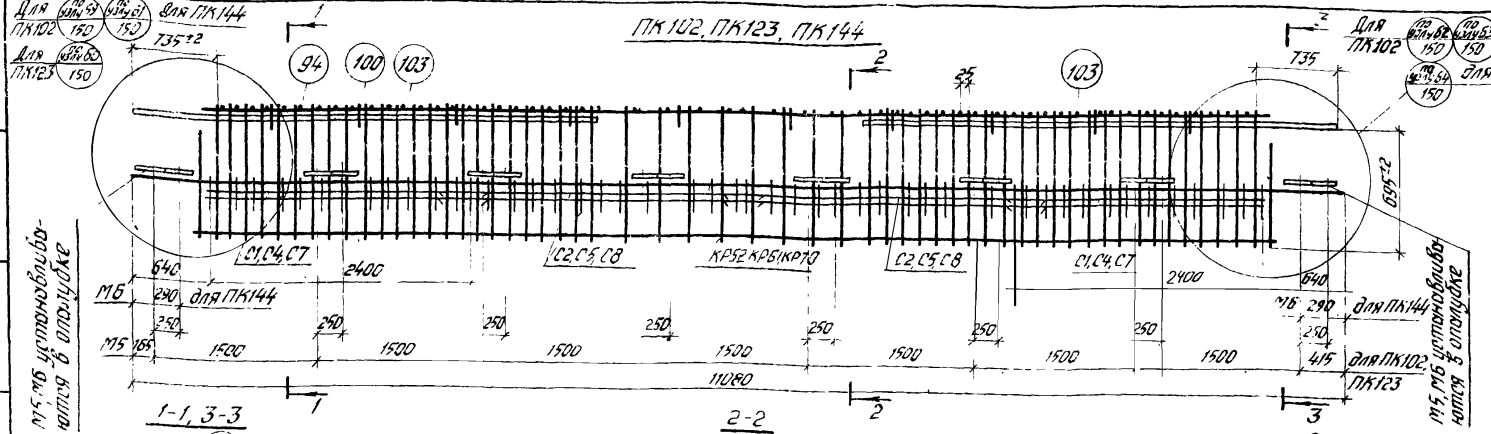

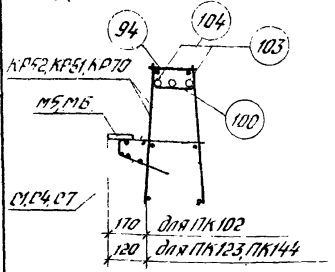

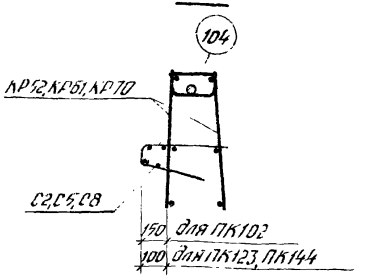

Схематический план расположения арматурных выпусков

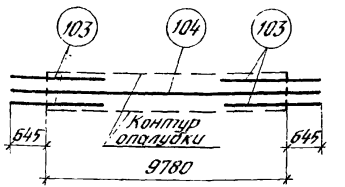

Спецификация марок арматурных изделий и закладных деталей на один пространственный каркас

Марка пространственного каркаса	Марка изделия	Кол. шт.	Вып.9 № листа
ПК102	КР52	2	13
	С1	2	21
	С2	2	
	М5	16	27
	94	56	32
	100	10	30
	103	4	32
	104	1	32
	Вес ПК102 - 453,2		

Марка пространственного каркаса	Марка изделия	Кол. шт.	Вып.9 № листа
ПК123	КР61	2	15
	94	2	22
	С5	2	
	М5	16	27
	94	56	32
	100	10	30
	103	4	32
	104	1	32
	Вес ПК123 - 452,6		

Марка пространственного каркаса	Марка изделия	Кол. шт.	Вып.9 № листа
ПК144	КР70	2	18
	С7	2	22
	С8	2	
	М6	2	27
	94	56	32
	100	10	30
	103	4	32
	104	1	32
	Вес ПК144 - 405,2		

Примечания:

1. Позиция 104 на фасаде пространственного каркаса условно не показана.
2. Окончательную фиксацию закладных деталей, а также положения поз. 103, 104 производить на опалубке.
3. Размер 695 дан до рисок арматуры.
4. Пространственные каркасы должны собираться в стальных кондукторах. Порядок сборки указан в пояснительной записке.
5. Стержни позицию 94 приварить к продольным стержням плоских каркасов с помощью электроприхваточных клещей.
6. Сетки С1, С2, С4, С5, С7, С8, а также поз. 103 и поз. 104 привязать вязальной проволокой.

ТК 1976

Пространственные каркасы ПК102, ПК123, ПК144.

1.420-6 Выпуск 8

Лист 129

ЦНИИПромзданий Москва

Гл. инженер Ермаков
Гл. конструктор Кузнецов
Гл. технолог Федоров

15527-02 78

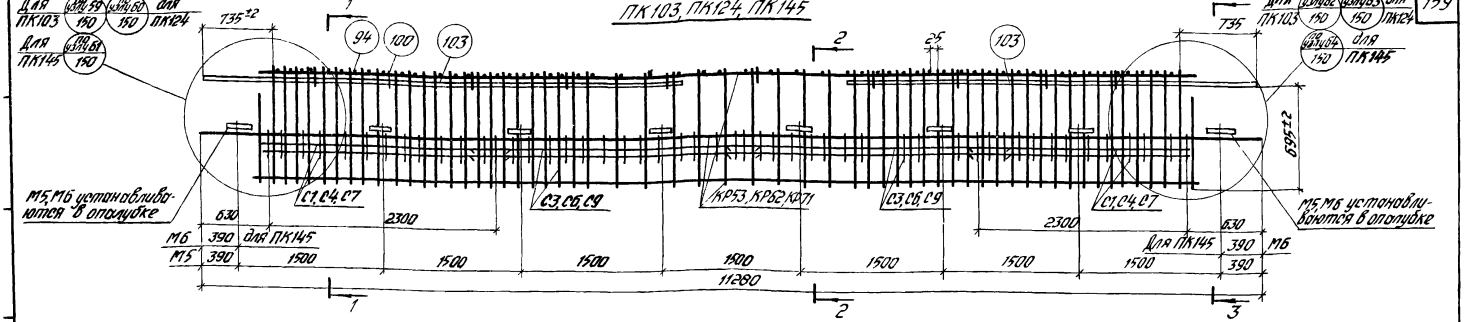

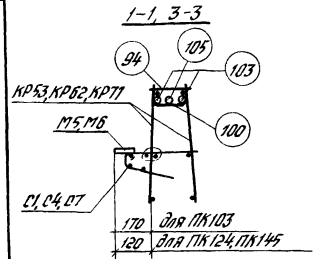

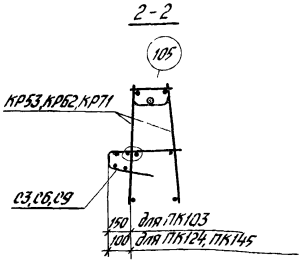

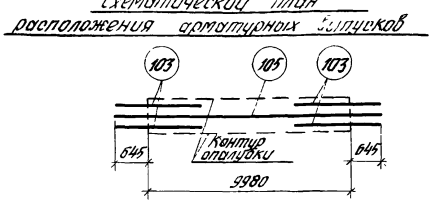

Спецификация марок арматурных изделий и закладных деталей на один пространственный каркас

Марка простран. каркаса	Марка изделия	Кол. шт	Вып. 9 № листа
ПК103	КР53	2	13
	С1	2	21
	С3	2	
	М5	8	27
	94	57	32
	100	10	30
	103	4	32
	105	1	32
	Вес ПК103 - 427,1		

Марка простран. каркаса	Марка изделия	Кол. шт.	Вып. 9 № листа
ПК124	КР62	2	16
	С4	2	22
	С6	2	
	М5	8	27
	94	57	32
	100	10	30
	103	4	32
	105	1	32
	Вес ПК124 - 426,5		

Марка простран. каркаса	Марка изделия	Кол. шт.	Вып. 9 № листа
ПК145	КР71	2	18
	С7	2	22
	С9	2	
	М6	2	27
	94	57	32
	100	10	30
	103	4	32
	105	1	32
	Вес ПК145 - 409,9		

Примечания:

1. Позиция 105 на фасаде пространственного каркаса условно не показана.
2. Окончательную фиксацию закладных деталей, а также положения поз 103, 105 производить на опалубке.
3. Размер 695 дан до рифов арматуры.
4. Пространственные каркасы должны собираться в стальных кондукторах. Порядок сборки указан в пояснительной записке.
5. Стержни позиции 94 приварить к продольным стержням плоских каркасов с помощью электросварочных клещей.
6. Сетки С1, С3, С4, С6, С7, С9, а также поз. 103 и поз 105 привязать вязальной проволокой.

ТК 1976	Пространственные каркасы ПК103, ПК124, ПК145.	1.420-6 Выпуск 8	
		Лист	130

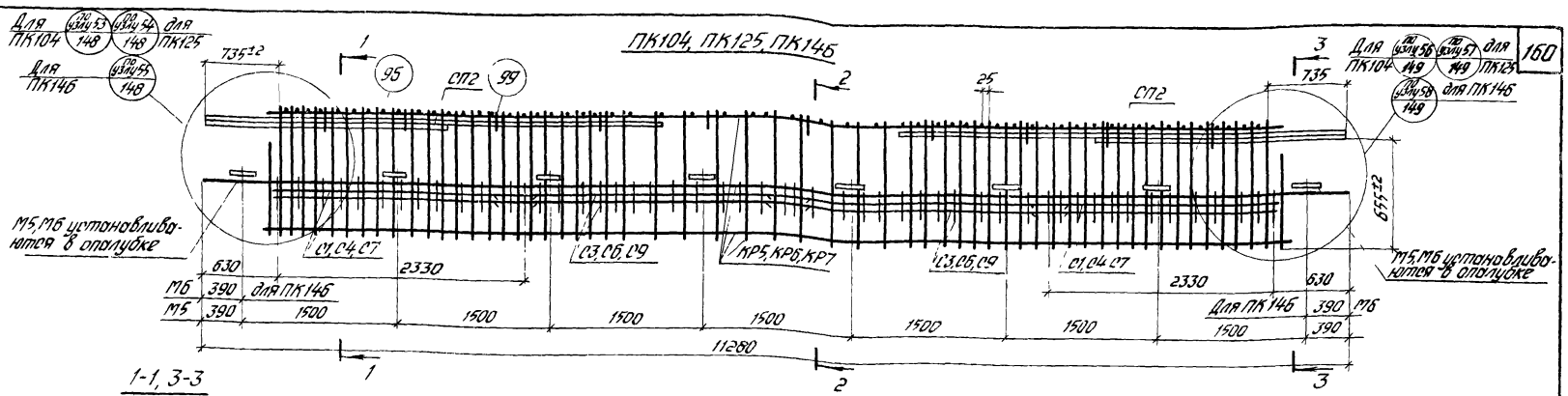

Спецификация марок арматурных изделий и закладных деталей на один пространственный каркас

Марка простран. каркаса	Марка изделия	Кол. шт	Вып. 9 № листа
ПК104	КР54	2	13
	С1	2	21
	С3	2	
	СП2	4	25
	М5	8	27
	49	1	32
	96	57	32
	99	10	30
Вес ПК104 = 493,9			

Марка простран. каркаса	Марка изделия	Кол. шт	Вып. 9 № листа
ПК125	КР63	2	16
	С4	2	22
	С6	2	
	СП2	4	25
	М5	8	27
	49	1	32
	96	57	32
	99	10	30
Вес ПК125 = 493,3			

Марка простран. каркаса	Марка изделия	Кол. шт	Вып. 9 № листа
ПК146	КР72	2	18
	С7	2	22
	С9	2	
	СП2	4	25
	М6	2	27
	49	1	32
	96	57	32
	99	10	30
Вес ПК146 = 476,7			

Примечания:

1. Позиция 49 на фасаде пространственного каркаса условно не показана.
2. Окончательную фиксацию закладных деталей, а также положения СП2 и поз. 49 производить на опалубке.
3. Размер 655 дан до рифов арматуры.
4. Пространственные каркасы должны собираться в стальных кондукторах. Порядок сборки указан в пояснительной записке.
5. Стержни позиции 96 приварить к продольным стержням плоских каркасов с помощью электросварочных клещей.
6. Сетки С1, С3, С4, С6, С7, С9, а также СП2 и поз. 49 привязать вязальной проволокой.

ТК 1976

Пространственные каркасы ПК104, ПК125, ПК146.

1.420-6 Выпуск 8

Лист 131

ЦНИИПромзданий Госстроя СССР
Ст. техник Дорф
Ст. инженер Беспалова
Гл. спец. Козлова

15527-02 80

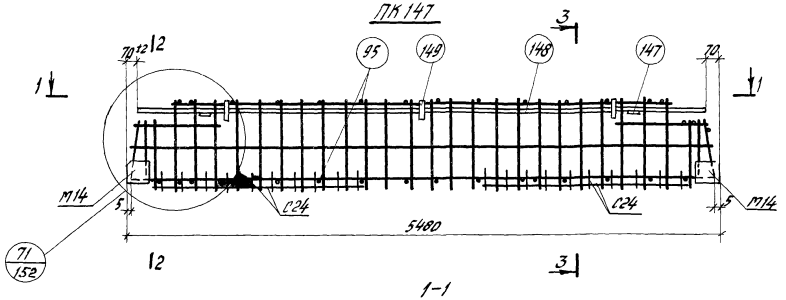

1-1

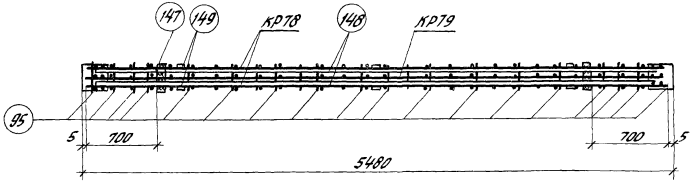

2-2

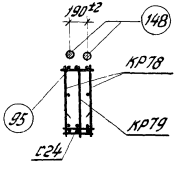

3-3

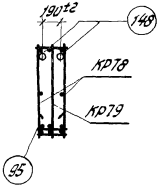

Спецификация марок арматурных изделий и закладных деталей на один пространственный каркас

Марка пространственного каркаса	Марка изделия	Кол. шт	Вып. 3 № листа
ПК147	КР78	2	20
	КР79	1	
	С24	2	24
	М14	2	29
	147	2	32
	148	2	
	95	36	
	149	6	
	Масса ПК147 - 250,7 кг		

Примечания:

1. Пространственные каркасы должны собираться в стальных кондукторах. Порядок сборки указан в пояснительной записке.
2. Позицию 95 приварить к продольным стержням плоских каркасов с помощью электроконтактных клещей.
3. Плоские каркасы приварить дуговой сваркой к закладным деталям М14.
4. Позицию 147 приварить к позициям 148 после выверки их положения в пространственном каркасе.
5. Позиции 148 крепить к продольным стержням плоских каркасов дуговой сваркой швом $\frac{2}{100}$-80 с помощью поз 149.
6. Электродуговую сварку производить электродами Э50А-Ф.
7. Сетки С24 привязать вязальной проволокой к продольным стержням каркаса.
8. Привязка арматурных выпусков дана на узле 71 на листе 152.

ТК 1976	Пространственный каркас ПК147.	1.420-5 Выпуск 8
		Лист 132

Спецификация марок арматурных изделий и закладных деталей на один пространственный каркас

Марка простр. каркаса	Марка изделия	Кол. шт.	№ листа вып. 9
ПК2лев, ПК2пр.	КР1	2	1
	КР10	1	3
	С1	3	21
	С2	4	
	М2	10	27
	М5	3	
	СП1	4	25
	СП7	1	
	94	25	32
	99	10	30
	Вес ПК2лев, ПК2пр – 531,1 кгс		
ПК4лев, ПК4пр.	КР7	2	2
	КР16	1	4
	С1	3	21
	С2	4	
	М2	10	27
	М5	3	
	СП1	2	25
	СП3	2	
	СП7	1	
	94	34	32

Марка простран. каркаса	Марка изделия	Кол. шт.	№ листа вып. 9
ПК4лев, ПК4пр. (продолжение)	99	10	30
	Вес ПК4лев, ПК4пр. – 656,8 кгс		
ПК6лев. ПК6пр.	КР3	2	1
	КР12	1	3
	С1	3	21
	С2	4	
	М2	10	27
	М5	3	
	94	26	32
	100	10	30
	103	4	32
	104	1	
	Вес ПК6лев, ПК6пр. – 510,8 кгс		
ПК8лев, ПК8пр.	КР3	2	1
	КР12	1	3
	С1	3	21
	С2	4	
	СП1	4	25
	СП8	1	

Марка простран. каркаса	Марка изделия	Кол. шт.	№ листа вып. 9
ПК8лев, ПК8пр. (продолжение)	М2	10	27
	М5	3	
	94	26	32
	99	10	30
	Вес ПК8лев, ПК8пр. – 535,6 кгс		
ПК10лев, ПК10пр.	КР8	2	2
	КР17	1	4
	С1	3	21
	С2	4	
	СП1	2	25
	СП3	2	
	СП8	1	
	М2	10	27
	М5	3	
	94	34	32
	99	10	30
	Вес ПК10лев, ПК10пр. – 664,6 кгс		

Марка простран. каркаса	Марка изделия	Кол. шт.	№ листа вып. 9
ПК31лев, ПК31пр.	КР10	1	3
	КР24	2	6
	С4	3	22
	С5	4	
	СП1	4	25
	СП7	1	
	94	25	32
	99	10	30
	М2	10	27
	М5	3	
	Вес ПК31лев, ПК31пр. – 531,1 кгс		
ПК33лев, ПК33пр.	КР30	2	7
	КР16	1	4
	С4	3	22
	С5	4	
	М2	10	27
	М5	3	
	СП1	2	25
	СП3	2	
	СП7	1	
	94	34	32

Марка простран. каркаса	Марка изделия	Кол. шт.	№ листа вып. 9
ПК33лев. ПК33пр. (продолжение)	99	10	30
	Вес ПК33лев, ПК33пр. – 655,7 кгс		
ПК35лев, ПК35пр.	КР12	1	3
	КР26	2	7
	С4	3	22
	С5	4	
	М2	10	27
	М5	3	
	94	26	32
	100	10	30
	103	4	32
	104	1	
	Вес ПК35лев, ПК35пр. – 509,7 кгс		
ПК37лев, ПК37пр.	КР12	1	3
	КР26	2	7
	С4	3	22
	С5	4	
	СП1	4	25
	СП8	1	

Примечание.
ПК2лев, ПК2пр, ПК4лев, ПК4пр, ПК6лев, ПК6пр, ПК8лев, ПК8пр, ПК10лев, ПК10пр, ПК31лев, ПК31пр, ПК33лев, ПК33пр, ПК35лев, ПК35пр, ПК37лев, ПК37пр изготовляются по ПК2, ПК4, ПК6, ПК8, ПК10, ПК31, ПК33, ПК35, ПК37; арматурные сетки, армирующие полку ригеля, вырезать по месту; закладные детали устанавливать в соответствии с опалубочными чертежами, приведенными на листе 29 и 30.

ТК 1976	Спецификация марок арматурных изделий и закладных деталей на один пространственный каркас.	1.420-6 Выпуск 8	
		Лист	133

ЦНИИПРОМЗДАНИЙ Москва

Ст. инженер | Ст. техник | Ревякина | Козлова

15527-02 80

Спецификация марок арматурных изделий и закладных деталей на один пространственный каркас

Марка пространственного каркаса	Марка изделия	Кол. шт.	№ листа выч. 9
ПК37лев, ПК37пр. (продолжение)	М2	10	27
	М5	3	
	94	26	32
	99	10	30
	Вес ПК37лев, ПК37пр – 534,5 кгс		
ПК39лев, ПК39пр.	КР17	1	4
	КР31	2	8
	С4	3	22
	С5	4	
	СП1	2	25
	СП3	2	
	СП8	1	
	М2	10	27
	М5	3	
	94	26	32
	99	10	30
	Вес ПК39лев, ПК39пр – 662,6 кгс		

Марка пространственного каркаса	Марка изделия	Кол. шт.	№ листа выч. 9
ПК60лев, ПК60пр.	КР10	1	3
	КР38	2	10
	С7	3	22
	С8	4	
	СП1	4	25
	СП7	1	
	М4	1	27
	94	25	32
	99	10	30
	Вес ПК60лев, ПК60пр – 502,5 кгс		
ПК61лев ПК61пр.	КР11	1	3
	КР39	2	10
	С7	3	22
	С8	4	
	СП1	2	25
	СП3	2	
	СП7	1	
	М4	1	27
	94	25	32

Марка пространственного каркаса	Марка изделия	Кол. шт.	№ листа выч. 9
ПК61лев, ПК61пр (продолжение)	99	10	30
	Вес ПК61лев, ПК61пр – 590,9 кгс		
ПК63лев, ПК63пр.	КР12	1	3
	КР40	2	10
	С7	3	22
	С8	4	
	М4	1	27
	94	26	32
	100	10	30
	103	4	32
	104	1	
	Вес ПК63лев, ПК63пр – 482,1 кгс		
ПК65лев, ПК65пр.	КР12	1	3
	КР40	2	10
	С7	3	22
	С8	4	
	СП1	4	25
	СП8	1	
	М4	1	27
	94	26	32

Марка пространственного каркаса	Марка изделия	Кол. шт.	№ листа выч. 9
ПК65лев, ПК65пр (продолжение)	99	10	30
	Вес ПК65лев, ПК65пр – 506,9 кгс		
ПК66лев, ПК66пр.	КР13	1	3
	КР41	2	10
	С7	3	22
	С8	4	
	СП1	2	25
	СП3	2	
	СП8	1	
	М4	1	27
	94	26	32
	99	10	30
	Вес ПК66лев, ПК66пр – 596,0 кгс		
ПК85лев ПК85пр	КР55	2	14
	С1	3	21
	С2	4	
	СП1	4	25
	СП7	1	

Марка пространственного каркаса	Марка изделия	Кол. шт.	№ листа выч. 9
ПК85лев, ПК85пр (продолжение)	М2	10	27
	М5	3	
	94	49	32
	99	10	30
	Вес ПК85лев, ПК85пр – 598,1 кгс		
ПК87лев ПК87пр.	КР50	2	13
	С1	3	21
	С2	4	
	М2	10	27
	М5	3	
	94	34	32
	100	10	30
	103	4	32
	104	1	
	Вес ПК87лев, ПК87пр – 484,4 кгс		

Примечание:
ПК37лев, ПК37пр, ПК39лев, ПК39пр, ПК60лев, ПК60пр, ПК61лев, ПК61пр, ПК63лев, ПК63пр, ПК65лев, ПК65пр, ПК66лев, ПК66пр, ПК85лев, ПК85пр, ПК87лев, ПК87пр изготовляются по ПК37, ПК39, ПК60, ПК61, ПК63, ПК65, ПК66, ПК85, ПК87; арматурные сетки, армирующие полку ригеля, вырезать по месту; закладные детали устанавливать в соответствии с опалубочными чертежами, приведенными на листах 29 и 30.

Спецификация марок арматурных изделий и закладных деталей на один пространственный каркас

Марка пространственного каркаса	Марка изделия	Кол. шт.	№ листа вып. 9
ПК89лев ПК89пр	КР56	2	14
	С1	3	21
	С2	4	
	СП1	4	25
	СП8	1	
	М2	10	27
	М5	3	
	34	49	32
	99	10	30
	Вес ПК89лев, ПК89пр - 605,9кгс		
ПК106лев ПК106пр	КР64	2	16
	С4	3	22
	С5	4	
	СП1	4	25
	СП7	1	
	М2	10	27
	М5	3	
	34	49	32

Марка пространственного каркаса	Марка изделия	Кол. шт.	№ листа вып. 9
ПК106лев ПК106пр (продолжение)	99	10	30
	Вес ПК106лев, ПК106пр - 597,0кгс		
ПК108лев ПК108пр	КР31	2	8
	С4	3	22
	С5	4	
	М2	10	27
	М5	3	
	34	34	32
	100	10	30
	103	4	32
	104	1	
	Вес ПК108лев, ПК108пр - 524,3кгс		
ПК110лев ПК110пр	КР65	2	16
	С4	3	22
	С5	4	
	СП1	4	25
	СП8	1	

Марка пространственного каркаса	Марка изделия	Кол. шт.	№ листа вып. 9
ПК110лев ПК110пр (продолжение)	М2	10	27
	М5	3	
	34	49	32
	99	10	30
	Вес ПК110лев, ПК110пр - 604,8кгс		
ПК127лев ПК127пр	КР73	2	18
	С7	3	22
	С8	4	
	СП1	4	25
	СП7	1	
	М4	1	27
	34	49	32
	99	10	30
	Вес ПК127лев, ПК127пр - 568,4кгс		

Марка пространственного каркаса	Марка изделия	Кол. шт.	№ листа вып. 9
ПК129лев ПК129пр	КР69	2	17
	С7	3	22
	С8	4	
	М4	1	27
	34	34	32
	100	10	30
	103	4	32
	104	1	
	Вес ПК129лев, ПК129пр - 496,7кгс		
ПК131лев ПК131пр	КР74	2	19
	С7	3	22
	С8	4	
	СП1	4	25
	СП8	1	
	М4	1	27
	34	49	32
	99	10	30
	Вес ПК131лев, ПК131пр - 577,2кгс		

Марка пространственного каркаса	Марка изделия	Кол. шт.	№ листа вып. 9

Примечание:
ПК89лев, ПК89пр, ПК106лев, ПК106пр, ПК108лев, ПК108пр, ПК110лев, ПК110пр, ПК127лев, ПК127пр, ПК129лев, ПК129пр, ПК131лев, ПК131пр изготовляются по ПК89, ПК106, ПК108, ПК110, ПК127, ПК129, ПК131; арматурные сетки, армирующие полку ригеля, вырезать по месту; закладные детали устанавливать в соответствии с опалубочными чертежами, приведенными на листах 29, 30.

ЦНИИПромзданий Москва
Гл. инженер Ребяхина
Гл. технолог Козлова
Ответ. исп. Ф.С.

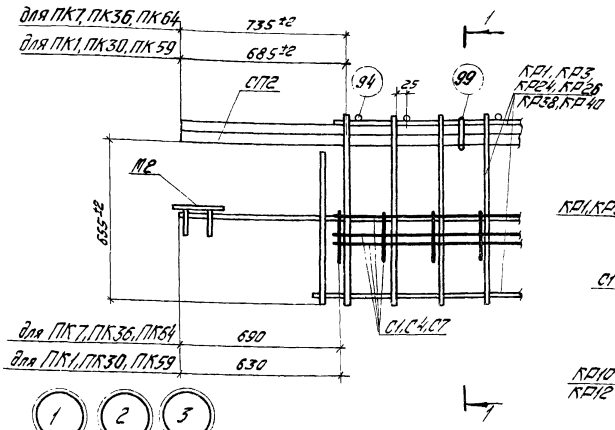

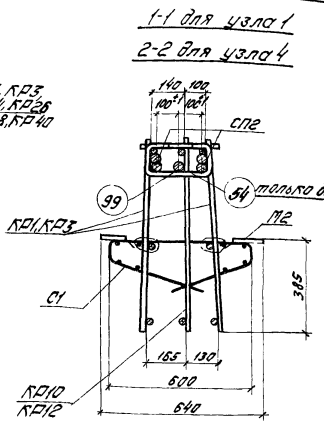

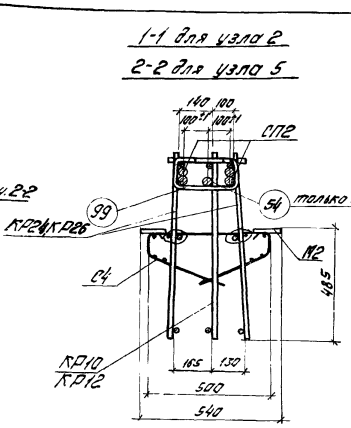

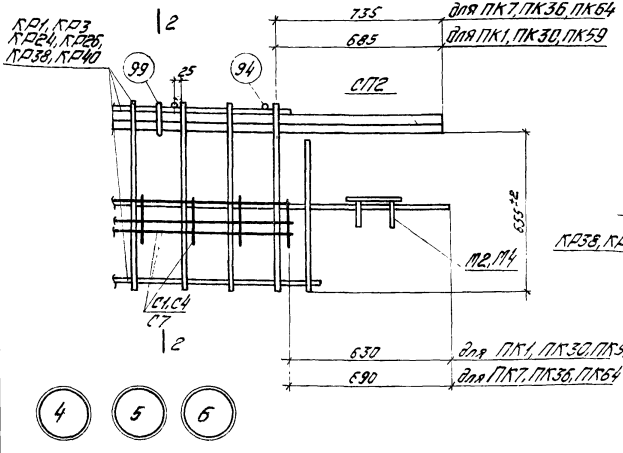

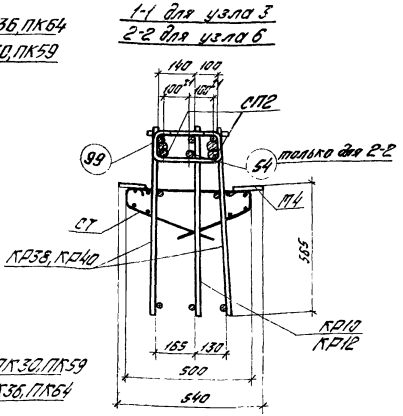

Примечания:

1. Привязка закладного элемента приведена на чертеже пространственного каркаса.
2. Электродуговую сварку производить электродами типа Э50А-Ф.

Ст. техник Козлова
Москва

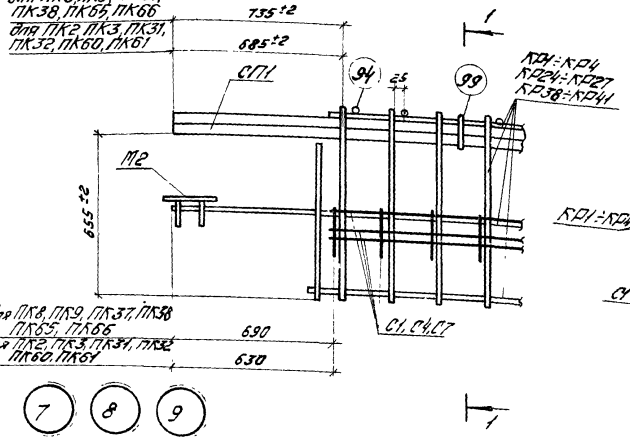

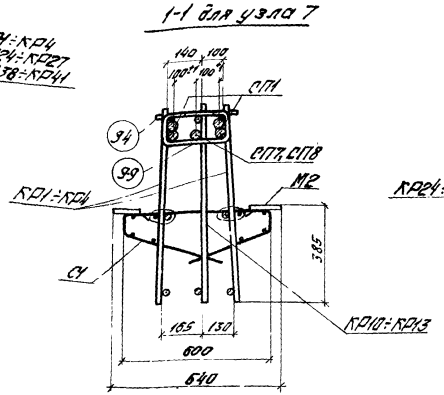

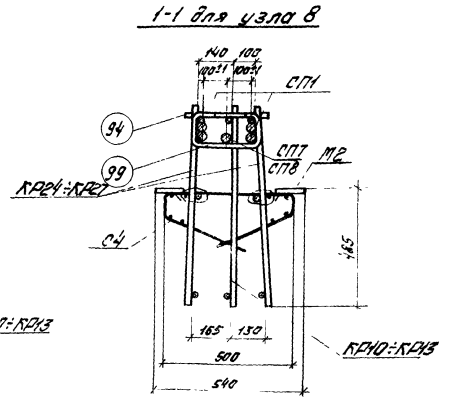

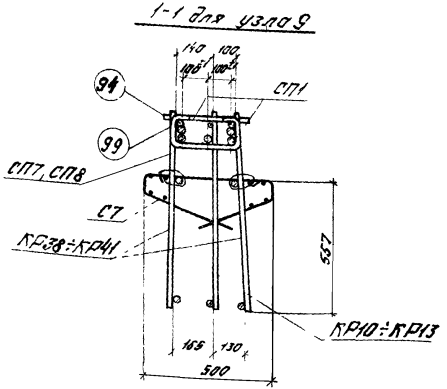

Примечания:

1. Привязка закладного элемента приведена на чертеже пространственного каркаса.
2. Электродуговую сварку производить электродами типа Э50А-Ф.

ТК 1976	Узлы 7, 8, 9	1.420-6 Выпуск 8
		Лист 137

ЦПИИПРОМЗДАНИЙ Москва
Ст. инженер
Ст. техник
Левякина
Козлова

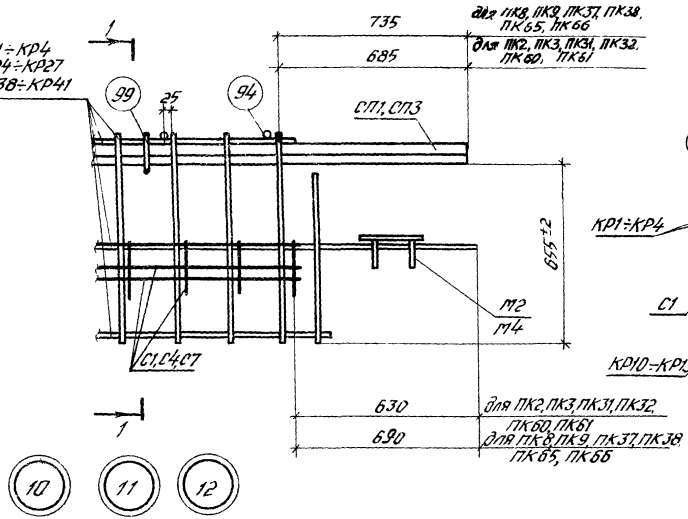

1-1 для узла 10

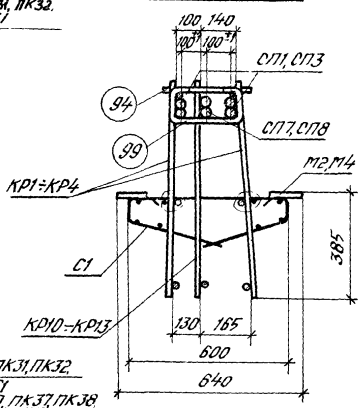

1-1 для узла 11

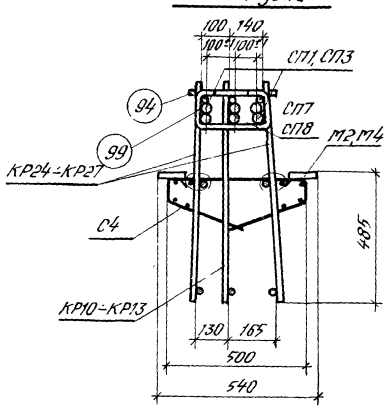

1-1 для узла 12

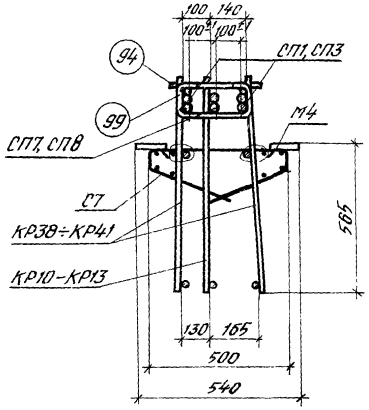

Примечания:

1. Привязка закладного элемента приведена на чертеже пространственного каркаса.
2. Электродуговую сборку производить электродами типа Э50А-Ф.

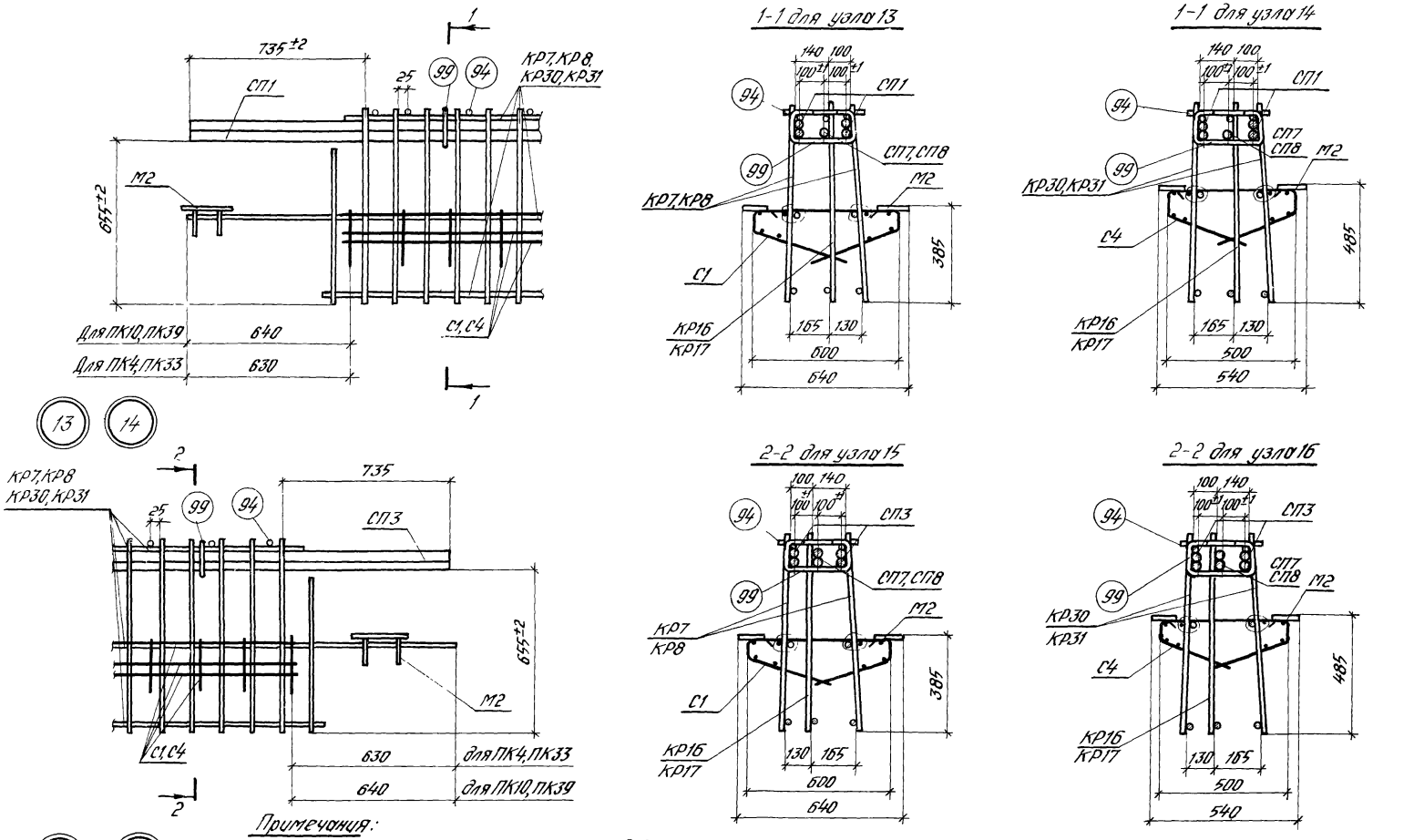

Примечания:

1. Привязка закладного элемента приведена на чертеже пространственного каркаса
2. Электродуговую сварку производить электродами типа Э50А-Ф.

ТК 1976	Узлы 13-16	1420-6 Выпуск 8	
		Лист	139

ЦНИИПРОМЗДАНИЙ Москва

Ст инж снер | Ст техник | Ребрякина | Козлова

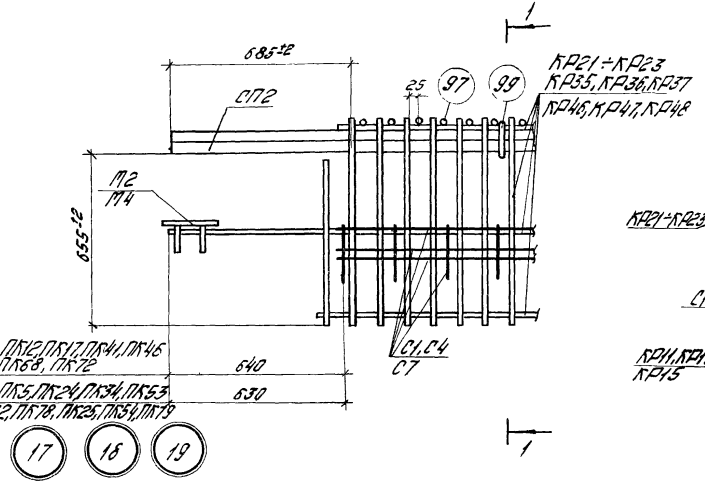

1-1 для узла 17

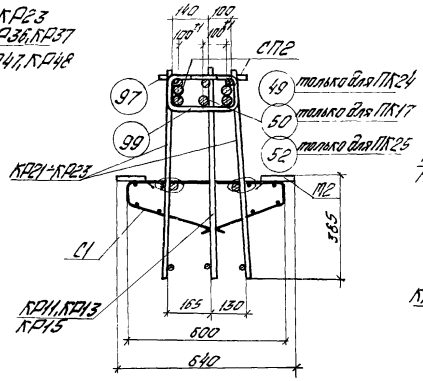

1-1 для узла 18

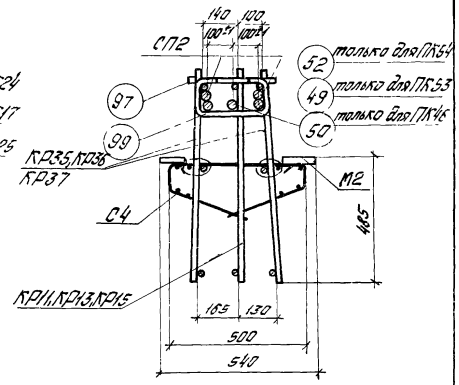

1-1 для узла 19

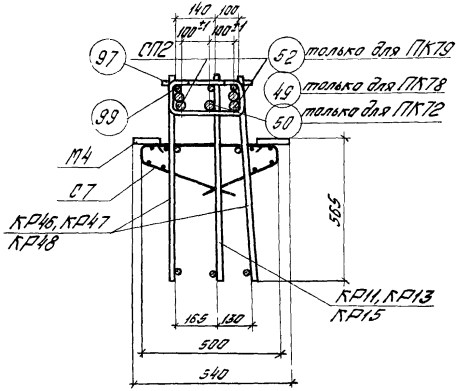

Примечания:

1. Привязка закладного элемента приведена на чертеже пространственного каркаса.
2. Электродуговую сварку производить электродами типа Э50А-Ф.

ТК 1976	Узлы 17÷19	1.420-6 Выпуск 8
		Лист 140

Москва
Ст. техник
Козлова

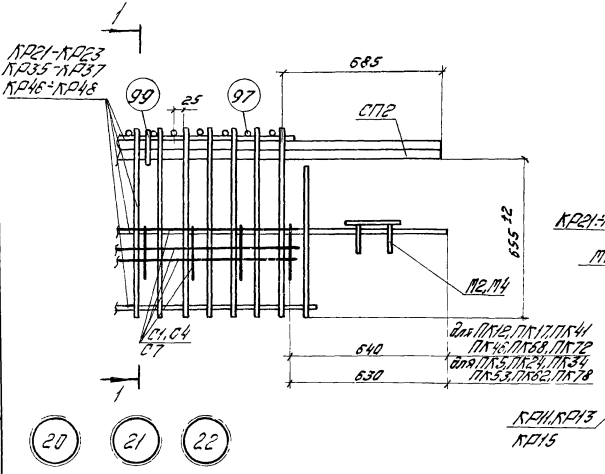

1-1 для узла 20

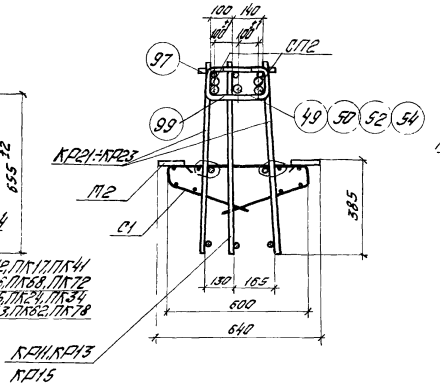

1-1 для узла 21

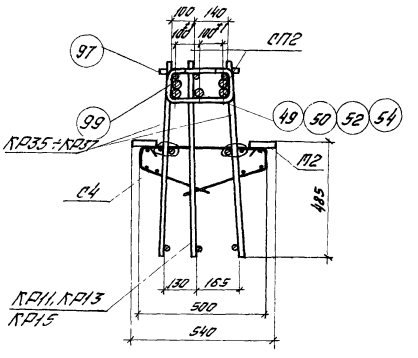

1-1 для узла 22

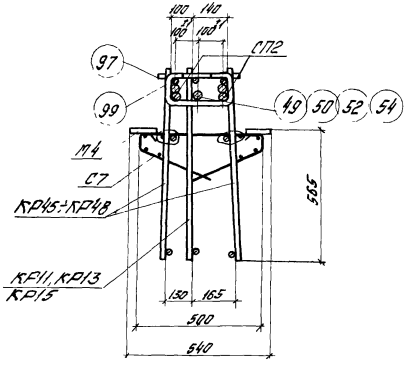

Примечания:

1. Привязка закладного элемента приведена на чертеже пространственного каркаса.
2. Электродуговую сварку производить электродами типа Э50А-Ф.

ТК 1976	Узлы 20÷22	1420-6 Выпуск 8
		Лист 141

ЦНИИПРОМЗДАНИЙ Москва

Рук группы
Ст инженер
Ст техник
Богомолова
Козлова

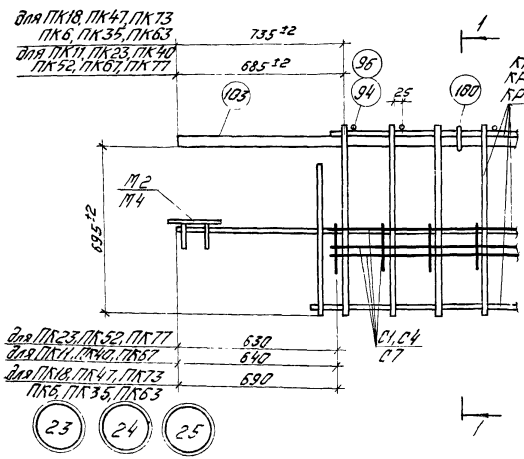

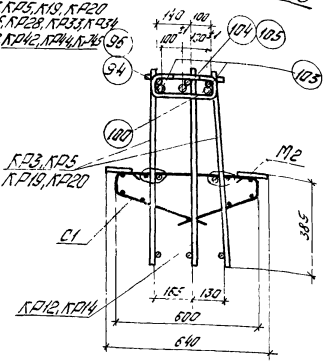

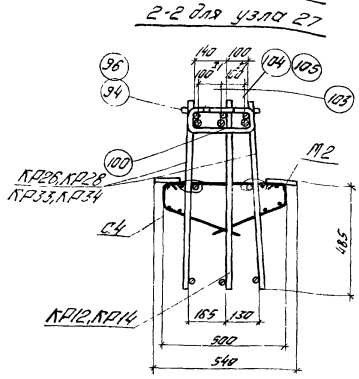

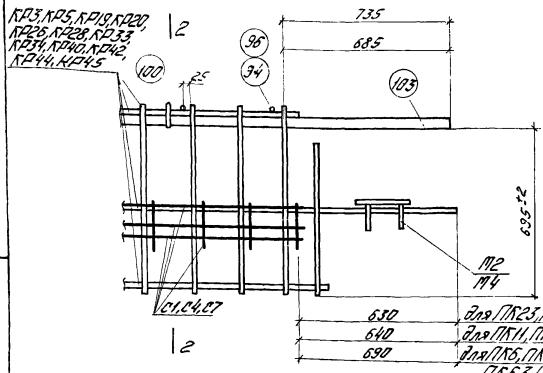

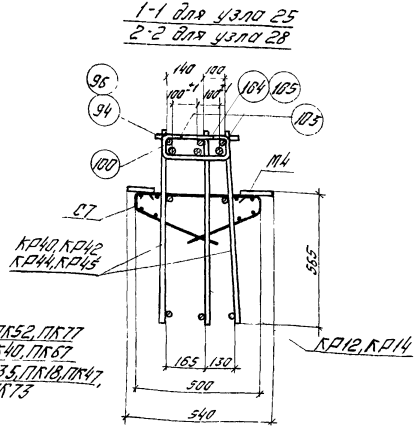

Примечания:

1. Привязка закладного элемента приведена на чертеже пространственного каркаса.
2. Электродуговую сварку производить электродами типа Э50А-Р.

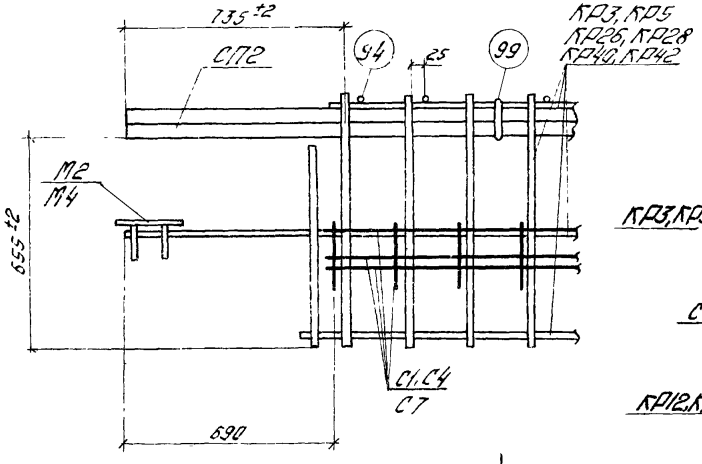

29 30 31

1-1 для узла 29
2-2 для узла 32

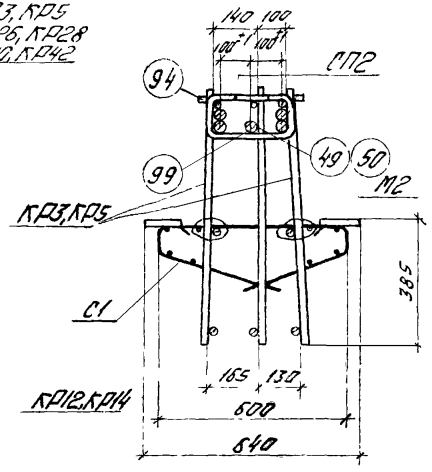

1-1 для узла 30
2-2 для узла 33

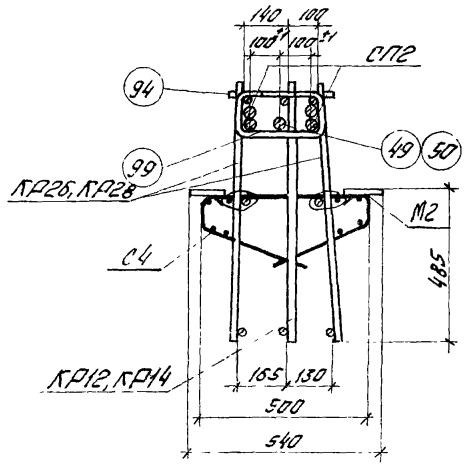

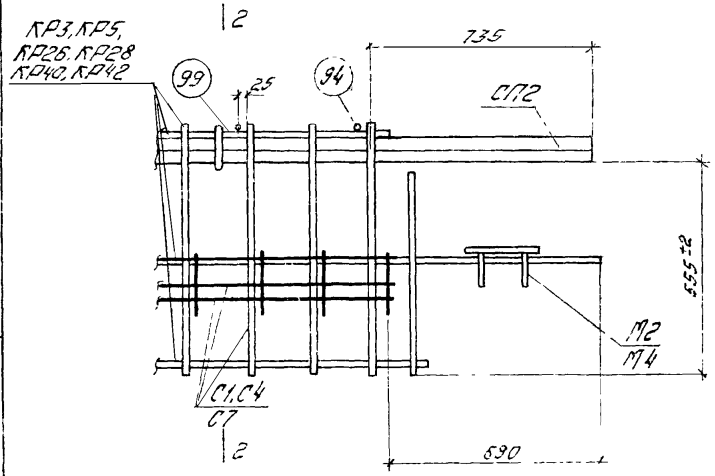

32 33 34

1-1 для узла 31
2-2 для узла 34

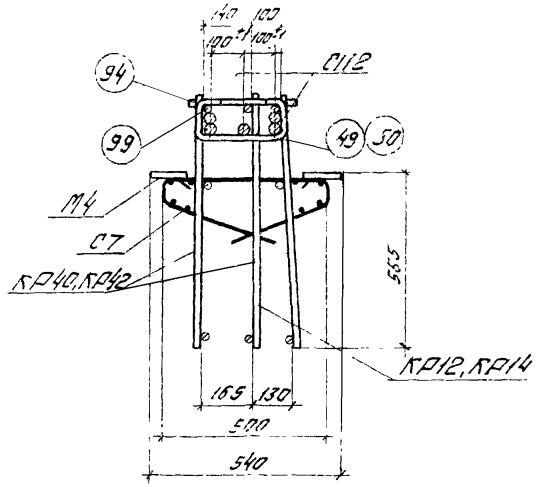

Примечания

1. Привязка закладного элемента приведена на чертеже пространственного каркаса.
2. Электродуговую сварку производить электродами типа Э50А-Ф.

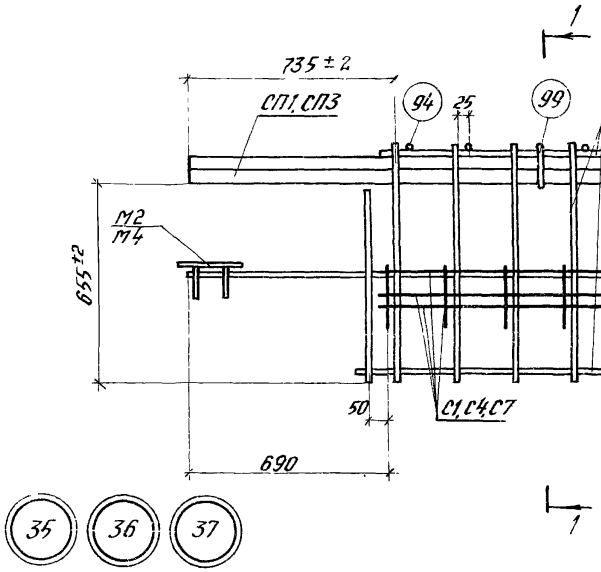

1-1 для узла 35
2-2 для узла 38

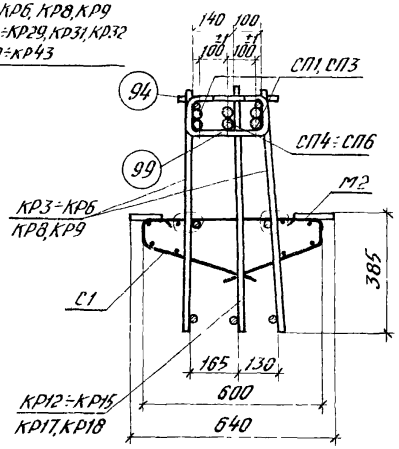

1-1 для узла 36
2-2 для узла 39

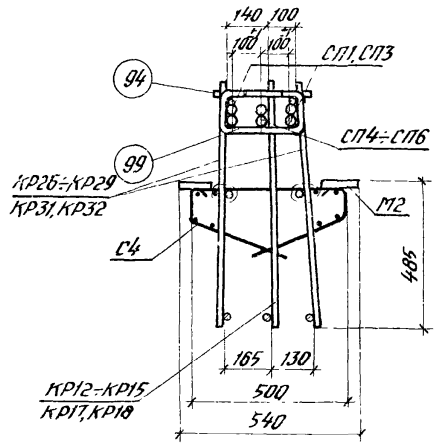

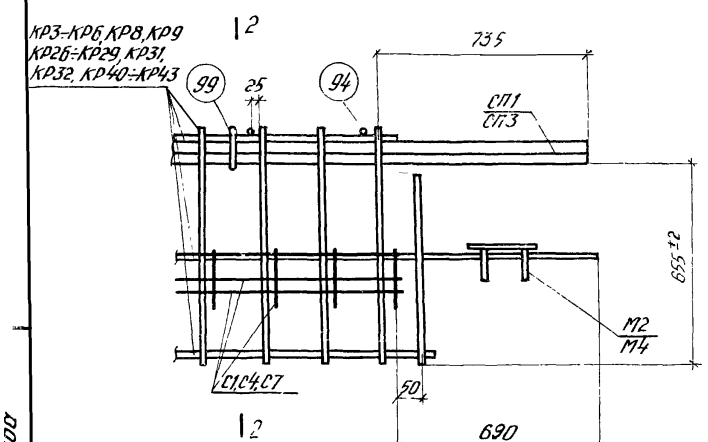

1-1 для узла 37
2-2 для узла 40

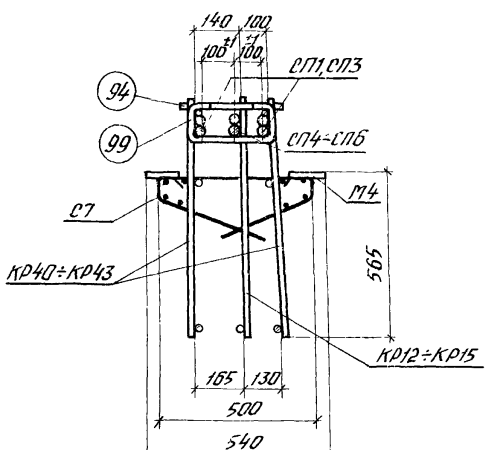

Примечания:

1. Привязка закладного элемента приведена на чертеже пространственного каркаса.
2. Электродуговую сварку производить электродами типа Э50А-Ф.

ТК 1976	Узлы 35÷40	1.420-6 Выпуск 8	
		Лист	144

Москва

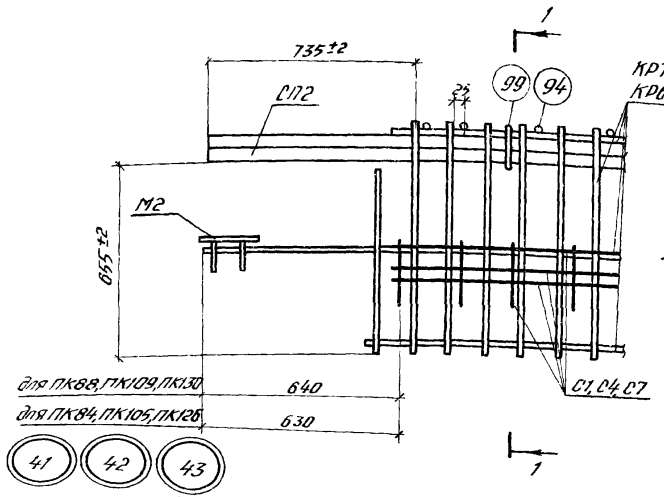

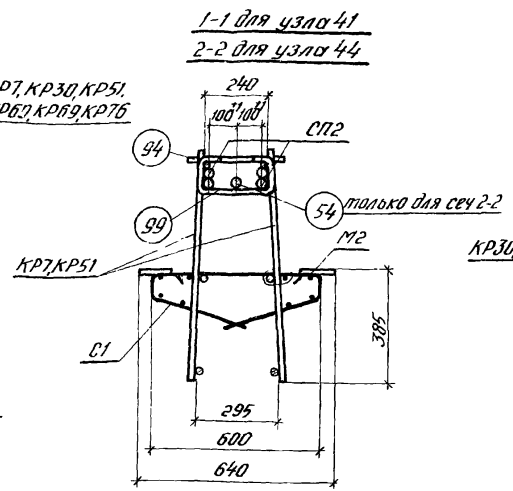

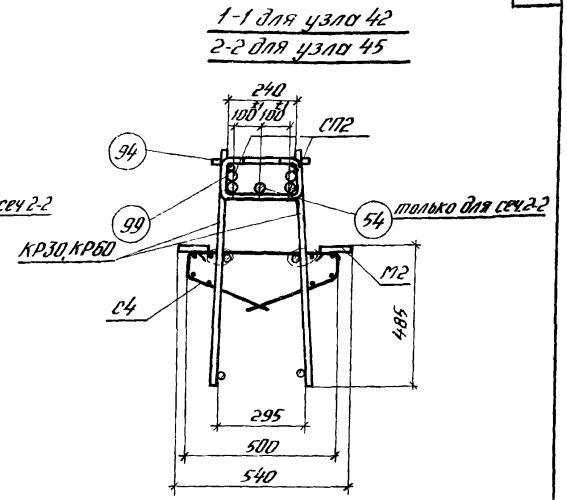

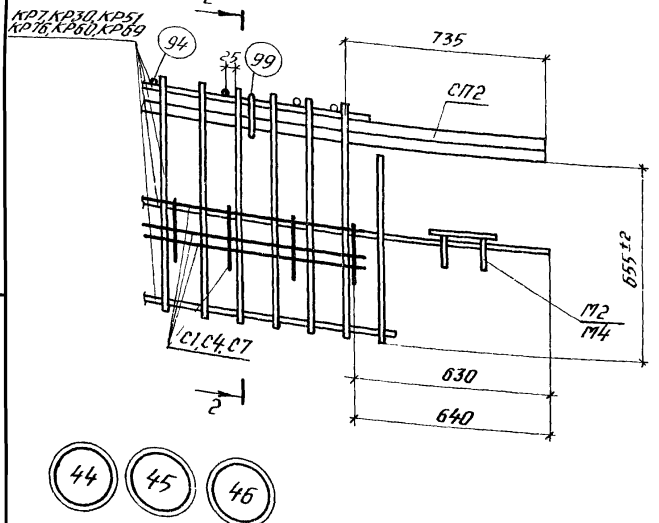

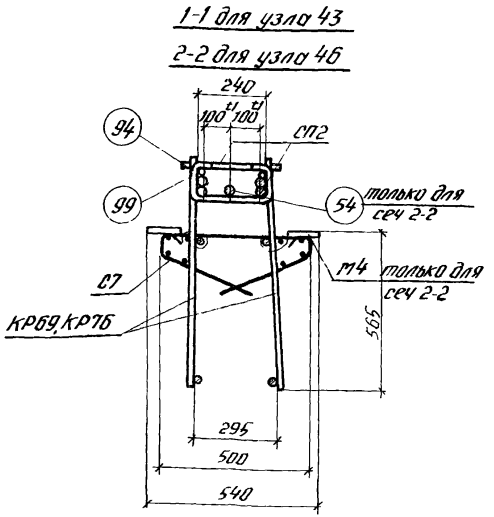

Примечания:

1. Привязка закладного элемента приведена на чертеже пространственного каркаса.
2. Электродуговую сварку производить электродами типа Э50А-Ф.

ТК 1976	Узлы 41÷46	1420-6 Выпуск 8	
		Лист	145

ЦНИИПРОМЗДАНИЙ Москва

Ст. инженер | Ст. техник | Богомолова | Козлова

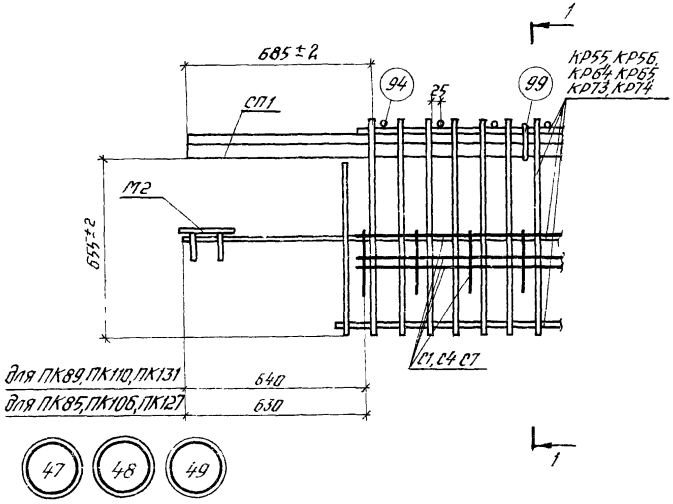

47 48 49

1-1 для узла 47

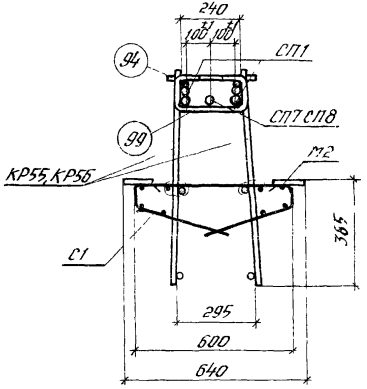

1-1 для узла 48

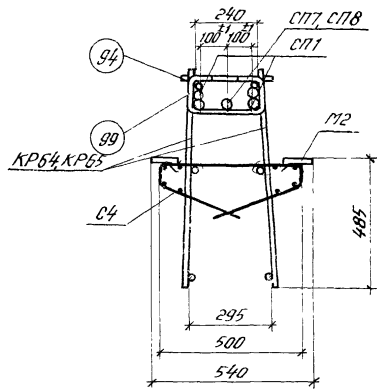

1-1 для узла 49

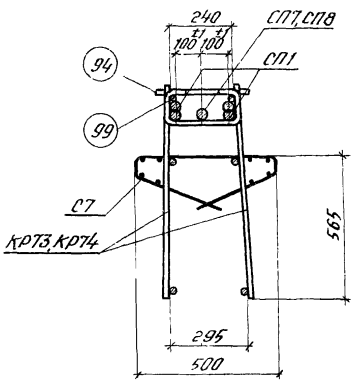

Примечания:

1. Привязки закладного элемента приведены на чертеже пространственного каркаса
2. Электродуговую сварку производить электродами типа Э50А-Ф

ТК 1976	Узлы 47÷49	1.420-6 Выпуск 8
		Лист 146

15527-02 95

Москва

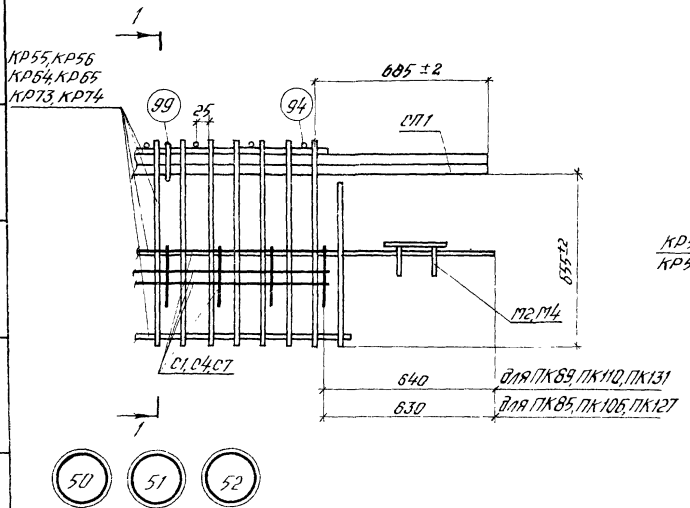

1-1 для узла 50

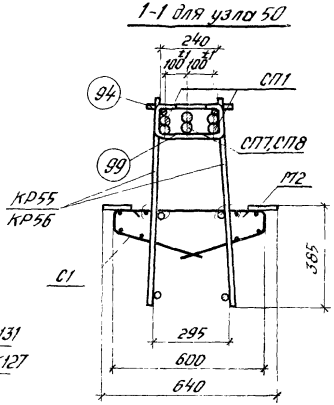

1-1 для узла 51

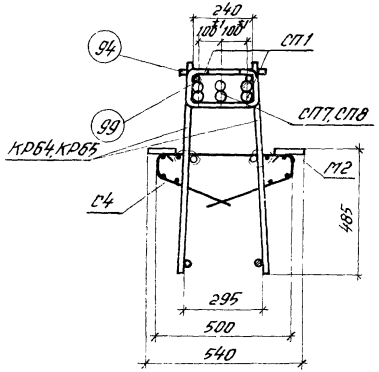

1-1 для узла 52

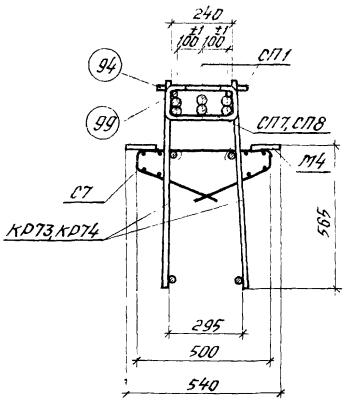

Примечания:

1. Привязка закладного элемента приведена на чертеже пространственного каркаса.
2. Электродуговую сварку производить электродами типа Э50А-Ф.

ТК 1976	Узлы 50÷52	1.420-6 Выпуск 8	
		Лист	147

ЦНИИПРОМЗДАНИЙ Москва

Ст. техник

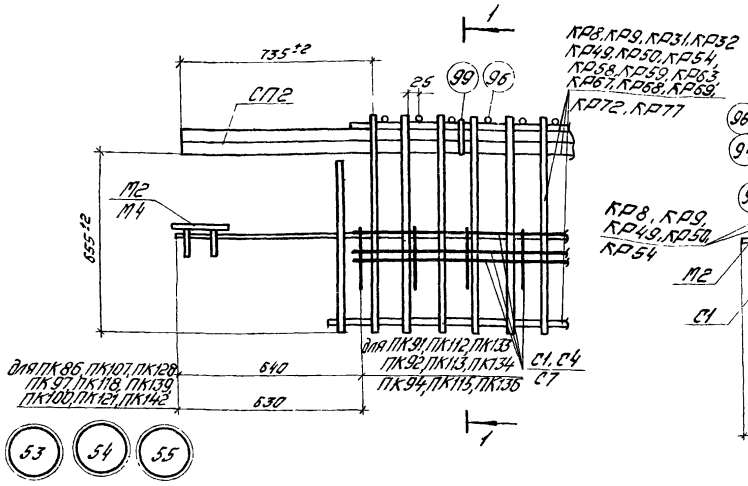

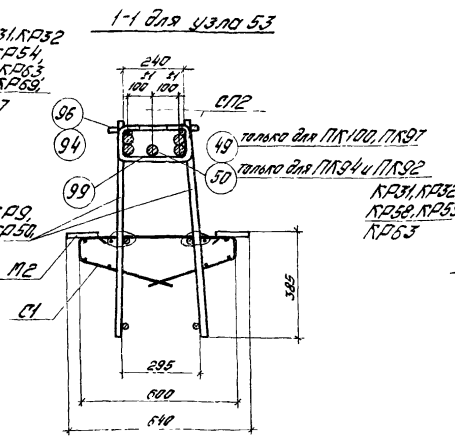

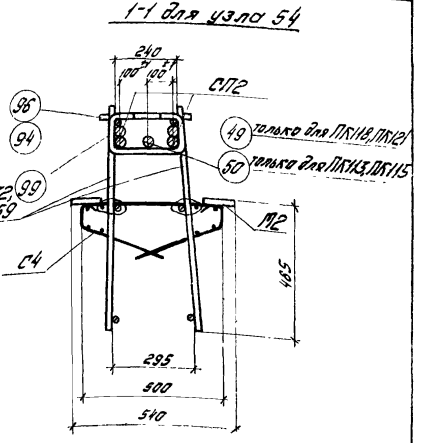

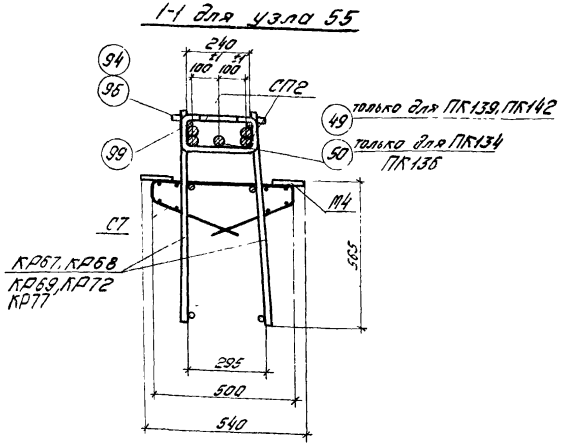

Примечания:

1. Привязка закладного элемента приведена на чертеже пространственного каркаса.
2. Электродуговую сварку производить электродами типа Э50А-Ф.

ТК 1976

Узлы 53 ÷ 55.

1.420-5

Москва

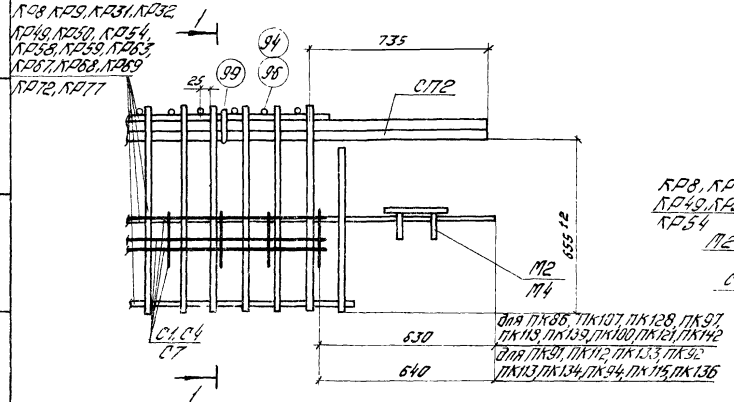

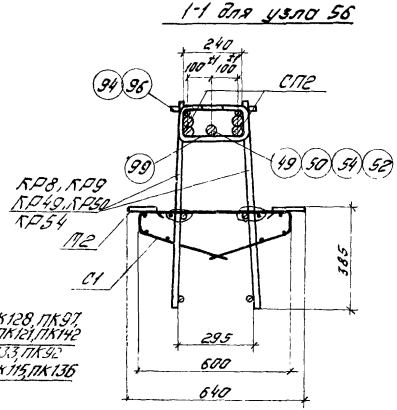

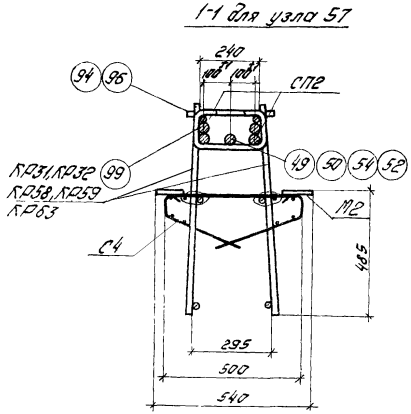



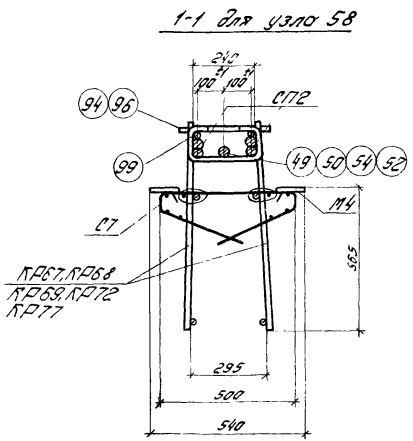

Примечания:

1. Привязка закладного элемента приведена на чертеже пространственного каркаса.
2. Электродуговую сварку производить электродами типа Э50А-Ф.

ТК 1976	Узлы 56÷58	1.420-6 Выпуск 8	
		Лист	149

ЦНИИПРОМЗДАНИЙ Москва

Ст. инженер Богомолова
Ст. техник Козлова

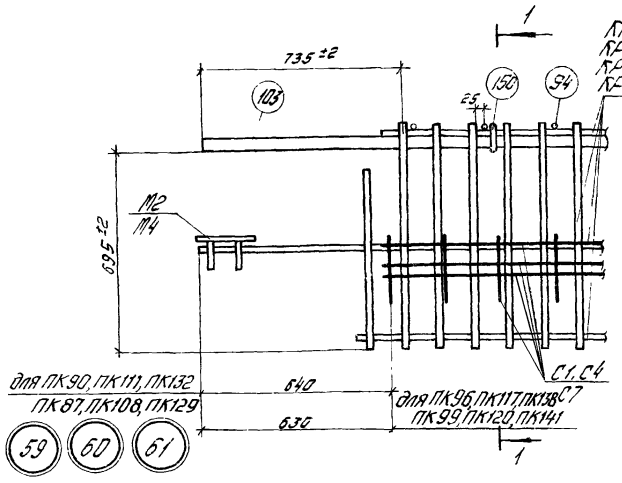

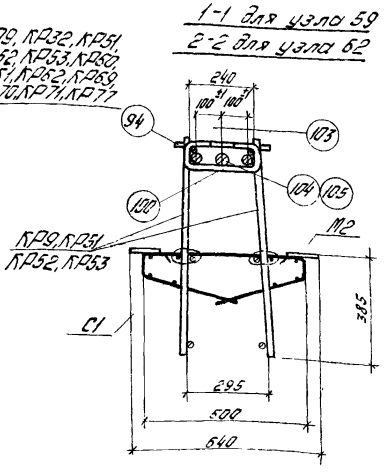

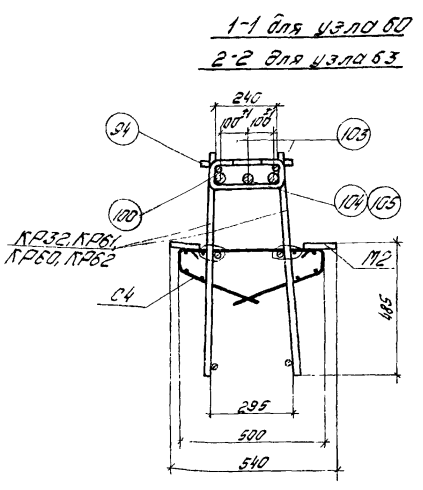

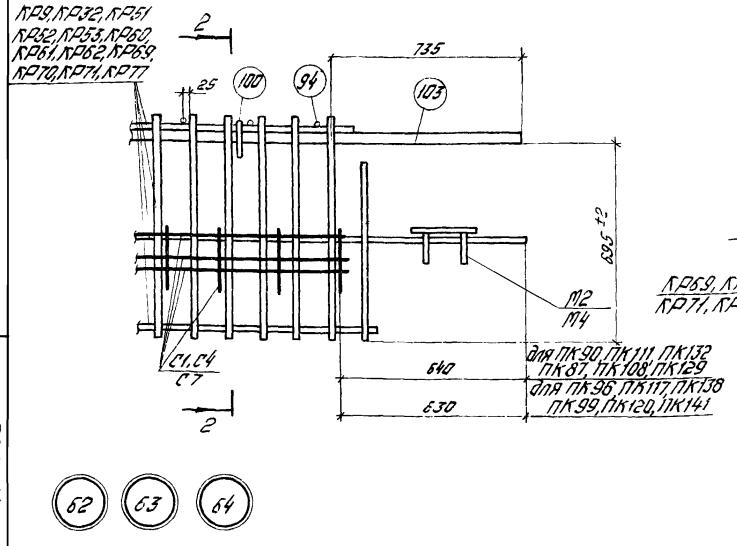

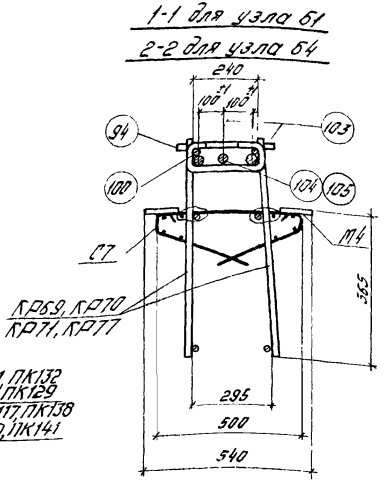

Примечания:

1. Привязка закладного элемента приведена на чертеже пространственного каркаса.
2. Электродуговую сварку производить электродами типа Э50А-Ф.

Москва

ТК	Узлы 59 ÷ 64	1.420-6 Выпуск 8
		Лист 5Р

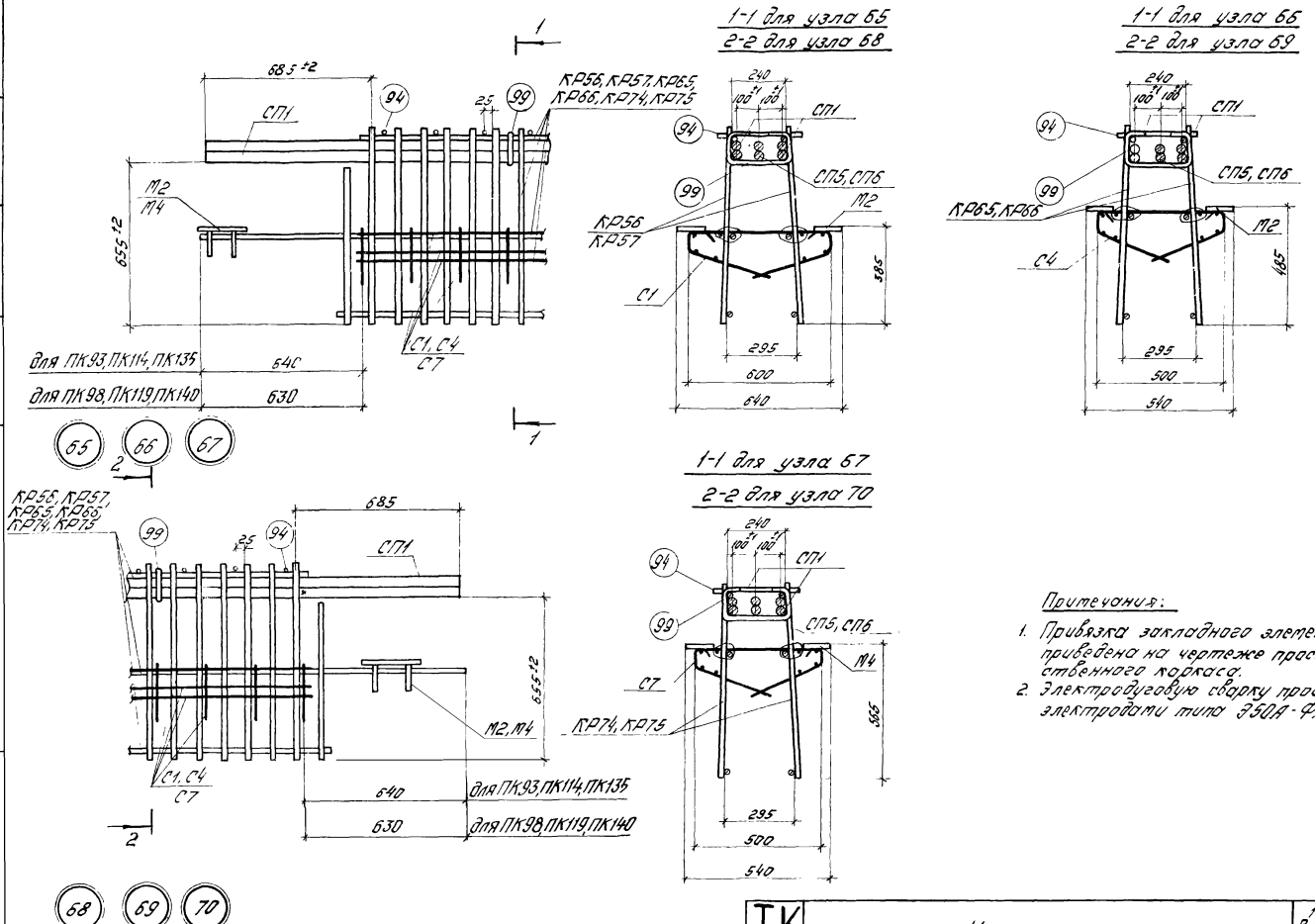

Примечания:

1. Привязка закладного элемента приведена на чертеже пространственного каркаса.
2. Электродуговую сварку производить электродами типа Э50А-Ф.

ТК 16	Узлы 65÷70	1420-6 Выпуск 8	
		Лист	15

Ст. техник Ст. инженер Гаспаленков Засимолова Козлова

ЦНИИПРОМЗДАНИЙ Москва

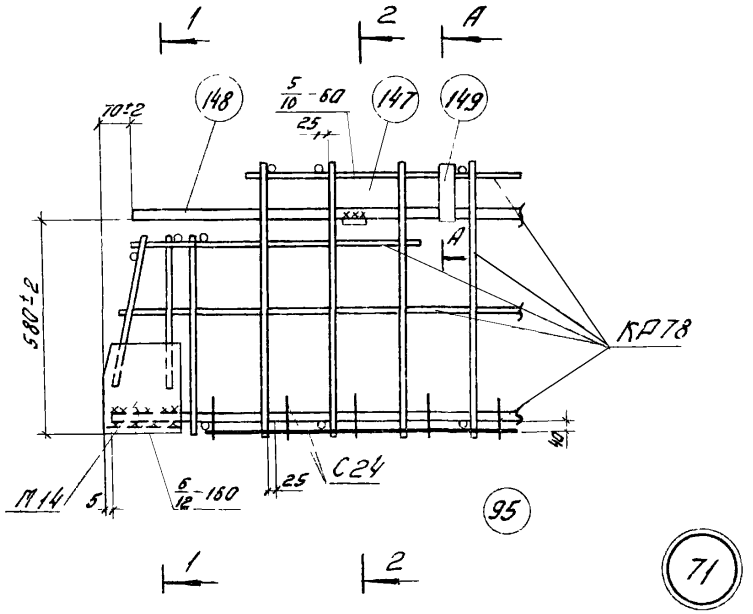

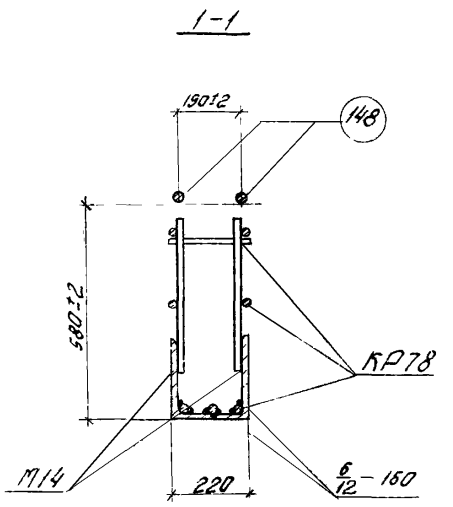

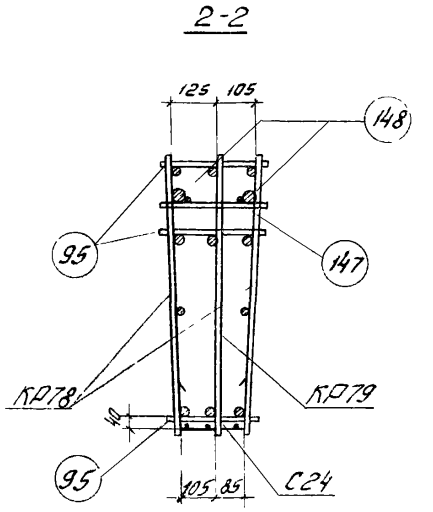

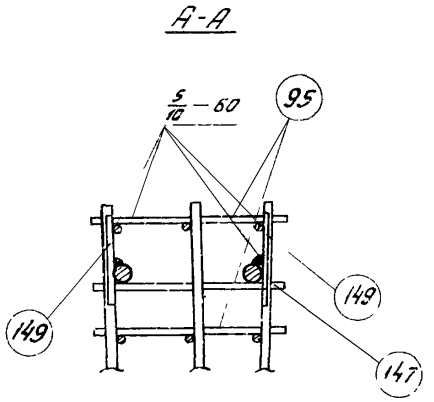

Примечания:

1. Размер 580 дан до рифов арматуры.
2. Электродуговую сварку производить электродами Э50А-Ф.
3. Анкера закладной детали М14 приваривающая контактной точечной сваркой с помощью электросварочных клещей к продольным стержням КР78.

ТК 1976	Узел 71	1420-6 Выпуск 8
		Лист 152

Москва

Спецификация позиций арматурных изделий на альбом

№ поз.	ф мм	Длина мм	Вес, кгс	Класс стали проката
1	8АIII	10780	4,26	—
2	12АIII	9630	8,6	—
3	10АIII	9630	5,9	—
4	12АIII	9480	8,4	—
5	12АIII	770	0,68	—
6	12АIII	600	0,53	—
7	14АIII	9460	11,4	—
8	14АIII	9630	11,6	—
9	14АIII	770	0,93	—
10	14АIII	600	0,72	—
11	8АIII	11080	4,38	—
12	10АIII	9930	6,1	—
13	12АIII	9930	8,8	—
14	12АIII	9760	8,7	—
15	14АIII	9930	12,0	—
16	14АIII	9760	11,8	—
17	8АIII	11280	4,46	—
19	12АIII	10130	9,0	—
20	12АIII	9960	8,8	—
21	14АIII	10130	12,2	—
22	14АIII	9960	12,0	—
23	10АIII	9760	6,0	—
24	10АIII	770	0,48	—
25	10АIII	600	0,37	—
26	10АIII	9960	6,2	—
27	6АIII	2280	0,5	—
28	5ВI	930	0,14	—
29	6АIII	2860	0,6	—
30	6АIII	3060	0,7	—
31	5ВI	830	0,13	—
32	8АIII	830	0,33	—
35	6АIII	740	0,16	—
37	5ВI	2600	0,40	—
38	8АIII	960	0,38	—
39	5ВI	2800	0,43	—
40	5ВI	2300	0,35	—
41	14АIII	960	1,16	—
42	10АIII	960	0,59	—
43	12АIII	960	0,85	—
44	8АIII	330	0,13	—
45	36АIII	3600	28,8	—
46	36АIII	1900	15,2	—
47	36АIII	4300	34,4	—
48	36АIII	2400	19,2	—
49	36АIII	11270	90,1	—
50	36АIII	11070	88,4	—
51	36АIII	4400	35,2	—
52	36АIIIв	10770	86,1	—
53	36АIII	4900	39,2	—
54	36АIII	7270	58,1	—
55	28АIIIв	11000	53,1	—
56	32АIIIв	11000	69,4	—
57	36АIIIв	11000	87,9	—
58	28АIV	11000	53,1	—
59	32АIV	11000	69,4	—
60	22АV	11000	32,8	—
61	25АV	11000	42,3	—
62	22АтV	11000	32,8	—
63	25АтV	11000	42,3	—
64	ф15П7	11000	12,2	—
65	28АIIIв	11300	54,6	—
66	32АIIIв	11300	71,3	—
67	36АIIIв	11300	90,3	—
68	25АIV	11300	43,6	—
69	28АIV	11300	54,6	—
70	32АIV	11300	71,3	—
71	22АV	11300	33,7	—
72	25АV	11300	43,5	—
73	22АтV	11300	33,7	—
74	25АтV	11300	43,5	—
75	ф15П7	11300	12,6	—
76	28АIIIв	11500	55,5	—
77	32АIIIв	11500	72,6	—
78	36АIIIв	11500	91,9	—
79	25АIV	11500	44,3	—
80	28АIV	11500	55,5	—
81	32АIV	11500	72,6	—
82	22АV	11500	34,3	—
83	25АV	11500	44,3	—
84	22АтV	11500	34,3	—
85	25АтV	11500	44,3	—
86	ф15П7	11500	12,8	—
87	Шайба δ=10	d=35/29,5	0,4	С38/23
88	Шайба δ=10	d=85/29,5	0,4	С38/23
89	Шайба δ=10	d=85/32,5	0,4	С38/23
90	Шайба δ=10	d=85/36,5	0,4	С38/23
91	Шайба δ=10	d=85/41,5	0,4	С38/23
94	8АIII	280	0,11	—
95	10АIII	280	0,17	—
96	12АIII	280	0,25	—
97	14АIII	280	0,34	—
98	10АIII	1200	0,74	—
99	10АI	610	0,38	—
100	10АI	530	0,33	—
101	10АI	430	0,26	—
102	3ВI	2500	0,14	—
103	40АIII	4300	42,4	—
104	40АIII	11070	109,3	—
105	40АIII	11280	111,3	—
130	25АIIIв	11000	42,3	—
131	22АIIIв	11000	32,8	—
132	25АIV	11000	42,3	—
133	25АIIIв	11300	43,5	—
134	22АIIIв	11300	33,7	—
135	22АIIIв	11500	34,3	—
136	22АIV	11500	34,3	—
137	6АIII	830	0,18	—
138	25АIIIв	11500	44,3	—
139	22АIV	11000	32,8	—
140	22АIV	11300	33,7	—
141	36АIII	6300	50,3	—
142	25АI	2000	7,7	—
143	16АI	1950	3,1	—
144	8АI	500	0,2	—
145	10АI	370	0,4	—
146	12АI	840	0,6	—
147	-60×8	280	1,1	С38/23
148	36АIII	5340	42,7	—
149	-60×8	160	0,6	С38/23
150	25АIII	5470	21,0	—
151	10АIII	5360	3,3	—
152	10АIII	4660	2,9	—
153	10АIII	565	0,3	—
156	5ВI	1830	0,3	—
157	5ВI	350	0,05	—

Спецификация позиций закладных деталей на альбом

N поз	Профиль	Длина мм	Вес, кгс	Класс стали проката
92	-80×8	650	3,26	С38/23
93	-60×8	650	2,4	С38/23
106	∠160×12	650	19,1	С38/23
107	-100×10	296	2,3	С38/23
108	ф14АIII	650	0,78	—
109	ф20АIII	170	0,42	—
110	ф12АIII	1100	0,98	—
111	ф14АIII	550	0,56	—
112	ф14АIII	550	0,86	—
113	ф6АIII	590	0,13	—
114	-100×8	100	0,63	С38/23
115	-100×8	100	0,63	С38/23
116	ф12АIII	285	0,25	—
117	-100×8	250	1,6	С38/23
118	ф16АIII	620	1,00	—
119	-100×8	250	1,6	С38/23
120	ф16АIII	680	1,1	—
121	ф12АIII	710	0,63	—
122	ф12АIII	630	0,56	—
124	-190×8	400	4,8	С38/23
125	ф12АIII	300	0,27	—
126	-190×8	700	8,4	С38/23
127	-170×8	400	4,3	С38/23
128	-170×8	700	7,5	С38/23
129	Гайка М16	—	0,03	—
154	ф12АIII	380	0,3	—
155′	∠250×160×12	200	7,6	С38/23
155″	∠250×160×12	200	7,6	С38/23

Примечания.

1. Марку стали необходимо принимать в соответствии с указаниями, приведенными в рабочих чертежах конкретного проекта.
2. Длина напрягаемой арматуры указана „в деле" без учета анкерования на упоры форм.

ТК 1976

Спецификация позиций арматурных изделий и закладных деталей на альбом

1.420-6 Выпуск 8

Лист 153

ЦНИИПромзданий Москва

Инж. группы Ст. инженер Ст. техник — Попеерало Дебрина Козлова

15597-09

Перечень позиций на один ригель

Марка ригеля	№ поз.	Кол. шт.
	Напрягаемая арматура шайбы и спирали	
	56	3
Б30-1 АIIIв	90	6
	102	6
	58	3
Б30-1 АIV	89	6
	102	6
	60	4
Б30-1 АV	87	6
	102	8
	62	4
Б30-1 АтV	87	6
	102	8
	Арматурные изделия	
Б30-1 АIIIв	1	2
	2	3
Б30-1 АIV	4	3
	5	126
	6	4
	27	16
Б30-1 АV	28	112
	29	16
	35	16
	37	12
Б30-1 АтV	38	68
	39	12

Марка ригеля	№ поз.	Кол. шт.
	44	24
Б30-1 АIIIв	47	4
	48	4
	54	1
	94	25
Б30-1 АIV	98	4
	99	10
	101	8
	Закладные детали	
Б30-1 АV	92	4
	106	4
	107	2
	108	4
Б30-1 АтV	109	4
	110	8
	111	4
	112	28
	113	4
	117	16
	118	32
	Напрягаемая арматура	
Б30-1 П7	64	12
	Арматурные изделия	
	1	2
	3	2

Марка ригеля	№ поз.	Кол. шт.
	7	2
	8	2
	9	110
	10	4
	27	16
	28	112
	29	16
Б30-1 П7	35	16
	37	10
	38	8
	39	10
	44	24
	47	4
	48	4
	54	1
	94	33
	98	4
	99	10
	101	8
	Закладные детали	
	92	4
	106	4
	108	4
	109	4
	110	8
	111	4
	112	28

Марка ригеля	№ поз.	Кол. шт.
	113	4
Б30-1 П7	117	16
	118	32
	Напрягаемая арматура шайбы и спирали	
	55	2
Б30-2 АIIIв	56	2
	89	2
	90	4
	102	8
	58	2
Б30-2 АIV	59	2
	89	2
	90	4
	102	8
	60	1
Б30-2 АV	61	3
	88	6
	102	8
	62	1
Б30-2 АтV	63	3
	88	6
	102	8
Б30-2 АIIIв Б30-2 АIV Б30-2 АV Б30-2 АтV	Арматурные изделия	
	1	2
	2	3

Марка ригеля	№ поз.	Кол. шт.
	4	3
	5	126
	6	4
	27	16
	28	112
	29	16
	35	16
	37	10
Б30-2 АIIIв	38	38
	39	10
	44	24
	45	4
Б30-2 АIV	46	4
	52	1
	53	1
	94	25
	98	4
	99	10
Б30-2 АV	101	8
	Закладные детали	
	92	4
	106	4
	107	2
	108	4
	109	4
	110	8
Б30-2 АтV	111	4

Марка ригеля	№ поз.	Кол. шт.
Б30-2 АIIIв Б30-2 АIV Б30-2 АV Б30-2 АтV	112	28
	113	4
	117	16
	118	32
	Напрягаемая арматура	
	64	14
	Арматурные изделия	
	1	2
	7	2
	8	2
	9	166
	10	4
	27	16
Б30-2 П7	28	112
	29	16
	35	16
	37	10
	38	38
	39	12
	44	24
	45	4
	46	4
	52	1
	53	1
	94	49
	95	25

Марка ригеля	№ поз.	Кол. шт.
	98	4
	99	10
	101	8
	Закладные изделия	
	92	4
	106	4
Б30-2 П7		
	108	4
	109	4
	110	8
	111	4
	112	28
	113	4
	117	16
	118	32
	Напрягаемая арматура шайбы и спирали	
	57	4
Б30-3 АIIIв	91	6
	102	8
	59	4
Б30-3 АIV	90	6
	102	8
	60	2
Б30-3 АV	61	3
	88	6
	102	10

Инв. № подл. | Подпись и дата | Взам. инв. №

Перечень позиций на один ригель

Марка ригеля	№ поз	Кол. шт.
	Напрягаемая арматура шайбы и спирали	
1.БЗО-3 / АтV	62	2
	63	3
	88	6
	102	10
	Арматурные изделия	
2.БЗО-3 / АIIIв	1	2
	7	3
	8	3
	9	126
	10	4
	27	16
3.БЗО-3 / AIV	28	112
	29	16
	35	16
	37	10
	38	38
	39	10
4.БЗО-3 / AV	44	24
	45	4
	46	2
	47	2
	52	1
5.БЗО-3 / АтV	53	1
	94	25
	98	4

Марка ригеля	№ поз.	Кол. шт.
	99	10
	101	8
	Закладные детали	
6.БЗО-3 / АIIIв	92	4
	105	4
7.БЗО-3 / AIV	107	2
	108	4
8.БЗО-3 / AV	109	4
	110	8
	111	4
9.БЗО-3 / АтV	112	28
	113	4
	117	16
	118	32
	Напрягаемая арматура шайбы и спирали	
10.БЗО-4 / АIIIв	57	4
	91	6
	102	8
11.БЗО-4 / AIV	59	4
	90	6
	102	8
	60	2
	61	3
12.БЗО-4 / AV	88	6
	102	10

Марка ригеля	№ поз.	Кол. шт.
	Арматурные изделия	
	1	2
	7	3
13.БЗО-4 / АIIIв	8	3
	9	155
	10	4
	27	16
	28	112
	29	16
	35	16
	37	10
14.БЗО-4 / AIV	38	52
	39	10
	44	24
	45	4
	46	2
	47	2
	52	1
15.БЗО-4 / AV	53	1
	94	34
	95	22
	98	4
	99	10
	101	8
	Закладные детали	
	92	4

Марка ригеля	№ поз	Кол. шт
	106	4
16.БЗО-4 / АIIIв	107	2
	108	4
	109	4
17.БЗО-4 / AIV	110	8
	111	4
	112	28
18.БЗО-4 / AV	113	4
	117	16
	118	32
	Напрягаемая арматура шайбы и спирали	
	55	3
19.БЗО-5 / АIIIв	89	6
	102	6
	87	2
	88	4
20.БЗО-5 / AIV	102	8
	132	2
	139	2
	60	1
	61	2
21.БЗО-5 / AV	87	2
	88	4
	102	6
	62	1
22.БЗО-5 / АтV	63	2
	87	2

Марка ригеля	№ поз	Кол. шт
23.БЗО-5 / АIIIв	88	4
	102	6
	Арматурные изделия	
	1	2
24.БЗО-5 / AIIIв	7	3
	8	3
	9	170
	10	4
25.БЗО-5 / AIV	27	16
	28	112
	29	16
	35	16
26.БЗО-5 / AV	41	72
	44	24
	47	4
	48	4
	54	1
	97	63
27.БЗО-5 / АтV	98	4
	99	10
	101	8
	40	10
	39	10
	Закладные детали	
	92	4
	106	4

Марка ригеля	№ поз.	Кол. шт.
28.БЗО-5 / АIIIв	107	2
	108	4
	109	4
29.БЗО-5 / AIV	110	8
	111	4
	112	28
30.БЗО-5 / AV	113	4
	114	6
	115	6
31.БЗО-5 / АтV	116	12
	117	16
	118	32
	Напрягаемая арматура	
	64	10
	Арматурные изделия	
	1	2
	2	2
	4	2
32.БЗО-5 / П7	5	110
	6	4
	27	16
	28	112
	29	16
	35	16
	43	50
	39	10
	40	10
	44	24
	47	4

Марка ригеля	№ поз.	Кол. шт.
	48	4
	54	1
	96	56
	98	4
	99	10
	101	8
	Закладные детали	
33.БЗО-5 / П7	92	4
	106	4
	108	4
	109	4
	110	8
	111	4
	112	28
	113	4
	114	6
	115	6
	116	12
	117	16
	118	32
	Напрягаемая арматура шайбы и спирали	
	56	3
34.БЗО-6 / АIIIв	90	6
	102	6

ЦНИИПРОМЗДАНИЙ
Москва

Вед. инженер — Пилипенко
Гл. инженер отдела — Рубакина
Инженер — Пилипин

ТК 1976

Перечень позиций на один ригель

1.420-6
Выпуск 8
Лист 155

Перечень позиций на один ригель

Марка ригеля	№ поз.	Кол. шт
	Напрягаемая арматура шайбы и спирали	
1.030-6 А-IV	59	3
	90	6
	102	6
1.030-6 А-V	60	2
	61	2
	87	2
	88	4
	102	8
1.030-6 Ат-V	62	2
	63	2
	87	2
	88	4
	102	8
	Арматурные изделия	
1.030-6 А-III в	1	2
	39	10
	7	3
1.030-6 А-IV	8	3
	9	170
1.030-6 А-V	10	4
	27	8
1.030-6 Ат-V	28	56
	29	8
	35	8
	40	10

Марка ригеля	№ поз	Кол. шт
	41	72
	44	24
	47	4
	48	4
1.030-6 А-III в	52	1
	97	63
	99	10
	Закладные детали	
1.030-6 А-IV	92	4
	106	4
	107	2
	108	4
	109	4
1.030-6 А-V	110	8
	111	4
	112	28
	113	4
1.030-6 Ат-V	119	16
	120	32
	125	6
	126	1
	128	1
	129	2
	Напрягаемая арматура	
1.030-6 П7	64	12
	Арматурные изделия	
	1	2

Марка ригеля	№ поз.	Кол. шт
1.030-6 П7	2	2
	4	2
	5	110
	6	4
	27	8
	28	56
	29	8
	35	8
	38	48
	39	10
	40	10
	44	24
	47	4
	48	4
	52	1
	96	56
	98	4
	99	10
	101	8
	43	50
	Закладные детали	
	92	4
	106	4
	108	4
	109	4
	110	8

Марка ригеля	№ поз.	Кол. шт
1.030-6 П7	111	4
	112	28
	113	4
	119	16
	120	32
	125	6
	126	1
	128	1
	129	2
	Напрягаемая арматура шайбы и спирали	
1.031-1 А-III в	65	1
	66	3
	90	6
	102	8
1.031-1 А-IV	69	2
	70	2
	89	2
	90	4
	102	8
1.031-1 А-V	72	4
	88	6
	102	8
1.031-1 Ат-V	74	4
	88	6
	102	8

Марка ригеля	№ поз.	Кол. шт.
	Арматурные изделия	
1.031-1 А-III в	5	126
	6	4
	11	2
	13	3
	14	3
	27	16
	28	112
1.031-1 А-IV	29	16
	35	16
	37	10
	38	38
	39	10
1.031-1 А-V	44	24
	94	26
	95	22
	98	4
	100	10
	101	8
1.031-1 Ат-V	103	4
	104	11
	Закладные детали	
	92	4
	106	4
	107	2
	108	4

Марка ригеля	№ поз.	Кол шт
1.031-1 А-III в 1.031-1 А-V 1.031-1 А-V 1.031-1 Ат-V	109	4
	110	8
	111	4
	112	28
	113	4
	117	16
	118	32
	Напрягаемая арматура	
1.031-1 П7	75	14
	Арматурные изделия	
	9	112
	10	4
	11	2
	13	2
	16	2
	27	16
	28	112
	29	16
	35	16
	37	10
	38	52
	39	10
	44	24
	94	34
	98	4
	100	10

Марка ригеля	№ поз.	Кол. шт
	101	8
	103	4
	104	1
	Закладные детали	
1.031-1 П7	92	4
	106	4
	108	4
	109	4
	110	8
	111	4
	112	28
	113	4
	117	16
	118	32
	Напрягаемая арматура шайбы и спирали	
1.031-2 А-III в	65	1
	66	3
	90	6
	102	8
1.031-2 А-IV	69	4
	89	6
	102	8
1.031-2 А-V	72	4
	88	6
	102	8

Перечень позиций на один ригель

Марка ригеля	№ поз.	Кол. шт.
	Напрягаемая арматура шайбы и спирали	
1БЭ1-2	74	4
АтV	88	6
(продолж.)	102	8
	Арматурные изделия	
1БЭ1-2	5	126
АIIIв	6	4
	11	2
1БЭ1-2	13	3
АIV	14	3
	27	16
1БЭ1-2	28	112
АV	29	16
	35	16
1БЭ1-2	37	10
АтV	38	38
	39	10
	44	24
	47	4
	48	4
	54	1
	94	26
	98	4
	101	8
	99	10

Марка ригеля	№ поз.	Кол. шт.
	Закладные детали	
1БЭ1-2	92	4
АIIIв	106	4
1БЭ1-2	107	2
АIV	108	4
1БЭ1-2	109	4
АV	110	8
1БЭ1-2	111	4
АтV	112	28
	117	16
	118	32
	113	4
	Напрягаемая арматура шайбы и спирали	
	65	2
1БЭ1-3	66	3
АIIIв	90	6
	102	10
1БЭ1-3	70	4
АIV	90	6
	102	8
1БЭ1-3	72	5
АV	88	6
	102	10
1БЭ1-3	74	5
АтV	88	6
	102	10

Марка ригеля	№ поз.	Кол. шт.
	Арматурные изделия	
	5	126
1БЭ1-3	6	4
АIIIв	11	2
	13	3
	14	3
	27	16
1БЭ1-3	28	60
АIV	35	16
	37	10
	38	38
1БЭ1-3	39	10
АV	44	24
	45	1
	46	1
	50	1
	53	1
1БЭ1-3	94	26
АтV	95	22
	98	4
	99	10
	101	8
	Закладные дета	
	92	4
	106	4
	107	2

Марка ригеля	№ поз.	Кол. шт.
	108	4
1БЭ1-3	109	4
АIIIв	110	8
1БЭ1-3	111	4
АIV	112	28
1БЭ1-3	113	4
АV	117	16
1БЭ1-3	118	32
АтV		
	Напрягаемая арматура	
	75	20
	Арматурные изделия	
	9	170
1БЭ1-3	10	4
П7	11	2
	15	2
	16	2
	27	16
	28	112
	29	16
	35	16
	37	10
	38	38
	39	10
	44	24
	45	4
	46	4

Марка ригеля	№ поз.	Кол. шт.
	50	1
	53	1
	94	49
	98	4
	99	10
	101	8
	Закладные детали	
1БЭ1-3	92	4
П7	106	4
	108	4
	109	4
	110	8
	111	4
	112	28
	113	4
	117	16
	118	32
	Напрягаемая арматура шайбы и спирали	
1БЭ1-4	67	5
АIIIв	91	6
	102	10
	70	6
1БЭ1-4	90	6
АIV	102	12

Марка ригеля	№ поз.	Кол. шт.
	72	6
1БЭ1-4	88	6
АV	102	12
	74	6
1БЭ1-4	88	6
АтV	102	12
	Арматурные изделия	
1БЭ1-4	9	126
АIIIв	10	4
	11	2
	15	3
1БЭ1-4	16	3
АIV	27	16
	28	64
	29	16
	35	16
1БЭ1-4	37	10
АV	38	38
	39	10
	44	24
	45	4
	46	2
1БЭ1-4	47	2
АтV	50	1
	53	1
	94	26
	31	48

Марка ригеля	№ поз.	Кол. шт.
	98	4
1БЭ1-4	99	10
АIIIв	101	8
	Закладные детали	
1БЭ1-4	92	4
АIV	106	4
	107	2
1БЭ1-4	108	4
АV	109	4
	110	8
	111	4
1БЭ1-4	112	28
АтV	113	4
	117	16
	118	32
	Напрягаемая арматура шайбы и спирали	
	67	5
1БЭ1-5	91	6
АIIIв	102	10
	70	6
1БЭ1-5	90	6
АIV	102	12
	72	6
1БЭ1-5	88	6
АV	102	12

ЦНИПРОМЗДАНИЙ
Москва

Гл. спец. тем. Стрелин
Гл. инженер Рабкин
Инженер Гукулин

Перечень позиций на один ригель

Марка ригеля	№ поз.	Кол. шт.
	Арматурные изделия	
6Б1-5 / АIIIв	9	168
	10	4
	11	2
	12	2
	15	1
	16	1
	27	16
6Б1-5 / АIV	28	112
	29	16
	35	16
	37	10
	38	52
	39	10
	44	24
6Б1-5 / АV	45	4
	46	2
	47	2
	50	1
	53	1
	94	34
	95	22
	98	4
	99	10
	101	8

Марка ригеля	№ поз.	Кол. шт.
	Закладные детали	
6Б1-5 / АIIIв	92	4
	106	4
6Б1-5 / АIV	107	2
	108	4
6Б1-5 / АV	109	4
	110	8
	111	4
	112	28
	113	4
	117	16
	118	32
	Напрягаемая арматура из проволоки и стрендов	
6Б1-6 / АIIIв	133	3
	88	6
	102	6
6Б1-6 / АIV	65	3
	88	6
	102	6
6Б1-6 / АV	71	3
	87	6
	102	6
6Б1-6 / АтV	75	3
	87	6
	102	6

Марка ригеля	№ поз.	Кол. шт.
	Арматурные изделия	
6Б1-6 / АIIIв	5	130
	6	4
	11	2
	12	2
	13	3
6Б1-6 / АIV	14	3
	27	16
	28	112
	29	16
6Б1-6 / АV	35	16
	37	12
	39	10
	42	52
	44	24
	96	44
	43	18
	100	10
	103	4
6Б1-6 / АтV	104	1
	Закладные детали	
	92	4
	106	4
	107	2
	108	4
	109	4

Марка ригеля	№ поз.	Кол. шт.
6Б1-6 / АIIIв	110	8
	111	4
	112	28
6Б1-6 / АIV	113	4
	114	6
6Б1-6 / АV	115	6
	116	12
6Б1-6 / АтV	117	16
	118	32
	Напрягаемая арматура	
	75	10
	Арматурные изделия	
	11	2
	12	2
	23	2
	25	4
6Б1-6 / П7	27	16
	28	112
	29	16
	35	16
	39	10
	40	10
	44	24
	94	46
	95	22
	98	4

Марка ригеля	№ поз.	Кол. шт.
6Б1-6 / П7	100	10
	101	8
	103	4
	104	1
	24	112
	42	42
	Закладные детали	
	92	4
	106	4
	108	4
	109	4
	110	8
	111	4
	112	28
	113	4
	114	6
	115	6
	116	12
	117	16
	118	32
	Напрягаемая арматура из проволоки и стрендов	
6Б1-7 / АIIIв	66	3
	90	6
	102	6

Марка ригеля	№ поз.	Кол. шт.
	69	1
6Б1-7 / АIV	70	2
	89	2
	90	4
	102	6
	71	2
6Б1-7 / АV	72	2
	87	2
	88	4
	102	8
	73	2
6Б1-7 / АтV	74	2
	97	2
	88	4
	102	8
	Арматурные изделия	
6Б1-7 / АIIIв	5	42
	9	174
	10	4
	11	1
6Б1-7 / АIV	15	2
	16	2
6Б1-7 / АV	27	16
	28	112
6Б1-7 / АтV	29	16
	35	16
	40	10

Марка ригеля	№ поз.	Кол. шт.
	39	10
	41	72
	44	24
	54	1
6Б1-7 / АIIIв	48	4
	97	66
	98	4
	99	10
	101	8
6Б1-7 / АIV	47	4
	Закладные детали	
	92	4
	106	4
	107	2
6Б1-7 / АV	108	4
	109	4
	110	8
	111	4
	112	28
	113	4
	114	6
6Б1-7 / АтV	115	6
	116	12
	117	16
	118	32

Москва

Перечень позиций на один ригель

Марка ригеля	№ поз.	Кол. шт.
1БЭ1-7/177	Напрягаемая арматура	
	75	10
	Арматурные изделия	
	5	112
	6	4
	11	2
	13	2
	14	2
	27	16
	28	112
	29	16
	35	16
	43	60
	39	10
	40	12
	44	24
	47	4
	48	4
	54	1
	96	56
	98	4
	99	10
	101	8
	Закладные детали	
	92	4

Марка ригеля	№ поз.	Кол. шт.
1БЭ1-7/177	106	4
	108	4
	109	4
	110	8
	111	4
	112	28
	113	4
	114	6
	115	6
	116	12
	117	16
	118	32
1БЭ1-8/АIIIв	Напрягаемая арматура Гладкая и спирали	
	65	1
	66	2
	89	2
	90	4
	102	6
1БЭ1-8/АIV	68	1
	69	2
	88	2
	89	4
	102	6
1БЭ1-8/АV	71	4
	87	6
	102	8

Марка ригеля	№ поз.	Кол. шт.
1БЭ1-8/АтV	73	4
	87	6
	102	8
1БЭ1-8/АIIIв	Арматурные изделия	
	5	126
	6	4
	11	2
	13	3
	14	3
	27	16
	28	112
	29	16
	35	16
	37	10
	38	38
	39	10
	44	24
	47	4
	50	1
	94	26
	47	4
	48	4
	98	4
	99	10
	101	8
1БЭ1-8/АIV		
1БЭ1-8/АV		
1БЭ1-8/АтV		

Марка ригеля	№ поз.	Кол. шт.
1БЭ1-8/АIIIв	Закладные детали	
	92	4
	106	4
1БЭ1-8/АIV	107	2
	108	4
1БЭ1-8/АV	109	4
	110	8
1БЭ1-8/АтV	111	4
	112	28
	113	4
	117	16
	118	32
1БЭ1-8/177	Напрягаемая арматура	
	75	10
	Арматурные изделия	
	9	112
	10	4
	11	2
	15	2
	16	2
	27	16
	28	112
	29	16
	35	16
	37	10

Марка ригеля	№ поз.	Кол. шт.
1БЭ1-8/177	38	52
	39	10
	44	24
	47	4
	48	4
	50	1
	94	34
	98	4
	99	10
	101	8
	Закладные детали	
	92	4
	106	4
	108	4
	109	4
	110	8
	111	4
	112	28
	113	4
	117	16
	118	32
1БЭ1-9/АIIIв	Напрягаемая арматура Гладкая и спирали	
	65	2
	66	2
	89	2

Марка ригеля	№ поз.	Кол. шт.
1БЭ1-9/АIIIв	90	4
	102	8
1БЭ1-9/АIV	69	1
	70	2
	89	2
	90	4
	102	6
1БЭ1-9/АV	71	1
	72	3
	88	6
	102	8
1БЭ1-9/АтV	73	1
	74	3
	88	6
	102	8
1БЭ1-9/АIIIв	Арматурные изделия	
	5	126
	6	4
1БЭ1-9/АIV	11	2
	13	3
	14	3
	27	16
1БЭ1-9/АV	28	112
	29	16
1БЭ1-9/АтV	35	16
	37	10
	38	38

Марка ригеля	№ поз.	Кол. шт.
1БЭ1-9/АIIIв	39	10
	44	24
	45	4
	46	4
	50	1
	51	2
	94	26
1БЭ1-9/АIV	98	4
	99	10
	101	8
1БЭ1-9/АV	Закладные детали	
	92	4
	106	4
	107	2
	108	4
1БЭ1-9/АтV	109	4
	110	8
	111	4
	112	28
	113	4
	117	16
	118	32
1БЭ1-9/177	Напрягаемая арматура	
	75	14

ЦНИИПРОМЗДАНИЙ
Москва

Гип. группы — Ульянич
Инженер — Пожулин

ТК 1976

Перечень позиций на один ригель

1.420-6
Выпуск 8
Лист 159

Перечень позиций на один ригель

Марка ригеля	№ поз.	Кол. шт.
Б31-9 / П7	Арматурные изделия	
	9	170
	10	4
	11	2
	15	2
	16	2
	27	16
	28	112
	29	16
	35	16
	37	10
	38	38
	39	10
	44	24
	45	4
	46	4
	50	1
	51	2
	94	49
	98	4
	99	10
	101	8
	Закладные детали	
	92	4
	106	4

Марка ригеля	№ поз.	Кол. шт.
Б31-9 / П7	108	4
	109	4
	110	8
	111	4
	112	28
	113	4
	117	16
	118	32
Б31-10 / АIIIв	Напрягаемая арматура шайбы и спирали	
	66	4
	90	6
	102	8
Б31-10 / АIV	70	4
	90	6
	102	8
Б31-10 / АV	71	2
	72	3
	88	6
	102	10
Б31-10 / АтV	73	2
	74	3
	88	6
	102	10
Б31-10 / АIIIв, Б31-10 / АIV, Б31-10 / АV, Б31-10 / АтV	Арматурные изделия	
	9	126
	10	4

Марка ригеля	№ поз.	Кол. шт.
Б31-10 / АIIIв	11	2
	15	3
	16	3
	27	16
	28	112
	29	16
	35	16
Б31-10 / АIV	37	10
	38	38
	39	10
	44	24
	45	4
	46	4
Б31-10 / АV	50	1
	51	2
	94	26
	95	22
	98	4
	99	10
Б31-10 / АтV	101	8
	Закладные детали	
	92	4
	106	4
	107	2
	108	4
	109	4
	110	8

Марка ригеля	№ поз.	Кол. шт.
Б31-10 / АIIIв, Б31-10 / АIV, Б31-10 / АV, Б31-10 / АтV	111	4
	112	28
	113	4
	117	2
	118	32
Б31-11 / АIIIв	Напрягаемая арматура шайбы и спирали	
	66	4
	90	6
	102	8
Б31-11 / АIV	70	4
	90	6
	102	8
Б31-11 / АV	71	2
	72	3
	88	6
	102	10
	73	2
	74	3
Б31-11 / АIIIв, Б31-11 / АIV, Б31-11 / АV	Арматурные изделия	
	9	168
	10	4
	11	2
	12	2
	15	1
	16	1
	27	16

Марка ригеля	№ поз.	Кол. шт.
Б31-11 / АIIIв	28	112
	29	16
	35	16
	37	12
	38	52
	39	12
	44	24
	45	4
	46	4
Б31-11 / АIV	50	1
	51	2
	94	35
	95	22
	98	4
Б31-11 / АV	99	10
	101	8
	Закладные детали	
	92	4
	106	4
	107	2
	108	4
	109	4
	110	8
	111	4
	112	28
	113	4
	117	16

Марка ригеля	№ поз.	Кол. шт.
	118	32
Б31-12 / АIIIв	Напрягаемая арматура шайбы и спирали	
	65	3
	89	6
	102	6
Б31-12 / АIV	68	2
	140	2
	87	2
	88	4
	102	8
Б31-12 / АV	71	3
	87	6
	102	6
Б31-12 / АтV	73	3
	87	6
	102	6
Б31-12 / АIIIв, Б31-12 / АIV, Б31-12 / АV, Б31-12 / АтV	Арматурные изделия	
	9	14
	10	4
	11	2
	15	3
	16	3
	27	16
	28	112
	29	16
	35	16

Марка ригеля	№ поз.	Кол. шт.
Б31-12 / АIIIв	39	10
	40	10
	41	72
	44	24
	47	4
	48	4
	50	1
	95	25
	97	66
Б31-12 / АIV	98	4
	99	10
	101	8
	Закладные детали	
Б31-12 / АV	92	4
	106	4
	107	2
	108	4
	109	4
	110	8
Б31-12 / АтV	111	4
	112	28
	113	4
	114	6
	115	6
	116	12
	117	16
	118	32

Москва

ТК 1976 | Перечень позиций на один ригель | 1.420-6 Выпуск 8 | Лист 160

Перечень позиций на один ригель

Марка ригеля	№ поз.	Кол. шт.
	Напрягаемая арматура	
	75	8
	Арматурные изделия	
	5	112
	6	4
	11	2
	13	2
	14	2
	27	16
	28	112
	29	16
	35	16
	39	10
	40	10
	43	50
	44	24
	47	4
	48	4
	50	1
	96	56
	98	4
	99	10
	101	8
	Закладные детали	
	92	4
БЗ1-12/П7		

Марка ригеля	№ поз.	Кол. шт.
	106	4
	108	4
	109	4
БЗ1-12/П7	110	8
	111	4
	112	28
	113	4
	114	6
	115	6
	116	12
	117	16
	118	32
	Напрягаемая арматура шайбы и спирали	
БЗ1-13/АIIIв	88	6
	102	6
	133	3
БЗ1-13/АIV	68	3
	88	6
	102	6
БЗ1-13/АV	71	3
	87	6
	102	6
БЗ1-13/АтV	73	3
	87	6
	102	6

Марка ригеля	№ поз.	Кол. шт.
	Напрягаемая арматура	
	5	130
	6	4
БЗ1-13/АIIIв	11	2
	13	3
	14	3
	27	8
БЗ1-13/АIV	28	56
	29	8
	35	8
	40	10
БЗ1-13/АV	43	50
	44	24
	95	23
	96	44
	98	4
	100	10
БЗ1-13/АтV	101	8
	103	4
	104	1
	Закладные детали	
	92	4
	106	4
	107	2
	108	4
	109	4

Марка ригеля	№ поз.	Кол. шт.
БЗ1-13/АIIIв	110	8
	111	4
БЗ1-13/АIV	112	28
	119	16
БЗ1-13/АV	120	32
	125	12
БЗ1-13/АтV	126	1
	128	1
	129	2
	Напрягаемая арматура	
	75	10
	Арматурные изделия	
	11	2
	12	2
	23	2
БЗ1-13/П7	24	112
	25	4
	27	8
	28	56
	29	8
	35	8
	39	10
	40	10
	42	42
	44	24
	94	56

Марка ригеля	№ поз.	Кол. шт.
	98	4
	100	10
	101	8
	103	4
	104	1
	Закладные детали	
	92	4
БЗ1-13/П7	106	4
	108	4
	109	4
	110	8
	111	4
	112	28
	119	16
	120	32
	125	12
	126	1
	128	1
	129	2
	Напрягаемая арматура шайбы и спирали	
БЗ1-14/АIIIв	66	4
	90	6
	102	8
БЗ1-14/АIV	69	2
	70	2

Марка ригеля	№ поз.	Кол. шт.
БЗ1-14/АIV (продолж.)	89	2
	90	4
	102	8
БЗ1-14/АV	71	2
	72	3
	88	6
	102	10
БЗ1-14/АтV	73	2
	74	3
	88	6
	102	10
	Арматурные изделия	
БЗ1-14/АIIIв	9	174
	10	4
	11	2
БЗ1-14/АIV	15	3
	16	3
	27	8
	28	56
БЗ1-14/АV	29	8
	35	8
	39	10
БЗ1-14/АтV	40	10
	41	72
	44	24
	47	4
	48	4

Марка ригеля	№ поз.	Кол. шт.
	50	1
	97	66
БЗ1-14/АIIIв	98	4
	99	10
	101	8
	Закладные детали	
БЗ1-14/АIV	92	4
	106	4
	107	2
	108	4
БЗ1-14/АV	109	4
	110	8
	111	4
	112	28
БЗ1-14/АтV	119	16
	120	32
	125	12
	126	1
	128	1
	129	2
	Напрягаемая арматура	
БЗ1-14/П7	75	14
	Арматурные изделия	
	5	112
	6	4

Инв. № подл. | Подп. и дата | Взам. инв. №

Гип Ефимов
Рук. группы Ефимов
Гл. инженер Ефимов
Гл. инженер проекта Ефимов

ЦНИИПРОМЗДАНИЙ
Москва

ТК 1976

Перечень позиций на один ригель

1.420-6 Выпуск 8
Лист 161

15527-09 110

Перечень позиций на один ригель

Марка ригеля	№ поз.	Кол. шт.
1БЗ1-14/ПТ	11	2
	13	2
	14	2
	27	8
	28	56
	29	8
	35	8
	39	10
	40	10
	43	50
	44	24
	47	4
	48	4
	50	1
	96	56
	98	4
	99	10
	101	8
	Закладные детали	
	92	4
	106	4
	108	4
	109	4
	110	8
	111	4
	112	28

Марка ригеля	№ поз.	Кол. шт.
6БЗ1-14/ПТ	119	16
	120	32
	125	12
	126	1
	128	1
	129	2
6Б32-1/АШВ	Напрягаемая арматура (канаты и спирали)	
	76	1
	77	2
	89	2
	90	4
	102	6
6Б32-1/АIV	81	1
	80	2
	90	2
	89	4
	102	4
6Б32-1/АV	82	4
	87	6
	102	8
6Б32-1/А$_т$V	84	4
	87	6
	102	8
6Б32-1/АШВ; 6Б32-1/АIV; 6Б32-1/АV; 6Б32-1/А$_т$V	Арматурные изделия	
	5	129
	6	4

Марка ригеля	№ поз.	Кол. шт.
6Б32-1/АШВ	17	2
	19	3
	20	3
	27	16
	28	116
	30	16
	35	16
	37	10
	38	38
6Б32-1/АIV	39	10
	44	24
	94	26
	98	4
6Б32-1/АV	100	10
	101	8
	103	4
	105	1
6Б32-1/А$_т$V	Закладные детали	
	92	4
	106	4
	107	2
	108	4
	109	4
	110	8
	111	4
	112	28
	113	4

Марка ригеля	№ поз.	Кол. шт.
	117	16
	118	32
6Б32-1/ПТ	Напрягаемая арматура	
	86	10
	Арматурные изделия	
	9	114
	10	4
	17	2
	21	2
	22	2
	27	16
	28	116
	30	16
	35	16
	37	10
	38	52
	39	12
	44	24
	94	35
	98	4
	100	10
	101	8
	103	4
	105	1

Марка ригеля	№ поз.	Кол. шт.
6Б32-1/ПТ	Закладные детали	
	92	4
	106	4
	108	4
	109	4
	110	8
	111	4
	112	28
	113	4
6Б32-2/АШВ	Напрягаемая арматура (канаты и спирали)	
	76	2
	77	2
	89	2
	90	4
	102	8
6Б32-2/АIV	81	1
	80	2
	89	4
	90	2
	102	6
6Б32-2/АV	82	2
	83	2
	87	2

Марка ригеля	№ поз.	Кол. шт.
6Б32-2/АV (продолж.)	88	4
	102	8
6Б32-2/А$_т$V	84	2
	85	2
	87	2
	88	4
	102	8
6Б32-2/АШВ	Арматурные изделия	
	5	129
	6	4
	17	2
	18	2
6Б32-2/АIV	19	3
	20	3
	27	16
	28	116
6Б32-2/АV	30	16
	35	16
	37	10
	38	38
	39	10
6Б32-2/А$_т$V	44	24
	47	4
	48	4
	49	1
	94	26
	98	4

Марка ригеля	№ поз.	Кол. шт.
	99	10
6Б32-2/АШВ	101	8
	Закладные детали	
6Б32-2/АIV	92	4
	106	4
	107	2
6Б32-2/АV	108	4
	109	4
	110	8
	111	4
6Б32-2/А$_т$V	112	28
	113	4
	117	16
	118	32
	Напрягаемая арматура	
	86	12
	Арматурные изделия	
6Б32-2/ПТ	9	114
	10	4
	17	2
	21	2
	22	2
	27	16
	28	116
	37	16

Инв. № подл. | Подпись и дата | Взам. инв. №

Перечень позиций на один ригель

Марка ригеля	№ поз.	Кол. шт.
Б32-2 / П7	35	16
	37	10
	38	52
	39	10
	44	24
	47	2
	48	2
	49	1
	30	16
	94	35
	98	4
	99	10
	101	8
	Закладные детали	
	92	4
	106	4
	108	4
	109	4
	110	8
	111	4
	112	28
	113	4
	117	16
	118	32

Марка ригеля	№ поз.	Кол. шт.
	Напрягаемая арматура шайбы и спирали	
Б32-3 / АIIIв	77	4
	90	6
	102	8
Б32-3 / АIV	80	2
	81	2
	89	2
	90	4
	102	8
Б32-3 / АV	82	2
	83	3
	88	6
	102	10
Б32-3 / АтV	84	2
	85	3
	88	6
	102	10
	Арматурные изделия	
Б32-3 / АIIIв	5	129
Б32-3 / АIV	6	4
	17	2
Б32-3 / АV	19	3
	20	3
Б32-3 / АтV	27	16
	28	116
	30	16

Марка ригеля	№ поз.	Кол. шт.
Б32-3 / АIIIв	35	16
	37	10
	38	38
	39	10
	44	24
	45	4
	46	4
	49	1
	51	2
Б32-3 / АIV	94	26
	98	4
	99	10
	101	8
	Закладные детали	
Б32-3 / АV	92	4
	106	4
	107	2
	108	4
	109	4
Б32-3 / АтV	110	8
	111	4
	112	28
	113	4
	117	16
	118	32

Марка ригеля	№ поз.	Кол. шт.
	Напрягаемая арматура	
	86	16
	Арматурные изделия	
Б32-3 / П7	9	170
	10	4
	17	2
	21	2
	22	2
	27	16
	28	116
	30	16
	35	16
	37	10
	38	38
	39	10
	44	24
	45	4
	46	4
	49	1
	51	2
	94	51
	95	25
	98	4
	99	10
	101	8

Марка ригеля	№ поз.	Кол. шт.
	Закладные детали	
Б32-3 / П7	92	4
	106	4
	108	4
	109	4
	110	8
	111	4
	112	28
	113	4
	117	16
	118	32
	Напрягаемая арматура шайбы и спирали	
Б32-4 / АIIIв	78	4
	91	6
	102	8
Б32-4 / АIV	81	4
	90	6
	102	8
Б32-4 / АV	83	5
	88	6
	102	10
Б32-4 / АтV	85	5
	88	6
	102	10

Марка ригеля	№ поз.	Кол. шт.
	Арматурные изделия	
Б32-4 / АIIIв	9	129
	10	4
	17	2
	21	3
	22	3
	27	16
Б32-4 / АIV	28	116
	30	16
	35	16
	37	10
	38	38
Б32-4 / АV	39	10
	44	24
	45	4
	47	4
	49	2
	94	26
Б32-4 / АтV	95	23
	98	4
	99	10
	101	8
	Закладные детали	
	92	4
	106	4
	107	2

Марка ригеля	№ поз.	Кол. шт.
Б32-4 / АIIIв	108	4
	109	4
Б32-4 / АIV	110	8
	111	4
Б32-4 / АV	112	28
	113	4
Б32-4 / АтV	117	16
	118	32
	Напрягаемая арматура шайбы и спирали	
Б32-5 / АIIIв	78	4
	91	6
	102	8
Б32-5 / АIV	81	4
	90	6
	102	8
Б32-5 / АV	83	5
	88	6
	102	10
Б32-5 / АIIIв	Арматурные изделия	
Б32-5 / АIV	9	171
Б32-5 / АV	10	4
	17	2
	21	3

ЦНИИПРОМЗДАНИЙ
Москва

Инженер | Инженер | Ревякина | Пикулин

ТК 1976 | Перечень позиций на один ригель | 1.420-6 Выпуск 8 | Лист 163

Перечень позиций на один ригель

Марка ригеля	№ поз.	Кол. шт.
	22	3
	27	16
	28	116
	30	16
6.532-5/АIIIв	35	16
	37	10
	38	42
	39	10
	44	24
	45	4
6.532-5/АIV	47	4
	49	2
	94	35
	98	4
	99	10
	101	8
	Закладные детали	
6.532-5/АV	92	4
	106	4
	107	2
	108	4
	109	4
	110	8
	111	4
	112	28
	113	4
	117	16

Марка ригеля	№ поз.	Кол. шт.
	118	32
	Напрягаемая арматура из проволоки и спиралей	
6.532-6/АIIIв	37	6
	135	3
	102	6
6.532-6/АIV	87	6
	136	3
	102	6
6.532-6/АV	82	3
	87	6
	102	6
6.532-6/АтV	84	3
	87	6
	102	6
	Арматурные изделия	
6.532-6/АIIIв	5	135
	6	4
6.532-6/АIV	17	2
	19	3
6.532-6/АV	20	3
	27	16
	28	115
6.532-6/АтV	30	16
	35	8
	40	10
	39	10

Марка ригеля	№ поз.	Кол. шт.
	43	50
	44	24
	95	23
6.532-6/АIIIв	96	46
	98	4
	100	10
	101	8
	103	4
	105	1
6.532-6/АIV	Закладные детали	
	92	4
	106	4
	107	2
6.532-6/АV	108	4
	109	4
	110	8
	111	4
	112	28
	113	4
6.532-6/АтV	114	6
	115	6
	116	12
	117	16
	118	32

Марка ригеля	№ поз.	Кол. шт.
	Напрягаемая арматура	
	86	4
	Арматурные изделия	
	17	2
	18	2
	24	114
	25	4
	26	2
	27	16
	28	116
	30	16
	35	16
	39	10
	40	10
	42	42
	44	24
	94	57
	95	23
	98	4
	100	10
	101	8
	103	4
	105	1
6.532-6/ПТ	Закладные детали	
	92	4

Марка ригеля	№ поз.	Кол. шт.
	106	4
	108	4
6.532-6/ПТ	109	4
	110	8
	111	4
	112	28
	113	4
	114	6
	115	6
	116	12
	117	16
	118	32
	Напрягаемая арматура из проволоки и спиралей	
	76	1
6.532-7/АIIIв	77	2
	89	2
	90	4
	102	6
	80	2
6.532-7/АIV	81	1
	89	4
	90	2
	102	6
	83	3
6.532-7/АV	88	6
	102	6

Марка ригеля	№ поз.	Кол. шт.
	85	3
6.532-7/АтV	88	6
	102	6
	Арматурные изделия	
	5	43
	9	175
6.532-7/АIIIв	10	4
	17	4
	21	3
	22	3
6.532-7/АIV	27	16
	28	116
	30	16
	35	16
6.532-7/АV	39	10
	40	10
	41	72
	44	24
	47	4
6.532-7/АтV	48	4
	49	1
	97	66
	98	4
	99	10
	101	8

Марка ригеля	№ поз.	Кол. шт.
	Закладные детали	
6.532-7/АIIIв	92	4
	106	4
6.532-7/АIV	107	2
	108	4
	109	4
	110	8
6.532-7/АV	111	4
	112	28
	113	4
	114	6
6.532-7/АтV	115	6
	116	12
	117	16
	118	32
	Напрягаемая арматура из проволоки и спиралей	
	86	10
	Арматурные изделия	
6.532-7/ПТ	5	114
	6	4
	17	2
	19	2
	20	2
	27	16
	28	116

Перечень позиций на один ригель

Марка ригеля	№ поз.	Кол. шт.
	30	16
	35	16
	39	10
	40	10
	43	50
	44	24
	47	4
	48	4
	49	1
	96	57
	98	4
	99	10
	101	8
	Закладные детали	
	92	4
	106	4
	108	4
	109	4
	110	8
	111	4
	112	28
	113	4
	114	6

Марка ригеля: 2Б32-7 / П7

Марка ригеля	№ поз.	Кол. шт.
	115	6
2Б32-7 / П7	116	12
	117	16
	118	32
	Напрягаемая арматура шайбы и спирали	
2Б32-8 / АШВ	87	6
	102	6
	135	3
2Б32-8 / АIV	87	6
	102	6
	136	3
2Б32-8 / АV	82	3
	87	6
	102	6
2Б32-8 / АтV	84	3
	87	6
	102	6
2Б32-8 / АШВ	Арматурные изделия	
2Б32-8 / АIV	5	135
	6	4
2Б32-8 / АV	19	23
2Б32-8 / АтV	17	2
	20	3

Марка ригеля: 2Б32-8 / АШВ; 2Б32-8 / АIV; 2Б32-8 / АV; 2Б32-8 / АтV

№ поз.	Кол. шт.
27	8
28	58
30	8
35	8
43	50
44	24
40	10
96	46
98	4
100	10
101	8
103	4
105	1
Закладные детали	
92	4
106	4
107	2
108	4
109	4
110	8
111	4
112	28
113	4
119	8

Марка ригеля: 2Б32-8 / АШВ; 2Б32-8 / АIV; 2Б32-8 / АV; 2Б32-8 / АтV

№ поз.	Кол. шт.
120	16
124	1
125	8
127	1
129	2
Напрягаемая арматура	
86	4
Арматурные изделия	
17	2
18	2
24	114
25	4
26	2
27	8
28	58
30	8
35	8
42	42
39	10
40	10
44	24
94	57
95	23

Марка ригеля: 2Б32-8 / П7

№ поз.	Кол. шт.
98	4
100	10
101	8
103	4
105	1
Закладные детали	
92	4
106	4
108	4
109	4
110	8
111	4
112	28
113	4
119	8
120	16
124	1
125	8
127	1
129	2
Напрягаемая арматура шайбы и спирали	
77	2
76	2

Марка ригеля: 2Б32-9 / АШВ; 2Б32-9 / АIV; 2Б32-9 / АV; 2Б32-9 / АтV

№ поз.	Кол. шт.
90	4
89	2
102	8
80	3
81	1
89	6
102	8
82	4
88	6
102	8
85	3
88	6
102	8
Арматурные изделия	
9	175
10	4
17	2
21	3
22	3
27	8
28	58
30	8
35	8
39	10

Марка ригеля: 2Б32-9 / АШВ; 2Б32-9 / АIV; 2Б32-9 / АV; 2Б32-9 / АтV

№ поз.	Кол. шт.
40	10
41	72
44	24
47	4
48	4
49	1
97	66
99	10
98	4
101	8
Закладные детали	
92	4
106	4
107	2
108	4
109	4
110	8
111	4
112	28
113	4
119	8
120	16
124	1
125	8

Перечень позиций на один ригель

Марка ригеля	№ поз.	Кол. шт.
1.532-9 АIIIв, 1.532-9 АIV, 1.532-9 АV, 1.532-9 А-IV	127	1
	129	2
	Напрягаемая арматура	
	86	12
	Арматурные изделия	
	5	114
	6	4
	17	2
	19	2
	20	2
1.532-9 ПТ	27	8
	28	58
	30	8
	35	8
	39	10
	40	10
	43	50
	44	24
	47	4
	48	4
	49	1
	95	23
	96	57
	98	4

Марка ригеля	№ поз.	Кол. шт.
1.532-9 ПТ	99	10
	101	8
	Закладные детали	
	92	4
	106	4
	108	4
	109	4
	110	8
	111	4
	112	28
	113	4
	119	8
	120	16
	124	1
	125	4
	127	1
	129	2
1.533-1 АIIIв	Напрягаемая арматура канаты и спирали	
	56	3
	90	6
	102	6
1.533-1 АIV	58	3
	89	6
	102	6

Марка ригеля	№ поз.	Кол. шт.
1.533-1 АV	60	4
	87	6
	102	8
1.533-1 А-IV	62	4
	87	6
	102	8
1.533-1 АIIIв	Арматурные изделия	
	1	2
	2	3
	4	3
	5	126
1.533-1 АIV	6	4
	27	16
	29	16
	32	112
1.533-1 АV	35	16
	37	10
	39	10
	38	38
	44	24
1.533-1 А-IV	47	4
	48	4
	54	1
	94	25
	98	4
	99	10
	101	8

Марка ригеля	№ поз.	Кол. шт.
1.533-1 АIIIв	106	4
	107	2
	108	4
	109	4
	110	8
	111	4
1.533-1 АIV	112	28
	113	4
	115	2
	121	2
	Закладные детали	
1.533-1 АV	93	4
	106	4
	107	2
	108	4
	109	4
1.533-1 А-IV	110	8
	111	4
	112	28
	113	4
	115	2
	121	2
1.533-1 ПТ	Напрягаемая арматура	
	64	12
	Арматурные изделия	

Марка ригеля	№ поз.	Кол. шт.
1.533-1 ПТ	1	2
	7	2
	8	2
	9	110
	10	4
	27	16
	29	16
	32	112
	35	16
	37	10
	38	52
	39	10
	44	24
	47	4
	48	4
	54	1
	94	33
	98	4
	99	10
	101	8
	Закладные детали	
	93	4
	106	4
	108	4
	109	4
	110	8

Марка ригеля	№ поз.	Кол. шт.
1.533-1 ПТ	111	4
	112	28
	113	4
	115	2
	121	2
1.533-2 АIIIв	Напрягаемая арматура канаты и спирали	
	55	2
	56	2
	89	2
	90	4
	102	8
1.533-2 АIV	58	2
	59	2
	89	2
	90	4
	102	8
1.533-2 АV	60	1
	61	3
	88	6
	102	8
1.533-2 А-IV	62	1
	63	3
	88	6
	102	8
	Арматурные изделия	
	1	1

Марка ригеля	№ поз.	Кол. шт.
1.533-2 АIIIв	2	3
	4	3
	5	126
	6	4
	27	16
	29	16
	32	112
1.533-2 АIV	35	16
	37	10
	39	10
	38	38
	44	24
1.533-2 АV	45	4
	46	4
	52	1
	53	1
	94	25
	98	4
	99	10
	101	8
1.533-2 А-IV	Закладные детали	
	93	4
	106	4
	107	2
	108	4
	109	4
	110	8

Перечень позиций на один ригель

Марка ригеля	№ поз.	Кол. шт.
1.Б33-2 АIIIв	111	4
2.Б33-2 АIV	112	28
3.Б33-2 АV	113	4
4.Б33-2 АтV	115	2
	121	2
	Напрягаемая арматура	
	64	14
	Арматурные изделия	
	1	2
	3	2
	7	2
	9	166
	10	4
5.Б33-2 П7	27	16
	29	16
	32	112
	35	16
	37	10
	38	38
	39	10
	42	68
	44	24
	45	4
	46	4
	52	1
	53	1

Марка ригеля	№ поз.	Кол. шт.
	94	49
	95	25
	99	10
	98	4
	101	8
	Закладные детали	
6.Б33-2 П7	93	4
	106	4
	108	4
	109	4
	110	8
	111	4
	112	28
	113	4
	115	2
	121	2
	Напрягаемая арматура шайбы и спирали	
7.Б33-3 АIIIв	57	4
	91	6
	102	8
8.Б33-3 АIV	59	4
	90	6
	102	8
9.Б33-3 АV	60	2
	61	3

Марка ригеля	№ поз.	Кол. шт.
10.Б33-3 АV	88	6
	102	10
	62	2
	63	3
11.Б33-3 АтV	88	6
	102	10
	Арматурные изделия	
	1	2
	7	3
12.Б33-3 АIIIв	8	3
	9	126
	10	4
13.Б33-3 АIV	27	16
	29	16
	32	112
	35	16
	37	10
14.Б33-3 АV	38	38
	39	10
	42	68
	44	24
	45	4
15.Б33-3 АтV	46	2
	47	2
	52	1
	53	1
	94	25

Марка ригеля	№ поз.	Кол. шт.
16.Б33-3 АIIIв	98	4
	99	10
	101	8
	Закладные детали	
17.Б33-3 АIV	93	4
	106	4
	107	2
18.Б33-3 АV	108	4
	109	4
	110	8
	111	4
19.Б33-3 АтV	112	28
	113	4
	115	2
	121	2
	Напрягаемая арматура шайбы и спирали	
20.Б33-4 АIIIв	55	3
	89	6
	102	6
21.Б33-4 АIV	87	2
	88	4
	102	6
22.Б33-4 АV	60	1
	61	2

Марка ригеля	№ поз.	Кол. шт.
23.Б33-4 АV	87	2
	88	4
	102	6
	62	1
	63	2
24.Б33-4 АтV	87	2
	88	4
	102	6
	Арматурные изделия	
	1	2
25.Б33-4 АIIIв	7	3
	8	3
	9	168
	10	4
26.Б33-4 АIV	27	16
	29	16
	32	112
27.Б33-4 АV	35	16
	40	10
	41	72
	39	10
	44	24
28.Б33-4 АтV	47	4
	48	4
	54	1
	97	63
	98	4

Марка ригеля	№ поз.	Кол. шт.
	99	10
29.Б33-4 АIIIв	101	8
	Закладные детали	
	93	4
30.Б33-4 АIV	106	4
	107	2
	108	4
31.Б33-4 АV	109	4
	110	8
	111	4
	112	28
32.Б33-4 АтV	113	4
	114	6
	115	22
	116	12
	121	16
	Напрягаемая арматура	
	64	10
	Арматурные изделия	
33.Б33-4 П7	1	2
	2	2
	4	2
	5	110
	6	4
	27	16

Марка ригеля	№ поз.	Кол. шт.
	29	16
	32	112
	35	16
	39	10
	40	10
	43	50
	44	24
	47	4
	48	4
	54	1
	96	56
34.Б33-4 П7	98	4
	99	10
	101	8
	Закладные детали	
	93	4
	106	4
	108	4
	109	4
	110	8
	111	4
	112	28
	113	4
	114	6
	115	22
	116	12
	121	16

ГПИ Промстройпроект Минмонтажспецстроя СССР Москва
Инженер
Утвердил
Инв. № подл.

Перечень позиции на один ригель

Марка ригеля	№ поз.	Кол. шт.
Б33-5 АIIIв	Напрягаемая арматура шайбы и спирали	
	56	3
	90	6
	102	6
Б33-5 АIV	59	3
	90	6
	102	6
Б33-5 АV	60	2
	61	2
	87	2
	88	4
	102	8
Б33-5 АтV	62	2
	63	2
	87	2
	88	4
	102	8
Б33-5 АIIIв	Арматурные изделия	
Б33-5 АIV	1	2
	3	2
Б33-5 АV	7	3
	8	3
	9	170
Б33-5 АтV	10	4
	27	8
	29	8

Марка ригеля	№ поз	Кол. шт.
Б33-5 АIIIв	32	56
	35	8
	40	10
	41	72
	39	10
Б33-5 АIV	44	24
	47	2
	48	2
	52	1
	95	23
	97	63
	98	4
	99	10
Б33-5 АV	101	8
	Закладные детали	
	93	4
	106	4
	107	2
Б33-5 АтV	108	4
	109	4
	110	8
	111	4
	112	28
	113	4
	115	2
	122	4
	125	6

Марка ригеля	№ поз	Кол. шт.
Б33-5 АIIIв	126	1
Б33-5 АIV	128	1
Б33-5 АV	129	2
Б33-5 АтV		
Б33-5 П7	Напрягаемая арматура	
	64	12
	Арматурные изделия	
	1	2
	2	2
	4	2
	5	110
	6	4
	27	8
	29	8
	32	56
	35	8
	39	10
	40	10
	43	50
	44	24
	47	4
	48	4
	52	1
	96	56
	98	4

Марка ригеля	№ поз	Кол. шт.
Б33-5 П7	99	10
	101	8
	Закладные детали	
	93	4
	106	4
	108	4
	109	4
	110	8
	111	4
	112	28
	113	4
	115	2
	122	4
	125	6
	126	1
	129	2
Б34-1 АIIIв	Напрягаемая арматура шайбы и спирали	
	65	1
	66	3
	90	6
	102	8
Б34-1 АIV	69	2
	70	2
	89	2
	90	4

Марка ригеля	№ поз.	Кол. шт.
Б34-1 АIV	102	8
Б34-1 АV	72	4
	88	6
	102	8
Б34-1 АтV	74	4
	88	6
	102	8
Б34-1 АIIIв	Арматурные изделия	
	5	126
	6	4
	11	2
	13	3
Б34-1 АIV	14	3
	27	16
	29	16
	32	112
Б34-1 АV	35	16
	37	10
	39	10
	38	38
	44	24
Б34-1 АтV	94	26
	98	4
	100	10
	101	8
	103	4
	104	1

Марка ригеля	№ поз.	Кол. шт.
Б34-1 АIIIв	Закладные детали	
	93	4
Б34-1 АIV	106	4
	107	2
	108	4
Б34-1 АV	109	4
	110	8
	111	4
Б34-1 АтV	112	28
	113	4
	115	2
	121	2
Б34-1 П7	Напрягаемая арматура	
	75	14
	Арматурные изделия	
	9	112
	10	4
	11	2
	15	2
	16	2
	27	16
	29	16
	32	112
	35	16
	37	10

Марка ригеля	№ поз.	Кол. шт.
Б34-1 П7	39	10
	38	52
	44	24
	94	34
	98	4
	100	10
	101	8
	103	4
	104	1
	Закладные детали	
	93	4
	106	4
	108	4
	109	4
	110	8
	111	4
	112	28
	113	4
	115	2
	121	2
Б34-2 АIIIв	Напрягаемая арматура шайбы и спирали	
	65	1
	66	3
	90	6
	102	8

Москва

ТК 1976	Перечень позиций на один ригель	1.420-6 Выпуск 8	
		Лист	168

Перечень позиций на один ригель

Марка ригеля	№ поз.	Кол. шт.
6Б4-2 АIV	69	2
	70	2
	89	2
	90	4
	102	8
6Б4-2 АV	72	4
	88	6
	102	8
6Б4-2 АтV	74	4
	88	6
	102	8
	Арматурные изделия	
6Б4-2 АIIIв	5	126
	6	4
	11	2
	13	3
6Б4-2 АIV	14	3
	27	16
	29	16
6Б4-2 АV	32	112
	35	16
	37	10
	39	10
6Б4-2 АтV	38	38
	44	24
	47	4
	48	4

Марка ригеля	№ поз.	Кол. шт.
6Б4-2 АIIIв	54	1
	98	4
	99	10
	101	10
	Закладные детали	
6Б4-2 АIIIв	93	4
	105	4
6Б4-2 АIV	107	2
	108	4
	109	4
	110	8
6Б4-2 АV	111	4
	112	28
	113	4
6Б4-2 АтV	115	2
	121	2
	Напрягаемая арматура	
	75	14
	Арматурные изделия	
6Б4-2 ПТ	9	112
	10	4
	11	2
	15	2
	16	2
	29	16

Марка ригеля	№ поз.	Кол. шт.
6Б4-2 ПТ	27	16
	32	112
	35	16
	37	10
	38	52
	39	10
	44	24
	47	4
	48	4
	54	1
	94	34
	99	10
	98	4
	101	8
	Закладные детали	
	93	4
	106	4
	108	4
	109	4
	110	8
	111	4
	112	28
	113	4
	115	2
	121	2

Марка ригеля	№ поз.	Кол. шт.
	Напрягаемая арматура шайбы и спирали	
6Б4-3 АIIIв	65	1
	66	3
	90	6
	102	8
6Б4-3 АIV	69	2
	70	2
	89	2
	90	4
	102	8
6Б4-3 АV	72	4
	88	6
	102	8
6Б4-3 АтV	74	4
	88	6
	102	8
	Арматурные изделия	
6Б4-3 АIIIв	5	126
6Б4-3 АIV	6	4
	11	2
6Б4-3 АV	13	3
	14	3
	27	16
6Б4-3 АтV	29	16
	32	112
	35	16

Марка ригеля	№ поз.	Кол. шт.
6Б4-3 АIIIв	37	10
	38	38
	39	10
	44	24
	45	4
	46	4
	50	1
	53	1
6Б4-3 АIV	94	26
	98	4
	99	10
	101	8
	Закладные детали	
6Б4-3 АV	93	4
	106	4
	107	2
	108	4
	109	4
	110	8
	111	4
6Б4-3 АтV	112	28
	113	4
	115	2
	121	2
6Б4-3 ПТ	Напрягаемая арматура	
	75	20

Марка ригеля	№ поз.	Кол. шт.
	Арматурные изделия	
	9	170
	10	4
	11	2
	15	2
	16	2
	27	16
	29	16
	32	112
	35	16
6Б4-3 ПТ	37	10
	38	38
	39	10
	44	24
	45	4
	46	4
	50	1
	53	1
	94	49
	98	4
	99	10
	101	8
	Закладные детали	
	93	4
	106	4

Марка ригеля	№ поз.	Кол. шт.
	108	4
	109	4
6Б4-3 ПТ	110	8
	111	4
	112	28
	113	4
	115	2
	121	2
	Напрягаемая арматура шайбы и спирали	
6Б4-4 АIIIв	65	1
	66	3
	90	6
	102	8
6Б4-4 АIV	69	2
	70	2
	89	2
	90	4
	102	8
6Б4-4 АV	72	4
	88	6
	102	8
6Б4-4 АтV	74	4
	88	6
	102	8

ГПИ Промстройпроект Минпромстроя Москва

Инв. № подл. | Подпись и дата | Взам. инв. № | Инв. № дубл. | Подпись и дата

Рефлина
Зверева

ТК 1970

Перечень позиций на один ригель.

1.420-6 Выпуск 8

Лист 169

Перечень позиций на один ригель

Марка ригеля	№ поз.	Колич. шт.
	Арматурные изделия	
	9	126
Б34-4 / А III в	10	4
	11	2
	15	3
	16	3
	27	16
	29	16
	32	112
Б34-4 / А IV	35	16
	37	10
	38	38
	39	10
	44	24
Б34-4 / А V	45	4
	46	2
	47	2
	50	1
	53	1
	94	26
Б34-4 / $А_т$ V	98	4
	99	10
	101	8
	Закладные детали	
	93	4
	106	4

Марка ригеля	№ поз.	Колич. шт.
Б34-4 / А III в	107	2
	108	4
Б34-4 / А IV	109	4
	110	8
Б34-4 / А V	111	4
	112	28
Б34-4 / $А_т$ V	113	4
	115	2
	121	2
	Напрягаемая арматура шайбы и спирали	
Б34-5 / А III в	55	3
	89	6
	102	6
Б34-5 / А IV	87	2
	88	4
	102	8
	132	2
	139	2
Б34-5 / А V	60	1
	61	2
	87	2
	88	4
	102	6
Б34-5 / $А_т$ V	62	1
	63	2
	87	2
	88	4

Марка ригеля	№ поз.	Колич. шт.
Б34-5 / $А_т$ V	102	6
	Арматурные изделия	
	5	130
	6	4
Б34-5 / А III в	11	2
	13	3
	14	3
	27	16
	29	16
	32	112
Б34-5 / А IV	35	16
	39	10
	40	10
	43	50
	44	24
Б34-5 / А V	96	44
	98	4
	100	10
	101	8
	103	4
	104	1
Б34-5 / $А_т$ V	Закладные детали	
	93	4
	106	4
	107	2
	108	4

Марка ригеля	№ поз.	Колич. шт.
Б34-5 / А III в	109	4
	110	8
	111	4
Б34-5 / А IV	112	28
	113	4
Б34-5 / А V	114	6
	115	22
Б34-5 / $А_т$ V	116	12
	121	16
	Напрягаемая арматура	
	75	10
	Арматурные изделия	
	11	2
	12	2
	23	2
Б34-5 / П7	24	112
	25	4
	27	16
	29	16
	32	112
	35	16
	39	10
	40	10
	42	50
	44	24
	94	56

Марка ригеля	№ поз.	Колич. шт.
	98	4
	100	10
	101	8
	103	4
	104	1
	Закладные детали	
Б34-5 / П7	93	4
	106	4
	108	4
	109	4
	110	8
	111	4
	112	28
	113	4
	114	6
	115	22
	116	12
	121	16
	Напрягаемая арматура шайбы и спирали	
Б34-6 / А III в	55	3
	89	6
	102	6
Б34-6 / А IV	87	2
	88	4
	102	8
	132	2

Марка ригеля	№ поз.	Колич. шт.
Б34-6 / А IV	139	2
	60	1
Б34-6 / А V	61	2
	87	2
	88	4
	102	6
	62	1
Б34-6 / $А_т$ V	63	2
	87	2
	88	4
	102	6
	Арматурные изделия	
Б34-6 / А III в	9	174
	10	4
	11	2
	15	3
Б34-6 / А IV	16	3
	27	16
	29	16
Б34-6 / А V	32	112
	35	16
	39	10
	40	10
Б34-6 / $А_т$ V	41	72
	44	24
	47	4
	48	4

Марка ригеля	№ поз.	Колич. шт.
	54	4
Б34-6 / А III в	97	66
	99	10
Б34-6 / А IV	Закладные детали	
	93	4
Б34-6 / А V	106	4
	107	2
	108	4
	109	4
Б34-6 / $А_т$ V	110	8
	111	4
	112	28
	113	4
	114	6
	115	22
	116	12
	121	16
	Напрягаемая арматура	
	75	10
Б34-6 / П7	Арматурные изделия	
	5	112
	6	4
	11	2
	13	2

ТК 1976	Перечень позиций на один ригель	1.420-6 Выпуск 8
		Лист 170

Москва
техник
Зверева

Перечень позиций на один ригель

Марка ригеля	№ поз.	Колич. шт.
Б34-6 / П7	14	2
	27	16
	29	16
	32	112
	35	16
	39	10
	40	10
	43	50
	44	24
	47	4
	48	4
	54	1
	96	56
	98	4
	99	10
	104	8
	Закладные детали	
	93	4
	106	4
	108	4
	109	4
	110	8
	111	4
	112	28
	113	4
	114	6
	115	22

Марка ригеля	№ поз	Колич шт
Б34-6 / П7	116	12
	121	16
	Напрягаемая арматура шайбы и спирали	
Б34-7 / А III в	65	1
	66	2
	89	2
	90	4
	102	6
Б34-7 / А IV	68	1
	69	2
	88	2
	89	4
	102	6
Б34-7 / А V	71	4
	87	6
	102	8
Б34-7 / Ат V	73	4
	87	6
	102	8
Б34-7 / А III в	Арматурные изделия	
Б34-7 / А IV	5	125
Б34-7 / А V	6	4
	11	2
	13	3
Б34-7 / Ат V	14	3
	27	16

Марка ригеля	№ поз.	Колич. шт.
Б34-7 / А III 6	29	16
	32	112
	35	16
	37	10
	38	38
	39	10
	44	24
	47	4
Б34-7 / А IV	48	4
	50	1
	94	26
	98	4
	99	10
Б34-7 / А V	101	8
	Закладные детали	
	93	4
	106	4
	108	4
	109	4
Б34-7 / Ат V	110	8
	111	4
	112	28
	113	4
	115	4
	121	4
	107	2

Марка ригеля	№ поз	Колич шт.
Б34-7 / П7	Напрягаемая арматура	
	75	10
	Арматурные изделия	
	9	112
	10	4
	11	2
	15	2
	16	2
	27	16
	29	16
	32	112
	35	16
	37	10
	38	52
	39	10
	44	24
	47	4
	48	4
	50	1
	94	34
	98	4
	99	10
	101	8
	Закладные детали	
	93	4

Марка ригеля	№ поз.	Колич. шт.
Б34-7 / П7	106	4
	108	4
	109	4
	110	8
	111	4
	112	28
	113	4
	115	4
	121	4
	Напрягаемая арматура шайбы и спирали	
Б34-8 / А III в	65	2
	66	2
	89	2
	90	4
	102	8
Б34-8 / А IV	69	1
	70	2
	89	2
	90	4
	102	6
Б34-8 / А V	71	1
	72	3
	88	6
	102	8
Б34-8 / Ат V	73	1
	74	3
	88	6

Марка ригеля	№ поз.	Колич. шт.
Б34-8 / Ат V	102	8
	Арматурные изделия	
Б34-8 / А III в	5	126
	6	4
	11	2
	13	3
	14	3
	27	16
Б34-8 / А IV	29	16
	32	112
	35	16
	37	10
	38	38
	39	10
Б 34-8 / А V	44	24
	45	4
	46	4
	50	1
	51	2
	94	26
Б34-8 / Ат V	98	4
	99	10
	101	8
	Закладные детали	
	93	4
	106	4

Марка ригеля	№ поз.	Колич. шт
Б34-8 / А III в	107	2
	108	4
Б34-8 / А IV	109	4
	110	8
Б34-8 / А V	111	4
	112	28
Б34-8 / Ат V	113	4
	115	4
	121	4
	Напрягаемая арматура	
	75	14
	Арматурные изделия	
Б34-8 / П7	9	170
	12	4
	11	2
	15	2
	16	2
	27	16
	29	16
	32	112
	35	16
	37	10
	38	38
	39	10
	44	24
	45	4

ЦНИИПРОМЗДАНИЙ Москва

Ст. инженер — Ревякина
техник — Зверева

ТК 1976 — Перечень позиций на один ригель

1.420-6 Выпуск 8

Лист 171

Перечень позиций на один ригель

Марка ригеля	№ поз	Колич. шт.
	46	4
	50	1
	51	2
	94	49
	98	4
	99	10
	101	8
Б34-8 / П7	Закладные детали	
	93	4
	106	4
	108	4
	109	4
	110	8
	111	4
	112	28
	113	4
	115	4
	121	4
	Напрягаемая арматура шайбы и спирали	
Б34-9 / А III в	66	4
	90	6
	102	8
Б34-9 / А IV	70	4
	90	6
	102	8

Марка ригеля	№ поз.	Колич. шт.
	71	2
Б34-9 / А V	72	3
	88	6
	102	10
	73	2
Б34-9 / Ат V	74	3
	88	6
	102	10
	Арматурные изделия	
Б34-9 / А III в	9	126
	10	4
	11	2
	15	3
Б34-9 / А IV	16	3
	27	16
	29	16
	32	112
Б34-9 / А V	35	16
	37	10
	38	38
	39	10
	44	24
Б34-9 / Ат V	45	4
	46	4
	50	1
	51	2
	94	26

Марка ригеля	№ поз.	Колич. шт.
	98	4
Б34-9 / А III в	99	10
	101	8
	Закладные детали	
Б34-9 / А IV	93	4
	106	4
	107	2
Б34-9 / А V	108	4
	109	4
	110	8
Б34-9 / Ат V	111	4
	112	28
	113	4
	115	4
	121	4
	Напрягаемая арматура шайбы и спирали	
Б34-10 / А III в	65	3
	89	6
	102	6
	68	2
	140	2
Б34-10 / А IV	87	2
	88	4
	102	8
Б34-10 / А V	71	3
	84	6

Марка ригеля	№ поз.	Колич. шт.
Б34-10 / А V	102	6
	73	8
Б34-10 / Ат V	87	6
	102	6
	Арматурные изделия	
	9	174
	10	4
Б34-10 / А III в	11	2
	15	3
	16	3
	27	16
Б34-10 / А IV	29	16
	32	112
	35	16
	39	10
Б34-10 / А V	40	10
	41	72
	44	24
	47	4
	48	4
	50	1
Б34-10 / Ат V	97	66
	98	4
	99	10
	101	8

Марка ригеля	№ поз.	Колич. шт.
	Закладные детали	
Б34-10 / А III в	93	4
	106	4
Б34-10 / А IV	107	2
	108	4
	109	4
Б34-10 / А V	110	8
	111	4
	112	28
Б34-10 / Ат V	113	4
	114	6
	115	22
	116	12
	121	16
	Напрягаемая арматура	
	75	8
	Арматурные изделия	
Б34-10 / П7	5	112
	6	4
	11	2
	13	2
	14	2
	27	16
	32	112
	35	16

Марка ригеля	№ поз.	Колич. шт.
	39	10
	40	10
	43	50
	44	24
	47	4
	48	4
	50	1
	96	56
	98	4
Б34-10 / П7	99	10
	101	8
	Закладные детали	
	93	4
	106	4
	108	4
	109	4
	110	8
	111	4
	112	28
	113	4
	114	6
	115	22
	116	12
	121	16
Б34-11 / А III в	Напрягаемая арматура шайбы и спирали	
	133	3

Марка ригеля	№ поз.	Колич. шт.
Б34-11 / А III в	88	6
	102	6
	68	3
Б34-11 / А IV	88	6
	102	6
	71	3
Б34-11 / А V	87	6
	102	6
	73	3
Б34-11 / Ат V	87	6
	102	6
	Арматурные изделия	
Б34-11 / А III в	5	130
	6	4
Б34-11 / А IV	11	2
	13	3
	14	3
Б34-11 / А V	27	8
	29	8
	32	56
	35	8
	39	10
Б34-11 / Ат V	40	10
	43	50
	44	24
	96	44
	98	4

Техник | Зверева

Москва

ТК 1976 | Перечень позиций на один ригель | 1.420-6 Выпуск 8 | Лист 172

15527-02 121

Перечень позиций на один ригель

Марка ригеля	№ поз.	Кол. шт.
	100	10
Б34-11	101	8
АIIIв	103	4
	104	1
	Закладные детали	
Б34-11	93	4
АIV	106	4
	107	2
	108	4
Б34-11	109	4
АV	110	8
	111	4
	112	28
	113	4
Б34-11	115	2
АтV	122	4
	125	12
	126	1
	128	1
	129	2
	Напрягаемая арматура	
	75	10
Б34-11	Арматурные изделия	
П7	11	2
	12	2
	23	2
	24	112

Марка ригеля	№ поз.	Кол. шт.
	25	4
	27	8
	29	8
	32	56
	35	8
	39	10
	40	11
	42	50
	44	24
	94	56
Б34-11	98	4
П7	100	10
	101	8
	103	4
	104	1
	Закладные детали	
	93	4
	106	4
	108	4
	109	4
	110	8
	111	4
	112	28
	113	4
	115	2
	122	4
	125	12
	126	1
	128	1
	129	2
Б34-12	Напрягаемая арматура шайбы и спирали	
АIIIв	66	4

Марка ригеля	№ поз.	Кол. шт.
Б34-12	90	6
АIIIв	102	8
	69	2
Б34-12	70	2
АIV	89	2
	90	4
	102	8
	71	2
Б34-12	72	3
АV	88	6
	102	10
	73	2
Б34-12	74	5
АтV	88	6
	102	10
	Арматурные изделия	
Б34-12	9	174
АIIIв	10	4
Б34-12	11	2
АIV	15	3
	16	3
Б34-12	27	8
АV	29	8
	32	56
	35	8
Б34-12	44	24
АтV	47	4
	48	4
	50	1

Марка ригеля	№ поз.	Кол. шт.
	97	65
	98	4
	99	10
Б34-12	101	8
АIIIв	Закладные детали	
	93	4
Б34-12	105	4
АIV	107	2
	108	4
Б34-12	109	4
АV	110	8
	111	4
	112	28
	113	4
Б34-12	115	4
АтV	122	8
	125	12
	126	1
	128	1
	129	2
	Напрягаемая арматура	
	75	14
Б34-12	Арматурные изделия	
П7	5	112
	6	4
	11	2
	13	2

Марка ригеля	№ поз.	Кол. шт.
	14	2
	27	8
	29	8
	32	56
	35	8
	39	10
	40	10
	43	50
	44	24
	47	4
	48	4
	50	1
Б34-12	96	56
П7	98	4
	99	10
	101	8
	Закладные детали	
	93	4
	106	4
	108	4
	109	4
	110	8
	111	4
	112	28
	113	4
	115	4
	122	8
	125	12

Марка ригеля	№ поз.	Кол. шт.
Б34-12	126	1
П7	128	1
	129	2
	Напрягаемая арматура шайбы и спирали	
Б35-1	76	1
АIIIв	77	2
	89	2
	90	4
	102	6
	80	2
Б35-1	81	1
АIV	89	4
	90	2
	102	6
Б35-1	82	4
АV	87	6
	102	8
Б35-1	84	4
АтV	87	6
	102	8
Б35-1	Арматурные изделия	
АIIIв	5	129
Б35-1	6	4
АIV	17	2
Б35-1	19	3
АV	20	3
Б35-1	27	16
АтV	30	16

Марка ригеля	№ поз.	Кол. шт.
	32	116
	35	16
	37	10
Б35-1	38	38
АIIIв	39	10
	42	68
	44	24
	94	26
Б35-1	98	4
АIV	100	10
	101	8
	103	4
	105	1
	Закладные детали	
Б35-1	92	4
АV	106	4
	107	2
	108	4
Б35-1	109	4
АтV	110	8
	111	4
	112	28
	113	4
	Напрягаемая арматура	
Б35-1	86	10
П7	Арматурные изделия	
	9	114

ЦНИИПРОМЗДАНИЙ Москва

Ст. инженер Инженер Ревякина Пикулин

ТК 1976	Перечень позиций на один ригель	1.420-6 Выпуск 8	Лист 172

Перечень позиций на один ригель

Марка ригеля	№ поз.	Кол. шт.
БЗБ-1 / П7	10	4
	17	2
	21	2
	22	2
	27	16
	30	16
	32	116
	35	16
	37	10
	38	52
	39	10
	44	24
	94	35
	98	4
	100	10
	101	8
	103	4
	105	1
	Закладные детали	
	93	4
	106	4
	108	4
	109	4
	110	8
	111	4
	112	28
	113	4
	115	4

Марка ригеля	№ поз.	Кол. шт.
БЗБ-1 / П7	121	4
	Напрягаемая арматура из стержней и спиралей	
БЗБ-2 / АШВ	76	2
	77	2
	89	2
	90	4
	102	8
БЗБ-2 / АIV	80	2
	81	1
	89	4
	90	2
	102	6
БЗБ-2 / АV	82	2
	83	2
	87	2
	88	4
	102	8
БЗБ-2 / АтV	84	2
	85	2
	87	2
	88	4
	102	8
БЗБ-2 / АШВ, БЗБ-2 / АIV, БЗБ-2 / АV, БЗБ-2 / АтV	Арматурные изделия	
	5	129
	6	4
	17	2
	19	3
	20	3

Марка ригеля	№ поз.	Кол. шт.
БЗБ-2 / АШВ	27	15
	30	16
	32	116
	35	16
	37	10
	39	10
	38	38
	44	24
БЗБ-2 / АIV	47	4
	48	4
	49	1
	94	26
	98	4
БЗБ-2 / АV	99	10
	101	8
	Закладные детали	
	93	4
	106	4
БЗБ-2 / АтV	107	2
	108	4
	109	4
	110	8
	112	28
	113	4
	115	4
	121	4
БЗБ-2 / П7	Напрягаемая арматура	
	86	12

Марка ригеля	№ поз.	Кол. шт.
БЗБ-2 / П7	Арматурные изделия	
	9	114
	10	4
	17	2
	18	2
	21	2
	22	2
	27	16
	30	16
	32	116
	35	16
	37	10
	38	52
	39	10
	44	24
	47	4
	48	4
	94	35
	98	4
	99	10
	101	8
	Закладные детали	
	93	4
	106	4
	108	4
	109	4
	110	8

Марка ригеля	№ поз.	Кол. шт.
БЗБ-2 / П7	111	4
	112	28
	113	4
	115	4
	121	4
БЗБ-3 / АШВ	Напрягаемая арматура из стержней и спиралей	
	77	4
	90	6
	102	8
БЗБ-3 / АIV	80	2
	81	2
	89	2
	90	4
	102	8
БЗБ-3 / АV	82	2
	83	3
	88	6
	102	10
БЗБ-3 / АтV	84	2
	85	3
	88	6
	102	10
БЗБ-3 / АШВ, БЗБ-3 / АIV, БЗБ-3 / АV, БЗБ-3 / АтV	Арматурные изделия	
	5	129
	6	4
	17	2
	19	3
	20	2

Марка ригеля	№ поз.	Кол. шт.
БЗБ-3 / АШВ	27	16
	30	16
	32	116
	35	16
	37	10
	38	38
	39	10
	44	24
БЗБ-3 / АIV	45	4
	46	4
	49	1
	51	2
	94	26
БЗБ-3 / АV	95	23
	99	10
	98	4
	101	8
	Закладные детали	
	93	4
	106	4
БЗБ-3 / АтV	107	2
	108	4
	109	4
	110	8
	111	4
	112	28
	113	4
	115	4
	121	4

Марка ригеля	№ поз.	Кол. шт.
БЗБ-3 / П7	Напрягаемая арматура	
	86	16
	Арматурные изделия	
	9	170
	10	4
	17	2
	18	2
	21	2
	22	2
	27	16
	30	16
	32	116
	35	16
	37	10
	38	38
	39	10
	44	24
	45	4
	46	4
	49	4
	51	2
	94	51
	98	4
	99	10
	101	8
	Закладные детали	
	93	4

Инв. № подл. | Подпись и дата | Взам. инв. №

Перечень позиций на один ригель

Марка ригеля	№ поз.	Кол. шт.
1БЭ5-3 / 1Т7	106	4
	108	4
	109	4
	110	8
	111	4
	112	28
	113	4
	115	4
	121	4
	Напрягаемая арматура: шайбы и спирали	
1БЭ5-4 / АШВ	78	4
	91	6
	102	8
	90	6
1БЭ5-4 / АIV	81	4
	102	8
	83	5
1БЭ5-4 / АV	88	6
	102	10
	85	5
1БЭ5-4 / АтV	88	6
	102	10
1БЭ5-4 / АШВ, 1БЭ5-4 / АIV, 1БЭ5-4 / АV, 1БЭ5-4 / АтV	Арматурные изделия	
	9	126
	10	4
	17	2
	21	3

Марка ригеля	№ поз.	Кол. шт.
1БЭ5-4 / АШВ	22	3
	27	16
	30	16
	32	116
	35	16
	37	10
	39	10
	38	38
	44	24
1БЭ5-4 / АIV	46	4
	47	4
	49	2
	94	26
	98	4
	99	10
	101	8
1БЭ5-4 / АV	Закладные детали	
	93	4
	106	4
	107	2
	108	4
1БЭ5-4 / АтV	109	4
	110	8
	111	4
	112	28
	113	4
	115	4
	121	4

Марка ригеля	№ поз.	Кол. шт.
1БЭ5-5 / АШВ	Напрягаемая арматура: шайбы и спирали	
	87	6
	102	6
	135	3
1БЭ5-5 / АIV	87	6
	102	6
	136	3
1БЭ5-5 / АV	82	3
	87	6
	102	6
1БЭ5-5 / АтV	84	3
	87	6
	102	5
1БЭ5-5 / АШВ, 1БЭ5-5 / АIV, 1БЭ5-5 / АV, 1БЭ5-5 / АтV	Арматурные изделия	
	5	135
	6	4
	17	2
	19	3
	20	3
	27	16
	30	16
	32	116
	35	16
	39	10
1БЭ5-3 / АтV	40	10
	43	50
	44	24
	95	23

Марка ригеля	№ поз.	Кол. шт.
1БЭ5-5 / АШВ	96	46
	98	4
	100	10
	101	8
	103	4
	105	1
1БЭ5-5 / АIV	Закладные детали	
	93	4
	106	4
1БЭ5-5 / АV	107	2
	108	4
	109	4
	110	8
	111	4
1БЭ5-5 / АтV	112	28
	113	4
	115	22
	116	12
	121	16
	114	6
1БЭ5-5 / 1Т7	Напрягаемая арматура	
	86	4
	Арматурные изделия	
	17	2
	18	2
	24	114
	35	4

Марка ригеля	№ поз.	Кол. шт.
1БЭ5-5 / 1Т7	26	2
	27	16
	30	16
	32	116
	35	16
	39	10
	40	10
	42	50
	44	24
	94	57
	98	4
	100	10
	101	8
	103	4
	105	1
	Закладные детали	
	93	4
	106	4
	108	4
	109	4
	110	8
	111	4
	112	28
	113	4
	115	22
	116	12
	121	16
	114	5

Марка ригеля	№ поз.	Кол. шт.
1БЭ6-6 / АШВ	Напрягаемая арматура: шайбы и спирали	
	76	1
	77	2
	89	2
	90	4
	102	6
1БЭ6-6 / АIV	80	2
	81	1
	89	4
	90	2
	102	6
1БЭ6-6 / АV	83	3
	88	6
	102	6
1БЭ6-6 / АтV	85	3
	88	6
	102	6
1БЭ6-6 / АШВ, 1БЭ6-6 / АIV, 1БЭ6-6 / АV, 1БЭ6-6 / АтV	Арматурные изделия	
	9	175
	10	4
	17	2
	18	2
	19	1
	20	1
	21	3
	22	3
	27	16
	30	16

Марка ригеля	№ поз.	Кол. шт.
1БЭ6-6 / АШВ	32	116
	35	16
	37	12
	39	10
	40	10
	41	72
	44	24
1БЭ6-6 / АIV	47	4
	48	4
	49	1
	97	66
	98	4
	99	10
1БЭ6-6 / АV	101	8
	Закладные детали	
	93	4
	106	4
	107	2
	108	4
1БЭ6-6 / АтV	109	4
	110	8
	111	4
	112	28
	113	4
	115	22
	116	12
	121	16
	114	6

ЦНИИПромзданий Госстроя СССР
Гл. инженер проекта Пономарев
Гл. инженер Ревзин

16527-05 12

Перечень позиций на один ригель

Марка ригеля	№ поз.	Кол. шт.
Б35-6 П7	Напрягаемая арматура	
	86	10
	Арматурные изделия	
	5	114
	6	4
	17	2
	19	2
	20	2
	27	16
	30	16
	32	116
	35	16
	39	10
	40	10
	43	50
	44	24
	47	4
	48	4
	49	1
	96	57
	98	4
	99	10
	101	8
	Закладные детали	
	93	4
	106	4
	114	6

Марка ригеля	№ поз.	Кол. шт.
Б35-6 П7	108	4
	109	4
	110	8
	111	4
	112	28
	113	4
	115	22
	116	12
	121	16
Б35-7 АIIIв	Напрягаемая арматура шайбы и спирали	
	87	6
	102	6
	135	3
Б35-7 АIV	87	6
	102	6
	136	3
Б35-7 АV	82	3
	87	6
	102	6
Б35-7 АтV	84	3
	87	6
	102	6
Б35-7 АIIIв, Б35-7 АIV, Б35-7 АV, Б35-7 АтV	Арматурные изделия	
	5	135
	6	4
	17	2
	19	3
	20	3

Марка ригеля	№ поз.	Кол. шт.
Б35-7 АIIIв	27	8
	30	8
	32	58
	35	8
	39	10
	40	10
	43	50
	44	24
	95	23
Б35-7 АIV	96	46
	98	4
	100	10
	101	8
Б35-7 АV	103	4
	105	1
Б35-7 АтV	Закладные детали	
	93	4
	106	4
	107	2
	108	4
	109	4
	110	8
	111	4
	112	28
	113	4
	115	2
	122	4
	124	1
	125	8

Марка ригеля	№ поз.	Кол. шт.
Б35-7 АIIIв, Б35-7 АIV, Б35-7 АV, Б35-7 АтV	127	1
	129	2
Б35-7 П7	Напрягаемая арматура	
	86	4
	Арматурные изделия	
	17	2
	18	2
	24	114
	25	4
	26	2
	27	8
	30	8
	32	68
	35	8
	39	10
	40	10
	42	50
	44	24
	94	57
	95	23
	98	4
	100	10
	101	8
	103	4
	105	1

Марка ригеля	№ поз.	Кол. шт.
Б35-7 П7	Закладные детали	
	93	4
	106	4
	108	4
	109	4
	110	8
	111	4
	112	28
	113	4
	115	2
	122	4
	124	1
	125	8
	127	1
	129	2
Б35-8 АIIIв	Напрягаемая арматура шайбы и спирали	
	76	2
	77	2
	89	2
	90	4
	102	8
Б35-8 АIV	80	3
	81	1
	89	6
	102	8
Б35-8 АV	83	4
	88	6

Марка ригеля	№ поз.	Кол. шт.
Б35-8 АV	102	8
Б35-8 АтV	85	4
	88	6
	102	8
Б35-8 АIIIв	Арматурные изделия	
	9	175
	10	4
	17	2
	18	2
	19	1
Б35-8 АIV	20	1
	21	3
	22	3
	27	15
	30	16
Б35-8 АV	32	116
	35	16
	37	12
	39	10
	40	10
	41	72
	44	24
Б35-8 АтV	47	4
	48	4
	49	1
	97	66
	98	4
	99	10
	101	8

Марка ригеля	№ поз.	Кол. шт.
Б35-8 АIIIв	Закладные детали	
	93	4
	106	4
Б35-8 АIV	107	2
	108	4
	109	4
Б35-8 АV	110	8
	111	4
	112	28
Б35-8 АтV	113	4
	115	2
	122	4
	124	1
	125	8
Б35-8 П7	Напрягаемая арматура	
	86	12
	Арматурные изделия	
	5	114
	6	4
	17	2
	19	2
	20	2
	27	16
	30	16
	32	116
	35	16
	39	10

Перечень позиций на один ригель

Марка ригеля	№ поз.	Кол. шт.
Б35-8 / П7	40	10
	43	50
	44	24
	47	4
	48	4
	49	1
	95	57
	98	4
	99	10
	101	8
	Закладные детали	
	93	4
	106	4
	108	4
	109	4
	110	8
	111	4
	112	28
	113	4
	115	2
	122	4
	124	1
	125	8
	127	1
	129	2

Марка ригеля	№ поз.	Кол. шт.
Б36-1 / АIIIв	Напрягаемая арматура шайбы и спирали	
	56	3
	90	6
	102	6
Б36-1 / АIV	58	3
	89	6
	102	6
Б36-1 / АV	60	4
	87	6
	102	8
Б36-1 / АтV	62	4
	87	6
	108	8
Б36-1 / АIIIв	Арматурные изделия	
	1	2
	2	3
Б36-1 / АIV	4	3
	5	126
Б36-1 / АV	6	4
	27	16
	29	16
	31	112
Б36-1 / АтV	35	12
	37	10
	38	38
	39	10
	44	24
	47	4

Марка ригеля	№ поз.	Кол. шт.
Б36-1 / АIIIв	48	4
	54	1
	94	25
	98	4
Б36-1 / АIV	99	10
	101	8
Б36-1 / АV	Закладные детали	
	106	4
	107	2
	108	4
Б36-1 / АтV	109	4
	110	8
	111	4
	112	28
	113	4
	92	4
	117	16
	118	32
Б36-1 / П7	Напрягаемая арматура	
	64	12
	Арматурные изделия	
	1	2
	3	2
	7	2
	8	2
	9	110
	10	4

Марка ригеля	№ поз.	Кол. шт.
Б36-1 / П7	27	16
	29	16
	31	112
	35	12
	37	10
	38	52
	39	10
	44	24
	47	1
	48	1
	54	1
	94	33
	98	4
	99	10
	101	8
	Закладные детали	
	92	4
	106	4
	108	4
	109	4
	110	8
	111	4
	112	28
	113	4
	117	16
	118	32

Марка ригеля	№ поз.	Кол. шт.
Б36-2 / АIIIв	Напрягаемая арматура шайбы и спирали	
	65	2
	56	2
	89	2
	90	4
	102	8
Б36-2 / АIV	58	2
	59	2
	89	2
	90	4
	102	8
Б36-2 / АV	60	1
	61	3
	88	6
	102	8
Б36-2 / АтV	62	1
	63	3
	88	6
	102	8
Б36-2 / АIIIв	Арматурные изделия	
Б36-2 / АIV	1	2
	2	4
Б36-2 / АV	4	3
	5	126
Б36-2 / АтV	6	4
	27	16
	29	16
	31	112

Марка ригеля	№ поз.	Кол. шт.
Б36-2 / АIIIв	35	12
	37	10
	38	64
	39	10
	44	24
	45	4
	46	4
	52	1
	53	1
	94	25
	98	4
Б36-2 / АIV	99	10
	101	8
Б36-2 / АV	Закладные детали	
	106	4
	107	2
	108	4
	109	4
	110	8
Б36-2 / АтV	111	4
	112	28
	113	4
	92	4
	117	16
	118	32
Б36-2 / П7	Напрягаемая арматура	
	64	14

Марка ригеля	№ поз.	Кол. шт.
Б36-2 / П7	Арматурные изделия	
	1	2
	2	3
	3	2
	4	3
	5	126
	6	4
	7	9
	9	166
	10	4
	27	16
	29	16
	8	2
	31	112
	35	12
	37	10
	39	10
	42	68
	44	24
	45	4
	46	4
	52	1
	53	1
	64	14
	94	49
	98	4
	99	10
	101	8

ЦНИИПРОМЗДАНИЙ Москва

Рук. группы | Инженер | Техник | Ревякина | Зверева

ТК 1976 | Перечень позиций на один ригель | 1.420-6 Выпуск 8 | Лист 177

Перечень позиций на один ригель

Марка ригеля	№ поз.	Кол. шт.
	Закладные детали	
	92	4
	106	4
6Б6-2 П7	108	4
	109	4
	110	8
	111	4
	112	28
	113	4
	117	16
	118	32
	Напрягаемая арматура из прядей и спирали	
6Б6-3 АШВ	57	4
	91	6
	102	8
6Б6-3 АIV	59	4
	90	6
	102	8
6Б6-3 АV	60	2
	61	3
	88	6
	102	10
6Б6-3 АтV	62	2
	63	3
	88	6
	102	10

Марка ригеля	№ поз.	Кол. шт.
	Арматурные изделия	
	1	2
6Б6-3 АШВ	7	3
	8	3
	9	126
	10	4
	27	16
6Б6-3 АIV	29	16
	31	112
	35	12
	37	10
	38	38
	39	10
6Б6-3 АV	44	24
	45	4
	46	2
	47	2
	52	1
	53	1
	94	26
	98	4
	99	10
6Б6-3 АтV	101	8
	Закладные детали	
	92	4
	106	4
	107	2
	108	4

Марка ригеля	№ поз.	Кол. шт.
6Б6-3 АШВ 6Б6-3 АIV 6Б6-3 АV 6Б6-3 АтV	109	4
	110	8
	111	4
	112	28
	113	4
	117	16
	118	32
6Б6-4 АШВ	Напрягаемая арматура из прядей и спирали	
	57	4
	91	6
	102	8
6Б6-4 АIV	59	4
	90	6
	102	8
6Б6-4 АV	60	2
	61	3
	88	6
	102	10
6Б6-4 АШВ 6Б6-4 АIV 6Б6-4 АV	Арматурные изделия	
	1	2
	7	3
	8	3
	9	165
	10	4
	27	16
	29	16
	31	112
	35	12

Марка ригеля	№ поз.	Кол. шт.
6Б6-4 АШВ 6Б6-4 АIV 6Б6-4 АV	37	10
	38	52
	39	12
	44	24
	45	4
	46	2
	47	2
	52	1
	53	1
	94	34
	39	10
	98	4
	99	10
	101	8
	Закладные детали	
	92	4
	106	4
	107	2
	108	4
	109	4
	110	8
	111	4
	112	28
	113	4
	117	16
	118	32
6Б6-5 АШВ	Напрягаемая арматура из прядей и спирали	
	55	3

Марка ригеля	№ поз.	Кол. шт.
6Б6-5 АШВ	89	6
	102	6
6Б6-5 АIV	132	2
	139	2
	87	2
	88	4
	102	8
6Б6-5 АV	60	1
	61	2
	87	2
	88	4
	102	6
6Б6-5 АтV	62	1
	63	2
	87	2
	88	4
	102	8
6Б6-5 АШВ 6Б6-5 АIV 6Б6-5 АV 6Б6-5 АтV	Арматурные изделия	
	1	2
	7	3
	8	3
	9	170
	10	4
	27	16
	29	16
	31	112
	35	12
	40	10
	41	72

Марка ригеля	№ поз.	Кол. шт.
6Б6-5 АШВ	39	10
	44	24
	47	4
	48	4
	54	1
	97	63
	98	4
	99	10
6Б6-5 АIV	101	8
	Закладные детали	
	92	4
	106	4
6Б6-5 АV	107	2
	108	4
	109	4
	110	8
	111	4
	112	28
6Б6-5 АтV	113	4
	114	6
	115	6
	116	12
	117	16
	118	32
6Б6-5 П7	Напрягаемая арматура	
	64	10
	Арматурные изделия	

Марка ригеля	№ поз.	Кол. шт.
6Б6-5 П7	1	2
	2	2
	4	2
	5	110
	6	4
	27	16
	29	16
	31	112
	35	12
	39	10
	40	10
	42	52
	43	50
	44	24
	47	4
	48	4
	54	1
	96	56
	98	4
	99	10
	101	8
	Закладные детали	
	92	4
	106	4
	114	6
	108	4
	109	4
	110	8
	111	4

Перечень позиций на один ригель

Марка ригеля	№ поз.	Кол. шт.
6Б6-5 П7	112	28
	113	4
	115	6
	116	12
	117	16
	118	32
6Б6-6 АШВ	Напрягаемая арматура шайбы и слипы	
	56	3
	90	6
	102	6
6Б6-6 АIV	54	3
	90	6
	102	6
6Б6-6 АV	60	2
	61	2
	87	2
	88	4
	102	8
6Б6-6 АтV	62	2
	63	2
	87	2
	88	4
	102	8
6Б6-6 АтВ	Арматурные изделия	
6Б6-6 АIV	1	2
6Б6-6 АV	7	3
6Б6-6 АтV	8	3
	9	170

Марка ригеля	№ поз.	Кол. шт.
6Б6-6 АШВ	10	4
	27	8
	29	8
	31	56
6Б6-6 АIV	35	6
	43	74
	44	24
	47	4
6Б6-6 АV	48	4
	52	1
	41	72
	39	10
	97	53
6Б6-6 АтV	98	4
	99	10
	101	8
	106	4
	107	2
	108	4
	109	4
	110	8
	111	4
6Б6-6 АтV	112	28
	113	4
	119	15
	120	32
	125	12
	126	1
	128	1
	129	2

Марка ригеля	№ поз.	Кол. шт.
	Закладные детали	
6Б6-6 АШВ	92	4
	106	4
	107	2
6Б6-6 АIV	108	4
	109	4
	110	8
6Б6-6 АV	111	4
	112	28
	113	4
	119	16
6Б6-6 АтV	120	32
	125	12
	126	1
	128	1
	129	2
	Напрягаемая арматура	
	64	12
	Арматурные изделия	
6Б6-6 П7	1	2
	2	2
	4	2
	5	110
	6	4
	27	8
	29	8
	31	56

Марка ригеля	№ поз.	Кол. шт.
6Б6-6 П7	35	6
	39	10
	40	10
	43	50
	44	24
	47	4
	48	4
	52	1
	95	22
	96	56
	98	4
	99	10
	101	8
	Закладные детали	
	92	4
	106	4
	108	4
	109	4
	110	8
	111	4
	112	28
	113	4
	119	15
	120	32
	125	12
	126	1
	128	1
	129	2

Марка ригеля	№ поз.	Кол. шт.
	Напрягаемая арматура шайбы и слипы	
6Б7-1 АШВ	55	1
	66	3
	90	6
	102	8
6Б7-1 АIV	69	2
	70	2
	89	2
	90	4
	102	8
6Б7-1 АV	72	4
	88	6
	102	8
6Б7-1 АтV	74	4
	88	6
	102	8
	Арматурные изделия	
6Б7-1 АШВ	5	126
	6	4
6Б7-1 АIV	11	2
	13	3
6Б7-1 АV	14	3
	27	16
	29	16
6Б7-1 АтV	31	112
	35	12
	37	10
	38	38

Марка ригеля	№ поз.	Кол. шт.
6Б7-1 АШВ	39	10
	42	68
	44	24
	94	26
6Б7-1 АIV	95	22
	98	4
	100	10
	101	8
6Б7-1 АV	103	4
	104	1
	Закладные детали	
	92	4
6Б7-1 АтV	106	4
	107	2
	108	4
	109	4
	110	8
	111	4
6Б7-1 АтV	112	28
	113	4
	117	16
	118	32
	Напрягаемая арматура	
	75	14
6Б7-1 П7	Арматурные изделия	
	9	112
	10	4

Марка ригеля	№ поз.	Кол. шт.
6Б7-1 П7	11	2
	12	2
	15	2
	16	2
	27	16
	29	16
	31	112
	35	12
	37	10
	39	10
	38	52
	44	24
	94	34
	98	4
	100	10
	103	4
	104	1
	Закладные детали	
	92	4
	106	4
	108	4
	109	4
	110	8
	111	4
	112	28
	113	4
	117	16
	118	32

ЦНИИПРОМЗДАНИЙ
Госстрой СССР

Разраб.
Гл. инж. пр.
Гл. спец.
Нач. сект.

Перечень позиций на один ригель

Марка ригеля	№ поз.	Кол. шт.
	Напрягаемая арматура шайбы и спирали	
Б37-2 АIIIв	65	1
	66	3
	90	6
	102	8
Б37-2 АIV	69	4
	70	2
	89	6
	102	8
Б37-2 АV	72	4
	88	6
	102	8
Б37-2 АтV	74	4
	88	6
	102	8
	Арматурные изделия	
Б37-2 АIIIв	5	126
	6	4
	11	2
Б37-2 АIV	13	3
	14	3
	27	16
Б37-2 АV	29	16
	31	112
	35	12
Б37-2 АтV	37	10
	39	10
	38	38

Марка ригеля	№ поз.	Кол. шт.
	44	24
	47	4
Б37-2 АIIIв	48	4
	54	1
	94	26
	98	4
Б37-2 АIV	99	10
	101	8
	Закладные детали	
Б37-2 АV	92	4
	106	4
	107	2
	108	4
	109	4
	110	8
Б37-2 АтV	111	4
	112	28
	113	4
	117	16
	118	32
	Напрягаемая арматура	
	75	14
	Арматурные изделия	
Б37-2 П7	9	112
	10	4
	15	2
	16	2

Марка ригеля	№ поз.	Кол. шт.
	27	16
	29	16
	31	112
	35	12
	37	10
	38	52
	39	10
	44	24
	47	4
	48	4
	54	1
	94	34
Б37-2 П7	98	4
	99	10
	101	8
	Закладные детали	
	92	4
	106	4
	108	4
	109	4
	110	8
	111	4
	112	28
	113	4
	117	16
	118	32

Марка ригеля	№ поз.	Кол. шт.
	Напрягаемая арматура шайбы и спирали	
Б37-3 АIIIв	65	2
	66	3
	90	6
	102	10
Б37-3 АIV	70	4
	90	6
	102	8
Б37-3 АV	72	5
	88	6
	102	10
Б37-3 АтV	74	5
	88	5
	102	10
	Арматурные изделия	
Б37-3 АIIIв	5	126
	6	4
	11	2
Б37-3 АIV	12	2
	13	3
	14	3
Б37-3 АV	27	16
	29	16
	31	112
Б37-3 АтV	35	12
	37	10
	38	38
	39	10

Марка ригеля	№ поз.	Кол. шт.
	44	24
	45	4
Б37-3 АIIIв	46	4
	50	1
	53	1
	94	26
Б37-3 АIV	98	4
	99	10
	101	8
	Закладные детали	
Б37-3 АV	106	4
	107	2
	108	4
	109	4
	110	8
Б37-3 АтV	111	4
	112	28
	113	4
	92	4
	117	16
	118	32
	Напрягаемая арматура	
	75	20
Б37-3 П7	Арматурные изделия	
	9	170
	10	4
	11	2

Марка ригеля	№ поз.	Кол. шт.
	12	2
	15	2
	16	2
	27	16
	29	16
	31	112
	35	12
	37	10
	38	38
	39	10
	44	24
	45	4
Б37-3 П7	46	4
	50	1
	53	1
	94	49
	98	4
	99	10
	101	8
	Закладные детали	
	92	4
	106	4
	108	4
	109	4
	110	8
	111	4
	112	28
	113	4

Марка ригеля	№ поз.	Кол. шт.
Б37-3 П7	117	16
	118	32
	Напрягаемая арматура шайбы и спирали	
Б37-4 АIIIв	67	5
	91	6
	102	10
Б37-4 АIV	70	6
	90	6
	102	12
Б37-4 АV	72	6
	88	6
	102	12
Б37-4 АтV	74	6
	88	6
	102	12
	Арматурные изделия	
Б37-4 АIIIв	9	126
	10	4
Б37-4 АIV	11	2
	15	3
	16	3
Б37-4 АV	27	16
	29	16
	31	112
Б37-4 АтV	35	12
	37	10
	38	38
	39	10

ТК 1976	Перечень позиций на один ригель.	1.420-6 Выпуск 8
		Лист 180

15527-02 12 9

Москва

Техник

Зверева

Перечень позиций на один ригель

Марка ригеля	№ поз.	Кол. шт.
	44	24
	45	4
6Б7-4 АIIIв	46	2
	47	2
	50	1
	53	1
6Б7-4 АIV	94	26
	98	4
	99	10
	101	8
	Закладные детали	
6Б7-4 АV	92	4
	106	4
	107	2
	108	4
	109	4
6Б7-4 АтV	110	8
	111	4
	112	28
	113	4
	117	16
	118	32
	Напрягаемая арматура хомуты и спирали	
6Б7-5 АIIIв	67	5
	91	6
	102	10
6Б7-5 АIV	70	6
	90	6

Марка ригеля	№ поз.	Кол. шт.
6Б7-5 АIV	102	12
	72	6
6Б7-5 АV	88	6
	102	12
	Арматурные изделия	
	9	168
	10	4
6Б7-5 АIIIв	11	2
	15	3
	16	3
	27	16
	29	16
6Б7-5 АIV	31	112
	35	12
	37	10
	38	52
	39	10
	44	24
6Б7-5 АV	45	4
	46	2
	47	2
	50	1
	53	1
	94	34
	98	4
	99	10
	101	8

Марка ригеля	№ поз.	Кол. шт.
6Б7-6 АIIIв	Закладные детали	
	92	4
6Б7-5 АIV	106	4
	107	2
6Б7-5 АV	108	4
	109	4
	110	8
	111	4
	112	28
	113	4
	117	16
	118	32
	Напрягаемая арматура шайбы и спирали	
6Б7-6 АIIIв	88	6
	102	6
	133	3
	65	3
6Б7-6 АIV	88	6
	102	6
	71	3
6Б7-6 АV	87	6
	102	6
	75	3
6Б7-6 АтV	87	6
	102	6

Марка ригеля	№ поз.	Кол. шт.
	Арматурные изделия	
	5	130
	6	4
	11	2
6Б7-6 АIIIв	13	3
	14	3
	27	16
	29	16
	31	112
	35	12
6Б7-6 АIV	39	10
	40	10
	43	50
	44	24
	96	44
	98	4
6Б7-6 АV	100	10
	101	8
	103	4
	104	1
	Закладные детали	
6Б7-6 АтV	92	4
	106	4
	107	2
	108	4
	109	4
	110	8
	111	4

Марка ригеля	№ поз.	Кол. шт.
6Б7-6 АIIIв	112	28
	113	4
6Б7-6 АIV	114	6
	115	6
6Б7-6 АV	116	12
	117	16
6Б7-6 АтV	118	32
	Напрягаемая арматура	
	75	10
	Арматурные изделия	
	6	4
	11	2
	12	2
	13	2
6Б7-6 П7	14	2
	27	16
	29	16
	31	112
	35	12
	39	10
	23	2
	24	112
	25	4
	40	10
	42	50
	44	24
	94	56
	95	22

Марка ригеля	№ поз.	Кол. шт.
	98	4
	100	10
	101	8
	103	4
	104	1
	Закладные детали	
6Б7-6 П7	92	4
	106	4
	108	4
	109	4
	110	8
	111	4
	112	28
	113	4
	114	6
	115	6
	116	12
	117	16
	118	32
	Напрягаемая арматура шайбы и спирали	
6Б7-7 АIIIв	66	3
	90	6
	102	6
	69	1
6Б7-7 АIV	70	2
	89	2
	90	4

Марка ригеля	№ поз.	Кол. шт.
6Б7-7 АV	102	6
	71	2
	72	2
	87	2
	88	4
	102	8
6Б7-7 АтV	73	2
	74	2
	87	2
	88	4
	102	8
	Арматурные изделия	
6Б7-7 АIIIв	9	174
	10	4
	11	2
6Б7-7 АIV	15	3
	16	3
	27	16
	29	16
	31	112
6Б7-7 АV	35	12
	39	10
	40	10
	41	72
6Б7-7 АтV	44	24
	47	4
	48	4
	54	1
	97	66

ЦНИПромзданий Москва

Гос. инженер Техник

Инженер Ревзина Зверева

ТК 1976

Перечень позиций на один ригель

1.420-6 Выпуск 8

Лист 181

15527-02 130

Перечень позиций на один ригель

Марка ригеля	№ поз.	Кол. шт.
1БЗ7-7 АIIIв	98	4
	99	10
	101	8
	Закладные детали	
1БЗ7-7 АIV	92	4
	106	4
	107	2
	108	4
	109	4
1БЗ7-7 АV	110	8
	111	4
	112	28
	113	4
1БЗ7-7 АтV	114	6
	115	6
	116	12
	117	16
	118	32
	Напрягаемая арматура	
	75	10
	Арматурные изделия	
1БЗ7-7 П7	5	112
	6	4
	11	2
	12	2
	13	2
	14	2

Марка ригеля	№ поз.	Кол. шт.
	27	16
	29	16
	31	112
	35	12
	37	12
	39	10
	40	10
	43	50
	44	24
	47	4
	48	4
	54	1
1БЗ7-7 П7	96	56
	98	4
	99	10
	101	8
	Закладные детали	
	106	4
	108	4
	109	4
	110	8
	111	4
	112	28
	113	4
	114	6
	115	6
	116	12
	117	16

Марка ригеля	№ поз.	Кол. шт.
1БЗ7-7 П7	118	32
	92	4
	Напрягаемая арматура щайбы и спирали	
	65	1
1БЗ7-8 АIIIв	66	2
	89	2
	90	4
	102	6
	68	1
1БЗ7-8 АIV	69	2
	88	2
	89	4
	102	6
	71	4
1БЗ7-8 АV	87	6
	102	8
	73	4
1БЗ7-8 АтV	87	6
	102	8
	Арматурные изделия	
1БЗ7-8 АIIIв	5	126
1БЗ7-8 АIV	6	4
	11	2
1БЗ7-8 АV	13	3
	14	3
1БЗ7-8 АтV	27	16
	29	16
	31	112

Марка ригеля	№ поз.	Кол. шт.
	35	12
	37	10
	38	38
1БЗ7-8 АIIIв	39	10
	44	24
	47	4
	48	4
	50	1
1БЗ7-8 АIV	94	26
	95	22
	98	4
	99	10
1БЗ7-8 АV	101	8
	Закладные детали	
	92	4
	106	4
	107	2
	108	4
1БЗ7-8 АтV	109	4
	110	8
	111	4
	112	28
	113	4
	117	16
	118	32
	Напрягаемая арматура	
1БЗ7-8 П7	75	10

Марка ригеля	№ поз.	Кол. шт.
	Арматурные изделия	
	9	112
	10	4
	11	2
	15	2
	16	2
	27	16
	29	16
	31	112
	35	12
	37	10
1БЗ7-8 П7	38	52
	39	10
	44	24
	47	4
	48	4
	50	1
	94	34
	98	4
	99	10
	101	8
	Закладные детали	
	92	4
	106	4
	108	4
	109	4
	110	8

Марка ригеля	№ поз.	Кол. шт.
	111	4
1БЗ7-8 П7	112	28
	113	4
	117	16
	118	32
	Напрягаемая арматура щайбы и спирали	
	65	2
1БЗ7-9 АIIIв	66	2
	89	2
	90	4
	102	8
	69	1
	70	2
1БЗ7-9 АIV	89	2
	90	4
	102	6
	71	1
1БЗ7-9 АV	72	3
	88	6
	102	8
	73	1
1БЗ7-9 АтV	74	3
	88	6
	102	8
1БЗ7-9 АIIIв 1БЗ7-9 АIV 1БЗ7-9 АV 1БЗ7-9 АтV	Арматурные изделия	
	5	126
	6	4
	11	2

Марка ригеля	№ поз.	Кол. шт.
	13	3
	14	3
	27	16
	29	16
	31	112
1БЗ7-9 АIIIв	35	12
	37	10
	38	38
	39	10
	44	24
1БЗ7-9 АIV	45	4
	46	4
	50	1
	51	2
	94	26
	95	22
1БЗ7-9 АV	98	4
	99	10
	101	8
	Закладные детали	
	92	4
	106	4
1БЗ7-9 АтV	107	2
	108	4
	109	4
	110	8
	111	4
	112	28
	113	4

Перечень позиций на один ригель

Марка ригеля	№ поз.	Кол. шт.
5.37-9 А-III в	117	16
5.37-9 А-IV	118	32
5.37-9 А-V		
5.37-9 Ат-V		
	Напрягаемая арматура	
	75	14
	Арматурные изделия	
	9	170
	10	4
	11	2
	12	2
	15	2
	16	2
5.37-9 П7	27	16
	29	16
	31	112
	35	12
	37	10
	38	38
	39	10
	44	24
	45	4
	46	4
	50	1
	51	2
	94	49
	98	4
	99	10

Марка ригеля	№ поз	Кол. шт.
	101	8
	Закладные детали	
	92	4
	106	4
5.37-9 П7	108	4
	109	4
	110	8
	111	4
	112	28
	113	4
	117	16
	118	32
	Напрягаемая арматура изделий стержни	
5.37-10 А-III в	66	4
	90	6
	102	8
5.37-10 А-IV	70	4
	90	6
	102	8
5.37-10 А-V	71	2
	72	3
	88	6
5.37-10 Ат-V	73	2
	74	3
	88	6
	102	10

Марка ригеля	№ поз.	Кол. шт.
	Арматурные изделия	
	9	126
	10	4
5.37-10 А-III в	11	2
	15	3
	16	3
	27	16
5.37-10 А-IV	29	16
	31	112
	35	12
	37	10
	38	38
	39	10
5.37-10 А-V	44	24
	45	4
	46	4
	50	1
	51	2
	94	26
	98	4
5.37-10 Ат-V	99	10
	101	8
	Закладные детали	
	92	4
	106	4
	107	2
	108	4
	109	4

Марка ригеля	№ поз	Кол. шт
5.37-10 А-III в	110	8
	111	4
5.37-10 А-IV	112	28
	113	4
5.37-10 А-V	117	16
5.37-10 Ат-V	118	32
	Напрягаемая арматура изделий стержни	
5.37-11 А-III в	66	4
	90	6
	102	8
5.37-11 А-IV	70	4
	90	6
	102	8
5.37-11 А-V	71	2
	72	3
	88	6
	102	10
5.37-11 А-III в	Арматурные изделия	
	9	168
5.37-11 А-IV	10	4
	11	2
5.37-11 А-V	15	3
	16	3
	27	16
	29	16
	31	112
	35	12
	37	10

Марка ригеля	№ поз.	Кол. шт.
	38	38
	39	10
5.37-11 А-III в	42	68
	44	24
	45	4
	46	4
5.37-11 А-IV	50	1
	51	2
	94	35
	98	4
	99	10
	101	8
5.37-11 А-V	Закладные детали	
	92	4
	106	4
	107	2
	108	4
	109	4
	110	8
	111	4
	112	28
	113	4
	117	16
	118	32
5.37-12 А-III в	Напрягаемая арматура изделий стержни	
	65	3
	89	5
	102	6

Марка ригеля	№ поз.	Кол. шт.
	68	2
	140	2
5.37-12 А-IV	87	2
	88	4
	102	8
	68	2
5.37-12 А-V	71	3
	87	6
	102	6
	73	3
5.37-12 Ат-V	87	6
	102	6
	Арматурные изделия	
	9	174
5.37-12 А-III в	10	4
	11	2
	12	2
5.37-12 А-IV	15	3
	16	3
	27	16
5.37-12 А-V	29	16
	31	112
	35	12
	37	12
5.37-12 Ат-V	39	10
	40	13
	41	72
	44	24
	47	4

Марка ригеля	№ поз.	Кол. шт.
	48	4
	50	1
5.37-12 А-III в	97	66
	98	4
	99	10
5.37-12 А-IV	101	8
	Закладные детали	
	92	4
5.37-12 А-V	106	4
	107	2
	108	4
	109	4
	110	8
	111	4
5.37-12 А-III в	112	28
	113	4
5.37-12 Ат-V	114	6
	115	6
	116	12
	117	16
	118	32
	Напрягаемая арматура	
	75	8
5.37-12 П7	Арматурные изделия	
	6	4
	11	2
	13	2

ТК 1976

Перечень позиций на один ригель

1.420-6 Выпуск 8

Лист 183

15527-02 132

ЦНИИЭПсельстрой Москва

Гл. инженер проекта — Веревкин

Гл. инженер — Ким

Гл. конструктор — Гинзбург

Перечень позиций на один ригель

Марка ригеля	№ поз.	Колич. шт.
1БЭ7-12/П7	14	2
	27	16
	29	16
	31	112
	35	12
	39	10
	40	10
	43	50
	44	24
	47	4
	48	4
	50	1
	96	56
	98	4
	99	10
	101	8
	Закладные детали	
	92	4
	106	4
	108	4
	109	4
	110	8
	111	4
	112	28
	113	4
	114	6
	115	6
	116	12

Марка ригеля	№ поз.	Колич. шт.
1БЭ7-12/П7	117	16
	118	32
	Напрягаемая арматура шайбы и спирали	
1БЭ7-13/АIIIв	88	6
	102	6
	133	3
1БЭ7-13/АIV	68	3
	88	6
	102	6
1БЭ7-13/АV	71	3
	87	6
	102	6
1БЭ7-13/АтV	73	3
	87	6
	102	6
	Арматурные изделия	
1БЭ7-13/АIIIв	5	130
	6	4
1БЭ7-13/АIV	11	2
	13	3
	14	3
1БЭ7-13/АV	27	8
	29	8
	31	56
1БЭ7-13/АтV	35	6
	39	10
	40	10
	43	50

Марка ригеля	№ поз.	Колич. шт.
1БЭ7-13/АIIIв	44	24
	95	23
	96	44
	98	4
	100	10
	101	8
	103	4
	104	1
	Закладные детали	
1БЭ7-13/АIV	92	4
	106	4
	107	2
1БЭ7-13/АV	108	4
	109	4
	110	8
	111	4
	112	28
	113	4
1БЭ7-13/АтV	119	16
	120	32
	125	12
	126	1
	128	1
	129	2
	Напрягаемая арматура	
1БЭ7-13/П7	75	10
	Арматурные изделия	

Марка ригеля	№ поз.	Колич. шт.
1БЭ7-13/П7	1	2
	2	2
	4	2
	5	110
	6	4
	27	16
	29	16
	31	54
	32	52
	35	6
	39	10
	40	10
	42	50
	44	24
	47	4
	48	4
	54	1
	96	56
	98	4
	99	10
	101	8
	Закладные детали	
	92	4
	106	4
	108	4
	109	4
	110	8
	111	4

Марка ригеля	№ поз.	Колич. шт.
1БЭ7-13/П7	112	28
	113	4
	119	16
	120	32
	125	12
	126	1
	128	1
	129	2
	Напрягаемая арматура шайбы и спирали	
1БЭ7-14/АIIIв	66	4
	90	6
	102	8
1БЭ7-14/АIV	69	2
	70	2
	89	2
	90	4
	102	8
1БЭ7-14/АV	71	2
	72	3
	88	6
	102	10
1БЭ7-14/АтV	73	2
	74	3
	88	6
	102	10
1БЭ7-14/АIIIв, 1БЭ7-14/АIV, 1БЭ7-14/АV, 1БЭ7-14/АтV	Арматурные изделия	
	9	174
	10	4

Марка ригеля	№ поз.	Колич. шт.
1БЭ7-14/АIIIв	11	2
	15	3
	27	6
	29	8
	31	56
	35	6
	39	10
	40	10
	41	72
1БЭ7-14/АIV	44	24
	47	4
	48	4
	50	1
	97	66
	98	4
1БЭ7-14/АV	99	10
	101	8
	Закладные детали	
	92	4
	106	4
	107	2
	108	4
1БЭ7-14/АтV	109	4
	110	8
	111	4
	112	28
	113	4
	119	16
	120	32

Марка ригеля	№ поз.	Колич. шт.
1БЭ7-14/АIIIв, 1БЭ7-14/АIV, 1БЭ7-14/АV, 1БЭ7-14/АтV	125	12
	126	1
	128	1
	129	2
	Напрягаемая арматура	
	75	14
	Арматурные изделия	
	5	112
	6	4
	11	2
	13	2
	14	2
1БЭ7-14/П7	27	8
	29	8
	31	56
	35	6
	39	10
	40	10
	43	50
	44	24
	47	4
	48	4
	50	1
	95	22
	96	56
	98	4
	99	9
	101	8

Инв. № подл. | Подп. и дата | Взам. инв. №

Москва

ТК 1976

Перечень позиций на один ригель

1.420-6 Выпуск 8

Лист 184

Перечень позиций на один ригель

Марка ригеля	№ поз.	Кол. шт.
	Закладные детали	
	92	4
	106	4
	108	4
Б37-14 / П7	109	4
	110	8
	111	4
	112	28
	113	4
	119	16
	120	32
	125	12
	126	1
	128	1
	129	2
	Напрягаемая арматура шайбы и спирали	
	76	1
Б38-1 / AIIIв	77	2
	89	2
	90	4
	102	6
	80	2
	81	1
Б38-1 / AIV	89	4
	90	2
	102	6

Марка ригеля	№ поз.	Кол. шт.
	82	4
Б38-1 / AV	87	6
	102	8
	84	4
Б38-1 / AtV	87	6
	102	8
	Арматурные изделия	
	5	129
	6	4
Б38-1 / AIIIв	17	2
	19	3
	20	3
	27	16
Б38-1 / AIV	30	16
	31	116
	35	12
	37	10
	39	10
Б38-1 / AV	44	24
	38	38
	94	26
	98	4
	100	10
Б38-1 / AtV	101	8
	103	4
	105	1
	Закладные детали	
	92	4

Марка ригеля	№ поз.	Кол. шт.
Б38-1 / AIIIв	106	4
	107	2
Б38-1 / AIV	108	4
	109	4
Б38-1 / AV	110	8
	111	4
	112	28
Б38-1 / AtV	113	4
	117	16
	118	32
	Напрягаемая арматура	
	86	10
	Арматурные изделия	
	9	114
	10	4
	17	2
	21	2
Б38-1 / П7	22	2
	27	16
	30	16
	31	116
	35	12
	37	10
	39	10
	38	52
	44	24
	94	35
	98	4

Марка ригеля	№ поз.	Кол. шт.
	100	10
	101	8
	103	4
	105	1
	Закладные детали	
	92	4
Б38-1 / П7	106	4
	108	4
	109	4
	110	8
	111	4
	112	28
	113	4
	117	16
	118	32
	Напрягаемая арматура шайбы и спирали	
	76	2
Б38-2 / AIIIв	77	2
	89	2
	90	4
	102	8
	80	2
	81	1
Б38-2 / AIV	89	4
	90	2
	102	6

Марка ригеля	№ поз.	Кол. шт.
	82	2
Б38-2 / AV	83	2
	87	2
	88	4
	102	8
	84	2
	85	2
Б38-2 / AtV	87	2
	88	4
	102	8
	Арматурные изделия	
	5	129
Б38-2 / AIIIв	6	4
	17	2
	19	3
	20	3
Б38-2 / AIV	27	16
	30	16
	31	116
	35	12
Б38-2 / AV	37	10
	38	38
	39	10
	44	24
	47	4
Б38-2 / AtV	48	4
	49	1
	94	26
	98	4

Марка ригеля	№ поз.	Кол. шт.
	99	10
	101	8
Б38-2 / AIIIв	Закладные детали	
	92	4
Б38-2 / AIV	106	4
	107	2
Б38-2 / AV	108	4
	109	4
	110	8
	111	4
Б38-2 / AtV	112	28
	113	4
	117	16
	118	32
	Напрягаемая арматура	
	86	12
	Арматурные изделия	
	9	114
Б38-2 / П7	10	4
	17	2
	21	2
	22	2
	27	16
	30	16
	31	116
	35	12
	37	10

Марка ригеля	№ поз.	Кол. шт.
	39	10
	44	24
	47	4
	48	4
	49	1
	94	35
	98	4
	99	10
	101	8
Б38-2 / П7	Закладные детали	
	92	4
	106	4
	108	4
	109	4
	110	8
	111	4
	112	28
	113	4
	117	16
	118	32
	Напрягаемая арматура шайбы и спирали	
Б38-3 / AIIIв	77	4
	90	6
	102	8
	80	2
Б38-3 / AIV	81	2
	89	2

Москва

Перечень позиций на один ригель

Марка ригеля	№ поз.	Кол. шт.
Б38-3 / А IV	90	4
	102	8
Б38-3 / А V	82	2
	83	3
	88	6
	102	10
Б38-3 / Ат V	84	2
	85	3
	88	6
	102	10
Б38-3 / А III в	Арматурные изделия	
	5	129
	6	4
	17	2
	18	2
Б38-3 / А IV	19	3
	20	3
	27	16
	30	16
	31	116
Б38-3 / А V	35	12
	37	10
	38	38
	39	10
Б38-3 / Ат V	44	24
	45	4
	46	4
	49	1
	51	2

Марка ригеля	№ поз.	Кол. шт.
Б38-3 / А III в	94	26
	98	4
	99	10
	101	8
Б38-3 / А IV	Закладные детали	
	92	4
	106	4
	107	2
Б38-3 / А V	108	4
	109	4
	110	8
	111	4
Б38-3 / Ат V	112	28
	113	4
	117	16
	118	32
Б38-3 / П7	Напрягаемая арматура	
	86	16
	Арматурные изделия	
	9	170
	10	4
	17	2
	21	2
	22	2
	27	16
	30	16
	31	116

Марка ригеля	№ поз.	Кол. шт.
Б38-3 / П7	35	12
	37	10
	38	38
	39	10
	44	24
	45	4
	46	4
	49	1
	51	2
	94	51
	95	21
	98	4
	99	10
	101	8
	Закладные детали	
	92	4
	106	4
	108	4
	109	4
	110	8
	111	4
	112	28
	113	4
	117	16
	118	32
Б38-4 / А III в	Напрягаемая арматура шайбы и спирали	
	78	4

Марка ригеля	№ поз.	Кол. шт.
Б38-4 / А III в	91	6
	102	8
Б38-4 / А IV	81	4
	90	6
	102	8
Б38-4 / А V	83	5
	88	6
	102	10
Б38-4 / Ат V	85	5
	88	6
	102	10
Б38-4 / А III в	Арматурные изделия	
	9	129
	10	4
	17	2
Б38-4 / А IV	21	3
	22	3
	27	16
	30	16
Б38-4 / А V	31	116
	35	12
	37	10
	38	38
	39	10
Б38-4 / Ат V	44	24
	45	4
	47	4
	49	2
	94	26

Марка ригеля	№ поз.	Кол. шт.
Б38-4 / А III в	98	4
	99	10
	101	8
Б38-4 / А IV	Закладные детали	
	92	4
	106	4
	107	2
Б38-4 / А V	108	4
	109	4
	110	8
Б38-4 / Ат V	111	4
	112	28
	113	4
	117	16
	118	32
Б38-5 / А III в	Напрягаемая арматура шайбы и спирали	
	78	4
	91	6
	102	8
Б38-5 / А IV	81	4
	90	6
	102	8
Б38-5 / А V	83	5
	88	5
	102	10

Марка ригеля	№ поз.	Кол. шт.
Б38-5 / А III в	Арматурные изделия	
	9	171
	10	4
	17	2
	21	3
	22	3
	27	16
Б38-5 / А IV	30	16
	31	116
	35	12
	37	10
	38	52
Б38-5 / А V	39	10
	42	68
	44	24
	45	4
	47	4
	49	2
	94	35
	95	23
	98	4
	99	10
	101	8
	Закладные детали	
	92	4
	106	4
	107	2
	108	4

Марка ригеля	№ поз.	Кол. шт.
Б38-5 / А III в	109	4
	110	8
Б38-5 / А IV	111	4
Б38-5 / А V	112	28
	113	4
	117	16
	118	32
Б38-6 / А III в	Напрягаемая арматура шайбы и спирали	
	87	6
	102	6
	135	3
Б38-6 / А IV	87	6
	102	6
	136	3
Б38-6 / А V	82	3
	87	6
	102	6
Б38-6 / Ат V	84	3
	87	6
	102	6
Б38-6 / А III в	Арматурные изделия	
Б38-6 / А IV	5	135
	6	4
Б38-6 / А V	17	2
	19	3
Б38-6 / Ат V	20	3
	27	16
	30	16

ТК 1976	Перечень позиций на один ригель	1.420-6 Выпуск 8 Лист 186

ЦНИИПРОЕКТСТРОЙ Москва
Техник | Звук | Зверева

Перечень позиций на один ригель

Марка ригеля	№ поз.	Кол. шт.
Б38-5 / АIIIВ	31	116
	35	12
	39	10
	40	10
	43	50
	44	24
	95	23
	96	46
	100	10
	98	4
	101	8
	103	4
Б38-6 / АIV	105	1
	Закладные детали	
	92	4
	106	4
	107	2
Б38-6 / АV	108	4
	109	4
	110	8
	111	4
	112	28
Б38-6 / АтV	113	4
	114	6
	115	6
	116	12
	117	16
	118	32

Марка ригеля	№ поз.	Кол. шт.
Б38-6 / П7	Напрягаемая арматура	
	86	4
	Арматурные изделия	
	17	2
	18	12
	24	114
	25	4
	26	2
	27	16
	30	16
	31	116
	35	12
	39	10
	40	10
	42	50
	44	24
	94	57
	95	23
	98	4
	100	10
	101	8
	103	4
	105	1
	Закладные детали	
	92	4
	106	4
	108	4

Марка ригеля	№ поз.	Кол. шт.
Б38-6 / П7	109	4
	110	8
	111	4
	112	28
	113	4
	114	6
	115	6
	116	12
	117	16
	118	32
Б38-7 / АIIIВ	Напрягаемая арматура шайбы и спирали	
	76	1
	77	2
	89	2
	90	4
	102	6
Б38-7 / АIV	80	2
	81	1
	89	4
	90	2
	102	6
Б38-7 / АV	83	3
	88	6
	102	6
Б38-7 / АтV	85	3
	88	6
	102	6
	Арматурные изделия	

Марка ригеля	№ поз.	Кол. шт.
Б38-7 / АIIIВ	9	175
	10	4
	17	2
	18	2
	21	3
	22	3
	27	16
	30	16
	31	116
Б38-7 / АIV	35	12
	37	12
	39	10
	40	10
	44	24
	47	4
	48	4
Б38-7 / АV	49	1
	41	72
	97	66
	98	4
	99	10
	101	8
Б38-7 / АтV	Закладные детали	
	92	4
	106	4
	107	2
	108	4
	109	4
	110	8

Марка ригеля	№ поз.	Кол. шт.
Б38-7 / АIIIВ	111	4
	112	28
Б38-7 / АIV	113	4
Б38-7 / АV	114	6
	115	6
Б38-7 / АтV	116	12
	117	16
	118	32
Б38-7 / П7	Напрягаемая арматура	
	86	10
	Арматурные изделия	
	5	114
	6	4
	12	2
	17	2
	19	2
	20	2
	27	16
	30	16
	31	116
	35	12
	39	10
	40	10
	43	50
	44	24
	47	4
	48	4
	49	1

Марка ригеля	№ поз.	Кол. шт.
Б38-7 / П7	96	57
	98	4
	99	10
	101	8
	Закладные детали	
	92	4
	106	4
	108	4
	109	4
	110	8
	111	4
	112	28
	113	4
	114	6
	115	6
	116	12
	117	16
	118	32
Б38-8 / АIIIВ	Напрягаемая арматура шайбы и спирали	
	87	6
	102	6
	135	3
Б38-8 / АIV	87	6
	102	6
	136	3
Б38-8 / АV	82	3
	87	6
	102	6

Марка ригеля	№ поз.	Кол. шт.
Б38-8 / АтV	84	3
	87	6
	102	6
	Арматурные изделия	
	5	135
Б38-8 / АIIIВ	6	4
	17	2
	19	3
	20	3
	27	8
Б38-8 / АIV	30	8
	31	58
	35	6
	39	10
	40	10
Б38-8 / АV	43	50
	44	24
	96	46
	98	4
	100	10
	101	8
	103	4
Б38-8 / АтV	105	1
	Закладные детали	
	92	4
	107	2
	108	4

ТК 1976	Перечень позиций на один ригель	1.420-6 Выпуск 8
		Лист 187

ЦНИИПРОМЗДАНИЙ Москва

Рук. группы Ст. инженер Техник

Зверева

Перечень позиций на один ригель

Марка ригеля	№ поз.	Кол. шт.
1БЗ8-8 АIIIв	109	4
	110	8
	111	4
1БЗ8-8 АIV	112	28
	113	4
1БЗ8-8 АV	119	8
	120	16
1БЗ8-8 АтV	124	1
	125	8
	127	1
	129	2
	Напрягаемая арматура	
	86	4
	Арматурные изделия	
1БЗ8-8 П7	17	2
	18	2
	24	114
	25	4
	26	2
	27	8
	30	8
	31	58
	35	6
	39	10
	40	10
	42	50
	44	24
	94	57

Марка ригеля	№ поз.	Кол. шт.
1БЗ8-8 П7	98	4
	100	10
	101	8
	103	4
	105	1
	Закладные детали	
	92	4
	106	4
	108	4
	109	4
	110	8
	111	4
	112	28
	113	4
	119	8
	120	16
	124	1
	125	8
	127	1
	129	2
	Напрягаемая арматура шайбы и стяжки	
1БЗ8-9 АIIIв	76	2
	77	2
	89	2
	90	4
1БЗ8-9 АIV	80	3
	81	1

Марка ригеля	№ поз.	Кол. шт.
1БЗ8-9 АIV	83	6
	102	8
1БЗ8-9 АV	82	4
	88	6
	102	8
1БЗ8-9 АтV	85	3
	88	6
	102	8
	Арматурные изделия	
1БЗ8-9 АIIIв	9	175
	10	4
	17	2
	21	3
	22	3
1БЗ8-9 АIV	27	8
	30	8
	31	58
	35	6
1БЗ8-9 АV	39	10
	40	10
	41	72
	44	24
	47	4
1БЗ8-9 АтV	48	4
	49	1
	97	66
	98	4
	99	10
	101	8

Марка ригеля	№ поз.	Кол. шт.
1БЗ8-9 АIIIв	Закладные детали	
	92	4
	106	4
1БЗ8-9 АIV	107	2
	108	4
	109	4
1БЗ8-9 АV	110	8
	111	4
	112	28
	113	4
	119	8
1БЗ8-9 АтV	120	16
	124	1
	125	8
	127	1
	129	2
	Напрягаемая арматура	
	86	12
	Арматурные изделия	
1БЗ8-9 П7	5	114
	6	4
	17	2
	19	2
	20	2
	27	8
	30	8
	31	58

Марка ригеля	№ поз.	Кол. шт.
1БЗ8-9 П7	35	6
	39	10
	40	10
	43	50
	44	24
	47	4
	48	4
	49	1
	96	57
	98	4
	99	10
	101	8
	Закладные детали	
	92	4
	106	4
	108	4
	109	4
	110	8
	111	4
	112	28
	113	4
	119	8
	120	16
	124	1
	125	8
	127	1
	129	2

Марка ригеля	№ поз.	Кол. шт.
1БЗ1-2 П7	Напрягаемая арматура	
	75	14
	Арматурные изделия	
	9	112
	10	4
	11	2
	15	2
	16	2
	27	16
	28	112
	29	16
	47	4
	48	4
	35	16
	37	10
	38	52
	39	10
	44	24
	54	1
	94	34
	98	4
	99	10
	101	8
	Закладные детали	
	92	4
	106	4

Марка ригеля	№ поз	Кол. шт.
1БЗ1-2 П7	108	4
	109	4
	110	8
	111	4
	112	28
	113	4
	117	15
	118	32
	Арматурные изделия	
1БЗ9-3	150	3
	151	2
	152	3
	24	78
	153	6
	156	6
	157	20
	147	2
	148	2
	94	36
	149	6
	Закладные детали	
	154	8
	155т	2
	155м	2

Типовой проект Москва

Зверево — Завод — Технич.

ТК 1976

Перечень позиций на один ригель

1.420-6 Выпуск 8 Лист 188

Выборка стали на один ригель, кг

Марка ригеля	Арматурные изделия. Сталь ГОСТ 5781-75. Класса А-III В. Ф, мм: 22	25	28	32	36	Итого	Класса А-III. Ф, мм: 6	8	10	12	14	25	36	40	Итого	Класса А-I. Ф, мм: 10	Итого	Сталь ГОСТ 6727-53* класса В-I. Ф, мм: 3	5	Итого	Сталь ГОСТ 380-71* класса С38/23. Профиль: Шайба 5×10		Итого	Итого	Закладные детали. Сталь ГОСТ 380-71*. Класса С38/23. Профиль: 60×8	80×8	100×8	100×10	190×8	170×8	160×12		Итого	Сталь ГОСТ 5781-75. Класса А-III. Ф, мм: 6	12	14	16	20	Итого	Гайка	Итого	Всего
Б30-1 А III В	—	—	—	208,2	—	208,2	21,1	29,0	3,0	139,1	—	—	272,1	—	464,3	5,9	5,9	0,8	23,9	24,7	2,4	—	2,4	705,5	—	13,1	26,6	4,6	—	—	76,4	—	119,7	0,5	7,8	24,4	32,0	1,7	66,4	—	186,1	891,6
Б30-2 А III В	—	—	106,2	138,8	—	245,0	21,1	29,0	3,0	139,1	—	—	300,8	—	493,0	5,9	5,9	1,1	23,9	25,0	2,4	—	2,4	771,3	—	13,1	25,6	4,6	—	—	76,4	—	119,7	0,5	7,8	24,4	32,0	1,7	66,4	—	186,1	957,4
Б30-3 А III В	—	—	—	—	351,6	351,6	21,1	29,0	3,0	—	199,3	—	339,2	—	581,6	5,9	5,9	1,1	23,9	25,0	2,4	—	2,4	966,5	—	13,1	25,6	4,6	—	—	76,4	—	119,7	0,5	7,8	24,4	32,0	1,7	66,4	—	186,1	1152,6
Б30-4 А III В	—	—	—	—	351,6	351,6	21,1	35,3	3,0	—	225,4	—	339,2	—	624,0	5,9	5,9	1,1	23,9	25,0	2,4	—	2,4	1008,9	—	13,1	25,6	4,6	—	—	76,4	—	119,7	0,5	7,8	24,4	32,0	1,7	66,4	—	186,1	1195,0
Б30-5 А III В	—	—	159,3	—	—	159,3	21,1	13,6	3,0	—	335,1	—	272,1	—	644,9	5,9	5,9	0,8	21,5	22,3	2,4	—	2,4	834,8	—	13,1	33,4	4,5	—	—	76,4	—	127,5	0,5	10,8	24,4	32,0	1,7	69,4	—	196,9	1031,7
Б30-6 А III В	—	—	—	208,2	—	208,2	10,5	11,8	3,0	—	335,1	—	300,1	—	660,5	5,9	5,9	0,8	15,9	16,3	2,4	—	2,4	893,3	—	13,1	25,6	4,6	8,4	7,5	76,4	—	135,6	0,5	11,0	24,4	35,2	1,7	72,8	0,06	208,5	1101,8
Б31-1 А III В	—	—	54,6	213,9	—	258,5	21,1	29,3	3,0	140,8	—	—	—	278,9	473,1	5,4	5,4	1,1	24,0	25,1	2,4	—	2,4	774,5	—	13,1	25,6	4,6	—	—	76,4	—	119,7	0,5	7,8	24,4	32,0	1,7	66,4	—	186,1	960,6
Б31-2 А III В	—	—	54,6	213,9	—	258,5	21,1	29,3	3,0	140,8	—	—	272,1	—	466,3	5,9	5,9	1,1	24,0	25,1	2,4	—	2,4	768,1	—	13,1	25,6	4,6	—	—	76,4	—	119,7	0,5	7,8	24,4	32,0	1,7	66,4	—	186,1	954,2
Б31-3 А III В	—	—	109,2	213,9	—	323,1	21,1	29,3	3,0	140,8	—	—	303,2	—	497,4	5,9	5,9	1,4	24,0	25,4	2,4	—	2,4	854,2	—	13,1	25,6	4,6	—	—	76,4	—	119,7	0,5	7,8	24,4	32,0	1,7	66,4	—	186,1	1040,3
Б31-4 А III В	—	—	—	—	451,5	451,5	21,1	29,3	3,0	—	—	191,5	341,6	—	586,5	5,9	5,9	1,4	24,0	25,4	2,4	—	2,4	1071,7	—	13,1	25,6	4,6	—	—	76,4	—	119,7	0,5	7,8	24,4	32,0	1,7	66,4	—	186,1	1257,8
Б31-5 А III В	—	—	—	—	451,5	451,5	21,1	35,5	3,0	—	230,5	—	341,6	—	631,7	5,9	5,9	1,4	24,0	25,4	2,4	—	2,4	1116,8	—	13,1	25,6	4,6	—	—	76,4	—	119,7	0,5	7,8	24,4	32,0	1,7	66,4	—	186,1	1303,0
Б31-6 А III В	—	130,5	—	—	—	130,5	21,1	12,0	3,0	196,8				278,9	511,8	5,4	5,4	0,8	23,6	24,4	2,4	—	2,4	674,6	—	13,1	33,4	4,6	—	—	76,4	—	127,4	0,5	10,8	24,4	32,0	1,7	69,4	—	196,9	871,5
Б31-7 А III В	—	—	—	213,9	—	213,9	21,1	12,0	3,0	—	342,1	—	272,1	—	650,3	5,9	5,9	0,8	23,9	24,3	2,4	—	2,4	896,8	—	13,1	33,4	4,6	—	—	76,4	—	127,4	0,5	10,8	24,4	32,0	1,7	69,4	—	196,9	1093,7
Б31-8 А III В	—	—	54,6	142,6	—	197,2	21,1	29,3	3,0	140,8	—	—	302,4	—	496,6	5,9	5,9	0,8	23,9	24,7	2,4	—	2,4	726,8	—	13,1	25,6	4,6	—	—	76,4	—	119,7	0,5	7,8	24,4	32,0	1,7	66,4	—	186,1	912,9
Б31-9 А III В	—	—	105,2	142,6	—	251,8	21,1	29,3	3,0	140,8	—	—	334,4	—	528,6	5,9	5,9	1,1	24,1	25,2	2,4	—	2,4	813,8	—	13,1	25,6	4,6	—		76,4	—	119,7	0,5	7,8	24,4	32,0	1,7	66,4	—	186,1	999,9
Б31-10 А III В	—	—	—	285,2	—	285,2	21,1	29,3	3,0	—	191,5	—	334,4	—	579,3	5,9	5,9	1,1	24,1	25,2	2,4	—	2,4	897,9	—	13,1	25,6	4,6	—	—	76,4	—	119,7	0,5	7,8	24,4	32,0	1,7	66,4	—	186,1	1084,0
Б31-11 А III В	—	—	—	285,2	—	285,2	21,1	35,5	3,0	—	230,5	—	334,4	—	624,6	5,9	5,9	1,1	24,1	25,2	2,4	—	2,4	943,3	—	13,1	25,6	4,6	—	—	76,4	—	119,3	0,5	7,8	24,4	32,0	1,7	66,4	—	186,1	1129,4
Б31-12 А III В	—	—	163,8	—	—	163,8	21,1	12,0	3,0	—	342,0	—	302,4	—	680,5	5,9	5,9	0,8	23,5	24,3	2,4	—	2,4	876,9	—	13,1	33,4	4,6	—	—	76,4	—	127,5	0,5	10,8	24,4	32,0	1,7	69,4	—	196,9	1073,8
Б31-13 А III В	—	130,5	—	—	—	130,5	10,6	12,0	3,0	197,0	—	—	—	278,9	501,5	5,4	5,4	0,8	15,7	16,5	2,4	—	2,4	656,3	—	13,1	25,6	4,6	8,4	7,5	76,4	—	135,6	0,5	11,0	24,4	35,2	1,7	72,8	—	208,4	864,7
Б31-14 А III В	—	—	—	285,2	—	285,2	10,6	12,0	3,0	—	342,0	—	302,4	—	670,0	5,9	5,9	1,1	15,6	16,7	2,4	—	2,4	980,1	—	13,1	25,6	4,6	8,4	7,5	76,4	—	135,6	0,5	11,0	24,4	35,2	1,7	72,8	—	208,4	1188,6
Б32-1 А III В	—	—	55,5	145,2	—	200,7	21,7	29,9	3,0	143,8	—	—	—	280,9	478,9	5,4	5,4	0,8	24,6	25,4	2,4	—	2,4	712,8	—	13,1	25,6	4,6	—	—	76,4	—	119,7	0,5	7,8	24,4	32,0	1,7	66,4	—	186,1	898,9

ТК 1976 — Выборка стали на один ригель

1.420-6 Выпуск 8

Лист 189

ЦНИИПРОМЗДАНИЙ Москва

Гл. инж. Ст. инженер Ст. техник Техник

Ревякина Козлова Зверева

Выборка стали на один ригель, кг

| Марка ригеля | Арматурные изделия | | | | | | | | | | | | | | | | | | | | Закладные детали | | | | | | | | | | | | | | | | | | |

Выборка стали на один ригель, кг

Марка ригеля	Арматурные изделия																						Закладные детали															Всего
	Сталь ГОСТ 5781-75																Сталь ГОСТ 6727-53			Сталь ГОСТ 380-71*		Итого	Сталь ГОСТ 380-71*										Сталь ГОСТ 5781-75						Гнутые	Итого	
	класса А-IV класса А-V						класса А-III										класса А-I			класса В-I			класса С38/23										класса А-III								
	Ф, мм					Итого	Ф, мм								Итого		Ф, мм						Профиль										Ф, мм					Итого			
	22	25	28	32	36		6	8	10	12	14	25	36	40		10	Итого	3	5	Итого	Швеллер 5-10	Итого	60×8	80×8	100×8	100×10	120×8	120×10	140×8	Итого	6	12	14	16	20	Итого			
Б31-8 АIV	—	43,5	109,2	—	—	152,7	21,1	29,3	3,0	142,8	—	—	302,4	—	498,6	5,9	5,9	0,8	23,9	24,7	24	—	24	682,3	—	13,1	25,6	4,6	—	—	76,4	—	119,7	0,5	7,8	24,4	32,0	1,7	66,4	—	186,1	868,4
Б31-9 АIV	—	—	54,6	142,6	—	197,2	21,1	29,3	3,0	140,8	—	—	334,4	—	528,6	5,9	5,9	0,8	24,1	24,9	24	—	24	758,9	—	13,1	25,6	4,6	—	—	76,4	—	119,7	0,5	7,8	24,4	32,0	1,7	66,4	—	186,1	945,0
Б31-10 АIV	—	—	—	285,2	—	285,2	21,1	29,3	3,0	—	191,5	—	334,4	—	579,3	5,9	5,9	1,1	24,1	25,2	24	—	24	897,9	—	13,1	25,6	4,6	—	—	76,4	—	119,7	0,5	7,8	24,4	32,0	1,7	66,4	—	186,1	1084,0
Б31-11 АIV	—	—	—	285,2	—	285,2	21,1	35,5	3,0	—	230,6	—	334,4	—	624,6	5,9	5,9	1,1	24,1	25,2	24	—	24	934,3	—	13,1	25,6	4,6	—	—	76,4	—	119,7	0,5	7,8	24,4	32,0	1,7	66,4	—	186,1	1129,4
Б31-12 АIV	67,4	87,0	—	—	—	154,4	21,1	42,0	3,0	—	342,0	—	302,4	—	680,5	5,9	5,9	1,1	23,5	24,6	24	—	24	867,8	—	13,1	33,4	4,6	—	—	76,4	—	127,5	0,5	10,8	24,4	32,0	1,7	69,4	—	196,9	1064,7
Б31-13 АIV	—	130,5	—	—	—	130,5	10,6	12,0	3,0	197,0	—	—	—	278,9	501,5	5,4	5,4	0,8	15,7	16,5	24	—	24	656,3	—	13,1	25,6	4,6	8,4	7,5	76,4	—	135,6	0,5	11,0	24,4	35,2	1,7	72,8	—	208,4	864,7
Б31-14 АIV	—	—	109,2	142,6	—	251,8	10,6	12,0	3,0	—	342,0	—	302,4	—	670,0	5,9	5,9	1,1	15,6	16,7	24	—	24	946,8	—	13,1	25,6	4,6	8,4	7,5	76,4	—	135,6	0,5	11,0	24,4	35,2	1,7	72,8	—	208,4	1155,2
Б32-1 АIV	—	—	111,0	72,6	—	183,6	21,7	29,5	3,0	143,8	—	—	—	280,9	478,9	5,4	5,4	0,8	24,6	25,4	24	—	24	695,7	—	13,1	25,6	4,6	—	—	76,4	—	119,7	0,5	7,8	24,4	32,0	1,7	66,4	—	186,1	881,8
Б32-2 АIV	—	—	111,0	72,6	—	183,6	21,7	29,5	3,0	143,8	—	—	304,1	—	502,1	5,9	5,9	0,8	24,6	25,4	24	—	24	719,4	—	13,1	25,6	4,6	—	—	76,4	—	119,7	0,5	7,8	24,4	32,0	1,7	66,4	—	186,1	905,5
Б32-3 АIV	—	—	111,0	145,2	—	256,2	21,7	29,5	3,0	143,8	—	—	336,0	—	534,0	5,9	5,9	1,1	24,6	25,7	24	—	24	824,2	—	13,1	25,6	4,6	—	—	76,4	—	119,7	0,5	7,8	24,4	32,0	1,7	66,4	—	186,1	1010,3
Б32-4 АIV	—	—	—	290,4	—	290,4	21,7	29,5	3,0	—	195,7	—	432,5	—	682,4	5,9	5,9	1,1	24,6	25,7	24	—	24	1006,8	—	13,1	25,6	4,6	—	—	76,4	—	119,7	0,5	7,8	24,4	32,0	1,7	66,4	—	186,1	1192,9
Б32-5 АIV	—	—	—	290,4	—	290,4	21,7	35,9	3,0	—	234,1	—	432,5	—	727,8	5,9	5,9	1,1	24,6	25,7	24	—	24	1052,2	—	13,1	25,6	4,6	—	—	76,4	—	119,7	0,5	7,8	24,4	32,0	1,7	66,4	—	186,1	1238,3
Б32-6 АIV	102,9	—	—	—	—	102,9	21,7	42,2	3,0	201,9	—	—	—	280,9	519,7	5,4	5,4	0,8	24,2	25,0	24	—	24	655,4	—	13,1	33,4	4,6	—	—	76,4	—	127,5	0,5	10,8	24,4	32,0	1,7	69,4	—	196,9	852,3
Б32-7 АIV	—	—	111,0	72,6	—	183,6	21,7	42,2	3,0	—	344,4	—	304,1	—	685,4	5,9	5,9	0,8	24,1	24,9	24	—	24	902,2	—	13,1	33,4	4,6	—	—	76,4	—	127,5	0,5	10,8	24,4	32,0	1,7	69,4	—	196,9	1099,1
Б32-8 АIV	102,9	—	—	—	—	102,9	10,9	42,2	3,0	201,9	—	—	—	280,9	508,9	5,4	5,4	0,8	16,0	16,8	24	—	24	636,4	—	13,1	42,8	4,6	4,8	4,3	76,4	—	116,0	0,5	9,9	24,4	17,6	1,7	54,1	0,06	170,2	806,6
Б32-9 АIV	—	—	166,5	72,6	—	239,1	10,9	42,2	3,0	—	344,4	—	504,1	—	674,6	5,9	5,9	1,1	15,9	17,0	24	—	24	939,0	—	13,1	42,8	4,6	4,8	4,3	76,4	—	116,0	0,5	9,9	24,4	17,6	1,7	54,1	0,06	170,2	1109,2
Б30-1 АV	131,2	—	—	—	—	131,2	21,1	29,0	3,0	139,1	—	—	212,1	—	464,3	5,9	5,9	1,1	23,9	25,0	24	—	24	628,8	—	13,1	25,6	4,6	—	—	76,4	—	119,7	0,5	7,8	24,4	32,0	1,7	66,4	—	186,1	814,9
Б30-2 АV	32,8	126,9	—	—	—	159,3	21,1	29,0	3,0	139,1	—	—	300,8	—	493,0	5,9	5,9	1,1	23,9	25,0	24	—	24	686,0	—	13,1	25,6	4,6	—	—	76,4	—	119,7	0,5	7,8	24,4	32,0	1,7	66,4	—	186,1	872,1
Б30-3 АV	65,6	126,9	—	—	—	192,5	21,1	29,0	3,0	—	189,3	—	339,2	—	581,6	5,9	5,9	1,1	23,9	25,0	24	—	24	804,4	—	13,1	25,6	4,6	—	—	76,4	—	119,7	0,5	7,8	24,4	32,0	1,7	66,4	—	186,1	993,5
Б30-4 АV	65,6	126,9	—	—	—	192,5	21,1	35,3	3,0	—	205,4	—	339,2	—	624,0	5,9	5,9	1,4	23,9	25,3	24	—	24	850,2	—	13,1	25,6	4,6	—	—	76,4	—	119,7	0,5	7,8	24,4	32,0	1,7	66,4	—	186,1	1036,3
Б30-5 АV	32,8	64,6	—	—	—	117,4	21,1	13,6	3,0	—	335,1	—	212,1	—	644,9	—	—	0,8	21,5	22,3	—	—	—	792,9	—	13,1	33,4	4,6	—	—	76,4	—	127,5	0,5	10,8	24,4	32,0	1,7	69,4	—	196,9	989,9

ГИПРОНИИМОСЗИНПРОМ	Гл. инженер	Ребрикова
Москва	Гл. конструктор	Козлова
	Гл. технолог	Зверева

ТК 1976

Выборка стали на один ригель

1.420-6 Выпуск 8

Лист 191

Выборка стали на один ригель, кг

Марка ригеля	Арматурные изделия																					Закладные детали																												Итого	Всего
	Сталь ГОСТ 5781-75																Сталь ГОСТ 6727-53			Сталь ГОСТ 380-71				Сталь ГОСТ 380-71*				Сталь ГОСТ 5731-75																													
	Класса А-V						Класса А-III										Класса А-I			Класса Ст3кп				класса Ст3пс				класса А-III																													
	Ф, мм						Ф, мм										Ф, мм			Профиль				Профиль				Ф, мм																													
	22	26	28	32	36	Итого	6	8	10	12	14	25	36	40	Итого	10	Итого	3	5	Итого	Швеллер 8=10	Итого	Итого	60×8	80×8	100×8	100×10	140×8	170×8	180×8	Итого	6	12	14	16	20	Итого	Гвозди	Итого																	
Б30-6 АУ	65,6	84,6	—	—	—	150,2	10,5	11,8	3,0	—	33,1	—	30,1	—	66,5	5,9	5,9	1,1	15,5	16,6	2,4	—	2,4	88,6	—	13,1	25,6	4,6	8,4	7,5	76,4	—	135,6	0,5	11,0	24,4	35,2	1,7	72,8	0,06	208,5	1044,1																	
Б31-1 АУ		174,0	—	—	—	174,0	21,1	29,3	3,0	14,0,6	—	—	—	27,8,9	47,3,1	5,4	5,4	1,1	24,0	25,1	2,4	—	2,4	68,0,0	—	13,1	25,6	4,6	—	—	76,4	—	119,7	0,5	7,8	24,4	32,0	1,7	66,4	—	186,1	866,1																	
Б31-2 АУ		174,0	—	—	—	174,0	21,1	29,3	3,0	14,0,8	—	—	27,2,1	—	48,8,3	5,9	5,9	1,1	24,0	25,1	2,4	—	2,4	67,3,7	—	13,1	25,5	4,6	—	—	76,4	—	119,7	0,5	7,8	24,4	32,0	1,7	66,4	—	186,1	853,8																	
Б31-3 АУ		217,5	—	—	—	217,5	21,1	29,3	3,0	14,0,8	—	—	30,3,2	—	49,7,4	5,9	5,9	1,4	24,0	25,4	2,4	—	2,4	74,8,6	—	13,1	25,6	4,6	—	—	76,4	—	119,7	0,5	7,8	24,4	32,0	1,7	66,4	—	186,1	934,7																	
Б31-4 АУ		261,0	—	—	—	261,0	21,1	29,3	3,0	—	—	19,1,5	34,1,6	—	58,6,5	5,9	5,9	1,6	24,0	25,6	2,4	—	2,4	88,1,4	—	13,1	25,6	4,6	—	—	76,4	—	119,7	0,5	7,8	24,4	32,0	1,7	66,4	—	186,1	1066,5																	
Б31-5 АУ		261,0	—	—	—	261,0	21,1	35,5	3,0	—	23,0,5	—	34,1,6	—	63,1,7	5,9	5,9	1,6	24,0	25,6	2,4	—	2,4	92,6,6	—	13,1	25,6	4,6	—	—	76,4	—	119,7	0,5	7,8	24,4	32,0	1,7	66,4	—	186,1	1112,7																	
Б31-6 АУ	101,1	—	—	—	—	101,1	21,1	12,0	3,0	19,6,8	—	—	—	27,8,9	57,1,8	5,4	5,4	0,8	23,6	24,4	2,4	—	2,4	84,5,1	—	13,1	33,4	4,6	—	—	76,4	—	127,4	0,5	10,8	24,4	32,0	1,7	69,4	—	196,9	842,0																	
Б31-7 АУ	67,4	87,0	—	—	—	154,4	21,1	12,0	3,0	—	34,2,1	—	27,2,1	—	65,0,3	5,9	5,9	1,1	23,5	24,6	2,4	—	2,4	83,7,6	—	13,1	33,4	4,6	—	—	76,4	—	127,4	0,5	10,8	24,4	32,0	1,7	69,4	—	196,9	1034,5																	
Б31-8 АУ		134,8	—	—	—	134,8	21,1	29,3	3,0	14,0,8	—	—	30,2,4	—	49,8,5	5,9	5,9	1,1	23,9	25,0	2,4	—	2,4	66,4,7	—	13,1	25,6	4,6	—	—	76,4	—	119,7	0,5	7,8	24,4	32,0	1,7	66,4	—	186,1	854,8																	
Б31-9 АУ	33,7	130,5	—	—	—	164,2	21,1	29,3	3,0	14,0,8	—	—	33,4,4	—	62,8,6	5,9	5,9	1,1	24,1	25,2	2,4	—	2,4	72,6,2	—	13,1	25,6	4,6	—	—	76,4	—	119,7	0,5	7,8	24,4	32,0	1,7	66,4	—	186,1	912,3																	
Б31-10 АУ	67,4	130,5	—	—	—	197,9	21,1	29,3	3,0	—	19,1,5	—	33,4,4	—	57,9,3	5,9	5,9	1,4	24,1	25,5	2,4	—	2,4	81,0,9	—	13,1	25,6	4,6	—	—	76,4	—	119,7	0,5	7,8	24,4	32,0	1,7	66,4	—	186,1	997,0																	
Б31-11 АУ	67,4	130,5	—	—	—	197,9	21,1	35,5	3,0	—	23,0,6	—	33,4,4	—	52,4,6	5,9	5,9	1,4	24,1	25,5	2,4	—	2,4	85,6,3	—	13,1	25,6	4,6	—	—	76,4	—	119,7	0,5	7,8	24,4	32,0	1,7	66,4	—	186,1	1042,4																	
Б31-12 АУ	101,1	—	—	—	—	101,1	21,1	12,0	3,0	—	34,2,0	—	30,2,4	—	68,0,5	5,9	5,9	0,8	23,5	24,3	2,4	—	2,4	81,4,2	—	13,1	33,4	4,6	—	—	76,4	—	127,5	0,5	10,8	24,4	32,0	1,7	69,4	—	196,9	1011,1																	
Б31-13 АУ	101,1	—	—	—	—	101,1	10,6	12,0	3,0	19,7,0	—	—	—	27,8,9	50,1,5	5,4	5,4	0,8	15,7	16,5	2,4	—	2,4	62,6,9	—	13,1	25,5	4,6	8,4	7,5	76,4	—	135,6	0,5	11,0	24,4	35,2	1,7	72,8	—	208,4	835,3																	
Б31-14 АУ	67,4	130,5	—	—	—	197,9	10,6	12,0	3,0	—	34,2,0	—	30,2,4	—	57,4,0	5,9	5,9	1,4	15,6	17,0	2,4	—	2,4	89,3,2	—	13,1	25,6	4,6	8,4	7,5	76,4	—	135,6	0,5	11,0	24,4	35,2	1,7	72,8	—	208,4	1101,6																	
Б32-1 АУ	137,2	—	—	—	—	137,2	21,7	29,5	3,0	14,3,8	—	—	—	28,0,9	47,8,9	5,4	5,4	1,1	24,6	25,7	2,4	—	2,4	64,9,6	—	13,1	25,6	4,6	—	—	76,4	—	119,7	0,5	7,8	24,4	32,0	1,7	66,4	—	186,1	835,7																	
Б32-2 АУ	68,6	88,6	—	—	—	157,2	21,7	29,5	3,0	14,3,8	—	—	30,4,1	—	50,2,1	5,9	5,9	1,1	24,6	25,7	2,4	—	2,4	69,3,3	—	13,1	25,6	4,6	—	—	76,4	—	119,7	0,5	7,8	24,4	32,0	1,7	66,4	—	186,1	879,4																	
Б32-3 АУ	68,6	132,9	—	—	—	201,5	21,7	29,5	3,0	14,3,8	—	—	33,6,0	—	53,4,0	5,9	5,9	1,4	24,6	26,0	2,4	—	2,4	76,9,8	—	13,1	25,6	4,6	—	—	76,4	—	119,7	0,5	7,8	24,4	32,0	1,7	66,4	—	186,1	955,9																	
Б32-4 АУ	—	221,5	—	—	—	221,5	21,7	29,5	3,0	—	19,5,7	—	43,3,5	—	69,2,4	5,9	5,9	1,4	24,6	26,0	2,4	—	2,4	93,8,2	—	13,1	25,6	4,6	—	—	76,4	—	119,7	0,5	7,8	24,4	32,0	1,7	66,4	—	186,1	1124,3																	
Б32-5 АУ	—	221,5	—	—	—	221,5	21,7	35,9	3,0	—	23,4,7	—	43,3,5	—	72,7,8	5,9	5,9	1,4	24,6	26,0	2,4	—	2,4	98,3,6	—	13,1	25,6	4,6	—	—	76,4	—	119,7	0,5	7,8	24,4	32,0	1,7	66,4	—	186,1	1169,7																	
Б32-6 АУ	102,9	—	—	—	—	102,9	21,7	12,2	3,0	20,1,9	—	—	—	28,0,9	59,9,7	5,4	5,4	0,8	24,2	26,0	2,4	—	2,4	65,5,4	—	13,1	33,4	4,6	—	—	76,4	—	127,5	0,5	10,8	24,4	32,0	1,7	69,4	—	196,9	852,3																	

Инв. № подл. | Подпись и дата | Взам. инв. № | Инв. № дубл. | Подпись и дата

Москва | Зверева | Зверев | Технич.

ТК 1976

Выборка стали на один ригель

1.420-6 Выпуск 8

Лист 192

Выборка стали на один ригель, кг

| Марка ригеля | Арматурные изделия | | | | | | | | | | | | | | | | | | | | | Закладные детали | | | | | | | | | | | | | | | | | | |

Выборка стали на один ригель, кг

Марка ригеля	Арматурные изделия: Сталь ГОСТ 10884-71* класса АтV; Сталь ГОСТ 5781-75 класса А-III В; Ф, мм 22	25	28	32	36	Итого	Сталь ГОСТ 5781-75 класса А-III; Ф, мм 6	8	10	12	14	25	36	40	Итого	Класса А-I; Ф, мм 10	Итого	Сталь ГОСТ 6127-53* класса В-I; Ф, мм 3	5	Итого	Сталь ГОСТ 380-71* класса С38/23; Профиль Шрифт S=10		Итого	Итого	Закладные детали: Сталь ГОСТ 380-71* класса С38/23; Профиль -60×8	-80×8	-100×8	-100×10	-190×8	-170×8	+160×12		Итого	Сталь ГОСТ 5781-75 класса А-III; Ф, мм 6	12	14	16	20	Итого	Гайка	Итого	Всего
Б32-2 АтV	68,6	88,6	—	—	—	157,2	21,7	29,5	3,0	143,8	—	—	304,1	—	502,1	5,9	5,9	1,1	24,6	25,7	2,4	—	2,4	693,3	—	13,1	25,6	4,6	—	—	76,4	—	119,7	0,5	7,8	24,4	32,0	1,7	66,4	-	186,1	879,4
Б32-3 АтV	68,6	132,9	—	—	—	201,5	21,7	29,5	3,0	143,8	—	—	336,0	—	534,0	5,9	5,9	1,4	24,6	26,0	2,4	—	2,4	769,8	—	13,1	25,6	4,6	—	—	76,4	—	119,7	0,5	7,8	24,4	32,0	1,7	66,4	—	186,1	955,9
Б32-4 АтV	—	221,5	—	—	—	221,5	21,7	29,5	3,0	—	195,7	—	432,5	—	682,4	5,9	5,9	1,4	24,6	26,0	2,4	—	2,4	938,2	—	13,1	25,6	4,6	—	—	76,4	—	119,7	0,5	7,8	24,4	32,0	1,7	66,4	—	186,1	1124,3
Б32-6 АтV	102,9	—	—	—	—	102,9	21,7	12,2	3,0	201,9	—	—	—	280,9	519,7	5,4	5,4	0,8	24,2	25,0	2,4	—	2,4	655,4	—	13,1	33,4	4,6	—	—	76,4	—	127,5	0,5	10,8	24,4	32,0	1,7	69,4	—	196,9	852,3
Б32-7 АтV	—	132,9	—	—	—	132,9	21,7	12,2	3,0	—	344,4	—	304,1	—	685,4	5,9	5,9	0,8	24,1	24,9	2,4	—	2,4	851,5	—	13,1	33,4	4,6	—	—	76,4	—	127,5	0,5	10,8	24,4	32,0	1,7	69,4	—	196,9	1048,4
Б32-8 АтV	102,9	—	—	—	—	102,9	10,9	12,2	3,0	201,9	—	—	—	280,9	508,9	5,4	5,4	0,8	16,0	16,8	2,4	—	2,4	636,4	—	13,1	12,8	4,6	4,8	4,3	76,4	—	116,0	0,5	9,9	24,4	17,6	1,7	54,1	0,06	170,2	806,6
Б32-9 АтV	—	177,2	—	—	—	177,2	10,9	12,2	3,0	—	344,4	—	304,1	—	674,6	5,9	5,9	1,1	15,9	17,0	2,4	—	2,4	877,1	—	13,1	12,8	4,6	4,8	4,3	76,4	—	116,0	0,5	9,9	24,4	17,6	1,7	54,1	0,06	170,2	1047,3
Б33-1 АIIIВ	—	—	—	208,2	—	208,2	20,6	65,6	3,0	139,2	—	—	272,1	—	500,5	5,9	5,9	0,8	8,2	9,0	2,4	—	2,4	726,0	9,8	—	1,2	4,6	—	—	76,4	—	92,1	0,5	9,0	24,4	—	1,7	35,6	—	127,7	853,7
Б33-2 АIIIВ	—	—	106,2	138,2	—	245,0	20,6	65,6	3,0	139,2	—	—	300,8	—	529,2	5,9	5,9	1,1	8,2	9,3	2,4	—	2,4	791,8	9,8	—	1,3	4,6	—	—	76,4	—	92,1	0,5	9,0	24,4	—	1,7	35,6	—	127,7	919,5
Б33-3 АIIIВ	—	—	—	—	351,6	351,6	20,6	65,6	3,0	—	189,2	—	339,2	—	617,6	5,9	5,9	1,1	8,2	9,3	2,4	—	2,4	986,8	9,8	—	1,3	4,6	—	—	76,4	—	92,1	0,5	9,0	24,4	—	1,7	35,6	—	127,7	1114,5
Б33-4 АIIIВ	—	—	159,3	—	—	159,3	20,6	48,4	3,0	—	335,1	—	272,1	—	679,2	5,9	5,9	0,8	7,7	8,5	2,4	—	2,4	855,3	9,8	—	18,2	4,6	—	—	76,4	—	109,0	0,5	20,4	24,4	—	1,7	47,0	—	156,0	1011,3
Б33-5 АIIIВ	—	—	—	208,2	—	208,2	10,3	30,1	3,0	—	335,1	—	300,1	—	678,6	5,9	5,9	0,8	7,7	8,5	2,4	—	2,4	903,6	9,8	—	1,2	4,6	8,4	7,5	76,4	—	107,9	0,5	13,4	24,4	—	1,7	40,0	—	148,0	1051,6
Б34-1 АIIIВ	—	—	54,6	213,9	—	268,5	20,6	66,0	3,0	140,8	—	—	—	278,9	509,3	5,4	5,4	1,1	8,2	9,3	2,4	—	2,4	794,9	9,8	—	1,3	4,6	—	—	76,4	—	92,1	0,5	9,0	24,4	—	1,7	35,6	—	127,7	922,6
Б34-2 АIIIВ	—	—	54,6	213,9	—	268,5	20,6	66,0	3,0	140,8	—	—	272,1	—	502,5	5,9	5,9	1,1	8,2	9,3	2,4	—	2,4	788,6	9,8	—	1,3	4,6	—	—	76,4	—	92,1	0,5	9,0	24,4	—	1,7	35,6	—	127,7	916,3
Б34-3 АIIIВ	—	—	109,2	213,9	—	323,1	20,6	66,0	3,0	140,8	—	—	303,2	—	533,6	5,9	5,9	1,4	8,2	9,6	2,4	—	2,4	874,6	9,8	—	1,3	4,6	—	—	76,4	—	92,1	0,5	9,0	24,4	—	1,7	35,6	—	127,7	1002,3
Б34-4 АIIIВ	—	—	—	—	451,5	451,5	20,6	66,0	3,0	—	191,5	—	341,6	—	622,7	5,9	5,9	1,4	8,2	9,6	2,4	—	2,4	1092,1	9,8	—	1,3	4,6	—	—	76,4	—	92,1	0,5	9,0	24,4	—	1,7	35,6	—	127,7	1219,8
Б34-5 АIIIВ	—	130,5	—	—	—	130,5	20,6	48,7	3,0	197,5	—	—	—	278,9	548,2	5,4	5,4	0,8	7,8	8,6	2,4	—	2,4	695,1	9,8	—	18,2	4,6	—	—	76,4	—	109,0	0,5	20,4	24,4	—	1,7	47,0	—	156,0	851,1
Б34-6 АIIIВ	—	—	—	—	213,9	213,9	20,6	48,7	3,0	—	342,0	—	272,1	—	686,4	5,9	5,9	0,8	7,7	8,5	2,4	—	2,4	917,1	9,8	—	18,2	4,6	—	—	76,4	—	109,0	0,5	20,4	24,4	—	1,7	47,0	—	156,0	1073,1
Б34-7 АIIIВ	—	—	54,6	142,6	—	197,2	20,6	66,0	3,0	140,8	—	—	302,4	—	532,8	5,9	5,9	0,8	8,2	9,0	2,4	—	2,4	747,3	9,8	—	2,6	4,6	—	—	76,4		93,4	0,5	10,2	24,4	—	1,7	36,8	—	130,2	877,5
Б34-8 АIIIВ	—	—	109,2	142,6	—	251,8	20,6	66,0	3,0	140,8	—	—	334,4	—	564,7	5,9	5,9	1,1	8,2	9,3	2,4	—	2,4	834,1	9,8	—	2,6	4,6	—	—	76,4	—	93,4	0,5	10,2	24,4	—	1,7	36,8	—	130,2	964,3
Б34-9 АIIIВ	—	—	—	285,2	—	285,2	20,6	66,0	3,0	—	191,5	—	334,4	—	615,5	5,9	5,9	1,1	8,2	9,3	2,4	—	2,4	918,3	9,8	—	2,6	4,6	—	—	76,4	—	93,4	0,5	10,2	24,4	—	1,7	36,8	—	130,2	1048,5

Москва | Техник | Зверева

ТК 1976 | Выборка стали на один ригель | 1.420-6 Выпуск 8 | Лист 194

Выборка стали на один ригель, кг

Марка ригеля	Арматурные изделия. Сталь ГОСТ 5781-75. Класса А-III В, класса А-IV. Ф, мм: 22	25	28	32	36	Итого	Класса А-III. Ф, мм: 6	8	10	12	14	25	36	40	Итого	Класса АТ. Ф, мм: 10	Итого	Сталь ГОСТ 6127-53* класса В-I. Ф, мм: 3	5	Итого	Сталь ГОСТ 380-71* класса С38/23. Профиль: Шайба δ=10		Итого	Итого	Закладные детали. Сталь ГОСТ 380-71*. Класса С38/23. Профиль: -60×8	-80×8	-100×8	-100×10	-190×8	-170×8	-160×12		Итого	Сталь ГОСТ 5781-75. Класса А-III. Ф, мм: 6	12	14	16	20	Итого	Гайка	Итого	Всего
Б34-10 / АIIIВ	—	—	163,8	—	—	163,8	20,6	48,7	3,0	—	342,0	—	302,4	—	716,7	5,9	5,9	0,8	7,7	8,5	2,4	—	2,4	897,3	9,8	—	18,2	4,6	—	—	76,4	—	109,0	0,5	20,4	24,4	—	1,7	47,0	—	156,0	1053,3
Б34-11 / АIIIВ	—	130,5	—	—	—	130,5	10,3	30,4	3,0	197,0	—	—	—	278,9	519,6	5,4	5,4	0,8	7,8	8,6	2,4	—	2,4	666,5	9,8	—	1,2	4,6	8,4	7,5	76,4	—	107,9	0,5	13,4	24,4	—	1,7	40,0	0,06	148,0	814,5
Б34-12 / АIIIВ	—	—	—	285,2	—	285,2	10,3	30,4	3,0	—	342,0	—	302,4	—	688,1	5,9	5,9	1,1	7,7	8,8	2,4	—	2,4	990,4	9,8	—	2,4	4,6	8,4	7,5	76,4	—	109,1	0,5	15,8	24,4	—	1,7	42,4	0,06	151,6	1142,0
Б35-1 / АIIIВ	—	—	55,5	145,2	—	200,7	21,4	67,4	3,0	143,8	—	—	—	280,9	516,5	5,4	5,4	0,8	8,2	9,0	2,4	—	2,4	734,0	9,8	—	2,6	4,6	—	—	76,4	—	93,4	0,5	10,2	24,4	—	1,7	36,8	—	130,2	864,2
Б35-2 / АIIIВ	—	—	111,0	145,2	—	256,2	21,4	67,4	3,0	143,8	—	—	304,1	—	539,7	5,9	5,9	1,1	8,2	9,3	2,4	—	2,4	813,5	9,8	—	2,6	4,6	—	—	76,4	—	93,4	0,5	10,2	24,4	—	1,7	36,8	—	130,2	943,7
Б35-3 / АIIIВ	—	—	—	290,4	—	290,4	21,4	67,4	3,0	143,8	—	—	336,0	—	571,6	5,9	5,9	1,1	8,2	9,3	2,4	—	2,4	879,6	9,8	—	2,6	4,6	—	—	76,4	—	93,4	0,5	10,2	24,4	—	1,7	36,8	—	130,2	1009,8
Б35-4 / АIIIВ	—	—	—	—	367,6	367,6	21,4	67,4	3,0	—	195,7	—	432,5	—	720,0	5,9	5,9	1,1	8,2	9,3	2,4	—	2,4	1105,2	9,8	—	2,4	4,6	—	—	76,4	—	93,4	0,5	10,2	24,4	—	1,7	36,8	—	130,2	1235,4
Б35-5 / АIIIВ	102,9	—	—	—	—	102,9	21,4	46,9	3,0	200,9	—	—	—	280,9	553,1	5,4	5,4	0,8	7,8	8,6	2,4	—	2,4	672,4	9,8	—	18,2	4,6	—	—	76,4	—	109,0	0,5	20,4	24,4	—	1,7	47,0	—	156,0	828,4
Б35-6 / АIIIВ	—	—	55,5	145,2	—	200,7	21,4	50,1	3,0	—	344,4	—	304,1	—	723,0	5,9	5,9	0,8	7,8	8,6	2,4	—	2,4	940,6	9,8	—	18,2	4,6	—	—	76,4	—	109,0	0,5	20,4	24,4	—	1,7	47,0	—	156,0	1096,6
Б35-7 / АIIIВ	102,9	—	—	—	—	102,9	10,7	31,1	3,0	200,9	—	—	—	280,9	526,6	5,4	5,4	0,8	7,8	8,6	2,4	—	2,4	645,9	9,8	—	1,2	4,6	4,8	4,3	76,4	—	101,1	0,5	10,2	26,5	—	1,7	38,9	0,06	140,1	786,0
Б35-8 / АIIIВ	—	—	111,0	145,2	—	256,0	10,7	31,15	3,0	—	344,4	—	304,1	—	693,4	5,9	5,9	1,1	7,8	8,9	2,4	—	2,4	966,5	9,8	—	1,2	4,6	4,8	4,3	76,4	—	101,1	0,5	10,2	26,5	—	1,7	38,9	0,06	140,1	1106,6
Б33-1 / АIV	—	—	159,3	—	—	159,3	20,6	65,6	3,0	139,2	—	—	272,1	—	500,5	5,9	5,9	0,8	8,2	9,0	2,4	—	2,4	677,1	9,8	—	1,3	4,6	—	—	76,4	—	92,1	0,5	9,0	24,4	—	1,7	35,6	—	127,7	804,8
Б33-2 / АIV	—	—	106,2	138,8	—	245,0	20,6	65,6	3,0	139,2	—	—	300,8	—	529,2	5,9	5,9	1,1	8,2	9,3	2,4	—	2,4	791,8	9,8	—	1,3	4,6	—	—	76,4	—	92,1	0,5	9,0	24,4	—	1,7	35,6	—	127,7	919,5
Б33-3 / АIV	—	—	—	277,6	—	277,6	20,6	65,6	3,0	—	189,2	—	339,2	—	617,6	5,9	5,9	1,1	8,2	9,3	2,4	—	2,4	912,8	9,8	—	1,3	4,6	—	—	76,4	—	92,1	0,5	9,0	24,4	—	1,7	35,6	—	127,7	1040,5
Б33-4 / АIV	65,6	84,6	—	—	—	150,2	20,6	48,4	3,0	—	335,1	—	272,1	—	679,2	5,9	5,9	1,1	7,7	8,8	2,4	—	2,4	846,5	9,8	—	18,2	4,6	—	—	76,4	—	109,0	0,5	20,4	24,4	—	1,7	47,0	—	156,0	1002,5
Б33-5 / АIV	—	—	—	208,2	—	208,2	10,3	30,1	3,0	—	335,1	—	300,1	—	678,6	5,9	5,9	0,8	7,7	8,5	2,4	—	2,4	903,6	9,8	—	1,2	4,6	8,4	7,5	76,4	—	107,9	0,5	13,4	24,4	—	1,7	40,0	0,06	148,0	1051,6
Б34-1 / АIV	—	—	109,2	142,6	—	251,8	20,6	66,0	3,0	140,8	—	—	—	278,9	509,3	5,4	5,4	1,1	8,2	9,3	2,4	—	2,4	778,2	9,8	—	1,3	4,6	—	—	76,4	—	92,1	0,5	9,0	24,4	—	1,7	35,6	—	127,7	905,9
Б34-2 / АIV	—	—	218,4	—	—	218,4	20,6	66,0	3,0	140,8	—	—	272,1	—	502,5	5,9	5,9	1,1	8,2	9,3	2,4	—	2,4	738,5	9,8	—	1,3	4,6	—	—	76,4	—	92,1	0,5	9,0	24,4	—	1,7	35,6	—	127,7	866,2
Б34-3 / АIV	—	—	—	285,2	—	285,2	20,6	66,0	3,0	140,8	—	—	303,2	—	573,6	5,9	5,9	1,1	8,2	9,3	2,4	—	2,4	836,4	9,8	—	1,3	4,6	—	—	76,4	—	92,1	0,5	9,0	24,4	—	1,7	35,6	—	127,7	964,1
Б34-4 / АIV	—	—	—	427,8	—	427,8	20,6	66,0	3,0	—	191,5	—	341,6	—	622,7	5,9	5,9	1,7	8,2	9,9	2,4	—	2,4	1068,7	9,8	—	1,3	4,6	—	—	76,4	—	92,1	0,5	9,0	24,4	—	1,7	35,6	—	127,7	1196,4
Б34-5 / АIV	—	130,5	—	—	—	130,5	20,6	48,7	3,0	197,0	—	—	—	278,9	548,2	5,4	5,4	0,8	7,8	8,6	2,4	—	2,4	695,1	9,8	—	18,2	4,6	—	—	76,4	—	109,0	0,5	20,4	24,4	—	1,7	47,0	—	156,0	851,1

Госстрой СССР
ЦНИИПРОМЗДАНИЙ
Москва

Гл. инженер
Ст. техник
Техник

Ревякина
Козлова
Зверева

ТК 1976 | Выборка стали на один ригель. | 1.420-6 Выпуск 8 | Лист 195

15527-02 144

Выборка стали на один ригель, кг

Марка ригеля	Арматурные изделия																					Закладные детали															Всего
	Сталь ГОСТ 5781-75															Сталь ГОСТ 6727-53*			Сталь ГОСТ 380-71*		Итого	Сталь ГОСТ 380-71*														Итого
	Класса А-IV Класса А-V						Класса А-III									Класса А-I			класса В-I			класса С38/23															
	Ф, мм						Ф, мм									Ф, мм			Профиль			Профили															
	22	25	28	32	36	Итого	6	8	10	12	14	25	36	40	Итого	10	Итого	3	5	Итого	Швеллер 8-10		Итого	60×6	80×5	100×8	100×10	140×8	170×8	150×12	Итого	Гнутая	Итого	6	12	14	16	20	Итого		
БЗ4-6 АIV	—	—	54,6	142,6	—	197,2	20,6	48,7	3,0	—	342,0	—	272,1	—	686,4	5,9	5,9	0,8	7,7	8,5	24	—	24	9,8	—	18,2	4,6	—	—	76,4	—	109,0	0,5	20,4	24,4	—	1,7	47,0	—	156,0	1056,4
БЗ4-7 АIV	—	—	109,2	—	43,5	152,7	20,6	66,0	3,0	140,8	—	—	302,4	—	532,8	5,9	5,9	0,8	8,2	9,0	24	—	24	9,8	—	2,6	4,6	—	—	76,4	—	93,4	0,5	10,2	24,4	—	1,7	36,8	—	130,2	833,0
БЗ4-8 АIV	—	—	54,6	142,6	—	197,2	20,6	66,0	3,0	140,8	—	—	334,4	—	664,7	5,9	5,9	0,8	8,2	9,0	24	—	24	9,8	—	2,6	4,6	—	—	76,4	—	93,4	0,5	10,2	24,4	—	1,7	36,8	—	130,2	909,4
БЗ4-9 АIV	—	—	—	285,2	—	285,2	20,6	66,0	3,0	—	191,5	—	334,4	—	615,5	5,9	5,9	1,1	8,2	9,3	24	—	24	9,8	—	2,6	4,6	—	—	76,4	—	93,4	0,5	10,2	24,4	—	1,7	36,8	—	130,2	1048,5
БЗ4-10 АIV	67,4	87,0	—	—	—	154,4	20,6	48,7	3,0	—	342,0	—	302,4	—	716,7	5,9	5,9	1,1	7,7	8,8	24	—	24	9,8	—	18,2	4,6	—	—	76,4	—	109,0	0,5	20,4	24,4	—	1,7	47,0	—	156,0	1044,2
БЗ4-11 АIV	—	130,5	—	—	—	130,5	10,3	30,4	3,0	197,0	—	—	—	278,9	519,6	5,4	5,4	0,8	7,8	8,6	24	—	24	9,8	—	1,2	4,6	8,4	7,5	76,4	—	107,9	0,5	13,4	24,4	—	1,7	40,0	0,06	148,0	814,5
БЗ4-12 АIV	—	—	109,2	142,6	—	251,8	10,3	30,4	3,0	—	342,0	—	302,4	—	688,1	5,9	5,9	0,8	7,7	8,5	24	—	24	9,8	—	2,4	4,6	8,4	7,5	76,4	—	109,1	0,5	15,8	24,4	—	1,7	42,4	0,06	151,6	1108,3
БЗ5-1 АIV	—	—	111,0	72,6	—	183,6	21,4	67,4	3,0	143,8	—	—	—	280,9	516,5	5,4	5,4	0,8	8,2	9,0	24	—	24	9,8	—	2,6	4,6	—	—	76,4	—	93,4	0,5	10,2	24,4	—	1,7	36,8	—	130,2	847,1
БЗ5-2 АIV	—	—	111,0	72,6	—	183,6	21,4	67,4	3,0	143,8	—	—	304,1	—	539,7	5,9	5,9	0,8	8,2	9,0	24	—	24	9,8	—	2,6	4,6	—	—	76,4	—	93,4	0,5	10,2	24,4	—	1,7	36,8	—	130,2	870,8
БЗ5-3 АIV	—	—	111,0	145,2	—	256,2	21,4	67,4	3,0	143,8	—	—	336,0	—	571,6	5,9	5,9	1,1	8,2	9,3	24	—	24	9,8	—	2,6	4,6	—	—	76,4	—	93,4	0,5	10,2	24,4	—	1,7	36,8	—	130,2	975,6
БЗ5-4 АIV	—	—	—	290,4	—	290,4	21,4	67,4	3,0	—	195,7	—	432,5	—	720,0	5,9	5,9	1,1	8,2	9,3	24	—	24	9,8	—	2,4	4,6	—	—	76,4	—	93,4	0,5	10,2	24,4	—	1,7	36,8	—	130,2	1158,2
БЗ5-5 АIV	102,9	—	—	—	—	102,9	21,4	48,9	3,0	200,9	—	—	—	280,9	553,1	5,4	5,4	0,8	7,8	8,6	24	—	24	9,8	—	18,2	4,6	—	—	76,4	—	109,0	0,5	20,4	24,4	—	1,7	47,0	—	156,0	828,4
БЗ5-6 АIV	—	—	55,5	144,2	—	200,7	21,4	50,1	3,0	—	344,4	—	304,1	—	723,0	5,9	5,9	0,8	7,8	8,6	24	—	24	9,8	—	18,2	4,6	—	—	76,4	—	109,0	0,5	20,4	24,4	—	1,7	47,0	—	156,0	1096,6
БЗ5-7 АIV	102,9	—	—	—	—	102,9	10,7	31,1	3,0	200,9	—	—	—	280,9	526,6	5,4	5,4	0,8	7,8	8,6	24	—	24	9,8	—	1,2	4,6	4,8	4,3	76,4	—	101,1	0,5	10,2	26,6	—	1,7	38,9	0,06	140,1	786,0
БЗ5-8 АIV	—	—	166,5	72,6	—	239,1	10,7	31,5	3,0	—	344,4	—	304,1	—	693,4	5,9	5,9	1,1	7,8	8,9	24	—	24	9,8	—	1,2	4,6	4,8	4,3	76,4	—	101,1	0,5	10,2	26,5	—	1,7	38,9	0,06	140,1	1089,8
Б33-1 АV	131,2	—	—	—	—	131,2	20,6	65,6	3,0	139,2	—	—	272,1	—	500,1	5,9	5,9	1,1	8,2	9,3	24	—	24	9,8	—	1,3	4,6	—	—	76,4	—	92,1	0,5	9,0	24,4	—	1,7	35,6	—	127,7	777,0
Б33-2 АV	32,8	126,9	—	—	—	159,7	20,6	65,6	3,0	139,2	—	—	300,8	—	529,2	5,9	5,9	1,1	8,2	9,3	24	—	24	9,8	—	1,3	4,6	—	—	76,4	—	92,1	0,5	9,0	24,4	—	1,7	35,6	—	127,7	834,2
Б33-3 АV	65,6	126,9	—	—	—	192,5	20,6	65,6	3,0	—	189,2	—	339,2	—	617,6	5,9	5,9	1,4	8,2	9,6	24	—	24	9,8	—	1,3	4,6	—	—	76,4	—	92,1	0,5	9,0	24,4	—	1,7	35,6	—	127,7	954,6
Б33-4 АV	32,8	84,6	—	—	—	117,4	20,6	48,4	3,0	—	335,1	—	272,1	—	679,2	5,9	5,9	0,8	7,7	8,5	24	—	24	9,8	—	18,2	4,6	—	—	76,4	—	109,0	0,5	20,4	24,4	—	1,7	47,0	—	156,0	969,4
Б33-5 АV	65,6	84,6	—	—	—	150,2	10,3	30,1	3,0	—	335,1	—	300,1	—	678,6	5,9	5,9	1,1	7,7	8,8	24	—	24	9,8	—	1,2	4,6	8,4	7,5	76,4	—	107,9	0,5	13,4	24,4	—	1,7	40,0	0,06	148,0	993,9
БЗ4-1 АV	—	174,0	—	—	—	174,0	20,6	66,0	3,0	140,8	—	—	—	278,9	509,3	5,4	5,4	1,1	8,2	9,3	24	—	24	9,8	—	1,3	4,6	—	—	76,4	—	92,1	0,5	9,0	24,4	—	1,7	35,6	—	127,7	818,1

Инв. № подл. | Подпись и дата | Взам. инв. №

Москва Инженерный Центр Зверева Технадзор

Выборка стали на один ригель, кг

| Марка ригеля | Арматурные изделия | | | | | | | | | | | | | | | | | | | | Закладные детали | | | | | | | | | | | | | | | | | | |

Выборка стали на один ригель, кг

Марка ригеля	Арматурные изделия: Сталь ГОСТ 10884-71* Класса Ат-V, ф, мм: 22	25	28	32	36	Итого	Сталь ГОСТ 5781-75 Класса А-III, ф, мм: 6	8	10	12	14	25	36	40	Итого	Класса А I, ф мм: 10	Итого	Сталь ГОСТ 6727-53* класса В-I, ф мм: 3	5	Итого	Сталь ГОСТ 380-71* класса С38/23, Профиль: Шайба 6=10		Итого	Итого	Закладные детали: Сталь ГОСТ 380-71* Класса С38/23, Профиль: 160×8	80×8	100×8	110×10	190×8	170×8	160×8		Итого	Сталь ГОСТ 5781-75 Класса А-III, ф, мм: 6	12	14	16	20	Итого	Гайка	Итого	Всего
Б33-3 Ат V	65,6	126,9	—	—	—	192,5	20,6	65,6	3,0	—	189,2	—	339,2	—	617,6	5,9	5,9	1,4	8,2	9,6	2,4	—	2,4	827,0	9,8	—	1,3	4,6	—	—	76,4	—	92,1	0,5	9,0	24,4	—	1,7	36,6	—	127,6	954,6
Б33-4 Ат V	32,8	84,6	—	—	—	117,4	20,6	48,4	3,0	—	335,1	—	272,1	—	679,2	5,9	5,9	0,8	7,7	8,5	2,4	—	2,4	813,4	9,8	—	18,2	4,6	—	—	76,4	—	109,0	0,5	20,4	24,4	—	1,7	47,0	—	156,0	969,4
Б33-5 Ат V	65,6	84,6	—	—	—	150,2	10,3	30,1	3,0	—	335,1	—	300,1	—	678,6	5,9	5,9	1,1	7,7	8,8	2,4	—	2,4	845,9	9,8	—	1,2	4,6	8,4	7,5	76,4	—	107,9	0,5	13,4	24,4	—	1,7	40,0	0,05	148,0	993,9
Б34-1 Ат V	—	174,0	—	—	—	174,0	20,6	65,0	3,0	140,8	—	—	—	278,9	509,3	5,4	5,4	1,1	8,2	9,3	2,4	—	2,4	700,4	9,8	—	1,3	4,6	—	—	76,4	—	92,1	0,5	9,0	24,4	—	1,7	35,6		127,7	818,1
Б34-2 Ат V	—	174,0	—	—	—	174,0	20,6	66,0	3,0	140,8	—	—	272,1	—	502,5	5,9	5,9	1,1	8,2	9,3	2,4	—	2,4	694,1	9,8	—	1,3	4,6	—	—	76,4	—	92,1	0,5	9,0	24,4	—	1,7	35,6	—	127,7	821,8
Б34-3 Ат V	—	217,5	—	—	—	217,5	20,6	66,0	3,0	140,8	—	—	303,2	—	533,6	5,9	5,9	1,4	8,2	9,2	2,4	—	2,4	769,0	9,8	—	1,3	4,6	—	—	76,4	—	92,1	0,5	9,0	24,4	—	1,7	35,6	—	127,7	896,7
Б34-4 Ат V	—	261,0	—	—	—	261,0	20,6	66,0	3,0	—	191,5	—	341,6	—	622,7	5,9	5,9	1,7	8,2	9,9	2,4	—	2,4	901,9	9,8	—	1,3	4,6	—	—	76,4	—	92,1	0,5	9,0	24,4	—	1,7	35,6	—	127,7	1029,6
Б34-5 Ат V	101,1	—	—	—	—	101,1	20,6	48,7	3,0	197,0	—	—	—	278,9	548,2	6,4	5,4	0,8	7,8	8,6	2,4	—	2,4	665,7	9,8	—	18,2	4,6	—	—	76,4	—	109,0	0,5	20,4	24,4	—	1,7	47,0	—	56,0	821,7
Б34-6 Ат V	67,4	87,0	—	—	—	154,4	20,6	48,7	3,0	—	342,0	—	272,1	—	686,4	5,9	5,9	1,1	7,7	8,8	2,4	—	2,4	857,9	9,8	—	18,2	4,6	—	—	76,4	—	109,0	0,5	20,4	24,4	—	1,7	47,0	—	56,0	1013,9
Б34-7 Ат V	134,8	—	—	—	—	134,8	20,6	66,0	3,0	140,8	—	—	302,4	—	532,8	5,9	5,9	1,1	8,2	9,3	2,4	—	2,4	685,2	9,8	—	2,6	4,6	—	—	76,4	—	93,4	0,5	10,2	24,4	—	1,7	38,8	—	130,2	815,4
Б34-8 Ат V	33,7	130,5	—	—	—	164,2	20,6	66,0	3,0	140,8	—	—	334,4	—	564,7	5,9	5,9	1,1	8,2	9,3	2,4	—	2,4	746,5	9,8	—	2,6	4,6	—	—	76,4	—	93,4	0,5	10,2	24,4	—	1,7	38,8		130,2	875,7
Б34-9 Ат V	67,4	130,5	—	—	—	197,9	20,6	66,0	3,0	—	191,5	—	334,4	—	615,5	5,9	5,9	1,4	8,2	9,6	2,4	—	2,4	831,3	9,8	—	2,6	4,6	—	—	76,4	—	93,4	0,5	10,2	24,4	—	1,7	36,8	—	130,2	961,5
Б34-10 Ат V	101,1	—	—	—	—	101,1	20,6	48,7	3,0	—	342,0	—	302,4	—	716,7	5,9	5,9	0,8	7,7	8,5	2,4	—	2,4	834,6	9,8	—	18,2	4,6	—	—	76,4	—	109,0	0,5	20,4	24,4	—	1,7	40,0	—	156,0	990,6
Б34-11 Ат V	101,1	—	—	—	—	101,1	10,3	30,4	3,0	197,0	—	—	—	278,9	519,6	5,4	5,4	0,8	7,8	8,6	2,4	—	2,4	637,1	9,8	—	1,2	4,6	8,4	7,5	76,4	—	107,9	0,5	13,4	24,4	—	1,7	40,0	0,06	148,0	785,1
Б34-12 Ат V	67,4	130,5	—	—	—	197,9	10,3	30,4	3,0	—	342,0	—	302,4	—	689,1	5,9	5,9	1,4	7,7	9,1	2,4	—	2,4	903,4	9,8	—	2,4	4,6	8,4	7,5	76,4	—	109,1	0,5	15,8	24,4	—	1,7	42,4	0,06	151,6	1055,0
Б35-1 Ат V	137,2	—	—	—	—	137,2	21,4	67,4	3,0	143,8	—	—	—	280,9	516,5	5,4	5,4	0,8	8,2	9,0	2,4	—	2,4	670,5	9,8	—	2,6	4,6	—	—	76,4	—	93,4	0,5	10,2	24,4	—	1,7	36,8	—	130,2	800,7
Б35-2 Ат V	68,6	88,6	—	—	—	157,2	21,4	67,4	3,0	143,8	—	—	304,1	—	539,7	5,9	5,9	1,1	8,2	9,3	2,4	—	2,4	714,5	9,8	—	2,6	4,6	—	—	76,4	—	93,4	0,5	10,2	24,4	—	1,7	36,8	—	130,2	844,7
Б35-3 Ат V	68,6	132,9	—	—	—	201,5	21,4	67,4	3,0	143,8	—	—	336,0	—	571,6	5,9	5,9	1,1	8,2	9,3	2,4	—	2,4	790,7	9,8	—	2,6	4,6	—	—	76,4	—	93,4	0,5	10,2	24,4	—	1,7	36,8	—	130,2	920,9
Б35-4 Ат V	-	221,5	—	—	—	221,5	21,4	67,4	3,0	—	195,7	—	432,5	—	720,0	5,9	5,9	1,1	8,2	9,3	2,4	—	2,4	959,1	9,8	—	2,4	4,6	—	—	76,4	—	93,4	0,5	10,2	24,4	—	1,7	36,8	—	130,2	1089,3
Б35-5 Ат V	102,9	—	—	—	—	102,9	21,4	46,9	3,0	200,9	—	—	—	280,9	553,1	5,4	5,4	0,8	7,8	8,6	2,4	—	2,4	672,4	9,8	—	18,2	4,6	—	—	76,4	—	109,0	0,5	20,4	24,4	—	1,7	47,0	—	156,0	828,4
Б35-6 Ат V	—	132,9	—	—	—	132,9	21,4	50,1	3,0	—	344,4	—	304,1	—	723,0	5,9	5,9	0,8	7,8	8,6	2,4	—	2,4	872,8	9,8	—	18,2	4,6	—	—	76,4	—	109,0	0,5	20,4	24,4	—	1,7	47,0	—	156,0	1028,8

Москва | Техник | Зверева

ТК 1976 | Выборка стали на один ригель | 1.420-6 Выпуск 8 | Лист 198

Выборка стали на один ригель, кг

Марка ригеля	Арматурные изделия																						Закладные детали														Всего
	Сталь ГОСТ 5781-75 класса А-III; Сталь ГОСТ 5781-75 класса А-IIIВ						Сталь ГОСТ 5781-75 класса А-III									Класса А-I		Сталь ГОСТ 19281-73 класса В-I		Сталь ГОСТ 380-71* класса С38/23		Итого	Сталь ГОСТ 380-71* класса С38/23								Сталь ГОСТ 5781-75 класса А-III						Гай-ка	Итого	
	Ф, мм					Итого	Ф, мм								Итого	Ф мм	Итого	Ф, мм		Итого	Профиль		Итого		Профиль							Итого	Ф, мм					Итого			
	22	25	28	32	36		6	8	10	12	14	25	36	40		10		3	5		Швеллер №10			-50×8	-80×8	-100×8	-100×10	-100×12	-100×14	-160×8		6	12	14	16	20				
Б35-7 АтV	102,9	—	—	—	—	102,9	10,7	31,1	3,0	200,9	—	—	—	280,9	526,6	5,4	5,4	0,8	7,8	8,6	2,4	—	2,4	845,9	9,8	—	1,2	4,6	4,8	4,3	76,4	—	101,1	0,5	10,2	26,5	—	1,7	38,9	0,06	140,1	786,0
Б35-8 АтV	—	177,2	—	—	—	177,2	10,7	31,1	3,0	—	344,4	—	304,1	—	693,4	5,4	5,4	1,1	7,8	8,9	2,4	—	2,4	887,8	9,8	—	1,2	4,6	4,8	4,3	76,4	—	104,1	0,5	10,2	26,5	—	1,7	38,9	0,06	140,1	1027,9
Б36-1 АIIIВ	—	—	—	208,2	—	208,2	20,2	28,8	3,0	139,2	—	—	272,1	—	463,3	5,9	5,9	0,8	23,3	24,1	2,4	—	2,4	703,9	—	13,1	25,6	4,6	—	—	76,4	—	119,7	0,5	7,8	24,4	32,0	1,7	66,4	—	186,1	890,0
Б36-2 АIIIВ	—	—	106,2	138,8	—	245,0	20,2	28,8	3,0	139,2	—	—	300,8	—	492,0	5,9	5,9	1,1	23,3	24,4	2,4	—	2,4	769,7	—	13,1	25,6	4,6	—	—	76,4	—	119,7	0,5	7,8	24,4	32,0	1,7	66,4	—	186,1	955,8
Б36-3 АIIIВ	—	—	—	—	351,7	351,7	20,2	28,8	3,0	—	189,2	—	339,2	—	580,0	5,9	5,9	1,1	23,3	24,4	2,4	—	2,4	964,4	—	13,1	25,6	4,6	—	—	76,4	—	119,7	0,5	7,8	24,4	32,0	1,7	66,4	—	186,1	1150,5
Б36-4 АIIIВ	—	—	—	—	351,7	351,7	20,2	35,3	3,0	—	225,5	—	339,2	—	623,2	5,9	5,9	1,1	23,3	24,4	2,4	—	2,4	1007,6	—	13,1	25,6	4,6	—	—	76,4	—	119,7	0,5	7,8	24,4	32,0	1,7	66,4	—	186,1	1193,7
Б36-5 АIIIВ	—	—	159,3	—	—	159,3	20,2	11,7	3,0	—	335,1	—	272,1	—	642,1	5,9	5,9	0,8	22,9	23,7	2,4	—	2,4	833,4	—	13,1	33,4	4,6	—	—	76,4	—	127,5	0,5	10,8	24,4	32,0	1,7	69,4	—	196,9	1030,3
Б36-6 АIIIВ	—	—	—	208,2	—	208,2	10,1	11,7	3,0	—	335,1	—	300,1	—	660,0	5,9	5,9	0,8	15,4	16,2	2,4	—	2,4	892,7	—	13,1	25,6	4,6	8,4	7,5	76,4	—	135,6	0,5	11,0	24,4	35,2	1,7	72,8	—	208,9	1101,2
Б37-1 АIIIВ	—	—	54,6	213,9	—	268,5	20,2	29,3	3,0	140,8	—	—	—	278,9	472,2	5,4	5,4	1,1	23,3	24,4	2,4	—	2,4	772,9	—	13,1	25,6	4,6	—	—	76,4	—	119,7	0,5	7,8	24,4	32,0	1,7	66,4	—	186,1	959,0
Б37-2 АIIIВ	—	—	54,6	213,9	—	268,5	20,2	29,3	3,0	140,8	—	—	272,1	—	465,5	5,9	5,9	1,1	23,3	24,4	2,4	—	2,4	766,5	—	13,1	25,6	4,6	—	—	76,4	—	119,7	0,5	7,8	24,4	32,0	1,7	66,4	—	186,1	953,1
Б37-3 АIIIВ	—	—	109,2	213,9	—	323,1	20,2	29,3	3,0	140,8	—	—	303,2	—	496,5	5,9	5,9	1,4	23,3	24,7	2,4	—	2,4	852,6	—	13,1	25,6	4,6	—	—	76,4	—	119,7	0,5	7,8	24,4	32,0	1,7	66,4	—	186,1	1038,7
Б37-4 АIIIВ	—	—	—	—	451,5	451,5	20,2	29,3	3,0	—	191,5	—	341,6	—	585,6	5,9	5,9	1,4	23,3	24,7	2,4	—	2,4	1070,1	—	13,1	25,6	4,6	—	—	76,4	—	119,7	0,5	7,8	24,4	32,0	1,7	66,4	—	186,1	1256,2
Б37-5 АIIIВ	—	—	—	—	451,5	451,5	20,2	35,5	3,0	—	230,5	—	341,6	—	630,8	5,9	5,9	1,4	23,3	24,7	2,4	—	2,4	1115,3	—	13,1	25,6	4,6	—	—	76,4	—	119,7	0,5	7,8	24,4	32,0	1,7	66,4	—	186,1	1301,4
Б37-6 АIIIВ	—	130,5	—	—	—	130,5	20,2	12,0	3,0	197,0	—	—	—	278,9	511,1	5,4	5,4	0,8	22,9	23,7	2,4	—	2,4	673,1	—	13,1	25,6	4,6	—	—	76,4	—	119,7	0,5	7,8	24,4	32,0	1,7	69,4	—	196,9	870,0
Б37-7 АIIIВ	—	—	—	213,9	—	213,9	20,2	12,0	3,0	—	342,1	—	272,1	—	649,4	5,9	5,9	0,8	22,9	23,7	2,4	—	2,4	895,3	—	13,1	33,4	4,6	—	—	76,4	—	127,5	0,5	10,8	24,4	32,0	1,7	69,4	—	196,9	1092,2
Б37-8 АIIIВ	—	—	54,6	142,6	—	197,2	20,2	29,3	3,0	140,8	—	—	302,4	—	485,7	5,9	5,9	0,8	23,3	24,1	2,4	—	2,4	725,3	—	13,1	25,6	4,6	—	—	76,4	—	119,7	0,5	7,8	24,4	32,0	1,7	66,4	—	186,1	911,4
Б37-9 АIIIВ	—	—	109,2	142,6	—	251,8	20,2	29,3	3,0	140,8	—	—	334,4	—	527,7	5,9	5,9	1,1	23,3	24,4	2,4	—	2,4	812,2	—	13,1	25,6	4,6	—	—	76,4	—	119,7	0,5	7,8	24,4	32,0	1,7	66,4	—	186,1	998,3
Б37-10 АIIIВ	—	—	—	289,2	—	289,2	20,2	29,3	3,0	—	191,9	—	334,4	—	578,4	5,9	5,9	1,1	23,3	24,4	2,4	—	2,4	896,3	—	13,1	25,6	4,6	—	—	76,4	—	119,7	0,5	7,8	24,4	32,0	1,7	66,4	—	186,1	1082,4
Б37-11 АIIIВ	—	—	—	285,2	—	285,3	20,2	35,5	3,0	—	230,5	—	334,4	—	623,6	5,9	5,9	1,1	23,3	24,4	2,4	—	2,4	941,5	—	13,1	25,6	4,6	—	—	76,4	—	119,7	0,5	7,8	24,4	32,0	1,7	66,4	—	186,1	1127,6
Б37-12 АIIIВ	—	—	163,8	—	—	163,8	20,2	12,0	3,0	—	342,0	—	302,4	—	673,6	5,9	5,9	0,8	22,9	23,7	2,4	—	2,4	875,4	—	13,1	33,4	4,6	—	—	76,4	—	127,5	0,5	10,8	24,4	32,0	1,7	69,4	—	196,9	1072,3
Б37-13 АIIIВ	—	130,5	—	—	—	130,5	10,1	12,0	3,0	197,0	—	—	—	278,9	501,0	5,4	5,4	0,8	15,4	16,2	2,4	—	2,4	655,5	—	13,1	25,6	4,6	8,4	7,5	76,4	—	135,6	0,5	11,0	24,4	35,2	1,7	72,8	—	208,9	863,9

НИИПромзданий Госстроя СССР Москва
Гл. инженер Гевирцман
Гл. технолог Козлов
Техник Зверева

Выборка стали на один ригель, кг

Марка ригеля	Арматурные изделия. Сталь ГОСТ 5781-75. Класса А-III в, Класса А-IV. Ф, мм 22	25	28	32	36	Итого	Класса А-III. Ф, мм 6	8	10	12	14	25	36	40	Итого	Класса А-I. Ф, мм 10	Итого	Сталь ГОСТ 6727-53* класса В-I. Ф, мм 3	5	Итого	Сталь ГОСТ 380-71* класса С38/23. Профиль Шайба 5÷10		Итого	Итого	Закладные детали. Сталь ГОСТ 380-71*. Класса С38/23. Профиль -60×8	-80×8	-100×8	-106×10	-180×8	-170×8	-160×12		Итого	Сталь ГОСТ 5781-75. Класса А-III. Ф, мм 6	12	14	16	20	Итого	Гайка	Итого	Всего
Б37-14 А III в	—	—	—	285,2	—	285,2	10,1	12,0	3,0	—	342,0	—	302,4	—	669,5	5,9	5,9	1,1	15,4	16,5	2,4	—	2,4	979,5	—	13,1	25,6	4,6	8,4	7,5	76,4	—	135,6	0,5	11,0	24,4	35,2	1,7	72,8	—	208,4	1187,9
Б38-1 А III в	—	—	55,5	145,2	—	200,7	21,4	29,5	3,0	143,8	—	—	—	280,9	478,6	5,4	5,4	0,8	23,3	24,1	2,4	—	2,4	711,2	—	13,1	25,6	4,6	—	—	76,4	—	119,7	0,5	7,8	24,4	32,0	1,7	66,4	—	186,1	897,3
Б38-2 А III в	—	—	111,0	145,2	—	256,2	21,4	29,5	3,0	143,8	—	—	—	304,1	501,8	5,9	5,9	1,1	23,3	24,4	2,4	—	2,4	790,7	—	13,1	26,6	4,6	—	—	76,4	—	119,7	0,5	7,8	24,4	32,0	1,7	66,4	—	186,1	976,8
Б38-3 А III в	—	—	—	290,4	—	290,4	21,1	29,5	3,0	143,8	—	—	—	336,0	533,7	5,9	5,9	1,1	23,3	24,4	2,4	—	2,4	856,8	—	13,1	25,6	4,6	—	—	76,4	—	119,7	0,5	7,8	24,4	32,0	1,7	66,4	—	186,1	1042,9
Б38-4 А III в	—	—	—	—	367,6	367,6	21,4	29,5	3,0	—	195,7	—	—	432,9	682,1	5,9	5,9	1,1	23,3	24,4	2,4	—	2,4	1082,4	—	13,1	25,6	4,6	—	—	76,4	—	119,7	0,5	7,8	24,4	32,0	1,7	66,4	—	186,1	1268,5
Б38-5 А III в	—	—	—	—	367,6	367,6	21,4	35,8	3,0	—	234,7	—	—	432,9	727,4	5,9	5,9	1,1	23,3	2,4,4	2,4	—	2,4	1127,7	—	13,1	25,6	4,6	—	—	76,4	—	119,7	0,5	7,8	24,4	32,0	1,7	66,4	—	186,1	1313,8
Б38-6 А III в	102,9	—	—	—	—	102,9	21,4	12,2	3,0	201,9	—	—	—	280,9	519,4	5,4	5,4	0,8	22,9	23,7	2,4	—	2,4	653,8	—	13,1	33,4	4,6	—	—	76,4	—	127,5	0,5	10,8	24,4	32,0	1,7	69,4	—	196,9	850,7
Б38-7 А III в	—	—	55,5	145,2	—	200,7	21,4	12,2	3,0	—	344,4	—	—	304,1	685,1	5,9	5,9	0,8	22,9	23,7	2,4	—	2,4	917,8	—	13,1	33,4	4,6	—	—	76,4	—	127,5	0,5	10,8	24,4	32,0	1,7	69,4	—	196,9	1114,7
Б38-8 А III в	102,9	—	—	—	—	102,9	10,7	12,2	3,0	201,9	—	—	—	280,9	508,7	5,4	5,4	0,8	15,4	16,2	2,4	—	2,4	635,6	—	13,1	12,8	4,6	4,8	4,3	76,4	—	116,0	0,5	9,9	24,4	17,6	1,7	54,1	0,06	170,2	805,8
Б38-9 А III в	—	—	111,0	145,2	—	256,2	10,7	12,2	3,0	—	374,4	—	—	304,1	674,4	5,9	5,9	0,8	15,4	16,2	2,4	—	2,4	955,1	—	13,1	12,8	4,6	4,8	4,3	76,4	—	116,0	0,5	9,9	24,4	17,6	1,7	54,1	0,06	170,2	1125,3
Б36-1 А IV	—	—	159,3	—	—	159,3	20,2	28,8	3,0	139,2	—	—	272,1	—	463,1	5,9	5,9	0,8	23,3	24,4	2,4	—	2,4	655,0	—	13,1	25,6	4,6	—	—	76,4	—	119,7	0,5	7,8	24,4	32,0	1,7	66,4	—	186,1	841,1
Б36-2 А IV	—	—	106,2	138,8	—	245,0	20,2	28,8	3,0	139,2	—	—	300,8	—	492,0	5,9	5,9	1,1	23,3	24,4	2,4	—	2,4	769,7	—	13,1	25,6	4,6	—	—	76,4	—	119,7	0,5	7,8	24,4	32,0	1,7	66,4	—	186,1	955,8
Б36-3 А IV	—	—	—	277,6	—	277,6	20,2	28,8	3,0	—	189,2	—	339,2	—	580,0	5,9	5,9	1,1	23,3	24,4	2,4	—	2,4	890,3	—	13,1	25,6	4,6	—	—	76,4	—	119,7	0,5	7,8	24,4	32,0	1,7	66,4	—	186,1	1076,4
Б36-4 А IV	—	—	—	277,6	—	277,6	20,2	35,3	3,0	—	225,5	—	339,2	—	623,2	5,9	5,9	1,1	23,3	24,4	2,4	—	2,4	933,5	—	13,1	25,6	4,6	—	—	76,4	—	119,7	0,5	7,8	24,4	32,0	1,7	66,4	—	186,1	1119,6
Б36-5 А IV	—	84,6	65,6	—	—	150,2	20,2	11,7	3,0	—	335,1	—	272,1	—	642,1	5,9	5,9	1,1	22,9	24,0	2,4	—	2,4	824,6	—	13,1	33,4	4,6	—	—	76,4		127,5	0,5	10,8	24,4	32,0	1,7	69,4	—	196,9	1021,5
Б36-6 А IV	—	—	—	208,2	—	208,2	10,1	11,7	3,0	—	335,1	—	300,1	—	660,0	5,9	5,9	0,8	15,4	16,2	2,4	—	2,4	892,7	—	13,1	25,6	4,6	8,4	7,5	76,4	—	135,6	0,5	11,0	24,4	35,2	1,7	72,8	—	208,5	1101,2
Б37-1 А IV	—	—	109,2	142,6	—	251,8	20,2	29,3	3,0	140,8	—	—	—	276,9	472,2	5,4	5,4	1,1	23,3	24,4	2,4	—	2,4	756,2	—	13,1	25,6	4,6	—	—	76,4	—	119,7	0,5	7,8	24,4	32,0	1,7	66,4	—	186,1	942,3
Б37-2 А IV	—	—	218,4	—	—	218,4	20,2	29,3	3,0	140,8	—	—	—	278,9	465,5	5,9	5,9	0,8	23,3	24,1	2,4	—	2,4	716,4	—	13,1	25,6	4,6	—	—	76,4	—	119,7	0,5	7,8	24,4	32,0	1,7	66,4	—	186,1	902,6
Б37-3 А IV	—	—	—	285,2	—	285,2	20,2	29,3	3,0	140,8	—	—	303,2	—	496,5	5,9	5,9	1,1	23,3	24,4	2,4	—	2,4	814,4	—	13,1	25,6	4,6	—	—	76,4	—	119,7	0,5	7,8	24,4	32,0	1,7	66,4	—	186,1	1000,5
Б37-4 А IV	—	—	—	427,8	—	427,8	20,2	29,3	3,0	—	191,5	—	341,6	—	585,6	5,9	5,9	1,7	25,0	25,0	2,4	—	2,4	1046,7	—	13,1	25,6	4,6	—	—	76,4	—	119,7	0,5	7,8	24,4	32,0	1,7	66,4	—	186,1	1232,8
Б37-5 А IV	—	—	—	427,8	—	427,8	20,2	35,5	3,0	—	230,5	—	341,6	—	630,8	5,9	5,9	1,7	23,3	25,0	2,4	—	2,4	1091,1	—	13,1	25,6	4,6	—	—	76,4	—	119,7	0,5	7,8	24,4	32,0	1,7	66,4	—	186,1	1277,2

Москва

ТК 1976	Выборка стали на один ригель	1.420-6 Выпуск 8	Лист 200

Выборка стали на один ригель, кг

Марка ригеля	Арматурные изделия: Сталь ГОСТ 5781-75																	Сталь ГОСТ 6727-53*			Сталь ГОСТ 380-71*			Итого	Закладные детали: Сталь ГОСТ 380-71*												Сталь ГОСТ 5781-75			Гайки	Итого	Всего
	Класса А-IV / Класса А-V						Класса А-III								Класса А-I			Класса В-I			Класса С38/23				Класса С38/23												Класса А-III					
	Ф, мм						Ф, мм								Ф, мм			Ф, мм			Профиль				Профиль												Ф, мм					
	22	25	28	32	36	Итого	6	8	10	12	14	25	36	40	Итого	10	Итого	3	6	Итого	Швеллер 6=10	Итого	Итого		60×8	80×8	100×8	120×8	140×8	100×6	120×6	160×6	Итого	6	12	14	16	20	Итого				
Б37-6 АIV	—	130,5	—	—	—	130,5	20,2	12,0	3,0	19,1	0	—	—	278,9	511,1	5,4	5,4	0,8	22,9	23,7	2,4	—	2,4	673,1	—	13,1	33,4	4,6	—	—	—	16,4	—	127,5	0,5	10,8	24,4	32,0	1,7	69,4	—	196,9	870,0
Б37-7 АIV	—	—	54,6	142,6	—	197,6	20,2	12,0	3,0	—	34,2	—	—	272,1	—	548,4	5,9	5,9	0,8	22,9	23,7	2,4	—	2,4	899,0	—	13,1	33,4	4,6	—	—	—	16,4	—	127,5	0,5	10,8	24,4	32,0	1,7	69,4	—	196,9	1075,9
Б37-8 АIV	—	43,5	108,2	—	—	152,7	20,2	29,3	3,0	14,0	8	—	—	302,4	—	495,7	5,9	5,9	0,8	23,3	24,1	2,4	—	2,4	680,8	—	13,1	25,6	4,6	—	—	—	16,4	—	119,7	0,5	7,8	24,4	32,0	1,7	66,4	—	186,1	866,9
Б37-9 АIV	—	—	54,6	142,6	—	197,2	20,2	29,3	3,0	14,0	8	—	—	334,4	—	527,7	5,9	5,9	0,8	23,3	24,1	2,4	—	2,4	757,7	—	13,1	25,6	4,6	—	—	—	16,4	—	119,7	0,5	7,8	24,4	32,0	1,7	66,4	—	186,1	943,4
Б37-10 АIV	—	—	—	285,2	—	285,2	20,2	29,3	3,0	—	19,1,5	—	—	334,4	—	578,4	5,9	5,9	1,1	23,3	24,4	2,4	—	2,4	896,3	—	13,1	25,6	4,6	—	—	—	16,4	—	119,7	0,5	7,8	24,4	32,0	1,7	66,4	—	186,1	1082,4
Б37-11 АIV	—	—	—	285,2	—	285,2	20,2	35,5	3,0	—	23,0,5	—	—	334,4	—	623,6	5,9	5,9	1,1	23,3	24,4	2,4	—	2,4	941,5	—	13,1	25,6	4,6	—	—	—	16,4	—	119,7	0,5	7,8	24,4	32,0	1,7	66,4	—	186,1	1127,6
Б37-12 АIV	67,4	87,0	—	—	—	154,4	20,2	12,0	3,0	—	34,2,0	—	30,2,4	—	678,6	5,9	5,9	1,1	22,9	24,0	2,4	—	2,4	866,3	—	13,1	33,4	4,6	—	—	—	16,4	—	127,5	0,5	10,8	24,4	32,0	1,7	69,4	—	196,9	1063,2
Б37-13 АIV	—	130,5	—	—	—	130,5	10,1	12,0	3,0	19,7,0	—	—	—	278,9	501,0	5,4	5,4	0,8	15,4	16,2	2,4	—	2,4	655,5	—	13,1	25,6	4,6	8,4	7,5	—	16,4	—	135,6	0,5	11,2	24,4	35,2	1,7	72,8	—	208,4	863,9
Б37-14 АIV	—	—	109,2	142,6	—	251,8	10,1	12,0	3,0	—	34,2,0	—	30,2,4	—	669,5	5,9	5,9	1,1	15,4	16,5	2,4	—	2,4	946,1	—	13,1	25,6	4,6	8,4	7,5	—	16,4	—	135,6	0,5	11,2	24,4	35,2	1,7	72,8	—	208,4	1154,5
Б38-1 АIV	—	—	111,0	72,6	—	183,6	21,4	29,5	3,0	14,3,8	—	—	—	280,9	476,6	5,4	5,4	0,8	23,2	24,1	2,4	—	2,4	694,1	—	13,1	25,6	4,6	—	—	—	16,4	—	119,7	0,5	7,8	24,4	32,0	1,7	66,4	—	186,1	880,2
Б38-2 АIV	—	—	111,0	72,6	—	183,6	21,4	29,5	3,0	14,3,8	—	—	—	304,1	50,0,6	5,9	5,9	0,8	23,3	24,1	2,4	—	2,4	717,8	—	13,1	25,6	4,6	—	—	—	16,4	—	119,7	0,5	7,8	24,4	32,0	1,7	66,4	—	186,1	903,9
Б38-3 АIV	—	—	111,0	145,2	—	256,2	21,1	29,5	3,0	14,3,8	—	—	—	336,0	553,7	5,9	5,9	1,1	23,3	24,4	2,4	—	2,4	822,6	—	13,1	25,6	4,6	—	—	—	16,4	—	119,7	0,5	7,8	24,4	32,0	1,7	66,4	—	186,1	1008,7
Б38-4 АIV	—	—	—	290,4	—	290,4	21,4	29,5	3,0	—	19,5,7	—	—	432,9	682,1	5,9	5,9	1,1	23,3	24,4	2,4	—	2,4	1005,2	—	13,1	25,6	4,6	—	—	—	16,4	—	119,7	0,5	7,8	24,4	32,0	1,7	66,4	—	186,1	1191,3
Б38-5 АIV	—	—	—	290,4	—	290,4	21,4	35,8	3,0	—	23,4,7	—	—	432,9	727,4	5,9	5,9	1,1	23,3	24,4	2,4	—	2,4	1050,5	—	13,1	25,6	4,6	—	—	—	16,4	—	119,7	0,5	7,8	24,4	32,0	1,7	66,4	—	186,1	1236,6
Б38-6 АIV	102,9	—	—	—	—	102,9	21,4	12,2	3,0	20,1,9	—	—	—	280,9	518,4	5,4	5,4	0,8	22,9	23,7	2,4	—	2,4	653,8	—	13,1	33,4	4,6	—	—	—	16,4	—	127,5	0,5	10,8	24,4	32,0	1,7	69,4	—	196,9	850,7
Б38-7 АIV	—	—	111,0	72,6	—	183,6	21,4	12,2	3,0	—	34,4,4	—	—	304,1	685,1	5,9	5,9	0,8	22,9	23,7	2,4	—	2,4	900,7	—	13,1	33,4	4,6	—	—	—	16,4	—	127,5	0,5	10,8	24,4	32,0	1,7	69,4	—	196,9	1097,6
Б38-8 АIV	102,9	—	—	—	—	102,9	10,7	12,2	3,0	20,1,9	—	—	—	280,9	508,7	5,4	5,4	0,8	15,4	16,2	2,4	—	2,4	635,6	—	13,1	12,8	4,6	4,8	4,3	—	16,4	—	116,0	0,5	9,9	24,4	17,6	1,7	54,1	0,06	170,2	805,8
Б38-9 АIV	—	—	166,5	72,6	—	239,1	10,7	12,2	3,0	—	34,4,4	—	—	304,1	674,4	5,9	5,9	0,8	15,4	16,2	2,4	—	2,4	938,0	—	13,1	12,8	4,6	4,8	4,3	—	16,4	—	116,0	0,5	9,9	24,4	17,6	1,7	54,1	0,06	170,2	1108,2
Б36-1 АV	131,2	—	—	—	—	131,2	20,2	28,8	3,0	13,9,2	—	—	—	272,1	—	463,3	5,9	5,9	1,1	23,3	24,4	2,4	—	2,4	627,2	—	13,1	25,6	4,6	—	—	—	16,4	—	119,7	0,5	7,8	24,4	32,0	1,7	66,4	—	186,1	813,3
Б36-2 АV	32,8	126,9	—	—	—	159,7	20,2	28,8	3,0	13,9,2	—	—	—	30,0,8	—	492,0	5,9	5,9	1,1	23,3	24,4	2,4	—	2,4	684,4	—	13,1	25,6	4,6	—	—	—	16,4	—	119,7	0,5	7,8	24,4	32,0	1,7	66,4	—	186,1	870,5
Б36-3 АV	65,6	126,9	—	—	—	192,5	20,2	28,8	3,0	—	18,9,2	—	—	339,2	—	580,0	5,9	5,9	1,4	23,3	24,7	2,4	—	2,4	805,5	—	13,1	25,6	4,6	—	—	—	16,4	—	119,7	0,5	7,8	24,4	32,0	1,7	66,4	—	186,1	991,6

ТК 1976

Выборка стали на один ригель

1.420-6 Выпуск 8

Лист 201

15527-02 15D

Типовой проект 1.420-6 Выпуск 8 Ст. инженер Ст. техник Техник Москва Промстройпроект

Выборка стали на один ригель, кг

Марка ригеля	Арматурные изделия. Сталь ГОСТ 5781-75. Класса А-V, ф, мм: 22	25	28	32	36	Итого	Класса А-III, ф, мм: 6	8	10	12	14	25	36	40	Итого	Класса А-I, ф, мм: 10	Итого	Сталь ГОСТ 5727-75* класса В-I, ф, мм: 3	5	Итого	Сталь ГОСТ 380-71* класса С38/23, Профиль: Шайба 6-10		Итого	Итого	Закладные детали. Сталь ГОСТ 380-71*, Класса С38/23, Профиль: 60×8	80×8	100×8	105×10	100×8	110×8	120×12		Итого	Сталь ГОСТ 5781-75, Класса А-III, ф, мм: 6	12	14	16	20	Итого	Гайка	Итого	Всего
Б36-4 / А V	65,6	126,9	—	—	—	192,5	20,2	35,3	3,0	—	225,9	—	339,2	—	623,2	5,9	5,9	1,4	23,3	24,7	2,4	—	2,4	848,1	—	13,1	25,6	4,6	—	—	76,4	—	119,7	0,5	7,8	24,4	32,0	1,7	66,4	—	186,1	1034,8
Б36-5 / А V	32,8	84,6	—	—	—	117,4	20,2	11,7	3,0	—	335,1	—	272,1	—	642,1	5,9	5,9	0,8	22,9	23,7	2,4	—	2,4	791,5	—	13,1	33,4	4,6	—	—	76,4	—	127,5	0,5	10,8	24,4	32,0	1,7	69,4	—	196,9	983,4
Б36-6 / А V	65,6	84,6	—	—	—	150,2	10,1	11,7	3,0	—	335,1	—	300,1	—	660,6	5,9	5,9	0,8	15,4	16,2	2,4	—	2,4	834,7	—	13,1	25,6	4,6	8,4	7,5	76,4	—	135,6	0,5	11,0	24,4	35,2	1,7	72,8	—	208,5	1043,2
Б37-1 / А V	—	174,0	—	—	—	174,0	20,2	29,3	3,0	140,8	—	—	—	278,9	472,2	5,4	5,4	1,1	23,3	24,4	2,4	—	2,4	678,4	—	13,1	25,6	4,6	—	—	76,4	—	119,7	0,5	7,8	24,4	32,0	1,7	66,4	—	186,1	854,5
Б37-2 / А V	—	174,0	—	—	—	174,0	20,2	29,3	3,0	140,8	—	—	272,1	—	465,5	5,9	5,9	1,1	23,3	24,4	2,4	—	2,4	672,2	—	13,1	25,6	4,6	—	—	76,4	—	119,7	0,5	7,8	24,4	32,0	1,7	66,4	—	186,1	858,3
Б37-3 / А V	—	217,5	—	—	—	217,5	20,2	29,3	3,0	140,8	—	—	303,2	—	496,5	5,9	5,9	1,4	23,3	24,7	2,4	—	2,4	747,0	—	13,1	25,6	4,6	—	—	76,4	—	119,7	0,5	7,8	24,4	32,0	1,7	66,4	—	186,1	933,1
Б37-4 / А V	—	261,0	—	—	—	261,0	20,2	29,3	3,0	—	191,5	—	341,6	—	585,6	5,9	5,9	1,7	23,3	25,0	2,4	—	2,4	879,9	—	13,1	25,6	4,6	—	—	76,4	—	119,7	0,5	7,8	24,4	32,0	1,7	66,4	—	186,1	1066,0
Б37-5 / А V	—	261,0	—	—	—	261,0	20,2	35,5	3,0	—	230,9	—	341,6	—	630,8	5,9	5,9	1,7	23,3	25,0	2,4	—	2,4	925,1	—	13,1	25,6	4,6	—	—	76,4	—	119,7	0,5	7,8	24,4	32,0	1,7	66,4	—	186,1	1111,2
Б37-6 / А V	101,1	—	—	—	—	101,1	20,2	12,0	3,0	197,5	—	—	—	278,9	511,1	5,4	5,4	0,8	22,9	23,7	2,4	—	2,4	643,6	—	13,1	33,4	4,6	—	—	76,4	—	127,5	0,5	10,8	24,4	32,0	1,7	69,4	—	196,1	840,5
Б37-7 / А V	67,4	87,0	—	—	—	154,4	20,2	12,0	3,0	—	342,1	—	272,1	—	649,4	5,9	5,9	1,1	22,9	24,0	2,4	—	2,4	836,1	—	13,1	33,4	4,6	—	—	76,4	—	127,5	0,5	10,8	24,4	32,0	1,7	69,4	—	196,1	1033,0
Б37-8 / А V	134,8	—	—	—	—	134,8	20,2	29,3	3,0	140,8	—	—	302,4	—	495,7	5,9	5,9	1,1	23,3	24,4	2,4	—	2,4	663,2	—	13,1	25,6	4,6	—	—	76,4	—	119,7	0,5	7,8	24,4	32,0	1,7	66,4	—	186,1	849,3
Б37-9 / А V	33,7	130,5	—	—	—	164,2	20,2	29,3	3,0	140,8	—	—	334,4	—	527,7	5,9	5,9	1,1	23,3	24,4	2,4	—	2,4	724,6	—	13,1	25,6	4,6	—	—	76,4	—	119,7	0,5	7,8	24,4	32,0	1,7	66,4	—	186,1	910,7
Б37-10 / А V	67,4	130,5	—	—	—	197,9	20,2	29,3	3,0	—	191,5	—	334,4	—	578,4	5,9	5,9	1,4	23,3	24,7	2,4	—	2,4	809,3	—	13,1	25,6	4,6	—	—	76,4	—	119,7	0,5	7,8	24,4	32,0	1,7	66,4	—	186,1	995,4
Б37-11 / А V	67,4	130,5	—	—	—	197,9	20,2	35,5	3,0	—	230,9	—	334,4	—	623,6	5,9	5,9	1,4	23,3	24,7	2,4	—	2,4	854,5	—	13,1	25,6	4,6	—	—	76,4	—	119,7	0,5	7,8	24,4	32,0	1,7	66,4	—	186,1	1040,6
Б37-12 / А V	101,1	—	—	—	—	101,1	20,2	12,0	3,0	—	342,0	—	302,4	—	679,6	5,9	5,9	0,8	22,9	23,7	2,4	—	2,4	812,7	—	13,1	33,4	4,6	—	—	76,4	—	127,5	0,5	10,8	24,4	32,0	1,7	69,4	—	196,9	1009,6
Б37-13 / А V	101,1	—	—	—	—	101,1	10,1	12,0	3,0	197,0	—	—	—	278,9	501,0	5,4	5,4	0,8	15,4	16,2	2,4	—	2,4	626,1	—	13,1	25,6	4,6	8,4	7,5	76,4	—	135,6	0,5	11,0	24,4	35,2	1,7	72,8	—	208,4	834,5
Б37-14 / А V	67,4	130,5	—	—	—	197,9	10,1	12,0	3,0	—	342,0	—	302,4	—	669,5	5,9	5,9	1,4	15,4	16,8	2,4	—	2,4	892,5	—	13,1	25,6	4,6	8,4	7,5	76,4	—	135,6	0,5	11,0	24,4	35,2	1,7	72,8	—	208,4	1100,9
Б38-1 / А V	137,2	—	—	—	—	137,2	21,4	29,5	3,0	143,8	—	—	—	280,9	478,6	5,4	5,4	1,1	23,3	24,4	2,4	—	2,4	648,0	—	13,1	25,6	4,6	—	—	76,4	—	119,7	0,5	7,8	24,4	32,0	1,7	66,4	—	186,1	834,1
Б38-2 / А V	68,6	88,6	—	—	—	157,2	21,4	29,5	3,0	143,8	—	—	—	304,1	501,8	5,9	5,9	1,1	23,3	24,4	2,4	—	2,4	691,7	—	13,1	25,6	4,6	—	—	76,4	—	119,7	0,5	7,8	24,4	32,0	1,7	66,4	—	186,1	877,8
Б38-3 / А V	68,6	132,9	—	—	—	201,5	21,1	29,5	3,0	143,8	—	—	—	336,0	533,7	5,9	5,9	1,1	23,3	24,4	2,4	—	2,4	767,9	—	13,1	25,6	4,6	—	—	76,4	—	119,7	0,5	7,8	24,4	32,0	1,7	66,4	—	186,1	954,0
Б38-4 / А V	—	—	221,5	—	—	221,5	21,4	29,5	3,0	—	195,7	—	—	432,5	682,1	5,9	5,9	1,4	23,3	24,7	2,4	—	2,4	936,6	—	13,1	25,6	4,6	—	—	76,4	—	119,7	0,5	7,8	24,4	32,0	1,7	66,4	—	186,1	1122,7

ТК 1976	Выборка стали на один ригель	1.420-6 Выпуск 8	Лист 202

ЦЕНТРПРОЕКТАЛЬНИЙ Москва

Ст. инженер — Ст. техник — Техник

Резонкина — Козлова — Зверева

15527-02 151

Выборка стали на один ригель, кг

Марка ригеля	Арматурные изделия																					Закладные детали																				Итого	Всего
	Сталь ГОСТ 5781-75 класса A_T-V / Сталь ГОСТ 10884-71* класса A_T-V						Сталь ГОСТ 5781-75 класса A-III									Класса A-I		Сталь ГОСТ 6727-53* класса В-I			Сталь ГОСТ 380-71* класса С38/23			Итого	Сталь ГОСТ 380-71* класса С38/23										Сталь ГОСТ 5781-75 класса A-III							Гвозди	Итого		
	Ф, мм						Ф, мм									Ф мм		Ф, мм			Профиль				Профиль										Ф, мм										
	22	25	28	32	36	Итого	6	8	10	12	14	25	36	40	Итого	10	Итого	3	5	Итого	Уголок δ=16		Итого		50×8	80×8	100×6	100×8	150×8	170×6	180×8		Итого	6	12	14	16	20	Итого				
Б38-5 АV	—	221,5	—	—	—	221,5	21,4	35,8	3,0	—	234,7	—	—	432,5	727,4	5,9	5,9	1,4	23,3	24,7	24	—	24	981,4	—	13,1	25,6	4,6	—	—	76,4	—	119,7	0,5	7,8	24,4	32,0	1,7	66,4	—	186,1	1168,0
Б38-6 АV	102,9	—	—	—	—	102,9	21,4	12,2	3,0	20,9	—	—	—	280,9	519,4	5,4	5,4	0,8	22,9	23,7	24	—	24	653,8	—	13,1	33,4	4,6	—	—	76,4	—	127,9	0,5	10,8	24,4	32,0	1,7	69,4	—	196,9	850,7
Б38-7 АV	—	132,9	—	—	—	132,9	21,4	12,2	3,0	—	344,4	—	—	304,1	685,1	5,9	5,9	0,8	22,9	23,7	24	—	24	850,0	—	13,1	33,4	4,6	—	—	76,4	—	127,5	0,5	10,8	24,4	32,0	1,7	69,4	—	196,9	1046,9
Б38-8 АV	102,9	—	—	—	—	102,9	10,7	12,2	3,0	20,9	—	—	—	280,9	508,7	5,4	5,4	0,8	15,4	16,2	24	—	24	635,6	—	13,1	12,8	4,6	4,8	4,3	76,4	—	116,0	0,5	9,9	24,4	17,6	1,7	54,1	0,06	170,2	805,8
Б38-9 АV	—	177,2	—	—	—	177,2	10,7	12,2	3,0	—	344,4	—	—	304,1	674,4	5,9	5,9	0,8	15,4	16,2	24	—	24	876,1	—	13,1	12,8	4,6	4,8	4,3	76,4	—	116,0	0,5	9,9	24,4	17,6	1,7	54,1	0,06	170,2	1046,3
Б36-1 АтV	131,2	—	—	—	—	131,2	20,2	28,8	3,0	139,2	—	—	—	272,1	—	463,3	5,9	5,9	1,1	23,3	24,4	24	—	24	627,2	—	13,1	25,6	4,6	—	—	76,4	—	119,7	0,5	7,8	24,4	32,0	1,7	66,4	—	186,1	813,3
Б36-2 АтV	32,8	126,9	—	—	—	159,7	20,2	28,8	3,0	139,2	—	—	—	300,8	—	492,0	5,9	5,9	1,1	23,3	24,4	24	—	24	684,4	—	13,1	25,6	4,6	—	—	76,4	—	119,7	0,5	7,8	24,4	32,0	1,7	66,4	—	186,1	870,5
Б36-3 АтV	65,6	126,9	—	—	—	192,5	20,2	28,8	3,0	—	189,2	—	—	339,2	—	580,0	5,9	5,9	1,4	23,3	24,7	24	—	24	805,5	—	13,1	25,6	4,6	—	—	76,4	—	119,7	0,5	7,8	24,4	32,0	1,7	66,4	—	186,1	991,6
Б36-5 АтV	32,8	84,6	—	—	—	117,4	20,2	11,7	3,0	—	335,1	—	—	272,1	—	542,1	5,9	5,9	0,8	22,9	23,7	24	—	24	791,5	—	13,1	33,4	4,6	—	—	76,4	—	127,5	0,5	10,8	24,4	32,0	1,7	69,4	—	196,9	988,4
Б36-6 АтV	65,6	84,6	—	—	—	150,2	10,1	11,7	3,0	—	335,1	—	—	300,1	—	650,0	5,9	5,9	0,8	15,4	16,2	24	—	24	834,7	—	13,1	25,6	4,6	8,4	7,5	76,4	—	135,6	0,5	11,0	24,4	35,2	1,7	72,8	—	208,5	1043,2
Б37-1 АтV	—	174,0	—	—	—	174,0	20,2	29,3	3,0	140,8	—	—	—	278,9	—	472,2	5,4	5,4	1,1	23,3	24,4	24	—	24	678,4	—	13,1	25,6	4,6	—	—	76,4	—	119,7	0,5	7,8	24,4	32,0	1,7	66,4	—	186,1	864,5
Б37-2 АтV	—	174,0	—	—	—	174,0	20,2	29,3	3,0	140,8	—	—	—	272,1	—	463,5	5,9	5,9	1,1	23,3	24,4	24	—	24	672,2	—	13,1	25,6	4,6	—	—	76,4	—	119,7	0,5	7,8	24,4	32,0	1,7	66,4	—	186,1	858,3
Б37-3 АтV	—	217,5	—	—	—	217,5	20,2	29,3	3,0	140,8	—	—	—	303,2	—	496,5	5,9	5,9	1,4	23,3	24,7	24	—	24	747,0	—	13,1	25,6	4,6	—	—	76,4	—	119,7	0,5	7,8	24,4	32,0	1,7	66,4	—	186,1	933,1
Б37-4 АтV	—	261,0	—	—	—	261,0	20,2	29,3	3,0	—	191,5	—	—	341,6	—	585,6	5,9	5,9	1,7	23,3	25,0	24	—	24	879,9	—	13,1	25,6	4,6	—	—	76,4	—	119,7	0,5	7,8	24,4	32,0	1,7	66,4	—	186,1	1066,0
Б37-6 АтV	101,1	—	—	—	—	101,1	20,2	12,0	3,0	197,0	—	—	—	278,9	—	511,1	5,4	5,4	0,8	22,9	23,7	24	—	24	643,6	—	13,1	33,4	4,6	—	—	76,4	—	127,5	0,5	10,8	24,4	32,0	1,7	69,4	—	196,9	840,5
Б37-7 АтV	67,4	87,0	—	—	—	154,4	20,2	12,0	3,0	—	342,1	—	—	272,1	—	649,4	5,9	5,9	1,1	22,9	24,0	24	—	24	836,1	—	13,1	33,4	4,6	—	—	76,4	—	127,5	0,5	10,8	24,4	32,0	1,7	69,4	—	196,9	1033,0
Б37-8 АтV	134,8	—	—	—	—	134,8	20,2	29,3	3,0	140,8	—	—	—	302,4	—	495,7	5,9	5,9	1,1	23,3	24,4	24	—	24	663,2	—	13,1	25,6	4,6	—	—	76,4	—	119,7	0,5	7,8	24,4	32,0	1,7	66,4	—	186,1	849,3
Б37-9 АтV	33,7	130,5	—	—	—	164,2	20,2	29,3	3,0	140,8	—	—	—	334,4	—	527,7	5,9	5,9	1,1	23,3	24,4	24	—	24	724,6	—	13,1	25,6	4,6	—	—	76,4	—	119,7	0,5	7,8	24,4	32,0	1,7	66,4	—	186,1	910,7
Б37-10 АтV	67,4	130,5	—	—	—	197,9	20,2	29,3	3,0	—	191,5	—	—	334,4	—	578,4	5,9	5,9	1,4	23,3	24,7	24	—	24	809,3	—	13,1	25,6	4,6	—	—	76,4	—	119,7	0,5	7,8	24,4	32,0	1,7	66,4	—	186,1	995,4
Б37-12 АтV	101,1	—	—	—	—	101,1	20,2	12,0	3,0	—	342,0	—	—	302,4	—	679,6	5,9	5,9	0,8	22,9	23,7	24	—	24	812,7	—	13,1	33,4	4,6	—	—	76,4	—	127,5	0,5	10,8	24,4	32,0	1,7	69,4	—	196,9	1009,6
Б37-13 АтV	101,1	—	—	—	—	101,1	10,1	12,0	3,0	197,0	—	—	—	278,9	—	501,0	5,4	5,4	0,8	15,4	16,2	24	—	24	626,1	—	13,1	25,6	4,6	8,4	7,5	76,4	—	135,6	0,5	11,0	24,4	35,2	1,7	72,8	—	208,4	834,5

ЦНИИПромзданий Госстроя СССР
Москва

Гл. инженер — Снежков
Гл. архитектор — Соломин
Ст. техник — Козлова
Техник — Зверева

ТК 1976

Выборка стали на один ригель

1.420-6
Выпуск 8
Лист 203

Выборка стали на один ригель, кг

| Марка ригеля | Арматурные изделия | | | | | | | | | | | | | | | | | | | | | | Закладные детали | | | | | | | | | | | | | | | | | | |

Выборка стали на один ригель, кг

Марка ригеля	Арматурные изделия: Сталь ГОСТ 5781-75 классов А-IV, А-V; Сталь ГОСТ 10884-71* класса Ат-V; Ф, мм 22	25	28	32	36	Итого	Сталь ГОСТ 5781-75 класса А-III; Ф, мм 6	8	10	12	14	25	36	40	Итого	Класса А-I; Ф, мм 10	Итого	Сталь ГОСТ 6727-53* класса В-I; Ф, мм 3	5	Итого	Сталь ГОСТ 380-71* класса С38/23; Профиль: Шайба 8=10		Итого	Итого	Закладные детали: Сталь ГОСТ 380-71* класса С38/23; Профиль: 60×8	80×8	100×8	100×10	140×8	170×8	180×12		Итого	Сталь ГОСТ 5781-75 класса А-III; Ф, мм 6	12	14	16	20	Итого	Гайка	Итого	Всего
Б30-4лев А IV	—	—	—	277,6	—	277,6	18,4	35,3	3,0	—	225,4	—	339,2	—	621,3	5,9	5,9	1,1	21,9	23,0	2,4	—	2,4	930,2	—	13,1	20,8	4,6	—	—	76,4	—	114,9	0,5	7,8	24,4	26,6	1,7	61,0	—	175,9	1106,1
Б30-4пр А IV	—	—	—	277,6	—	277,6	18,4	35,3	3,0	—	225,4	—	339,2	—	621,3	5,9	5,9	1,1	21,9	23,0	2,4	—	2,4	930,2	—	13,1	20,8	4,6	—	—	76,4	—	114,9	0,5	7,8	24,4	26,6	1,7	61,0	—	175,9	1106,1
Б31-1лев А IV	—	—	109,2	142,6	—	251,8	18,4	29,3	3,0	140,8	—	—	—	278,9	470,4	5,4	5,4	1,1	21,9	23,0	2,4	—	2,4	753,0	—	13,1	20,8	4,6	—	—	76,4	—	114,9	0,5	7,8	24,4	26,6	1,7	61,0	—	175,9	928,9
Б31-1пр А IV	—	—	109,2	142,6	—	251,8	18,4	29,3	3,0	140,8	—	—	—	278,9	470,4	5,4	5,4	1,1	21,9	23,0	2,4	—	2,4	753,0	—	13,1	20,8	4,6	—	—	76,4	—	114,9	0,5	7,8	24,4	26,6	1,7	61,0	—	175,9	928,9
Б31-3лев А IV	—	—	—	285,2	—	285,2	18,4	29,3	3,0	140,8	—	—	303,2	—	494,7	5,9	5,9	1,1	21,9	23,0	2,4	—	2,4	811,2	—	13,1	20,8	4,6	—	—	76,4	—	114,9	0,5	7,8	24,4	26,6	1,7	61,0	—	175,9	987,1
Б31-3пр А IV	—	—	—	285,2	—	285,2	18,4	29,3	3,0	140,8	—	—	303,2	—	494,7	5,9	5,9	1,1	21,9	23,0	2,4	—	2,4	811,2	—	13,1	20,8	4,6	—	—	76,4	—	114,9	0,5	7,8	24,4	26,6	1,7	61,0	—	175,9	987,1
Б31-5лев А IV	—	—	—	427,8	—	427,8	18,4	35,5	3,0	—	230,5	—	341,6	—	629,0	5,9	5,9	1,7	21,9	23,6	2,4	—	2,4	1088,6	—	13,1	20,8	4,6	—	—	76,4	—	114,9	0,5	7,8	24,4	26,6	1,7	61,0	—	175,9	1264,5
Б31-5пр А IV	—	—	—	427,8	—	427,8	18,4	35,5	3,0	—	230,5	—	341,6	—	629,0	5,9	5,9	1,7	21,9	23,6	2,4	—	2,4	1088,6	—	13,1	20,8	4,6	—	—	76,4	—	114,9	0,5	7,8	24,4	26,6	1,7	61,0	—	175,9	1264,5
Б30-2лев А V	32,8	126,5	—	—	—	159,3	18,4	29,0	3,0	139,1	—	—	300,8	—	490,3	5,9	5,9	1,1	21,9	23,0	2,4	—	2,4	680,9	—	13,1	20,8	4,6	—	—	76,4	—	114,9	0,5	7,8	24,4	26,6	1,7	61,0	—	175,9	856,8
Б30-2пр А V	32,8	126,5	—	—	—	159,3	18,4	29,0	3,0	139,1	—	—	300,8	—	490,3	5,9	5,9	1,1	21,9	23,0	2,4	—	2,4	680,9	—	13,1	20,8	4,6	—	—	76,4	—	114,9	0,5	7,8	24,4	26,6	1,7	61,0	—	175,9	856,8
Б30-4лев А V	65,5	126,9	—	—	—	192,5	18,4	35,3	3,0	—	225,4	—	339,2	—	621,3	5,9	5,9	1,4	21,9	23,3	2,4	—	2,4	845,4	—	13,1	20,8	4,6	—	—	76,4	—	114,9	0,5	7,8	24,4	26,6	1,7	61,0	—	175,9	1021,3
Б30-4пр А V	65,5	126,9	—	—	—	192,5	18,4	35,3	3,0	—	225,4	—	339,2	—	621,3	5,9	5,9	1,4	21,9	23,3	2,4	—	2,4	845,4	—	13,1	20,8	4,6	—	—	76,4	—	114,9	0,5	7,8	24,4	26,6	1,7	61,0	—	175,9	1021,3
Б31-1лев А V	—	174,0	—	—	—	174,0	18,4	29,3	3,0	140,8	—	—	—	278,9	470,4	5,4	5,4	1,1	21,9	23,0	2,4	—	2,4	675,2	—	13,1	20,8	4,6	—	—	76,4	—	114,9	0,5	7,8	24,4	26,6	1,7	61,0	—	175,9	851,1
Б31-1пр. А V	—	174,0	—	—	—	174,0	18,4	29,3	3,0	140,8	—	—	—	278,9	470,4	5,4	5,4	1,1	21,9	23,0	2,4	—	2,4	675,2	—	13,1	20,8	4,6	—	—	76,4	—	114,9	0,5	7,8	24,4	26,6	1,7	61,0	—	175,9	851,1
Б31-3лев А V	—	217,5	—	—	—	217,5	18,4	29,3	3,0	140,8	—	—	303,2	—	494,7	5,9	5,9	1,4	21,9	23,3	2,4	—	2,4	743,8	—	13,1	20,8	4,6	—	—	76,4	—	114,9	0,5	7,8	24,4	26,6	1,7	61,0	—	175,9	919,7
Б31-3пр А V	—	217,5	—	—	—	217,5	18,4	29,3	3,0	140,8	—	—	303,2	—	494,7	5,9	5,9	1,4	21,9	23,3	2,4	—	2,4	743,8	—	13,1	20,8	4,6	—	—	76,4	—	114,9	0,5	7,8	24,4	26,6	1,7	61,0	—	175,9	919,7
Б31-5лев А V	—	261,0	—	—	—	261,0	18,4	35,5	3,0	—	230,5	—	341,6	—	629,0	5,9	5,9	1,7	21,9	23,6	2,4	—	2,4	921,8	—	13,1	20,8	4,6	—	—	76,4	—	114,9	0,5	7,8	24,4	26,6	1,7	61,0	—	175,9	1097,7
Б31-5пр А V	—	261,0	—	—	—	261,0	18,4	35,5	3,0	—	230,5	—	341,6	—	629,0	5,9	5,9	1,7	21,9	23,6	2,4	—	2,4	921,8	—	13,1	20,8	4,6	—	—	76,4	—	114,9	0,5	7,8	24,4	26,6	1,7	61,0	—	175,9	1097,7
Б30-2лев Ат V	32,8	126,5	—	—	—	159,3	18,4	29,0	3,0	139,1	—	—	300,8	—	490,3	5,9	5,9	1,1	21,9	23,0	2,4	—	2,4	680,9	—	13,1	20,8	4,6	—	—	76,4	—	114,9	0,5	7,8	24,4	26,6	1,7	61,0	—	175,9	856,8
Б30-2пр Ат V	32,8	126,5	—	—	—	159,3	18,4	29,0	3,0	139,1	—	—	300,8	—	490,3	5,9	5,9	1,1	21,9	23,0	2,4	—	2,4	680,9	—	13,1	20,8	4,6	—	—	76,4	—	114,9	0,5	7,8	24,4	26,6	1,7	61,0	—	175,9	856,8
Б30-4лев Ат V	65,5	126,9	—	—	—	192,5	18,4	35,3	3,0	—	225,4	—	339,2	—	621,3	5,9	5,9	1,4	21,9	23,3	2,4	—	2,4	845,4	—	13,1	20,8	4,6	—	—	76,4	—	114,9	0,5	7,8	24,4	26,6	1,7	61,0	—	175,9	1021,3

ЦНИИПРОМЗДАНИЙ
Москва

Ст. инженер — Ребякина
Ст. техник — Козлова
Техник — Зверева

ТК 1976 | Выборка стали на один ригель | 1.420-6 Выпуск 8 | Лист 205

Выборка стали на один ригель, кг

Марка ригеля	Арматурные изделия: Сталь ГОСТ 10884-71* класса Ат-V; Сталь ГОСТ 5781-75 классов АIIIв, А-IV; ф, мм						Сталь ГОСТ 5781-75 класса А-III; ф, мм									Класса А-I; ф, мм		Сталь ГОСТ 6727-53* класса В-I; ф, мм			Сталь ГОСТ 380-71* класса С38/23; Профиль			Итого	Закладные детали: Сталь ГОСТ 380-71* класса С38/23; Профиль									Сталь ГОСТ 5781-75 класса А-III; ф, мм						Гайка	Итого	Всего
	22	25	28	32	36	Итого	6	8	10	12	14	25	36	40	Итого	10	Итого	3	5	Итого	Шайба δ=10		Итого		60×8	80×8	100×8	100×10	190×8	170×8	160×10		Итого	6	12	14	16	20	Итого			
Б30-4пр Ат V	65,6	126,9	—	—	—	192,5	18,4	35,3	3,0	—	225,4	—	339,2	—	621,3	5,9	5,9	1,4	21,9	23,3	2,4	—	2,4	845,4	—	13,1	20,8	4,6	—	—	76,4	—	114,9	0,5	7,8	24,4	26,6	1,7	61,0	—	175,9	1021,3
Б31-1лев. Ат V	—	174,0	—	—	—	174,0	18,4	29,3	3,0	140,8	—	—	—	278,9	470,4	5,4	5,4	1,1	21,9	23,0	2,4	—	2,4	675,2	—	13,1	20,8	4,6	—	—	76,4	—	114,9	0,5	7,8	24,4	26,6	1,7	61,0	—	175,9	851,1
Б31-1пр. Ат V	—	174,0	—	—	—	174,0	18,4	29,3	3,0	140,8	—	—	—	278,9	470,4	5,4	5,4	1,1	21,9	23,0	2,4	—	2,4	675,2	—	13,1	20,8	4,6	—	—	76,4	—	114,9	0,5	7,8	24,4	26,6	1,7	61,0	—	175,9	851,1
Б31-3лев. Ат V	—	217,5	—	—	—	217,5	18,4	29,3	3,0	140,8	—	—	303,2	—	494,7	5,9	5,9	1,4	21,9	23,3	2,4	—	2,4	743,8	—	13,1	20,8	4,6	—	—	76,4	—	114,9	0,5	7,8	24,4	26,6	1,7	61,0	—	175,9	919,7
Б31-3пр. Ат V	—	217,5	—	—	—	217,5	18,4	29,3	3,0	140,8	—	—	303,2	—	494,7	5,9	5,9	1,4	21,9	23,3	2,4	—	2,4	743,8	—	13,1	20,8	4,6	—	—	76,4	—	114,9	0,5	7,8	24,4	26,6	1,7	61,0	—	175,9	919,7
Б31-5лев. Ат V	—	261,0	—	—	—	261,0	18,4	35,5	3,0	—	230,5	—	341,6	—	629,0	5,9	5,9	1,7	21,9	23,6	2,4	—	2,4	921,8	—	13,1	20,8	4,6	—	—	76,4	—	114,9	0,5	7,8	24,4	26,6	1,7	61,0	—	175,9	1097,7
Б31-5пр. Ат V	—	261,0	—	—	—	261,0	18,4	35,5	3,0	—	230,5	—	341,6	—	629,0	5,9	5,9	1,7	21,9	23,6	2,4	—	2,4	921,8	—	13,1	20,8	4,6	—	—	76,4	—	114,9	0,5	7,8	24,4	26,6	1,7	61,0	—	175,9	1097,7
Б36-2лев АIIIв	106,2	138,8	—	—	—	245,0	17,5	28,8	3,0	139,2	—	—	300,8	—	489,3	5,9	5,9	1,1	21,3	22,4	2,4	—	2,4	765,0	—	13,1	20,8	4,6	—	—	76,4	—	114,9	0,5	7,8	24,4	26,6	1,7	61,0	—	175,9	940,7
Б36-2пр. АIIIв	106,2	138,8	—	—	—	245,0	17,5	28,8	3,0	139,2	—	—	300,8	—	489,3	5,9	5,9	1,1	21,3	22,4	2,4	—	2,4	765,0	—	13,1	20,8	4,6	—	—	76,4	—	114,9	0,5	7,8	24,4	26,6	1,7	61,0	—	175,9	940,7
Б36-4лев АIIIв	—	—	—	—	351,7	351,7	17,5	35,3	3,0	—	225,5	—	339,2	—	620,5	5,9	5,9	1,1	21,3	22,4	2,4	—	2,4	1002,9	—	13,1	20,8	4,6	—	—	76,4	—	114,9	0,5	7,8	24,4	26,6	1,7	61,0	—	175,9	1178,8
Б36-4пр АIIIв	—	—	—	—	351,7	351,7	17,5	35,3	3,0	—	225,5	—	339,2	—	620,5	5,9	5,9	1,1	21,3	22,4	2,4	—	2,4	1002,9	—	13,1	20,8	4,6	—	—	76,4	—	114,9	0,5	7,8	24,4	26,6	1,7	61,0	—	175,9	1178,8
Б37-1лев АIIIв	—	—	54,6	213,9	—	268,5	17,5	29,3	3,0	140,8	—	—	—	278,9	469,5	5,4	5,4	1,1	21,3	22,4	2,4	—	2,4	768,2	—	13,1	20,8	4,6	—	—	76,4	—	114,9	0,5	7,8	24,4	26,6	1,7	61,0	—	175,9	944,1
Б37-1пр АIIIв	—	—	54,6	213,9	—	268,5	17,5	29,3	3,0	140,8	—	—	—	278,9	469,5	5,4	5,4	1,1	21,3	22,4	2,4	—	2,4	768,2	—	13,1	20,8	4,6	—	—	76,4	—	114,9	0,5	7,8	24,4	26,6	1,7	61,0	—	175,9	944,1
Б37-3лев АIIIв	—	—	109,2	213,9	—	323,1	17,5	29,3	3,0	140,8	—	—	303,2	—	493,8	5,9	5,9	1,4	21,3	22,7	2,4	—	2,4	847,9	—	13,1	20,8	4,6	—	—	76,4	—	114,9	0,5	7,8	24,4	26,6	1,7	61,0	—	175,9	1023,8
Б37-3пр АIIIв	—	—	109,2	213,9	—	323,1	17,5	29,3	3,0	140,8	—	—	303,2	—	493,8	5,9	5,9	1,4	21,3	22,7	2,4	—	2,4	847,9	—	13,1	20,8	4,6	—	—	76,4	—	114,9	0,5	7,8	24,4	26,6	1,7	61,0	—	175,9	1023,8
Б37-5лев АIIIв	—	—	—	—	451,5	451,5	18,2	35,5	3,0	—	230,5	—	341,6	—	628,8	5,9	5,9	1,4	20,6	22,0	2,4	—	2,4	1110,6	—	13,1	20,8	4,6	—	—	76,4	—	114,9	0,5	7,8	24,4	26,6	1,7	61,0	—	175,9	1286,5
Б37-5пр АIIIв	—	—	—	—	451,5	451,5	18,2	35,5	3,0	—	230,5	—	341,6	—	628,8	5,9	5,9	1,4	20,6	22,0	2,4	—	2,4	1110,6	—	13,1	20,8	4,6	—	—	76,4	—	114,9	0,5	7,8	24,4	26,6	1,7	61,0	—	175,9	1286,5
Б36-2лев АIV	106,2	138,8	—	—	—	245,0	17,5	28,8	3,0	139,2	—	—	300,8	—	489,3	5,9	5,9	1,1	21,3	22,4	2,4	—	2,4	679,7	—	13,1	20,8	4,6	—	—	76,4	—	114,9	0,5	7,8	24,4	26,6	1,7	61,0	—	175,9	940,7
Б36-2пр АIV	106,2	138,8	—	—	—	245,0	17,5	28,8	3,0	139,2	—	—	300,8	—	489,3	5,9	5,9	1,1	21,3	22,4	2,4	—	2,4	679,7	—	13,1	20,8	4,6	—	—	76,4	—	114,9	0,5	7,8	24,4	26,6	1,7	61,0	—	175,9	940,7
Б36-4лев АIV	277,2	—	—	—	—	277,2	17,5	35,3	3,0	—	225,5	—	339,2	—	620,5	5,9	5,9	1,1	21,3	22,4	2,4	—	2,4	928,7	—	13,1	20,8	4,6	—	—	76,4	—	114,9	0,5	7,8	24,4	26,6	1,7	61,0	—	175,9	1104,6
Б36-4пр АIV	277,2	—	—	—	—	277,2	17,5	35,3	3,0	—	225,5	—	339,2	—	620,5	5,9	5,9	1,1	21,3	22,4	2,4	—	2,4	928,7	—	13,1	20,8	4,6	—	—	76,4	—	114,9	0,5	7,8	24,4	26,6	1,7	61,0	—	175,9	1104,6

Москва | Техник | Зверева

ТК 1976	Выборка стали на один ригель	1.420-6 Выпуск 8	Лист 206

Выборка стали на один ригель, кг

Марка ригеля	Арматурные изделия: Сталь ГОСТ 5781-75 классов А-IV, А-V; Сталь ГОСТ 10884-71* класса Ат-V; Ф, мм: 22	25	28	32	36	Итого	Сталь ГОСТ 5781-75 класса А-III; Ф, мм: 6	8	10	12	14	25	36	40	Итого	Класса А-I; Ф, мм: 10	Итого	Сталь ГОСТ 6727-53* класса В-I; Ф, мм: 3	5	Итого	Сталь ГОСТ 380-71* класса С38/23; Профиль: Шкоба б=10		Итого	Итого	Закладные детали: Сталь ГОСТ 380-71* класса С38/23; Профиль: 60×8	80×8	100×8	100×10	190×8	170×8	160×12		Итого	Сталь ГОСТ 5781-75 класса А-III; Ф, мм: 6	12	14	16	20	Итого	Гайка	Итого	Всего
Б37-1лев АIV	—	—	109,2	142,6	—	251,8	17,5	29,3	3,0	140,8	—	—	—	278,9	469,5	5,4	5,4	1,1	21,3	22,4	2,4	—	2,4	751,5	—	13,1	20,8	4,6	—	—	76,4	—	114,9	0,5	7,8	24,4	26,6	1,7	61,0	—	175,9	927,4
Б37-1пр АIV	—	—	109,2	142,6	—	251,8	17,5	29,3	3,0	140,8	—	—	—	278,9	469,5	5,4	5,4	1,1	21,3	22,4	2,4	—	2,4	751,5	—	13,1	20,8	4,6	—	—	76,4	—	114,9	0,5	7,8	24,4	26,6	1,7	61,0	—	175,9	927,4
Б37-3лев АIV	—	—	—	285,2	—	285,2	17,5	29,3	3,0	140,8	—	—	303,2	—	493,8	5,9	5,9	1,1	21,3	22,4	2,4	—	2,4	809,7	—	13,1	20,8	4,6	—	—	76,4	—	114,9	0,5	7,8	24,4	26,6	1,7	61,0	—	175,9	985,6
Б37-3пр АIV	—	—	—	285,2	—	285,2	17,5	29,3	3,0	140,8	—	—	303,2	—	493,8	5,9	5,9	1,1	21,3	22,4	2,4	—	2,4	809,7	—	13,1	20,8	4,6	—	—	76,4	—	114,9	0,5	7,8	24,4	26,6	1,7	61,0	—	175,9	985,6
Б37-5лев АIV	—	—	—	—	427,8	427,8	18,2	35,5	3,0	—	230,5	—	341,6	—	628,8	5,9	5,9	1,4	20,6	22,0	2,4	—	2,4	1086,4	—	13,1	20,8	4,6	—	—	76,4	—	114,9	0,5	7,8	24,4	26,6	1,7	61,0	—	175,9	1262,3
Б37-5пр АIV	—	—	—	—	427,8	427,8	18,2	35,5	3,0	—	230,5	—	341,6	—	628,8	5,9	5,9	1,4	20,6	22,0	2,4	—	2,4	1086,4	—	13,1	20,8	4,6	—	—	76,4	—	114,9	0,5	7,8	24,4	26,6	1,7	61,0	—	175,9	1262,3
Б36-2лев АV	—	—	32,8	126,9	—	159,7	17,5	28,8	3,0	139,2	—	—	300,8	—	489,3	5,9	5,9	1,1	21,3	22,4	2,4	—	2,4	679,7	—	13,1	20,8	4,6	—	—	76,4	—	114,9	0,5	7,8	24,4	26,6	1,7	61,0	—	175,9	855,3
Б36-2пр АV	—	—	32,8	126,9	—	159,7	17,5	28,8	3,0	139,2	—	—	300,8	—	489,3	5,9	5,9	1,1	21,3	22,4	2,4	—	2,4	679,7	—	13,1	20,8	4,6	—	—	76,4	—	114,9	0,5	7,8	24,4	26,6	1,7	61,0	—	175,9	855,3
Б36-4лев АV	—	—	65,6	126,9	—	192,5	17,5	35,3	3,0	—	225,5	—	339,2	—	620,5	5,9	5,9	1,4	21,3	22,7	2,4	—	2,4	844,0	—	13,1	20,8	4,6	—	—	76,4	—	114,9	0,5	7,8	24,4	26,6	1,7	61,0	—	175,9	1019,9
Б36-4пр АV	—	—	65,6	126,9	—	192,5	17,5	35,3	3,0	—	225,5	—	339,2	—	620,5	5,9	5,9	1,4	21,3	22,7	2,4	—	2,4	844,0	—	13,1	20,8	4,6	—	—	76,4	—	114,9	0,5	7,8	24,4	26,6	1,7	61,0	—	175,9	1019,9
Б37-1лев АV	—	—	—	—	174,0	174,0	17,5	29,3	3,0	140,8	—	—	—	278,9	469,5	5,4	5,4	1,1	21,3	22,4	2,4	—	2,4	673,7	—	13,1	20,8	4,6	—	—	76,4	—	114,9	0,5	7,8	24,4	26,6	1,7	61,0	—	175,9	849,6
Б37-1пр АV	—	—	—	—	174,0	174,0	17,5	29,3	3,0	140,8	—	—	—	278,9	469,5	5,4	5,4	1,1	21,3	22,4	2,4	—	2,4	673,7	—	13,1	20,8	4,6	—	—	76,4	—	114,9	0,5	7,8	24,4	26,6	1,7	61,0	—	175,9	849,6
Б37-3лев АV	—	217,5	—	—	—	217,5	17,5	29,3	3,0	140,8	—	—	303,2	—	493,8	5,9	5,9	1,4	21,3	22,7	2,4	—	2,4	742,3	—	13,1	20,8	4,6	—	—	76,4	—	114,9	0,5	7,8	24,4	26,6	1,7	61,0	—	175,9	918,2
Б37-3пр АV	—	217,5	—	—	—	217,5	17,5	29,3	3,0	140,8	—	—	303,2	—	493,8	5,9	5,9	1,4	21,3	22,7	2,4	—	2,4	742,3		13,1	20,8	4,6	—	—	76,4	—	114,9	0,5	7,8	24,4	26,6	1,7	61,0	—	175,9	918,2
Б37-5лев АV	—	261,0	—	—	—	261,0	18,2	35,5	3,0	—	230,5	—	341,6	—	628,8	5,9	5,9	1,4	20,6	22,0	2,4	—	2,4	920,4	—	13,1	20,8	4,6	—	—	76,4	—	114,9	0,5	7,8	24,4	26,6	1,7	61,0	—	175,9	1096,3
Б37-5пр АV	—	261,0	—	—	—	261,0	18,2	35,5	3,0	—	230,5	—	341,6	—	628,8	5,9	5,9	1,4	20,6	22,0	2,4	—	2,4	920,4	—	13,1	20,8	4,6	—	—	76,4	—	114,9	0,5	7,8	24,4	26,6	1,7	61,0	—	175,9	1096,3
Б36-2лев АтV	—	—	32,8	126,9	—	159,7	17,5	28,8	3,0	139,2	—	—	300,8	—	489,3	5,9	5,9	1,1	21,3	22,4	2,4	—	2,4	679,7	—	13,1	20,8	4,6	—	—	76,4	—	114,9	0,5	7,8	24,4	26,6	1,7	61,0	—	175,9	855,3
Б36-2пр АтV	—	—	32,8	126,9	—	159,7	17,5	28,8	3,0	139,2	—	—	300,8	—	489,3	5,9	5,9	1,1	21,3	22,4	2,4	—	2,4	679,7	—	13,1	20,8	4,6	—	—	76,4	—	114,9	0,5	7,8	24,4	26,6	1,7	61,0	—	175,9	855,3
Б36-4лев АтV	—	—	65,6	126,9	—	192,5	17,5	35,3	3,0	—	225,5	—	339,2	—	620,5	5,9	5,9	1,4	21,3	22,7	2,4	—	2,4	844,0	—	13,1	20,8	4,6	—	—	76,4	—	114,9	0,5	7,8	24,4	26,6	1,7	61,0	—	175,9	1019,9
Б36-4пр АтV	—	—	65,6	126,9	—	192,5	17,5	35,3	3,0	—	225,5	—	339,2	—	620,5	5,9	5,9	1,4	21,3	22,7	2,4	—	2,4	844,0	—	13,1	20,8	4,6	—	—	76,4	—	114,9	0,5	7,8	24,4	26,6	1,7	61,0	—	175,9	1019,9
Б37-1лев АтV	—	—	—	—	174,0	174,0	17,5	29,3	3,0	140,8	—	—	—	278,9	469,5	5,4	5,4	1,1	21,3	22,4	2,4	—	2,4	673,7	—	13,1	20,8	4,6	—	—	76,4	—	114,9	0,5	7,8	24,4	26,6	1,7	61,0	—	175,9	849,6

ЦНИИПРОМЗДАНИЙ
Москва

Рук. группы
Ст. инженер
Ст. техник
Техник

Ревякина
Козлова
Зверева

ТК 1976 — Выборка стали на один ригель.

1.420-6 Выпуск 8

Лист 207

Выборка стали на один ригель, кг

Марка ригеля	Арматурные изделия																				Закладные детали																												Всего
	Сталь ГОСТ 10884-71* класса Ат-V						Сталь ГОСТ 5781-75										Сталь ГОСТ 6727-53* класса В-I			Сталь ГОСТ 380-71* класса С38/23			Сталь ГОСТ 380-71* класса С38/23												Сталь ГОСТ 5781-75							Убыль кг	Итого		
	Сталь ГОСТ 5781-75 классов А-IIв, А-IV						класса А-III										класса А-I						Профиль												класса А-III											
	Ф, мм					Итого	Ф, мм								Итого		Ф, мм		Итого	Профиль	Итого	Итого	Профиль											Итого	Ф, мм					Итого				
	22	25	28	32	36		6	8	10	12	14	25	36	40		10		3	5				30×8	80×8	100×8	100×14	190×8	70×8	100×12				6	12	14	16	20						
Б37-1пр АтV	—	—	—	—	174,0	174,0	17,5	29,3	3,0	140,8	—	—	—	278,9	469,5	5,4	5,4	1,1	21,3	22,4	24	—	24	673,7	—	13,1	20,8	4,6	—	—	76,4	—	114,9	0,5	7,8	24,4	26,6	1,7	61,0	—	175,9	849,6
Б37-1лев АтV	—	217,5	—	—	—	217,5	17,5	29,3	3,0	140,8	—	—	303,2	—	493,8	5,9	5,7	1,4	21,3	22,7	24	—	24	742,3	—	13,1	20,8	4,6	—	—	76,4	—	114,9	0,5	7,8	24,4	26,6	1,7	61,0	—	175,9	918,2
Б37-1пр АтV	—	217,5	—	—	—	217,5	17,5	29,3	3,0	140,8	—	—	303,2	—	493,8	5,9	5,9	1,4	21,3	20,7	24	—	24	742,3	—	13,1	20,8	4,6	—	—	76,4	—	114,9	0,5	7,8	24,4	26,6	1,7	61,0	—	175,9	918,2
Б37-5лев АтV	—	261,0	—	—	—	261,0	18,2	35,5	3,0	—	230,5	—	341,6	—	628,8	5,9	5,9	1,4	20,6	22,0	24	—	24	920,4	—	13,1	20,8	4,6	—	—	76,4	—	114,9	0,5	7,8	24,4	26,6	1,7	61,0	—	175,9	918,2
Б37-5пр АтV	—	261,0	—	—	—	261,0	18,2	35,5	3,0	—	230,5	—	341,6	—	628,8	5,9	5,9	1,4	20,6	22,0	24	—	24	920,4	—	13,1	20,8	4,6	—	—	76,4	—	114,9	0,5	7,8	24,4	26,6	1,7	61,0	—	175,9	1096,3
Б33-2лев АIIв	—	—	106,2	138,8	—	245,0	17,9	60,7	3,0	139,2	—	—	300,8	—	521,6	5,9	5,9	1,1	8,2	9,3	24	—	24	784,2	9,8	—	1,3	4,6	—	—	76,4	—	92,1	0,5	9,0	24,4	—	1,7	35,6	—	127,7	911,9
Б33-2пр АIIв	—	—	106,2	138,8	—	245,0	17,9	60,7	3,0	139,2	—	—	300,8	—	521,6	5,9	5,9	1,1	8,2	9,3	24	—	24	784,2	9,8	—	1,3	4,6	—	—	76,4	—	92,1	0,5	9,0	24,4	—	1,7	35,6	—	127,7	911,9
Б33-3лев АIIв	—	—	—	—	351,6	351,6	17,9	60,7	3,0	—	189,2	—	339,2	—	610,0	5,9	5,9	1,1	8,2	9,3	24	—	24	797,2	9,8	—	1,3	4,6	—	—	76,4	—	92,1	0,5	9,0	24,4	—	1,7	35,6	—	127,7	1106,9
Б33-3пр АIIв	—	—	—	—	351,6	351,6	17,9	60,7	3,0	—	189,2	—	339,2	—	610,0	5,9	5,9	1,1	8,2	9,3	24	—	24	797,2	9,8	—	1,3	4,6	—	—	76,4	—	92,1	0,5	9,0	24,4	—	1,7	35,6	—	127,7	1106,9
Б34-1лев АIIв	—	—	54,6	213,9	—	268,5	17,9	61,1	3,0	140,8	—	—	—	278,9	501,7	5,4	5,4	1,1	8,2	9,3	24	—	24	787,3	9,8	—	1,3	4,6	—	—	76,4	—	92,1	0,5	9,0	24,4	—	1,7	35,6	—	127,7	915,5
Б34-1пр АIIв	—	—	54,6	213,9	—	268,5	17,9	61,1	3,0	140,8	—	—	—	278,9	501,7	5,4	5,4	1,1	8,2	9,3	24	—	24	787,3	9,8	—	1,3	4,6	—	—	76,4	—	92,1	0,5	9,0	24,4	—	1,7	35,6	—	127,7	915,5
Б34-3лев АIIв	—	—	109,2	213,9	—	323,1	17,9	61,1	3,0	140,8	—	—	303,2	—	526,0	5,9	5,3	1,4	8,2	9,6	24	—	24	867,0	9,8	—	1,3	4,6	—	—	76,4	—	92,1	0,5	9,0	24,4	—	1,7	35,6	—	127,7	994,7
Б34-3пр АIIв	—	—	109,2	213,9	—	323,1	17,9	61,1	3,0	140,8	—	—	303,2	—	526,0	5,9	5,9	1,4	8,2	9,6	24	—	24	867,0	9,8	—	1,3	4,6	—	—	76,4	—	92,1	0,5	9,0	24,4	—	1,7	35,6	—	127,7	994,7
Б34-4лев АIIв	—	261,0	—	—	—	261,0	17,9	63,6	3,0	—	191,5	—	341,6	—	615,1	5,9	5,9	1,4	8,2	9,6	24	—	24	1084,5	9,8	—	1,3	4,6	—	—	76,4	—	92,1	0,5	9,0	24,4	—	1,7	35,6	—	127,7	1212,2
Б34-4пр АIIв	—	261,0	—	—	—	261,0	17,9	63,6	3,0	—	191,5	—	341,6	—	615,1	5,9	5,9	1,4	8,2	9,6	24	—	24	1084,5	9,8	—	1,3	4,6	—	—	76,4	—	92,1	0,5	9,0	24,4	—	1,7	35,6	—	127,7	1212,2
Б33-2лев АIV	—	—	106,2	138,8	—	245,0	17,9	60,7	3,0	139,2	—	—	300,8	—	521,6	5,9	5,9	1,1	8,2	9,3	24	—	24	784,2	9,8	—	1,3	4,6	—	—	76,4	—	92,1	0,5	9,0	24,4	—	1,7	35,6	—	127,7	911,9
Б33-2пр АIV	—	—	106,2	138,8	—	245,0	17,9	60,7	3,0	139,2	—	—	300,8	—	521,6	5,9	5,9	1,1	8,2	9,3	24	—	24	784,2	9,8	—	1,3	4,6	—	—	76,4	—	92,1	0,5	9,0	24,4	—	1,7	35,6	—	127,7	911,9
Б33-3лев АIV	—	—	—	—	277,6	277,6	17,9	60,7	3,0	—	189,2	—	339,2	—	610,0	5,9	5,9	1,1	8,2	9,3	24	—	24	905,2	9,8	—	1,3	4,6	—	—	76,4	—	92,1	0,5	9,0	24,4	—	1,7	35,6	—	127,7	1032,9
Б33-3пр АIV	—	—	—	—	277,6	277,6	17,9	60,7	3,0	—	189,2	—	339,2	—	610,0	5,9	5,9	1,1	8,2	9,3	24	—	24	905,2	9,8	—	1,3	4,6	—	—	76,4	—	92,1	0,5	9,0	24,4	—	1,7	35,6	—	127,7	1032,9
Б34-1лев АIV	—	—	109,2	142,6	—	251,8	17,9	61,1	3,0	140,8	—	—	—	278,9	501,7	5,4	5,4	1,1	8,2	9,3	24	—	24	770,6	9,8	—	1,3	4,6	—	—	76,4	—	92,1	0,5	9,0	24,4	—	1,7	35,6	—	127,7	898,3
Б34-1пр АIV	—	—	109,2	142,6	—	251,8	17,9	61,1	3,0	140,8	—	—	—	278,9	501,7	5,4	5,4	1,1	8,2	9,3	24	—	24	770,6	9,8	—	1,3	4,6	—	—	76,4	—	92,1	0,5	9,0	24,4	—	1,7	35,6	—	127,7	898,3

Москва Зверево Трунин

Выборка стали на один ригель, кг

| Марка ригеля | Арматурные изделия | | | | | | | | | | | | | | | | | | | | | | | Закладные детали | | | | | | | | | | | | | | | | | | |

Выборка стали на один ригель, кг

Марка ригеля	Арматурные изделия: Сталь ГОСТ 13840-68, Класса П7, ф, мм: 15	25	28	32	36	Итого	Сталь ГОСТ 5781-75, Класса А-III, ф, мм: 6	8	10	12	14	25	36	40	Итого	Класса А-I, ф, мм: 10	Итого	Сталь ГОСТ 6727-53 класса В-I, ф, мм: 3	5	Итого	Сталь ГОСТ 380-71 класса С38/23, Профиль: Шайба 6÷10		Итого	Итого	Закладные детали: Сталь ГОСТ 380-71*, Класса С38/23, Профиль: 60×8	80×8	100×8	100×10	190×8	170×8	160×8		Итого	Сталь ГОСТ 5781-75, Класса А-III, ф, мм: 6	12	14	16	20	Итого	Гай. кс	Итого	Всего
Б30-1 П7	146,4	—	—	—	—	146,4	21,1	35,2	3,0	—	151,3	—	272,1	—	482,7	5,9	5,9	—	24,0	24,0	—	—	—	659,0	—	13,1	25,6	—	—	—	76,4	—	115,1	0,5	7,8	24,4	32,0	1,7	66,4	—	181,5	840,5
Б30-2 П7	170,8	—	—	—	—	170,8	21,1	31,5	3,0	—	203,5	—	300,8	—	559,9	5,9	5,9	—	24,0	24,0	—	—	—	760,6	—	13,1	25,6	—	—	—	76,4	—	115,1	0,5	7,8	24,4	32,0	1,7	66,4	—	181,5	942,1
Б30-5 П7	122,0	—	—	—	—	122,0	21,1	11,7	3,0	167,9	—	—	272,1	—	475,8	5,9	5,9	—	23,6	23,6	—	—	—	627,3	—	13,1	33,4	—	—	—	76,4	—	122,9	0,5	10,8	24,4	32,0	1,7	69,4	—	192,3	819,6
Б30-6 П7	146,4	—	—	—	—	146,4	10,5	11,7	3,0	167,9	—	—	300,1	—	493,2	5,9	5,9	—	15,7	15,7	—	—	—	661,2	—	13,1	25,6	—	8,4	7,5	76,4	—	131,0	0,5	11,0	24,4	35,2	1,7	72,8	0,06	203,9	865,1
Б31-1 П7	176,4	—	—	—	—	176,4	21,1	35,5	3,0	—	154,6	—	—	278,9	493,1	5,4	5,4	—	24,0	24,0	—	—	—	698,9	—	13,1	25,6	—	—	—	76,4	—	115,1	0,5	7,8	24,4	32,0	1,7	66,4	—	181,5	880,4
Б31-2 П7	176,4	—	—	—	—	176,4	21,1	35,5	3,0	—	154,6	—	272,1	—	486,3	5,9	5,9	—	24,0	24,0	—	—	—	692,6	—	13,1	25,6	—	—	—	76,4	—	115,1	0,5	7,8	24,4	32,0	1,7	66,4	—	181,5	874,1
Б31-3 П7	252,0	—	—	—	—	252,0	21,1	31,8	3,0	—	208,6	—	303,2	—	567,7	5,9	5,9	—	24,0	24,0	—	—	—	849,6	—	13,1	25,6	—	—	—	76,4	—	115,1	0,5	7,8	24,4	32,0	1,7	66,4	—	181,5	1031,1
Б31-6 П7	126,0	—	—	—	—	126,0	21,1	17,9	111,6	—	—	—	—	278,9	429,5	5,4	5,4	—	23,8	23,8	—	—	—	584,7	—	13,1	33,4	—	—	—	76,4	—	122,9	0,5	10,8	24,4	32,0	1,7	69,4	—	192,3	777,0
Б31-7 П7	126,0	—	—	—	—	126,0	21,1	12,0	3,0	170,2	—	—	272,1	—	478,4	5,9	5,9	—	23,6	23,6	—	—	—	633,9	—	13,1	33,4	—	—	—	76,4	—	122,9	0,5	10,8	24,4	32,0	1,7	69,4	—	192,3	826,2
Б31-8 П7	126,0	—	—	—	—	126,0	21,1	35,5	3,0	154,6	—	—	302,4	—	516,6	5,9	5,9	—	24,0	24,0	—	—	—	672,5	—	13,1	25,6	—	—	—	76,4	—	115,1	0,5	7,8	24,4	32,0	1,7	66,4	—	181,5	854,0
Б31-9 П7	176,4	—	—	—	—	176,4	21,1	31,8	3,0	—	208,6	—	334,4	—	598,8	5,9	5,9	—	24,1	24,1	—	—	—	805,2	—	13,1	25,6	—	—	—	76,4	—	115,1	0,5	7,8	24,4	32,0	1,7	66,4	—	181,5	986,7
Б31-12 П7	100,8	—	—	—	—	100,8	21,1	12,0	3,0	170,2	—	—	302,4	—	508,7	5,9	5,9	—	23,6	23,6	—	—	—	639,0	—	13,1	33,4	—	—	—	76,4	—	122,9	0,5	10,8	24,4	32,0	1,7	69,4	—	192,3	831,3
Б31-13 П7	126,0	—	—	—	—	126,0	10,6	18,2	—	—	—	—	—	278,9	419,3	5,4	5,4	—	15,9	15,9	—	—	—	566,6	—	13,1	25,6	—	8,4	7,5	76,4	—	131,0	0,5	11,0	24,4	35,2	1,7	72,8	—	203,8	770,4
Б31-14 П7	176,4	—	—	—	—	176,4	10,6	12,0	3,0	170,2	—	—	302,4	—	498,2	5,9	5,9	—	15,7	15,7	—	—	—	696,2	—	13,1	25,6	—	8,4	7,5	76,4	—	131,0	0,5	11,0	24,4	35,2	1,7	72,8	—	203,8	900,0
Б32-1 П7	128,0	—	—	—	—	128,0	21,7	35,8	3,0	—	157,4	—	—	280,9	498,8	5,4	5,4	—	24,6	24,6	—	—	—	656,8	—	13,1	25,6	—	—	—	76,4	—	115,1	0,5	7,8	24,4	32,0	1,7	66,4	—	181,5	838,3
Б32-2 П7	163,6	—	—	—	—	153,6	21,7	35,8	3,0	—	157,4	—	304,1	—	522,0	5,9	5,9	—	24,6	24,6	—	—	—	706,1	—	13,1	25,6	—	—	—	76,4	—	115,1	0,5	7,8	24,4	32,0	1,7	66,4	—	181,5	887,6
Б32-3 П7	204,8	—	—	—	—	204,8	21,7	32,2	3,0	—	209,6	—	336,0	—	602,6	5,9	5,9	—	24,6	24,6	—	—	—	837,8	—	13,1	25,6	—	—	—	76,4	—	115,1	0,5	7,8	24,4	32,0	1,7	66,4	—	181,5	1019,3
Б32-6 П7	51,2	—	—	—	—	51,2	21,7	18,5	113,0	—	—	—	—	280,9	447,1	5,4	5,4	—	24,4	24,4	—	—	—	515,1	—	13,1	33,4	—	—	—	76,4	—	122,9	0,5	10,8	24,4	32,0	1,7	69,4	—	192,3	707,4
Б32-7 П7	128,0	—	—	—	—	128,0	21,7	12,2	3,0	172,4	—	—	304,1	—	513,4	5,9	5,9	—	24,2	24,2	—	—	—	671,5	—	13,1	33,4	—	—	—	76,4	—	122,9	0,5	10,8	24,4	32,0	1,7	69,4	—	192,3	863,8
Б32-8 П7	51,2	—	—	—	—	51,2	10,9	18,5	113,0	—	—	—	—	280,9	423,3	5,4	5,4	—	16,2	16,2	—	—	—	496,1	—	13,1	12,8	—	4,8	4,3	76,4	—	111,4	0,5	9,9	24,4	17,6	1,7	54,1	0,06	165,6	661,7
Б32-9 П7	153,2	—	—	—	—	153,2	10,9	12,2	3,0	172,4	—	—	304,1	—	502,6	5,9	5,9	—	16,0	16,0	—	—	—	678,8	—	13,1	12,8	—	4,8	4,3	76,4	—	111,4	0,5	9,9	24,4	17,6	1,7	54,1	0,06	165,6	843,8

Москва | Техник | Звер- | Зверева

ТК 1976	Выборка стали на один ригель	1.420-6 Выпуск 8	Лист 210

Выборка стали на один ригель, кг

Марка ригеля	Арматурные изделия: Сталь ГОСТ 13840-68, Класса П7, Ф, мм: 15	25	28	32	36	Итого	Сталь ГОСТ 5781-75, Класса А-III, Ф, мм: 6	8	10	12	14	25	36	40	Итого	Класса А-I, Ф, мм: 10	Итого	Сталь ГОСТ 6727-53*, класса В-I, Ф, мм: 3	5	Итого	Сталь ГОСТ 380-71*, класса С38/23, Профиль: Шайба δ=10		Итого	Итого	Закладные детали: Сталь ГОСТ 380-71*, Класса С38/23, Профиль: 60×6	80×8	100×8	100×10	100×12	100×16	160×12		Итого	Сталь ГОСТ 5781-75, Класса А-III, Ф, мм: 6	12	14	16	20	Итого	Гайка	Итого	Всего
Б33-1 П7	146,4	—	—	—	—	146,4	20,6	71,8	3,0	—	151,3	—	272,1	—	518,8	5,9	5,9	—	8,2	8,2	—	—	—	679,3	9,8	—	1,3	—	—	—	76,4	—	87,5	0,5	9,0	24,4	—	1,7	35,6	—	123,1	802,4
Б33-2 П7	170,8	—	—	—	—	170,8	20,6	68,2	3,0	—	203,4	—	300,8	—	596,0	5,9	5,9	—	8,2	8,2	—	—	—	780,9	9,8	—	1,3	—	—	—	76,4	—	87,5	0,5	9,0	24,4	—	1,7	35,6	—	123,1	904,0
Б33-4 П7	122,0	—	—	—	—	122,0	20,6	48,4	3,0	167,9	—	—	272,1	—	512,0	5,9	5,9	—	7,8	7,8	—	—	—	647,7	9,8	—	18,2	—	—	—	76,4	—	104,4	0,5	20,4	24,4	—	1,7	47,0	—	151,4	799,1
Б33-5 П7	146,4	—	—	—	—	146,4	10,3	30,1	3,0	167,9	—	—	300,1	—	511,4	5,9	5,9	—	7,8	7,8	—	—	—	671,5	9,8	—	1,2	—	8,4	7,5	76,4	—	103,3	0,5	13,4	24,4	—	1,7	40,0	0,06	143,4	814,9
Б34-1 П7	176,4	—	—	—	—	176,4	20,6	72,2	3,0	—	154,6	—	—	278,9	529,3	5,4	5,4	—	8,2	8,2	—	—	—	719,3	9,8	—	1,3	—	—	—	76,4	—	87,5	0,5	9,0	24,4	—	1,7	35,6	—	123,1	842,4
Б34-2 П7	176,4	—	—	—	—	176,4	20,6	72,2	3,0	—	154,6	—	272,1	—	522,9	5,9	5,9	—	8,2	8,2	—	—	—	713,0	9,8	—	1,3	—	—	—	76,4	—	87,5	0,5	9,0	24,4	—	1,7	35,6	—	123,1	836,1
Б34-3 П7	252,0	—	—	—	—	262,0	20,6	68,5	3,0	—	208,6	—	303,2	—	603,9	5,9	5,9	—	8,2	8,2	—	—	—	870,0	9,8	—	1,3	—	—	—	76,4	—	87,5	0,5	9,0	24,4	—	1,7	35,6	—	123,1	993,1
Б34-5 П7	126,0	—	—	—	—	126,0	20,6	54,9	111,6	—	—	—	—	278,9	466,0	5,4	5,4	—	8,0	8,0	—	—	—	605,4	9,8	—	18,2	—	—	—	76,4	—	104,4	0,5	20,4	24,4	—	1,7	47,0	—	151,4	756,8
Б34-6 П7	126,0	—	—	—	—	126,0	20,6	48,7	3,0	170,2	—	—	272,1	—	514,6	5,9	5,9	—	7,8	7,8	—	—	—	654,3	9,8	—	18,2	—	—	—	76,4	—	104,4	0,5	20,4	24,4	—	1,7	47,0	—	151,4	805,7
Б34-7 П7	126,0	—	—	—	—	126,0	20,6	72,2	3,0	—	154,6	—	302,4	—	552,8	5,9	5,9	—	8,2	8,2	—	—	—	692,9	9,8	—	2,6	—	—	—	76,4	—	88,8	0,5	10,2	24,4	—	1,7	36,8	—	125,6	818,5
Б34-8 П7	176,4	—	—	—	—	176,4	20,6	68,4	3,0	—	208,6	—	334,4	—	635,0	5,9	5,9	—	8,2	8,2	—	—	—	825,6	9,8	—	2,6	—	—	—	76,4	—	88,8	0,5	10,2	24,4	—	1,7	36,8	—	125,6	951,1
Б34-10 П7	100,8	—	—	—	—	100,8	20,6	48,7	3,0	170,2	—	—	302,4	—	544,9	5,9	5,9	—	7,8	7,8	—	—	—	659,4	9,8	—	18,2	—	—	—	76,4	—	104,4	0,5	20,4	24,4	—	1,7	47,0	—	151,4	810,8
Б34-11 П7	126,0	—	—	—	—	126,0	10,3	36,6	111,6	—	—	—	—	278,9	437,4	5,4	5,4	—	8,0	8,0	—	—	—	576,8	9,8	—	1,2	—	8,4	7,5	76,4	—	103,3	0,5	13,4	24,4	—	1,7	40,0	0,06	143,4	720,2
Б34-12 П7	176,4	—	—	—	—	176,4	10,3	30,4	3,0	170,2	—	—	302,4	—	516,3	5,9	5,9	—	7,8	7,8	—	—	—	706,4	9,8	—	2,4	—	8,4	7,5	76,4	—	104,5	0,5	15,8	24,4	—	1,7	42,4	0,06	147,0	853,4
Б35-1 П7	128,0	—	—	—	—	128,0	21,4	73,7	3,0	—	157,4	—	—	280,9	536,4	5,4	5,4	—	8,2	8,2	—	—	—	678,0	9,8	—	2,6	—	—	—	76,4	—	88,8	0,5	10,2	24,4	—	1,7	36,8	—	125,6	803,6
Б35-2 П7	153,6	—	—	—	—	153,6	21,4	73,7	3,0	—	157,4	—	304,1	—	559,6	5,9	5,9	—	8,2	8,2	—	—	—	727,3	9,8	—	2,6	—	—	—	76,4	—	88,8	0,5	10,2	24,4	—	1,7	36,8	—	125,6	852,9
Б35-3 П7	204,8	—	—	—	—	204,8	21,4	70,1	3,0	—	209,6	—	336,0	—	640,1	5,9	5,9	—	8,2	8,2	—	—	—	859,0	9,8	—	2,6	—	—	—	76,4	—	88,8	0,5	10,2	24,4	—	1,7	36,8	—	125,6	984,6
Б35-5 П7	51,2	—	—	—	—	51,2	21,4	56,4	113,0	—	—	—	—	280,9	471,7	5,4	5,4	—	7,8	7,8	—	—	—	536,1	9,8	—	18,2	—	—	—	76,4	—	104,4	0,5	20,4	24,4	—	1,7	47,0	—	151,4	687,5
Б35-6 П7	128,0	—	—	—	—	128,0	27,4	50,1	3,0	172,4	—	—	304,1	—	551,0	5,9	5,9	—	7,8	7,8	—	—	—	692,7	9,8	—	18,2	—	—	—	76,4	—	104,4	0,5	20,4	24,4	—	1,7	47,0	—	151,4	844,1
Б35-7 П7	51,2	—	—	—	—	51,2	10,7	37,4	113,0	—	—	—	—	280,9	442,0	5,4	5,4	—	7,8	7,8	—	—	—	506,4	9,8	—	1,2	—	4,8	4,3	76,4	—	96,5	0,5	10,2	26,5	—	1,7	38,9	0,06	135,5	641,9
Б35-8 П7	153,6	—	—	—	—	153,6	10,7	31,1	3,0	172,4	—	—	304,1	—	521,3	5,9	5,9	—	7,8	7,8	—	—	—	688,6	9,8	—	1,2	—	4,8	4,3	76,4	—	96,5	0,5	10,2	26,5	—	1,7	38,9	0,06	135,5	824,1

ЦНИИПРОМЗДАНИЙ Москва

Ст. техник — Ст. инженер — Техник

Девякина, Козлова, Зверева

ТК 1976	Выборка стали на один ригель	1.420-6 Выпуск 8	Лист 211

Выборка стали на один ригель, кг

| Марка ригеля | Арматурные изделия | | | | | | | | | | | | | | | | | | | | | | | | | | | Закладные детали | | | | | | | | | | | | | | | | | | |

Выборка стали на один ригель кг

Марка ригеля	Арматурные изделия																									Закладные детали																Итого	Всего
	Сталь ГОСТ 13840-68						Сталь ГОСТ 5781-75										Сталь* ГОСТ 6727-53			Сталь* ГОСТ 380-71*			Сталь ГОСТ 380-71*										Сталь ГОСТ 5781-75											
	Класса П7						Класса А-III										Класса А-I			класса В-I			класса С38/23										Класса А-III											
	ф, мм						ф, мм										ф мм			ф, мм			Профиль										ф, мм											
	15	25	28	32	36	Итого	6	8	10	12	14	25	36	40	Итого		10	Итого	3	5	Итого	Швеллер 5-10	60×8	Итого		30×8	40×8	100×8	100×6	80×6	100×5	100×4	Итого	6	12	14	16	20	Итого			
Б30-2лев П7	170,5	—	—	—	—	170,5	18,4	31,5	3,0	—	203,9	—	300,8	—	557,2		5,9	5,9	—	21,9	21,9	—	—	—		—	13,1	20,8	—	—	—	76,4	—	110,3	0,5	7,8	24,4	26,6	1,7	61,0	—	171,3	927,1
Б30-2пр П7	170,5	—	—	—	—	170,5	18,4	31,5	3,0	—	203,9	—	300,8	—	557,2		5,9	5,9	—	21,9	21,9	—	—	—		—	13,1	20,8	—	—	—	76,4	—	110,3	0,5	7,8	24,4	26,6	1,7	61,0	—	171,3	927,1
Б31-1лев П7	176,4	—	—	—	—	176,4	18,4	35,9	3,0	—	154,6	—	—	278,9	491,4		5,4	5,4	—	21,9	21,9	—	—	—		—	13,1	20,8	—	—	—	76,4	—	110,3	0,5	7,8	24,4	26,6	1,7	61,0	—	171,3	865,4
Б31-1пр П7	176,4	—	—	—	—	176,4	18,4	35,5	3,0	—	154,6	—	—	278,9	491,4		5,4	5,4	—	21,9	21,9	—	—	—		—	13,1	20,8	—	—	—	76,4	—	110,3	0,5	7,8	24,4	26,6	1,7	61,0	—	171,3	865,4
Б31-3лев П7	252,0	—	—	—	—	252,0	18,4	31,8	3,0	—	208,6	—	303,2	—	565,5		5,9	5,9	—	21,9	21,9	—	—	—		—	13,1	20,8	—	—	—	76,4	—	110,3	0,5	7,8	24,4	26,6	1,7	61,0	—	171,3	1016,1
Б31-3пр П7	262,0	—	—	—	—	252,0	18,4	31,8	3,0	—	208,6	—	303,2	—	565,0		5,9	5,9	—	21,9	21,9	—	—	—		—	13,1	20,8	—	—	—	76,4	—	110,3	0,5	7,8	24,4	26,6	1,7	61,0	—	171,3	1016,1
Б36-2лев П7	170,8	—	—	—	—	170,8	17,5	31,5	3,0	—	203,9	—	300,8	—	556,3		5,9	5,9	—	21,3	21,3	—	—	—		—	13,1	20,8	—	—	—	76,4	—	110,3	0,5	7,8	24,4	26,6	1,7	61,0	—	171,3	925,6
Б36-2пр П7	170,8	—	—	—	—	170,8	17,5	31,5	3,0	—	203,9	—	300,8	—	556,3		5,9	5,9	—	21,3	21,3	—	—	—		—	13,1	20,8	—	—	—	76,4	—	110,3	0,5	7,8	24,4	26,6	1,7	61,0	—	171,3	925,6
Б37-1лев П7	176,4	—	—	—	—	176,4	17,5	35,9	3,0	—	154,6	—	—	278,9	489,9		5,4	5,4	—	20,6	20,6	—	—	—		—	13,1	20,8	—	—	—	76,4	—	110,3	0,5	7,8	24,4	26,6	1,7	61,0	—	171,3	863,9
Б37-1пр П7	176,4	—	—	—	—	176,4	17,5	35,5	3,0	—	154,6	—	—	278,9	489,9		5,4	5,4	—	20,6	20,6	—	—	—		—	13,1	20,8	—	—	—	76,4	—	110,3	0,5	7,8	24,4	26,6	1,7	61,0	—	171,3	863,9
Б37-3лев П7	252,0	—	—	—	—	252,0	17,5	31,8	3,0	—	208,6	—	303,2	—	564,1		5,9	5,9	—	21,3	21,3	—	—	—		—	13,1	20,8	—	—	—	76,4	—	110,3	0,5	7,8	24,4	26,6	1,7	61,0	—	171,3	1014,6
Б37-3пр П7	252,0	—	—	—	—	252,0	17,5	31,8	3,0	—	208,6	—	303,2	—	564,1		5,9	5,9	—	21,3	21,3	—	—	—		—	13,1	20,8	—	—	—	76,4	—	110,3	0,5	7,8	24,4	26,6	1,7	61,0	—	171,3	1014,6
Б33-2лев П7	170,8	—	—	—	—	170,8	17,9	63,3	3,0	—	203,4	—	300,8	—	588,4		5,9	5,9	—	8,2	8,2	—	—	—		—	9,8	—	1,3	—	—	—	76,4	—	87,5	0,5	9,0	24,4	—	1,7	35,6	—	123,1	896,4
Б33-2пр П7	170,8	—	—	—	—	170,8	17,9	63,3	3,0	—	203,4	—	300,8	—	588,4		5,9	5,9	—	8,2	8,2	—	—	—		—	9,8	—	1,3	—	—	—	76,4	—	87,5	0,5	9,0	24,4	—	1,7	35,6	—	123,1	896,4
Б34-1лев П7	176,4	—	—	—	—	176,4	17,9	67,3	3,0	—	154,6	—	—	278,9	521,7		5,4	5,4	—	8,2	8,2	—	—	—		—	9,8	—	1,3	—	—	—	76,4	—	87,5	0,5	9,0	24,4	—	1,7	35,6	—	123,1	834,8
Б34-1пр П7	176,4	—	—	—	—	176,4	17,9	67,3	3,0	—	154,6	—	—	278,9	521,7		5,4	5,4	—	8,2	8,2	—	—	—		—	9,8	—	1,3	—	—	—	76,4	—	87,5	0,5	9,0	24,4	—	1,7	35,6	—	123,1	834,8
Б34-3лев П7	252,0	—	—	—	—	252,0	17,9	63,6	3,0	—	208,6	—	303,2	—	596,3		5,9	5,9	—	8,2	8,2	—	—	—		—	9,8	—	1,3	—	—	—	76,4	—	87,5	0,5	9,0	24,4	—	1,7	35,6	—	123,1	985,5
Б34-3пр П7	252,0	—	—	—	—	252,0	17,9	63,6	3,0	—	208,6	—	303,2	—	596,3		5,9	5,9	—	8,2	8,2	—	—	—		—	9,8	—	1,3	—	—	—	76,4	—	87,5	0,5	9,0	24,4	—	1,7	35,6	—	123,1	985,5
Б29-3	—	—	—	—	—	—	—	—	60,5	—	—	63,2	85,4	—	209,1		—	—	—	2,8	2,8	—	5,8	5,8		21,7,7	—	—	—	—	—	—	30,3	30,3	—	2,7	—	—	—	2,7	—	33,0	250,7

ЦНИИПромзданий Москва

Гул. архитектор [illegible] Глебенков
Ст. инженер [illegible] Баркалина
Ст. техник [illegible] Козлова
Техник [illegible] Зайцева

ТК 1075

Выборка стали на один ригель

1.420-6 Выпуск 8

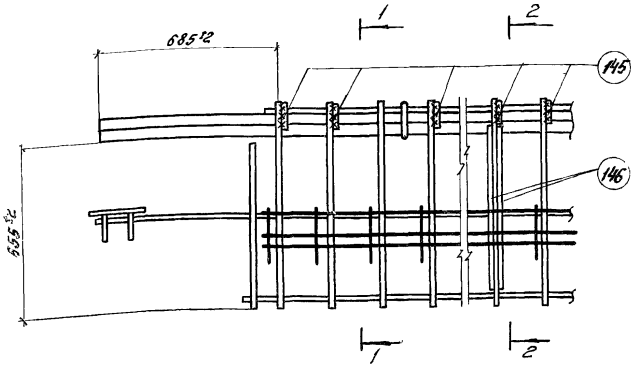

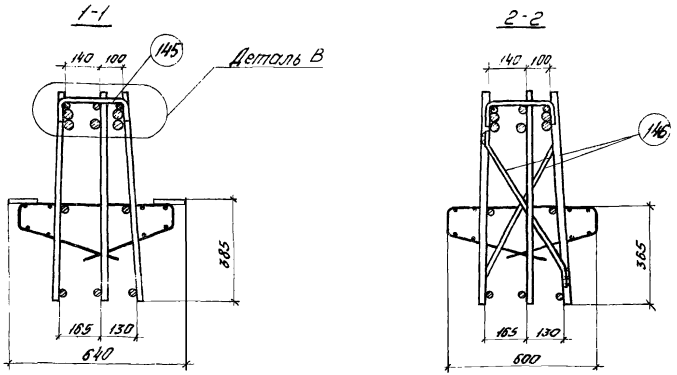

Деталь В

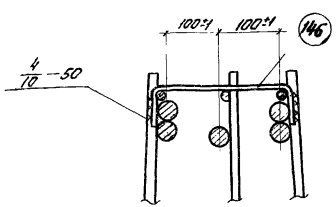

Спецификация и выборка стали на одно арматурное изделие

Марка изделия	№ поз.	Эскиз	Ø мм	Длина мм	Кол. шт.	Общая длина м	Выборка стали Ø мм	Выборка стали Общая длина м	Выборка стали Вес кгс
Отдельн. стержни	145	50, 230, 50	10АI	370	1	0,37	10АI	0,37	0,23
	146	10, 500, 10	12АI	640	1	0,64	12АI	0,64	0,57

Примечания:

1. В настоящем примере дан вариант образования пространственных каркасов без применения электросварочных клещей путем установки взамен поз. 94 скоб (поз. 145), привариваемых к поперечным стержням плоских каркасов.
2. Образование пространственных каркасов показано на примере узла 1 (см. лист 136).
3. Изготовление пространственных каркасов ригелей по данному варианту допускается только при отсутствии на заводе-изготовителе электросварочных клещей соответствующей мощности.
4. Дополнительные монтажные стержни (поз. 146) привариваются к вертикальным стержням плоских каркасов в четвертях и в середине по длине каркаса.
5. Дуговую электросварку производить электродами типа Э50А-Ф.
6. Образование пространственных каркасов без применения электросварочных клещей для ригелей торцевых рам и рам у температурного шва, а также для ригелей, воспринимающих односторонне приложенные нагрузки (относительно поперечного сечения) показано на листе 215.

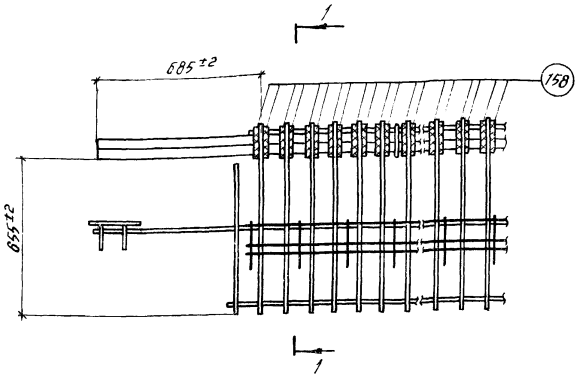

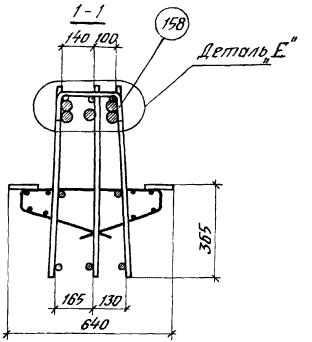

Деталь „Е"

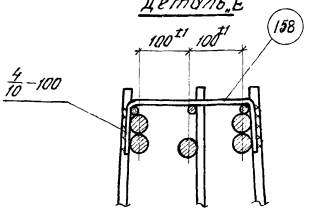

Спецификация и выборка стали на одно арматурное изделие

Марка изделия	№ поз.	Эскиз	Ф мм	Длина мм	Кол. шт.	Общая длина м	Выборка стали		
							Ф мм	Общая длина м	Вес кгс
Отдельн. стержни	158	100 230 100	10АШ	470	1	0,37	10АШ	0,37	0,23

Примечания:

1. В настоящем примере дан вариант образования пространственных каркасов без применения электросварочных клещей путем установки взамен поз 97 скоб (поз 158), привариваемых электродами типа Э50А-Ф к поперечным стержням плоских каркасов.
2. Образование пространственных каркасов показано на примере узла 17 (см. лист 140).
3. Изготовление пространственных каркасов ригелей по данному варианту допускается только при отсутствии на заводе-изготовителе электросварочных клещей соответствующей мощности.
4. По данному варианту армируются ригели торцовых рам и рам у температурных швов, а также ригели, воспринимающие односторонне приложенные нагрузки (относительно поперечного сечения).

ТК 1976	Пример образования пространственного каркаса при отсутствии электросварочных клещей.	1.420-6 Выпуск 8	
		Лист	215

Ревякина
Козлова
Стр. техник
Москва

Ригели типоразмеров Б30÷Б38

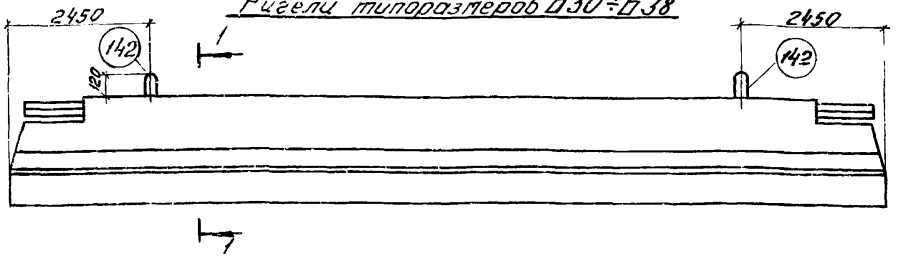

1-1 2-2
для ригелей со стержневой арматурой

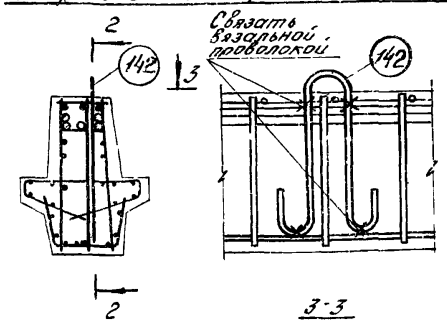

1-1 2-2
для ригелей с прядевой арматурой

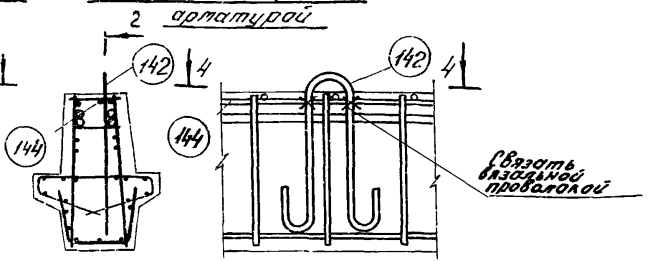

3-3

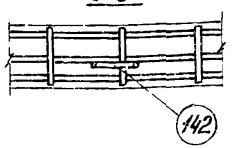

4-4

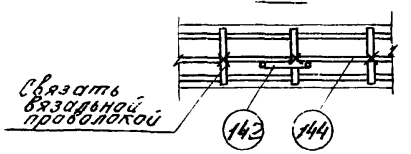

Б29-3

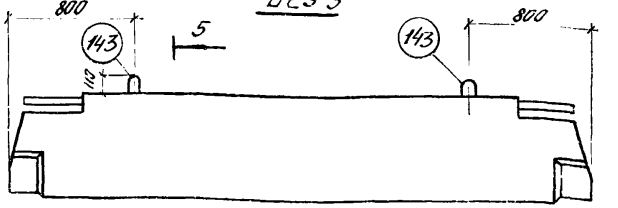

Петля для подъема (поз. 143).

5-5

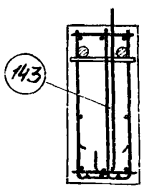

6-6

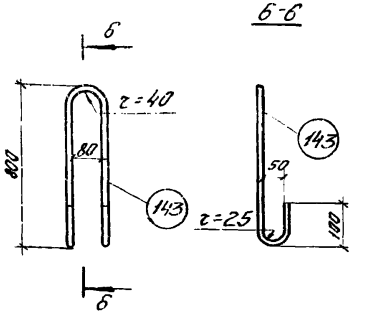

Спецификация марок дополнительных арматурных изделий на один ригель

для ригелей со стержневой арматурой

Типоразмер ригеля	№ поз.	Кол. шт.
Б30÷Б38	142	2
Б29	143	2

для ригелей с прядевой арматурой

Типоразмер ригеля	№ поз.	Кол. шт.
Б30-Б38	142	2
	144	2

Спецификация стали на одно арматурное изделие

NN поз.	Эскиз	Ф мм	Длина мм	Кол. шт.	Вес изделия кгс
142	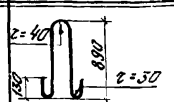	25AI	2000	1	7,7
143	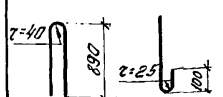	16AI	1950	1	3,1
144	———	8AI	500	1	0,2

Петля для подъема (поз. 142)

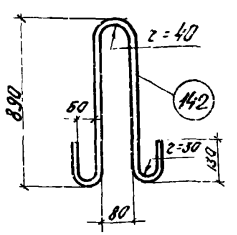

Примечание:

Данный лист рассматривать совместно с остальными чертежами альбома

ТК	Вариант ригелей типоразмеров Б30÷Б38, Б29-3 с петлями для подъема	1.420-6 Выпуск 8

Москва

Показатели на один ригель

Марка ригеля	Вес тс	Марка бетона	Объем бетона м³	Расход стали кг
Б30-1 АIIIв	8,72	300	3,49	907,0
Б30-2 АIIIв		400		972,8
Б30-3 АIIIв				1168,0
Б30-4 АIIIв		300		1210,4
Б30-5 АIIIв				1047,1
Б30-6 АIIIв	8,42	300	3,37	1117,2
Б31-1 АIIIв	8,97	400	3,59	976,0
Б31-2 АIIIв				969,6
Б31-3 АIIIв				1055,7
Б31-4 АIIIв				1273,2
Б31-5 АIIIв				1318,4
Б31-6 АIIIв		300		886,9
Б31-7 АIIIв				1109,1
Б31-8 АIIIв				928,3
Б31-9 АIIIв		400		1015,3
Б31-10 АIIIв				1099,4
Б31-11 АIIIв				1144,8
Б31-12 АIIIв		300		1089,2
Б31-13 АIIIв	8,54		3,46	880,1
Б31-14 АIIIв				1204,0
Б32-1 АIIIв	9,15		3,66	914,3
Б32-2 АIIIв				993,8
Б32-3 АIIIв		400		1059,9
Б32-4 АIIIв	9,15	400	3,66	1285,5
Б32-5 АIIIв				1330,9
Б32-6 АIIIв		300		867,7
Б32-7 АIIIв				1131,5
Б32-8 АIIIв	8,80		3,52	822,0
Б32-9 АIIIв				1141,7
Б30-1 АIV	8,72	400	3,49	858,1
Б30-2 АIV				972,8
Б30-3 АIV				1094,0
Б30-4 АIV				1136,5
Б30-5 АIV				1038,3
Б30-6 АIV	8,42	300	3,37	1117,2
Б31-1 АIV	8,97	400	3,59	959,3
Б31-2 АIV				919,6
Б31-3 АIV				1017,5
Б31-4 АIV				1249,7
Б31-5 АIV				1294,9
Б31-6 АIV		300		886,9
Б31-7 АIV				1092,4
Б31-8 АIV				883,8
Б31-9 АIV		400		960,4
Б31-10 АIV				1099,4
Б31-11 АIV				1144,8
Б31-12 АIV	8,97	300	3,59	1080,1
Б31-13 АIV	8,54		3,46	880,1
Б31-14 АIV				1170,6
Б32-1 АIV	9,15	400	3,66	897,2
Б32-2 АIV				920,9
Б32-3 АIV				1025,7
Б32-4 АIV				1208,3
Б32-5 АIV				1253,7
Б32-6 АIV		300		867,7
Б32-7 АIV				1114,5
Б32-8 АIV	8,80		3,52	822,0
Б32-9 АIV				1124,6
Б30-1 АV	8,72	400	3,49	830,3
Б30-2 АV				887,5
Б30-3 АV				1008,9
Б30-4 АV				1051,7
Б30-5 АV				1005,3
Б30-6 АV	8,42		3,37	1059,5
Б31-1 АV	8,97	400	3,59	881,5
Б31-2 АV				875,2
Б31-3 АV				950,1
Б31-4 АV				1082,9
Б31-5 АV				1128,1
Б31-6 АV	8,97	400	3,59	857,4
Б31-7 АV				1049,9
Б31-8 АV				866,2
Б31-9 АV				927,7
Б31-10 АV				1012,4
Б31-11 АV				1057,8
Б31-12 АV				1026,5
Б31-13 АV	8,54		3,46	850,7
Б31-14 АV				1117,0
Б32-1 АV	9,15	400	3,66	851,1
Б32-2 АV				894,8
Б32-3 АV				971,3
Б32-4 АV				1139,7
Б32-5 АV				1185,1
Б32-6 АV				867,7
Б32-7 АV				1063,8
Б32-8 АV	8,80		3,52	822,0
Б32-9 АV				1062,7
Б30-1 АтV	8,72	400	3,49	830,3
Б30-2 АтV				887,5
Б30-3 АтV				1008,9
Б30-5 АтV				1005,3
Б30-6 АтV	8,42		3,37	1059,5

Показатели на один ригель

Марка ригеля	Вес тс	Марка бетона	Объем бетона $м^3$	Расход стали кг
Б31-1 АтV	8,97	400	3,59	881,5
Б31-2 АтV				875,0
Б31-3 АтV				949,8
Б31-4 АтV				1082,9
Б31-6 АтV				857,6
Б31-7 АтV				1049,8
Б31-8 АтV				866,3
Б31-9 АтV				927,7
Б31-10 АтV				1012,4
Б31-12 Ат-V				1026,5
Б31-13 АтV	8,54		3,46	850,7
Б31-14 АтV				1117,0
Б32-1 АтV	9,15		3,66	851,1
Б32-2 АтV				894,8
Б32-3 АтV				971,3
Б32-4 АтV				1139,7
Б32-6 АтV				867,7
Б32-7 АтV				1063,8
Б32-8 АтV	8,80		3,52	822,0
Б32-9 АтV				1062,7
Б30-1 П7	8,72		3,49	856,3
Б30-2 П7		500		957,9
Б30-5 П7		400		835,4

Марка ригеля	Вес тс	Марка бетона	Объем бетона $м^3$	Расход стали кг
Б30-6 П7	8,42	400	3,37	880,9
Б31-1 П7	8,97	500	3,59	896,2
Б31-2 П7				889,9
Б31-3 П7				1046,9
Б31-6 П7		400		792,8
Б31-7 П7				842,0
Б31-8 П7				869,8
Б31-9 П7		500		1002,5
Б31-12 П7		400		887,6
Б31-13 П7	8,54		3,46	786,2
Б31-14 П7				915,8
Б32-1 П7	9,15		3,66	854,1
Б32-2 П7				903,4
Б32-3 П7		500		1035,1
Б32-6 П7		400		723,2
Б32-7 П7				879,6
Б32-8 П7	8,80		3,52	677,5
Б32-9 П7				859,6
Б33-1 АIIIв	8,72	300	3,49	869,1
Б33-2 АIIIв		400		934,9
Б33-2 АIIIв				1129,9
Б33-4 АIIIв		300		1026,7
Б33-5 АIIIв	8,42		3,37	1067,0

Марка ригеля	Вес тс	Марка бетона	Объем бетона $м^3$	Расход стали кг
Б34-1 АIIIв	8,97	300	3,59	938,0
Б34-2 АIIIв				931,7
Б34-3 АIIIв		400		1017,7
Б34-4 АIIIв				1235,2
Б34-5 АIIIв		300		866,5
Б34-6 АIIIв				1088,5
Б34-7 АIIIв				892,9
Б34-8 АIIIв		400		979,7
Б34-9 АIIIв				1063,9
Б34-10 АIIIв		300		1068,7
Б34-11 АIIIв	8,54		3,46	829,9
Б34-12 АIIIв				1157,4
Б35-1 АIIIв	9,15		3,66	879,6
Б35-2 АIIIв				959,1
Б35-3 АIIIв		400		1000,0
Б35-4 АIIIв				1250,8
Б35-5 АIIIв		300		843,8
Б35-6 АIIIв				1112,0
Б35-7 АIIIв	8,80		3,52	801,4
Б35-8 АIIIв				1122,0
Б33-1 АIV	8,72		3,49	820,2
Б33-2 АIV		400		934,9
Б33-3 АIV				1055,9

Марка ригеля	Вес тс	Марка бетона	Объем бетона $м^3$	Расход стали кг
Б33-4 АIV	8,72	300	3,49	1017,9
Б33-5 АIV	8,42		3,37	1067,0
Б34-1 АIV	8,97		3,59	921,3
Б34-2 АIV				881,6
Б34-3 АIV		400		979,5
Б34-4 АIV				1211,8
Б34-5 АIV		300		866,5
Б34-6 АIV				1071,8
Б34-7 АIV				848,4
Б34-8 АIV		400		924,8
Б34-9 АIV				1063,9
Б34-10 АIV		300		1059,6
Б34-11 АIV	8,54		3,46	829,9
Б34-12 АIV				1123,7
Б35-1 АIV	9,15		3,66	862,5
Б35-2 АIV				886,2
Б35-3 АIV		400		991,0
Б35-4 АIV				1173,6
Б35-5 АIV		300		843,8
Б35-6 АIV				1112,0
Б35-7 АIV	8,80		3,52	801,4
Б35-8 АIV				1105,2
Б33-1 АV	8,72	400	3,49	792,4

ЦНИИПРОМЗДАНИЙ Москва

Ст. инженер Инженер | Ревякина Пикулин

ТК 1976 | Показатели на один ригель. Вариант ригелей с петлями для подъема. | 1.420-6 Выпуск 8 | Лист 218

Показатели на один ригель

Марка ригеля	Вес тс	Марка бетона	Объем бетона м³	Расход стали кг
6.33-2 АV	8,72	400	3,49	849,6
6.33-3 АV				970,0
6.33-4 АV				984,8
6.33-5 АV	8,42		3,37	1009,3
6.34-1 АV	8,97		3,59	833,5
6.34-2 АV				837,2
6.34-3 АV				912,1
6.34-4 АV				1045,0
6.34-5 АV				837,1
6.34-6 АV				1029,3
6.34-7 АV				830,8
6.34-8 АV				892,1
6.34-9 АV				976,9
6.34-10 АV				1006,0
6.34-11 АV	8,54		3,46	800,5
6.34-12 АV				1070,4
6.35-1 АV	9,15		3,66	816,1
6.35-2 АV				860,1
6.35-3 АV				936,3
6.35-4 АV				1104,7
6.35-5 АV				843,8
6.35-6 АV				1044,2

Марка ригеля	Вес тс	Марка бетона	Объем бетона м³	Расход стали кг
6.35-7 АV	8,80	400	3,52	801,4
6.35-8 АV				1043,3
6.33-1 АтV	8,72		3,49	792,4
6.33-2 АтV				849,6
6.33-3 АтV				970,0
6.33-4 АтV				984,8
6.33-5 АтV	8,42		3,37	1009,3
6.34-1 АтV	8,97		3,59	833,5
6.34-2 АтV				837,2
6.34-3 АтV				912,1
6.34-4 АтV				1045,0
6.34-5 АтV				1029,3
6.34-6 АтV				1029,3
6.34-7 АтV				830,8
6.34-8 АтV				892,1
6.34-9 АтV				976,9
6.34-10 АтV				1006,0
6.34-11 АтV	8,54		3,46	800,5
6.34-12 АтV				1070,4
6.35-1 АтV	9,15		3,66	816,1
6.35-2 АтV				860,1
6.35-3 АтV				936,3

Марка ригеля	Вес тс	Марка бетона	Объем бетона м³	Расход стали кг
6.35-4 АтV	9,15	400	3,66	1104,7
6.35-5 АтV				843,8
6.35-6 АтV				1044,2
6.35-7 АтV	8,80		3,52	801,4
6.35-8 АтV				1043,3
6.33-1 ПТ	8,72	500	3,49	818,2
6.33-2 ПТ				919,8
6.33-4 ПТ		400		814,9
6.33-5 ПТ	8,42		3,37	830,7
6.34-1 ПТ	8,97	500	3,59	840,2
6.34-2 ПТ				851,9
6.34-3 ПТ	8,97	400	3,59	1008,9
6.34-5 ПТ				772,6
6.34-6 ПТ				821,5
6.34-7 ПТ				834,3
6.34-8 ПТ		500		966,9
6.34-10 ПТ		400		826,6
6.34-11 ПТ	8,54		3,46	736,0
6.34-12 ПТ				859,2
6.35-1 ПТ	9,15		3,66	819,4
6.35-2 ПТ				868,7
6.35-3 ПТ		500		1000,4

Марка ригеля	Вес тс	Марка бетона	Объем бетона м³	Расход стали кг
6.35-5 ПТ	9,15	400	3,66	703,3
6.35-6 ПТ				859,9
6.35-7 ПТ	8,80		3,52	651,7
6.35-8 ПТ				838,9
6.36-1 АIIIв	8,47	300	3,39	905,4
6.36-2 АIIIв		400		971,2
6.36-3 АIIIв				1165,9
6.36-4 АIIIв				1209,1
6.36-5 АIIIв		300		1045,7
6.36-6 АIIIв	8,22		3,29	1115,6
6.37-1 АIIIв	8,72		3,49	974,4
6.37-2 АIIIв				958,5
6.37-3 АIIIв		400		1054,1
6.37-4 АIIIв				1271,6
6.37-5 АIIIв				1316,8
6.37-6 АIIIв		300		895,4
6.37-7 АIIIв				1107,6
6.37-8 АIIIв				926,8
6.37-9 АIIIв		400		1013,7
6.37-10 АIIIв				1097,2
6.37-11 АIIIв				1143,0
6.37-12 АIIIв		300		1087,7

ЦНИИПРОМЗДАНИЙ
Москва

Гл. инженер — Ушеренко
Гл. инженер проекта — Ребрикова
Инженер — Пузырин

ТК 1976	Показатели на один ригель. Вариант ригелей с петлями для подъема.	1.420-6 Выпуск 8
		Лист 219

Показатели на один ригель

Марка ригеля	Вес тс	Марка бетона	Объем бетона м³	Расход стали кг
6.37-13 АIIIв	8,47	300	3,39	879,3
6.37-14 АIIIв				1203,3
6.38-1 АIIIв	8,85	400	3,54	912,7
6.38-2 АIIIв				992,2
6.38-3 АIIIв				1058,3
6.38-4 АIIIв				1283,9
6.38-5 АIIIв				1329,2
6.38-6 АIIIв		300		866,1
6.38-7 АIIIв				1130,1
6.38-8 АIIIв	8,62		3,45	821,2
6.38-9 АIIIв				1140,7
6.36-1 АIV	8,47	400	3,39	856,5
6.36-2 АIV				971,2
6.36-3 АIV				1091,8
6.36-4 АIV				1135,0
6.36-5 АIV		300		1036,9
6.36-6 АIV	8,22		3,29	1116,6
6.37-1 АIV	8,72	400	3,49	957,7
6.37-2 АIV				918,0
6.37-3 АIV				1015,9
6.37-4 АIV				1248,2
6.37-5 АIV				1292,6

Марка ригеля	Вес тс	Марка бетона	Объем бетона м³	Расход стали кг
6.37-6 АIV	8,72	300	3,49	885,4
6.37-7 АIV				1091,3
6.37-8 АIV				882,3
6.37-9 АIV		400		958,8
6.37-10 АIV				1097,8
6.37-11 АIV				1143,0
6.37-12 АIV				1078,6
6.37-13 АIV	8,47	300	3,39	879,3
6.37-14 АIV				1169,9
6.38-1 АIV	8,85	400	3,54	895,6
6.38-2 АIV				919,3
6.38-3 АIV				1024,1
6.38-4 АIV				1206,7
6.38-5 АIV				1329,2
6.38-6 АIV		300		866,1
6.38-7 АIV				1113,0
6.38-8 АIV	8,62		3,45	821,2
6.38-9 АIV				1123,6
6.36-1 АV	8,47	400	3,39	828,7
6.36-2 АV				885,9
6.36-3 АV				1007,0
6.36-4 АV				1050,2

Марка ригеля	Вес тс	Марка бетона	Объем бетона м³	Расход стали кг
6.36-5 АV	8,47	400	3,39	1003,8
6.36-6 АV	8,22		3,29	1058,6
6.37-1 АV	8,72		3,49	879,9
6.37-2 АV				873,7
6.37-3 АV				948,5
6.37-4 АV				1081,4
6.37-5 АV				1126,6
6.37-6 АV				855,9
6.37-7 АV				1048,4
6.37-8 АV				854,7
6.37-9 АV				926,1
6.37-10 АV				1010,8
6.37-11 АV				1056,0
6.37-12 АV				1025,0
6.37-13 АV	8,47		3,39	849,9
6.37-14 АV				1116,3
6.38-1 АV	8,85		3,54	843,5
6.38-2 АV				893,2
6.38-3 АV				969,4
6.38-4 АV				1138,1
6.38-5 АV				1329,2
6.38-6 АV				866,1

Марка ригеля	Вес тс	Марка бетона	Объем бетона м³	Расход стали кг
6.38-7 АV	8,85	400	3,54	1052,3
6.38-8 АV	8,62		3,45	821,2
6.38-9 АV				1061,7
6.36-1 АтV	8,47		3,39	828,7
6.36-2 АтV				885,9
6.36-3 АтV				1007,0
6.36-5 АтV				1003,8
6.36-6 АтV	8,22		3,29	1058,6
6.37-1 АтV	8,72		3,49	879,9
6.37-2 АтV				873,7
6.37-3 АтV				948,5
6.37-4 АтV				1081,4
6.37-6 АтV				855,9
6.37-7 АтV				1048,4
6.37-8 АтV				854,7
6.37-9 АтV				926,1
6.37-10 АтV				1010,8
6.37-12 АтV				1025,0
6.37-13 АтV	8,47		3,39	849,9
6.37-14 АтV				1116,3
6.38-1 АтV	8,85		3,54	849,5
6.38-2 АтV				893,2

Москва

ТК 1976

Показатели на один ригель.
Вариант ригелей с петлями для подвеса.

1.427.1-6 Выпуск 8
Лист 220

1552-1-02 169

Показатели на один ригель

Марка ригеля	Вес тс	Марка бетона	Объем бетона м³	Расход стали кг
6.38-3 АтV	8,85	400	3,54	369,4
6.38-4 АтV				1138,1
6.38-6 АтV				866,1
6.38-7 АтV				1062,3
6.38-8 АтV	8,62		3,45	821,2
6.38-9 АтV				1061,7
6.36-1 П7	8,47	500	3,39	854,6
6.36-2 П7				956,3
6.36-5 П7		400		833,8
6.36-6 П7	8,22		3,29	880,2
6.37-1 П7	8,72	500	3,49	894,6
6.37-2 П7				882,9
6.37-3 П7				1045,3
6.37-6 П7		400		791,5
6.37-7 П7				848,4
6.37-8 П7				857,9
6.37-9 П7		500		1000,9
6.37-12 П7		400		845,5
6.37-13 П7	8,47		3,39	785,4
6.37-14 П7				915,0
6.36-1 П7	8,85		3,54	852,6

Марка ригеля	Вес тс	Марка бетона	Объем бетона м³	Расход стали кг
6.38-2 П7	8,85	400	3,54	901,9
6.38-3 П7		500		1033,5
6.38-6 П7		400		721,6
6.38-7 П7				878,1
6.38-8 П7	8,62		3,45	675,7
6.38-9 П7				858,7
6.30-2лев АШВ	8,48		3,39	957,9
6.30-2пр АШВ				957,9
6.30-4лев АШВ				1195,5
6.30-4пр АШВ				1195,5
6.31-1лев АШВ	8,72	300	3,49	961,0
6.31-1пр АШВ				961,0
6.31-3лев АШВ		400		1040,7
6.31-3пр АШВ				1040,7
6.31-5лев АШВ				1303,3
6.31-5пр АШВ				1303,3
6.30-2лев АIV	8,48		3,39	957,9
6.30-2пр АIV				957,9
6.30-4лев АIV				1121,5
6.30-4пр АIV				1121,5
6.31-1лев АIV	8,72	300	3,49	944,3

Марка ригеля	Вес тс	Марка бетона	Объем бетона м³	Расход стали кг
6.31-1пр АIV	8,72	300	3,49	944,3
6.31-3лев АIV		400		1002,5
6.31-3пр АIV				1002,5
6.31-5лев АIV				1279,9
6.31-5пр АIV				1279,9
6.30-2лев АV	8,50	400	3,40	872,6
6.30-2пр АV				872,6
6.30-4лев АV				1036,7
6.30-4пр АV				1036,7
6.31-1лев АV	8,77		3,51	866,5
6.31-1пр АV				866,5
6.31-3лев АV				935,1
6.31-3пр АV				935,1
6.31-5лев АV				1113,1
6.31-5пр АV				1113,1
6.30-2лев АтV	8,50		3,40	872,6
6.30-2пр АтV				872,6
6.30-4лев АтV				1036,7
6.30-4пр АтV				1036,7
6.31-1лев АтV	8,77		3,51	866,5
6.31-1пр АтV				866,5

Марка ригеля	Вес тс	Марка бетона	Объем бетона м³	Расход стали кг
6.31-3лев АтV	8,77	400	3,51	935,1
6.31-3пр АтV				935,1
6.31-5лев АтV				1113,1
6.31-5пр АтV				1113,1
6.36-2лев АШВ	8,17		3,27	956,1
6.36-2пр АШВ				956,1
6.36-4лев АШВ				1194,2
6.36-4пр АШВ				1194,2
6.37-1лев АШВ	8,52	300	3,49	959,5
6.37-1пр АШВ				959,5
6.37-3лев АШВ		400		1039,2
6.37-3пр АШВ				1039,2
6.37-5лев АШВ				1301,9
6.37-5пр АШВ				1301,9
6.36-2лев АIV	8,17	400	3,27	956,1
6.36-2пр АIV				956,1
6.36-4лев АIV				1124,0
6.36-4пр АIV				1120,7
6.37-1лев АIV	8,52		3,49	942,8
6.37-1пр АIV				942,8
6.37-3лев АIV				1001,0

ТК 1976

Показатели на один ригель.
Вариант ригелей с петлями для подъема.

1.420-6
Выпуск 8
Лист 221

ЦНИИПРОМЗДАНИЙ
Москва

Гл. инженер	Жженков	
Гл. конструктор	Федякин	
Гл. архитектор	Кокухин	

Показатели на один ригель

Марка ригеля	Вес тс	Марка бетона	Объем бетона м³	Расход стали кг
5.37-3пр AIV	8,52	400	3,49	1001,0
5.37-5лев AIV				
5.37-5пр AIV				1271,7
5.36-2лев AV	8,17		3,27	870,7
5.36-2пр AV				870,7
5.36-4лев AV				1035,3
5.36-4пр AV				1035,3
5.37-1лев AV	8,52		3,49	865,0
5.37-1пр AV				865,0
5.37-3лев AV				933,6
5.37-3пр AV				933,6
5.37-5лев AV				1111,7
5.37-5пр AV				1111,7
5.36-2лев AтV	8,17		3,27	870,7
5.36-2пр AтV				870,7
5.36-4лев AтV				1035,3
5.36-4пр AтV				1035,3
5.37-1лев AтV	8,52		3,49	865,0
5.37-1пр AтV				865,0
5.37-3лев AтV				933,6
5.37-3пр AтV				933,6

Марка ригеля	Вес тс	Марка бетона	Объем бетона м³	Расход стали кг
5.37-5лев AтV	8,52	400	3,49	1111,7
5.37-5пр AтV				1111,7
5.33-2лев AIIIB	8,50		3,40	927,3
5.33-2пр AIIIB				927,3
5.33-3лев AIIIB				1122,3
5.33-3пр AIIIB				1122,3
5.34-1лев AIIIB	8,77	300	3,51	930,9
5.34-1пр AIIIB				930,9
5.34-3лев AIIIB		400		1010,1
5.34-3пр AIIIB				1010,1
5.34-4лев AIIIB				1227,6
5.34-4пр AIIIB				1227,6
5.33-2лев AIV	8,50		3,40	927,3
5.33-2пр AIV				927,3
5.33-3лев AIV				1048,3
5.33-3пр AIV				1048,3
5.34-1лев AIV	8,77	300	3,51	913,7
5.34-1пр AIV				913,7
5.34-3лев AIV		400		971,9
5.34-3пр AIV				971,9
5.34-4лев AIV				1204,2

Марка ригеля	Вес тс	Марка бетона	Объем бетона м³	Расход стали кг
5.34-4пр AIV	8,77	400	3,51	1204,2
5.33-2лев AV	8,50		3,40	842,0
5.33-2пр AV				842,0
5.33-3лев AV				962,5
5.33-3пр AV				962,5
5.34-1лев AV	8,77		3,51	835,9
5.34-1пр AV				835,9
5.34-3лев AV				904,5
5.34-3пр AV				904,5
5.34-4лев AV				1037,4
5.34-4пр AV				1037,4
5.33-2лев AтV	8,50		3,40	842,0
5.33-2пр AтV				842,0
5.33-3лев AтV				962,5
5.33-3пр AтV				962,5
5.34-1лев AтV	8,77		3,51	835,9
5.34-1пр AтV				835,9
5.34-3лев AтV				904,5
5.34-3пр AтV				904,5
5.34-4лев AтV				1037,4
5.34-4пр AтV				1037,4

Марка ригеля	Вес тс	Марка бетона	Объем бетона м³	Расход стали кг
5.30-2лев ПТ	8,50	500	3,40	942,9
5.30-2пр ПТ				942,9
5.31-1лев ПТ	8,77		3,51	881,2
5.31-1пр ПТ				881,2
5.31-3лев ПТ				1031,9
5.31-3пр ПТ				1031,9
5.36-2лев ПТ	8,17		3,27	941,4
5.36-2пр ПТ				941,4
5.37-1лев ПТ	8,52		3,49	879,7
5.37-1пр ПТ				879,7
5.37-3лев ПТ				1030,4
5.37-3пр ПТ				1030,4
5.33-2лев ПТ	8,50		3,40	912,2
5.33-2пр ПТ				912,2
5.34-1лев ПТ	8,77		3,51	850,6
5.34-1пр ПТ				850,6
5.34-3лев ПТ				1001,3
5.34-3пр ПТ				1001,3
529.3	3,29	200	1,32	266,5

ТК 1976

Показатели на один ригель. Вариант ригелей с петлями для подвеса

1.420-3 Выпуск 8

Лист 222

15527-02 171

Инв. № подл. | Подпись и дата | Взам. инв. № | Инв. № дубл. | Подпись и дата

ЦНИИПромзданий Госстроя СССР Москва

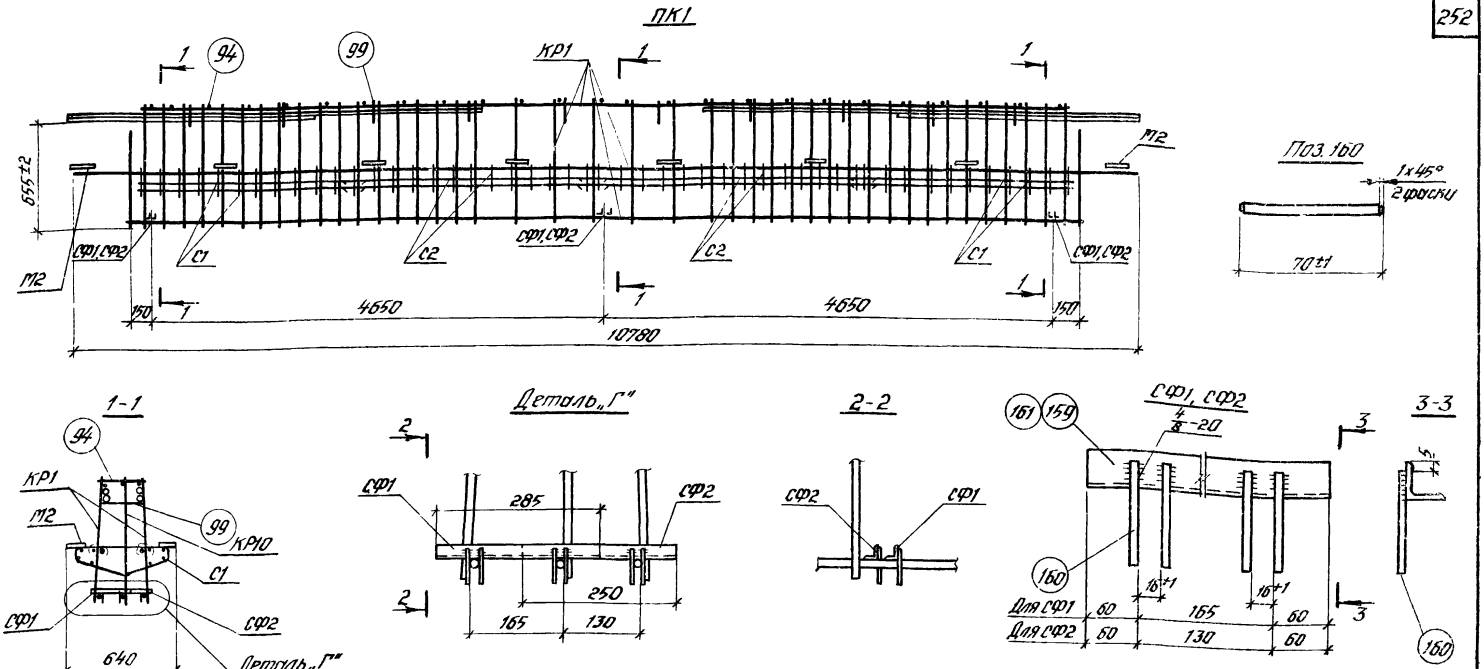

Спецификация стали на один фиксатор

Марка элемента	№ поз.	Профиль	Класс стали проката	Длина мм	Кол. шт.	Вес элемента кгс
СФ 1	159	∠25х4	С38/23	285	1	0,46
	160	Ф6АI	—	70	4	
СФ2	161	∠25х4	С38/23	250	1	0,42
	160	Ф6АI	—	70	4	

Спецификация фиксаторов на один пространственный каркас

Типоразмер простран. каркаса	Марка фиксатора	Кол. шт.
ПК1	СФ 1	3
	СФ2	3

Примечание:

На данном листе дан вариант фиксирования плоских каркасов в пространственный при транспортировке и складировании с помощью инвентарных стальных фиксаторов СФ1, СФ2 на примере ПК1 (см. лист 82). Инвентарный фиксатор разработан по предложению Гипростроммаша.

ТК 1976	Пример фиксации плоских каркасов в пространственном при транспортировании и складировании с помощью фиксаторов для ригелей с напрягаемой стержневой арматурой.	1.420-6 Выпуск 8	
		Лист	223

ЦНИИПРОМЗДАНИЙ Москва

Гл. инж. пр-та | Гапеенков
Ст. инженер | Максимов
Проверил | Ревякина

15527-02

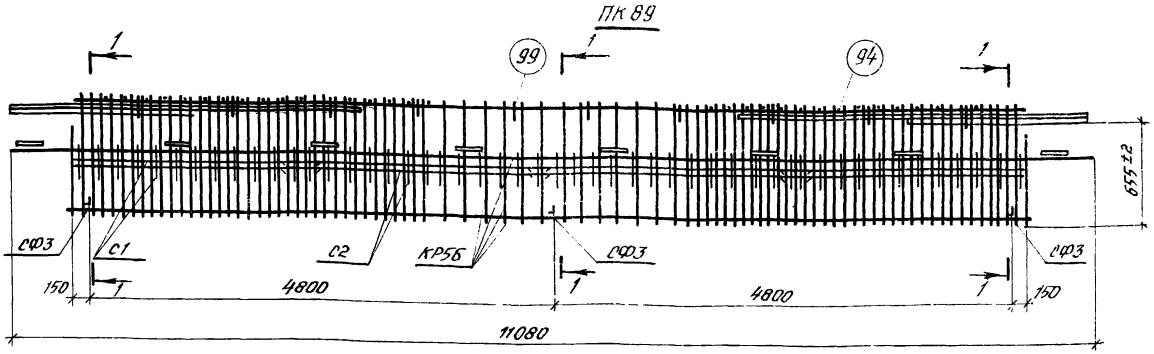

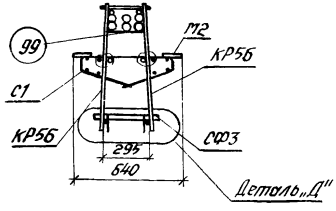

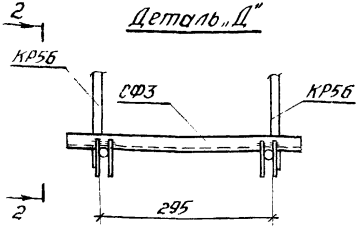

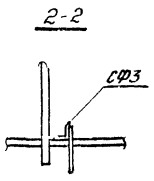

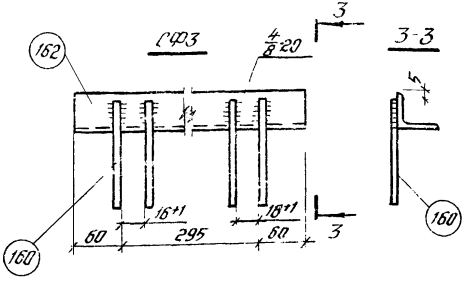

Спецификация стали на один фиксатор

Марка элемента	№ поз.	Профиль	Класс стали проката	Длина мм	Кол. шт.	Масса элемента кг
СФ3		25×4	Ст38/23	415	1	0,66
	160	⌀6 AI	—	70	4	

Спецификация фиксаторов на один пространственный каркас

Типоразмер пространственного каркаса	Марка фиксатора	Кол. шт.
ПК89	СФ3	3

Примечание
На данном листе дан вариант фиксирования плоских каркасов в пространственный при транспортировке и складировании с помощью инвентарных стальных фиксаторов СФ3 на примере ПК89 (см. лист 11б). Инвентарный фиксатор разработан по предложению Гипростроммаша.

gost.e-ecolog.ru

Москв

ТК 1976

Пример фиксации плоских каркасов в пространственном при транспортировании и складировании с помощью фиксаторов для ригелей с предварительной арматурой.