ТИПОВЫЕ КОНСТРУКЦИИ, ИЗДЕЛИЯ И УЗЛЫ ЗДАНИЙ И СООРУЖЕНИЙ

Серия 1.420-8

КОНСТРУКЦИИ ДВУХЭТАЖНЫХ ПРОИЗВОДСТВЕННЫХ ЗДАНИЙ С СЕТКОЙ КОЛОНН ПЕРВОГО ЭТАЖА 6 × 6 м, ВТОРОГО ЭТАЖА 18 × 6, 18 × 12, 24 × 6, 24 × 12 м, НАГРУЗКОЙ НА ПЕРЕКРЫТИЕ ДО 5 тс/м² И ЖЕЛЕЗОБЕТОННЫМИ ДВУХЭТАЖНЫМИ КОЛОННАМИ

Выпуск 6

СХЕМЫ РАСКЛАДКИ И УЗЛЫ СОПРЯЖЕНИЙ СТЕНОВЫХ ПАНЕЛЕЙ

РАБОЧИЕ ЧЕРТЕЖИ

15635
ЦЕНА-0-69 +0-40

gost.e-ecolog.ru

ЦЕНТРАЛЬНЫЙ ИНСТИТУТ ТИПОВОГО ПРОЕКТИРОВАНИЯ
ГОССТРОЯ СССР

Москва, А-445, Смольная ул., 22

Сдано в печать 1978 года

Заказ № 11463 Тираж 4200 экз.

ТИПОВЫЕ КОНСТРУКЦИИ, ИЗДЕЛИЯ И УЗЛЫ ЗДАНИЙ И СООРУЖЕНИЙ

Серия 1.420-8

КОНСТРУКЦИИ ДВУХЭТАЖНЫХ ПРОИЗВОДСТВЕННЫХ ЗДАНИЙ С СЕТКОЙ КОЛОНН ПЕРВОГО ЭТАЖА 6 × 6 М, ВТОРОГО ЭТАЖА 18×6, 18×12, 24×6, 24×12 М НАГРУЗКОЙ НА ПЕРЕКРЫТИЕ ДО 5 ТС/М² И ЖЕЛЕЗОБЕТОННЫМИ ДВУХЭТАЖНЫМИ КОЛОННАМИ

Выпуск 6

СХЕМЫ РАСКЛАДКИ И УЗЛЫ СОПРЯЖЕНИЙ СТЕНОВЫХ ПАНЕЛЕЙ

РАБОЧИЕ ЧЕРТЕЖИ

Разработаны
ЦНИИпромзданий

Утверждены
и введены в действие Госстроем СССР
01.12.78 г. Постановление № 151 от 31.07.78 г.

Содержание

Стр		Лист
2÷4	Содержание и пояснительная записка	
5	Схемы расположения стальных стоек торцового фахверка Маркировочные схемы креплений стальных стоек торцового фахверка и насадок	1
6	Ключ для подбора стоек и насадок торцового фахверка	2
7	Маркировочные схемы деталей крепления стальных стоек фахверка к железобетонным фермам по серии ПК-01-129/68	3
8	Маркировочные схемы деталей крепления стальных стоек торцового фахверка к железобетонным фермам по серии 1.463-3 и балкам по серии 1.462-6	4
9	Маркировочные схемы деталей крепления опорных консолей навесных стен. Ключ для подбора марок опорных консолей	5
10	Маркировочные схемы деталей крепления стеновых панелей к колоннам продольного ряда для навесных стен	6
11	Маркировочные схемы деталей крепления стеновых панелей к колоннам продольного ряда для самонесущих стен	7
12	Маркировочные схемы деталей крепления стеновых панелей к стальным стойкам торцового фахверка для навесных стен	8
13	Маркировочные схемы деталей крепления стеновых панелей к стальным стойкам торцового фахверка для самонесущих стен	9
14	Маркировочные схемы деталей и элементов креплений стеновых панелей в пределах высоты стропильных конструкций покрытия	10
15	Стойки СФ-1 и СФ-2	11
16	Стойки СФ-3 ÷ СФ-10	12
17	Стойки СФ-11 ÷ СФ-14	13
18	Стойки СФ-15 ÷ СФ-21	14
19	Стойки СФ-22 ÷ СФ-27	15
20	Насадки торцового фахверка НФ-1 ÷ НФ-8	16
21	Насадки торцового фахверка НС-1 ÷ НС-3 и НУ-1 ÷ НУ-4	17

Пояснительная записка

1. В настоящем выпуске приведены материалы для проектирования навесных и самонесущих панельных стен двухэтажных бескрановых производственных зданий с сеткой колонн второго этажа 18×6, 18×12, 24×6 и 24×12 м и первого этажа 6×6 м (серия 1.420-8).

2. Рабочие чертежи деталей крепления стен приведены в выпусках 1 серий ТДМ25-1/70 „Монтажные детали панельных стен многоэтажных производственных зданий" и 2.430-4 „Монтажные детали панельных стен одноэтажных производственных зданий с железобетонным каркасом."

Рабочие чертежи деталей крепления стоек фахверка к стропильным конструкциям покрытия приведены в выпуске 1, серии 2.420-1 „Монтажные детали сборных железобетонных колонн и подкрановых балок одноэтажных промышленных зданий."

Конструкция панелей принята по серии 1.432-5 „Стеновые панели для производственных зданий с шагом колонн 6 м."

3. Выпуск является вспомогательным материалом для проектирования и содержит:

а) ключи для подбора и маркировочные схемы деталей крепления стальных стоек фахверка, стальных насадок и стальных опорных консолей;

б) маркировочные схемы деталей крепления стеновых панелей к каркасу здания. Кроме того, на этих схемах замаркированы монтажные детали стен,

в) рабочие чертежи стальных стоек фахверка и насадок.

Рабочие чертежи стальных элементов крепления приведены в сериях 1.439-1 и 1.400-7.

ТК 1976	Содержание и пояснительная записка	Серия 1.420-8 Выпуск 6

ЦНИИПРОМЗДАНИЙ Москва

Гл. инж. пр. Рудаков
Гл. инж. пр. Иванова
Рук. гр.

4. Детали крепления стоек фахверка и „ насадок " замаркированы на схемах буквенным индексом Д и порядковым номером детали, детали крепления опорных консолей – индексами ДК, ФК и ТК, детали крепления стеновых панелей – буквенным индексом К и порядковым номером.

5. Детали серий ТДМ25-1/70 и 2.430-4 не предусматривают их применения в проектах зданий, предназначенных для строительства в сейсмических районах, в районах с вечной мерзлотой и просадочными грунтами, а также в подрабатываемых территориях.

6. При применении деталей в конкретном проекте, назначаются защитные покрытия деталей и конструкций в соответствии с требованиями СНиП II.28-73 „ Защита строительных конструкций от коррозии ."
Независимо от наличия агрессивной среды, стальные опорные консоли и швы приварки их к закладным деталям колонн, должны быть защищены от коррозии цинковым покрытием.

7. Панели продольных стен крепятся к железобетонным колоннам. Участки стен, расположенные выше колонн, крепятся к плитам покрытия. Панели торцовых стен крепятся к стальным стойкам фахверка и к „ насадкам."

8. В навесных стенах стеновые панели, расположенные над оконными проемами, устанавливаются на стальные опорные консоли, привариваемые к закладным деталям в колоннах или к стальным стойкам фахверка. На глухих участках стен, в тех случаях, когда расчетная вертикальная нагрузка, действующая на консоль, превышает величины „ P ", указанные в табл на листе 5, должны устанавливаться дополнительные стальные опорные консоли в самонесущих стенах подоконные панели устанавливаются на простенки шириной 1,5 или 3м, устанавливаемые по осям колонн.

9. Углы зданий решены с помощью специальных блоков, которые присоединяются к панелям до их монтажа (см деталь К10).

10. При расчете стоек фахверка, расчетная нагрузка от веса панельных стен равной 360 кгс/м². Нормативный скоростной напор ветра при расчете креплений и стоек фахверка принят по IV району ветровых нагрузок.

11. В конкретном проекте должны быть приведены:

а) Монтажные схемы с маркировкой деталей, выполненные на основании маркировочных схем, приведенных в данном выпуске. Детали на монтажных схемах обозначаются также, как и на маркировочных схемах. Детали заполнения швов на монтажных схемах не маркируются и оговариваются следующим примечанием на листе проекта:

„Заполнение швов см. детали на листе 13, выпуска 1, серии ТДМ25-1/70."

б) Спецификации стеновых панелей и стальных элементов для сопряжения панелей с каркасом.

в) Выборка элементов крепления

г) Наименование и характеристика материалов для заполнения швов.

д) Указания о применяемых электродах для монтажной сварки (электроды типа Э42 и Э42А по ГОСТ 9467-70).

е) Указания о защите стальных элементов крепления от коррозии.

12. Стойки фахверка и насадки запроектированы из швеллеров по ГОСТ 8240-72, уголков по ГОСТ 8509-72 и листовой стали по ГОСТ 19903-74.
В зависимости от расчетной температуры воздуха и условий конструкции, марку стали и тип электродов принимать по табл. 1.

Таблица 1

Расчетная температура °С	Толщина листового проката мм	ГОСТ	Марка стали	Электроды	
				Тип	ГОСТ
$t \geq -30$	до 25	ГОСТ 380-71	ВСт3кп2	Э42	9467-75
$-30 \geq t \geq -40$	до 25	ГОСТ 380-71	ВСт3пс6	Э42	
$-40 \geq t \geq -50$	до 10	ГОСТ 1928(2)-75	09Г2-6	Э42А	
	от 10 до 25	ГОСТ 14637-69*	ВСтТсп		

Все заводские соединения приняты сварными, подлежащими выполнению полуавтоматической или ручной сваркой.
Электросварные швы стоек фахверка должны быть прочно-плотными и обеспечивать герметичность внутренней полости стоек.
Болты приняты из стали 3Ст3 нормальной точности по ГОСТ 7798-70

13. Изготовление и монтаж конструкций должны производиться в соответствии с главой СНиП III-18-75 „Правила производства и приемки работ. Часть III. Металлические конструкции."

Гл. инж. пр. Гл. инж. пр. Рук. гр. Солнос Рудаков Иванова

Госстрой СССР ЦНИИПРОМЗДАНИЙ Москва

ТК 1976	Пояснительная записка	Серия 1.420-8 Выпуск 6

156.35

Схемы расположения стальных стоек торцового фахверка

1 – 18×6 / 3×6

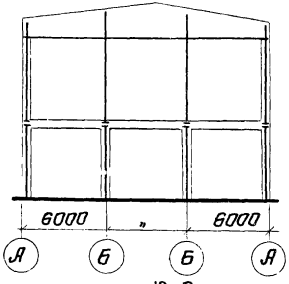

1 – 24×6 / 6×6

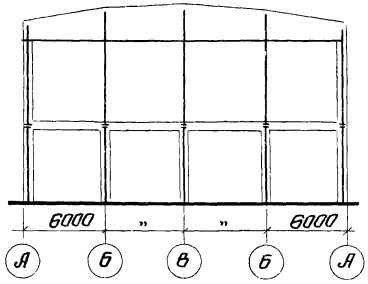

П – 18×6 / 6×6

П – 18×6 / 6×6

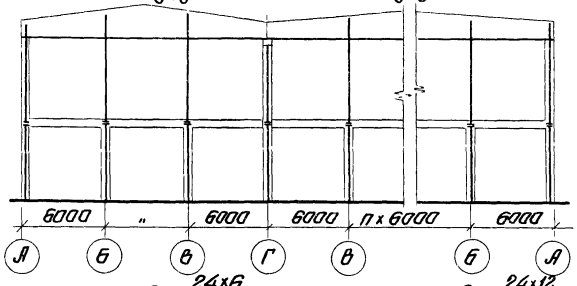

2 – 24×6 / 6×6

2 – 24×12 / 6×6

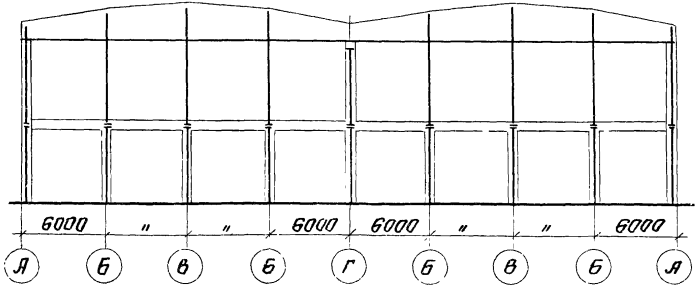

Маркировочные схемы креплений стальных стоек торцового фахверка и насадок

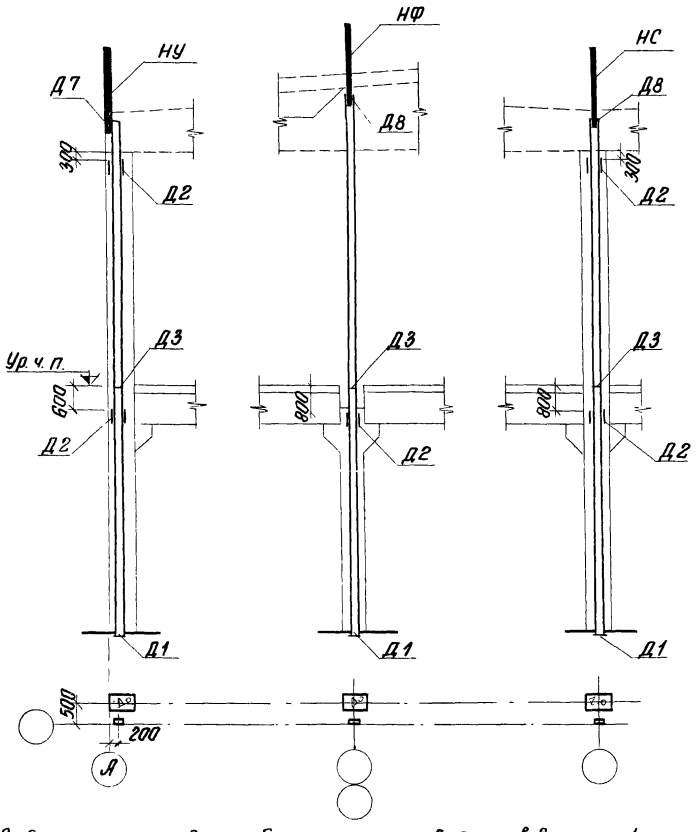

Рабочие чертежи деталей крепления приведены в выпуске 1, серии "ТД М 25 -1/70.

ТК 1976	Схемы расположения стальных стоек торцового фахверка. Маркировочные схемы креплений стальных стоек торцового фахверка и насадок	Серия 1.420-8 Выпуск 6 Лист 1

Ключ для подбора стоек торцового фахверка

По всем осям I-го этажа	
Нэтажа м	Марка стойки
4,8	СФ-1
6,0	СФ-2

Марки стоек II-го этажа в углах и средних рядах			
	Фермы по сериям		
	Фермы по сериям ПК-01-129/68 и 1463-3 Балки по серии 1462-3		
Оси здания / Высота II-го этажа м	А	Г	
		Шаг 6 м	Шаг 12 м
6,0	СФ-5	СФ-5	СФ-3
7,2	СФ-7	СФ-7	СФ-4
8,4	СФ-9	СФ-9	СФ-6
9,6	СФ-10	СФ-10	СФ-8

Марки стоек торцового фахверка II-го этажа										
Серия	фермы по серии ПК-01-129/68						фермы по серии 1463-3			Балки по серии 1462-2
Типоразмер ферм, балок	ФСМ-18 I	ФСМ-24 I, II		ФСМ-18 II ФСМ-18 III	ФСМ-24 III ФСМ-24 IV		всех типоразмеров			всех типоразмеров
пролет L м	18	24		18	24		18	24		18
оси зданий / высота этажа, м	Б	Б	В	Б	Б	В	Б	Б	В	Б
6,0	СФ-12	СФ-13	СФ-15	СФ-13	СФ-14	СФ-15	СФ-13	СФ-13	СФ-15	СФ-11
7,2	СФ-16	СФ-17	СФ-19	СФ-17	СФ-18	СФ-19	СФ-17	СФ-17	СФ-19	СФ-13
8,4	СФ-20	СФ-21	СФ-23	СФ-21	СФ-22	СФ-23	СФ-21	СФ-21	СФ-23	СФ-17
9,6	СФ-24	СФ-26	СФ-27	СФ-25	СФ-26	СФ-27	СФ-25	СФ-25	СФ-27	СФ-21

Ключ для подбора насадок торцового фахверка

Серия стропильных конструкций	ПК-01-129/68 1.463-3			фермы по серии ПК-01-129/68						фермы по серии 1.463-3			Балки по серии 1.462-2		
Типоразмер фермы, балки	всех типоразмеров			ФСМ-18 I	ФСМ-24 I ФСМ-24 II		ФСМ-18 II ФСМ-18 III	ФСМ-24 III ФСМ-24 IV		всех типоразмеров			всех типоразмеров		
Пролет фермы, балки м	18 и 24			18	24		18	24		18	24		18		
Оси зданий	А	Г		Б	Б	В	Б	Б	В	Б	Б	В	А	Б	Г
		шаг 6 м	шаг 12 м												
Марка насадки	НУ-1 (НУ-2)	НС-1	НС-3	НФ-1 (НФ-2)	НФ-3 (НФ-4)	НФ-7	НФ-3 (НФ-4)	НФ-5 (НФ-6)	НФ-7	НФ-3 (НФ-4)	НФ-3 (НФ-4)	НФ-7	НУ-3 (НУ-4)	НФ-8	НС-2

В скобках обозначены обратные марки насадок.
Оси зданий см. лист 1.

ТК 1976	Ключ для подбора стоек и насадок торцового фахверка	Серия 1.420-8	
		Выпуск 6	Лист 2

15635

Гл. инж. пр. | Гл. инж. пр. | Рук. группы | Ст. инж. | Солнос | Рудаков | Хоревич | Иванова

ЦНИИПРОМЗДАНИЙ Москва

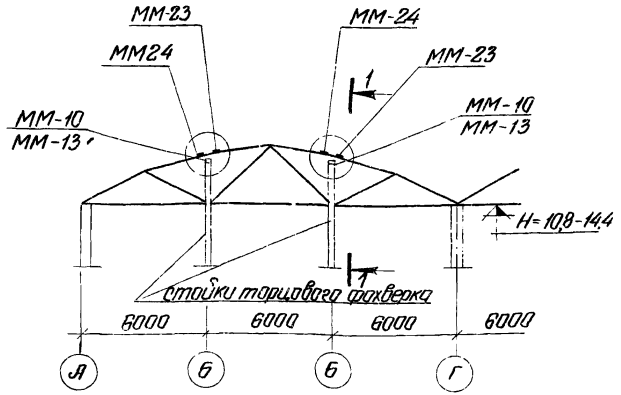

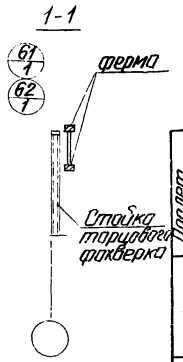

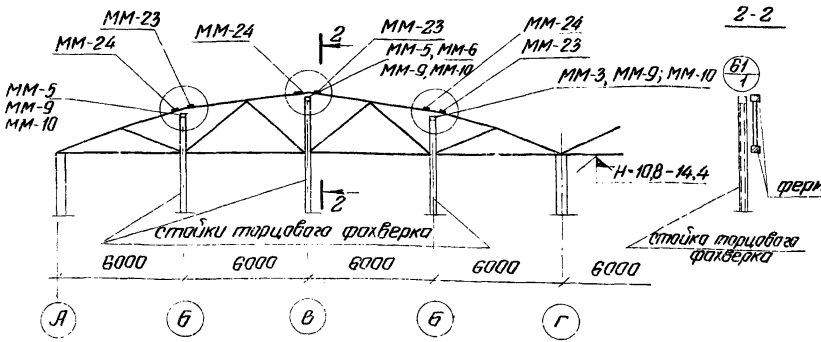

Условное обозначение



номер детали

номер выпуска

Ключ для подбора монтажных деталей и марок стальных изделий для крепления стоек торцового фахверка к фермам

Пролет фермы, м	Ось	Н, м	Типоразмер опалубки ферм I: Монт. дет.	I: Марка стального изделия	II: Монт. дет.	II: Марка стального изделия	III: Монт. дет.	III: Марка стального изделия	IV: Монт. дет.	IV: Марка стального изделия
18	Б	10,8 – 14,4	61	ММ-10	61	ММ-13	62	ММ-23 (ММ-24)	62	ММ-23 (ММ-24)
				ММ-23		ММ-23				
				МММ-24		МММ-24				
24	Б	10,8 – 14,4		МММ-9		МММ-10		МММ-9		МММ-5
				МММ-23		МММ-23		МММ-23		МММ-23
				МММ-24		МММ-24		МММ-24		МММ-24
	В			МММ-5		МММ-6		МММ-9		МММ-10
				МММ-23		МММ-23		МММ-23		МММ-23
				МММ-24		МММ-24		МММ-24		МММ-24

Примечания:

1. Н-высота до низа стропильных конструкций
2. Детали крепления стоек торцового фахверка даны в выпуске 1, серии 2.420-1
3. При маркировке деталей на монтажных чертежах проекта следует руководствоваться п 15 пояснительной записки серии 2.420-1, выпуск „0" „Указания по применению типовых монтажных деталей."
4. Стальные изделия для крепления стоек торцового фахверка приведены в серии 1.400-7 „Стальные изделия для сопряжения сборных железобетонных конструкций одноэтажных промышленных зданий."

ТК 1976	Маркировочные схемы деталей крепления стальных стоек фахверка к железобетонным фермам по серии ПК-01-129/68	Серия 1.420-8	
		Выпуск 6	Лист 3

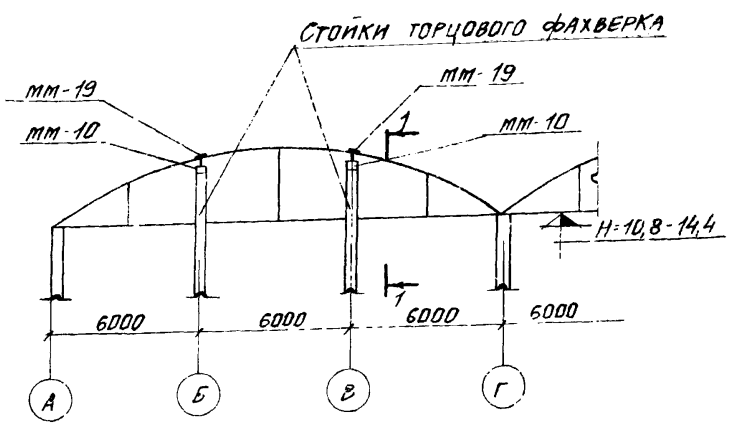

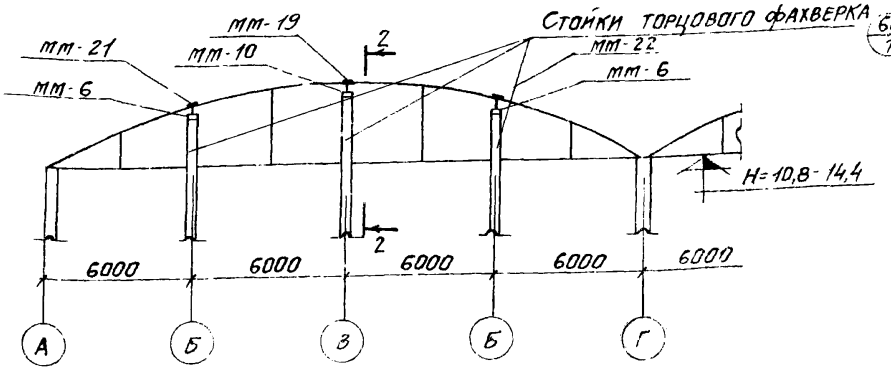

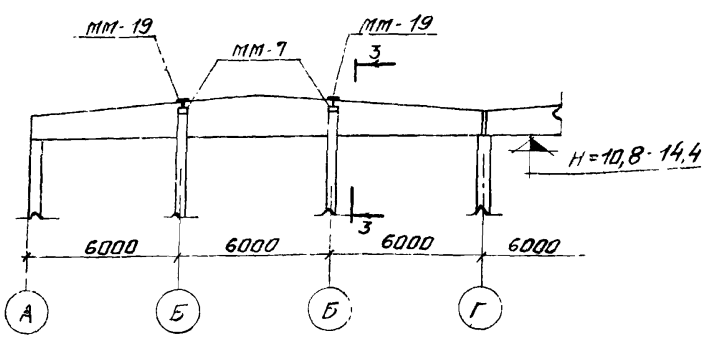

1-1

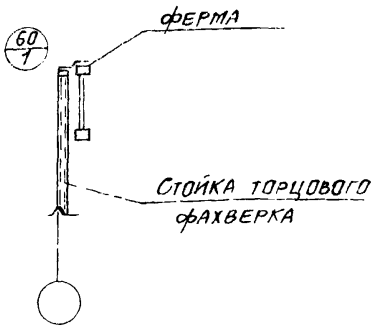

2-2

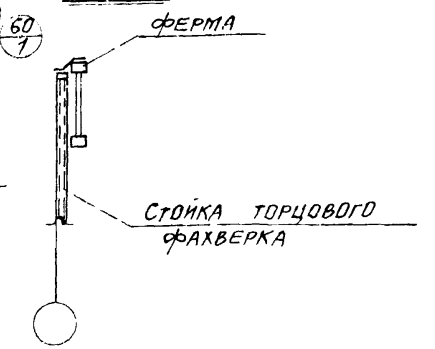

3-3

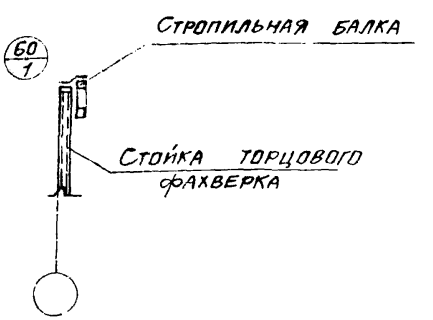

Условное обозначение:

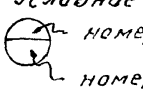

Ключ для подбора монтажных деталей и марок стальных изделий для крепления стоек торцового фахверка к фермам и балкам

Пролет м	Ось	Н, м	Монтажная деталь	Марка стального изделия
Безраскосные фермы - серия 1.463-3				
18	Б	10,8-14,4	60	мт-10
				мт-19
24	Б			мт-6
				мт-21 (мт-22)
	В			мт-10
				мт-19
Двускатные балки - серия 1.462-6				
18	Б	10,8-14,4	60	мт-7
				мт-19

Примечания:

1. Н - высота до низа стропильных конструкций.
2. При маркировке деталей на монтажных чертежах проекта следует руководствоваться п. 15 пояснительной записки серии 2.420-1, выпуск „0" „Указания по применению типовых монтажных деталей".
3. Детали крепления стоек торцового фахверка даны в выпуске 1 серии 2.420-1.
4. Стальные изделия для крепления стоек торцового фахверка приведены в серии 1.400-7 „Стальные изделия для сопряжения сборных железобетонных конструкций одноэтажных промышленных зданий".

ГИП		Рудаков
Гл. инж. пр.		Хоревич
Рук. группы		Иванова
Рук. группы		

ЦНИИПромзданий
Москва

ТК 1976

Маркировочные схемы деталей крепления стальных стоек торцового фахверка к железобетонным фермам по серии 1.463-3 и балкам серии 1.462-6

Серия 1.420-8
Выпуск 6
Лист 4

Железобетонные колонны продольного ряда

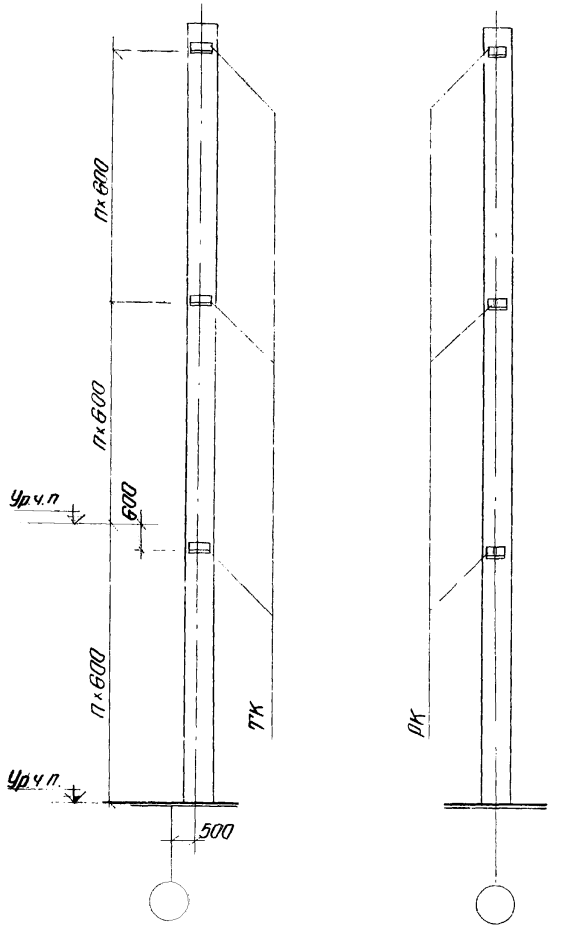

Стальные стойки

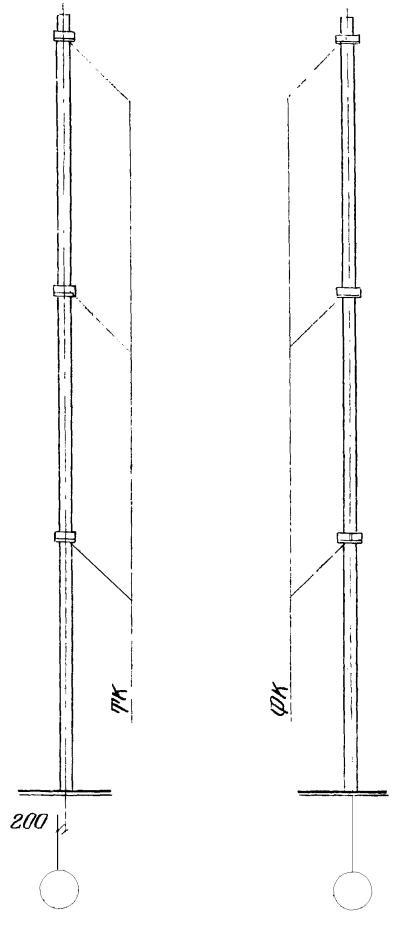

Ключ для подбора марок опорных консолей

Материал	Марка бетона	Толщина панели мм	Консоли РК и ФК		Консоли ТК	
			Марка	P (т)	Марка	P (т)
бетон на пористых заполнителях	50	160	3	3,00	3	3,30
		200	2	3,00	2	4,15
		240	1	4,50	1	4,90
		300	1	4,50	1	4,90
Ячеистый бетон	25	160	3	1,50	3	1,65
		200	2	1,95	2	2,10
	35	160	3	2,15	3	2,45
		200	2	2,80	2	3,05
		240	1	3,50	1	3,80
		300	1	3,50	1	3,80

Схемы приложения нагрузок на опорные консоли

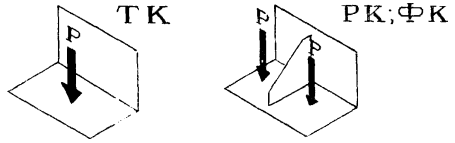

Примечания:

1. Расчетная нагрузка от веса стены, приходящаяся на стальную опорную консоль, не должна превышать величин, указанных в таблице. Это условие определяет расстояние между опорными консолями.
2. Полные марки опорных консолей имеют сл. обозначения: ТК-1; ТК-2, ТК-3; РК-1 и т.д.
3. Рабочие чертежи деталей крепления опорных консолей приведены в выпуске 1, серии ТДМ 25-1/10.

ТК 1976	Маркировочные схемы деталей крепления опорных консолей навесных стен. Ключ для подбора марок опорных консолей	Серия 1.420-8	
		Выпуск 6	Лист 5

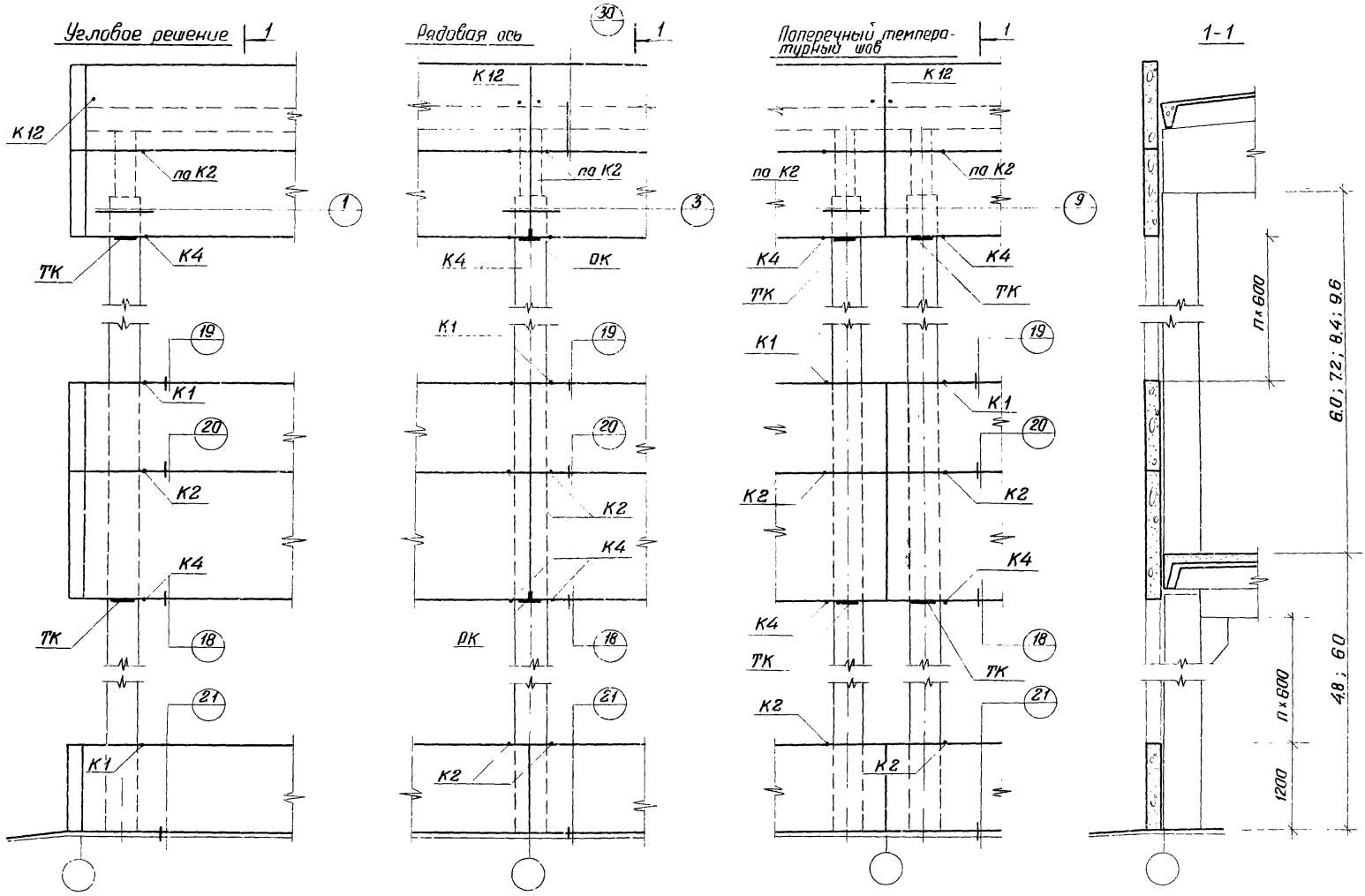

Рабочие чертежи деталей крепления панелей приведены в выпуске 1, серии ТДМ 25 - 1/70

ТК 1976	Маркировочные схемы деталей крепления стеновых панелей к колоннам продольного ряда для навесных стен	Серия 1.420-8	
		Выпуск 6	Лист 6

15635

ЦНИИПРОМЗДАНИЙ Москва

Гл. инж. пр. | Рук. группы | Рудаков | Иванова

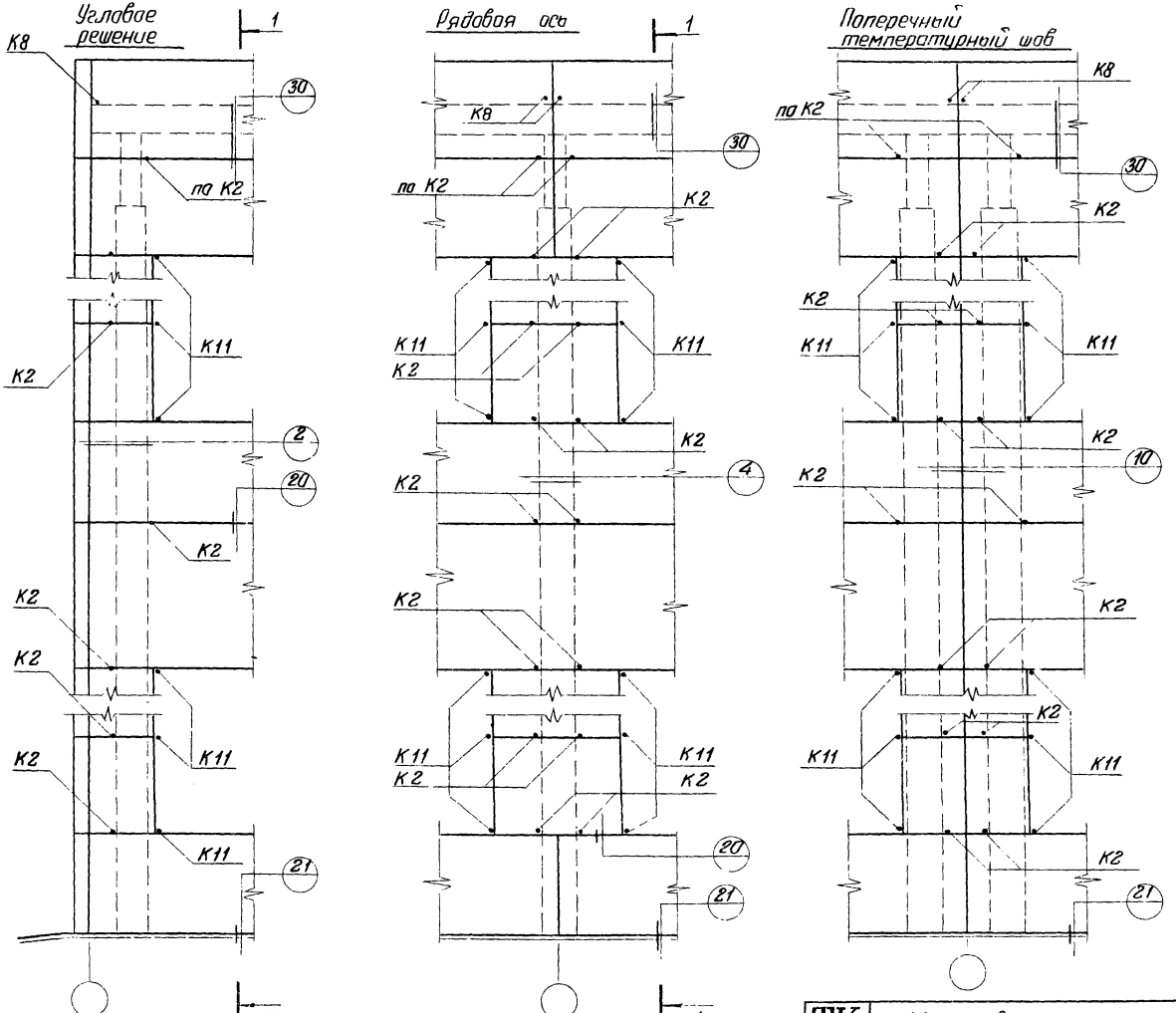

Рабочие чертежи деталей крепления панелей приведены в выпуске 1, серии ТДМ 25-1/70

ТК 1976	Маркировочные схемы деталей крепления стеновых панелей к колонном продольного ряда для самонесущих стен	Серия 1.420-8	
		Выпуск 6	Лист 7

156.35

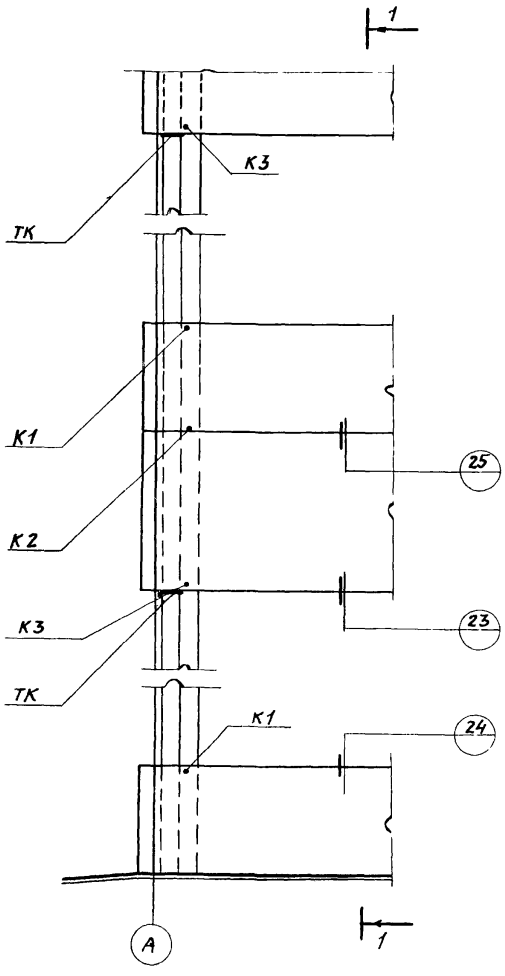

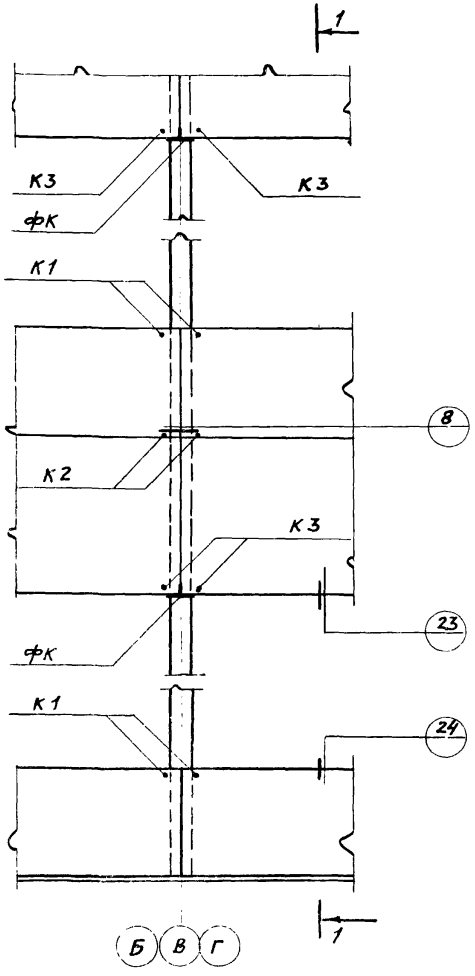

1-1

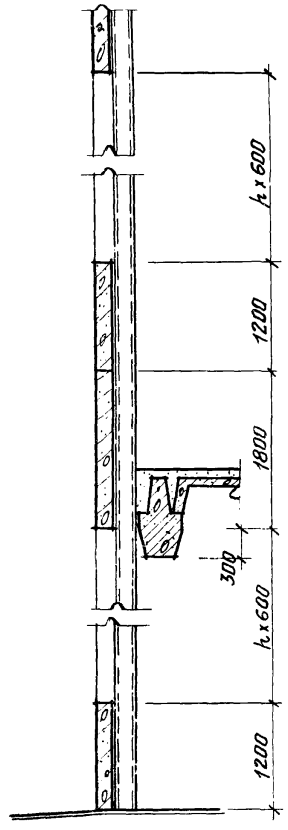

Рабочие чертежи деталей крепления панелей приведены в выпуске 1, серии ТДМ 25-1/70.

ТК 1976	Маркировочные схемы деталей крепления стеновых панелей к стальным стойкам торцового фахверка для навесных стен	Серия 1.420-8	
		Выпуск 6	Лист 8

ЦНИИПРОМЗДАНИЙ Москва

Гл. инж. пр. —
Гл. инж. пр. Солнс
Рук. группы Рудаков
Хоревич

15635 1.3

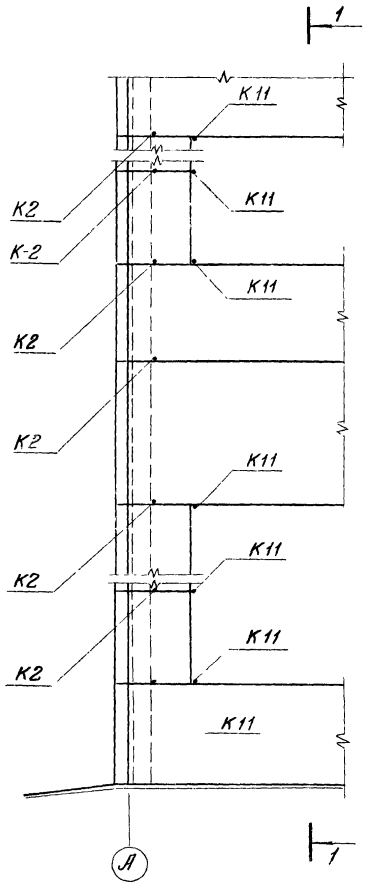

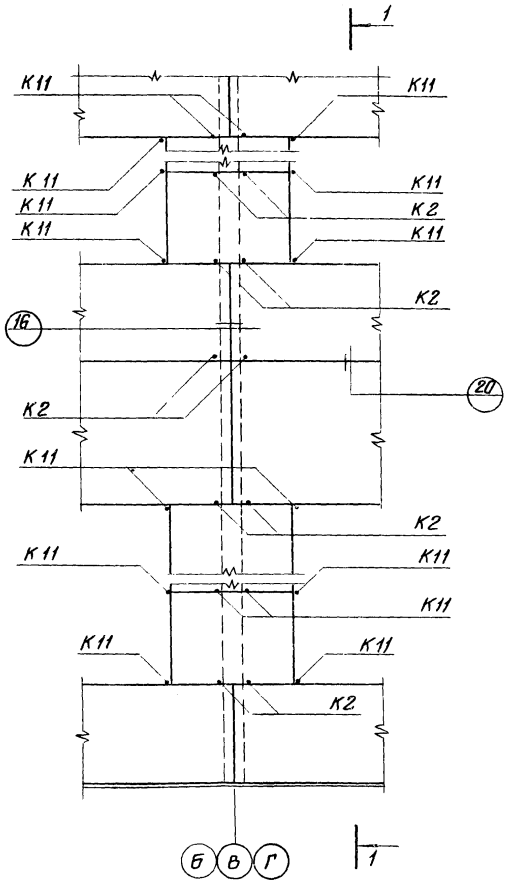

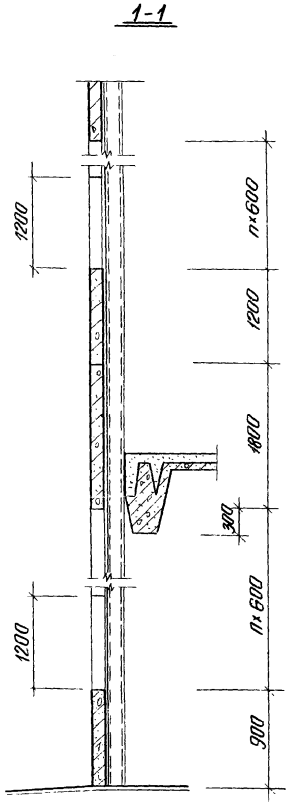

Рабочие чертежи деталей крепления панелей приведены в выпуске 1, серии ТДМ25-1/70.

ТК 1976	Маркировочные схемы деталей крепления стеновых панелей к стальным стойкам торцового фахверка для самонесущих стен	Серия 1.420-9	
		Выпуск 6	Лист 9

При фермах по сериям 1.463-3 и ПК-01-129/68

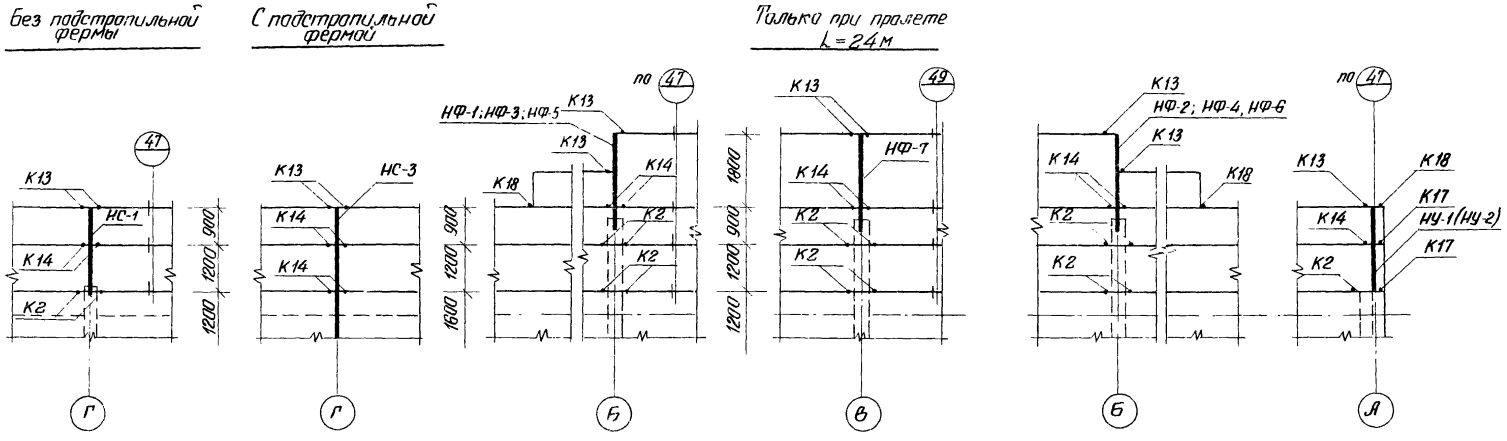

При балках по серии 1.462-2

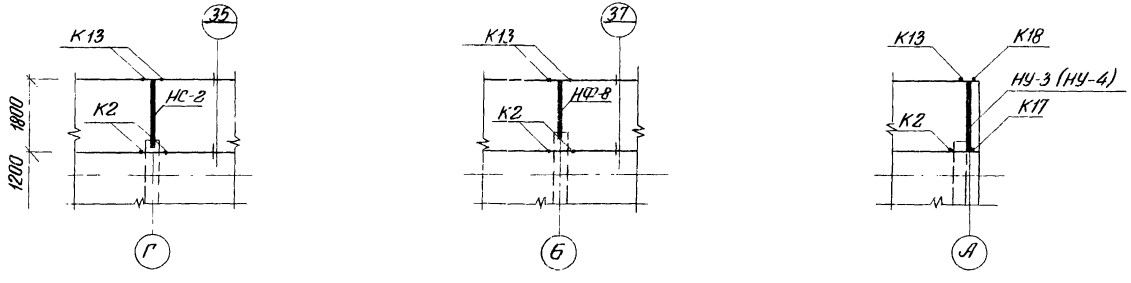

Монтажные детали креплений стен приведены в выпуске 1, серии 2.430-4

ТК 1976	Маркировочные схемы деталей и элементов креплений стеновых панелей в пределах высоты стропильных конструкций покрытия	Серия 1.420-8	
		Выпуск 6	Лист 10

Гл. инж. пр. Рудаков
Рук. группы Иванова
Москва

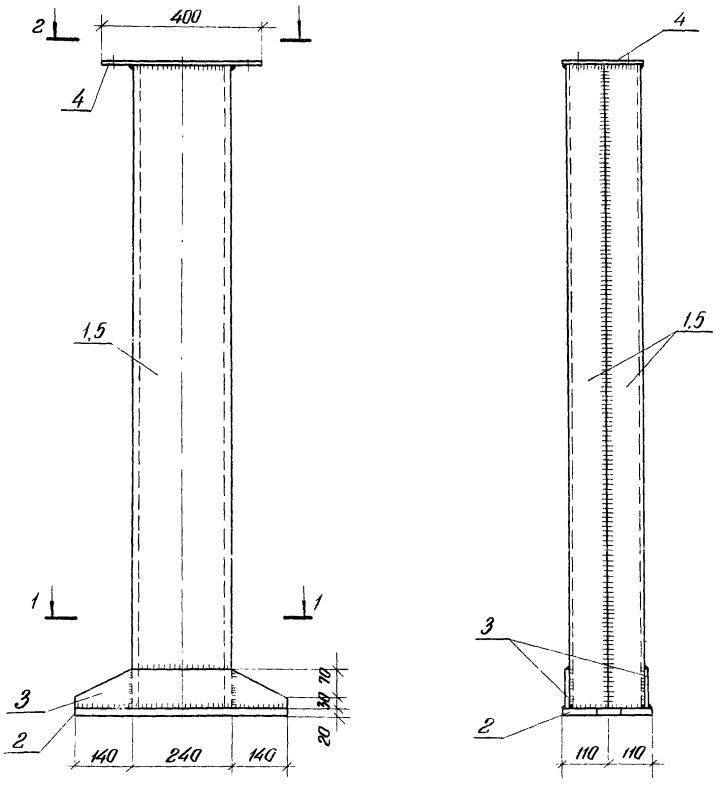

Спецификация стали на одну штуку каждой марки

Отправочная марка	№№ позиций	Сечение, профиль	Длина мм	Кол	Вес в кгс: Позиции	Вес в кгс: Номера	Вес в кгс: Марки	Примечание
СФ-1	1	⊏ N24	4820	2	115,7	231,4	267,5	
	2	−220×20	520	1	18,0	18,0		
	3	−100×8	520	2	3,3	6,6		
	4	−200×10	400	1	6,3	6,3		
	Наплавленный металл 2%					5,2		
СФ-2	Поз 2, 3 и 4 см СФ-1					30,9	326,3	
	5	⊏ N24	6020	2	144,5	289,0		
	Наплавленный металл 2%					6,4		

Толщина сварных швов $h_ш = 6$ мм

ТК 1976	Стойки СФ-1 и СФ-2	Серия 1.420-8	Выпуск 6	Лист 11

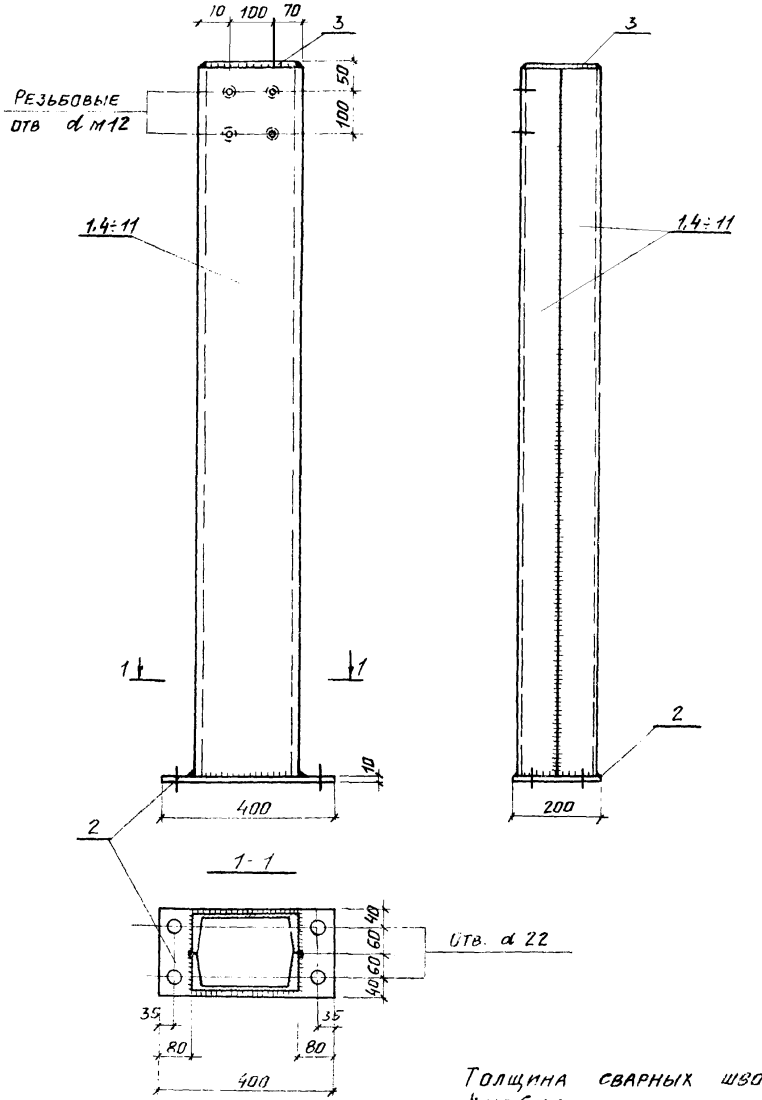

Спецификация стали на одну штуку каждой марки

Отправочная марка	№№ позиций	Сечение, профиль	Длина, мм	Кол.	Вес в кгс: позиции	Вес в кгс: нетто	Вес в кгс: марки	Примечание
сф-3	1	С N 24	5330	2	127,9	255,8	270,5	
	2	- 200×10	400	1	6,3	6,3		
	3	- 170×10	230	1	3,1	3,1		
		Наплавленный металл 2%				5,3		
сф-4		Поз. 2 и 3 см. сф-3				9,4	329,4	
	4	С N 24	6530	2	156,7	313,4		
		Наплавленный металл 2%				6,6		
сф-5		Поз. 2 и 3 см. сф-3				9,4	334,2	
	5	С N 24	6630	2	159,1	318,2		
		Наплавленный металл 2%				6,6		
сф-6		Поз. 2 и 3 см. сф-3				9,4	388,0	
	6	С N 24	7730	2	185,5	371,0		
		Наплавленный металл 2%				7,6		
сф-7		Поз. 2 и 3 см. сф-3				9,4	392,9	
	7	С N 24	7830	2	187,9	375,8		
		Наплавленный металл 2%				7,7		
сф-8		Поз. 2 и 3 см. сф-3				9,4	446,8	
	8	С N 24	8930	2	214,3	428,6		
		Наплавленный металл 2%				8,8		
сф-9		Поз. 2 и 3 см. сф-3				9,4	451,7	
	9	С N 24	9030	2	216,7	433,4		
		Наплавленный металл 2%				8,9		
сф-10		Поз 2 и 3 см. сф-3				9,4	510,4	
	10	С N 24	10230	2	245,5	491,0		
		Наплавленный металл 2%				10,0		

Толщина сварных швов $h_ш = 6$ мм.

ТК 1976

Стойки сф-3÷сф-10

Серия 1.420-8
Выпуск 6
Лист 12

ЦНИИПромзданий
Москва

Гл. инж. пр. Солтос
Гл. инж. пр. Рудаков
Проверил Иванова

15635 17

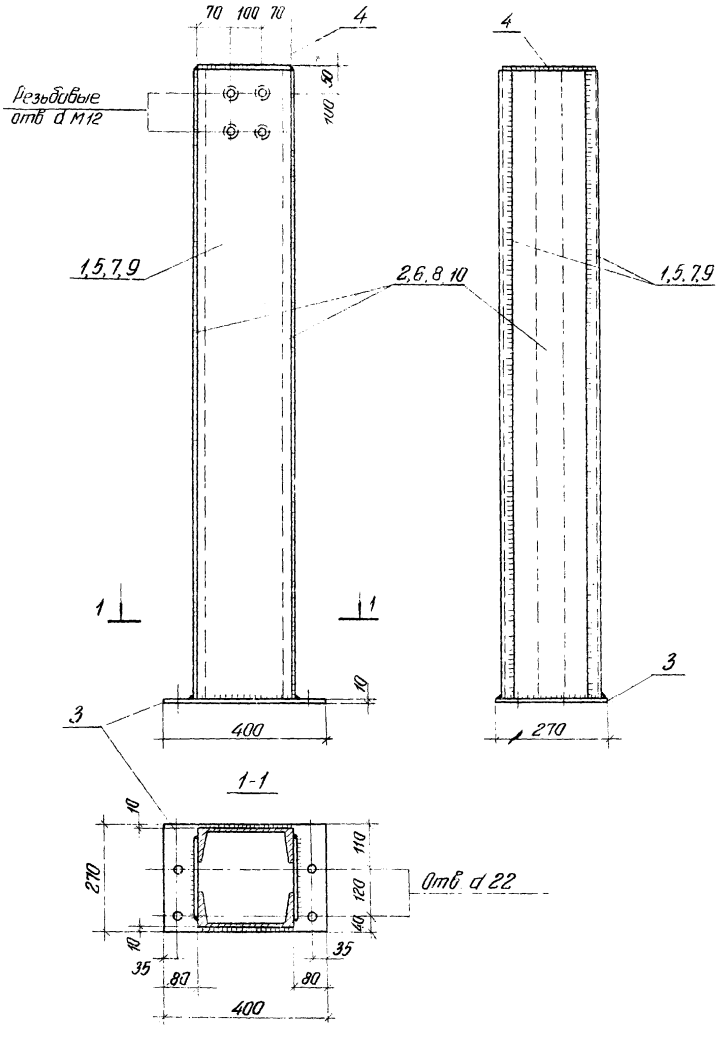

Спецификация стали на одну штуку каждой марки

Отправочная марка	№ позиции	Сечение, профиль	Длина, мм	Кол.	Вес в кгс: позиции	Вес в кгс: номера	Вес в кгс: марки	Примечание
СФ-11	1	[N 24	7230	2	173,5	347,0	505,9	
	2	-200×6	7230	2	68,1	136,2		
	3	-270×10	400	1	8,5	8,5		
	4	-230×10	240	1	4,3	4,3		
		Наплавленный металл 2%				9,9		
СФ-12		Поз. 3 и 4 см. СФ-11				12,8	567,1	
	5	[N 24	8130	2	195,1	390,2		
	6	-200×6	8130	2	76,6	153,2		
		Наплавленный металл 2%				11,1		
СФ-13		Поз. 3 и 4 см. СФ-11				12,8	587,1	
	7	[N 24	8430	2	202,3	404,6		
	8	-200×6	8430	2	79,4	158,8		
		Наплавленный металл 2%				11,5		
СФ-14		Поз. 3 и 4 см. СФ-11				12,8	608,1	
	9	[N 24	8730	2	209,5	419,0		
	10	-200×6	8730	2	82,2	164,4		
		Наплавленный металл 2%				11,9		

Толщина сварных швов $h_w = 6$ мм

ТК 1976	Стойки СФ-11 ÷ СФ-14	Серия 1.420-8	
		Выпуск 6	Лист 13

156.3.5 1.8

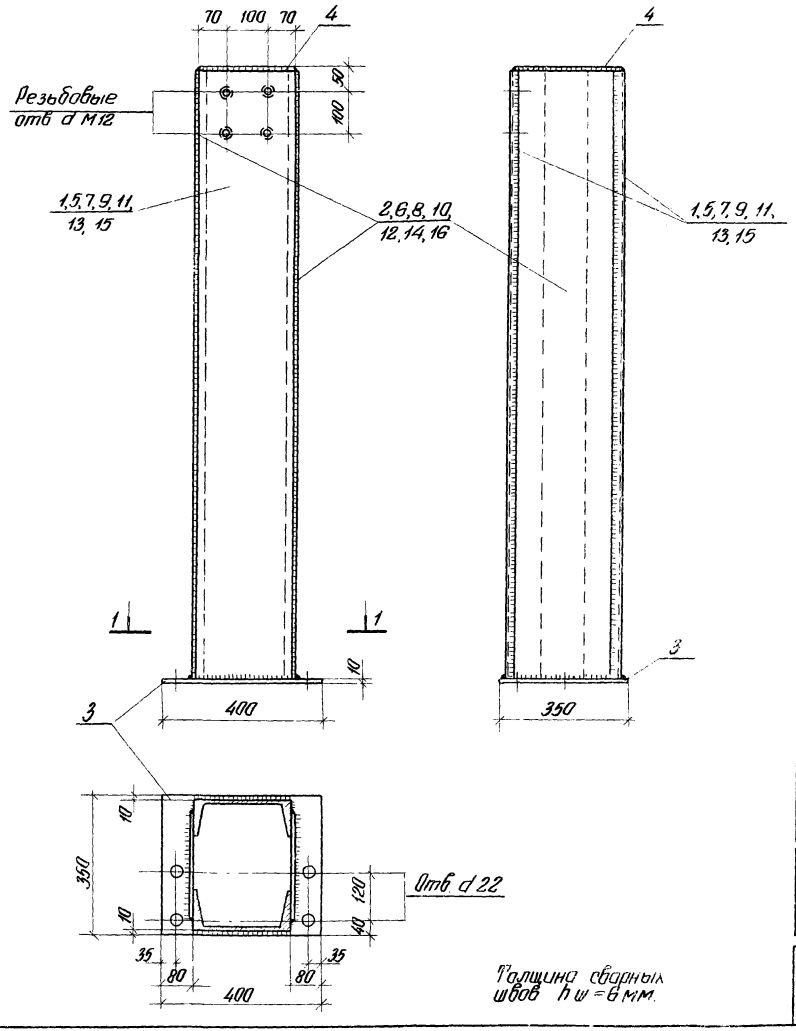

Толщина сварных швов $h_w = 6$ мм.

Спецификация стали на одну штуку каждой марки

Отправочная марка	№ № позиций	Сечение, профиль	Длина мм	Кол.	Вес в кгс: Позиции	Вес в кгс: Номера	Вес в кгс: Марки	Примечание
СФ-15	1	[N24	9030	2	216,7	433,4	783,1	
	2	−280×8	9030	2	158,8	317,6		
	3	−350×10	400	1	11,0	11,0		
	4	−230×10	320	1	5,8	5,8		
	Наплавленный металл 2%					15,3		
СФ-16	Поз. 3 и 4 см. СФ-15					16,8	791,5	
	5	[N24	9330	2	223,9	447,8		
	6	−280×8	9330	2	164,1	328,2		
	Наплавленный металл 2%					15,5		
СФ-17	Поз. 3 и 4 см. СФ-15					16,8	834,0	
	7	[N24	9630	2	231,1	462,2		
	8	−280×8	9630	2	169,3	338,7		
	Наплавленный металл 2%					16,3		
СФ-18	Поз. 3 и 4 см. СФ-15					16,8	859,4	
	9	[N24	9930	2	238,3	476,6		
	10	−280×8	9930	2	174,6	349,2		
	Наплавленный металл 2%					16,8		
СФ-19	Поз. 3 и 4 см. СФ-15					16,8	885,2	
	11	[N24	10230	2	245,5	491,0		
	12	−280×8	10230	2	180,0	360,0		
	Наплавленный металл 2%					17,4		
СФ-20	Поз. 3 и 4 см. СФ-15					16,8	910,2	
	13	[N24	10530	2	252,7	505,4		
	14	−280×8	10530	2	185,1	370,2		
	Наплавленный металл 2%					17,8		
СФ-21	Поз. 3 и 4 см. СФ-15					16,8	936,8	
	15	[N24	10830	2	259,9	519,8		
	16	−280×8	10830	2	190,4	381,8		
	Наплавленный металл 2%					18,4		

ТК 1976	Стойки СФ-15 ÷ СФ-21	Серия 1.420-6	
		Выпуск 6	Лист 14

Гл. инж. пр. | Гл. инж. пр. | Проверил | Солнце | Рудаков | Иванова

ЦНИИПРОМЗДАНИЙ Москва

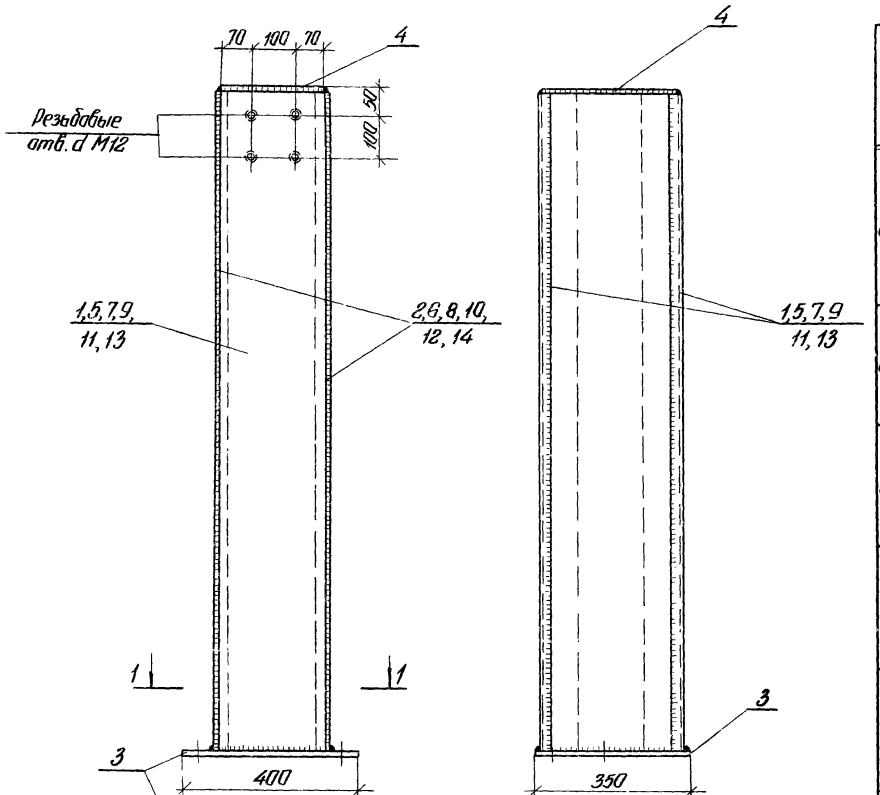

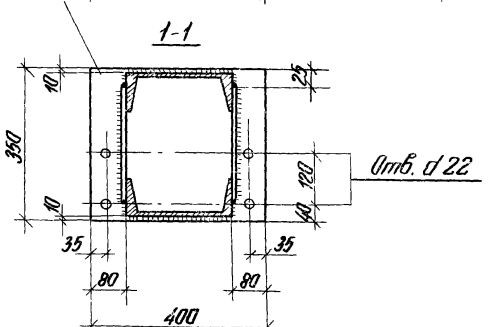

Спецификация стали на одну штуку каждой марки

Отправочная марка	№№ позиций	Сечение, профиль	Длина мм	Кол	Вес в кгс: Позиции	Вес в кгс: Номера	Вес в кгс: Марки	Примечание
СФ-22	1	[№24	11130	2	267,1	534,2	1061,0	
	2	−280×10	11130	2	244,6	489,2		
	3	−350×10	400	1	11,0	11,0		
	4	−230×10	320	1	5,8	5,8		
	Наплавленный металл 2%					20,8		
СФ-23	Поз. 3 и 4 см. СФ-22					16,8	1089,2	
	5	[№24	11430	2	274,3	548,6		
	6	−280×10	11430	2	251,2	502,4		
	Наплавленный металл 2%					21,4		
СФ-24	Поз. 3 и 4 см. СФ-22					16,8	1117,3	
	7	[№24	11730	2	281,5	563,0		
	8	−280×10	11730	2	257,8	515,6		
	Наплавленный металл 2%					21,9		
СФ-25	Поз. 3 и 4 см. СФ-22					16,8	1145,4	
	9	[№24	12030	2	288,7	577,4		
	10	−280×10	12030	2	264,4	528,8		
	Наплавленный металл 2%					22,4		
СФ-26	Поз. 3 и 4 см. СФ-22					16,8	1173,6	
	11	[№24	12330	2	295,9	591,8		
	12	−280×10	12330	2	271,0	542,0		
	Наплавленный металл 2%					23,0		
СФ-27	Поз. 3 и 4 см. СФ-22					16,8	1201,6	
	13	[№24	12630	2	303,1	606,2		
	14	−280×10	12630	2	277,6	555,2		
	Наплавленный металл 2%					23,6		

Толщина сварных швов $h_w = 6$ мм

ТК 1976	Стойки СФ-22 ÷ СФ-27	Серия 1.420-8	Выпуск 6	Лист 15

15635 20

НФ-1, НФ-3, НФ-5
НФ-2, НФ-4, НФ-6 обратно чертежу

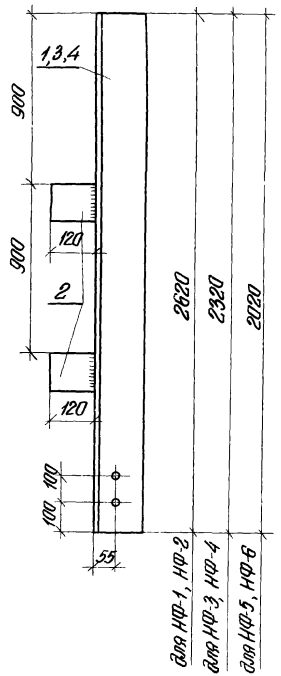

НФ-7

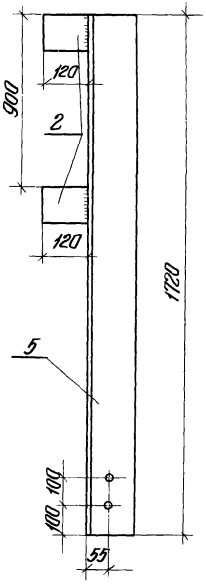

НФ-8

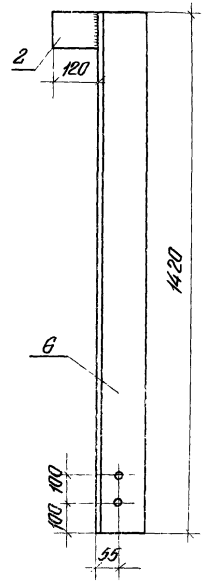

Спецификация стали на одну штуку каждой марки.

Отправочная марка	№ позиции	Сечение, профиля	Длина мм	Кол. т	Кол. н	Вес в кгс Поз.	Вес в кгс Номера	Вес в кгс Марки	Примечания
НФ-1	1	L 125×14	2620	1	–	68,6	68,6	70,4	
	2	– 100×10	120	2	–	0,9	1,8		
НФ-2	1	L 125×14	2620	–	1	68,6	68,6	70,4	
	2	– 100×10	120	2	–	0,9	1,8		
НФ-3	2	– 100×10	120	2	–	0,9	1,8	62,5	
	3	L 125×14	2320	1	–	60,7	60,7		
НФ-4	2	– 100×10	120	2	–	0,9	1,8	62,5	
	3	L 125×14	2320	–	1	60,7	60,7		
НФ-5	2	– 100×10	120	2	–	0,9	1,8	54,7	
	4	L 125×14	2020	1	–	52,9	52,9		
НФ-6	2	– 100×10	120	2	–	0,9	1,8	54,7	
	4	L 125×14	2020	–	1	52,9	52,9		
НФ-7	2	– 100×10	120	2	–	0,9	1,8	40,6	
	5	L 125×12	1720	1	–	38,8	38,8		
НФ-8	2	– 100×10	120	2	–	0,9	1,8	40,6	
	6	L 125×10	1420	1	–	32,2	32,2		

Примечания:
1. Диаметр отверстий d 14 мм.
2. Толщина сварных швов $h_w = 6$ мм.

Деталь сварки листа с углом

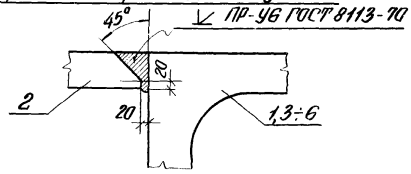

Гип. Нудлер
Рук. группы Иванов
Гл. инж. пр.
Нач. отд.
ЦНИПРОМЗДАНИЙ
Москва

ГК 1976

Насадки торцового фахверка НФ-1÷НФ-8.

Серия 1.420-8
Выпуск 6
Лист 16

15635

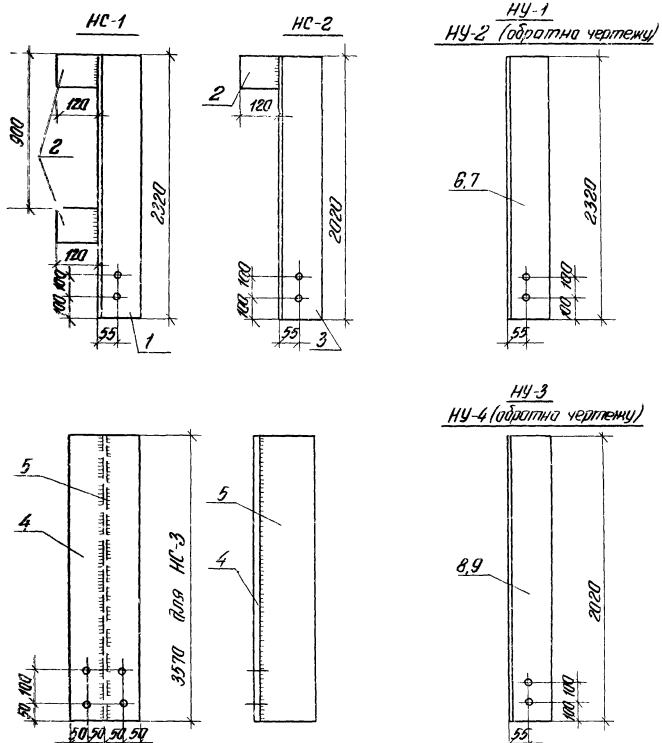

Спецификация стали на одну штуку каждой марки

Отправочная марка	№ позиции	Сечение, профиля	Длина, мм	Кол.		Вес в кгс			Примечание
				т	н	Поз.	Номера	Марки	
НС-1	1	L 125×14	2320	1	—	68,6	68,6	70,4	
	2	— 100×10	120	2	—	0,9	1,8		
НС-2	2	— 100×10	120	1	—	0,9	0,9	53,8	
	3	L 125×14	2020	1	—	52,9	52,9		
НС-3	4	— 200×20	3570	1	—	112,1	112,1	160,0	
	5	— 160×10	3570	1	—	44,8	44,8		
		Наплавленный металл 2%					3,1		
НУ-1	6	L 125×14	2320	1	—	60,8			
НУ-2	7	L 125×14	2320	—	1	60,8			
НУ-3	8	L 125×14	2020	1	—	52,9			
НУ-4	9	L 125×14	2020	—	1	52,9			

Примечания:

1. Диаметр отверстий d 14 мм.
2. Толщина сварных швов h_w=6 мм.

gost.e-ecolog.ru

ТК 1976	Насадки торцового фаллерка НС-1 ÷ НС-3 и НУ-1 ÷ НУ-4	Серия 14.20-8	
		Выпуск 6	Лист 11

1:56.35