ГОСУДАРСТВЕННЫЙ КОМИТЕТ СОВЕТА МИНИСТРОВ СССР
ПО ДЕЛАМ СТРОИТЕЛЬСТВА
/ ГОССТРОЙ СССР /

ТИПОВЫЕ КОНСТРУКЦИИ, ИЗДЕЛИЯ И УЗЛЫ ЗДАНИЙ И СООРУЖЕНИЙ

Серия 1.420 - 8

КОНСТРУКЦИИ ДВУХЭТАЖНЫХ ПРОИЗВОДСТВЕННЫХ БЕСКРАНОВЫХ ЗДАНИЙ С СЕТКОЙ КОЛОНН ПЕРВОГО ЭТАЖА 6×6 м, ВТОРОГО ЭТАЖА 18×6, 18×12, 24×6, 24×12 м, НАГРУЗКОЙ НА ПЕРЕКРЫТИЕ ДО 5 тс/м² И ЖЕЛЕЗОБЕТОННЫМИ ДВУХЭТАЖНЫМИ КОЛОННАМИ

Выпуск 5

УЗЛЫ СОПРЯЖЕНИЙ ПЛИТ ПЕРЕКРЫТИЙ

РАБОЧИЕ ЧЕРТЕЖИ

15483-
ЦЕНА 0-48
0-88

gost.e-ecolog.ru

ЦЕНТРАЛЬНЫЙ ИНСТИТУТ ТИПОВОГО ПРОЕКТИРОВАНИЯ
ГОССТРОЯ СССР

Москва, А-445, Смольная ул., 22

Сдано в печать 1979 года

Заказ № 6181 Тираж 1100 экз.

ГОСУДАРСТВЕННЫЙ КОМИТЕТ СОВЕТА МИНИСТРОВ СССР
ПО ДЕЛАМ СТРОИТЕЛЬСТВА
/ ГОССТРОЙ СССР /

ТИПОВЫЕ КОНСТРУКЦИИ, ИЗДЕЛИЯ И УЗЛЫ ЗДАНИЙ И СООРУЖЕНИЙ

Серия 1.420 – 8

КОНСТРУКЦИИ ДВУХЭТАЖНЫХ ПРОИЗВОДСТВЕННЫХ БЕСКРАНОВЫХ ЗДАНИЙ С СЕТКОЙ КОЛОНН ПЕРВОГО ЭТАЖА 6×6 м, ВТОРОГО ЭТАЖА 18×6, 18×12, 24×6, 24×12 м, НАГРУЗКОЙ НА ПЕРЕКРЫТИЕ ДО 5 тс/м² И ЖЕЛЕЗОБЕТОННЫМИ ДВУХЭТАЖНЫМИ КОЛОННАМИ

Выпуск 5

УЗЛЫ СОПРЯЖЕНИЙ ПЛИТ ПЕРЕКРЫТИЙ

РАБОЧИЕ ЧЕРТЕЖИ

РАЗРАБОТАНЫ
ЦНИИПРОМЗДАНИЙ
при участии НИИЖБ

Утверждены
и введены
в действие
Госстроем СССР
с 01.12.78 г.
Постановление N 151
от 31.07.78 г.

Содержание

	Лист	Стр.
Содержание		2,3
Пояснительная записка		4-6
Деталь 1. Крепление промежуточных плит перекрытия к ригелям рядовых рам (Нр = 800 мм)	1	7
Деталь 2. Крепление промежуточных плит перекрытия к ригелям рядовых рам (Нр = 1000 мм)	2	8
Деталь 3. Крепление плит перекрытия у двухэтажной средней колонны (ригель Н=800мм)	3	9
Деталь 4. Крепление плит перекрытия у средней двухэтажной колонны (ригель Н = 1000 мм)	4	10
Деталь 5. Крепление плит перекрытия у одноэтажной средней колонны (ригель Н=800мм)	5	11
Деталь 6. Крепление плит перекрытия у одноэтажной средней колонны (ригель Н = 1000мм)	6	12
Деталь 7. Крепление плит перекрытия у крайней колонны (ригель Н = 800мм)	7	13
Деталь 8. Крепление плит перекрытия у крайней колонны (ригель Н = 1000 мм)	8	14
Деталь 9. Крепление плит перекрытия у крайней колонны (ригель Н = 800 мм)	9	15
Деталь 10. Крепление плит перекрытия из крайней колонны (ригель Н = 1000 мм)	10	16
Деталь 11. Крепление плит перекрытия и монолитного участка у торца здания	11	17
Деталь 12. Крепление плит перекрытия и монолитного участка у торца здания	12	18
Деталь 13. Крепление плит перекрытия и монолитного участка у торца здания	13	19

Гл. инж. отд. Ковыш
Гл. инж. пр-та Белов
Дата выпуска: 1977г.

Госстрой СССР ЦНИИПРОМЗДАНИЙ Москва

	Лист	Стр.
Деталь 14. Крепление плит перекрытия и монолитного участка у температурного шва	14	20
Деталь 15. Крепление плит перекрытия и монолитного участка у температурного шва	15	21
Деталь 16. Крепление плит перекрытия и монолитного участка у температурного шва	16	22
Деталь 17. Крепление плит перекрытия и монолитного участка у температурного шва.	17	23
Деталь 18. Армирование монолитного участка у торца здания и у температурного шва (ригель Н = 800 мм)	18	24
Деталь 19. Армирование монолитного участка у торца здания и у температурного шва (ригель Н = 1000 мм)	19	25
Деталь 20. Крепление плит шириной 1,0м к двухэтажной колонне в продольном температурно-усадочном шве	20	26
Деталь 21. Крепление плит шириной 1,0м к одноэтажным колоннам в продольном температурно-усадочном шве	21	27
Деталь 22. Крепление плит шириной 1,0м к двухэтажным колоннам и монолитного участка у торца здания в продольном температурно-усадочном шве	22	28
Деталь 23. Крепление плит шириной 1,0м к одноэтажным колоннам и монолитного участка у торца здания в продольном температурно-усадочном шве	23	29
Деталь 24. Крепление опорных столиков к колонне	24	30

Пояснительная записка

Данный альбом является частью работы „Конструкции двухэтажных производственных бескрановых зданий с сеткой колонн первого этажа 6×6 м, второго этажа 18×6, 18×12, 24×6, 24×12 м, нагрузкой на перекрытие до 5 тс/м² и железобетонными колоннами", полный состав которой приведен в альбоме серии 1.420-8, Выпуск 0.

Все монтажные работы должны производиться согласно требованиям СНиП III-В.3-62*, „Бетонные и железобетонные конструкции сборные. Правила производства и приемки монтажных работ", „Инструкции по монтажу сборных железобетонных конструкций промышленных зданий и сооружений" (СН 319-65), а также в соответствии с „Технологическими рекомендациями по электросварке и заделке стыков и швов сборных железобетонных конструкций промышленных зданий", разработанными ВНИИмонтажспецстрой, ПИ Промстальконструкция и ВНИПИ Теплопроект в 1968 г.

Плиты перекрытий устанавливаются на полки ригелей и стальные столики колонн. Приварка стальных столиков и монтажных элементов ММ6÷ММ10, ММ24 производится после монтажа и крепления ригелей. Плиты устанавливаются после сварки закладных деталей и выпусков арматуры ригелей с закладными деталями и выпусками арматуры колонн, а также после приварки хомутов ММ4 и ММ5.

Нач. отд. Кодыш
Гл. инж. пр-та Белов
Дата выпуска: 1977 г.

Госстрой СССР
ЦНИИПРОМЗДАНИЙ
Москва

В первую очередь устанавливаются межколонные плиты, которые привариваются в 4ˣ точках к закладным деталям ригелей или к стальным столикам.

Рядовые плиты, привариваются к закладным деталям ригелей в двух точках за исключением одной плиты в каждом пролете, которую приварить невозможно. У торцов межколонных плит, устанавливаемых по средним рядам колонн, устанавливаются упорные уголки ММ11, которые привариваются к закладным деталям полки плит. Перед сваркой уголки следует плотно прижать (одной стороной) к колонне.

Заполнение зазоров между торцами плит и ригелями и между продольными ребрами плит, а также монолитных участков у торцов здания и в температурно-усадочных швах производится бетоном марок 200 и 300 на мелком щебне или гравии с тщательным вибрированием. Перед замоноличиванием необходимо очистить зазоры от строительного мусора и грязи, а в зимнее время - от снега и наледи.

Монтажные детали на листах 11÷17 приведены для случая плит перекрытий высотой 400 мм. При плитах высотой 500 мм монтажные марки ММ12, ММ14 и ММ17, устанавливаемые при устройстве монолитных участков в торцах здания и в температурно-усадочных швах меняются, соответственно, на ММ13, ММ15 и ММ18.

Сварку элементов необходимо выполнять электродами типа Э-42-Т (ГОСТ 9467-60) в соответствии с „Указаниями по

сварке соединений арматуры и закладных деталей железобетонных конструкций" (СН 393-69).

Допускаемое отклонение на длину опирания плит не должно превышать величин, указанных в чертежах.

Стальные столики ММ6 ÷ ММ10, привариваемые к колоннам для опирания плит, после установки последних должны быть защищены слоем бетона или цементного раствора толщиной не менее 25 мм по стальной сетке (на чертежах эта защита условно не показана).

Выпуски арматуры колонн и ригелей на чертежах деталей условно не показаны.

Марка стали соединительных элементов должна приниматься по указаниям конкретного проекта.

Стальные соединительные элементы с ММ1 по ММ24 даны в выпуске 7 серии 1.420-8.

В зданиях с агрессивными средами, в зависимости от вида и степени агрессивной среды должны быть выполнены требования по защите конструкций и деталей сопряжений в соответствии с „Указаниями по проектированию антикоррозионной защиты строительных конструкций" (СН 262-67).

Требования „Указаний" (водоцементное отношение бетонной смеси, добавки к бетону, состав заполнителей, вид защитного покрытия и способ его нанесения, защита закладных деталей, сварных швов) должны быть указаны в конкретных проектах и являются обязательными для выполнения.

ЦНИИПРОМЗДАНИЙ Москва
Дата выпуска 1977 г.
ТДМ 1977
Пояснительная записка
Серия 1.420-8 Выпуск 5
15483 7

1–1

Бетон замоноличивания условно не показан

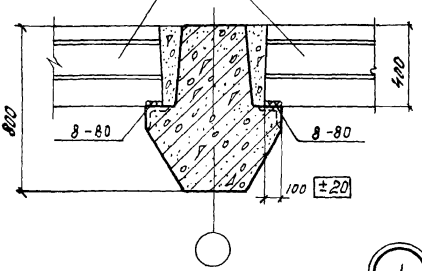

2–2

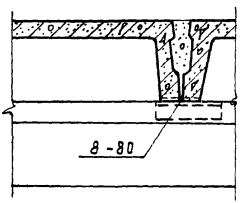

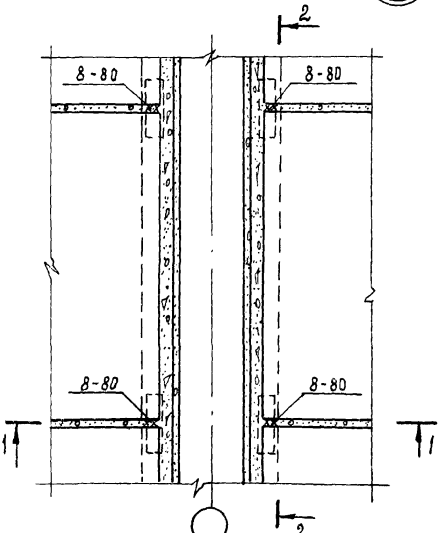

Типпроект г. Москва

Инв. № подл. | Подпись и дата | Взам. инв. №

Дата выпуска 1977 г.

ТДМ 1977

Деталь 1. Крепление промежуточных плит перекрытия к ригелям рядовых рам (H_p = 800 мм)

Серия 1.420-8 Выпуск 5

Лист 1

1-1

2-2

Бетон замоноличивания условно не показан

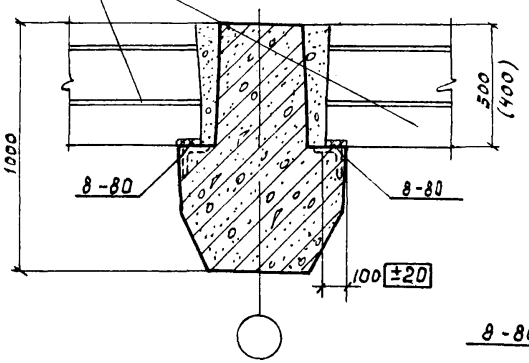

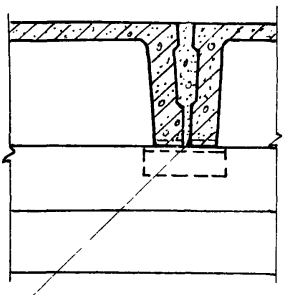

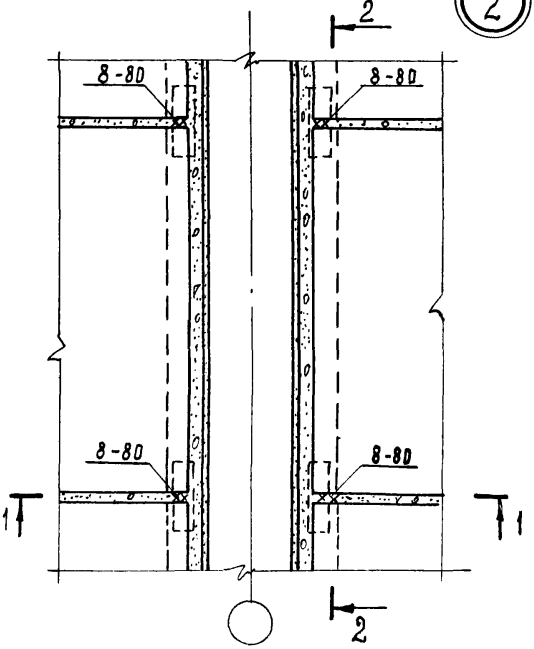

Госстрой СССР ЦНИИПРОМЗДАНИЙ г. Москва

ГАМ 1977

Деталь 2. Крепление промежуточных плит перекрытия к ригелям рядовых рам (H_p=1000мм)

Серия 1.420-8 Выпуск 5

Лист 2

ГИП	Павлова
Гл. инж. пр-та	
Ст. инженер	Белов
Инженер	Бекетова
Дата выпуска: 1977г.	Латунин

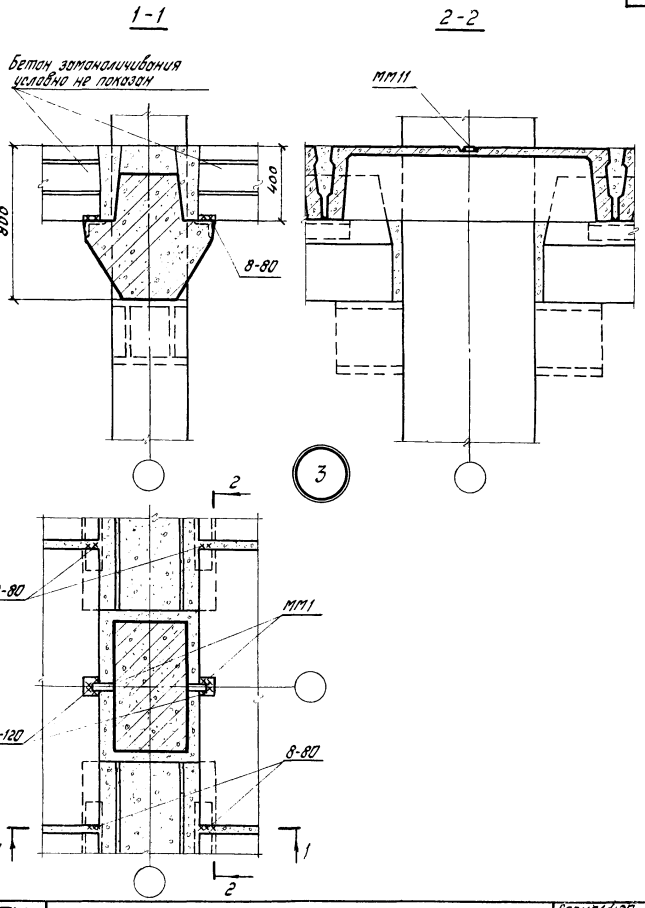

ТДМ 1977	Деталь 3. Крепление плит перекрытия у двухэтажной средней колонны (ригель H = 800мм)	Серия 1.420-8 Выпуск 5	
		Лист	3

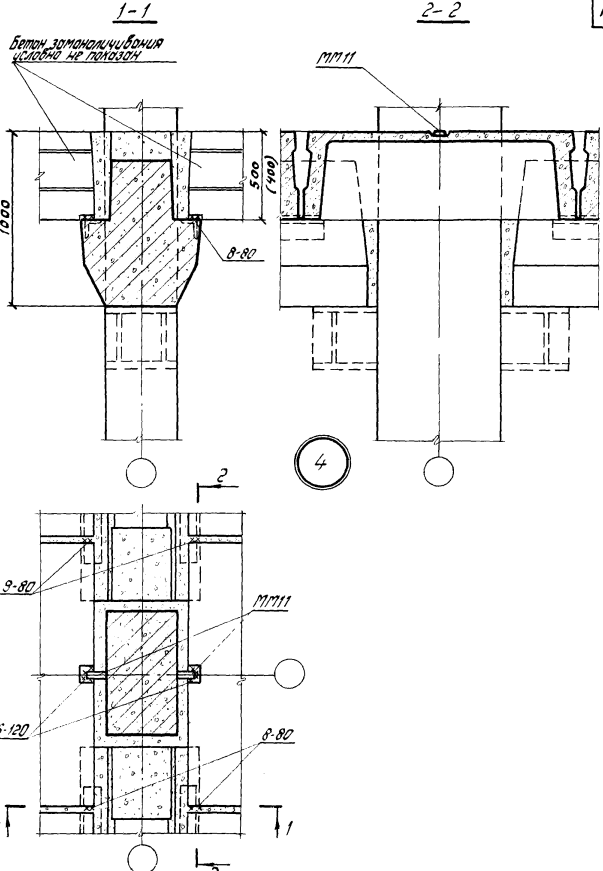

ТДМ 1977	Деталь 4. Крепление плит перекрытия у двухэтажной средней колонны (ригель H=1000 мм)	Серия 1.420-8 Выпуск 5	
		Лист	4

Инженер Дата выпуска: Лотунин 1977г.

Москва

15483 11

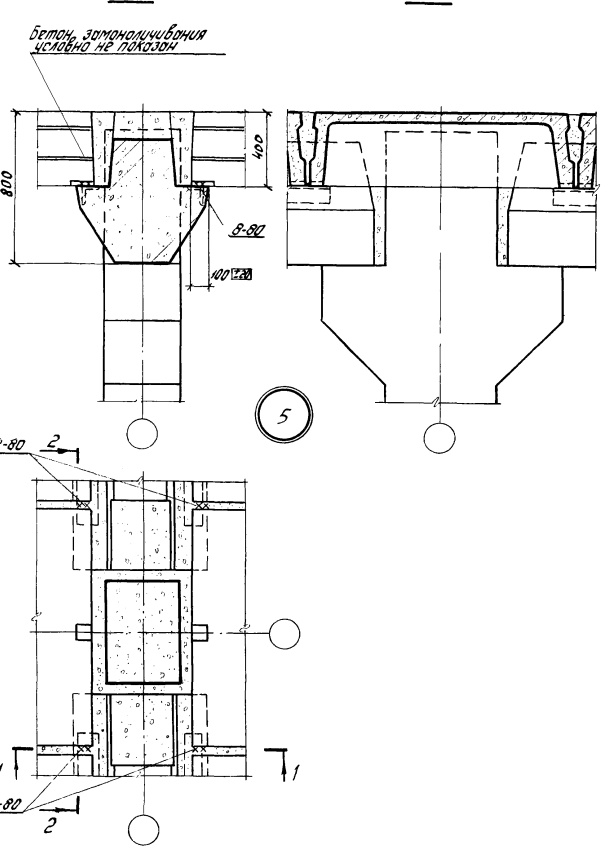

Госстрой СССР
ЦНИИПРОМЗДАНИЙ
Москва

Гл. инж. пр-та
Ст. инженер
Инженер
Дата выпуска:

Кодыш
Белов
Бекетова
Латинин
1977 г.

ТДМ 1977

Деталь 5. Крепление плит перекрытия у одноэтажной средней колонны (ригель H = 800мм).

Серия 1.420-8 Выпуск 5

Лист 5

15483

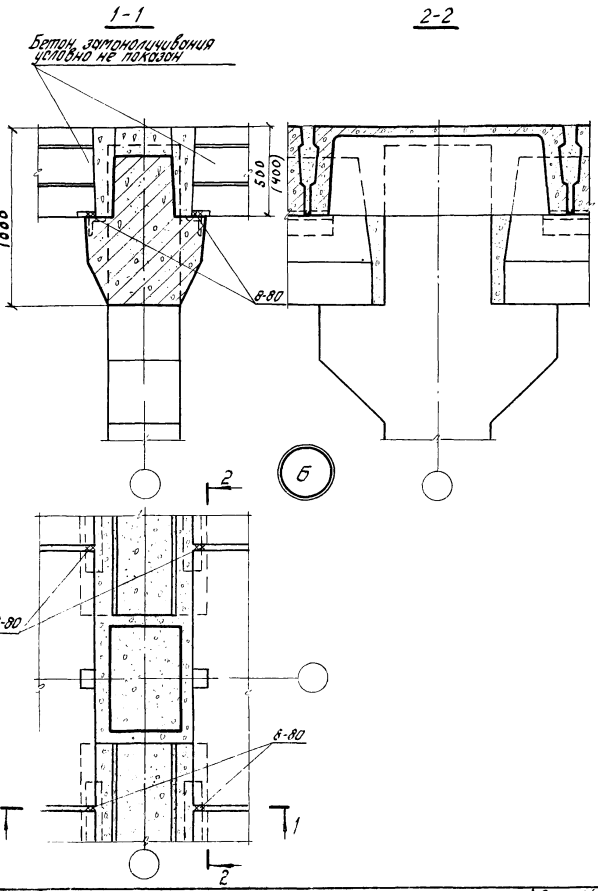

Инв.№ подл. | Подпись и дата | Взам.инв.№ 19772

ТДМ 1977

Деталь Б. Крепление плит перекрытия у одноэтажной средней колонны (ригель Н=1000мм)

Серия 1.420-8
Выпуск 5
Лист 6

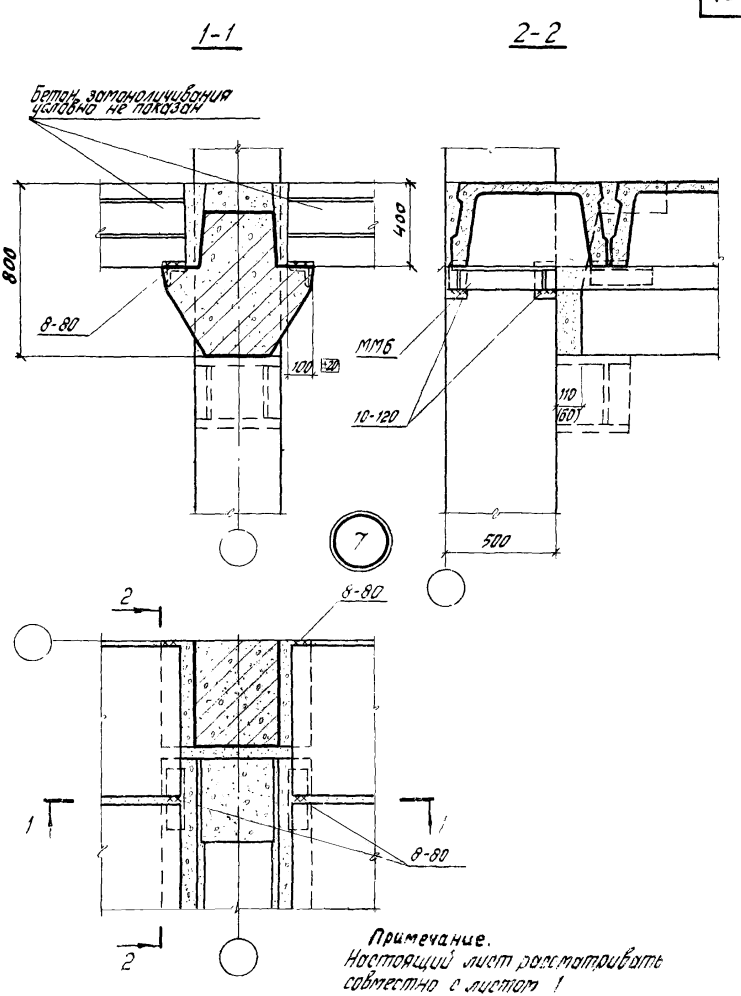

Примечание.
Настоящий лист рассматривать совместно с листом 1

Инв. № подл. | Подпись и дата | Взам. инв. №

ТДМ 1977

Деталь 7. Крепление плит перекрытия к крайней колонне (ригель $H = 800$мм)

Серия 1.420-8
Выпуск 5
Лист 7

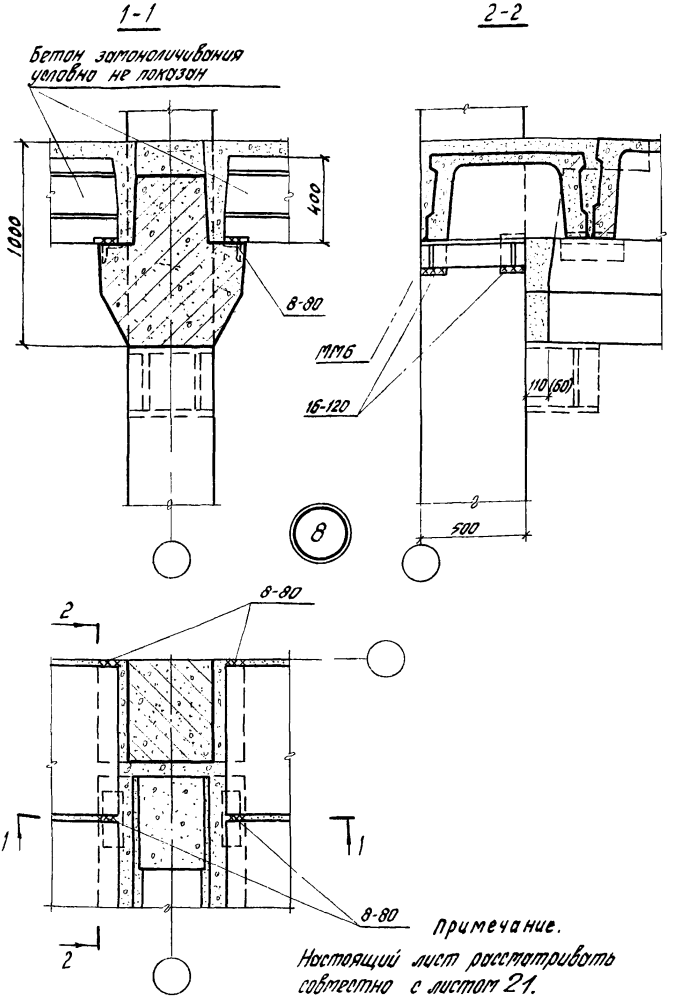

Примечание.

Настоящий лист рассматривать совместно с листом 21.

ТДМ 1977	Деталь 8. Крепление плит перекрытия у крайней колонны (ригель H=1000 мм).	Серия 1.420-8 Выпуск 5
		Лист 8

ЦНИИПРОМЗДАНИЙ Москва

Гл. инж. пр-та — Белов
Ст. инженер — Бекетова
Инженер — Латунин
Дата выпуска: 1977г

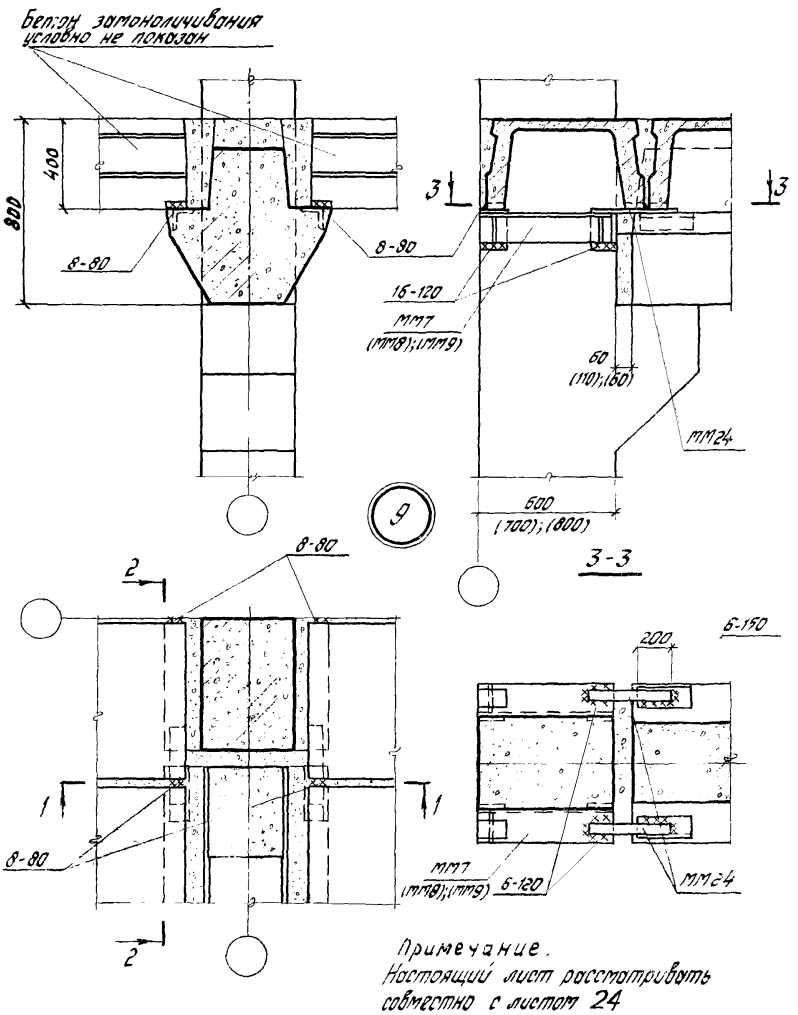

Примечание.
Настоящий лист рассматривать совместно с листом 24

ТДМ 1977	Деталь 9. Крепление плит перекрытия у крайней колонны (ригель $H = 800$ мм)	Серия 1.420-8 Выпуск 5
		Лист 9

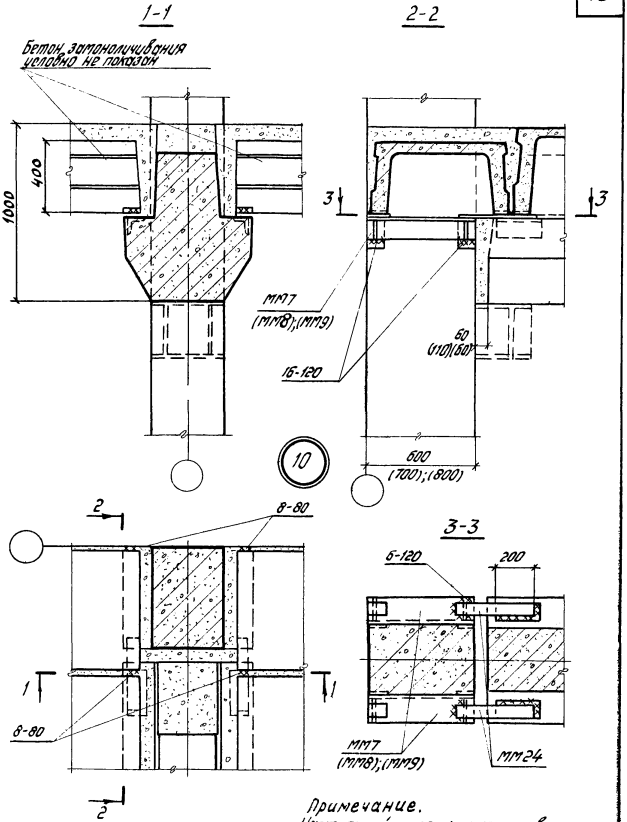

Примечание.
Настоящий лист рассматривать совместно с листом 24

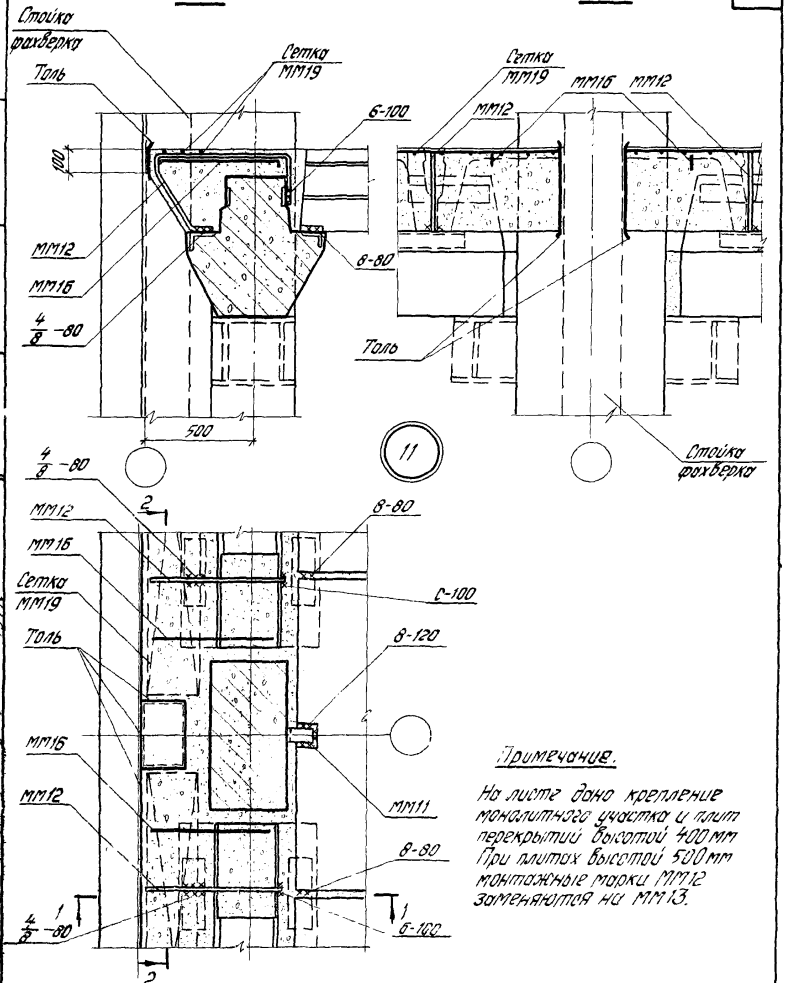

Примечание.

На листе дано крепление монолитного участка и плит перекрытий высотой 400 мм. При плитах высотой 500 мм монтажные марки ММ12 заменяются на ММ13.

ГДМ 1977

Деталь 11. Крепление плит перекрытия и монолитного участка у торца здания.

Серия 1.420-8
Выпуск 5
Лист 11

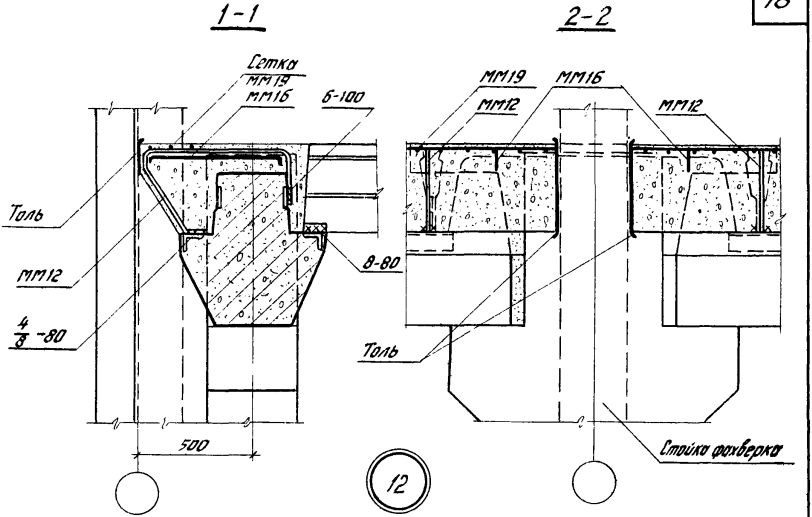

12

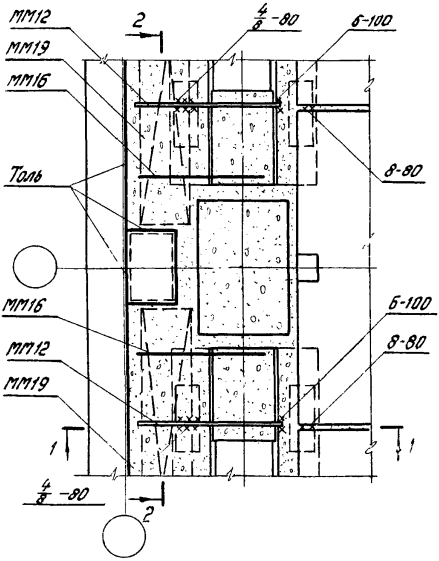

Примечания.

На листе дано крепление монолитного участка и плит перекрытий высотой 400мм При плитах высотой 500мм монтажные марки ММ12 заменяются на ММ13

ТДМ 1977

Деталь 12. Крепление плит перекрытия и монолитного участка у торца здания.

Серия 1.420-8 Выпуск 5

Лист 12

15483 19

Инв. № подл. | Подпись и дата | Взам. инв. №

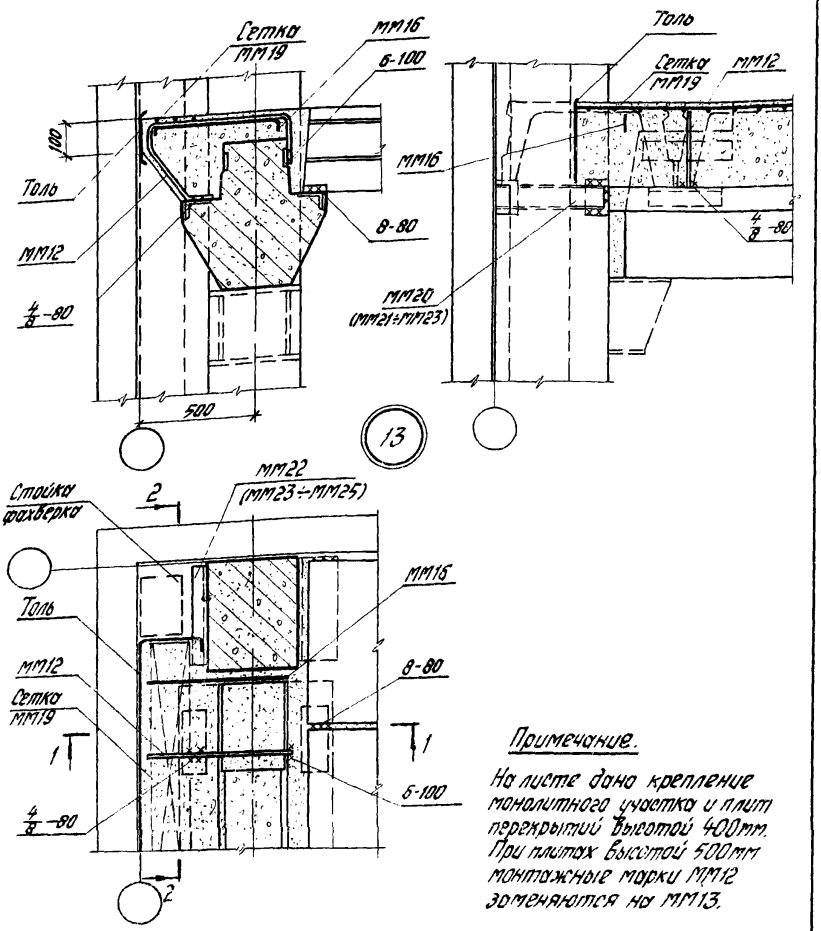

Примечание.

На листе дано крепление монолитного участка и плит перекрытий высотой 400мм. При плитах высотой 500мм монтажные марки ММ12 заменяются на ММ13.

ТДМ 1977	Деталь 13. Крепление плит перекрытия и монолитного участка у торца здания.	Серия 1.420-8 Выпуск 5	
		Лист	13

Инженер Дата выпуска Лотинин 1977г

Москва

15483 20

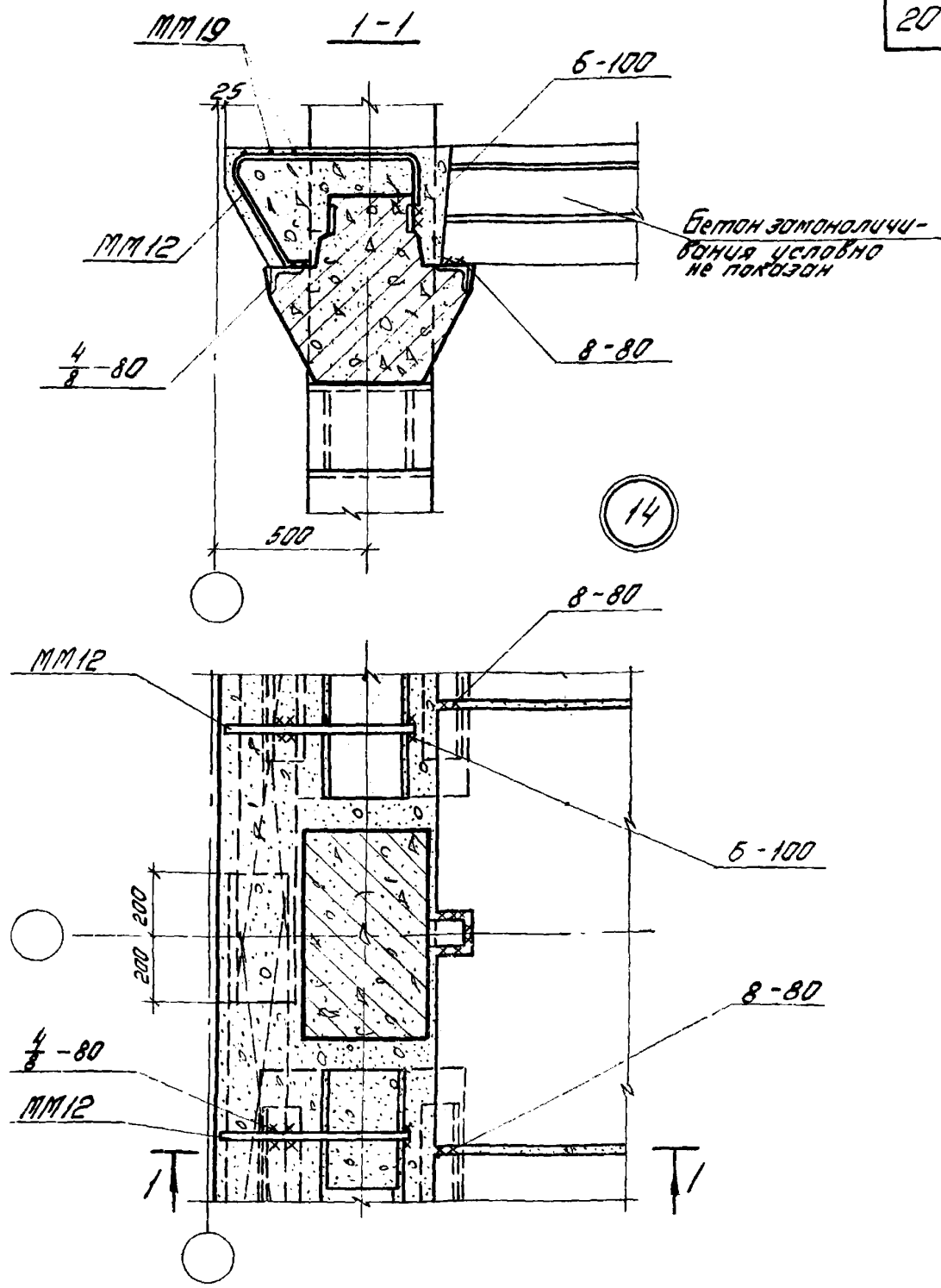

Примечание.

На листе дано крепление монолитного участа и плит перекрытий высотой 400 мм. При плитах высотой 500 мм монтажные марки ММ12 заменяются на ММ13.

ТДМ 1977	Деталь 14. Крепление плит перекрытия и монолитного участка у температурного шва.	Серия 1.420-8 Выпуск 5	
		Лист	14

Инженер Дата выпуска Декретова Лутунин 1977 г

Москва

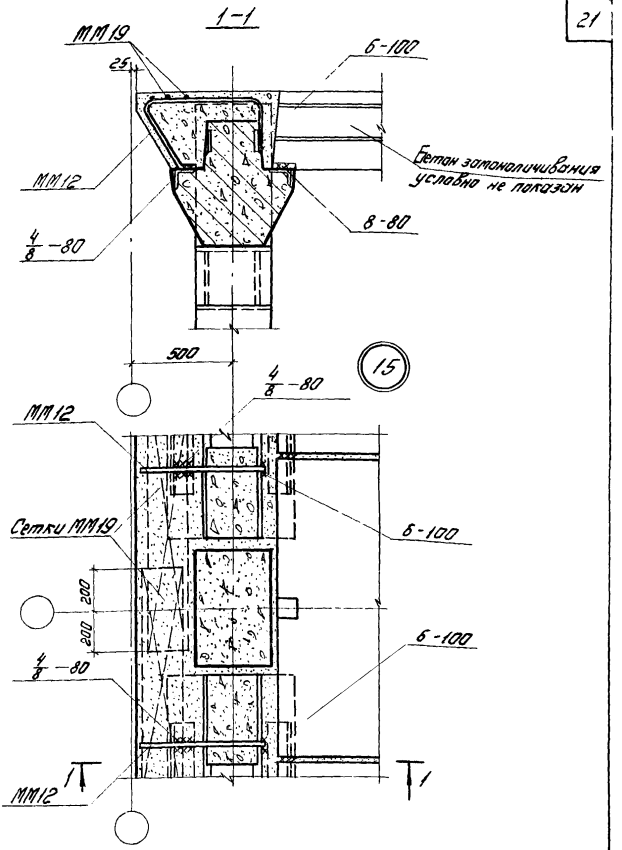

Примечание

На листах дано крепление монолитного участка и плит перекрытий высотой 400мм. При плитах высотой 500мм монтажные марки ММ12 заменяются на ММ13.

ТАМ 1975	Деталь 15. Крепление плит перекрытия и монолитного участка у температурного шва.	Серия 1.420-8 Выпуск 5	
		Лист	15

ЦНИИПромзданий Госстроя СССР

15483 22

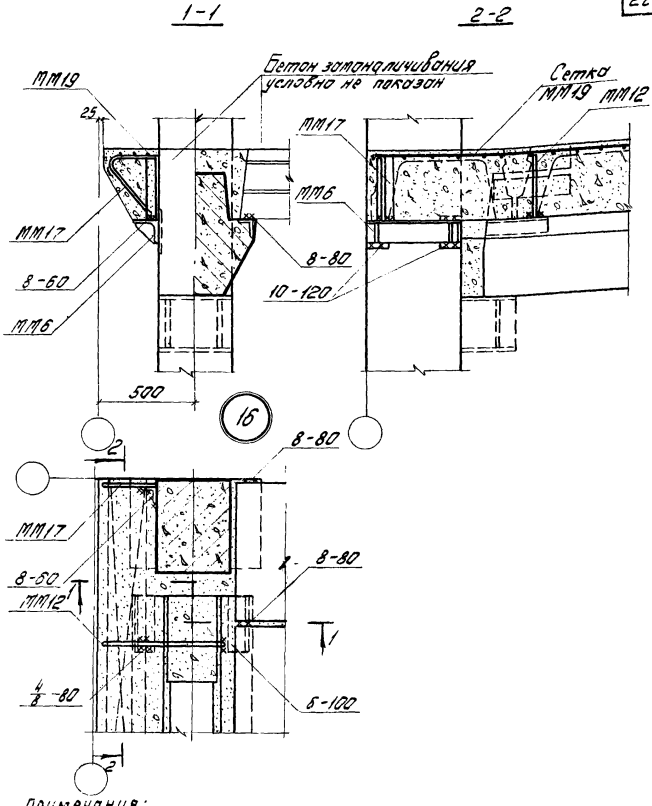

Примечания:

1. Настоящий лист рассматривать совместно с листом 24.
2. На листе дано крепление монолитного участка и плит перекрытий высотой 400 мм. При плитах высотой 500 мм монтажные марки ММ12 и ММ17 заменяются соответственно на ММ13 и ММ18.

ТДМ 1975	Деталь 16. Крепление плит перекрытия и монолитного участка у температурного шва.	Серия 1.420-8 Выпуск 5
		Лист 16

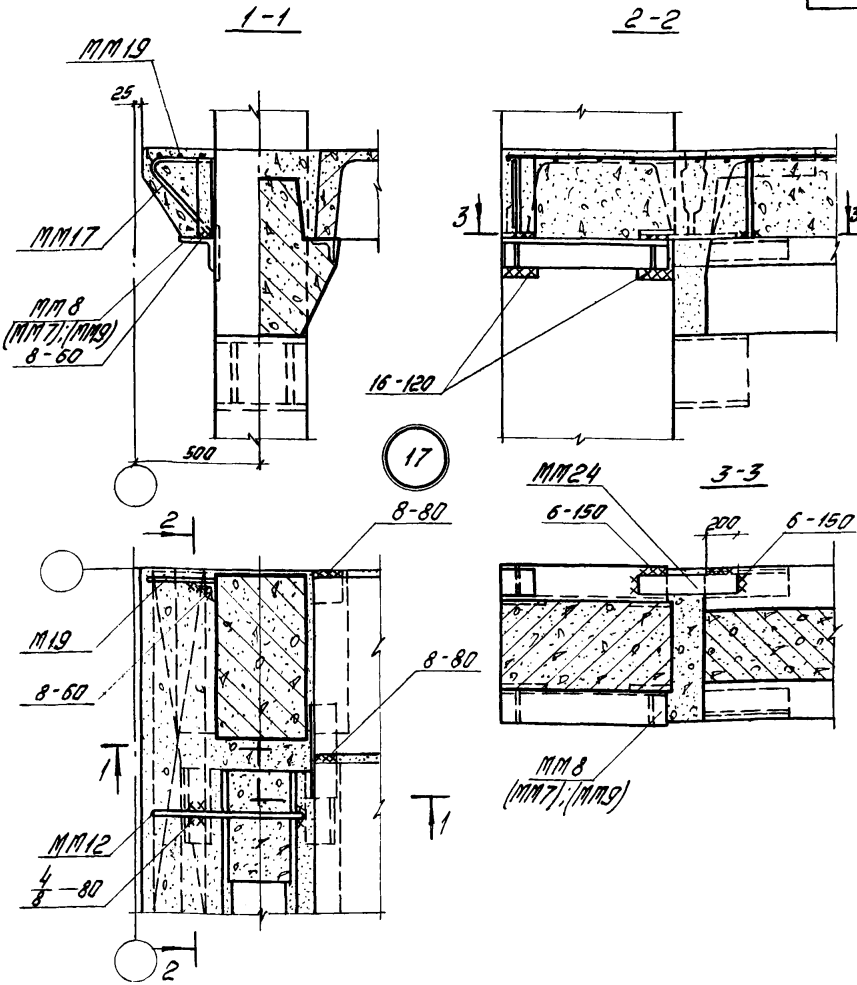

Примечания:

1. Настоящий лист рассматривать совместно с листом 24.
2. На листе дано крепление монолитного участка и плит перекрытий высотой 400 мм. При плитах высотой 500 мм монтажные марки ММ12 и ММ17 заменяются соответственно на ММ13, и ММ18

ТДМ 1977	Деталь 17. Крепление плит перекрытия и монолитного участка у температурного шва	Серия 1.420-8 Выпуск 5	
		Лист	17

Госстрой СССР
ЦНИИПРОМЗДАНИЙ
Москва

Нач. ОТК-2 Гл. инж. пр-та Ст. инженер Инженер
Дата выпуска: 1977 г.
Кодыш Белов Бекетова Латунин
Проверил
Павлова

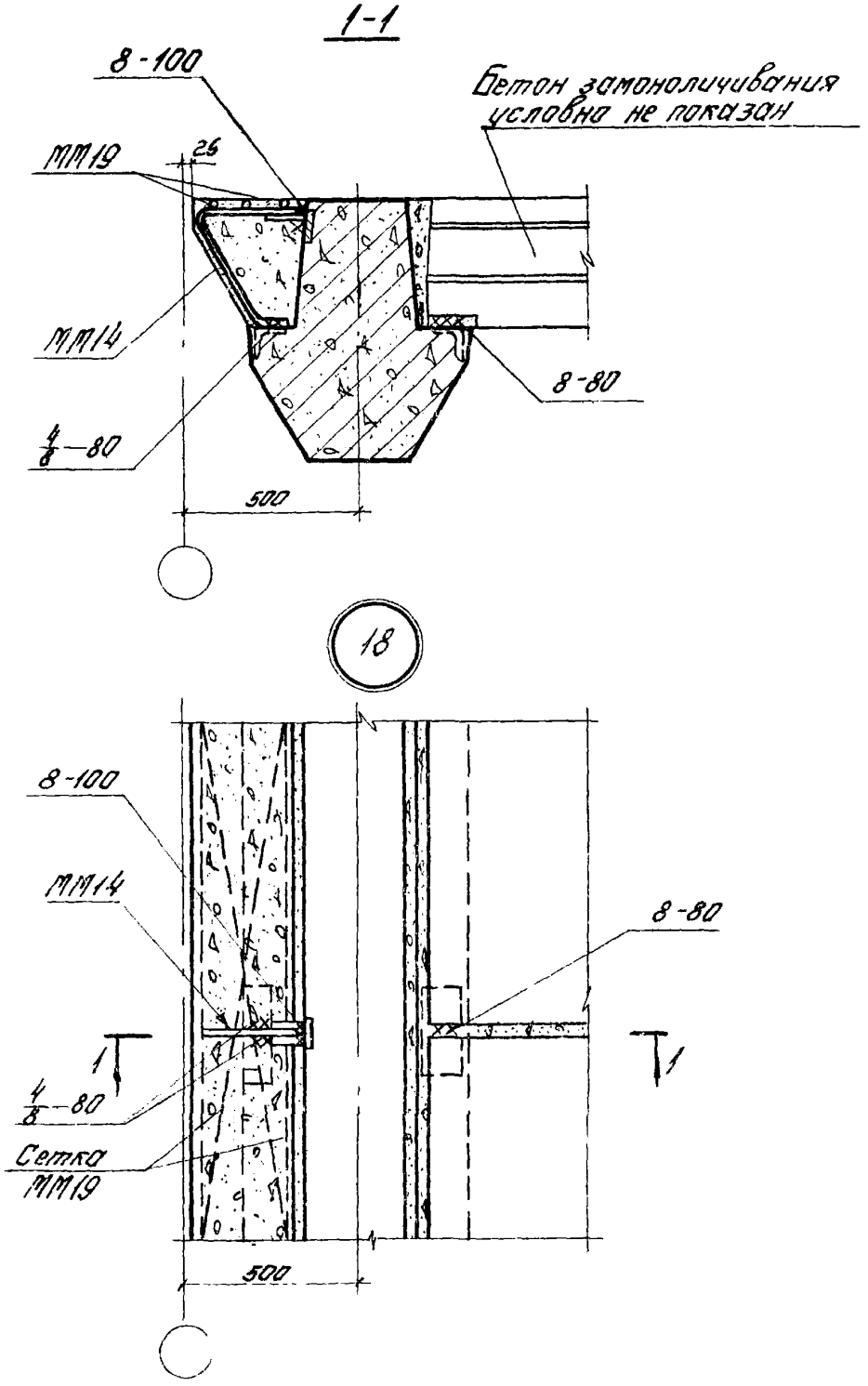

Инженер Матунин
Дата выпуска 1977г.

Москва

ТДМ 1977	Деталь 18 Армирование монолитного участка у торца здания и у температурного шва (ригель H=800мм).	Серия 1.420-8 Выпуск 5
		Лист 18

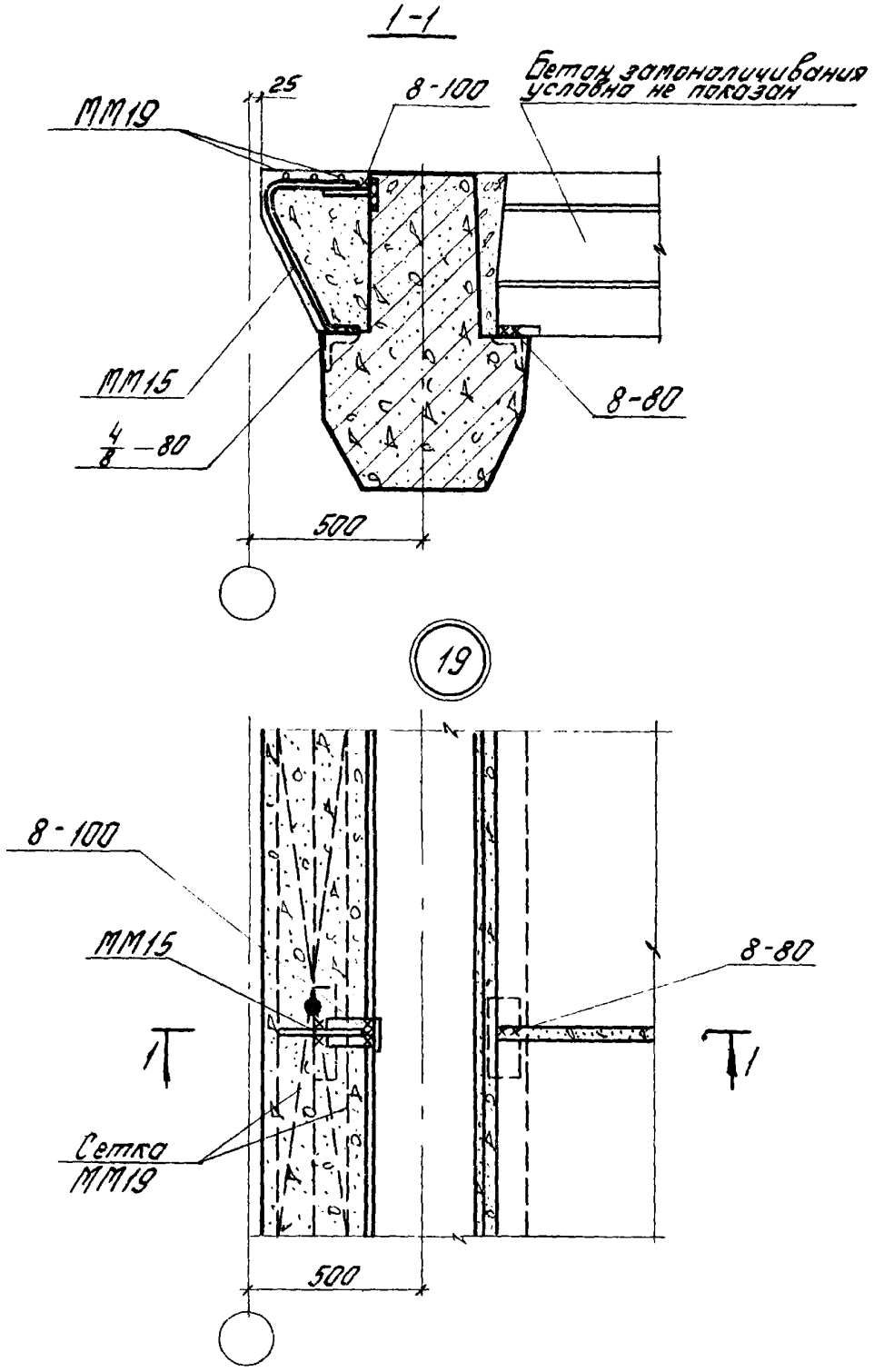

ТДМ 1977	Деталь 19. Армирование монолитного участка у торца здания и у температурного шва (ригель Н=1000 мм).	Серия 1.420-3 Выпуск 5	
		Лист	19

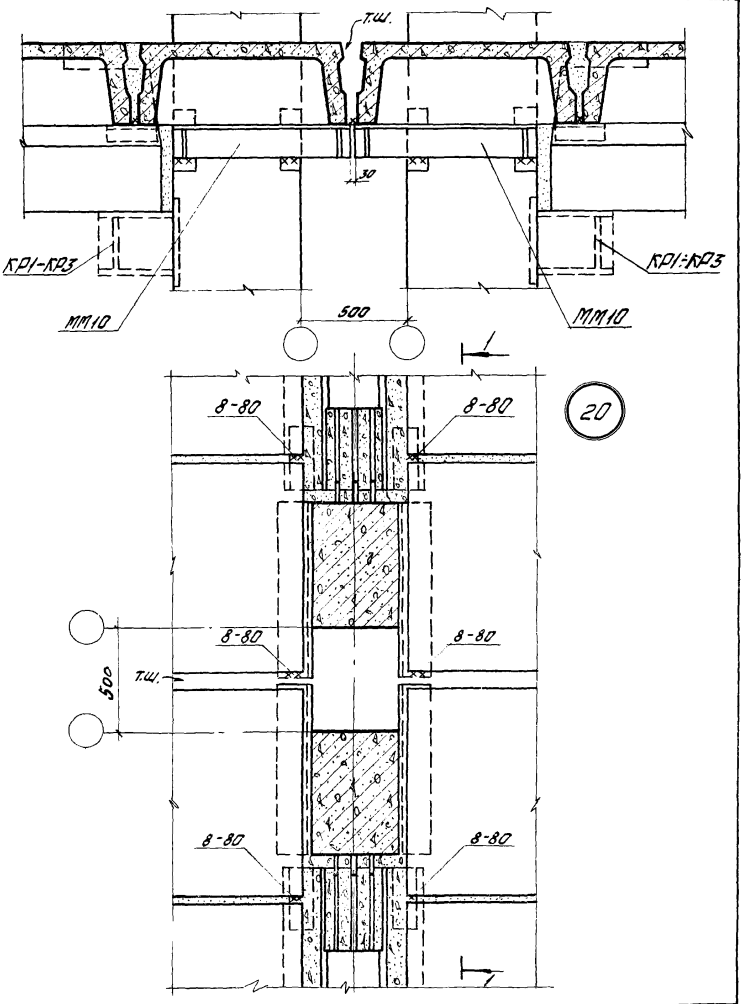

ТДМ 1977	Деталь 20. Крепление плит шириной 1,0м к двухэтажным колоннам в продольном температурно-усадочном шве.	Серия 1.420-8 Выпуск 5	
		Лист	20

1-1

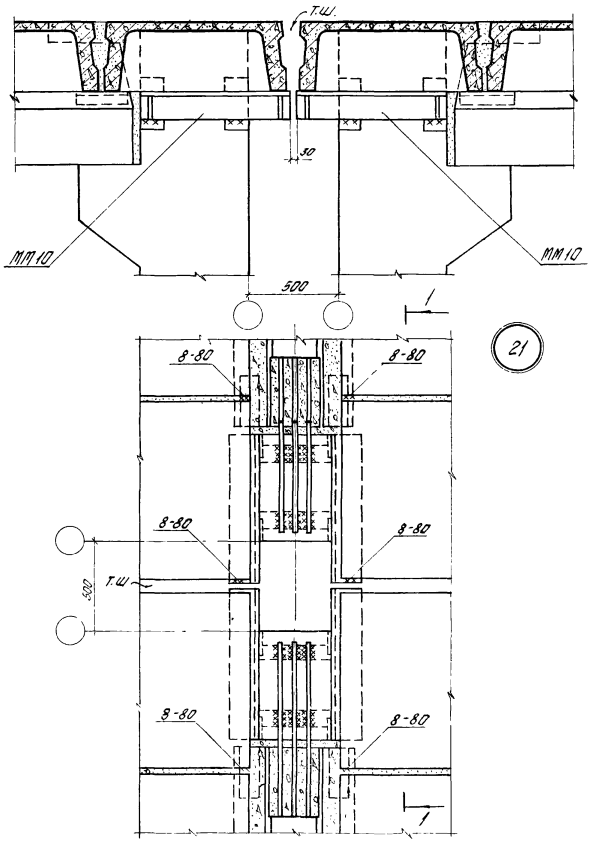

ТДМ 1977	Деталь 21. Крепление плит шириной 1,0м к одноэтажным колоннам в продольном температурно-усадочном шве.	Серия 1.420-8 Выпуск 5	
		Лист	21

Главлова

Проверил

Кадыш

Бекетова

Патунин

Дата выпуска 1977 г.

Нач. ОТК-2

Гл. инженер

Ст. инженер

Инженер

Госстрой СССР

ЦНИИПРОМЗДАНИЙ

Москва

15483 28

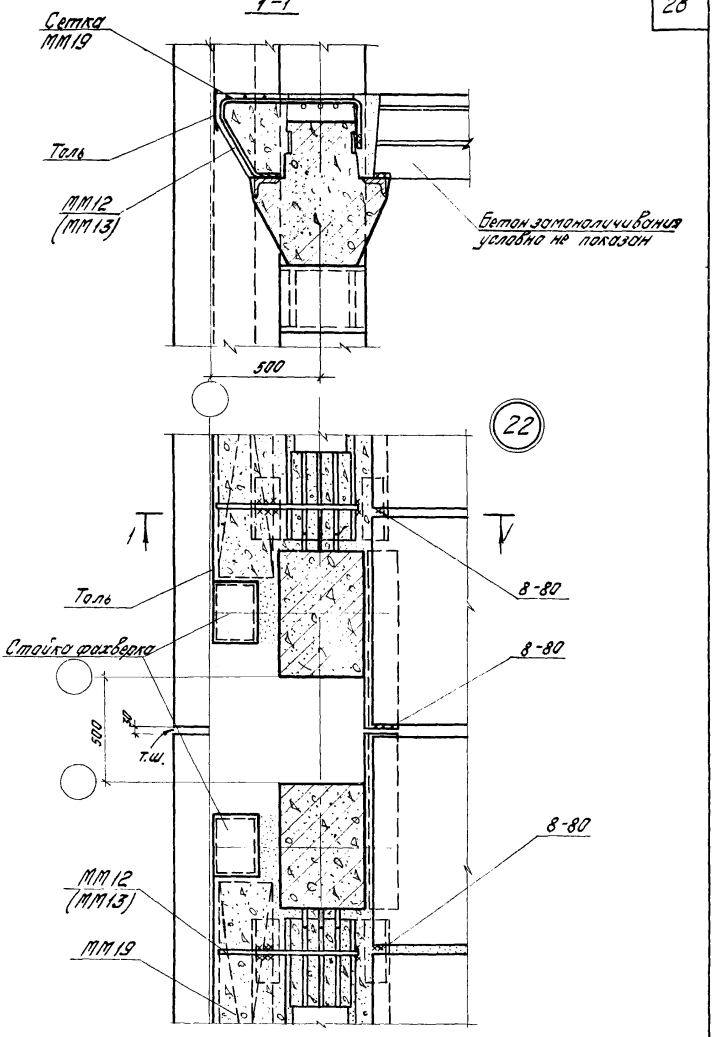

Гл. инж. пр-та		Белов
Ст. инженер		Бекетова
Инженер		Латунин
Дата выпуска:		1977 г.

ЦНИИПРОМЗДАНИЙ
Москва

ТДМ 1977	Деталь 22 Крепление плит шириной 1,0 м к двухэтажным колоннам и монолитного участка у торца здания в продольном температурно-усадочном шве.	Серия 1.420-8 Выпуск 5	
		Лист	22

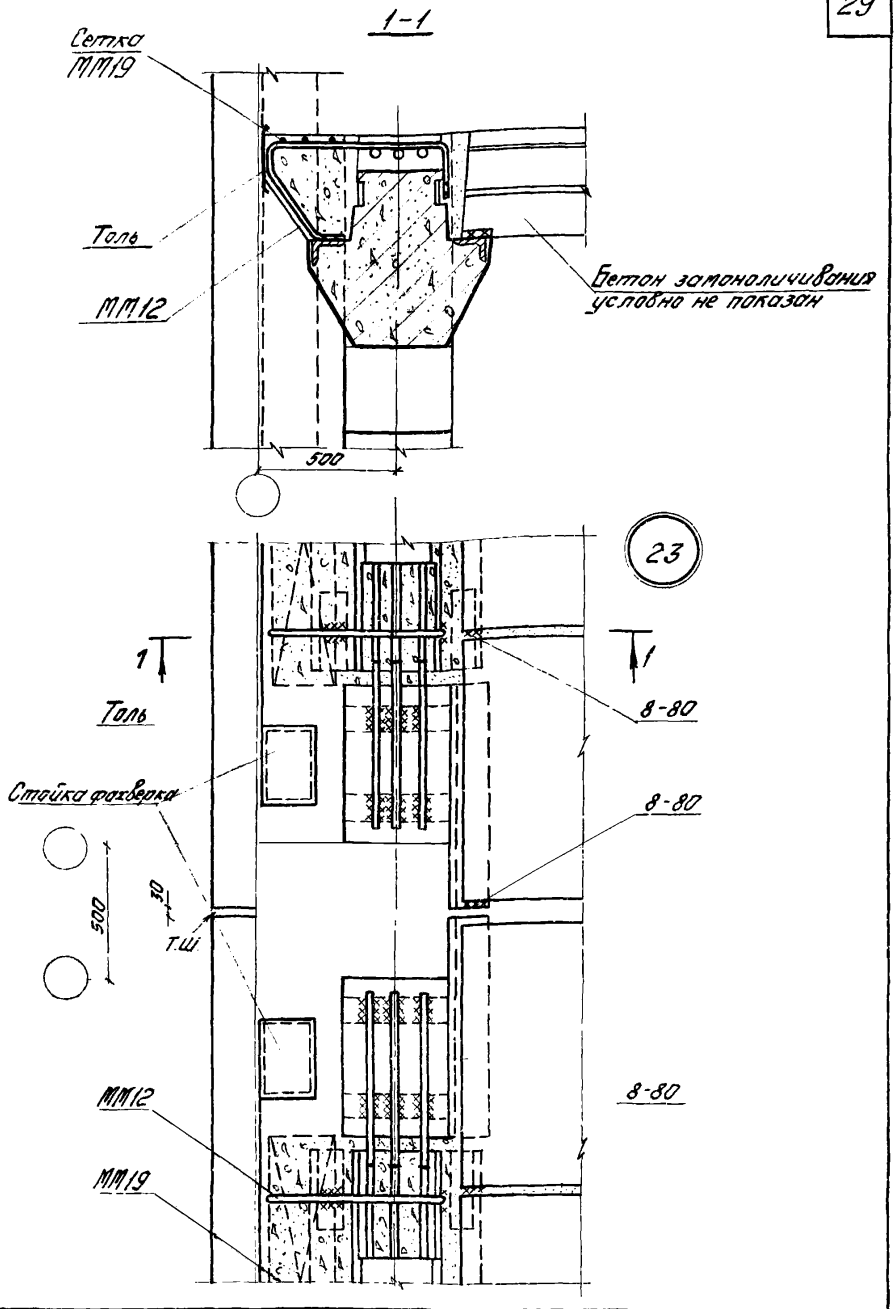

Гл. инж. пр-та		Белов	
Ст. инженер		Бекетова	
Инженер		Латунин	
Дата	Выпуска	1977г	

Госстрой СССР
ЦНИИПРОМЗДАНИЙ
Москва

ТДМ 1977	Деталь 23. Крепление плит шириной 1,0м к одноэтажным колоннам и монолитного участка у торца здания в продольном температурно-усадочном шве.	Серия 1.420-8 Выпуск 5	
		Лист	23

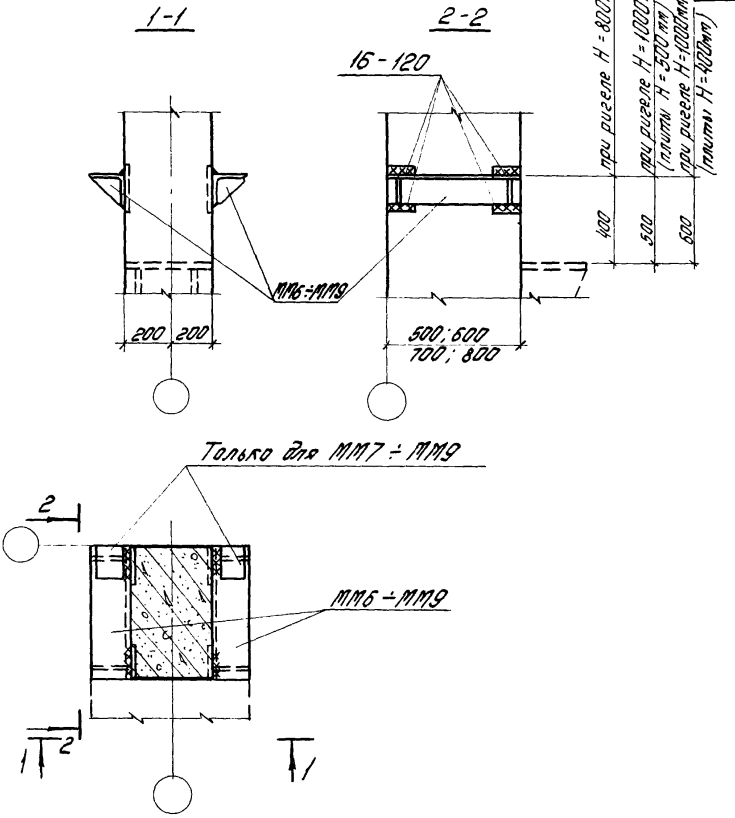

Гл. инж. пр-та
Ст. инженер
Инженер
Дата выпуска: 1977

Белов
Бекетова
Лотунин

ЦНИИП МЗДАНИЙ
Мо ва

gost.e-ecolog.ru

ТДМ 1977	Деталь 24. Крепление опорных столиков к колонне.	Серия 1.420-8 Выпуск 5
		Лист 24