ГОСУДАРСТВЕННЫЙ КОМИТЕТ СОВЕТА МИНИСТРОВ СССР ПО ДЕЛАМ СТРОИТЕЛЬСТВА
/ ГОССТРОЙ СССР /

ТИПОВЫЕ КОНСТРУКЦИИ, ИЗДЕЛИЯ И УЗЛЫ ЗДАНИЙ И СООРУЖЕНИЙ

Серия 1.420 - 8

КОНСТРУКЦИИ ДВУХЭТАЖНЫХ ПРОИЗВОДСТВЕННЫХ БЕСКРАНОВЫХ ЗДАНИЙ С СЕТКОЙ КОЛОНН ПЕРВОГО ЭТАЖА 6 × 6 м, ВТОРОГО ЭТАЖА 18 × 6, 18 × 12, 24 × 6, 24 × 12 м; НАГРУЗКОЙ НА ПЕРЕКРЫТИЕ ДО 5тс/м² И ЖЕЛЕЗОБЕТОННЫМИ ДВУХЭТАЖНЫМИ КОЛОННАМИ

Выпуск 1

КОЛОННЫ ЖЕЛЕЗОБЕТОННЫЕ ДВУХЭТАЖНЫЕ ДЛЯ ЗДАНИЙ ВЫСОТОЙ 10,8; 12,0; 13,2; и 14,4 м

РАБОЧИЕ ЧЕРТЕЖИ

15479
ЦЕНА 3-96

gost.e-ecolog.ru

ЦЕНТРАЛЬНЫЙ ИНСТИТУТ ТИПОВОГО ПРОЕКТИРОВАНИЯ
ГОССТРОЯ СССР

Москва, А-445, Смольная ул., 22

Сдано в печать 1979 года

Заказ № 6176 Тираж 1100 экз.

ГОСУДАРСТВЕННЫЙ КОМИТЕТ СОВЕТА МИНИСТРОВ СССР ПО ДЕЛАМ СТРОИТЕЛЬСТВА
/ГОССТРОЙ СССР/

ТИПОВЫЕ КОНСТРУКЦИИ, ИЗДЕЛИЯ И УЗЛЫ ЗДАНИЙ И СООРУЖЕНИЙ

Серия 1.420 - 8

КОНСТРУКЦИИ ДВУХЭТАЖНЫХ ПРОИЗВОДСТВЕННЫХ БЕСКРАНОВЫХ ЗДАНИЙ С СЕТКОЙ КОЛОНН

ПЕРВОГО ЭТАЖА 6 × 6 м, ВТОРОГО ЭТАЖА 18 × 6, 18 × 12, 24×6, 24×12 м;
НАГРУЗКОЙ НА ПЕРЕКРЫТИЕ ДО 5тс/м² И ЖЕЛЕЗОБЕТОННЫМИ ДВУХЭТАЖНЫМИ КОЛОННАМИ

Выпуск 1

КОЛОННЫ ЖЕЛЕЗОБЕТОННЫЕ ДВУХЭТАЖНЫЕ ДЛЯ ЗДАНИЙ ВЫСОТОЙ 10,8; 12,0; 13,2; и 14,4 м

РАБОЧИЕ ЧЕРТЕЖИ

РАЗРАБОТАНЫ
ПРОМСТРОЙПРОЕКТОМ
при участии НИИЖБ

Утверждены и введены
в действие Госстроем СССР
с 01.12.78г.

Постановление N 151 от 31.07.78г.

Гл. Констр. СКО-1		Авраменко	
Гл. инж. пр.		Альтштейн	

15479

Содержание

	Лист	стр.
Содержание		1÷5
Пояснительная записка		6÷25
Колонны рядовые для однопролетных зданий под нагрузку типа 1. Колонны крайние рядовые для многопролетных зданий под нагрузку типа 1 при шаге колонн 6м и 12м.	1	26
Колонны рядовые для однопролетных зданий под нагрузку типа 1.	2	27
Колонны рядовые для однопролетных зданий под нагрузку типа 2,3	3	28
Колонны крайние рядовые для многопролетных зданий под нагрузку типа 2,3 при шаге колонн 6м.	4	29
Колонны крайние рядовые для многопролетных зданий под нагрузку типа 2,3 при шаге колонн 12м	5	30
Колонны рядовые для однопролетных зданий под нагрузку типа 4.	6	31
Колонны рядовые для однопролетных зданий под нагрузку типа 4 (продолжение)	7	32
Колонны рядовые для однопролетных зданий под нагрузку типа 5,6	8	33
Колонны связевые для однопролетных зданий под нагрузку типа 1. Колонны крайние связевые для многопролетных зданий под нагрузку типа 1 при шаге колонн 6м и 12м	9	34
Колонны связевые для однопролетных зданий под нагрузку типа 1.	10	35
Колонны связевые для однопролетных зданий под нагрузку типа 2,3	11	36
Колонны крайние связевые для многопролетных зданий под нагрузку типа 2,3 при шаге колонн 6м	12	37
Колонны крайние связевые для многопролетных зданий под нагрузку типа 2,3 при шаге колонн 12м.	13	38
Колонны связевые для однопролетных зданий под нагрузку типа 4	14	39
Колонны связевые для однопролетных зданий под нагрузку типа 4 (продолжение)	15	40
Колонны связевые для однопролетных зданий под нагрузку типа 5,6	16	41
Средние рядовые колонны под нагрузку типа 1 при шаге колонн 6м и 12м	17	42
Средние рядовые колонны под нагрузку типа 1 при шаге колонн 6м и 12м (продолжение)	18	43
Средние рядовые колонны под нагрузку типа 2,3 при шаге колонн 6м	19	44
Средние рядовые колонны под нагрузку типа 2,3 при шаге колонн 12м	20	45
Средние рядовые колонны под нагрузку типа 4 при шаге колонн 6м и 12м	21	46
Средние рядовые колонны под нагрузку типа 4 при шаге колонн 6м и 12м (продолжение)	22	47

Гос. арт. инспекция Госстроя 1977г.
Дата выпуска
г. Москва

	Лист	стр
Средние рядовые колонны под нагрузку типа 5, 6 при шаге колонн 6м	23	48
Средние рядовые колонны под нагрузку типа 5, 6 при шаге колонн 12м	24	49
Средние связевые колонны под нагрузку типа 1 при шаге колонн 6м и 12м.	25	50
Средние связевые колонны под нагрузку типа 1 при шаге 6м и 12м (продолжение).	26	51
Средние связевые колонны под нагрузку типа 2, 3 при шаге колонн 6м	27	52
Средние связевые колонны под нагрузку типа 2,3 при шаге колонн 12м.	28	53
Средние связевые колонны под нагрузку типа 4 при шаге колонн 6м и 12м	29	54
Средние связевые колонны под нагрузку типа 4 при шаге колонн 6м и 12м (продолжение)	30	55
Средние связевые колонны под нагрузку типа 5,6 при шаге колонн 6м	31	56
Средние связевые колонны под нагрузку типа 5,6 при шаге колонн 12м	32	57
Разбивка закладных изделий для крепления связей.	33	58
Пример разбивки закладных изделий для крепления продольных стен	34	59
Пространственные каркасы КП1, КП4, КП7.	35	60
Пространственные каркасы КП2, КП3, КП5, КП6, КП8, КП9.	36	61
Пространственные каркасы КП10, КП13, КП16, КП19.	37	62
Пространственные каркасы КП11, КП12, КП14, КП15, КП17, КП18, КП20, КП21.	38	63
Пространственные каркасы КП22, КП25, КП28.	39	64
Пространственные каркасы КП23, КП24, КП26, КП27, КП29, КП30	40	65
Пространственные каркасы КП31, КП34, КП37, КП40.	41	66
Пространственные каркасы КП32, КП33, КП35, КП36, КП38, КП39, КП41, КП42	42	67
Пространственные каркасы КП43, КП46, КП49.	43	68
Пространственные каркасы КП44, КП45, КП47, КП48, КП50, КП51.	44	69
Пространственные каркасы КП52, КП55, КП58, КП61.	45	70
Пространственные каркасы КП53, КП54, КП56, КП57, КП59, КП60, КП62, КП63	46	71
Пространственные каркасы КП64, КП67, КП70.	47	72
Пространственные каркасы КП65, КП66, КП68, КП69, КП71, КП72.	48	73

ПРОМЕТРОЙПРОЕКТ г. Москва

Рук. бриг. | Зарубина | Дата выпуска | 1977г.

ТК 1977

Содержание

1. 420 - 8

Выпуск 1 | —

	Лист	стр.
Пространственные каркасы КП73, КП76, КП79, КП82.	49	74
Пространственные каркасы КП74, КП75, КП77, КП78, КП80, КП81, КП83, КП84	50	75
Пространственные каркасы КП85, КП88, КП91.	51	76
Пространственные каркасы КП86, КП87, КП89, КП90, КП92, КП93	52	77
Пространственные каркасы КП94, КП97, КП100, КП103.	53	78
Пространственные каркасы КП95, КП96, КП98, КП99, КП101, КП102, КП104, КП105	54	79
Пространственные каркасы КП106, КП109, КП112	55	80
Пространственные каркасы КП107, КП108, КП110, КП111, КП113, КП114.	56	81
Пространственные каркасы КП115, КП118, КП121, КП124.	57	82
Пространственные каркасы КП116, КП117, КП119, КП120, КП122, КП123, КП125, КП126	58	83
Пространственные каркасы КП127, КП130, КП133.	59	84
Пространственные каркасы КП128, КП129, КП131, КП132, КП134, КП135.	60	85
Пространственные каркасы КП136, КП139, КП142, КП145.	61	86
Пространственные каркасы КП137, КП138, КП140, КП141, КП143, КП144, КП146, КП147.	62	87
Пространственные каркасы КП148, КП149, КП150.	63	88
Пространственные каркасы КП151, КП154, КП157, КП160.	64	89
Пространственные каркасы КП152, КП153, КП155, КП156, КП158, КП159, КП161, КП162.	65	90
Пространственные каркасы Узлы 1 ÷ 4.	66	91
Пространственные каркасы Узлы 5 ÷ 8	67	92
Пространственные каркасы Узлы 9 ÷ 11.	68	93
Пространственные каркасы Узел 12.	69	94
Плоские каркасы КР1, КР2, КР4, КР6, КР8, КР11, КР17.	70	95
Плоские каркасы КР3, КР5, КР9, КР10, КР12, КР23.	71	96
Плоские каркасы КР7, КР13, КР14, КР15, КР16.	72	97
Плоские каркасы КР18, КР19, КР20, КР21, КР22, КР24.	73	98
Плоские каркасы КР25, КР26, КР30, КР32, КР34, КР36.	74	99
Плоские каркасы КР27, КР28, КР29, КР31, КР33, КР35.	75	100
Плоские каркасы КР37, КР38, КР39, КР40.	76	101
Плоские каркасы КР41, КР42, КР49. Отдельные позиции 3, 46, 72 ÷ 75	77	102
Плоские каркасы КР43, КР44, КР45, КР46, КР47, КР48.	78	103
Сетки С1 ÷ С8	79	104
Закладные изделия МН1 ÷ МН7	80	105

ТК 1977	Содержание	1.420-8	
		Выпуск 1	–

Г. Москва
ДАТА ВЫПУСКА 1977г.

	Лист	стр.
Закладные изделия МН8÷МН11	81	106
Закладные изделия МН12÷МН15	82	107
Закладные изделия МН16÷МН21	83	108
Закладные изделия МН22÷МН26	84	109
Закладные изделия МН27÷МН31	85	110
Выборка стали на рядовые колонны для одноролетных зданий под нагрузку типа 1, 2, 3	86	111
Выборка стали на рядовые колонны для одноролетных зданий под нагрузку типа 4, 5, 6	87	112
Выборка стали на крайние рядовые колонны многопролетных зданий при шаге колонн 6 м.	88	113
Выборка стали на крайние рядовые колонны многопролетных зданий при шаге колонн 12м	89	114
Выборка стали на связевые колонны для одноролетных зданий под нагрузку типа 1, 2, 3	90	115
Выборка стали на связевые колонны для одноролетных зданий под нагрузку типа 4, 5, 6	91	116
Выборка стали на крайние связевые колонны многопролетных зданий при шаге колонн 6 м	92	117
Выборка стали на крайние связевые колонны для многопролетных зданий при шаге колонн 12м	93	118
Выборка стали на средние рядовые колонны под нагрузку типа 1, 2, 3 при шаге колонн 6 м	94	119
Выборка стали на средние рядовые колонны под нагрузку типа 4, 5, 6 при шаге колонн 6 м.	95	120
Выборка стали на средние рядовые колонны под нагрузку типа 1, 2, 3 при шаге колонн 12м	96	121
Выборка стали на средние рядовые колонны под нагрузку типа 4, 5, 6 при шаге колонн 12 м.	97	122
Выборка стали на средние связевые колонны под нагрузку типа 1, 2, 3 при шаге колонн 6 м.	98	123
Выборка стали на средние связевые колонны под нагрузку типа 4, 5, 6 при шаге колонн 6 м.	99	124
Выборка стали на средние связевые колонны под нагрузку типа 1, 2, 3 при шаге колонн 12 м	100	125
Выборка стали на средние связевые колонны под нагрузку типа 4, 5, 6 при шаге колонн 12м	101	126
Спецификация позиций арматурных изделий на альбом	102	127
Спецификация позиций закладных изделий на альбом.	103	128
Пример образования пространственного каркаса при помощи шпилек	104	129
Устройство связей в пространственном каркасе, образованном с помощью шпилек	105	130

Гл. инж. пр.	Альштейн	
Рук. бриг.	Зарубина	
Дата выпуска		1977г.

ПРОМСТРОЙПРОЕКТ г. Москва

ТК 1977

Содержание

1. 420 - 8

Выпуск 1

–

Пояснительная записка

I. Общая часть

Данный альбом является частью работы „Конструкции двухэтажных производственных бескрановых зданий с сеткой колонн первого этажа 6×6 м; второго этажа 18×6, 18×12, 24×6, 24×12; нагрузкой на перекрытие до 5 тс/м² и железобетонными двухэтажными колоннами", полный состав которой приведен в выпуске 0.

Альбом содержит рабочие чертежи двухэтажных колонн высотой 10,8; 12,0; 13,2 и 14,4 м (при шаге средних колонн 6 м) и высотой 10,2; 11,4; 12,6 и 13,8 м (при шаге средних колонн 12 м).

Условия применения колонн, нагрузки, схемы каркасов, а также ключи для подбора колонн каркасов зданий приведены в альбоме серии 1.420-8 выпуск 0.

Колонны предназначены для применения в зданиях с неагрессивной слабо- и среднеагрессивной газовыми средами.

Обозначение марки колонн состоит из трех частей (например, К108 $\underline{\text{II}}$ А-1-1; К120 $\underline{\text{II}}$Б-2-3; К132 $\underline{\text{I}}$А-3-1).

Первая часть марки обозначает типоразмер колонны:

— буква „К" — буквенное обозначение колонны;

— числа 108, 120 и т.д. — высота колонны в дециметрах от отметки 0.00 до низа стропильных или подстропильных конструкций,

— цифры I или II — отличие колонн по размеру сечения — для крайних колонн I (в многопролетных зданиях) или II (в однопролетных зданиях); для средних колонн — II, буква „А" — крайние колонны, буква „Б" — средние колонны и крайние колонны в температурных швах при шаге их 12 м.

Цифрой I обозначены колонны сечением 500×400 и 600×400 мм, цифрой II — 700×400 и 800×400 мм.

Число второй части — несущая способность колонны; число третьей части — отличие колонны по закладным изделиям (маркам, количеству и расположению)

Колонны серии 1.420-8 выпуск 1 могут изготавливаться в опалубочных формах типовых колонн серии 1.423-5 с изменениями, предусматривающими выпуск арматурных стержней для соединения колонн с ригелями перекрытий. Расчёт колонн произведен в соответствии с главой СНиП II-В. 1-62*.

Ширина раскрытия трещин в колоннах не превышает 0,2 мм.

Предел огнестойкости колонн в соответствии с указаниями СНиП II-А. 5-70 — не менее 4,0 часов.

В колоннах предусмотрены закладные изделия для крепления стальных консолей (для опирания ригелей) и вертикальных связей.

Для извлечения из опалубки в колоннах предусмотрены отверстия, образованные газовыми трубками.

Колонны изготавливаются из бетона марок 200, 300 и 400.

Рабочая арматура колонн принята из горячекатаной арматурной стали периодического профиля класса А-$\underline{\text{III}}$, ГОСТ 5781-75.

Рук. брит. Зарубина
Дата выпуска 1977г
г. Москва

Поперечная арматура колонн (хомуты) принята из горячекатаной арматурной гладкой стали класса А-I, ГОСТ 5781-75, и обыкновенной арматурной проволоки класса В-I, ГОСТ 6727-53 *.

В закладных изделиях применяется сортовой прокат из стали Ст.3 группы В по ГОСТ 380-71* для сварных соединений.

Марки стали арматуры и закладных изделий должны устанавливаться в проекте конкретного объекта в зависимости от температурных условий эксплуатации и характера нагрузок в соответствии с требованиями действующих нормативных документов.

При применении колонн в условиях воздействия слабо и среднеагрессивных газовых сред в проекте конкретного объекта должны быть указаны специальные условия по изготовлению колонн, вытекающие из характера агрессивной среды и требований СН и П. II-28-73 (см. раздел III пояснительной записки).

II. Технические требования к изготовлению колонн.

При изготовлении колонн надлежит выполнять требования действующих нормативных документов.

Плоские каркасы и сетки должны изготавливаться при помощи контактной точечной электросварки.

Электродуговая сварка элементов из сортового проката между собой сварка арматурных стержней из стали класса А-III между собой и сортовым прокатом выполняется электродами, выбор которых должен производиться на основании указаний СН 393-69.

Сталь для изготовления колонн должна применяться тех марок, которые заданы в проекте конкретного объекта.

Пространственные каркасы собираются из плоских каркасов, сеток, отдельных стержней и закладных изделий с применением контактной точечной сварки и вязки стержней вязальной проволокой.

Соединительные поперечные стержни, объединяющие плоские каркасы в пространственный следует приваривать к продольным стержням плоских каркасов с помощью электросварочных клещей.

В случае отсутствия на заводе электросварочных клещей необходимой мощности, образование пространственных каркасов допускается осуществлять объединением плоских каркасов с помощью шпилек и хомутов. Шпильки и хомуты соединяются с плоскими каркасами вязальной проволокой.

Применение дуговой электросварки вместо контактной точечной не допускается.

С целью обеспечения точности изготовления пространственных каркасов в соответствии с размерами, проставленными на чертежах, сборка должна производиться в кондукторах.

Сборка пространственных каркасов должна производиться в следующем порядке:

Гл. инж. пр.	Альштейн		
Рук. бриг.	Зарубина		
Дата выпуска			1977г.

ПРОМСТРОЙПРОЕКТ
г. Москва

а) устанавливаются плоские каркасы одновременно с установкой сеток под закладные изделия для крепления стальных консолей (МН5 ÷ МН12) при этом в крайних колоннах устанавливаются закладные изделия МН13, а в средних колоннах закладные изделия МН20 или МН21,

б) устанавливаются сетки у торца колонн,

в) устанавливаются закладные изделия и закрепляются в соответствии с указаниями на чертежах,

г) плоские каркасы соединяются между собой поперечными стержнями с помощью контактной точечной сварки

д) производится установка и вязка дополнительных стержней, хомутов, крепление сварных сеток,

е) производится проверка правильности сборки каркасов.

Окончательная фиксация временно закрепленных деталей пространственного каркаса, а также его проверка, производится при установке каркаса в стальную опалубку. При изготовлении пространственных каркасов должны быть учтены допуски на стальные формы.

Отклонения размеров колонн от проектных, отклонения от проектного положения закладных изделий и отклонения от размера толщины защитного слоя бетона не должны превышать величин, указанных в ГОСТ 13015-75. При этом толщина защитного слоя до поперечной арматуры должна быть не менее 20 мм (с учетом осадки стержней при контактной сварке).

Для обеспечения требуемой величины защитного слоя при изготовлении колонн должны применяться подкладки из пластмасс или цементно-песчаного раствора; применение металлических фиксаторов, выходящих на поверхность бетона, не допускается.

Внешний вид и качество поверхностей колонн должны удовлетворять требованиям ГОСТ 13015-75, как для конструкций производственных зданий, предназначенных под окраску.

Для предохранения лицевых поверхностей закладных изделий от коррозии при транспортировании и хранении все эти поверхности должны быть покрыты цементно-казеиновой обмазкой слоем 0,5 мм, кроме тех изделий, которые защищены специальным покрытием.

Закладные изделия МН13, МН30, МН31 должны быть защищены от коррозии алюминиевым покрытием толщиной 0,2 мм способом горячей металлизации. Защитные покрытия остальных закладных изделий, помещенных в настоящем альбоме, назначаются в конкретном проекте в зависимости от степени агрессивности газовой среды в соответсвии со СН и П II-28-73.

Отрыв и съем колонн с опалубки разрешается производить после достижения бетоном 70% проктной прочности. Отрыв производится за две точки при помощи траверсы и вспомогательных пальцев, пропущенных через трубки, заложенные в колоннах.

Риски геометрических осей наносятся несмываемой краской. На боковых поверхностях колонн должны быть обозначены: марка колонны, дата изготовления,

Дата выпуска 1977г.

марка предприятия-изготовителя, масса колонны в кг и штамп ОТК.

Завод-изготовитель должен разработать технические условия и технологические правила, определяющие основные способы производства и контроля качества изготовителя колонн.

При изготовлении колонн должен быть обеспечен пооперационный технологический контроль на всех стадиях производства, а также систематический контроль прочности бетона и арматуры и регистрации всех отклонений от проекта, согласованных с проектной организацией.

Величина отпускной прочности бетона устанавливается в конкретном проекте в соответствии с пунктиром 1.4 ГОСТа 13015-75.

III. Указания по применению колонн

Назначение марок колонн производится в проекте конкретного объекта в соответствии с ключами подбора двухэтажных колонн, приведенными в альбоме „Указания по применению элементов конструкций для зданий высотой 10,8, 12,0; 13,2 и 14,4 м" серии 1.420-8 выпуск 0.

При действии многократно повторяющихся и динамических нагрузок назначение марок колонн должно производиться на основе соответствующего расчета с соблюдением требований СНиП II-В 1-62*. и „Инструкции по проектированию и расчету несущих конструкций".

Конструкции разработаны для эксплуатации в отапливаемых зданиях в условиях постоянного воздействия температуры не свыше +50°С, а также для эксплуатации в неотапливаемых зданиях при температуре выше -40°С.

При применении колонн в зданиях, эксплуатируемых в условиях со слабо или среднеагрессивными газовыми средами в проекте здания, в соответствии с конкретными условиями эксплуатации и требованиями СНиП II-28-73, должны быть дополнительно указаны:

а) требования по плотности бетона с указанием марки по водонепроницаемости и водоцементного отношения,

б) вид цемента, состав заполнителей и применяемых добавок,

в) виды защиты и способы их нанесения на поверхность колонн и закладных изделий,

г) требования к качеству поверхности бетона.

Показатели плотности бетона, характеризуемые маркой по водонепроницаемости, приведены в таблице 5 СНиП II-28-73.

Гл. инж.	Альштейн		
Рук. бриг.	Зарубина		
Дата выпуска	1977г.		

ПРОМСТРОЙПРОЕКТ г. Москва

Антикоррозионные материалы, применяемые для защиты колонн, следует принимать в соответствии со СНиП II-28-73.

Назначение марок стали, состава бетона, вида цемента и инертных заполнителей, марки бетона по водонепроницаемости (плотности), состава покрытия закладных изделий и лакокрасочных покрытий бетона производится проектной организацией, разрабатывающей конкретный проект здания.

Требования проекта конкретного здания по антикоррозионной защите при изготовлении колонн являются обязательными.

В спецификациях к рабочим чертежам колонн указан только класс стали без указания марок стали, которые принимаются по указаниям проекта конкретного объекта.

Колонны, предназначенные для применения в условиях воздействия агрессивной среды, низких или высоких температур, подвергающиеся воздействию подвижных и вибрационных нагрузок и изготавливаемые с учетом соответствующих требований, в проектах конкретных объектов должны иметь маркировку, отличную от маркировки колонн, предназначенных для обычных условий.

Для конструкций, предназначенных для применения в условиях воздействия слабо или среднеагрессивной среды рекомендуется дополнительно к установленной марке добавлять следующие буквенные обозначения:

„К" — при изготовлении колонны с нормальной плотностью бетона;

„КП" — при изготовлении колонны с повышенной плотностью бетона;

„КО" — при изготовлении колонны с особо плотным бетоном.

Например: если при отсутствии специальных требований к плотности бетона колонна имеет марку К144 IА-2-3, то при требуемой нормальной плотности бетона принимается марка колонны К144 IА-2-3-К, при требуемой повышенной плотности бетона К144 IА-2-3-КП, при требуемой особой плотности бетона К144 IА-2-3-КО.

IV. Указания по приемке, хранению и транспортировке колонн

Приемка колонн должна производиться в соответствии с требованиями ГОСТ 13015-75, ГОСТ 8829-66 и рабочих чертежей колонн. При приемке следует обращать особое внимание на правильность маркировки колонн, особенно для случаев, когда проектной организацией оговорены дополнительные условия эксплуатации колонн или в колоннах имеются изменения по сравнению с типовыми (например, имеются дополнительные закладные изделия).

Колонны должны храниться в штабелях, рассортированными по типоразмерам, маркам и партиям.

Рук. бриг. Зарубина 1977 г.
Дата выпуска
Г. Москва

Укладка колонн в штабель допускается не более 5-ти рядов по высоте при обязательной установке деревянных прокладок толщиной не менее 60 мм.

Прокладки устанавливать в местах, где у колонн предусмотрены трубки для строповки при съеме колонн с опалубки. Прокладки в штабеле следует располагать по одной вертикали.

Транспортирование колонн производится на автомашинах и железнодорожных платформах со специальным оборудованием, предохраняющим колонны от повреждения.

При перевозке колонн автомобильным транспортом следует руководствоваться „Временными указаниями по перевозке унифицированных сборных железобетонных деталей и конструкций промышленного строительства автомобильным транспортом" (ЦНИИОМТП, Стройиздат, 1966 г.).

Перевозка колонн железнодорожным транспортом должна осуществляться в соответствии с „Руководством по перевозке железнодорожным транспортом сборных крупноразмерных железобетонных конструкций промышленного и жилищного строительства" (ЦНИИОМТП, Стройиздат, 1967 г.).

Подъем и монтаж колонн должен производиться в соответствии с требованиями главы СНиП III-16-73, „Инструкцией по монтажу сборных железобетонных конструкций промышленных зданий и сооружений" СН 319-65 и указаниями, содержащимися в проекте конкретного объекта. Строповка колонн при монтаже производится в месте расположения верхней трубки и в месте отверстия в нижней части колонны.

Условные обозначения сварных швов

– сварной шов заводской

– сварной шов монтажный

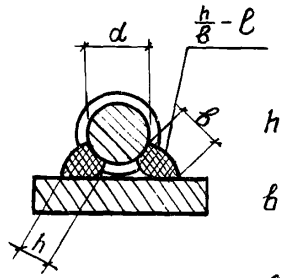

h – высота шва $h = 0{,}25d$, но не менее 4 мм).

δ – ширина шва ($\delta = 0{,}5d$, но не менее 10 мм)

ℓ – длина шва

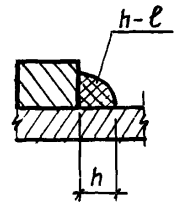

h – высота шва

ℓ – длина шва

Гл. инж. пр.	Альштейн		
Рук. бриг.	Зарубина		
Дата выпуска			1977 г.

ПРОМСТРОЙПРОЕКТ
г. Москва

Номенклатура колонн и расход материалов

Эскиз	Марка колонны	Размеры мм			Марка бетона	Расход материалов		Вес т	Нагрузка на ригель т/м	Место установки колонн	Лист
		H	h	a		Бетон $м^3$	Сталь кг				
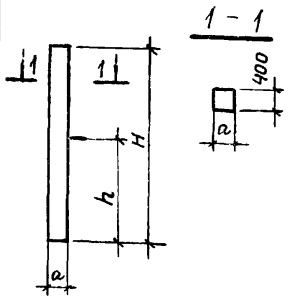	К 108.II А-1-1	11850	5670	700	200	3,32	549	8,3	14,5	Колонны рядовые однопролетных зданий	1
	К 108.II А-4-1						580				6
	К 108.II А-2-1				300		548		21,5		3
	К 108.II А-5-1						578				8
	К 108.II А-3-1				400		548		32,0		3
	К 108.II А-6-1						578				8
	К 108.II А-1-2	11850	5670	700	200	3.32	597	8,3	14,5	Колонны связевые однопролетных зданий	9
	К 108.II А-4-2						628				14
	К 108.II А-2-2				300		596		21,5		11
	К 108.II А-5-2						626				16
	К 108.II А-3-2				400		596		32,0		11
	К 108.II А-6-2						626				16
	К 108.I А-1-1	11700	5520	500	200	2,3	516	5,9	14,5	Крайние рядовые колонны многопролетных зданий, шаг колонн 6м	1
	К 108.I А-2-1				300		532		21,5		4
	К 108 I А-3-1				400				32,0		4
	К 102 I Б-1-1	11100 (11000)	5520	500	200	2,2	483	5,6	14,5	Крайние рядовые колонны многопролетных зданий, шаг колонн 12м	1
	К 102.I Б-2-1				300		499		21,5		5
	К 102.I Б-3-1				400				32,0		5
	К 108.I А-1-2	11700	5520	500	200	2,3	564	5,9	14,5	Крайние связевые колонны многопролетных зданий, шаг колонн 6м	9
	К 108.I А-2-2				300		580		21,5		12
	К 108.I А-3-2				400				32,0		12

В скобках указана длина колонн, предназначенных для опирания железобетонных подстропильных конструкций с высотой на опоре 700 мм

Дата выпуска 1977г

Номенклатура колонн и расход материалов

Эскиз	Марка колонны	Размеры мм H	h	a	Марка бетона	Расход материалов: Бетон м³	Сталь кг	Вес т	Нагрузка на ригель т/м	Место установки колонн	Лист
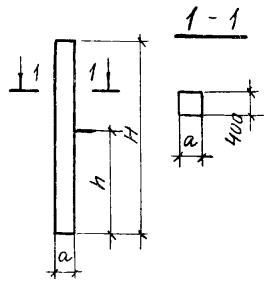	К 102.1Б-1-2	11100 (11000)	5520	500	200	2.2	551	5.6	14,5	Крайние связевые колонны многопролетных зданий шаг колонн 12м	9
	К 102.1Б-2-2				300		566		21,5		13
	К 102.1Б-3-2				400				32,0		13
	К 120.II А-1-1 К 120.II А-4-1	13050	5670	700	200	3,65	584 620	9,13	14,5	Колонны рядовые однопролетных зданий	1 6
	К 120.II А-1-4 К 120.II А-4-4		6870				584 620				1 6
	К 120.II А-2-1 К 120.II А-5-1		5670		300		583 618		21,5		3 8
	К 120.II А-2-4 К 120.II А-5-4		6870				583 618				3 8
	К 120.II А-3-1 К 120.II А-6-1		5670		400		583 618		32,0		3 8
	К 120.II А-3-4 К 120.II А-6-4		6870				583 618				3 8
	К 120.1А-1-1	12900	5520	500	200	2,6	671	6,5	14,5	Крайние рядовые колонны многопролетных зданий шаг колонн 6м	1
	К 120.1А-1-4		6720								1
	К 120.1А-2-1		5520		300		686		21,5		4
	К 120.1А-2-4		6720								4
	К 120.1А-3-1		5520		400				32,0		4
	К 120.1А-3-4		6720								4

В скобках указана длина колонн, предназначенных для опирания железобетонных подстропильных конструкций с высотой на опоре 700 мм

Инженер Фоничева 1977г
Дата выпуска
г. Москва

Номенклатура колонн и расход материалов

Эскиз	Марка колонны	Размеры мм H	h	a	Марка бетона	Расход материалов: Бетон м³	Сталь кг	Вес т	Нагрузка на ригель т/м	Место установки колонн	Лист
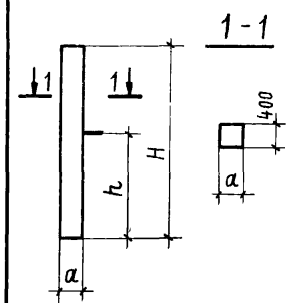	К114.I Б-1-1	12300 (12200)	5520	500	200	2,5	566	6,2	14,5	Крайние рядовые колонны многопролетных зданий, шаг колонн 12 м	1
	К114.I Б-1-4		6720								1
	К114.I Б-2-1		5520		300		581		21,5		5
	К114.I Б-2-4		6720								5
	К114.I Б-3-1		5520		400				32,0		5
	К114.I Б-3-4		6720								5
	К120.II А-1-2	13050	5670	700	200	3,65	632	9,13	14,5	Связевые колонны одноэтажных зданий	9
	К120.II А-4-2						668				14
	К120.II А-1-5		6870				632				9
	К120.II А-4-5						668				14
	К120.II А-2-2		5670		300		631		21,5		11
	К120.II А-5-2						666				16
	К120.II А-2-5		6870				631				11
	К120.II А-5-5						666				16
	К120.II А-3-2		5670		400		631		32,0		11
	К120.II А-6-2						666				16
	К120.II А-3-5		6870				631				11
	К120.II А-6-5						666				16
	К120.I А-1-2	12900	5520	500	200	2,6	719	6,5	14,5	Крайние связевые колонны многопролетных зданий, шаг колонн 6 м	9
	К120.I А-1-5		6720								9
	К120.I А-2-2		5520		300		734		21,5		12
	К120.I А-2-5		6720								12
	К120.I А-3-2		5520		400				32,0		12
	К120.I А-3-5		6720								12

В скобках указана длина колонн, предназначенных для опирания железобетонных подстропильных конструкций с высотой на опоре 700 мм

Дата выпуска 1977-III

Номенклатура колонн и расход материалов

Эскиз	Марка колонны	Размеры мм H	h	a	Марка бетона	Расход материалов: бетон м³	сталь кг	Вес т	Нагрузка на ригель т/м	Места установки колонн	Лист
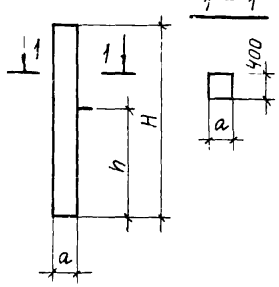	К114IБ-1-2	12300 (12200)	5520	500	200	2,5	633	6,2	14,5	Крайние связевые колонны многопролетных зданий, шаг колонны 12м	9
	К114IБ-1-5		6720								9
	К114IБ-2-2		5520		300		649		21,5		13
	К114IБ-2-5		6720								13
	К114IБ-3-2		5520		400				32,0		13
	К114IБ-3-5		6720								13
	К132.IIА-1-1	14250	5670	800	200	4,56	520	11,4	14,5	Колонны рядовые однопролетных зданий	2
	К132.IIА-4-1						668				7
	К132.IIА-1-4		6870				520				2
	К132.IIА-4-4						668				7
	К132.IIА-2-1		5670		300		529		21,5		3
	К132.IIА-5-1						678				8
	К132.IIА-2-4		6870				529				3
	К132.IIА-5-4						678				8
	К132.IIА-3-1		5670		400		529		32,0		3
	К132.IIА-6-1						678				8
	К132.IIА-3-4		6870				529				3
	К132.IIА-6-4						678				8
	К132IА-1-1	14100	5520	600	200	3,4	646	8,5	14,5	Крайние рядовые колонны многопролетных зданий, шаг колонн 6м	1
	К132IА-1-4		6720								1
	К132IА-2-1		5520		300		661		21,5		4
	К132IА-2-4		6720								4
	К132IА-3-1		5520		400				32,0		4
	К132IА-3-4		6720								4

В скобках указана длина колонн, предназначенных для опирания железобетонных подстропильных конструкций с высотой на опоре 700 мм.

ТК 1977

Пояснительная записка

1.420-8

Выпуск 1

–

ПРОМСТРОЙПРОЕКТ г. Москва

Рук. бриг.	Зарубина	
Инженер	Фомичева	
Дата выпуска		1977г.

Номенклатура колонн и расход материалов

Эскиз	Марка колонн	Размеры мм H	h	a	Марка бетона	Расход материалов: Бетон м³	Сталь кг	Вес т	Нагрузка на ригель т/м	Место установки колонн	Лист
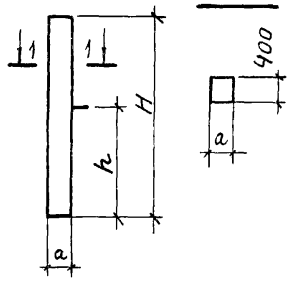	К126.1Б-1-1	13500 (13400)	5520	600	200	3,2	610	8,1	14,5	Крайние рядовые колонны многопролетных зданий, шаг колонн 12м	1
	К126.1Б-1-4		6720								1
	К126.1Б-2-1		5520		300		624		21,5		5
	К126.1Б-2-4		6720								5
	К126.1Б-3-1		5520		400				32,0		5
	К126.1Б-3-4		6720								5
	К132.IIА-1-2	14250	5670	800	200	4,56	581	11,4	14,5	Колонны связевые одноПролетных зданий	10
	К132.IIА-4-2						729				15
	К132.IIА-1-5		6870				581				10
	К132.IIА-4-5						729				15
	К132.IIА-2-2		5670		300		590		21,5		11
	К132.IIА-5-2						738				16
	К132.IIА-2-5		6870				590				11
	К132.IIА-5-5						738				16
	К132.IIА-3-2		5670		400		590		32,0		11
	К132.IIА-6-2						738				16
	К132.IIА-3-5		6870				590				11
	К132.IIА-6-5						738				16
	К132IА-1-2	14100	5520	600	200	3,4	706	8,5	14,5	Крайние связевые колонны многопролетных зданий, шаг колонн 6м	9
	К132IА-1-5		6720								9
	К132IА-2-2		5520		300		721		21,5		12
	К132IА-2-5		6720								12
	К132IА-3-2		5520		400				32,0		12
	К132IА-3-5		6720								12

В скобках указана длина колонн, предназначенных для опирания железобетонных подстропильных конструкций с высотой на опоре 700 мм

Номенклатура колонн и расход материалов

Эскиз	Марка колонн	Размеры мм H	h	a	Марка бетона	Расход материалов: Бетон м³	Сталь кг	Вес т	Нагрузка на ригель т/м	Место установки колонн	Лист
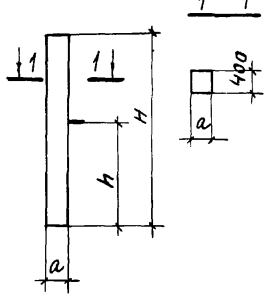	К126.IБ-1-2	13500 (13400)	5520	600	200	3,2	690	8,1	14,5	Крайние связевые колонны многопролетных зданий, шаг колонн 12м	9
	К126.IБ-1-5		6720								9
	К126.IБ-2-2		5520		300		704		21,5		13
	К126.IБ-2-5		6720								13
	К126.IБ-3-2		5520		400				32,0		13
	К126.IБ-3-5		6720								13
	К144.IIА-1-1	15450	5670	800	200	4,94	714	12,4	14,5	Колонны рядовые одноролетных зданий	2
	К144.IIА-4-1						794				7
	К144.IIА-1-4		6870				714				2
	К144.IIА-4-4						794				7
	К144.IIА-2-1		5670		300		723		21,5		3
	К144.IIА-5-1						803				8
	К144.IIА-2-4		6870				723				3
	К144.IIА-5-4						803				8
	К144.IIА-3-1		5670		400		723		32,0		3
	К144.IIА-6-1						803				8
	К144.IIА-3-4		6870				723				3
	К144.IIА-6-4						803				8
	К144.IА-1-1	15300	5520	600	200	3,7	952	9,2	14,5	Крайние рядовые колонны многопролетных зданий, шаг колонн 6м	1
	К144.IА-1-4		6720								1
	К144.IА-2-1		5520		300		967		21,5		4
	К144.IА-2-4		6720								4
	К144.IА-3-1		5520		400				32,0		4
	К144.IА-3-4		6720								4

В скобках указана длина колонн, предназначенных для опирания железобетонных подстропильных конструкций с высотой на опоре 700 мм

Госстрой СССР
ПРОМСТРОЙПРОЕКТ
г. Москва

Гл. инж. проекта		
Рук. бриг.	Зарубина	
Инженер	Фоничева	
Дата выпуска		1977

ТК 1977 — Пояснительная записка

1.420-8
Выпуск 1 —

Номенклатура колонн и расход материалов

Эскиз	Марка колонн	Размеры мм			Марка бетона	Расход материалов		Вес т	Нагрузка на ригель т/м	Место установки колонн	Лист
		H	h	a		Бетон м³	Сталь кг				
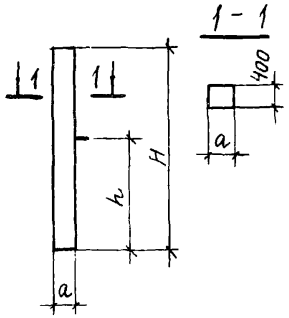	К 138.1Б-1-1	14700 (14600)	5520	600	200	3,5	776	8,8	14,5	Крайние рядовые колонны многопролетных зданий, шаг колонн 12м	1
	К 138.1Б-1-4		6720								1
	К 138.1Б-2-1		5520		300		790		21,5		5
	К 138.1Б-2-4		6720								5
	К 138.1Б-3-1		5520		400				32,0		5
	К 138.1Б-3-4		6720								5
	К 144.II А-1-2	15450	5670	800	200	4,94	774	12,4	14,5	Колонны связевые одно-пролетных зданий	10
	К 144.II А-4-2						854				15
	К 144.II А-1-5		6870				774				10
	К 144.II А-4-5						854				15
	К 144.II А-2-2		5670		300		784		21,5		11
	К 144.II А-5-2						863				16
	К 144.II А-2-5		6870				784				11
	К 144.II А-5-5						863				16
	К 144.II А-3-2		5670		400		784		32,0		11
	К 144.II А-6-2						863				16
	К 144.II А-3-5		6870				784				11
	К 144.II А-6-5						863				16
	К 144.1А-1-2	15300	5520	600	200	3,7	1013	9,2	14,5	Крайние связевые колонны многопролетных зданий, шаг колонн 6м	9
	К 144.1А-1-5		6720								9
	К 144.1А-2-2		5520		300		1027		21,5		12
	К 144.1А-2-5		6720								12
	К 144.1А-3-2		5520		400				32,0		12
	К 144.1А-3-5		6720								12

В скобках указана длина колонн, предназначенных для опирания железобетонных подстропильных конструкций с высотой на опоре 700 мм

Номенклатура колонн и расход материалов

Эскиз	Марка колонн	Размеры мм H	Размеры мм h	Размеры мм a	Марка бетона	Расход материалов: Бетон $м^3$	Расход материалов: Сталь кг	Вес т	Нагрузка на ригель т/м	Место установки колонн	Лист
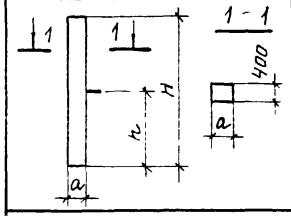	К138.IБ-1-2	14700 (14600)	5520	600	200	3,5	855	8,8	14,5	Крайние связевые колонны многопролетных зданий шаг колонн 12м	9
	К138.IБ-1-5		6720								9
	К138.IБ-2-2		5520		300		870		21,5		13
	К138.IБ-2-5		6720								13
	К138.IБ-3-2		5520		400				32,0		13
	К138.IБ-3-5		6720								13
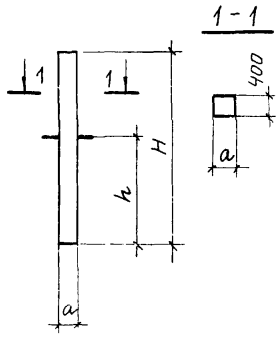	К108.IIБ-1-1	11850	5670	700	200	3,32	650	8,3	14,5	Средние рядовые колонны, шаг колонн 6м	17
	К108.IIБ-4-1						764				21
	К108.IIБ-2-1				300		614		21,5		19
	К108.IIБ-5-1						728				23
	К108.IIБ-3-1				400		614		32,0		19
	К108.IIБ-6-1						728				23
	К102.IIБ-1-1	11250	5670	700	200	3.15	533	7,9	14,5	Средние рядовые колонны, шаг колонн 12м	17
	К102.IIБ-4-1						573				21
	К102.IIБ-2-1				300		580		21,5		20
	К102.IIБ-5-1						620				24
	К102.IIБ-3-1				400		580		32,0		20
	К102.IIБ-6-1						620				24
	К108.IIБ-1-2	11850	5670	700	200	3,32	761	8,3	14,5	Средние связевые колонны, шаг колонн 6м	25
	К108.IIБ-4-2						876				29
	К108.IIБ-2-2				300		808		21,5		27
	К108.IIБ-5-2						923				31
	К108.IIБ-3-2				400		808		32,0		27
	К108.IIБ-6-2						923				31

В скобках указана длина колонн, предназначенных для опирания железобетонных подстропильных конструкций с высотой на опоре 700 мм

ТК 1977	Пояснительная записка	1.420-8	
		Выпуск 1	–

ПРОМСТРОЙПРОЕКТ г. Москва

Рук. бриг. Заруьина
Инженер Фомичева
Дата выпуска 1977г.

Номенклатура колонн и расход материалов

Эскиз	Марка колонн	Размеры мм H	Размеры мм h	Размеры мм a	Марка бетона	Расход материалов Бетон м³	Расход материалов Сталь кг	Вес т	Нагрузка на ригель т/м	Место установки колонн	Лист
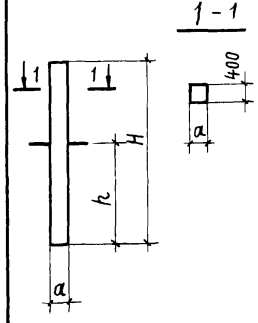	К 102.II Б-1-2	11250 (11150)	5670	700	200	3,15	638	7,9	14,5	Средние связевые колонны, шаг колонн 12 м	25
	К 102.II Б-4-2						679				29
	К 102.II Б-2-2				300		685		21,5		28
	К 102.II Б-5-2						726				32
	К 102.II Б-3-2				400		685		32,0		28
	К 102.II Б-6-2						726				32
	К 120.II Б-1-1	13050	5670	700	300	3,65	594	9,13	14,5	Средние рядовые колонны, шаг колонн 6 м	17
	К 120.II Б-4-1						652				21
	К 120.II Б-1-4		6870				594				17
	К 120.II Б-4-4						652				21
	К 120.II Б-2-1		5670				558		21,5		19
	К 120.II Б-5-1						616				23
	К 120.II Б-2-4		6870				558				19
	К 120.II Б-5-4						616				23
	К 120.II Б-3-1		5670		400		558		32,0		19
	К 120.II Б-6-1						616				23
	К 120.II Б-3-4		6870				558				19
	К 120.II Б-6-4						616				23
	К 114.II Б-1-1	12450 (12350)	5670	700	300	3,49	973	8,7	14,5	Средние рядовые колонны, шаг колонн 12 м	17
	К 114.II Б-1-4		6870								17
	К 114.II Б-2-1		5670				1020		21,5		20
	К 114.II Б-2-4		6870								20
	К 114.II Б-3-1		5670		400				32,0		20
	К 114.II Б-3-4		6870								20

В скобках указана длина колонн, предназначенных для опирания железобетонных подстропильных конструкций с высотой на опоре 700 мм

ТК 1977	Пояснительная записка	1 420-8	
		Выпуск 1	—

г. Москва
Инженер Фомичева
Дата выпуска 1977 г.

Номенклатура колонн и расход материалов

Эскиз	Марка колонн	Размеры мм			Марка бетона	Расход материалов		Вес т	Нагрузка на ригель т/м	Место установки колонн	Лист
		H	h	a		Бетон $м^3$	Сталь кг				
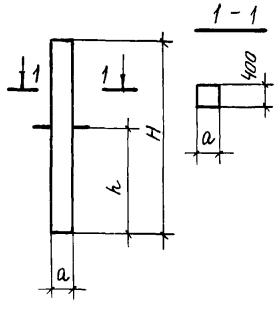	К 120.II Б -1-2	13050	5670	700	300	3,65	705	9,13	14,5	Средние связевые колонны, шаг колонн 6м	25
	К 120.II Б -4-2						923				29
	К 120.II Б -1-5		6870				705				25
	К 120.II Б -4-5						923				29
	К 120.II Б -2-2		5670				752		21,5		27
	К 120.II Б -5-2						810				31
	К 120.II Б -2-5		6870				752				27
	К 120.II Б -5-5						810				31
	К 120.II Б -3-2		5670		400		752		32,0		27
	К 120.II Б -6-2						810				31
	К 120.II Б -3-5		6870				752				27
	К 120.II Б -6-5						810				31
	К 114.II Б -1-2	12450 (12350)	5670	700	300	3,49	1078	8,7	14,5	Средние связевые колонны, шаг колонн 12м	25
	К 114.II Б -1-5		6870								25
	К 114.II Б -2-2		5670				1125		21,5		28
	К 114.II Б -2-5		6870								28
	К 114.II Б -3-2		5670		400				32,0		28
	К 114.II Б -3-5		6870								28

В скобках указана длина колонн, предназначенных для опирания железобетонных подстропильных конструкций с высотой на опоре 700 мм

ТК 1977	Пояснительная записка	1.420 -8	
		Выпуск 1	-

г. Москва

Инженер Фомичева

Дата выпуска 1977г

15470 22

Номенклатура колонн и расход материалов

Эскиз	Марка колонн	Размеры мм H	Размеры мм h	Размеры мм a	Марка бетона	Расход материалов: Бетон м³	Расход материалов: Сталь кг	Вес т	Нагрузка на ригель т/м	Место установки колонн	Лист
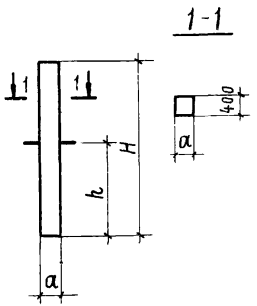	К132.II Б-1-1	14250	5670	800	200	4,56	678	11,4	14,5	Средние рядовые колонны, шаг колонн 6м	18
	К132.II Б-4-1						698				22
	К132.II Б-1-4		6870				678				18
	К132.II Б-4-4						698				22
	К132.II Б-2-1		5670		300		696		21,5		19
	К132.II Б-5-1						716				23
	К132.II Б-2-4		6870				696				19
	К132.II Б-5-4						716				23
	К132.II Б-3-1		5670		400		696		32,0		19
	К132.II Б-6-1						716				23
	К132.II Б-3-4		6870				696				19
	К132.II Б-6-4						716				23
	К126.II Б-1-1	13650 (13550)	5670	800	200	4,37	656	10,9	14,5	Средние рядовые колонны, шаг колонны 12 м	18
	К126.II Б-4-1						766				22
	К126.II Б-1-4		6870				656				18
	К126.II Б-4-4						766				22
	К126.II Б-2-1		5670		300		674		21,5		20
	К126.II Б-5-1						784				24
	К126.II Б-2-4		6870				674				20
	К126.II Б-5-4						784				24
	К126.II Б-3-1		5670		400		674		32,0		20
	К126.II Б-6-1						784				24
	К126.II Б-3-4		6870				674				20
	К126.II Б-6-4						784				24

В скобках указана длина колонн, предназначенных для опирания железобетонных подстропильных конструкций с высотой на опоре 700 мм

г. Москва | Дата выпуска 1977г.

Номенклатура колонн и расход материалов

Эскиз	Марка колонн	Размеры мм H	Размеры мм h	Размеры мм a	Марка бетона	Расход материалов: Бетон м³	Расход материалов: Сталь кг	Вес т	Нагрузка на ригель т/м	Место установки колонн	Лист
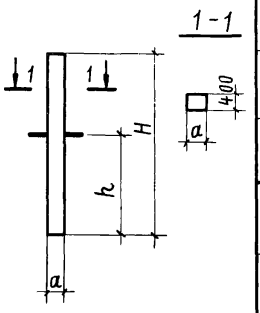	К 132.II Б-1-2	14250	5670	800	200	4,56	777	11,4	14,5	Средние связевые колонны, шаг колонн 6 м	26
	К 132.II Б-4-2						809				30
	К 132.II Б-1-5		6870				777				26
	К 132.II Б-4-5						809				30
	К 132.II Б-2-2		5670		300		785		21,5		27
	К 132.II Б-5-2						827				31
	К 132.II Б-2-5		6870				785				27
	К 132.II Б-5-5						827				31
	К 132.II Б-3-2		5670		400		785		32,0		27
	К 132.II Б-6-2						827				31
	К 132.II Б-3-5		6870				785				27
	К 132.II Б-6-5						827				31
	К 126.II Б-1-2	13650 (13550)	5670	800	200	4,37	762	10,9	14,5	Средние связевые колонны, шаг колонн 12 м	26
	К 126.II Б-4-2						871				30
	К 126.II Б-1-5		6870				762				26
	К 126.II Б-4-5						871				30
	К 126.II Б-2-2		5670		300		780		21,5		28
	К 126.II Б-5-2						889				32
	К 126.II Б-2-5		6870				780				28
	К 126.II Б-5-5						889				32
	К 126.II Б-3-2		5670		400		780		32,0		28
	К 126.II Б-6-2						889				32
	К 126.II Б-3-5		6870				780				28
	К 126.II Б-6-5						889				32

В скобках указана длина колонн, предназначенных для опирания железобетонных подстропильных конструкций с высотой на опоре 700 мм

ТК 1977	Пояснительная записка	1.420-8 Выпуск 1

Гл. инж. пр.	Альштейн	
Рук. брит.	Зарубина	
Инженер	Фомичева	
Дата выпуска		1977 г.

ПРОМСТРОЙПРОЕКТ г. Москва

Номенклатура колонн и расход материалов

Эскиз	Марка колонн	Размеры мм H	Размеры мм h	Размеры мм a	Марка бетона	Расход материалов Бетон м³	Расход материалов Сталь кг	Вес т	Нагрузка на ригель т/м	Место установки колонн	Лист
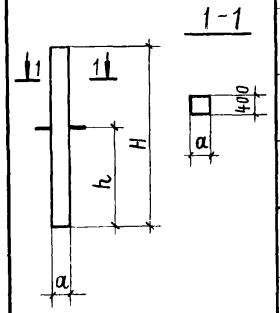	К144.II Б-1-1	15450	5670	800	200	4,94	747	12,4	14,5	Средние рядовые колонны, шаг колонн 6 м	18
	К144.II Б-4-1						775				22
	К144.II Б-1-4		6870				747				18
	К144.II Б-4-4						775				22
	К144.II Б-2-1		5670		300		765		21,5		19
	К144.II Б-5-1						794				23
	К144.II Б-2-4		6870				765				19
	К144.II Б-5-4						794				23
	К144.II Б-3-1		5670		400		765		32,0		19
	К144.II Б-6-1						794				23
	К144.II Б-3-4		6870				765				19
	К144.II Б-6-4						794				23
	К138.II Б-1-1	14850 (14750)	5670	800	200	4,75	1202	11,9	14,5	Средние рядовые колонны, шаг колонн 12 м	18
	К138.II Б-4-1						1413				22
	К138.II Б-1-4		6870				1202				18
	К138.II Б-4-4						1413				22
	К138.II Б-2-1		5670		300		1220		21,5		20
	К138.II Б-5-1						1431				24
	К138.II Б-2-4		6870				1220				20
	К138.II Б-5-4						1431				24
	К138.II Б-3-1		5670		400		1220		32,0		20
	К138.II Б-6-1						1431				24
	К138.II Б-3-4		6870				1220				20
	К138.II Б-6-4						1431				24

В скобках указана длина колонн, предназначенных для опирания железобетонных подстропильных конструкций с высотой на опоре 700 мм

ТК 1977	Пояснительная записка	1.420-8	
		Выпуск 1	—

Номенклатура колонн и расход материалов

Эскиз	Марка колонн	Размеры мм H	h	a	Марка бетона	Расход материалов: Бетон м³	Сталь кг	Вес т	Нагрузка на ригель т/м	Место установки колонн	Лист
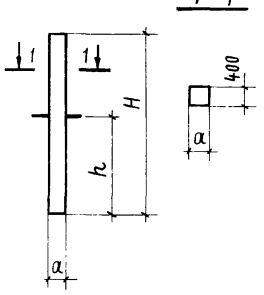	К144.II Б-1-2	15450	5670	800	200	4,94	846	12,4	14,5	Средние связевые колонны, шаг колонн 6 м	26
	К144.II Б-4-2						887				30
	К144.II Б-1-5		6870				846				26
	К144.II Б-4-5						887				30
	К144.II Б-2-2		5670		300		855		21,5		27
	К144.II Б-5-2						905				31
	К144.II Б-2-5		6870				855				27
	К144.II Б-5-5						905				31
	К144.II Б-3-2		5670		400		855		32,0		27
	К144.II Б-6-2						905				31
	К144.II Б-3-5		6870				855				27
	К144.II Б-6-5						905				31
	К138.II Б-1-2	14850 (14750)	5670	800	200	4,75	1308	11,9	14,5	Средние связевые колонны, шаг колонн 12 м	26
	К138.II Б-4-2						1518				30
	К138.II Б-1-5		6870				1308				26
	К138.II Б-4-5						1518				30
	К138.II Б-2-2		5670		300		1326		21,5		28
	К138.II Б-5-2						1536				32
	К138.II Б-2-5		6870				1326				28
	К138.II Б-5-5						1536				32
	К138.II Б-3-2		5670		400		1326		32,0		28
	К138.II Б-6-2						1536				32
	К138.II Б-3-5		6870				1326				28
	К138.II Б-6-5						1536				32

1-1

В скобках указана длина колонн, предназначенных для опирания железобетонных подстропильных конструкций с высотой на опоре 700 мм

ТК 1977	Пояснительная записка	1.420-8	
		Выпуск 1	—

ГИП Зарубина
Инженер Фомичева
Дата выпуска 1977 г.

Промстройпроект г. Москва

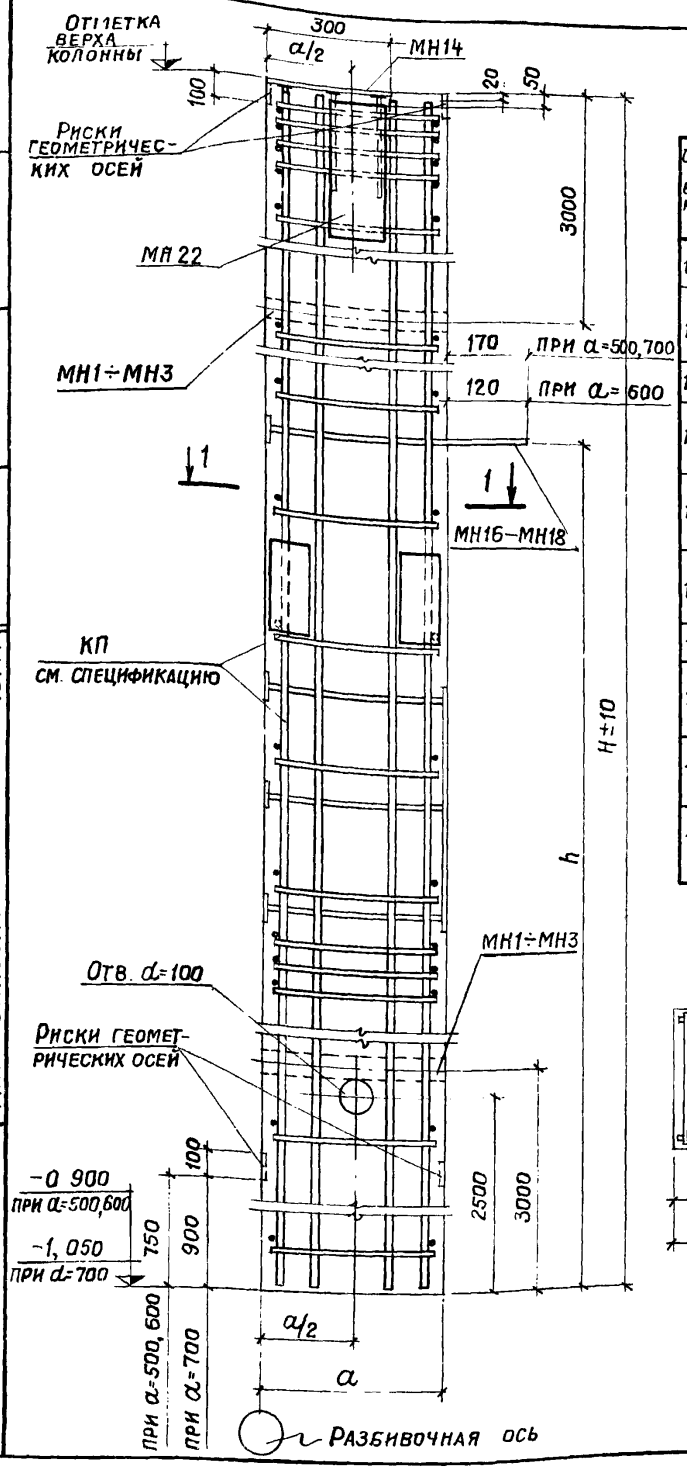

Основные параметры колонн

Отметка верха колонн, м	Марка колонны	Размеры колонны, мм H	h	a	Марка бетона	Расход материалов бетон, м³	сталь, кг	Вес колонны, т
10,8	К108.IIА-1-1	11850	5670	700	200	3,32	549	8,3
12,0	К120.IIА-1-1	13050				3,65	584	9,13
	К120.IIА-1-4		6870					
10,8	К108.IА-1-1	11700	5520	500		2,3	516	5,9
12,0	К120.IА-1-1	12900				2,6	671	6,5
	К120.IА-1-4		6720					
13,2	К132.IА-1-1	14100	5520	600		3,4	646	8,5
	К132.IА-1-4		6720					
14,4	К144.IА-1-1	15300	5520			3,7	952	9,2
	К144.IА-1-4		6720					
10,2	К102.IБ-1-1	11100 (11000)	5520	500		2,2	483	5,6
11,4	К114.IБ-1-1	12300 (12200)				2,5	566	6,2
	К114.IБ-1-4		6720					
12,6	К126.IБ-1-1	13500 (13400)	5520	600		3,2	610	8,1
	К126.IБ-1-4		6720					
13,8	К138.IБ-1-1	14700 (14600)	5520			3,5	776	8,8
	К138.IБ-1-4		6720					

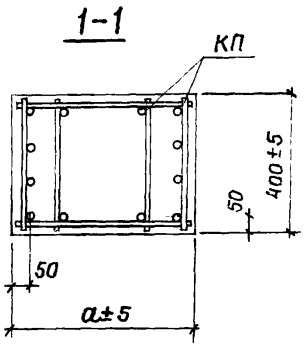

Спецификация арматурных и закладных изделий

Марка колонны	Марка изделия	Кол. шт.	№ листа вып.
К108.IIА-1-1	КП1	1	35
	МН3	2	80
	МН14	1	82
	МН18	1	83
	МН22	1	84
К120.IIА-1-1	КП4	1	35
	МН3, МН14, МН18, МН22 см. К108 IIА-1-1		
К120.IIА-1-4	КП7	1	35
	МН3, МН14, МН18, МН22 см. К108 IIА-1-1		
К108.IА-1-1	КП22	1	39
	МН1	2	80
	МН14	1	82
	МН16	1	83
	МН22	1	84
К120.IА-1-1	КП25	1	39
	МН1, МН14, МН16, МН22 см. К108IА-1-1		
К120.IА-1-4	КП28	1	39
	МН1, МН14, МН16, МН22 см. К108IА-1-1		
К132.IА-1-1	КП31	1	41
	МН2	2	80
	МН14	1	82
	МН17	1	83
	МН22	1	84

Марка колонны	Марка изделия	Кол. шт.	№ листа вып.
К132.IА-1-4	КП34	1	41
	МН2, МН14, МН17, МН22 см. К132IА-1-1		
К144.IА-1-1	КП37	1	41
	МН2, МН14, МН17, МН22 см. К132IА-1-1		
К144.IА-1-4	КП40	1	41
	МН2, МН14, МН17, МН22 см. К132IА-1-1		
К102.IБ-1-1	КП43	1	43
	МН1	2	80
	МН14	1	82
	МН16	1	83
К114.IБ-1-1	КП46	1	43
	МН1, МН14, МН16 см. К102IБ-1-1		
К114.IБ-1-4	КП49	1	43
	МН1, МН14, МН16 см. К102IБ-1-1		
К126.IБ-1-1	КП52	1	45
	МН2	2	80
	МН14	1	82
	МН17	1	83
К126.IБ-1-4	КП55	1	45
	МН2, МН14, МН17 см. К126IБ-1-1		
К138.IБ-1-1	КП58	1	45
	МН2, МН14, МН17 см. К126IБ-1-1		
К138.IБ-1-4	КП61	1	45
	МН2, МН14, МН17 см. К126IБ-1-1		

1. Пример разбивки закладных изделий для крепления продольных стен дан на листе 34.
2. Размер h дан до рифов стержня закладных изделий МН16÷МН19.
3. В скобках указана длина колонн, предназначенных для опирания железобетонных подстропильных конструкций с высотой на опоре 700мм

ТК 1977	Колонны рядовые для однопролетных зданий под нагрузку типа 1 Колонны крайние рядовые для многопролетных зданий под нагрузку типа 1 при шаге колонн 6 м и 12 м	1.420-8	
		Выпуск 1	Лист 1

ПРОМСТРОЙПРОЕКТ г. Москва

Гл. инж. пр. | Альтштейн | Проверил. | Фокина

Рук. бриг. | Зарубина | Дата выпуска | 1977г

15470 27

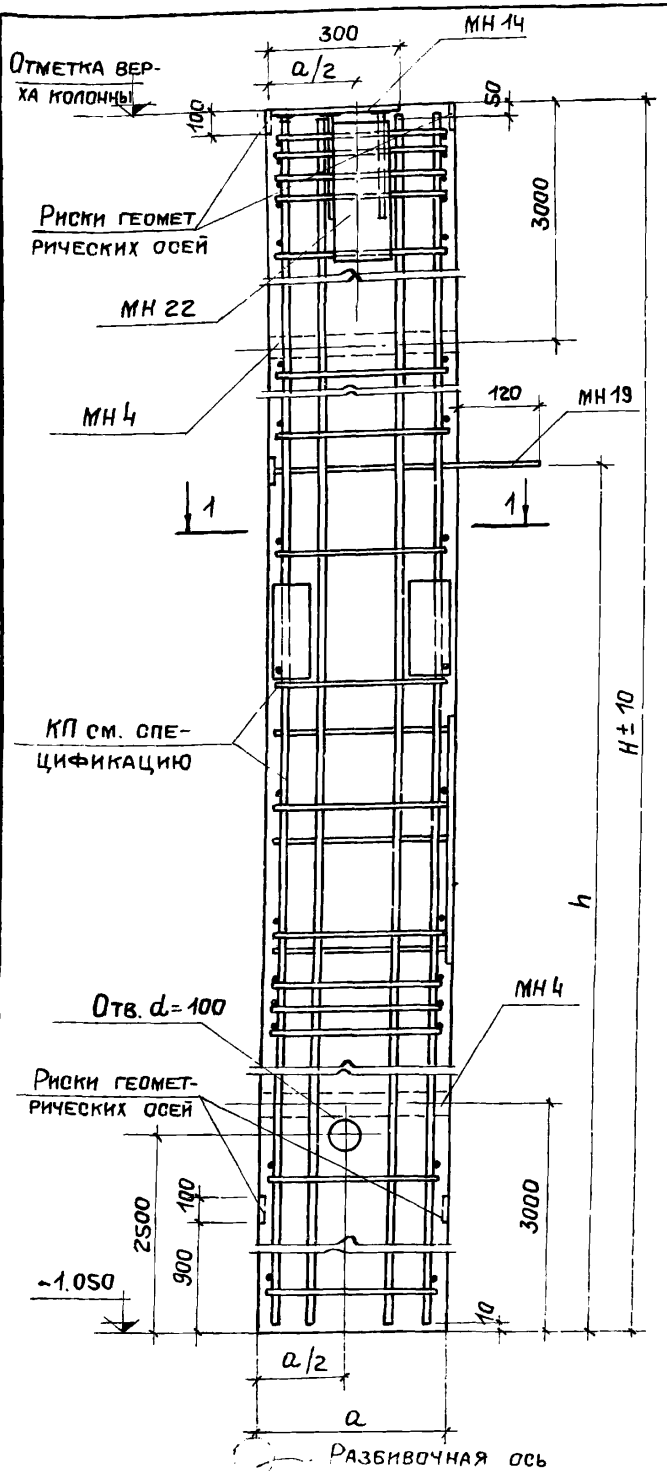

Основные параметры колонн

Отметка верха колонн	Марка колонны	Размеры колонны мм H	h	a	Марка бетона	Расход материалов: бетон м³	сталь кг	Вес колонны т
13,2	К132IIА-1-1	14250	5670	800	200	4,56	520	11,4
	К132IIА-1-4		6870					
14,4	К144IIIА-1-1	15450	5670			4,94	714	12,4
	К144IIIА-1-4		6870					

Спецификация арматурных и закладных изделий

Марка колонны	Марка изделия	Кол шт	№ листа вып
К132IIА-1-1	КП10	1	37
	МН4	2	80
	МН14	1	82
	МН19	1	83
	МН22	1	84
К132IIА-1-4	КП13	1	37
	МН4, МН14, МН19, МН22 см. К132IIА-1-1		

Марка колонны	Марка изделия	Кол. шт.	№ листа вып
К144IIIА-1-1	КП16	1	37
	МН4, МН14, МН19, МН22 см. К132IIА-1-1		
К144IIIА-1-4	КП19	1	37
	МН4, МН14, МН19, МН22 см. К132IIА-1-1		

1-1

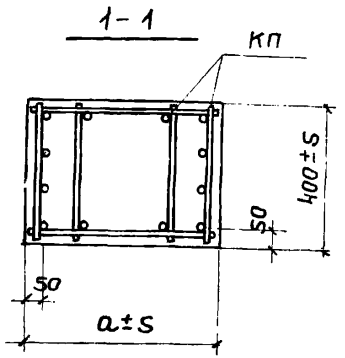

1. Пример разбивки закладных изделий для крепления продольных стен дан на листе 34.
2. Размер h дан до рифов стержня закладных изделий МН-19.

Гип. Ерп. Зарубина 1977г.
Дата выпуска
г. Москва

ТК 1977

Колонны рядовые для однопролетных зданий под нагрузку типа 1

1.420-8
Выпуск 1 | Лист 2

15479 28

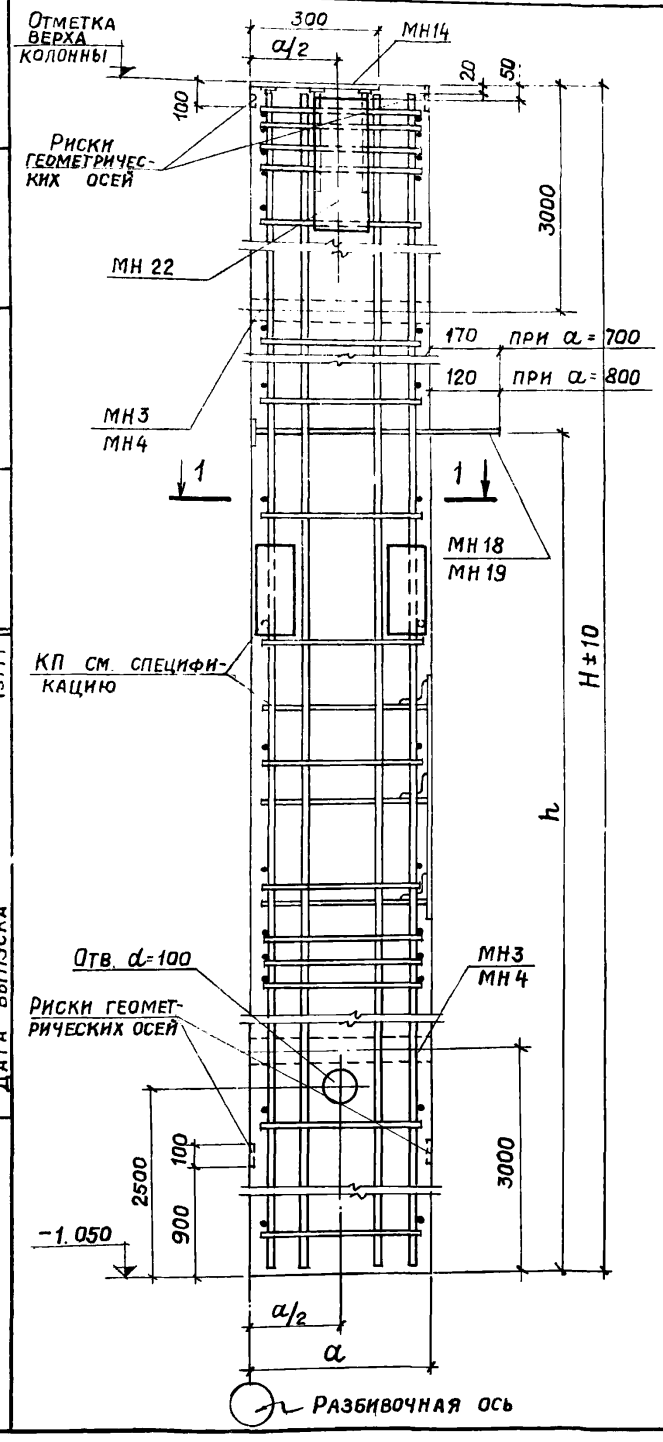

Основные параметры колонн

Отметка верха колонн, м	Марка колонн	Размеры колонны, мм H	h	a	Марка бетона	Расход материалов: бетон, м³	сталь, кг	Вес колонны, т
10,8	К108.II А-2-1	11850	5670	700	300	3,32	548	8,3
	К108.II А-3-1				400			
12,0	К120.II А-2-1	13050	5670		300	3,65	583	9,13
	К120.II А-3-1				400			
	К120.II А-2-4		6870		300			
	К120.II А-3-4				400			
13,2	К132.II А-2-1	14250	5670	800	300	4,56	529	11,4
	К132.II А-3-1				400			
	К132.II А-2-4		6870		300			
	К132.II А-3-4				400			
14,4	К144.II А-2-1	15450	5670		300	4,94	723	12,4
	К144.II А-3-1				400			
	К144.II А-2-4		6870		300			
	К144.II А-3-4				400			

Спецификация арматурных и закладных изделий

Марка колонны	Марка изделия	Кол. шт.	№ листа вып.
К108.II А-2-1	КП 2	1	36
	МН3	2	80
	МН14	1	82
	МН18	1	83
	МН22	1	84
К108.II А-3-1	КП3	1	36
	МН3, МН14, МН18, МН22 см. К108.II А-2-1		
К120.II А-2-1	КП 5	1	36
	МН3, МН14, МН18, МН22 см. К108.II А-2-1		
К120.II А-3-1	КП6	1	36
	МН3, МН14, МН18, МН22 см. К108.II А-2-1		
К120.II А-2-4	КП8	1	36
	МН3, МН14, МН18, МН22 см. К108.II А-2-1		
К120.II А-3-4	КП9	1	36
	МН3, МН14, МН18, МН22 см. К108.II А-2-1		
К132.II А-2-1	КП11	1	38
	МН4	2	80
	МН14	1	82
	МН19	1	83
	МН22	1	84

Марка колонны	Марка изделия	Кол. шт.	№ листа вып.
К132.II А-3-1	КП12	1	38
	МН4, МН14, МН19, МН22 см. К132.II А-2-1		
К132.II А-2-4	КП14	1	38
	МН4, МН14, МН19, МН22 см. К132.II А-2-1		
К132.II А-3-4	КП15	1	38
	МН4, МН14, МН19, МН22 см. К132.II А-2-1		
К144.II А-2-1	КП17	1	38
	МН4, МН14, МН19, МН22 см. К132.II А-2-1		
К144.II А-3-1	КП18	1	38
	МН4, МН14, МН19, МН22 см. К132.II А-2-1		
К144.II А-2-4	КП20	1	38
	МН4, МН14, МН19, МН22 см. К132.II А-2-1		
К144.II А-3-4	КП21	1	38
	МН4, МН14, МН19, МН22 см. К132.II А-2-1		

1-1

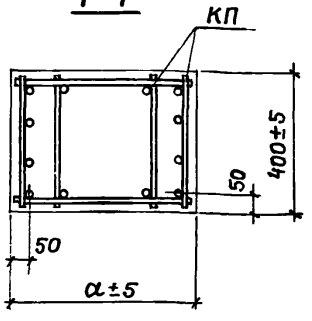

1. Пример разбивки закладных изделий для крепления продольных стен дан на листе 34.
2. Размер h дан до рифов стержня закладных изделий МН18, МН19.

ТК 1977

Колонны рядовые для однопролетных зданий под нагрузку типа 2,3

1.420-8

Выпуск 1 | Лист 3

ПРИМСТРОЙПРОЕКТ г. Москва

Гл. инж. пр. Альтштейн
Рук. бриг. Зарубина
Дата выпуска 1977г

Проверил Фокина

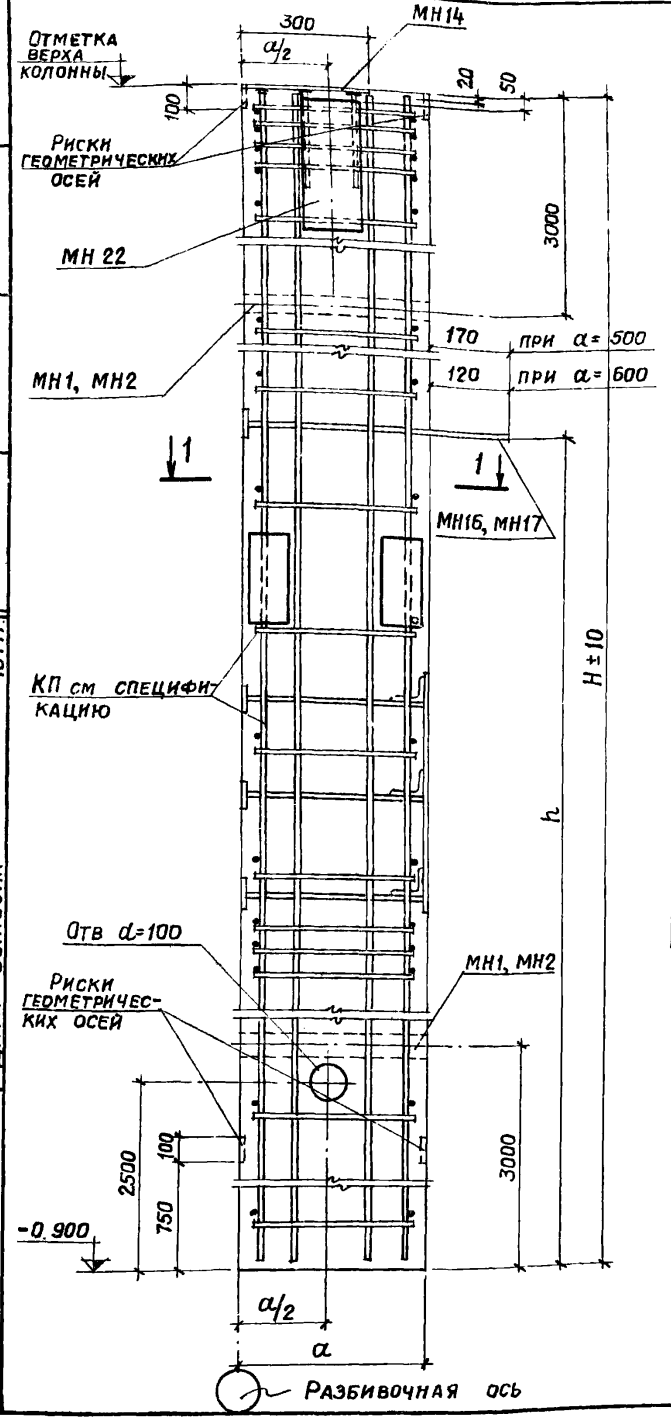

Основные параметры колонн

Отметка верха колонны, м	Марка колонны	Размеры колонны, мм. H	h	a	Марка бетона	Расход материалов: бетон, м³	сталь, кг	Вес колонны, т
10,8	К108IА-2-1	11700	5520	500	300	2,3	532	5,9
	К108IА-3-1				400			
12,0	К120IА-2-1	12900	5520		300	2,6	686	6,5
	К120IА-3-1				400			
	К120IА-2-4		6720		300			
	К120IА-3-4				400			
13,2	К132IА-2-1	14100	5520	600	300	3,4	661	8,5
	К132IА-3-1				400			
	К132IА-2-4		6720		300			
	К132IА-3-4				400			
14,4	К144IА-2-1	15300	5520		300	3,7	967	9,2
	К144IА-3-1				400			
	К144IА-2-4		6720		300			
	К144IА-3-4				400			

1-1

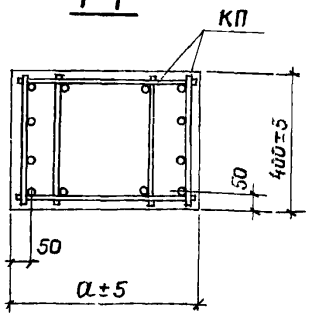

Спецификация арматурных и закладных изделий

Марка колонны	Марка изделия	Кол. шт.	№ листа вып.
К108IА-2-1	КП23	1	40
	МН1	2	80
	МН14	1	82
	МН16	1	83
	МН22	1	84
К108IА-3-1	КП24	1	40
	МН1, МН14, МН16, МН22 см. К108IА-2-1		
К120IА-2-1	КП26	1	40
	МН1, МН14, МН16, МН22 см. К108.IА-2-1		
К120IА-3-1	КП27	1	40
	МН1, МН14, МН16, МН22 см. К108IА-2-1		
К120IА-2-4	КП29	1	40
	МН1, МН14, МН16, МН22 см. К108.IА-2-1		
К120IА-3-4	КП30	1	40
	МН1, МН14, МН16, МН22 см. К108.IА-2-1		
К132IА-2-1	КП32	1	42
	МН2	2	80
	МН14	1	82
	МН17	1	83
	МН22	1	84
К132IА-3-1	КП33	1	42
	МН2, МН14, МН17, МН22 см. К132.IА-2-1		
К132IА-2-4	КП35	1	42
	МН2, МН14, МН17, МН22 см. К132.IА-2-1		
К132IА-3-4	КП36	1	42
	МН2, МН14, МН17, МН22 см. К132.IА-2-1		
К144IА-2-1	КП38	1	42
	МН2, МН14, МН17, МН22 см. К132. IА-2-1		
К144IА-3-1	КП39	1	42
	МН2, МН14, МН17, МН22 см. К132.IА-2-1		
К144IА-2-4	КП41	1	42
	МН2, МН14, МН17, МН22 см. К132.IА-2-1		
К144IА-3-4	КП42	1	42
	МН2, МН14, МН17, МН22 см. К132.IА-2-1		

1. Пример разбивки закладных изделий для крепления продольных стен дан на листе 34.
2. Размер h дан до рифов стержня закладных изделий МН16, МН17.

ТК 1977

Колонны крайние рядовые для многопролетных зданий под нагрузку типа 2,3 при шаге колонн 6 м.

1.420-8
Выпуск 1 Лист 4

Инв. № подл. | Подп. и дата | Взам. инв. № | Инв. № дубл. | Подп. и дата
1977г. Дата выпуска
г. Москва

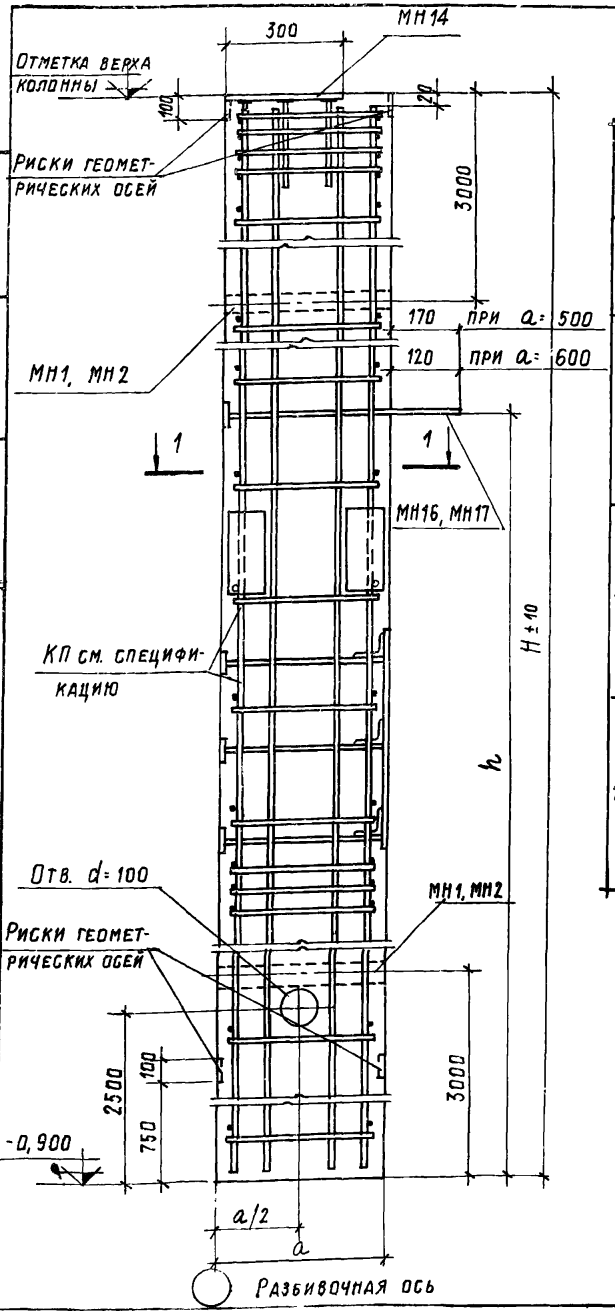

Основные параметры колонн

Отмет. верха колонн м	Марка колонны	Размеры колонны мм. H	h	a	Марка бетона	Расход материалов бетон м³	сталь кг	Вес колонны т
10,2	К102IБ-2-1	11100 (11000)	5520	500	300	2,2	499	5,6
	К102IБ-3-1				400			
11,4	К114IБ-2-1	12300 (12200)	5520		300	2,5	581	6,2
	К114IБ-3-1				400			
	К114IБ-2-4		6720		300			
	К114IБ-3-4				400			
12,6	К126IБ-2-1	13500 (13400)	5520	600	300	3,2	624	8,1
	К126IБ-3-1				400			
	К126IБ-2-4		6720		300			
	К126IБ-3-4				400			
13,8	К138IБ-2-1	14700 (14600)	5520		300	3,5	790	8,8
	К138IБ-3-1				400			
	К138IБ-2-4		6720		300			
	К138IБ-3-4				400			

Спецификация арматурных закладных изделий

Марка колонны	Марка изделия	Кол. шт.	№ листа вып.
К102IБ-2-1	КП44	1	44
	МН1	2	80
	МН14	1	82
	МН16	1	83
К102IБ-3-1	КП45	1	44
	МН1, МН14, МН16 см. К102IБ-2-1		
К114IБ-2-1	КП47	1	44
	МН1, МН14, МН16 см. К102IБ-2-1		
К114IБ-3-1	КП48	1	44
	МН1, МН14, МН16 см. К102IБ-2-1		
К114IБ-2-4	КП50	1	44
	МН1, МН14, МН16 см. К102IБ-2-1		
К114IБ-3-4	КП51	1	44
	МН1, МН14, МН16 см. К102IБ-2-1		
К126IБ-2-1	КП53	1	46
	МН2	2	80
	МН14	1	82
	МН17	1	83
К126IБ-3-1	КП54	1	46
	МН2, МН14, МН17 см. К126IБ-2-1		
К126IБ-2-4	КП56	1	46
	МН2, МН14, МН17 см. К126IБ-2-1		
К126IБ-3-4	КП57	1	46
	МН2, МН14, МН17 см. К126IБ-2-1		
К138IБ-2-1	КП59	1	46
	МН2, МН14, МН17 см. К126IБ-2-1		
К138IБ-3-1	КП60	1	46
	МН2, МН14, МН17 см. К126IБ-2-1		
К138IБ-2-4	КП62	1	46
	МН2, МН14, МН17, см. К126IБ-2-1		
К138IБ-3-4	КП63	1	46
	МН2, МН14, МН17 см. К126IБ-2-1		

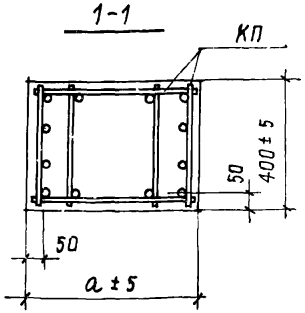

1. Пример разбивки закладных изделий для крепления продольных стен дан на листе 34.
2. Размер h дан до рифов стержня закладных изделий МН16, МН17.
3. В скобках указана длина колонн, предназначенных для опирания железобетонных подстропильных конструкций с высотой на опоре 700 мм

ТК 1977	Колонны крайние рядовые для многопролетных зданий под нагрузку типа 2,3 при шаге колонн 12 м.	1.420-8	
		Выпуск 1	Лист 5

ПРОМСТРОЙПРОЕКТ г. Москва

Гл. инж. пр. Альтштейн
Рук. бригады Зарубина
Дата выпуска 1977 г.
Проверил Фокина

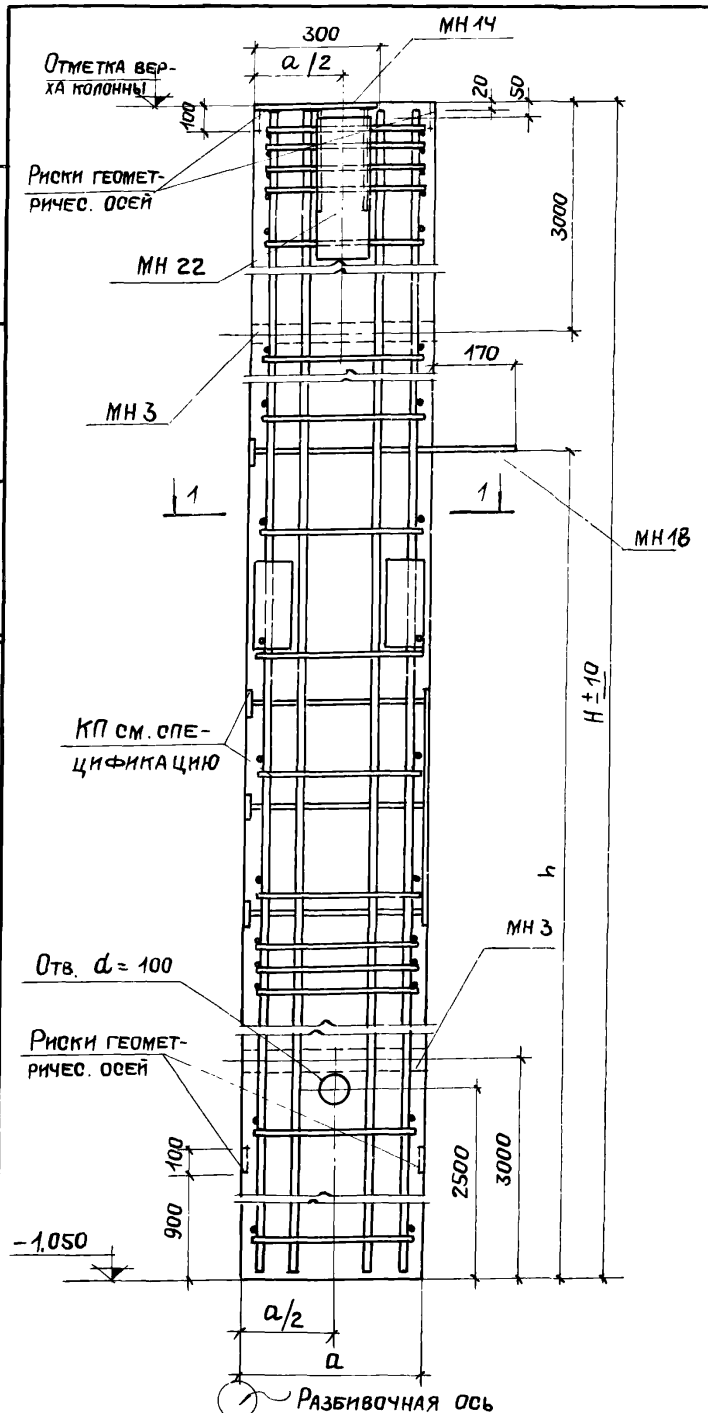

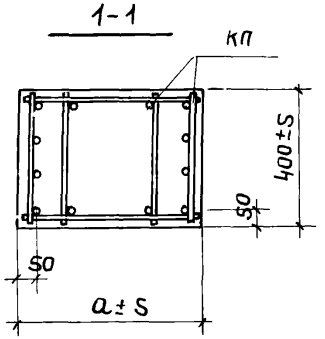

Основные параметры колонн

Отмет верха колонн м	Марка колонны	Размеры колонны мм			Марка бетона	Расход материалов		Вес колонны т
		H	h	a		Бетон м³	Сталь кг	
10,8	К108.II А-4-1	11850	5670	700	200	3,32	580	8,3
12,0	К120.II А-4-1	13050	6870			3,65	620	9,13
	К120.II А-4-4							

Спецификация арматурных и закладных изделий

Марка колонны	Марка изделия	Кол. шт.	№ листа вып
К108.II А-4-1	КП106	1	55
	МН3	2	80
	МН14	1	82
	МН18	1	83
	МН22	1	84
К120.II А-4-1	КП109	1	55
	МН3, МН14, МН18, МН22 см. К108.II А-4-1		
К120.II А-4-4	КП112	1	55
	МН3, МН14, МН18, МН22 см. К108.II А-4-1		

1. Пример разбивки закладных изделий для крепления продольных стен дан на листе 34.
2. Размер h дан до рифов стержня закладных изделий МН-18.

ТК 1977	Колонны рядовые для однопролетных зданий под нагрузку типа 4.	1.420-8	
		Выпуск 1	Лист 6

Г. Москва | Рук. бриг. | Зарубина | Дата выпуска | 1977 г.

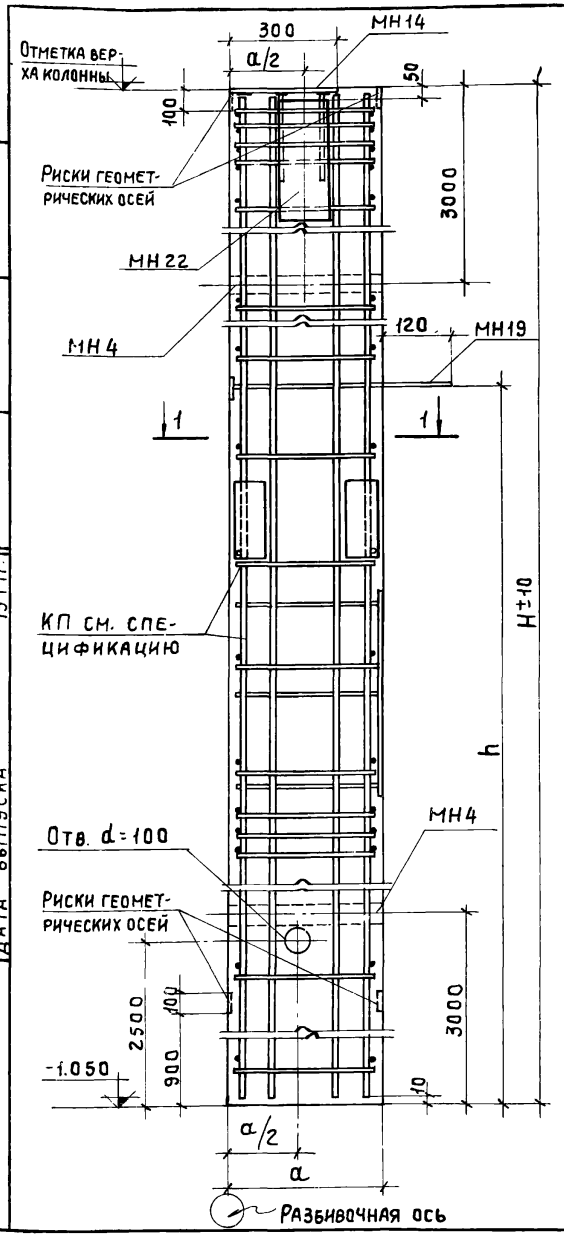

Основные параметры колонн

Отмет. верха колон. м	Марка колонны	Размеры колонны мм H	h	a	Марка бетона	Расход материалов бетон м³	Сталь кг	Вес колонны т
13,2	К132ⅡА-4-1	14250	5670	800	200	4,56	668	11,4
	К132ⅡА-4-4		6870					
14,4	К144ⅡА-4-1	15450	5670			4,94	794	12,4
	К144ⅡА-4-4		6870					

Спецификация арматурных и закладных изделий

Марка колонны	Марка изделия	Кол. шт.	№ листа вып.
К132ⅡА-4-1	КП115	1	57
	МН4	2	80
	МН14	1	82
	МН19	1	83
	МН22	1	84
К132ⅡА-4-4	КП118	1	57
	МН4, МН14, МН19, МН22 см. К132.Ⅱ-4-1		

Марка колонны	Марка изделия	Кол. шт.	№ листа вып.
К144ⅡА-4-1	КП121	1	57
	МН4, МН14, МН19, МН22 см. К132.ⅡА-4-1		
К144ⅡА-4-4	КП124	1	57
	МН4, МН14, МН19, МН22 см. К132.ⅡА-4-1		

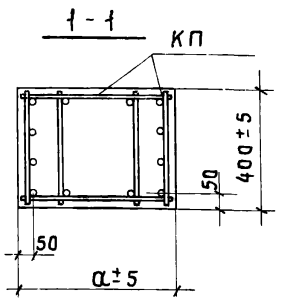

1. Пример разбивки закладных изделий для крепления продольных стен дан на листе 34.
2. Размер h дан до рифов стержня закладных изделий МН 19.

ТК 1977	Колонны рядовые для однопролетных зданий под нагрузку типа 4 (продолжение)	1.420-8	
		Выпуск 1	Лист 7

Гл. конструктор | Гл. инж. пр. | Рук. бриг. | Дата выпуска | Альтштейн | Зарубина | 1977г. | Проверил | Фокина | Васильева

Госстрой СССР
ПРОМСТРОЙПРОЕКТ
г. Москва

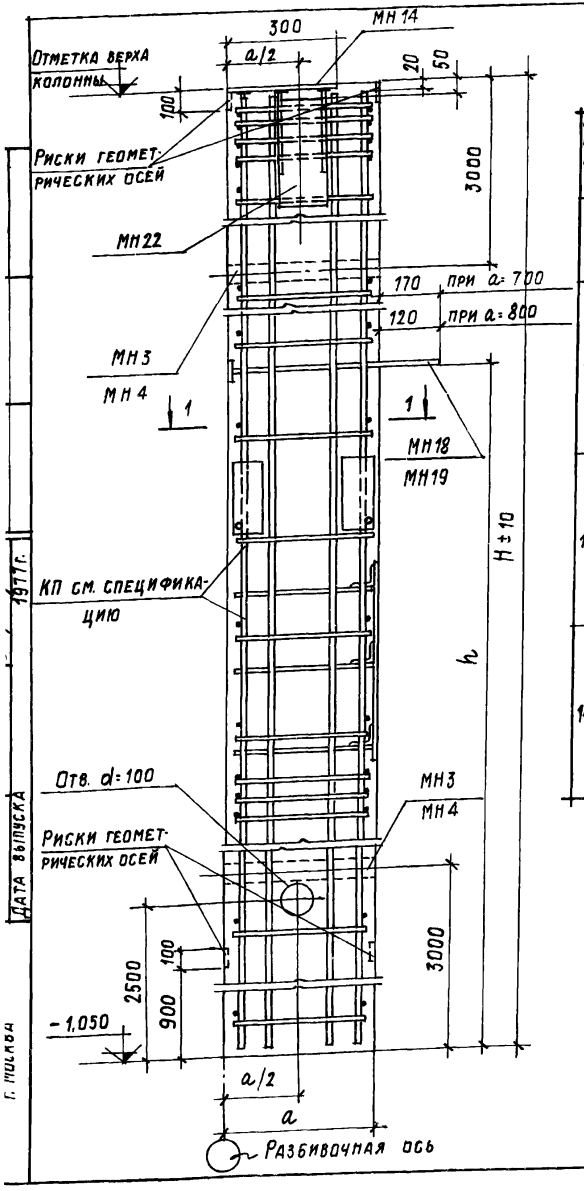

Основные параметры колонн

Отмет. верха колонн	Марка колонны	Размеры колонны мм H	h	a	Марка бетона	Расход материалов: бетон м³	сталь кг	Вес колонны т.
10,8	К108.II.А-5-1	11850	5670	700	300	3,32	578	8,3
	К108.II.А 6-1				400			
12,0	К120.II.А-5-1	13050	5670		300	3,65	618	9,13
	К120.II.А-6-1				400			
	К120.II.А-5-4		6870		300			
	К120.II.А-6-4				400			
13,2	К132.II.А-5-1	14250	5670	800	300	4,56	678	11,4
	К132.II.А-6-1				400			
	К132.II.А-5-4		6870		300			
	К132.II.А-6-4				400			
14,4	К144.II.А-5-1	15450	5670		300	4,94	803	12,4
	К144.II.А-6-1				400			
	К144.II.А-5-4		6870		300			
	К144.II.А-6-4				400			

1 - 1

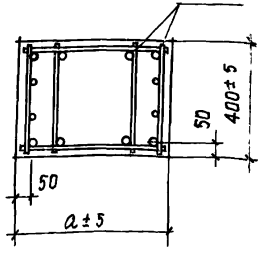

Спецификация арматурных и закладных изделий

Марка колонны	Марка изделия	Кол. шт.	№ листа вып.
К108.II.А-5-1	КП107	1	56
	МН3	2	80
	МН14	1	82
	МН-18	1	83
	МН22	1	84
К108.II.А-6-1	КП108	1	56
	МН3, МН14, МН18, МН22 см. К108.II.А-5-1		
К120.II.А-5-1	КП110	1	56
	МН3, МН14, МН18, МН22 см. К108.II.А-5-1		
К120.II.А-6-1	КП111	1	56
	МН3, МН14, МН18 МН22 см. К108.II.А-5-1		
К120.II.А-5-4	КП113	1	56
	МН3, МН14, МН18, МН22 см. К108.II.А-5-1		
К120.II.А-6-4	КП114	1	56
	МН3, МН14, МН18, МН22 см. К108.II.А-5-1		
К132.II.А-5-1	КП116	1	58
	МН4	2	80
	МН14	1	82
	МН19	1	83
	МН22	1	84

Марка колонны	Марка изделия	Кол. шт.	№ листа вып.
К132.II.А-6-1	КП117	1	58
	МН4, МН14, МН18, МН22 см. К132.II.А-5-1		
К132.II.А-5-4	КП119	1	58
	МН4, МН14, МН18, МН22 см. К132.II.А-5-1		
К132.II.А-6-4	КП120	1	58
	МН4, МН14, МН18, МН22 см. К132.II.А-5-1		
К144.II.А-5-1	КП122	1	58
	МН4, МН14, МН18, МН22 см. К132.II.А-5-1		
К144.II.А-6-1	КП123	1	58
	МН4, МН14, МН18, МН22 см. К132.II.А-5-1		
К144.II.А-5-4	КП125	1	58
	МН4, МН14, МН18, МН22 см. К132.II.А-5-1		
К144.II.А-6-4	КП126	1	58
	МН4, МН14, МН18, МН22 см. К132.II.А-5-1		

1. Пример разбивки закладных изделий для продольных стен дан на листе 34.
2. Размер h дан до рифов стержня закладных изделий МН18, МН19.

1977 г.
Дата выпуска
Г. Пилява

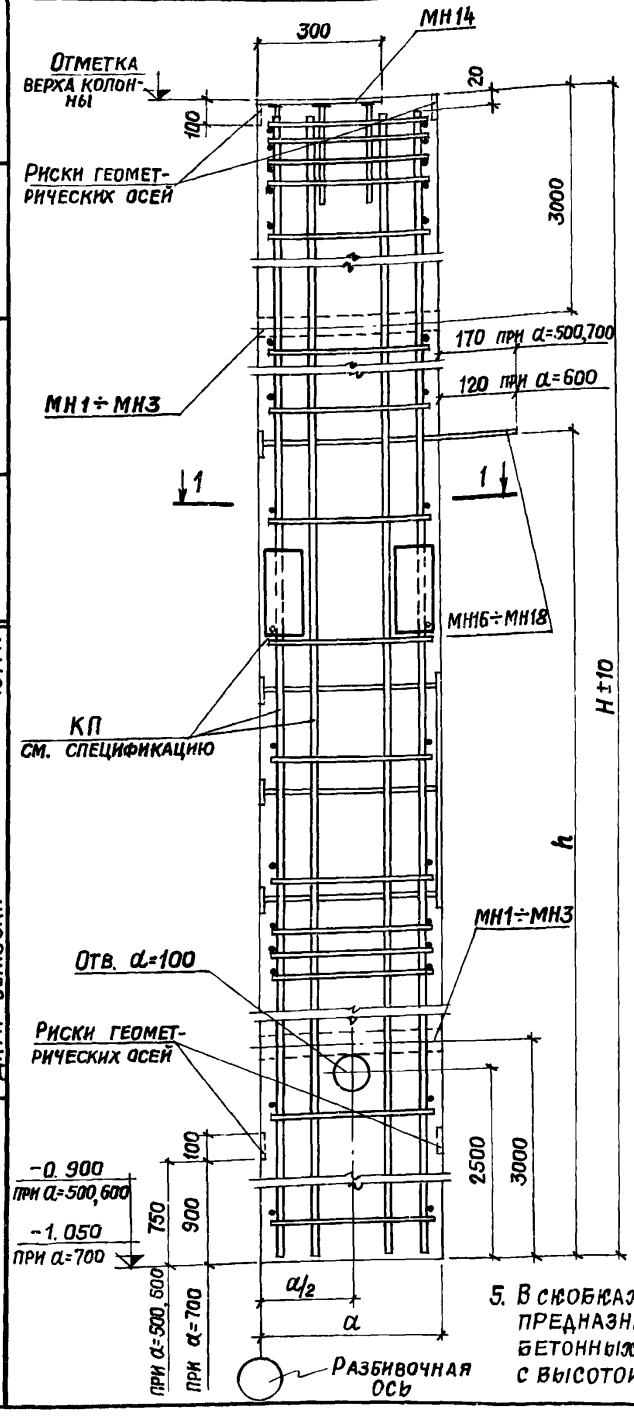

Основные параметры колонн

Отметка верха колонны, м	Марка колонны	Размеры колонны, мм H	h	α	Марка бетона	Расход материалов: бетон, м³	сталь, кг	Вес колонны, т
10,8	К108IIА-1-2	11850	5670	700	200	3,32	597	8,3
12,0	К120IIА-1-2	13050	6870	700	200	3,65	632	9,13
	К120IIА-1-5							
10,8	К108IА-1-2	11700	5520	500	200	2,3	564	5,9
12,0	К120IА-1-2	12900	6720	500	200	2,6	719	6,5
	К120IА-1-5							
13,2	К132IА-1-2	14100	5520	600	200	3,4	706	8,5
	К132IА-1-5		6720					
14,4	К144IА-1-2	15300	5520	600	200	3,7	1013	9,2
	К144IА-1-5		6720					
10,2	К102IБ-1-2	11100 (11000)	5520	500	200	2,2	551	5,6
11,4	К114IБ-1-2	12300	5520	500	200	2,5	633	6,2
	К114IБ-1-5	(12200)	6720					
12,6	К126IБ-1-2	13500	5520	600	200	3,2	690	8,1
	К126IБ-1-5	(13400)	6720					
13,8	К138IБ-1-2	14700	5520	600	200	3,5	855	8,8
	К138IБ-1-5	(14600)	6720					

1-1

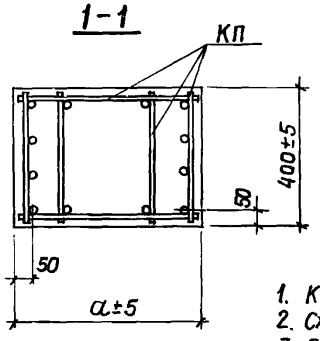

Спецификация арматурных и закладных изделий

Марка колонны	Марка изделия	Кол. шт.	№ листа вып.
К108IIА-1-2	КП1	1	35
	МН3	2	80
	МН14	1	82
	МН18	1	83
	МН22	1	84
	МН28	3	85
К120IIА-1-2	КП4	1	35
	МН3, МН14, МН18, МН22 МН28 см. К108IIА-1-2		
К120IIА-1-5	КП7	1	35
	МН3, МН14, МН18, МН22 МН28 см. К108II-1-2		
К108IА-1-2	КП22	1	39
	МН1	2	80
	МН14	1	82
	МН16	1	83
	МН22	1	84
	МН28	3	85
К120IА-1-2	КП25	1	39
	МН1, МН14, МН16, МН22, МН28 см. К108IА-1-2		
К120IА-1-5	КП28	1	39
	МН1, МН14, МН16, МН22, МН28 см. К108IА-1-2		
К102IБ-1-2	КП43	1	43
	МН1, МН14, МН16, МН22, МН28 см. К108IА-1-2		
К114IБ-1-2	КП46	1	43
	МН1, МН14, МН16, МН22, см. К108IА-1-2 МН28		

Марка колонны	Марка изделия	Кол. шт.	№ листа вып.
К114IБ-1-5	КП49	1	43
	МН1, МН14, МН16, МН22 см. К108IА-1-2 МН28		
К132IА-1-2	КП31	1	41
	МН2	2	80
	МН14	1	82
	МН17	1	83
	МН23	1	84
	МН29	3	85
К132IА-1-5	КП34	1	41
	МН2, МН14, МН17, МН23, см. К132IА-1-2 МН29		
К144IА-1-2	КП37	1	41
	МН2, МН14, МН7, МН23 см. К132-IА-1-2 МН29		
К144IА-1-5	КП40	1	41
	МН2, МН14, МН17, МН23 см. К132IА-1-2 МН29		
К126IБ-1-2	КП52	1	45
	МН2, МН14, МН17, МН23 см. К132IА-1-2 МН29		
К126IБ-1-5	КП55	1	45
	МН2, МН14, МН17, МН23, МН29 см. К132IА-1-2		
К138IБ-1-2	КП58	1	45
	МН2, МН14, МН17, МН23, МН29 см. К132IА-1-2		
К138IБ-1-5	КП61	1	45
	МН2, МН14, МН17, МН23, МН29 см. К132IА-1-2		

1. Количество продольных стержней на чертеже показано условно.
2. Схему разбивки закладных изделий МН22, МН23, МН28, МН29 для крепления связей см на листе 33.
3. Пример разбивки закладных изделий для крепления продольных стен дан на листе 34.
4. Размер h до рифов стержня закладных изделий МН16÷МН18.
5. В скобках указана длина колонн, предназначенных для опирания железобетонных подстропильных конструкций с высотой на опоре 700 мм

ТК 1977

Колонны связевые для однопролетных зданий под нагрузку типа 1 Колонны крайние связевые для многопролетных зданий под нагрузку типа 1 при шаге колонн 6м и 12м.

1.420-8

Выпуск 1 | Лист 9

ПРОМСТРОЙПРОЕКТ г. Москва

Гл. инж. пр. Альштейн
Рук. бриг. Зарубина
Дата выпуска 1977г.
Проверил Фокина

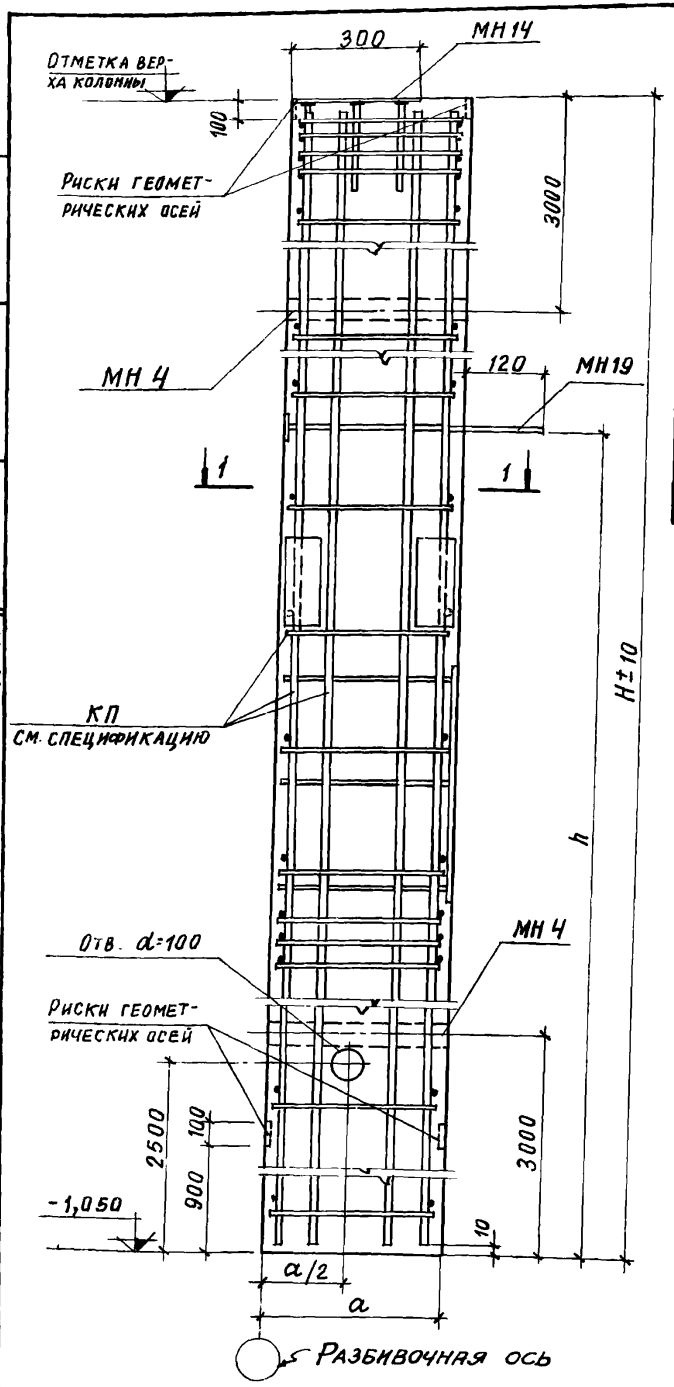

Основные параметры колонн

Отм. верха колон. м.	Марка колонны	Размеры колонны мм. H	h	a	Марка бетона	Расход материалов: Бетон м³	Сталь кг	Вес колонны т
13,2	К132.II А-1-2	14250	5670	800	200	4,56	581	11,4
	К132.II А-1-5		6870					
14,4	К144.II А-1-2	15450	5670			4,94	774	12,4
	К144.II А-1-5		6870					

Спецификация арматурных и закладных изделий

Марка колонны	Марка изделия	Кол. шт.	№ листа вып.
К132.II А-1-2	КП10	1	37
	МН4	2	80
	МН14	1	82
	МН19	1	83
	МН23	1	84
	МН29	3	85
К132.II А-1-5	КП13	1	37
	МН4, МН14, МН19, МН23, МН29 см. К132.II А-1-2		

Марка колонны	Марка изделия	Кол. шт.	№ листа вып.
К144.II А-1-2	КП16	1	37
	МН4, МН14, МН19 МН23, МН29 см. К132.II А-1-2		
К144.II А-1-5	КП19	1	37
	МН4, МН19, МН14, МН23, МН29 см. К132.II А-1-2		

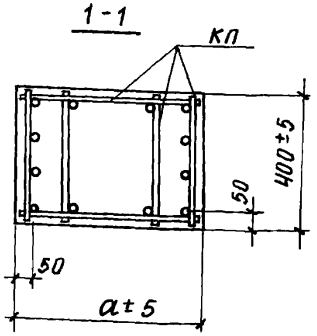

1. Количество продольных стержней на чертеже показано условно.
2. Схему разбивки закладных изделий МН23, МН29 для крепления связей см на листе 33.
3. Пример разбивки закладных изделий для крепления продольных стен дан на листе 34.
4. Размер h дан до рифов стержня закладных изделий МН19.

ТК 1977

Колонны связевые для однопролетных зданий под нагрузку типа 1.

1.420-8

Выпуск 1 | Лист 10

Дата выпуска 1977 г.

г. Москва

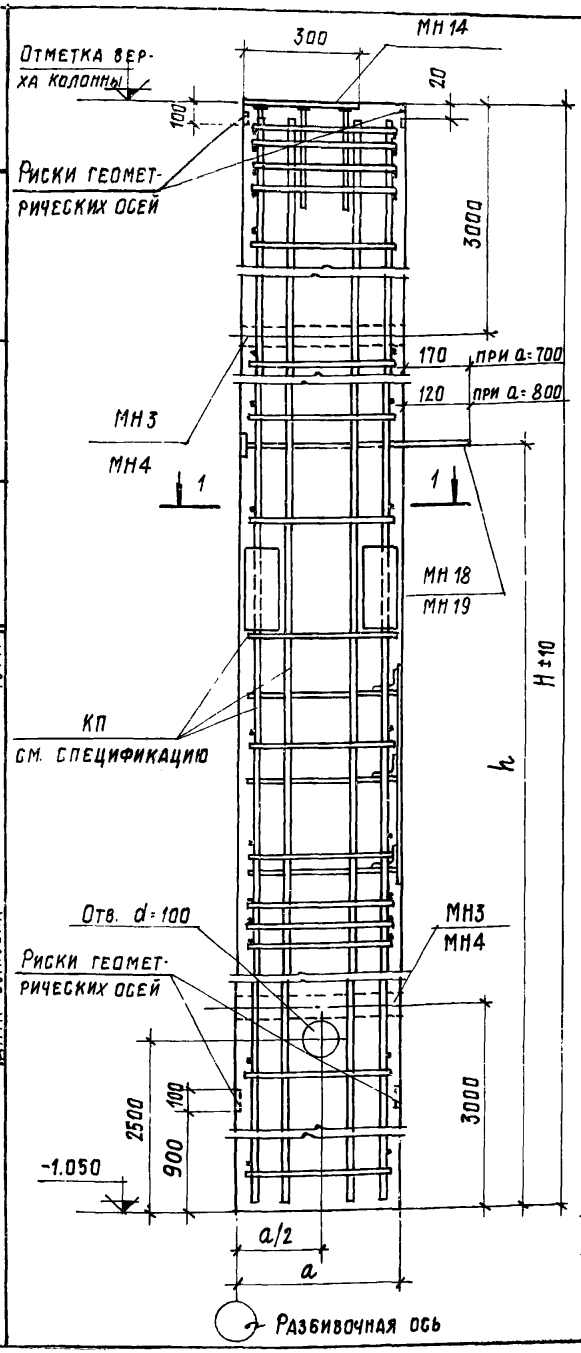

Основные параметры колонн

Отмет верха колонн м	Марка колонны	Размеры колонны мм. H	h	a	Марка бетона	Расход материалов бетон м³	сталь кг	Вес колонны т
10,8	К108.II А-2-2	11850	5670	700	300	3,32	596	8,3
	К108.II А-3-2				400			
12,0	К120.II А-2-2	13050	5670		300	3,65	631	9,13
	К120.II А-3-2				400			
	К120.II А-2-5		6870		300			
	К120.II А-3-5				400			
13,2	К132.II А-2-2	14250	5670	800	300	4,56	590	11,4
	К132.II А-3-2				400			
	К132.II А-2-5		6870		300			
	К132.II А-3-5				400			
14,4	К144.II А-2-2	15450	5670		300	4,94	784	12,4
	К144.II А-3-2				400			
	К144.II А-2-5		6870		300			
	К144.II А-3-5				400			

Спецификация арматурных и закладных изделий

Марка колонны	Марка изделия	Кол. шт.	№ листа вып.
К108.II А-2-2	КП2	1	36
	МН3	2	80
	МН14	1	82
	МН 18	1	83
	МН22	1	84
	МН28	3	85
К108.II А-3-2	КП3	1	36
	МН3, МН14, МН18, МН22, МН28 см. К108.II А-2-2		
К120.II А-2-2	КП5	1	36
	МН3, МН14, МН18, МН22, МН28 см. К108.II А-2-2		
К120.II А-3-2	КП6	1	36
	МН3, МН14, МН18, МН22, МН28 см. К108.II А-2-2		
К120.II А-2-5	КП8	1	36
	МН3, МН14, МН18, МН22, МН28 см. К108.II А-2-2		
К120.II А-3-5	КП9	1	36
	МН3, МН14, МН18, МН22, МН28 см. К108.II А-2-2		

Марка колонны	Марка изделия	Кол шт.	№ листа вып.
К132.II А2-2	КП11	1	38
	МН4	2	80
	МН14	1	82
	МН19	1	83
	МН23	1	84
	МН29	3	85
К132.II А-3-2	КП12	1	38
	МН4, МН14, МН19, МН23, МН29 см. К132.II А-2-2		
К132.II А-2-5	КП14	1	38
	МН4, МН14, МН19, МН23, МН29 см. К132.II А-2-2		
К132.II А-3-5	КП15	1	38
	МН4, МН14, МН19, МН23, МН29 см. К132.II А-2-2		
К144.II А-2-2	КП17	1	38
	МН4, МН14, МН19, МН23, МН29 см. К132.II А-2-2		
К144.II А-3-2	КП18	1	38
	МН4, МН14, МН19, МН23, МН29 см. К132.II А-2-2		
К144.II А-2-5	КП20	1	38
	МН4, МН14, МН19, МН23, МН29 см. К132.II А-2-2		
К144.II А-3-5	КП21	1	38
	МН4, МН14, МН19, МН23, МН29 см. К132.II А-2-2		

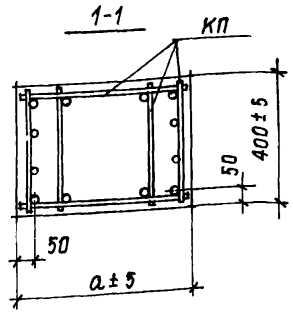

1. Количество продольных стержней на чертеже показано условно.
2. Схему разбивки закладных изделий МН22, МН23, МН28, МН29 для крепления связей см на листе 33
3. Пример разбивки закладных изделий для крепления продольных стен дан на листе 34.
4. Размер h дан до рифов стержня закладных изделий МН18, МН19.

ТК 1977	Колонны связевые для однопролетных зданий под нагрузку типа 2,3	1.420-8	
		Выпуск 1	Лист 11

Гл. инж. пр-та Альтштейн
Рук. бригады Зарубина
Дата выпуска 1977г.
Проверил Фокина

Промстройпроект г. Москва

15479 37

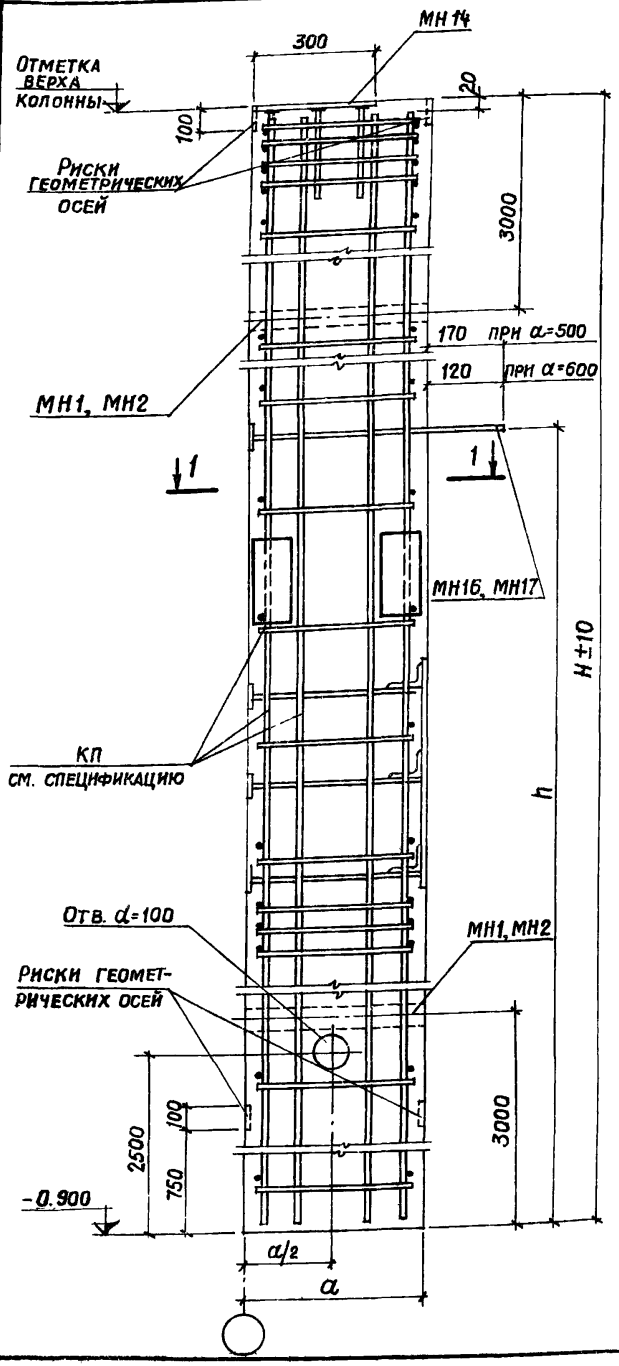

Основные параметры колонн

Отметка верха колонны, м	Марка колонны	Размеры колонны, мм H	h	α	Марка бетона	Расход материалов: бетон, м³	сталь, кг	Вес колонны, т
10,8	К108IА-2-2	11700	5520	500	300	2,3	580	5,9
	К108IА-3-2				400			
12,0	К120IА-2-2	12900	5520		300	2,6	734	6,5
	К120IА-3-2				400			
	К120IА-2-5		6720		300			
	К120IА-3-5				400			
13,2	К132IА-2-2	14100	5520	600	300	3,4	721	8,5
	К132IА-3-2				400			
	К132IА-2-5		6720		300			
	К132IА-3-5				400			
14,4	К144IА-2-2	15300	5520		300	3,7	1027	9,2
	К144IА-3-2				400			
	К144IА-2-5		6720		300			
	К144IА-3-5				400			

Спецификация арматурных и закладных изделий

Марка колонны	Марка изделия	Кол. шт.	№ листа вып.
К108IА-2-2	КП23	1	40
	МН1	2	80
	МН14	1	82
	МН16	1	83
	МН22	1	84
	МН28	3	85
К108IА-3-2	КП24	1	40
	МН1, МН14, МН16, МН22, МН28 см. К108IА-2-2		
К120IА-2-2	КП26	1	40
	МН1, МН14, МН16, МН22, МН28 см. К108IА-2-2		
К120IА-3-2	КП27	1	40
	МН1, МН14, МН16, МН22, МН28 см. К108IА-2-2		
К120IА-2-5	КП29	1	40
	МН1, МН14, МН16, МН22, МН28 см. К108IА-2-2		
К120IА-3-5	КП30	1	40
	МН1, МН14, МН16, МН22, МН28 см. К108IА-2-2		

Марка колонны	Марка изделия	Кол. шт.	№ листа вып.
К132IА-2-2	КП32	1	42
	МН2	2	80
	МН14	1	82
	МН17	1	83
	МН23	1	84
	МН29	3	85
К132IА-3-2	КП33	1	42
	МН2, МН14, МН17, МН23, МН29 см. К132IА-2-2		
К132IА-2-5	КП35	1	42
	МН2, МН14, МН17, МН23, МН29 см. К132IА-2-2		
К132IА-3-5	КП36	1	42
	МН2, МН14, МН17, МН23, МН29 см. К132IА-2-2		
К144IА-2-2	КП38	1	42
	МН2, МН14, МН17, МН23, МН29 см. К132IА-2-2		
К144IА-3-2	КП39	1	42
	МН2, МН14, МН17, МН23, МН29 см. К132IА-2-2		
К144IА-2-5	КП41	1	42
	МН2, МН14, МН17, МН23, МН29 см. К132IА-2-2		
К144IА-3-5	КП42	1	42
	МН2, МН14, МН17, МН23, МН29 см. К132IА-2-2		

1-1

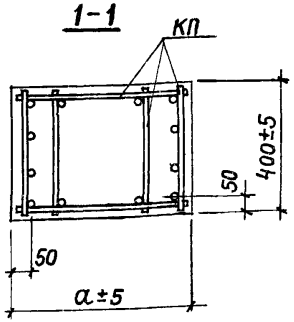

1. Количество продольных стержней на чертеже показано условно.
2. Схему развивки закладных изделий МН22, МН23, МН28, МН29 для крепления связей см. на листе 33.
3. Пример разбивки закладных изделий для крепления продольных стен дан на листе 34.
4. Размер h дан до рифов стержня закладных изделий МН16, МН17.

ТК 1977

Колонны крайние связевые для многопролетных зданий под нагрузку типа 2,3 при шаге колонн 6 м.

1.420-8

Выпуск 1 | Лист 12

Дата выпуска 1977 г.

15470

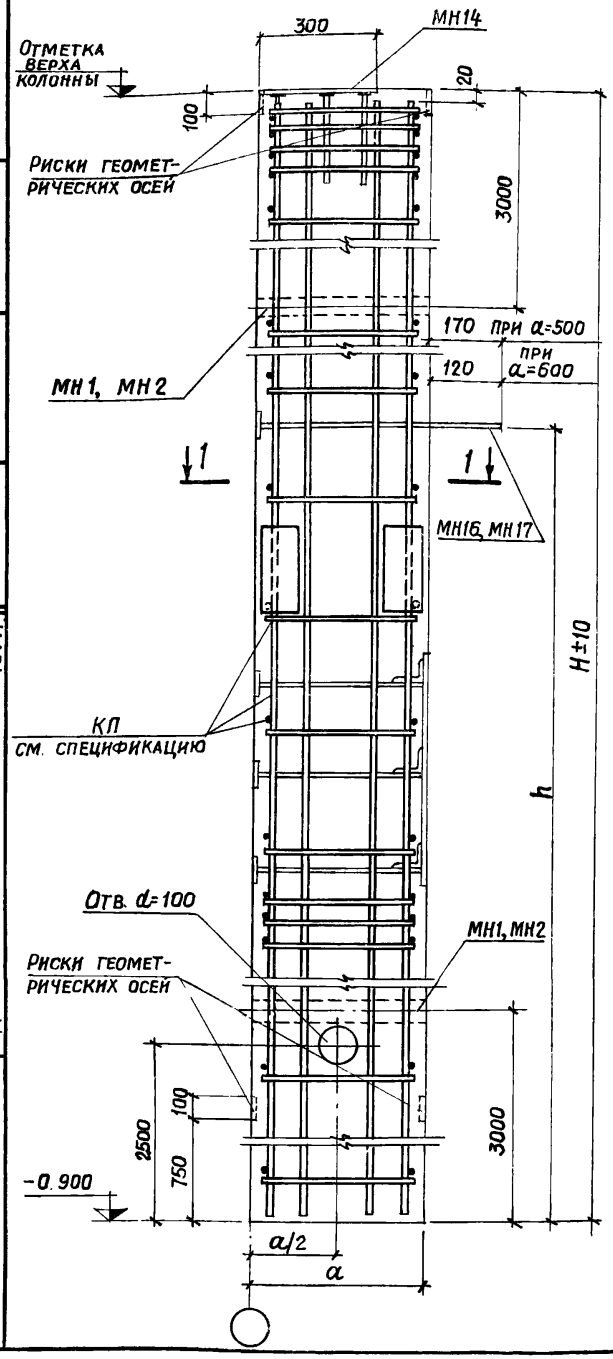

Основные параметры колонн

Отметка верха колонны, м	Марка колонны	Размеры колонны, мм H	h	a	Марка бетона	Расход материалов: бетон, м³	сталь, кг	Вес колонны, т
10,2	К102ІБ-2-2	11100 (11000)	5520	500	300	2,2	566	5,6
	К102ІБ-3-2				400			
11,4	К114ІБ-2-2	12300 (12200)	5520		300	2,5	649	6,2
	К114ІБ-3-2				400			
	К114ІБ-2-5		6720		300			
	К114ІБ-3-5				400			
12,6	К126ІБ-2-2	13500 (13400)	5520	600	300	3,2	704	8,1
	К126ІБ-3-2				400			
	К126ІБ-2-5		6720		300			
	К126ІБ-3-5				400			
13,8	К138ІБ-2-2	14700 (14600)	5520		300	3,5	870	8,8
	К138ІБ-3-2				400			
	К138ІБ-2-5		6720		300			
	К138ІБ-3-5				400			

1-1

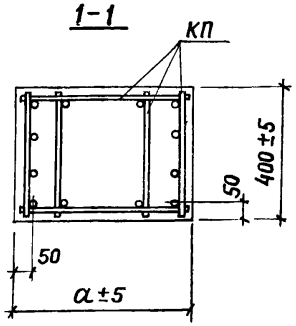

Спецификация арматурных и закладных изделий

Марка колонны	Марка изделия	Кол. шт.	№ листа вып.
К102ІБ-2-2	КП44	1	44
	МН1	2	80
	МН14	1	82
	МН16	1	83
	МН22	1	84
	МН28	3	85
К102ІБ-3-2	КП45	1	44
	МН1, МН14, МН16, МН22, МН28 см. К102ІБ-2-2		
К114ІБ-2-2	КП47	1	44
	МН1, МН14, МН16, МН22, МН28 см. К102ІБ-2-2		
К114ІБ-3-2	КП48	1	44
	МН1, МН14, МН16, МН22, МН28 см. К102ІБ-2-2		
К114ІБ-2-5	КП50	1	44
	МН1, МН14, МК16, МН22, МН28 см. К102ІБ-2-2		
К114ІБ-3-5	КП51	1	44
	МН1, МН14, МН16, МН22, МН28 см. К102ІБ-2-2		

Марка колонны	Марка изделия	Кол. шт.	№ листа вып.
К126ІБ-2-2	КП53	1	46
	МН2	2	80
	МН14	1	82
	МН17	1	83
	МН23	1	84
	МН29	3	85
К126ІБ-3-2	КП54	1	46
	МН2, МН14, МН17, МН23, МН29 см. К126ІБ-2-2		
К126ІБ-2-5	КП56	1	46
	МН2, МН14, МН17, МН23, МН29 см. К126ІБ-2-2		
К126ІБ-3-5	КП57	1	46
	МН2, МН14, МН17, МН23, МН29 см. К126ІБ-2-2		
К138ІБ-2-2	КП59	1	46
	МН2, МН14, МН17, МН23, МН29 см. К126ІБ-2-2		
К138ІБ-3-2	КП60	1	46
	МН2, МН14, МН17, МН23, МН29 см. К126ІБ-2-2		
К138ІБ-2-5	КП62	1	46
	МН2, МН14, МН17, МН23, МН29 см. К126ІБ-2-2		
К138ІБ-3-5	КП63	1	46
	МН2, МН14, МН17, МН23, МН29 см. К126ІБ-2-2		

1. Количество продольных стержней на чертеже показано условно.
2. Схему разбивки закладных изделий МН22, МН23, МН28, МН29 для крепления связей см. на листе 33.
3. Пример разбивки закладных изделий для крепления продольных стен дан на листе 34.
4. Размер h дан до рифов стержня закладных изделий МН16, МН17.
5. В скобках указана длина колонн, предназначенных для опирания железобетонных подстропильных конструкций с высотой на опоре 700 мм

ТК 1977	Колонны крайние связевые для многопролетных зданий под нагрузку типа 2,3 при шаге колонн 12 м.	1.420-8
		Выпуск 1 / Лист 13

Госстрой СССР
ПРОМСТРОЙПРОЕКТ
г. Москва
Гл. инж. пр. Альштейн
Рук. бриг. Зарубина
Гл. констр. Авраменко
Дата выпуска 1977г.
Инженер Проверил Фокина
Васильева

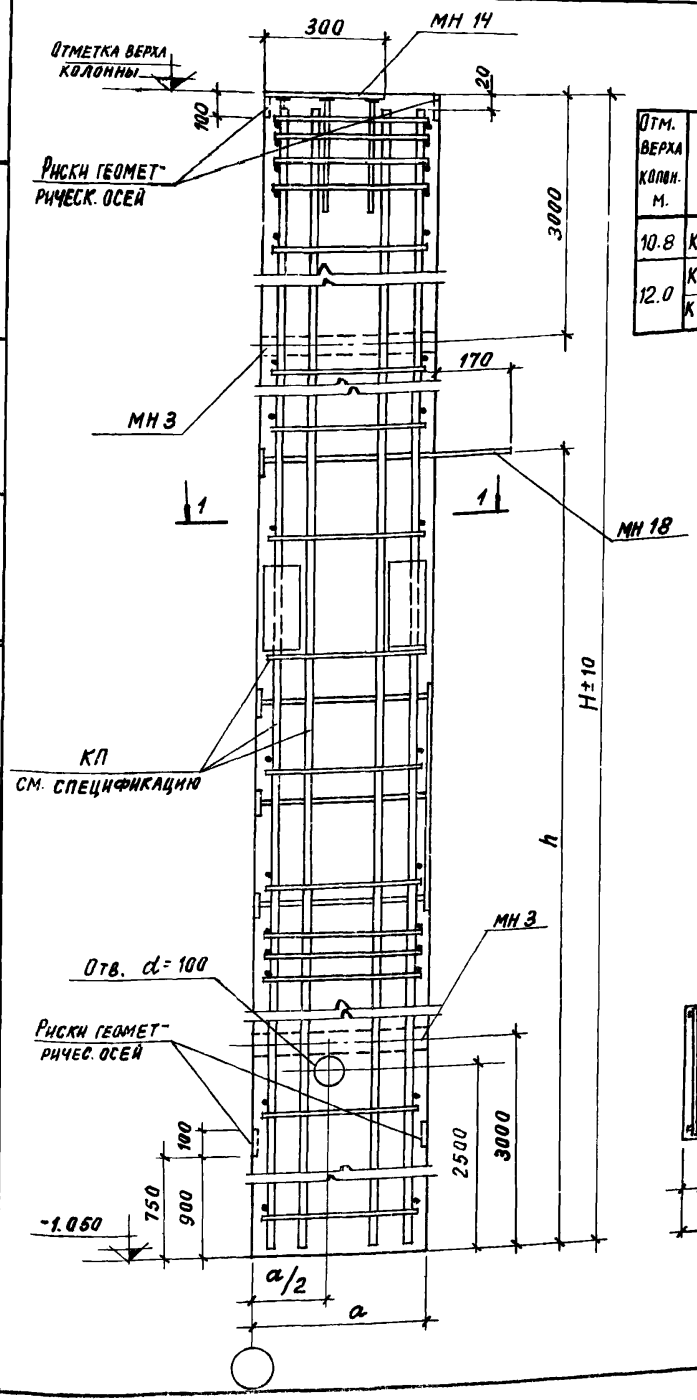

Основные параметры колонн

Отм. верха колонн. м.	Марка колонны	Размеры колонны мм. H	h	a	Марка бетона	Расход материалов: бетон м3	сталь кг	Вес колонны т
10.8	К108.II А-4-2	11850	5670	700	200	3.32	628	8.3
12.0	К120.II А-4-2	13050	6870			3.65	668	9.13
	К120.II А-4-5							

Спецификация арматурных и закладных изделий

Марка колонны	Марка изделия	Кол. шт.	№ листа вып.	Марка колонны	Марка изделия	Кол. шт.	№ листа вып.
К108.II А-4-2	КП 106	1	55	К120.II А-4-2	КП 109	1	55
	МН 3	2	80		МН3, МН14, МН18, МН22 см. К108.II А-4-2, МН28		
	МН 14	1	82	К120.II А-4-5	КП 112	1	55
	МН 18	1	83		МН3, МН14, МН18, МН22 см. К108.II А-4-2 МН28		
	МН 22	1	84				
	МН 28	3	85				

1 - 1

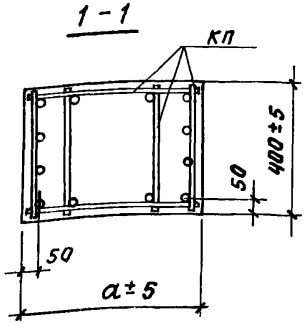

1. Количество продольных стержней на чертеже показано условно.
2. Схему разбивки закладных изделий МН22, МН28 для крепления связей см. на листе 33.
3. Пример разбивки закладных деталей для крепления продольных стен дан на листе 34.
4. Размер h дан до рифов стержня закладных изделий МН 18.

ТК 1977

Колонны связевые для одноэтажных зданий под нагрузку типа 4

1.420-8

Выпуск 1 | Лист 14

Дата выпуска 1977 г.

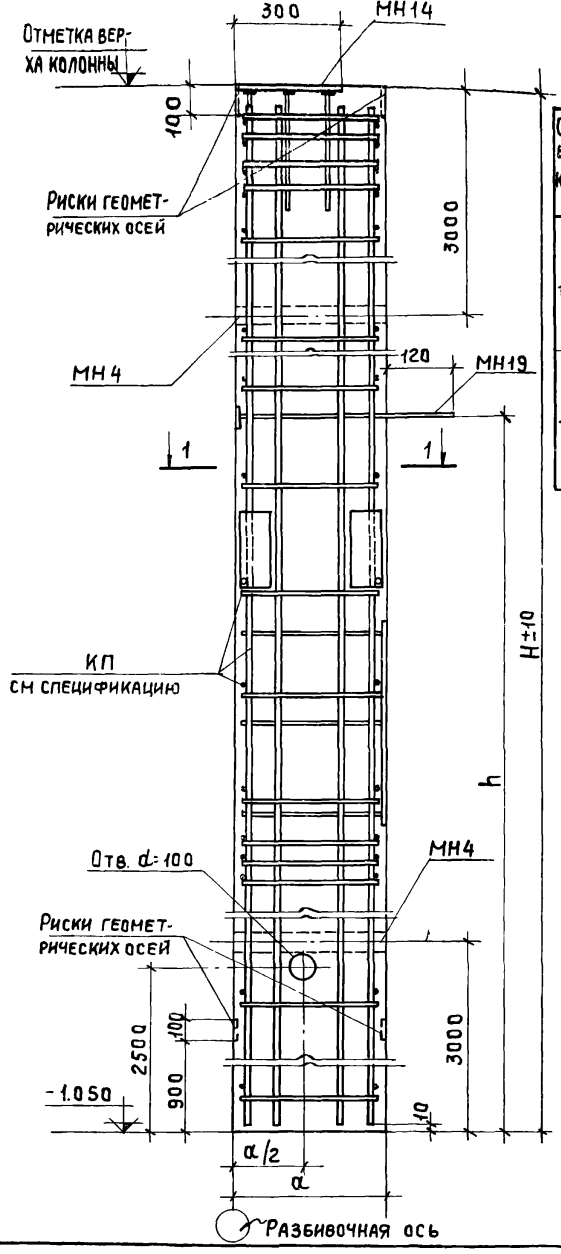

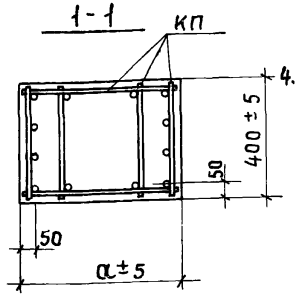

Основные параметры колонн

Отмет верха колон. м	Марка колонны	Размеры колонны мм H	h	a	Марка бетона	Расход материалов бетон м³	Сталь кг	Вес колонны т
13,2	К132ⅡА-4-2	14250	5670	800	200	4,56	729	11,4
	К132ⅡА-4-5		6870					
14,4	К144ⅡА-4-2	15450	5670			4,94	854	12,4
	К144ⅡА-4-5		6870					

Спецификация арматурных и закладных изделий

Марка колонны	Марка изделия	Кол. шт.	№ листа вып.
К132ⅡА-4-2	КП115	1	57
	МН4	2	80
	МН14	1	82
	МН19	1	83
	МН23	1	84
	МН29	3	85
К132ⅡА-4-5	КП118	1	57
	МН4, МН14, МН19, МН23, МН29 см. К132ⅡА-4-2		

Марка колонны	Марка изделия	Кол. шт.	№ листа вып.
К144ⅡА-4-2	КП121	1	57
	МН4, МН14, МН19, МН23, МН29 см. К132ⅡА-4-2		
К144ⅡА-4-5	КП124	1	57
	МН4, МН14, МН19, МН23, МН29 см. К132ⅡА-4-2		

1. Количество продольных стержней на чертеже показано условно.
2. Схему разбивки закладных изделий МН23, МН29 для крепления связей см. на листе 33.
3. Пример разбивки закладных изделий для крепления продольных стен дан на листе 34.
4. Размер h дан до рифов стержня закладных изделий МН19.

Гл. констр.	Абрамович	Инженер	Васильева
Гл. инж. пр.	Альтштейн	Просерил	Фокина
Рук. бриг.	Зарубина		
Дата выпуска	1977		

Госстрой СССР
ПРОМСТРОЙПРОЕКТ
г. Москва

ТК 1977	Колонны связевые для однопролетных зданий под нагрузку типа 4 (продолжение)	1.420-8	
		Выпуск 1	Лист 15

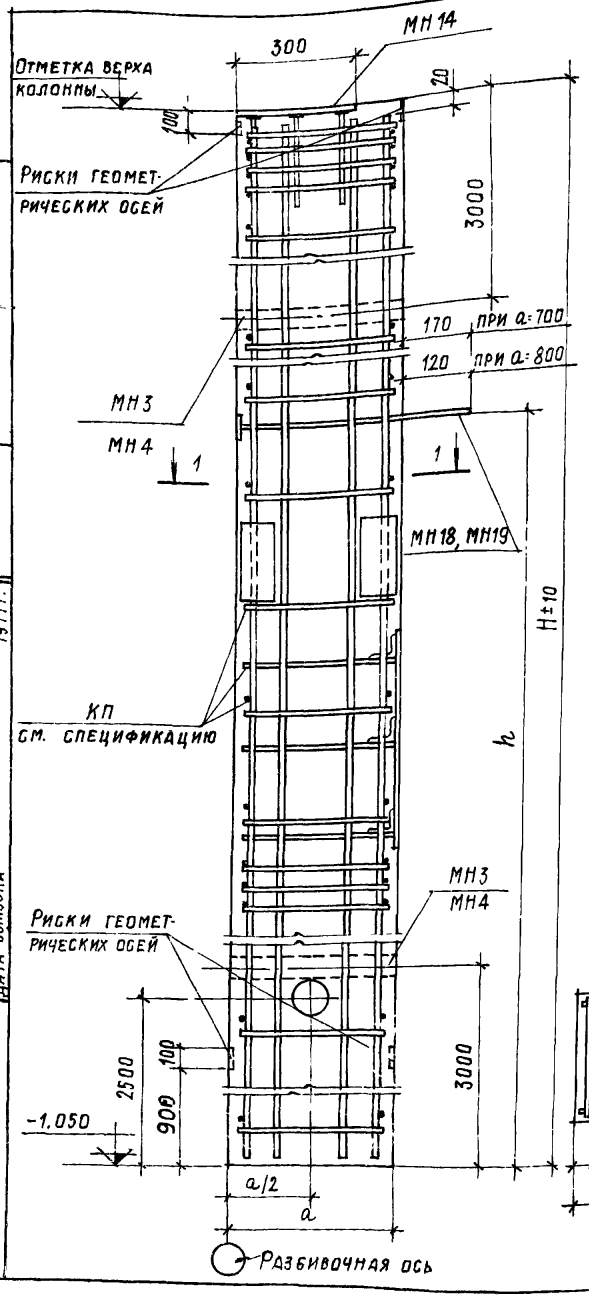

Основные параметры колонн

Отмет. верха колонн м	Марка колонны	Размеры колонн мм H	h	a	Марка бетона	Расход материалов бетон м³	сталь кг	Вес колонны т
10,8	К108.II А-5-2	11850	5670	700	300	3,32	626	8,3
	К108.II А-6-2				400			
12,0	К120.II А-5-2	13050	5670		300	3,65	666	9,13
	К120.II А-6-2				400			
	К120.II А 5-5		6870		300			
	К120.II А-6-5				400			
13,2	К132.II А-5-2	14250	5670	800	300	4,56	738	11,4
	К132.II А-6-2				400			
	К132.II А-5-5		6870		300			
	К132.II А-6-5				400			
14,4	К144.II А-5-2	15450	5670		300	4,94	863	12,4
	К144.II А-6-2				400			
	К144.II А-5-5		6870		300			
	К144.II А-6-5				400			

Спецификация арматурных и закладных изделий

Марка колонны	Марка изделия	Кол. шт.	№ листа вып.
К108.II А-5-2	КП107	1	56
	МН 3	2	80
	МН14	1	82
	МН 18	1	83
	МН22	1	84
	МН28	3	85
К108.II А-6-2	КП108	1	56
	МН3, МН14, МН18, МН22, МН28 см. К108.II А-5-2		
К120.II А-5-2	КП110	1	56
	МН3, МН14, МН18, МН22, МН28 см. К108.II А-5-2		
К120.II А-6-2	КП111	1	56
	МН3, МН14, МН18, МН22, см. К108.II А-5-2 МН28		
К120.II А-5-5	КП113	1	56
	МН3, МН14, МН18, МН22, см. К108.II А-5-2 МН28		
К120.II А-6-5	КП114	1	56
	МН3, МН14, МН18, МН22, см. К108.II А 5-2 МН28		

Марка колонны	Марка изделия	Кол. шт.	№ листа вып.
К132.II А-5-2	КП116	1	58
	МН4	2	80
	МН14	1	82
	МН19	1	83
	МН23	1	84
	МН29	3	85
К132.II А-6-2	КП117	1	58
	МН4, МН14, МН19, МН23, см К132.II А-5-2 МН29		
К132.II А-5-5	КП119	1	58
	МН4, МН14, МН19, МН23, см К132.II А-5-2 МН29		
К132.II А-6-5	КП120	1	58
	МН4 МН14, МН19, МН23, см. К132.II А-5-2 МН29		
К144.II А 5-2	КП122	1	58
	МН4, МН14, МН19 МН23, см К132.II А-5-2 МН29		
К144.II А-6-2	КП123	1	58
	МН4, МН14, МН19, МН23, см К132.II А-5-2 МН29		
К144.II А 5-5	КП125	1	58
	МН4, МН14 МН19, МН23, см. К132.II А-5-2 МН29		
К144.II А-6-5	КП126	1	58
	МН4, МН14, МН19, МН23, см. К132.II А-5-2 МН29		

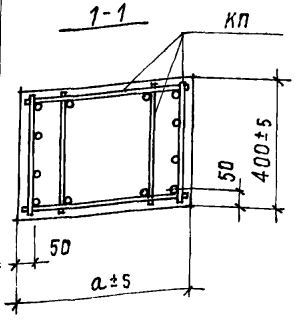

1. Количество продольных стержней на чертеже показано условно.
2. Схему раскладки закладных изделий МН22, МН23, МН28, МН29 для крепления связей см. на листе 33.
3. Пример разбивки закладных изделий для крепления продольных стен дан на листе 34
4. Размер h дан до рифов стержня закладных изделий МН18, МН 19.

ТК 1977	Колонны связевые для однопролетных зданий под нагрузку типа 5,6	1.420-8	
		Выпуск 1	Лист 16

Рук. бригады Зарубина 1977 г.
Дата выпуска
г. Москва

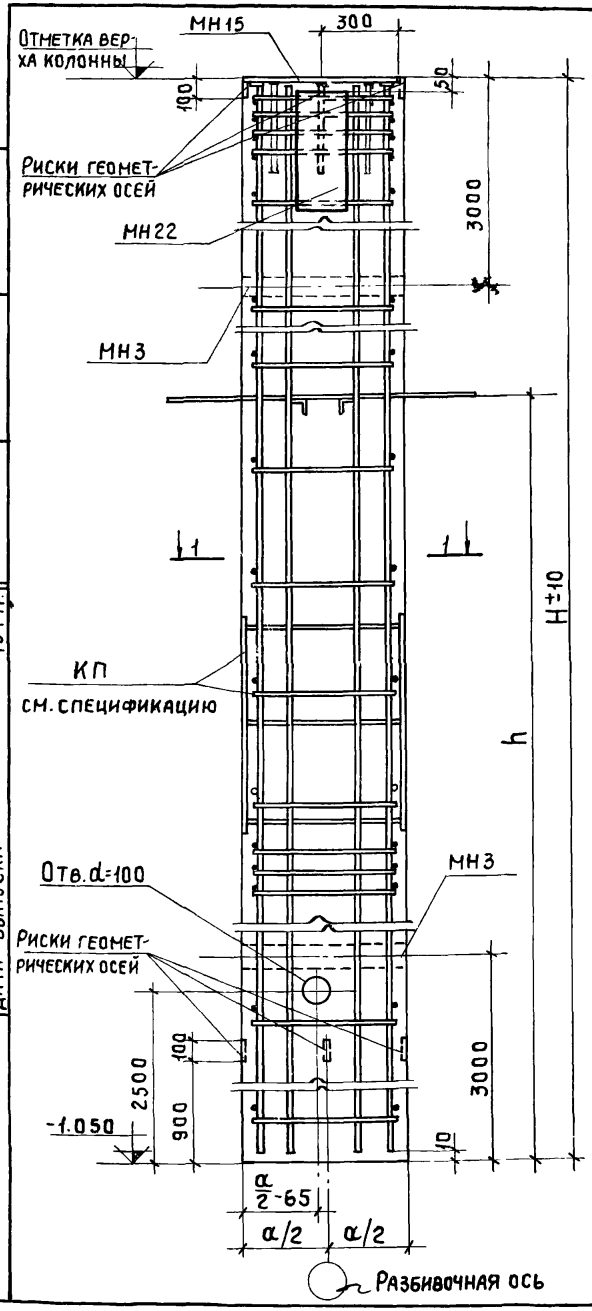

Основные параметры колонн

Отметка верха колонны м	Марка колонны	Размеры колонны мм H	h	α	Марка бетона	Расход материалов: Бетон м3	Сталь кг	Вес колонны т
10,8	К108II6-1-1	11850	5670	700	200	3,32	650	8,3
12,0	К120II6-1-1	13050	5670		300	3,65	594	9,13
	К120II6-1-4		6870		200			
10,2	К102II6-1-1	11250 (11150)	5670		200	3,15	533	7,88
11,4	К114II6-1-1	12450 (12350)	5670		300	3,49	973	8,71
	К114II6-1-4		6870		300			

Спецификация арматурных и закладных изделий

Марка колонны	Марка изделия	Кол. шт.	№ листа вып.
К108II6-1-1	КП64	1	47
	МН3	2	80
	МН15	1	82
	МН22	1	84
К120II6-1-1	КП67	1	47
	МН3, МН15, МН22 см. К108II6-1-1		
К120II6-1-4	КП70	1	47
	МН3, МН15, МН22 см. К108II6-1-1		

Марка колонны	Марка изделия	Кол. шт.	№ листа вып.
К102II6-1-1	КП85	1	51
	МН3, МН15 см. К108II6-1-1		
К114II6-1-1	КП88	1	51
	МН3, МН15 см. К108II6-1-1		
К114II6-1-4	КП91	1	51
	МН3, МН15 см. К108II6-1-1		

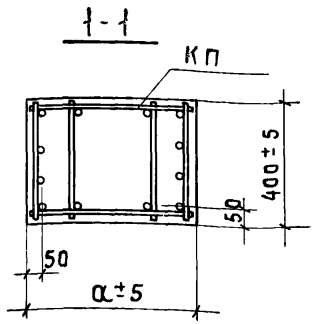

1. Количество продольных стержней на чертеже показано условно.
2. Размер h дан до рифов выпусков.
3. В скобках указана длина колонн, предназначенных для опирания железобетонных подстропильных конструкций с высотой на опоре 700 мм

ТК 1977	Средние рядовые колонны под нагрузку типа 1 при шаге колонн 6м и 12 м.	1.420-8 Выпуск 1 Лист 17

Гл. инж. пр.	Альштейн	
Рук. бриг.	Зарубина	
Дата выпуска	1977г.	
Проверил	Фокина	
Промстройпроект г. Москва		

15479 43

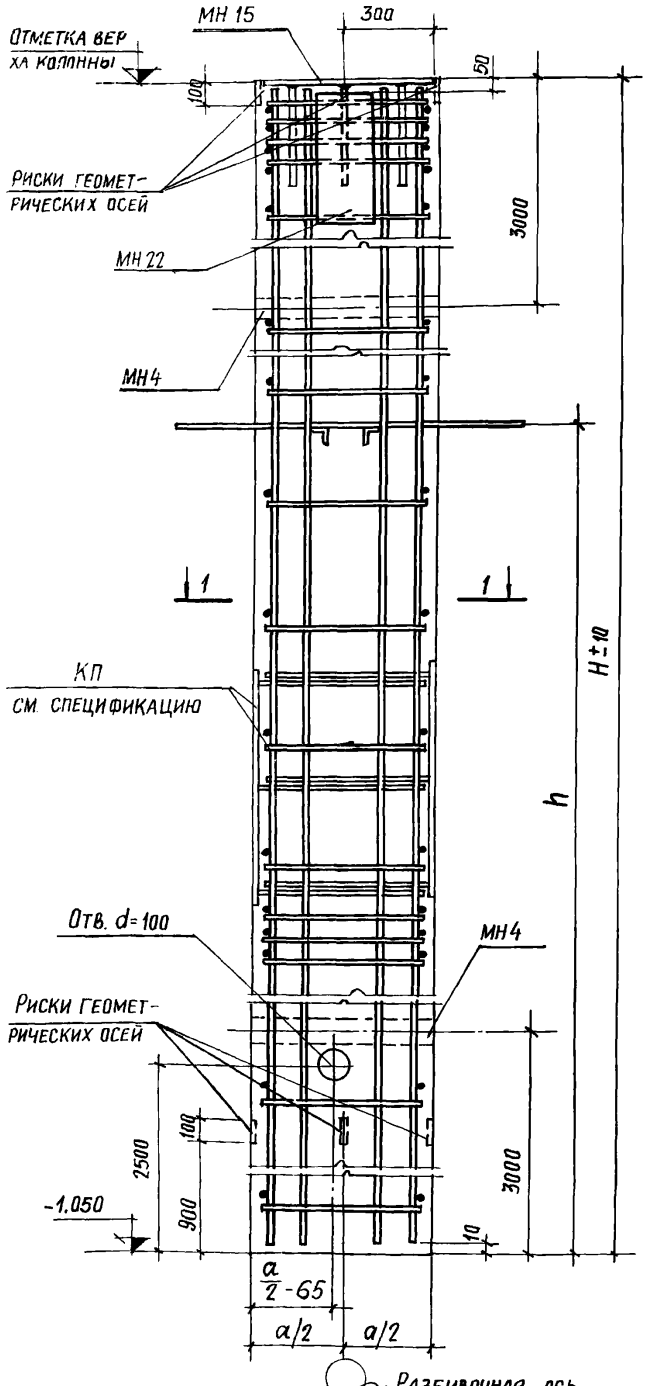

Основные параметры колонн

Отмет. верха колон. м	Марка колонны	Размеры колонны мм H	h	a	Марка бетона	Расход материалов бетон м³	сталь кг	Вес колонны т
13,2	К132.II Б-1-1	14250	5670	800	200	4,56	678	11,4
	К132.II Б-1-4		6870		200			
14,4	К144.II Б-1-1	15450	5670		200	4,94	747	12,4
	К144.II Б-1-4		6870		200			
12,6	К126.II Б-1-1	13650 (13550)	5670		200	4,37	656	10,9
	К126.II Б-1-4		6870		200			
13,8	К138.II Б-1-1	14850 (14750)	5670		200	4,75	1202	11,9
	К138.II Б-1-4		6870		200			

Спецификация арматурных и закладных изделий

Марка колонны	Марка изделия	Кол. шт.	№ листа вып.
К132.II Б-1-1	КП73	1	49
	МН4	2	80
	МН15	1	82
	МН22	1	84
К132.II Б-1-4	КП76	1	49
	МН4, МН15, МН22 см. К132.II Б-1-1		
К144.II Б-1-1	КП79	1	49
	МН4, МН15, МН22 см. К132.II Б-1-1		
К144.II Б-1-4	КП82	1	49
	МН4, МН15, МН22 см. К132.II Б-1-1		

Марка колонны	Марка изделия	Кол. шт.	№ листа вып.
К126.II Б-1-1	КП94	1	53
	МН4, МН15 см. К132.II Б-1-1		
К126.II Б-1-4	КП97	1	53
	МН4, МН15 см. К132.II Б-1-1		
К138.II Б-1-1	КП100	1	53
	МН4, МН15 см. К132.II Б-1-1		
К138.II Б-1-4	КП103	1	53
	МН4, МН15 см. К132.II Б-1-1		

1-1

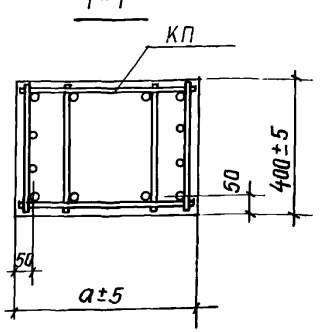

Указания см. на листе 17.

ТК 1977	Средние рядовые колонны под нагрузку типа 1 при шаге колонн 6 м и 12 м (продолжение)	1.420-8	
		Выпуск 1	Лист 18

Г. МОСКВА
ДАТА ВЫПУСКА: 1977 г.

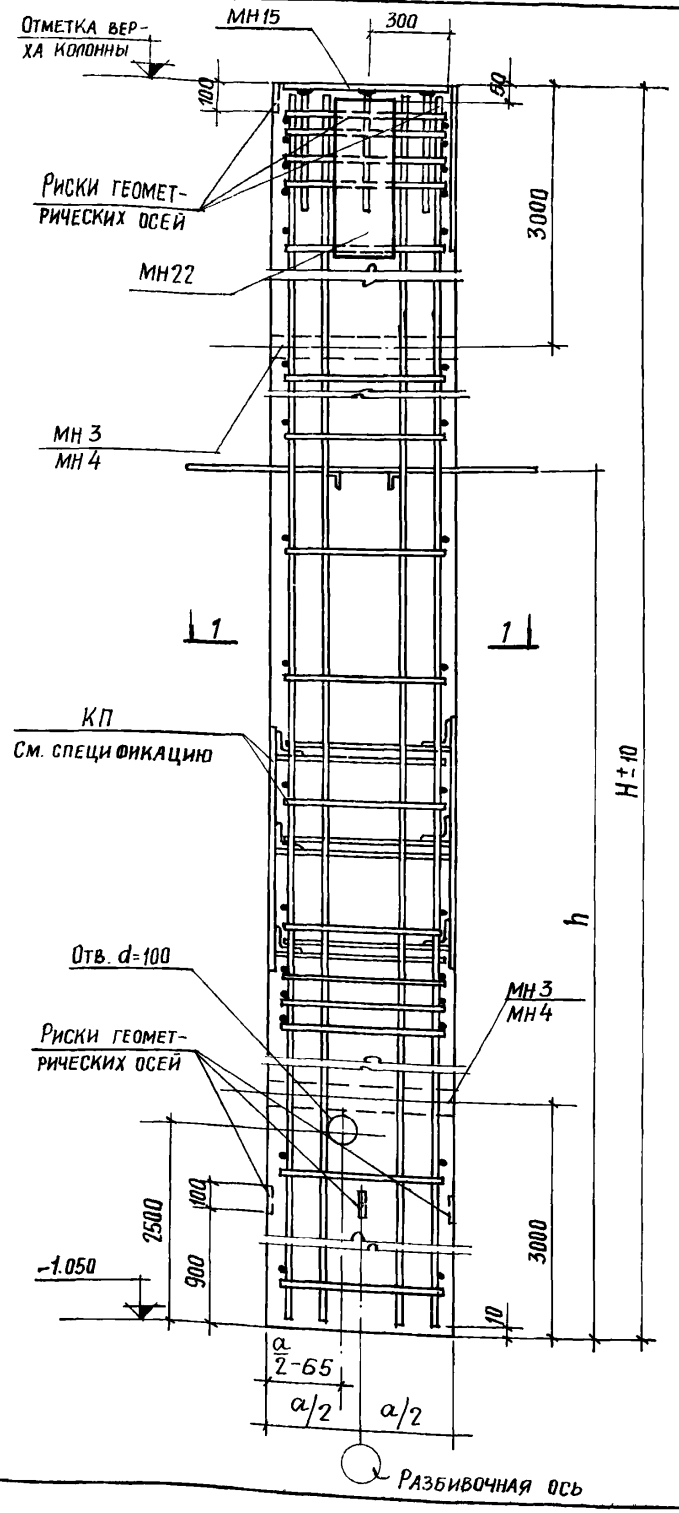

Основные параметры колонн

Отмет. верха колон. м	Марка колонны	Размеры колонны мм H	h	a	Марка бетона	Расход материалов Бетон м³	Сталь кг	Вес колонны т
10,8	К108.II Б-2-1	11850	5670	700	300	3,32	614	8,3
	К108.II Б-3-1				400			
12,0	К120.II Б-2-1	13050	5670		300	3,65	558	9,1
	К120.II Б-3-1				400			
	К120.II Б-2-4		6870		300			
	К120.II Б-3-4				400			
13,2	К132.II Б-2-1	14250	5670	800	300	4,56	696	11,4
	К132.II Б-3-1				400			
	К132.II Б-2-4		6870		300			
	К132.II Б-3-4				400			
14,4	К144.II Б-2-1	15450	5670		300	4,94	765	12,4
	К144.II Б-3-1				400			
	К144.II Б-2-4		6870		300			
	К144.II Б-3-4				400			

Спецификация арматурных и закладных изделий

Марка колонны	Марка изделия	Кол шт.	№ листа вып.
К108.II Б-2-1	КП65	1	48
	МН3	2	80
	МН15	1	82
	МН22	1	84
К108.II Б-3-1	КП66	1	48
	МН3, МН15, МН22 см. К108.II Б-2-1		
К120.II Б-2-1	КП68	1	48
	МН3, МН15, МН22 см. К108.II Б-2-1		
К120.II Б-3-1	КП69	1	48
	МН3, МН15, МН22 см. К108.II Б-2-1		
К120.II Б-2-4	КП71	1	48
	МН3, МН15, МН22 см. К108.II Б-2-1		
К120.II Б-3-4	КП72	1	48
	МН3, МН15, МН22 см. К108.II Б-2-1		
К132.II Б-2-1	КП74	1	50
	МН4	2	80
	МН15	1	82
	МН22	1	84

Марка колонны	Марка изделия	Кол. шт.	№ листа вып.
К132.II Б-3-1	КП75	1	50
	МН4, МН15, МН22 см. К132.II Б-2-1		
К132.II Б-2-4	КП77	1	50
	МН4, МН15, МН22 см. К132.II Б-2-1		
К132.II Б-3-4	КП78	1	50
	МН4, МН15, МН22 см. К132.II Б-2-1		
К144.II Б-2-1	КП80	1	50
	МН4, МН15, МН22 см. К132.II Б-2-1		
К144.II Б-3-1	КП81	1	50
	МН4, МН15, МН22 см. К132.II Б-2-1		
К144.II Б-2-4	КП83	1	50
	МН4, МН15, МН22 см. К132.II Б-2-1		
К144.II Б-3-4	КП84	1	50
	МН4, МН15, МН22 см. К132.II Б-2-1		

1-1

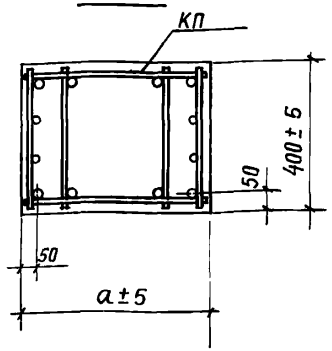

Указания см. на листе 17.

ПРОМСТРОЙПРОЕКТ г. Москва

Гл. инж. пр.	Лившиц	
Рук. бриг.	Зарубина	
Дата выпуска		1977 г.

ТК 1977

Средние рядовые колонны под нагрузку типа 2,3 при шаге колонн 6 м

1.420-8

Выпуск 1 | Лист 19

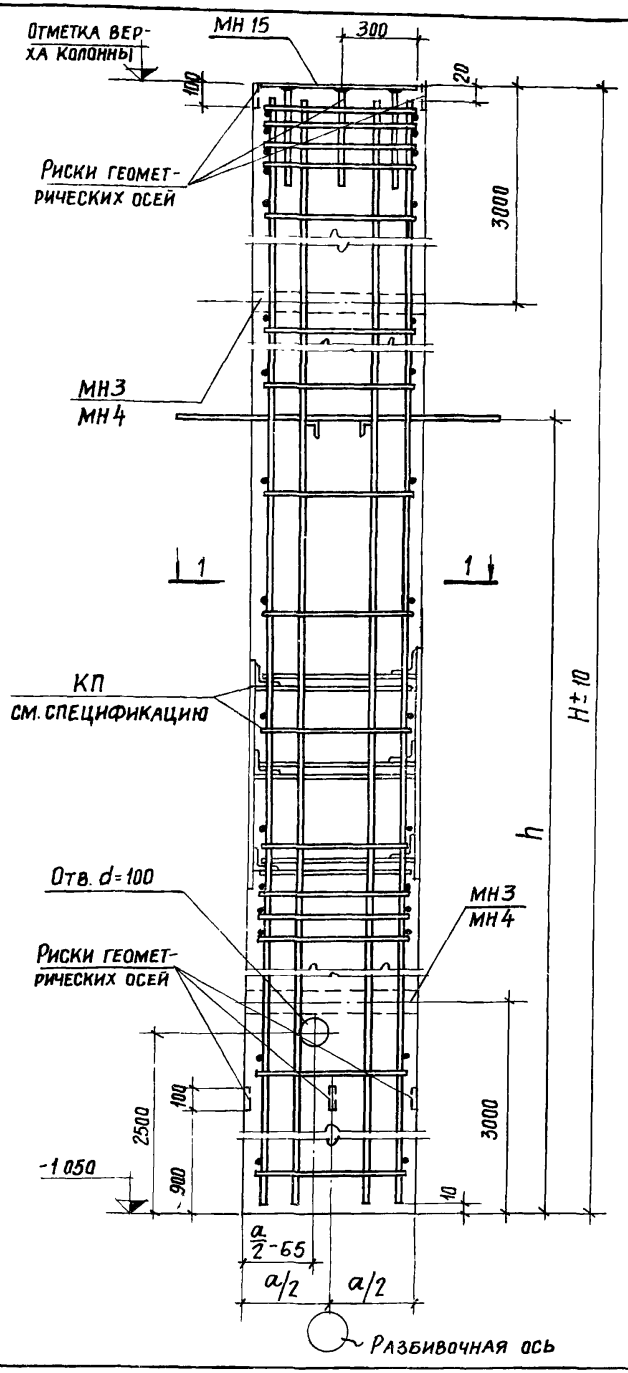

Основные параметры колонн

Отмет. верха колонн м	Марка колонны	Размеры колонны мм H	h	a	Марка бетона	Расход материалов: бетон м³	сталь кг	Вес колонны т
10,2	К102.II Б-2-1	11250 (11150)	5670		300	3,15	580	7,88
	К102.II Б-3-1				400			
11,4	К114.II Б-2-1	12450 (12350)	5670	700	300	3,49	1020	8,71
	К114.II Б-3-1				400			
	К114.II Б-2-4		6870		300			
	К114.II Б-3-4				400			
12,6	К126.II Б-2-1	13650 (13550)	5670	800	300	4,37	674	10,92
	К126.II Б-3-1				400			
	К126.II Б-2-4		6870		300			
	К126.II Б-3-4				400			
13,8	К138.II Б-2-1	14850 (14750)	5670		300	4,75	1220	11,88
	К138.II Б-3-1				400			
	К138.II Б-2-4		6870		300			
	К138.II Б-3-4				400			

1-1

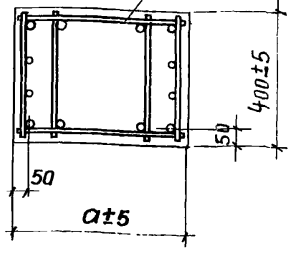

Спецификация арматурных и закладных изделий

Марка колонны	Марка изделия	Кол. шт.	№ листа вып.
К102.II Б-2-1	КП86	1	52
	МН3	2	80
	МН15	1	82
К102.II Б-3-1	КП87	1	52
	МН3, МН15 см. К102 II Б-2-1		
К114.II Б-2-1	КП89	1	52
	МН3, МН15 см. К102 II Б-2-1		
К114.II Б-3-1	КП90	1	52
	МН3, МН15 см. К102 II Б-2-1		
К114.II Б-2-4	КП92	1	52
	МН3, МН15 см. К102 II Б-2-1		
К114.II Б-3-4	КП93	1	52
	МН3, МН15 см. К102 II Б-2-1		
К126.II Б-2-1	КП95	1	54
	МН4	2	80
	МН15	1	82

Марка колонны	Марка изделия	Кол. шт.	№ листа вып.
К126.II Б-3-1	КП96	1	54
	МН4, МН15 см. К126 II Б-2-1		
К126.II Б-2-4	КП98	1	54
	МН4, МН15 см. К126 II Б-2-1		
К126.II Б-3-4	КП99	1	54
	МН4, МН15 см. К126 II Б-2-1		
К138.II Б-2-1	КП101	1	54
	МН4, МН15 см. К126 II Б-2-1		
К138.II Б-3-1	КП102	1	54
	МН4, МН15 см. К126 II Б-2-1		
К138.II Б-2-4	КП104	1	54
	МН4, МН15 см. К126 II Б-2-1		
К138.II Б-3-4	КП105	1	54
	МН4, МН15 см. К126 II Б-2-1		

Указания см. на листе 17.

1977 г.
Дата выпуска
г. Москва

ТК 1977

Средние рядовые колонны под нагрузку типа 2,3. при шаге колонн 12 м

1.420-8
Выпуск 1
Лист 20

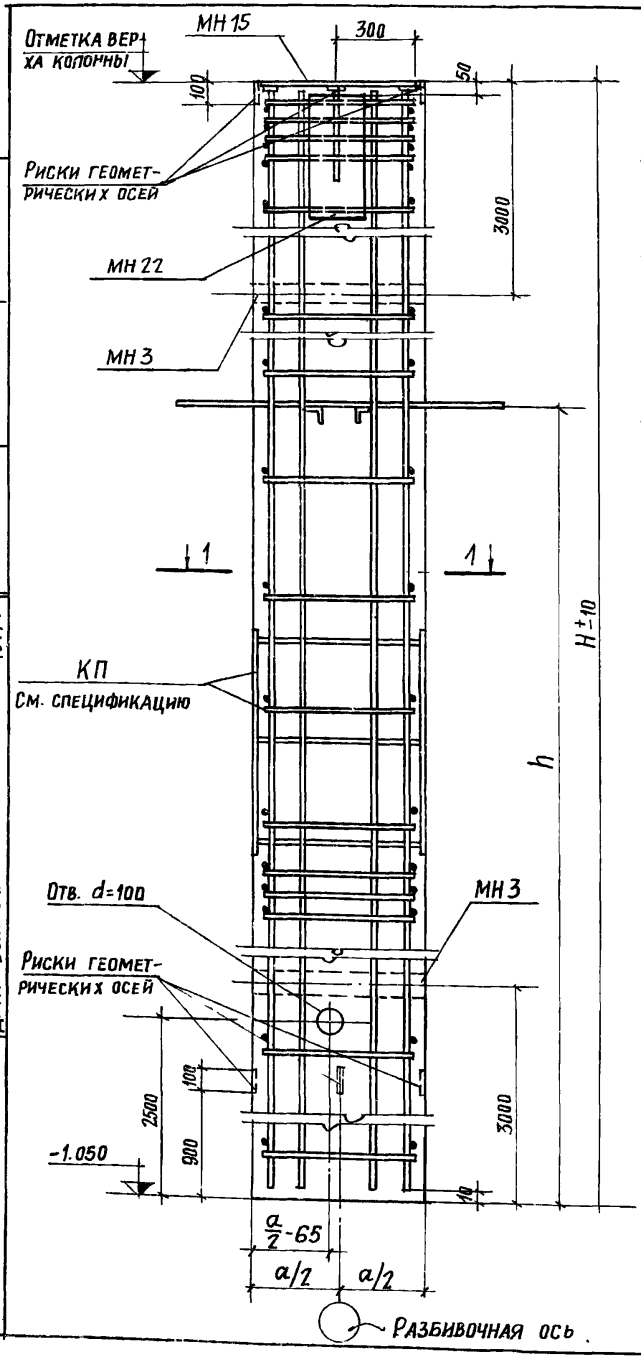

Основные параметры колонн

Отмет верха колон м	Марка колонны	Размеры колонны мм H	h	a	Марка бетона	Расход материалов бетон м³	стали кг	Вес колонны т
10,8	К108.II Б-4-1	11850	5670	700	200	3,32	764	8,3
12,0	К120.II Б-4-1	13050	5670		300	3,65	652	9,13
	К120.II Б-4-4		6870		200			
10,2	К102.II Б-4-1	11250 (11150)	5670		200	3,15	573	7,88

Спецификация арматурных и закладных изделий

Марка колонны	Марка изделия	Кол. шт.	№ листа вып.
К108.II Б-4-1	КП127	1	59
	МН3	2	80
	МН15	1	82
	МН22	1	84
К120.II Б-4-1	КП130	1	59
	МН3, МН15, МН22, см. К108 II Б-4-1		
К120.II Б-4-4	КП133	1	59
	МН3, МН15, МН22 см. К108 II Б-4-1		

Марка колонны	Марка изделия	Кол. шт.	№ листа вып.
К102.II Б-4-1	КП148	1	63
	МН3, МН15 см. К108 II Б-4-1		

1-1

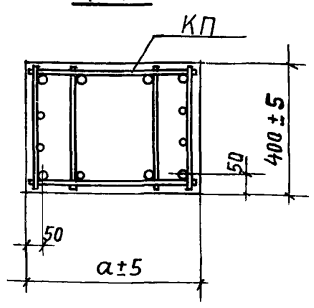

Указания см. на листе 17.

ТК 1977	Средние рядовые колонны под нагрузку типа 4 при шаге колонн 6 м и 12 м	1.420-8	
		Выпуск 1	Лист 21

ПРОМСТРОЙПРОЕКТ г. Москва

Гл. инж. пр.	Альтштейн	Фокина
Рук. бриг.	Зарубина	
Дата выпуска	1977 г.	

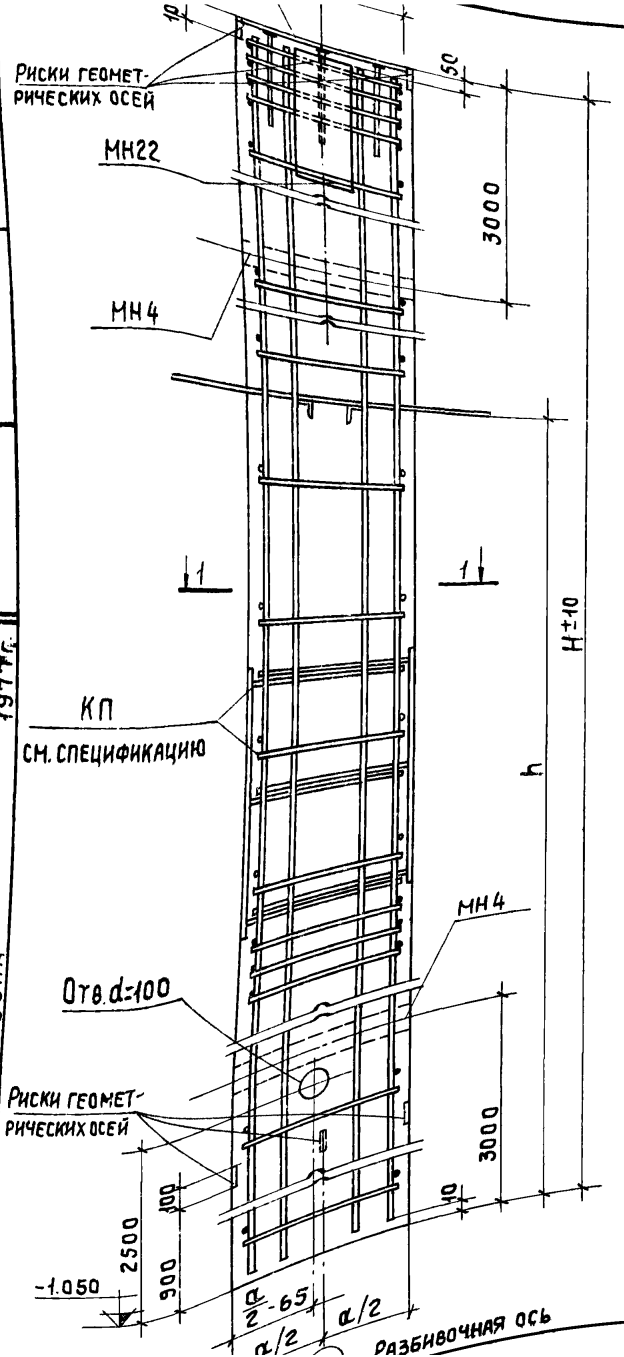

Основные параметры колонн

Отметка верха колонны	Марка колонны	Размеры колонны мм H	h	α	Марка бетона	Расход материалов: бетон м³	сталь кг	Вес колонны т
13,2	К132П6-4-1	14250	5670	800	200	4,56	698	11,4
	К132П6-4-4		6870		200			
14,4	К144П6-4-1	15450	5670		200	4,94	775	12,4
	К144П6-4-4		6870		200			
12,6	К126П6-4-1	13650 (13550)	5670		200	4,37	766	10,9
	К126П6-4-4		6870		200			
13,8	К138П6-4-1	14850 (14750)	5670		200	4,75	1413	11,9
	К138П6-4-4		6870		200			

Спецификация арматурных и закладных изделий

Марка колонны	Марка изделия	Кол. шт.	№ листа вып.
К132П6-4-1	КП136	1	61
	МН4	2	80
	МН15	1	82
	МН22	1	84
К132П6-4-4	КП139	1	61
	МН4, МН15, МН22 см. К132П6-4-1		
К144П6-4-1	КП142	1	61
	МН4, МН15, МН22 см. К132П6-4-1		
К144П6-4-4	КП145	1	61
	МН4, МН15, МН22 см. К132П6-4-1		

Марка колонны	Марка изделия	Кол. шт.	№ листа вып.
К126П6-4-1	КП151	1	64
	МН4, МН15 см. К132П6-4-1		
К126П6-4-4	КП154	1	64
	МН4, МН15 см. К132П6-4-1		
К138П6-4-1	КП157	1	64
	МН4, МН15 см. К132П6-4-1		
К138П6-4-4	КП160	1	64
	МН4, МН15 см. К132П6-4-1		

1-1

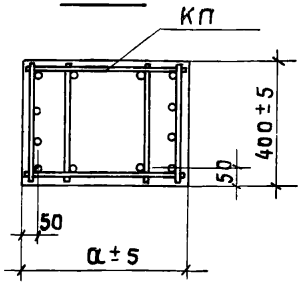

Указания см. на листе 17.

Дата выпуска 1977 г.

ТК 1977	Средние рядовые колонны под нагрузку типа 4 при шаге колонн 6 м и 12 м (продолжение)	1.420-8	
		Выпуск 1	Лист 22

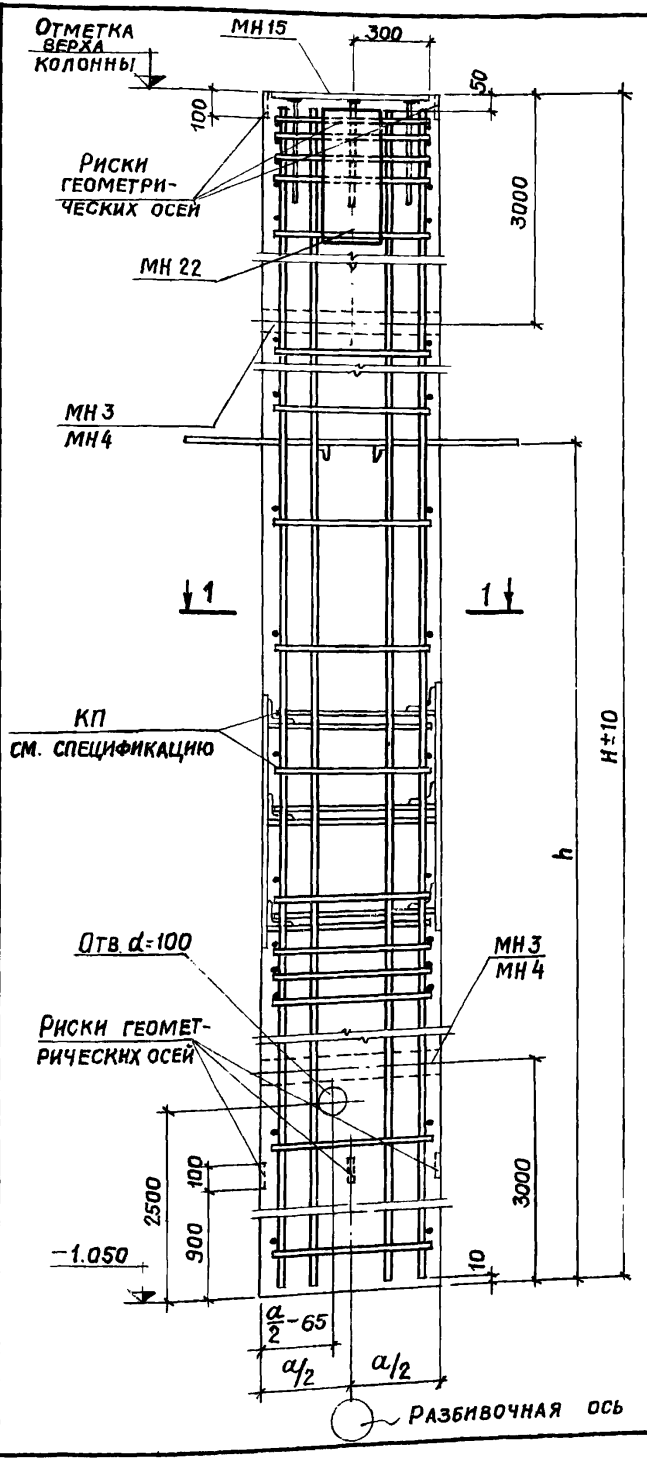

Основные параметры колонн

Отметка верха колонн, м	Марка колонны	Размеры колонны, мм H	h	a	Марка бетона	Расход материалов: бетон, м³	сталь, кг	Вес колонны, т
10,8	К108II Б-5-1	11850	5670	700	300	3,32	728	8,3
	К108II Б-6-1				400			
12,0	К120II Б-5-1	13050	5670		300	3,65	616	9,1
	К120II Б-6-1				400			
	К120II Б-5-4		6870		300			
	К120II Б-6-4				400			
13,2	К132II Б-5-1	14250	5670	800	300	4,56	716	11,4
	К132II Б-6-1				400			
	К132II Б-5-4		6870		300			
	К132II Б-6-4				400			
14,4	К144II Б-5-1	16450	5670		300	4,94	794	12,4
	К144II Б-6-1				400			
	К144II Б-5-4		6870		300			
	К144II Б-6-4				400			

Спецификация арматурных и закладных изделий

Марка колонны	Марка изделия	Кол. шт.	№ листа вып.
К108II Б-5-1	КП 128	1	60
	МН3	2	80
	МН15	1	82
	МН22	1	84
К108II Б-6-1	КП 129	1	60
	МН3, МН15, МН22 см. К108II Б-5-1		
К120II Б-5-1	КП 131	1	60
	МН3, МН15, МН22 см. К108II Б-5-1		
К120II Б-6-1	КП 132	1	60
	МН3, МН15, МН22 см. К108II Б-5-1		
К120II Б-5-4	КП 134	1	60
	МН3, МН15, МН22 см. К108II Б-5-1		
К120II Б-6-4	КП 135	1	60
	МН3, МН15, МН22 см. К108II Б-5-1		
К132II Б-5-1	КП 137	1	62
	МН4	2	80
	МН15	1	82
	МН22	1	84

Марка колонны	Марка изделия	Кол. шт.	№ листа вып.
К132II Б-6-1	КП 138	1	62
	МН4, МН15, МН22 см. К132II Б-5-1		
К132II Б-5-4	КП 140	1	62
	МН4, МН15, МН22 см. К132II Б-5-1		
К132II Б-6-4	КП 141	1	62
	МН4, МН15, МН22 см. К132II Б-5-1		
К144II Б-5-1	КП 143	1	62
	МН4, МН15, МН22 см. К132II Б-5-1		
К144II Б-6-1	КП 144	1	62
	МН4, МН15, МН22 см. К132II Б-5-1		
К144II Б-5-4	КП 146	1	62
	МН4, МН15, МН22 см. К132II Б-5-1		
К144II Б-6-4	КП 147	1	62
	МН4, МН15, МН22 см. К132II Б-5-1		

1-1

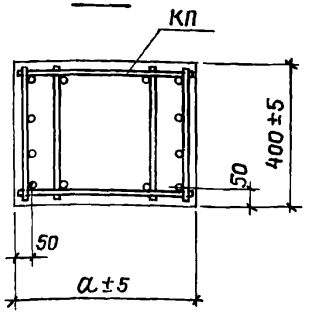

Указания см. на листе 17.

Гл. инж. пр.	Альштейн	
Рук. бриг.	Зарубина	
Дата выпуска		1977 г.

ПРОМСТРОЙПРОЕКТ г. Москва

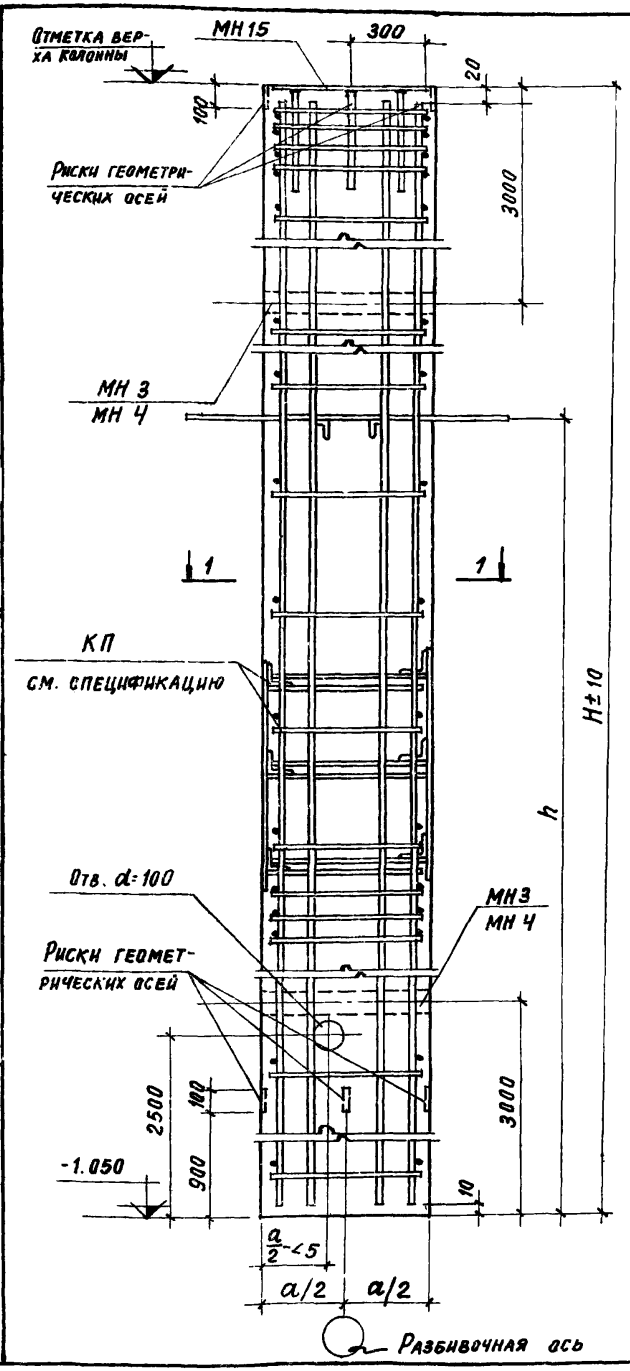

Основные параметры колонн

Отм верха колонн м	Марка колонны	Размеры колонны мм H	h	a	Марка бетона	Расход материалов: Бетон м³	Сталь кг	Вес колонны т
10.2	К102.II Б-5-1	11250 (11150)	5670	700	300	3,15	620	7,8
	К102.II Б-6-1				400			
12.6	К126.II Б-5-1	13650 (13550)	5670	800	300	4,37	784	10,92
	К126.II Б-6-1				400			
	К126.II Б-5-4		6870		300			
	К126.II Б-6-4				400			
13.8	К138.II Б-5-1	14850 (14750)	5670		300	4,75	1431	11,88
	К138.II Б-6-1				400			
	К138.II Б-5-4		6870		300			
	К138.II Б-6-4				400			

Спецификация арматурных и закладных изделий

Марка колонны	Марка изделия	Кол. шт.	№ листа вып.
К102.II Б-5-1	КП 149	1	63
	МН 3	2	80
	МН 15	1	82
К102.II Б-6-1	КП 150	1	63
	МН3, МН 15 см. К 102 II Б-5-1		
К126.II Б-5-1	КП 152	1	65
	МН 4	2	80
	МН 15	1	82

Марка колонны	Марка изделия	Кол. шт.	№ листа вып.
К126.II Б-6-1	КП 153	1	65
	МН 4, МН 15 см. К 126 II Б-5-1		
К126.II Б-5-4	КП 155	1	65
	МН 4, МН 15 см. К 126 II Б-5-1		
К126.II Б-6-4	КП 156	1	65
	МН 4, МН 15 см. К 126 II Б-5-1		
К138.II Б-5-1	КП 158	1	65
	МН 4, МН 15 см. К 126 II Б-5-1		
К138.II Б-6-1	КП 159	1	65
	МН 4, МН 15 см. К 126 II Б-5-1		
К138.II Б-5-4	КП 161	1	65
	МН 4, МН 15 см. К 126 II Б-5-1		
К138.II Б-6-4	КП 162	1	65
	МН 4, МН 15 см. К 126 II Б-5-1		

1-1

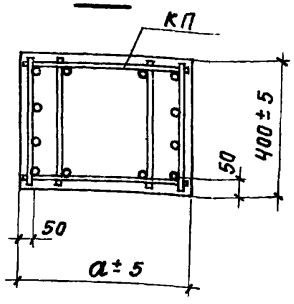

Указания см. на листе 17.

ТК 1977

Средние рядовые колонны под нагрузку типа 5, 6 при шаге колонн 12 м.

1.420-8

Выпуск 1 | Лист 24

г. Москва
Дата выпуска 1977г.

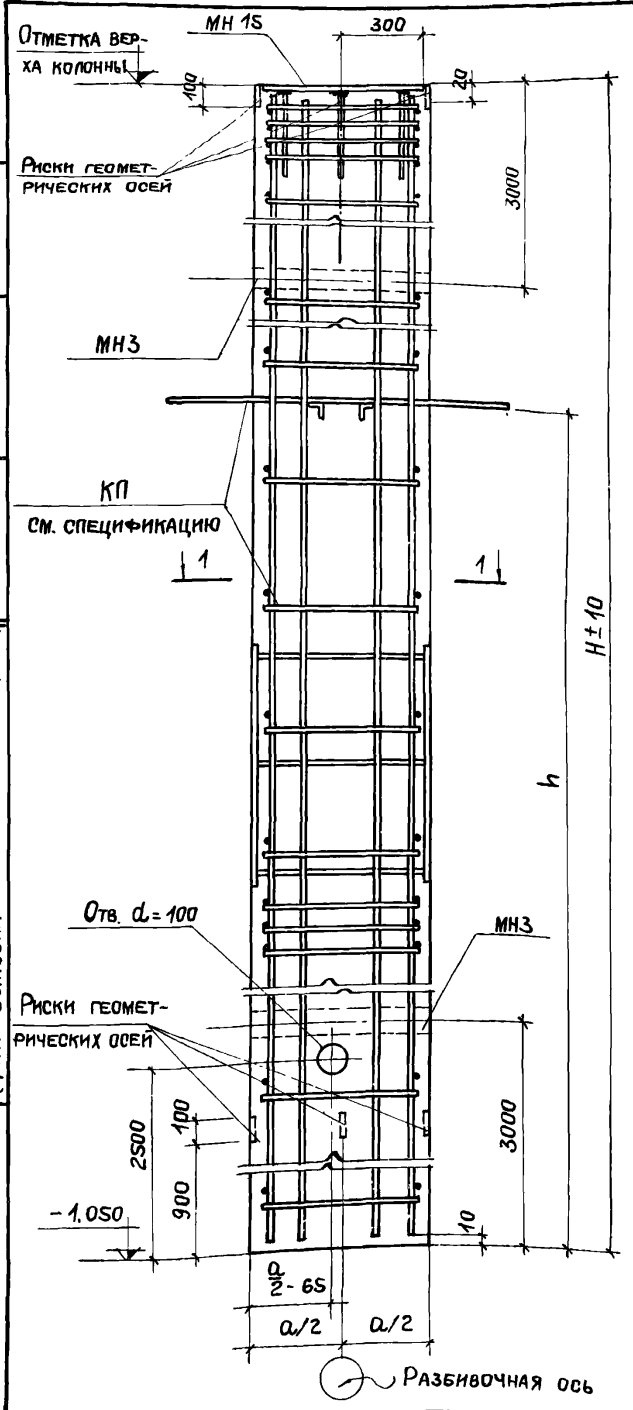

Основные параметры колонн

Отметка верха колонны м	Марка колонны	Размеры колонны мм H	h	a	Марка бетона	Расход материалов: бетон м³	сталь кг	Вес колонны т
10,8	К108II6-1-2	11850	5670	700	200	3,32	761	8,3
12,0	К120II6-1-2	13050	5670		300			
	К120III6-1-S		6870		200	3,65	705	9,13
10,2	К102II6-1-2	11250 (11150)	5670		200	3,15	638	7,88
11,4	К114II6-1-2	12450	5670		300			
	К114III6-1-S	(12350)	6870		300	3,49	1078	8,71

Спецификация арматурных и закладных изделий

Марка колонны	Марка изделия	Кол. шт.	№ листа вып.
К108II6-1-2	КП64	1	47
	МН3	2	80
	МН15	1	82
	МН22	1	84
	МН24	1	84
	МН25	1	84
	МН28	1	85
К120II6-1-2	КП67	1	47
	МН3, МН15, МН22, МН24 МН25, МН28 см. К108II6-1-2		
К120III6-1-S	КП70	1	47
	МН3, МН15, МН22, МН24 МН25, МН28 см. К108II6-1-2		

Марка колонны	Марка изделий	Кол. шт.	№ листа вып.
К102II6-1-2	КП85	1	51
	МН3	2	80
	МН15	1	82
	МН26	4	84
	МН27	1	85
	МН28	3	85
К114II6-1-2	КП88	1	51
	МН3, МН15, МН26, МН27, МН28 см. К102II6-1-2		
К114III6-1-S	КП91	1	51
	МН3, МН15, МН26, МН27, МН28 см. К102II6-1-2		

1-1

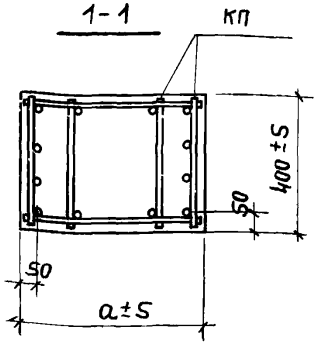

1. Количество продольных стержней на чертеже показано условно.
2. Схему разбивки закладных изделий МН22, МН24, МН25, МН26, МН27, МН28 для крепления связей см. на листе 33.
3. Размер h дан до рифов выпусков.
4. В скобках указана длина колонн, предназначенных для опирания железобетонных подстропильных конструкций с высотой на опоре 700 мм

ТК 1977

Средние связевые колонны под нагрузку типа 1 при шаге колонн 6 м и 12 м

1.420-8

Выпуск 1 | Лист 25

Гл. инж. пр. Альштейн
Рук. бриг. Зарубина
Дата выпуска 1977г.
Проверил Фокина

ПРОМСТРОЙПРОЕКТ г. Москва

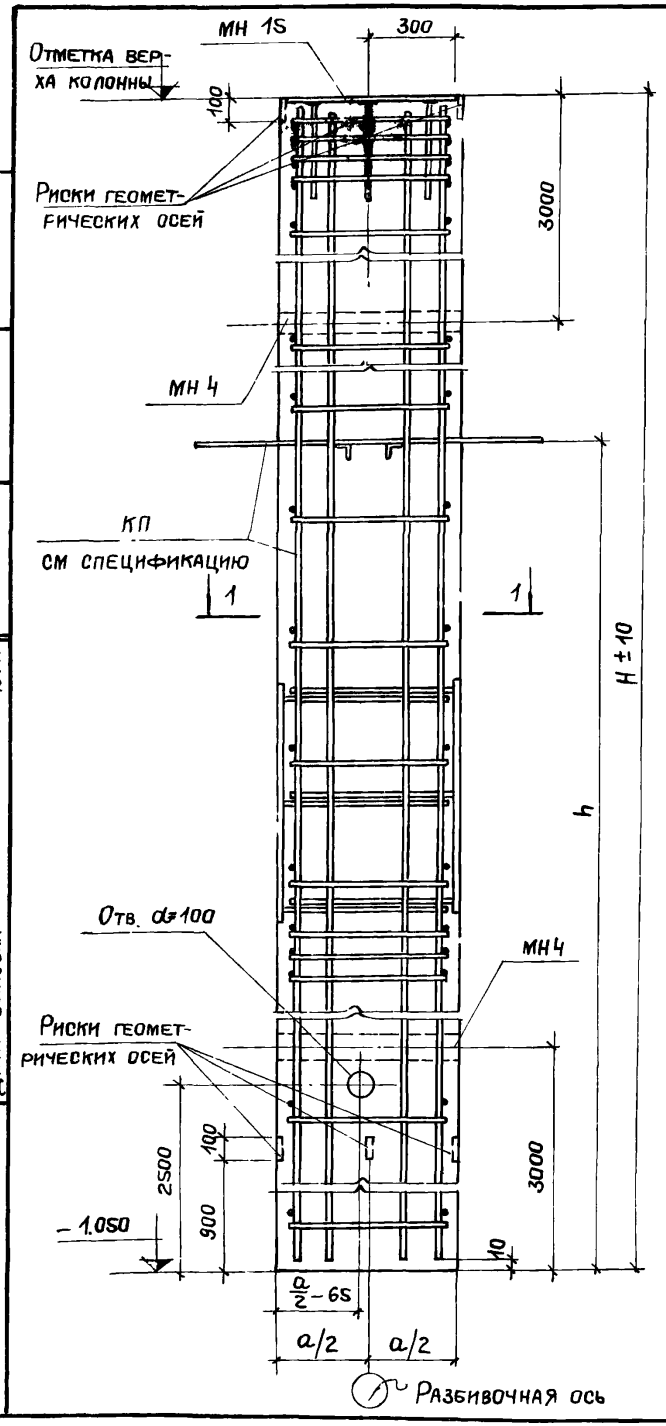

Основные параметры колонн

Отмет. верха колон м	Марка колонны	Размеры колонны мм H	h	a	Марка бетона	Расход материалов бетон м3	сталь кг	Вес колонны т
13,2	К132II Б-1-2	14250	5670	800	200	4,56	777	11,4
	К132II Б-1-5		6870		200			
14,4	К144II Б-1-2	15450	5670		200	4,94	846	12,4
	К144II Б-1-5		6870		200			
12,6	К126II Б-1-2	13650 (13550)	5670		200	4,37	762	10,9
	К126II Б-1-5		6870		200			
13,8	К138II Б-1-2	14850 (14750)	5670		200	4,75	1308	11,9
	К138II Б-1-5		6870		200			

Спецификация арматурных и закладных изделий

Марка колонны	Марка изделия	Кол. шт.	№ листа вып.
К132II Б-1-2	КП73	1	49
	МН 4	2	80
	МН 15	1	82
	МН 22	1	84
	МН 24	1	84
	МН 25	1	84
	МН 28	1	85
К132II Б-1-5	КП 76	1	49
	МН 4, МН 15, МН 22, МН 24, МН 25, МН 28 см. К132II Б-1 2		
К144II Б-1-2	КП 79	1	49
	МН 4, МН 15, МН 22, МН 24, МН 25, МН 28, см. К132II Б-1 2		
К144II Б-1-5	КП 82	1	49
	МН 4, МН 15, МН 22, МН 24, МН 25, МН 28 см. К132II Б-1-2		

Марка колонны	Марка изделия	Кол. шт.	№ листа вып.
К126II Б-1-2	КП 94	1	53
	МН 4	2	80
	МН 15	1	82
	МН 26	4	84
	МН 27	1	85
	МН 28	3	85
К126II Б-1-5	КП 97	1	53
	МН 4, МН 15, МН 26, МН 27, МН 28 см. К126II Б-1-2		
К138II Б-1-2	КП 100	1	53
	МН 4, МН 15, МН 26, МН 27, МН 28 см. К126II Б-1-2		
К138II Б-1-5	КП 103	1	53
	МН 4, МН 15, МН 26, МН 27, МН 28 см. К126II Б-1-2		

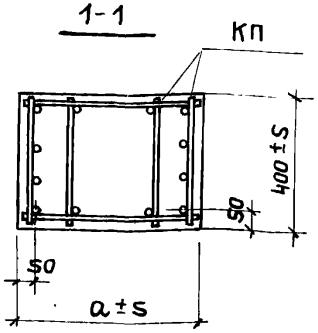

1. Количество продольных стержней на чертеже показано условно.
2. Схему разбивки закладных изделий МН 22, МН 24, МН 25, МН 26, МН 27; МН 28 для крепления связей см. на листе 33.
3. Размер h дан до рифов выпусков.
4. В скобках указана длина колонн, предназначенных для опирания железобетонных подстропильных конструкций с высотой на опоре 700 мм

ТК 1977	Средние связевые колонны под нагрузку типа 1 при шаге колонн 6 м и 12 м (продолжение)	1.420-8	
		Выпуск 1	Лист 26

Дата выпуска 1977 г.
г. Москва

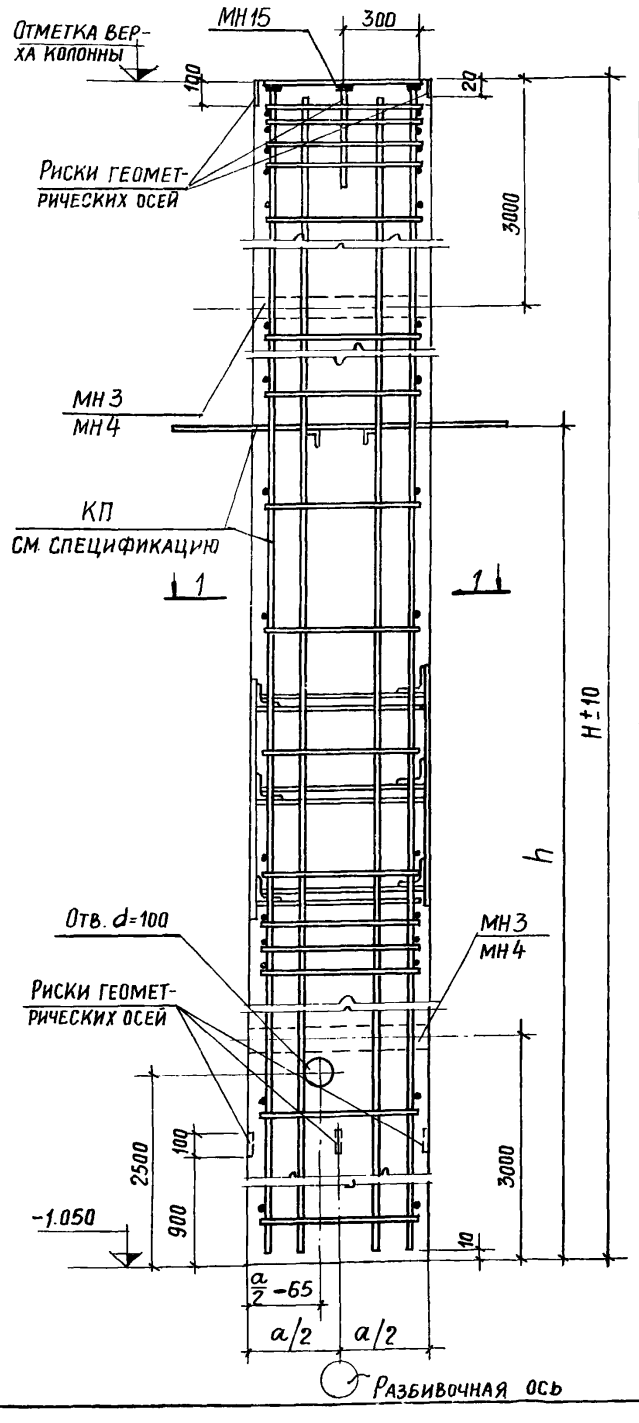

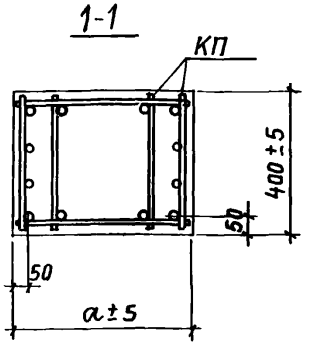

Основные параметры колонн

Отмет. верха колонн м	Марка колонны	Размеры колонны мм H	h	a	Марка бетона	Расход материалов Бетон м³	Сталь кг	Вес колонны т
10,8	К108.II Б-2-2	11850	5670	700	300	3,32	808	8,3
	К108.II Б-3-2				400			
12,0	К120.II Б-2-2	13050	5670		300	3,65	752	9,1
	К120.II Б-3-2				400			
	К120.II Б-2-5		6870		300			
	К120.II Б-3-5				400			
13,2	К132.II Б-2-2	14250	5670	800	300	4,56	785	11,4
	К132.II Б-3-2				400			
	К132.II Б-2-5		6870		300			
	К132.II Б-3-5				400			
14,4	К144.II Б-2-2	15450	5670		300	4,94	855	12,4
	К144.II Б-3-2				400			
	К144.II Б-2-5		6870		300			
	К144.II Б-3-5				400			

Спецификация арматурных и закладных изделий

Марка колонны	Марка изделия	Кол. шт.	№ листа вып.
К108.II Б-2-2	КП65	1	48
	МН3	2	80
	МН15	1	82
	МН22	1	84
	МН24	1	84
	МН25	1	84
	МН28	1	85
К108.II Б-3-2	КП66	1	48
	МН3, МН15, МН22, МН24, МН25, МН28 см. К108.II Б-2-2		
К120.II Б-2-2	КП68	1	48
	МН3, МН15, МН22, МН24, МН25, МН28 см. К108.II Б-2-2		
К120.II Б-3-2	КП69	1	48
	МН3, МН15, МН22, МН24, МН25, МН28 см. К108.II Б-2-2		
К120.II Б-2-5	КП71	1	48
	МН3, МН15, МН22, МН24, МН25, МН28 см. К108.II Б-2-2		
К120.II Б-3-5	КП72	1	48
	МН3, МН15, МН22, МН24, МН25, МН28 см. К108.II Б-2-2		

Марка колонны	Марка изделия	Кол. шт.	№ листа вып.
К132.II Б-2-2	КП74	1	50
	МН4	2	80
	МН15	1	82
	МН22	1	84
	МН24	1	84
	МН25	1	84
	МН28	1	85
К132.II Б-3-2	КП75	1	50
	МН4, МН15, МН22, МН24, МН25, МН28 см. К132.II Б-2-2		
К132.II Б-2-5	КП77	1	50
	МН4, МН15, МН22, МН24, МН25, МН28 см. К132.II Б-22		
К132.II Б-3-5	КП78	1	50
	МН4, МН15, МН22, МН24, МН25, МН28 см. К132.II Б-2-2		
К144.II Б-2-2	КП80	1	50
	МН4, МН15, МН22, МН24, МН25 МН28 см. К132.II Б-2-2		
К144.II Б-3-2	КП81	1	50
	МН4, МН15, МН22, МН24, МН25 МН28 см. К132.II Б-2-2		
К144.II Б-2-5	КП83	1	50
	МН4, МН15, МН22, МН24, МН25 МН28 см. К132.II Б-2-2		
К144.II Б-3-5	КП84	1	50
	МН4, МН15, МН22, МН24, МН25 МН28 см. К132.II Б-2-2		

1. Количество продольных стержней на чертеже показано условно.
2. Схему разбивки закладных изделий МН22, МН24, МН25, МН28 для крепления связей см. на листе 33.
3. Размер h дан до рифов выпусков.

ТК 1977	Средние связевые колонны под нагрузку типа 2,3 при шаге колонн 6 м	1.420-8	
		Выпуск 1	Лист 27

ПРОМСТРОЙПРОЕКТ г. Москва
Гл. инж. пр. Рук. бриг. Дата выпуска: 1977 г.
Апышгейн Зарубина
Проверил
Фокина

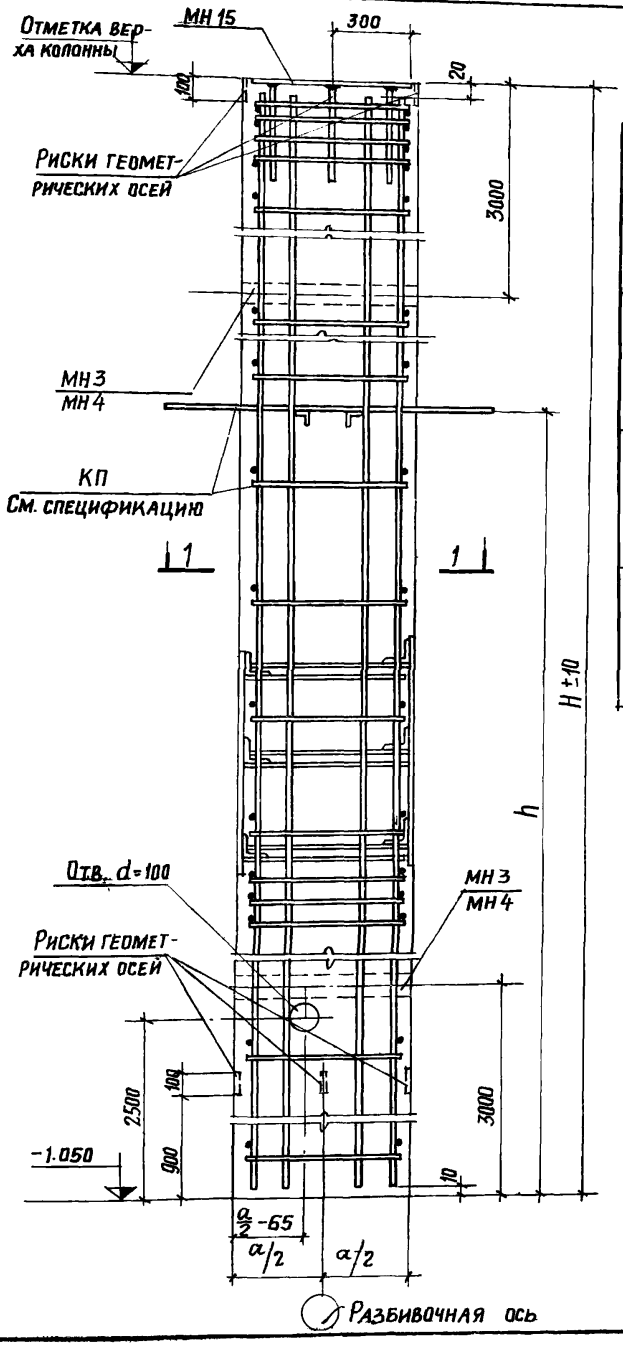

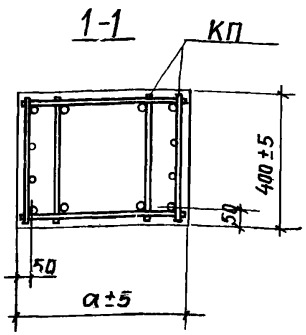

ОСНОВНЫЕ ПАРАМЕТРЫ КОЛОНН

Отмет верха колон м	Марка колонны	Размеры колонны мм H	h	a	Марка бетона	Расход материалов Бетон м³	Сталь кг	Вес колонны т
10,2	К102.II Б-2-2	11250 (11150)	5670	700	300	3,15	695	7,88
	К102.II Б-3-2				400			
11,4	К114.II Б-2-2	12450 (12350)	5670		300	3,49	1125	8,71
	К114.II Б-3-2				400			
	К114.II Б-2-5		6870		300			
	К114.II Б-3-5				400			
12,6	К126.II Б-2-2	13650 (13550)	5670	800	300	4,37	780	10,92
	К126.II Б-3-2				400			
	К126.II Б-2-5		6870		300			
	К126.II Б-3-5				400			
13,8	К138.II Б-2-2	14850 (14750)	5670		300	4,75	1326	11,88
	К138.II Б-3-2				400			
	К138.II Б-2-5		6870		300			
	К138.II Б-3-5				400			

СПЕЦИФИКАЦИЯ АРМАТУРНЫХ И ЗАКЛАДНЫХ ИЗДЕЛИЙ

Марка колонны	Марка изделия	Кол. шт.	№ листа вып.
К102.II Б-2-2	КП86	1	52
	МН3	2	80
	МН15	1	82
	МН26	4	84
	МН27	1	85
	МН28	3	85
К102.II Б-3-2	КП87	1	52
	МН26, МН3, МН15, МН27, МН28 см. К102 II Б-2-2		
К114.II Б-2-2	КП89	1	52
	МН26, МН3, МН15, МН27, МН28 см. К102 II Б-2-2		
К114.II Б-3-2	КП90	1	52
	МН26, МН3, МН15, МН27, МН28 см. К102 II Б-2-2		
К114.II Б-2-5	КП92	1	52
	МН26, МН3, МН15, МН27, МН28 см. К102 II Б-2-2		
К114.II Б-3-5	КП93	1	52
	МН26, МН3, МН15, МН27, МН28 см. К102 II Б-2-2		

Марка колонны	Марка изделия	Кол. шт.	№ листа вып.
К126.II Б-2-2	КП95	1	54
	МН4	2	80
	МН15	1	82
	МН26	4	84
	МН27	1	85
	МН28	3	85
К126.II Б-3-2	КП96	1	54
	МН26, МН4, МН15, МН27, МН28 см. К126 II Б-2-2		
К126.II Б-2-5	КП98	1	54
	МН26, МН4, МН15, МН27, МН28 см. К126 II Б-2-2		
К126.II Б-3-5	КП99	1	54
	МН26, МН4, МН15, МН27, МН28 см. К126 II Б-2-2		
К138.II Б-2-2	КП101	1	54
	МН26, МН4, МН15, МН27, МН28 см. К126 II Б-2-2		
К138.II Б-3-2	КП102	1	54
	МН26, МН4, МН15, МН27, МН28 см. К126 II Б-2-2		
К138.II Б-2-5	КП104	1	54
	МН26, МН4, МН15, МН27, МН28 см. К126 II Б-2-2		
К138.II Б-3-5	КП105	1	54
	МН26, МН4, МН15, МН27, МН28 см. К126 II Б-2-2		

1. Количество продольных стержней на чертеже показано условно.
2. Схему разбивки закладных изделий МН26, МН27, МН28 для крепления связей см. на листе 33.
3. Размер h дан до рифов выпусков.
4. В скобках указана длина колонн, предназначенных для опирания железобетонных подстропильных конструкций с высотой на опоре 700 мм

ТК 1977	Средние связевые колонны под нагрузку типа 2, 3 при шаге колонн 12 м	1.420-8 Выпуск 1	Лист 28

Рук. бриг. Зарубина
Дата выпуска 1977 г.
г. Москва

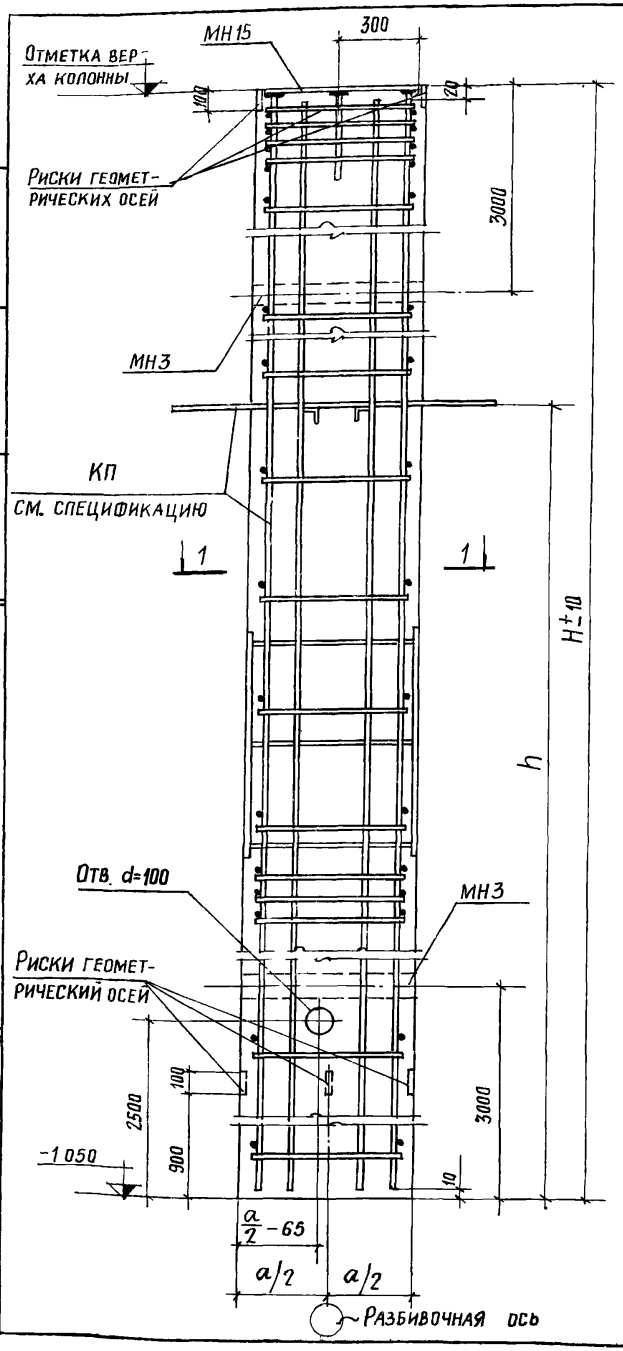

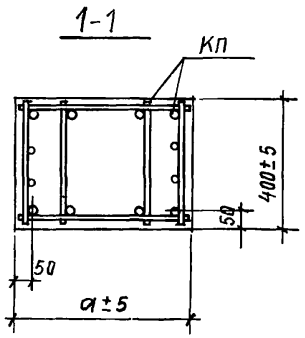

Основные параметры колонн

Отмет. верха колонн м	Марка колонны	Размеры колонны мм H	h	a	Марка бетона	Расход материалов Бетон $м^3$	Сталь кг	Вес колонны т
10,8	К108.II Б-4-2	11850	5670	700	200	3,32	876	8,3
12,0	К120.II Б-4-2	13050	5670		300	3,65	923	9,13
	К120.II Б-4-5		6870		200			
10,2	К102.II Б-4-2	11250 (11150)	5670		200	3,15	679	7,88

Спецификация арматурных и закладных изделий

Марка колонны	Марка изделия	Кол. шт.	№ листа вып.
К108.II Б-4-2	КП127	1	59
	МН3	2	80
	МН15	1	82
	МН22	1	84
	МН24	1	84
	МН25	1	84
	МН28	1	85
К120.II Б-4-2	КП130	1	59
	МН3, МН15, МН22, МН24, МН25, МН28 см. К108 II Б-4-2		
К120.II Б-4-5	КП133	1	59
	МН3, МН15, МН22, МН24, МН25, МН28 см. К108 II Б-4-2		

Марка колонны	Марка изделий	Кол. шт.	№ листа вып.
К102.II Б-4-2	КП148	1	63
	МН3	2	80
	МН15	1	82
	МН26	4	84
	МН27	1	85
	МН28	3	85

1. Количество продольных стержней на чертеже показано условно
2. Схему разбивки закладных изделий МН22, МН24, МН25, МН26, МН27, МН28 для крепления связей см. на листе 33.
3. Размер h дан до рифов выпусков.
4. В скобках указана длина колонн, предназначенных для опирания железобетонных подстропильных конструкций с высотой на опоре 700 мм

ТК 1977	Средние связевые колонны под нагрузку типа 4 при шаге колонн 6 м и 12 м	1.420-8	
		Выпуск 1	Лист 29

15479

Проверил Фокина
Рук. бриг. Зарубина
Дата выпуска: 1977 г.
Промстройпроект г. Москва

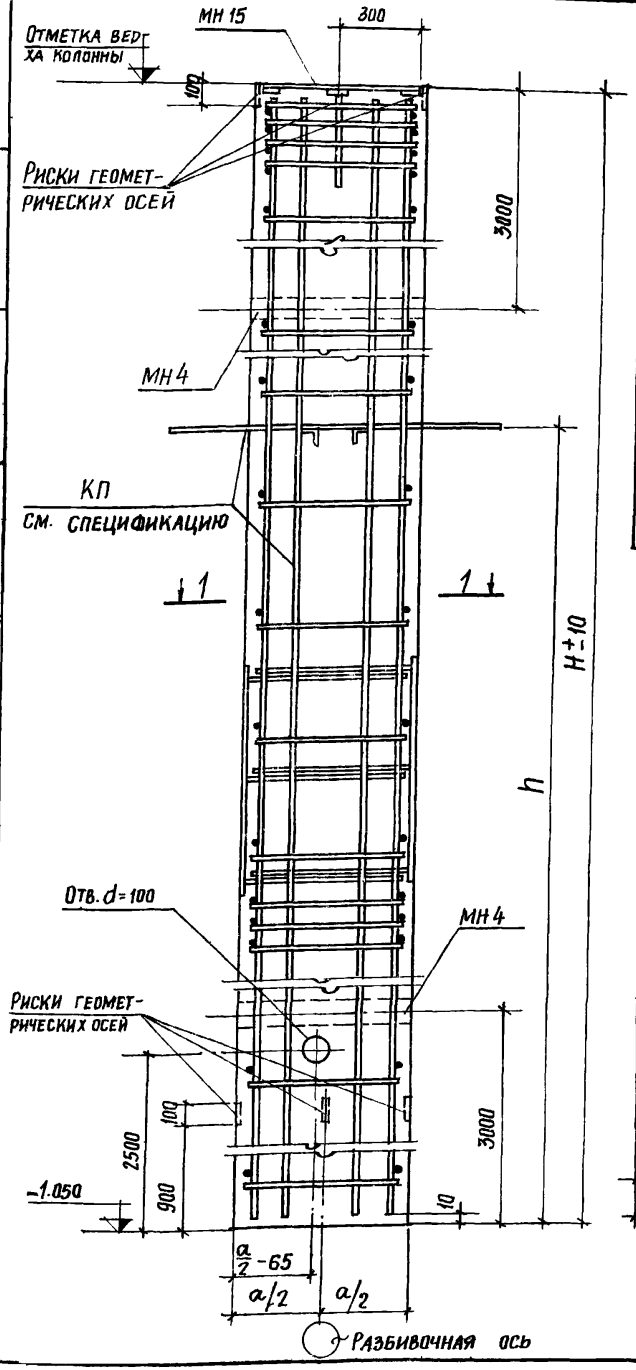

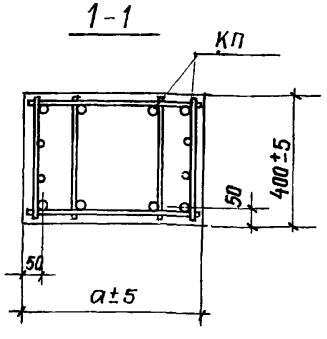

Основные параметры колонн

Отмет верха колон м	Марка колонны	Размеры колонны мм H	h	a	Марка бетона	Расход материалов бетон $м^3$	Сталь кг	Вес колонны т
13,2	К132II Б-4-2	14250	5670	800	200	4,56	809	11,4
	К132II Б-4-5		6870		200			
14,4	К144II Б-4-2	15450	5670		200	4,94	887	12,4
	К144II Б-4-5		6870		200			
12,6	К126II Б-4-2	13650 (13550)	5670		200	4,37	871	10,9
	К126II Б-4-5		6870		200			
13,8	К138II Б-4-2	14850 (14750)	5670		200	4,75	1518	11,9
	К138II Б-4-5		6870		200			

Спецификация арматурных и закладных изделий

Марка колонны	Марка изделия	Кол. шт.	№ листа вып.
К132II Б-4-2	КП136	1	61
	МН4	2	80
	МН15	1	82
	МН22	1	84
	МН24	1	84
	МН25	1	84
	МН28	1	85
К132II Б-4-5	КП139	1	61
	МН4, МН15, МН22, МН24, МН25, МН28 см. К132II Б-4-2		
К144II Б-4-2	КП142	1	61
	МН4, МН15, МН22, МН24, МН25, МН28 см. К132II Б-4-2		
К144II Б-4-5	КП145	1	61
	МН4, МН15, МН22, МН24, МН25, МН28 см. К132II Б-4-2		

Марка колонны	Марка изделия	Кол. шт.	№ листа вып.
К126II Б-4-2	КП151	1	64
	МН4	2	80
	МН15	1	82
	МН26	4	84
	МН27	1	85
	МН28	3	85
К126II Б-4-5	КП154	1	64
	МН4, МН15, МН26, МН27, МН28 см. К126II Б-4-2		
К138II Б-4-2	КП157	1	64
	МН4, МН15, МН26, МН27; МН28 см. К126II Б-4-2.		
К138II Б-4-5	КП160	1	64
	МН4, МН15, МН26, МН27, МН28 см. К126II Б-4-2		

1. Количество продольных стержней на чертеже показано условно
2. Схему разбивки закладных изделий МН22, МН24, МН25, МН26, МН27, МН28, для крепления связей см. на листе 33.
3. Размер h дан до рифов выпусков.
4. В скобках указана длина колонн, предназначенных для опирания железобетонных подстропильных конструкций с высотой на опоре 700 мм

ТК 1977	Средние связевые колонны под нагрузку типа 4 при шаге колонн 6 м и 12 м (продолжение)	1.420-8	
		Выпуск 1	Лист 30

Рук. бриг. Зарубина
Дата выпуска 1977г.
г. Москва

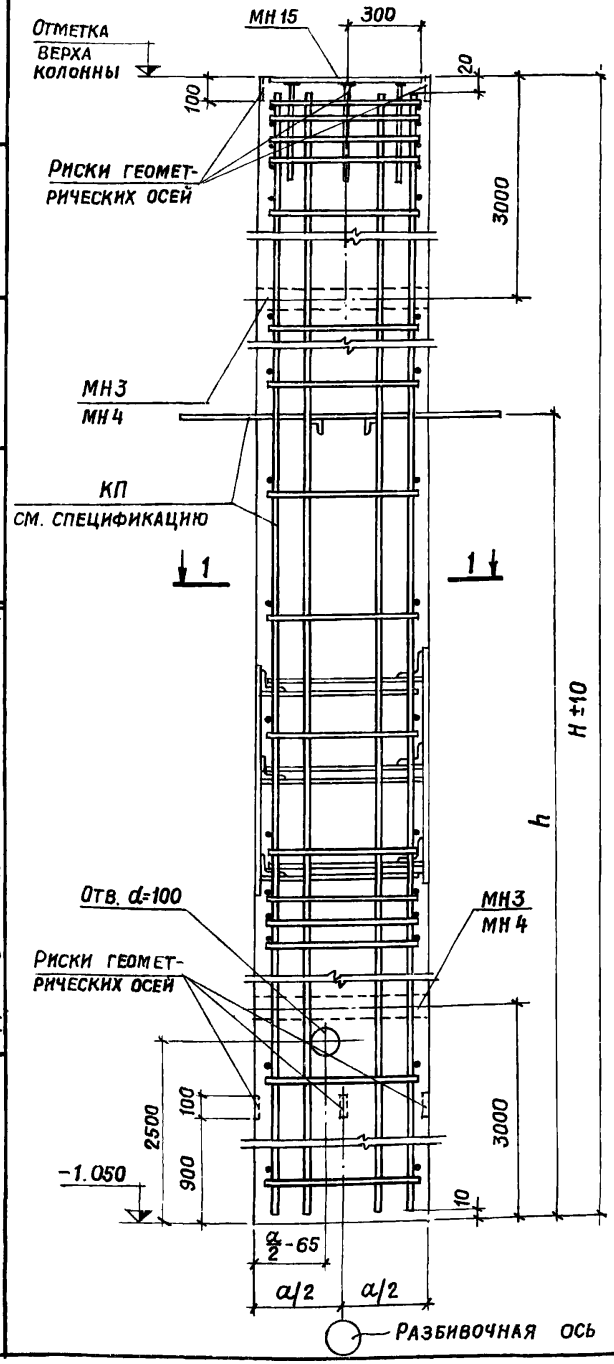

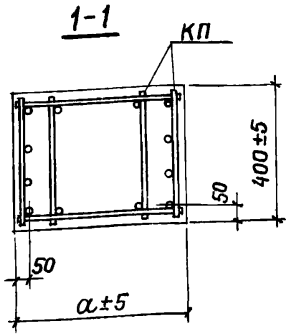

Основные параметры колонн

Отметка верха колонн, м	Марка колонны	Размеры колонны, мм H	h	a	Марка бетона	Расход материалов бетон, м³	сталь, кг	Вес колонны, т
10,8	К108II Б-5-2	11850	5670	700	300	3,32	923	8,3
	К108II Б-6-2				400			
12,0	К120II Б-5-2	13050	5670		300	3,65	810	9,1
	К120II Б-6-2				400			
	К120II Б-5-5		6870		300			
	К120II Б-6-5				400			
13,2	К132II Б-5-2	14250	5670	800	300	4,56	827	11,4
	К132II Б-6-2				400			
	К132II Б-5-5		6870		300			
	К132II Б-6-5				400			
14,4	К144II Б-5-2	15450	5670		300	4,94	905	12,4
	К144II Б-6-2				400			
	К144II Б-5-5		6870		300			
	К144II Б-6-5				400			

Спецификация арматурных и закладных изделий

Марка колонны	Марка изделия	Кол. шт.	№ листа вып.
К108II Б-5-2	КП128	1	60
	МН3	2	80
	МН15	1	82
	МН22	1	84
	МН24	1	84
	МН25	1	84
	МН28	1	85
К108II Б-6-2	КП129	1	60
	МН22, МН3, МН15, МН24, МН25, МН28 см. К108II Б-5-2		
К120II Б-5-2	КП131	1	60
	МН22, МН3, МН15, МН24, МН25, МН28 см. К108II Б-5-2		
К120II Б-6-2	КП132	1	60
	МН22, МН3, МН15, МН24, МН25, МН28 см. К108II Б-5-2		
К120II Б-5-5	КП134	1	60
	МН22, МН3, МН15, МН24, МН25, МН28 см. К108II Б-5-2		
К120II Б-6-5	КП135	1	60
	МН22, МН3, МН15, МН24, МН25, МН28 см. К108II Б-5-2		

Марка колонны	Марка изделия	Кол. шт.	№ листа вып.
К132II Б-5-2	КП137	1	62
	МН4	2	80
	МН15	1	82
	МН22	1	84
	МН24	1	84
	МН25	1	84
	МН28	1	85
К132II Б-6-2	КП138	1	62
	МН22, МН4, МН15, МН24, МН25, МН28 см. К132II Б-5-2		
К132II Б-5-5	КП140	1	62
	МН22, МН4, МН15, МН24, МН25, МН28 см. К132II Б-5-2		
К132II Б-6-5	КП141	1	62
	МН22, МН4, МН15, МН24, МН25, МН28 см. К132II Б-5-2		
К144II Б-5-2	КП143	1	62
	МН22, МН4, МН15, МН24, МН25, МН28 см. К132II Б-5-2		
К144II Б-6-2	КП144	1	62
	МН22, МН4, МН15, МН24, МН25, МН28 см. К132II Б-5-2		
К144II Б-5-5	КП146	1	62
	МН22, МН4, МН15, МН24, МН25, МН28 см. К132II Б-5-2		
К144II Б-6-5	КП147	1	62
	МН22, МН4, МН15, МН24, МН25, МН28 см. К132II Б-5-2		

1. Количество продольных стержней на чертеже показано условно.
2. Схему разбивки закладных изделий МН22, МН24, МН25, МН28 для крепления связей см. на листе 33.
3. Размер h дан до рифов выпусков.

ТК 1977	Средние связевые колонны под нагрузку типа 5,6 при шаге колонн 6 м.	1.420-8 Выпуск 1	Лист 31

Госстрой СССР ПРОМСТРОЙПРОЕКТ г. Москва

Гл. констр. Гл. инж. пр. Рук. бриг. Дата выпуска | Абрамченко Альтштейн Зарубина | Инженер Проверил | Орлов Фокина | 1977 г.

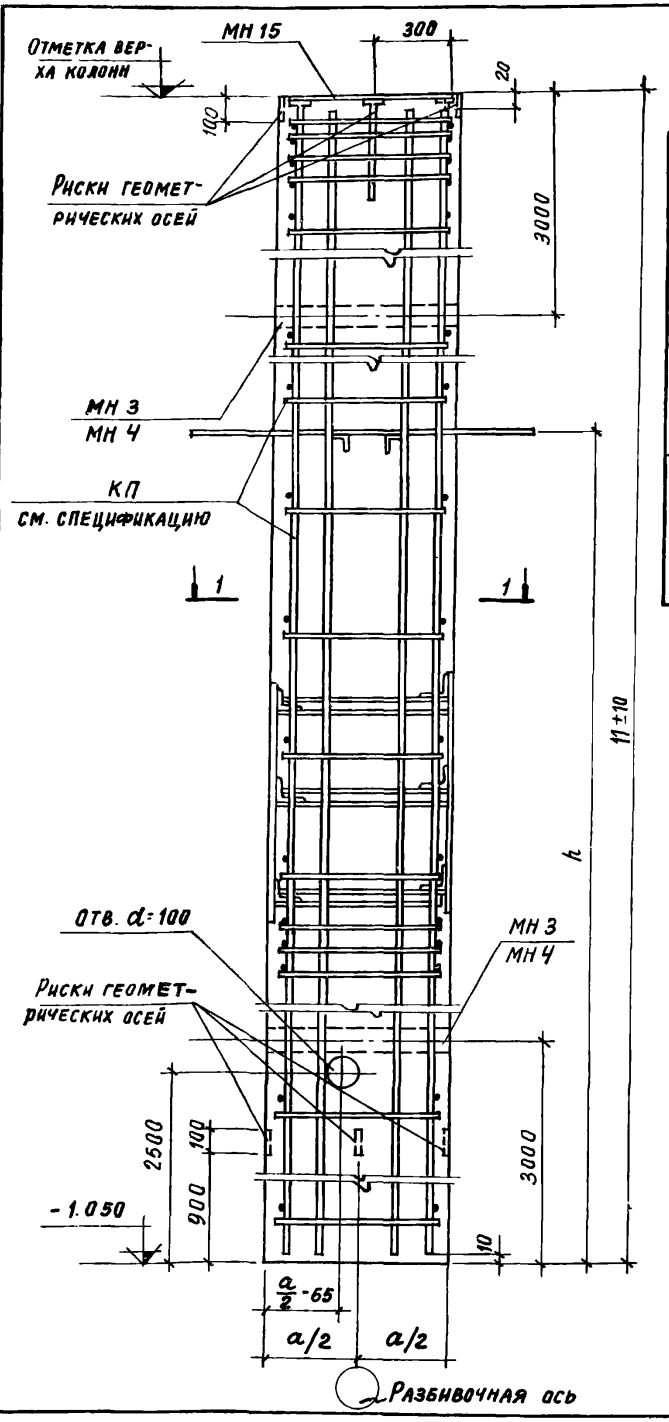

Основные параметры колонн

Отмет. верха колонн м	Марка колонны	Размеры колонны мм H	h	a	Марка бетона	Расход материалов: бетон м3	сталь кг	Вес колонны т
10,2	К102.II Б-5-2	11250 (11150)	5670	700	300	3,15	726	7,88
	К102.II Б-6-2				400			
12,6	К126.II Б-5-2	13650 (13550)	5670	800	300	4,37	889	10,92
	К126.II Б-6-2				400			
	К126.II Б-5-5		6870		300			
	К126.II Б-6-5				400			
13,8	К138.II Б-5-2	14850 (14750)	5670		300	4,75	1536	11,88
	К138.II Б-6-2				400			
	К138.II Б-5-5		6870		300			
	К138.II Б-6-5				400			

Спецификация арматурных и закладных изделий

Марка колонны	Марка изделия	Кол. шт.	№ листа вып.
К102.II Б-5-2	КП 149	1	63
	МН 3	2	80
	МН 15	1	82
	МН 26	4	84
	МН 27	1	85
	МН 28	3	85
К102.II Б-6-2	КП 150	1	63
	МН 26, МН 3, МН 15, МН 27 МН 28 см К102 II Б-5-2		
К126.II Б-5-2	КП 152	1	65
	МН 4	2	80
	МН 15	1	82
	МН 26	4	84
	МН 27	1	85
	МН 28	3	85

Марка колонны	Марка изделия	Кол. шт.	№ листа вып
К126.II Б-6-2	КП 153	1	65
	МН 26, МН 4, МН 15, МН 27 МН 28 см К126 II Б-5-2		
К126.II Б-5-5	КП 155	1	65
	МН 26, МН 4, МН 15, МН 27 МН 28 см К126 II Б-5-2		
К126.II Б-6-5	КП 156	1	65
	МН 26, МН 4, МН 15, МН 27 МН 28 см К126 II Б-5-2		
К138.II Б-5-2	КП 158	1	65
	МН 26, МН 4, МН 15, МН 27, МН 28 см. К126 II Б-5-2		
К138.II Б-6-2	КП 159	1	65
	МН 26, МН 4, МН 15, МН 27 МН 28 см К126 II Б-5-2		
К138.II Б-5-5	КП 161	1	65
	МН 26, МН 4, МН 15, МН 27 МН 28 см. К126 II Б-5-2		
К138.II Б-6-5	КП 162	1	65
	МН 26, МН 4, МН 15, МН 27 МН 28 см. К126 II Б-5-2		

1-1

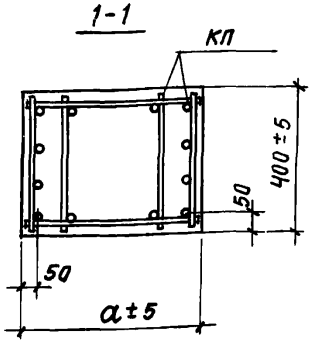

1. Количество продольных стержней на чертеже показано условно.
2. Схему разбивки закладных изделий МН26, МН27, МН28 для крепления связей см. на листе 33.
3. Размер h дан до рифов выпусков.
4. В скобках указана длина колонн, предназначенных для опирания железобетонных подстропильных конструкций с высотой на опоре 700 мм

ТК 1977	Средние связевые колонны под нагрузку типа 5, 6 при шаге колонн 12 м.	1.420-8
		Выпуск 1 / Лист 32

Рук. бриг. Зарубина
Дата выпуска 1977 г.
г. Москва

КРАЙНИЕ КОЛОННЫ

H = 10,2; 10,8; 11,4; 12,0 — При h=5520 и 5670; При h=6720 и 6870

H = 12,6*; 13,2; 13,8; 14,4 — При h=5520 и 5670; При h=6720 и 6870

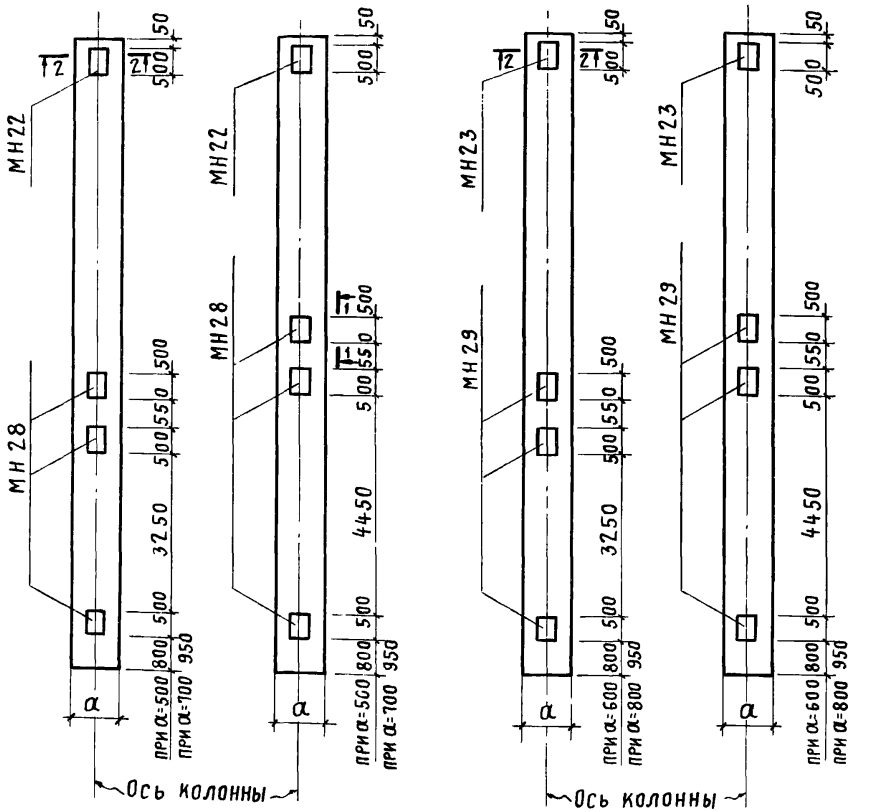

1-1

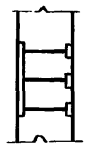

СРЕДНИЕ КОЛОННЫ

ШАГ – 6 м: При h=5670; При h=6870

ШАГ – 12 м: При h=5670; При h=6870

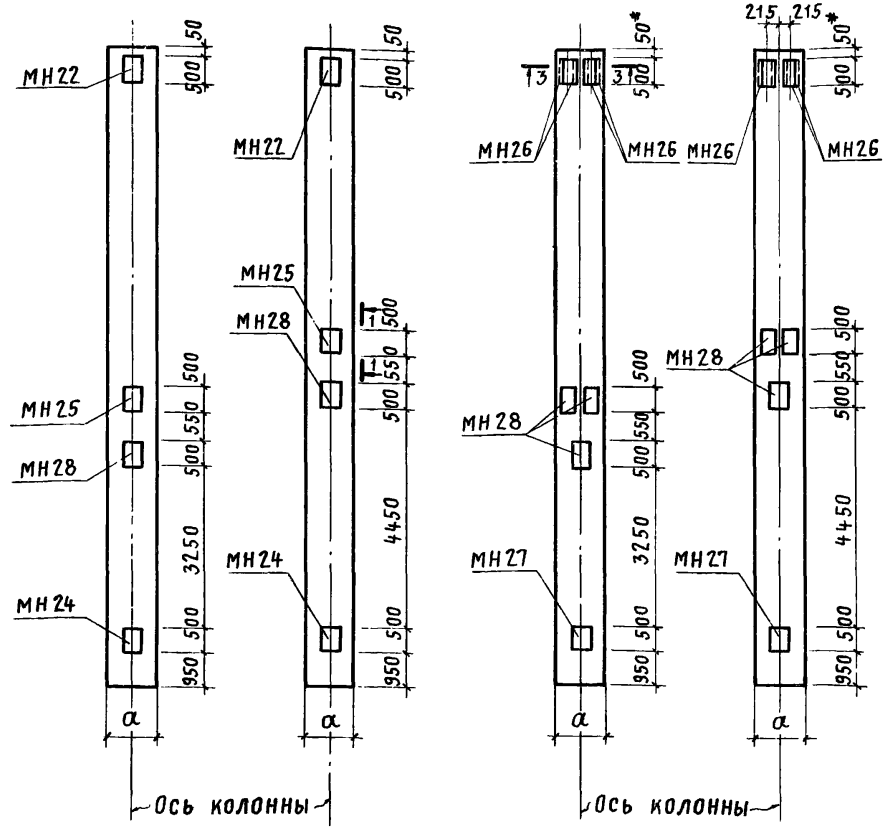

2-2

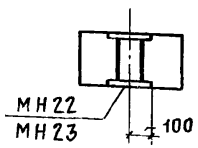

3-3

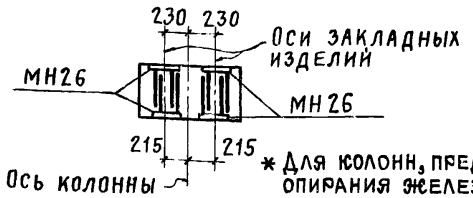

1. Данный лист смотреть совместно с арматурно-опалубочными чертежами связевых колонн.
2. Размер „а" – большая сторона сечения колонны.
3. На маркировочных чертежах колонн конкретного проекта должны быть даны указания об ориентации колонн имеющих односторонние закладные изделия.

* Для колонн, предназначенных для опирания железобетонных подстропильных конструкций с высотой на опоре 700 мм, этот размер равен нулю

ТК 1977	Разбивка закладных изделий для крепления связей	1.420-8	
		Выпуск 1	Лист 33

ПРОМСТРОЙПРОЕКТ г. Москва

Гл. инж. пр.	Альтштейн	Проверил	Зарубина
Рук. бриг.	Зарубина		
Дата выпуска	1977 г.		

15479 59

Примерная схема расположения закладных изделий для крепления панелей продольных стен

При отметке пола 2-го этажа – 4,8 м

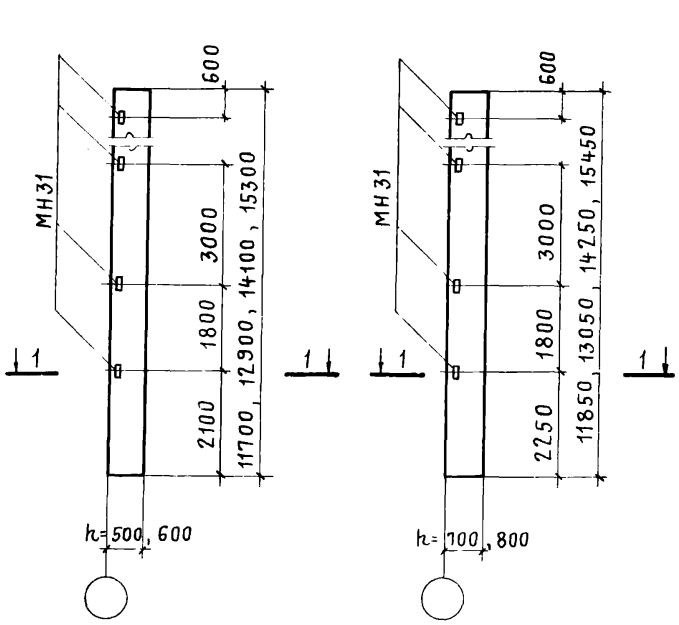

При отметке пола 2-го этажа – 6,0 м

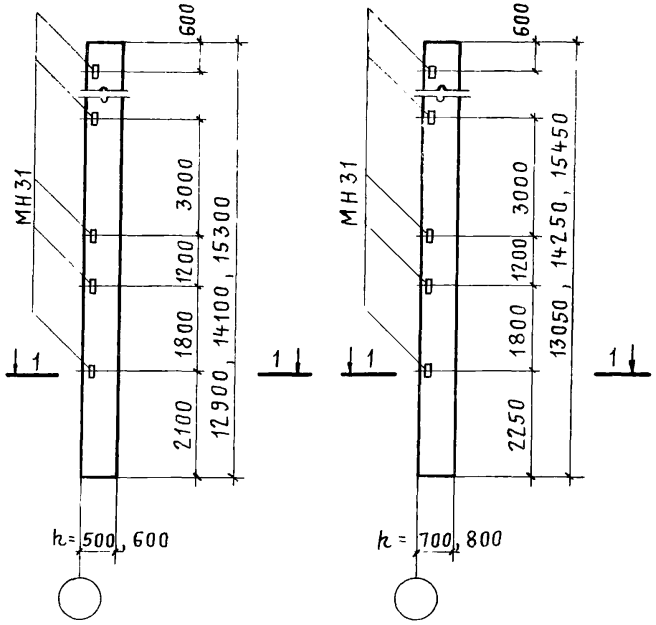

1-1

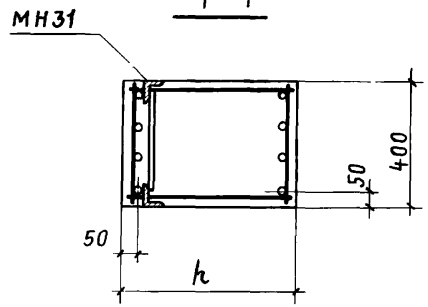

Схема установки закладного изделия для крепления опорной консоли под панели

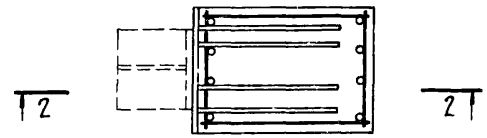

2-2

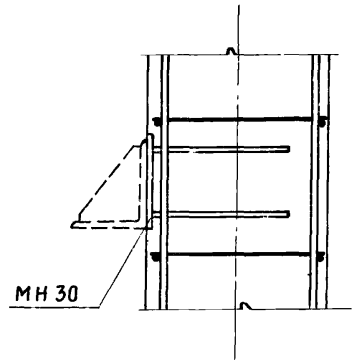

1. Расположение закладных изделий для крепления стеновых панелей уточняется в конкретном проекте.
2. Закладные изделия МН30 и МН31 разработаны на листе 85.

ТК 1977	Пример разбивки закладных изделий для крепления продольных стен	1.420-8	
		Выпуск 1	Лист 34

г. Москва Дата выпуска 1977 г.

КП 1

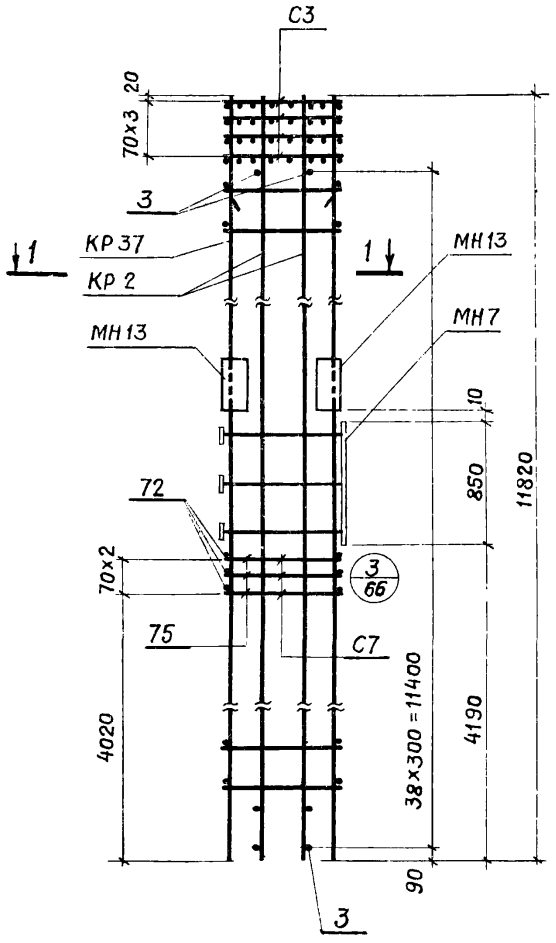

КП 4, КП 7

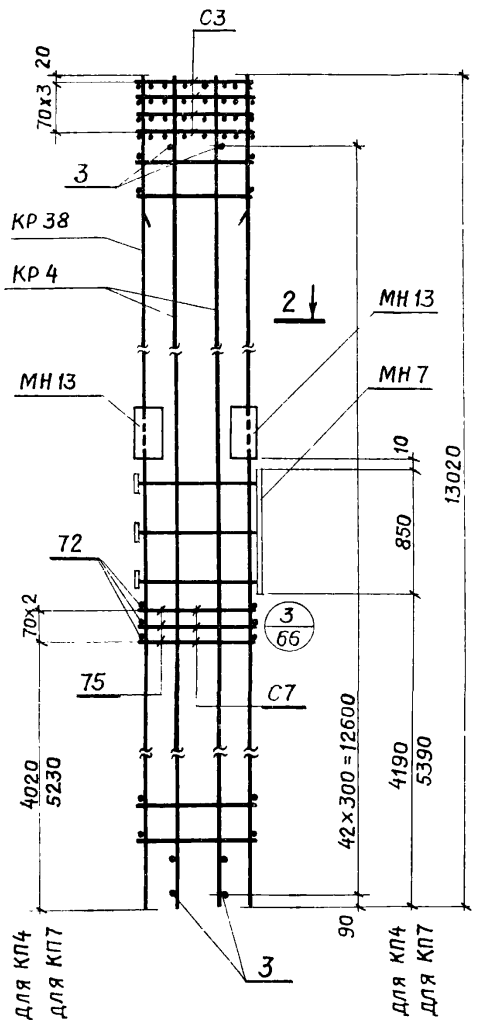

1-1

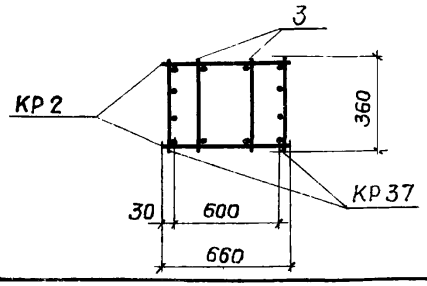

2-2

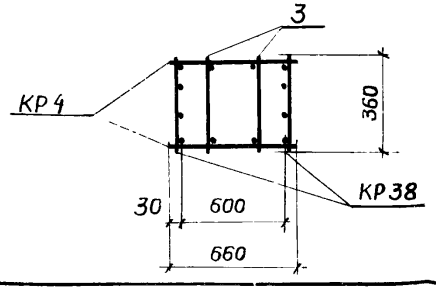

Спецификация марок арматурных и закладных изделий на один пространственный каркас

Марка простр. каркаса	Марка изделия	Кол. шт.	№ листа
КП1	КР 2	2	70
	КР37	2	76
	С3	4	79
	С7	3	
	МН7	1	80
	МН13	2	82
	поз.3	78	77
	поз.72	6	
	поз.75	6	
	поз.79	11	
	Вес		482,3

Марка простр. каркаса	Марка изделия	Кол. шт.	№ листа
КП4 КП7	КР 4	2	70
	КР38	2	76
	С3	4	79
	С7	3	
	МН7	1	80
	МН13	2	82
	поз. 3	86	77
	поз. 72	6	
	поз. 75	6	
	поз. 79	11	
	Вес		517,4

1. Окончательная фиксация закладных изделий производится в опалубке.
2. Пространственные каркасы должны собираться в кондукторах. Порядок сборки указан в пояснительной записке.
3. Привязку поз. 79 к пространственному каркасу см. на листе 66.

Гл. инж. пр.	Альтштейн	
Рук. бриг.	Зарубина	
Дата выпуска	1977г.	

ПРОМСТРОЙПРОЕКТ г. Москва

Проверил Зарубина

ТК 1977	Пространственные каркасы КП1, КП4, КП7	1.420-8 Выпуск 1 Лист 35

КП 2, КП3

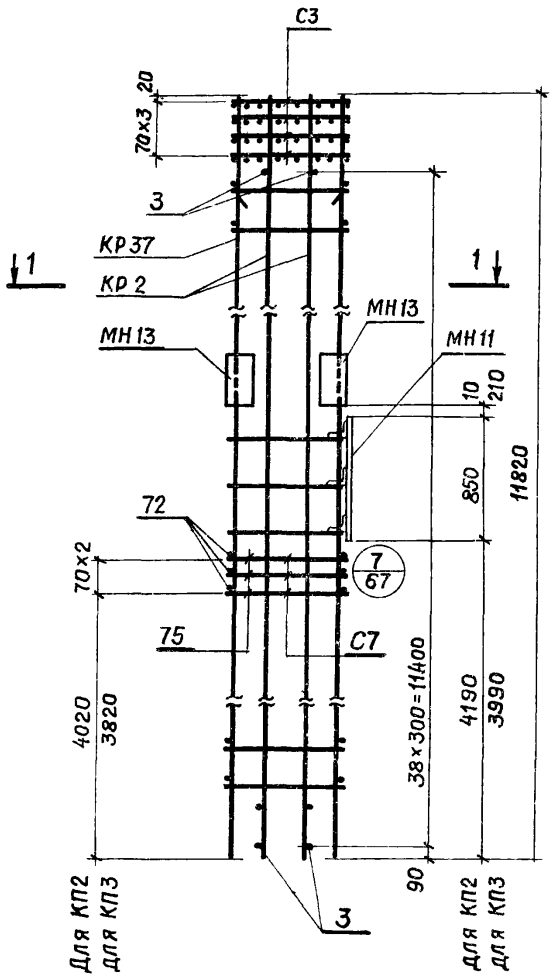

КП5, КП6, КП8, КП9

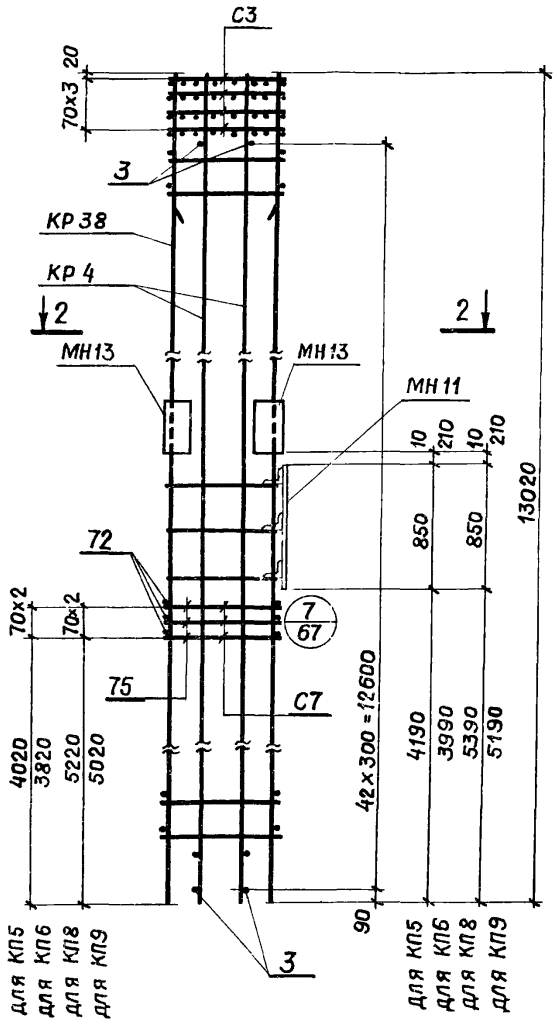

1-1

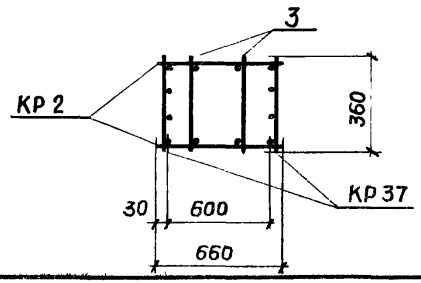

2-2

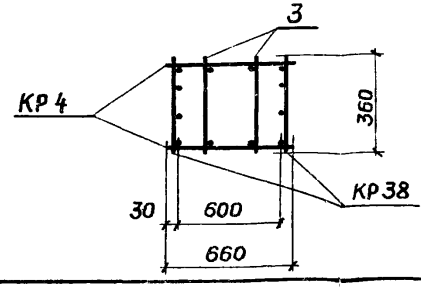

Спецификация марок арматурных и закладных изделий на один пространственный каркас

Марка простр. каркаса	Марка изделия	Кол. шт.	№ листа
КП2 КП3	КР 2	2	70
	КР37	2	76
	С3	4	79
	С7	3	
	МН11	1	81
	МН13	2	82
	поз. 3	78	77
	поз. 72	6	
	поз. 75	6	
	поз. 79	11	
	Вес		480,6

Марка простр. каркаса	Марка изделия	Кол. шт.	№ листа
КП5 КП6 КП8 КП9	КР4	2	70
	КР38	2	76
	С3	4	79
	С7	3	
	МН11	1	81
	МН13	2	82
	поз. 3	86	77
	поз. 72	6	
	поз. 75	6	
	поз. 79	11	
	Вес		515,7

1. Общие указания см. на листе 35.
2. Привязку поз. 79 к пространственному каркасу см. на листе 67.

1977г
Дата выпуска

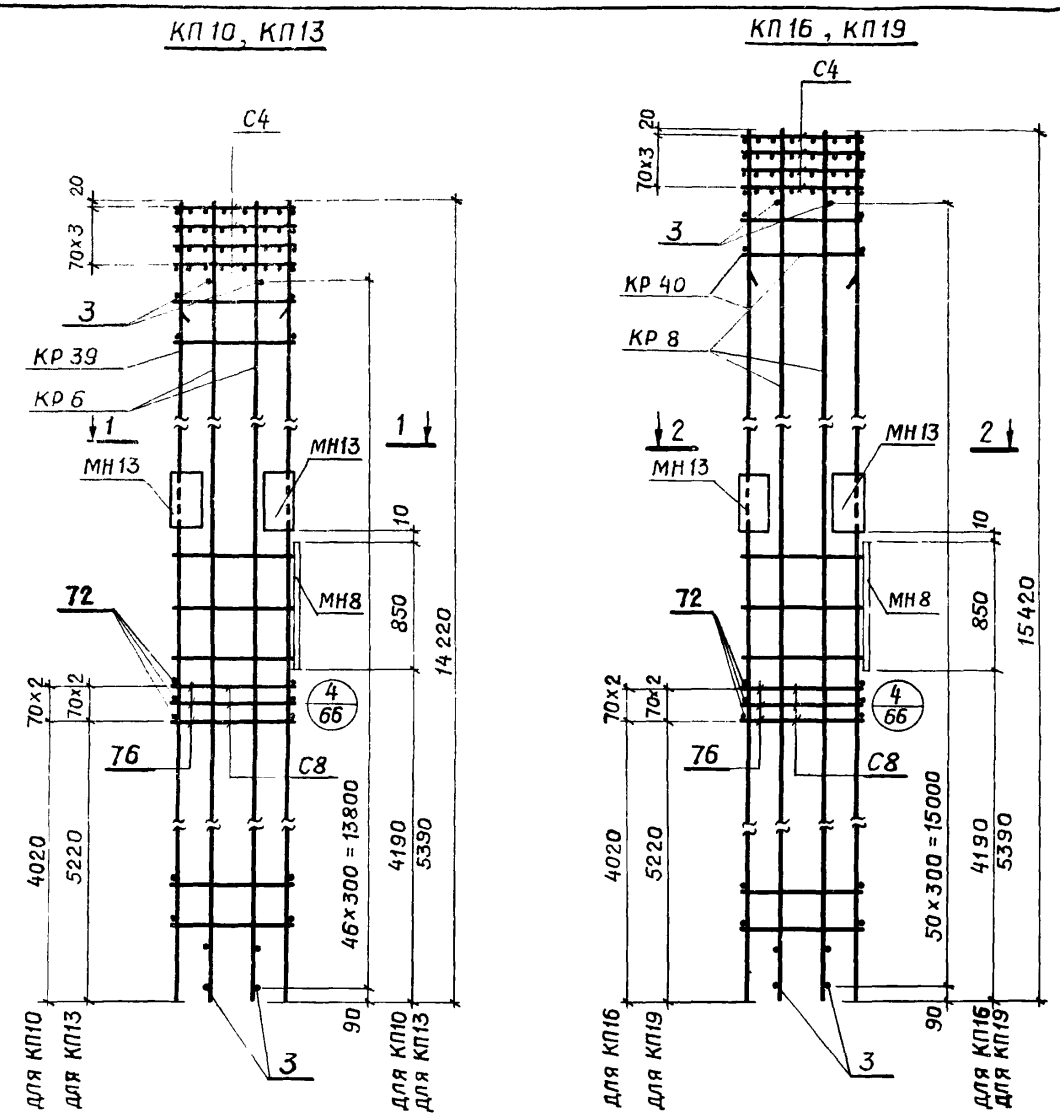

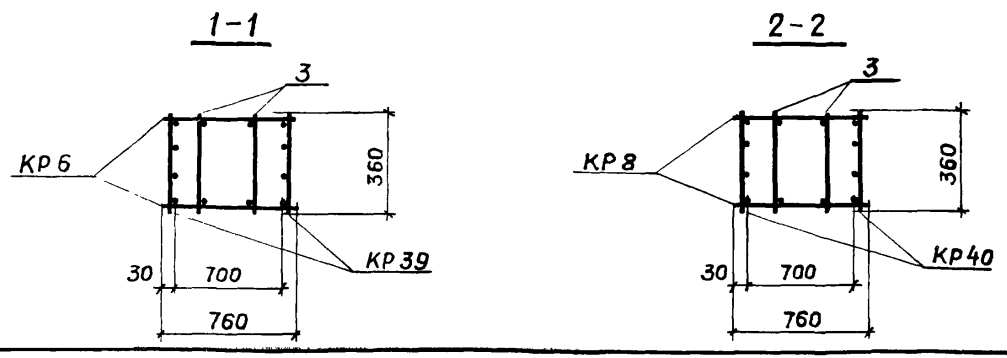

Спецификация марок арматурных и закладных изделий на один пространственный каркас

Марка простр. каркаса	Марка изделия	Кол. шт.	№ листа	Марка простр. каркаса	Марка изделия	Кол. шт.	№ листа
КП10 КП13	КР6	2	70	КП16 КП19	КР8	2	70
	КР39	2	76		КР40	2	76
	С4	4	79		С4	4	79
	С8	3			С8	3	
	МН8	1	81		МН8	1	81
	МН13	2	82		МН13	2	82
	поз. 3	94	77		поз. 3	102	77
	поз. 72	6			поз. 72	6	
	поз. 76	6			поз. 76	6	
	поз. 80	11			поз. 80	11	
	Вес		450,8		Вес		644,5

1. Общие указания см. на листе 35.
2. Привязку поз. 80 к пространственному каркасу см. на листе 66.

ТК 1977	Пространственные каркасы КП10, КП13, КП16, КП19	1.420-8	
		Выпуск 1	Лист 37

ПРОМСТРОЙПРОЕКТ г. Москва

Гл. инж. пр. Альтштейн
Рук. бриг. Зарубина
Дата выпуска 1977г.
Проверил Зарубина

КП11, КП12, КП14, КП15

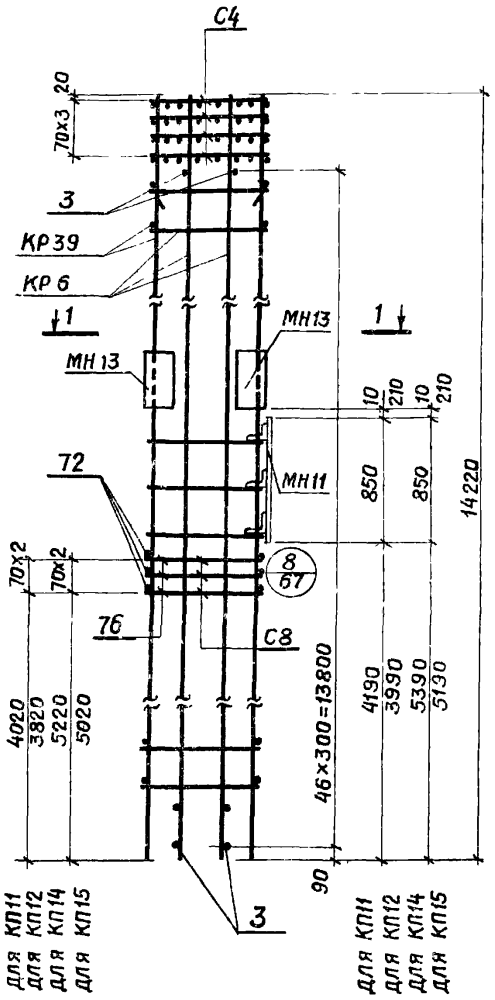

КП17, КП18, КП20, КП21

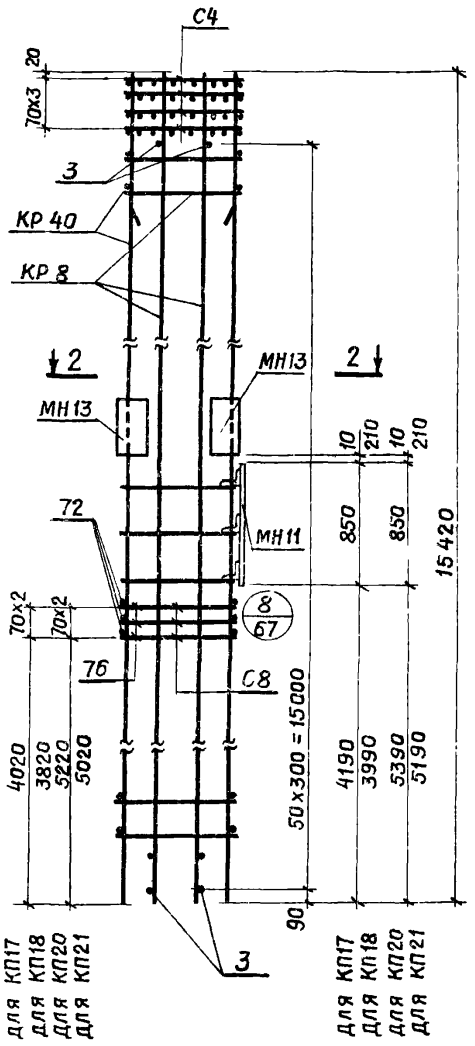

1-1

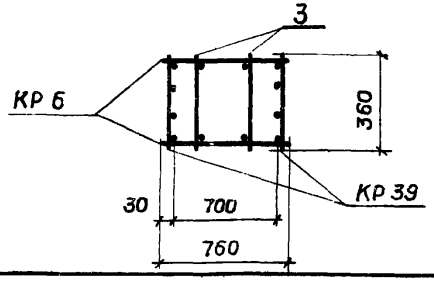

2-2

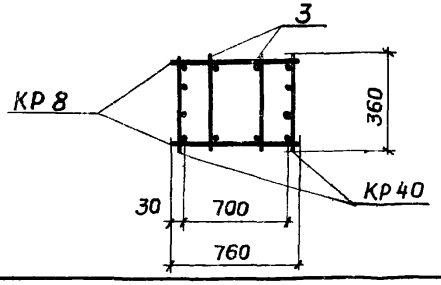

Спецификация марок арматурных и закладных изделий на один пространственный каркас

Марка простр. каркаса	Марка изделия	Кол. шт.	№ листа
КП11	КР6	2	70
	КР39	2	76
	С4	4	79
	С8	3	
КП12	МН11	1	81
КП14	МН13	2	82
КП15	поз. 3	94	77
	поз. 72	6	
	поз. 76	6	
	поз. 80	11	
	Вес		459,9

Марка простр. каркаса	Марка изделия	Кол. шт.	№ листа
КП17	КР8	2	70
	КР40	2	76
	С4	4	79
	С8	3	
КП18	МН11	1	81
КП20	МН13	2	82
КП21	поз. 3	102	77
	поз. 72	6	
	поз. 76	6	
	поз. 80	11	
	Вес		653,6

1. Общие указания см. на листе 35.
2. Привязку поз. 80 к пространственному каркасу см. на листе 67.

г. Москва
Дата выпуска 1977 г.

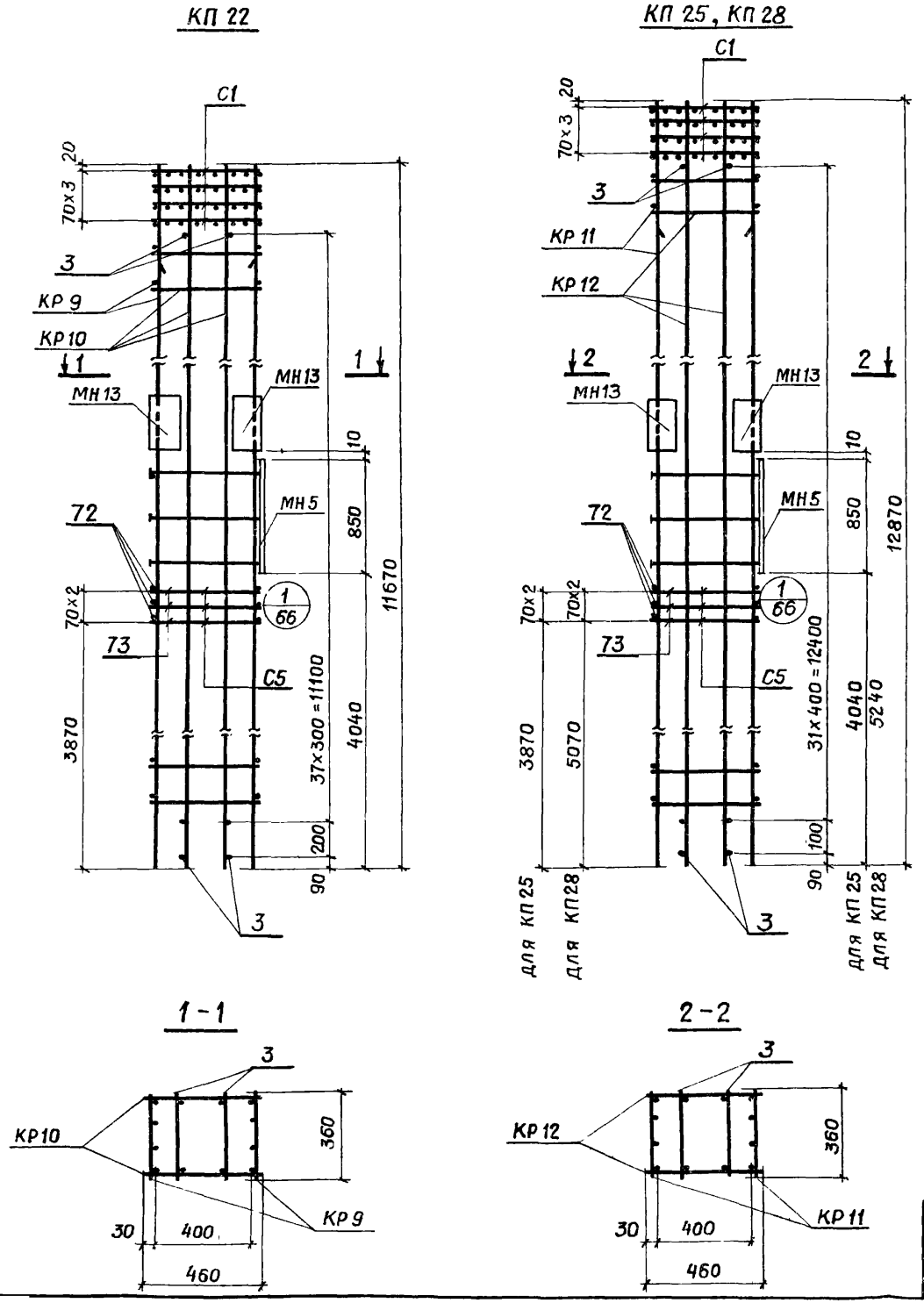

Спецификация марок арматурных и закладных изделий на один пространственный каркас

Марка простр. каркаса	Марка изделия	Кол. шт.	№ листа	Марка простр. каркаса	Марка изделия	Кол. шт.	№ листа
КП 22	КР 9	2	71	КП 25 КП 28	КР 11	2	70
	КР 10	2			КР 12	2	71
	С1	4	79		С1	4	79
	С5	3			С5	3	
	МН 5	1	80		МН 5	1	80
	МН 13	2	82		МН 13	2	82
	поз. 3	78	77		поз 3	66	77
	поз 72	6			поз. 72	6	
	поз 73	6			поз. 73	6	
	поз 77	11			поз. 77	11	
	Вес		456,1		Вес		610, 6

1. Общие указания см. на листе 35.
2. Привязку поз. 77 к пространственному каркасу см. на листе 66.

ТК 1977	Пространственные каркасы КП 22, КП 25, КП 28	1.420-8	
		Выпуск 1	Лист 39

ПРОМСТРОЙПРОЕКТ г. Москва

Гл. констр. Гл. инж. пр. Рук. бриг. Дата выпуска | Абрамченко Альтштейн Зарубина 1977 г. | Проверил | Васильева Зарубина

КП 23, КП 24

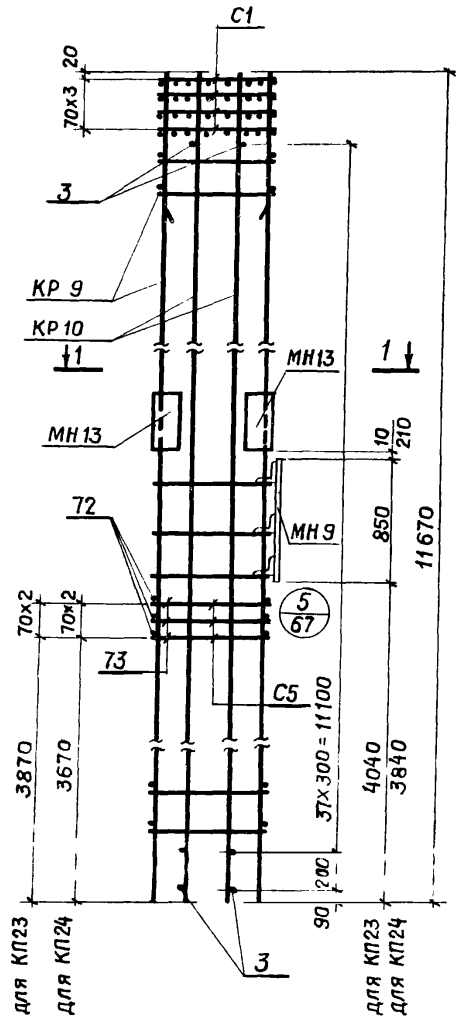

КП 26, КП 27, КП 29, КП 30

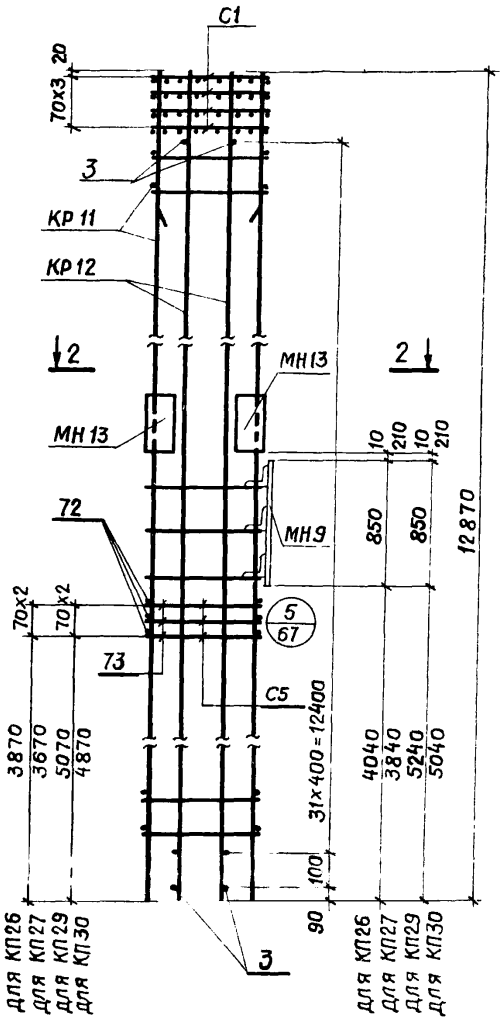

1-1

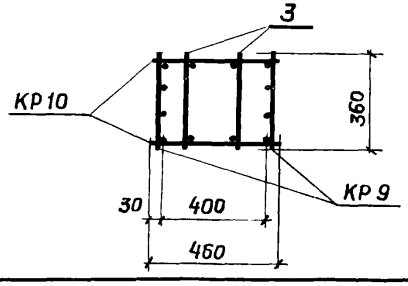

2-2

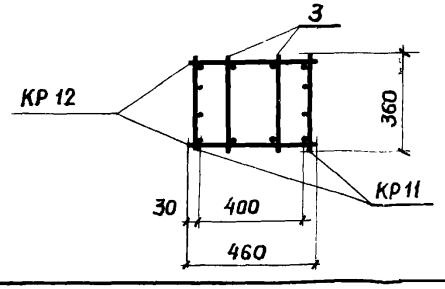

Спецификация марок арматурных и закладных изделий на один пространственный каркас

Марка простр. каркаса	Марка изделия	Кол. шт.	№ листа	Марка простр. каркаса	Марка изделия	Кол. шт.	№ листа
	КР 9	2	71		КР 11	2	70
	КР10	2			КР 12	2	71
	С1	4	79		С1	4	79
	С5	3		КП 26	С5	3	
КП 23	МН9	1	81	КП 27	МН 9	1	81
КП 24	МН13	2	82	КП 29	МН13	2	82
	поз 3	78	77	КП 30	поз. 3	66	77
	поз.72	6			поз. 72	6	
	поз.73	6			поз.73	6	
	поз.77	11			поз. 77	11	
	Вес		471,4		Вес		626,2

1. Общие указания см. на листе 35.
2. Привязку поз. 77 к пространственному каркасу см. на листе 67.

ТК 1977

Пространственные каркасы КП 23, КП24, КП 26, КП 27, КП 29, КП 30

1.420-8

Выпуск 1 | Лист 40

Инв. № подл. | Подпись и дата | Взам. инв. № | Инв. № дубл. | Подпись и дата

Дата выпуска 1977 г.

г. Москва

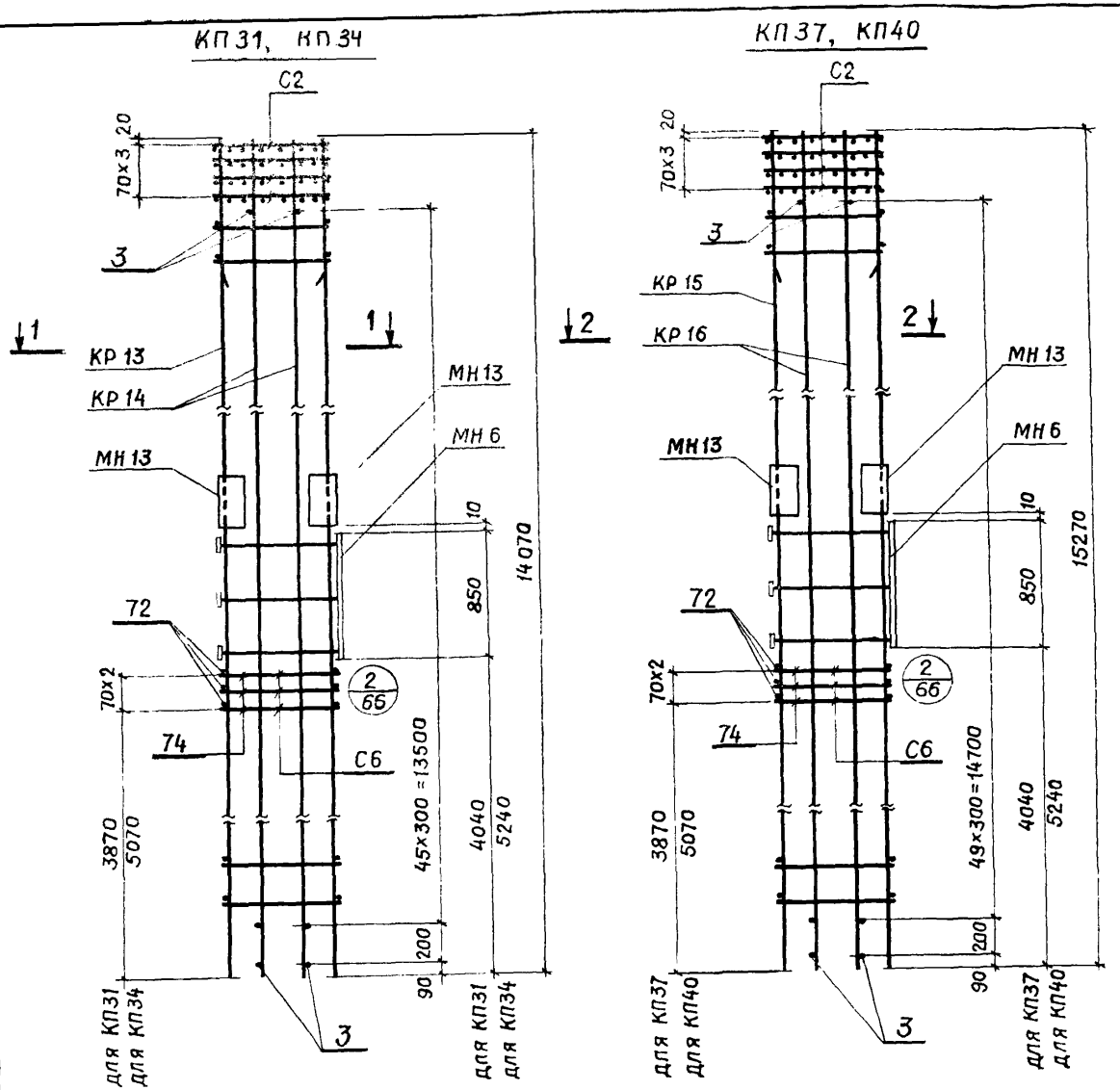

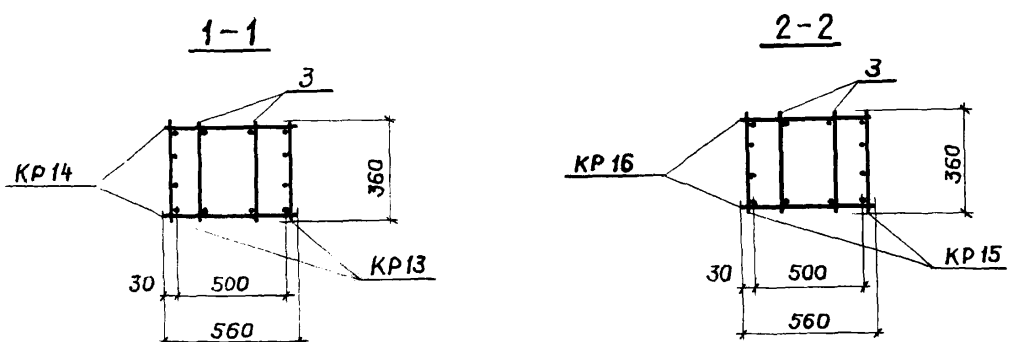

Спецификация марок арматурных и закладных изделий на один пространственный каркас

Марка простр. каркаса	Марка изделия	Кол. шт.	№ листа	Марка простр. каркаса	Марка изделия	Кол. шт.	№ листа
КП31 КП34	КР13	2	72	КП37 КП40	КР15	2	72
	КР14	2			КР16	2	
	С2	4	79		С2	4	79
	С6	3			С6	3	
	МН6	1	80		МН6	1	80
	МН13	2	82		МН13	2	82
	поз. 3	94	77		поз. 3	102	77
	поз. 72	6			поз. 72	6	
	поз. 74	6			поз. 74	6	
	поз. 78	11			поз. 78	11	
	Вес		583,9		Вес		890,2

1. Общие указания см. на листе 35.
2. Привязку поз. 78 к пространственному каркасу см. на листе 66.

ТК 1977	Пространственные каркасы КП31, КП34, КП37, КП40	1.420-8	
		Выпуск 1	Лист 41

ПРОМСТРОЙПРОЕКТ г. Москва

Гл. инж. пр. Альштейн
Рук. бриг. Зарубина
Дата выпуска 1977г
Проверил Зарубина

КП32, КП33, КП35, КП36

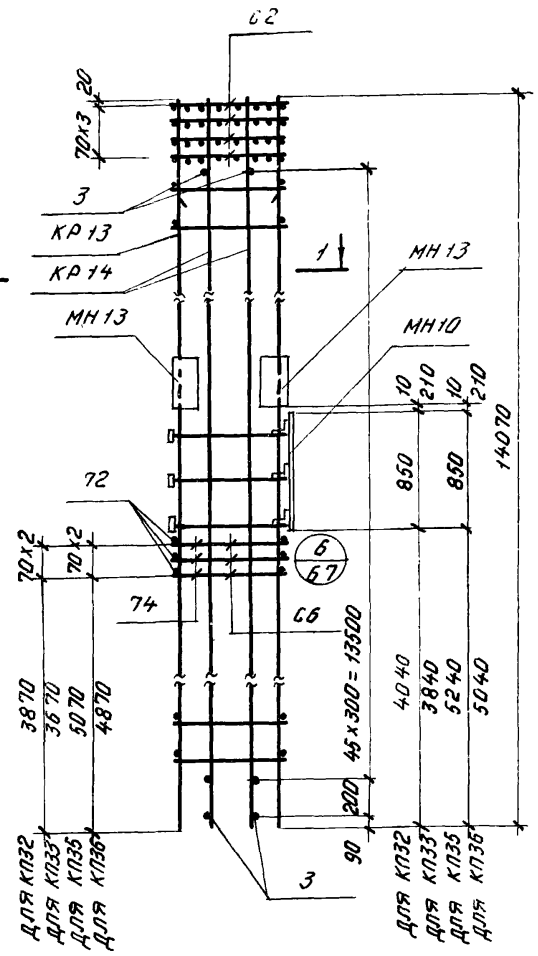

КП38, КП39, КП41, КП42

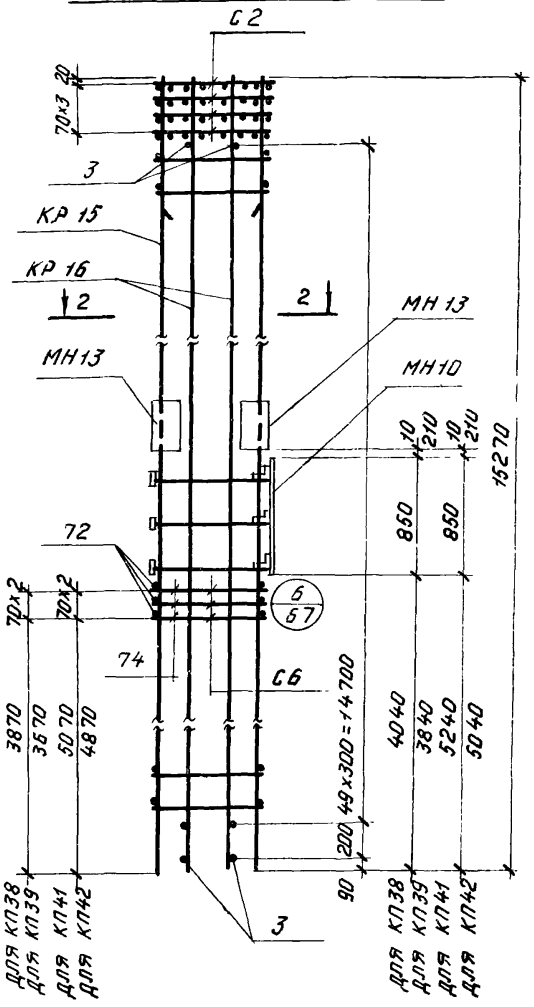

1 - 1

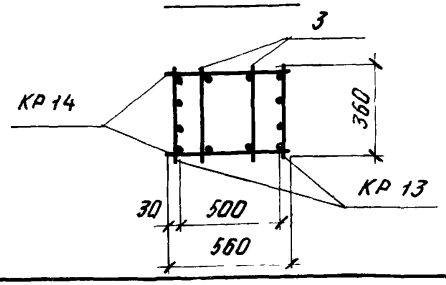

2 - 2

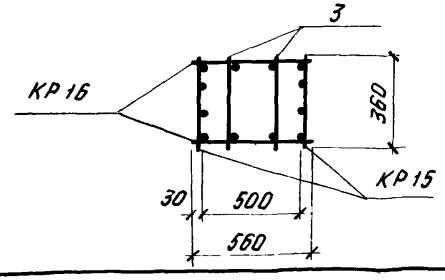

Спецификация марок арматурных и закладных изделий на один пространственный каркас.

Марка простр. каркаса	Марка изделия	Кол. шт.	№ листа
КП32	КР13	2	72
	КР14	2	
	С2	4	79
	С6	3	
КП33	МН10	1	81
КП35	МН13	2	82
КП36	поз.3	94	77
	поз.72	6	
	поз.74	6	
	поз.78	11	
	Вес		598,5

Марка простр. каркаса	Марка изделия	Кол. шт.	№ листа
КП38	КР15	2	72
	КР16	2	
	С2	4	79
	С6	3	
КП39	МН10	1	81
КП41	МН13	2	82
КП42	поз.3	102	77
	поз.72	6	
	поз.74	6	
	поз.78	11	
	Вес		904,8

1 Общие указания см. на листе 35.

2 Привязку поз. 78 к пространственному каркасу см. на листе 67.

Дата выпуска:

ТК 1977	Пространственные каркасы КП32, КП33, КП35, КП36, КП38, КП39, КП41, КП42.	1.420-8 Выпуск 1	Лист 42

КП 43

С1

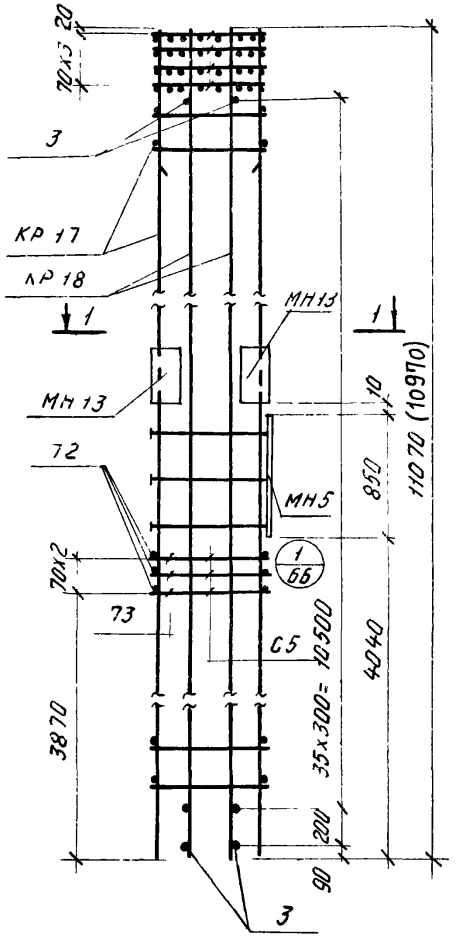

КП 46, КП 49

С1

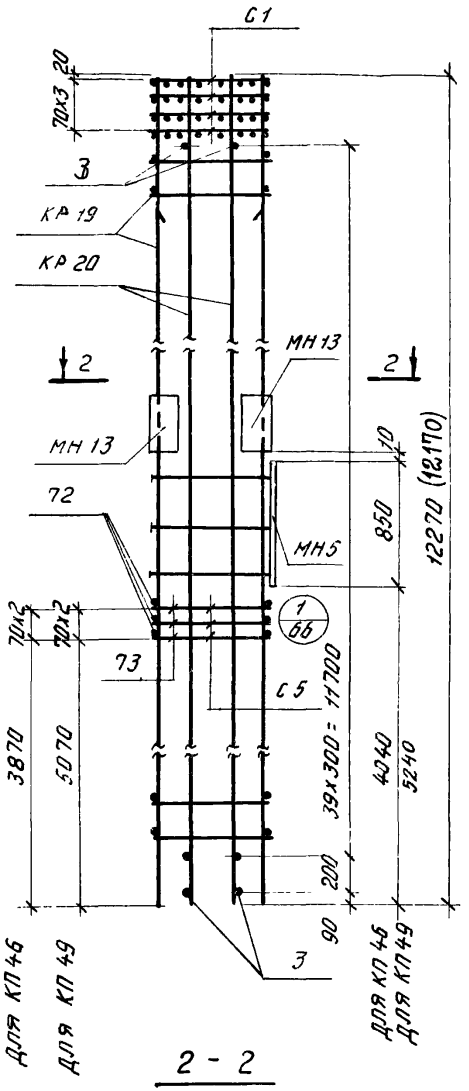

1 – 1

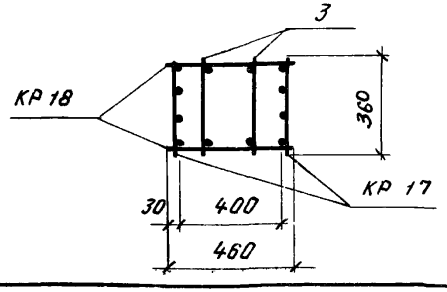

2 – 2

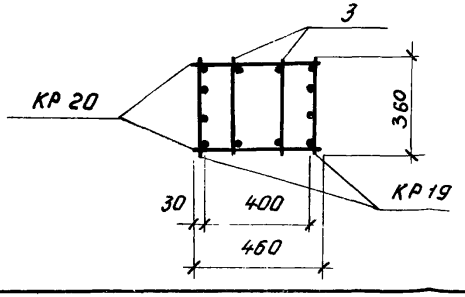

Спецификация марок арматурных и закладных изделий на один пространственный каркас.

Марка простр. каркаса	Марка изделия	Кол. шт.	№ листа
КП 43	КР 17	2	70
	КР 18	2	73
	С1	4	79
	С5	3	
	МН 5	1	80
	МН 13	2	82
	Поз. 3	74	77
	Поз. 72	6	
	Поз. 73	6	
	Поз. 77	11	
	Вес		442,6

Марка простр. каркаса	Марка изделия	Кол. шт.	№ листа
КП 46 КП 49	КР 19	2	73
	КР 20	2	
	С1	4	79
	С5	3	
	МН 5	1	80
	МН 13	2	82
	Поз. 3	82	77
	Поз. 72	6	
	Поз. 73	6	
	Поз. 77	11	
	Вес		524,9

1. Общие указания см. на листе 35.
2. Привязку поз. 77 к пространственному каркасу см. на листе 66.
3. В скобках указана длина пространственного каркаса колонн, предназначенных для опирания железобетонных подстропильных конструкций с высотой на опоре 700 мм

Гл. инж. пр.	Альтшейн		
Рук. бриг.	Зарубина		
Дата выпуска:			1977 г.

ПРОМСТРОЙПРОЕКТ
г. Москва

ТК 1977

Пространственные каркасы КП 43, КП 46, КП 49.

1.420-8

Выпуск 1 | Лист 43

КП44, КП45

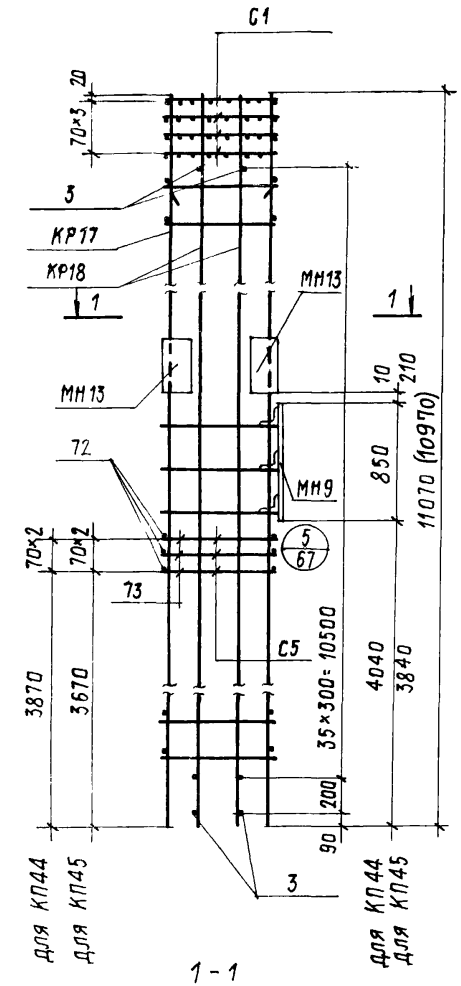

КП47, КП48, КП50, КП51

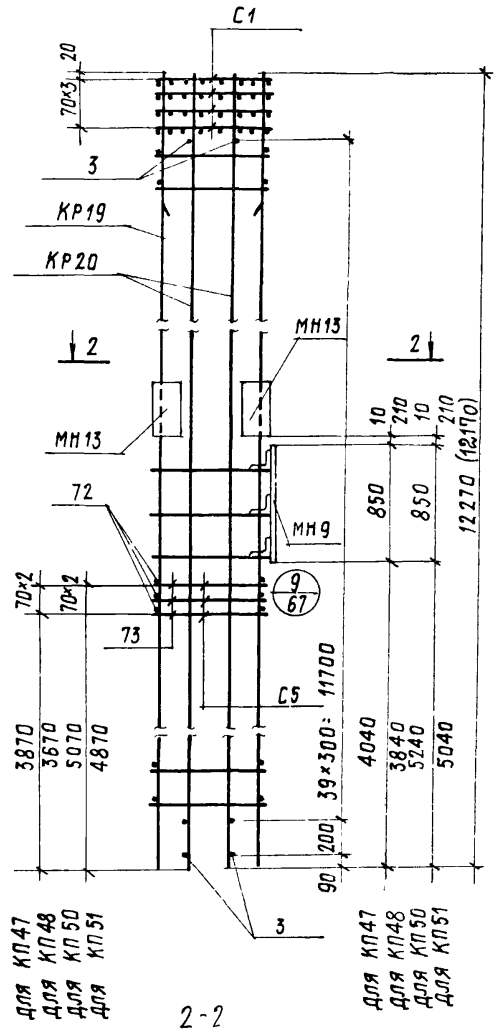

1-1

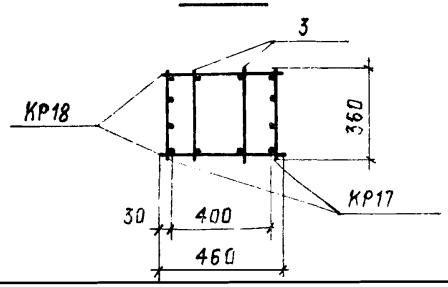

2-2

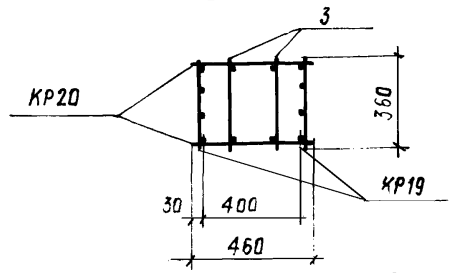

Спецификация марок арматурных и закладных изделий на один пространственный каркас

Марка простр. каркаса	Марка изделия	Кол. шт.	№ листа
КП44 КП45	КР17	2	70
	КР18	2	73
	С1	4	79
	С5	3	
	МН9	1	81
	МН13	2	82
	поз. 3	74	77
	поз. 72	6	
	поз. 73	6	
	поз. 77	11	
	Вес		458,2

Марка простр. каркаса	Марка изделия	Кол. шт.	№ листа
КП47 КП48 КП50 КП51	КР19	2	73
	КР20	2	
	С1	4	79
	С5	3	
	МН9	1	81
	МН13	2	82
	поз. 3	82	77
	поз. 72	6	
	поз. 73	6	
	поз. 77	11	
	Вес		546,5

1. Общие указания см. на листе 35.
2. Привязку поз. 77 к пространственному каркасу см. на листе 67.
3. В скобках указана длина пространственного каркаса колонн, предназначенных для опирания железобетонных подстропильных конструкций с высотой на опоре 700 мм

ТК 1977

Пространственные каркасы КП44, КП45, КП47, КП48, КП50, КП51

1.420-8

Выпуск 1 | Лист 44

КП52, КП55

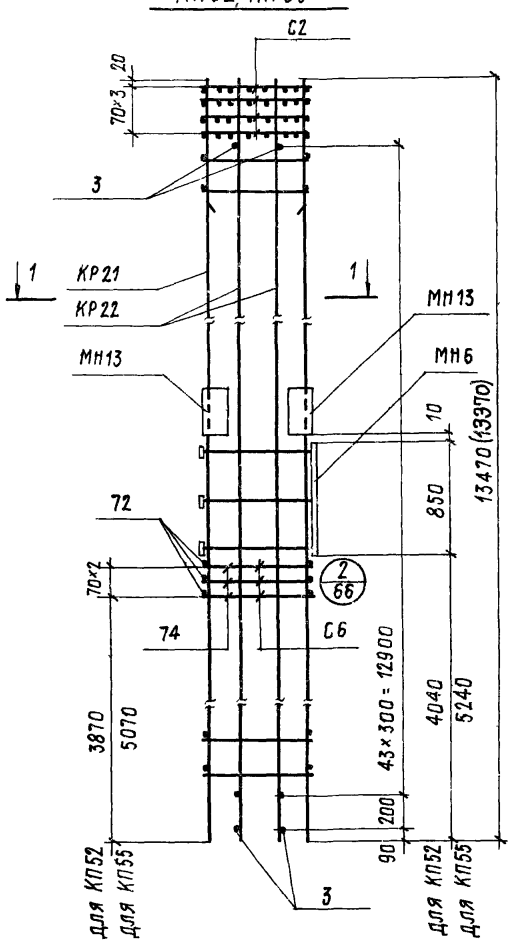

КП58, КП61

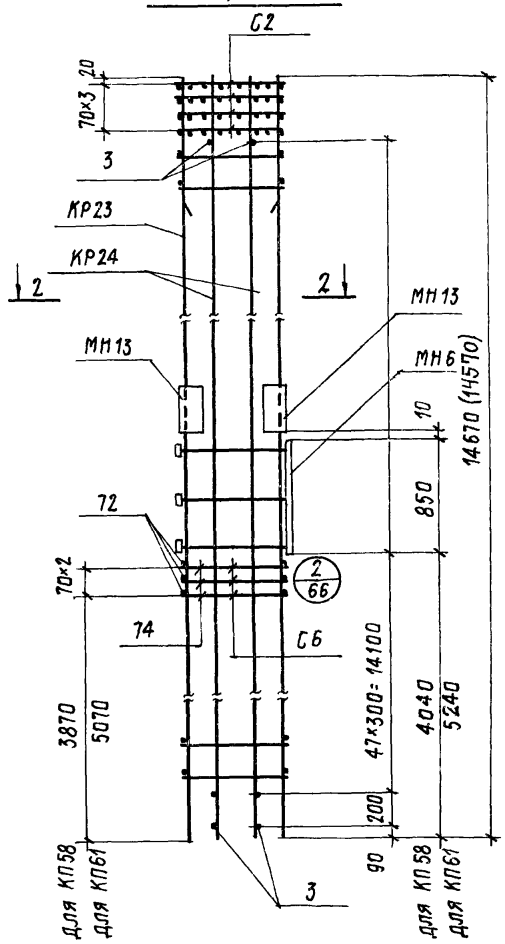

1-1

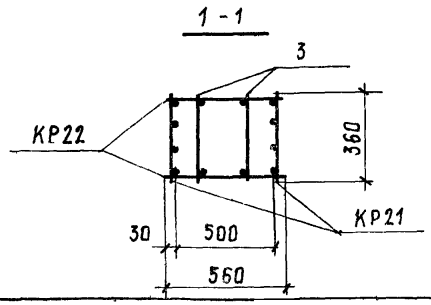

2-2

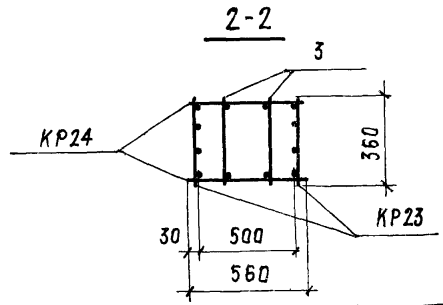

Спецификация марок арматурных и закладных изделий на один пространственный каркас

Марка простр. каркаса	Марка изделия	Кол. шт.	№ листа
КП52 КП55	КР21	2	73
	КР22	2	
	С2	4	73
	С6	3	
	МН6	1	80
	МН13	2	82
	поз. 3	90	77
	поз. 72	6	
	поз. 74	6	
	поз. 78	11	
	Вес		567,0

Марка простр. каркаса	Марка изделия	Кол. шт.	№ листа
КП58 КП61	КР23	2	71
	КР24	2	73
	С2	4	79
	С6	3	
	МН6	1	80
	МН13	2	82
	поз. 3	98	77
	поз. 72	6	
	поз. 74	6	
	поз. 78	11	
	Вес		732,6

1. Общие указания см. на листе 35.
2. Привязку поз. 78 к пространственному каркасу см. на листе 66.
3. В скобках указана длина пространственного каркаса колонн, предназначенных для опирания железобетонных подстропильных конструкций с высотой на опоре 700 мм

ТК 1977	Пространственные каркасы КП52, КП55, КП58, КП61	1.420-8.	
		Выпуск 1	Лист 45

Гл. инж. пр. Альштейн
Рук. бригады Зарубина
Дата выпуска

Инженер Зарубина
Проверил Зарубина
1977 г.

Н. контр. Мартемьянов
Гл. инж. пр. Альштейн
Рук. бригады Зарубина
Дата выпуска

Инженер Зарубина
Проверил Зарубина

Промстройпроект
г. Москва

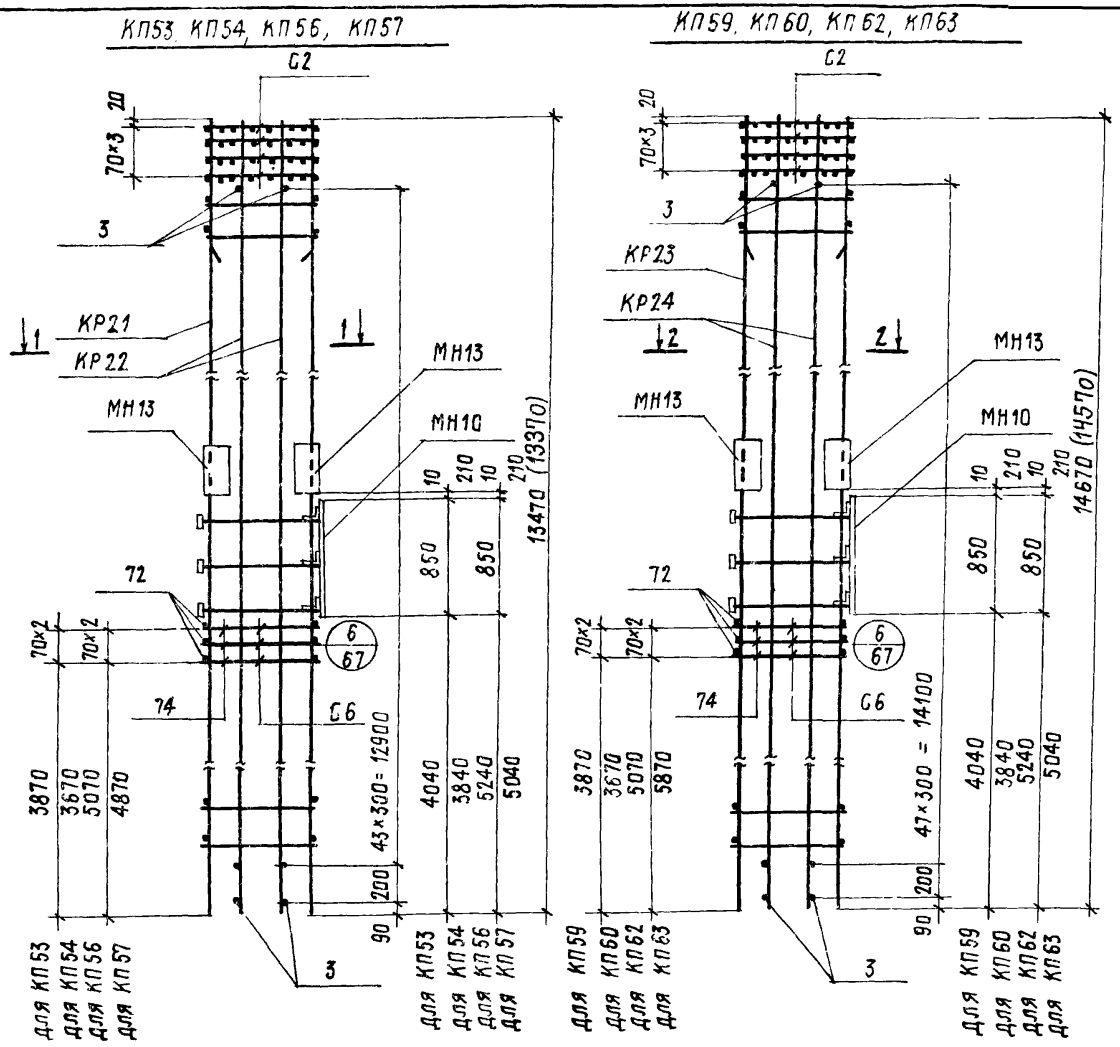

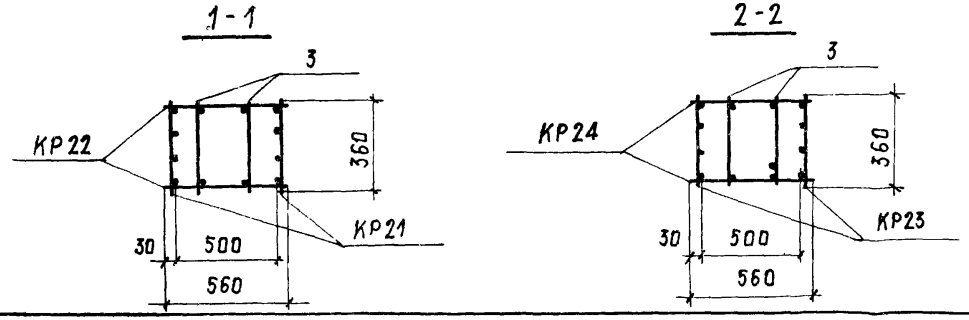

Спецификация марок арматурных и закладных изделий на один пространственный каркас

Марка простр. каркаса	Марка изделия	Кол. шт.	№ листа	Марка простр. каркаса	Марка изделия	Кол. шт.	№ листа
	КР21	2	73		КР23	2	71
	КР22	2			КР24	2	73
	С2	4	79		С2	4	79
КП53	С6	3		КП59	С6	3	
КП54	МН10	1	81	КП60	МН10	1	81
КП56	МН13	2	82	КП62	МН13	2	82
КП57	поз. 3	90	77	КП63	поз. 3	98	77
	поз. 72	6			поз. 72	6	
	поз. 74	6			поз. 74	6	
	поз. 78	11			поз. 78	11	
	Вес		581,6		Вес		747,2

1. Общие указания см. на листе 35.
2. Привязку поз. 78 к пространственному каркасу см. на листе 67.
3. В скобках указана длина пространственного каркаса колонн, предназначенных для опирания железобетонных подстропильных конструкций с высотой на опоре 700 мм

ТК 1977	Пространственные каркасы КП53, КП54, КП56, КП57, КП59, КП60, КП62, КП63	1.420-8	
		Выпуск 1	Лист 46

Гол. бригады Загубина
Дата выпуска 1977 г.
г. Москва

КП 64

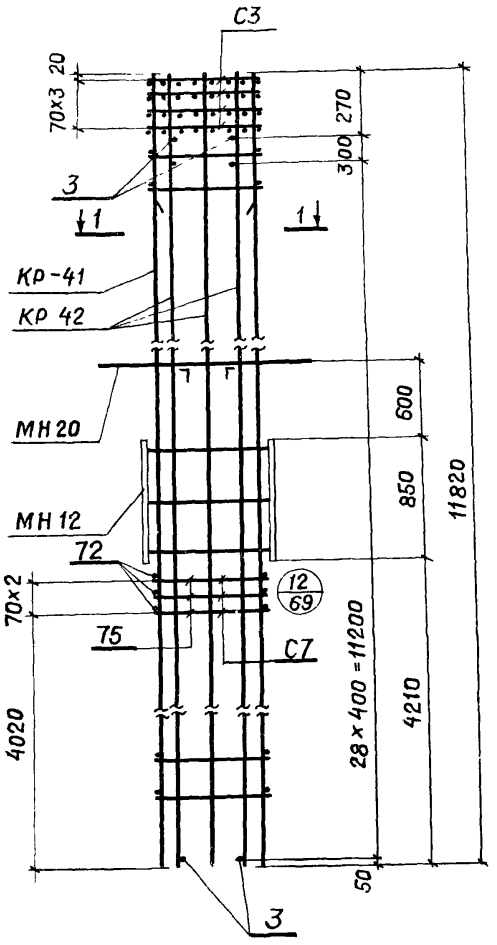

КП 67, КП 70

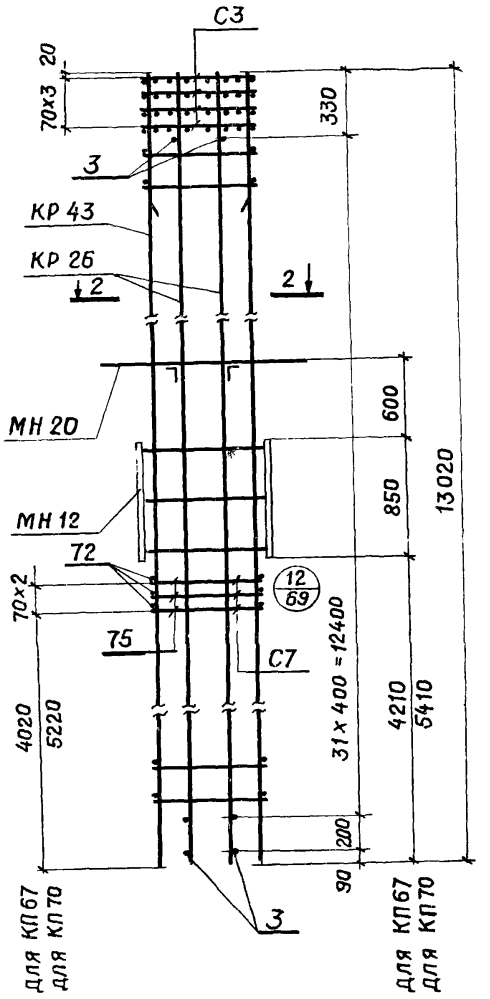

1-1

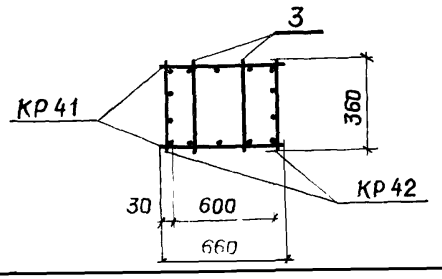

2-2

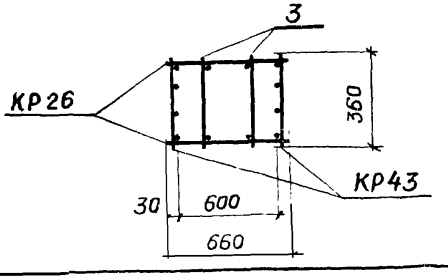

Спецификация марок арматурных и закладных изделий на один пространственный каркас

Марка простр. каркаса	Марка изделия	Кол. шт.	№ листа
КП 64	Кр 41	2	77
	Кр 42	2	
	С3	4	79
	С7	3	
	МН 12	1	82
	МН 20	1	83
	поз. 3	60	77
	поз 72	6	
	поз.75	6	
	Вес		603,2

Марка простр. каркаса	Марка изделия	Кол. шт.	№ листа
КП 67 КП 70	Кр 26	2	74
	Кр 43	2	78
	С3	4	79
	С7	3	
	МН 12	1	82
	МН 20	1	83
	поз. 3	66	77
	поз. 72	6	
	поз.75	6	
	Вес		547,1

1. Общие указания см. на листе 35.
2. Размер 600 дан до рифов стержней закладных изделий МН20.

Госстрой СССР
Промстройпроект
г. Москва
Гл. конструктор Ю.В. Алексенко
Гл. инж. пр. Альштейн
Рук. бриг. Зарубина
Дата выпуска 1977 г.
Ст. инж. Носова
Проверил Зарубина

ТК 1977

Пространственные каркасы КП 64 КП 67, КП 70

КП65, КП66

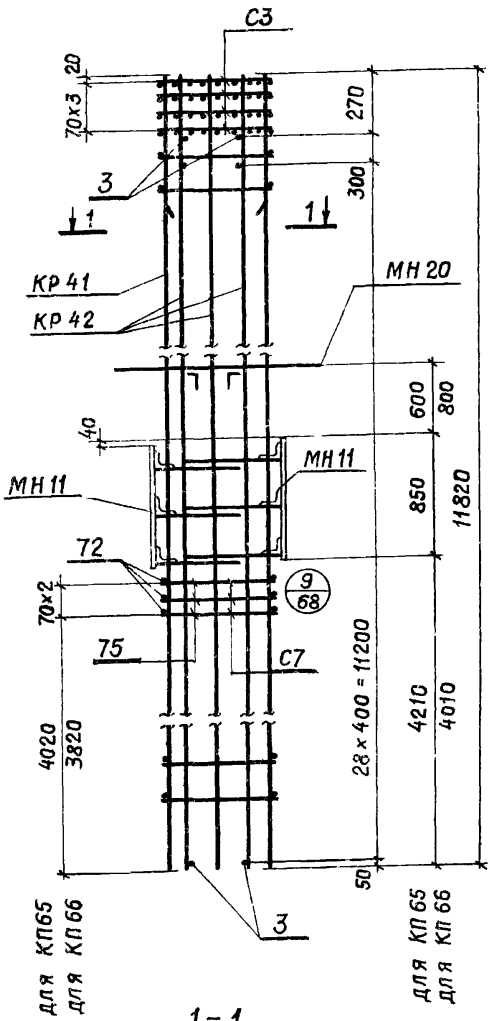

КП68, КП69, КП71, КП72

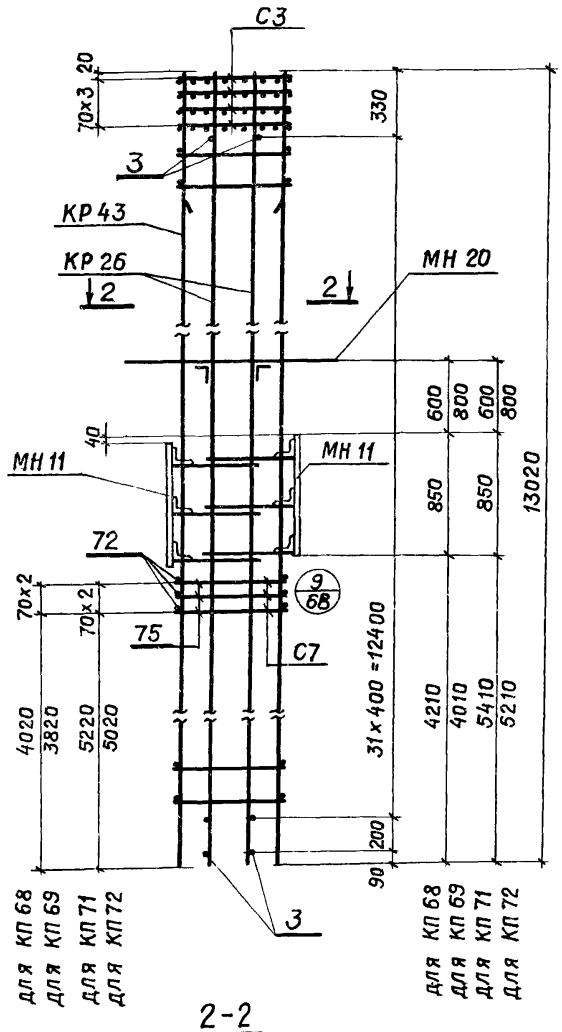

1-1

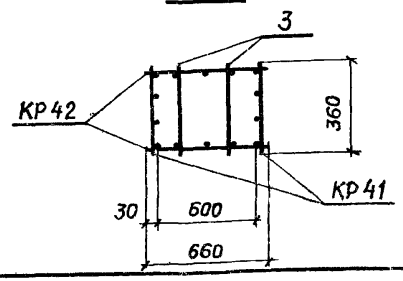

2-2

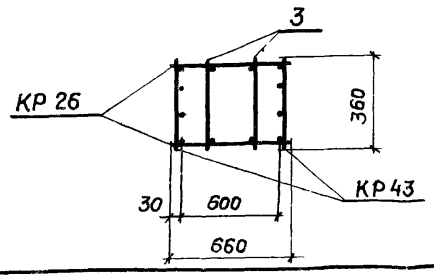

Спецификация марок арматурных и закладных изделий на один пространственный каркас

Марка простр. каркаса	Марка изделия	Кол. шт.	№ листа
КП65, КП66	КР41	2	77
	КР42	2	
	С3	4	79
	С7	3	
	МН11	2	81
	МН20	1	83
	поз. 3	60	77
	поз. 72	6	
	поз. 75	6	
	Вес		650,2

Марка простр. каркаса	Марка изделия	Кол. шт.	№ листа
КП68, КП69, КП71, КП72	КР26	2	74
	КР43	2	78
	С3	4	79
	С7	3	
	МН11	2	81
	МН20	1	83
	поз. 3	66	77
	поз. 72	6	
	поз. 75	6	
	Вес		594,1

1. Общие указания см на листе 35.
2. Размер 600 и 800 дан до рифов стержней закладных изделий МН20.

г. Москва
Дата выпуска 1977 г.

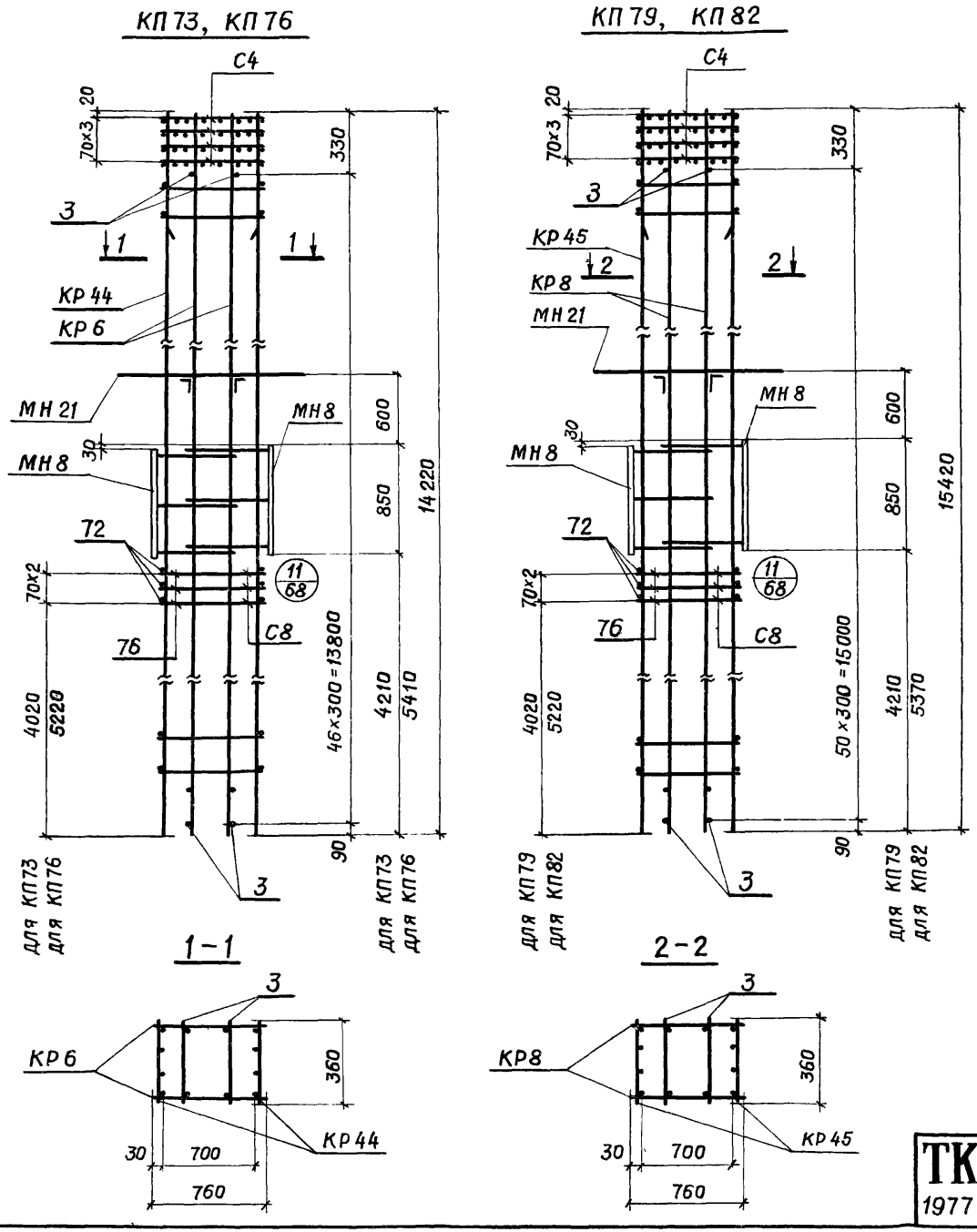

Спецификация марок арматурных и закладных изделий на один пространственный каркас

Марка простр. каркаса	Марка изделия	Кол. шт.	№ листа	Марка простр. каркаса	Марка изделия	Кол. шт.	№ листа
КП 73 КП 76	КР 6	2	70	КП 79 КП 82	КР 8	2	70
	КР 44	2	78		КР 45	2	78
	С4	4	79		С4	4	79
	С8	3			С8	3	
	МН 8	2	81		МН 8	2	81
	МН 21	1	83		МН 21	1	83
	поз. 3	94	77		поз. 3	102	77
	поз. 72	6			поз. 72	6	
	поз. 76	6			поз. 76	6	
	Вес		629,8		Вес		699,1

1. Общие указания см. на листе 35.
2. Размер 600 дан до рифов стержней закладных изделий МН 21.

ТК 1977	Пространственные каркасы КП 73, КП 76, КП 79, КП 82	1.420-8	
		Выпуск 1	Лист 49

ПРОМСТРОЙПРОЕКТ г. Москва
Гл. инж. пр. Альтштейн
Рук. бриг. Зарубина
Дата выпуска 1977 г.
Проверил Зарубина

КП74, КП75, КП77, КП78

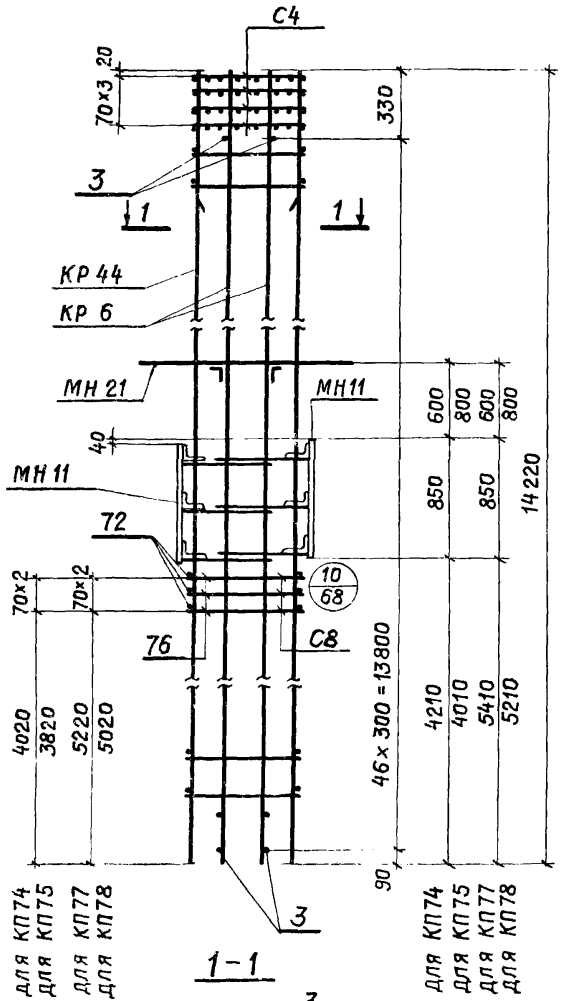

1-1

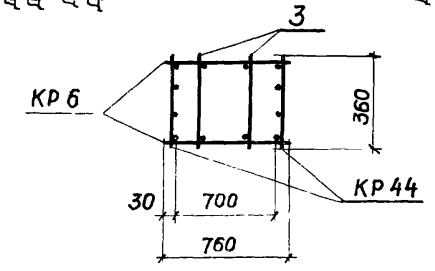

КП80, КП81, КП83, КП84

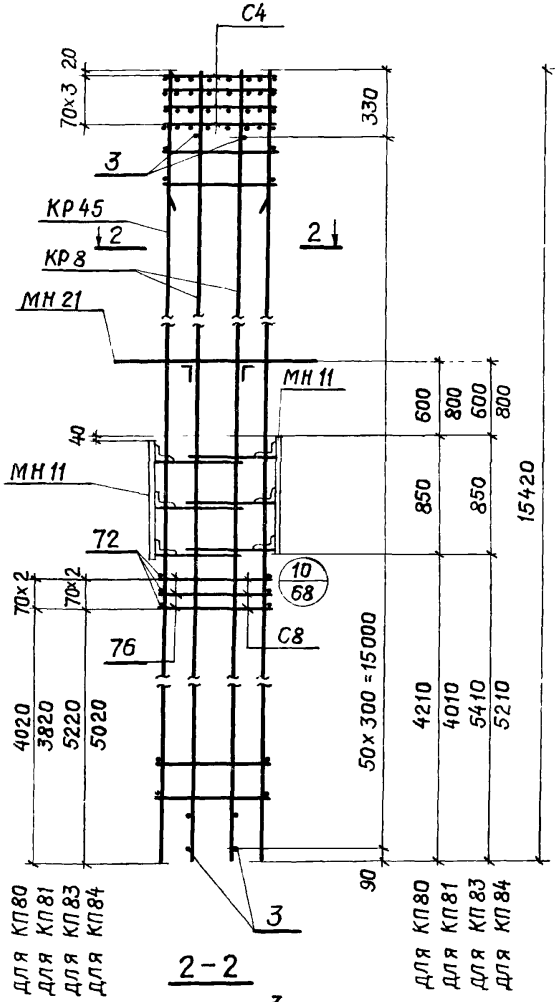

2-2

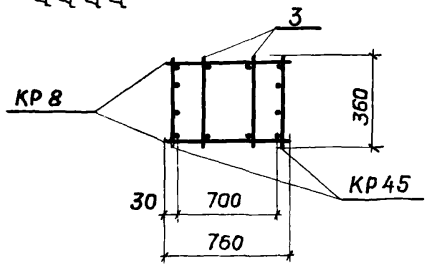

Спецификация марок арматурных и закладных изделий на один пространственный каркас

Марка простр. каркаса	Марка изделия	Кол. шт.	№ листа	Марка простр. каркаса	Марка изделия	Кол. шт.	№ листа
	КР6	2	70		КР8	2	70
	КР44	2	78		КР45	2	78
	С4	4	79		С4	4	79
	С8	3			С8	3	
КП74	МН11	2	81	КП80	МН11	2	81
КП75	МН21	1	83	КП81	МН21	1	83
КП77	поз. 3	94	77	КП83	поз. 3	102	77
КП78	поз. 72	6		КП84	поз. 72	6	
	поз. 76	6			поз. 76	6	
	Вес		648,0		Вес		717,3

1. Общие указания см. на листе 35.
2. Размер 600 и 800 дан до рифов стержней закладных изделий МН21.

г. Москва
Инв. № подл. | Подпись и дата | Взам. инв. №
1977 г.
Дата выпуска

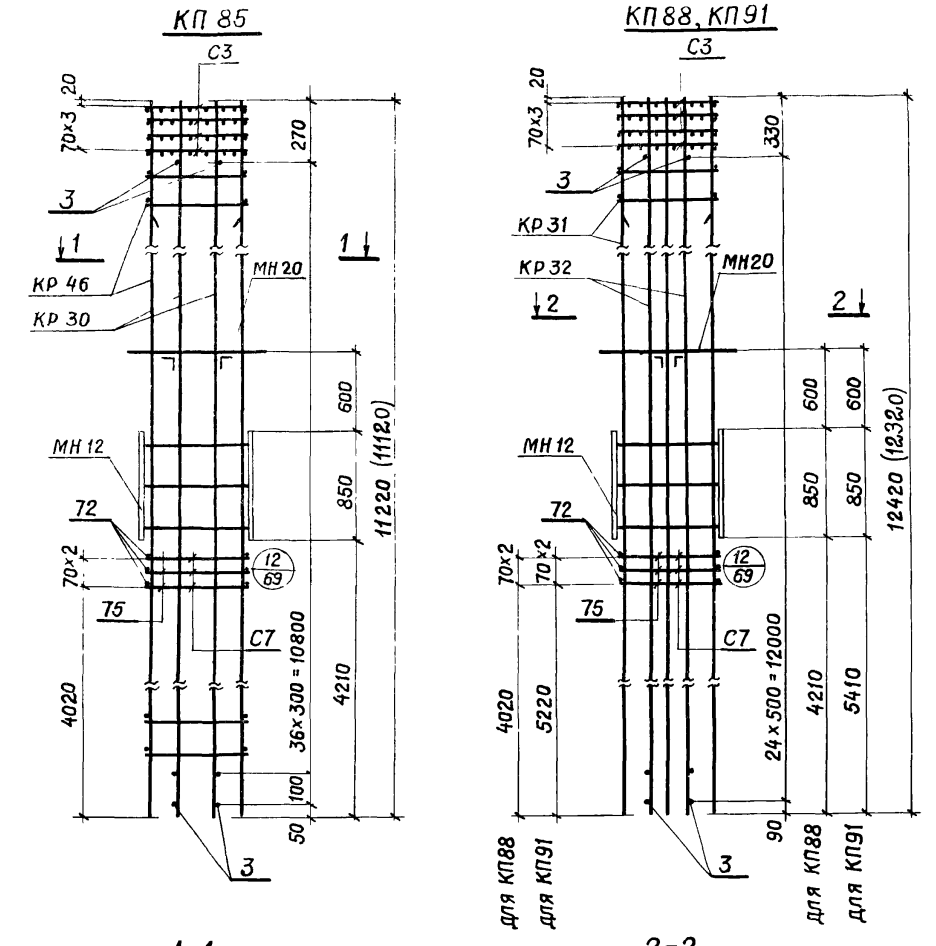

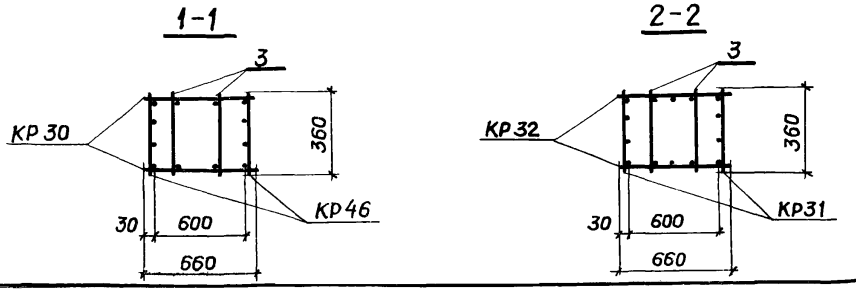

Спецификация марок арматурных и закладных изделий на один пространственный каркас

Марка простр. каркаса	Марка изделия	Кол. шт.	№ листа	Марка простр. каркаса	Марка изделия	Кол. шт.	№ листа
КП85	КР30	2	74	КП88 КП91	КР31	2	75
	КР46	2	78		КР32	2	74
	С3	4	79		С3	4	79
	С7	3			С7	3	
	МН12	1	82		МН12	1	82
	МН20	1	83		МН20	1	83
	поз. 3	76	77		поз. 3	50	77
	поз. 72	6			поз. 72	6	
	поз. 75	6			поз. 75	6	
	Вес		505,3		Вес		945,8

1. Общие указания см. на листе 35.
2. Размер 600 дан до рифов стержней закладных изделий МН20.
3. В скобках указана длина пространственного каркаса колонн, предназначенных для опирания железобетонных подстропильных конструкций с высотой на опоре 700 мм

ТК 1977	Пространственные каркасы КП85, КП88, КП91	1.420-8	
		Выпуск 1	Лист 51

Рук. бриг. Зарубина
Дата выпуска 1977г
Промстройпроект г. Москва

КП 86, КП 87

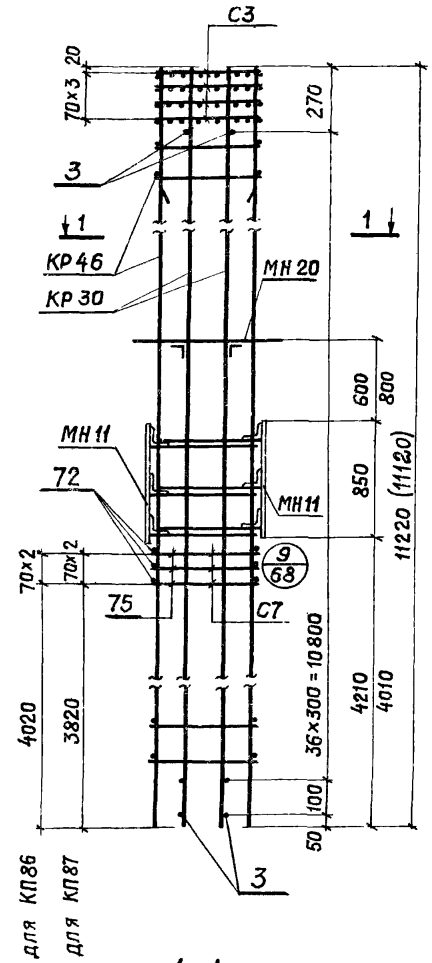

КП 89, КП 90, КП 92, КП 93

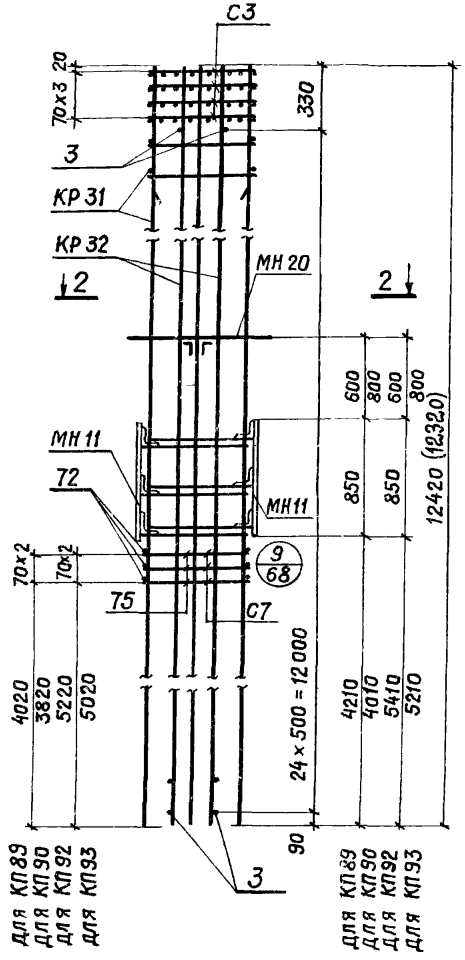

1-1

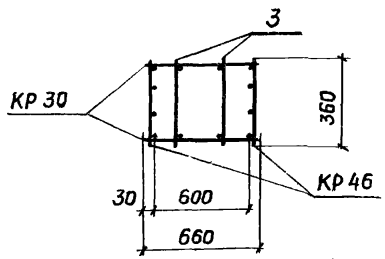

2-2

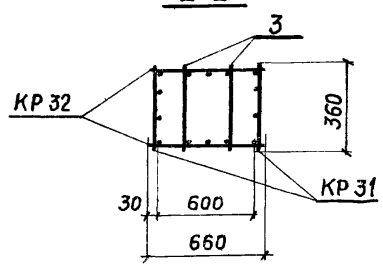

Спецификация марок арматурных и закладных изделий на один пространственный каркас

Марка простр. каркаса	Марка изделия	Кол. шт.	№ листа
КП 86, КП 87	КР 30	2	74
	КР 46	2	78
	С3	4	79
	С7	3	
	МН 11	2	81
	МН 20	1	83
	поз. 3	76	77
	поз. 72	6	
	поз. 75	6	
	Вес		552,3

Марка простр. каркаса	Марка изделия	Кол. шт.	№ листа
КП 89, КП 90, КП 92, КП 93	КР 31	2	75
	КР 32	2	74
	С3	4	79
	С7	3	
	МН 11	2	81
	МН 20	1	83
	поз. 3	50	77
	поз. 72	6	
	поз. 75	6	
	Вес		992,8

1. Общие указания см. на листе 35.
2. Размер 600 и 800 дан до рифов стержней закладных изделий МН 20.
3. В скобках указана длина пространственного каркаса колонн, предназначенных для опирания железобетонных подстропильных конструкций с высотой на опоре 700 мм

1977 г.
Дата выпуска
г. Москва

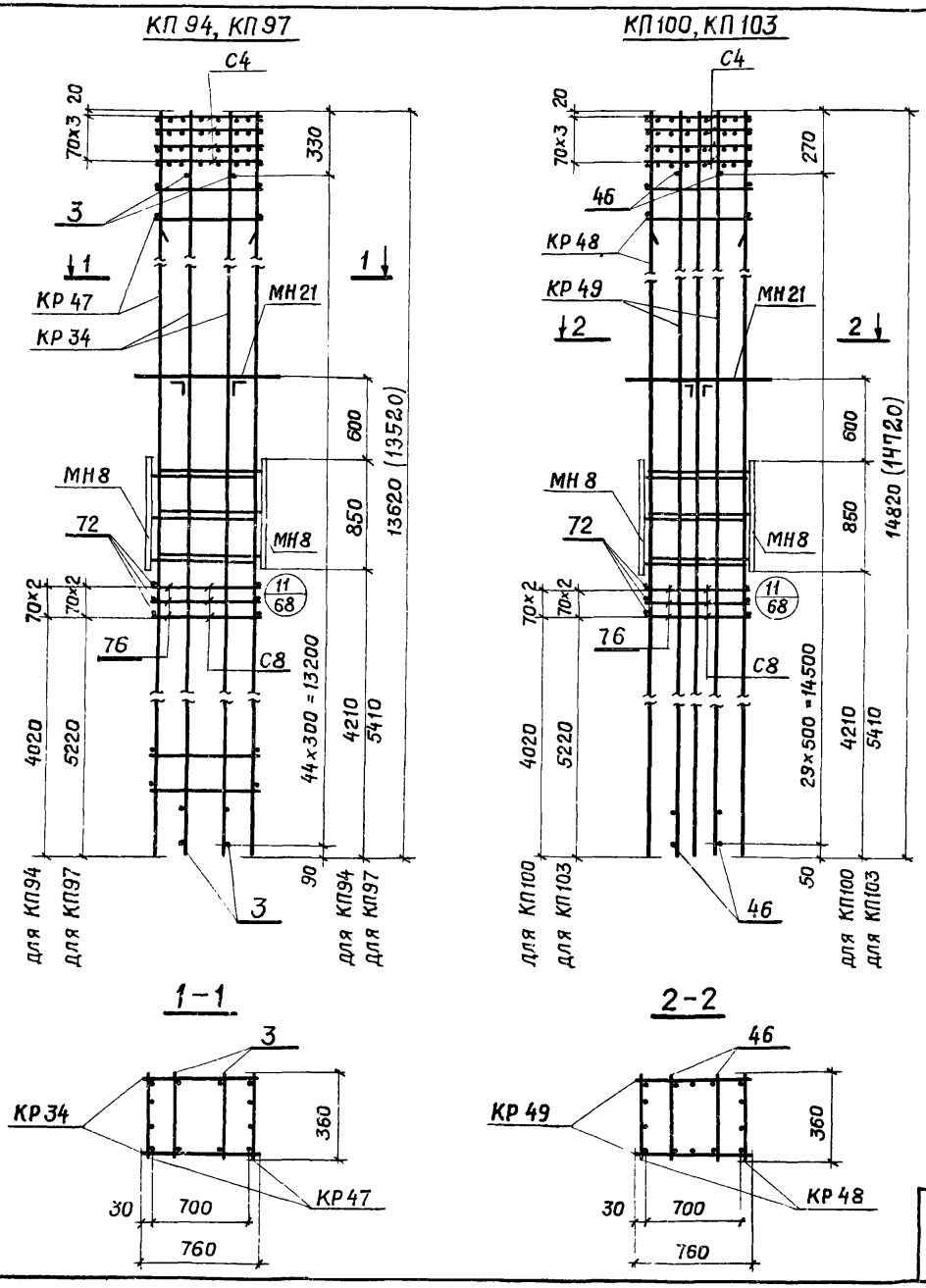

Спецификация марок арматурных и закладных изделий на один пространственный каркас

Марка простр. каркаса	Марка изделия	Кол. шт.	№ листа	Марка простр. каркаса	Марка изделия	Кол. шт.	№ листа
	КР34	2	74		КР48	2	78
	КР47	2	78		КР49	2	77
	С4	4	79		С4	4	79
	С8	3			С8	3	
КП94	МН8	2	81	КП100	МН8	2	81
КП97	МН21	1	83	КП103	МН21	1	83
	поз.3	90	77		поз.46	60	77
	поз.72	6			поз.72	6	
	поз.76	6			поз.76	6	
	Вес		627,7		Вес		1172,5

1. Общие указания см. на листе 35.
2. Размер 600 и 800 дан до рифов стержней закладных изделий МН21.
3. В скобках указана длина пространственного каркаса колонн, предназначенных для опирания железобетонных подстропильных конструкций с высотой на опоре 700 мм

ТК 1977	Пространственные каркасы КП94, КП97, КП100, КП103	1.420-8	
		Выпуск 1	Лист 53

Проверил Зарубина
Рук. бриг. Зарубина
Дата выпуска 1977г.
Промстройпроект г. Москва

КП95, КП96, КП98, КП99

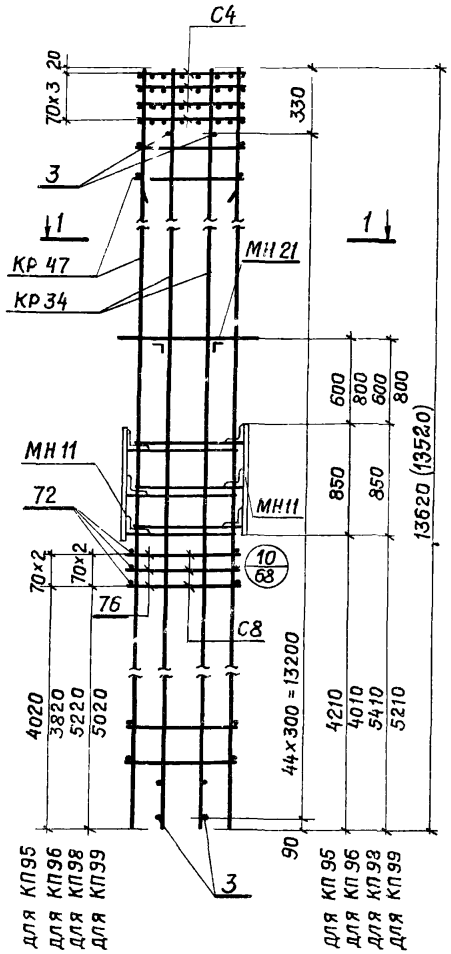

КП101, КП102, КП104, КП105

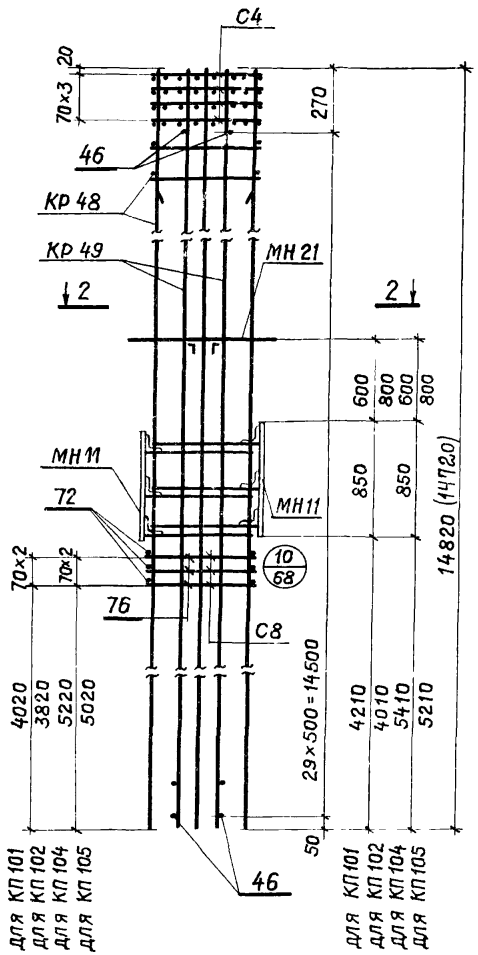

Спецификация марок арматурных и закладных изделий на один пространственный каркас

Марка простр. каркаса	Марка изделия	Кол. шт.	№ листа
КП95	КР34	2	74
	КР47	2	78
	С4	4	79
	С8	3	
КП96	МН11	2	81
КП98	МН21	1	83
КП99	поз. 3	90	77
	поз. 72	6	
	поз. 76	6	
	Вес		645,9

Марка простр. каркаса	Марка изделия	Кол. шт.	№ листа
КП101	КР48	2	78
	КР49	2	77
	С4	4	79
	С8	3	
КП102	МН11	2	81
КП104	МН21	1	83
КП105	поз. 3	60	77
	поз. 72	6	
	поз. 76	6	
	Вес		1190,7

1. Общие указания см. на листе 35.
2. Размер 600 и 800 дан до рифов стержней закладных изделий МН21.
3. В скобках указана длина пространственного каркаса колонн, предназначенных для опирания железобетонных подстропильных конструкций с высотой на опоре 700 мм

1-1

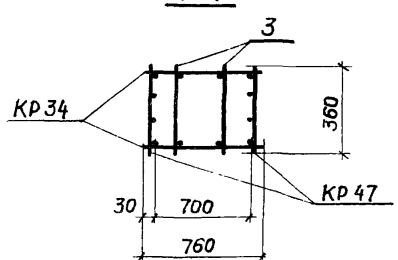

2-2

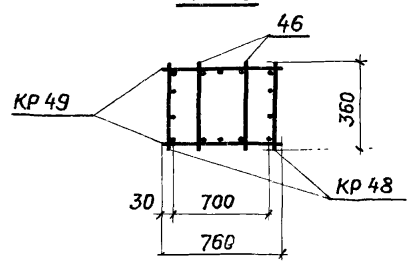

Рук. бриг. Зарубина
Дата выпуска 1977 г.
г. Москва

ТК 1977	Пространственные каркасы КП95, КП96, КП98, КП99, КП101, КП102, КП104, КП105	1.420-8	
		Выпуск 1	Лист 54

КП 106

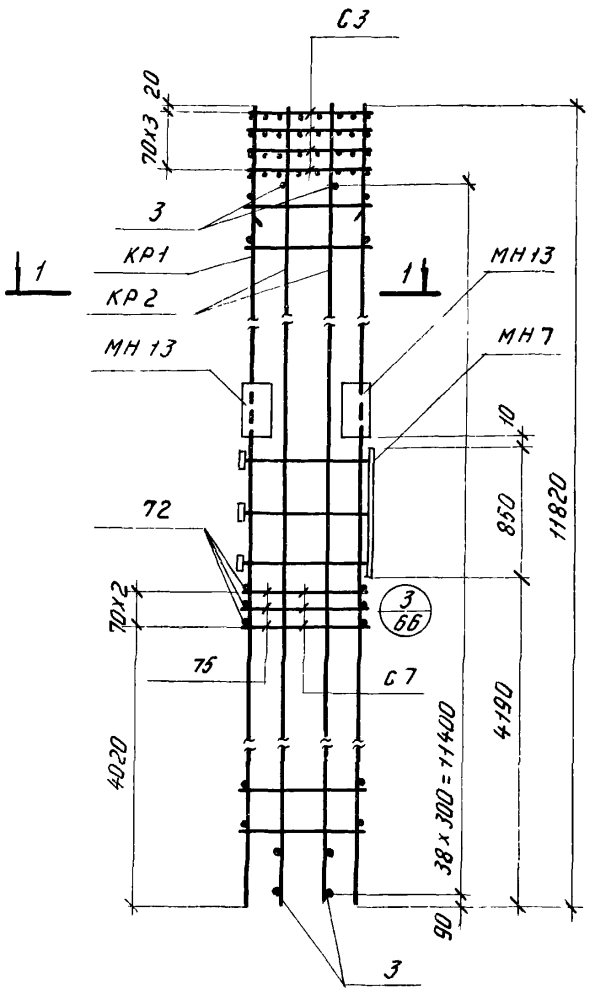

КП 109, КП 112.

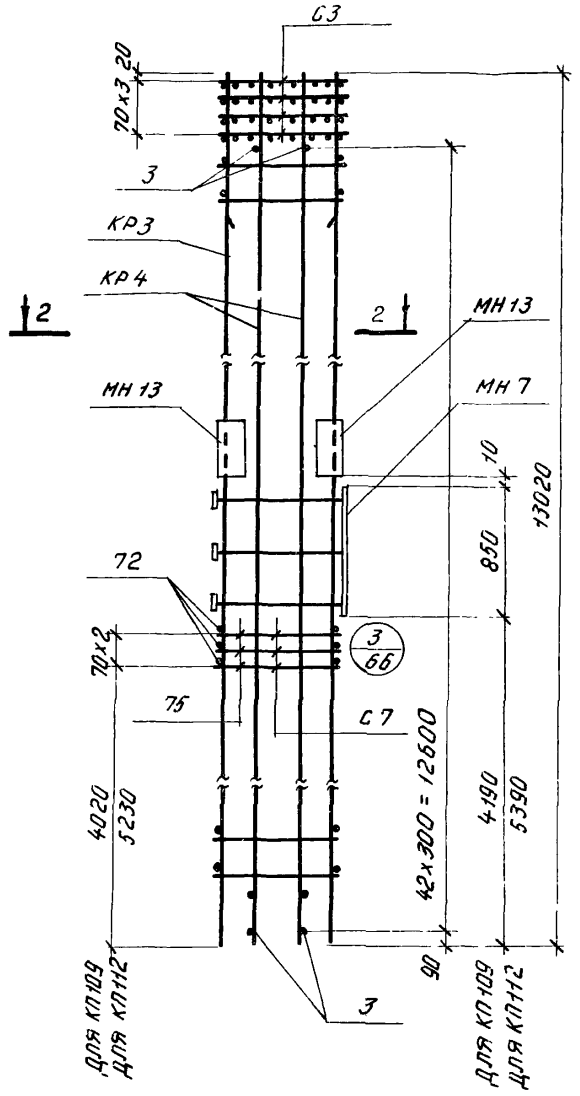

1 - 1

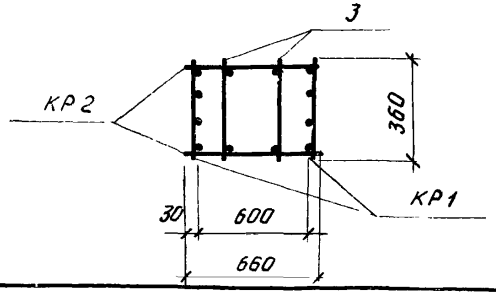

2 - 2

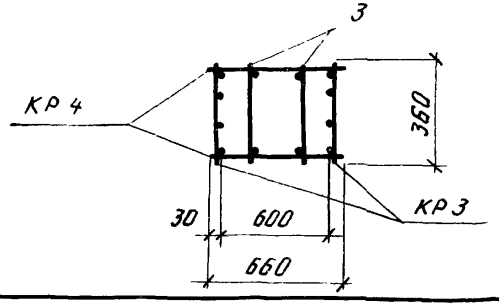

Спецификация марок арматурных и закладных изделий на один пространственный каркас.

Марка простр. каркаса	Марка изделия	Кол. шт.	№ листа
КП106	КР1	2	70
	КР2	2	
	С3	4	79
	С7	3	
	МН7	1	80
	МН13	2	82
	поз.3	78	77
	поз.72	6	
	поз.75	6	
	поз.79	11	
	Вес		512,9

Марка простр. каркаса	Марка изделия	Кол. шт.	№ листа
КП109 КП112	КР3	2	71
	КР4	2	70
	С3	4	79
	С7	3	
	МН7	1	80
	МН13	2	82
	поз.3	86	77
	поз.72	6	
	поз.75	6	
	поз.79	11	
	Вес		552,8

1. Окончательная фиксация закладных деталей производится в опалубке.
2. Пространственные каркасы должны собираться в кондукторах. Порядок сборки указан з пояснительной записке.
3. Привязку поз. 79 к пространственному каркасу см. на листе 66.

Инв. № подл. | Подп. и дата | Взам. инв. №

Гл. инж. пр. Альтштейн
Рук. гр. Зарубина
Дата выпуска

Зарубина | Проверил | Зарубина 1977

ПРОМСТРОЙПРОЕКТ
г. Москва

ТК 1977

Пространственные каркасы
КП 106, КП 109, КП 112.

1.420-8
Выпуск 1 | Лист 55

КП107, КП108

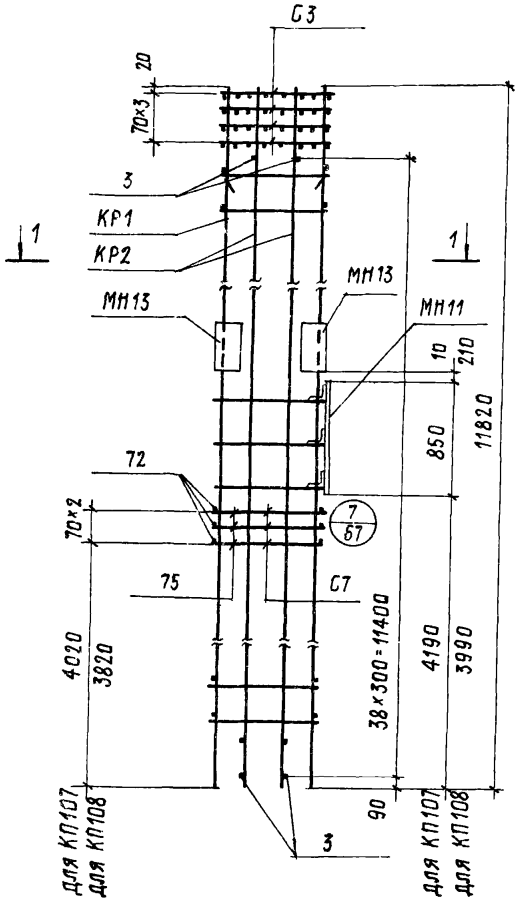

КП110, КП111, КП113, КП114

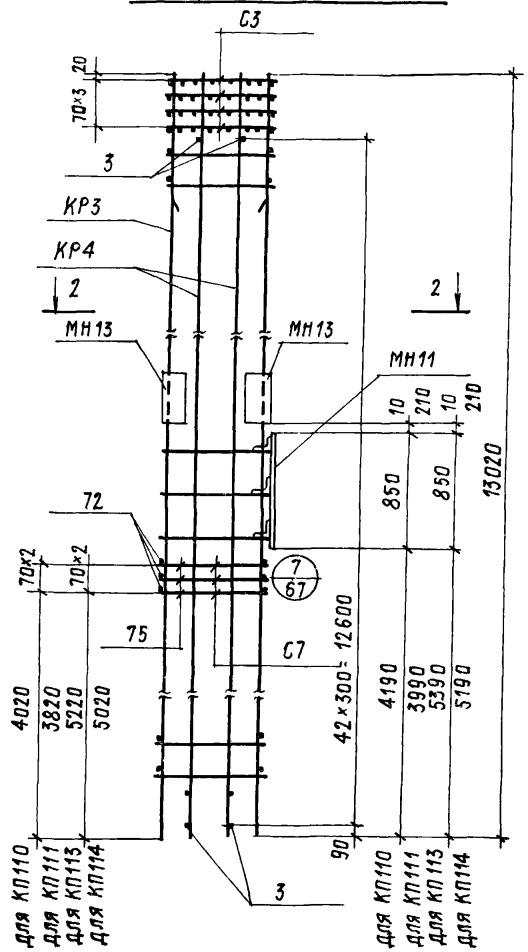

1-1

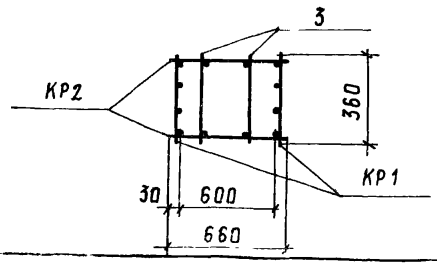

2-2

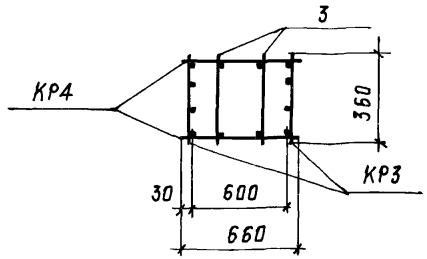

Спецификация марок арматурных и закладных изделий на один пространственный каркас

Марка простр. каркаса	Марка изделия	Кол. шт.	№ листа
КП107, КП108	КР1	2	70
	КР2	2	
	С3	4	79
	С7	3	
	МН11	1	81
	МН13	2	82
	поз. 3	78	77
	поз. 72	6	
	поз. 75	6	
	поз. 79	11	
	Вес		511,2

Марка простр. каркаса	Марка изделия	Кол. шт.	№ листа
КП110, КП111, КП113, КП114	КР3	2	71
	КР4	2	70
	С3	4	79
	С7	3	
	МН11	1	81
	МН13	2	82
	поз. 3	86	77
	поз. 72	6	
	поз. 75	6	
	поз. 79	11	
	Вес		551,1

1. Общие указания см. на листе 55.
2. Привязку поз. 79 к пространственному каркасу см. на листе 67.

Типтяжпромпроект г. Москва

Гл. инж. пр.	Жилишин	
Рук. бригады	Зарубина	
Дата выпуска		1977 г.

ТК 1977

Пространственные каркасы КП107, КП108, КП110, КП111, КП113, КП114

1.420-8

Выпуск 1 | Лист 58

КП 115, КП 118

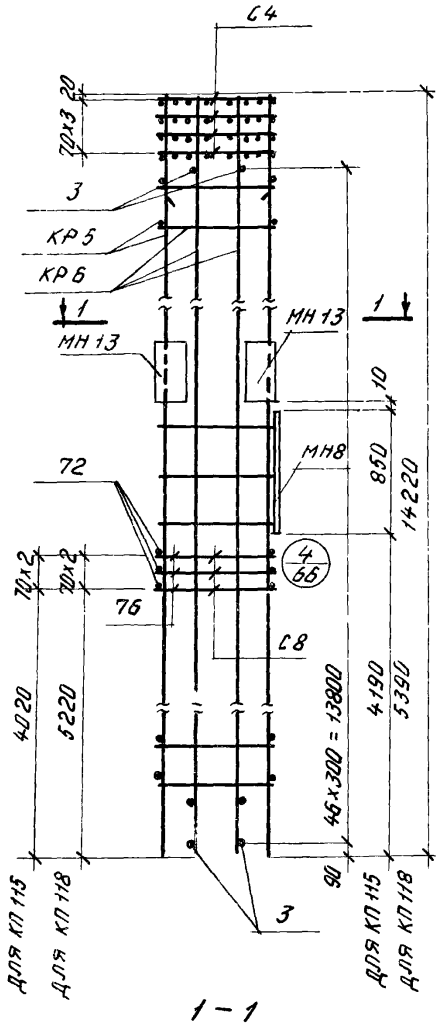

КП 121, КП 124

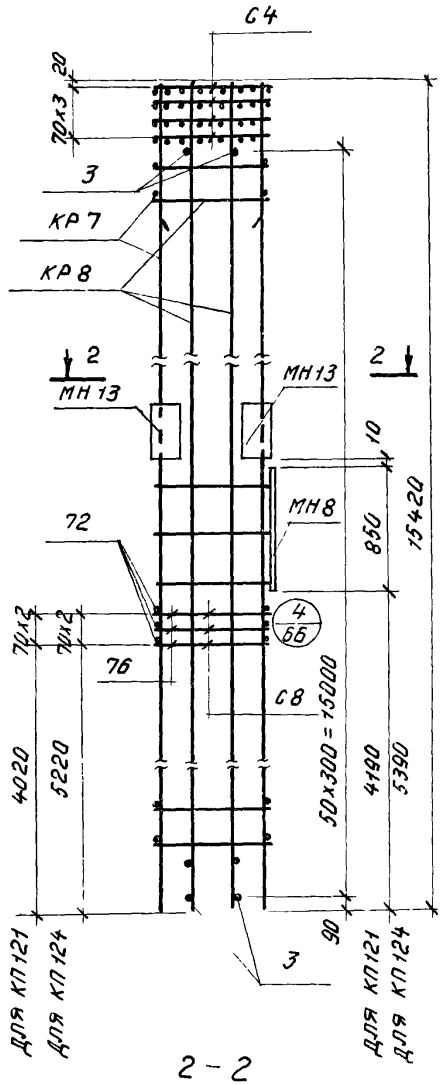

1 – 1

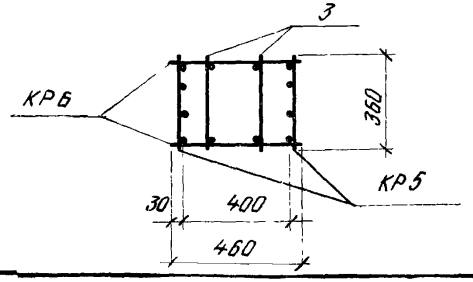

2 – 2

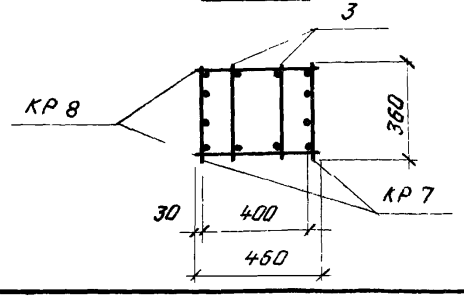

Спецификация марок арматурных и закладных изделий на один пространственный каркас.

Марка простр. каркаса	Марка изделия	Кол. шт.	№ листа	Марка простр. каркаса	Марка изделия	Кол. шт.	№ листа
КП 115 КП 118	КР5	2	71	КП 121 КП 124	КР7	2	72
	КР6	2	70		КР8	2	70
	С4	4	79		С4	4	79
	С8	3			С8	3	
	МН8	1	81		МН8	1	81
	МН13	2	82		МН13	2	82
	поз.3	94	77		поз.3	102	77
	поз.72	6			поз.72	6	
	поз.76	6			поз.76	6	
	поз.80	11			поз.80	11	
	Вес		599,0		Вес		724,3

1. Общие указания см. на листе 55.
2. Привязку поз.80 к пространственному каркасу см. на листе 66.

ТК 1977	Пространственные каркасы КП 115, КП 118, КП 121, КП 124.	1.420-8	
		Выпуск 1	Лист 57

Типтяжпромпроект г. Москва
Инв. № подл. | Подпись и дата | Взам. инв. №
Рук. бриг. Зарубина
Дата выпуска 1977г.

КП 116, КП117, КП119, КП120

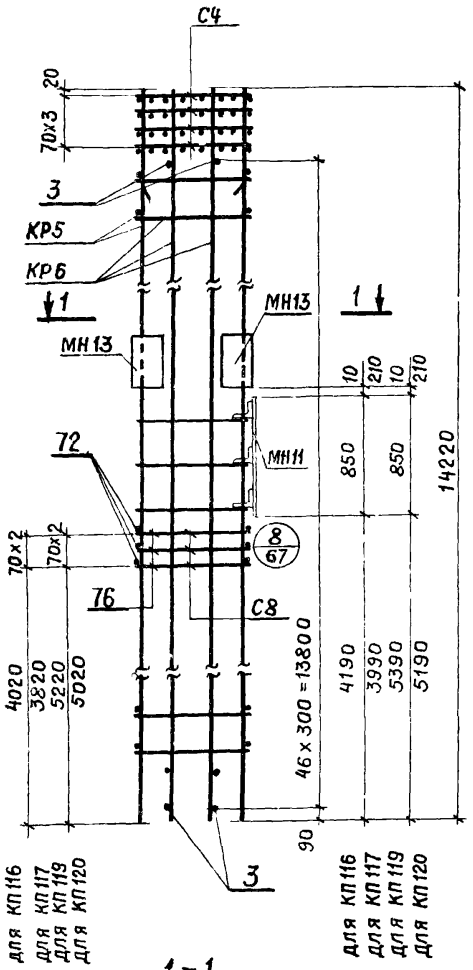

КП122, КП123, КП125, КП126

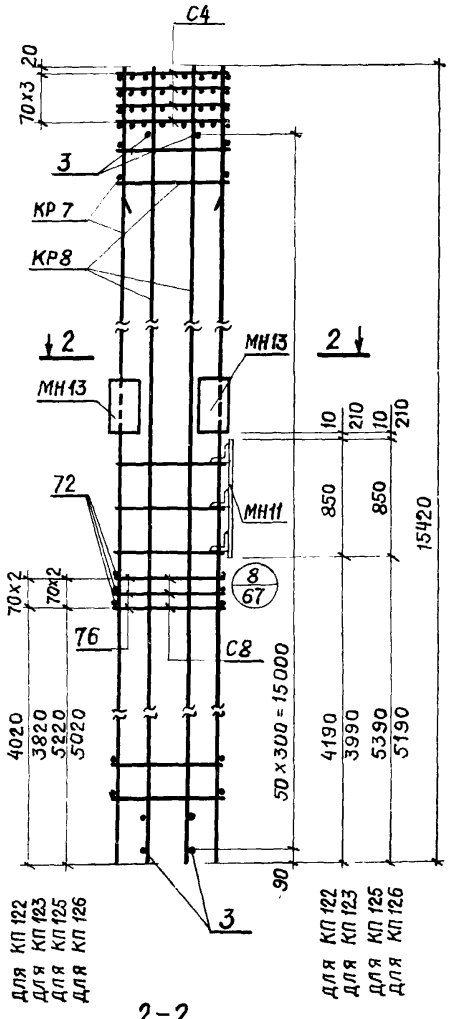

1-1

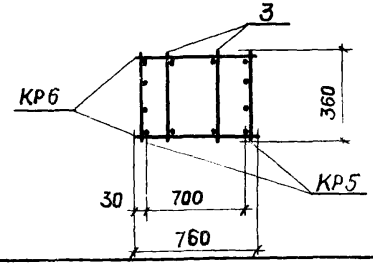

2-2

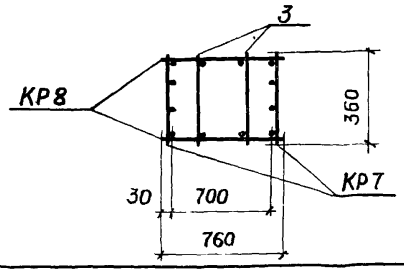

Спецификация марок арматурных и закладных изделий на один пространственный каркас

Марка простр. каркаса	Марка изделия	Кол. шт.	№ листа	Марка простр. каркаса	Марка изделия	Кол. шт.	№ листа
	КР5	2	71		КР7	2	72
	КР6	2	70		КР8	2	70
	С4	4	79		С4	4	79
КП116	С8	3		КП122	С8	3	
КП117	МН11	1	81	КП123	МН11	1	81
КП119	МН13	2	82	КП125	МН13	2	82
КП120	поз.3	94	77	КП126	поз.3	102	77
	поз.72	6			поз.72	6	
	поз.76	6			поз.76	6	
	поз.80	11			поз.80	11	
	Вес		608,1		Вес		733,4

1. Общие указания см на листе 55.
2. Привязку поз 80 к пространственному каркасу см на листе 67.

ТК 1977	Пространственные каркасы КП116, КП117, КП119, КП120, КП122, КП123, КП125, КП126	1.420-8 Выпуск 1	Лист 58

г. Москва
Дата выпуска 1977 г.

КП 127

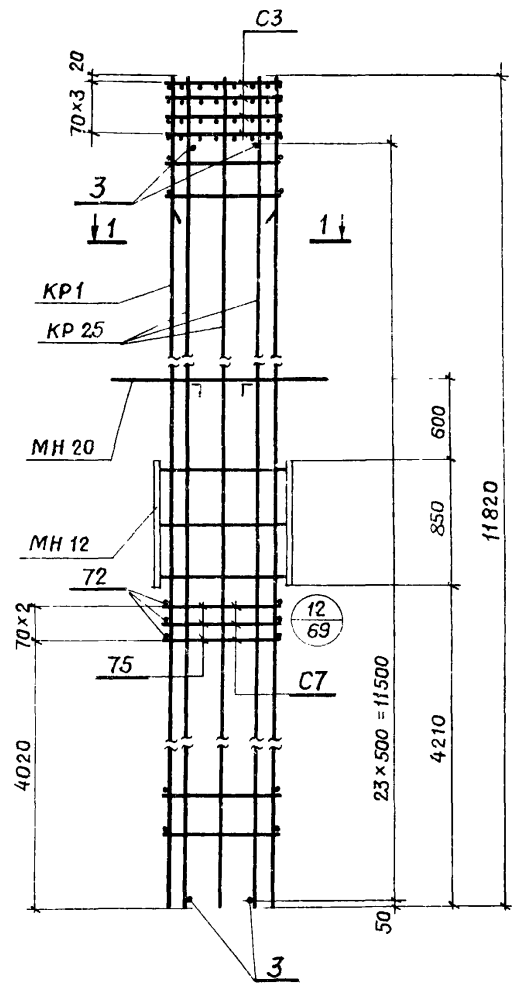

КП 130, КП 133

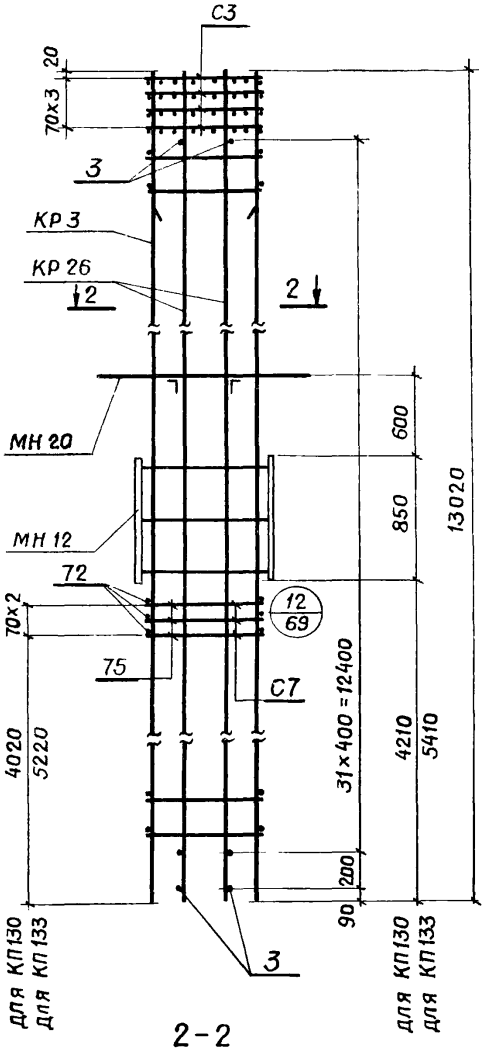

1-1

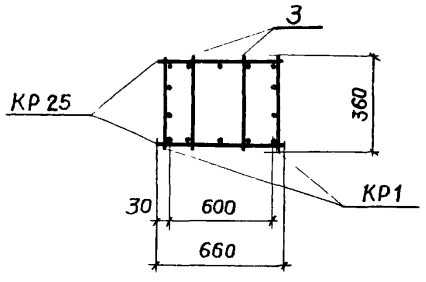

2-2

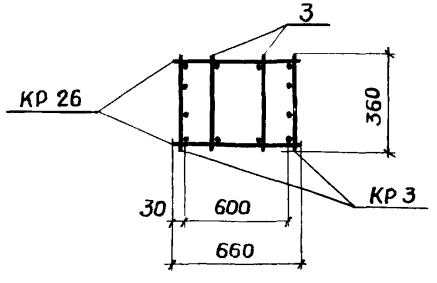

Спецификация марок арматурных и закладных изделий на один пространственный каркас

Марка простр. каркаса	Марка изделия	Кол. шт.	№ листа	Марка простр. каркаса	Марка изделия	Кол. шт.	№ листа
КП127	КР1	2	70	КП130 КП133	КР3	2	71
	КР25	2	74		КР26	2	74
	С3	4	79		С3	4	79
	С7	3			С7	3	
	МН12	1	82		МН12	1	82
	МН20	1	83		МН20	1	83
	поз. 3	48	77		поз. 3	66	77
	поз. 72	6			поз. 72	6	
	поз. 75	6			поз. 75	6	
	Вес		717,8		Вес		605,1

1. Общие указания см. на листе 55.
2. Размер 600 дан до рифов стержней закладных изделий МН 20.

ТК 1977	Пространственные каркасы КП 127, КП 130, КП 133	1.420-8 Выпуск 1 Лист 59

Разработали: Зарубина, Зарубина, 1977г.
Гл. инж. пр. Рук. бриг. Дата выпуска
Приглашен г. Москва

КП 128, КП 129

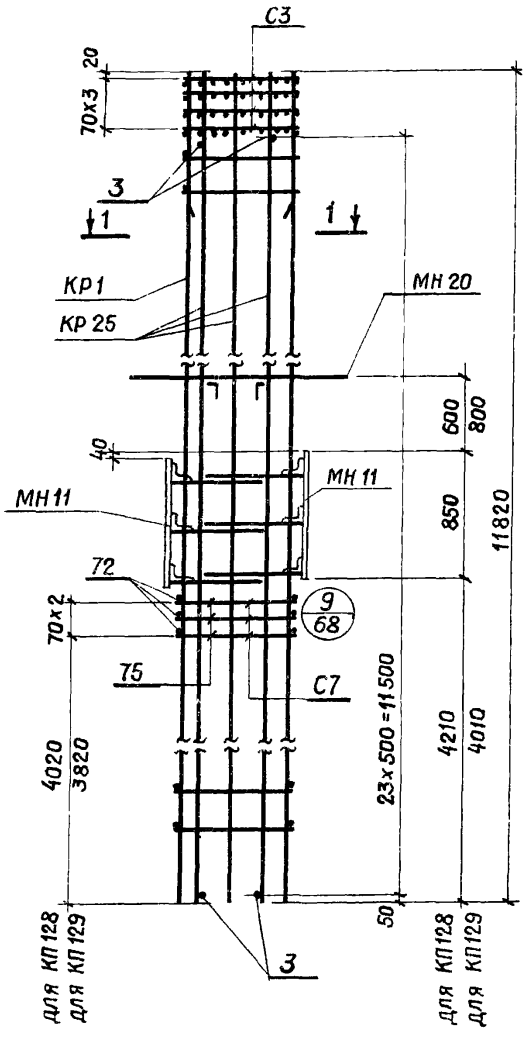

КП 131, КП 132, КП 134, КП 135

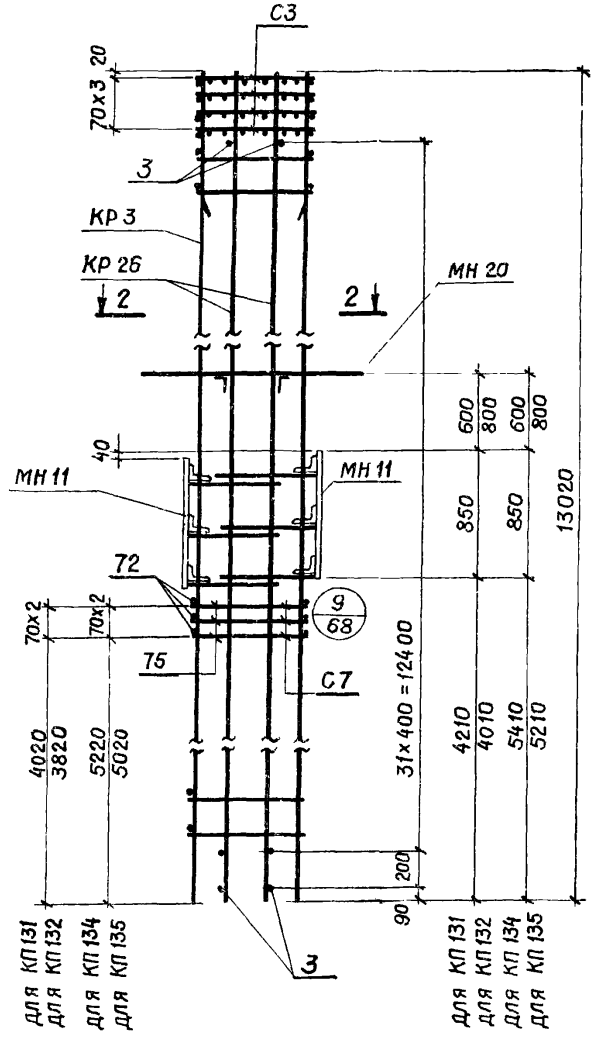

1-1

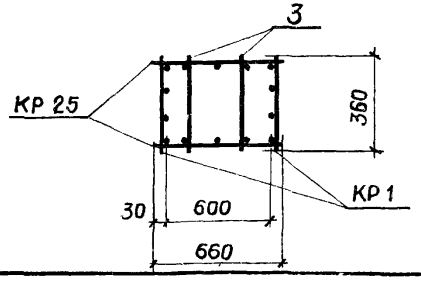

2-2

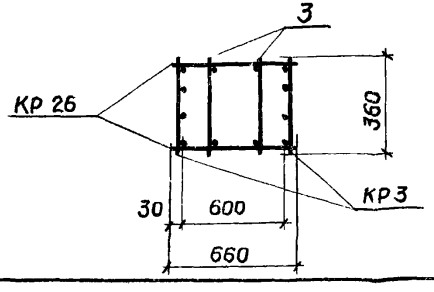

Спецификация марок арматурных и закладных изделий на один пространственный каркас

Марка простр. каркаса	Марка изделия	Кол. шт.	№ листа
КП128, КП129	КР 1	2	70
	КР 25	2	74
	С3	4	79
	С7	3	
	МН 11	2	81
	МН 20	1	83
	поз. 3	48	77
	поз. 72	6	
	поз. 75	6	
	Вес		764,8

Марка простр. каркаса	Марка изделия	Кол. шт.	№ листа
КП 131, КП 132, КП 134, КП 135	КР 3	2	71
	КР 26	2	74
	С3	4	79
	С7	3	
	МН 11	2	81
	МН 20	1	83
	поз. 3	66	77
	поз. 72	6	
	поз. 75	6	
	Вес		652,1

1. Общие указания см. на листе 55.
2. Размеры 600 и 800 даны до рифов стержней закладных изделий МН 20.

Дата выпуска 1977 г.
Инв. № подл.

КП 136, КП 139

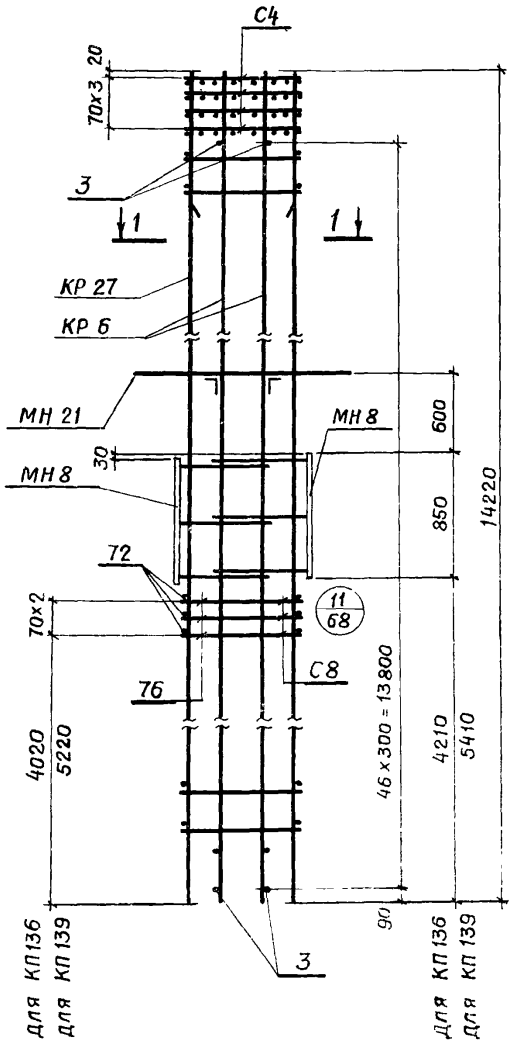

КП 142, КП 145

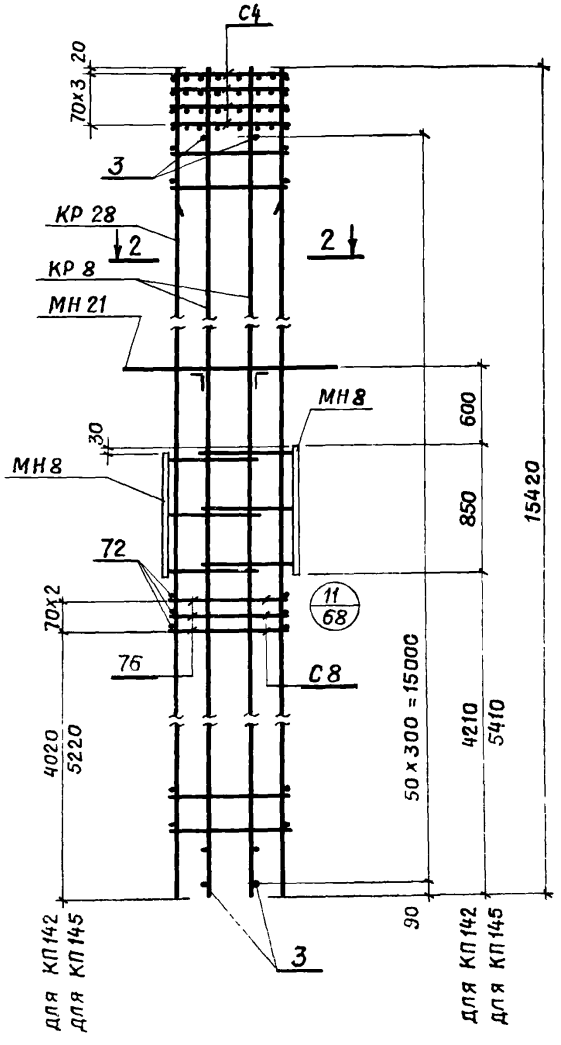

1-1

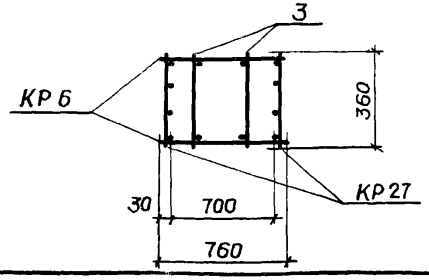

2-2

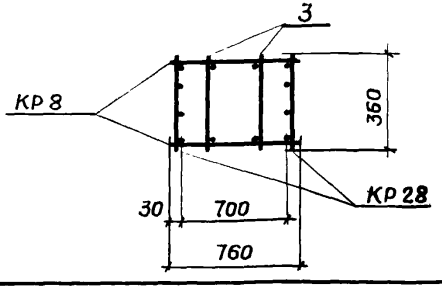

Спецификация марок арматурных и закладных изделий на один пространственный каркас

Марка простр. каркаса	Марка изделия	Кол. шт.	№ листа
КП 136	КР 6	2	70
	КР 27	2	75
	С4	4	79
	С8	3	
	МН 8	2	81
КП 139	МН 21	1	83
	поз. 3	94	77
	поз. 72	6	
	поз. 76	6	
	Вес		649,6

Марка простр. каркаса	Марка изделия	Кол. шт.	№ листа
КП 142	КР 8	2	70
	КР 28	2	75
	С4	4	79
	С8	3	
	МН 8	2	81
КП 145	МН 21	1	83
	поз. 3	102	77
	поз. 72	6	
	поз. 76	6	
	Вес		727,5

1. Общие указания см. на листе 55.
2. Размер 600 дан до рифов стержней закладных изделий МН 21.

ПРОМСТРОЙПРОЕКТ
г. Москва
Гл. инж. пр. Альтштейн
Рук. бриг. Зарубина
Дата выпуска 1977г
Гип Лобова
Проверил Зарубина

ТК 1977

Пространственные каркасы КП 136, КП 139, КП 142, КП 145

КП 137, КП 138, КП 140, КП 141

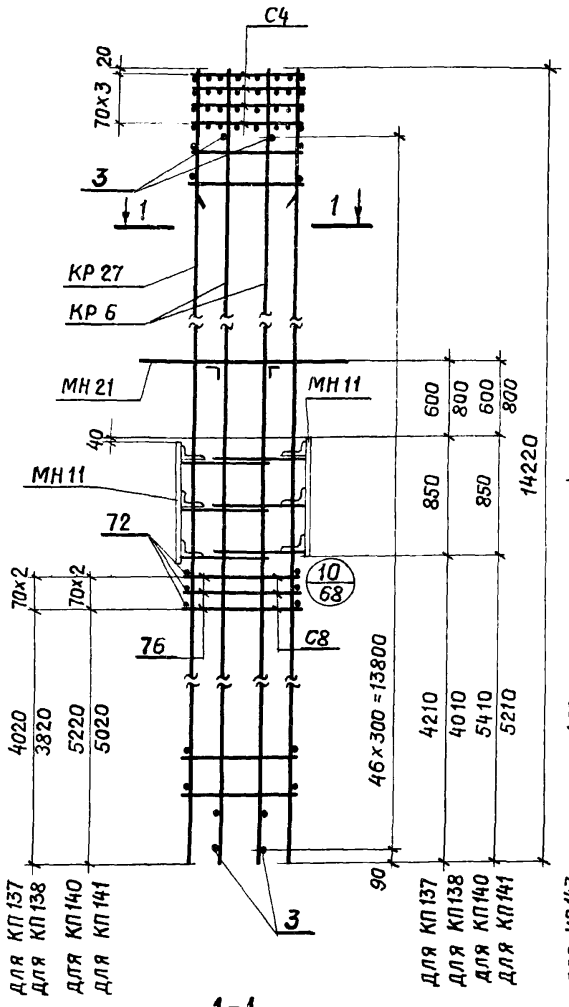

КП 143, КП 144, КП 146, КП 147

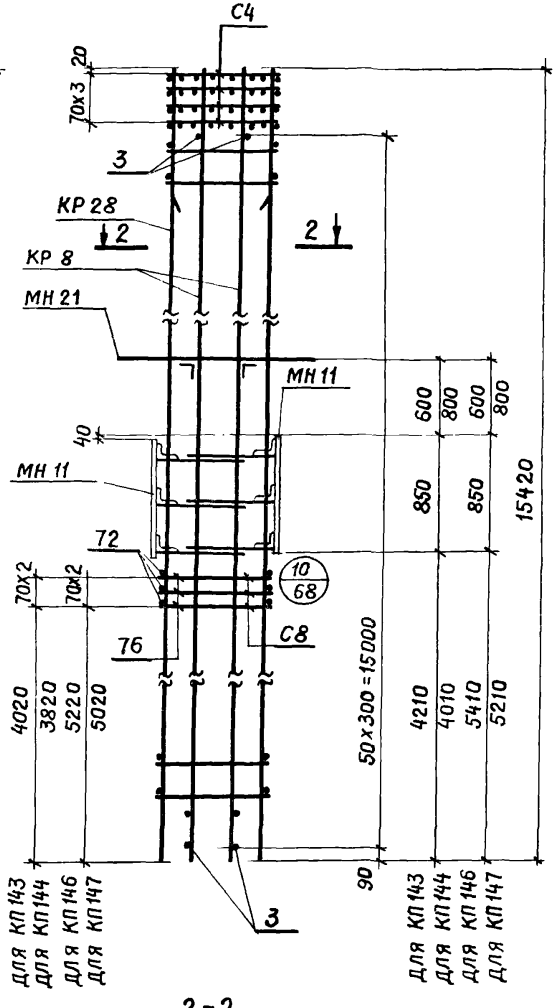

1-1

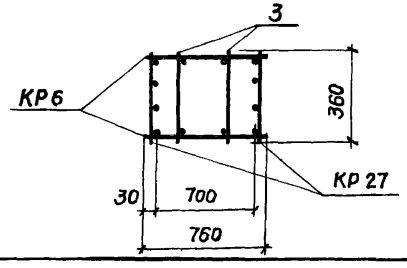

2-2

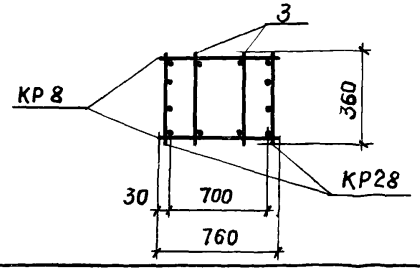

Спецификация марок арматурных и закладных изделий на один пространственный каркас

Марка простр. каркаса	Марка изделия	Кол. шт.	№ листа
КП 137, КП 138, КП 140, КП 141	КР6	2	70
	КР 27	2	75
	С4	4	79
	С8	3	
	МН 11	2	81
	МН 21	1	83
	поз. 3	94	77
	поз. 72	6	
	поз. 76	6	
	Вес		667,8

Марка простр. каркаса	Марка изделия	Кол. шт.	№ листа
КП 143, КП 144, КП 146, КП 147	КР 8	2	70
	КР 28	2	75
	С4	4	79
	С8	3	
	МН 11	2	81
	МН 21	1	83
	поз. 3	102	77
	поз. 72	6	
	поз. 76	6	
	Вес		745,7

1. Общие указания см. на листе 55.
2. Размеры 600 и 800 даны до рифов стержней изделий МН 21.

ТК 1977

Пространственные каркасы КП 137, КП 138, КП 140, КП 141, КП 143, КП 144, КП 146, КП 147

1.420-8

Выпуск 1 | Лист 62

Дата выпуска 1977 г.

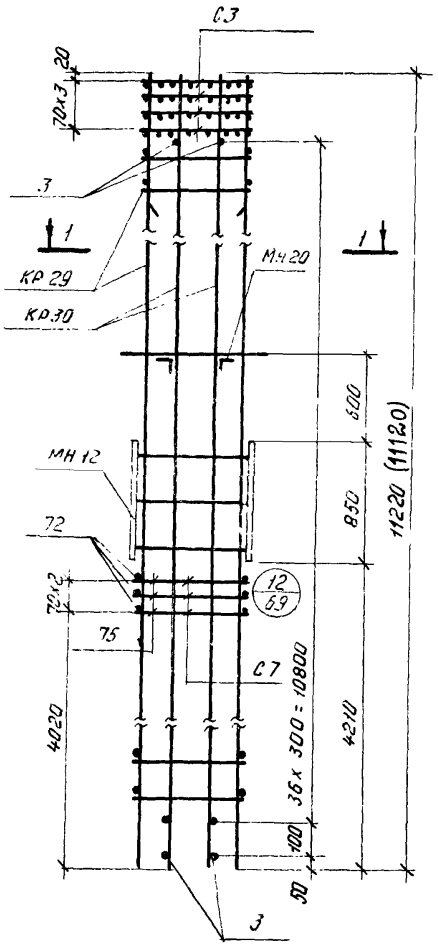

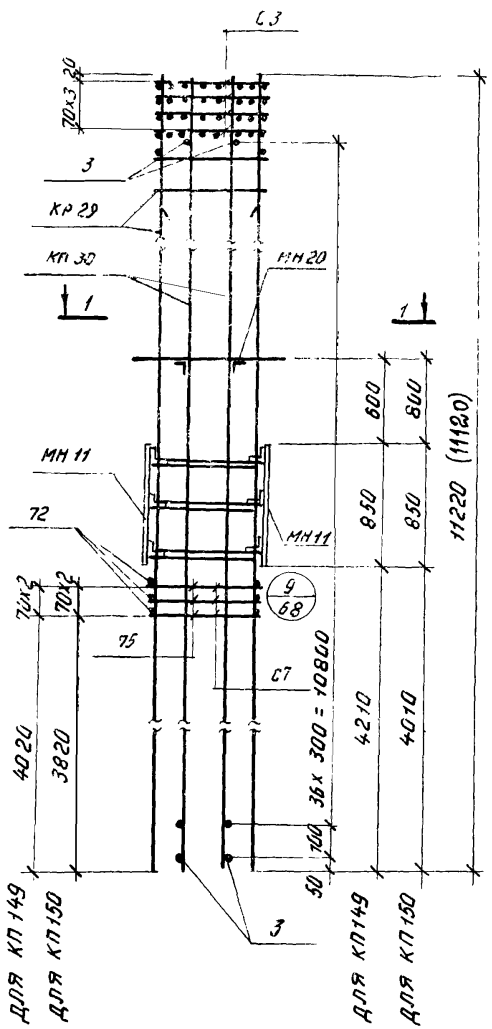

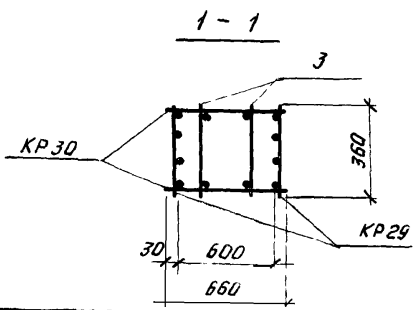

СПЕЦИФИКАЦИЯ МАРОК АРМАТУРНЫХ И ЗАКЛАДНЫХ ИЗДЕЛИЙ НА ОДИН ПРОСТРАНСТВЕННЫЙ КАРКАС

МАРКА ПРОСТР. КАРКАСА.	МАРКА ИЗДЕЛИЯ	КОЛ. ШТ.	№ ЛИСТА	МАРКА ПРОСТР. КАРКАСА	МАРКА ИЗДЕЛИЯ	КОЛ. ШТ.	N ЛИСТА
КП148	КР29	2	75	КП 149 КП 150	КР 29	2	75
	КР30	2	74		КР30	2	74
	С3	4	79		С3	4	79
	С7	3			С7	3	
	МН 12	1	82		МН 11	2	81
	МН 20	1	83		МН 20	1	83
	ПОЗ. 3	76	77		ПОЗ. 3	76	77
	ПОЗ 72	6			ПОЗ. 72	6	
	ПОЗ. 75	6			ПОЗ. 75	6	
	ВЕС		546,1		ВЕС		593,1

1. ОБЩИЕ УКАЗАНИЯ СМ. НА ЛИСТЕ 55.
2. РАЗМЕРЫ 600×800 ДАНЫ ДО РИФОВ СТЕРЖНЕЙ ЗАКЛАДНЫХ ИЗДЕЛИЙ МН 20.
3. В СКОБКАХ УКАЗАНА ДЛИНА ПРОСТРАНСТВЕННОГО КАРКАСА КОЛОНН, ПРЕДНАЗНАЧЕННЫХ ДЛЯ ОПИРАНИЯ ЖЕЛЕЗОБЕТОННЫХ ПОДСТРОПИЛЬНЫХ КОНСТРУКЦИЙ С ВЫСОТОЙ НА ОПОРЕ 700 ММ.

ТК 1977	ПРОСТРАНСТВЕННЫЕ КАРКАСЫ КП 148, КП 149, КП 150.	1.420-8	
		ВЫПУСК 1	ЛИСТ 63

ГМОСКВА
РУК БРИГ. ЗАРУБИНА
ДАТА ВЫПУСКА 1977
15479

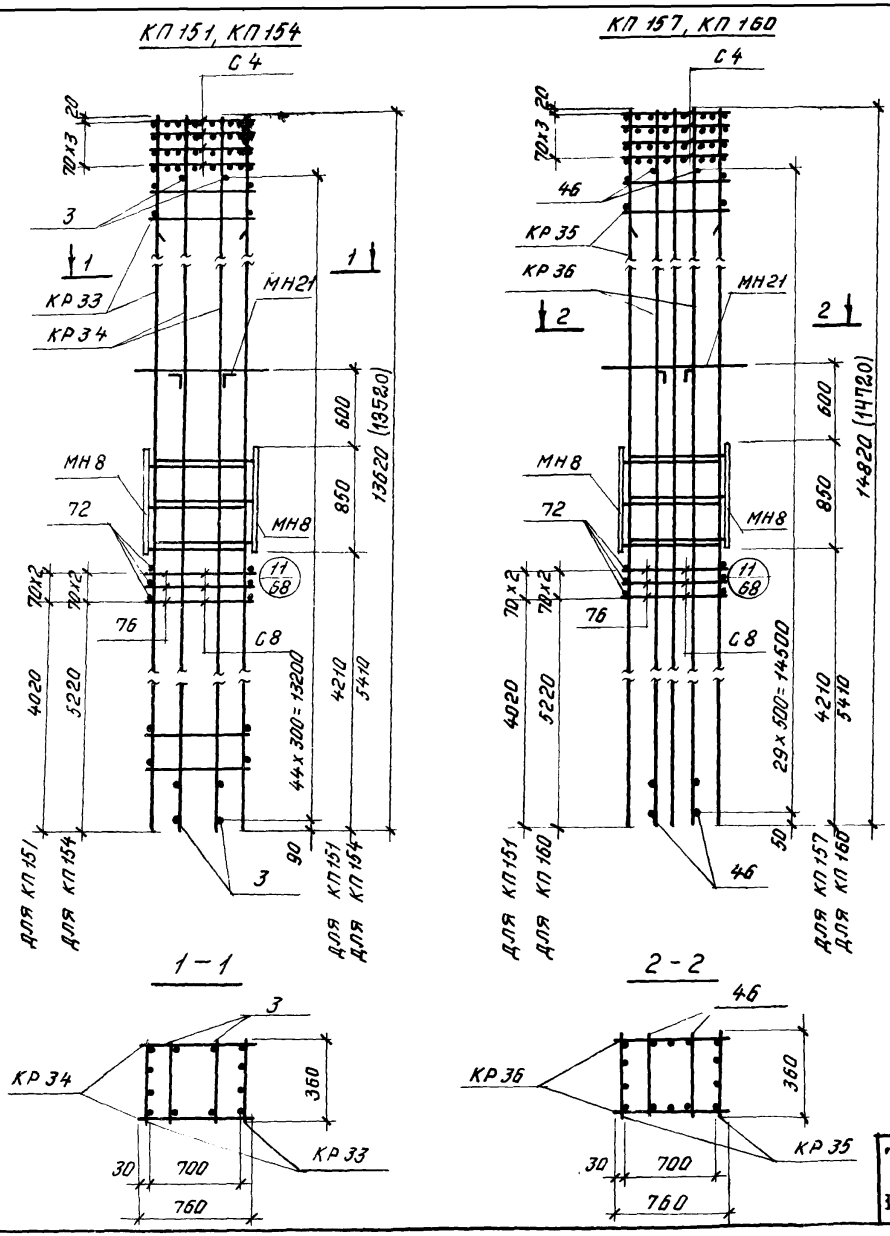

СПЕЦИФИКАЦИЯ МАРОК АРМАТУРНЫХ И ЗАКЛАДНЫХ ИЗДЕЛИЙ НА ОДИН ПРОСТРАНСТВЕННЫЙ КАРКАС

МАРКА ПРОСТР. КАРКАСА	МАРКА ИЗДЕЛИЯ	КОЛ. ШТ	№ ЛИСТА	МАРКА ПРОСТР. КАРКАСА	МАРКА ИЗДЕЛИЯ	КОЛ. ШТ.	№ ЛИСТА
КП151 КП154	КР33	2	75	КП157 КП160	КР35	2	75
	КР34	2	74		КР36	2	74
	С4	4	79		С4	4	79
	С8	3			С8	3	
	МН8	2	81		МН8	2	81
	МН21	1	83		МН21	1	83
	ПОЗ.3	90	77		ПОЗ.46	60	77
	ПОЗ.72	6			ПОЗ.72	6	
	ПОЗ.76	6			ПОЗ.76	6	
	ВЕС		737,1		ВЕС		1384,5

1. ОБЩИЕ УКАЗАНИЯ СМ. НА ЛИСТЕ 55.
2. РАЗМЕРЫ 600 И 800 ДАНЫ ДО РИФОВ СТЕРЖНЕЙ ЗАКЛАДНЫХ ИЗДЕЛИЙ.
3. В СКОБКАХ УКАЗАНА ДЛИНА ПРОСТРАНСТВЕННОГО КАРКАСА КОЛОНН, ПРЕДНАЗНАЧЕННЫХ ДЛЯ ОПИРАНИЯ ЖЕЛЕЗОБЕТОННЫХ ПОДСТРОПИЛЬНЫХ КОНСТРУКЦИЙ С ВЫСОТОЙ НА ОПОРЕ 700 ММ.

ТК 1977	ПРОСТРАНСТВЕННЫЕ КАРКАСЫ КП 151, КП 154, КП 157, КП 160.	1.420 - 8	
		ВЫПУСК 1	ЛИСТ 64

ДАТА ВЫПУСКА 1977

КП152, КП153, КП155, КП156

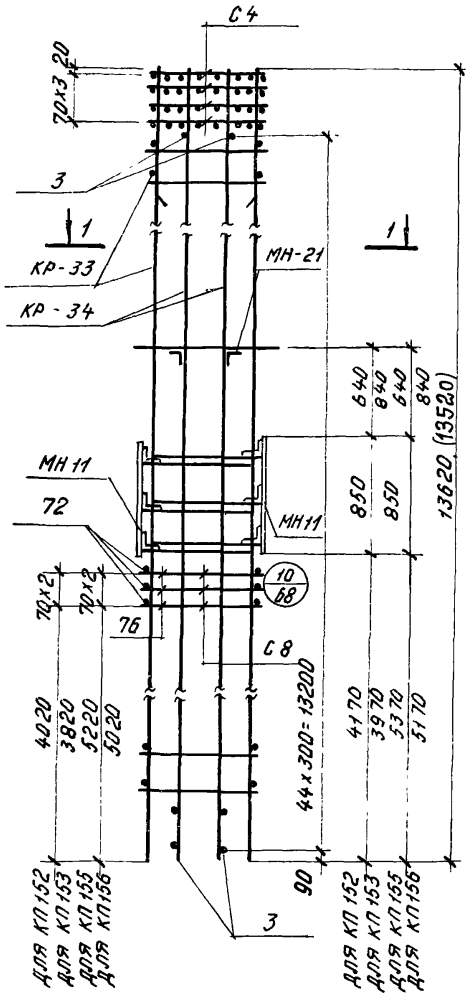

КП158, КП159, КП161, КП162

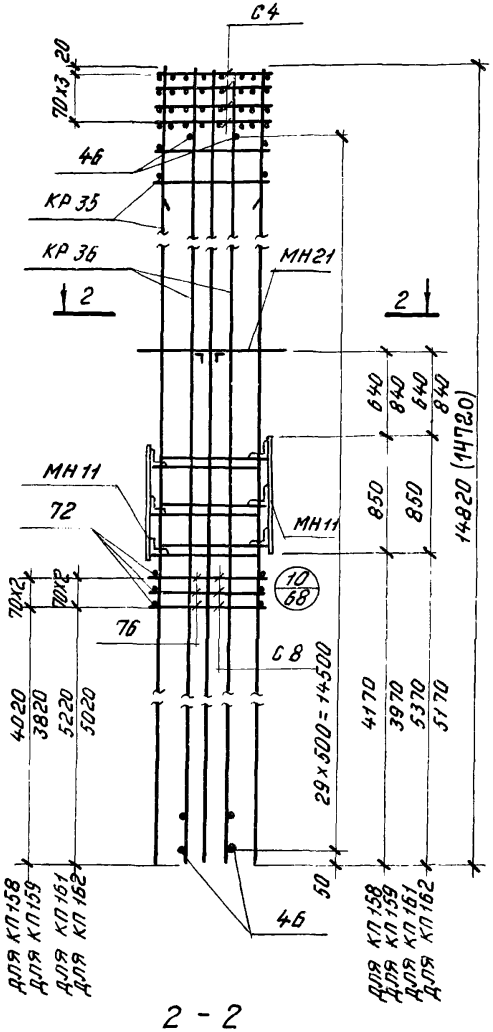

1 - 1

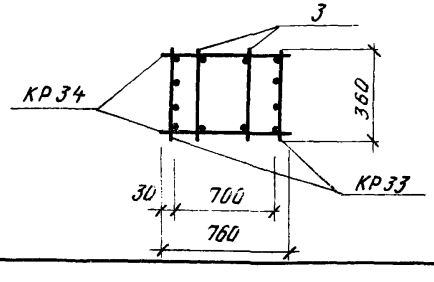

2 - 2

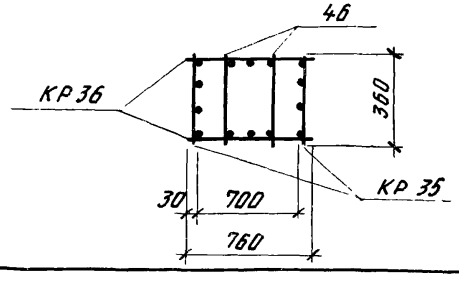

Спецификация марок, арматурных и закладных изделий на один пространственный каркас

Марка простр. каркаса	Марка изделия	Кол. шт.	№ листа	Марка простр. каркаса	Марка изделия	Кол. шт.	№ листа
	КР33	2	75		КР35	2	75
	КР34	2	74		КР36	2	74
КП152	С4	4	79	КП158	С4	4	79
КП153	С8	3		КП159	С8	3	
КП155	МН11	2	81	КП161	МН11	2	81
КП156	МН21	1	83	КП162	МН21	1	83
	поз.3	90	77		поз.46	60	77
	поз.72	6			поз.72	6	
	поз.76	6			поз.76	6	
	Вес		755,3		Вес		1402,7

1. Общие указания см. на листе 55.
2. Привязку поз. 80 к пространственному каркасу см. на листе 68.
3. Размеры 640 и 840 даны до рифов стержней закладных изделий МН 21.
4. В скобках указана длина пространственного каркаса колонн, предназначенных для опирания железобетонных подстропильных конструкций с высотой на опоре 700 мм.

ТК 1977	Пространственные каркасы КП152, КП153, КП155, КП156, КП158, КП159, КП161, КП162	1.420-8
		Выпуск 1 / Лист 65

ПРОМСТРОЙПРОЕКТ г. Москва

Гл. инж. пр. Альштейн
Рук. бриг. Зарубина
Дата выпуска: 1977

Проверил Зарубина

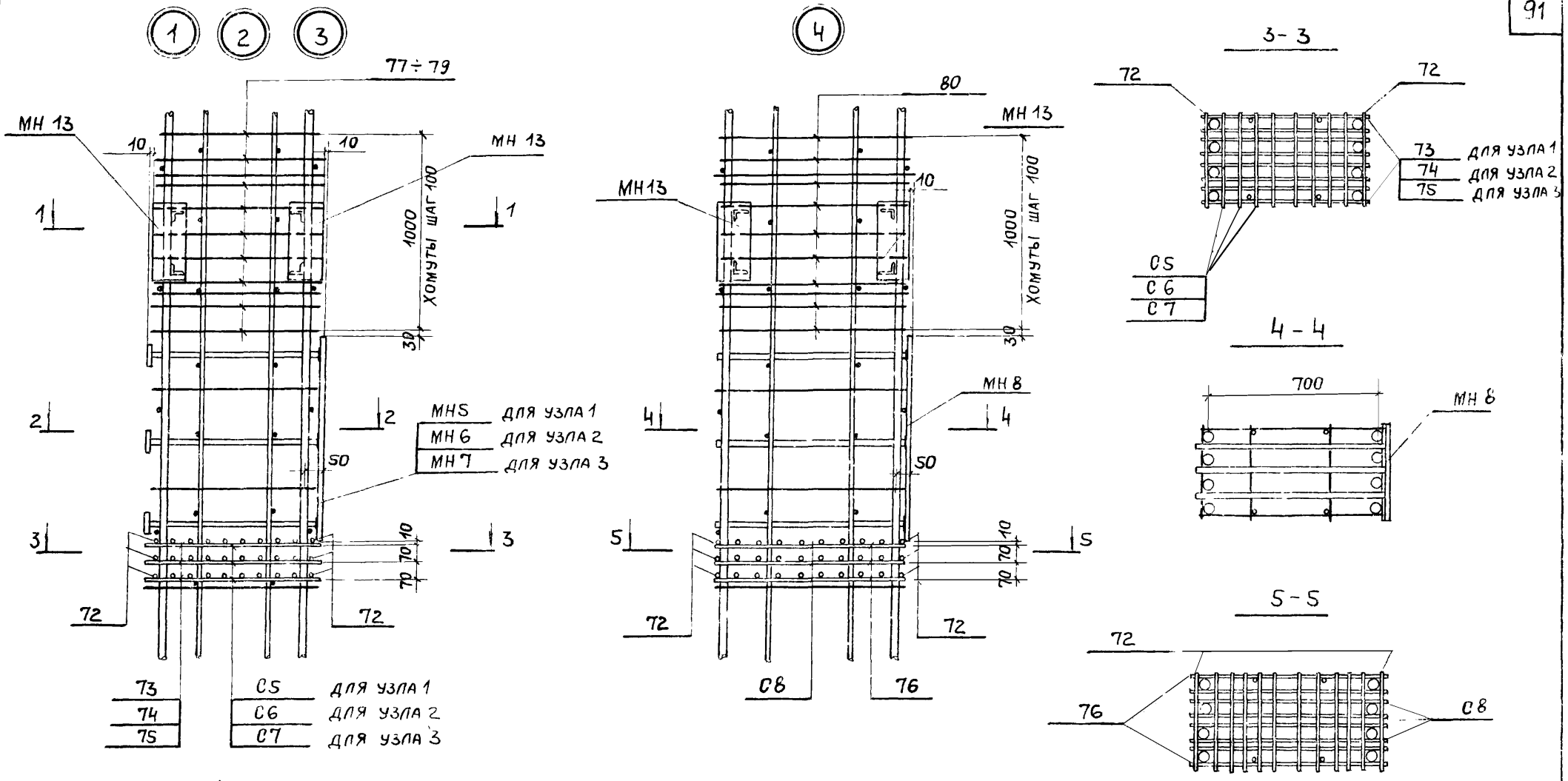

Указания см. на листе 69.

ТК 1977

Пространственные каркасы
Узлы 1-4

1.420-8
Выпуск 1 Лист 66

Дата выпуска 1977г.

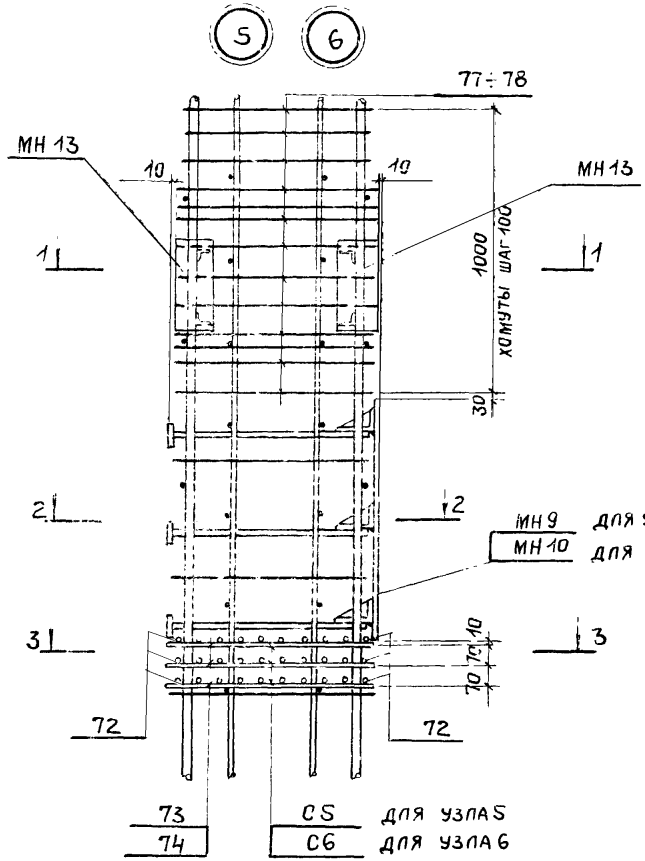

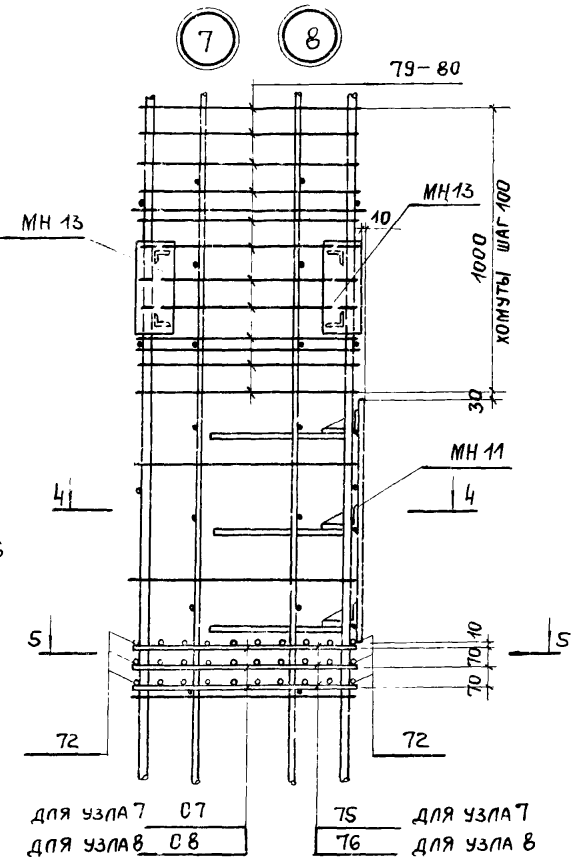

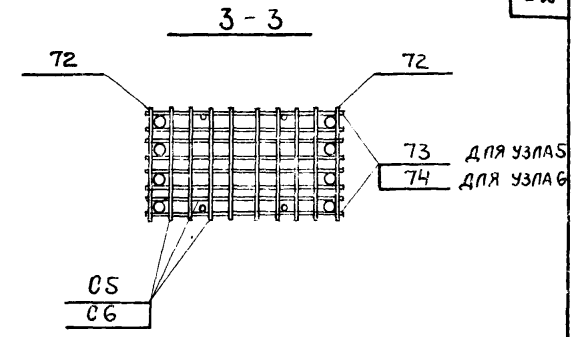

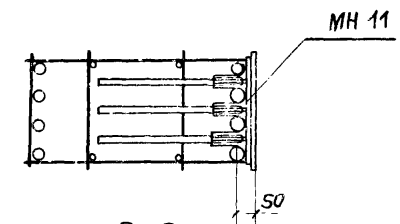

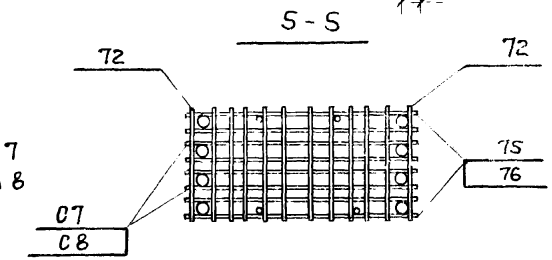

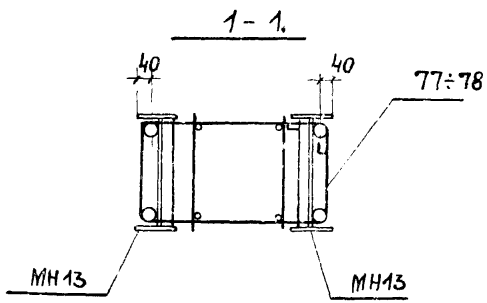

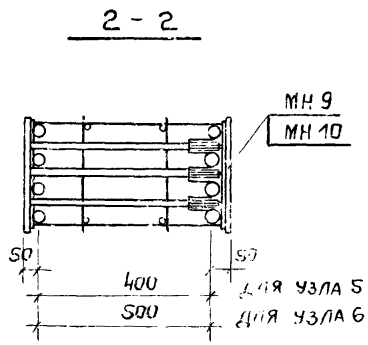

Указания см. на листе 69.

г. Москва
Дата выпуска 1977г.

9 10 11

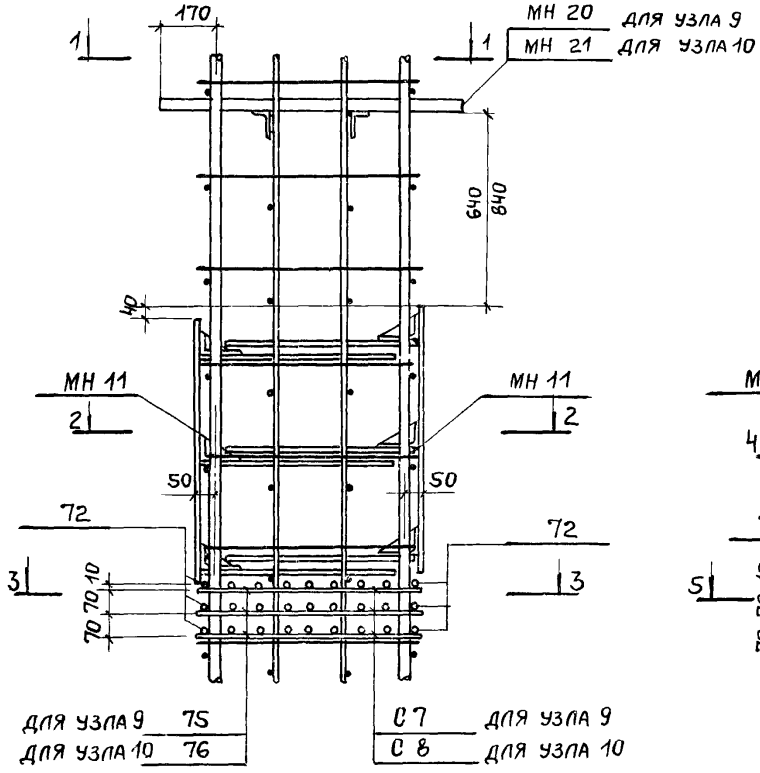

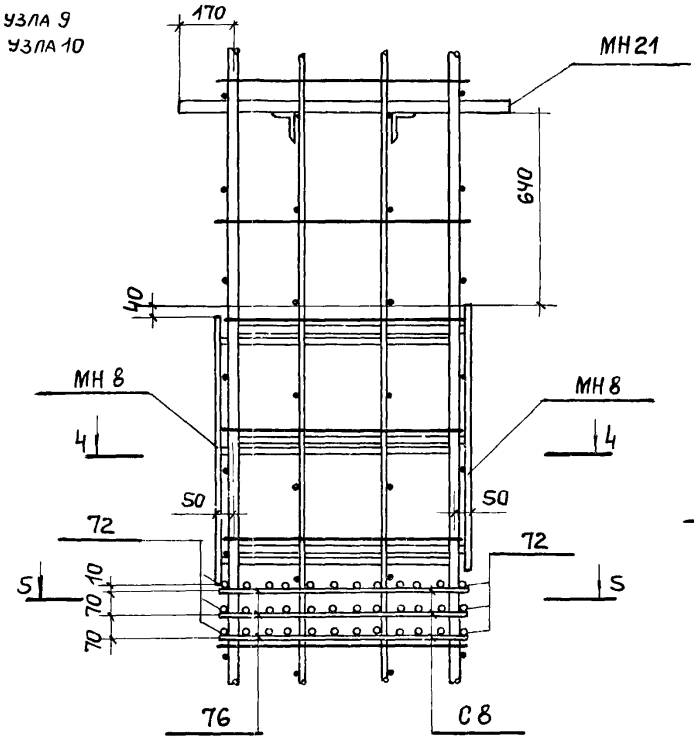

3 - 3

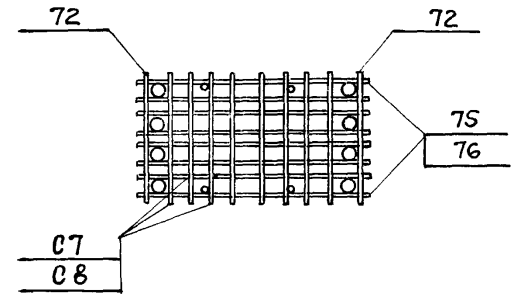

4 - 4

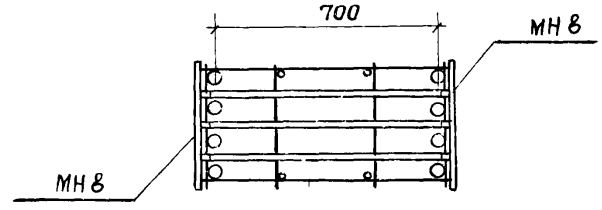

5 - 5

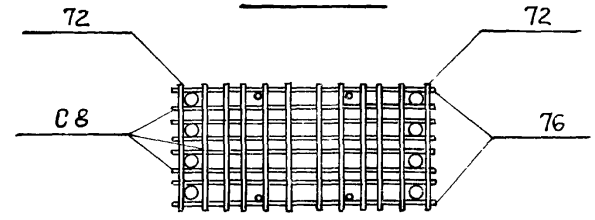

1 - 1

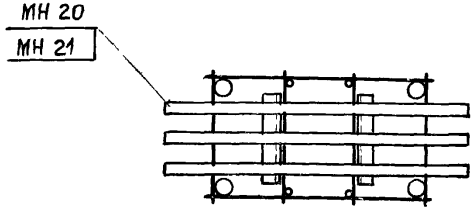

2 - 2

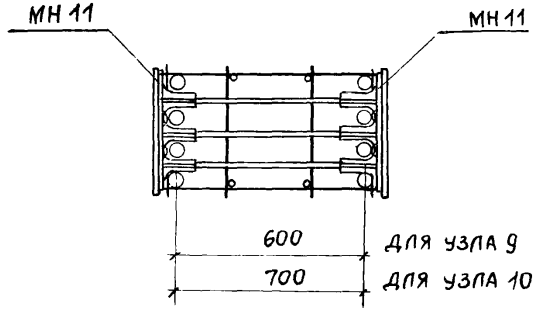

Указания см. на листе 69.

Инв. № подл. | Подпись и дата | Взам. инв. № | Инв. № дубл. | Подпись и дата | 1977 г. | Дата выпуска

12

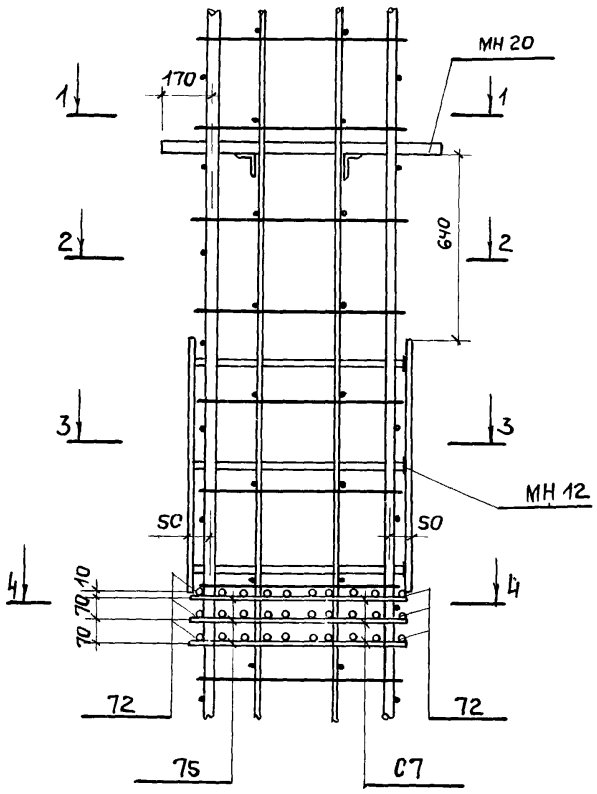

1 - 1

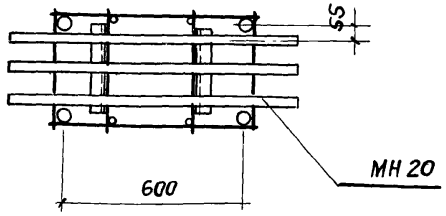

2 - 2

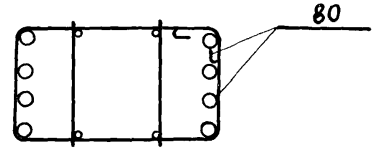

3 - 3

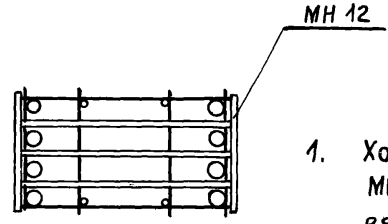

4 - 4

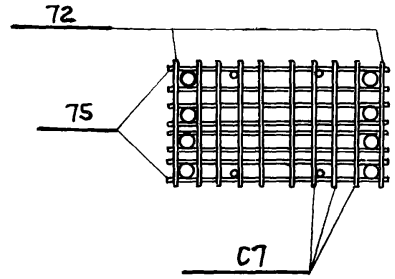

1. Хомуты поз. 77÷80 и закладные изделия МН5÷МН13, МН20 и МН21 крепятся к рабочей арматуре вязальной проволокой. Окончательное положение закладных изделий фиксируется в опалубке
2. Поз. 72÷76 приварить электроклещами или привязать вязальной проволокой после сборки пространственных каркасов.

ГИП, инж. пр.	Альштейн		
Рук. бриг.	Зарубина		
Дата выпуска	1977г.		

ЦРОМСТРОЙПРОЕКТ г. Москва

ТК 1977	Пространственные каркасы Узел 12	1.420 - 8	
		Выпуск 1	Лист 69

КР1, КР11, КР17

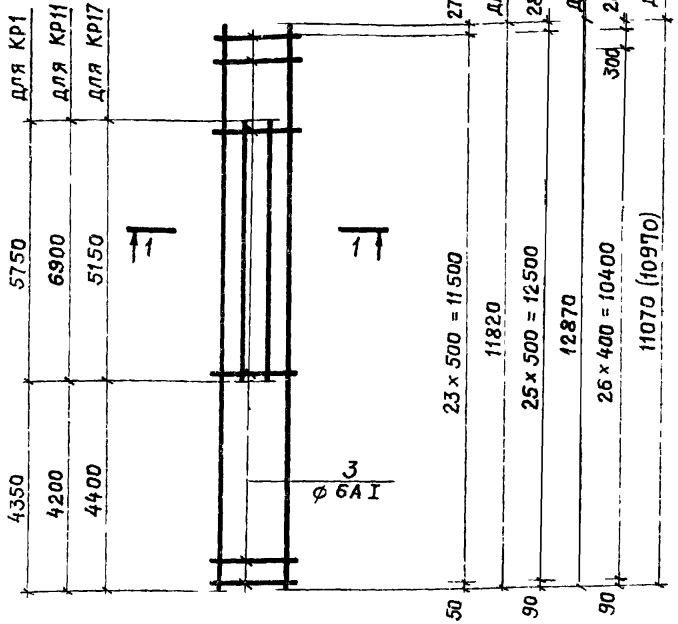

КР2, КР4, КР6, КР8

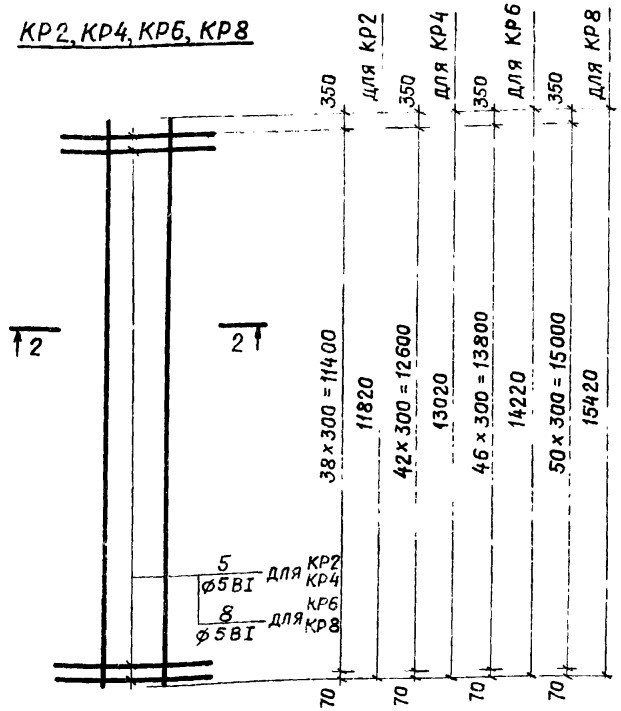

1-1

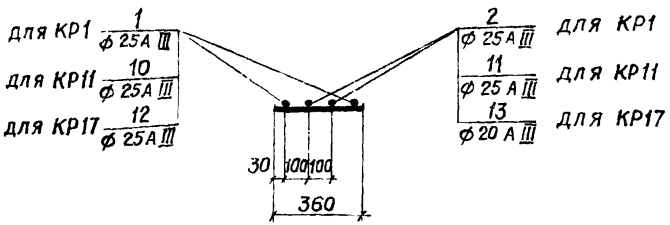

2-2

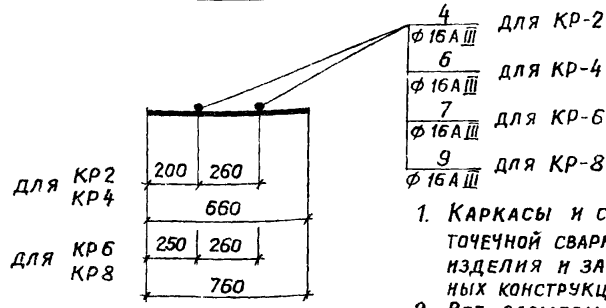

Спецификация стали на одно арматурное изделие

Марка изделия	Поз.	ф мм	Длина мм	Кол.	Вес изделия кг
КР1	1	25AIII	11820	2	137,2
	2	25AIII	5750	2	
	3	6AI	360	24	
КР2	4	16AIII	11820	2	41,3
	5	5BI	660	39	
КР4	5	5BI	660	43	45,5
	6	16AIII	13020	2	
КР6	7	16AIII	14220	2	50,4
	8	5BI	760	47	
КР8	8	5BI	760	51	54,7
	9	16AIII	15420	2	
КР11	3	6AI	360	26	154,4
	10	25AIII	12870	2	
	11	25AIII	6900	2	
КР17	3	6AI	360	28	112,9
	12	25AIII	11070	2	
	13	20AIII	5150	2	

1. Каркасы и сетки изготовляются при помощи контактной точечной сварки в соответствии с ГОСТ 10922-75 „Арматурные изделия и закладные детали сварные для железобетонных конструкций. Технические требования и методы испытаний"
2. Все размеры даны в осях стержней.
3. В скобках указана длина плоского каркаса колонн, предназначенных для опирания железобетонных подстропильных конструкций с высотой на опоре 700 мм

ТК 1977

Плоские каркасы
КР1, КР2, КР4, КР6, КР8, КР11, КР17

1.420-8
Выпуск 1
Лист 70

Инв. № подл. | Подпись и дата | Взам. инв. №
г. Москва
Рук. бриг. Зарубина
Дата выпуска 1977 г.

КР3, КР5, КР9, КР23

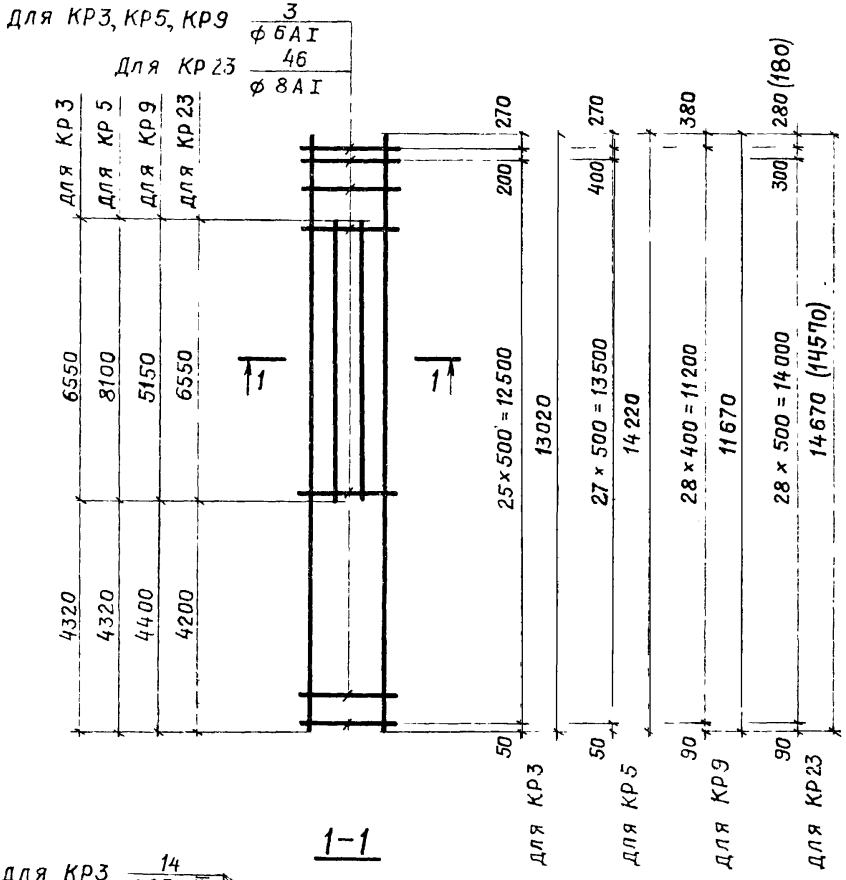

КР10, КР12

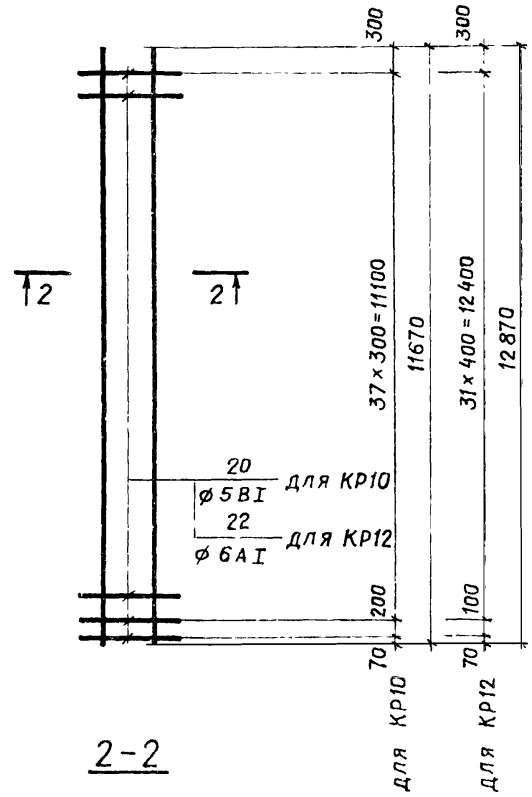

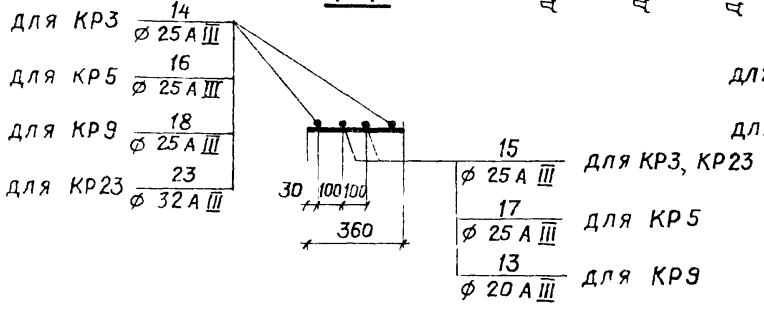

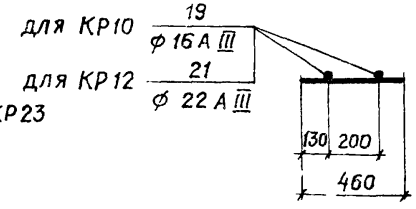

Спецификация стали на одно арматурное изделие

Марка изделия	Поз.	ф мм	Длина мм	Кол.	Вес изделия кг
КР3	14	25 А III	13020	2	152,6
	15	25 А III	6550	2	
	3	6 А I	360	27	
КР5	16	25 А III	14220	2	174,3
	17	25 А III	8100	2	
	3	6 А I	360	29	
КР9	13	20 А III	5150	2	117,3
	18	25 А III	11670	2	
	3	6 А I	360	29	
КР10	19	16 А III	11670	2	39,7
	20	5 В I	460	39	
КР12	21	22 А III	12870	2	80,3
	22	6 А I	460	33	
КР23	46	8 А I	360	30	240,0
	23	32 А III	14670	2	
	15	25 А III	6550	2	

Указания см. на листе 70

Рук. бриг. Зарубина
Дата выпуска 1977г.
г. Москва

ТК 1977	Плоские каркасы КР3, КР5, КР9, КР10, КР12, КР23	1.420 – 8	
		Выпуск 1	Лист 71

КР7, КР13, КР15

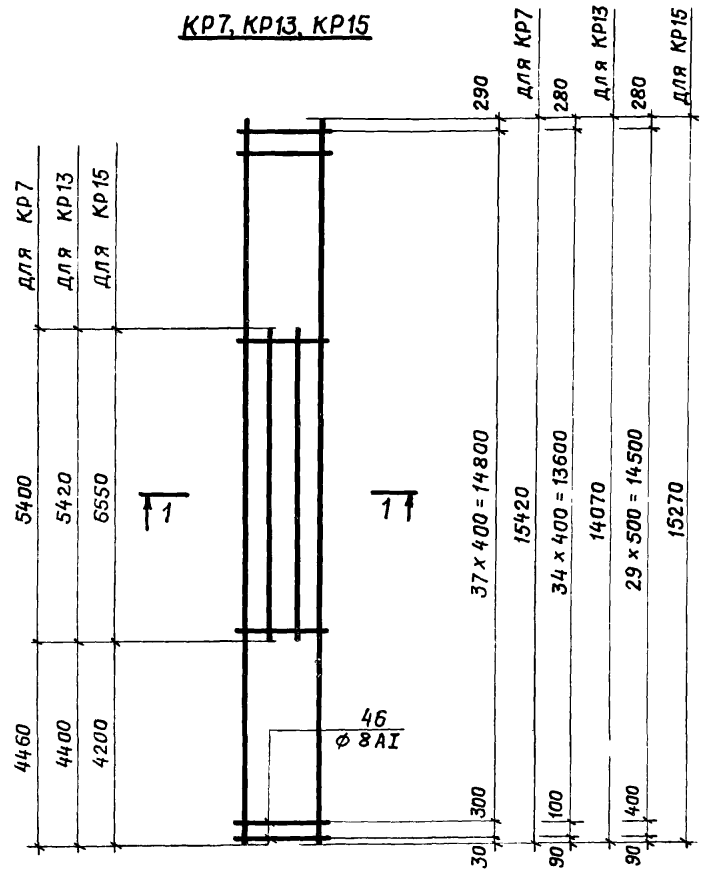

КР14, КР16

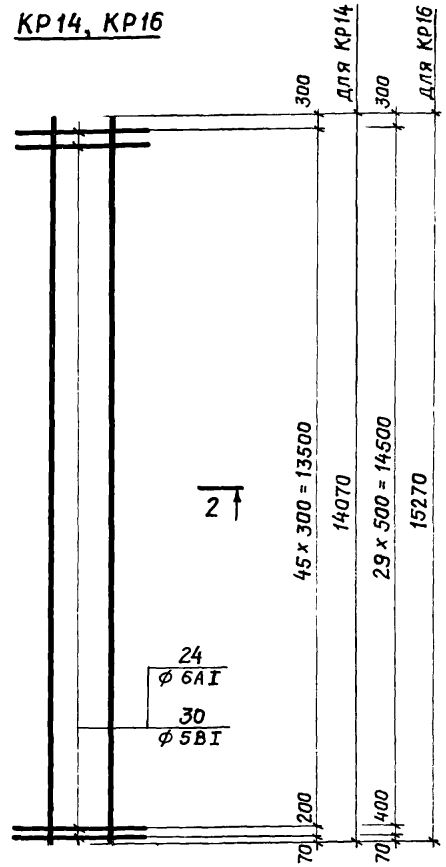

1-1

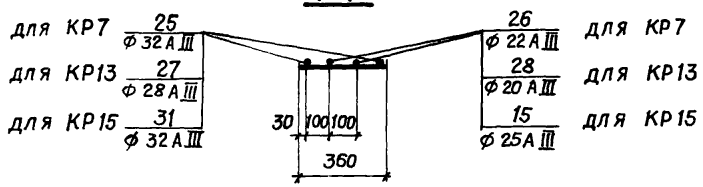

2-2

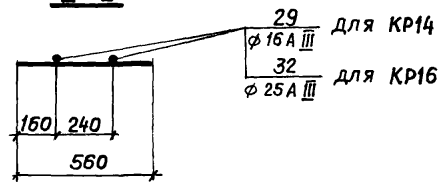

Спецификация стали на одно арматурное изделие

Марка изделия	Поз.	∅ мм	Длина мм	Кол.	Вес изделия кг
КР7	46	8AI	360	39	232,3
	25	32AIII	15420	2	
	26	22AIII	5400	2	
КР13	46	8AI	360	36	167,8
	27	28AIII	14070	2	
	28	20AIII	5420	2	
КР14	29	16AIII	14070	2	48,5
	30	5BI	560	47	
КР15	46	8AI	360	31	247,5
	15	25AIII	6550	2	
	31	32AIII	15270	2	
КР16	24	6AI	560	31	121,6
	32	25AIII	15270	2	

Указания см. на листе 70.

Дата выпуска 1977г

КР19, КР21

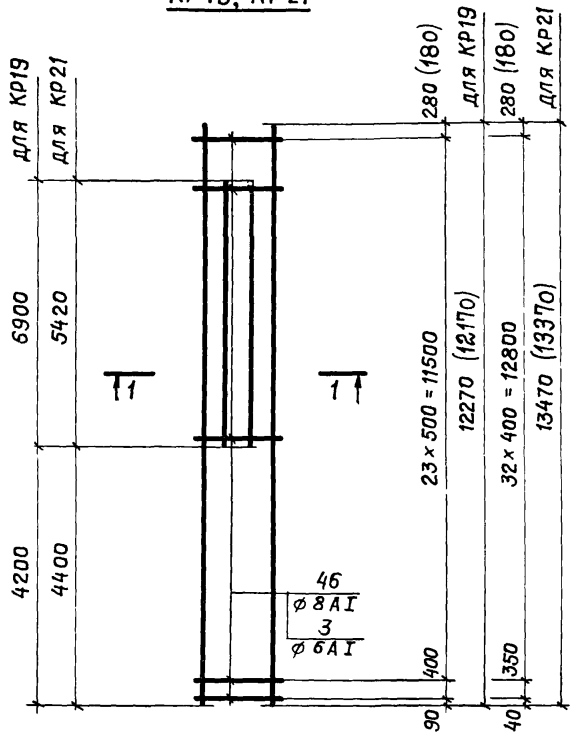

КР18, КР20, КР22, КР24

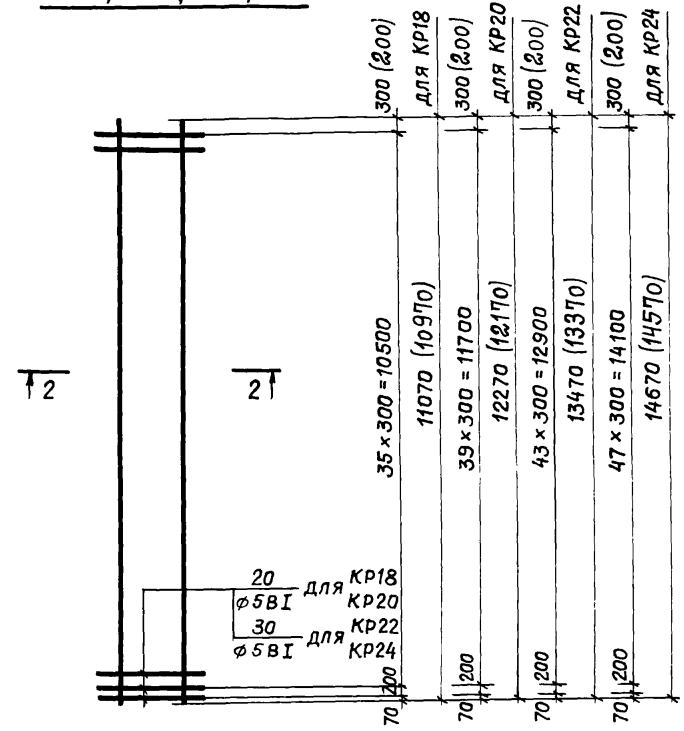

1-1

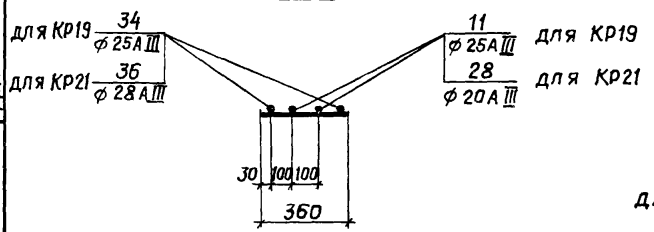

2-2

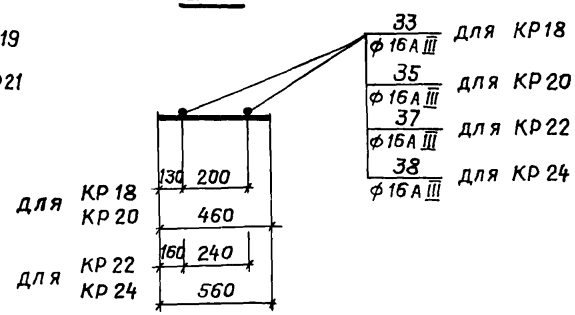

Спецификация стали на одно арматурное изделие

Марка изделия	Поз.	ф мм	Длина мм	Кол.	Вес изделия кг
КР18	20	5 B I	460	37	37,5
	33	16 A III	11070	2	
КР19	3	6 A I	360	25	149,6
	11	25 A III	6900	2	
	34	25 A III	12270	2	
КР20	20	5 B I	460	41	41,6
	35	16 A III	12270	2	
КР21	46	8 A I	360	34	161,6
	28	20 A III	5420	2	
	36	28 A III	13470	2	
КР22	30	5 B I	560	45	46,4
	37	16 A III	13470	2	
КР24	30	5 B I	560	49	50,5
	38	16 A III	14670	2	

Указания см. на листе 70.

Примерщиков
г. Москва

Гл. инж. пр.	Альштейн	
Рук. бриг.	Зайбина	
Дата выпуска		1977 г.

Инв. № подл. | Подпись и дата | Взам. инв. №

Зарубина | Проверил | Зайцев

КР25, КР32, КР36

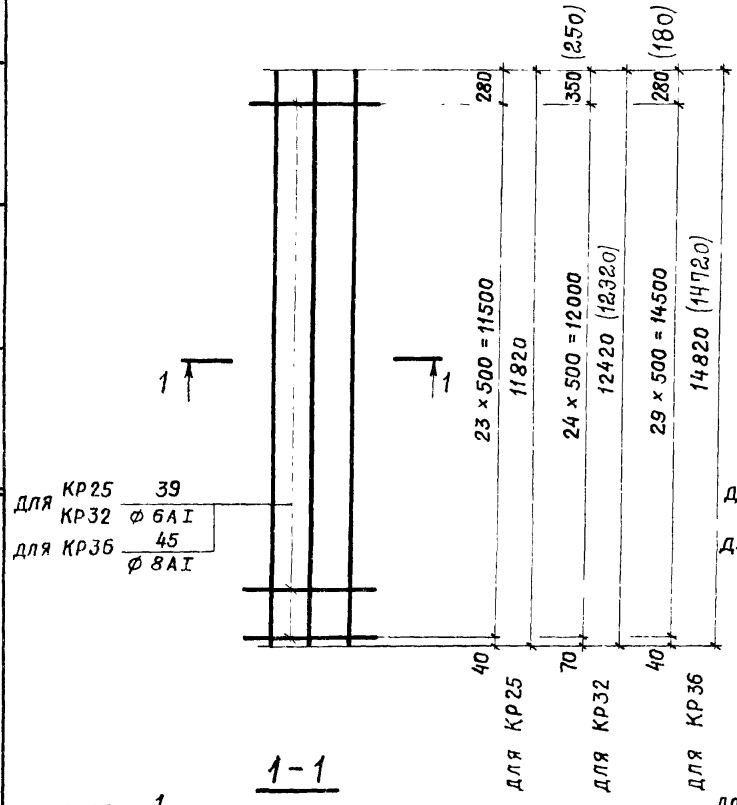

КР26, КР30, КР34

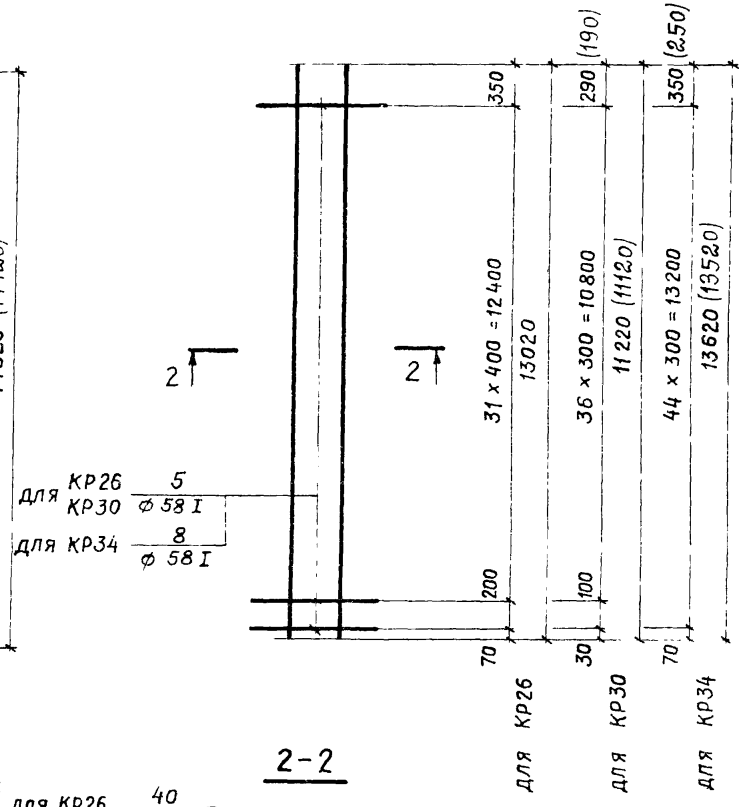

1-1

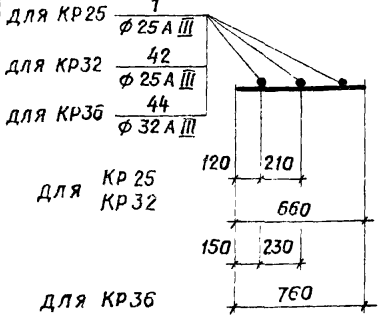

2-2

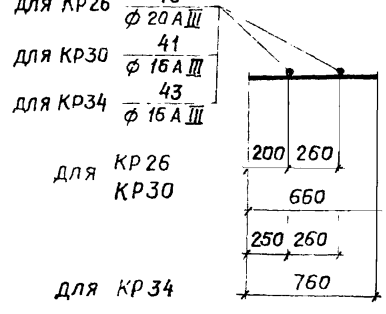

Спецификация стали на одно арматурное изделие

Марка изделия	Поз.	ф мм	Длина мм	Кол.	Вес изделия кг
КР25	1	25AIII	11820	3	140,1
	39	6AI	660	24	
КР26	5	5BI	660	33	67,6
	40	20AIII	13020	2	
КР30	5	5BI	660	38	39,3
	41	16AIII	11220	2	
КР32	39	6AI	660	25	147,2
	42	25AIII	12420	3	
КР34	43	16AIII	13620	2	48,3
	8	5BI	760	45	
КР36	44	32AIII	14820	3	289,7
	45	8AI	760	30	

Указания см. на листе 70.

ТК 1977

Плоские каркасы КР25, КР26, КР30, КР32, КР34, КР36

1.420-8 Выпуск 1 Лист 74

1977 г. Дата выпуска

15079 100

КР27, КР28, КР29, КР33, КР35

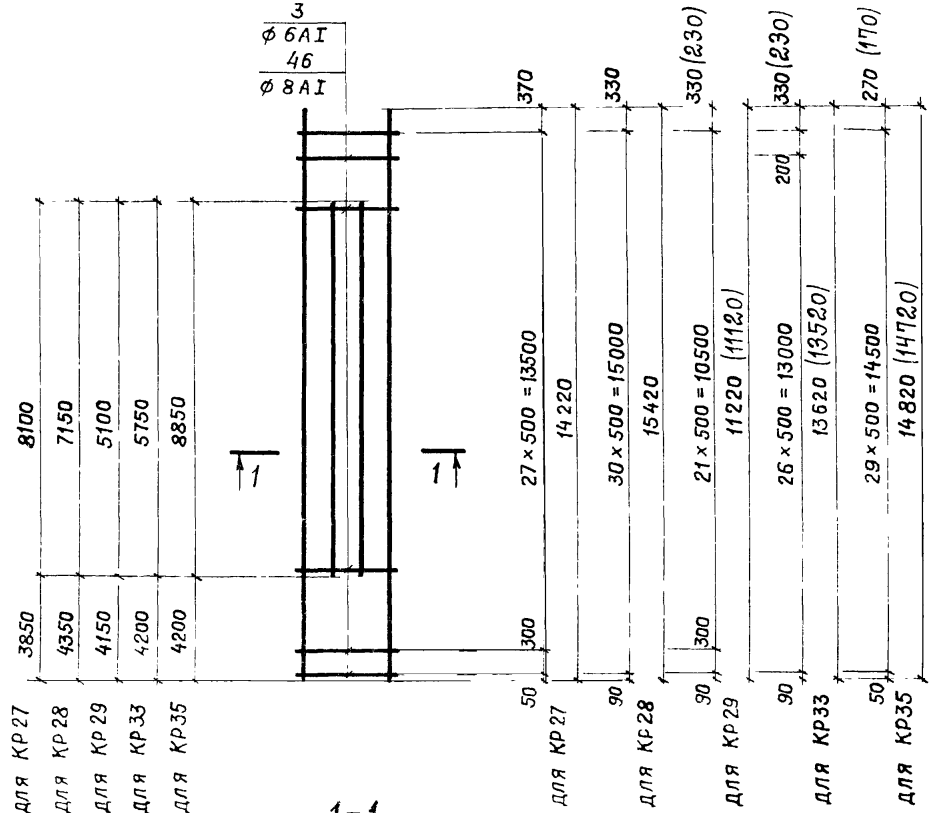

КР31

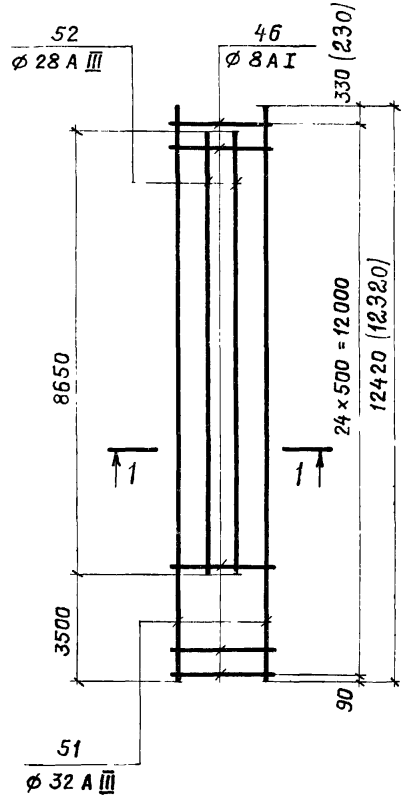

1-1

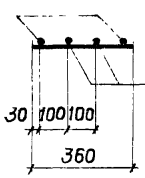

для КР27	16	ф 25 A III
для КР28	47	ф 28 A III
для КР29	49	ф 28 A III
для КР31	51	ф 32 A III
для КР33	53	ф 32 A III
для КР35	44	ф 32 A III

17	ф 25 A III	для КР27
48	ф 25 A III	для КР28
50	ф 25 A III	для КР29
52	ф 28 A III	для КР31
2	ф 25 A III	для КР33
54	ф 32 A III	для КР35

Спецификация стали на одно арматурное изделие

Марка изделия	Поз.	ф мм	Длина мм	Кол.	Вес изделия кг
КР27	3	6AI	360	29	174,3
	16	25A III	14220	2	
	17	25A III	8100	2	
КР28	46	8AI	360	31	208,6
	47	28A III	15420	2	
	48	25A III	7150	2	
КР29	46	8AI	360	23	151,0
	49	28A III	11220	2	
	50	25A III	5100	2	
КР31	46	8AI	360	25	244,0
	51	32A III	12420	2	
	52	28A III	8650	2	
КР33	46	8AI	360	28	220,3
	53	32A III	13620	2	
	2	25A III	5750	2	
КР35	46	8AI	360	30	303,2
	44	32A III	14820	2	
	54	32A III	8850	2	

Указания см. на листе 70.

ГИП Кунгер
Гл. инж. пр. Аллертейн
Рук. бриг. Зарубина
Дата выпуска 1977г.

Госстрой СССР
ПРОМСТРОЙПРОЕКТ
г. Москва

Инж. Зарубина — Проверил

ТК 1977

Плоские каркасы КР27, КР28, КР29, КР31, КР33, КР35

1.420-8
Выпуск 1 — Лист 75

КР37, КР38, КР40

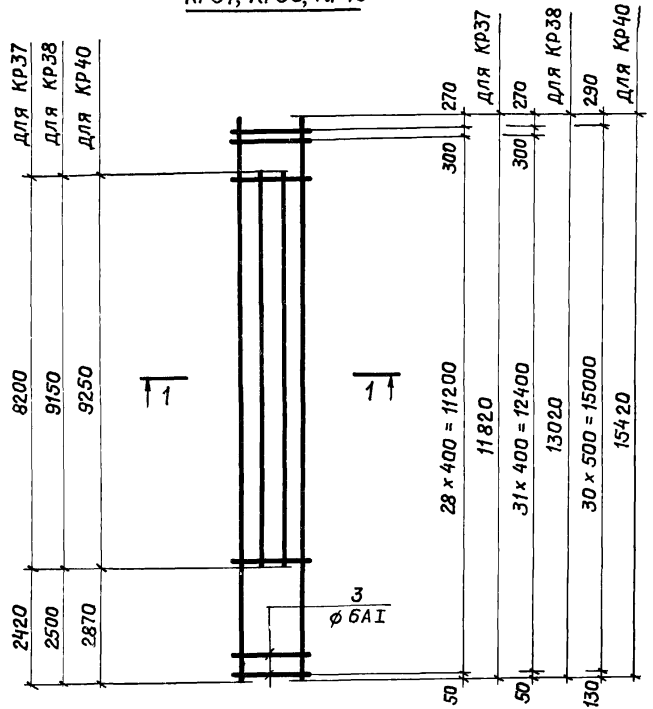

КР39

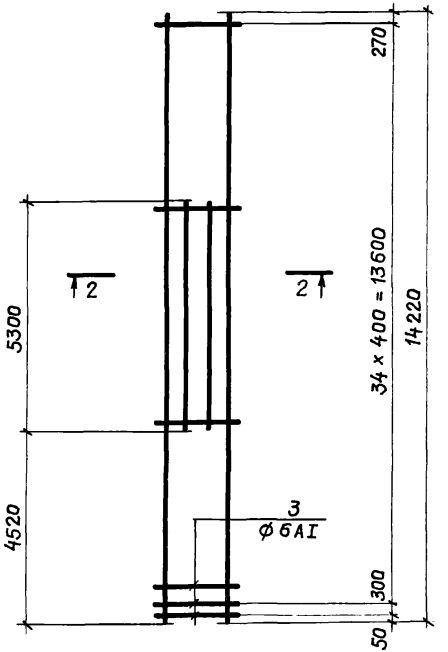

1-1

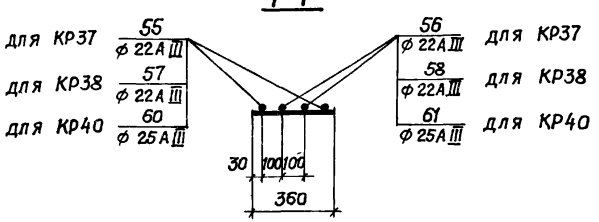

2-2

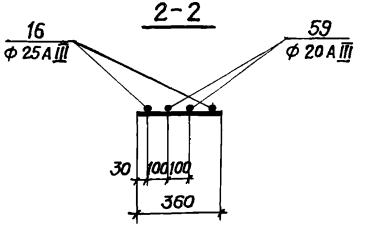

Спецификация стали на одно арматурное изделие

Марка изделия	Поз.	ф мм	Длина мм	Кол.	Вес изделия кг
КР37	3	6AI	360	30	121,9
	55	22AIII	11820	2	
	56	22AIII	8200	2	
КР38	3	6AI	360	33	134,9
	57	22AIII	13020	2	
	58	22AIII	9150	2	
КР39	16	25AIII	14220	2	100,2
	3	6AI	360	36	
	59	20AIII	5300	2	
КР40	3	6AI	360	31	192,4
	60	25AIII	15420	2	
	61	25AIII	9250	2	

Указания см. на листе 70.

Дата выпуска 1977г.

КР42, КР49

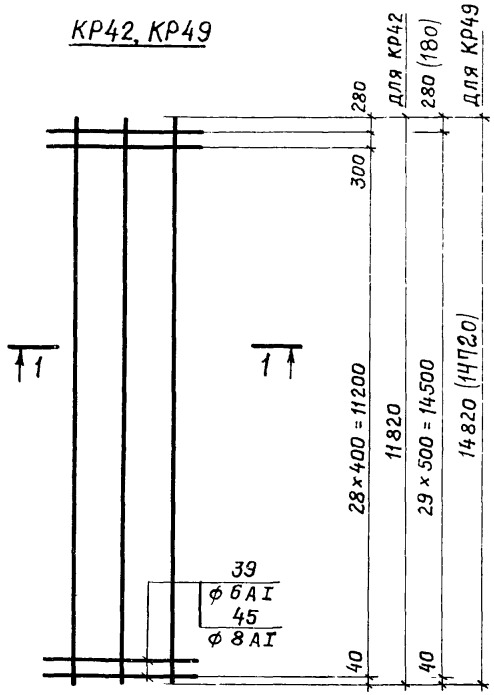

КР41

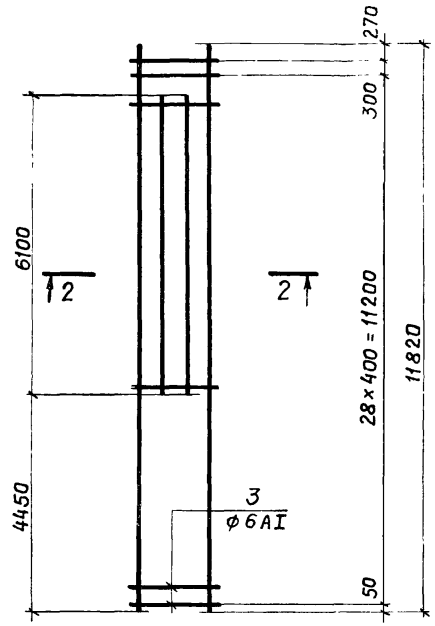

поз. 77÷80

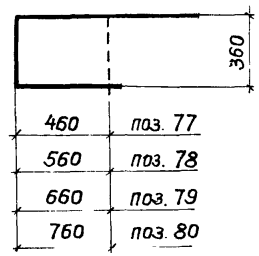

Спецификация стали на одно арматурное изделие

Марка изделия	Поз.	ф мм	Длина мм	Кол.	Вес изделия кг
КР41	3	6АI	360	30	109,3
	55	22АIII	11820	2	
	62	22АIII	6100	2	
КР42	39	6АI	660	30	110,2
	55	22АIII	11820	3	
КР49	45	8АI	760	30	223,7
	63	28АIII	14820	3	

1-1

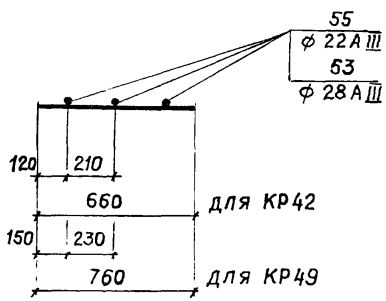

2-2

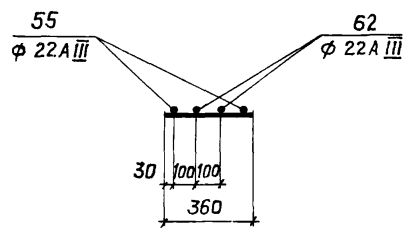

Спецификация стали на одно арматурное изделие

Поз	ф мм	Длина мм	Вес кг
3	6АI	360	0,08
46	8АI	360	0,1
72	6АIII	380	0,08
73	6АIII	480	0,1
74	6АIII	580	0,1
75	6АIII	680	0,2

Поз.	ф мм	Длина мм	Вес кг
76	6АIII	780	0,2
77	14АI	1850	2,2
78	14АI	1950	2,4
79	14АI	2050	2,5
80	14АI	2150	2,6

Указания см. на листе 70.

ЦНИИЭПсельстрой
г. Москва
Гл. инж. пр. Алышева
Рук. бриг. Зарубина
Дата выпуска 1977г.
Проверил Зарубина
Гип Зигель

ТК 1977	Плоские каркасы КР41, КР42, КР49. Отдельные позиции 3, 46, 72÷80.	1.420-8
		Выпуск 1 / Лист 77

КР43, КР44, КР46, КР47

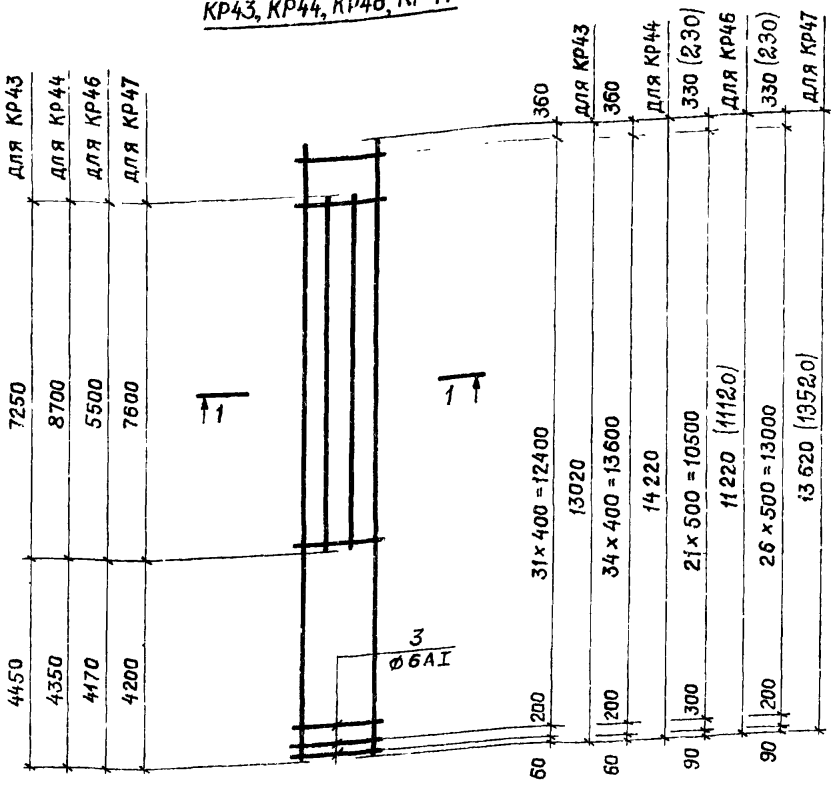

КР45, КР48

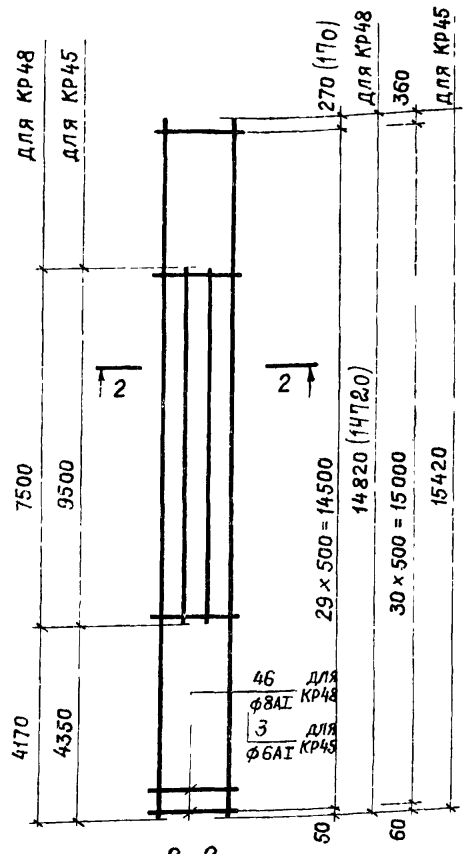

Спецификация стали на одно арматурное изделие

Марка изделия	Поз.	ф мм	Длина мм	Кол.	Вес изделия кг
КР43	3	6АI	360	33	123,6
	64	22АIII	7250	2	
	57	22АIII	13020	2	
КР44	16	25АIII	14220	2	164,4
	3	6АI	360	36	
	65	22АIII	8700	2	
КР45	3	6АI	360	31	194,4
	71	25АIII	9500	2	
	60	25АIII	15420	2	
КР46	66	25АIII	5500	2	130,6
	3	6АI	360	23	
	67	25АIII	11220	2	
КР47	3	6АI	360	28	165,6
	68	25АIII	7600	2	
	69	25АIII	13620	2	
КР48	46	8АI	360	30	263,8
	44	32АIII	14820	2	
	70	28АIII	7500	2	

1-1

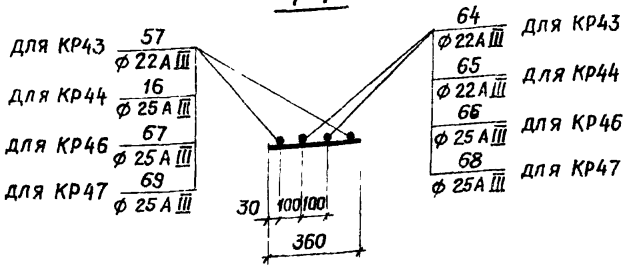

2-2

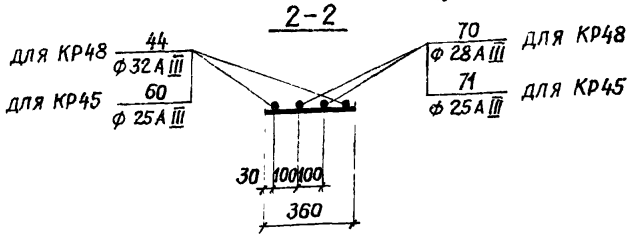

Указания см. на листе 70.

ТК 1977	Плоские каркасы КР43, КР44, КР45, КР46, КР47, КР48	1.420-8 Выпуск 1	Лист 78

Дата выпуска 1977 г.
г. Москва

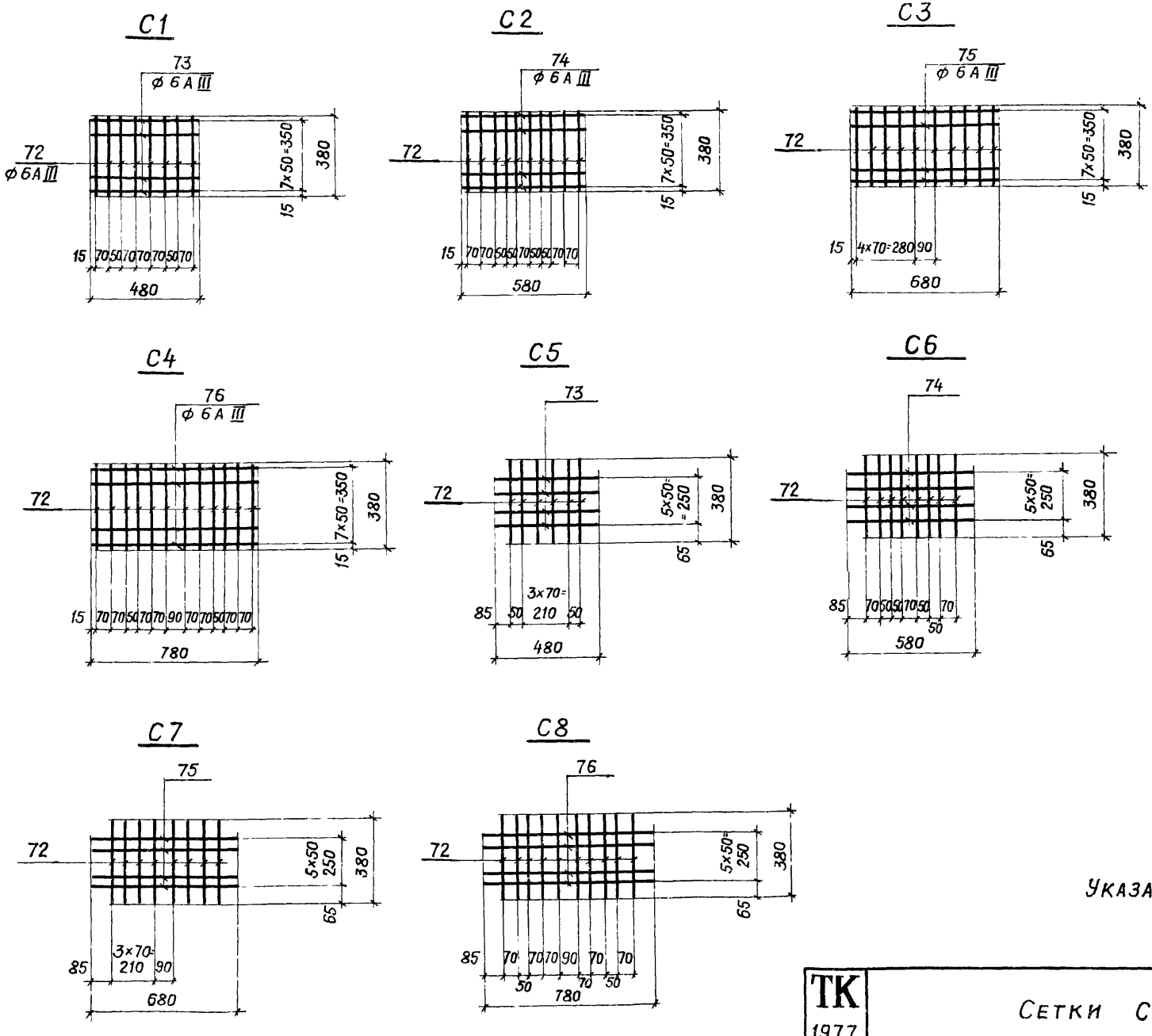

Спецификация стали на одно арматурное изделие

Марка изделия	Поз.	ф мм	Длина мм	Кол.	Вес изделия кг
C1	72	6А III	380	8	1,5
	73	6А III	480	8	
C2	72	6А III	380	10	1,9
	74	6А III	580	8	
C3	72	6А III	380	10	2,1
	75	6А III	680	8	
C4	72	6А III	380	12	2,4
	76	6А III	780	8	
C5	72	6А III	380	6	1,2
	73	6А III	480	6	
C6	72	6А III	380	8	1,5
	74	6А III	580	6	
C7	72	6А III	380	8	1,6
	75	6А III	680	6	
C8	72	6А III	380	10	1,9
	76	6А III	780	6	

Указания см. на листе 70.

ПРОМСТРОЙПРОЕКТ г. Москва

Гл. инж. пр. Альтштейн
Рук. бриг. Зарубина
Дата выпуска 1977 г.
Проверил Зарубина

ТК 1977

Сетки C1 ÷ C8

1.420-8
Выпуск 1
Лист 79

МН1, МН2, МН3, МН4

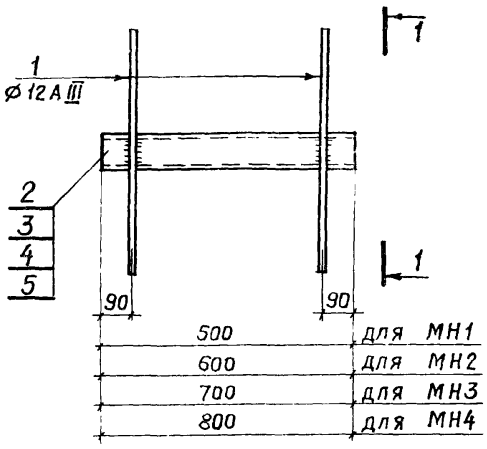

1-1

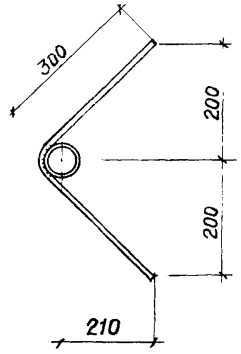

Поз 7. 53

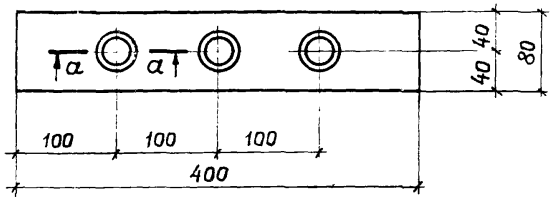

а-а

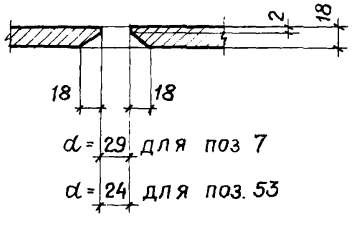

Спецификация стали на одно закладное изделие

Марка изделия	Поз.	Профиль	Длина мм	Кол. шт.	Вес изделия кг.
МН1	1	Ø 12 A III	670	2	4,1
	2	Труба d_y=70	500	1	
МН2	1	Ø 12 A III	670	2	4,6
	3	Труба d_y=70	600	1	
МН3	1	Ø 12 A III	670	2	5,2
	4	Труба d_y=70	700	1	
МН4	1	Ø 12 A III	670	2	5,8
	5	Труба d_y=70	800	1	
МН5	6	−400×18	850	1	78,6
	7	−80×18	400	3	
	8	Ø 25 A III	482	9	
МН6	6	−400×18	850	1	81,8
	7	−80×18	400	3	
	9	Ø 25 A III	582	9	
МН7	6	−400×18	850	1	84,9
	7	−80×18	400	3	
	10	Ø 25 A III	682	9	

МН5, МН6, МН7

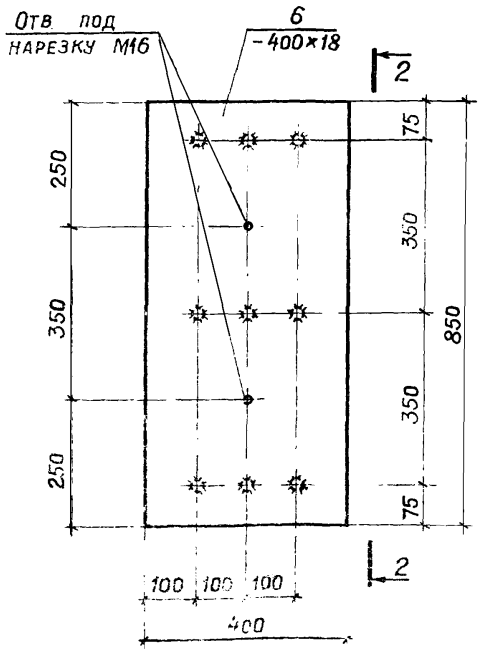

2-2

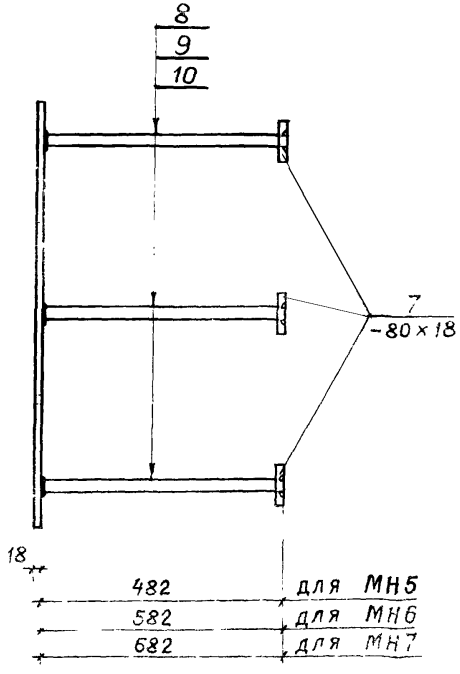

1. Электродуговая сварка выполняется в соответствии с ГОСТ 10922-75 „Арматурные изделия и закладные детали для железобетонных конструкций. Технические требования и методы испытаний" и СН 393-69 „Указания по сварке соединений арматуры и закладных деталей железобетонных конструкций
2. Позиции 8, 9, 10 варить к поз 6 под слоем флюса.
3. Позицию 7 приварить при сборке пространственного каркаса электродами типа Э50А-Ф по ГОСТ 9467-60, деталь сварки см. на листе 82.
4. Позицию 1 варить электродами типа Э50А-Ф $h_ш$ = 4 мм.

ТК 1977

Закладные изделия МН1 ÷ МН7

1.420-4

Выпуск 1 | Лист 80

Рук. бриг. Зарубина 1977г.
Дата выпуска
Москва

МН9, МН10, МН11

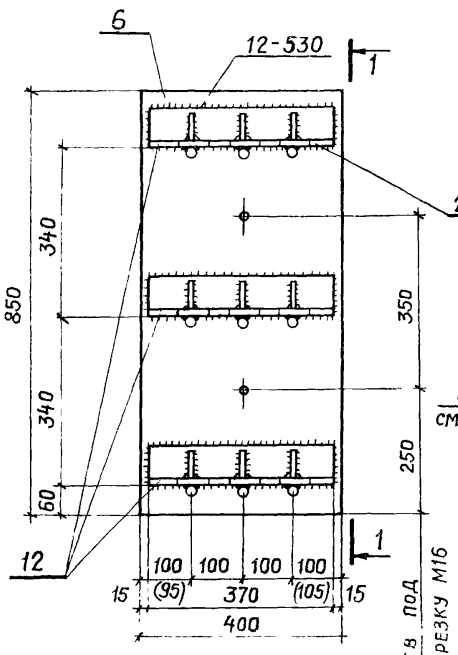

1-1 (для МН9, МН10)

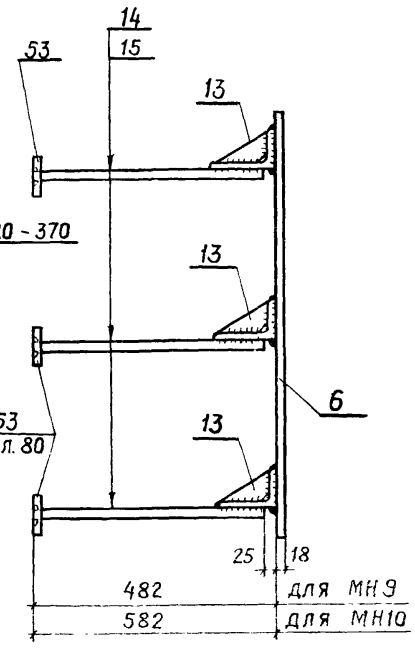

1-1 (для МН11)

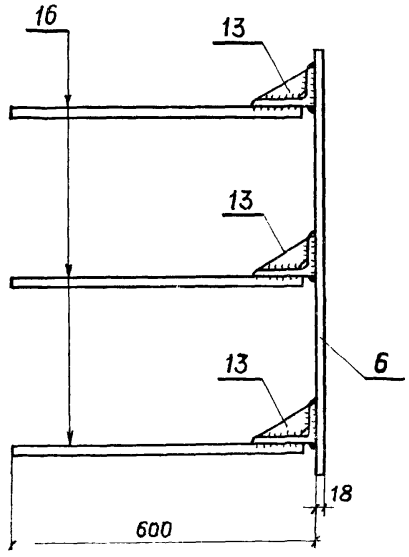

6 МН8

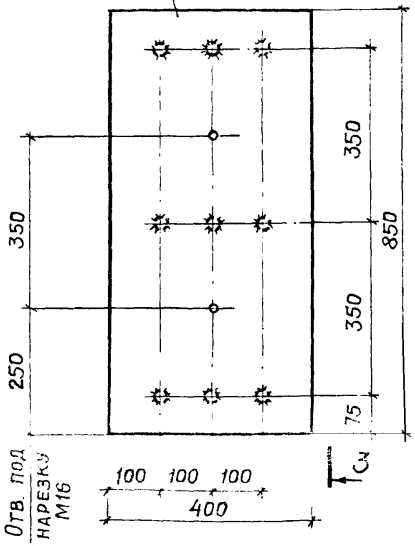

3-3

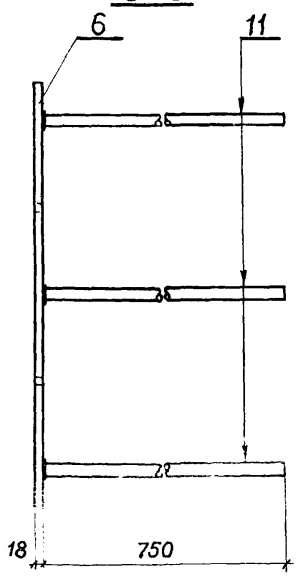

Поз 12

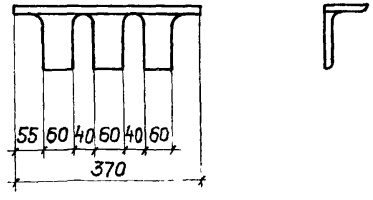

Поз 13

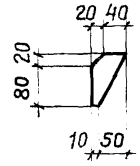

Спецификация стали на одно закладное изделие

Марка изделия	Поз.	Профиль	Длина мм	Кол. шт.	Вес изделия кг
МН8	6	−400×18	850	1	74,1
	11	⌀ 25 А III	750	9	
МН9	6	−400×18	850	1	94,2
	53	−80×18	400	3	
	12	∟125×80×12	370	3	
	13	−60×5	100	9	
	14	⌀ 20 А III	460	9	
МН10	6	−400×18	850	1	96,4
	53	−80×18	400	3	
	12	∟125×80×12	370	3	
	13	−60×5	100	9	
	15	⌀ 20 А III	560	9	
МН11	6	−400×18	850	1	83,2
	12	∟125×80×12	370	3	
	13	−60×5	100	9	
	16	⌀ 20 А III	575	9	

1. Общие указания см. на листе 80.
2. Сварку проката производить электродами типа Э42-Т по ГОСТ 9467-60, приварку поз. 14, 15, 16 к поз. 12 производить электродами типа Э50А-Ф.
3. Приварку поз. 11 к поз. 6 выполнять под слоем флюса.
4. Размеры в скобках даны для МН11.
5. Поз. 13 приварить по периметру $h_ш = 4$ мм.

ГИП инж. пр.	Альштейн	
Рук. бриг.	Зарубина	
Дата выпуска		1977 г.

Госстрой СССР
ПРОМСТРОЙПРОЕКТ
г. Москва

ТК 1977	Закладные изделия МН8÷МН11	1.420-8	
		Выпуск 1	Лист 81

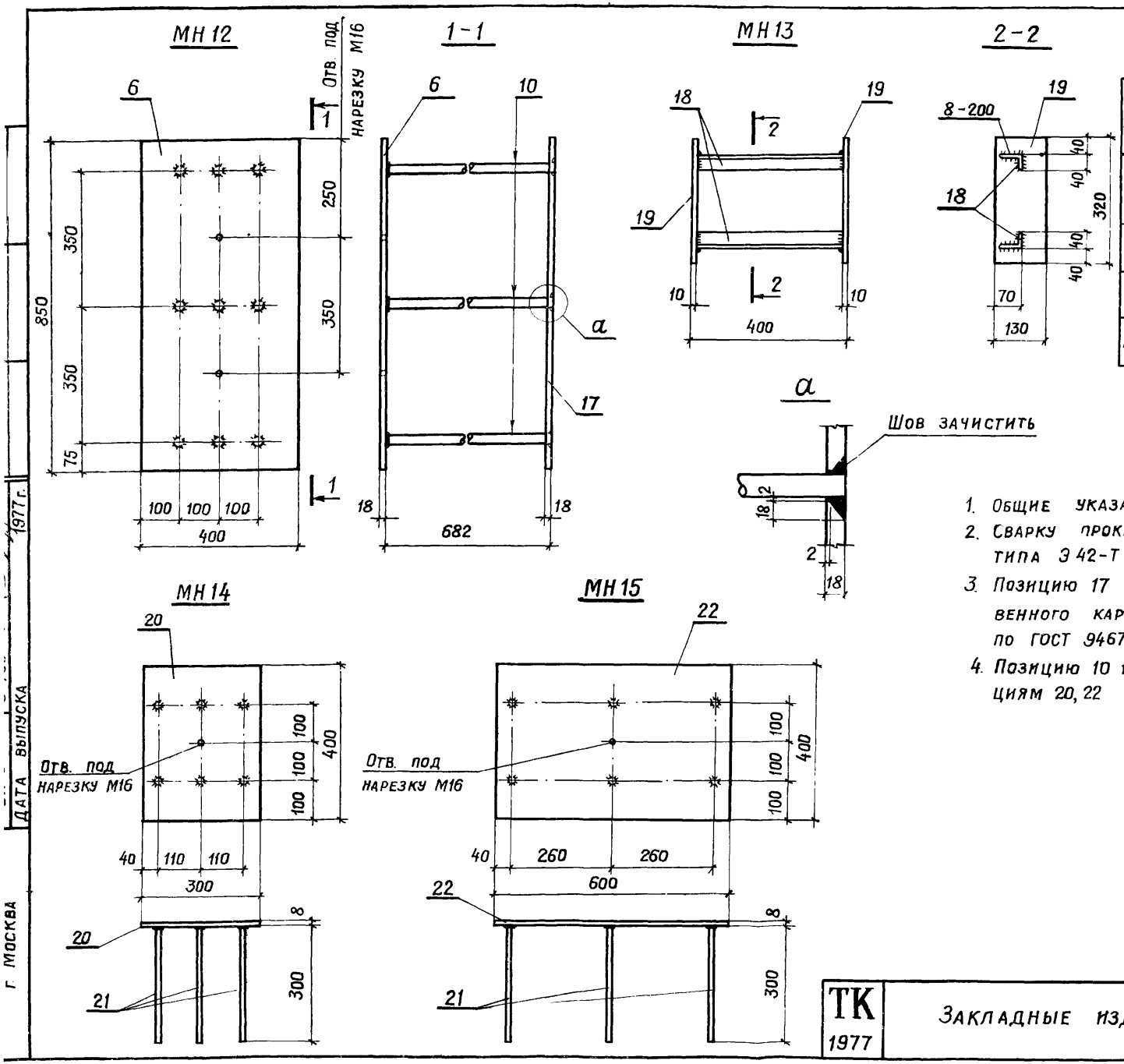

Спецификация стали на одно закладное изделие

Марка изделия	Поз.	Профиль	Длина мм	Кол. шт.	Вес изделия кг
МН12	6	−400×18	850	1	119,4
	10	⌀25А III	682	9	
	17	−400×18	850	1	
МН13	18	∠63×40×8	380	2	11,2
	19	−130×10	320	2	
МН14	20	−300×8	400	1	9,3
	21	⌀12А III	300	6	
МН15	21	⌀12А III	300	6	16,9
	22	−400×8	600	1	

1. Общие указания см. на листе 80.
2. Сварку проката производить электродами типа Э42-Т по ГОСТ 9467-60.
3. Позицию 17 приваривать при сборке пространственного каркаса электродами типа Э50А-Ф по ГОСТ 9467-60.
4. Позицию 10 к позиции 6 и позицию 21 к позициям 20, 22 варить под слоем флюса.

ТК 1977	Закладные изделия МН12÷МН15	1.420-8	
		Выпуск 1	Лист 82

Дата выпуска 1977 г.

г. Москва

МН16, МН17, МН18, МН19

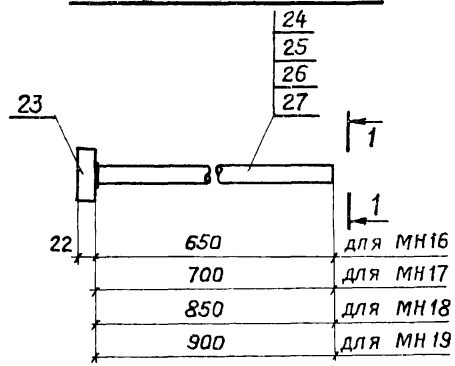

1-1

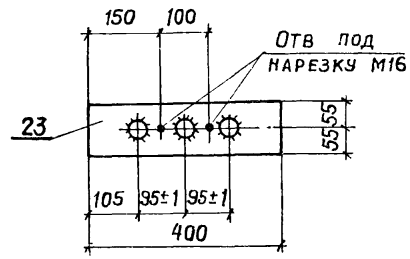

МН20, МН21

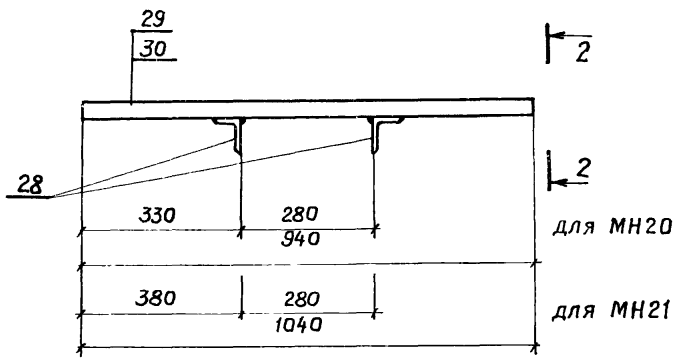

2-2

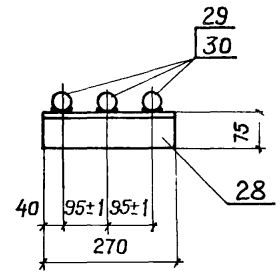

Спецификация стали на одно закладное изделие

Марка изделия	Поз.	Профиль	Длина мм	Кол. шт.	Вес изделия кг
МН16	23	−110×22	400	1	23,2
	24	⌀36А III	650	3	
МН17	23	−110×22	400	1	24,4
	25	⌀36А III	700	3	
МН18	23	−110×22	400	1	28,0
	26	⌀36А III	850	3	
МН19	23	−110×22	400	1	29,2
	27	⌀36А III	900	3	
МН20	28	L75×50×5	270	2	25,1
	29	⌀36А III	940	3	
МН21	28	L75×50×5	270	2	27,5
	30	⌀36А III	1040	3	

1. Общие указания см на листе 80.
2. Позиции 24, 25, 26, 27 к позиции 23 варить под слоем флюса.
3. Позицию 28 к позициям 29, 30 варить электродами типа Э50А-Ф по ГОСТ 9467-60.

ТК 1977	Закладные изделия МН16÷МН21	1.420-8	
		Выпуск 1.	Лист 83

ПРОМСТРОЙПРОЕКТ г. Москва

Гл. инж. пр. Альтштейн
Рук. бриг. Зарубина
Дата выпуска 1977г.
Проверил Фокина
Засильева

МН22, МН23

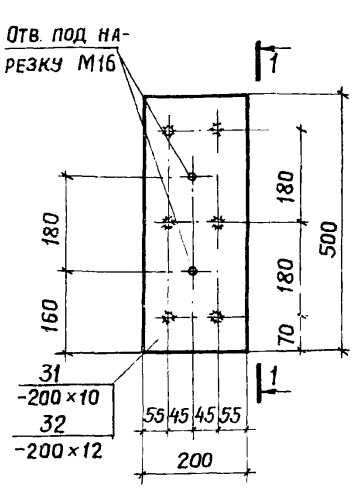

1-1

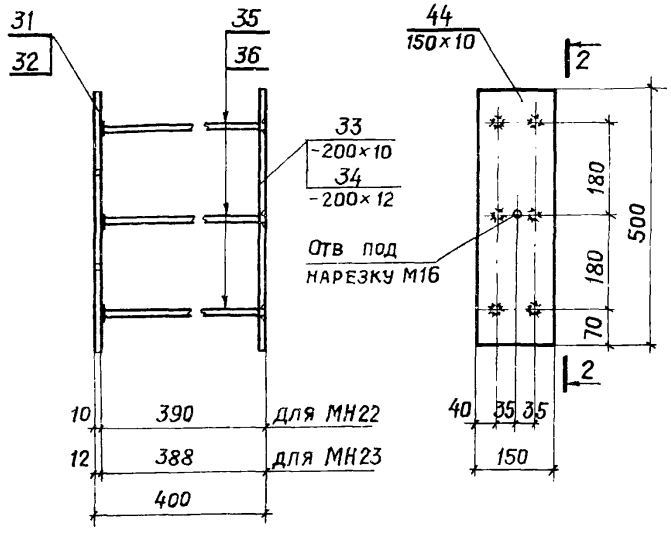

МН26

2-2

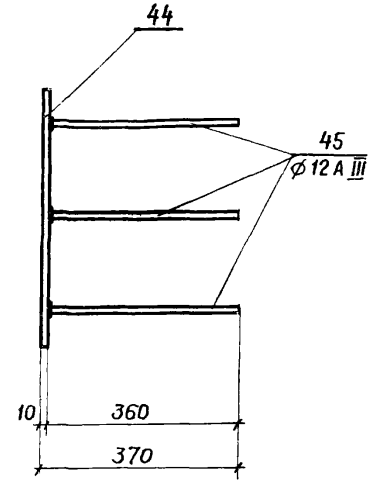

МН24, МН25

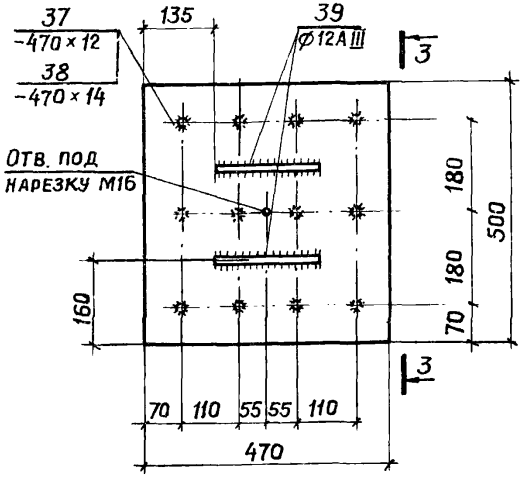

3-3

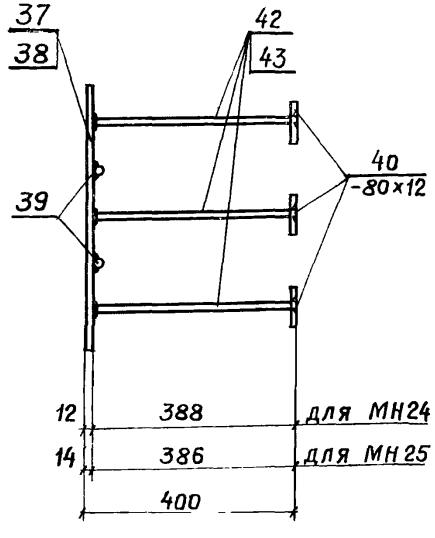

Спецификация стали на одно закладное изделие

Марка изделия	Поз.	Профиль	Длина мм	Кол. шт.	Вес изделия кг.
МН22	31	-200×10	500	1	19,4
	33	-200×10	500	1	
	35	ф 16 А III	390	6	
МН23	32	-200×12	500	1	23,6
	34	-200×12	500	1	
	36	ф 18 А III	388	6	
МН24	37	-470×12	500	1	44,6
	39	ф 12А III	200	2	
	40	-80×12	470	3	
	42	ф 20 А III	388	12	
МН25	38	-470×14	500	1	50,6
	39	ф 12 А III	200	2	
	40	-80×12	470	3	
	43	ф 22 А III	386	12	
МН26	44	-150×10	500	1	7,7
	45	ф 12 А III	360	6	

1. Общие указания см. на листе 80.
2. Поз. 33, 34, 40 приваривать при сборке пространственного каркаса электродами типа Э 50А-Ф по ГОСТ 9467-60.
3. Поз. 35, 36, 42, 43, 44 варить соответственно к поз. 31, 32, 37, 38, 44 под слоем флюса.
4. Поз. 39 варить электродами типа Э 50А-Ф.

1977 г. | Дата выпуска | г. Москва

МН28, МН29

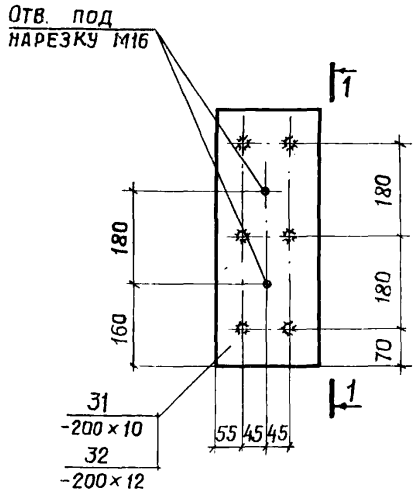

1-1

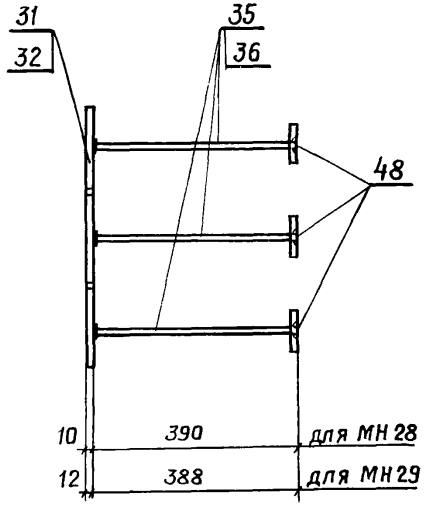

МН30

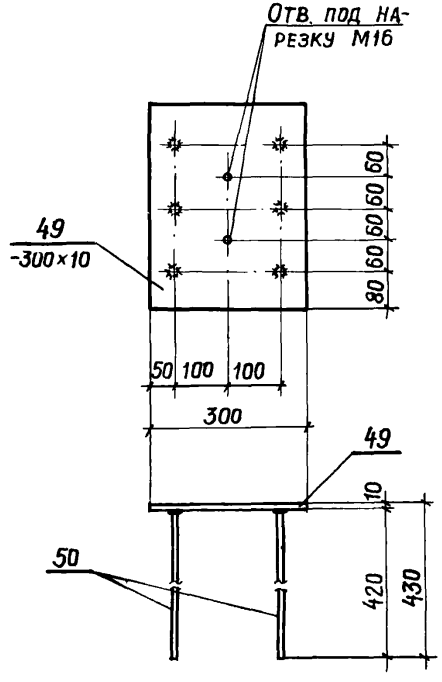

МН27

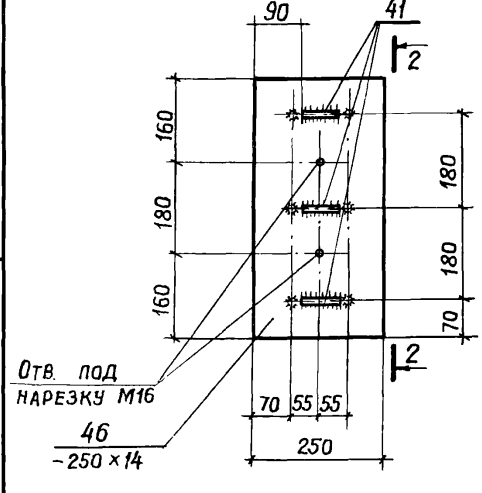

2-2

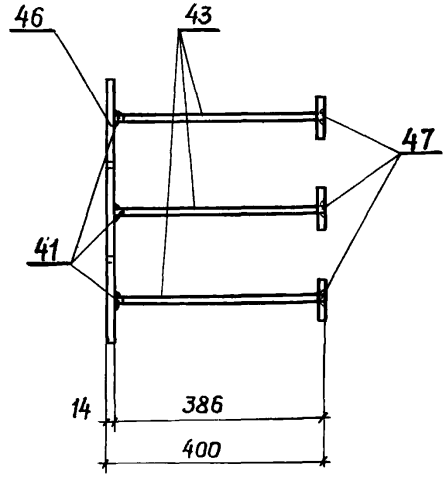

МН31

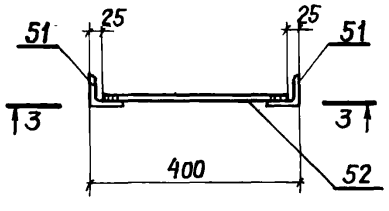

3-3

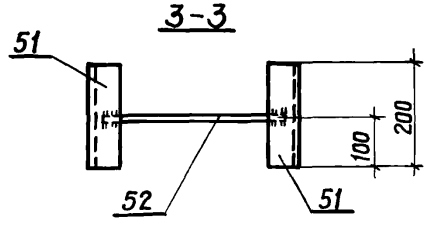

Спецификация стали на одно закладное изделие

Марка изделия	Поз	Профиль	Длина мм	Кол. шт	Вес изделия кг
МН27	46	−250×14	500	1	26,5
	47	−80×12	250	3	
	41	⌀12 А III	70	3	
	43	⌀22 А III	386	6	
МН28	31	−200×10	500	1	16,0
	35	⌀16 А III	390	6	
	48	−80×12	200	3	
МН29	32	−200×12	500	1	18,7
	36	⌀18 А III	388	6	
	48	−80×12	200	3	
МН30	49	−300×10	400	1	12,5
	50	⌀14 А III	420	6	
МН31	51	∟63×5	200	2	2,2
	52	⌀12 А III	350	1	

1. Общие указания см. на листе 80.
2. Поз. 47, 48 приваривать при сборке пространственного каркаса электродами типа Э50А-Ф по ГОСТ 9467-60; сварка по типу детали „α"-л. 82.
3. Поз. 35, 36, 43, 50 варить соответственно к поз. 31, 32, 46 и 49 под слоем флюса.
4. Поз. 41 и 52 варить электродами типа Э50А-Ф.

ТК 1977

Закладные изделия МН27-МН31

1.420-8

Выпуск 1 | Лист 85

ПРОМСТРОЙПРОЕКТ г. Москва

Гл. инж. пр. Альтштейн
Рук. бриг. Зарубина
Дата выпуска 1977 г.

Н. контр. Фокина

Выборка стали на одну колонну, кг

Марка колонны	Арматурные изделия										
	Сталь ГОСТ 5781-75									Сталь класса В-I, ГОСТ 6727-53	Итого
	Класса А-I			Класса А-III							
	ф, мм		Итого	ф, мм					Итого	ф мм	
	6	14		6	16	20	22	25		5	
К108.II А-1-1	24,2	27,5	51,7	1,7	74,6		239,0		315,3	8,0	375,0
К108.II А-2-1; К108.II А-3-1	24,2	27,5	51,7	1,7	74,6		239,0		315,3	8,0	375,0
К120.II А-1-1; К120.II А-1-4	25,3	27,5	52,8	1,7	82,2		264,6		348,5	8,8	410,1
К120.II А-2-1; К120.II А-3-1 К120.II А-2-4; К120.II А-3-4	25,3	27,5	52,8	1,7	82,2		264,6		348,5	8,8	410,1
К132.II А-1-1; К132.II А-1-4	28,6	28,6	57,2	1,7	89,8	52,2		142,4	286,1	11,0	354,3
К132.II А-2-1, К132.II А-3-1 К132.II А-2-4; К132.II А-3-4	28,6	28,6	57,2	1,7	89,8	52,2		142,4	286,1	11,0	354,3
К144.II А-1-1; К144.II А-1-4	28,5	28,6	57,1	1,7	97,4			379,8	478,9	12,0	548,0
К144.II А-2-1; К144.II А-3-1 К144.II А-2-4; К144.II А-3-4	28,5	28,6	57,1	1,7	97,4			379,8	478,9	12,0	548,0

Выборка стали на одну колонну, кг (продолжение)

Марка колонны	Закладные изделия																Всего
	Гост 380-71*									Сталь ГОСТ 5781-75						Итого	
	Прокат В ст. 3									Класса А-III							
	Профиль								Итого	ф, мм					Итого		
	δ=5	δ=8	δ=10	δ=18	δ=22	L63x40x8	L125x80x12	Газ.тр. d4=70		12	16	20	25	36			
К108.II А-1-1		7,7	28,9	61,9	7,6	9,2		8,0	123,3	4,0	3,7		23,0	20,4	51,1	174,4	549,4
К108.II А-2-1; К108.II А-3-1	2,1	20,9	15,7	48,0	7,6	9,2	20,3	8,0	131,8	4,0	3,7	12,8		20,4	40,9	172,7	547,7
К120.II А-1-1; К120.II А-1-4		7,7	28,9	61,9	7,6	9,2		8,0	123,3	4,0	3,7		23,0	20,4	51,1	174,4	584,5
К120.II А-2-1; К120.II А-3-1 К120.II А-2-4; К120.II А-3-4	2,1	20,9	15,7	48,0	7,6	9,2	20,3	8,0	131,8	4,0	3,7	12,8		20,4	40,9	172,7	582,8
К132.II А-1-1; К132.II А-1-4		7,7	28,9	48,1	7,6	9,2		9,2	110,7	4,0	3,7		26,0	21,6	55,3	166,0	520,3
К132.II А-2-1; К132.II А-3-1 К132.II А-2-4; К132.II А-3-4	2,1	7,7	28,9	48,0	7,6	9,2	20,3	9,2	133,0	4,0	3,7	12,8		21,6	42,1	175,1	529,4
К144.II А-1-1; К144.II А-1-4		7,7	28,9	48,1	7,6	9,2		9,2	110,7	4,0	3,7		26,0	21,6	55,3	166,0	714,0
К144.II А-2-1; К144.II А-3-1; К144.II А-2-4; К144.II А-3-4	2,1	7,7	28,9	48,0	7,6	9,2	20,3	9,2	133,0	4,0	3,7	12,8		21,6	42,1	175,1	723,1

В выборку стали на колонны не включен расход стали на закладные изделия для крепления стен

ТК 1977	Выборка стали на рядовые колонны для однопролетных зданий под нагрузку типа 1,2,3	1.420-8	
		Выпуск 1	Лист 86

Дата выпуска 1977г.

Выборка стали на одну колонну, кг

Марка колонны	Арматурные изделия											
	Сталь ГОСТ 5781-75										Сталь класса В-I ГОСТ 6727-53*	Итого
	Класса А-I				Класса А-III							
	ф, мм			Итого	ф, мм					Итого	ф, мм	
	6	8	14		6	16	22	25	32		5	
К108.II А-4-1	23,2		27,5	50,7	1,7	74,6		270,6		346,9	8.0	405,6
К108.II А-5-1; К108.II А-6-1	23,2		27,5	50,7	1,7	74,6		270,6		346,9	8,0	405,6
К120.II А-4-1; К120.II А-4-4	24,5		27,5	52,0	1,7	82,2		300,8		384,7	8,8	445,5
К120.II А-5-1; К120.II А-6-1 К120.II А-5-4; К120.II А-6-4	24,5		27,5	52,0	1,7	82,2		300,8		384,7	8,8	445,5
К132.II А-4-1; К132.II А-4-4	27,4		28,6	56,0	1,7	89,8		344,0		435,5	11,0	502,5
К132.II А-5-1; К132.II А-6-1; К132.II А-5-4; К132.II А-6-4;	27,4		28,6	56,0	1,7	89,8		344,0		435,5	11,0	502,5
К144.II А-4-1; К144.II А-4-4;	23,5	11,0	28,6	63,1	1,7	97,4	64,4		389,2	552,7	12,0	627,8
К144.II А-5-1; К144.II А-6-1 К144.II А-5-4; К144.II А-6-4	23,5	11,0	28,6	63,1	1,7	97,4	64,4		389,2	552,7	12,0	627,8

Выборка стали на одну колонну, кг (продолжение)

Марка колонны	Закладные изделия																Всего
	ГОСТ 380-71*									Сталь ГОСТ 5781-75						Итого	
	Прокат в ст. 3									Класса А-III							
	Профиль								Итого	ф, мм					Итого		
	δ=5	δ=8	δ=10	δ=18	δ=22	L63×40×8	L=125×80×12	газ. тр. dy=70		12	16	20	25	36			
К108.II А-4-1		7,7	28,9	61,9	7,6	9,2		8,0	123,3	4,0	3,7		23,0	20,4	51,1	174,4	580,0
К108.II А-5-1; К108.II А-6-1	2,1	1,7	28,9	48,0	7,6	9,2	20,3	8,0	131,8	4,0	3,7	12,8		20,4	40,9	172,7	578,3
К120.II А-4-1; К120.II А-4-4		7,7	28,9	61,9	7,6	9,2		8,0	123,3	4,0	3,7		23,0	20,4	51,1	174,4	619,9
К120.II А-5-1; К120.II А-6-1 К120.II А-5-4; К120.II А-6-4	2,1	7,7	28,9	48,0	7,6	9,2	20,3	8,0	131,8	4,0	3,7	12,8		20,4	40,9	172,7	618,2
К132.II А-4-1; К132.II А-4-4		7,7	28,9	48,1	7,6	9,2		9,2	110,7	4,0	3,7		26,0	21,6	55,3	166,0	668,5
К132.II А-5-1; К132.II А-6-1 К132.II А-5-4; К132.II А-6-4	2,1	7,7	28,9	48,0	7,6	9,2	20,3	9,2	133,0	4,0	3,7	12,8		21,6	42,1	175,1	677,6
К144.II А-4-1; К144.II А-4-4		7,7	28,9	48,1	7,6	9,2		9,2	110,7	4,0	3,7		26,0	21,6	55,3	166,0	793,8
К144.II А-5-1; К144.II А-6-1 К144.II А-5-4; К144.II А-6-4	2,1	7,7	28,9	48,0	7,6	9,2	20,3	9,2	133,0	4,0	3,7	12,8		21,6	42,1	175,1	802,9

В выборку стали на колонны не включен расход стали на закладные изделия для крепления стен

ТК 1977

Выборка стали на рядовые колонны для однопролетных зданий под нагрузку типа 4,5,6

1.420-8

Выпуск 1 | Лист 87

ПРОМСТРОЙПРОЕКТ г. Москва

Гл. инж. пр. | Альтштейн | Проверил | Фокина

Рук. бриг. | Зарубина

Дата выпуска 1977г.

Выборка стали на одну колонну кг

Марка колонны	Арматурные изделия													
	Сталь ГОСТ 5781-75												Сталь класса В-I ГОСТ 6727-53*	Итого
	Класса А-I				Класса А-III									
	ф, мм			Итого	ф, мм							Итого	ф, мм	
	6	8	14		6	16	20	22	25	28	32		5	
К108.IА-1-1	20,4		24,2	44,6	1,1	73,8	51,0		179,0			304,9	5,6	355,1
К108.IА-2-1; К108.IА-3-1	20,4		24,2	44,6	1,1	73,8	51,0		179,0			304,9	5,6	355,1
К120.IА-1-1; К120.IА-1-4	25,9		24,2	50,1	1,1			153,8	304,6			459,5		509,6
К120.IА-2-1; К120.IА-3-1 К120.IА-2-4; К120.IА-3-4	25,9		24,2	50,1	1,1			153,8	304,6			459,5		509,6
К132.IА-1-1; К132.IА-1-4	19,6	10,2	26,4	56,2	1,1	89,0	53,4			272,0		415,5	8,0	479,7
К132.IА-2-1; К132.IА-3-1 К132.IА-2-4; К132.IА-3-4	19,6	10,2	26,4	56,2	1,1	89,0	53,4			272,0		415,5	8,0	479,7
К144.IА-1-1; К144.IА-1-4	27,9	8,8	26,4	63,1	1,1				336,4		385,4	722,9		786,0
К144.IА-2-1; К144.IА-3-1 К144.IА-2-4; К144.IА-3-4	27,9	8,8	26,4	63,1	1,1				336,4		385,4	722,9		786,0

Выборка стали на одну колонну, кг (продолжение)

Марка колонны	Закладные изделия																Всего
	ГОСТ 380-71*									Сталь ГОСТ 5781-75						Итого	
	Прокат в ст. 3									Класса А-III							
	Профиль								Итого	ф, мм					Итого		
	δ=5	δ=8	δ=10	δ=18	δ=22	L 63×40×8	L 125×80×12	ГАЗ. ТР. d.y=70		12	16	20	25	36			
К108.IА-1-1		7,7	28,9	61,9	7,6	9,2		5,8	121,1	4,0	3,7		16,7	15,6	40,0	161,1	516,2
К108.IА-2-1; К108.IА-3-1	2,1	7,7	28,9	61,6	7,6	9,2	20,3	5,8	143,2	4,0	3,7	10,2		15,6	33,5	176,7	531,8
К120.IА-1-1; К120.IА-1-4		7,7	28,9	61,9	7,6	9,2		5,8	121,1	4,0	3,7		16,7	15,6	40,0	161,1	670,7
К120.IА-2-1; К120.IА-3-1 К120.IА-2-4; К120.IА-3-4	2,1	7,7	28,9	61,6	7,6	9,2	20,3	5,8	143,2	4,0	3,7	10,2		15,6	33,5	176,7	686,3
К132.IА-1-1; К132.IА-1-4		7,7	28,9	61,9	7,6	9,2		6,8	122,1	4,0	3,7		19,9	16,8	44,4	166,5	646,2
К132.IА-2-1; К132.IА-3-1 К132.IА-2-4; К132.IА-3-4	2,1	7,7	28,9	61,6	7,6	9,2	20,3	6,8	144,2	4,0	3,7	12,4		16,8	36,9	181,1	660,8
К144.IА-1-1; К144.IА-1-4		7,7	28,9	61,9	7,6	9,2		6,8	122,1	4,0	3,7		19,9	16,8	44,4	166,5	952,5
К144.IА-2-1; К144.IА-3-1 К144.IА-2-4; К144.IА-3-4	2,1	7,7	28,9	61,6	7,6	9,2	20,3	6,8	144,2	4,0	3,7	12,4		16,8	36,9	181,1	967,1

В выборку стали на колонны не включен расход стали на закладные изделия для крепления стен

ТК 1977	Выборка стали на крайние рядовые колонны многопролетных зданий при шаге колонн 6 м	1.420-8	
		Выпуск 1	Лист 88

Г. Москва | Рук. бриг. Зарубина | Дата выпуска 1977 г.

Выборка стали на одну колонну, кг

Марка колонны	Арматурные изделия												Итого
	Сталь гост 5781-75											Сталь класса В-I гост 6727-53	
	Класса А-I				Класса А-III								
	ф, мм				ф, мм							ф, мм	
	6	8	14	Итого	6	16	20	25	28	32	Итого	5	
К102.I Б-1-1	19,9		24,2	44,1	1,1	69,8	51,0	170,4			292,3	5,2	341,6
К102.I Б-2-1; К102.I Б-3-1	19,9		24,2	44,1	1,1	69,8	51,0	170,4			292,3	5,2	341,6
К114.I Б-1-1; К114.I Б-1-4	20,2		24,2	44,4	1,1	77,4		295,2			373,7	5,8	423,9
К114.I Б-2-1; К114.I Б-3-1 К114.I Б-2÷4; К114.I Б-3-4	20,2		24,2	44,4	1,1	77,4		295,2			373,7	5,8	423,9
К126.I Б-1-1; К126.I Б-1-4	19,3	9,6	26,4	55,3	1,1	85,0	53,4		260,2		399,7	7,8	462,8
К126.I Б-2-1; К126.I Б-3-1 К126.I Б-2-4; К126.I Б-3-4	19,3	9,6	26,4	55,3	1,1	85,0	53,4		260,2		399,7	7,8	462,8
К138.I Б-1-1; К138.I Б-1-4	19,9	8,6	26,4	54,9	1,1	92,6		100,8		370,6	565,1	8,4	628,4
К138.I Б-2÷1; К138.I Б-3-1 К138.I Б-2÷4; К138.I Б-3-4	19,9	8,6	26,4	54,9	1,1	92,6		100,8		370,6	565,1	8,4	628,4

Выборка стали на одну колонну, кг (продолжение)

Марка колонны	Закладные изделия														Итого	Всего
	Гост 380-71*									Сталь гост 5781-75						
	Прокат в ст. 3									Класса А-III						
	Профиль									ф, мм						
	δ=5	δ=8	δ=10	δ=18	δ=22	L 63×40×8	L 125×80×12	Газ. тр. d_у=70	Итого	12	20	25	36	Итого		
К102.I Б-1-1		7,7	13,2	61,9	7,6	9,2		5,8	105,4	4,0		16,7	15,6	36,3	141,7	483,3
К102.I Б-2-1; К102.I Б-3-1	2,1	7,7	13,2	61,6	7,6	9,2	20,3	5,8	127,5	4,0	10,2		15,6	29,8	157,3	498,9
К114.I Б-1-1; К114.I Б-1-4		7,7	13,2	61,9	7,6	9,2		5,8	105,4	4,0		16,7	15,6	36,3	141,7	565,6
К114.I Б-2-1; К114.I Б-3-1 К114.I Б-2-4; К114.I Б-3-4	2,1	7,7	13,2	61,6	7,6	9,2	20,3	5,8	127,5	4,0	10,2		15,6	29,8	157,3	581,2
К126.I Б-1-1; К126.I Б-1-4		7,7	13,2	61,9	7,6	9,2		6,8	106,4	4,0		19,9	16,8	40,7	147,1	609,9
К126.I Б-2-1; К126.I Б-3-1 К126.I Б-2-4; К126.I Б-3-4	2,1	7,7	13,2	61,6	7,6	9,2	20,3	6,8	128,5	4,0	12,4		16,8	33,2	161,7	624,5
К138.I Б÷1-1; К138.I Б-1-4		7,7	13,2	61,9	7,6	9,2		6,8	106,4	4,0		19,9	16,8	40,7	147,1	775,5
К138.I Б-2-1; К138.I Б-3-1 К138.I Б-2-4; К138.I Б-3-4	2,1	7,7	13,2	61,6	7,6	9,2	20,3	6,8	128,5	4,0	12,4		16,8	33,2	161,7	790,1

ТК 1977

Выборка стали на крайние рядовые колонны многопролетных зданий при шаге колонн 12 м.

1.420-8

Выпуск 1 | Лист 89

ПРОМСТРОЙПРОЕКТ г. Москва

Гл. инж. пр. Альштейн

Рук. бриг. Зарубина

Дата выпуска 1977г.

Проверил Фокина

Выборка стали на одну колонну кг

Марка колонны	Арматурные изделия									Сталь класса В-I ГОСТ 6727-53*	Итого
	Сталь ГОСТ 5781-75										
	Класса А-I			Класса А-III							
	ф, мм			ф, мм						ф, мм	
	6	14	Итого	6	16	20	22	25	Итого	5	
К108.II А-1-2	24,2	27,5	51,7	1,7	74,6		239,0		315,3	8,0	375,0
К108.II А-2-2; К108.II А-3-2	24,2	27,5	51,7	1,7	74,6		239,0		315,3	8,0	375,0
К120.II А-1-2; К120.II А-1-5	25,3	27,5	52,8	1,7	82,2		264,6		348,5	8,8	410,1
К120.II А-2-2; К120.II А-3-2 К120.II А-2-5; К120.II А-3-5	25,3	27,5	52,8	1,7	82,2		264,6		348,5	8,8	410,1
К132.II А-1-2; К132.II А-1-5	28,6	28,6	57,2	1,7	89,8	52,2		142,4	286,1	11,0	354,3
К132.II А-2-2; К132.II А-3-2 К132.II А-2-5; К132.II А-3-5	28,6	28,6	57,2	1,7	89,8	52,2		142,4	286,1	11,0	354,3
К144.II А-1-2; К144.II А-1-5	28,5	28,6	57,1	1,7	97,6			379,8	479,1	12,0	548,2
К144.II А-2-2; К144.II А-3-2 К144.II А-2-5; К144.II А-3-5	28,5	28,6	57,1	1,7	97,6			379,8	479,1	12,0	548,2

Выборка стали на одну колонну, кг (продолжение)

Марка колонны	Закладные изделия										Сталь ГОСТ 5781-75								Итого	Всего
	ГОСТ 380-71*										Класса А-III									
	Прокат Вст.3										ф, мм									
	Профиль										12	16	18	20	25	36	Итого			
	δ=5	δ=8	δ=10	δ=12	δ=18	δ=22	L63х40х8	L125х80х12	ГАЗ. ТР. 43-70	Итого										
К108.II А-1-2		7,7	52,6	13,2	61,9	7,6	9,2		8,0	160,2	4,0	14,8			23,0	20,4	62,2	222,4	597,4
К108.II А-2-2; К108.II А-3-2	2,1	7,7	52,6	13,2	48,0	7,6	9,2	20,3	8,0	168,7	4,0	14,8		12,8		20,4	52,0	220,7	595,7
К120.II А-1-2; К120.II А-1-5		7,7	52,6	13,2	61,9	7,6	9,2		8,0	160,2	4,0	148			23,0	20,4	62,2	222,4	632,5
К120.II А-2-2; К120.II А-3-2 К120.II А-2-5; К120.II А-3-5	2,1	7,7	52,6	13,2	48,0	7,6	9,2	20,3	8,0	168,7	4,0	14,8		12,8		20,4	52,0	22 0,7	630,8
К132.II А-1-2; К132.II А-1-5		7,7	13,2	60,9	48,1	7,6	9,2		9,2	155,9	4,0		18,8		26,0	21,6	70,4	226,3	580,6
К132.II А-2-2; К-132.II А-3-2 К132.II А-2-5; К132.II А-3-5	2,1	7,7	13,2	60,9	48,0	7,6	9,2	20,3	9,2	178,2	4,0		18,8	12,8		21,6	57,2	235,4	589,7
К144.II А-1-2; К144.II А-1-5		7,7	13,2	60,9	48,1	7,6	9,2		9,2	155,9	4,0		18,8			21,6	70,4	226,3	774,5
К144.II А-2-2; К144.II А-3-2 К144.II А-2-5; К144.II А-3-5	2,1	7,7	13,2	60,9	48,0	7,6	9,2	20,3	9,2	178,2	4,0		18,8	12,8		21,6	57,2	235,4	783,6

В выборку стали на колонны не включен расход стали на закладные изделия для крепления стен.

ТК 1977

Выборка стали на связевые колонны для однопролетных зданий под нагрузку типа 1,2,3

1.420-8

Выпуск 1 | Лист 90

Дата выпуска: 1977г.

Выборка стали на одну колонну, кг

Марка колонны	Арматурные изделия: Сталь ГОСТ 5781-75, Класса А-I, ф, мм 6	8	14	Итого	Класса А-III 6	16	22	25	32	Итого	Сталь класса В-I ГОСТ 6727-53*, ф, мм 5	Итого
К108.II А-4-2	23,2		27,5	50,7	1,7	74,6		270,6		346,9	8,0	405,6
К108.II А-5-2; К108.II А-6-2	23,2		27,5	50,7	1,7	74,6		270,6		346,9	8,0	405,6
К120.II А-4-2; К120.II А-4-5	24,5		27,5	52,0	1,7	82,2		300,8		384,7	8,8	445,5
К120.II А-5-2; К120.II А-6-2 К120.II А-5-5; К120.II А-6-5	24,5		27,5	52,0	1,7	82,2		300,8		384,7	8,8	445,5
К132.II А-4-2; К132.II А-4-5	27,4		28,6	56,0	1,7	89,8		344,0		435,5	11,0	502,5
К132.II А-5-2; К132.II А-6-2 К132.II А-5-5; К132.II А-6-5	27,4		28,6	56,0	1,7	89,8		344,0		435,5	11,0	502,5
К144.II А-4-2; К144.II А-4-5	23,5	11,0	28,6	63,1	1,7	97,4	64,4		389,2	552,7	12,0	627,8
К144.II А-5-2; К144.II А-6-2 К144.II А-5-5; К144.II А-6-5	23,5	11,0	28,6	63,1	1,7	97,4	64,4		389,2	552,7	12,0	627,8

Выборка стали на одну колонну, кг (продолжение)

Марка колонны	Закладные изделия: ГОСТ 380-71*, Прокат В ст. 3, Профиль δ=5	δ=8	δ=10	δ=12	δ=18	δ=22	L 63×40×8	L 125×80×12	Газ. тр. ∂y=70	Итого	Сталь ГОСТ 5781-75, Класса А-III, ф, мм 12	16	18	20	25	36	Итого	Итого	Всего
К108.II А-4-2		7,7	52,6	13,2	61,9	7,6	9,2		8,0	160,2	4,0	14,8			23,0	20,4	62,2	222,4	628,0
К108.II А-5-2; К108.II А-6-2	2,1	7,7	52,6	13,2	48,0	7,6	9,2	20,3	8,0	168,7	4,0	14,8		12,8		20,4	52,0	220,7	626,3
К120.II А-4-2; К120.II А-4-5		7,7	52,6	13,2	61,9	7,6	9,2		8,0	160,2	4,0	14,8			23,0	20,4	62,2	222,4	667,9
К120.II А-5-2; К120.II А-6-2 К120.II А-5-5; К120.II А-6-5	2,1	7,7	52,6	13,2	48,0	7,6	9,2	20,3	8,0	168,7	4,0	14,8		12,8		20,4	52,0	220,7	666,2
К132.II А-4-2; К132.II А-4-5		7,7	13,2	60,9	48,1	7,6	9,2		9,2	155,9	4,0		18,8		26,0	21,6	70,4	226,3	728,8
К132.II А-5-2; К132.II А-6-2 К132.II А-5-5; К132.II А-6-5	2,1	7,7	13,2	60,9	48,0	7,6	9,2	20,3	9,2	178,2	4,0		18,8	12,8		21,6	57,2	235,4	737,9
К144.II А-4-2; К144.II А-4-5		7,7	13,2	60,9	48,1	7,6	9,2		9,2	155,9	4,0		18,8		26,0	21,6	70,4	226,3	854,1
К144.II А-5-2; К144.II А-6-2 К144.II А-5-5; К144.II А-6-5	2,1	7,7	13,2	60,9	48,0	7,6	9,2	20,3	9,2	178,2	4,0		18,8	12,8		21,6	57,2	235,4	863,2

В выборку стали на колонны не включен расход стали на закладные изделия для крепления стен.

ПРОМСТРОЙПРОЕКТ г. Москва

Гл. инж. пр. Альтштейн
Рук. бриг. Зарубина
Дата выпуска: 1977г.
Проверил Фокина

ТК 1977

Выборка стали на связевые колонны для однопролетных зданий под нагрузку 4,5,6

1.420-8
Выпуск 1 Лист 91

15479 117

Выборка стали на одну колонну, кг

Марка колонны	Арматурные изделия													
	Сталь ГОСТ 5781-75												Сталь класса В-I ГОСТ 6727-53*	Итого
	Класса А-I				Класса А-III									
	ф, мм			Итого	ф, мм							Итого	ф, мм	
	6	8	14		6	16	20	22	25	28	32		5	
К108-I А-1-2	20,4		24,2	44,6	1,1	73,8	51,0		179,0			304,9	5,6	355,1
К108-I А-2-2; К108-I А-3-2	20,4		24,2	44,6	1,1	73,8	51,0		179,0			304,9	5,6	355,1
К120-I А-1-2; К120-I А-1-5	25,9		24,2	50,1	1,1			153,8	304,6			459,5		509,6
К120-I А-2-2; К120-I А-3-2 К120-I А-2-5; К120-I А-3-5	25,9		24,2	50,1	1,1			153,8	304,6			459,5		509,6
К132-I А-1-2; К132-I А-1-5	19,6	10,2	26,4	56,2	1,1	89,0	53,4			272,0		415,5	8,0	479,7
К132-I А-2-2; К132-I А-3-2 К132-I А-2-5; К132-I А-3-5	19,6	10,2	26,4	56,2	1,1	89,0	53,4			272,0		415,5	8,0	479,7
К144-I А-1-2; К144-I А-1-5	27,9	8,8	26,4	63,1	1,1				336,4		385,4	722,9		786,0
К144-I А-2-2; К144-I А-3-2 К144-I А-2-5; К144-I А-3-5	27,9	8,8	26,4	63,1	1,1				336,4		385,4	722,9		786,0

Выборка стали на одну колонну, кг (продолжение)

Марка колонны	Закладные изделия										Сталь ГОСТ 5781-75								
	ГОСТ 380-71*										Класса А-III								
	Прокат Вст. 3										ф, мм								
	Профиль									Итого	12	16	18	20	25	36	Итого	Итого	Всего
	δ=5	δ=8	δ=10	δ=12	δ=18	δ=22	L 63×40×8	L 125×80×12	Газ. тр. dу=10										
К108-I А-1-2		7,7	52,6	13,2	61,9	7,6	9,2		5,8	158,0	4,0	14,8			16,7	15,6	51,1	209,1	564,2
К108-I А-2-2; К108-I А-3-2	2,1	7,7	52,6	13,2	61,6	7,6	9,2	20,3	5,8	180,1	4,0	14,8		10,2		15,6	44,6	224,7	579,8
К120-I А-1-2; К120-I А-1-5		7,7	52,6	13,2	61,9	7,6	9,2		5,8	158,0	4,0	14,8			16,7	15,6	51,1	209,1	718,7
К120-I А-2-2; К120-I А-3-2 К120-I А-2-5; К120-I А-3-5	2,1	7,7	52,6	13,2	61,6	7,6	9,2	20,3	5,8	180,1	4,0	14,8		10,2		15,6	44,6	224,7	734,3
К132-I А-1-2; К132-I А-1-5		7,7	13,2	60,9	61,9	7,6	9,2		6,8	167,3	4,0		18,8		19,9	16,8	59,5	226,8	706,5
К132-I А-2-2; К132-I А-3-2 К132-I А-2-5; К132-I А-3-5	2,1	7,7	13,2	60,9	61,6	7,6	9,2	20,3	6,8	189,4	4,0		18,8	12,4		16,8	52,0	241,4	721,1
К144-I А-1-2; К144-I А-1-5		7,7	13,2	60,9	61,9	7,6	9,2		6,8	167,3	4,0		18,8		19,9	16,8	59,5	226,8	1012,8
К144-I А-2-2; К144-I А-3-2 К144-I А-2-5; К144-I А-3-5	2,1	7,7	13,2	60,9	61,6	7,6	9,2	20,3	6,8	189,4	4,0		18,8	12,4		16,8	52,0	241,4	1027,4

В выборку стали на колонны не включен расход стали на закладные изделия для крепления стен.

ТК 1977

Выборка стали на крайние связевые колонны многопролетных зданий при шаге колонн 6 м

1.420-8

Выпуск 1 | Лист 97

Дата выпуска 1977 г.

15979

Выборка стали на одну колонну, кг

Марка колонны	Арматурные изделия											Сталь класса В-I ГОСТ 6727-53*	Итого
	Сталь ГОСТ 5781-75												
	Класса А-I				Класса А-III								
	ф, мм			Итого	ф, мм						Итого	ф, мм	
	6	8	14		6	16	20	25	28	32		5	
К102.I Б-1-2	19,9		24,2	44,1	1,1	69,8	51,0	170,4			292,3	5,2	341,6
К102.I Б-2-2; К102.I Б-3-2	19,9		24,2	44,1	1,1	69,8	51,0	170,4			292,3	5,2	341,6
К114.I Б-1-2; К114.I Б-1-5	20,2		24,2	44,4	1,1	77,4		295,2			373,7	5,8	423,9
К114.I Б-2-2; К114.I Б-3-2 К114.I Б-2-5; К114.I Б-3-5	20,2		24,2	44,4	1,1	77,4		295,2			373,7	5,8	423,9
К126.I Б-1-2; К126.I Б-1-5	19,3	9,6	26,4	55,3	1,1	85,0	53,4		260,2		399,7	7,8	462,8
К126.I Б-2-2; К126.I Б-3-2 К126.I Б-2-5; К126.I Б-3-5	19,3	9,6	26,4	55,3	1,1	85,0	53,4		260,2		399,7	7,8	462,8
К138.I Б-1-2; К138.I Б-1-5	19,9	8,6	26,4	54,9	1,1	92,6		100,8		370,6	565,1	8,4	628,4
К138.I Б-2-2; К138.I Б-3-2 К138.I Б-2-5; К138.I Б-3-5	19,9	8,6	26,4	54,9	1,1	92,6		100,8		370,6	565,1	8,4	628,4

Выборка стали на одну колонну, кг (продолжение)

Марка колонны	Закладные изделия										Сталь ГОСТ 5781-75							Итого	Всего
	ГОСТ 380-71*										Класса А-III								
	Прокат Вст.3										ф, мм								
	Профиль									Итого	12	16	18	20	25	36	Итого		
	δ=5	δ=8	δ=10	δ=12	δ=18	δ=22	L 63×40×8	L 125×80×12	Газ. тр. dУ=70										
К102.I Б-1-2		7,7	52,6	13,2	61,9	7,6	9,2		5,8	158,0	4,0	14,8			16,7	15,6	51,1	209,1	550,7
К102.I Б-2-2; К102.I Б-3-2	2,1	7,7	52,6	13,2	61,6	7,6	9,2	20,3	5,8	180,1	4,0	14,8		10,2		15,6	44,6	224,7	566,3
К114.I Б-1-2; К114.I Б-1-5		7,7	52,6	13,2	61,9	7,6	9,2		5,8	158,0	4,0	14,8			16,7	15,6	51,1	209,1	633,0
К114.I Б-2-2; К114.I Б-3-2 К114.I Б-2-5; К114.I Б-3-5	2,1	7,7	52,6	13,2	61,6	7,6	9,2	20,3	5,8	180,1	4,0	14,8		10,2		15,6	44,6	224,7	648,6
К126.I Б-1-2; К126.I Б-1-5		7,7	13,2	60,9	61,9	7,6	9,2		6,8	167,3	4,0		18,8		19,9	16,8	59,5	226,8	689,6
К126.I Б-2-2; К126.I Б-3-2 К126.I Б-2-5; К126.I Б-3-5	2,1	7,7	13,2	60,9	61,6	7,6	9,2	20,3	6,8	189,4	4,0		18,8	12,4		16,8	52,0	241,4	704,2
К138.I Б-1-2; К138.I Б-1-5		7,7	13,2	60,9	61,9	7,6	9,2		6,8	167,3	4,0		18,8		19,9	16,8	59,5	226,8	855,2
К138.I Б-2-2; К138.I Б-3-2 К138.I Б-2-5; К138.I Б-3-5	2,1	7,7	13,2	60,9	61,6	7,6	9,2	20,3	6,8	189,4	4,0		18,8	12,4		16,8	52,0	241,4	863,8

ТК 1977

Выборка стали на крайние связевые колонны для многопролетных зданий при шаге колонн 12 м

1.420-8

Выпуск 1 | Лист 93

ПРОМСТРОЙПРОЕКТ г. Москва

Гл. инж. пр. Альштейн | Рук. бриг. Зарубина | Дата выпуска: 1977 г.

Проверил Фокина

Выборка стали на одну колонну, кг

Марка колонны	Арматурные изделия								Итого
	Сталь гост 5781-75							Сталь класса В-I гост 6727-53*	
	Класса А-I	Класса А-III							
	ф, мм	ф, мм						ф, мм	
	6	6	16	20	22	25	Итого	5	
К108.II Б-1-1	31,6	1,7			425,4		427,1		458,7
К108.II Б-2-1; К108.II Б-3-1	31,6	1,7			425,4		427,1		458,7
К120.II Б-1-1; К120.II Б-1-4	23,7	1,7		128,6	242,0		372,3	6,6	402,6
К120.II Б-2-1; К120.II Б-3-1 К120.II Б-2-4; К120.II Б-3-4	23,7	1,7		128,6	242,0		372,3	6,6	402,6
К132.II Б-1-1; К132.II Б-1-4	28,6	1,7	89,8		104,0	219,0	414,5	11,0	454,1
К132.II Б-2-1; К132.II Б-3-1 К132.II Б-2-4; К132.II Б-3-4	28,6	1,7	89,8		104,0	219,0	414,5	11,0	454,1
К144.II Б-1-1; К144.II Б-1-4	28,5	1,7	97,4			383,8	482,9	12,0	523,4
К144.II Б-2-1; К144.II Б-3-1 К144.II Б-2-4; К144.II Б-3-4	28,5	1,7	97,4			383,8	482,9	12,0	523,4

Выборка стали на одну колонну, кг (продолжение)

Марка колонны	Закладные изделия															Итого	Всего
	ГОСТ 380-71*								Сталь гост 5781-75								
	Прокат В ст. 3								Класса А-III								
	Профиль								ф, мм								
	δ=5	δ=8	δ=10	δ=18	L 125×80×12	L 75×50×5	Газ. тр. dу=70	Итого	12	16	20	25	36	Итого			
К108.II Б-1-1		15,3	15,7	96,0		2,6	8,0	137,6	4,0	3,7		23,4	22,5	53,6	191,2	649,9	
К108.II Б-2-1; К108.II Б-3-1	2,1	15,3	15,7	48,0	20,3	2,6	8,0	112,0	4,0	3,7	12,8		22,5	43,0	155,0	613,7	
К120.II Б-1-1; К120.II Б-1-4		15,3	15,7	96,0		2,6	8,0	137,6	4,0	3,7		23,4	22,5	53,6	191,2	593,8	
К120.II Б-2-1; К120.II Б-3-1 К120.II Б-2-4; К120.II Б-3-4	2,1	15,3	15,7	48,0	20,3	2,6	8,0	112,0	4,0	3,7	12,8		22,5	43,0	155,0	557,6	
К132.II Б-1-1; К132.II Б-1-4		15,3	15,7	96,2		2,6	9,2	139,0	4,0	3,7		52,0	24,9	84,6	223,6	677,7	
К132.II Б-2-1; К132.II Б-3-1 К132.II Б-2-4; К132.II Б-3-4	4,2	15,3	15,7	96,0	40,6	2,6	9,2	183,6	4,0	3,7	25,6		24,9	58,2	241,8	695,9	
К144.II Б-1-1; К144.II Б-1-4		15,3	15,7	96,2		2,6	9,2	139,0	4,0	3,7		52,0	24,9	84,6	223,6	747,0	
К144.II Б-2-1; К144.II Б-3-1 К144.II Б-2-4; К144.II Б-3-4	4,2	15,3	15,7	96,0	40,6	2,6	9,2	183,6	4,0	3,7	25,6		24,9	58,2	241,8	765,2	

Инв. № подл. | Подпись и дата | Взам. инв. №
Дата выпуска: 1977 г.
г. Москва

Выборка стали на одну колонну, кг

Марка колонны	Арматурные изделия										
	Сталь ГОСТ 5781-75									Сталь класса В-I ГОСТ 6727-53*	Итого
	Класса А-I			Класса А-III							
	ф, мм		Итого	ф, мм					Итого	ф, мм	
	6	8		6	16	20	25	28		5	
К108.II Б-4-1	27,8		27,8	1,7			543,8		545,5		573,3
К108.II Б-5-1; К108.II Б-6-1	27,8		27,8	1,7			543,8		545,5		573,3
К120.II Б-4-1; К120.II Б-4-4	22,9		22,9	1,7		128,6	300,8		431,1	6,6	460,6
К120.II Б-5-1; К120.II Б-6-1 К120.II Б-5-4; К120.II Б-6-4	22,9		22,9	1,7		128,6	300,8		431,1	6,6	460,6
К132.II Б-4-1; К132.II Б-4-4	27,4		27,4	1,7	89,8		344,0		435,5	11,0	473,9
К132.II Б-5-1; К132.II Б-6-1 К132.II Б-5-4; К132.II Б-6-4	27,4		27,4	1,7	89,8		344,0		435,5	11,0	473,9
К144.II Б-4-1; К144.II Б-4-4	23,5	8,8	32,3	1,7	97,4		110,0	298,4	507,5	12,0	551,8
К144.II Б-5-1; К144.II Б-6-1 К144.II Б-5-4; К144.II Б-6-4	23,5	8,8	32,3	1,7	97,4		110,0	298,4	507,5	12,0	551,8

Выборка стали на одну колонну кг (продолжение)

Марка колонны	Закладные изделия															Всего
	ГОСТ 380-71*								Сталь ГОСТ 5781-75						Итого	
	Прокат В ст. 3								Класса А-III							
	Профиль							Итого	ф, мм					Итого		
	δ=5	δ=8	δ=10	δ=18	∠125×80×12	∠75×50×5	Газ. тр. Ду=70		12	16	20	25	36			
К108.II Б-4-1		15,3	15,7	96,0		2,6	8,0	137,6	4,0	3,7		23,4	22,5	53,6	191,2	764,5
К108.II Б-5-1; К108.II Б-6-1	2,1	15,3	15,7	48,0	20,3	2,6	8,0	112,0	4,0	3,7	12,8		22,5	43,0	155,0	728,3
К120.II Б-4-1; К120.II Б-4-4		15,3	15,7	96,0		2,6	8,0	137,6	4,0	3,7		23,4	22,5	53,6	191,2	651,8
К120.II Б-5-1; К120.II Б-6-1 К120.II Б-5-4; К120.II Б-6-4	2,1	15,3	15,7	48,0	20,3	2,6	8,0	112,0	4,0	3,7	12,8		22,5	43,0	155,0	615,6
К132.II Б-4-1; К132.II Б-4-4		15,3	15,7	96,2		2,6	9,2	139,0	4,0	3,7		52,0	24,9	84,6	223,6	697,5
К132.II Б-5-1; К132.II Б-6-1 К132.II Б-5-4; К132.II Б-6-4	4,2	15,3	15,7	96,0	40,6	2,6	9,2	183,6	4,0	3,7	25,6		24,9	58,2	241,8	715,7
К144.II Б-4-1; К144.II Б-4-4		15,3	15,7	96,2		2,6	9,2	139,0	4,0	3,7		52,0	24,9	84,6	223,6	775,4
К144.II Б-5-1; К144.II Б-6-1 К144.II Б-5-4; К144.II Б-6-4	4,2	15,3	15,7	96,0	40,6	2,6	9,2	183,6	4,0	3,7	25,6		24,9	58,2	241,8	793,6

ТК 1977	Выборка стали на средние рядовые колонны под нагрузку типа 4,5,6 при шаге колонн 6м	1.420-8	
		Выпуск 1	Лист 95

ПРОМСТРОЙПРОЕКТ г. Москва

Гл. констр. | Гл. инж. пр. | Рук. бриг. | Дата выпуска | Абрамченко | Альтштейн | Зарубина | Инженер | Проверил | Орлов | Фокина | 1977

Выборка стали на одну колонну, кг

Марка колонны	Арматурные изделия										
	Сталь ГОСТ 5781-75									Сталь класса В-I ГОСТ 6727-53*	Итого
	Класса А-I			Класса А-III							
	ф, мм		Итого	ф, мм					Итого	ф, мм	
	6	8		6	16	25	28	32		5	
К 102.II Б-1-1	22,9		22,9	1,7	70,8	257,6			330,1	7,8	360,8
К102.II Б-2-1; К102.II Б-3-1	22,9		22,9	1,7	70,8	257,6			330,1	7,8	360,8
К114.II Б-1-1, К114.II Б-1-4	24,6	7,2	31,8	1,7		287,0	167,2	313,6	769,5		801,3
К114.II Б-2-1; К114.II Б-3-1 К114.II Б-2-4; К114.II Б-3-4	24,6	7,2	31,8	1,7		287,0	167,2	313,6	769,5		801,3
К126.II Б-1-1; К126.II Б-1-4	26,9		26,9	1,7	86,0	326,8			414,5	10,6	452,0
К126.II Б-2-1, К126.II Б-3-1 К126.II Б-2-4; К126.II Б-3-4	26,9		26,9	1,7	86,0	326,8			414,5	10,6	452,0
К138.II Б-1-1; К138.II Б-1-4	15,3	32,6	47,9	1,7			574,4	374,0	950,1		998,0
К138.II Б-2-1; К138.II Б-3-1 К138.II Б-2-4; К138.II Б-3-4	15,3	32,6	47,9	1,7			574,4	374,0	950,1		998,0

Выборка стали на одну колонну кг (продолжение)

Марка колонны	Закладные изделия													Всего
	ГОСТ 380-71*							Сталь ГОСТ 5781-75					Итого	
	Прокат В Ст.3							Класса А-III						
	Профиль						Итого	ф, мм				Итого		
	δ=5	δ=8	δ=18	L75x50x5	L125x80x12	ГАЗ.ТР. dy=70		12	20	25	36			
К 102.II Б-1-1		15,3	96,0	2,6		8,0	121,9	4,0		23,4	22,5	49,9	171,8	532,6
К102.II Б-2-1; К102.II Б-3-1	4,2	15,3	96,0	2,6	40,6	8,0	166,7	4,0	25,6		22,5	52,1	218,8	579.6
К114.II Б-1-1; К114.II Б-1-4		15,3	96,0	2,6		8,0	121,9	4,0		23,4	22,5	49,9	171,8	973,1
К114.II Б-2-1; К114.II Б-3-1 К114.II Б-2-4; К114.II Б-3-4	4,2	15,3	96,0	2,6	40,6	8,0	166,7	4,0	25,6		22,5	52,1	218,8	1020,1
К126.II Б-1-1; К126.II Б-1-4		15,3	96,2	2,6		9,2	123,3	4,0		52,0	24,9	80,9	204,2	656,2
К126.II Б-2-1; К126.II Б-3-1 К126.II Б-2-4; К126.II Б-3-4	4,2	15,3	96,0	2,6	40,6	9,2	167,9	4,0	25,6		24,9	54,5	222,4	674,4
К138.II Б-1-1; К138.II Б-1-4		15,3	96,2	2,6		9,2	123,3	4,0		52,0	24,9	80,9	204,2	1202,2
К138.II Б-2-1; К138.II Б-3-1 К138.II Б-2-4; К138.II Б-3-4	4,2	15,3	96,0	2,6	40,6	9,2	167,9	4,0	25,6		24,9	54,5	222,4	1220,4

ТК 1977	Выборка стали на средние рядовые колонны под нагрузку типа 1,2,3 при шаге колонн 12 м	1.420-8	
		Выпуск 1	Лист 96

Г. Москва | Рук. бриг. | Зарубина | Дата выпуска 1977г.

Выборка стали на одну колонну, кг

Марка колонны	Арматурные изделия											Итого
	Сталь ГОСТ 5781-75									Сталь класса В-I ГОСТ 6727-53		
	Класса А-I			Класса А-III								
	ф, мм		Итого	ф, мм					Итого	ф, мм		
	6	8		6	16	25	28	32		5		
К102.II Б-4-1	19,3	6,6	25,9	1,7	70,8	78,6	216,8		367,9	7,8		401,6
К102.II Б-5-1; К102.II Б-6-1	19,3	6,6	25,9	1,7	70,8	78,6	216,8		367,9	7,8		401,6
К126.II Б-4-1; К126.II Б-4-4	22,5	8,0	30,5	1,7	86,0	88,6		344,0	520,3	10,6		561,4
К126.II Б-5-1; К126.II Б-6-1 К126.II Б-5-4; К126.II Б-6-4	22,5	8,0	30,5	1,7	86,0	88,6		344,0	520,3	10,6		561,4
К138.II Б-4-1; К138.II Б-4-4	15,3	32,6	47,9	1,7				1159,2	1160,9			1208,8
К138.II Б-5-1; К138.II Б-6-1 К138.II Б-5-4; К138.II Б-6-4	15,3	32,6	47,9	1,7				1159,2	1160,9			1208,8

Выборка стали на одну колонну, кг (продолжение)

Марка колонны	Закладные изделия												Итого	Всего
	ГОСТ 380-71*							Сталь ГОСТ 5781-75						
	Прокат В Ст. 3							Класса А-III						
	Профиль							ф, мм						
	δ=5	δ=8	δ=18	L75x50x5	L125x80x12	Газ тр. dу=70	Итого	12	20	25	36	Итого		
К102.II Б-4-1		15,3	96,0	2,6		8,0	121,9	4,0		23,4	22,5	49,9	171,8	573,4
К102.II Б-5-1; К102.II Б-6-1	4,2	15,3	96,0	2,6	40,6	8,0	166,7	4,0	25,6		22,5	52,1	218,8	620,4
К126.II Б-4-1, К126.II Б-4-4		15,3	96,2	2,6		9,2	123,3	4,0		52,0	24,9	80,9	204,2	765,6
К126.II Б-5-1; К126.II Б-6-1 К126.II Б-5-4; К126.II Б-6-4	4,2	15,3	96,0	2,6	40,6	9,2	167,9	4,0	25,6		24,9	54,5	222,4	783,8
К138.II Б-4-1; К138.II Б-4-4		15,3	96,2	2,6		9,2	123,3	4,0		52,0	24,9	80,9	204,2	1413,0
К138.II Б-5-1; К138.II Б-6-1 К138.II Б-5-4; К138.II Б-6-4	4,2	15,3	96,0	2,6	40,6	9,2	167,9	4,0	25,6		24,9	54,5	222,4	1431,2

ГИП. инж. пр. Альштейн
Рук. бриг. Зарубина
Дата выпуска 1977

ПРОМСТРОЙПРОЕКТ
г. Москва

ТК 1977

Выборка стали на средние рядовые колонны под нагрузку типа 4,5,6 при шаге колонн 12 м

1.420-8
Выпуск 1 | Лист 97

Выборка стали на одну колонну, кг

Марка колонны.	Арматурные изделия. Сталь ГОСТ 5781-75 Класса А-I ф, мм	Класса А-III ф, мм					Итого	Сталь класса В-I ГОСТ 6727-53* ф, мм	Итого
	6	6	16	20	22	25		5	
К108.II Б-1-2	31,6	1,7			425,4		427,1		458,7
К108.II Б-2-2; К108.II Б-3-2	31,6	1,7			425,4		427,1		458,7
К120.II Б-1-2; К120.II Б-1-5	23,7	1,7		128,6	242,0		372,3	6,6	402,6
К120.II Б-2-2; К120.II Б-3-2 К120.II Б-2-5; К120.II Б-3-5	23,7	1,7		128,6	242,0		372,3	6,6	402,6
К132.II Б-1-2; К132.II Б-1-5	28,6	1,7	89,8		104,0	219,0	414,5	11,0	454,1
К132.II Б-2-2; К132.II Б-3-2 К132.II Б-2-5; К132.II Б-3-5	28,6	1,7	89,8		104,0	219,0	414,5	11,0	454,1
К144.II Б-1-2; К144.II Б-1-5	28,5	1,7	97,4			383,8	482,9	12,0	523,4
К144.II Б-2-2; К144.II Б-3-2 К144.II Б-2-5; К144.II Б-3-5	28,5	1,7	97,4			383,8	482,9	12,0	523,4

Выборка стали на одну колонну, кг (продолжение).

Марка колонны.	Закладные изделия. ГОСТ 380-71* Прокат в ст. 3 Профиль δ=5	δ=8	δ=10	δ=12	δ=14	δ=18	L125×80×12	L75×50×5	Газ.тр. dy=70	Итого	Сталь ГОСТ 5781-75 Класса А-III ф мм 12	16	20	22	25	36	Итого	Итого	Всего
К108.II Б-1-2		15,3	23,6	47,7	25,8	96,0		2,6	8,0	219,0	4,8	7,4	11,5	13,8	23,4	22,5	83,4	302,4	761,1
К108.II Б-2-2; К108.II Б-3-2	4,2	15,3	23,6	47,7	25,8	96,0	40,6	2,6	8,0	263,8	4,8	7,4	37,1	13,8		22,5	85,6	349,4	808,1
К120.II Б-1-2; К120.II Б-1-5		15,3	23,6	47,7	25,8	96,0		2,6	8,0	219,0	4,8	7,4	11,5	13,8	23,4	22,5	83,4	302,4	705,0
К120.II Б-2-2; К120.II Б-3-2 К120.II Б-2-5; К120.II Б-3-5	4,2	15,3	23,6	47,7	25,8	96,0	40,6	2,6	8,0	263,8	4,8	7,4	37,1	13,8		22,5	85,6	349,4	752,0
К132.II Б-1-2; К132.II Б-1-5		15,3	23,6	47,7	25,8	96,2		2,6	9,2	208,6	4,8	7,4	11,5	13,8	52,0	24,9	114,4	323,0	777,1
К132.II Б-2-2; К132.II Б-3-2 К132.II Б-2-5; К132.II Б-3-5	4,2	15,3	23,6	47,7	25,8	96,0	40,6	2,6	9,2	253,2	4,8	7,4	37,1	13,8		24,9	78,0	331,2	785,3
К144.II Б-1-2; К144.II Б-1-5		15,3	23,6	47,7	25,8	96,2		2,6	9,2	208,6	4,8	7,4	11,5	13,8	52,0	24,9	114,4	323,0	846,4
К144.II Б-2-2; К144.II Б-3-2 К144.II Б-2-5; К144.II Б-3-5	4,2	15,3	23,6	47,7	25,8	96,0	40,6	2,6	9,2	253,2	4,8	7,4	37,1	13,8		24,9	78,0	331,2	854,6

Рук. бриг. Зарубина 1977г. Дата выпуска г. Москва

Выборка стали на одну колонну, кг

Марка колонны	Арматурные изделия. Сталь ГОСТ 5781-75 Класса А-I Ф, мм 6	8	Итого	Класса А-III Ф, мм 6	16	20	25	28	Итого	Сталь класса В-I ГОСТ 6727-53* Ф мм 5	Итого
К108.II Б-4-2	27,8		27,8	1,7			543,8		545,5		573,3
К108.II Б-5-2; К108.II Б-6-2	27,8		27,8	1,7			543,8		545,5		573,3
К120.II Б-4-2; К120.II Б-4-5	22,9		22,9	1,7		128,6	300,8		431,1	6,6	460,6
К120.II Б-5-2; К120.II Б-6-2 К120.II Б-5-5; К120.II Б-6-5	22,9		22,9	1,7		128,6	300,8		431,1	6,6	460,6
К132.II Б-4-2; К132.II Б-4-5	27,4		27,4	1,7	89,8		344,0		435,5	11,0	473,9
К132.II Б-5-2; К132.II Б-6-2 К132.II Б-5-5; К132.II Б-6-5	27,4		27,4	1,7	89,8		344,0		435,5	11,0	473,9
К144.II Б-4-2; К144.II Б-4-5	23,5	8,8	32,3	1,7	97,4		110,0	298,4	507,5	12,0	551,8
К144.II Б-5-2; К144.II Б-6-2 К144.II Б-5-5; К144.II Б-6-5	23,5	8,8	32,3	1,7	97,4		110,0	298,4	507,5	12,0	551,8

Выборка стали на одну колонну, кг (продолжение)

Марка колонны.	Закладные изделия. ГОСТ 380-71* Прокат Вст.3 Профиль δ=5	δ=8	δ=10	δ=12	δ=14	δ=18	∠125×80×12	∠75×30×5	ГАЗ. ТР Ду=70	Итого	Сталь ГОСТ 5781-75 Класса А-III Ф, мм 12	16	20	22	25	36	Итого	Итого	Всего
К108.II Б-4-2.		15,3	23,6	47,7	25,8	96,0		2,6	8,0	219,0	4,8	7,4	11,5	13,8	23,4	22,5	83,4	302,4	875,7
К108.II Б-5-2; К108.II Б-6-2	4,2	15,3	23,6	47,7	25,8	96,0	40,6	2,6	8,0	263,8	4,8	7,4	37,1	13,8		22,5	85,6	349,4	922,7
К120.II Б-4-2; К120.II Б-4-5		15,3	23,6	47,7	25,8	96,0		2,6	8,0	219,0	4,8	7,4	11,5	13,8	23,4	22,5	83,4	302,4	763,0
К120.II Б-5-2; К120.II Б-6-2 К120.II Б-5-5; К120.II Б-6-5	4,2	15,3	23,6	47,7	25,8	96,0	40,6	2,6	8,0	263,8	4,8	7,4	37,1	13,8		22,5	85,6	349,4	810,0
К132.II Б-4-2; К132.II Б-4-5		15,3	23,6	47,7	25,8	96,2		2,6	9,2	220,4	4,8	7,4	11,5	13,8	52,0	24,9	114,4	334,8	808,7
К132.II Б-5-2; К132.II Б-6-2 К132.II Б-5-5; К132.II Б-6-5	4,2	15,3	23,6	47,7	25,8	96,0	40,6	2,6	9,2	265,0	4,8	7,4	37,1	13,8		24,9	88,0	353,0	826,9
К144.II Б-4-2; К144.II Б-4-5		15,3	23,6	47,7	25,8	96,2		2,6	9,2	220,4	4,8	7,4	11,5	13,8	52,0	24,9	114,4	334,8	886,6
К144.II Б-5-2; К144.II Б-6-2 К144.II Б-5-5; К144.II Б-6-5	4,2	15,3	23,6	47,7	25,8	96,0	40,6	2,6	9,2	265,0	4,8	7,4	37,1	13,8		24,9	88,0	353,0	904,8

ТК 1977

Выборка стали на средние связевые колонны под нагрузку типа 4,5,6 при шаге колонн 6м.

1.420-8

Выпуск 1 | Лист 99

ПРОМСТРОЙПРОЕКТ г. МОСКВА

Гл. инж. пр. Альштейн
Рук. бриг. Зарубина
Дата выпуска 1977г.
Проверил Фокина

15479

Выборка стали на одну колонну, кг

Марка колонны	Арматурные изделия. Сталь ГОСТ 5781-75 Класса А-I ф, мм 6	8	Итого	Класса А-III ф, мм 6	16	25	28	32	Итого	Сталь класса ВI ГОСТ 6727-53* ф, мм 5	Итого
К102.IIБ-1-2	22,9		22,9	1,7	70,8	257,6			330,1	7,8	360,8
К102.IIБ-2-2, К102.IIБ-3-2	22,9		22,9	1,7	70,8	257,6			330,1	7,8	360,8
К114.IIБ-1-2; К114.Б-1-5	24,6	7,2	31,8	1,7		287,0	167,2	313,6	769,5		801,3
К114.IIБ-2-2; К114.Б-3-2 К114.IIБ-2-5; К114.Б-3-5	24,6	7,2	31,8	1,7		287,0	167,2	313,6	769,5		801,3
К126.IIБ-1-2; К126.IIБ-1-5	26,9		26,9	1,7	86,0	326,8			414,5	10,6	452,0
К126.IIБ-2-2; К126.IIБ-3-2 К126.IIБ-2-5; К126.IIБ-3-5	26,9		26,9	1,7	86,0	326,8			414,5	10,6	452,0
К138.IIБ-1-2; К138.IIБ-1-5	15,3	32,6	47,9	1,7			574,4	374,0	950,1		998,0
К138.IIБ-2-2; К138.IIБ-3-2 К138.IIБ-2-5; К138.IIБ-3-5	15,3	32,6	47,9	1,7			574,4	374,0	950,1		998,0

Выборка стали на одну колонну, кг (продолжение)

Марка колонны	Закладные изделия. ГОСТ 380-71* Прокат Вст.3 δ=5	δ=8	δ=10	δ=12	δ=14	δ=18	L75х50 х5	Ш35х30 х12	Ст3.ГР d=40	Итого	Сталь ГОСТ 5781-75 Класса А-III ф, мм 12	16	20	22	25	36	Итого	Итого	Всего
К102.IIБ-1-2		15,3	46,9	18,9	13,7	96,0	2,6		8,0	201,4	11,8	11,1		6,9	23,4	22,5	75,7	277,1	637,9
К102.IIБ-2-2; К102.IIБ-3-2	4,2	15,3	46,9	18,9	13,7	96,0	2,6	40,6	8,0	246,2	11,8	11,1	25,6	6,9		22,5	77,9	324,1	684,9
К114.IIБ-1-2; К114.IIБ-1-5		15,3	46,9	18,9	13,7	96,0	2,6		8,0	201,4	11,8	11,1		6,9	23,4	22,5	75,7	277,1	1078,4
К114.IIБ-2-2; К114.IIБ-3-2 К114.IIБ-2-5; К114.IIБ-3-5	4,2	15,3	46,9	18,9	13,7	96,0	2,6	40,6	8,0	246,2	11,8	11,1	25,6	6,9		22,5	77,9	324,1	1125,4
К126.IIБ-1-2; К126.IIБ-1-5		15,3	46,9	18,9	13,7	96,2	2,6		9,2	202,8	11,8	11,1		6,9	52,0	24,9	106,7	309,5	761,5
К126.IIБ-2-2; К126.IIБ-3-2 К126.IIБ-2-5; К126.IIБ-3-5	4,2	15,3	46,9	18,9	13,7	96,0	2,6	40,6	9,2	247,4	11,8	11,1	25,6	6,9		24,9	80,3	327,7	779,5
К138.IIБ-1-2; К138.IIБ-1-5		15,3	46,9	18,9	13,7	96,2	2,6		9,2	202,8	11,8	11,1		6,9	52,0	24,9	106,7	309,5	1307,5
К138.IIБ-2-2; К138.IIБ-3-2 К138.IIБ-2-5; К138.IIБ-3-5	4,2	15,3	46,9	18,9	13,7	96,0	2,6	40,6	9,2	247,4	11,8	11,1	25,6	6,9		24,9	80,3	327,7	1325,7

Выборка стали на одну колонну, кг

Марка колонны	Арматурные изделия. Сталь ГОСТ 5781-75. Класса А-I. Ф, мм 6	8	Итого	Класса А-III. Ф, мм 6	16	25	28	32	Итого	Сталь класса ВI ГОСТ 6727-53* Ф, мм 5	Итого
К102.II Б-4-2	19,3	6,6	25,9	1,7	70,8	78,6	216,8		367,9	7,8	401,6
К102.II Б-5-2; К102.II Б-6-2	19,3	6,6	25,9	1,7	70,8	78,6	216,8		367,9	7,8	401,6
К126.II Б-4-2; К126.II Б-4-5	22,5	8,0	30,5	1,7	86,0	88,6		344,0	520,3	10,6	561,4
К126.II Б-5-2; К126.II Б-6-2 К126.II Б-5-5; К126.II Б-6-5	22,5	8,0	30,5	1,7	86,0	88,6		344,0	520,3	10,6	561,4
К138.II Б-4-2; К138.II Б-4-5	15,3	32,6	47,9	1,7				1159,2	1160,9		1208,8
К138.II Б-5-2; К138.II Б-6-2 К138.II Б-5-5; К138.II Б-6-5	15,3	32,6	47,9	1,7				1159,2	1160,9		1208,8

Выборка стали на одну колонну, кг (продолжение)

Марка колонны	Закладные изделия. ГОСТ 380-71*. Прокат ВСТ.3. Профиль. δ=5	δ=8	δ=10	δ=12	δ=14	δ=18	L75x50 x5	L125x80 x12	Газ.тр. dy=70	Итого	Сталь ГОСТ 5781-75. Класса А-III. Ф, мм 12	16	20	22	25	36	Итого	Итого	Всего
К102.II Б-4-2.		15,3	46,9	18,9	13,7	96,0	2,6		8,0	201,4	11,8	11,1		6,9	23,4	22,5	75,7	277,1	678,7
К102.II Б-5-2; К102.II Б-6-2	4,2	15,3	46,9	18,9	13,7	96,0	2,6	40,6	8,0	246,2	11,8	11,1	25,6	6,9		22,5	77,9	324,1	725,7
К126.II Б-4-2; К126.II Б-4-5		15,3	46,9	18,9	13,7	96,2	2,6		9,2	202,8	11,8	11,1		6,9	52,0	24,9	106,7	309,5	870,9
К126.II Б-5-2; К126.II Б-6-2 К126.II Б-5-5; К126.II Б-6-5	4,2	15,3	46,9	18,9	13,7	96,0	2,6	40,6	9,2	247,4	11,8	11,1	25,6	6,9		24,9	80,3	327,7	889,1
К138.II Б-4-2; К138.II Б-4-5		15,3	46,9	18,9	13,7	96,2	2,6		9,2	202,8	11,8	11,1		6,9	52,0	24,9	106,7	309,5	1518,3
К138.II Б-5-2; К138.II Б-6-2 К138.II Б-5-5; К138.II Б-6-5	4,2	15,3	46,9	18,9	13,7	96,0	2,6	40,6	9,2	247,4	11,8	11,1	25,6	6,9		24,9	80,3	327,7	1536,5

ПРОМСТРОЙПРОЕКТ г. Москва

Гл. инж. пр. Альтштейн
Рук. бриг. Зарубина
Дата выпуска 1977 г.
Проверил Фокина

ТК 1977	Выборка стали на средние связевые колонны под нагрузку типа 4,5,6 при шаге колонн 12 м.	1,420-8	
		Выпуск 1	Лист 101

Спецификация позиций арматурных изделий на альбом

Поз.	ф мм	Длина мм	Вес кг
1	25АIII	11820	45,5
2	25АIII	5750	22,1
3	6АI	360	0,08
4	16АIII	11820	18,7
5	5ВI	660	0,1
6	16АIII	13020	20,5
7	16АIII	14220	22,4
8	5ВI	760	0,1
9	16АIII	15420	24,3
10	25АIII	12870	49,5
11	25АIII	6900	26,6
12	25АIII	11070	42,6
13	20АIII	5150	12,7
14	25АIII	13020	50,1
15	25АIII	6550	25,2
16	25АIII	14220	54,7
17	25АIII	8100	31,2
18	25АIII	11670	44,9
19	16АIII	11670	18,4
20	5ВI	460	0,07
21	22АIII	12870	38,4

Поз.	ф мм.	Длина мм.	Вес кг.
22	6АI	460	0,1
23	32АIII	14670	92,6
24	6АI	560	0,1
25	32АIII	15420	97,3
26	22АIII	5400	16,1
27	28АIII	14070	68,0
28	20АIII	5420	13,4
29	16АIII	14070	22,2
30	5ВI	560	0,09
31	32АIII	15270	96,4
32	25АIII	15270	58,8
33	16АIII	11070	17,5
34	25АIII	12270	47,2
35	16АIII	12270	19,4
36	28АIII	13470	65,1
37	16АIII	13470	21,3
38	16АIII	14670	23,1
39	6АI	660	0,1
40	20АIII	13020	32,1
41	16АIII	11220	17,7
42	25АIII	12420	47,8

Поз.	ф мм	Длина мм	Вес кг
43	16АIII	13620	21,5
44	32АIII	14820	93,5
45	8АI	760	0,3
46	8АI	360	0,1
47	28АIII	15420	74,5
48	25АIII	7150	27,5
49	28АIII	11220	54,2
50	25АIII	5100	19,6
51	32АIII	12420	78,4
52	28АIII	8650	41,8
53	32АIII	13620	85,9
54	32АIII	8850	55.8
55	22АIII	11820	35,3
56	22АIII	8200	24,5
57	22АIII	13020	38,8
58	22АIII	9150	27,3
59	20АIII	5300	13,1
60	25АIII	15420	59,4
61	25АIII	9250	35,6
62	22АIII	6100	18,2
63	28АIII	14820	71,6

Поз.	ф мм	Длина мм	Вес кг
64	22АIII	7250	21,6
65	22АIII	8700	26,0
66	25АIII	5500	21,2
67	25АIII	11220	43,2
68	25АIII	7600	29,3
69	25АIII	13620	52,4
70	28АIII	7500	36,2
71	25АIII	9500	36,6
72	6АIII	380	0,08
73	6АIII	480	0,1
74	6АIII	580	0,1
75	6АIII	680	0,2
76	6АIII	780	0,2
77	10АI	1850	1,1
78	10АI	1950	1,2
79	10АI	2050	1,26
80	10АI	2150	1,32

Инв. № подл. | Подпись и дата | Взам. инв. № | Инв. № дубл. | Подпись и дата | 1977г. | ДАТА ВЫПУСКА

Спецификация позиций закладных изделий на альбом

Поз.	Профиль	Длина мм	Вес кг
1	⌀ 12 А III	670	0,6
2	Труба d_y=70	500	2,9
3	Труба d_y=70	600	3,4
4	Труба d_y=70	700	4,0
5	Труба d_y=70	800	4,6
6	−400×18	850	48,0
7	−80×18	400	4,5
8	⌀ 25 А III	482	1,9
9	⌀ 25 А III	582	2,2
10	⌀ 25 А III	682	2,6
11	⌀ 25 А III	750	2,9
12	L125×80×12	370	6,8
13	−60×5	100	0,2
14	⌀ 20 А III	460	1,1
15	⌀ 20 А III	560	1,4
16	⌀ 20 А III	575	1,5
17	−400×18	850	48,0
18	L63×40×8	380	2,3

Поз.	Профиль	Длина мм	Вес кг.
19	−130×10	320	3,3
20	−300×8	400	7,5
21	⌀ 12 А III	300	0,3
22	−400×8	600	15,1
23	−110×22	400	7,6
24	⌀ 36 А III	650	5,2
25	⌀ 36 А III	700	5,6
26	⌀ 36 А III	850	6,8
27	⌀ 36 А III	900	7,2
28	L75×50×3	270	1,3
29	⌀ 36 А III	940	7,5
30	⌀ 36 А III	1040	8,3
31	−200×10	500	7,9
32	−200×12	500	9,4
33	−200×10	500	7,9
34	−200×12	500	9,4
35	⌀ 16 А III	390	0,6
36	⌀ 18 А III	388	0,8

Поз.	Профиль	Длина мм	Вес кг
37	−470×12	500	22,1
38	−470×14	500	25,8
39	⌀ 12 А III	200	0,2
40	−80×12	470	3,5
41	⌀ 12 А III	70	0,1
42	⌀ 20 А III	388	1,0
43	⌀ 22 А III	386	1,2
44	−150×10	500	5,9
45	⌀ 12 А III	360	0,3
46	−250×14	500	13,7
47	−80×12	250	1,9
48	−80×12	200	1,5
49	−300×10	400	9,4
50	⌀ 14 А III	420	0,5
51	L63×5	200	1,0
52	⌀ 12 А III	350	0,3
53	−80×12	250	1,9

Гл. конструктор Ульяненко
Гл. инж. пр. Альтштейн
Рук. бриг. Зарубина
Дата выпуска 1977г
Проверил Зарубина

Госстрой СССР
ПРОМСТРОЙПРОЕКТ
г. Москва

ТК 1977	Спецификация позиций закладных изделий на альбом	1.420-8	
		Выпуск 1	Лист 103

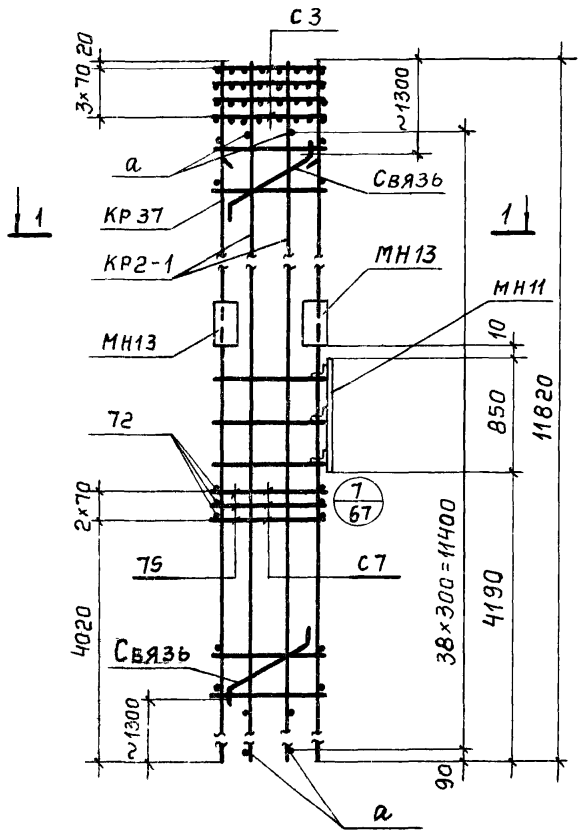

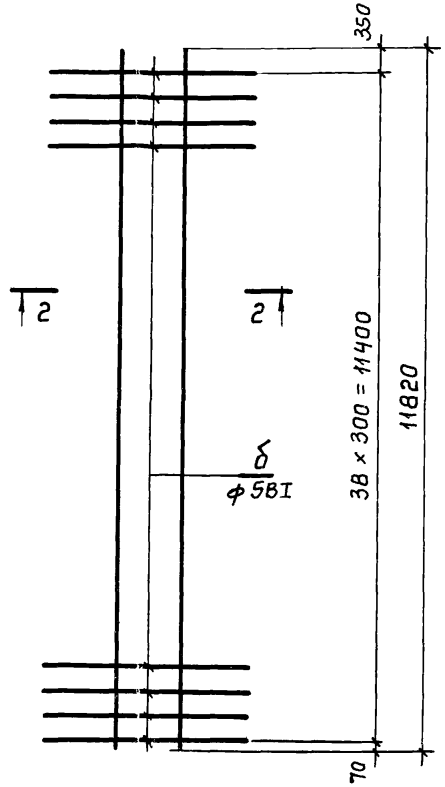

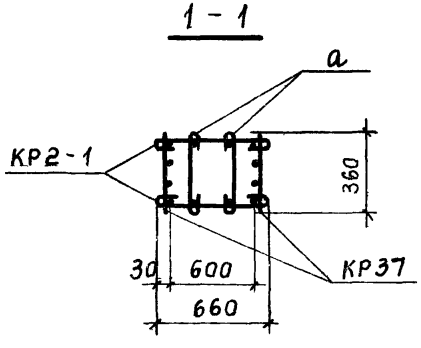

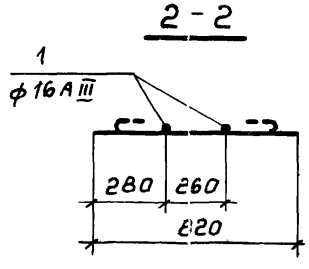

Спецификация стали на одно арматурное изделие

Марка изделия	Поз	ф мм	Длина мм	Кол.	Вес изделия кг
КР2-1	1	16АIII	11820	2	42,2
	б	5ВI	820	39	
Отдельн стержни	а	6АI	510	1	0,1

Спецификация марок арматурных и закладных изделий на один пространственный каркас

Марка простр. каркаса	Марка изделия	Кол шт.	№ листа
КП2-1	КР2-1	2	104
	КР37	2	76
	С3	4	79
	С7	3	
	МН11	1	81
	МН13	2	82
	поз. а	78	104
	поз.72	6	77
	поз.75	6	
	поз.79	11	
	Связь	2	105
	Вес		489,2

При отсутствии необходимого сварочного оборудования плоские каркасы объединяются в пространственный с помощью соединительных стержней - шпилек поз. „а", которые крепятся к плоским каркасам вязальной проволокой. Применение дуговой сварки в местах пересечения стержней при образовании пространственного каркаса запрещается.

ТК 1977	Пример образования пространственного каркаса при помощи шпилек	1.420-8	
		Выпуск 1	Лист 104

ДАТА ВЫПУСКА 1977 Г.

15470

Пространственный каркас для колонн

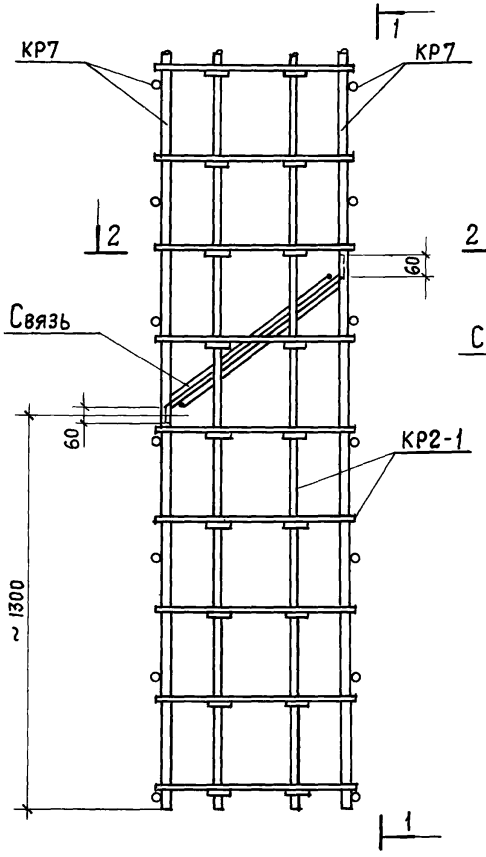

1-1

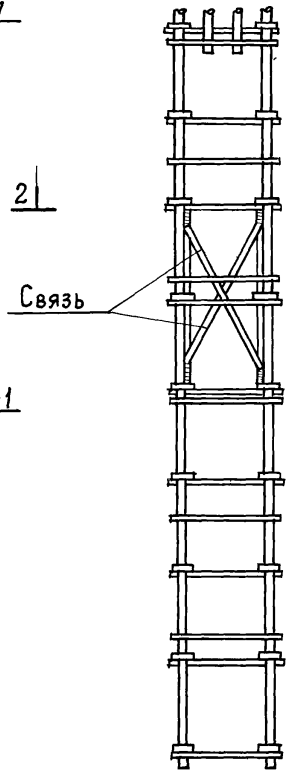

2-2

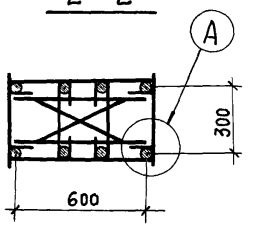

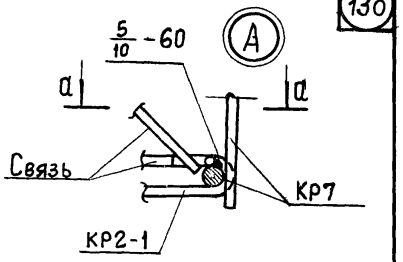

Сварные каркасы связей

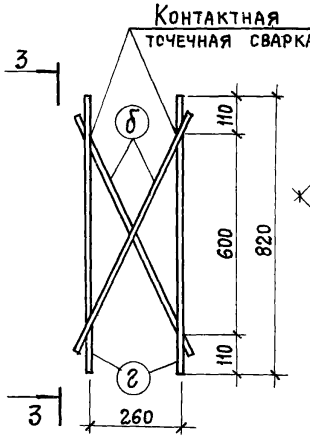

3-3

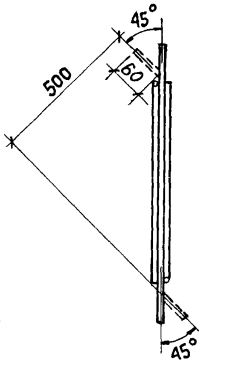

а-а

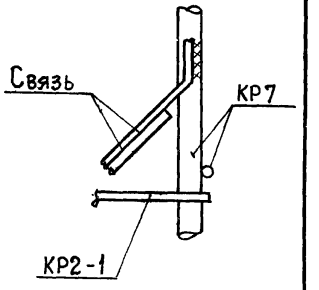

Примечания

1. В пространственном каркасе, образованном с помощью шпилек, следует предусмотреть связи для придания каркасу необходимой пространственной жесткости при транспортировании.
   Связи привариваются дуговой сваркой к крайним продольным стержням плоских каркасов.
2. Связи изготовляются с помощью контактной точечной сварки из стержней ф 12АI.
3. Связи приварить к рабочей арматуре плоских каркасов электродами типа Э50А-Ф.

Спецификация и выборка стали на одну связь

Марка изделия	N поз.	Эскиз	ф мм	Длина мм	Кол. шт.	Общая длина м	Выборка стали ф мм	Выборка стали Общая длина м	Выборка стали Вес кг
Связь	г	—	12АI	820	2	1,6	12АI	1,6	1,4
	б		12АI	700	2	1,4	12АI	1,4	1,2

ТК 197	Устройство связей в пространственном каркасе, образованном с помощью шпилек.	1,420-8	
		Выпуск 1	Лист 105

Гл. инж. пр. Гальштейн
Рук. бригады Зарубина
Дата выпуска 1977 г.
Проектпроект г. Москва

gost.e-ecolog.ru