Государственный комитет по гражданскому строительству и архитектуре
при Госстрое СССР
/Госгражданстрой/

Типовые конструкции и детали зданий и сооружений

Серия 1.236-3

ВИТРИНЫ ТОРГОВЫХ ЗДАНИЙ

Выпуск 4

Тамбуры и входы из тонкостенных электросварных стальных профилей с креплением стекла: двумя уголками–„У“, уголком и штапиком–„УШ.“

gost.e-ecolog.ru
13785

ЦЕНТРАЛЬНЫЙ ИНСТИТУТ ТИПОВОГО ПРОЕКТИРОВАНИЯ
ГОССТРОЯ СССР
Свердловский филиал
620062, г.Свердловск-62, ул.Генеральская, 3-а
Заказ № 6158 инв. № 13485 тираж 130
Сдано в печать 14/X 1978г. Цена 2-52

Государственный комитет по гражданскому строительству и архитектуре
при Госстрое СССР
/Госгражданстрой/

Типовые конструкции и детали зданий и сооружений

Серия 1.236-3

ВИТРИНЫ ТОРГОВЫХ ЗДАНИЙ

Выпуск 4

Тамбуры и входы из тонкостенных электросварных стальных профилей
с креплением стекла: двумя уголками – „У", уголком и штапиком – „УШ."

Разработаны:
ЦНИИЭП торгово-бытовых зданий
и туристских комплексов

Утверждены
приказом Госгражданстроя
от 9 февраля 1976 № 35

ЦНИИЭП бытовых зданий и туристских комплексов г. Москва
Нач. отдела
Гл. инж. пр.
Выпуск
Белашева

Наименование	Нн листов	Нн стр.
1	2	3
Заглавный лист	—	
Титульный лист	—	2
Содержание	—	3
Пояснительная записка	—	4,5
Номенклатура	1-6	6-11
Схемы тамбуров и входов витрин	7	12
Монтажная схема тамбура витрин /пример компоновки/.	8	13
Монтажные узлы	9	14
Таблица расхода материалов на фасадные тамбурные элементы типов „Тк" и „Тп"	10	15
Таблица расхода материалов на боковые тамбурные элементы типов „ТГ" и „ТС"	11	16
Таблица расхода материалов на боковые тамбурные элементы типа „ТС".	12	17
Таблица расхода материалов на боковые тамбурные элементы типов „ТВ" и „ТШ"	13	18
Таблица расхода материалов на тамбурные элементы типов „ДК", „ДП", „С" и „РТЗ".	14	19
Таблица расхода материалов на линейные элементы типа „С".	15	20
Монтажные схемы установки дверных полотен	16	21
Монтажные схемы установки створок и решеток „Р.Т.З."	17	22
Узлы установки дверных полотен „ДК" и комплектующих изделий в рамы „Тк"	18	23
Узлы примыкания дверных полотен „ДП" и „ДК" в рамах „Тп" и „Тк". Узлы установки ручки двери.	19	24

Наименование	Нн листов	Нн стр.
1	2	3
Узлы установки дверных полотен „ДП" в рамы „Тп". Комплектация рам	20	25
Узлы примыкания створок в рамах „ТС" и решеток „РТЗ", в рамах „ТВ".	21	26
Узлы установки створок в рамы „ТС" и решеток „РТЗ" в рамы „ТВ"	22	27
Заглавный лист	КМ-0	28
Схемы фасадных рам тамбура с качающимися створками	КМ-1	29
Схемы фасадных рам тамбура со створками с притвором.	КМ-2	30
Схемы боковых рам тамбура	КМ-3	31
Схемы боковых рам тамбура	КМ-4	32
Схемы боковых рам тамбура	КМ-5	33
Схемы боковых рам тамбура	КМ-6	34
Схемы створок тамбура	КМ-7	35
Схемы стоек тамбура	КМ-8	36
Схемы решеток для шахт теплозавесы	КМ-9	37
Узлы рам 1, 2, 3, 4, 5, 6, 14	КМ-10	38
Узлы рам 7, 8, 9, 10, 11, 12, 13	КМ-11	39
Приложение		
Примеры компоновки тамбуров	ПР-1	40
Детали остекления конструкций тамбура	ПР-2	41

Т.К.	Витрины торговых зданий.	Серия 1.236-3
1975	Содержание	Вып. 4 / Лист -

ЦНИИЭП Торгово-бытовых зданий и туристских комплексов

Нач. отдела Гл. инж. пр-та Исполнил Проверил

Быков Белашева Молошникова Беляева

Данная работа – „Тамбуры и входы из тонкостенных электросварных стальных профилей с вариантами крепления стекла: двумя уголками – (У), уголком и штапиком – (УШ)." – является продолжением развития серии 1.236-3 „Витрины торговых зданий", состоящей из ранее введенных в действие –

Выпуска 1 – „Уличные витрины – ленты торговых зданий с высотой торгового этажа 3.3 и 4.2 м из тонкостенных электросварных стальных труб с одинарным остеклением,

Выпуска 2 – „Уличные витрины – ленты торговых зданий с высотой торгового этажа 3.3 и 4.2 м из тонкостенных электросварных стальных труб с раздельным остеклением,

Выпуска 3 – „Уличные витрины – ленты торговых зданий с высотой торгового этажа 3.3 и 4.2 м из тонкостенных электросварных стальных труб со спаренным остеклением.

В целях сокращения объема материала выпуски 4 и 5, предусмотренные для разных типов крепления стекла, объединены в один альбом, скомплектованный из двух разделов.

I. Номенклатура элементов тамбура и указания по ее применению.
II. Рабочие чертежи заводских изделий, выполненные на стадии „КМ".

Область применения конструкций II и III строительно-климатические районы (обычные условия). Ветровой напор по III р-ону – 45 кг/м². Тамбуры и входы разработаны для витрин с одинарным, раздельным и спаренным остеклениями. Средняя температура холодной пятидневки принимается по типу витрин (см. вып. 1,2,3).

В основном все изделия тамбуров запроектированы ввиде рам. Конструкции разработаны по аналогии с основными изделиями витрин*. Крепление рам к строительным конструкциям выполняется по монтажным узлам витрин (см. соответствующий выпуск).

Разработанная номенклатура отвечает функциональному назначению тамбуров и входов; из изделий проектируются простые и фигурные входы, тамбуры „холодные" (без теплозавес) и „теплые" с боковыми или центрально-расположенными шахтами для забора воздуха и тепловой завесы; ограждение шахт может быть выполнено из стекла, непрозрачного тонколистового материала или массивного ограждения в виде кирпичных стен и перегородок, последнее целесообразно для сокращения расхода металла на 1 м² остекления (см. листы №№7,8).

При низких температурах наружного воздуха и в ветровых районах рекомендуется проектировать 2х и 3х камерные тамбуры с поворотом потока движения посетителей (см. стр. 40).

Организация входов и выходов торговых зданий должна быть увязана с пропускной способностью дверных проемов см. соответствующие разделы СН и П.

Фасадные рамы запроектированы на одну, две и три двери, путем блокировки можно получить входы на большее количество дверей.

Дверные створки-качающиеся и с притвором укомплектовываются в условиях завода-изготовителя скобяными изделиями и приборами открывания (см. листы 16÷21), которые по согласованию с авторами проекта могут быть заменены на имеющиеся в наличии у завода др. изделия.

Для предотвращения охлаждения торговых залов врывающимися потоками холодного наружного воздуха предусмотрены шахты воздушно-тепловых завес со съемными решетками заполненными жалюзи; площадь живого сечения решеток определяется скоростью потока теплого воздуха, расчитываемого в соответствии с температурой холодной пятидневки и количеством одновременно открытых дверей; в нижней зоне жалюзи устанавливаются под углом 30°, обеспечивая направление потока теплого воздуха по полу для подтаивания снега и наледи на решетках грязеприемников.

Забор воздуха осуществляется у потолка торгового помещения, для чего в ограждении шахты оставляется неостекленная зона, площадь которой определяется расчетом (скорость потока не более 4 м/сек.).

Для входа в зону межстекольного пространства в боковых рамах тамбура предусмотрены створки с двойным притвором: одна из створок может быть использована для доступа к щиту управления освещением витрин, реклам и дежурным светом торгового зала из помещения тамбура.

Система грязеудаления проектируется из металлических поддонов и накрывающих их литых чугунных решеток (см. лист №7). Грязеприемники устанавливаются по всей площади пола тамбура. Удаление грязи производится вручную; спуск в канализацию не представляется целесообразным ввиду частого засорения системы намываемым песком, грязью и сложностью определения мест засорения.

Перекрытие над подвалом в модуле расположения тамбура решается из корытообразных сантехнических плит или монолитных участков, что позволяет разместить грязеприемники и организовать отверстия по месту расположения шахт тепловых завес и забора воздуха.

Стеновая цокольная панель в зоне входа тамбура должна быть заглублена относительно пола 1-го эт. на 120–100 мм; в модуле каркаса с размещенным входом цоколь решается конкретным проектом (например: кирпичная стенка с эффективным утеплителем, облицованная гофрированным алюминиевым листом или отделанная другим материалом по усмотрению авторов проекта).

Зона наращивания стоек рам тамбура закрывается при отсутствии подвесного потолка фризом из алюминиевых гофрированных листов, деревянных реек и прочих других материалов. Конструкция фриза по периметру тамбура должна быть достаточно герметична и теплоизоляционна. До выпуска специального альбома „Детали витрин и тамбуров" разработка конструкций фриза выполняется в рабочем порядке к каждому конкретному объекту.

Отопление:

Воздушно-тепловые завесы – в т.з. проектируются в зависимости от климатических условий в районах с расчетно-отопительной температурой ниже –15°С и в соответствии с указаниями СН и П.

Производительность в т.з. определяется расчетом в каждом конкретном случае; воздух нагретый до t° +45÷50°С подается под напором в направлении пересекающем поток холодного наружного воздуха. Приточную камеру рекомендуется размещать в зоне или вблизи тамбуров.

Связь и сигнализация

Для предотвращения случаев хищения материальных ценностей наружный периметр витрин и тамбуров оборудуется охранной сигнализацией; электроконтактные датчики и лента фольги являются основными элементами сигнализации. Возможно применение ударных датчиков „ДЭД" и пьезодатчиков. Для блокировки дверей применяются электроконтактные ДЭК. Узлы блокировки разрабатываются в конкретном проекте.

Система охранной сигнализации в тамбурах должна исключать в нерабочее время проникновение посторонних людей в торговый зал и межвитринное пространство.

В телефонных кабинах устанавливаются монетные автоматы, включающиеся в телефонную распределительную коробку здания (см. стр. 40).

*) Дополнительные данные и указания по технологии изготовления конструкций см. соответствующие выпуски 1.2.3 серии 1.236-3 и лист КМ-0 данного альбома.

Т.К.	Витрины торговых зданий	Серия 1.236-3	
1975	Пояснительная записка	Вып. 4	Лист —

ЦЕНИНТ торгово-бытовых зданий и туристских комплексов г. Москва

Гл. инж. пр-та		Лепский
Нач. отдела		Быков
Гл. инж. пр-та		Белашева
Исполнил		Белашева

ТГ10-36(У)

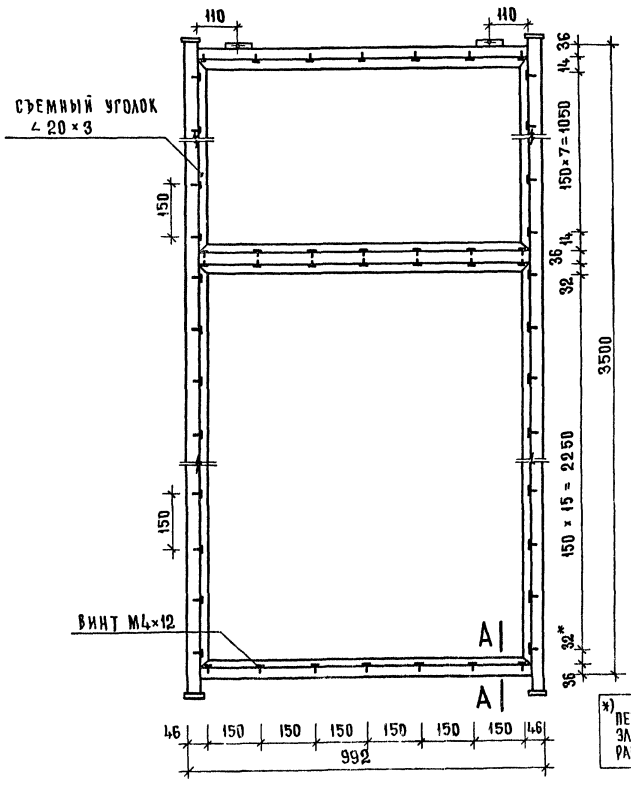

ТГ10-36(УШ)

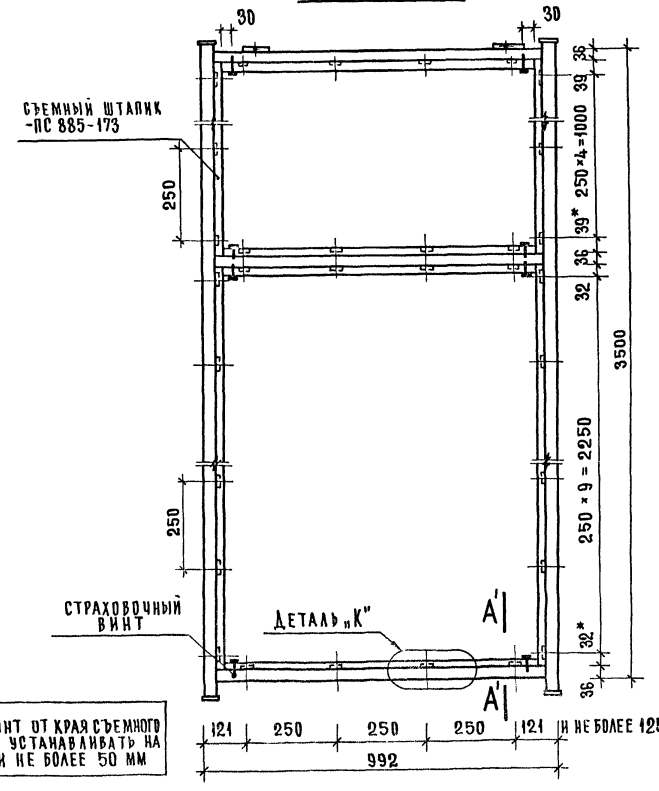

*) ПЕРВЫЙ ВИНТ ОТ КРАЯ СЪЕМНОГО ЭЛЕМЕНТА УСТАНАВЛИВАТЬ НА РАССТОЯНИИ НЕ БОЛЕЕ 50 ММ

ДЕТАЛЬ „К"

/М1:2/

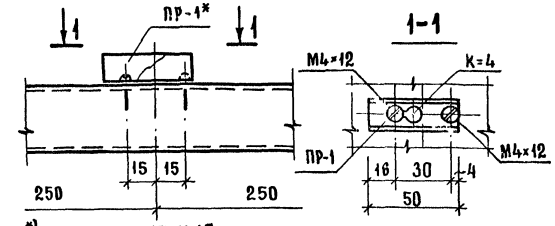

*) ПР-1 СМ. ЛИСТ №15

Сечение А-А(вариант „У")

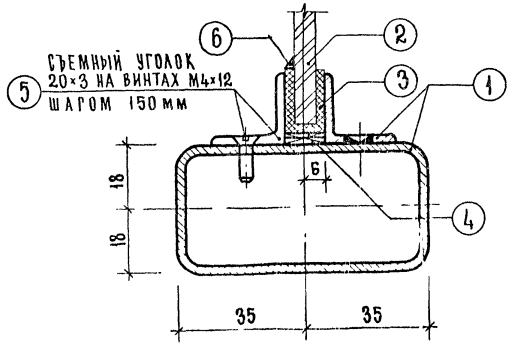

Сечение А'-А'(вариант „УШ")

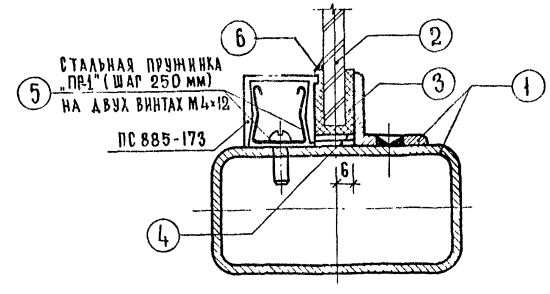

Указания к изготовлению изделий:

На данном чертеже приведен „ключ" к изготовлению изделий номенклатуры (листы №№1÷6) с вариантами крепления стекла:

„У" – двумя уголками (см. сеч. А-А)

„УШ" – уголком и штапиком (см. сеч. А'-А')

Изделия типа „У" и „УШ" отличаются, как видно на приведенном примере, съемными элементами – (позиция 5) см. сеч. А-А и А'-А'; полуфабрикат – (позиция 1) типа „ТГ10-36," разработанный в чертежах „КМ" (см. схемы заводских изделий) является исходным материалом для изготовления марок „ТГ10-36.У" и „ТГ10-36.УШ".

Тип крепления, по выбору проектировщика, проставляется в конце каждой остекленной марки при разработке заказной спецификации к монтажной схеме конкретного объекта (см. пример компоновки монтажной схемы тамбура из изделий с вариантом крепления „У" – лист №8).

Условные обозначения:

1 – элемент „ТГ10-36 (см. лист КМ-4) является полуфабрикатом для изготовления марок „ТГ10-36.У" и „ТГ10-36 УШ".

2 – витринное стекло (обычное или полированное)

3 – резиновый профиль по контуру стекла

4 – клиновые подкладки из материала „агат"

5 – съемный элемент марки, закрепляющий стекло

6 – по контуру заделать герметиком „УГ-37"

ЦНИИЭП зрелищных и спортивных сооружений г. Москва

Главный архитектор проекта Н. Белашева

Руководитель группы Н. Белашева

Проверил Н. Белашева

Разработал Н. Белашева

Т.К 1975	Витрины торговых зданий Пояснительная записка	Серия 1.236-3	Вып. 4; Лист –

Номенклатура фасадных тамбурных элементов

Nn п/п	Марка	Эскиз (размеры в мм)	Сечение обвязки	Размеры, мм H	h	h_1	Вес** (см. прим. 1) кг вариант „У"	вариант „УШ"	Nn чертеж изделий
1	$T_к$ 10 - 24	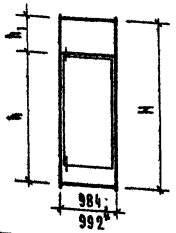	63×32×2.5	2350	2120	230	30.8	29.5	КМ-1
2	$T_к$ 10 - 27			2650	2420	230	32.8	31.5	
3	$T_к$ 10 - 33		70×36×2.5	3270	2420	850	43.7	41.7	
4	$T_к$ 10 - 36			3570	2420	1150	47.1	44.7	
5	$T_к$ 20 - 24	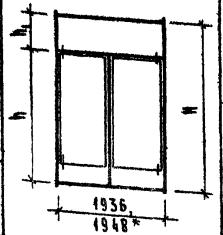	63×32×2.5	2350	2120	230	51.7	49.2	
6	$T_к$ 20 - 27			2650	2420	230	54.7	52.2	
7	$T_к$ 20 - 33		70×36×2.5	3270	2420	850	67.5	64.4	
8	$T_к$ 20 - 36			3570	2420	1150	71.0	67.4	
9	$T_к$ 30 - 24	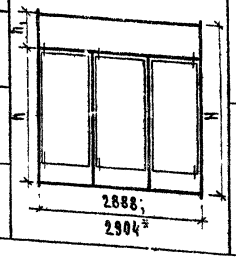	63×32×2.5	2350	2120	230	71.5	67.9	
10	$T_к$ 30 - 27			2650	2420	230	75.5	71.9	
11	$T_к$ 30 - 33		70×36×2.5	3270	2420	850	91.3	86.9	
12	$T_к$ 30 - 36			3570	2420	1150	94.7	90.0	

Nn п/п	Марка	Эскиз (размеры в мм)	Сечение обвязки	Размеры, мм H	h	h_1	Вес** (см. прим. 1) кг вариант „У"	вариант „УШ"	Nn чертеж изделий
13	$T_п$ 10 - 24	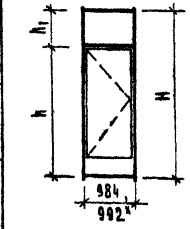	63×32×2.5	2350	2120	230	30.8	29.5	КМ-2
14	$T_п$ 10 - 27			2650	2420	230	32.8	31.5	
15	$T_п$ 10 - 33		70×36×2.5	3270	2420	850	43.7	41.7	
16	$T_п$ 10 - 36			3570	2420	1150	47.1	44.7	
17	$T_п$ 20 - 24	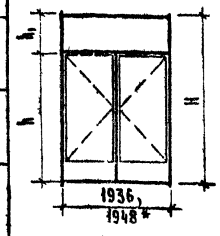	63×32×2.5	2350	2120	230	51.7	49.2	
18	$T_п$ 20 - 27			2650	2420	230	54.7	52.2	
19	$T_п$ 20 - 33		70×36×2.5	3270	2420	850	67.5	64.4	
20	$T_п$ 20 - 36			3570	2420	1150	71.0	67.4	
21	$T_п$ 30 - 24	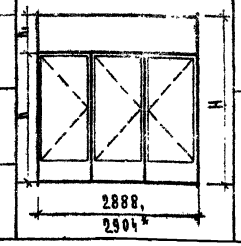	63×32×2.5	2350	2120	230	71.5	67.9	
22	$T_п$ 30 - 27			2650	2420	230	75.5	71.9	
2	$T_п$ 30 - 33		70×36×2.5	3270	2420	850	91.3	86.9	
24	$T_п$ 30 - 36			3570	2420	1150	94.7	90.0	

Примечания

1. При проектировании в конце каждой марки, частично или полностью остекленной, нужно ставить буквы „У" или „УШ" в зависимости от выбранного типа остекления (см. стр. 5, 12)

Например: $T_к$30-33 У, где „У" обозначает крепление стекла двумя уголками

$T_к$30-33 УШ, где „УШ" обозначает крепление стекла уголком и штапиком.

2. Условные обозначения принятые для наименования марок изделий, см. лист № 6.

x) для изделий, выполненных в обвязке сечением 70×36×2.5

xx) вес марок дан без учета дверных створок

ТК	Витрины торговых зданий	Серия 1.236-3	
1975	Номенклатура	Вып. 4;	Лист 1

ЦНИИЭП торгово-бытовых зданий и туристских комплексов г. Москва

Нач. отдела Гл. инж. пр-та Исполнил Проверил

Быков Белашева Молошникова Белашева

НОМЕНКЛАТУРА БОКОВЫХ ТАМБУРНЫХ ЭЛЕМЕНТОВ

№№ п/п	МАРКА	Эскиз /размеры, мм./	Сечение обвязки	Размеры, мм H	h	h_1	Вес** (см. прим. 1) кг. вариант „У"	вариант „УШ"	№№ чертеж. изделий
25	ТГ 10 - 24	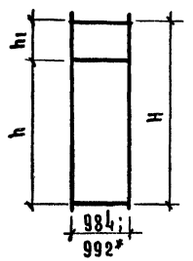	63 × 32 × 2,5	2280	—	—	34,9	31,1	КМ-3 КМ-4
26	ТГ 10 - 27			2580	—	—	38,1	33,9	
27	ТГ 10 - 33		70 × 36 × 2,5	3200	2350	850	55,3	49,3	
28	ТГ 10 - 36			3500	2350	1150	58,8	52,4	
29	ТС 10 - 24т	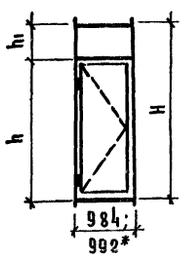	63 × 32 × 2,5	2280	2050	230	37,6	36,3	КМ-5
30	ТС 10 - 27т			2580	2350	230	40,3	39,0	
31	ТС 10 - 33т		70 × 36 × 2,5	3200	2350	850	51,1	49,1	
32	ТС 10 - 36т			3500	2350	1150	54,6	52,2	
33	ТС 10 - 24н	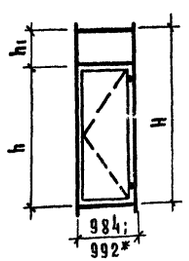	63 × 32 × 2,5	2280	2050	230	37,6	36,3	
34	ТС 10 - 27н			2580	2350	230	40,3	39,0	
35	ТС 10 - 33н		70 × 36 × 2,5	3200	2350	850	51,1	49,1	
36	ТС 10 - 36н			3500	2350	1150	54,6	52,2	

№№ п/п.	МАРКА	Эскиз /размеры, мм/	Сечение обвязки	Размеры, мм H	h	h_1	Вес** (см прим 1) кг вариант „У"	вариант „УШ"	№№ чертеж изделий
37	ТС 10/2 - 24	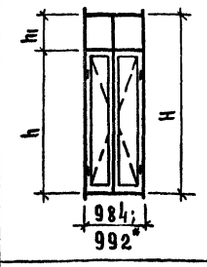	63 × 32 × 2,5	2280	2050	230	50,6	49,1	КМ-5
38	ТС 10/2 - 27			2580	2350	230	54,9	53,4	
39	ТС 10/2 - 33		70 × 36 × 2,5	3200	2350	850	71,2	68,2	
40	ТС 10/2 - 36			3500	2350	1150	76,7	73,0	
41	ТС 15/2 - 24т	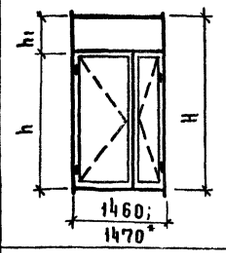	63 × 32 × 2,5	2280	2050	230	56,8	54,9	
42	ТС 15/2 - 27т			2580	2350	230	61,2	59,3	
43	ТС 15/2 - 33т		70 × 36 × 2,5	3200	2350	850	73,3	70,7	
44	ТС 15/2 - 36т			3500	2350	1150	76,8	73,8	
45	ТС 15/2 - 24н	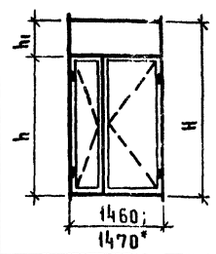	63 × 32 × 2,5	2280	2050	230	56,8	54,9	
46	ТС 15/2 - 27н			2580	2350	230	61,2	59,3	
47	ТС 15/2 - 33н		70 × 36 × 2,5	2200	2350	850	73,3	70,7	
48	ТС 15/2 - 36н			3500	2350	1150	76,8	73,8	

Примечания.

1. При проектировании в конце каждой марки частично или полностью остекленной нужно ставить буквы „У" или „УШ" в зависимости от выбранного типа остекления (см. стр. 5, 12)

   например: ТС 10 - 27н У, где „У" - обозначает крепление стекла двумя уголками

   ТС 10-27н УШ, где „УШ" обозначает крепление стекла уголком и штапиком

2. Условные обозначения принятые для наименования марок изделий см лист №6.

*) для изделий, выполненных в обвязке сечением 70×36×2,5

**) вес марок типа ТС... дан без учета веса створок

ТК 1975	Витрины торговых зданий	Серия 1.236-3	
	Номенклатура	Вып 4	Лист 2

ЦЕНИНГ
Торгово-бытовых зданий и туристских комплексов г. Москва
Нач отдела Гл. инж. пр-та Исполнил Проверил
Быков Белашева Молошникова Белашева

НОМЕНКЛАТУРА БОКОВЫХ ТАМБУРНЫХ ЭЛЕМЕНТОВ

№№ п/п	Марка	Эскиз /размеры, мм/	Сечение обвязки	Размеры, мм H	h	h_1	Вес** (см. прим.1) кг вариант „У"	вариант „УШ"	№№ чертеж изделий
49	ТС 15/1-24т	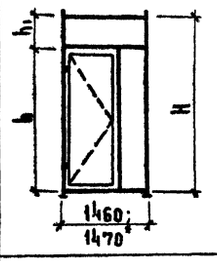	63×32×2.5	2280	2050	230	59,8	54,9	КМ-6
50	ТС 15/1-27т			2580	2350	230	64,5	59,3	
51	ТС 15/1-33т		70×36×2.5	3200	2350	850	76,8	70,8	
52	ТС 15/1-36т			3500	2350	1150	80,3	73,9	
53	ТС 15/1-24н	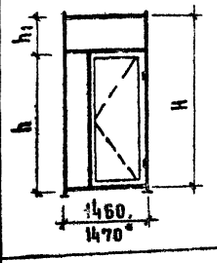	63×32×2.5	2280	2050	230	59,8	54,9	КМ-6
54	ТС 15/1-27н			2580	2350	230	64,5	59,3	
55	ТС 15/1-33н		70×36×2.5	3200	2350	850	76,8	70,8	
56	ТС 15/1-36н			3500	2350	1150	80,3	73,9	
57	ТС 10/1-24т	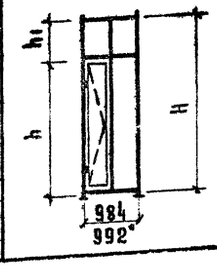	63×32×2.5	2280	2050	230	53,9	49,3	КМ-6
58	ТС 10/1-27т			2580	2350	230	58,5	53,6	
59	ТС 10/1-33т		70×36×2.5	3200	2350	850	74,8	68,4	
60	ТС 10/1-36т			3500	2350	1150	80,1	73,1	
61	ТС 10/1-24н	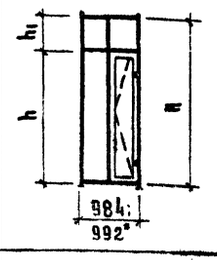	63×32×2.5	2280	2050	230	53,9	49,3	КМ-6
62	ТС 10/1-27н			2580	2350	230	58,5	53,6	
63	ТС 10/1-33н		70×36×2.5	3200	2350	850	74,8	68,4	
64	ТС 10/1-36н			3500	2350	1150	80,1	73,1	
65	ТВ 10 - 24т	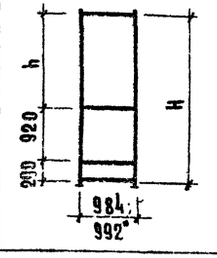	63×32×2.5	2280	1070	—	52,0	49,7	КМ-3 КМ-4
66	ТВ 10 - 27т			2580	1370	—	55,9	53,3	
67	ТВ 10 - 33т		70×36×2.5	3200	1990	—	68,4	65,5	
68	ТВ 10 - 36т			3500	2290	—	72,6	69,4	
69	ТВ 10 - 24н	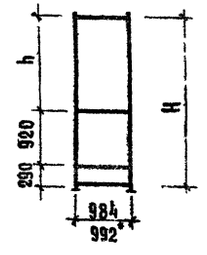	63×32×2.5	2280	1070	—	52,0	49,7	КМ-3 КМ-4
70	ТВ 10 - 27н			2580	1370	—	55,9	53,3	
71	ТВ 10 - 33н		70×36×2.5	3200	1990	—	68,4	65,5	
72	ТВ 10 - 36н			3500	2290		72,6	69,4	

Примечания:

1. При проектировании в конце каждой марки частично или полностью остекленной ставить буквы „У" или „УШ" в зависимости от выбранного типа остекления (см. стр. 5.12)

   Например. ТВ 10-24н У, где „У" обозначает крепление стекла двумя уголками
   ТВ 10-24н УШ, где „УШ" обозначает крепление стекла уголком и штапиком.

2. Условные обозначения принятые для наименования марок изделий см лист № 6.

*) Для изделий, выполненных в обвязке сечением 70×36×2.5.

**) Вес марок типа ТС..., дан без учета веса дверных створок.

ЦНИИЭП Торгово-бытовых зданий и туристских комплексов г. Москва
Зав. отделом Е.А. Ляксо
Рук. мастерской Г.А. Ташева
Исполнили Н.Н. Мирошникова, Г.А. Ташева
Проверила Е.А. Ляксо

Номенклатура тамбурных элементов

№№ п/п	Марка	Эскиз элемента	Сечение обвязки	Размеры, мм H	h	h_1	Вес (см. прим. 1) кг вариант „У"	вариант „УШ"	№№ чертеж. изделий
73	ТШ 10-24т	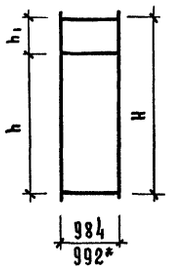	63×32×2.5	2280	—	—	41,4	39,0	КМ-3 КМ-4
74	ТШ 10-27т			2580	—	—	45,3	42,6	
75	ТШ 10-33т		70×36×2.5	3200	2350	850	64,0	59,8	
76	ТШ 10-36т			3500	2350	1150	68,2	63,8	
77	ТШ 10-24н	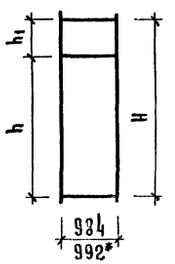	63×32×2.5	2280	—	—	41,4	39,0	
78	ТШ 10-27н			2580	—	—	45,3	42,6	
79	ТШ 10-33н		70×36×2.5	3200	2350	850	64,0	59,8	
80	ТШ 10-36н			3500	2350	1150	68,2	63,8	
81	ДП9-20т	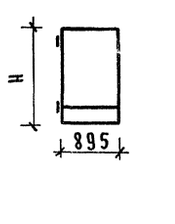	63×32×2.5	2045	—	—	42,4	39,2	КМ-7
82	ДП9-20н			2045	—	—	42,4	39,2	
83	ДП9-23т			2345	—	—	45,9	42,4	
84	ДП9-23н			2345	—	—	45,9	42,4	
85 86	ДК9-20тин	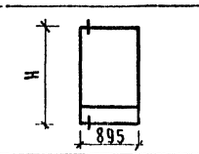	63×32×2.5	2040	—	—	39,5	36,3	
87 88	ДК9-23тин			2340	—	—	42,6	39,1	

№№ п/п	Марка	Эскиз элемента	Сечение обвязки	Размеры, мм H	h	B	Вес (см. прим. 1) кг вариант „У"	вариант „УШ"	№ чертеж. изделий
89	С4-20т	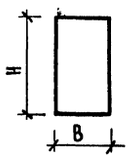	63×32×2.5	2000	—	425	30,7	27,9	КМ-7
90	С4-20н								
91	С4-23т			2300	—	425	34,4	31,2	
92	С4-23н								
93	С9-20т			2000	—	900	36,3	32,9	
94	С9-20н								
95	С9-23т			2300	—	900	40,0	36,3	
96	С9-23н								
97	РВА-032	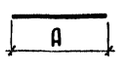	63×32×2.5	Размеры и веса данных элементов определяются по конкретному проекту (см. лист №7 прим.)					—
98	РСА-032								
99	РНА-032								
100	РВА-036		70×36×2,5						
101	РСА-036								
102	РНА-036								
103	Ст32-036	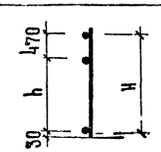	70×36×2,5	3200	273	—	19,4	17,5	КМ-8
104	Ст32-036			3200	2730	—	19,4	17,5	

Примечания

1. При проектировании в конце каждой марки проставлять буквы „У" или „УШ" в зависимости от выбранного типа остекления (см. стр. 5,12)
   Например: ТШ 10-24т У, где „У" обозначает крепление стекла двумя уголками
   ТШ 10-24т.УШ, где „УШ" обозначает крепление стекла уголком и штапиком
2. Условные обозначения принятые для наименований марок изделий см. лист №6.

*) Для изделий, выполненных в обвязке сечение 70×36×2.5

Нач. отдела Быков
Гл. инж. пр-та Белашева
Исполнил Молошникова
Проверил Белашева

ЦНИИЭП торгово-бытовых зданий и туристских комплексов г. Москва

ТК 1975	Витрины торговых зданий	Серия 1.236-3
	Номенклатура	Вып. 4; Лист 4

Номенклатура тамбурных элементов

NN п/п	Марка	Эскиз элемента	Сечение обвязки	Размеры, мм H	Размеры, мм h	Вес (см. прим.1) кг Вариант „У"	Вес (см. прим.1) кг Вариант „УШ"	NN чертеж. изделий
105	Ст 29л - 032	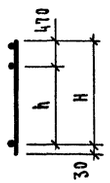	63 x 32 x 2.5	2900	2430	16.2	14.5	КМ-8
106	Ст 29пр - 032			2900	2430	16.2	14.5	
107	Ст 32л - 032			3200	2730	17.8	15.9	
108	Ст 32пр - 032			3200	2730	17.8	15.9	
109	Стц 27л - 032	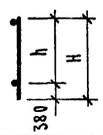	63 x 32 x 2.5	2660	2280	14.3	12.9	
110	Стц 27пр - 032			2660	2280	14.3	12.9	
111 x)	Стц 33л - 036	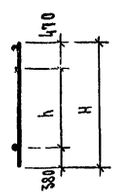	70 x 36 x 2.5	3280	2430	18.8	17.1	
112 x)	Стц 33пр - 036			3280	2430	18.8	17.1	
113 x)	Стц 36л - 036			3580	2730	20.5	18.6	
114 x)	Стц 36пр - 036			3580	2730	20.5	18.6	
115	Стц 33л - 036 рл	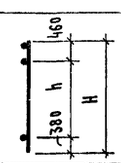		3280	2440	18.8	17.1	
116	Стц 33пр - 036 рл			3280	2440	18.8	17.1	

NN п/п	Марка	Эскиз элемента	Сечение обвязки	Размеры, мм H	Размеры, мм h	Вес (см. прим.1) кг Вариант „У"	Вес (см. прим.1) кг Вариант „УШ"	NN чертеж. изделий
117	Стц 36л - 036 рл	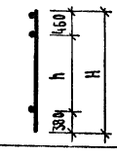	70 x 36 x 2.5	3580	2740	20.5	18.6	КМ-8
118	Стц 36пр - 036 рл			3580	2740	20.5	18.6	
119 xx)	Рг Т3 9 - 9	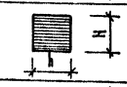	63 x 32 x 2.5	910	910	13.5	13.5	КМ-9
120	Рг Т3 9/2 - 9	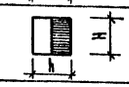		910	910	20.6	19.1	
121 xx)	Рв Т3 9 - 9	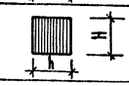		910	910	13.5	13.5	
122	Рв Т3 9/2 - 9	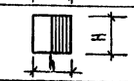		910	910	20.0	18.5	
123 xx)	У 23 - 025	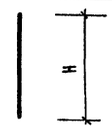	L 25 x 3	2310	—	2.6	2.6	—
124 xx)	У 26 - 025			2610	—	2.9	2.9	
125 xx)	У 32 - 025			3230	—	3.6	3.0	
126 xx)	У 35 - 025			3530	—	4.0	4.0	
127 xx)	У 26 - 056	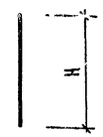	L 56 x 4	2610	—	9.0	9.0	—
128 xx)	У 35 - 056			3530	—	12.2	12.2	
129 xx)	ДТ - 032	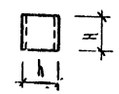	63 x 32 x 2.5	61	63	0.2	0.2	—
130 xx)	ДТ - 036		70 x 36 x 2.5	68	70	0.3	0.3	

x) Марки стоек предусмотрены для примыкания витрин рамного варианта к тамбуру см узлы №15,16, КМ-8/

xx) На концах данных марок не требуется проставлять буквы „У" или „УШ" /прим.1/ т.к. они не имеют контакта со стеклом.

Примечания:

1. При проектировании в конце каждой марки проставлять буквы „У" или „УШ", в зависимости от выбранного типа остекления /см. стр. 5, 12/.
Например: Стц 33л-036.У, где „У" обозначает крепление стекла двумя уголками.

Стц 33л-036.УШ, где „УШ" обозначает крепление стекла уголком и штапиком.

2. Условные обозначения, принятые для наименований марок изделий, см. лист №6.

ТК	Витрины торговых зданий	Серия 1.236-3	
1975	Номенклатура	Вып. 4	Лист

ЦНИИЭП торгово-бытовых зданий и туристских комплексов г. Москва

Нач. отдела		Быков
Гл. инж. пр-та		Белашева
Исполнил		Молошникова
Проверил		Белашева

Номенклатура тамбурных элементов

NN п/п	Марка	Эскиз элемента	Сечение элемента	Размеры, мм H	Размеры, мм h	Вес, кг вариант „У"	Вес, кг вариант „УШ"	NN чертеж. изделий
131	$С_{сп}$ 24 - 036	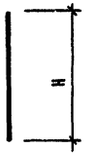	Из профиля 70х36х2.5	2380	—	8.8	8.8	КМ-8
132	$С_{сп}$ 27 - 036			2680	—	9.9	9.9	
133	$С_{сп}$ 33 - 036			3300	—	12.2	12.2	
134	$С_{сп}$ 36 - 036			3600	—	13.3	13.3	
135	ИТ 9 - 025	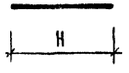	Труба 50х25х2	900	—	1.8	1.8	—
136	ИТ 19 - 025			1855	—	3.7	3.7	
137	ИТ 28 - 025			2810	—	5.6	5.6	

Принятые обозначения в маркировке изделий:

$Т_к$ — фасадная рама тамбура, створки качающиеся

$Т_п$ — фасадная рама тамбура, створки с притвором

ТГ — боковая рама тамбура, глухая

ТС — боковая рама тамбура со створками

ТВ — боковая рама тамбура с отверстием под решетку воздушно-тепловой завесы

ТШ — боковая рама тамбура для шахт забора воздуха и тепловой завесы

ДП — дверная створка с притвором

ДК — дверная створка, качающаяся

С — створка входа в зону межстекольного пространства витрины

РВ — распорка верхняя в зоне шахт воздушно-тепловой завесы

РС — распорка средняя в зоне шахт воздушно-тепловой завесы

РН — распорка нижняя в зоне шахт воздушно-тепловой завесы

$С_т$ — стойка витрины для примыкания к тамбуру

$С_{тц}$ — стойка витрины, расположенной на цоколе, в месте примыкания к тамбуру

$С_{сп}$ — стойка витрины со спаренным остеклением, в месте примыкания к тамбуру

ИТ — импост тамбурный

А — размер, определяемый при проектировании конкретного объекта

Цифровые обозначения

а) для рам: $1^{а,в}$ группа цифр — ширина изделия в „дм" (при дроби - знаменатель указывает количество створок в раме)

$2^{а,в}$ группа цифр — высота изделия в „дм"

б) для линейных элементов: $1^{а,в}$ группа цифр — номинальная высота изделия в „дм"

$2^{а,в}$ группа цифр — толщина изделия в „дм"

Индексы:

... А — левое расположение консолей (лицевая сторона марки по месту съемного элемента, закрепляющего стекло)

... П — правое расположение консолей

... Т — марка так

... Н — марка наоборот

... РА — рамно-линейный вариант

... У — вариант крепления стекла двумя уголками

... УШ — вариант крепления стекла уголком и штапиком

Пример:

$Т_к$ 30 - 36. УШ — фасадная тамбурная рама с качающимися створками, шириной 30 дм, высотой 36 дм; вариант конструкций с креплением стекла уголком и штапиком

ТС 10/2-24. У — боковая тамбурная рама с $2^{а,в}$ створками, ширина рамы 10 дм, высота рамы 24 дм; вариант конструкций с креплением стекла двумя уголками

ЦНИИЭП торгово-бытовых зданий и туристских комплексов г. Москва

Гл. инж. Быков

Исполнил Осекашева

Проверил Колодникова

Схема тамбура витрин с раздельным остеклением (В*=1500)

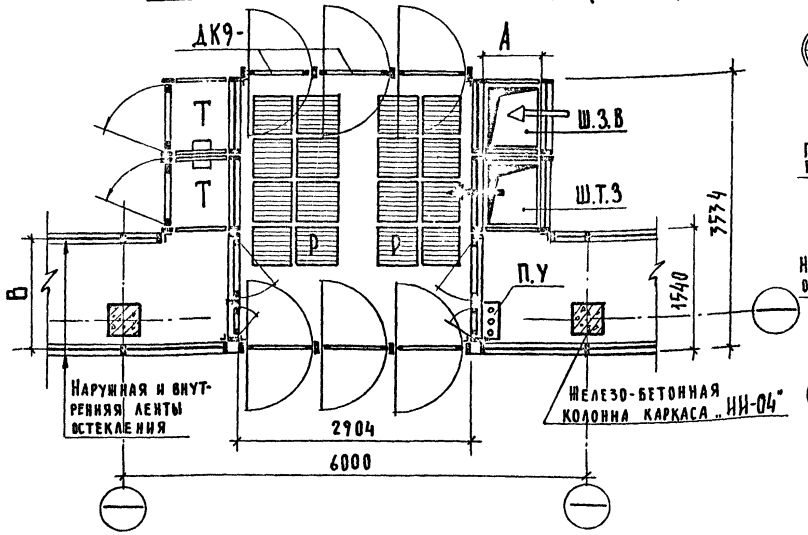

Схема тамбура витрин с одинарным остеклением (Н=3.3)

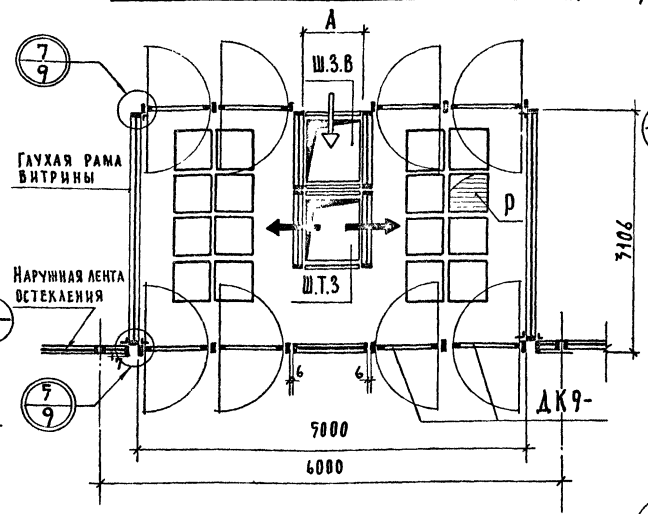

Схема входа витрин с одинарным остеклением

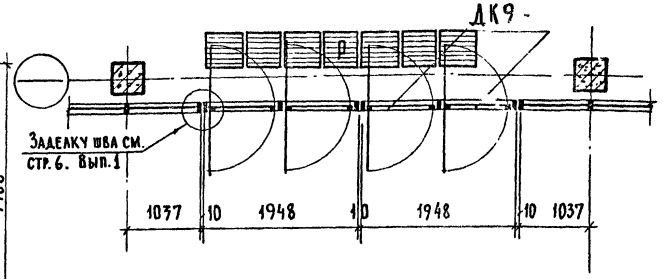

Схема фигурного входа-I**

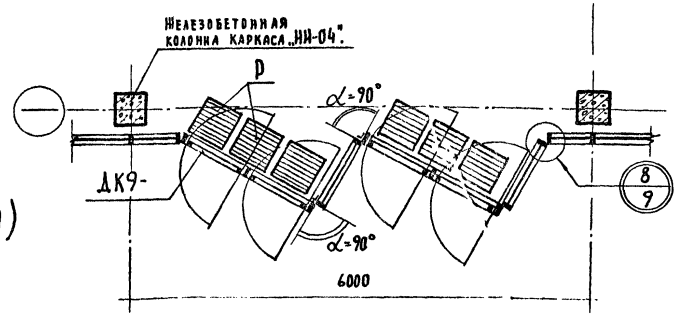

Схема тамбура витрин с раздельным остеклением (В*=700)

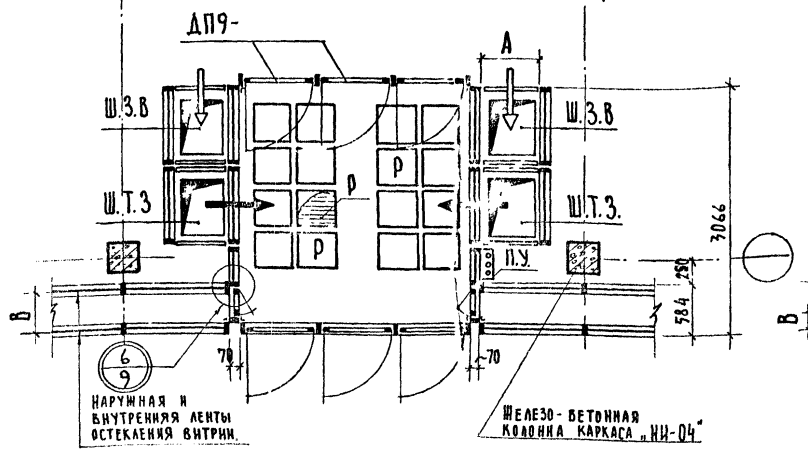

Схема тамбура витрин со спаренным остеклением (В*=1700)

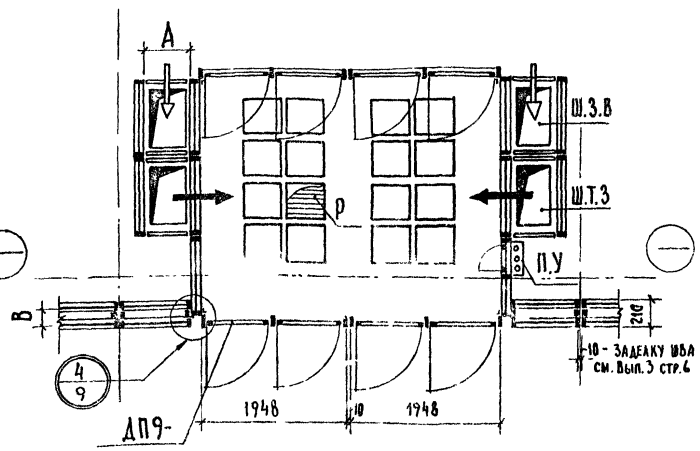

Схема фигурного входа-II**

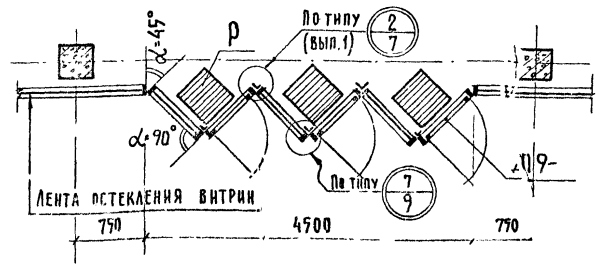

Условные обозначения:

Ш.Т.З - шахта тепловой завесы
Ш.З.В - шахта забора воздуха
ДК9 - дверная, качающаяся створка
ДП9 - дверная створка с притвором
П.У - пульт управления освещением
Р - решетка грязеприемника
Т - кабина телефона-автомата
А - размер шахты (см. лист 7, прим. 3)

→ - направление потока теплого воздуха
⇨ - забор воздуха в шахту из помещения
номер узла
номер чертежа узла

Примечания:

*1) В - номинальный размер между лентами остекления витрин.
**2) Схемы I, II предусмотрены для зданий, решенных с навесами над зонами входов
3). Пример компоновки тамбура витрин при В=1000 и общие указания см. лист № 7.

ТК 1975	Витрины торговых зданий. Схемы тамбуров и входов витрин.	Серия 1.236-; Вып. 4, Лист 7

Зданий и музыкальных комплексов г. Москва

1-1 (план)

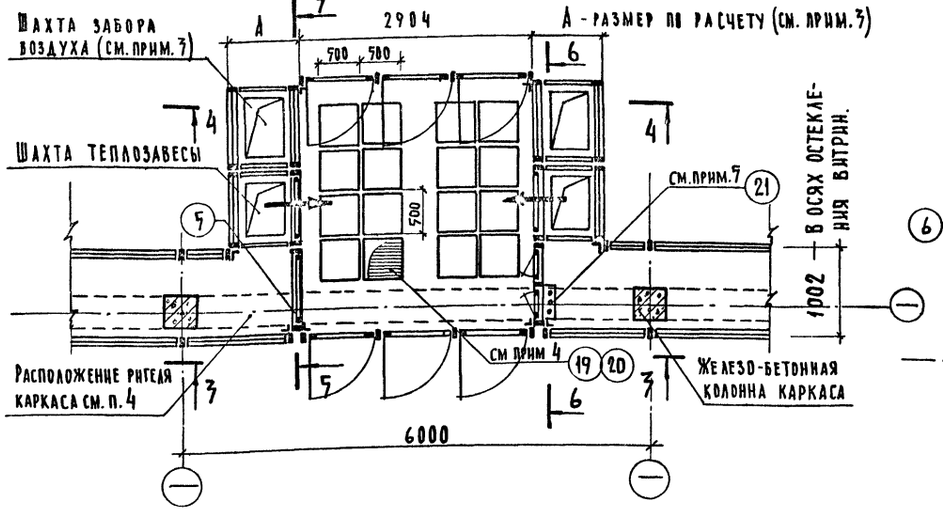

2-2

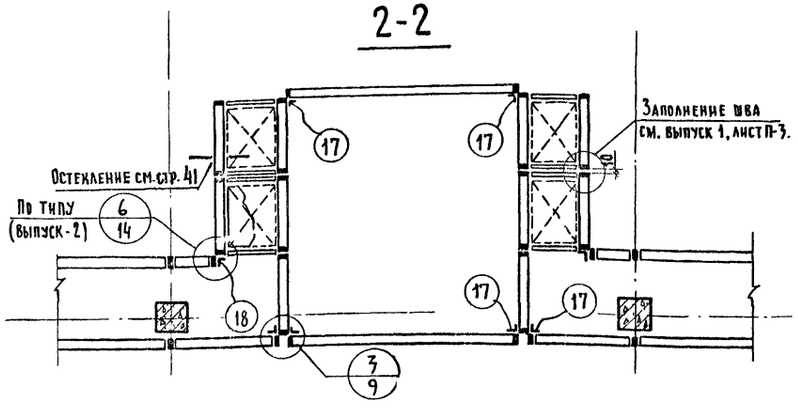

3-3

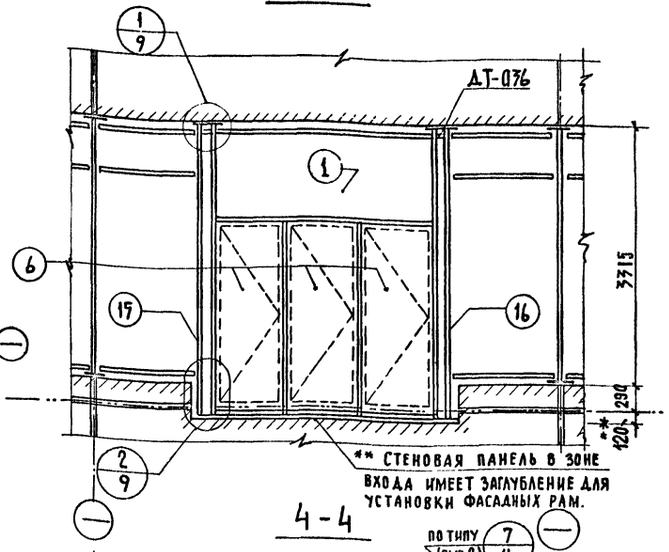

4-4

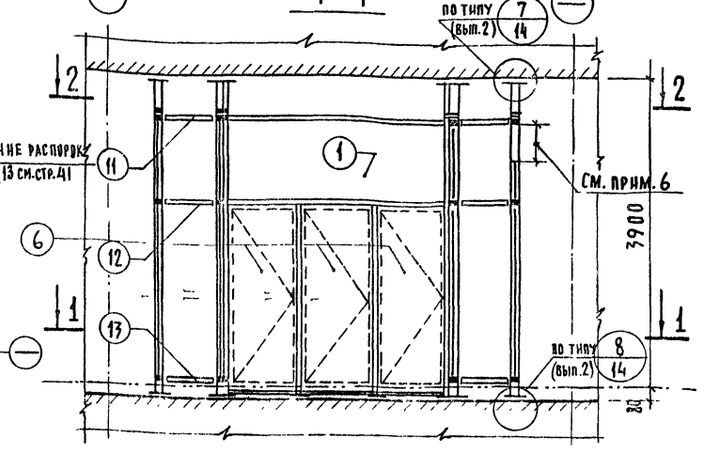

5-5

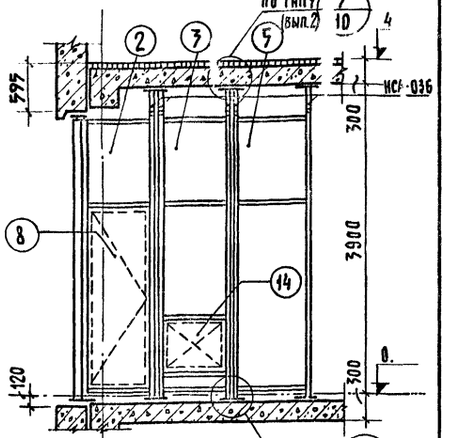

6-6

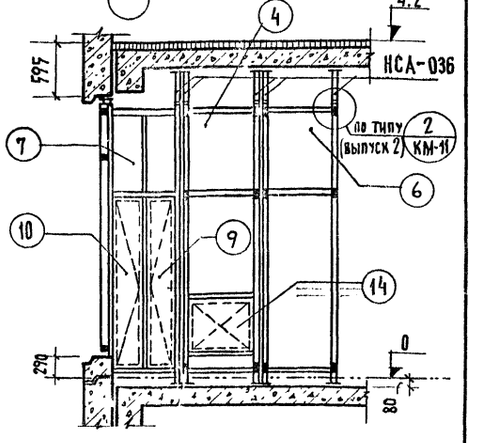

NN поз.	Марка	Колич. шт.	№ чертежа изделия
1	2	3	4
1	Тп 30-36 У*	2	КМ-2
2	ТС 10-36тУ*	1	КМ-5
3	ТВ 10-36тУ*	1	КМ-4
4	ТВ 10-36нУ*	1	"
5	ТШ 10-36нУ*	3	"
6	ТШ 10-36тУ*	3	"
7	ТС 10/2-36 У*	1	"
8	С9-23тУ*	1	КМ-7
9	С4-23нУ*	1	"
10	С4-23тУ*	1	"
11	РВА-036	8	б/ч
12	РСА-036	8	б/ч
13	РНА-036	8	б/ч
14	$Р_пТ3$-9-9	2	КМ-9
15	Стц $36_д$-036 У*	1	КМ-8
16	Стц 36пр-036 У*	1	"
17	У35-025	6	б/ч
18	У35-056	2	б/ч
19	Решетка грязеприем	16	Метрогипротранс. Москва черт. 347/9-16
20	Поддон	-	Разрабатываются в каждом конкретном объекте.
21	Эл. шкаф	1	

*) В конце каждой остекленной марки проставлена буква „У", обозначающая тип крепления стекла. См. стр. 5

1) На данном листе приведен пример компоновки тамбура, включая спецификацию его элементов с типом крепления стекла „У"*
2) Общие указания по монтажу см. Пояснительную записку и лист № 9.
3) Размеры шахт забора воздуха и тепловой завесы определяются расчетом в каждом конкретном проекте.
4) Грязеприемники, состоящие из решеток и поддонов, устанавливаются по всему полу тамбура; поддон разрабатывается в каждом конкретном проекте; для установки поддонов в модуле расположения тамбура устанавливаются сборные железобетонные сан-технические плиты или разрабатывается монолитное ж/б. ребристое перекрытие
5) В зоне створки (см. поз. 21) устанавливается щит управления электроосвещением; ограждение щита и проводки (эл шкаф) разрабатывается из непрозрачного стекла или др. материала в каждом конкретном проекте.
6) Отверстие в шахту для забора воздуха располагается у потолка со стороны помещения торгового зала (размер отверстия определяется расчетом)
7) Крепление рам к строительным конструкциям (узлы 7, 8 и 3, 4), наращивание стоек рам (узел 2) выполнять по типу узлов, разработанных для витрин см выпуск 2.
8) Остекление тамбура см. стр. 41

ЦНИИЭП Бытовых зданий и туристских комплексов г. Москва
Гл. инж. пр-та Беляшева
Исполнил Беляшева
Проверил Молочникова

ТК 1975

Витрины торговых зданий

Монтажная схема тамбура витрин (пример компоновки).

Серия 1.236-3
Вып. 4; Лист 8

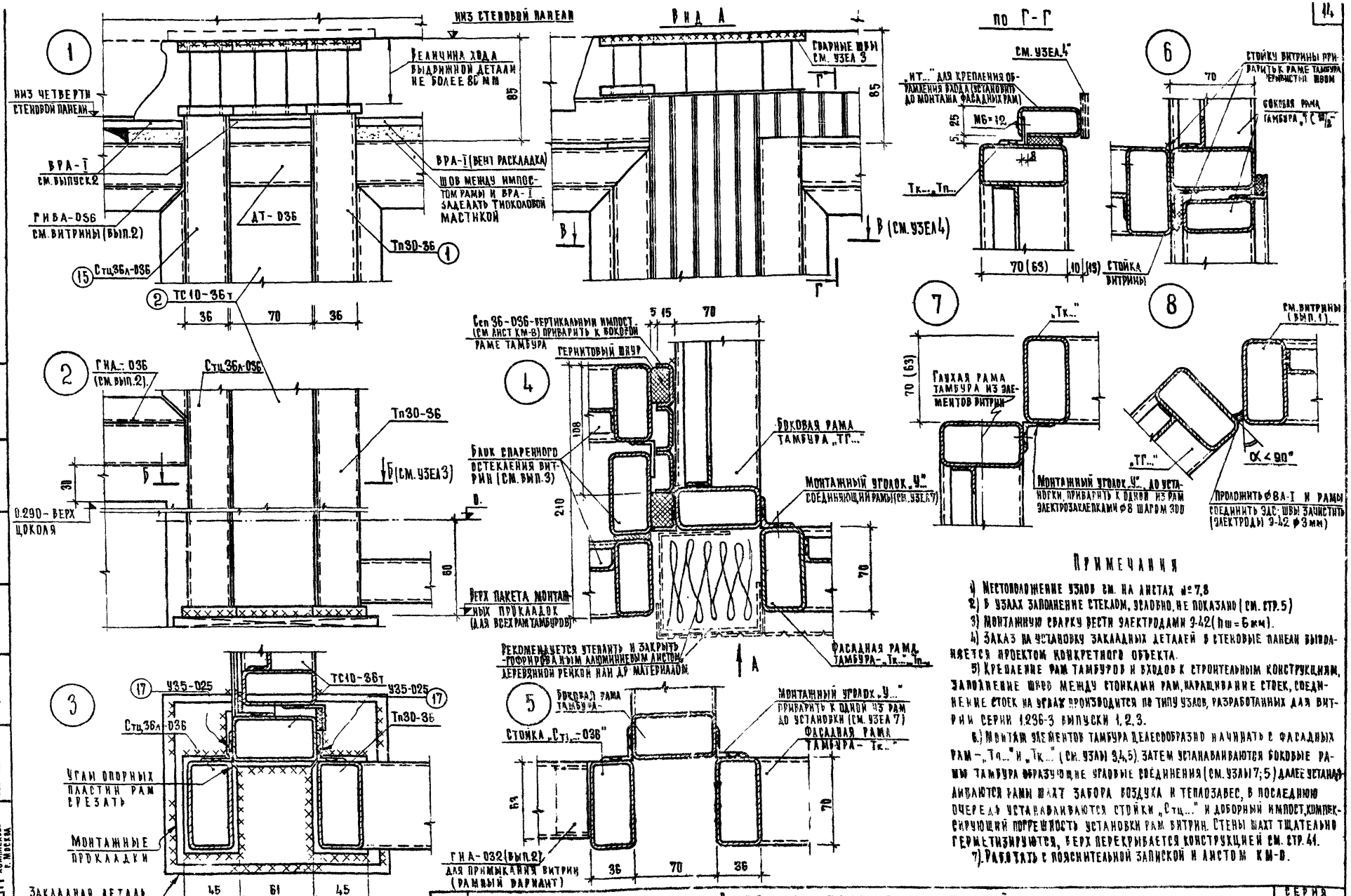

ПРИМЕЧАНИЯ

1) МЕСТОПОЛОЖЕНИЕ УЗЛОВ СМ. НА ЛИСТАХ №7,8
2) В УЗЛАХ ЗАПОЛНЕНИЕ СТЕКЛОМ, УСЛОВНО, НЕ ПОКАЗАНО (СМ. СТР. 5)
3) МОНТАЖНУЮ СВАРКУ ВЕСТИ ЭЛЕКТРОДАМИ Э-42 (hш = 6 мм).
4) ЗАКАЗ НА УСТАНОВКУ ЗАКЛАДНЫХ ДЕТАЛЕЙ В СТЕНОВЫЕ ПАНЕЛИ ВЫПОЛНЯЕТСЯ ПРОЕКТОМ КОНКРЕТНОГО ОБЪЕКТА.
5) КРЕПЛЕНИЕ РАМ ТАМБУРОВ И ВХОДОВ К СТРОИТЕЛЬНЫМ КОНСТРУКЦИЯМ, ЗАПОЛНЕНИЕ ШВОВ МЕЖДУ СТОЙКАМИ РАМ, НАРАЩИВАНИЕ СТОЕК, СОЕДИНЕНИЕ СТОЕК НА УГЛАХ ПРОИЗВОДИТСЯ ПО ТИПУ УЗЛОВ, РАЗРАБОТАННЫХ ДЛЯ ВИТРИН СЕРИИ 1.236-3 ВЫПУСКИ 1, 2, 3.
6.) МОНТАЖ ЭЛЕМЕНТОВ ТАМБУРА ЦЕЛЕСООБРАЗНО НАЧИНАТЬ С ФАСАДНЫХ РАМ - „Тп..." И „Тк..." (СМ. УЗЛЫ 3,4,5). ЗАТЕМ УСТАНАВЛИВАЮТСЯ БОКОВЫЕ РАМЫ ТАМБУРА ОБРАЗУЮЩИЕ УГЛОВЫЕ СОЕДИНЕНИЯ (СМ. УЗЛЫ 7; 5) ДАЛЕЕ УСТАНАВЛИВАЮТСЯ РАМЫ ШАХТ ЗАБОРА ВОЗДУХА И ТЕПЛОЗАВЕС, В ПОСЛЕДНЮЮ ОЧЕРЕДЬ УСТАНАВЛИВАЮТСЯ СТОЙКИ „Стц..." И ДОБОРНЫЙ ИМПОСТ, КОМПЕНСИРУЮЩИЙ ПОГРЕШНОСТЬ УСТАНОВКИ РАМ ВИТРИН. СТЕНЫ ШАХТ ТЩАТЕЛЬНО ГЕРМЕТИЗИРУЮТСЯ, ВЕРХ ПЕРЕКРЫВАЕТСЯ КОНСТРУКЦИЕЙ СМ. СТР. 41.
7). РАБОТАТЬ С ПОЯСНИТЕЛЬНОЙ ЗАПИСКОЙ И ЛИСТОМ КМ-0.

Т.К	ВИТРИНЫ ТОРГОВЫХ ЗДАНИЙ.	СЕРИЯ 1.236.-3	
1975	МОНТАЖНЫЕ УЗЛЫ	ВЫП. 4	ЛИСТ 9

ТОРГОВО-БЫТОВЫХ ЗДАНИЙ И ТУРИСТСКИХ КОМПЛЕКСОВ г. МОСКВА

НАЧ. ОТДЕЛА		БЫКОВ
ГЛ. ИНЖ. ПР-ТА		БЕЛАШЕВА
ИСПОЛНИТЕЛЬ		МОЛОШНИКОВА
ПРОВЕРИЛ		БЕЛАШЕВА

Расход материалов на один фасадный тамбурный элемент (без учета крепления стекла)																								
Марка элемента	Металл (сталь)														Итого вес стали	Для типа крепления „У"			Для типа крепления „Ш"				Прочие материалы			Примечания
	Профиль гнутый ГОСТ 12336-66				ГОСТ 8509-72		Полоса, ГОСТ 103-57*				Сталь круглая, ГОСТ 2590-71					Сталь ГОСТ 8509-72		Итого вес стали	Сталь	Алюминий		Итого вес металла	Стекло δ=6,5 ГОСТ 7380-68	Резина П-образная (см. прим. 1)	Прокладки из „АГАТ" (см. прим. 4)	
	70×36×2,5		63×32×2,5		∠ 20×3		-8×40		-8×45		∅ 22		∅ 25			∠ 20×3			Пружинка ПР-1	Штапик ПС 885-173						
	м	кг	м	кг	м	кг	м	кг	м	кг	м	кг	м	кг	кг	м	кг	кг	шт	м	кг	кг	м²	м	шт	
$T_к$ 10-24 $T_п$ 10-24	—	—	7,5	24,9	2,2	2,0	0,45	1,2	—	—	0,24	0,7	—	—	28,8	2,2	2,0	30,8	12	2,2	0,7	29,5	0,15	2,2	8	
$T_к$ 20-24 $T_п$ 20-24	—	—	12,7	42,2	4,1	3,7	0,53	1,4	—	—	0,24	0,7	—	—	48,0	4,1	3,7	51,7	20	4,1	1,2	49,2	0,30	4,1	10	
$T_к$ 30-24 $T_п$ 30-24	—	—	17,6	58,5	6,0	5,4	0,60	1,5	—	—	0,24	0,7	—	—	66,1	6,0	5,4	71,5	28	6,0	1,8	64,9	0,45	6,0	12	
$T_к$ 10-27 $T_п$ 10-27	—	—	8,1	26,9	2,2	2,0	0,45	1,2	—	—	0,24	0,7	—	—	30,8	2,2	2,0	32,8	12	2,2	0,7	31,5	0,15	2,2	8	
$T_к$ 20-27 $T_п$ 20-27	—	—	13,6	45,2	4,1	3,7	0,53	1,4	—	—	0,24	0,7	—	—	51,0	4,1	3,7	54,7	20	4,1	1,2	52,2	0,30	4,1	10	
$T_к$ 30-27 $T_п$ 30-27	—	—	18,8	62,5	6,0	5,4	0,60	1,5	—	—	0,24	0,7	—	—	70,1	6,0	5,4	75,5	28	6,0	1,8	71,9	0,45	6,0	12	
$T_к$ 10-33 $T_п$ 10-33	9,4	35,4	—	—	3,4	3,0	—	—	0,48	1,4	—	—	0,24	0,9	40,7	3,4	3,0	43,7	14	3,4	1,0	41,7	0,70	3,4	8	
$T_к$ 20-33 $T_п$ 20-33	14,8	55,6	—	—	5,3	4,7	—	—	0,56	1,6	—	—	0,24	0,9	62,8	5,3	4,7	67,5	22	5,3	1,6	64,4	1,45	5,3	10	
$T_к$ 30-33 $T_п$ 30-33	20,1	75,6	—	—	7,3	6,5	—	—	0,64	1,8	—	—	0,24	0,9	84,8	7,3	6,5	91,3	30	7,3	2,1	86,9	2,20	7,3	12	
$T_к$ 10-36 $T_п$ 10-36	10,0	37,6	—	—	4,0	3,6	—	—	0,48	1,4	—	—	0,24	0,9	43,5	4,0	3,6	47,1	18	4,0	1,2	44,7	1,00	4,8	8	
$T_к$ 20-36 $T_п$ 20-36	15,4	57,9	—	—	5,9	5,3	—	—	0,56	1,6	—	—	0,24	0,9	65,7	5,9	5,3	71,0	26	5,9	1,7	67,4	2,00	5,9	10	
$T_к$ 30-36 $T_п$ 30-36	20,7	78,0	—	—	7,8	7,0	—	—	0,64	1,8	—	—	0,24	0,9	87,7	7,8	7,0	94,7	34	7,8	2,3	90,0	3,10	7,8	12	

Примечания:

1. Резиновый П-образный профиль из свето-озоно-морозостойкой марки резины по МРТУ 38-5-204-65 (см. КМ-0).
2. Клей 88 Н по МРТУ 38-5-6022-65; расход клея 40÷50 грамм на 1 п.м. остекления.
3. Герметик УТ-37 по ТУ 51-38-14-179-67; расход герметика 30 грамм на 1 п.м. остекления.
4. Прокладки из материала „АГАТ" по МРТУ 6-05-964-65 (см КМ-0).
5. Работать с листом КМ-0, стр. 28.

ТК 1975	Витрины торговых зданий	Серия 1.236-3	
	Таблица расхода материалов на фасадные тамбурные элементы типов „$T_к$" и „$T_п$"	Вып. 4.	Лист 10

ЦНИИЭП торгово-бытовых зданий и туристских комплексов г. Москва

Нач. отдела	Быков	
Гл. инж. пр-та	Белашева	
Исполнила	Молошникова	
Проверила	Белашева	

Марка элемента	Расход материалов на один боковой тамбурный элемент (без учета крепления стекла)																	Для типа крепления „У"			Для типа крепления „УШ"				Прочие материалы			
	Металл (сталь)																Итого вес стали	Сталь		Итого вес стали	Сталь	Алюминий		Итого вес металла	Стекло δ=6,5 ГОСТ 7380-52	Резина П-образная (см. прим. 1)	Пористая резина ДОК-4-3	Прокладки из „Агат" (см. прим. 4)
	Профиль гнутый ГОСТ 12336-66				ГОСТ 8509-72		ГОСТ 8510-72		Полоса, ГОСТ 103-57*				Сталь круглая, ГОСТ 2590-71					ГОСТ 8509-72			Пружинка ПР-1	Штапик ПС 885-173						
	70×36×2,5		63×32×2,5		∟20×3		∟32×20×3		-8×40		-8×45		Ø 22		Ø 25			∟20×3										
	м	кг	м	кг	м	кг	м	кг	м	кг	м	кг	м	кг	м	кг	кг	м	кг	кг	шт	м	кг	кг	м²	м	м	шт
ТГ 10-24	—	—	6,6	21,9	6,3	5,6	—	—	0,45	1,1	—	—	0,24	0,7	—	—	29,3	6,3	5,6	34,9	26	6,3	1,8	31,1	2,0	6,3	—	8
ТГ 10-27	—	—	7,2	23,9	6,9	6,2	—	—	0,45	1,1	—	—	0,24	0,7	—	—	31,9	6,9	6,2	38,1	28	6,9	2,0	33,9	2,3	6,9	—	8
ТГ 10-33	9,4	35,2	—	—	10,0	8,9	—	—	—	—	0,48	1,4	—	—	0,24	0,9	46,4	10,0	8,9	55,3	40	10,0	2,9	49,3	2,9	10,0	—	20
ТГ 10-36	10,0	37,5	—	—	10,6	9,5	—	—	—	—	0,48	1,4	—	—	0,24	0,9	49,3	10,6	9,5	58,8	44	10,6	3,1	52,4	3,1	10,6	—	20
ТС 10-24т ТС 10-24н	—	—	7,5	24,9	2,2	2,0	5,9	6,9	0,45	1,1	—	—	0,24	0,7	—	—	35,6	2,2	2,0	37,6	12	2,2	0,7	36,3	0,16	2,2	5,9	8
ТС 10-27т ТС 10-27н	—	—	8,1	26,9	2,2	2,0	6,5	7,6	0,45	1,1	—	—	0,24	0,7	—	—	38,3	2,2	2,0	40,3	12	2,2	0,7	39,0	0,16	2,2	6,5	8
ТС 10-33т ТС 10-33н	9,4	35,2	—	—	3,4	3,0	6,5	7,6	-	—	0,48	1,4	—	—	0,24	0,9	48,1	3,4	3,0	51,1	14	3,4	1,0	49,1	0,71	3,4	6,5	8
ТС 10-36т ТС 10-36н	10,0	37,5	—	—	4,0	3,6	6,5	7,6	—	—	0,48	1,4	—	—	0,24	0,9	51,0	4,0	3,6	54,6	18	4,0	1,2	52,2	0,97	4,0	6,5	8
ТС 10/2-24	—	—	9,8	32,6	2,6	2,3	9,9	11,6	0,45	1,1	—	—	0,24	0,7	—	—	48,3	2,6	2,3	50,6	16	2,6	0,8	49,1	0,15	2,6	9,9	16
ТС 10/2-27	—	—	10,7	35,5	2,6	2,3	11,1	13,0	0,45	1,1	—	—	0,24	0,7	—	—	52,6	2,6	2,3	54,9	16	2,6	0,8	53,4	0,15	2,6	11,1	16
ТС 10/2-33	12,5	46,9	—	—	5,0	4,5	11,1	13,0	—	—	0,48	1,4	—	—	0,24	0,9	66,7	5,0	4,5	71,2	20	5,0	1,5	68,2	0,70	5,0	11,1	16
ТС 10/2-36	13,4	50,4	—	—	6,2	5,5	11,1	13,0	—	—	0,48	1,4	—	—	0,24	0,9	71,2	6,2	5,5	76,7	28	6,2	1,8	73,0	0,96	6,2	11,1	16

Примечания

1. Резиновый П-образный профиль из свето-озоно-морозостойкой марки резины по МРТУ 38-5-204-65 (см. КМ-0).
2. Клей 88Н по МРТУ 38-5 6022-65; расход клея 40÷50 грамм на 1 п.м. остекления.
3. Герметик УТ-37 по ТУ 51-38-14-179-67; расход герметика 30 грамм на 1 п.м. остекления.
4. Прокладки из материала „Агат" по МРТУ 6-05-954-05, (см. КМ-0)
5. Работать с листом КМ-2, стр. 28.

ТК	Витрины торговых зданий	Серия 1.236-3
1975	Таблица расхода материалов на боковые тамбурные элементы типов „ТГ" и „ТС"	Вып. 4 Лист 11

ЦНИИЭП торгово-бытовых зданий и туристских комплексов г. Москва
Гл. инж. пр-та Исполнил Проверил
Белашева Молошникова Белашева

Марка элемента	Расход материалов на один боковой тамбурный элемент (без учета крепления стекла)																	Для типа крепления „У"			Для типа крепления „УШ"				Прочие материалы			
	Металл (сталь)																Итого вес стали	Сталь		Итого вес стали	Сталь	Алюминий		Итого вес металла	Стекло δ=6,5 ГОСТ 7380-68	Резина П-образная (см. прим. 1)	Порис. резина ДОК-4-3	Прокладки из „Агата" (см. прим. 4)
	Профиль гнутый ГОСТ 12336-66				ГОСТ 8509-72		ГОСТ 8510-72		Полоса ГОСТ 103-57*				Сталь круглая ГОСТ 2590-71					ГОСТ 8509-72			Пружинка	Штапик						
	70×36×2,5		63×32×2,5		L 20×3		L 32×20×3		-80×40		-8×45		Ø 22		Ø 25			L 20×3			Пр-1	ПС 885-173						
	М	КГ	М	КГ	М	КГ	М	КГ	М	КГ	М	КГ	М	КГ	М	КГ	КГ	М	КГ	КГ	ШТ.	М	КГ	КГ				ШТ
ТС 15/2-24т ТС 15/2-24н	—	—	11,0	36,5	3,2	2,9	10,8	12,7	0,45	1,1	—	—	0,24	0,7	—	—	53,9	3,2	2,9	56,8	16	3,2	1,0	54,9	0,25	3,2	10,0	10
ТС 15/2-27т ТС 15/2-27н	—	—	11,9	39,5	3,2	2,9	12,0	14,1	0,45	1,1	—	—	0,24	0,7	—	—	58,3	3,2	2,9	61,2	16	3,2	1,0	59,3	0,25	3,2	12,0	10
ТС 15/2-33т ТС 15/2-33н	13,1	49,1	—	—	4,4	3,9	12,0	14,1	—	—	0,48	1,4	—	—	0,24	0,9	69,4	4,4	3,9	73,3	18	4,4	1,3	70,7	1,10	4,4	12,0	10
ТС 15/2-36т ТС 15/2-36н	13,7	51,4	—	—	5,0	4,5	12,0	14,1	—	—	0,48	1,4	—	—	0,24	0,9	72,3	5,0	4,5	76,8	22	5,0	1,5	73,8	1,50	5,0	12,0	10
ТС 15/1-24т ТС 15/1-24н	—	—	11,0	36,5	8,2	7,3	5,9	6,9	0,45	1,1	—	—	0,24	0,7	—	—	52,5	8,2	7,3	59,8	36	8,2	2,4	54,9	1,15	8,2	5,9	18
ТС 15/1-27т ТС 15/1-27н	—	—	11,9	39,5	8,8	7,8	6,5	7,6	0,45	1,1	—	—	0,24	0,7	—	—	56,7	8,8	7,8	64,5	40	8,8	2,6	59,3	1,30	8,8	6,5	18
ТС 15/1-33т ТС 15/1-33н	13,1	49,1	—	—	10,0	8,9	6,5	7,6	—	—	0,48	1,4	—	—	0,24	0,9	67,9	10,0	8,9	76,8	42	10,0	2,9	70,8	2,10	10,0	6,5	18
ТС 15/1-36т ТС 15/1-36н	13,7	51,4	—	—	10,6	9,5	6,5	7,6	—	—	0,48	1,4	—	—	0,24	0,9	70,8	10,6	9,5	80,3	46	10,6	3,1	73,9	2,50	10,6	6,5	18
ТС 10/1-24т ТС 10/1-24н	—	—	9,8	32,6	7,6	6,8	5,0	5,9	0,45	1,1	—	—	0,24	0,7	—	—	47,1	7,6	6,8	53,9	36	7,6	2,2	49,3	1,10	7,6	5,0	24
ТС 10/1-27т ТС 10/1-27н	—	—	10,7	35,5	8,2	7,3	5,6	6,6	0,45	1,1	—	—	0,24	0,7	—	—	51,2	8,2	7,3	58,5	40	8,2	2,4	53,6	1,20	8,2	5,6	24
ТС 10/1-33т ТС 10/1-33н	12,5	46,9	—	—	10,6	9,5	5,6	6,6	—	—	0,48	1,4	—	—	0,24	0,9	65,3	10,6	9,5	74,8	44	10,6	3,1	68,4	1,70	10,6	5,6	24
ТС 10/1-36т ТС 10/1-36н	13,4	50,4	—	—	11,7	10,4	5,6	6,6	—	—	0,48	1,4	—	—	0,24	0,9	69,7	11,7	10,4	80,1	52	11,7	3,4	73,1	2,00	11,7	5,6	24

Примечания

1. Резиновый П-образный профиль из свето-озоно-морозостойкой марки резины по МРТУ 38-5-204-65 (см. КМ-0)
2. Клей 88Н по МРТУ 38-5-6022-65; расход клея 40÷50 грамм на 1 п.м. остекления.
3. Герметик УТ-37 по ТУ 51-38-14-179-67; расход герметика 30 грамм на 1 п.м остекления.
4. Прокладки из материала „Агат" по МРТУ 6-05-964-05, (см. КМ-0)
5. Работать с листом КМ-0, стр. 28.

ТК	Витрины торговых зданий	Серия 1.236-3	
1975	Таблица расхода материалов на боковые тамбурные элементы типа „ТС"	Вып. 4	Лист 12

ЦНИИЭП торгово-бытовых зданий и туристских комплексов г. Москва

Нач. отдела Гл. инж. пр-та Исполнил Проверил

Быков Белашева Молошникова Белашева

Расход материалов на один боковой тамбурный элемент (без учета крепления стекла)

Марка элемента	Металл (сталь)																Итого вес стали	Для типа крепления „У"			Для типа крепления „Ш"			
	Профиль гнутый ГОСТ 12336-66				Труба прямоуг. с доп. им. к дибкекута ГОСТ 8639-72		ГОСТ 8510-72				Полоса ГОСТ 103-57*				Сталь круглая ГОСТ 2590-71					Сталь ГОСТ 8509-72		Итого вес стали	Сталь	Алюминий		Итого вес металла
	70×36×2,5		63×32×2,5		50×25×2		∠20×3		∠32×20×3		−8×40		−8×45		⌀22		⌀25			∠20×3			пружина ПР-1	штапик ОСТ 36-6-138		
	м	кг	м	кг	м	кг	м	кг	м	кг	м	кг	м	кг	м	кг	м	кг	кг	м	кг	кг	шт	м	кг	кг
ТВ 18-24т ТВ 18-24н	—	—	8,5	28,2	0,12	0,2	6,2	5,6	9,2	10,8	0,45	1,1	—	—	0,24	0,7	—	—	46,5	6,2	5,6	52,0	46	10,8	3,2	49,7
ТВ 18-27т ТВ 18-27н	—	—	9,1	30,2	0,12	0,2	6,8	6,1	9,8	11,5	0,45	1,1	—	—	0,24	0,7	—	—	49,8	6,8	6,1	55,9	58	12,8	3,5	53,3
ТВ 18-33т ТВ 18-33н	10,3	38,7	—	—	0,18	0,4	8,8	7,1	10,9	12,8	—	—	0,48	1,4	—	—	0,24	0,9	61,3	8,8	7,1	68,4	82	14,3	4,2	65,5
ТВ 18-36т ТВ 18-36н	10,9	41,0	—	—	0,18	0,4	8,6	7,7	11,5	13,5	—	—	0,48	1,4	—	—	0,24	0,9	64,9	8,6	7,7	72,6	68	15,5	4,6	69,4
ТШ 18-24т ТШ 18-24н	—	—	6,6	21,9	0,12	0,2	6,3	5,6	6,4	6,3	0,45	1,1	—	—	0,24	0,7	—	—	35,8	6,3	5,6	41,4	44	10,8	3,2	39,0
ТШ 18-27т ТШ 18-27н	—	—	7,2	23,9	0,12	0,2	6,9	6,2	6,8	7,8	0,45	1,1	—	—	0,24	0,7	—	—	39,1	6,9	6,2	45,3	48	12,8	3,6	42,6
ТШ 18-33т ТШ 18-33н	9,4	35,2	—	—	0,18	0,4	10,8	8,9	7,1	8,3	—	—	0,48	1,4	—	—	0,24	0,9	55,1	10,8	8,9	64,8	66	16,2	4,7	59,8
ТШ 18-36т ТШ 18-36н	10,8	37,5	—	—	0,18	0,4	10,6	9,5	7,7	9,8	—	—	0,48	1,4	—	—	0,24	0,9	58,7	10,6	9,5	68,2	72	17,4	5,1	63,8

Марка элемента	Прочие материалы				Примечания
	Стекло ф. 6,6 ГОСТ 7380-68	Резина П-образная (см. прим. 1)	Вспученная резина АОК-4-3	Прокладки из „Агата" (см. прим. 4)	
	м²	м	м	шт	
ТВ 18-24т ТВ 18-24н	1,1	6,2	3,7	16	
ТВ 18-27т ТВ 18-27н	1,4	6,8	3,7	16	
ТВ 18-33т ТВ 18-33н	2,0	8,8	3,7	16	
ТВ 18-36т ТВ 18-36н	2,3	8,6	3,7	16	

Марка элемента	Прочие материалы				Примечания
	Стекло ф. 6,6 ГОСТ 7380-68	Резина П-образная (см. прим.)	Вспученная резина АОК-4-3	Прокладки из „Агата" (см. прим 4)	
	м²	м	м	шт	
ТШ 18-24т ТШ 18-24н	2,8	6,3	—	12	
ТШ 18-27т ТШ 18-27н	2,3	6,9	—	12	
ТШ 18-33т ТШ 18-33н	2,9	10,9	—	28	
ТШ 18-36т ТШ 18-36н	3,1	10,6	—	28	

Примечания

1. Резиновый П-образный профиль из свето-озоно-морозостойкой марки резины по МРТУ 38-5-204-65 (см. КМ-8).
2. Клей 88Н по МРТУ 38-5-6022-65; расход клея 40÷50 гр. на 1 п.м. остекления.
3. Герметик УТ-37 по ТУ 51-38-14-179-67; расход герметика 30 грамм на 1 п.м. остекления.
4. Прокладки из материала „Агат" по МРТУ 6-05-864-66, (см. КМ-8)
5. Работать с листом КМ-8, стр. 28.

Марка элемента	Расход материалов на один боковой тамбурный элемент (без учета крепления стекла)													Для типа крепления „У"			Для типа крепления „УШ"				Прочие материалы					Примечания
	Металл (сталь)												Итого вес стали	Сталь		Итого вес стали	Сталь	Алюминий		Итого вес металла	Стекло δ=6,5 ГОСТ 7380-68	Резина П-образная (см. прим. 1)	Нормальная резина ДОК-4-3	Прокладки из „Агата" (см. прим. 4)	Ворсовый уплотнитель	
	Профиль гнутый ГОСТ 12336-66 63×32×2,5		ГОСТ 8509-72 ∠20×3		ГОСТ 8510-72 ∠32×20×3		Сталь листовая ГОСТ 3680-57 δ=2,5		Профиль холодногнутый; нормаль 3-ДА МЗМД		Швеллер холодногнутый 20×32×28×1,4 ГОСТ 8281-69			ГОСТ 8509-72 ∠20×3			Пружинка ПР-1	Штапик ПС 885-173								
	м	кг	м	кг	м	кг	м	кг	м	кг	м	кг	кг	м	кг	кг	шт	м	кг	кг	м²	м	м	шт	м	
ДК9-20т ДК9-20н	6,7	22,2	5,2	4,7	—	—	0,34	6,7	5,0	1,2	—	—	34,8	5,2	4,7	39,5	24	5,2	1,5	36,3	1,4	5,2	—	8	5,0	
ДК9-23т ДК9-23н	7,3	24,2	5,8	5,2	—	—	0,34	6,7	6,5	1,3	—	—	37,4	5,8	5,2	42,6	26	5,8	1,7	39,1	1,7	5,8	—	8	6,4	
ДП9-20т ДП9-20н	6,7	22,2	5,2	4,7	3,0	3,5	0,34	6,7	3,0	0,6	—	—	37,7	5,2	4,7	42,4	24	5,2	1,5	39,2	1,5	5,2	3,0	8	3,0	
ДП9-23т ДП9-23н	7,3	24,2	5,8	5,2	3,3	3,9	0,34	6,7	3,5	0,7	—	—	40,7	5,8	5,2	45,9	26	5,8	1,7	42,4	1,7	5,8	3,3	8	3,3	
С9-20т С9-20н	5,8	19,3	5,6	5,0	6,0	7,0	—	—	—	—	—	—	31,3	5,6	5,0	36,3	26	5,6	1,6	32,9	1,6	5,6	6,0	8	—	
С9-23т С9-23н	6,4	21,3	6,2	5,5	6,6	7,7	—	—	—	—	—	—	34,5	6,2	5,5	40,0	28	6,2	1,8	36,3	1,8	6,2	6,6	8	—	
С4-20т С4-20н	4,9	16,3	4,7	4,2	5,1	6,0	—	—	—	—	—	—	26,5	4,7	4,2	30,7	22	4,7	1,4	27,9	0,7	4,7	5,1	8	—	
С4-23т С4-23н	5,5	18,3	5,3	4,7	5,7	6,7	—	—	—	—	—	—	29,7	5,3	4,7	34,4	24	5,3	1,5	31,2	0,9	5,3	5,7	8	—	
$Р_г$ ТЗ 9-9	3,7	12,3	—	—	—	—	—	—	—	—	1,4	1,2	13,5	—	—	13,5	—	—	—	13,5	0,6	—	—	—	—	
$Р_в$ ТЗ 9-9	3,7	12,3	—	—	—	—	—	—	—	—	1,4	1,2	13,5	—	—	13,5	—	—	—	13,5	0,6	—	—	—	—	
$Р_г$ ТЗ 9/2-9	4,5	15,0	2,5	2,2	—	—	—	—	—	—	1,4	1,2	18,4	2,5	2,2	20,6	12	2,5	0,7	19,1	0,6	2,5	—	8	—	
$Р_в$ ТЗ 9/2-9	4,5	15,0	2,5	2,2	—	—	—	—	—	—	0,7	0,6	17,8	2,5	2,2	20,0	12	2,5	0,7	18,5	0,6	2,5	—	8	—	

Примечания

1. Резиновый П-образный профиль из свето-озоно-морозостойкой марки резины по МРТУ 38-5-204-65 (см. КМ-0)
2. Клей 88Н по МРТУ 38-5-6022-65; расход клея 40÷50 грамм на 1 п.м. остекления.
3. Герметик УТ-37 по ТУ 51-38-14-179-67; расход герметика 30 грамм на 1 п.м. остекления.
4. Прокладки из материала „Агат" по МРТУ 6-05-964-05, (см. КМ-0).
5. Работать с листом КМ-0, стр. 28.

ТК	Витрины торговых зданий	Серия 1.236-3	
1975	Таблица расхода материалов на тамбурные элементы типов „ДК", „ДП", „С" и „РТЗ"	Вып. 4	Лист 14

ЦНИИЭП торгово-бытовых зданий и туристских комплексов г. Москва
Нач. отдела Гл. инж. пр-та Ивановна Проверка
Быков Белашева Молошникова Белашева

Расход материалов на один тамбурный элемент (без учета крепления стекла)

Марка элемента	Металл (сталь)																Итого вес стали	Для типа крепления „У"			Для типа крепления „УШ"				Прочие материалы	Примечания
	Профиль ГОСТ 12336-66				Труба прямоуг. э-да им. К. Либкнехта		ГОСТ 8509-72		Полоса ГОСТ 103-57*				Сталь круглая ГОСТ 2590-71					Сталь ГОСТ 8509-72		Итого вес стали	Сталь	Алюминий		Итого вес металла	Резина П-образная (см. прим. 1)	
	70×36×2,5		63×32×2,5		50×25×2		∠20×3		-8×40		-8×45		⌀22		⌀25			∠20×3			Пружинка ПР-1	Штапик ПС 885-173				
	м	кг	м	кг	м	кг	м	кг	м	кг	м	кг	м	кг	м	кг	кг	м	кг	кг	шт	м	кг	кг	м	
Ст 32л - 036 Ст 32пр - 036	3.3	12.4	—	—	0.09	0.2	3.1	2.8	—	—	0.24	0.7	—	—	0.12	0.5	16.6	3.1	2.8	19.4	13	3.1	0.9	17.5	3.1	
Ст 29л - 032 Ст 29пр - 032	—	—	3.0	10.0	0.09	0.2	2.8	2.5	0.23	0.6	—	—	0.12	0.4	—	—	13.7	2.8	2.5	16.2	12	2.8	0.8	14.5	2.8	
Ст 32л - 032 Ст 32пр - 032	—	—	3.3	11.0	0.09	0.2	3.1	2.8	0.23	0.6	—	—	0.12	0.4	—	—	15.0	3.1	2.8	17.8	13	3.1	0.9	15.9	3.1	
Стц 27л - 032 Стц 27пр - 032	—	—	2.7	9.0	0.06	0.1	2.3	2.1	0.23	0.6	—	—	0.12	0.4	—	—	12.2	2.3	2.1	14.3	9	2.3	0.7	12.9	2.3	
Стц 33л - 036 Стц 33пр - 036	3.3	12.4	—	—	0.09	0.2	2.8	2.5	—	—	0.24	0.7	—	—	0.12	0.5	16.3	2.8	2.5	18.8	11	2.8	0.8	17.1	2.8	
Стц 36л - 036 Стц 36пр - 036	3.6	13.5	—	—	0.09	0.2	3.1	2.8	—	—	0.24	0.7	—	—	0.12	0.5	17.7	3.1	2.8	20.5	13	3.1	0.9	18.6	3.1	
Стц 33л - 036 ра Стц 33пр - 036 ра	3.3	12.4	—	—	0.09	0.2	2.8	2.5	—	—	0.24	0.7	—	—	0.12	0.5	16.3	2.8	2.5	18.8	11	2.8	0.8	17.1	2.8	
Стц 36л - 036 ра Стц 36пр - 036 ра	3.6	13.5	—	—	0.09	0.2	3.1	2.8	—	—	0.24	0.7	—	—	0.12	0.5	17.7	3.1	2.8	20.5	13	3.1	0.9	18.6	3.1	

Пружинка ПР-1

Материал - Ст 65г
Вес 1 шт - 9.8г

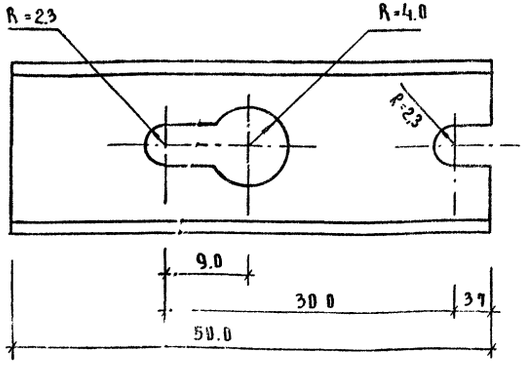

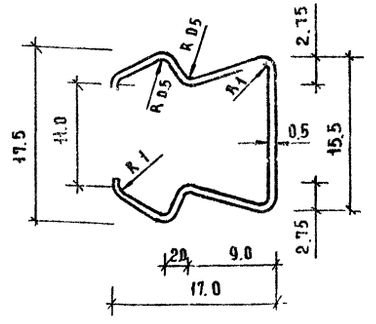

Примечания

1. Резиновый П-образный профиль из свето-озоно-морозостойкой марки резины по МРТУ 38-5-204-65 (см. КМ-0)
2. Клей 88Н по МРТУ 38-5-6022-65; расход клея 40÷50 грамм на 1 п.м остекления.
3. Работать с листом КМ-0, стр. 28

Нормаль Карачаровского Механического завода г. Москва

ТК 1975	Витрины торговых зданий	Серия 1.236-3
	Таблица расхода материалов на линейные элементы типа „С"	Вып. 4; Лист 15

Гипроторг — Торговые бытовые здания и туристских комплексов г. Москва

Нач. отдела Галиж; Руководитель Баландина; Проверил Белашева; Разработал Молошникова; Н. контр. Белашева

Схемы установки дверных полотен в рамы из профиля 63×32×2,5

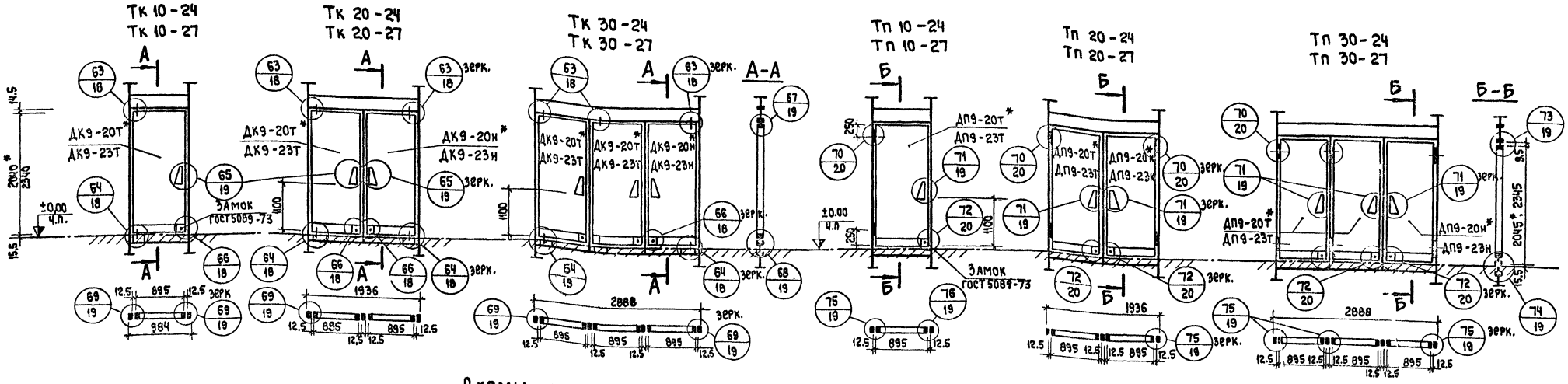

Схемы установки дверных полотен в рамы из профиля 70×36×2,5

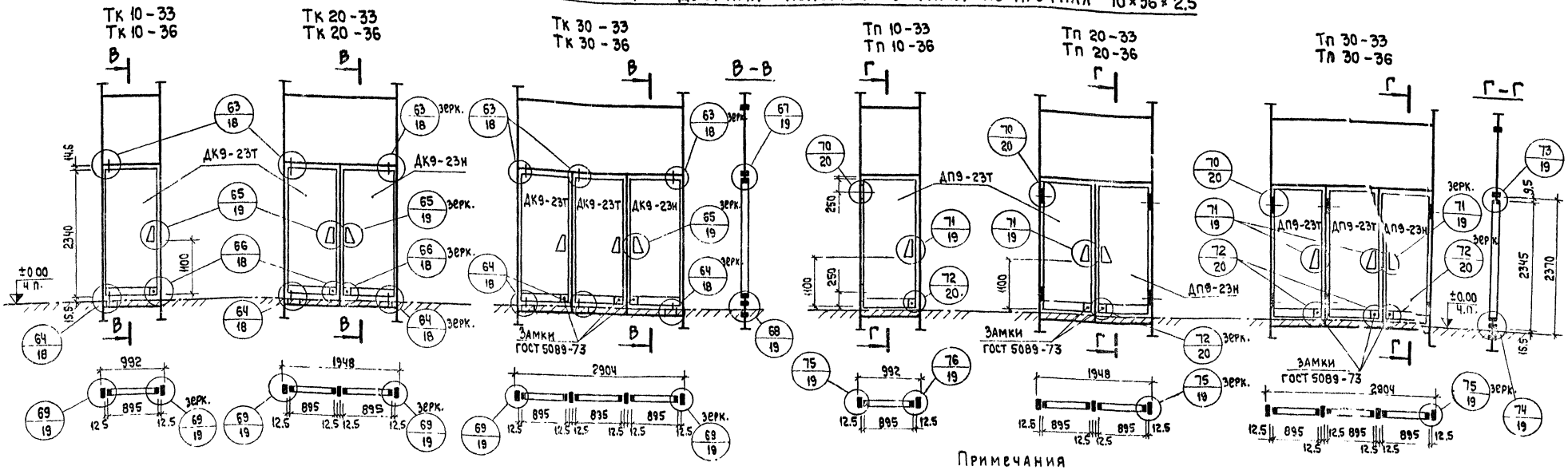

В отдельных случаях допускается изменять навеску дверных створок по заказу к конкретному объекту

Примечания

1. Общий вид тамбурных блоков см. листы КМ-1 ÷ КМ-2; схемы створок см. К.7
2. Комплектацию рам дверными полотнами (таблица - II) см. лист 20
3. Размеры со знаком *) даны для дверных полотен марок „ДК9-20" и „ДП9-20" в рамах „1 24".

ТК	Витрины торговых зданий	Сер. 1.23.03
1975	Монтажные схемы установки дверных полотен	Вып. 4

Нач. отдела — Быков
Гл. инж. пр-та — Белашева
Исполнил — Кравцов
Проверил — Молошникова

Торгово-бытовых зданий и туристских комплексов г. Москва

Схемы установки створок и решеток в рамы из проф. 63×32×2,5

ТС 10 - 24т,
ТС 10 - 27т

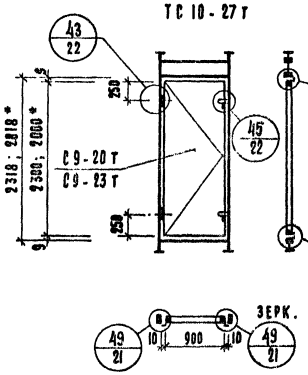

ТС 10/1 - 24т.
ТС 10/1 - 27т

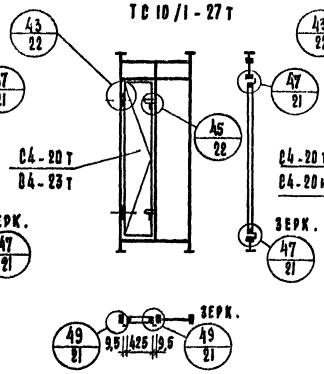

ТС 10/2 - 24,
ТС 10/2 - 27

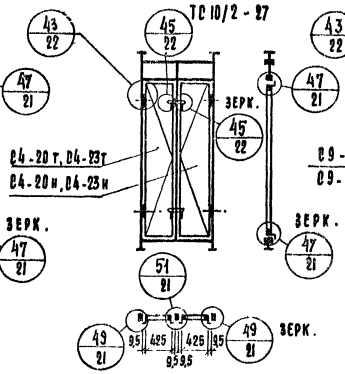

ТС 15/1 - 24т.
ТС 15/1 - 27т

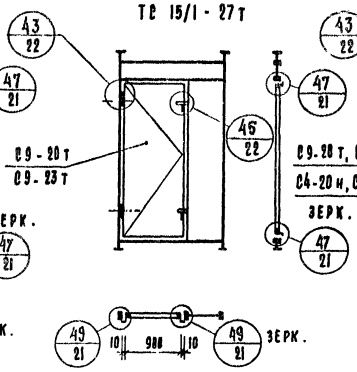

ТС 15/2 - 24т,
ТС 15/2 - 27т.

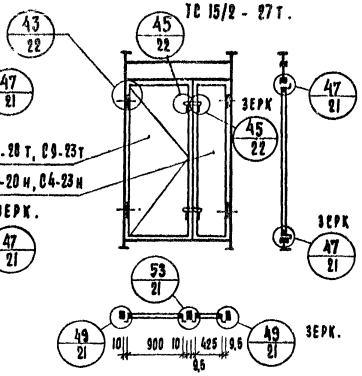

ТВ 10 - 24,
ТВ 10 - 27.

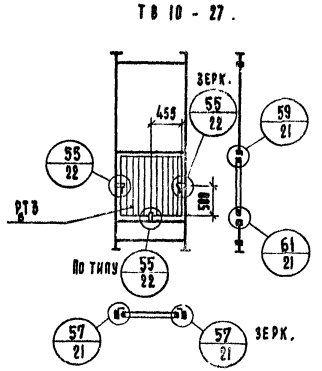

Схемы установки створок и решеток в рамы из проф. 70×36×2,5

ТС 10 - 33т,
ТС 10 - 36т.

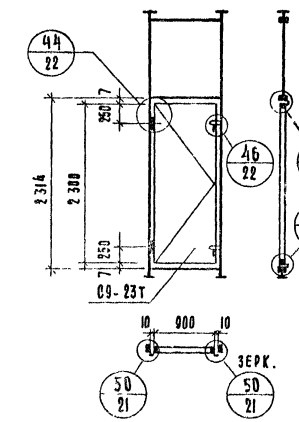

ТС 10/1 - 33т,
ТС 10/1 - 36т.

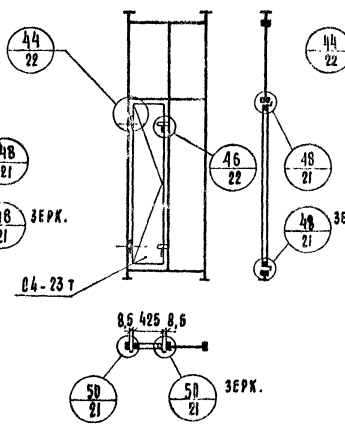

ТС 10/2 - 33,
ТС 10/2 - 36.

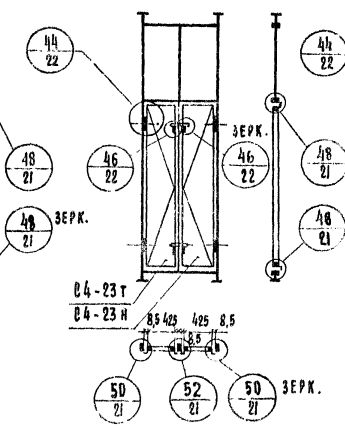

ТС 15/1 - 33т,
ТС 15/1 - 36т.

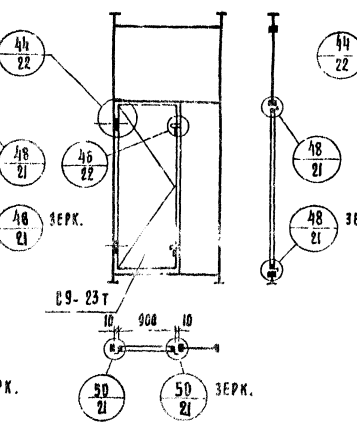

ТС 15/2 - 33т.
ТС 15/2 - 36т.

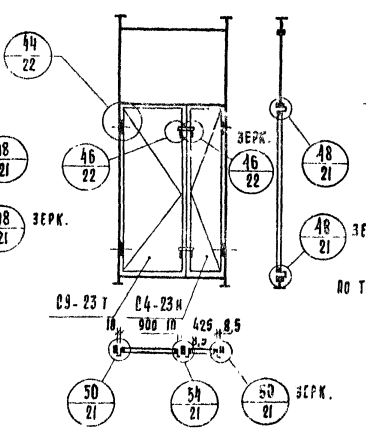

ТВ 10 - 33,
ТВ 10 - 36.

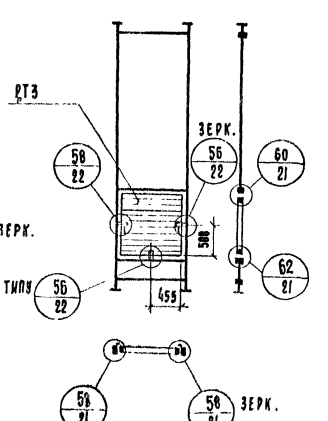

Примечания

1. Общий вид тамбурных рам см. листы КМ-3 ÷ КМ-6
2. Комплектацию рам створками (таблица-I) см. лист 20
3. Размеры со знаком *) даны для створок С4-20 и С9-20 в рамах „ТС-24т".
4. Схемы створок см. лист КМ-7

ТК	Витрины торговых зданий	Серия 1.236-3
1975	Монтажные схемы установки створок и решеток Т.3	Вып. 4 / Лист 17

ЦНИИЭП КОМПЛЕКСОВ

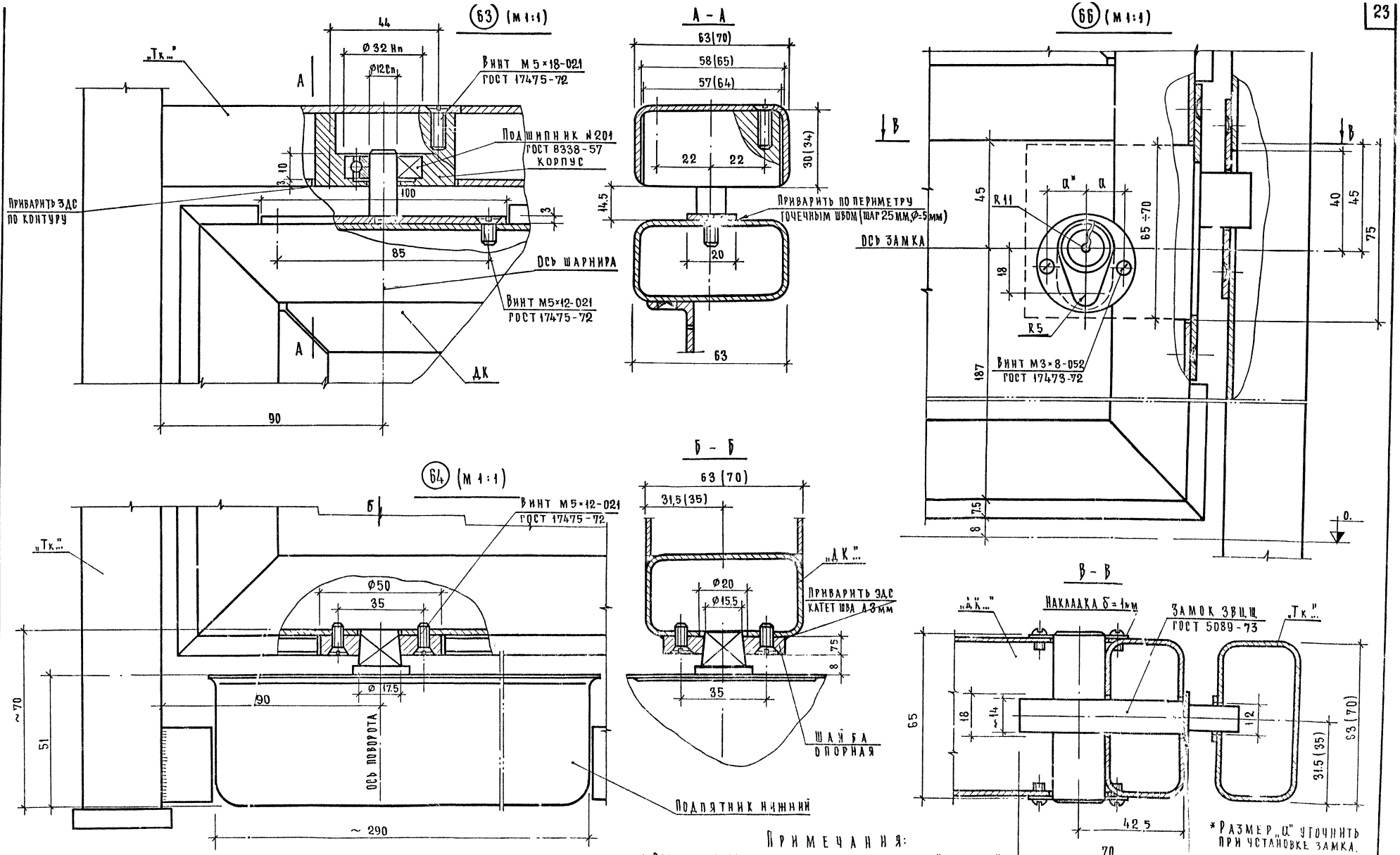

Примечания:

1. Размеры в скобках даны для рам марки „Тк...-33" и „Тк...-36".
2. Чертежи деталей „верхнего шарнира" и „опорной шайбы" подпятника разрабатываются на стадии КМД".
3. „Ось шарнира" устанавливается на „ДК" при сборке.

ТК	Витрины торговых зданий.	Серия 1.236-3	
1975	Узлы установки дверных полотен „ДК..." и комплектующих изделий в рамы „ТК"	Вып. 4	Лист 18

Нач. отдела — Быков
Гл. инж. пр-та — Белашева
Исполнил — Кравцов
Проверил — Молошников

Торгово-бытовых зданий и туристских комплексов г. Москва

67

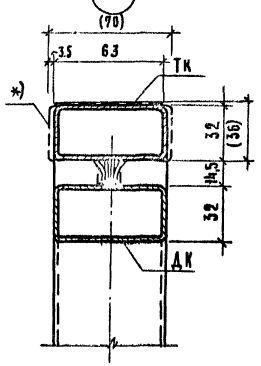

69

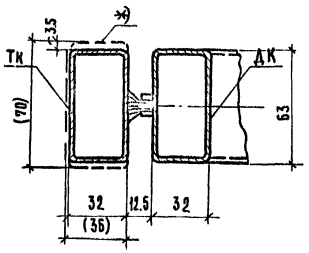

73

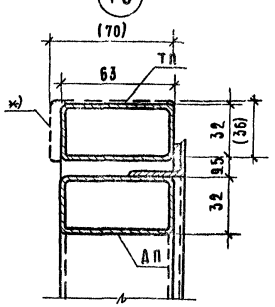

71

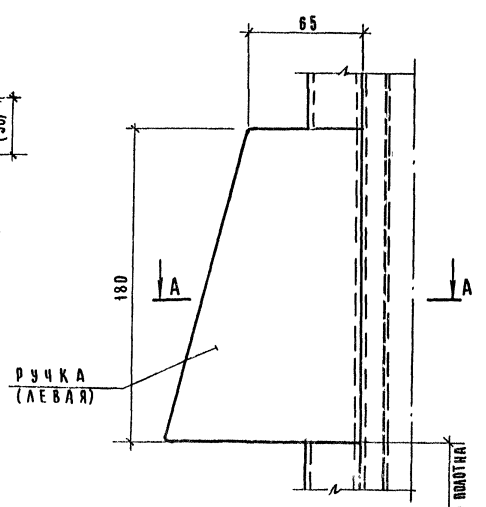

65

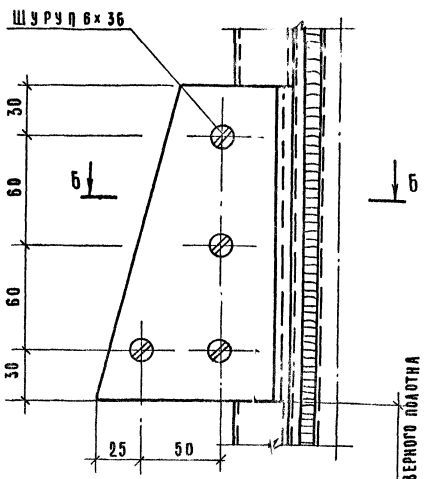

68

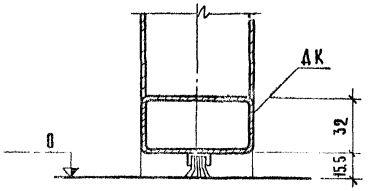

75

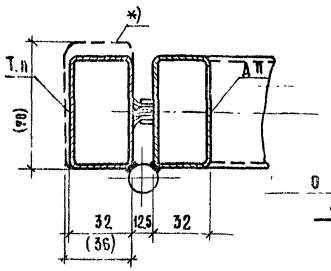

74

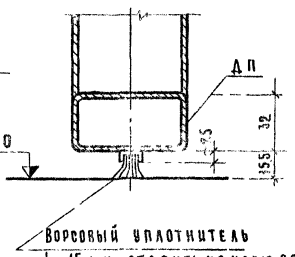

76

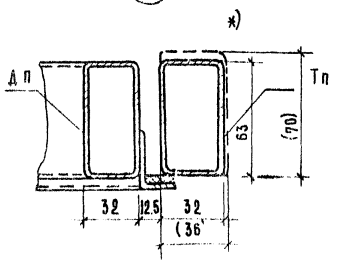

* В узлах 67, 69, 73, 75 и 76 крепление стекла условно не показано; пунктирной линией дано положение стойки рам „Тп" и „Тк", выполненных из профиля 70×36×2,5

А - А

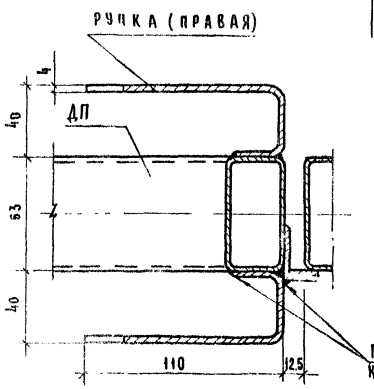

Б - Б

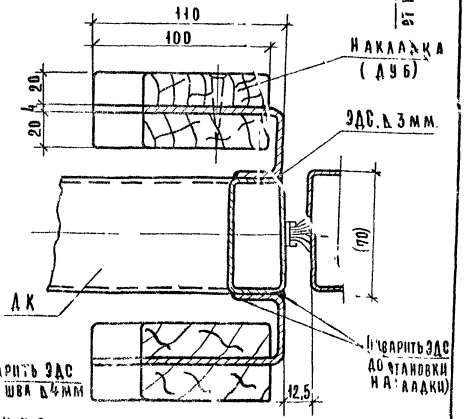

Примечания:

1. Схему установки дверных полотен в рамы см. лист № 16
2. Размеры в скобках для рам Тп - 33; Тп - 36 и Тк - 33; Тк - 36
3. Ручка изображена в 2х вариантах допускается изготовление ручек любой формы

ТК 1975	Витрины торговых зданий. Узлы примыкания дверных полотен „ДП и ДК" в рамах „Тп и Тк". Узлы установки ручки двери.	Серия 1.236.3 Вып. 4; Лист 9

(70)

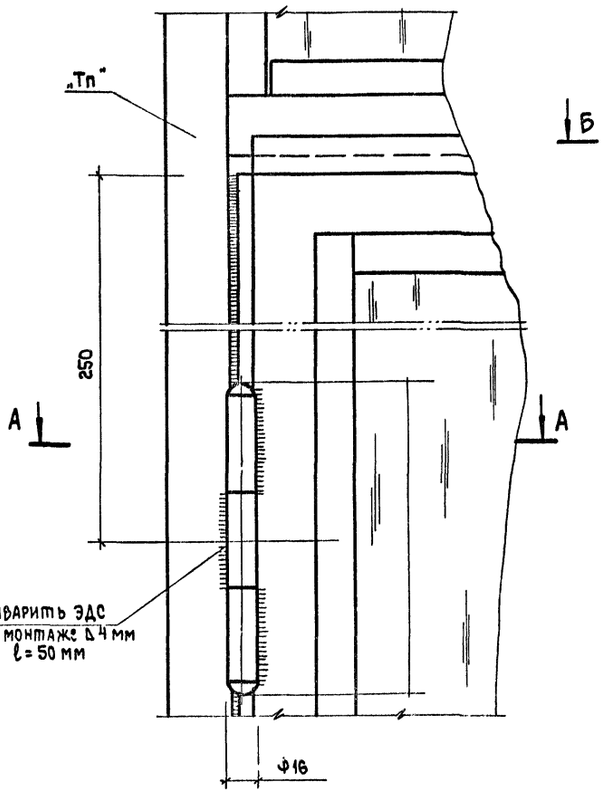

(72) М1:1

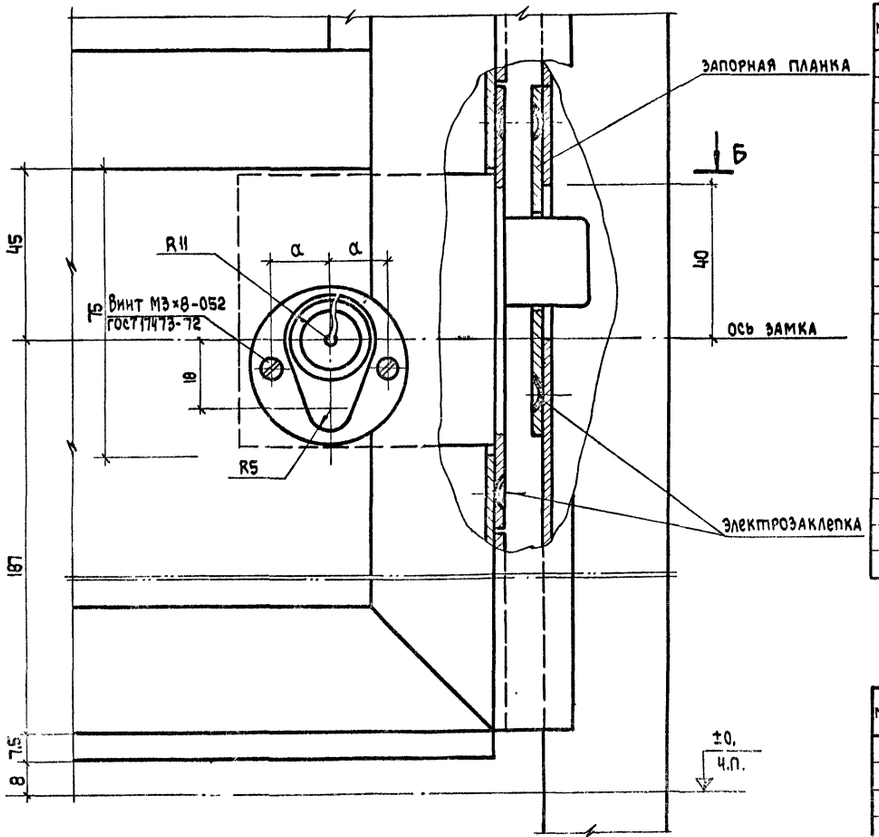

А – А

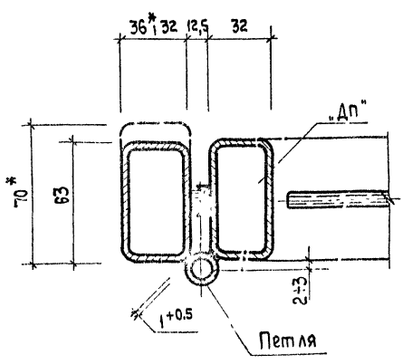

Б – Б

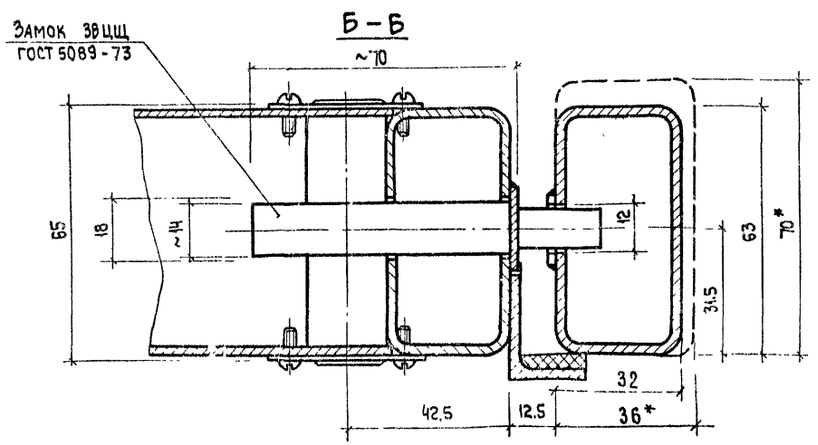

I – Комплектация рам „ТС" створками

N N	Марка рамы	Марка створки	N N	Марка рамы	Марка створки
1	ТС 10 – 24Т	С9 – 20Т	21	ТС 10 – 24Н	С9 – 20Н
2	ТС 10/1 – 24Т	С4 – 20Т	22	ТС 10/1 – 24Н	С4 – 20Н
3	ТС 10/2 – 24	С4-20Т; С4-20Н			
4	ТС 15/1 – 24Т	С9 – 20Т	23	ТС 15/1 – 24Н	С9 – 20Н
5	ТС 15/2 – 24Т	С9-20Т; С4-20Н	24	ТС 15/2 – 24Н	С9-20Н; С4-20Т
6	ТС 10 – 27Т	С9 – 23Т	25	ТС 10 – 27Н	С9 – 23Н
7	–"– – 33Т		26	–"– – 33Н	
8	–"– – 36Т		27	–"– – 36Н	
9	ТС 10/1 – 27Т	С4 – 23Т	28	ТС 10/1 – 27Н	С4 – 23Н
10	–"– – 33Т		29	–"– – 33Н	
11	–"– – 36Т		30	–"– – 36Н	
12	ТС 10/2 – 27	С4-23Т; С4-23Н			
13	–"– – 33				
14	–"– – 36				
15	ТС 15/1 – 27Т	С9 – 23Т	31	ТС 15/1 – 27Н	С9 – 23Н
16	–"– – 33Т		32	–"– – 33Н	
17	–"– – 36Т		33	–"– – 36Н	
18	ТС 15/2 – 27Т	С9-23Т; С4-23Н	34	ТС 15/2 – 27Н	С9-23Н; С4-23Т
19	–"– – 33Т		35	–"– – 33Н	
20	–"– – 36Т		36	–"– – 36Н	

– Схемы установки створок в рамы см. лист N 17.

II – Комплектация рам „Тк" и „Тп" дверными полотнами

N N	Марка рамы	Марка двери	N N	Марка рамы	Марка двери
1	Тк 10 – 24	ДК9 – 20Т	10	Тп 10 – 24	ДП9 – 20Т
2	Тк 20 – 24	ДК9-20Т; ДК9-20Н	11	Тп 20 – 24	ДП9-20Т; ДК9-20Н
3	Тк 30 – 24	ДК9-20Т(2шт.)ДК9-20Н	12	Тп 30 – 24	ДП9-20Т(2шт.)ДП9-20Н
4	Тк 10 – 33	ДК9 – 23Т	13	Тп 10 – 33	ДП9 – 23Т
5	–"– – 36		14	–"– – 36	
6	Тк 20 – 33	ДК9-23Т; ДК9-23Н	15	Тп 20 – 33	ДП9-23Т; ДП9-23Н
7	–"– – 36		16	–"– – 36	
8	Тк 30 – 33	ДК9-23Т (2шт.)	17	Тп 30 – 33	ДП9-23Т (2 шт.)
9	–"– – 36	ДК9 – 23Н	18	–"– – 36	ДП9 – 23Н

– Схемы установки дверных полотен в рамы см. лист N 16.

Примечания

1. Размеры со знаком *) даны для рам марок Т\... – 33" и „Тп-36".
2. Размер „α" уточнять по типу устанавливаемого замка.
3. Запорную планку замка крепить к раме после полной установки двери.

ТК 1975	Витрины торговых зданий. Узлы установки дверных полотен „Дп" в рамы „Тп". Комплектация рам.	Серия 1.236-3 Выпуск 4; Лист 20

ЦНИИЭП торговых зданий и туристских комплексов г. Москва

Нач. отдела Бойков
Гл. инж. пр-та Брашева
Исполнил Кравцов
Проверил Молочникова

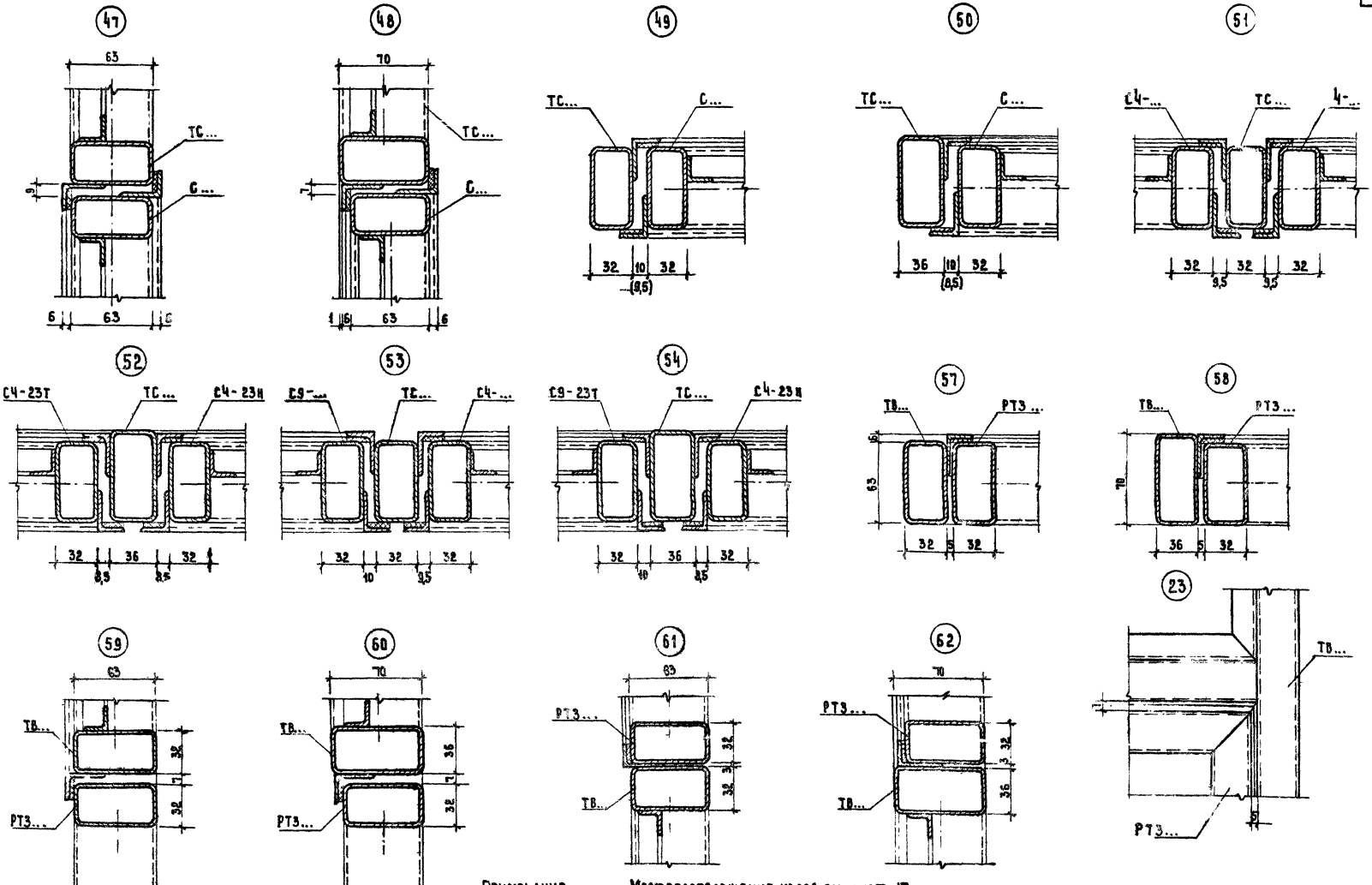

Примечания: Месторасположение узлов см. лист 17.

Размеры в скобках даны для блоков со створками С4-20 и С4-23.

В узлах, условно, не показано остекление конструкций и заполнение жалюзи изделий Р.Т.З.

ТК	Витрины торговых зданий.	Серия 1.236-3
1975	Узлы примыкания створок в рамах „ТС" и решеток „РТЗ..." в рамах „ТВ..."	Вып. 4 Лист 21

ЦНИИЭП торгового комплекса г. Москва
Рук. группы Беляшева
Гл. инж. пр-та Беляшева
Исполнил Молошникова
Проверил Кравцов

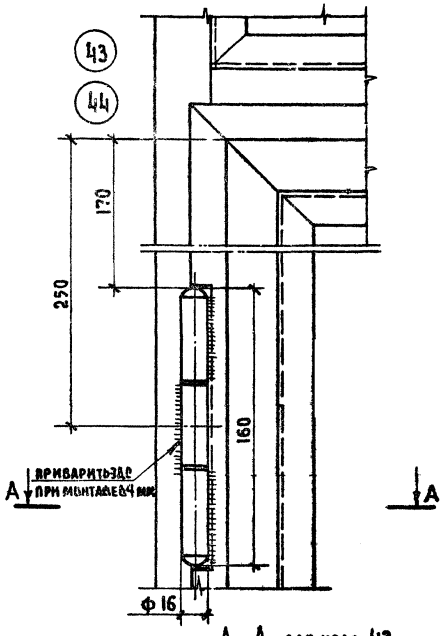

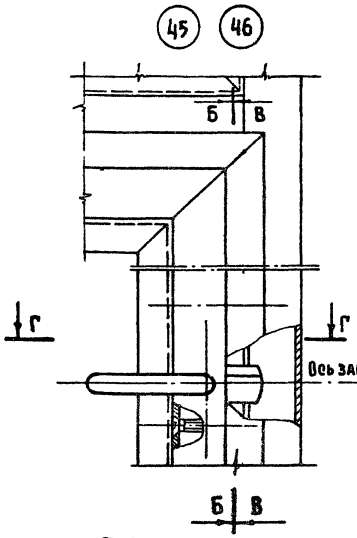

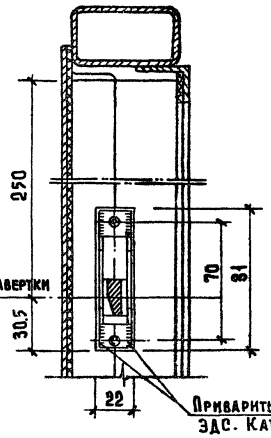

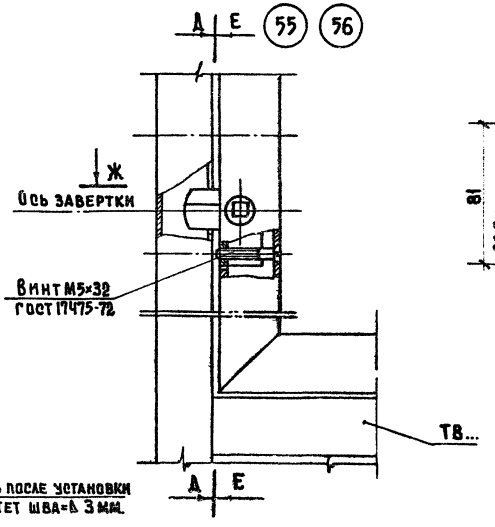

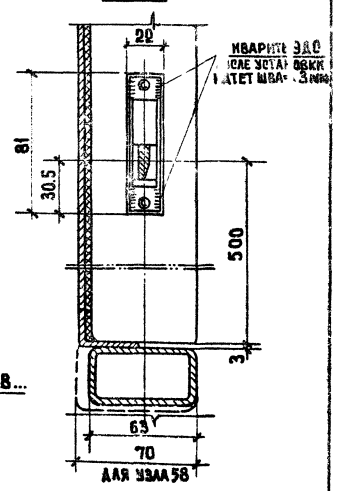

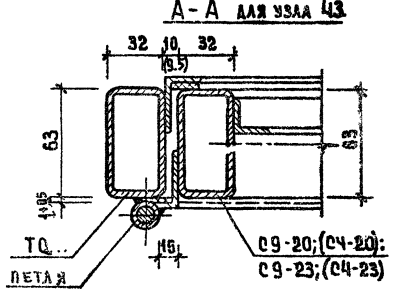

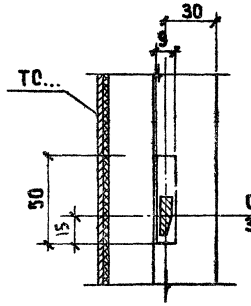

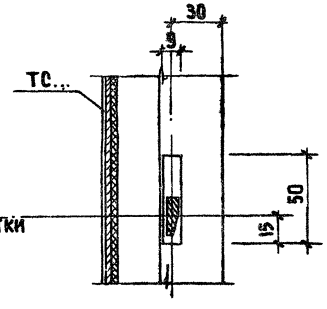

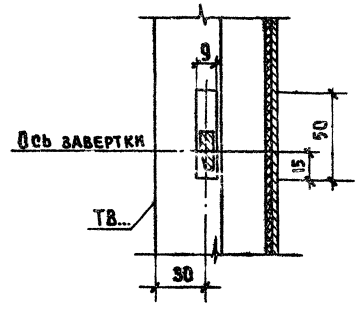

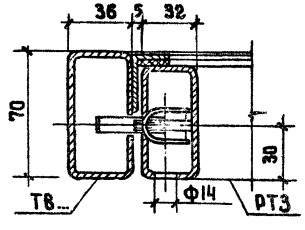

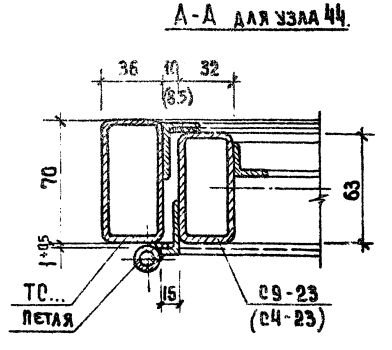

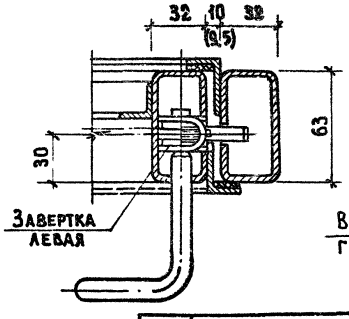

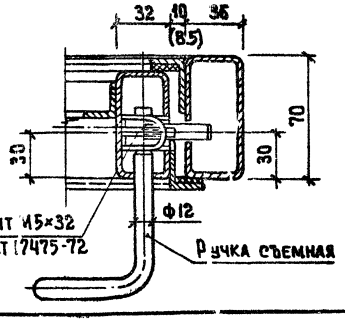

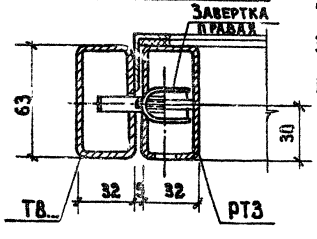

Примечания:

1. Схемы установок створок и решеток в рамы см. лист №17
2. Схемы рам см. листы КМ-3÷КМ-6; створок-КМ-7; решеток РТЗ-КМ-9
3. Размеры в скобках-при установке створок „С4-20" или „С4-23".
4. Установка заверток в обвязки створок и решеток РТЗ производится в заводских условиях.
5. Завертки (левая и правая) изготавливаются по чертежам Мосгорспецстроя (черт. N 1428.01.00 и N 1428.02.00)

Петля Ф16 L=160мм-3-А „Нестандартного оборудования"

ТК 1975	Витрины торговых зданий. Узлы установки створок в рамы „ТС" и решеток РТЗ в рамы „ТВ"	Серия 1.236-3 Выпуск 4; Лист 22.

Ведомость металла

№ п/п	Сечение мм	ГОСТ (нормаль)	Материал
1	Профиль прямоуг. 70×36×2,5	ГОСТ 12336-66	Ст-3 кп ГОСТ 11474-65
2	Профиль прямоуг 63×32×2,5		
3	50×25×2	Нормаль з-да им. К.Либкнехта.	Ст. 10. пс
4.	Штапик алюминиевый	ПС 885-173	АД 31-Т1
5	L 32×28×3	ГОСТ 8510-72	Ст.3 кп ГОСТ 11474-65
6	L 20×3	ГОСТ 8509-72	
7	Швеллер холоднокрут.	Нормаль з-да МЗМА	Ст. 10 пс ГОСТ 1050-60
8	Швеллер холоднокрут 20×32×28×4,4	ГОСТ 8281-69	Ст.3 кп ГОСТ 11474-65
9	— 8×40 полоса	ГОСТ 103-57*	В.Ст3 кп ГОСТ 11474-65
10	— 8×45 полоса		
11	Пружинка ПР-1 под штапик ПС 885-173	Нормаль з-да К.М.3 (см. стр 20)	Ст 10 пс цинковать или кадмировать
12	Лист δ 2,5	ГОСТ 3680-57	
14	ϕ 22	ГОСТ 2590-71	Цинковать с пассивированием или кадмировать
15	ϕ 25		
16	Винт М4×8 ка 2-011 Винт М4×12 Винт М4×25	ГОСТ 11475-72	Цинковать с пассивированием или кадмировать

Ведомость материалов

Наименование	Профиль	Нормаль	Примечание
П-образная		Нормаль заводов* Саранского РТИ и „Каучук"	Резина черная свето-озоно-маслостойкая, марка резины по МРТУ 38-5-204-65
Резиновый уплотнитель ДОК-4-3		ТУ 38-5-204-65*	Из рубчатой резины НРП-1056
Подкладки (клиновые)		Волжский з-д МРТУ 6-05-964-65	Материал „АРАТ"
Стекло:	полированное неполированное		ГОСТ 13454-68 ГОСТ 7380-68

*) Каталог ЦНИИТЭнефтехим. Москва 1969 – „Профили резиновые."

Условные обозначения:

- Резина в сечении
- Стекло в сечении
- Винт C_0 полукруглой головкой ГОСТ 17473-72
- Винт с потайной головкой ГОСТ 17475-72
- Электрозаклепка ϕ8
- Сварной шов заводской, видимый
- Сварной шов заводской, невидимый
- Сварной шов монтажный, видимый
- Сварной шов монтажный, невидимый

Номер узла
Номер листа, на котором изображен узел

Общие указания по изготовлению тамбурных элементов

1) Детали рам сваривать в кондукторах электродуговой сваркой. Высота шва 4 мм. Швы зачистить.

2) Сварку производить электродами Э-42; диаметр 2-3 мм.

3) Стационарные уроаки крепить электрозаклепками ϕ8 мм с шагом 250 мм. Расстояние от края до первой заклепки не более 50 мм.

4) Съемные элементы: ∠20×3 ставить на винтах М4×12 через 150 мм; штапик ПС 885-173 закреплять на пружинках ПР-1, устанавливаемых шагом 250мм (крепление осуществлять по типу, разработанного примера см. стр 5).

5) Профиль М3 М.А (см. ведомость, п 7), устанавливаемый по периметру дверных створок фасадных рам, крепить контактной сваркой.

6) Установку скобяных изделий производить в условиях завода-изготовителя (см. листы 18 ÷ 21)

7) Стальные изделия поставляются на строительную площадку огрунтованными ГФ-020

8) Изделия из алюминия (штапики, раскладки) поставляются пакетами в жесткой таре.

9) Рубчатую резину в зоне притворов ставить на клею 88 н.

10) Все приборы должны устанавливаться на консистентной смазке и плавно действовать.

11) Работать с Пояснительной запиской см стр. 4, 5.

12) Все изделия на схемах изображены со стороны съемного элемента, закрепляющего стекло.

$Т_к30-24$; $Т_к30-27$; $Т_к30-33$; $Т_к30-36$

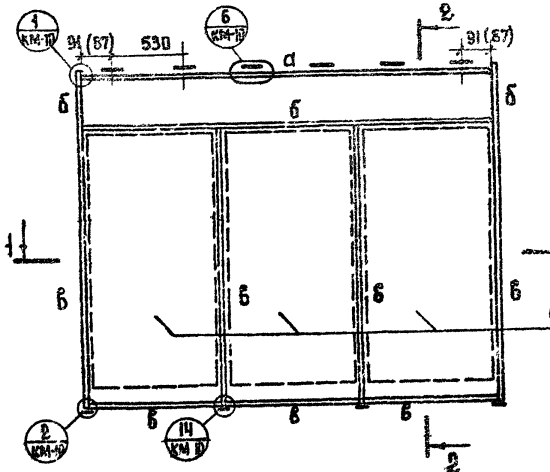

$Т_к10-24$; $Т_к10-27$; $Т_к10-33$; $Т_к10-36$.

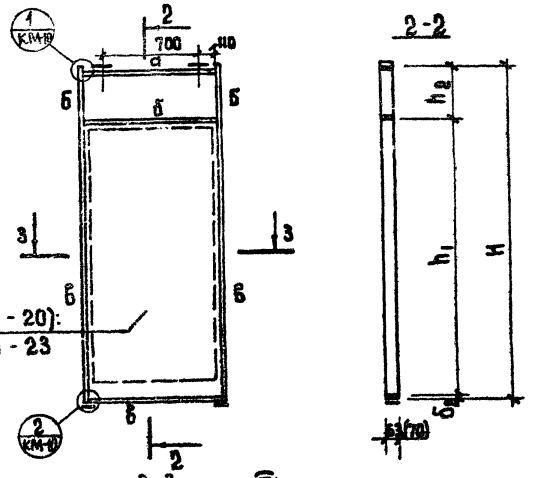

(ДК 9 - 20);
ДК 9 - 23

$Т_к20-24$; $Т_к20-27$; $Т_к20-33$; $Т_к20-36$

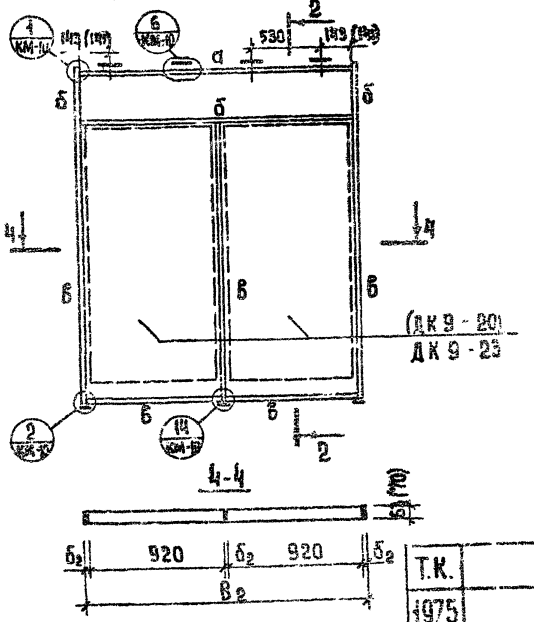

МАРКА ЭЛЕМЕНТА	ОСНОВНЫЕ РАЗМЕРЫ, ММ						
	$б_2^{*)}$	h_1	h_2	H	B_1	B_2	B_3
$Т_к30-24$	32	2090	230	2350	—	—	2888
$Т_к30-27$	32	2390	230	2650	—	—	2888
$Т_к30-33$	36	2386	850	3270	—	—	2904
$Т_к30-36$	36	2386	1150	3570	—	—	2904
$Т_к20-24$	32	2090	230	2350	—	1936	—
$Т_к20-27$	32	2390	230	2650	—	1936	—
$Т_к20-33$	36	2386	850	3270	—	1948	—
$Т_к20-36$	36	2386	1150	3570	—	1948	—
$Т_к10-24$	32	2090	230	2350	984	—	—
$Т_к10-27$	32	2390	230	2650	984	—	—
$Т_к10-33$	36	2386	850	3270	992	—	—
$Т_к10-36$	36	2386	1150	3570	992	—	—

Таблица сечений элементов

НАИМ. СЕЧЕН.	Эскиз и состав сечения	Примечания
а	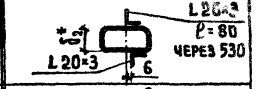	Основной профиль сечения- прямоугольник 63×32×2,5 и 70×36×2,5
б	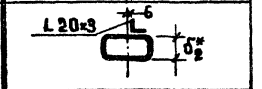	
в	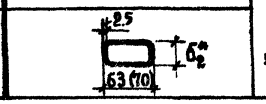	*) $б_2$ - см. таблицу.

Примечания:

1. В приведенных изделиях опущены съемные элементы закрепляющие стекло: уголок 20×3 (вариант „У") и штапик ПС 885-173 (вариант „Ш"), крепление съемных элементов к данным рамам осуществлять по аналогии с примером, разработанным на стр.5
2. Общие указания по технологии изготовления см. пояснительную записку и лист КМ-0.
3. Схемы дверных створок см. лист КМ-7
4. Установку дверных створок с приборами открывания см. NN 18, 19, 16
5. Марки створок, заключенные в скобках, относятся к $Т_к30-24$, $Т_к20-24$, $Т_к10-24$.

ГПИ ТЗ ГПИ Гражданпроект Беляшева
Гл. инж. проекта Конышева
Гл. специалист Проверила
Торговый центр Торговый Балканский Черногория Комплексное строительство г. Москва

Т.К. 1975	Витрины торговых зданий. Схемы фасадных рам тамбура с качающимися створками.	Серия 1.236-3 Вып. 4; Лист КМ-4

$T_п$ 30-24; $T_п$ 30-27; $T_п$ 30-33; $T_п$ 30-36.

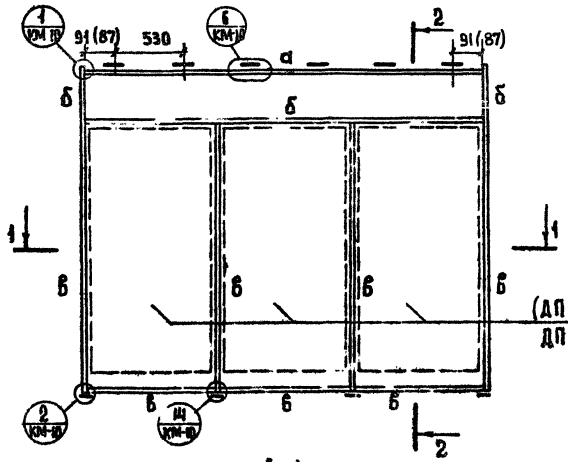

$T_п$ 10-24; $T_п$ 10-27; $T_п$ 10-33; $T_п$ 10-36.

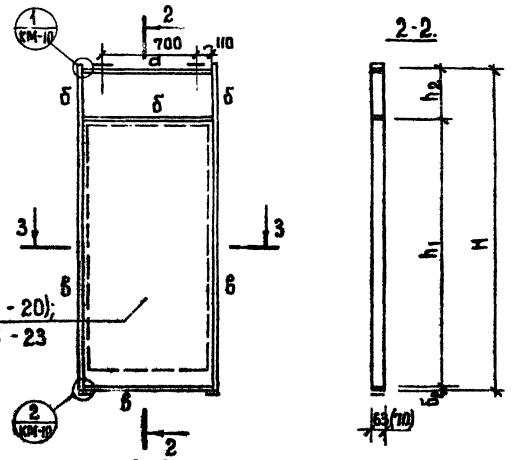

2-2.

(ДП 9-20);
ДП 9-23

$T_п$ 20-24; $T_п$ 20-27; $T_п$ 20-33; $T_п$ 20-36

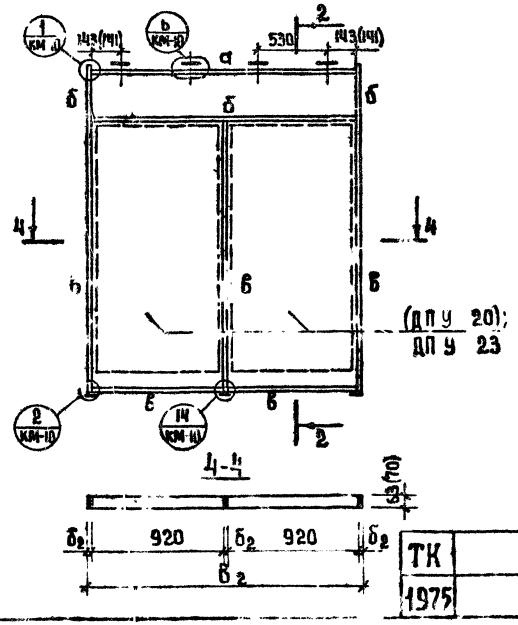

(ДП У 20);
ДП У 23

МАРКА ЭЛЕМЕНТА	Основные размеры, мм						
	$б_2^*$	h_1	h_2	H	B_1	B_2	B_3
$T_п$ 30-24	32	2090	230	2350	—	—	2888
$T_п$ 30-27	32	2390	230	2650	—	—	2888
Т 30-33	36	2386	850	3270	—	—	2904
$T_п$ 30-36	36	2386	1150	3570	—	—	2904
Т 20-24	32	2090	230	2350	—	1936	—
Т 20 27	32	2396	230	2650	—	1936	—
$T_п$ 20 33	36	2386	850	3270	—	1948	—
$T_п$ 20-36	36	2386	1150	3570	—	1948	—
$T_п$ 10-24	32	2090	230	2350	984	—	—
$T_п$ 10-27	32	2390	230	2650	984	—	—
$T_п$ 10-33	36	2386	850	2270	992	—	—
$T_п$ 10-36	36	2386	1150	2570	992	—	—

Таблица сечений элементов

НАИМ. СЕЧЕН.	Эскиз и состав сечения	Примечания
а	L 20×3, ℓ=80, через 530; L 20×3; 6	Основной профиль сечения-замкнутый прямоугольник 63×32 ×2,5 и 70×36 ×2,5
б	L 20×3; 6; $б_2^*$	
б	2,5; $б_2^*$; 63(70)	*) $б_2$ - см. таблицу.

Примечания

1. В приведенных изделиях опущены съемные элементы закрепляющие стекло: уголок 20×3 (вариант „У") и штапик ПО 885-173 (вариант „Ш"), крепление съемных элементов к данным рамам осуществлять по аналогии с примером, разработанным на стр. 5.
2. Общие указания по технологии изготовления см. Пояснительную записку и лист КМ-0.
3. Схемы дверных створок см. лист КМ-7.
4. Установку дверных створок с приборами открывания см. NN° 19, 20, 16
5. Марки створок заключенные в скобках, относятся к $T_п$ 30-24; $T_п$ 30-24; $T_п$ 10-24.

ЦНИИЭП Коммерческих зданий г. Москва | Гл. инженер проекта Сальева | Проверил Сальева

ТК 1975	Витрины торговых зданий	Серия 1.236-3
	Схемы фасадных рам тамбура со створками с притвором	Вып. 4 / Лист КМ-9

ТВ 10-24т (н); ТВ 10-27т (н).

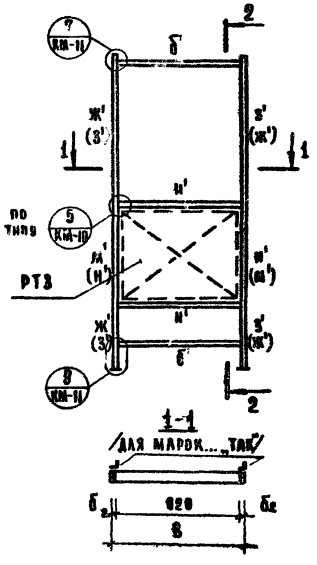

2-2

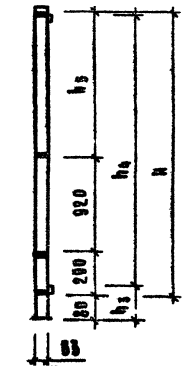

/Сечения в скобках относятся к маркам... „наоборот"/

ТШ 10-24т (н); ТШ 10-27т (н)

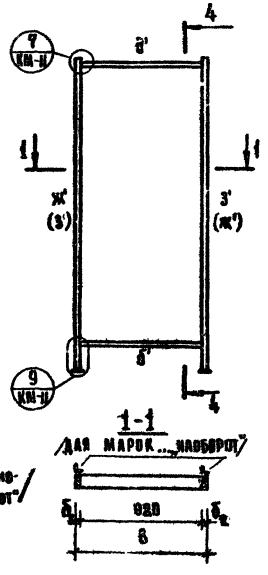

4-4

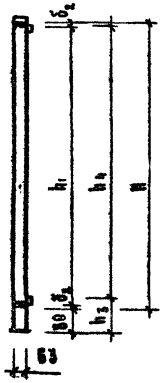

ТГ 10-24; ТГ 10-27

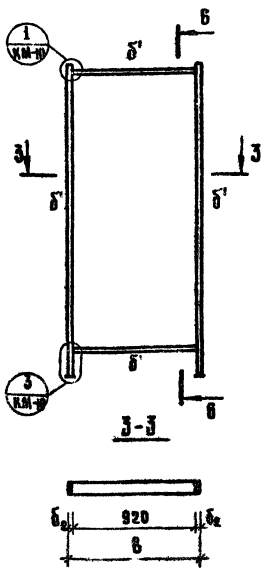

6-6

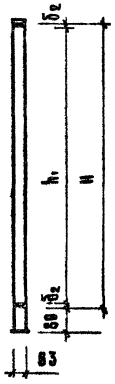

ТС 10/2-24; ТС 10/2-27.

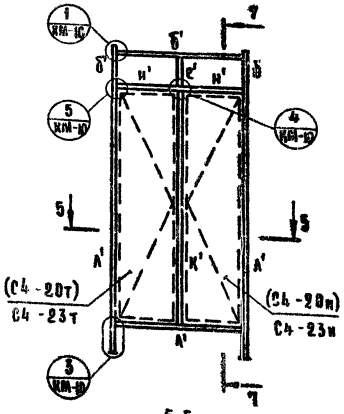

7-7



5-5

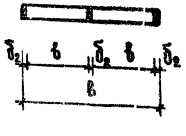

Марка элемента	Основные размеры мм								
	$б_2$	h_1	h_2	h_3	h_4	h_5	H	B	б
ТВ 10-24 тип	32	—	—	141	2217	1070	2280	984	—
ТВ 10-27 тип	32	—	—	141	2517	1370	2580	984	—
ТШ 10-24 тип	32	2216	—	141	2217	—	2280	984	—
ТШ 10-27 тип	32	2516	—	141	2517	—	2580	984	—
ТГ 10-24	32	2216	—	—	—	—	2280	984	—
ТГ 10-27	32	2516	—	—	—	—	2580	984	—
ТС 10/2-24	32	2018	168	—	—	—	2280	984	444
ТС 10/2-27	32	2318	168	—	—	—	2580	984	444

Примечания.

1. В приведенных изделиях опущены съемные элементы, закрепляющие стекло; уголок 20×3 (вариант „У") и штапик ПС 885-173 (вариант „УШ"); крепление съемных элементов к данным рамам осуществлять по аналогии с примером, разработанным на стр. 5
2. Общие указания по технологии изготовления см. пояснительную записку и лист КМ-9
3. Схемы дверных створок см. лист КМ-7
4. Установку дверных створок с приборами открывания см. листы №№ 21,22
5. Схемы решеток „РТЗ" и узлы установок см. лист КМ-9 и 22.

Таблица сечений элементов.

Наим. сечен.	Эскиз и состав сечения	Примечания
б'	63; $б_2$; 6; ∟20×3	
д'	$б_2$; 6; ∟32×20×3; ∟20×3	
е'	6; ∟20×3	
ж'	6; ∟32×20×3; ∟20×3	
з'	6; ∟32×20×3; ∟20×3	
и'	6; ∟20×3; ∟32×20×3; 6	Основной профиль 63×32×2,5 по ГОСТ 12336-66
к'	6; ∟32×20×3; 6	*) $б_2$ - см. таблицу
л'	6; ∟32×20×3; 6	
м'	6; ∟32×20×3; 6	
н'	6; ∟32×20×3; 6	

ТК	Витрины торговых зданий	Серия 1.236-3	
1975	Схемы боковых рам тамбура.	Вып 4	Лист КМ-3

Уставщик Ульянов; Молошникова; Белашева; Продавина; Проверил

Центр. бытовых зданий и туристских комплексов г. Москва

ТВ 10-33т(м); ТВ 10-36 т(м)

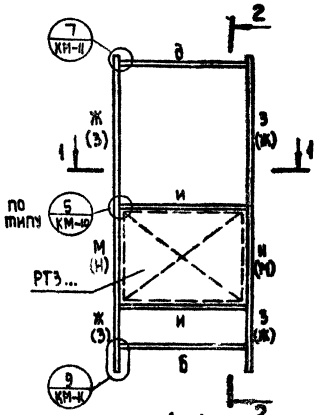

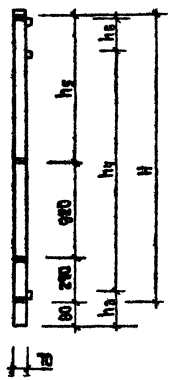

/Сечения в скобках относятся к маркам..."наоборот"/

ТШ 10-33т(м); ТШ 10-36т(м)

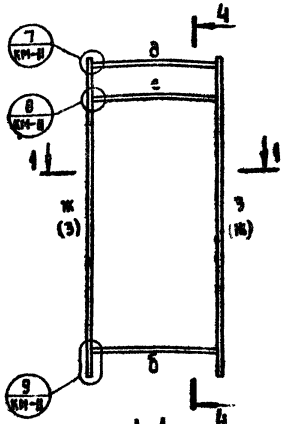

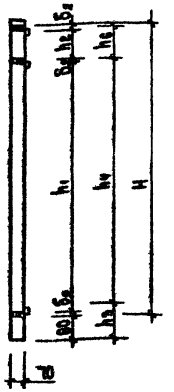

ТГ 10-33; ТГ 10-36

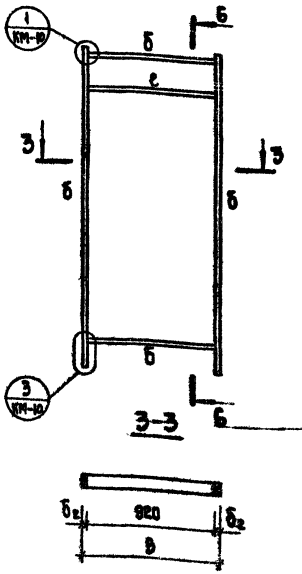

ТС 10/2-33; ТС 10/2-36

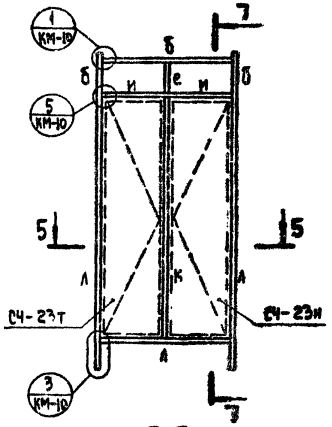



Таблица сечений элементов

Элемент сечен.	Эскиз и состав сечения	Примечания
б	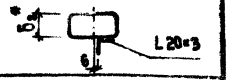	Основной профиль 70×38×2,5 по ГОСТ 12336-66
д	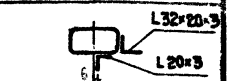	
е	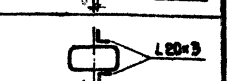	
ж	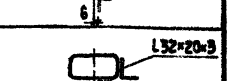	
з	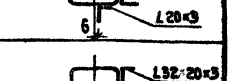	
и	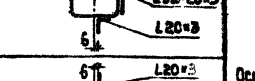	
к		
л	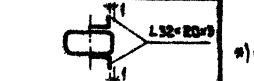	
м	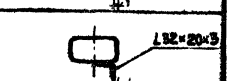	
н	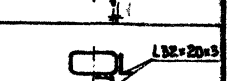	

*) $б_2$ - см. таблицу

Марка элемента	Основные размеры, мм									
	$б_2$	h_1	h_2	h_3	h_4	h_5	h_6	H	B	Б
ТВ 10-33 тин	36	—	—	148	2315	1990	814	3200	982	—
ТВ 10 36 тин	36	—	—	148	2315	2290	1114	3500	982	—
ТШ 10-33 тин	36	2314	778	148	2315	—	814	3200	982	—
ТШ 10-36 тин	36	2314	1078	148	2315	—	1114	3500	982	—
ТГ 10-33	36	2314	778	—	—	—	—	3200	982	—
ТГ 10-36	36	2314	1078	—	—	—	—	3500	982	—
ТС 10/2-33	36	2314	778	—	—	—	—	3200	982	442
ТС 10/2-36	36	2314	1078	—	—	—	—	3500	982	442

Примечания

1. В приведенных изделиях опущены съемные элементы, закрепляющие стекло: уголок 20×3 (вариант „У") и штапик ГОСТ 885-173 (вариант „Ш"); крепление съемных элементов к данным рамам осуществлять по аналогии с примером разработанным на стр. 5.
2. Общие указания по технологии изготовления см. пояснительную записку и лист КМ-0.
3. Схемы дверных створок см. лист КМ-7.
4. Установку дверных створок с приборами открывания см. листы КМ-21,22
5. Схемы решеток „РТЭ" и узлы установок см. лист КМ-9 и 22

ТС 15/2 - 24т; ТС 15/2 - 27т;
ТС 15/2 - 33т; ТС 15/2 - 36т

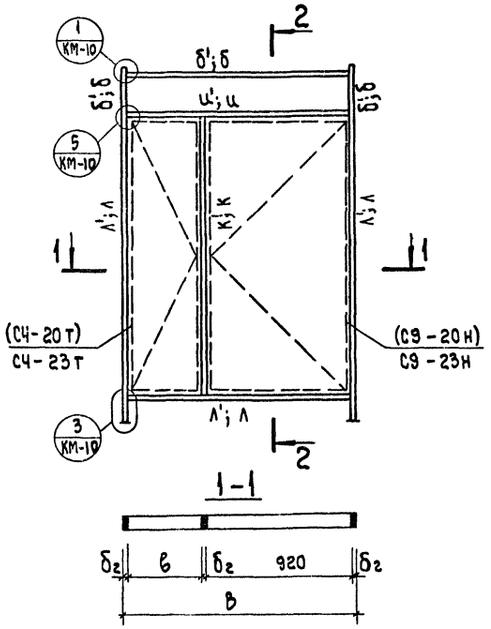

ТС 15/2 - 24н; ТС 15/2 - 27н;
ТС 15/2 - 33н; ТС 15/2 - 36н

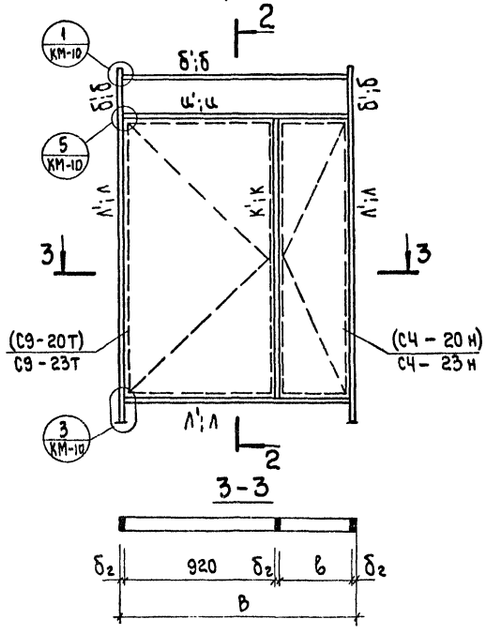

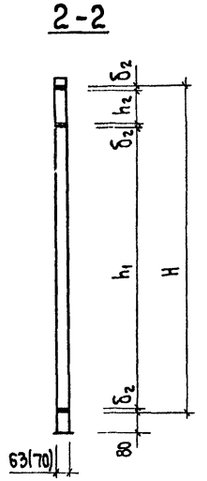

ТС 10 - 24т; ТС 10 - 27т;
ТС 10 - 33т; ТС 10 - 36т

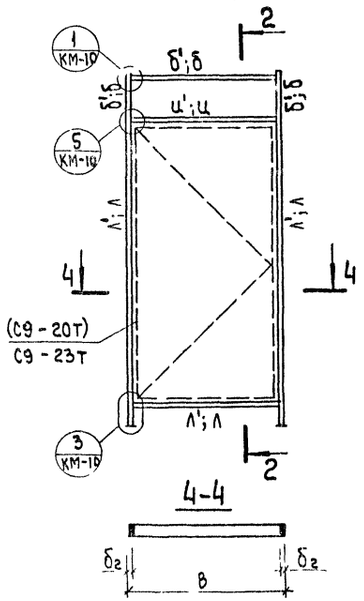

ТС 10 - 24н; ТС 10 - 27н;
ТС 10 - 33н; ТС 10 - 36н

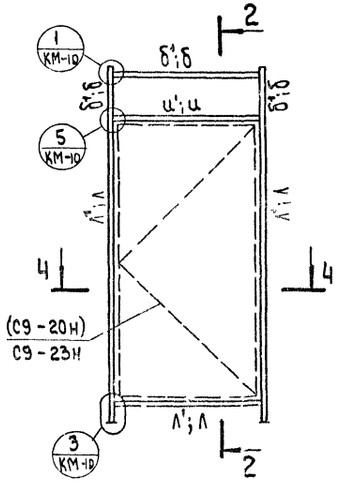

Марка элемента	Основные размеры, мм					
	δ_2	h_2	h_1	H	в	в
ТС 15/2-24т и Н	32	166	2018	2280	1460	444
ТС 15/2-27т и Н	32	166	2318	2580	1460	444
ТС 15/2-33т и Н	36	778	2314	3200	1470	442
ТС 15/2-36т и Н	36	1078	2314	3500	1470	442
ТС 10 - 24т и Н	32	166	2018	2280	984	—
ТС 10 - 27т и Н	32	166	2318	2580	984	—
ТС 10 - 33т и Н	36	778	2314	3200	992	—
ТС 10 - 36т и Н	36	1078	2314	3500	992	—

Таблица сечений элементов

Наим. сечен.	Эскиз и состав сечения	Примечания
б'	63; δ_2*; 6; L20×3	Основной профиль 63×32×2,5 по ГОСТ 12336-66
Л'	6; L32×20×3	
К'	6; L32×20×3; 6	
u'	6; L20×3; L32×20×3; 6	*) δ_2 - см. таблицу
Л	70; δ_2*; L32×20×3; 1	Основной профиль 70×36×2,5 по ГОСТ 12336-66
К	1; L32×20×3; 1	
u	6; L20×3; L32×20×3; 1	
б	L20×3; 6	*) δ_2 - см. таблицу

Примечания.

1. В приведенных изделиях опущены съемные элементы, закрепляющие стекло: уголок 20×3 (вариант „У") и штапик ПС 885-173 (вариант „УШ"); крепление съемных элементов к данным рамам осуществлять по аналогии с примером, разработанным на стр. 5.
2. Общие указания по технологии изготовления см. пояснительную записку и лист КМ-0.
3. Схемы дверных створок см. лист КМ-7.
4. Установку дверных створок с приборами открывания см. листы НМ-1,22

ТК	Витрины торговых зданий	Серия 1.236-3	
1975	Схемы боковых рам тамбура	Вып 4	Лист КМ

Торгово-бытовых зданий и туристских комплексов г. Москва

Нач. отдела — Гл. инж. пр-та — Исполнил — Проверил

Белашева — Молошникова — Белашева

ТС 15|1-24т; ТС 15|1-27т;
ТС 15|1-33т; ТС 15|1-36т

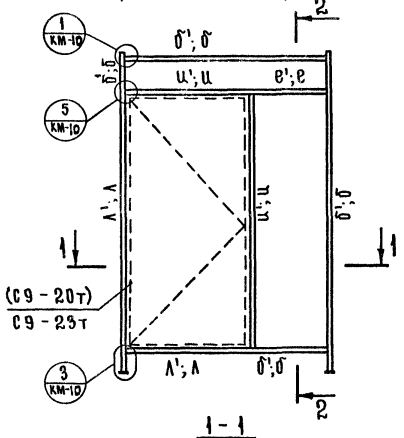

ТС 15|1-24н; ТС 15|1-27н;
ТС 15|1-33н; ТС 15|1-36н.

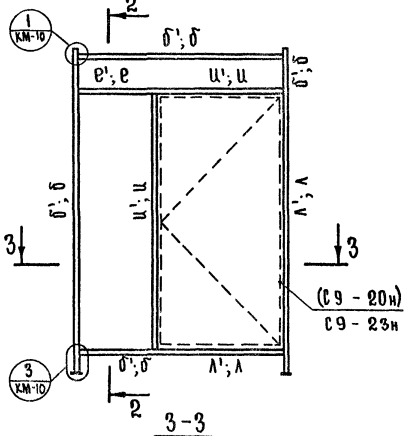

2-2

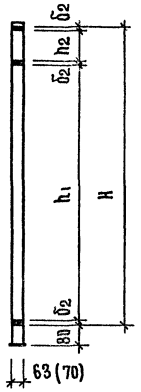

ТС 10|1-24т; ТС 10|1-27т;
ТС 10|1-33т; ТС 10|1-36т.

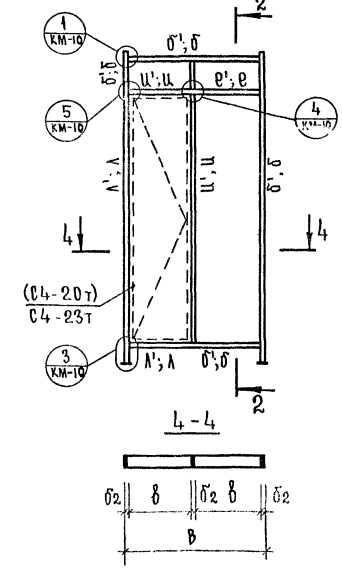

ТС 10|1-24н; ТС 10|1-27н;
ТС 10|1-33н; ТС 10|1-36н

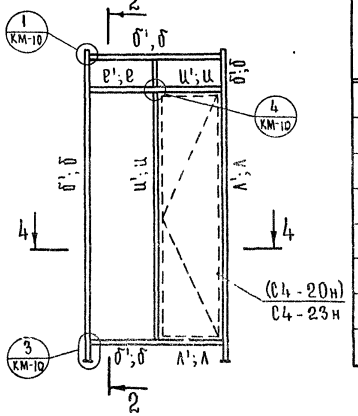

Марка элемента	Основные размеры, мм					
	$б_2$	h_2	h_1	H	В	в
ТС 15|1-24тин	32	166	2018	2280	1460	444
ТС15|1-27тин	32	166	2318	2580	1460	444
ТС15|1-33тин	36	778	2314	3200	1470	442
ТС15|1-36тин	36	1078	2314	3500	1470	442
ТС10|1-24тин	32	166	2018	2280	984	444
ТС10|1-27тин	32	166	2318	2580	984	444
ТС10|1-33тин	36	778	2314	3200	992	442
ТС10|1-36тин	36	1078	2314	3500	992	442

Таблица сечений элементов

Наим. сечен.	Эскиз и состав сечения	Примечание
б'	*$б_2$ 6 ∠20×3	Основной профиль 63×32×2,5 по ГОСТ 12336-66
л'	6 ∠32×20×3	
е'	∠20×3 6	
ц'	∠20×3 ∠32×20×3 6	*) $б_2$-см. таблицу
б	*$б_2$ 6 ∠20×3	Основной профиль 70×36×2,5 по ГОСТ 12336-66
л	∠32×20×3 1	
е	∠20×3 6	
ц	6 ∠20×3 ∠32×20×3 1	*) $б_2$-см. таблицу

Примечания.

1. В приведенных изделиях опущены съемные элементы, закрепляющие стекло: уголок 20×3 (вариант „У") и штапик ПС885-173 (вариант „УШ"); крепление съемных элементов к данным рамам осуществлять по аналогии с примером, разработанным на стр. 5
2. Общие указания по технологии изготовления см. пояснительную записку и лист КМ-0.
3. Схемы дверных створок см. лист КМ-7.
4. Установку дверных створок с приборами открывания см. лист КМ

Т.К 1975	Витрины торговых зданий	Серия 1.236-3
	Схемы боковых рам тамбура	Вып 4; Лист КМ-6

ДК9 - 20тин

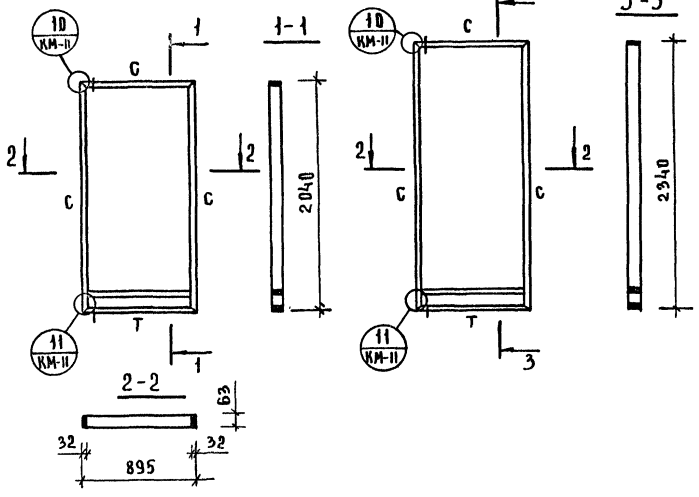

ДК9 - 23тин

ДП9 - 20тин

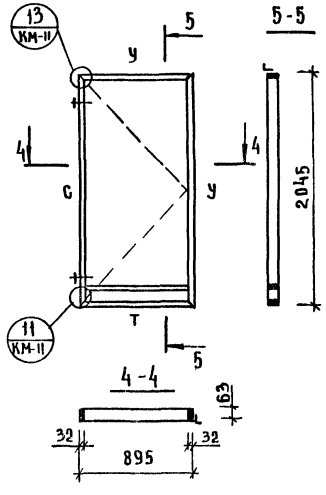

ДП9 - 23тин

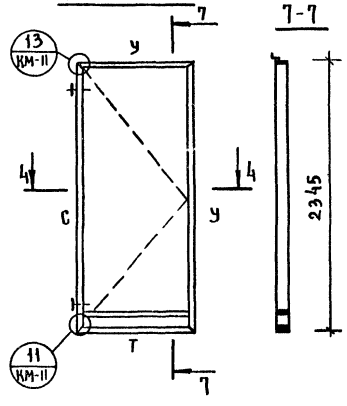

Таблица сечений элементов

Наим. сечен.	Эскиз и состав сечения	Примечания
С	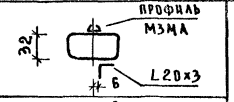	
Т	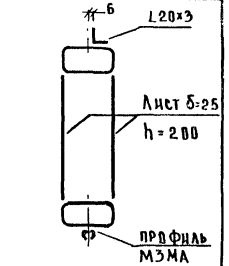	Основной профиль 63×32×2.5 по ГОСТ 12336-66
У	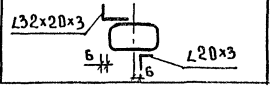	— " —

С9 - 20тин

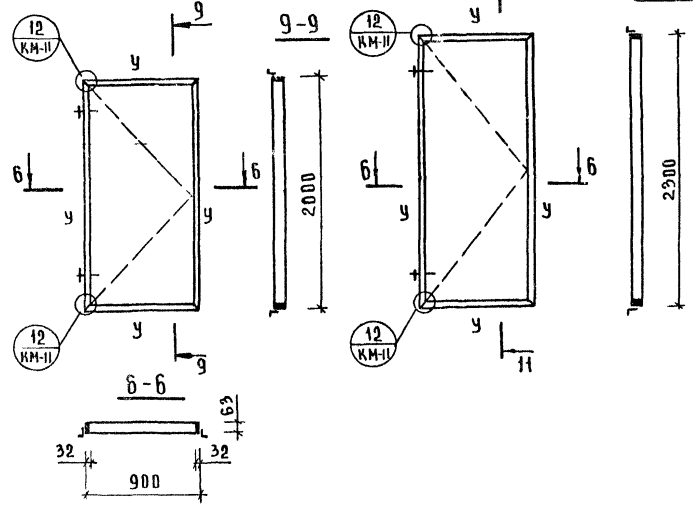

С9 - 23тин

С4 - 20тин

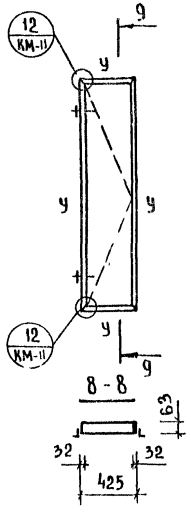

С4 - 23тин

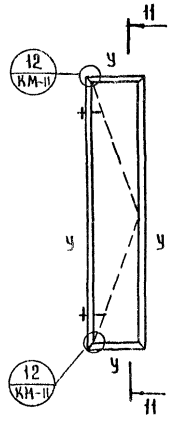

Примечания.

1. В приведенных изделиях опущены съемные элементы, закрепляющие стекло: уголок 20×3 (вариант „У") и штапик ПС 885-173 (вариант „УШ"); крепление съемных элементов к данным рамам осуществлять по аналогии с примером, разработанным на стр.5
2. Общие указания по технологии изготовления см. пояснительную записку и лист КМ-0.

ТК 1975	Витрины торговых зданий Схемы створок тамбура	Серия 1.236-3 Вып. 4 Лист КМ-7

Ст 29л-032
(Ст 32л-032)

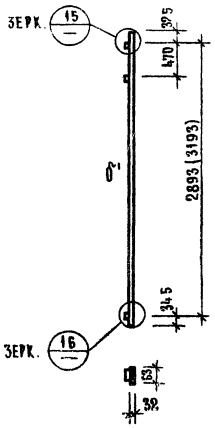

Ст 29пр-032
(Ст 32пр-032)

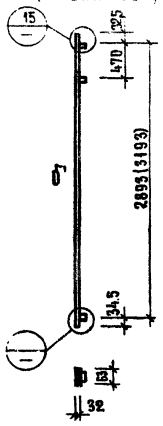

Ст 32л-036

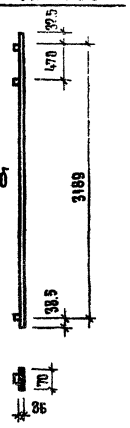

Ст 32пр-036

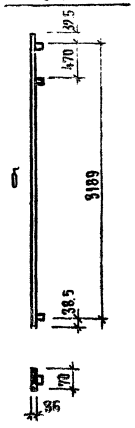

Стц 27л-032

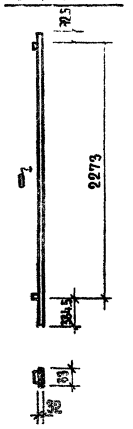

Стц 27пр-032

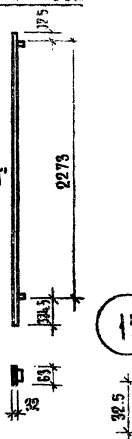

Таблица сечений элементов

Наим. сеч.	Эскиз и состав сечения	Примечания
Б'	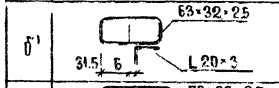	L20×3 приварить электрозаклепками ⌀8, шаг 300мм (от края первой заклепки не более 50мм)
Б	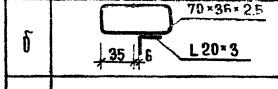	
Р	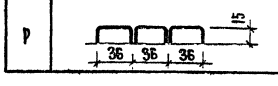	из профиля 70×36×2,5 по ГОСТ 8278-83 (см. деталь „К").

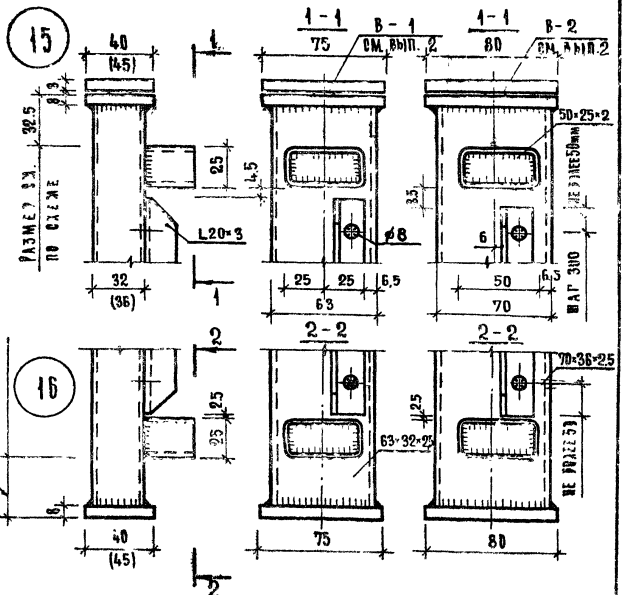

Стц 33л-036 ра
(Стц 36л-036 ра)

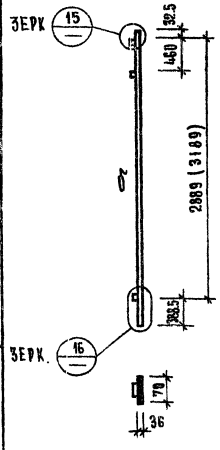

Стц 33пр-036 ра
(Стц 36пр-036 ра)

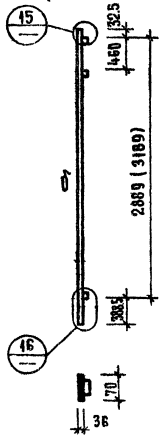

Стц 33л-036
(Стц 36л-036)

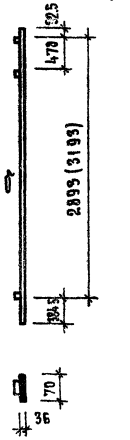

Стц 33пр-036
(Стц 36пр-036)

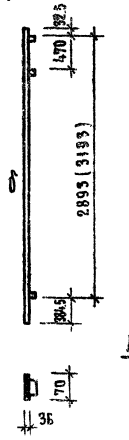

Сеп 24-036; Сеп 27-036;
Сеп 33-036; Сеп 36-036

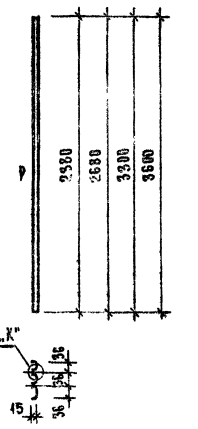

Примечания

1. В приведенных изделиях опущены съемные элементы, закрепляющие стекло: уголок 20×3 (вариант „У") и штапик по 885-173 (вариант „Ш"); крепление съемных элементов к стойкам выполнять по аналогии с примером, разработанным на стр. 5.
2. Общие указания по технологии изготовления см. пояснительную записку и лист КМ-0.

Деталь „К"

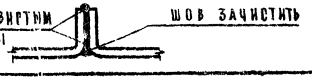

ТК 1975	Витрины торговых зданий Схемы стрек тамбура	Серия 1.236-3 Вып. 4 Лист КМ-8

$Р_г$ТЗ 9 - 9

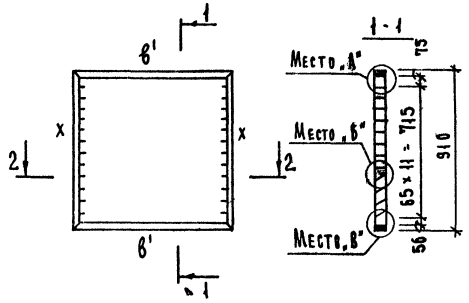

$Р_г$ТЗ 9/2 - 9тин

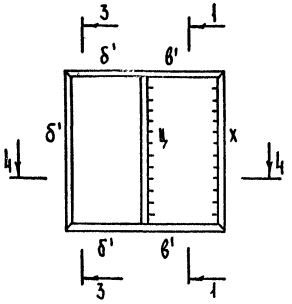

Место „А"

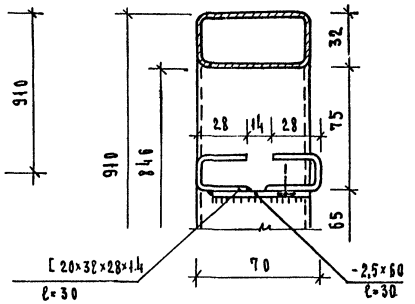

Таблица сечений элементов

Наим. сечен.	Эскиз и состав сечения	Примечания
б'	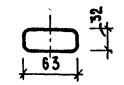	
δ'	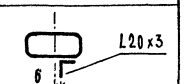	Основной профиль 63×32×2.5 по ГОСТ 12336 - 66
X	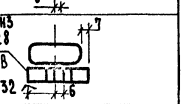	L20×3 крепить электрозаклепками ф 8 мм
Ц	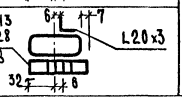	

2 - 2

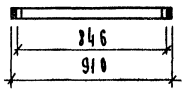

4 - 4

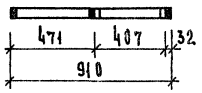

$Р_в$ТЗ 9 - 9

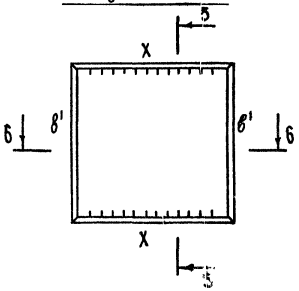

5 - 5

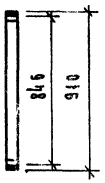

$Р_в$ТЗ 9/2 - 9тин

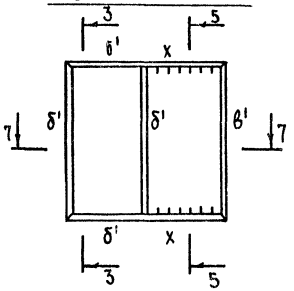

Место „Б"

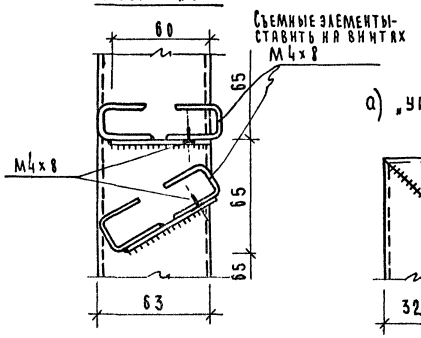

Соединение элементов решетки:

а) „угловое" б) „в тавр"

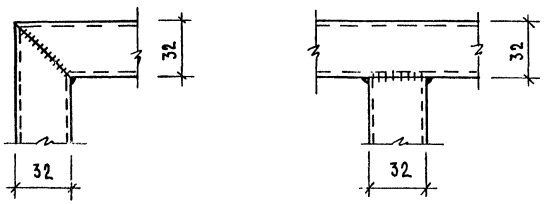

6 - 6

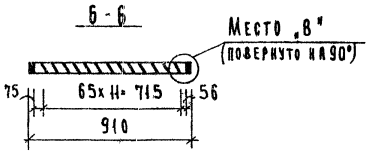

7 - 7

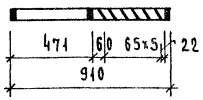

Место „В"

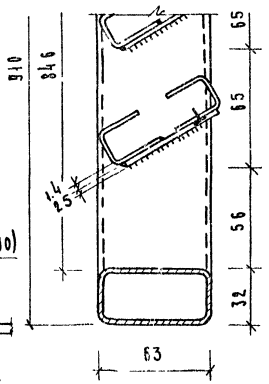

Примечания.

1. В приведенных изделиях опущены съемные элементы, закрепляющие стекло: уголок 20×3 (вариант „У") и планка ПС 885-173 (вариант „УШ"); крепление съемных элементов к данным рамам осуществлять по аналогии с примером, разработанным на стр. 5
2. Общие указания по технологии изготовления см. пояснительную записку и лист КМ-0.
3. Узлы установки заверток в рамы „РТЗ..." см. лист 22.

Деталь установки стеклянных жалюзи

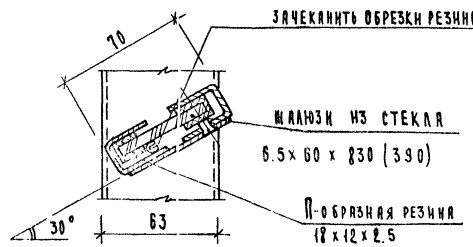

а - а

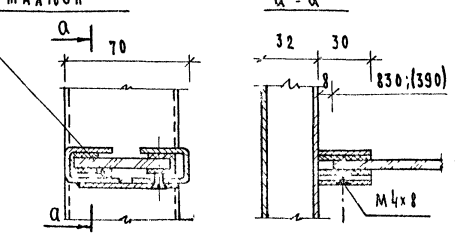

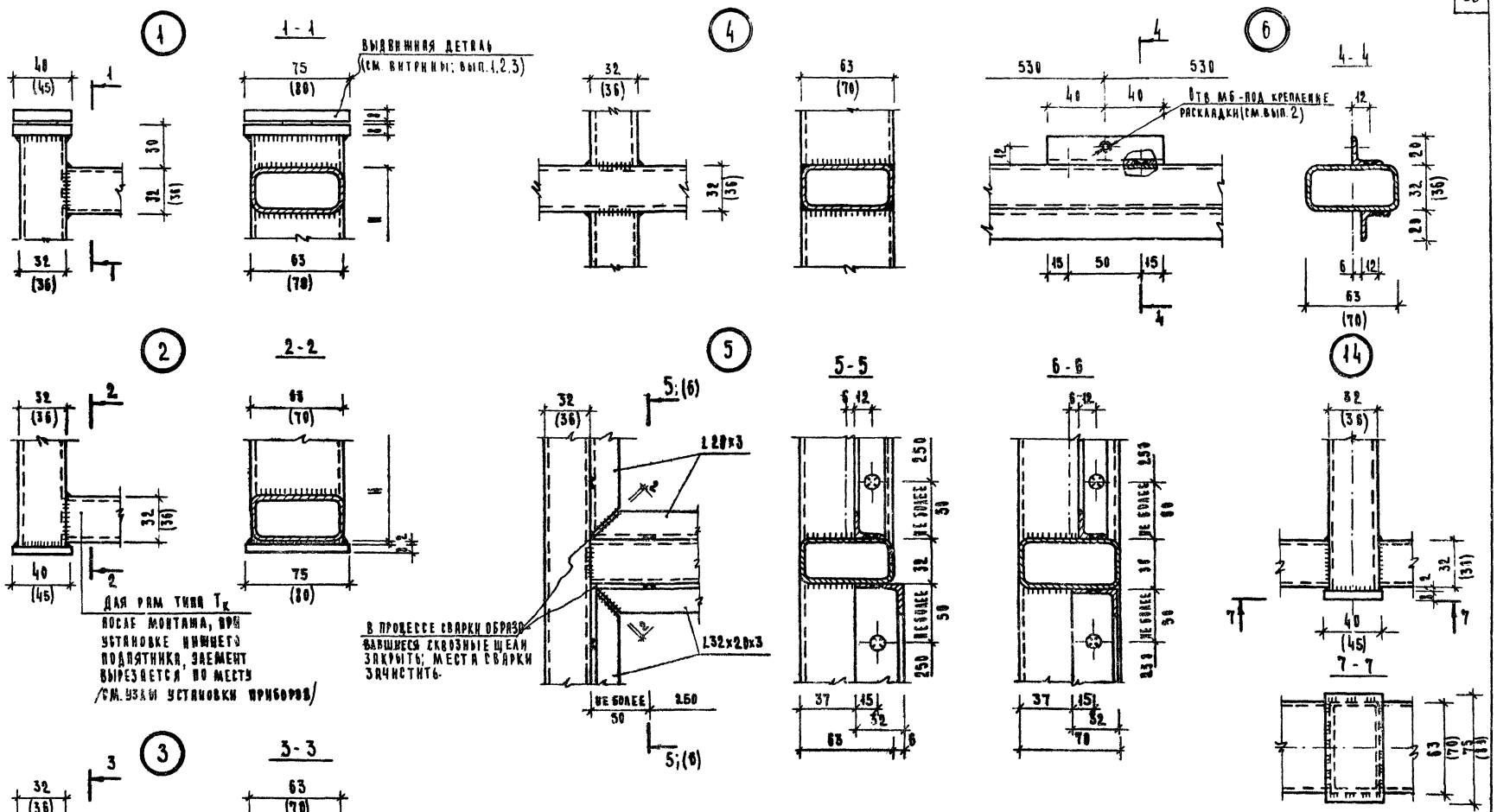

ПРИМЕЧАНИЯ

1. Указания по технологии изготовления изделий см. лист КМ-0 и пояснительную записку стр. 4,5.
2. Местоположение узлов см. схемы изделий листы №№ КМ-1 по КМ6

ТК	Витрины торговых зданий	Серия 1236-3	
1975	Узлы рам 1, 2, 3, 4, 5, 6, 14.	Вып. 4	Лист КМ-10

ЦНИИЭП Туркестанский Комбинат г. Москва | Инженер | Проверил | Инженер | Белашева

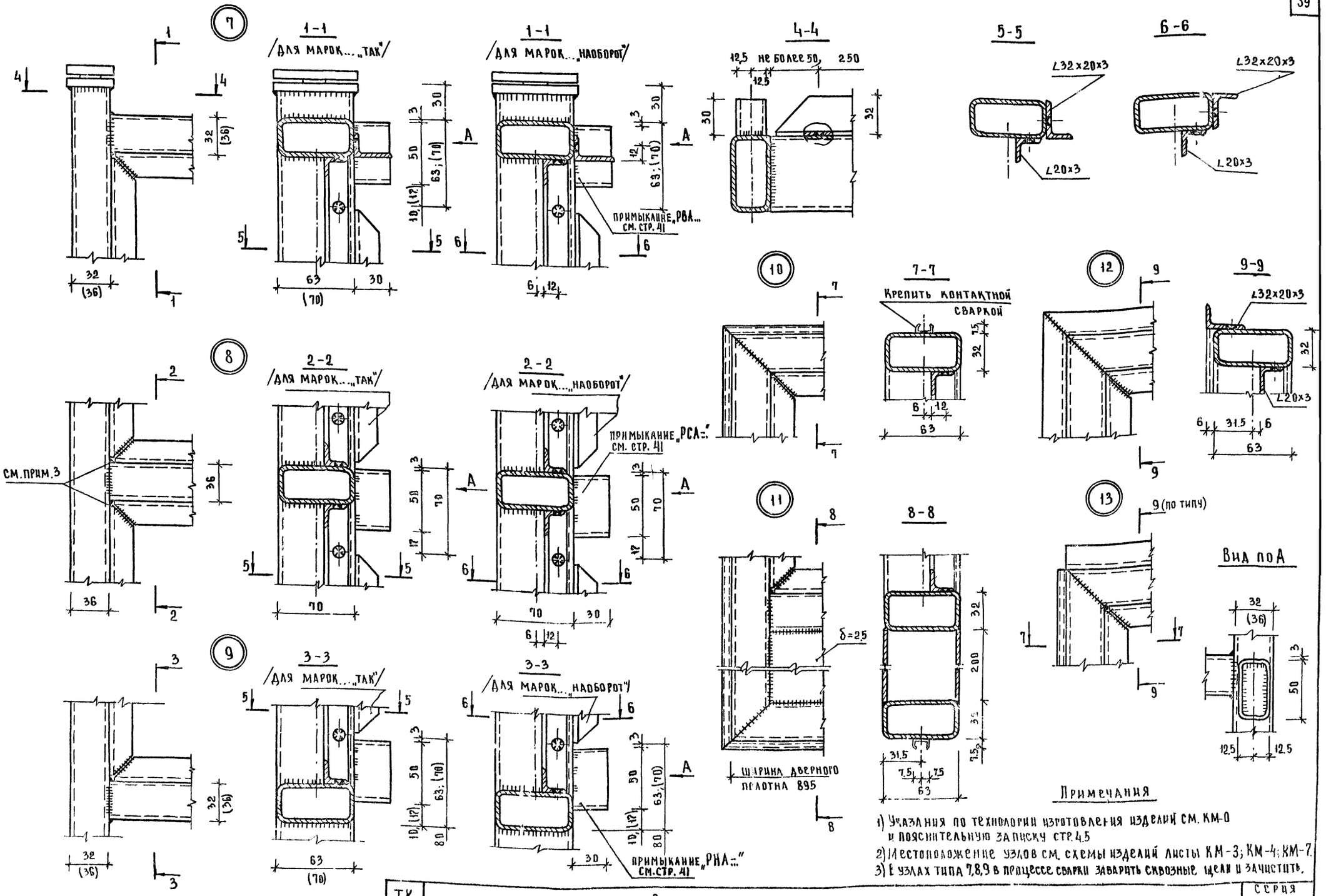

Примечания

1) Указания по технологии изготовления изделий см. КМ-0 и пояснительную записку стр. 4,5
2) Местоположение узлов см. схемы изделий листы КМ-3; КМ-4; КМ-7.
3) В узлах типа 7,8,9 в процессе сварки заварить сквозные щели и зачистить.

ТК	Витрины торговых зданий	Серия 1.236-3	
1975	Узлы рам 7, 8, 9, 10, 11, 12, 13.	Вып. 4	Лист КМ-11

Тамбур на 2 двери с поворотом.

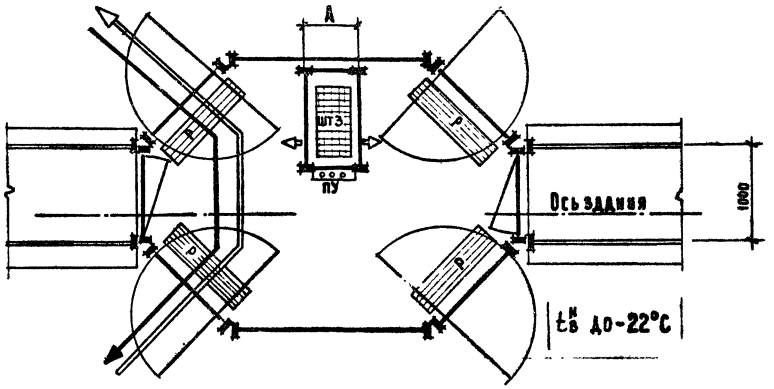

Тамбур двухкамерный

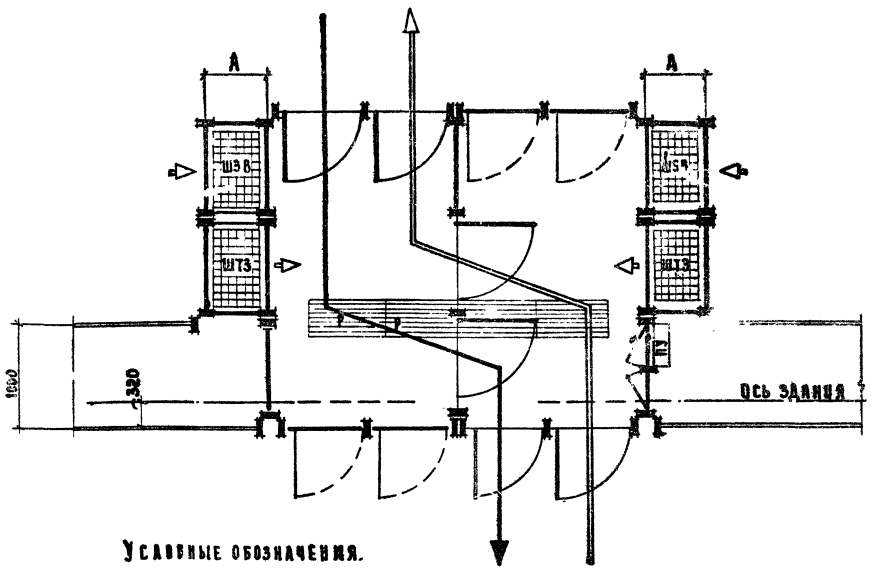

Тамбур на 3 двери

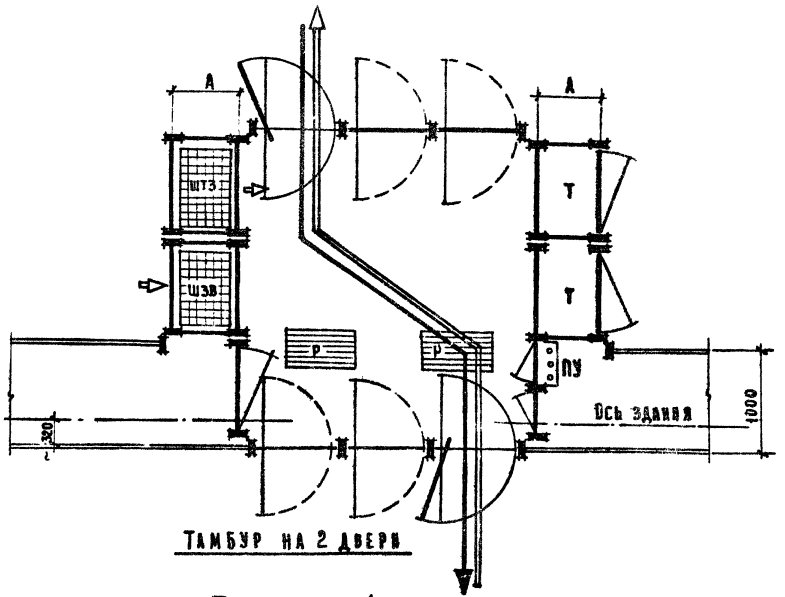

Тамбур на 2 двери

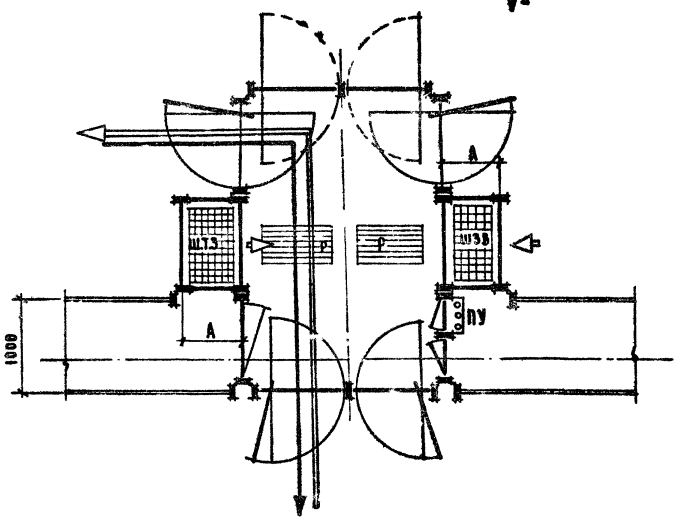

Условные обозначения.

ПУ – пульт управления освещением витрин и тамбура

Ш.Т.З – шахта тепловой завесы, ШЗВ-шахта забора воздуха

⇦ – направление движения воздуха.

Р – решетка грязеприемника.

⟶ Направление потока посетителей

Т-телефонная кабина

„А" – размер шахты, определяемый расчетом.

В конкретном объекте („А" не более 600мм)

Пример разработки монтажной схемы тамбура см. лист 7.

Т.К.	Витрины торговых зданий.	Серия 1.236.3
1975	Примеры компоновки тамбуров.	Вып. 4 / Лист Пр-1

Узлы крепления распорок и остекление в шахтах тепловой завесы

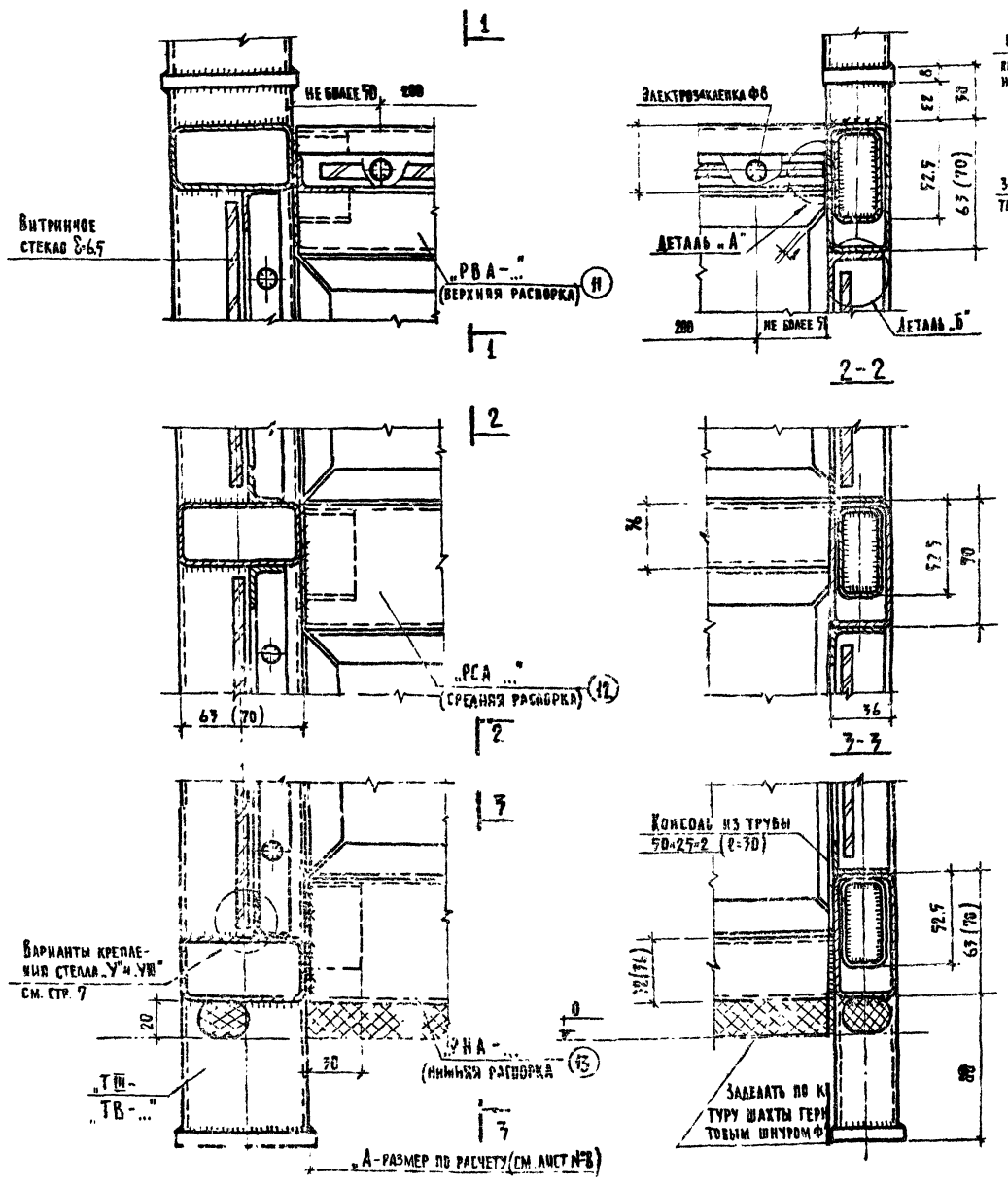

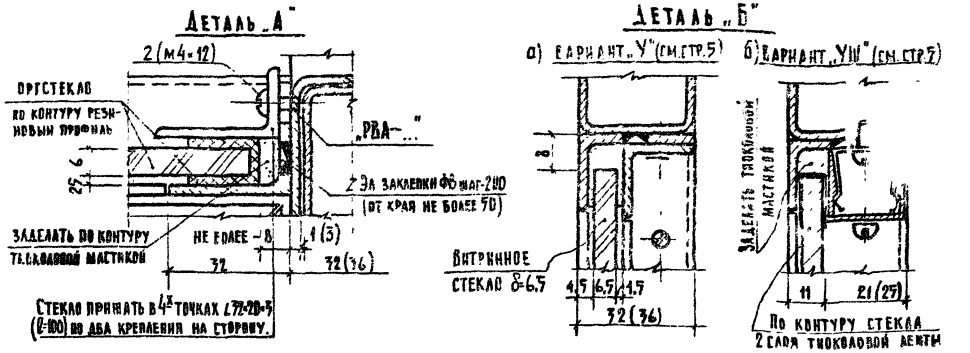

Схемы расположения подкладок в элементах тамбура.

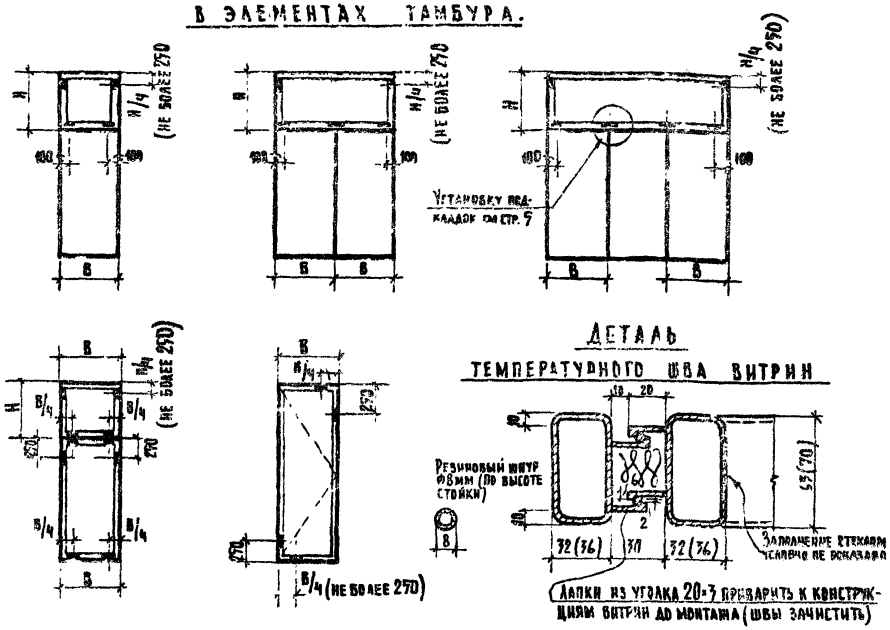

Примечания:

1. Работать с пояснительной запиской.
2. Местоположение распорок поз. 11, 12, 13 см. лист №8
3. Условные обозначения см. лист КМ-0
4. Прижимающие уголки см. деталь „А" закрепить к распоркам до их установки в проектное положение (расстояние от конца распорки до уголка ≅ 100мм)
5. Конструкции рам „ТШ-", „ТВ-" см. КМ-3, КМ-4 и КМ-11.

ТК	Витрины торговых зданий	Серия 1.236-3	
1975	Детали остекления конструкций тамбура.	Выпуск 4	Лист Пр-2

Нач. отдела Гл. инж. пр-та Исполнил Проверил
Бикев Белашева Молошникова Белашева
Торгово-бытовых зданий и туристских комплексов г. Москва

gost.e-ecolog.ru