ТИПОВОЙ ПРОЕКТ
902-1-90.84

КАНАЛИЗАЦИОННАЯ НАСОСНАЯ СТАНЦИЯ ПРОИЗВОДИТЕЛЬНОСТЬЮ 400-2000 м³/ч, НАПОРОМ 30-40 м С РЕШЕТКАМИ-ДРОБИЛКАМИ ПРИ ГЛУБИНЕ ЗАЛОЖЕНИЯ ПОДВОДЯЩЕГО КОЛЛЕКТОРА 7,0 м (СБОРНО-МОНОЛИТНЫЙ ВАРИАНТ)

АЛЬБОМ VI

Подземная часть. Изделия.

19587-02
Цена 4-34

				Привязан
Инв.№				

gost.e-ecolog.ru

Колир. Шелест

Формат А3

ЦЕНТРАЛЬНЫЙ ИНСТИТУТ ТИПОВОГО ПРОЕКТИРОВАНИЯ
ГОССТРОЯ СССР

Москва. А-445. Смольная ул., 22

Сдано в печать IV 1989 года

Заказ № 3682 Тираж 250 экз

ТИПОВОЙ ПРОЕКТ
902-1-90.84

КАНАЛИЗАЦИОННАЯ НАСОСНАЯ СТАНЦИЯ ПРОИЗВОДИТЕЛЬНОСТЬЮ 400-2000 м³/ч, НАПОРОМ 30-40 м С РЕШЕТКАМИ-ДРОБИЛКАМИ ПРИ ГЛУБИНЕ ЗАЛОЖЕНИЯ ПОДВОДЯЩЕГО КОЛЛЕКТОРА 7,0 м

(СБОРНО-МОНОЛИТНЫЙ ВАРИАНТ,)
ОПУСКНОЙ СПОСОБ

Альбом VI

Разработан проектным институтом
„Харьковский водоканалпроект"
Главный инженер института Г.А.Бондаренко
Главный инженер проекта В.С.Лялюк

Утвержден В/О „Союзводоканалниипроект"
протокол № 75 от 05.12.1983г
Введен в действие В/О „Союзводоканалниипроект"
приказ №82 от 18.04.1984г.

©ЦИТП Госстроя СССР, 1988

				Привязан	
Инв.№					

Формат	Обозначение	Наименование	Стр.	Примечание
А3	902-1-90.84-КНИ-ДО	Содержание альбома	2,3	
А4	-ТТ1	Технические требования к из-		
	-"	готовлению сборных железобе-		
		тонных изделий	4	
А4	-ТТ2	Технические требования к		
		изготовлению арматурных и		
		закладных деталей	4	
А4	-2КЗ78-4□	Панель стеновая КС	6-8	стр 6-8 изм.1
А3	-ВМС1	Ведомость расхода стали	9,10	
А4	-2КЗ78-4□ СБ	Панель стеновая КС		
		сборочный чертеж	11-15	стр 12,13 изм.1
А4	-ПГ78.20-Б1□	Панель перегородочная ПГ		
		(ПГ78.20-Б1□01-ПГ78.20-Б1□04)	16	изм.1
А3	-ПГ78.20-Б1□ СБ	Панель перегородочная ПГ		
		(ПГ78.20-Б1□-01-ПГ78.20-Б1□04)		
		сборочный чертеж	17-20	стр 17-19 изм.1
А3	-ВМС2	Ведомость расхода стали	21	
А4	-ПГ78.20-У4□01	Панель перегородочная		
		ПГ 78.20-У4□-01	22	изм.1
А4	-ПГ78.20-У4□1-01	То же ПГ78.20-У4□-1-01	22	изм.1
А3	-ПГ78.20-У4□01СБ	Панель перегородочная		
		ПГ78.20-У4□-01, сборочный		

Формат	Обозначение	Наименование	Стр.	Примечание
		чертеж	23	изм.1
А3	-ПГ78.20-У4□1СБ	Панель перегородочная		
		ПГ78.20-У4□-1-01, сборочный		
		чертеж	24	изм.1
А3	-ВМС3	Ведомость расхода стали	25	
А4	-Кр1	Каркас плоский Кр1	26	
А4	-Кр2	То же Кр2	26	
А4	-Кр3	" Кр3	27	
А4	-Кр4	" Кр4	27	
А4	-Кр5	" Кр5	28	
А4	-Кр6	" Кр6	28	
А4	-Кр7	" Кр7	29	
А4	-Кр8	" Кр8	29	
А4	-Кр9	" Кр9	30	
А4	-Кр10	" Кр10	30	
А4	-Кр11	" Кр11	31	
А4	-Кр12	" Кр12	31	
А4	-Кр13	" Кр13	32	
А4	-Кр14	" Кр14	32	
А4	-Кр15	" Кр (Кр15, Кр16)	33	
А4	-Кр15СБ	" Кр (Кр15, Кр16)		
		сборочный чертеж	33	

Привязан

Нач.отд.	Шейко	
Гл.спец.	Власенко	
Рук.Гр.	Боровик	
Ст.инж.	Шмандий	
Техник	Грицай	

ТП 902-1-90.84-КНИ-ДО

Содержание альбома

Стадия	Лист	Листов
Р	1	3

ГОССТРОЙ СССР Союзводоканалниипроект Харьковский Водоканалпроект

Формат	Обозначение	Наименование	Стр	Примечание
А4	902-1-90.84-КНИ-Кр17	Каркас плоский Кр(Кр17, Кр18, Кр19)	34	
А4	-Кр17 СБ	То же Кр(Кр17, Кр18, Кр19) сборочный чертеж	34	
А4	-Кр21	" Кр (Кр21, Кр22, Кр23)	35	
А4	-Кр21 СБ	" Кр (Кр21, Кр22, Кр23) сборочный чертеж	35	
А4	-Кр24	" Кр (Кр24, Кр25)	36	
А4	-Кр24 СБ	" Кр (Кр24, Кр25) сборочный чертеж	36	
А4	-С1	Сетка арматурная С1	37	
А4	-С2	То же С2	37	
А4	-С3	" С3	38	
А4	-МС12	Изделие соединительное МС12	38	
А4	-МН1	Изделие закладное МН1	39	
А4	-МН2	То же МН2	39	
А4	-МН4	" МН4	40	
А4	-МН5	" МН5	40	
А4	-МН3	" МН3	41	
А4	-МС1	Изделие соединительное МС1	41	
А4	-МС2	То же МС(МС2, МС5, МС6)	42	
А4	-МС2 СБ	" МС(МС2, МС5, МС6) сборочный чертеж	42	
А4	902-1-90.84-КНИ-МС3	" МС(МС3, МС14)	43	
А4	-МС3 СБ	" МС(МС3, МС14) сборочный чертеж	43	
А4	-МС7	" МС7	44	
А4	-МС8	" МС8	44	
А4	-МС9	" МС9	45	
А4	-МС11	" МС(МС11, МС18)	45	
А4	-МС15	" МС15	46	
А4	-МС17	" МС17	46	
А4	-МС22	" МС22	47	
А4	-МС23	" МС23	47	
А4	-МС24	" МС24	48	
А4	-МС25	" МС25	48	
А4	-МС26	" МС(МС26, МС30)	49	
А4	-МС26 СБ	" МС(МС26, МС30) сборочный чертеж	49	
А4	-МС27	" МС27	50	
А4	-МС28	" МС28	50	
А4	-МС29	" МС29	51	
А4	-МС48	" МС48	51	
А4	-МС32	" МС(МС32, МС34, МС36, МС37, МС45)	52	

Привязан

ТП 902-1-90.84-КНИ-ДО

КЖС 2

19587-02 4

Формат	Обозначение	Наименование	Ср.	Примечание
А4	902-1-90.84-КНИ-МС32сб	Изделие соединительное МС		
		(МС32, МС34, МС36, МС37, МС45)		
		сборочный чертеж	52	
А4	-МС33	То же МС (МС33, МС35,		
		МС40, МС41)	53	
А4	-МС33 сб	" МС (МС33, МС35, МС40,		
		МС41) сборочный чертеж	53	
А4	- МС43	" МС (МС43, МС44, МС46,		
		МС47)	54	
А4	- МС43 сб	" МС (МС43, МС44, МС46,		
		МС47) сборочный чертеж	54	
А4	- МС4	" МС4	55	
А4	- Кр80	Каркас плоский Кр80	55	

Привязан

ТП 902-1-90.84-КНИ-ДО

Лист 3

Копировал Лихарева 19587-02 5 Формат А3

Технические требования к изготовлению сборных железобетонных изделий.

1. Сборные железобетонные изделия запроектированы из тяжелого бетона при условии их изготовления в заводских условиях в инвентарных стальных формах. Изделия должны изготавливаться в точном соответствии с рабочими чертежами, а также требованиями ГОСТ 13015-1-81 „Изделия железобетонные и бетонные. Общие технические требования".

2. Изделия армируются арматурными сетками и каркасами.

3. Фиксация закладных изделий осуществляется путем крепления их к опалубочной форме.

4. Для строповки изделий при извлечении их из опалубочной формы и при их транспортировке предусмотрена применение строповочных петель.

5. Складирование изделий производится в штабелях. Высота штабеля назначается из условия обеспечения требований техники безопасности согласно СН и П III-4-80. Подкладки должны устанавливаться в местах расположения строповочных петель.

6. Погрузку и транспортирование изделий следует производить в соответствии с рекомендациями „Временных указаний по перевозке унифицированных сборных железобетонных деталей и конструкций промышленного строительства автомобильным транспортом." (Стройиздат 1966г).

Привязан

Инв. №

ТП 902-1-90.84-КЖН-ТТ1

Нач. отд.	Шейко		
Н. контр.	Власенко		
Рук. гр.	Боровик		
Ст. инж.	Шмандий		
Инж.	Иволженко		

Технические требования к изготовлению сборных железобетонных изделий.

Стадия	Лист	Листов
Р		1

Госстрой СССР Союзводоканалпроект Харьковский Водоканалпроект

Инв. № подл. | Подпись и дата | Взам. инв. №

Технические требования к изготовлению арматурных и закладных изделий.

1. Плоские арматурные изделия следует изготавлять при помощи контактной точечной сварки.
Сварку сеток и каркасов производить во всех точках пересечения стержней.

2. Объединение плоских каркасов в пространственные производить в кондукторах при помощи электросварочных клещей.

3. Размеры сеток и каркасов даны по осям и торцам стержней.

4. Сварку производить в соответствии с ГОСТ 19292-73 „Соединения сварных элементов закладных деталей сборных железобетонных конструкций" и СН 393-78.

5. Сварку тавровых соединений круглых стержней с листовым прокатом закладных изделий выполнять под слоем флюса.

6. Материал прокатной стали закладных изделий принять марки В Ст.3 кп2-1 для сварных конструкций по ТУ 14-1-3023-80 и В ст 3 кп 2 по ГОСТ 535-79.*
Толщину сварных швов принять по наименьшей толщине свариваемых элементов.

Привязан

Инв. №

ТП 902-1-90.84-КЖН-ТТ2

Нач. отд.	Шейко		
Н. контр.	Власенко		
Рук. гр.	Боровик		
Ст. инж.	Шмандий		
Инж.	Иволженко		

Технические требования к изготовлению арматурных и закладных изделий.

Стадия	Лист	Листов
Р		1

Госстрой СССР Союзводоканалпроект Харьковский Водоканалпроект

19587-02 6

Копир Прядко

Формат А4

Формат А4

Формат	Зона	Поз.	Обозначение	Наименование	Кол. на исполнение 902-1-90.84-КЖИ-2ПС78-4□ 01	02	03	04	05	06	07	08	Примечание
				Документация									
А4			902-1-90.84-КЖИ-ТТ1	Технические требования к изготовлению сборных железобетонных изделий									
А3			-2ПС78-4□ СБ	Сборочный чертеж									
А3			-ВМС1	Ведомость расхода стали									
				Сборочные единицы									
				Панель стеновая 2ПС78-4□									
		1	3.901-5	Сальник Ду 800 t=300	1								
		2	3.901-5	Сальник Ду 500 t=300						1			
		3	1.400-15 Вып.1	Изделие закладное МН 128-2			1,14	1,14	1,14				м.
		4	1.400-15 Вып.1	То же МН 101-3			1			1		1	
		5	1.400-15 Вып.1	" МН 128-2	0,82	0,82	0,82	0,82					м.
		6	1.400-15 Вып.1	" МН 128-2	0,19	0,19							м.
		7	1.400-15 Вып.1	" МН 128-2			0,19	0,38					м

Привязан

Инв.№

Нач. отд.	Шейко		
Н. контр.	Власенко		
Рук. гр.	Боровик		
Ст. инж.	Шманай		
Инж.	Иволженко		

ТП 902-1-90.84-КЖИ-2ПС78-4□

Панель стеновая ПС

Стадия	Лист	Листов
Р	1	6

Госстрой СССР Союзводоканалпроект Харьковский Водоканалпроект

Формат А4

Инв.№ подл. | Подпись и дата | Взам.инв.№

Формат	Зона	Поз.	Обозначение	Наименование	Кол. на исполн. 902-1-90.84-КЖИ-2ПС78-4□ 01	02	03	04	05	06	07	08	Примечание
		12	1.400-15 Вып.1	" МН 112-3	2	2	2	3	2	2	4	4	
		13	1.400-15 Вып.1	" МН 124-5		1							
		14	1.400-15 Вып.1	" МН 113-2		1			11	11			
		15	1.400-15 Вып.1	" МН 131-2	1,14	1,14							м
		16	1.400-15 Вып.1	" МН 127-2	1,14	1,14							м
		17	1.400-15 Вып.1	" МН 128-2	0,78	0,39							м
		18	1.400-15 Вып.1	" МН 107-2					7				
		19	1.400-15 Вып.1	" МН 804	3	3	3	3	3	3	3	3	
				Детали									
Б4		20		ф25 А III ГОСТ 5781-82 l=2450	8								9,4 кг
Б4		21		ф18 А III ГОСТ 5781-82 l=1750						8			3,5 кг
Б4		22		ф14 А III ГОСТ 5781-82 l=1500	8								1,81 кг
Б4		23		ф12 А III ГОСТ 5781-82 l=1500						8			1,33 кг

19511-22 1

Привязан

Инв.№

Внесены изменения
12.07.1988 инж. Иволженко

ТП 902-1-90.84-КЖИ-2ПС78-4□

Лист 2

Формат	Зона	Поз.	Обозначение	Наименование	Кол. на испол. 902-1-90.84 КЖИ-2ПС78-4 09	10	11	12	13	14	15	16	Примечание
				Документация									
А4			902-1-90.84 КЖИ-ТТ1	Технические требования к изготовлению сборных железобетонных изделий									
А3			ТП 902-1- -КЖИ-2ПС78-4	Сборочный чертеж									
А3			-ВМС1	Ведомость расхода стали									
				Сборочные единицы									
		–	3.902.1-10 Вып.1	Панель стеновая 2ПС78-4	1	1	1	1	1	1	1	1	
		2	3.901-5	Сальник Ду500 ℓ=300						1			
		3	1.400-15 Вып.1	Изделие закладное Мн 128-2							1,14	1,14	м
		4	1.400-15 Вып.1	То же Мн 101-3					1			1	
		5	1.400-15 Вып.1	" Мн 128-2								0,82	м
		6	1.400-15 Вып.1	" Мн 128-2	0,29	1,16							
		7	1.400-15 Вып.1	" Мн 128-2		0,76					0,38	0,19	м
		8	1.400-15 Вып.1	" Мн 128-2	0,35	0,35	0,68						м
		9	1.400-15 Вып.1	" Мн 119-2		2		2					

Привязан

Инв.№

ТП 902-1-90.84-КЖИ-2ПС78-4 Лист 3

Формат А4

Инв.№ подл. | Подпись и дата | Взам.инв.№

Формат	Зона	Поз.	Обозначение	Наименование	Кол. на испол. 902-1-90.84 КЖИ-2ПС78-4 09	10	11	12	13	14	15	16	Примечание
		10	1.400-15 Вып.1	" Мн 121-2		2		2					
		12	1.400-15 Вып.1	" Мн 112-3	4	8	4	4	5	2	2	2	
		14	1.400-15 Вып.1	" Мн 113-2						11	11		
		18	1.400-15 Вып.1	" Мн 107-2							7		
		19	1.400-15 Вып.1	" Мн 804	3	3	3	3	3	3	3	3	
				Детали									
Б4		21		ф18 AIII ГОСТ 5781-82 ℓ=1750						8			3,5 кг
Б4		23		ф12 AIII ГОСТ 5781-82 ℓ=1500						8			1,33 кг

Внесены изменения 12.07.1989. инж. Иволженко

Привязан

Инв.№

ТП 902-1-90.84-КЖИ-2ПС78-4 Лист 4

Формат А4

8 1587-02

Формат	Зона	Поз.	Обозначение	Наименование	Кол. на испол. 902-1-90.84-КЖИ-2ПС-78-4□ 17	18	Примечание
				Документация			
А4			902-1-90.84-КЖИ-ТТ1	Технические требования к изготовлению сборных железобетонных изделий			
А3			-2ПС78-4□сб	Сборочный чертеж			
			-ВМС.1	Ведомость расхода стали			
				Сборочные единицы			
А3		–	3.902.1-10 Вып.1	Панель стеновая 2ПС78-4□	1	1	
		3	1.400-15 Вып.1	Изделие закладное МН 128-2	1,14		м.
		4	1.400-15 Вып.1	То же МН 101-3	1		
		5	1.400-15 Вып.1	" МН 128-2	0,82		м.

Привязан

Инв.№

ТП 902-1-90.84-КЖИ-2ПС78-4□ Лист 5

Копировал Зойцева Формат А4

Инв.№ подл. | Подпись и дата | Взам.инв.№

Формат	Зона	Поз.	Обозначение	Наименование	Кол. на испол. 902-1-90.84-КЖИ-2ПС-78-4□ 17	18	Примечание
		7	1.400-16 Вып.1	Изделие закладное МН 128-2	0,19 0,29	0,19 0,38	м.
		11	1.400-15 Вып.1	То же МН 128-2		0,72	м.
		12	1.400-15 Вып.1	" МН 112-3	2	2	
		13	1.400-15 Вып.1	" МН 124-5		2	
		15	1.400-15 Вып.1	" МН 131-2		0,72	м.
		17	1.400-15 Вып.1	" МН 128-2		0,39	м.
		19	1.400-15 Вып.1	" МН 804	3	3	

Привязан

Инв.№

Внесены изменения 12.07.1988. инж. Шволженко

ТП 902-1-90.84-КЖИ-2ПС-78-4□ Лист 6

Формат А4

19578-02 9

Ведомость расхода стали на дополнительные арматурные и закладные изделия, кг

Марка элемента	Изделие арматурное: Арматура класса AIII ГОСТ 5781-82 ф12	ф14	ф18	ф22	Итого	Всего
2ПС78-4□-01		14,5		75,5	90,0	90,0
2ПС78-4□-02						
2ПС78-4□-03						
2ПС78-4□-04						
2ПС78-4□-05						
2ПС78-4□-06	10,6		28,0		38,6	38,6
2ПС78-4□-07						
2ПС78-4□-08						
2ПС78-4□-09						

Марка элемента	Изделия закладные: Арматура класса AIII ГОСТ 5781-82 ф8	ф10	ф12		Итого	Прокат марки: ГОСТ 103-76 -6	-8			Итого	ГОСТ 82-70 -6	-8			Итого	ГОСТ 2590-71* о15	Итого
2ПС78-4□-01	3,2		2,0		5,2	10,4	2,8			13,2	13,4				13,4	11,7	11,7
2ПС78-4□-02	3,0	0,7	2,0		5,7	12,1	2,8			14,9	13,4	5,1			18,5		
2ПС78-4□-03	2,4		2,0		4,4	16,3	2,8			19,1							
2ПС78-4□-04	2,2		3,0		5,2	15,3	4,2			19,5							
2ПС78-4□-05	5,9		2,0		7,9	26,2	2,8			29,0							
2ПС78-4□-06	4,6		2,0		6,6	15,7	2,8			18,5						7,8	7,8
2ПС78-4□-07			4,0		4,0		5,6			5,6							
2ПС78-4□-08	0,2		4,0		4,2	0,3	5,6			5,9							
2ПС78-4□-09	0,6		4,0		4,6	4,5	5,6			10,1							

Изделие закладные: Прокат марки: ГОСТ 19903-74 -10	Итого	ГОСТ 10704-76 Тр 630×9	Тр 920×9	Тр 40×1,6		Итого	Всего	Общий расход
12,9	12,9		60,7	0,87		61,57	117,97	207,97
				0,87		0,87	39,97	39,97
				0,87		0,87	24,37	24,37
				0,87		0,87	25,57	25,57
				0,87		0,87	37,77	37,77
8,4	8,4	41,3		0,87		42,17	83,47	122,07
				0,87		0,87	10,47	10,47
				0,87		0,87	10,97	10,97
				0,87		0,87	15,57	15,57

Привязан

Инв. №

Нач.отд.	Шейко	
Н.контр.	Власенко	
Рук.гр.	Боробик	
Ст.инж.	Шмандий	
Инж.	Шапин	

ТП 902-1-90.84-КЖИ-ВМС1

Ведомость расхода стали.

Стадия	Лист	Листов
Р	1	

Госстрой СССР Союзводоканалпроект Харьковский Водоканалпроект

Копир. Зойцева 19587-02 10 Формат А3

Ведомость расхода стали на дополнительные арматурные и закладные изделия кг.

Марка элемента	Изделие арматурное: Арматура класса AIII ГОСТ 5781-82 ф12	ф18		Итого	Всего	Изделия закладные: Арматура класса AIII ГОСТ 5781-82 ф8	ф10	ф12		Итого
2ПС78-4 □-10						2,2	1,4	8,0		11,6
2ПС78-4 □-11						0,7		4,0		4,7
2ПС78-4 □-12						0,8	1,4	4,0		6,2
2ПС78-4 □-13						0,2		5,0		5,2
2ПС78-4 □-14	10,6	28,0		38,6	38,6	4,4		2,0		6,4
2ПС78-4 □-15						5,9		2,0		7,9
2ПС78-4 □-16						2,4		2,0		4,4
2ПС78-4 □-17						2,4		2,0		4,4
2ПС78-4 □-18						2,1	1,4	2,0		5,5

Изделия закладные: Прокат марки ГОСТ 103-76 -6	-8		Итого	ГОСТ 82-70 -6	-8		Итого	ГОСТ 2500-71* о15		Итого
9,9	11,2		21,1	4,8	7,6		12,4			
4,8	5,6		10,4							
	5,6		5,6	4,8	7,6		12,4			
0,3	7,0		7,3							
15,4	2,8		18,2					7,8		7,8
26,2	2,8		29,0							
15,6	2,8		18,4							
15,6	2,8		18,4							
9,9	2,8		12,7	8,4	10,2		18,6			

Продолжение Ведомости

Изделия закладные: Прокат марки ГОСТ 19903-74 δ=10	Итого	ГОСТ 10704-63 Тр 630×9	Тр 40×16	Итого	Всего	Общий расход
			0,87	0,87	45,97	45,97
			0,87	0,87	15,97	15,97
			0,87	0,87	25,07	25,07
			0,87	0,87	13,37	13,37
8,4	8,4	41,3	0,87	42,17	82,97	121,57
			0,87	0,87	37,77	37,77
			0,87	0,87	23,67	23,67
			0,87	0,87	23,67	23,67
			0,87	0,87	37,67	37,67

Привязан

Инв. №

ТП 902-1-90.84-КЖИ-ВМС1

Лист 2

Копир. Зайцева

19587-02 11

Формат А3

2ПС78-4□-01

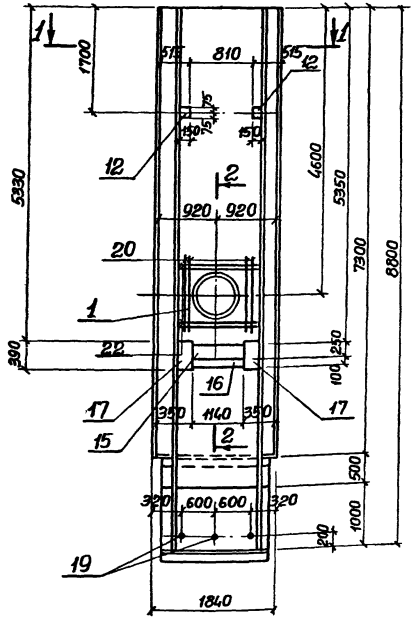

2ПС78-4□-02

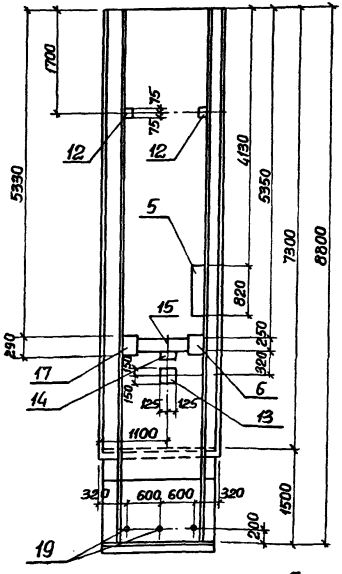

Обозначение	Марка
902-1-90.84-КЖИ-2ПС-	
-78-4□-01	2ПС78-4□-01
-02	2ПС78-4□-02
-03	2ПС78-4□-03
-04	2ПС78-4□-04
-05	2ПС78-4□-05
-06	2ПС78-4□-06
-07	2ПС78-4□-07
-08	2ПС78-4□-08
-09	2ПС78-4□-09
-10	2ПС78-4□-10
-11	2ПС78-4□-11
-12	2ПС78-4□-12
-13	2ПС78-4□-13
-14	2ПС78-4□-14
-15	2ПС78-4□-15
-16	2ПС78-4□-16
-17	2ПС78-4□-17
-18	2ПС78-4□-18

Остальное см. серию 3.902.1-10 Вып.1

1-1

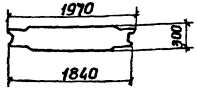

Привязан

Инв. №

Нач.отд.	Шейко	
Гл.спец.	Власенко	
Рук.гр.	Боробик	
Ст.инж.	Шманский	
Техник	Питанов	

ТП 902-1-90.84-КЖИ-2ПС78-4□СБ

Панель стеновая ПС
Сборочный чертеж

Стадия	Масса	Масшт.
Р	12,43т	1:50

Лист 1 Листов 5

Госстрой СССР
Союзводоканалпроект
Харьковский
Водоканалпроект

Копир. Зайцева 19587-02 12 Формат А3

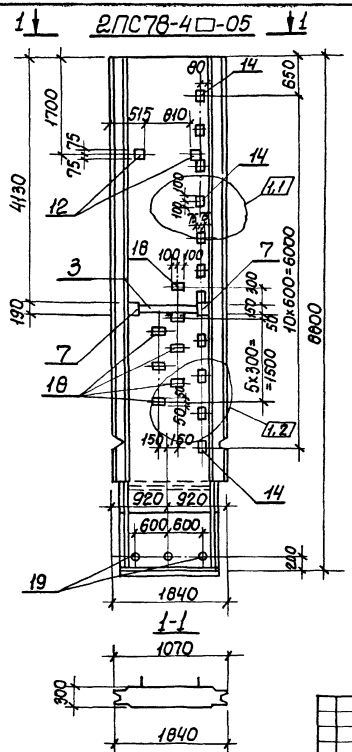

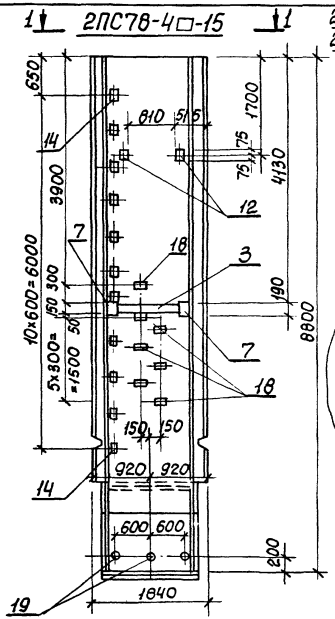

2ПС78-4□-03; 2ПС78-4□-16 – изображено
2ПС78-4□-04; 2ПС78-4□-17 зеркальное отражение

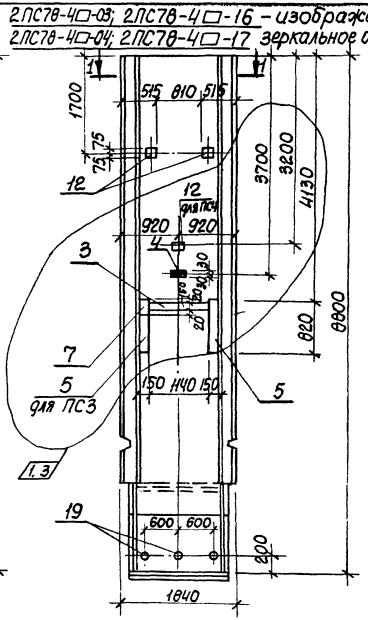

1. Остальное см. серию 3.902.1-10 вып. 1
2. Зачерненные закладные изделия приварить к арматуре панели.

1-3.1-3	–	41-88				
Инв.№	Лист	№ док.	Дата	Подп.		

Привязан

Инв. №

ТП 902-1-90-84-КЖИ-2ПС78-4□СБ

Лист 2

Копир. Кулешова 19587-02 13

Формат А3

2ПС78-4□-06

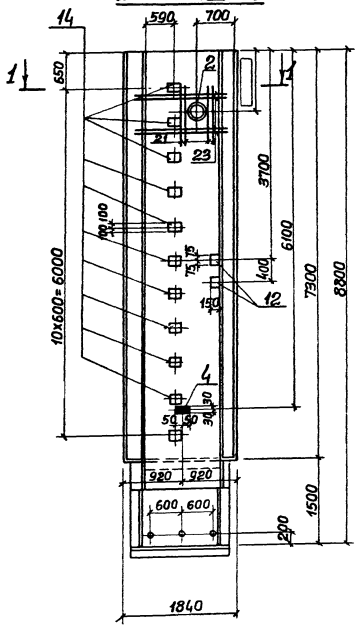

2ПС78-4□-14

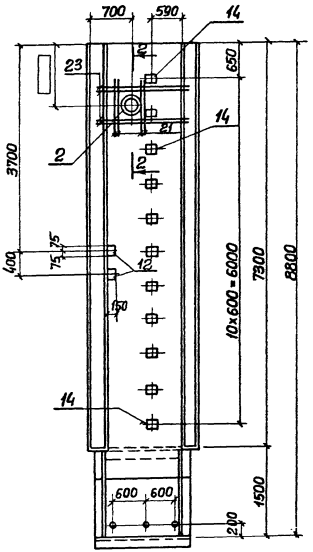

2-2

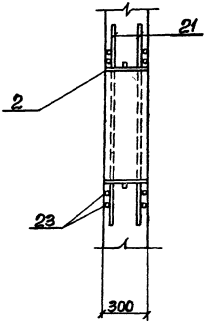

1. Остальное см. серию 3.902.1-10, вып. 1.
2. Зачерненные закладные изделия приварить к арматуре панели.

Привязан							
Инв.№							

ТП 902-1-90.84КЖИ-2ПС78-4□СБ — Лист 3

Копир. Зайцева 19587-02 14 Формат А3

1 | 1 2ПС78-4□-09 | 1

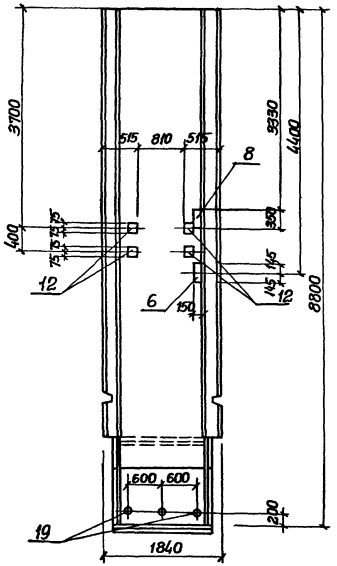

1-1

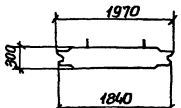

1 | 1 2ПС78-4□-10 | 1

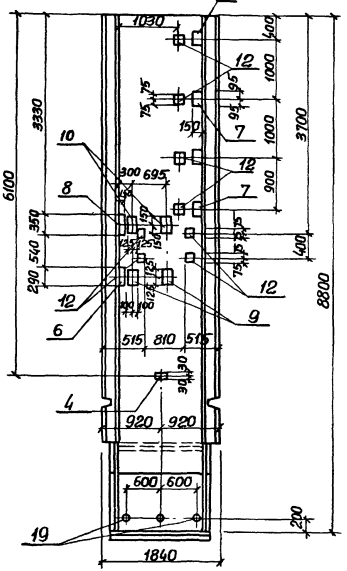

1 | 1 2ПС78-4□-11 | 1

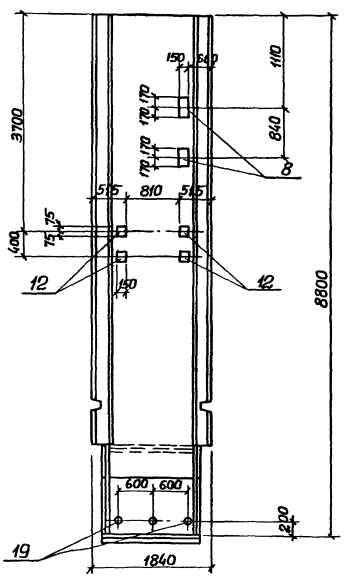

1. Остальное см. серию 3.902.1-10 вып.1
2. Зачерненные закладные изделия приварить к арматуре панели.

Привязан							
Инв.№							

ТП 902-1-90ЧКЖИ-2ПС78-4□сб | Лист 4

Копир. Задцева 19587-02 15 Формат А3

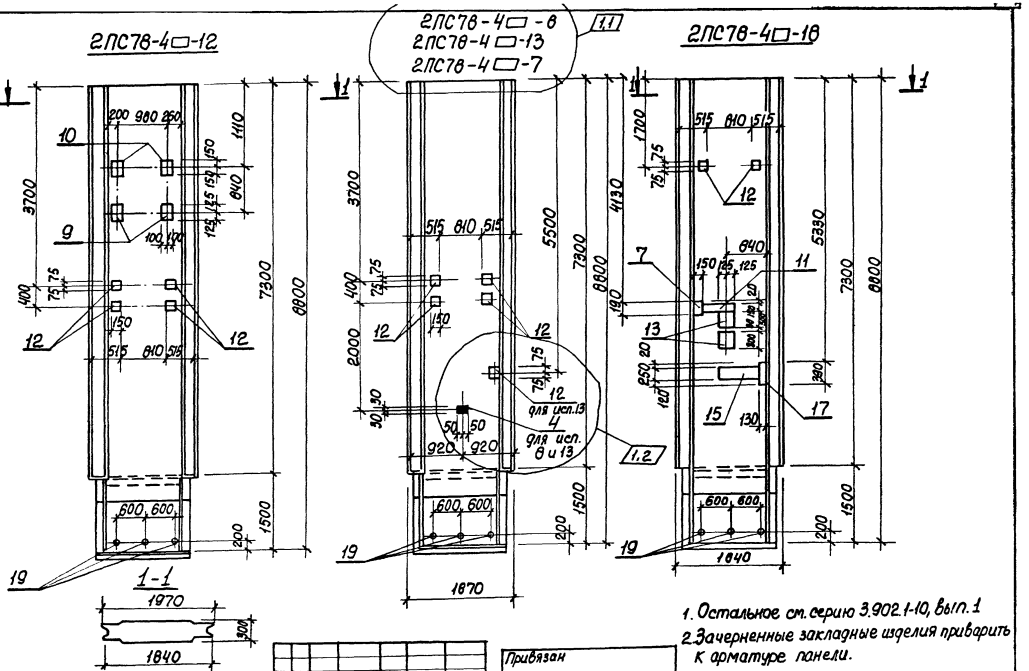

1. Остальное см. серию 3.902.1-10, Вып. 1
2. Зачерненные закладные изделия приварить к арматуре панели.

Изм.	Кол. уч.	Лист	№ док.	Подпись	Дата
1	1,2	-	11-88		

Привязан

Инв. №

ТП 902-1-90.84-КЖИ-2ПС78-4□СБ

Лист 5

Копир. Кулешова 19587-02 16 Формат А3

Формат	Зона	Поз.	Обозначение	Наименование	Кол. на исполнение 902-1-90.84-КЖИ-ПГ78.20-Б1□ 01	02	03	04	Примечание
				Документация					
А4			902-1-90.84КЖИ-ТТ1	Технические требования					
				к изготовлению сборных					
				железобетонных изделий					
А3			–ПГ78-20-Б1□-01СБ	Сборочный чертеж					
			–ВМС 2	Ведомость расхода стали					
				Сборочные единицы					
А3		–	3.902.1-10 Вып.2	Панель перегородочная ПГ 78.20-Б1□	1	1	1	1	
			3.901-5	Сальник Ду500, ℓ=200		1	1	1	

Привязан

Инв. №

Нач.отд.	Шейко	
Н.контр.	Власенко	
Рук.гр.	Куницевич	
Ст.инж.	Шманай	
Инж.	Шапин	

ТП 902-1-90.84-КЖИ-ПГ78.20-Б1□

Панель перегородочная ПГ (ПГ78.20-Б1□-01÷ПГ78.20-Б1□-04)

Стадия	Лист	Листов
Р	1	2

Госстрой СССР Союзводоканалниипроект Харьковский Водоканалпроект

Формат А4

Инв.№подл. | Подпись и дата | Взам.инв.№

Формат	Зона	Поз.	Обозначение	Наименование	Кол. на исполн. ПГ78-20-Б1□ 01	02	03	04	Примечание
		2	3.901-5	Сальник Ду100, ℓ=200				1	
		3	3.901-5	Сальник Ду50, ℓ=200	1	1		1	
		4	1.400-15 Вып.1	Изделие закладное Мн 128-6	1,64	1,64	0,82	0,82	
		5	1.400-15 Вып.1	Мн 128-6	1,14	1,14	1,14	1,14	
		6	1.400-15 Вып.1	Мн 128-6	1,05	1,40	1,75	1,05	
		7	1.400-15 Вып.1	Мн 128-6	0,3	0,9	1,5	0,3	
		8	1.400-15 Вып.1	Мн 128-6	0,8	0,8	0,8	0,8	
		9	1.400-15 Вып.1	Мн 114-6	2		1	1	
		10	1.400-15 Вып.1	Мн 110-6		1			
		11	1.400-15 Вып.1	Мн 125-6			2	2	
				Детали					
Б4		12		ф16 AIII ГОСТ 5781-82 ℓ=1900		8	8	8	3,0 кг
Б4		13		ф14 AIII ГОСТ 5781-82 ℓ=1760		8	8	8	2,13 кг

Привязан

Инв.№

Внесены изменения
12.07.1988. инж. Шволяженко

ТП 902-1-90.84-КЖИ-ПГ78.20-Б1□

Лист 2

Копир.

Формат А4

ПГ 78.20-61□-01

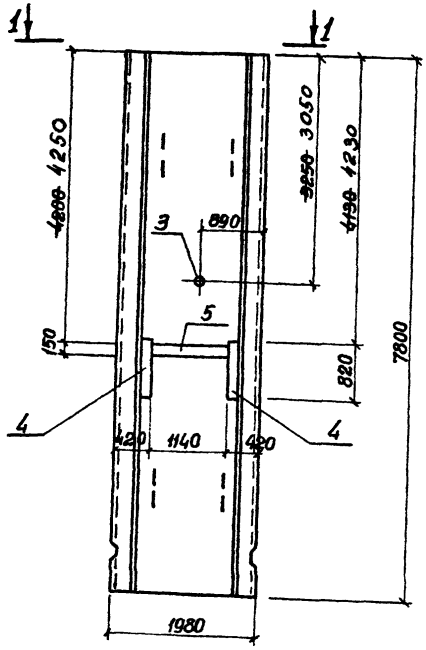

2-2

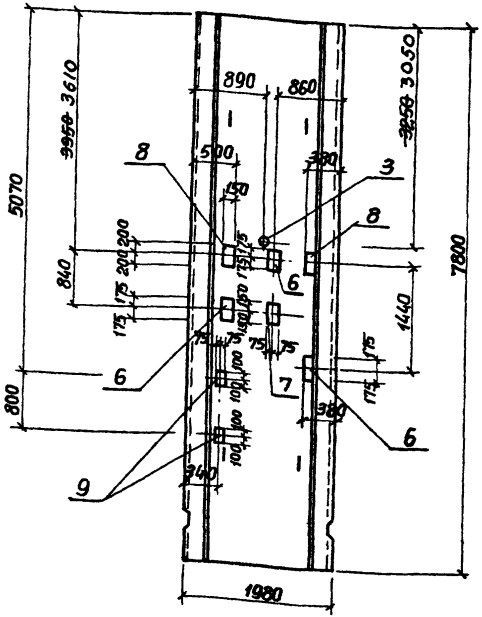

2 1-1 2

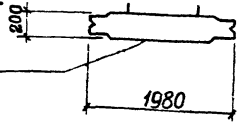

Грань со стороны резервуара

Остальное см. серию 3.902.1-10 вып. 2

Внесены изменения 12.07.88 инж Иволженко Ш.

Привязан			
Нач.отд	Шейко		
Н.контр.	Власенко		
Рук.гр.	Боробик		
Ст.инж.	Шмандий		
Инж.	Шапин		
Инв.№			

ТП 902-1-90.84КЖИ-ПГ78.20-61□СБ

Панель перегородочная (ПГ78.20-61□-01-ПГ78.20-61□-04)
Сборочный чертеж.

Стадия	Масса	Масштаб
Р	7270	1:50

Лист 1 Листов 4

Госстрой СССР Союзводоканалмонтажпроект Харьковский Водоканалпроект

Копир. 19587-02 18 Формат А3

ПГ 78.20-61□-02

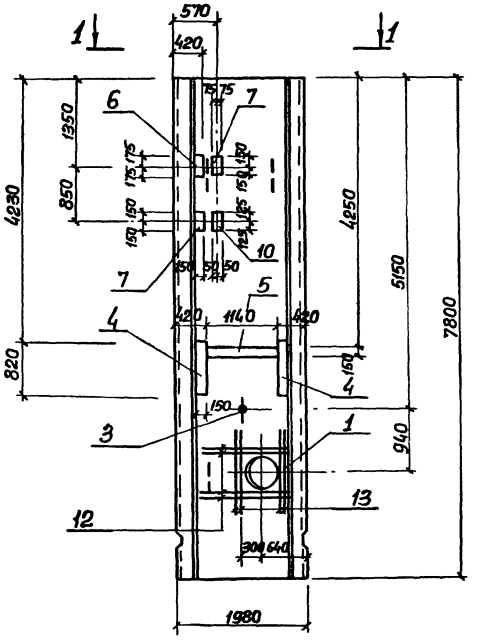

2-2

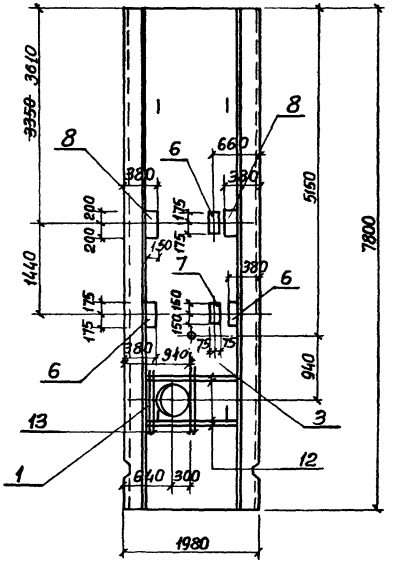

1-1

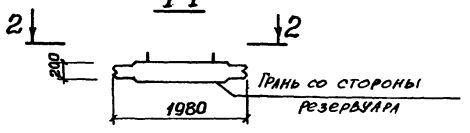

Остальное см. серию 3.902.1-10 Вып. 2

Привязан				
Инв. №:				

Внесены изменения
12.07.1988. инж. Иволженко

ТП 902-1-90.84-КЖИ-ПГ 78.20-61□СБ

Лист 2

Копир. Зайцева 19587-02 19 Формат А3

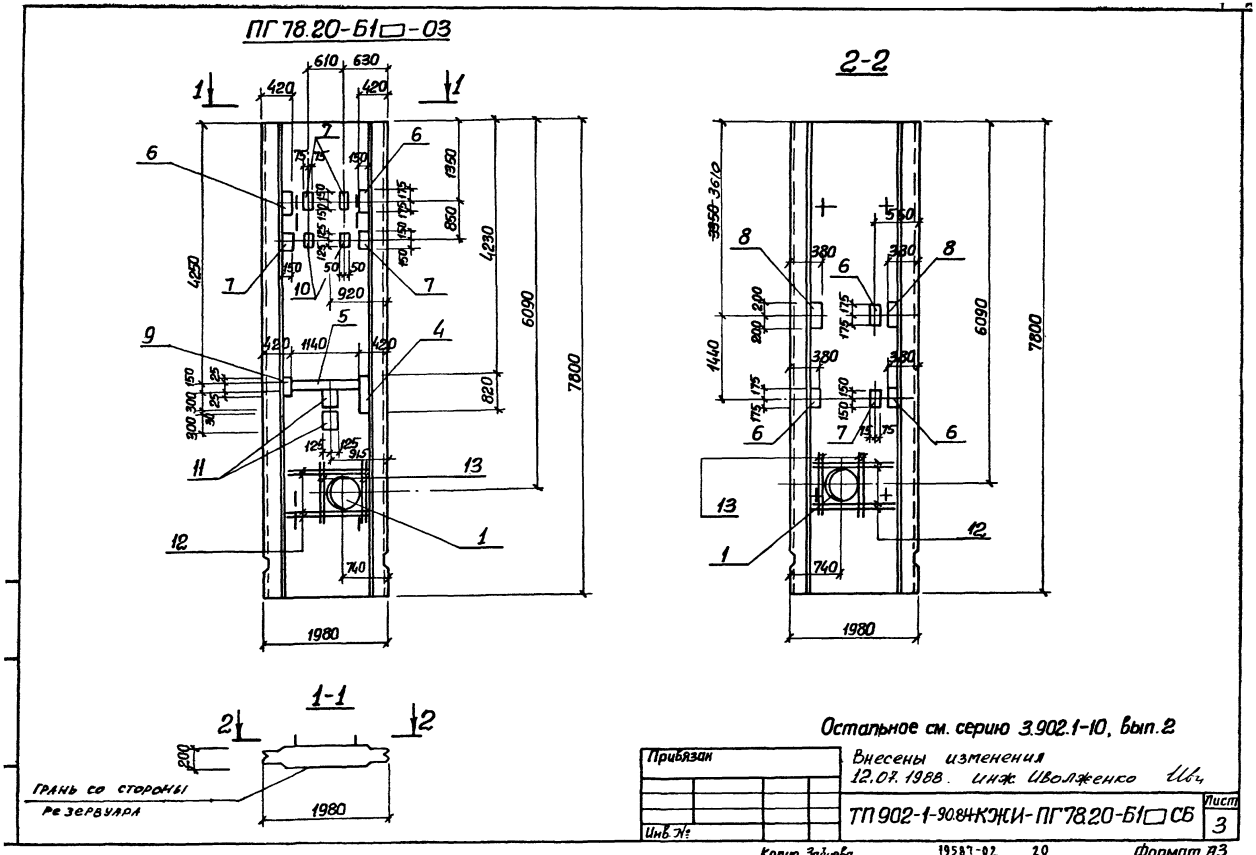
ПГ 78.20-Б1□-03
2-2
1-1
Грань со стороны резервуара
Остальное см. серию 3.902.1-10, вып.2
Внесены изменения
12.07.1988. инж. Иволженко
Привязан
Инв. №
ТП 902-1-90.84 КЖИ-ПГ 78.20-Б1□ СБ
Лист 3
Копир. Зайцева
19587-02
20
Формат А3

ПГ78.20-Б1□-04

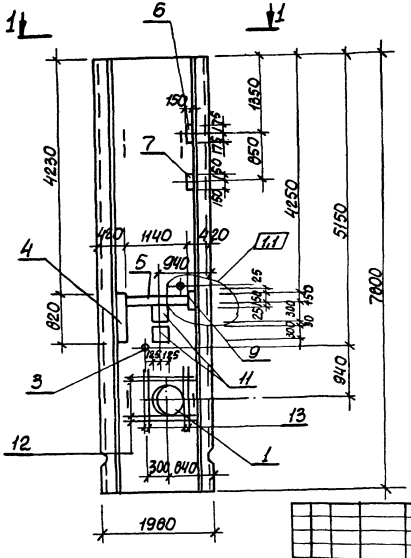

2-2

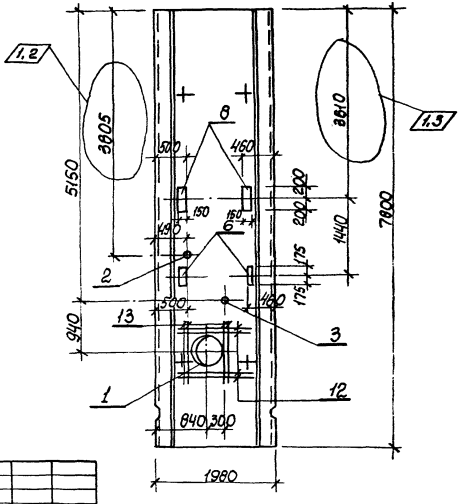

1-1

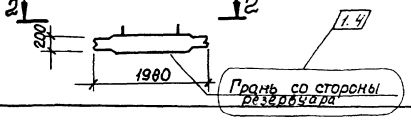

1	1-У	-	41-88	20.88		
Изм.	№	Лист	№ док.	Дата	Подпись	Подпись

Остальное см. серию 3.902.1-10 Вып. 2

Привязан			
Инв. №		ТП 902-1-90.84-КЖИ-ПГ78.20-Б1□-06	Лист 4

Копир. Кулешова 19587-02 21 Формат А3

Ведомость расхода стали на дополнительные арматурные и закладные изделия, кг.

Марка элемента	Изделия арматурные					Изделия закладные											
	Арматура класса					Прокат марки											
	AIII					В Ст3 кп2									В Ст3 кп2-1		
	ГОСТ 5781-82				Всего	ГОСТ 103-76									ГОСТ 82-70*		
	ф14	ф16		Итого		-δ=6	-δ=8	-δ=10				Итого	-δ=8	-δ=10	Итого		
ПГ78-20-61□-01						27,0	8,7	1,6				37,3					
ПГ78-20-61□-02	17,1	24,0		41,1	41,1	41,8	5,9					47,7	1,6	0,8	2,4		
ПГ78-20-61□-03	17,1	24,0		41,1	41,1	42,7	7,9	0,8				51,4		13,4	13,4		
ПГ78-20-61□-04	17,1	24,0		41,1	41,1	11,2	6,0	0,8				18,0		13,4	13,4		

Изделия закладные															Общий расход
Арматура класса				Прокат марки										Всего	
AIII				Ст.0					Ст.10			Ст.2			
ГОСТ 5781-82				ГОСТ 19903-74			ГОСТ 2590-71*			ГОСТ 8732-78			ГОСТ 10704-76		
ф8	ф12	ф14	Итого	-δ=10		Итого	○7	○15	Итого	Тр ф12х4	Тр ф 168х5	Итого	Тр ф630,9		
1,5	1,2		2,7	1,2		1,2	0,3		0,3	2,8		2,8		44,3	44,3
1,8	0,6		2,4	9,6		9,6	0,3	7,8	8,1	2,8		2,8	27,6	100,6	141,7
1,8	0,6	1,6	4,0	8,4		8,4		7,8	7,8	2,8	4,0	6,8	27,6	119,4	160,5
1,2	0,6	1,6	3,4	11,4		11,4	0,7	7,8	8,5				27,6	82,3	123,4

Привязан

Инв. №

Нач.отд.	Шейко	
Н.контр.	Власенко	
Рук.гр.	Боробик	
Ст.инж.	Шмандий	
Инж.	Шапин	

ТП 902-1-90.84-КЖИ-ВМС 2

Ведомость расхода стали

Стадия	Лист	Листов
Р		1

Госстрой СССР Союзводоканалниипроект Харьковский Водоканалпроект

Копир. 19587-02 22 Формат А3

Формат	Зона	Поз.	Обозначение	Наименование	Кол.	Примечание
				Документация		
А4			902-1-90.84-КЖИ-ТТ1	Технические требования к изготовлению сборных железобетонных изделий		
А3			-ВМС2	Ведомость расхода стали		
А3			-ПГ78.20-У4 -01СБ	Панель перегородочная ПГ78.20-У4□ Сборочный чертеж -У4-□		
				Сборочные единицы		
		—	3.902.1-10 Вып.2	Панель перегородочная ПГ78.20-У4□	1	
		5	1.400-15 Вып.1	Изделие закладное МН112-6	4	
		7	1.400-15 Вып.1	МН128-6	0,85	м
		11	1.400-15 Вып.1	МН128-6	1,32	м
		12	1.400-15 Вып.1	МН101-3	1	

1.1

Привязан

Инв. №

1	1	—		06.88			
Изм.	№	Лист	№ док.	Дата	Подп.	Подп.	

ТП 902-1-90.84-КЖИ-ПГ78.20-У4□-01

Нач. отд.	Шейко	Панель перегородочная	Стадия: Р; Лист: —; Листов: 1
Н. контр.	Власенко		Госстрой СССР Союзводоканалниипроект Харьковский Водоканалпроект
Рук. гр.	Боровик		
Ст. инж.	Шмандий		
Инж.	Шапин		
Ст. инж.	Абрамова		

Формат	Зона	Поз.	Обозначение	Наименование	Кол.	Примечание
				Документация		
А4			902-1-90.84-КЖИ-ТТ1	Технические требования к изготовлению сборных железобетонных изделий		
А3			-ВМС2	Ведомость расхода стали		
А3			-ПГ78.20-У4□-1-01СБ	Панель перегородочная ПГ78.20-У4□-1 Сборочный чертеж	1-а	
				Сборочные единицы		
		—	3.902-1-10 Вып.2	Панель перегородочная ПГ78.20-У4□-1	1	
		3	3.901-5	Сальник Ду50 ℓ=200	1	
		4	1.400-15 Вып.1	Изделие закладное МН140-6	2	
		5	1.400-15 Вып.1	МН112-6	3	
		7	1.400-15 Вып.1	МН128-6	0,82	м
		11	1.400-15 Вып.1	МН128-6	1,10	м

1.1

Взам. инв. №

Подп. и дата

Инв. № подл.

Привязан

Инв. №

1	1	—		06.88			
Изм.	№	Лист	№ док.	Дата	Подп.	Подп.	

ТП 902-1-90.84-КЖИ-ПГ78.20.У4□-1-01

Нач. отд.	Шейка	Панель перегородочная	Стадия: Р; Лист: —; Листов: 1
Н. контр.	Власенко		Госстрой СССР Союзводоканалниипроект Харьковский Водоканалпроект
Рук гр.	Боровик		
Ст. инж.	Шмандий		
Инж.	Шапин		
Ст. инж.	Абрамова		

ПГ 78.20-У4□-01

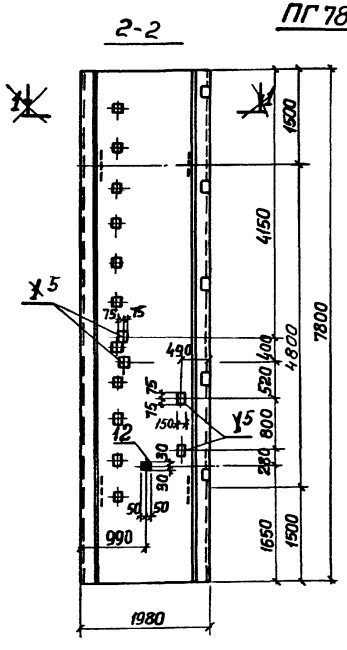

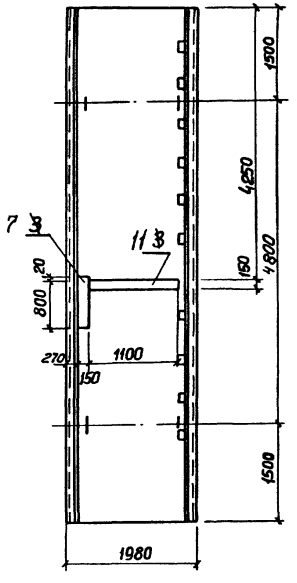

1. Остальное см. серию 3.902.1-10 вып. 2
2. Зачерненные закладные изделия приварить к арматуре панели.

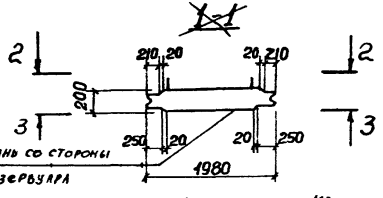

ГРАНЬ СО СТОРОНЫ РЕЗЕРВУАРА

Внесены изменения. 12.07.88 инж. Иволженко Ив.

Привязан			
		Нач.отд.	Шейко
		Н.контр.	Власенко
		Рук.гр.	Боровик
		Ст.инж.	Шманий
Инв. №		Техник	Соболева

ТП 902-1-90.84 КЖИ-ПГ 78.20-У4□-01 СБ

Панель перегородочная
Сборочный чертеж.

Стадия	Масса	Масштаб
Р	7270	1:50

Лист | Листов 1

Госстрой СССР
Союзводоканалниипроект
Харьковский
Водоканалпроект

Копир 19587-02 24 формат А3

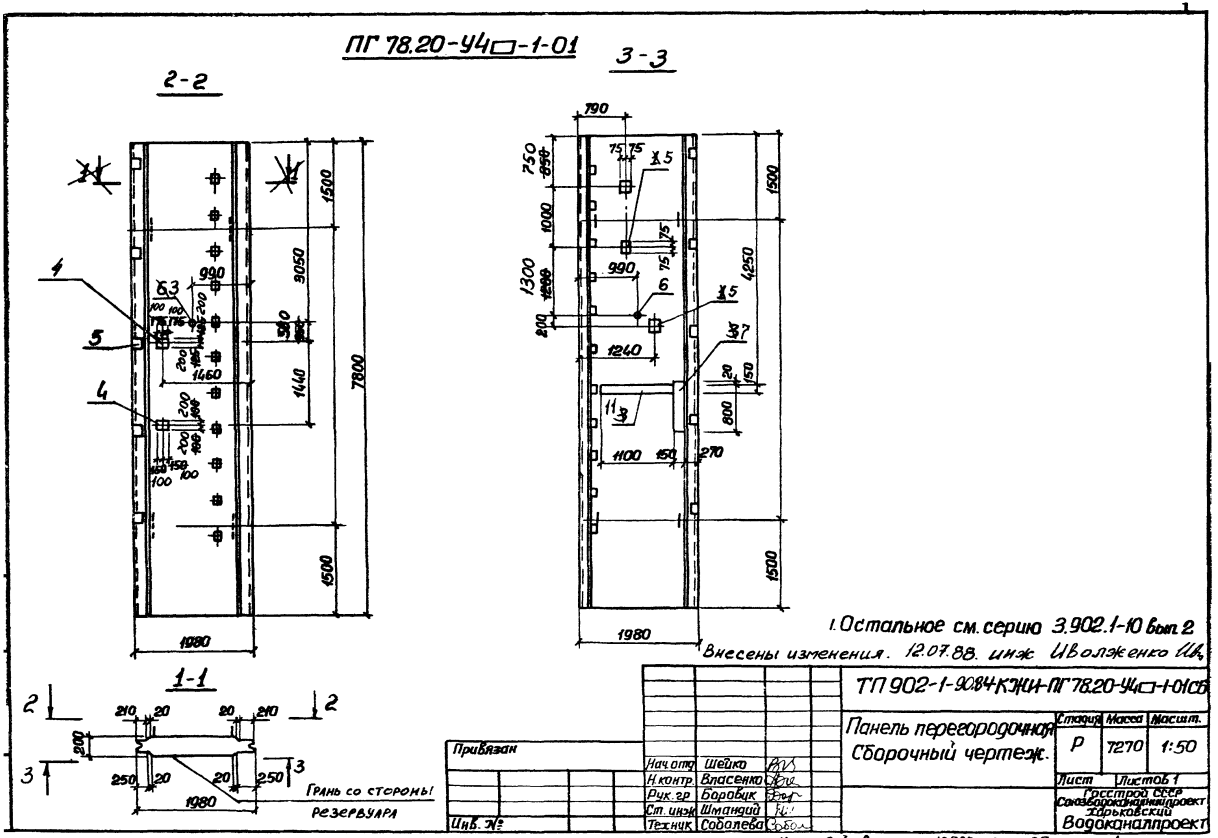
ПГ 78.20-У4□-1-01
2-2
3-3
1-1
1980
7800
1500
3050
1440
1460
990
1240
1100
1300
1000
750
790
4250
800
270
150
Грань со стороны резервуара
1. Остальное см. серию 3.902.1-10 вып. 2
Внесены изменения. 12.07.88. инж. Иволженко
ТП 902-1-90.84 КЖИ-ПГ 78.20-У4□-1-01СБ
Панель перегородочная
Сборочный чертеж.
Стадия Р
Масса 7270
Масшт. 1:50
Лист
Листов 1
Госстрой СССР
Союзводоканалпроект
Харьковский
Водоканалпроект
Привязан
Инв. №
Нач. отд. Шейко
Н. контр. Власенко
Рук. гр. Боровцк
Ст. инж. Шмандий
Техник Соболева
Копир. Зайцева
19587-02
25
Формат А3

Ведомость расхода стали на дополнительные закладные изделия, кг

Марка элемента	Изделия закладные															Всего
	Арматура класса AIII ГОСТ 5781-82				Прокат марки ВСт3кп2 ГОСТ 19903-74					ГОСТ 2590-71*			ГОСТ 10704-76			
	ф8	ф10		Итого	δ=6	δ=8	δ=10		Итого	07		Итого	Тр.121х4		Итого	
ПГ78.20-У4□-01	1,1			1,1	18,7	3,9			22,6							23,7
ПГ78.20-У4□-101	1,2	0,3		1,5	28,7	8,3	1,2		38,2	0,3		0,3	3,8		3,8	43,8

Привязан

Инв. №

Нач. отд.	Шейко	
Н. контр.	Власенко	
Рук. гр.	Боробик	
Ст. инж.	Шмандий	
Инж.	Филиппова	

ТП 902-1-908.4КЖИ-ВМСЗ

Ведомость расхода стали.

Стадия	Лист	Листов
Р		1

Госстрой СССР Союзводоканалниипроект Харьковский Водоканалпроект

Копир.

Формат А3

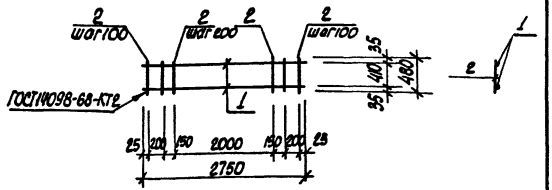

Формат	Зона	Поз.	Обозначение	Наименование	Кол.	Примечания
				Документация		
А4			902-1-90.84-КЖСИ-ТТ2	Технические требования		
				Детали		
Б4		1		⌀16AIII ГОСТ 5781-82, ℓ=2750	2	4,02 кг
Б4		2		⌀6AI ГОСТ 5781-82, ℓ=480	17	0,1 кг.

Привязан

Инв. №

Нач. отд.	Шейко		
Н. контр.	Власенко		
Рук. гр.	Боровик		
Ст. инж.	Шманай		
Инж.	Цволяженко		

ТП 902-1-90.84 -КЖСИ-КР1

Каркас плоский КР1

Стадия	Масса	Масштаб
Р	9,6	1:50
Лист	Листов 1	

Госстрой СССР Союзводоканалпроект Харьковский Водоканалпроект

Формат А4

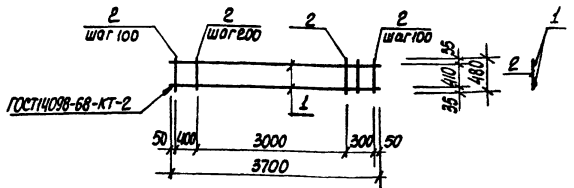

Формат	Зона	Поз.	Обозначение	Наименование	Кол.	Примечания
				Документация		
А4			902-1-90.84-КЖСИ-ТТ2	Технические требования		
				Детали		
Б4		1		⌀16AIII ГОСТ 5781-82, ℓ=3800	2	5,9 кг
Б4		2		⌀6AI ГОСТ 5781-82, ℓ=780	23	0,1 кг.

Привязан

Инв. №

Инв. № подл. | Подпись и дата | Взам. инв. №

Нач. отд.	Шейко		
Н. контр.	Власенко		
Рук. гр.	Боровик		
Ст. инж.	Шманай		
Инж.	Цволяженко		

ТП 902-1-90.84 -КЖСИ-КР2

Каркас плоский КР2

Стадия	Масса	Масштаб
Р	14.0	1:50
Лист	Листов 1	

Госстрой СССР Союзводоканалпроект Харьковский Водоканалпроект

19587-02 27

Корр. Кулешова

Формат А4

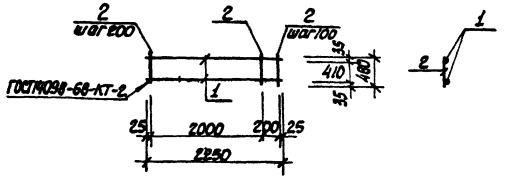

Форм.	Зона	Поз.	Обозначение	Наименование	Кол.	Приме-чания
				Документация		
А4			902-1-90.84-КЖЦ-ТТ2	Технические требования		
				Детали		
Б4		1		ф16АIII ГОСТ 5781-82, ℓ=2250	2	3,6кг.
Б4		2		ф6АI ГОСТ 5781-82, ℓ=480	13	0,1кг.

Привязан

Инв.№

Нач.отд.	Шейко		
Н.контр.	Власенко		
Рук.гр.	Боровик		
Ст.инж.	Шманкин		
Инж.	Шволженко		

ТП902-1-90.84 -КЖЦ-КР3

Каркас плоский КР3

Стадия	Масса	Масштаб
Р	8,5	1:50
Лист	Листов 1	

Госстрой СССР Союзводоканалпроект Водоканалпроект

Формат А4

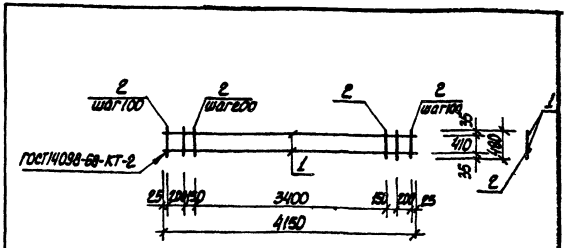

Формат	Зона	Поз.	Обозначение	Наименование	Кол.	Приме-чания
				Документация		
А4			902-1-90.84-КЖЦ-ТТ2	Технические требования		
				Детали		
Б4		1		ф16АIII ГОСТ 5781-82, ℓ=4150	2	6,64кг
Б4		2		ф6АI ГОСТ 5781-82, ℓ=480	24	0,1кг

Привязан

Инв.№

Взам.инв.№ | Подп.и дата | Инв.№подл.

Нач.отд.	Шейко		
Н.контр.	Власенко		
Рук.гр.	Боровик		
Ст.инж.	Шманкин		
Инж.	Шволженко		

ТП902-1-90.84 -КЖЦ-КР4

Каркас плоский КР4

Стадия	Масса	Масштаб
Р	15,7	1:50
Лист	Листов 1	

Госстрой СССР Союзводоканалпроект Водоканалпроект

19587-02 28

Копир. Кулешова

Формат А4

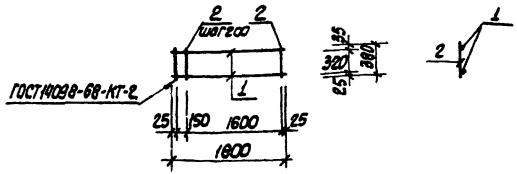

Форм.	Зона	Поз.	Обозначение	Наименование	Кол.	Примечания
				Документация		
А4			902-1-90.84 -КЖИ-ТТ2	Технические требования		
				Детали		
Б4		1		ф16А-III ГОСТ 5781-82 ℓ=1800	2	2,9 кг
Б4		2		ф6АI ГОСТ 5781-82 ℓ=380	10	0,1 кг

Привязан

Инв. №

ТП 902-1-90.84 -КЖИ-КР5			
Каркас плоский КР5	Стадия	Масса	Масштаб
	Р	6,8	1:50
	Лист	Листов 1	
	Госстрой СССР Союзводоканалниипроект Водоканалпроект		

Нач. отд.	Шейко	
Н. контр.	Власенко	
Рук. гр.	Боровик	
Ст. инж.	Шмандий	
Инженер.	Цволженко	

Формат А4

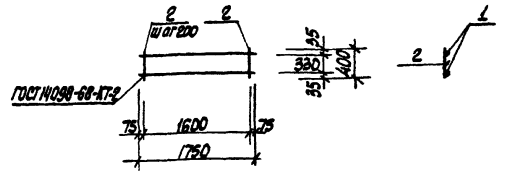

Форм.	Зона	Поз.	Обозначение	Наименование	Кол.	Примечания
				Документация		
А4			902-1-90.84-КЖИ-ТТ2	Технические требования		
				Детали		
Б4		1		ф18А-III ГОСТ 5781-82 ℓ=1750	2	2,9 кг
Б4		2		ф6АI ГОСТ 5781-82, ℓ=400	9	0,1 кг

Привязан

Инв. №

Инв. № подл. | Подпись и дата | Взам. инв. №

ТП 902-1-90.84 -КЖИ-КР6			
Каркас плоский КР6	Стадия	Масса	Масштаб
	Р	6,7	1:50
	Лист	Листов 1	
	Госстрой СССР Союзводоканалниипроект Водоканалпроект		

Нач. отд.	Шейко	
Н. контр.	Власенко	
Рук. гр.	Боровик	
Ст. инж.	Шмандий	
Инж.	Цволженко	

Копир. Кулешова

Формат А4

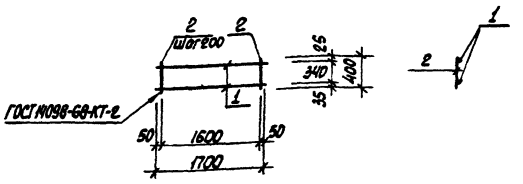

Формат	Зона	Поз.	Обозначение	Наименование	Кол.	Примечания
				Документация		
А4			902-1-90.84-КЖИ-ТТ2	Технические требования		
				Детали		
Б4		1		ф12А III ГОСТ 5781-82 ℓ=1700	2	1,5кг
Б4		2		ф6А I ГОСТ 5781-82, ℓ=400	9	0,1кг

Привязан

Инв. №

Н. отд.	Шейко	
Н. контр.	Власенко	
Рук. гр.	Боровик	
Ст. инж.	Шманский	
Инж.	Иволженко	

ТП 902-1-90.84 -КЖИ-КР7

Каркас плоский КР7

Стадия	Масса	Масштаб
Р	3,9	1:50

Лист | Листов 1

Госстрой СССР
Союзводоканалниипроект
Харьковский
Водоканалпроект

Формат А4

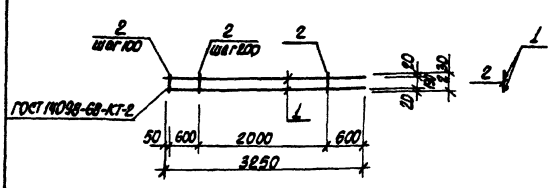

Формат	Зона	Поз.	Обозначение	Наименование	Кол.	Примечания
				Документация		
А4			902-1-90.84-КЖИ-ТТ2	Технические требования		
				Детали		
Б4		1		ф16А III ГОСТ 5781-82 ℓ=3250	2	5,2кг
Б4		2		ф8А I ГОСТ 5781-82 ℓ=230	17	0,1кг.

Взам. инв. №

Подпись и дата

Инв. № подл.

Привязан

Инв. №

Нач. отд.	Шейко	
Н. контр.	Власенко	
Рук. гр.	Боровик	
Ст. инж.	Шманский	
Инж.	Иволженко	

ТП 902-1-90.84 -КЖИ-КР8

Каркас плоский КР8

Стадия	Масса	Масштаб
Р	12,1	1:50

Лист | Листов 1

Госстрой СССР
Союзводоканалниипроект
Харьковский
Водоканалпроект

19587-02 30

Коп. Кулешова

Формат А4

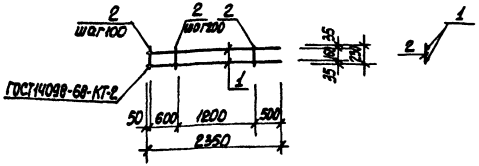

Форм.	Зона	Поз.	Обозначение	Наименование	Кол.	Примечания
				Документация		
А4			902-1-90.84-КЖСЦ-ТТ2	Технические требования		
				Детали		
Б1		1		ф16 AIII ГОСТ 5781-82, ℓ=2350	2	3,8 кг
Б1		2		ф6 AI ГОСТ 5781-82, ℓ=230	13	0,1 кг

Привязан

Инв. №

Нач. отд.	Шейко		
Н. контр.	Власенко		
Рук. гр.	Боровик		
Ст. инж.	Шманский		
Инж.	Иволжейко		

ТП 902-1-90.84 -КЖСЦ-КР9

Каркас плоский КР9

Стадия	Масса	Масштаб
Р	8,9	1:50

Лист | Листов 6.1

Госстрой СССР Союзводоканалгидрострой Харьковское Водоканалпроект

Формат А4

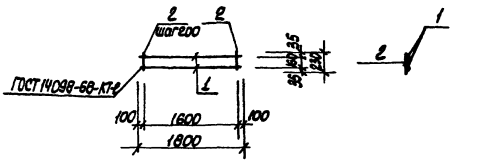

Форм.	Зона	Поз.	Обозначение	Наименование	Кол.	Примечания
				Документация		
А4			902-1-90.84-КЖСЦ-ТТ2	Технические требования		
				Детали		
Б4		1		ф16 AIII ГОСТ 5781-82, ℓ=1800	2	2,9 кг
Б4		2		ф6 AI ГОСТ 5781-82, ℓ=230	9	0,05 кг

Привязан

Инв. №

Нач. отд.	Шейко		
Н. контр.	Власенко		
Рук. гр.	Боровик		
Ст. инж.	Шманский		
Инж.	Иволжейко		

ТП 902-1-90.84 -КЖСЦ-КР10

Каркас плоский КР10

Стадия	Масса	Масштаб
Р	6,3	1:50

Лист | Листов 7

Госстрой СССР Союзводоканалгидрострой Харьковское Водоканалпроект

19587-02 31

Конце. Кулешова

Формат А4

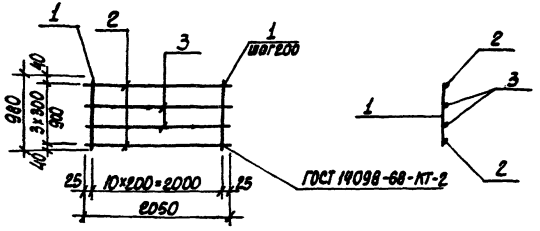

Формат	Зона	Поз.	Обозначение	Наименование	Кол.	Примечания
				Документация		Масса ед. кг
А4			902-1-90.84 - КЖСИ-ТТ2	Технические требования		
				Детали		
Б4		1		ФбАI ГОСТ 5781-82 ℓ=980	11	0,22кг
Б4		2		Ф16АIII ГОСТ 5781-82 ℓ=2050	2	3,24кг
Б4		3		Ф10АIII ГОСТ 5781-82 ℓ=2050	2	1,26кг

Привязан

Инв.№

Нач. отд.	Шелко	
Н. контр.	Власенко	
Рук. гр.	Боровик	
Ст. инж.	Штанций	
Инж.	Шволженко	

ТП 902-1-90.84 -КЖСИ-КР11

Каркас плоский КР11

Стадия	Масса	Масштаб
Р	11,4г	—
Лист	Листов 1	

Союзгосстрой СССР Оргтехэнергонефтепроект Ростовский Водоканалпроект

Формат А4

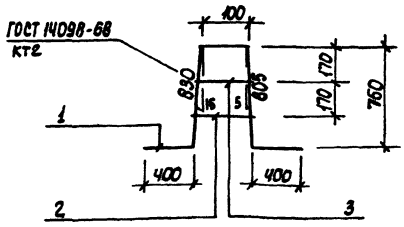

Формат	Зона	Поз.	Обозначение	Наименование	Кол.	Примечания
				Документация		
А4			902-1-90.84 КЖСИ-ТТ2	Технические требования		
				Детали		
Б4		1		ФбАIII ГОСТ 5781-82, ℓ=2535	1	7,50кг
Б4		2		Ф10АIII ГОСТ 5781-82, ℓ=200	1	0,14кг
Б4		3		Ф10АIII ГОСТ 5781-82, ℓ=150	1	0,10кг

Привязан

Инв.№

Нач. отд.	Шелко	
Н. контр.	Власенко	
Рук. гр.	Боровик	
Ст. инж.	Штанций	
Инж.	Шапин	

ТП 902-1-90.84 -КЖСИ-КР12

Каркас плоский КР12

Стадия	Масса	Масштаб
Р	7,83	—
Лист	Листов	

Союзгосстрой СССР Оргтехэнергонефтепроект Ростовский Водоканалпроект

Копир. Кулешова

Формат А4

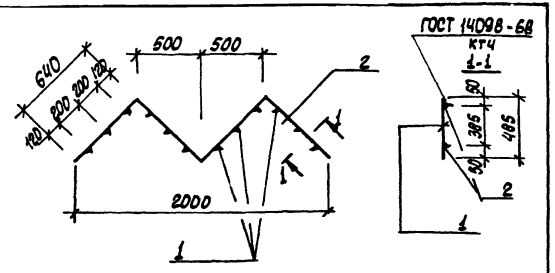

Формат	Зона	Поз.	Обозначение	Наименование	Кол.	Примечания
				Документация		
А4			902-1-90.84 - КЖИ-ТТ2	Технические требования		
				Детали		
Б4		1		ф12АIII ГОСТ5781-82 ℓ=485	12	0,48
Б4		2		ф10АI ГОСТ5781-82 ℓ=2560	2	1,6

Привязан

Инв.№

Нач.отд.	Шейко	
Н.контр.	Власенко	
Рук.гр.	Боровик	
Ст.инж.	Шманцев	
Инж.	Шапин	

ТП 902-1-90.84 - КЖИ - КР-3

Каркас плоский КР13

Стадия	Масса	Масштаб
Р	8,36	—

Лист | Листов 1

Госстрой СССР
Союзводоканалпроект
Харьковский
Водоканалпроект

Формат А4

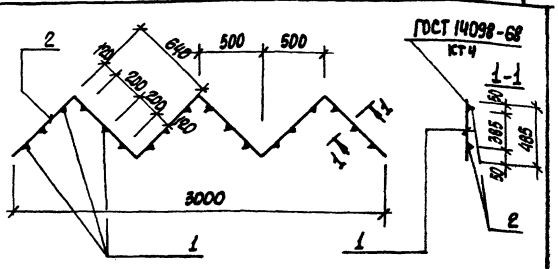

Форм	Зона	Поз.	Обозначение	Наименование	Кол.	Примечания
				Документация		
А4			902-1-90 84- КЖИ-ТТ2	Технические требования		
				Детали		
Б4		1		ф12АIII ГОСТ5781-82 ℓ=485	18	0,48кг
Б4		2		ф10АI ГОСТ 5781-82 ℓ=3840	2	2,37кг

Взам.инв.N | Подпись и дата | Инв.N подл.

Привязан

Инв.№

Нач.отд.	Шейко	
Н.контр.	Власенко	
Рук.гр.	Боровик	
Ст.инж.	Шманцев	
Инж.	Шапин	

ТП 902-1-90.84 - КЖИ - КР-4

Каркас плоский КР14

Стадия	Масса	Масштаб
Р	12,48	—

Лист | Листов 1

Госстрой СССР
Союзводоканалпроект
Харьковский
Водоканалпроект

19587-02 33

Копир. Кулешова

Формат А4

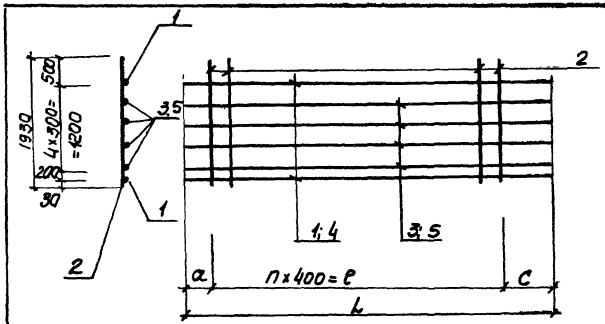

Обозначение	Марка	n	c мм	a мм	ℓ мм	L мм	Масса кг
902-1-90.84- КЖИ-КР15	Кр15	17	600	100	6800	7500	56.6
-01	Кр16	14	650	170	560	6420	48.4

Формат	Зона	Поз.	Обозначение	Наименование	Кол. на исполн. 902-1-90.84 КЖИ-КР15		Примечание
				Документация			
А4			902-1-90.84 -КЖИ-ТТ2	Технические требования			
			-Кр15 СБ	Сборочный чертеж			
				Детали			
БЧ		1		ф16А III ГОСТ 5781-82, ℓ=7500	2		12.0 кг
БЧ		2		ф8А I ГОСТ 5781-82, ℓ=1930	18	15	0.77 кг
БЧ		3		ф10А III ГОСТ 5781-82, ℓ=7500	4		4.7 кг
БЧ		4		ф16А III ГОСТ 5781-82, ℓ=6420		2	10.4 кг
БЧ		5		ф10А III ГОСТ 5781-82, ℓ=6420		4	4.0 кг

ТП 902-1-90.84 - КЖИ-КР15

Каркас плоский Кр (Кр15; Кр16)

Стадия	Лист	Листов
Р		1

Госстрой СССР Союзводоканалниипроект Харьковский Водоканалпроект

Формат А4

Привязан		
Нач.отд.	Шейко	
Н.контр.	Сокольская	
Рук.гр.	Боровик	
Ст.инж.	Шмандий	
Техник.	Грицай	

Инв.№

Копир. Пихарева

Инв.N подл.	Подпись и дата	Взам. инв.N
Привязан		
Инв N		

Нач.отд.	Шейко	
Н.контр.	Власенко	
Рук.гр.	Боровик	
Ст.инж.	Шмандий	
Инж.	Шволяненко	

ТП 902-1-90.84 - КЖИ-КР15. СБ

Каркас плоский Кр (Кр15; Кр16) Сборочный чертеж

Стадия	Масса	Масштаб
Р	см. табл.	—

Лист | Листов 1

Госстрой СССР Союзводоканалниипроект Харьковский Водоканалпроект

19587-02 34

Копир. Пихарева

Формат А4

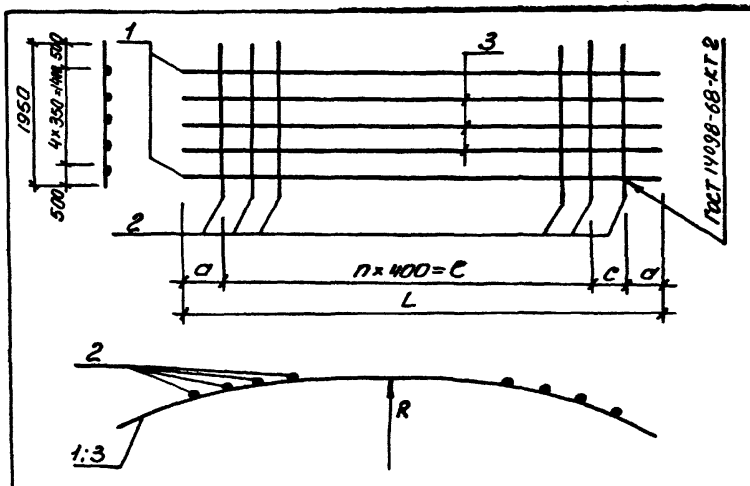

Обозначение	Марка	a мм	n	l мм	L мм	R м	C мм	Масса кг
902-1-90.84 -КЖИ-Кр17	Кр17	1630	9	3600	7180	6,045	320	38,9
-01	Кр18	1490	11	4400	7380	6,250	–	22,7
-02	Кр19	1250	12	4800	7570	6,455	270	37,8

Обозначение	Наименование	Кол. на исполн. 902-1-90.84 КЖИ-Кр17									Примечание
		–	01	02							
	Документация										
902-1-90.84 -КЖИ ТТ2	Технические требования										
-Кр17СБ	Сборочный чертёж										
	Детали										
	Ф12А-III ГОСТ5781-82, l=7180	2									6,5кг
	Ф12А-III ГОСТ5781-82, l=7570		2								6,8кг
	Ф12А-III ГОСТ5781-82, l=7380			2							6,7кг
	Ф8А-III ГОСТ5781-82, l=1950	16	13	12							0,78кг
	Ф10А-III ГОСТ5781-82, l=7180	3									4,5кг
	Ф10А-III ГОСТ5781-82, l=7570		3								4,7кг

Формат	Зона	Поз.	Обозначение	Наименование	Кол.	Примечание
А4			902-1-90.84 -КЖИ ТТ2	Технические требования		
А4			-Кр17СБ	Сборочный чертёж		
Б4		1		Ф12А-III ГОСТ5781-82, l=7180	2	6,5кг
Б4		1		Ф12А-III ГОСТ5781-82, l=7570	2	6,8кг
Б4		1		Ф12А-III ГОСТ5781-82, l=7380	2	6,7кг
Б4		2		Ф8А-III ГОСТ5781-82, l=1950	16	0,78кг
Б4		3		Ф10А-III ГОСТ5781-82, l=7180	3	4,5кг
Б4		3		Ф10А-III ГОСТ5781-82, l=7570	3	4,7кг

ТП902-1-90.84 -КЖИ-Кр17

Каркас плоский Кр (Кр17, Кр18, Кр19)

Стадия	Лист	Листов
Р		1

Госстрой СССР Союзводоканалниипроект Харьковский Водоканалпроект

Формат А4

Привязан		
Нач.отд.	Шейко	
Гл.спец.	Постников	
Рук.гр.	Боровик	
Ст.инж.	Шмандий	
Техник	Питанов	

Инв. №

Копир. Ефименко

Взам. инв. №

Подпись и дата

Инв. № подл.

Привязан

Инв. №

Нач.отд.	Шейко	
Гл.спец.	Постников	
Рук.гр.	Боровик	
Ст.инж.	Шмандий	
Техник	Питанов	

ТП902-1-90.84 -КЖИ-Кр17СБ

Каркас плоский Кр (Кр17, Кр18, Кр19) Сборочный чертёж

Стадия	Масса	Масштаб
Р	см. табл.	–

Лист | Листов 1

Госстрой СССР Союзводоканалниипроект Харьковский Водоканалпроект

19587-02 35

Копир. Ефименко

Формат А4

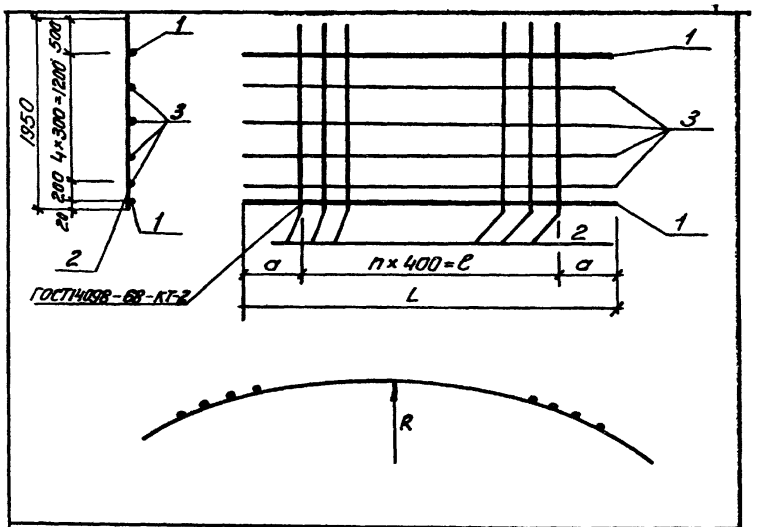

Обозначение	Марка	a мм	n	l мм	L мм	R м		Вес кг
902-1-90.84 -КЖИ-Кр21	Кр21	1400	6	2400	5000	6,045		53,5
-01	Кр22	1375	6	2400	5150	6,250		38,6
-02	Кр23	1255	7	2800	5350	6,455		52,6

Привязан

Инв. №

Взам. инв. №

Подпись и дата

Инв. № подл.

Нач. отд.	Шейко	
Гл. спец.	Постников	
Рук. гр.	Боровик	
Ст. инж.	Шмандий	
Техник	Питанов	

ТП 902-1-90.84 КЖИ Кр21СБ

Каркас плоский Кр (Кр21, Кр22, Кр23)

Сборочный чертёж

Стадия	Масса	Масштаб
Р	см. таблицу	—

Лист | Листов

Госстрой СССР Союзводоканалниипроект Харьковский Водоканалпроект

19587-02 36

Копир. Ефименко

Формат А4

Формат	Зона	Поз.	Обозначение	Наименование	Кол. на исполн. 902-1-90.84-КЖИ-Кр21 —	01	02							Примечание
				Документация										
А4			902-1-90.84 -КЖИТТ2	Технические требования										
А4			-Кр21СБ	Сборочный чертёж										
				Детали										
Б4		1		Ф16А-III ГОСТ5781-82, l=5000	2									8,0 кг
Б4		1		Ф16А-III ГОСТ5781-82, l=5350		2								8,5 кг
Б4		1		Ф16А-III ГОСТ5781-82, l=5150			2							8,3 кг
Б4		2		Ф16А-III ГОСТ5781-82, l=1950	7	6	7							3,12 кг
Б4		3		Ф10А-III ГОСТ5781-82, l=5000	4									3,1 кг
Б4		3		Ф10А-III ГОСТ5781-82, l=5350		4								3,4 кг

ТП902-1-90.84 -КЖИ-Кр21

Каркас плоский Кр (Кр21, Кр22, Кр23)

Стадия	Лист	Листов
Р		1

Госстрой СССР Союзводоканалниипроект Харьковский Водоканалпроект

Формат А4

Привязан

Нач. отд.	Шейко	
Гл. спец.	Постников	
Рук. гр.	Боровик	
Ст. инж.	Шмандий	
Техник	Питанов	

Копир. Ефименко

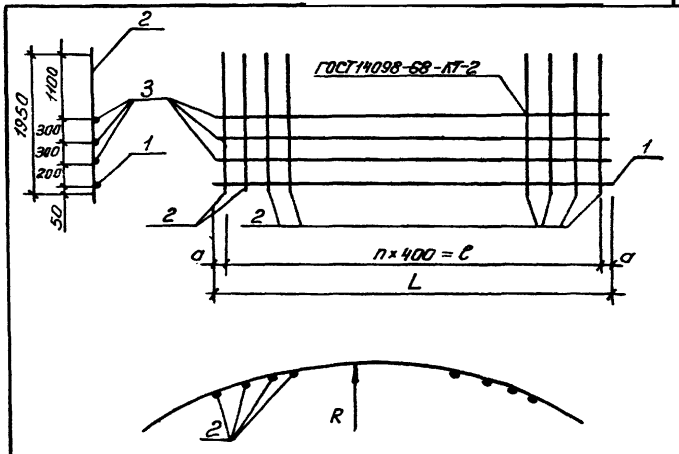

Обозначение	Марка	a мм	n	l мм	L мм	R м		Масса кг
902-1-90.84 - КЖИ Кр24	Кр24	75	6	2400	2550	6,045		21,44
-01	Кр25	150	6	2400	2700	6,455		21,88

Привязан

Инв. №

Нач.отд.	Шейко	
Гл.спец.	Власенко	
Рук.гр.	Боровик	
Ст.инж.	Шмандий	
Техник	Питанов	

ТП 902-1-90.84 - КЖИ-Кр24 СБ

Каркас плоский Кр (Кр24, Кр25) Сборочный чертёж

Стадия	Масса	Масштаб
Р	см. табл.	—

Лист | Листов 1

Госстрой СССР Союзводоканалпроект Харьковский Водоканалпроект

19587-02 37

Копир. Ефименко

Формат А4

Формат	Зона	Поз.	Обозначение	Наименование	Кол. на исполн. 902-1-90.84 - КЖИ-Кр24	Примечание
				Документация		
А4			902-1-90.84 - КЖИ ТЧ	Технические требования		
А4			-Кр24СБ	Сборочный чертёж		
				Детали		
Б4		1		Ф16А-III ГОСТ5781-82, l=2550	1	4,1 кг
Б4		1		Ф16А-III ГОСТ5781-82, l=2700	1	4,3 кг
Б4		2		Ф12А-III ГОСТ5781-82, l=1950	7	1,8 кг
Б4		3		Ф10А-III ГОСТ5781-82, l=2550	3	1,58 кг
Б4		3		Ф10А-III ГОСТ5781-82, l=2700	3	1,66 кг

ТП 902-1-90.84 - КЖИ-Кр24

Каркас плоский Кр (Кр24, Кр25).

Стадия	Лист	Листов
Р		1

Госстрой СССР Союзводоканалпроект Харьковский Водоканалпроект

Формат А4

Привязан

Инв. №

Нач.отд.	Шейко	
Гл.спец.	Власенко	
Рук.гр.	Боровик	
Ст.инж.	Шмандий	
Техник	Питанов	

Копир. Ефименко

Инв. № подл. | Подпись и дата | Взам. инв. №

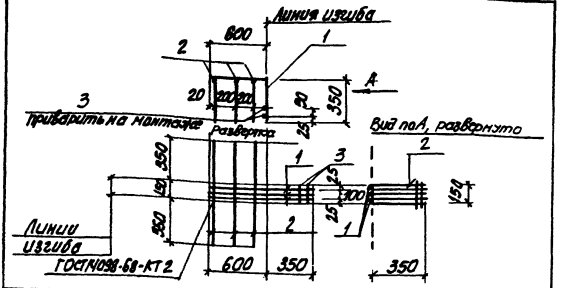

Формат	Зона	Поз.	Обозначение	Наименование	Кол.	Примечания
				Документация		
А4			902-1-90.84-КЖИ-ТТ2	Технические требования		
				Детали		
Б4		1		ф12AIII ГОСТ 5781-82 ℓ=950	3	0.84кг
Б4		2		ф6AI ГОСТ 5781-82 ℓ=850	3	0.2кг
Б4		3		ф6AI ГОСТ 5781-82 ℓ=150	2	0.03кг

Привязан

Инв. №

ТП 902-1-90.84 -КЖИ-С1

Арматурная сетка С1

Стадия	Масса	Масштаб
Р	3.20	—

Лист | Листов 1

Союзводоканалпроект Харьковский Водоканалпроект

Н. отд	Шейко	
Н. контр	Власенко	
Рук. гр	Боровик	
Ст. инж.	Шинаидий	
Инж.	Литвиненко	

Формат А4

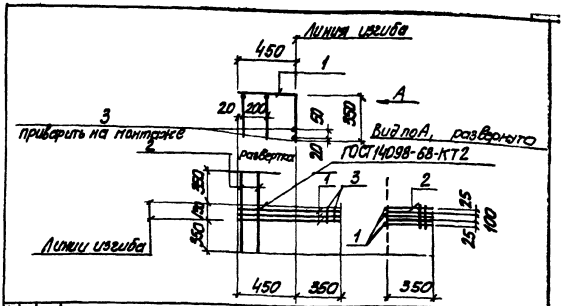

Формат	Зона	Поз.	Обозначение	Наименование	Кол.	Примечания
				Документация		
А4			902-1-90.84 -КЖИ-ТТ2	Технические требования		
				Детали		
Б4		1		ф12AIII ГОСТ 5781-82 ℓ=800	3	0.71кг
Б4		2		ф6AI ГОСТ 5781-82 ℓ=850	2	0.2кг
Б4		3		ф6AI ГОСТ 5781-82 ℓ=150	2	0.03кг

Привязан

Инв. №

ТП 902-1-90.84 -КЖИ-С2

Арматурная сетка С2

Стадия	Масса	Масштаб
Р	2.60	—

Лист | Листов 1

Союзводоканалпроект Харьковский Водоканалпроект

Н. отд	Шейко	
Н. контр	Власенко	
Рук. гр	Боровик	
Ст. инж.	Шинаидий	
Инж.	Литвиненко	

Инв. № подл. | Подпись и дата | Взам. инв. №

19587-02 38

Копир. Пижарева

Формат А4

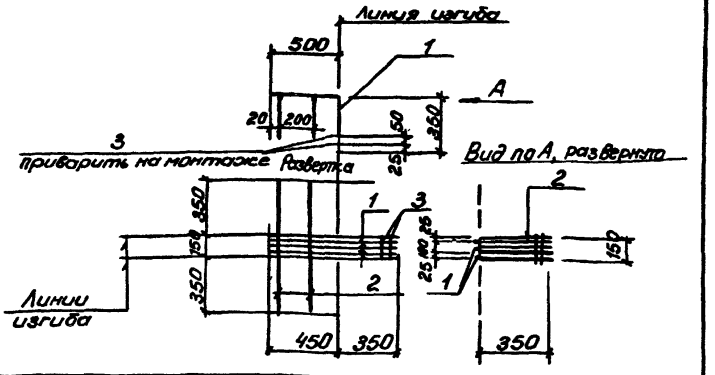

Формат	Зона	Поз.	Обозначение	Наименование	Кол.	Примечание
				Документация		
БУ			ТП902-90.84-КЖСИ-ТТ2	Технические требования		
				Детали		
БЧ		1		ф12 AIII ГОСТ 5781-82 ℓ=850	3	0,8кг
БЧ		2		ф6 AI ГОСТ 5781-82 ℓ=850	2	0,2кг
БЧ		3		ф6 AI ГОСТ 5781-82 ℓ=150	2	0,1кг

Привязан

Инв. №

Нач.отд.	Шейко		
Н.контр.	Власенко		
Рук.гр.	Боровик		
Ст.инж.	Шмандий		
Инж.	Иволженко		

ТП902-1-90.84-КЖСИ-СЗ

Арматурная сетка С3

Стадия	Масса	Масштаб
Р	3.0	—
Лист	Листов 1	

Госстрой СССР Союзводоканалпроект Харьковский Водоканалпроект

Копир. Ефименко

Формат А4

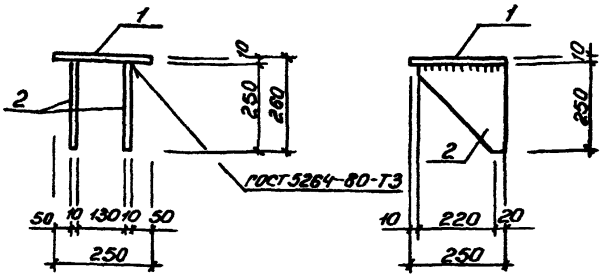

Формат	Зона	Поз.	Обозначение	Наименование	Кол.	Примечание
				Документация		
АУ			902-1-90.84-КЖСИ-ТТ2	Технические требования		
				Детали		
БЧ		1		Полка 10-250 ГОСТ 82-70* со Вст3кп2-1 ТУ 14-1-3023-80 250	1	4,9кг
БЧ		2		Полка 10-250 ГОСТ 82-70* со Вст3кп2-1 ТУ 14-1-3023-80 240	2	4,7кг

Привязан

Инв. №

Инв. № подл. | Подпись и дата | Взам. инв. №

Нач.отд.	Шейко		
Н.контр.	Власенко		
Рук.гр.	Кунцевич		
Ст.инж.	Шмандий		
Инж.	Иволженко		

ТП902-1-90.84-КЖСИ-МС12

Изделие соединительное МС12

Стадия	Масса	Масштаб
Р	14.3	1:10
Лист	Листов 1	

Госстрой СССР Союзводоканалпроект Харьковский Водоканалпроект

19587-02 39

Копир. Ефименко

Формат А4

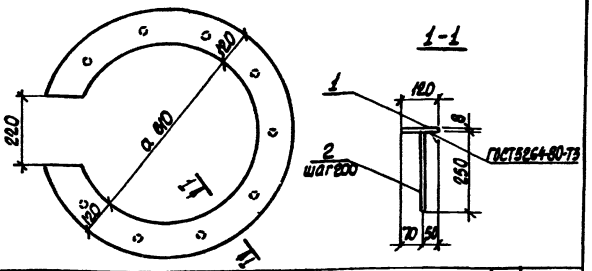

Формат	Зона	Поз.	Обозначение	Наименование	Кол.	Примечание
				Документация		
А4			902-1-90.84-КЖИ-ТТ2	Технические требования		
				Детали		
Б4		1		Лист δ ГОСТ 19903-74 / Ст3кп2-1 ТУ14-1-5023-80	1	17,53 кг
Б4		2		ф10 AII ГОСТ 5781-82 ℓ=250	11	0,2 кг

Привязан

Инв.№

Нач. отд.	Шейко		
Н. контр.	Власенко		
Рук. гр.	Боровик		
Ст. инж.	Штандий		
Инж.	Иволженко		

ТП 902-1-90.84 -КЖИ-МН1

Изделие закладное МН1

Стадия	Масса	Масштаб
Р	19,53	—
Лист	Листов 1	

Госстрой СССР Союзводоканалниипроект Харьковский Водоканалпроект

Формат А4

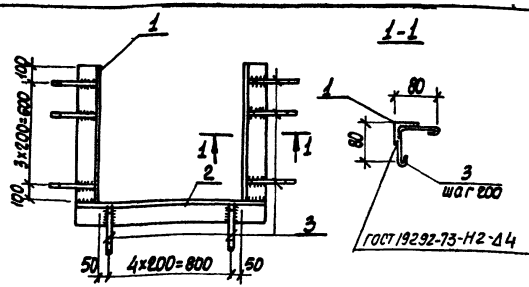

Формат	Зона	Поз.	Обозначение	Наименование	Кол.	Примечание
				Документация		
А4			902-1-90.84-КЖИ-ТТ2	Технические требования		
				Детали		
Б4		1		Уголок Б-50×50×5 ГОСТ 8509-72* / Ст3кп2-1 ТУ14-1-5023-80	600	2	3,02 кг
Б4		2		Уголок Б-50×50×5 ГОСТ 8509-72* / Ст3кп2-1 ТУ14-1-5023-80	1000	1	3,77 кг
Б4		3		ф6 AI ГОСТ 5781-82 ℓ=240	13		0,05 кг

Привязан

Инв.№

Инв.№ подл. | Подпись и дата | Взам. инв.№

Нач. отд.	Шейко		
Н. контр.	Власенко		
Рук. гр.	Боровик		
Ст. инж.	Штандий		
Инж.	Иволженко		

ТП 902-1-90.84 -КЖИ-МН2

Изделие закладное МН2

Стадия	Масса	Масштаб
Р	10,46	1:50
Лист	Листов 1	

Госстрой СССР Союзводоканалниипроект Харьковский Водоканалпроект

19587-02 40

Копир. Кулешова

Формат А4

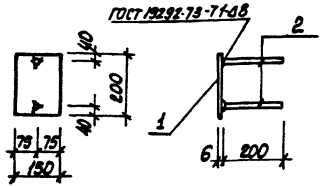

Формат	Зона	Поз.	Обозначение	Наименование	Кол.	Примечания
				Документация		
А4			902-1-90.84-КЖИ-ТТ2	Технические требования		
				Детали		
Б4		1		Полоса $\frac{Б-2\ В\times150\ ГОСТ\ 82-70^{*}}{Ст\ 3\ кп2-1ТУ\ 14-1-3573-82}$ 200	1	1,4 кг
Б4		2		ФЕЯ III ГОСТ 5781-82 ℓ=200	2	0,08 кг

Привязан

Инв.№

Нач.отд.	Шейко		
Н.контр.	Власенко		
Рук.гр.	Боровик		
Ст.инж.	Шмандий		
Инж.	Шевченко		

ТП 902-1-90.84-КЖИ-МН4

Изделие закладное МН4

Стадия	Масса	Масштаб
Р	1,6	1:10
Лист	Листов 1	

Госстрой СССР Союзводоканалниипроект Харьковский Водоканалпроект

Формат А4

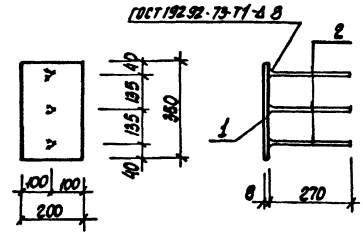

Формат	Зона	Поз.	Обозначение	Наименование	Кол.	Примечания
				Документация		
А4			902-1-90.84-КЖИ-ТТ2	Технические требования		
				Детали		
Б4		1		Полоса $\frac{Б-2\ В\times200\ ГОСТ\ 82-70^{*}}{Ст\ 3\ кп2-1ТУ\ 14-1-3573-82}$ 360	1	4,4 кг
Б4		2		ФЕЯ III ГОСТ 5781-82 ℓ=270	3	0,2 кг

Привязан

Инв.№

Инв.№ подл. | Подпись и дата | Взам. инв.№

Нач.отд.	Шейко		
Н.контр.	Власенко		
Рук.гр.	Боровик		
Ст.инж.	Шмандий		
Инж.	Шевченко		

ТП 902-1-90.84-КЖИ-МН5.

Изделие закладное МН5

Стадия	Масса	Масштаб
Р	5,0	1:10
Лист	Листов 1	

Госстрой СССР Союзводоканалниипроект Харьковский Водоканалпроект

19587-02 41

Кол. Кулешова

Формат А4

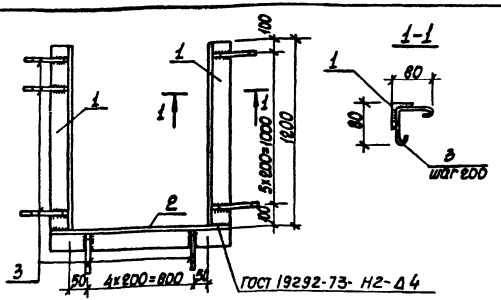

Формат	Зона	Поз.	Обозначение	Наименование	Кол.	Примечания
				Документация		
А4			902-1-90.84-КЖИ-ТТ2	Технические требования		
				Детали		
Б4		1		Уголок Б-80×50×6 ГОСТ 8509-72* / Вст3кп2-1 ТУ14-1-3023-80 1200	2	4,52 кг
Б4		2		Уголок Б-80×50×5 ГОСТ 8509-72* / Вст3кп2-1 ТУ14-1-3023-80 1000	1	3,77 кг
Б4		3		ф6АI ГОСТ 5781-82 ℓ=240	19	0,05 кг

Привязан

Инв. №

Нач. отд.	Шейко	
Н. контр.	Власенко	
Рук. гр.	Боровик	
Ст. инж.	Шмандий	
Инж.	Иволженко	

ТП 902-1-90.84 -КЖИ-МН3

Изделие закладное МН3.

Стадия	Масса	Масштаб
Р	13,76	—

Лист | Листов 1

Госстрой СССР
Союзводоканалниипроект
Харьковский
Водоканалпроект

Формат А4

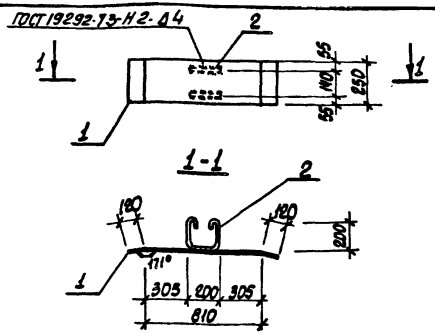

Форм.	Зона	Поз.	Обозначение	Наименование	Кол.	Примечания
				Документация		
А4			902-1-90.84-КЖИ-ТТ2	Технические требования		
				Детали		
Б4		1		Полоса Б-210×250 ГОСТ 82-70 / Вст3кп2-1 ТУ14-1-3023-80 1050	1	20,5 кг
Б4		2		ф10 АI ГОСТ 5781-82 ℓ=750	2	0,5 кг

Инв. № подл. | Подпись и дата | Взам. инв. №

Привязан

Инв. №

Нач. отд.	Шейко	
Н. контр.	Власенко	
Рук. гр.	Боровик	
Ст. инж.	Шмандий	
Инж.	Иволженко	

ТП 902-1-90.84 - КЖИ - МС1

Изделие соединительное МС1.

Стадия	Масса	Масштаб
Р	25,5	—

Лист | Листов 1

Госстрой СССР
Союзводоканалниипроект
Харьковский
Водоканалпроект

19587-02 42

Коп. Кулешова

Формат А4

Обозначение	Марка	a мм	δ мм	в мм	z мм	Масса кг
902-1-90.84 -КЖСИМС2	МС2	200	120	120	250	14,07
-01	МС5	250	120	190	300	18,4
-02	МС6	100	120	190	150	9,3

Привязан

Инв. №

Нач.отд.	Шейко		
Гл.спец.	Власенко		
Рук.гр.	Баровик		
Ст.инж.	Шпонарёв		
Техник	Литонова		

ТП902-1- -КЖСИМС2 СБ

Изделие закладное МС (МС2, МС5, МС6) сборочный чертёж

Стадия	Масса	Масштаб
Р	см. табл.	—
Лист	Листов 1	

Госстрой СССР Союзводоканалпроект Харьковский Водоканалпроект

19587-02 43

Копир. Ефименко

Формат А4

Обозначение	Наименование	Кол. на изделие 902-1-90.84 КЖСИ-МС2		Примечание
		—	01	02	
	Документация				
АЧ	902-1-90.84 -КЖСИ-МС2Б		Сборочный чертёж		
НЧ	-ТТ2		Технические требования		
	Детали				
БЧ			Полоса Ст3пс4 ГОСТ82-70 Б-3 мм ГОСТ535-79*	1	13,6кг
БЧ			Полоса Б-2 10×30 ГОСТ82-70 Ст3пс4 ГОСТ535-79*	1	
БЧ			ℓ = 1650 Полоса Б-2 10×150 ГОСТ103-76 Ст3пс4 ГОСТ535-79*	1	17,9кг
БЧ		1	ℓ = 760 Полоса Б-2 10×150 ГОСТ103-76 Ст3пс4 ГОСТ535-79*	1	8,9кг
БЧ		2	ф10 А I ГОСТ5781-82, ℓ = 750	1	0,47кг
БЧ		2	ф10 А I ГОСТ5781-82, ℓ = 800	1	0,57кг
БЧ		2	ф10 А-I ГОСТ5781-82, ℓ = 850	1	0,4кг

Привязан

Инв. №

Нач.отд.	Шейко		
Гл.спец.	Власенко		
Рук.гр.	Баровик		
Ст.инж.	Шпонарёв		
Техник	Литонова		

ТП902-1- 90.84- КЖСИ-МС2

Изделие закладное МС (МС2, МС5, МС6)

Стадия	Лист	Листов
Р		1

Госстрой СССР Союзводоканалпроект Харьковский Водоканалпроект

Копир. Ефименко

Формат А4

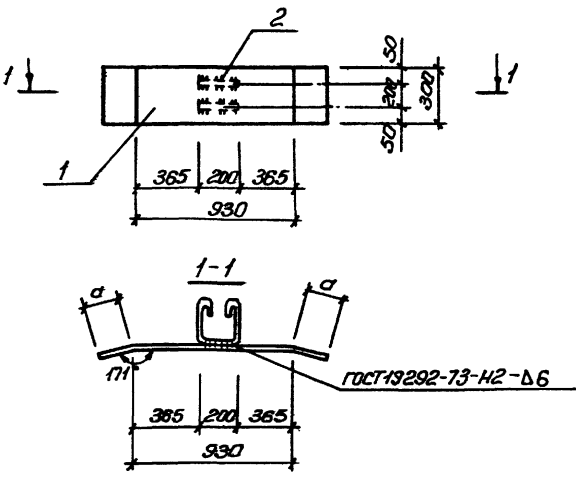

Обозначение	Марка	$\frac{a}{мм}$	Масса кг
902-1-90.84 -КЖСИ-МС3	МС3	120	25,2
-01	МС14	165	29,0

Привязан

Инв. №

Нач. отд.	Шейко		
Н. контр.	Власенко		
Рук. гр.	Боравин		
Ст. инж.	Шиманский		
Инж.	Роменко		

ТП 902-1-90.84 -КЖСИ-МС3СБ

Изделие соединительное МС (МС3, МС14)

Стадия	Масса	Масштаб
Р	см. табл.	—
Лист	Листов	
Госстрой СССР Специализированный Харьковский Водоканалпроект		

Копир. Ефименко

19587-02 44

Формат А4

Привязан

Инв. №

ТП 902-1-90.84 -КЖСИ-МС3

Изделие соединительное МС (МС3, МС14)

Стадия	Лист	Листов
Р	1	
Госстрой СССР Специализированный Харьковский Водоканалпроект		

| | | |

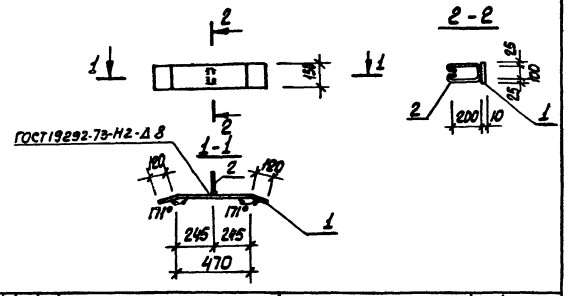

Формат	Зона	Поз.	Обозначение	Наименование	Кол.	Примечания
				Документация		
А4			902-1-90.84-КЖИ-ТТ2	Технические требования		
				Детали		
Б4		1		Полоса $\frac{5-2\ К\ 1\ 340\ ГОСТ\ 82-70}{В\ Ст\ 3кп\ 2-ГУ\ ГОСТ\ 535-88}$	1	8,6 кг
Б4		1		ф10 А I ГОСТ 5781-82 ℓ=650	1	0,4 кг

Привязан

Инв.№

Нач. отд.	Шейко		
Н. контр.	Власенко		
Рук. гр.	Боровик		
Ст. инж.	Шмандий		
Инж.	Иволженко		

ТП 902-1-90.84-КЖИ-МС7

Изделие соединительное МС7

Стадия	Масса	Масштаб
Р	9,0	—
Лист	Листов 1	

Союзгоранстальпроект Госстроя СССР Воронежский филиал

Формат А4

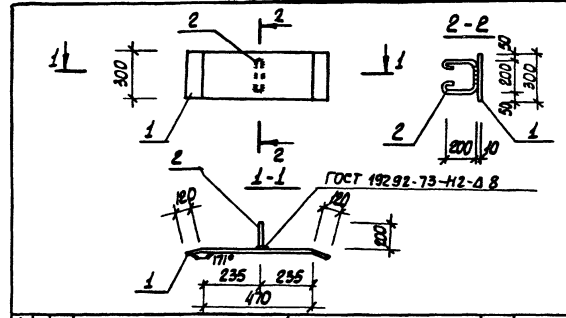

Формат	Зона	Поз.	Обозначение	Наименование	Кол.	Примечания
				Документация		
А4			902-1-90.84-КЖИ-ТТ2	Технические требования		
				Детали		
Б4		1		Полоса $\frac{5-2\ К\ 1\ 340\ ГОСТ\ 82-70}{В\ Ст\ 3кп\ 2-ГУ\ ГОСТ\ 535-88}$	1	
Б4		2		ф10 А I ГОСТ 5781-82 ℓ=750	1	0,5 кг

Привязан

Инв.№

Нач. отд.	Шейко		
Н. контр.	Власенко		
Рук. гр.	Боровик		
Ст. инж.	Шмандий		
Инж.	Иволженко		

ТП 902-1-90.84-КЖИ-МС8

Изделие соединительное МС8

Стадия	Масса	Масштаб
Р	17,7	—
Лист	Листов 1	

Союзгоранстальпроект Госстроя СССР Воронежский филиал

Инв.№ подл. | Подпись и дата | Взам. инв.№

19587-02 95

Копир. Кулешова

Формат А4

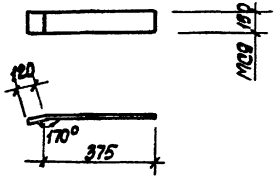

Привязан			
Инв. №			
Нач. отд.	Шейко		
Н. контр.	Власенко		
Рук. гр.	Боровик		
Ст. инж.	Шманкин		
Инженер	Иволженко		

ТП902-1-90.84-КЖИ - МС9

Изделие соединительное МС9	Стадия	Масса	Масштаб
	Р	5,9	-
	Лист	Листов 1	

Полоса Б-2 10×150 ГОСТ 103-76
ВСТ3кп2 ГОСТ 535-79*

Госстрой СССР
Союзводоканалпроект
Харьковский
Водоканалпроект

Формат А4

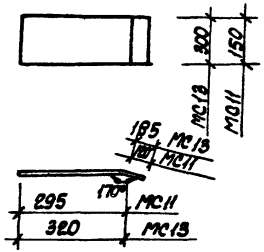

Привязан			
Инв. №			
Нач. отд.	Шейко		
Н. контр.	Власенко		
Рук. гр.	Боровик		
Ст. инж.	Шманкин		
Инженер	Иволженко		

Взам. инв. №
Подпись и дата
Инв. № подл.

ТП 902-1-90.84-КЖИ-МС11

Изделие соединительное МС(МС11; МС13)	Стадия	Масса	Масштаб
	Р	см. табл.	-
	Лист	Листов 1	

Полоса Б-2-10×300(150) ГОСТ 82-70*
ВСТ3кп2-1 ТУ14-1-3023-80

Госстрой СССР
Союзводоканалпроект
Харьковский
Водоканалпроект

19587-02 46

Копир. Кулешова

Формат А4

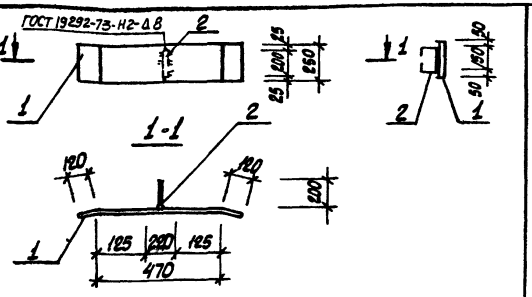

Формат	Зона	Поз.	Обозначение	Наименование	Кол.	Примечания
				Документация		
А4			902-1-90.84-КЖИ-ТТ2	Технические требования		
				Детали		
Б.Ч		1		Полоса 5-2.10×160 ГОСТ 103-76 / Ст3 кп2-ГТ4И-1-ХЛ1-Ф ГОСТ 19903-74*	1	15,3кг
Б.Ч		2		ф10АI ГОСТ 5781-82 ℓ=750	2	0,5кг

Привязан

Инв.№

Нач.отд.	Шелко		
Н.контр.	Власенко		
Рук.гр.	Боровик		
Ст.инж.	Шпанцир		
Инж.	Шевляженко		

ТП 902-1-90.84-КЖИ-МС15

Изделие соединительное МС15

Стадия	Масса	Масштаб
Р	16.3	—
Лист	Листов 1	

Госстрой СССР Союзболкаканалпроект Харьковское отделение

Формат А4

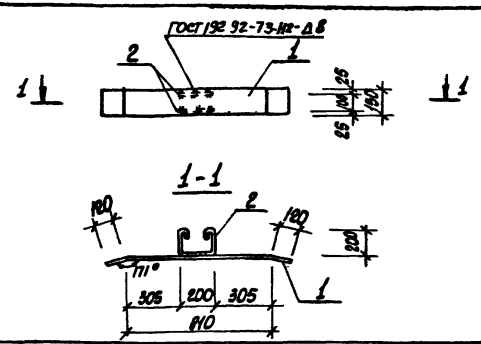

Формат	Зона	Поз.	Обозначение	Наименование	Кол.	Примечания
				Документация		
А4			902-1-90.84-КЖИ-ТТ2	Технические требования		
				Детали		
Б.Ч		1		Полоса 5-2.10×160 ГОСТ 103-76 / Ст3 кп2-ГТ4И-1-ХЛ1-Ф ГОСТ 19903-74*	1	12,3 кг
Б.Ч		2		ф10АI ГОСТ 5781-82 ℓ=750	2	0,6 кг

Привязан

Инв.№

Инв.№ подл. | Подпись и дата | Взам.инв.№

Нач.отд.	Шелко		
Н.контр.	Власенко		
Рук.гр.	Боровик		
Ст.инж.	Шпанцир		
Инж.	Шевляженко		

ТП 902-1-90.84-КЖИ-МС17

Изделие соединительное МС17

Стадия	Масса	Масштаб
Р	13.3	—
Лист	Листов 1	

Госстрой СССР Союзболкаканалпроект Харьковское отделение

19597-02 47

Копир. Кулешова

Формат А4

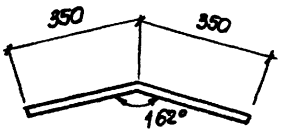

Привязан

Инв. №

Нач.отд	Шейко		
Н. контр.	Власенко		
Рук. гр.	Баровик		
Ст. инж.	Шмандий		
Инж.	Иволгенко		

ТП902-1-90.84-КЖИ-МС22

Изделие соединительное МС22

Стадия	Масса	Масштаб
Р	11,2	—
Лист	Листов 1	

ф164Ат (35ГС) ГОСТ 5781-82

Госстрой СССР Союзводоканалмонтажпроект Харьковский Водоканалпроект

Формат А4

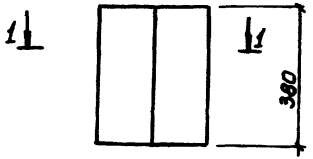

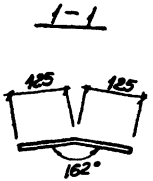

Привязан.

Инв. № подл. | Подпись и дата | Взам. инв. №

Инв. №

Нач.отд.	Шейко		
Н. контр.	Власенко		
Рук. гр.	Баровик		
Ст. инж.	Шмандий		
Инж.	Иволгенко		

ТП902-1-90.84КЖИ-МС23

Изделие соединительное МС23

Стадия	Масса	Масштаб
Р	8.85	—
Лист	Листов 1	

Полоса Б-2 10×390 ГОСТ 82-70* Вст3 кп2-1 ТУ 14-1-3023-80

Госстрой СССР Союзводоканалмонтажпроект Харьковский Водоканалпроект

19587-02 48

Копир. Никарева

Формат А4

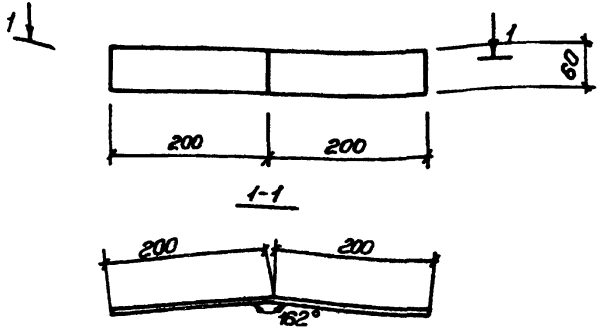

Привязан

Инв. №

Нач.отд	Шейко		
Гл.спец.	Постников		
Рук.гр.	Боровик		
Ст.инж.	Шманский		
Техник	Литанов		

ТП 902-1-90.84-КЖИ-МС24

Изделие соединительное МС24

Стадия	Масса	Масштаб
Р	1,2	—
Лист	Листов 1	

Полоса $\frac{Б\text{-}2\ 6\times60\ ГОСТ103\text{-}76}{ВСт3\ кп2\ ГОСТ535\text{-}79^{**}}$

Госстрой СССР Союзводоканалпроект Харьковский Водоканалпроект

Копир. Ефименко

Формат А4

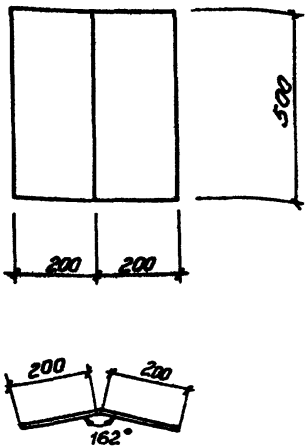

Привязан

Инв. № подл. | Подпись и дата | Взам. инв. №

Инв. №

Нач.отд	Шейко		
Гл.спец.	Постников		
Рук.гр.	Боровик		
Ст.инж.	Шманский		
Техник	Литанов		

ТП 902-1-90.84-КЖИ МС25

Изделие соединительное МС25

Стадия	Масса	Масштаб
Р	13,2	—
Лист	Листов 1	

Полоса $\frac{Б\text{-}2\ 8\times500\ ГОСТ82\text{-}70^{**}}{ВСт3\ кп2\ ГТУ14\text{-}1\text{-}3023\text{-}80}$

Госстрой СССР Союзводоканалпроект Харьковский Водоканалпроект

Копир. Ефименко

Формат А4

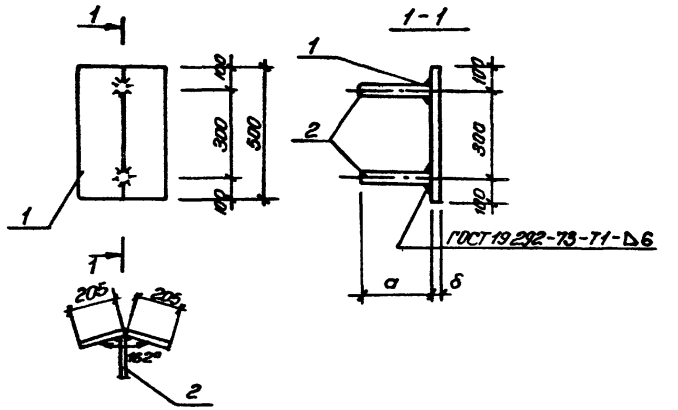

Обозначение	Марка	а мм	б мм			Масса, кг
902-1-90.84 -КЖИ-МС26	МС26	250	8			15,32
-01	МС30	150	8			15,18

Инв. № подл.	Подпись и дата	Взам. инв. №

Привязан

Инв. №

Нач. отд.	Шейко	
Гл. спец.	Постников	
Рук. гр.	Боровик	
Ст. инж.	Шмандий	
Техник	Питанов	

902-1-90.84 -КЖИ-МС26СБ

Изделие соединительное МС (МС26, МС30)

Сборочный чертёж

Стадия	Масса	Масштаб
Р	см. табл.	—
Лист	Листов 1	

Госстрой СССР Союзводоканалниипроект Харьковский Водоканалпроект

19587-02 50

Копир. Ефименко

Формат А4

Обозначение	Наименование	Кол. на исполн. 902-1-90.84-КЖИ-МС26		Примечание
		—	01	
	Документация			
902-1-90.84 -КЖИ-ТТ2	Технические требования			
-МС26СБ	Сборочный чертёж			
	Детали			
	Полоса Б 2 5А ГОСТ 82-70* / В Ст3 кп2 ТУ4-3023-80			
	ℓ = 410	1	1	15,0 кг
	Ф10А-III ГОСТ 5781-82, ℓ = 250	2		0,16 кг
	Ф10А-III ГОСТ 5781-82, ℓ = 150		2	0,09 кг

ТП902-1-90.84 -КЖИ-МС26

Изделие соединительное (МС26, МС30)

Стадия	Лист	Листов
Р	—	1

Госстрой СССР Союзводоканалниипроект Харьковский Водоканалпроект

Привязан

Инв. №

Нач. отд.	Шейко	
Гл. спец.	Постников	
Рук. гр.	Боровик	
Ст. инж.	Шмандий	
Техник	Питанов	

Копир. Ефименко

Формат А4

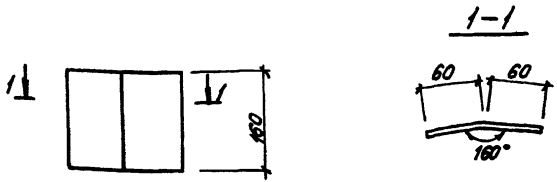

Привязан			
Инв. №			
Нач. отд.	Шейко		
Н. контр	Власенко		
Рук. гр.	Боровик		
Ст. инж.	Шмандий		
Инж.	Иволженко		

ТП902-1-90.84-КЖИ-МС27

Изделие соединительное МС27

Стадия	Масса	Масштаб
Р	18.1	—

Лист | Листов 1

Полоса Б-2 12×120 ГОСТ 103-76
Вст3кп2 ГОСТ 535-79*

Госстрой СССР
Союзводоканалпроект
Харьковский
Водоканалпроект

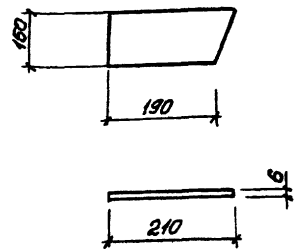

Привязан			
Инв. №			
Нач. отд.	Шейко		
Н. контр.	Власенко		
Рук. гр.	Боровик		
Ст. инж.	Шмандий		
Инж.	Иволженко		

Взам. инв. № | Подпись и дата | Инв. № подл.

ТП902-1-90.84-КЖИ-МС28

Изделие соединительное МС28

Стадия	Масса	Масштаб
Р	1.41	—

Лист | Листов 1

Полоса Б-2 12×150 ГОСТ 103-76
Вст3кп2 ГОСТ 535-79*

Госстрой СССР
Союзводоканалпроект
Харьковский
Водоканалпроект

19587-02 51

Копир. Пахарева

Формат А4

Альбом VI

Типовой проект 902-1-90.84

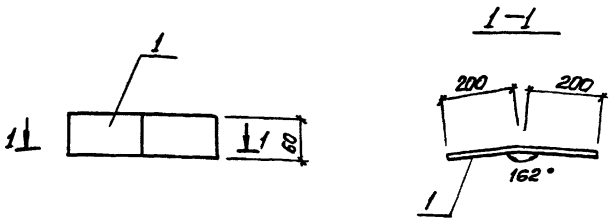

Привязан

Инв. №

Нач. отд	Шейко		
Н. контр.	Власенко		
Рук. гр.	Боровик		
Ст. инж.	Шмандий		
Инж.	Иволшенко		

ТП902-1-90.84-КЖИ-МС29

Изделие соединительное МС29

Стадия	Масса	Масштаб
Р	1.13	—

Лист | Листов 1

Полоса Б-2 Б×60 ГОСТ 103-76 / Вст3 кп2 ГОСТ 535-79* 400

Госстрой СССР Союзводоканалмиипроект Харьковский Водоканалпроект

Формат А4

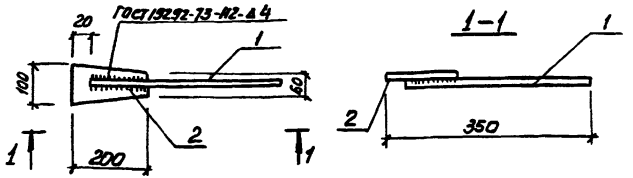

Формат	Зона	Поз.	Обозначение	Наименование	Кол.	Примечание
				Документация		
А4			902-1- -КЖИ-ТТ2	Технические требования		
				МС48		
				Детали		
Б4		1		Ф16А III ГОСТ 5781-82 ℓ=350	1	0.56кг
Б4		2		Полоса Б-2 Б×100 ГОСТ 103-76 / Вст3 кп2 ГОСТ 535-79* 200	1	0.94кг

Поз. 1 приварить к поз. 2 фланговыми швами $h_ш$=8мм $\ell_ш$=15мм

Взам. инв. №

Подпись и дата

Инв. № подл.

Привязан

Инв. №

Н. отд	Шейко		
Н. контр	Власенко		
Рук. гр.	Боровик		
Ст. инж.	Шмандий		
Инж	Слатенко		

ТП902-1-90.84-КЖИ-МС48

Изделие соединительное МС48

Стадия	Масса	Масштаб
Р	1.5	—

Лист | Листов 1

Госстрой СССР Союзводоканалмиипроект Харьковский Водоканалпроект

19587-02 52

Копир Пихарева

Формат А4

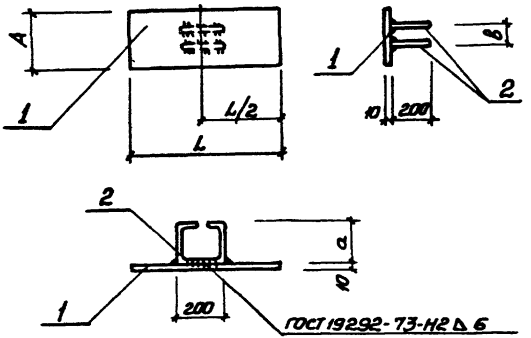

Обозначение	Марка	L мм	A мм	a мм	в мм	Масса кг
902-1-90.84 -КЖН-МС 32	МС 32	760	150	180	100	9,03
-01	МС 34	760	300	180	250	18,24
-02	МС 36	820	350	200	300	24,2
-03	МС 37	820	300	200	250	23,3
-04	МС 45	760	250	180	200	15,88

Привязан

Инв.№

Инв.№ подл. | Подпись и дата | Взам.инв.№

ТП 902-1-90.84 -КЖН-МС32 СБ

Изделие соединительное МС (МС32, МС34, МС36, МС37, МС45) Сборочный чертеж

			Стадия	Масса	Масштаб
Нач.отд.	Шейко		Р	см. табл.	—
Н.контр.	Власенко				
Рук.гр.	Баровик		Лист	Листов 1	
Ст.инж.	Шмандий		Госстрой СССР Стальконструкция Харьковский Водоканалпроект		
Инж.	Фоменко				

19587-12 53

Копир. Прядка

Формат А4

Обозначение	Наименование	Кол. на изделие 902-1-90.84 КЖН-МС32				Примечание
		–	01	02	03	04	
	Документация						
902-1-90.84 -КЖН-ТТ2	Технические требования						
-МС32СБ	Сборочный чертеж						
	Детали						
БЧ	Пол-Б2 Δ10 ГОСТ 19903-74 / 1К 2СТ3ПС6 ГОСТ 535-79*	760	1				9,2 кг
БЧ	Пол-Б.В. 10×300 ГОСТ 82-70* / 760 Ст3кп2-1ГОСТ 380-71*		1				17,4 кг
БЧ	Пол-Б2 10×350 ГОСТ 82-70* / 820 Ст3кп2-1ГОСТ 380-71*			1			23,3 кг
БЧ	Пол-Б.В. 10×300 ГОСТ 82-70* / 820 Ст3кп2-1ГОСТ 380-71*				1		19,4 кг
БЧ	Пол-Б.В. 10×280 ГОСТ 82-70* / 760 Ст3кп2-1ГОСТ 380-71*					1	15,0 кг
БЧ	ФЛАГ ГОСТ 5781-82, L=690	2	2			2	0,44 кг
БЧ	ФЛАГ ГОСТ 5781-82, L=730	2			2	2	0,45 кг

ТП 902-1-90.84 -КЖН-МС32

Изделие соединительное МС (МС32, МС34, МС36, МС37, МС45) Сборочный чертеж

			Стадия	Масса	Масштаб
Нач.отд.	Шейко		Р		
Н.контр.	Власенко		Лист	Листов 1	
Рук.гр.	Баровик		Госстрой СССР Стальконструкция Харьковский Водоканалпроект		
Ст.инж.	Шмандий				
Инж.	Фоменко				

Привязан

Инв.№

Инв.№ подл. | Подпись и дата | Взам.инв.№

Копир.

Формат А4

Формат	Зона	Поз.	Обозначение	Наименование	Кол. на исполнение 902-1-90.84-КЖКН-МС33										Примечание
					-	01	02	03							
				Документация											
А4			902-1-90.84-КЖКН-ТТ2	Технические требования											
А4			-МС33СБ	Сборочный чертеж											
				Детали											
Б4		1		Поло-Б-2 10х150 ГОСТ 103-76* / Ст3кп2 ГОСТ 535-79** 800	1										9,4 кг
Б4		1		Поло-Б-2 10х300 ГОСТ 82-70* / Ст3кп2 ГОСТ 535-79** 800		1									19,4 кг
Б4		1		Поло-Б-2 10х150 ГОСТ 103-76* / Ст3кп2 ГОСТ 535-79** 876			1								10,4 кг
Б4		1		Поло-Б-2 10х300 ГОСТ 82-70* / Ст3кп2 ГОСТ 535-79** 875				1							0,46 кг
Б4		2		ф10 АI ГОСТ 5781-82, ℓ=590	1		1								0,37 кг
Б4		2		ф10 АI ГОСТ 5781-82, ℓ=740		1									0,46 кг

Привязан

Инв. № подл.

Нач. отд.	Шейко		
Н. контр.	Власенко		
Рук. гр.	Баровик		
Ст. инж.	Шмандий		
Инж.	Романенко		

ТП 902-1- КЖКН-МС33

Изделие закладное МС (МС33, МС35, МС40) МС41

Стадия	Лист	Листов
Р		1

Госстрой СССР Союзводоканалпроект Харьковский Водоканалпроект

Формат А4

ГОСТ 19282-73-Н2 ▽6

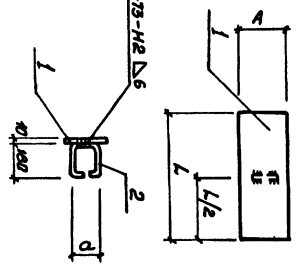

Обозначение	Марка	ℓ мм	А мм	а мм	Масса кг
902-1-90.84-КЖКНМС33	МС 33	800	150	100	9,77
-01	МС 35	800	300	250	13,46
-02	МС 40	875	150	100	10,77
-03	МС 41	875	300	250	21,46

Привязан

Инв. № подл.

Нач. отд.	Шейко		
Н. контр.	Власенко		
Рук. гр.	Баровик		
Ст. инж.	Шмандий		
Инж.	Романенко		

ТП 902-1-90.84-КЖКН-МС33 СБ

Изделие соединительное МС (МС33, МС35, МС40, МС41) Сборочный чертеж

Стадия	Масса	Масштаб
Р	см. табл.	-

Госстрой СССР Союзводоканалпроект Харьковский Водоканалпроект

Копировал

15581-02 54

Формат А4

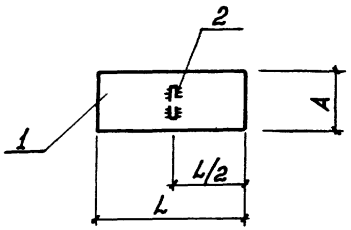

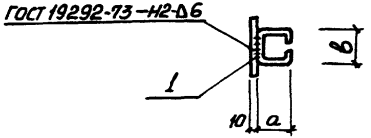

Обозначение	Марка	L мм	A мм	a мм	в мм	Масса кг
902-1-90.84-кжн-мс43	мс 43	800	250	200	200	16,05
-01	мс 44	720	350	200	300	21,02
-02	мс 46	790	350	180	300	22,99
-03	мс 47	790	300	180	250	19,06

Обозначение	Наименование	Кол. на исполнение 902-1-90.84-кжн-мс43				Примечание
		-	01	02	03	
	Документация					
902-1-90.84 -кжн-тт2	Технические требования					
мс43,сб	Сборочный чертеж					
	Детали					
	Пол-б-2 10х250 гост 82-70 / ст 3 кп2 гост 535-79 800	1				15,6кг
	Пол-б-2 10х350 гост 82-70 / ст 3 кп2 гост 535-79 720	1				20,5кг
	Пол-б-2 10х350 гост 82-70 / ст 3 кп2 гост 535-79 790		1			22,5кг
	Пол-б-2 10х300 гост 82-70 / ст 3 кп2 гост 535-79 790			1		18,6кг
	ф10 АI гост 5781-82, l=730	1				0,45кг
	ф10 АI гост 5781-82, l=830		1			0,52кг
	ф10 АI гост 5781-82, l=790			1		0,49кг
	ф10 АI гост 5781-82, l=740				1	0,46кг

Формат	Зона	Поз.	Обозначение	Наименование	Кол. на исполнение 902-1-90.84-кжн-мс43	Примечание
А4			902-1-90.84 -кжн-тт2	Технические требования		
А4			мс43,сб	Сборочный чертеж		
				Детали		
54		1		Пол-б-2 10х250 гост 82-70 / ст 3 кп2 гост 535-79 800	1	15,6кг
54		1		Пол-б-2 10х350 гост 82-70 / ст 3 кп2 гост 535-79 720	1	20,5кг
54		1		Пол-б-2 10х350 гост 82-70 / ст 3 кп2 гост 535-79 790	1	22,5кг
54		1		Пол-б-2 10х300 гост 82-70 / ст 3 кп2 гост 535-79 790	1	18,6кг
54		2		ф10 АI гост 5781-82, l=730	1	0,45кг
54		2		ф10 АI гост 5781-82, l=830	1	0,52кг
54		2		ф10 АI гост 5781-82, l=790	1	0,49кг
54				ф10 АI гост 5781-82, l=740	1	0,46кг

ТП902-1-90.84 -кжн-мс43

Изделие соединительное МС (мс43, мс44, мс46, мс47)

Стадия	Лист	Листов
Р		1

Госстрой СССР Союзводоканалниипроект Харьковский Водоканалпроект

Формат А4

Привязан		
Нач. отд.	Шейко	
Н. контр.	Власенко	
Рук. гр.	Боровик	
Ст. инж.	Шмандий	
Инж.	Фоменко	

Инв. №

Взам. инв. №	Подпись и дата	Инв. № подл.
Привязан		
Инв. №		

ТП902-1-90.84 -кжн-мс43сб

Изделие соединительное (мс43, мс44, мс46, мс47) Сборочный чертеж

Стадия	Масса	Масштаб
Р	см. табл.	—

Лист | Листов 1

Госстрой СССР Союзводоканалниипроект Харьковский Водоканалпроект

19587-02 55

Копир. Прядко

Формат А4

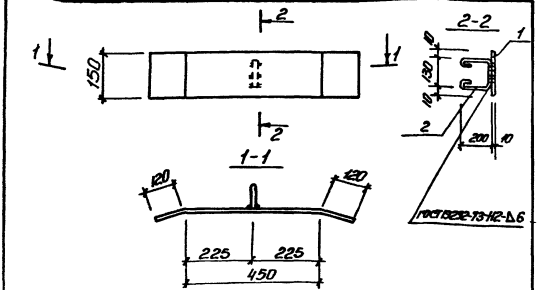

Формат	Зона	Поз.	Обозначение	Наименование	Кол.	Примечание
				Документация		
А4			902-1-90.84 -КЖИ-ТТ2	Технические требования		
				Детали		
Б4		1		Полоса Б-2 10×150 ГОСТ 103-76 / Вст3кп2 ГОСТ 535-79		
				ℓ=690	1	6,5 кг
Б4		2		ф А10 А-I ГОСТ 5781-82 ℓ=630	1	0,4

Привязан

Инв. №

ТП 902-1-90.84-КЖИ-МС4

Изделие соединительное МС4

Стадия	Масса	Масштаб
Р	6,9	—

Лист | Листов 1

Госстрой СССР
Союзводоканалпроект
Харьковский
Водоканалпроект

Нач.отд.	Шейко	
Н.контр.	Власенко	
Рук.гр.	Боровик	
Ст.инж.	Шмандий	
Инж.	Фоменко	

Копир. Ефименко

Формат А4

gost.e-ecolog.ru

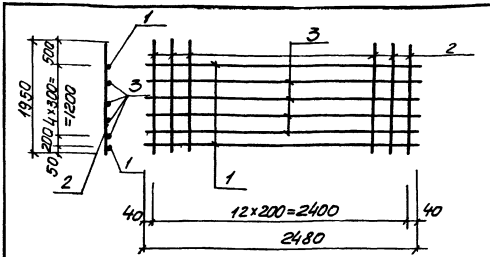

Формат	Зона	Поз.	Обозначение	Наименование	Кол	Примечание
				Документация		
А4			902-1-90.84-КЖИ-ТТ2	Технические требования		
				Детали		
Б4		1		ф18 А III ГОСТ 5781-82; ℓ=2480	2	4.0 кг
Б4		2		ф16 А III ГОСТ 5781-82; ℓ=1950	13	3.12 кг
Б4		3		ф10 А III ГОСТ 5781-82; ℓ=2480	4	1.54 кг

Взам. инв. № | Подпись и дата | Инв. № подл.

Привязан

ТП 902-1-91.84-КЖИ-КР20

Каркас плоский КР20

Стадия	Масса	Масштаб
Р	55,0	—

Лист | Листов

Госстрой СССР
Союзводоканалпроект
Харьковский
Водоканалпроект

Нач.отд.	Шейко	
Н.контр.	Власенко	
Рук.гр.	Боровик	
Ст.инж.	Шмандий	
Инж.	Иваненко	

19587-02

56

Копир. Пихарева

Формат А4