ТИПОВОЙ ПРОЕКТ

902-1-90.84

Канализационная насосная станция

производительностью 400-2000 м³/ч,

напором 30-40 м

с решетками-дробилками

при глубине заложения

подводящего коллектора 7,0 м

(сборно-монолитный вариант)

Альбом IV

gost.e-ecolog.ru

ЦЕНТРАЛЬНЫЙ ИНСТИТУТ ТИПОВОГО ПРОЕКТИРОВАНИЯ
ГОССТРОЯ СССР

Москва, А-445 Смольная ул., 22

Сдано в печать IV 1989 года

Заказ № 3681 Тираж 850 экз

ТИПОВОЙ ПРОЕКТ
902-1-90.84
КАНАЛИЗАЦИОННАЯ НАСОСНАЯ СТАНЦИЯ ПРОИЗВОДИТЕЛЬНОСТЬЮ 400-2000 м³/ч, НАПОРОМ 30-40 м С РЕШЕТКАМИ-ДРОБИЛКАМИ ПРИ ГЛУБИНЕ ЗАЛОЖЕНИЯ ПОДВОДЯЩЕГО КОЛЛЕКТОРА 7,0 м (Сборно-монолитный вариант)

СОСТАВ ПРОЕКТА:

Альбом	I	Пояснительная записка (из тп 902-1-84.84)
Альбом	II	Технологические решения. Внутренний водопровод и канализация. Отопление и вентиляция (из тп 902-1-84.84)
Альбом	III	Архитектурно-строительные решения. Надземная часть. Общие чертежи, узлы и детали (из тп 902-1-84.84)
Альбом	IV	Строительные решения. Подземная часть. (опускной способ в сухих и мокрых грунтах)
Альбом	V	Надземная часть. Изделия (из тп 902-1-84.84)
Альбом	VI	Подземная часть. Изделия.
Альбом	VII	Электрооборудование, автоматизация и технологический контроль (из тп 902-1-84.84)
Альбом	VIII	Спецификации оборудования (из тп 902-1-84.84)
Альбом	IX	Сборник спецификаций оборудования (из тп 902-1-84.84)
Альбом	X	Ведомости потребности в материалах (из тп 902-1-89.84)
Альбом	XI	Сметы. Общая часть (из тп 902-1-84.84)
Альбом	XII	Сметы. Подземная часть. (Опускной способ в сухих и мокрых грунтах).

Примененные типовые проекты:

Типовой проект 407-3-41/75 Альбом III	Трансформаторная подстанция с одним кабельным вводом 6-10 кв на один трансформатор мощностью до 400 ква. Тип К-71-400м³
Т-2092 Серия 3.901-10 Вып. 2	Бак разрыва струи емкость 180л. Колонка управления задвижкой ф400.

Распространяет (Свердловский филиал ЦИТП)

Распространяет ЦИТП

Распространяет Тбилисский филиал ЦИТП

Утвержден в/о „Союзводоканалниипроект" протокол №59 от 27.10.1983г.

Введен в действие в/о „Союзводоканалниипроект" приказ №82 от 18.04.1984г.

©ЦИТП Госстроя СССР, 1988

Разработан проектным институтом „Харьковский Водоканалпроект"

АЛЬБОМ IV

Главный инженер института Г.А. Бондаренко

Главный инженер проекта В.С. Лялюк

				Привязан
				Инв. №

Альбом IV

Типовой проект 902-1-90.84

Содержание

	Наименование	№ листа	Стр.
1.	Содержание	–	2и
	Основной комплект КЖ		
2.	Общие данные (начало)	1	3и
3.	Общие данные (окончание)	2	4
4.	Планы на отм. – 8.640 и – 6.200		
	Разрезы 1-1; 2-2.	3	5
5.	Схема расположения монолитных конструкций подземной части.	4	6
6.	Схема расположения стеновых панелей. Разрезы 1-1; 2-2.	5	7и
7.	Схема расположения стеновых панелей. Развертка наружной стены. Узел I.	6	8и
8.	Схема расположения стеновых панелей. Узел II-III.	7	9
9.	Схема расположения стеновых панелей. Узлы IV-VI.	8	10
10.	Схема расположения стеновых панелей. Узлы VII-VIII.	9	11
11.	Схема расположения стеновых панелей. Узлы IX-X.	10	12
12.	Схема расположения стеновых панелей. Узлы XI-XIV	11	13
13.	Схема расположения стеновых панелей. Узлы XIII-XV	12	14
14.	Схема расположения стеновых панелей. Узлы XVI-XVII	13	15
15.	Схема расположения стеновых панелей. Спецификация (клиновидный стык) Узел XVIII	14	16
16.	Схема расположения стеновых панелей. Спецификация (шпоночный стык) Узел XVIII, XVIII	15	17
17.	Плита днища ПДМ1. Общий вид. Схема армирования (в сухих грунтах)	16	18
18.	Плита днища ПДм1. Схема армирования. Спецификация (в сухих грунтах)	17	19
19.	Плита днища ПДМ1. Общий вид. Схема армирования (в мокрых грунтах).	18	20
20.	Плита днища ПДм1. Схема армирования. Спецификация (в мокрых грунтах).	19	21
21.	РКм2. Перекрытие на отм. – 6.200		
	План и сечение 1-1÷3-3; 7-7.	20	22
22.	РКм2. Перекрытие на отм. – 6.200. Элемент плана 1. Сечения 4-4÷6-6.	21	23
23.	РКм2. Перекрытие на отм. – 6.200. Плита Пм1. Балки Бм1÷Бм3. Схема армирования.	22	24
24.	РКм2, РКм3. Перекрытие на отм. – 6.200. Балки Бм4÷Бм8. Схема армирования.	23	25
25.	РКм2, РКм3. Перекрытие на отм. – 6.200 Колонны Км1, Км2. Схема армирования.	24	26
26.	РКм2. Перекрытие на отм. – 6.200. Лоток Лм1. Схема армирования.	25	27
27.	РКм2. Перекрытие на отм. – 6.200. Лоток Лм1. Схема армирования. Сечения 3-3÷8-8.	26	28
28.	РКм2. Схема армирования. Спецификация (начало).	27	29
29.	РКм2. Схема армирования. Спецификация (окончание)	28	30
30.	РКм3. Перекрытие на отм. – 6.200. План и сечения 1-1÷3-3; 7-7.	29	31
31.	РКм3. Перекрытие на отм. – 6.200. Элемент плана 1. Сечение 4-4÷6-6.	30	32
32.	РКм3. Перекрытие на отм. – 6.200. Плита Пм2. Балки Бм1÷Бм3. Схема армирования.	31	33
33.	РКм3. Перекрытие на отм. – 6.200. Лоток Лм2. Схема армирования.	32	34
34.	РКм3. Перекрытие на отм. – 6.200. Лоток Лм2. Схема армирования. Сечение 3-3÷9-9.	33	35
35.	РКм3. Схема армирования. Спецификация. (начало).	34	36
36.	РКм3. Схема армирования. Спецификация (окончание).	35	37
37.	ОКм1. Опорное кольцо. Общий вид.	36	38
38.	ОКм1. Схема армирования.	37	39
39.	ОКм1. Схема армирования. Спецификация.	38	40
	Основной комплект КМ.		
40	Общие данные (начало)	1и	41
41	Общие данные (окончание)	2	42
	Схема расположения лестниц лестничных площадок. Разрез 1-1; 2-2.	3	43
42	Схема узлов лестниц. Узел I.	4	44
43	Узлы II÷V.	5	45
44			

Внесены изменения 13.07.88 инж. Иваженко

Привязан

Инв. №

Инв. № подл. | Подп. и дата | Взам. инв. №

Альбом IV

Типовой проект 902-1-90.84

Ведомость рабочих чертежей основного комплекта марки КЖ

Лист	Наименование	Примечание
1 и	Общие данные (начало)	
2	Общие данные (окончание)	
3	Планы на отм. -8.640и-6.200. Разрезы 1-1, 2-2	
4	Схема расположения монолитных конструкций подземной части.	
5	Схема расположения стеновых панелей. Разрезы 1-1, 2-2	изм. 1
6	Схема расположения стеновых панелей. Развертка наружной стены. Узел I	изм. 1
7	Схема расположения стеновых панелей. Узлы II÷III	
8	Схема расположения стеновых панелей. Узлы IV÷VI	
9	Схема расположения стеновых панелей. Узлы VII÷VIII	
10	Схема расположения стеновых панелей. Узлы IX–X	
11	Схема расположения стеновых панелей. Узлы XI÷XIV	
12	Схема расположения стеновых панелей. Узлы XV÷XVI	
13	Схема расположения стеновых панелей. Узлы XVII÷XIX	
14	Схема расположения стеновых панелей. Спецификация (клиновидный стык) Узел XX.	
15	Схема расположения стеновых панелей. Спецификация (шпоночный стык) Узел XIX, XX.	
16	Плита днища ПДМ1. Общий вид. Схема армирования (в сухих грунтах)	
17	Плита днища ПДМ1. Схема армирования. Спецификация (в сухих грунтах)	
18	Плита днища ПДМ1. Общий вид. Схема армирования (в мокрых грунтах).	
19	Плита днища. ПДМ1. Схема армирования Спецификация (в мокрых грунтах).	
20	РКМ2. Перекрытие на отм.-6.200. План и сечение 1-1÷3-3; 7-7.	
21	РКМ2. Перекрытие на отм.-6.200. Элемент плана 1. Сечения 4-4÷6-6	
22	РКМ2. Перекрытие на отм.-6.200. Плита Пм1. Балки Бм1÷Бм3. Схема армирования.	
23	РКМ2, РКМ3. Перекрытие на отм.-6.200. Балки Бм4÷Бм8 Схема армирования.	
24	РКМ2, РКМ3. Перекрытие на отм.-6.200. Колонны Км1, Км2 Схема армирования	
25	РКМ2. Перекрытие на отм.-6.200. Лоток ЛТМ1. Схема армирования	
26	РКМ2. Перекрытие на отм.-6.200. Лоток. ЛТМ1. Схема армирования. Сечения 3-3÷8-8	
27	РКМ2. Схема армирования Спецификация (начало)	
28	РКМ2. Схема армирования Спецификация (окончание)	
29	РКМ3. Перекрытие на отм.-6.200. План и сечения 1-1÷3-3; 7-7	
30	РКМ3. Перекрытие на отм.-6.200. Элемент плана 1. Сечение 4-4÷6-6	
31	РКМ3. Перекрытие на отм.-6.200. Плита Пм2. Балки Бм1÷Бм3. Схема армирования	
32	РКМ3. Перекрытие на отм.-6.200. Лоток ЛТМ2. Схема армирования.	
33	РКМ3. Перекрытие на отм.-6.200. Лоток ЛТМ2 Схема армирования. Сечение 3-3÷8-8	
34	РКМ3. Схема армирования Спецификация (начало)	
35	РКМ3 Схема армирования Спецификация (окончание)	
36	ОКМ1. Опорное кольцо. Общий вид.	
37	ОКМ1. Схема армирования.	
38	ОКМ1. Схема армирования. Спецификация	

Ведомость спецификаций

Лист	Наименование	Примечание
4	Спецификация к схеме расположения монолитных конструкций подземной части.	
14	Спецификация к схеме расположения стеновых панелей (клиновидный стык)	
15	Спецификация к схеме расположения стеновых панелей (шпоночный стык)	
17	Спецификация к плите днища (в сухих грунтах)	
19	Спецификация к плите днища (в мокрых грунтах)	
27, 28	Спецификация к РКМ2	
34, 36	Спецификация к РКМ3	
38	Спецификация к ОКМ1	

Ведомость ссылочных и прилагаемых документов

Обозначение	Наименование	Примечание
3.901-5	Ссылочные документы Сальники набивные Ду50÷1400 для пропуска труб через стены	
1.400-15 в.0.1	Унифицированные закладные изделия железобетонных конструкций для крепления технологических коммуникаций и устройств.	
ГОСТ 23279-78	Сетки сварные из стержневой арматуры диаметром до 40мм	
3.902-1-10	Сборные унифицированные железобетонные стеновые панели подземных частей круглых канализационных насосных станций	
	Прилагаемые документы	
902-1- КЖИ	Изделия	ал. VI
902-1- КЖИ-ВМ1	Ведомость потребности в материалах для монолитных конструкций	ал. X
902-1- КЖ-ВМ2	Ведомость потребности в материалах для сборных конструкций	ал. X

Типовой проект разработан в соответствии с действующими нормами и правилами

Главный инженер проекта /Лялюк/.

Взамен листа КЖ-1

Рук. гр. /Фаловский/. 27.08.85 г

Внесены изменения.
13.07.88 инж. Иволженко

Инв. № подл. | Подпись и дата | Взам. инв. №

Привязан

Инв. №

ТП 902-1-90.84-КЖ

Нач. отд.	Шейко	
Н. контр.	Власенко	
Рук. гр.	Баровик	
Ст. инж.	Шмандий	
Техник	Грицай	

Канализационная насосная станция производительностью 400-2000м³/ч, напором 30-40м с решетками-дробилками

Стадия	Лист	Листов
Р	1И	38

Общие данные (начало)

Госстрой СССР Союзводоканалпроект Харьковский Водоканалпроект

19587-01 4

Альбом IV

Типовой проект 902-1-90.84

Расчетные схемы
в мокрых грунтах

в период строительства — в период эксплуатации

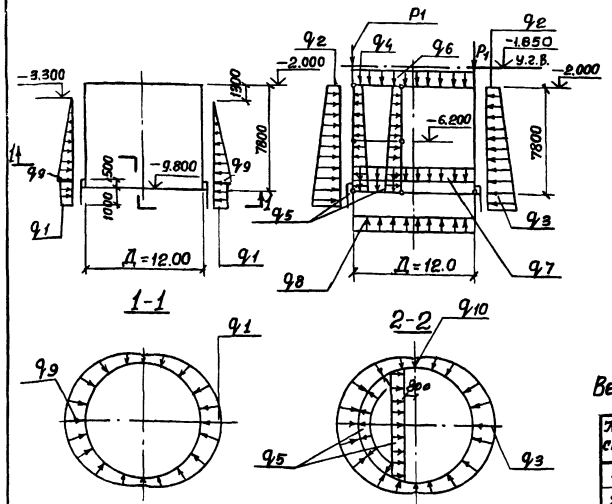

Расчётные схемы
в сухих грунтах

в период строительства — в период эксплуатации

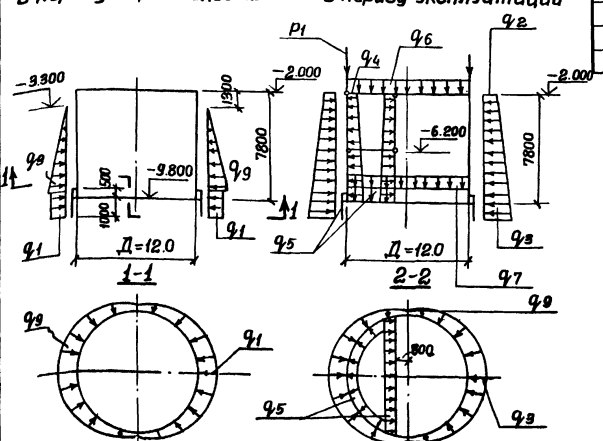

Таблица нагрузок для мокрых грунтов

q_1 (пески)	q_1 (суглинки)	q_2	q_3	q_4	q_5	q_6	q_7	q_8	q_9	q_{10}	P_1
60,67 кПа	77,47 кПа	12.45 кПа	165.05 кПа	12,75 кПа	105,91 кПа	2.75 кПа	10.79 кПа	97,67 кПа	93.36 кПа	157.00 кПа	248,71 кН/м
(6,32 тс/м²)	(7,90 тс/м²)	(1.27 тс/м²)	(17.2 тс/м²)	(1,30 тс/м²)	(10,80 тс/м²)	(0,28 тс/м³)	(1.10 тс/м²)	(9,96 тс/м²)	(9.52 тс/м²)	(16.01 тс/м²)	(24.75/пог.м.)

Таблица нагрузок для сухих грунтов

q_1 (пески)	q_1 (суглинки)	q_2	q_3	q_4	q_5	q_6	q_7	q_8	q_9	P_1
60,67 кПа	77.47 кПа	12.45 кПа	67.37 кПа	12,75 кПа	105.91 кПа	2,75 кПа	10.79 кПа	93,36 кПа	59,33 кПа	242,71 кН/м
(6,32 тс/м²)	(7.90 тс/м²)	(1.27 тс/м²)	(6,87 тс/м²)	(1.30 тс/м²)	(10.80 тс/м²)	(0,28 тс/м²)	(1.10 тс/м²)	(9,52 тс/м²)	(6.05 тс/м²)	24.75 тс/пог.м.

Ведомость объёмов сборных железобетонных конструкций.

№ стр	Наименование группы элементов конструкции	Код	Кол.	Примечан.
1	Панели стеновые наружные (клиновидный стык)	5831000000	89.20	м³
2	Панели стеновые наружные (шпоночный стык)	5831000000	99.40	м³
3	Панели стеновые внутренние (клиновидный стык)	5832000000	15.0	м³
4	Панели стеновые внутренние (шпоночный стык)	5832000000	17.55	м³
	Материалы на изготовление сборных железобетонных конструкций учтены в ведомости потребности в материалах и отдельно не учитываются			

Общие указания:

1. Марка бетона по водонепроницаемости для железобетонных конструкций и замоноличивания их, узлов сопряжений принята В-4.

   Марка бетона по морозостойкости принята Мр3-100.

2. Временная нагрузка на поверхности земли принята 1.0 тс/м².

Привязан				ТП 902-1-90.84-КЖ	
		Нач.отд.	Шейко	Канализационная насосная станция производительностью 400-2000 м³/ч напором 30-40 м с решетками-дробилками.	Стадия: Р; Лист: 2; Листов:
		Н.контр.	Власенко		
		Рук.груп.	Боровик		
		Ст.инж.	Шмандий	Общие данные (окончание)	Госстрой СССР Союзводоканалпроект Харьковский Водоканалпроект
Инв. №		Техник	Грицай		

19587-01 5

Альбом IV

Типовой проект 902-1-90.84

План на отм. -8.640

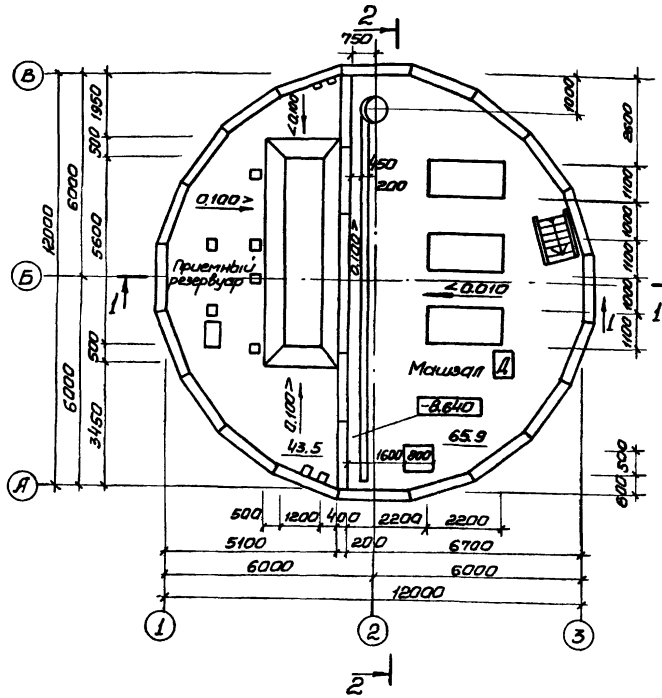

План на отм. -6.200 (для РД-600)

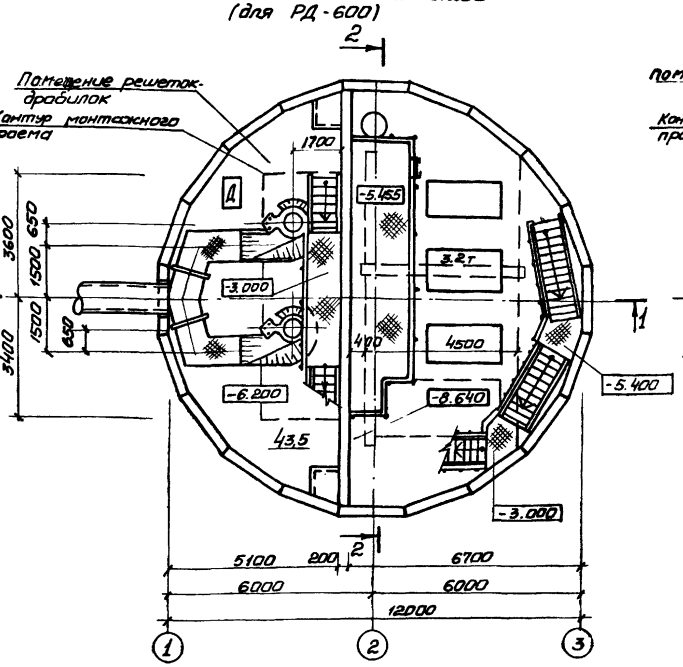

План на отм. -6.200 (для КРД-40)

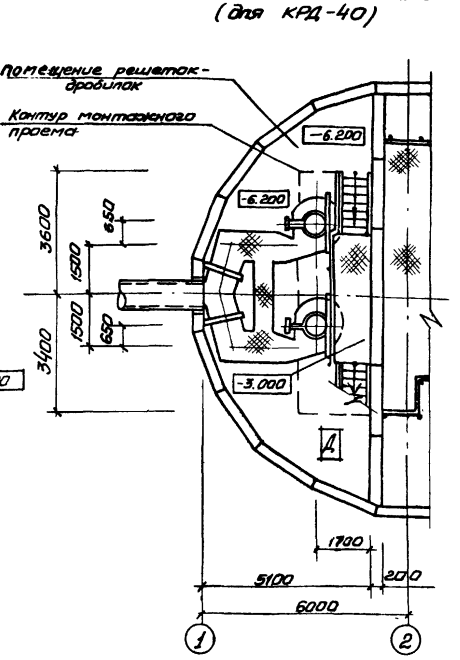

Разрез 1-1

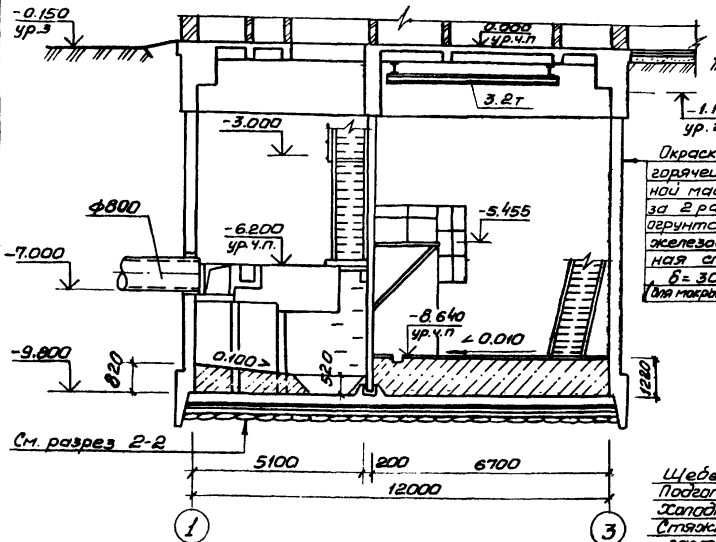

Окраска горячей битумной мастикой за 2 раза по огрунтовке железобетонная стена δ=300мм для мокрых грунтов

Щебеночно-дренажный слой - 100мм
Подготовка из бетона марки 50-100мм
Холодная асфальтовая мастика-10мм
Стяжка из цементно-песчаного раствора - 20мм
Железобетонное днище - 500мм

Разрез 2-2

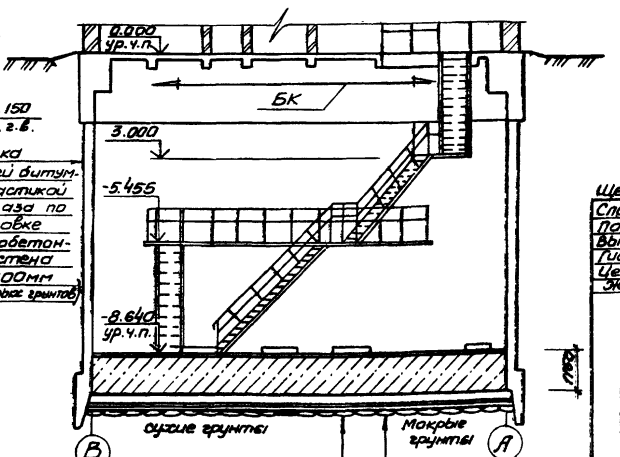

Основные строительные показатели

Наименование	Ед. изм.	Кол.	Примечание
Полезная площадь	м²	109.6	
- на расчетную единицу	м²	0.09	
Строительный объем	м³	1091.0	
- на расчетную единицу	м³	0.90	Принято 1200 м³/ч

Щебеночно дренажный слой δ=150мм
Слой толя или рубероида
Подготовка из бетона марки М50 δ=100мм
Выравнивающий слой из цементно-песчаного раствора δ=20мм
Гидроизол или бризол 3 слоя на битумной мастике
Цементно-песчаный раствор состава 1:3 δ=20мм
Железобетонное днище δ=500мм

Привязан

Инв.№

902-1-90.84-КЖ

Нач.отд.	Шейко		
Н.контр.	Власенко		
Рук.гр.	Юрьева		
Гл.арх.	Хесина		

Канализационная насосная станция производительностью 400-3000 м³/ч, напором 30-40м с решетками-дробилками

Стадия	Лист	Листов
Р	3	

Планы на отм. -6.200, -8.640 Разрезы 1-1; 2-2

Госстрой СССР Союзводоканалпроект Харьковский Водоканалпроект

Согласовано:
Альбом VI
Альбом VII
Альбом VIII
Альбом IX
Альбом X
Альбом XI
Альбом XII
Альбом XIII
Альбом XIV
Альбом XV
Альбом XVI
Альбом XVII
Альбом XVIII
Альбом XIX
Альбом XX
Альбом XXI
Альбом XXII
Альбом XXIII
Альбом XXIV
Альбом XXV
Альбом XXVI
Альбом XXVII
Альбом XXVIII
Альбом XXIX
Альбом XXX
Альбом XXXI
Альбом XXXII
Альбом XXXIII
Альбом XXXIV
Альбом XXXV
Альбом XXXVI
Альбом XXXVII
Альбом XXXVIII
Альбом XXXIX
Альбом XL
Альбом XLI
Альбом XLII
Альбом XLIII
Альбом XLIV
Альбом XLV
Альбом XLVI
Альбом XLVII
Альбом XLVIII
Альбом XLIX
Альбом L
Альбом LI
Альбом LII
Альбом LIII
Альбом LIV
Альбом LV
Альбом LVI
Альбом LVII
Альбом LVIII
Альбом LIX
Альбом LX
Альбом LXI
Альбом LXII
Альбом LXIII
Альбом LXIV
Альбом LXV
Альбом LXVI
Альбом LXVII
Альбом LXVIII
Альбом LXIX
Альбом LXX
Альбом LXXI
Альбом LXXII
Альбом LXXIII
Альбом LXXIV
Альбом LXXV
Альбом LXXVI
Альбом LXXVII
Альбом LXXVIII
Альбом LXXIX
Альбом LXXX
Альбом LXXXI
Альбом LXXXII
Альбом LXXXIII
Альбом LXXXIV
Альбом LXXXV
Альбом LXXXVI
Альбом LXXXVII
Альбом LXXXVIII
Альбом LXXXIX
Альбом XC
Альбом XCI
Альбом XCII
Альбом XCIII
Альбом XCIV
Альбом XCV
Альбом XCVI
Альбом XCVII
Альбом XCVIII
Альбом XCIX
Альбом C
Альбом CI
Альбом CII
Альбом CIII
Альбом CIV
Альбом CV
Альбом CVI
Альбом CVII
Альбом CVIII
Альбом CIX
Альбом CX
Альбом CXI
Альбом CXII
Альбом CXIII
Альбом CXIV
Альбом CXV
Альбом CXVI
Альбом CXVII
Альбом CXVIII
Альбом CXIX
Альбом CXX
Альбом CXXI
Альбом CXXII
Альбом CXXIII
Альбом CXXIV
Альбом CXXV
Альбом CXXVI
Альбом CXXVII
Альбом CXXVIII
Альбом CXXIX
Альбом CXXX
Альбом CXXXI
Альбом CXXXII
Альбом CXXXIII
Альбом CXXXIV
Альбом CXXXV
Альбом CXXXVI
Альбом CXXXVII
Альбом CXXXVIII
Альбом CXXXIX
Альбом CXL
Альбом CXLI
Альбом CXLII
Альбом CXLIII
Альбом CXLIV
Альбом CXLV
Альбом CXLVI
Альбом CXLVII
Альбом CXLVIII
Альбом CXLIX
Альбом CL
Альбом CLI
Альбом CLII
Альбом CLIII
Альбом CLIV
Альбом CLV
Альбом CLVI
Альбом CLVII
Альбом CLVIII
Альбом CLIX
Альбом CLX
Альбом CLXI
Альбом CLXII
Альбом CLXIII
Альбом CLXIV
Альбом CLXV
Альбом CLXVI
Альбом CLXVII
Альбом CLXVIII
Альбом CLXIX
Альбом CLXX
Альбом CLXXI
Альбом CLXXII
Альбом CLXXIII
Альбом CLXXIV
Альбом CLXXV
Альбом CLXXVI
Альбом CLXXVII
Альбом CLXXVIII
Альбом CLXXIX
Альбом CLXXX
Альбом CLXXXI
Альбом CLXXXII
Альбом CLXXXIII
Альбом CLXXXIV
Альбом CLXXXV
Альбом CLXXXVI
Альбом CLXXXVII
Альбом CLXXXVIII
Альбом CLXXXIX
Альбом CXC
Альбом CXCI
Альбом CXCII
Альбом CXCIII
Альбом CXCIV
Альбом CXCV
Альбом CXCVI
Альбом CXCVII
Альбом CXCVIII
Альбом CXCIX
Альбом CC
Альбом CCI
Альбом CCII
Альбом CCIII
Альбом CCIV
Альбом CCV
Альбом CCVI
Альбом CCVII
Альбом CCVIII
Альбом CCIX
Альбом CCX
Альбом CCXI
Альбом CCXII
Альбом CCXIII
Альбом CCXIV
Альбом CCXV
Альбом CCXVI
Альбом CCXVII
Альбом CCXVIII
Альбом CCXIX
Альбом CCXX
Альбом CCXXI
Альбом CCXXII
Альбом CCXXIII
Альбом CCXXIV
Альбом CCXXV
Альбом CCXXVI
Альбом CCXXVII
Альбом CCXXVIII
Альбом CCXXIX
Альбом CCXXX
Альбом CCXXXI
Альбом CCXXXII
Альбом CCXXXIII
Альбом CCXXXIV
Альбом CCXXXV
Альбом CCXXXVI
Альбом CCXXXVII
Альбом CCXXXVIII
Альбом CCXXXIX
Альбом CCXL
Альбом CCXLI
Альбом CCXLII
Альбом CCXLIII
Альбом CCXLIV
Альбом CCXLV
Альбом CCXLVI
Альбом CCXLVII
Альбом CCXLVIII
Альбом CCXLIX
Альбом CCL
Альбом CCLI
Альбом CCLII
Альбом CCLIII
Альбом CCLIV
Альбом CCLV
Альбом CCLVI
Альбом CCLVII
Альбом CCLVIII
Альбом CCLIX
Альбом CCLX
Альбом CCLXI
Альбом CCLXII
Альбом CCLXIII
Альбом CCLXIV
Альбом CCLXV
Альбом CCLXVI
Альбом CCLXVII
Альбом CCLXVIII
Альбом CCLXIX
Альбом CCLXX
Альбом CCLXXI
Альбом CCLXXII
Альбом CCLXXIII
Альбом CCLXXIV
Альбом CCLXXV
Альбом CCLXXVI
Альбом CCLXXVII
Альбом CCLXXVIII
Альбом CCLXXIX
Альбом CCLXXX
Альбом CCLXXXI
Альбом CCLXXXII
Альбом CCLXXXIII
Альбом CCLXXXIV
Альбом CCLXXXV
Альбом CCLXXXVI
Альбом CCLXXXVII
Альбом CCLXXXVIII
Альбом CCLXXXIX
Альбом CCXC
Альбом CCXCI
Альбом CCXCII
Альбом CCXCIII
Альбом CCXCIV
Альбом CCXCV
Альбом CCXCVI
Альбом CCXCVII
Альбом CCXCVIII
Альбом CCXCIX
Альбом CCC
Альбом CCCI
Альбом CCCII
Альбом CCCIII
Альбом CCCIV
Альбом CCCV
Альбом CCCVI
Альбом CCCVII
Альбом CCCVIII
Альбом CCCIX
Альбом CCCX
Альбом CCCXI
Альбом CCCXII
Альбом CCCXIII
Альбом CCCXIV
Альбом CCCXV
Альбом CCCXVI
Альбом CCCXVII
Альбом CCCXVIII
Альбом CCCXIX
Альбом CCCXX
Альбом CCCXXI
Альбом CCCXXII
Альбом CCCXXIII
Альбом CCCXXIV
Альбом CCCXXV
Альбом CCCXXVI
Альбом CCCXXVII
Альбом CCCXXVIII
Альбом CCCXXIX
Альбом CCCXXX
Альбом CCCXXXI
Альбом CCCXXXII
Альбом CCCXXXIII
Альбом CCCXXXIV
Альбом CCCXXXV
Альбом CCCXXXVI
Альбом CCCXXXVII
Альбом CCCXXXVIII
Альбом CCCXXXIX
Альбом CCCXL
Альбом CCCXLI
Альбом CCCXLII
Альбом CCCXLIII
Альбом CCCXLIV
Альбом CCCXLV
Альбом CCCXLVI
Альбом CCCXLVII
Альбом CCCXLVIII
Альбом CCCXLIX
Альбом CCCL
Альбом CCCLI
Альбом CCCLII
Альбом CCCLIII
Альбом CCCLIV
Альбом CCCLV
Альбом CCCLVI
Альбом CCCLVII
Альбом CCCLVIII
Альбом CCCLIX
Альбом CCCLX
Альбом CCCLXI
Альбом CCCLXII
Альбом CCCLXIII
Альбом CCCLXIV
Альбом CCCLXV
Альбом CCCLXVI
Альбом CCCLXVII
Альбом CCCLXVIII
Альбом CCCLXIX
Альбом CCCLXX
Альбом CCCLXXI
Альбом CCCLXXII
Альбом CCCLXXIII
Альбом CCCLXXIV
Альбом CCCLXXV
Альбом CCCLXXVI
Альбом CCCLXXVII
Альбом CCCLXXVIII
Альбом CCCLXXIX
Альбом CCCLXXX
Альбом CCCLXXXI
Альбом CCCLXXXII
Альбом CCCLXXXIII
Альбом CCCLXXXIV
Альбом CCCLXXXV
Альбом CCCLXXXVI
Альбом CCCLXXXVII
Альбом CCCLXXXVIII
Альбом CCCLXXXIX
Альбом CCCXC
Альбом CCCXCI
Альбом CCCXCII
Альбом CCCXCIII
Альбом CCCXCIV
Альбом CCCXCV
Альбом CCCXCVI
Альбом CCCXCVII
Альбом CCCXCVIII
Альбом CCCXCIX
Альбом CD
Альбом CDI
Альбом CDII
Альбом CDIII
Альбом CDIV
Альбом CDV
Альбом CDVI
Альбом CDVII
Альбом CDVIII
Альбом CDIX
Альбом CDX
Альбом CDXI
Альбом CDXII
Альбом CDXIII
Альбом CDXIV
Альбом CDXV
Альбом CDXVI
Альбом CDXVII
Альбом CDXVIII
Альбом CDXIX
Альбом CDXX
Альбом CDXXI
Альбом CDXXII
Альбом CDXXIII
Альбом CDXXIV
Альбом CDXXV
Альбом CDXXVI
Альбом CDXXVII
Альбом CDXXVIII
Альбом CDXXIX
Альбом CDXXX
Альбом CDXXXI
Альбом CDXXXII
Альбом CDXXXIII
Альбом CDXXXIV
Альбом CDXXXV
Альбом CDXXXVI
Альбом CDXXXVII
Альбом CDXXXVIII
Альбом CDXXXIX
Альбом CDXL
Альбом CDXLI
Альбом CDXLII
Альбом CDXLIII
Альбом CDXLIV
Альбом CDXLV
Альбом CDXLVI
Альбом CDXLVII
Альбом CDXLVIII
Альбом CDXLIX
Альбом CDL
Альбом CDLI
Альбом CDLII
Альбом CDLIII
Альбом CDLIV
Альбом CDLV
Альбом CDLVI
Альбом CDLVII
Альбом CDLVIII
Альбом CDLIX
Альбом CDLX
Альбом CDLXI
Альбом CDLXII
Альбом CDLXIII
Альбом CDLXIV
Альбом CDLXV
Альбом CDLXVI
Альбом CDLXVII
Альбом CDLXVIII
Альбом CDLXIX
Альбом CDLXX
Альбом CDLXXI
Альбом CDLXXII
Альбом CDLXXIII
Альбом CDLXXIV
Альбом CDLXXV
Альбом CDLXXVI
Альбом CDLXXVII
Альбом CDLXXVIII
Альбом CDLXXIX
Альбом CDLXXX
Альбом CDLXXXI
Альбом CDLXXXII
Альбом CDLXXXIII
Альбом CDLXXXIV
Альбом CDLXXXV
Альбом CDLXXXVI
Альбом CDLXXXVII
Альбом CDLXXXVIII
Альбом CDLXXXIX
Альбом CDXC
Альбом CDXCI
Альбом CDXCII
Альбом CDXCIII
Альбом CDXCIV
Альбом CDXCV
Альбом CDXCVI
Альбом CDXCVII
Альбом CDXCVIII
Альбом CDXCIX
Альбом D
Альбом DI
Альбом DII
Альбом DIII
Альбом DIV
Альбом DV
Альбом DVI
Альбом DVII
Альбом DVIII
Альбом DIX
Альбом DX
Альбом DXI
Альбом DXII
Альбом DXIII
Альбом DXIV
Альбом DXV
Альбом DXVI
Альбом DXVII
Альбом DXVIII
Альбом DXIX
Альбом DXX
Альбом DXXI
Альбом DXXII
Альбом DXXIII
Альбом DXXIV
Альбом DXXV
Альбом DXXVI
Альбом DXXVII
Альбом DXXVIII
Альбом DXXIX
Альбом DXXX
Альбом DXXXI
Альбом DXXXII
Альбом DXXXIII
Альбом DXXXIV
Альбом DXXXV
Альбом DXXXVI
Альбом DXXXVII
Альбом DXXXVIII
Альбом DXXXIX
Альбом DXL
Альбом DXLI
Альбом DXLII
Альбом DXLIII
Альбом DXLIV
Альбом DXLV
Альбом DXLVI
Альбом DXLVII
Альбом DXLVIII
Альбом DXLIX
Альбом DL
Альбом DLI
Альбом DLII
Альбом DLIII
Альбом DLIV
Альбом DLV
Альбом DLVI
Альбом DLVII
Альбом DLVIII
Альбом DLIX
Альбом DLX
Альбом DLXI
Альбом DLXII
Альбом DLXIII
Альбом DLXIV
Альбом DLXV
Альбом DLXVI
Альбом DLXVII
Альбом DLXVIII
Альбом DLXIX
Альбом DLXX
Альбом DLXXI
Альбом DLXXII
Альбом DLXXIII
Альбом DLXXIV
Альбом DLXXV
Альбом DLXXVI
Альбом DLXXVII
Альбом DLXXVIII
Альбом DLXXIX
Альбом DLXXX
Альбом DLXXXI
Альбом DLXXXII
Альбом DLXXXIII
Альбом DLXXXIV
Альбом DLXXXV
Альбом DLXXXVI
Альбом DLXXXVII
Альбом DLXXXVIII
Альбом DLXXXIX
Альбом DXC
Альбом DXCI
Альбом DXCII
Альбом DXCIII
Альбом DXCIV
Альбом DXCV
Альбом DXCVI
Альбом DXCVII
Альбом DXCVIII
Альбом DXCIX
Альбом DC
Альбом DCI
Альбом DCII
Альбом DCIII
Альбом DCIV
Альбом DCV
Альбом DCVI
Альбом DCVII
Альбом DCVIII
Альбом DCIX
Альбом DCX
Альбом DCXI
Альбом DCXII
Альбом DCXIII
Альбом DCXIV
Альбом DCXV
Альбом DCXVI
Альбом DCXVII
Альбом DCXVIII
Альбом DCXIX
Альбом DCXX
Альбом DCXXI
Альбом DCXXII
Альбом DCXXIII
Альбом DCXXIV
Альбом DCXXV
Альбом DCXXVI
Альбом DCXXVII
Альбом DCXXVIII
Альбом DCXXIX
Альбом DCXXX
Альбом DCXXXI
Альбом DCXXXII
Альбом DCXXXIII
Альбом DCXXXIV
Альбом DCXXXV
Альбом DCXXXVI
Альбом DCXXXVII
Альбом DCXXXVIII
Альбом DCXXXIX
Альбом DCXL
Альбом DCXLI
Альбом DCXLII
Альбом DCXLIII
Альбом DCXLIV
Альбом DCXLV
Альбом DCXLVI
Альбом DCXLVII
Альбом DCXLVIII
Альбом DCXLIX
Альбом DCL
Альбом DCLI
Альбом DCLII
Альбом DCLIII
Альбом DCLIV
Альбом DCLV
Альбом DCLVI
Альбом DCLVII
Альбом DCLVIII
Альбом DCLIX
Альбом DCLX
Альбом DCLXI
Альбом DCLXII
Альбом DCLXIII
Альбом DCLXIV
Альбом DCLXV
Альбом DCLXVI
Альбом DCLXVII
Альбом DCLXVIII
Альбом DCLXIX
Альбом DCLXX
Альбом DCLXXI
Альбом DCLXXII
Альбом DCLXXIII
Альбом DCLXXIV
Альбом DCLXXV
Альбом DCLXXVI
Альбом DCLXXVII
Альбом DCLXXVIII
Альбом DCLXXIX
Альбом DCLXXX
Альбом DCLXXXI
Альбом DCLXXXII
Альбом DCLXXXIII
Альбом DCLXXXIV
Альбом DCLXXXV
Альбом DCLXXXVI
Альбом DCLXXXVII
Альбом DCLXXXVIII
Альбом DCLXXXIX
Альбом DCXC
Альбом DCXCI
Альбом DCXCII
Альбом DCXCIII
Альбом DCXCIV
Альбом DCXCV
Альбом DCXCVI
Альбом DCXCVII
Альбом DCXCVIII
Альбом DCXCIX
Альбом DCC
Альбом DCCI
Альбом DCCII
Альбом DCCIII
Альбом DCCIV
Альбом DCCV
Альбом DCCVI
Альбом DCCVII
Альбом DCCVIII
Альбом DCCIX
Альбом DCCX
Альбом DCCXI
Альбом DCCXII
Альбом DCCXIII
Альбом DCCXIV
Альбом DCCXV
Альбом DCCXVI
Альбом DCCXVII
Альбом DCCXVIII
Альбом DCCXIX
Альбом DCCXX
Альбом DCCXXI
Альбом DCCXXII
Альбом DCCXXIII
Альбом DCCXXIV
Альбом DCCXXV
Альбом DCCXXVI
Альбом DCCXXVII
Альбом DCCXXVIII
Альбом DCCXXIX
Альбом DCCXXX
Альбом DCCXXXI
Альбом DCCXXXII
Альбом DCCXXXIII
Альбом DCCXXXIV
Альбом DCCXXXV
Альбом DCCXXXVI
Альбом DCCXXXVII
Альбом DCCXXXVIII
Альбом DCCXXXIX
Альбом DCCXL
Альбом DCCXLI
Альбом DCCXLII
Альбом DCCXLIII
Альбом DCCXLIV
Альбом DCCXLV
Альбом DCCXLVI
Альбом DCCXLVII
Альбом DCCXLVIII
Альбом DCCXLIX
Альбом DCCL
Альбом DCCLI
Альбом DCCLII
Альбом DCCLIII
Альбом DCCLIV
Альбом DCCLV
Альбом DCCLVI
Альбом DCCLVII
Альбом DCCLVIII
Альбом DCCLIX
Альбом DCCLX
Альбом DCCLXI
Альбом DCCLXII
Альбом DCCLXIII
Альбом DCCLXIV
Альбом DCCLXV
Альбом DCCLXVI
Альбом DCCLXVII
Альбом DCCLXVIII
Альбом DCCLXIX
Альбом DCCLXX
Альбом DCCLXXI
Альбом DCCLXXII
Альбом DCCLXXIII
Альбом DCCLXXIV
Альбом DCCLXXV
Альбом DCCLXXVI
Альбом DCCLXXVII
Альбом DCCLXXVIII
Альбом DCCLXXIX
Альбом DCCLXXX
Альбом DCCLXXXI
Альбом DCCLXXXII
Альбом DCCLXXXIII
Альбом DCCLXXXIV
Альбом DCCLXXXV
Альбом DCCLXXXVI
Альбом DCCLXXXVII
Альбом DCCLXXXVIII
Альбом DCCLXXXIX
Альбом DCCXC
Альбом DCCXCI
Альбом DCCXCII
Альбом DCCXCIII
Альбом DCCXCIV
Альбом DCCXCV
Альбом DCCXCVI
Альбом DCCXCVII
Альбом DCCXCVIII
Альбом DCCXCIX
Альбом DCCC
Альбом DCCCI
Альбом DCCCII
Альбом DCCCIII
Альбом DCCCIV
Альбом DCCCV
Альбом DCCCVI
Альбом DCCCVII
Альбом DCCCVIII
Альбом DCCCIX
Альбом DCCCX
Альбом DCCCXI
Альбом DCCCXII
Альбом DCCCXIII
Альбом DCCCXIV
Альбом DCCCXV
Альбом DCCCXVI
Альбом DCCCXVII
Альбом DCCCXVIII
Альбом DCCCXIX
Альбом DCCCXX
Альбом DCCCXXI
Альбом DCCCXXII
Альбом DCCCXXIII
Альбом DCCCXXIV
Альбом DCCCXXV
Альбом DCCCXXVI
Альбом DCCCXXVII
Альбом DCCCXXVIII
Альбом DCCCXXIX
Альбом DCCCXXX
Альбом DCCCXXXI
Альбом DCCCXXXII
Альбом DCCCXXXIII
Альбом DCCCXXXIV
Альбом DCCCXXXV
Альбом DCCCXXXVI
Альбом DCCCXXXVII
Альбом DCCCXXXVIII
Альбом DCCCXXXIX
Альбом DCCCXL
Альбом DCCCXLI
Альбом DCCCXLII
Альбом DCCCXLIII
Альбом DCCCXLIV
Альбом DCCCXLV
Альбом DCCCXLVI
Альбом DCCCXLVII
Альбом DCCCXLVIII
Альбом DCCCXLIX
Альбом DCCCL
Альбом DCCCLI
Альбом DCCCLII
Альбом DCCCLIII
Альбом DCCCLIV
Альбом DCCCLV
Альбом DCCCLVI
Альбом DCCCLVII
Альбом DCCCLVIII
Альбом DCCCLIX
Альбом DCCCLX
Альбом DCCCLXI
Альбом DCCCLXII
Альбом DCCCLXIII
Альбом DCCCLXIV
Альбом DCCCLXV
Альбом DCCCLXVI
Альбом DCCCLXVII
Альбом DCCCLXVIII
Альбом DCCCLXIX
Альбом DCCCLXX
Альбом DCCCLXXI
Альбом DCCCLXXII
Альбом DCCCLXXIII
Альбом DCCCLXXIV
Альбом DCCCLXXV
Альбом DCCCLXXVI
Альбом DCCCLXXVII
Альбом DCCCLXXVIII
Альбом DCCCLXXIX
Альбом DCCCLXXX
Альбом DCCCLXXXI
Альбом DCCCLXXXII
Альбом DCCCLXXXIII
Альбом DCCCLXXXIV
Альбом DCCCLXXXV
Альбом DCCCLXXXVI
Альбом DCCCLXXXVII
Альбом DCCCLXXXVIII
Альбом DCCCLXXXIX
Альбом DCCCXC
Альбом DCCCXCI
Альбом DCCCXCII
Альбом DCCCXCIII
Альбом DCCCXCIV
Альбом DCCCXCV
Альбом DCCCXCVI
Альбом DCCCXCVII
Альбом DCCCXCVIII
Альбом DCCCXCIX
Альбом CM
Альбом CMI
Альбом CMII
Альбом CMIII
Альбом CMIV
Альбом CMV
Альбом CMVI
Альбом CMVII
Альбом CMVIII
Альбом CMIX
Альбом CMX
Альбом CMXI
Альбом CMXII
Альбом CMXIII
Альбом CMXIV
Альбом CMXV
Альбом CMXVI
Альбом CMXVII
Альбом CMXVIII
Альбом CMXIX
Альбом CMXX
Альбом CMXXI
Альбом CMXXII
Альбом CMXXIII
Альбом CMXXIV
Альбом CMXXV
Альбом CMXXVI
Альбом CMXXVII
Альбом CMXXVIII
Альбом CMXXIX
Альбом CMXXX
Альбом CMXXXI
Альбом CMXXXII
Альбом CMXXXIII
Альбом CMXXXIV
Альбом CMXXXV
Альбом CMXXXVI
Альбом CMXXXVII
Альбом CMXXXVIII
Альбом CMXXXIX
Альбом CMXL
Альбом CMXLI
Альбом CMXLII
Альбом CMXLIII
Альбом CMXLIV
Альбом CMXLV
Альбом CMXLVI
Альбом CMXLVII
Альбом CMXLVIII
Альбом CMXLIX
Альбом CML
Альбом CMLI
Альбом CMLII
Альбом CMLIII
Альбом CMLIV
Альбом CMLV
Альбом CMLVI
Альбом CMLVII
Альбом CMLVIII
Альбом CMLIX
Альбом CMLX
Альбом CMLXI
Альбом CMLXII
Альбом CMLXIII
Альбом CMLXIV
Альбом CMLXV
Альбом CMLXVI
Альбом CMLXVII
Альбом CMLXVIII
Альбом CMLXIX
Альбом CMLXX
Альбом CMLXXI
Альбом CMLXXII
Альбом CMLXXIII
Альбом CMLXXIV
Альбом CMLXXV
Альбом CMLXXVI
Альбом CMLXXVII
Альбом CMLXXVIII
Альбом CMLXXIX
Альбом CMLXXX
Альбом CMLXXXI
Альбом CMLXXXII
Альбом CMLXXXIII
Альбом CMLXXXIV
Альбом CMLXXXV
Альбом CMLXXXVI
Альбом CMLXXXVII
Альбом CMLXXXVIII
Альбом CMLXXXIX
Альбом CMXC
Альбом CMXCI
Альбом CMXCII
Альбом CMXCIII
Альбом CMXCIV
Альбом CMXCV
Альбом CMXCVI
Альбом CMXCVII
Альбом CMXCVIII
Альбом CMXCIX
Альбом M

Инв.№ подл. | Подпись и дата | Взам. инв.№

Альбом IV

Типовой проект 902-1-90 84

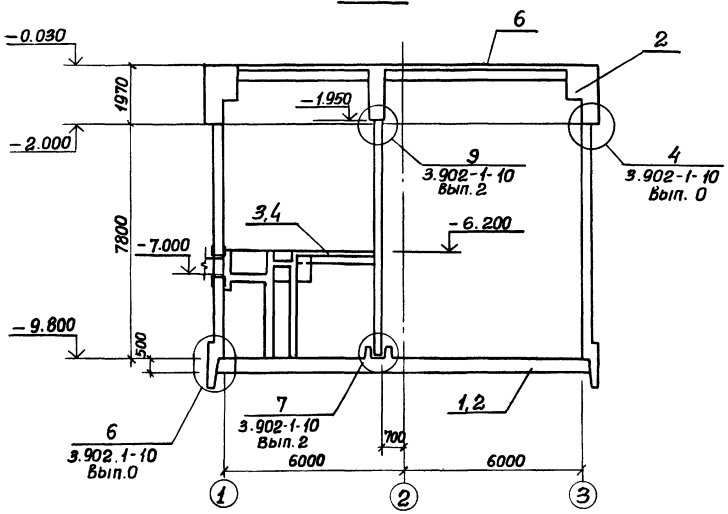

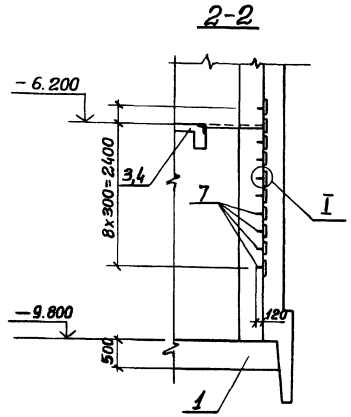

Спецификация к схеме расположения монолитных конструкций подземной части

Марка поз.	Обозначение	Наименование	Кол.	Масса ед. кг.	Примечание
1	902-1-90.84-КЖ лист 16	Плита днища ПДм1	1		В сухих грунтах
2	лист 18	Плита днища ПДм1	1		В мокрых грунтах
3	лист 20	Перекрытие на отм. -6.200 РКМ2	1		для решеток-дробилок РД-20
4	лист 29	Перекрытие на отм. -6.200 РКМ3	1		для решеток-дробилок КРД-40м
5	902-1-90.84-КЖ лист 36	Кольцо монолитное ОКм1	1		Ал. IV
6	902-1-90.84-КЖ лист 8÷27	Перекрытие на отм. 0.000 РКМ1	1		Ал. III
7	1-400-15 В 1.810-16	Изделие закладное МН801	38	0.74	

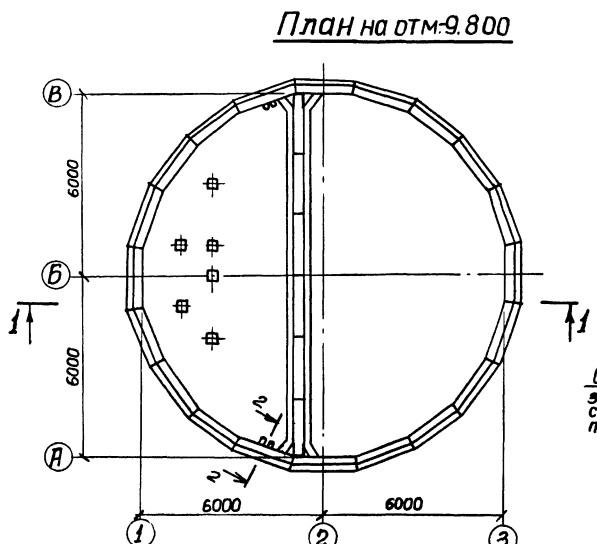

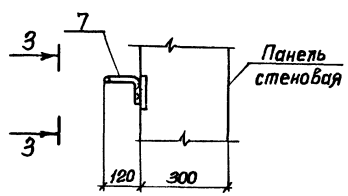

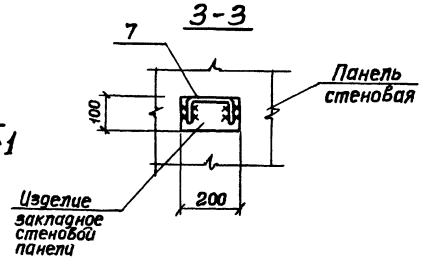

Перекрытие на отм. -6.200 условно показано для установки решеток-дробилок КРД-40м.

Привязан				ТП 902-1-90.84-КЖ			
				Канализационная насосная станция производительностью 400-2000м³/ч напором 30-40м с решетками-дробилками	Стадия	Лист	Листов
					Р	4	
				Схема расположения монолитных конструкций подземной части.	Госстрой СССР Союзводоканалпроект Харьковский Водоканалпроект		
Инв. №							

Нач. отд.	Шейко		
Гл. спец.	Власенко		
Рук. гр.	Боровик		
Ст. инж.	Шманцев		
Инж.	Прядкина		

Согласовано: Отдел ВиК-2 Нарыжная

Инв. № подл. | Подпись и дата | Взам. инв. №

19587-01 7

Альбом IV

Типовой проект 902-1-90.84

Согласовано:

Инв. № подл. | Подпись и дата | Взам. инв. №

Схема расположения стеновых панелей

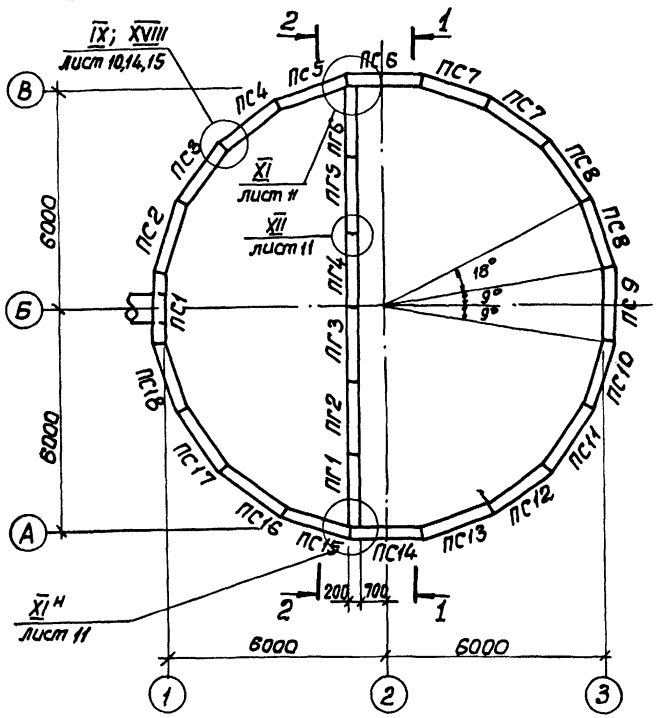

2-2

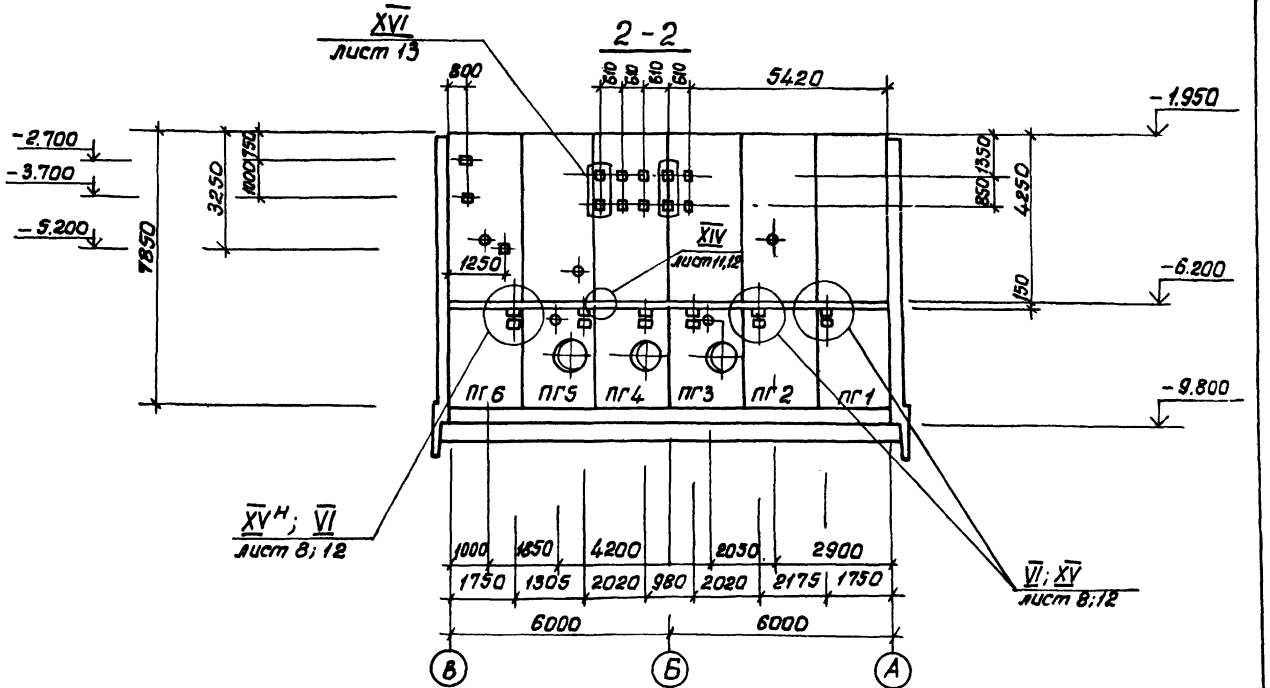

1-1

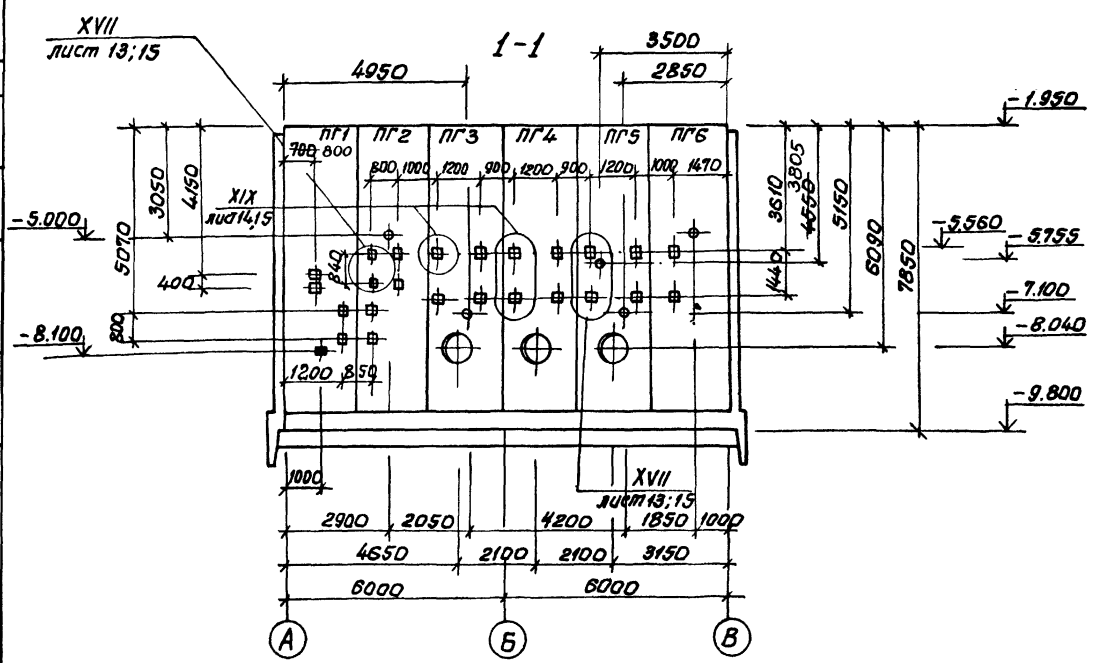

Зачерненные закладные изделия приварить к арматуре стен.

Внесены изменения № док. 41-88
12.07.88 инж. Иволженко

				ТП 902-1-90.84-КЖ			
Привязан		Нач. отд.	Шейко	Канализационная насосная станция производительностью 400÷2000 м³/ч напором 30÷40 м с решетками-дробилками	Стадия	Лист	Листов
		Н. контр.	Власенко		Р	5	
		Рук. гр.	Боробцик				
		Ст. инж.	Шмандий	Схема расположения стеновых панелей. Разрезы 1-1, 2-2.	Госстрой СССР Союзводоканалпроект Харьковский Водоканалпроект		
Инв. №		Инж.	Шапин				
		Инж.	Иволженко				

19587-01 8

Альбом IV

Типовой проект 902-1-90.84

Развертка наружной стены.

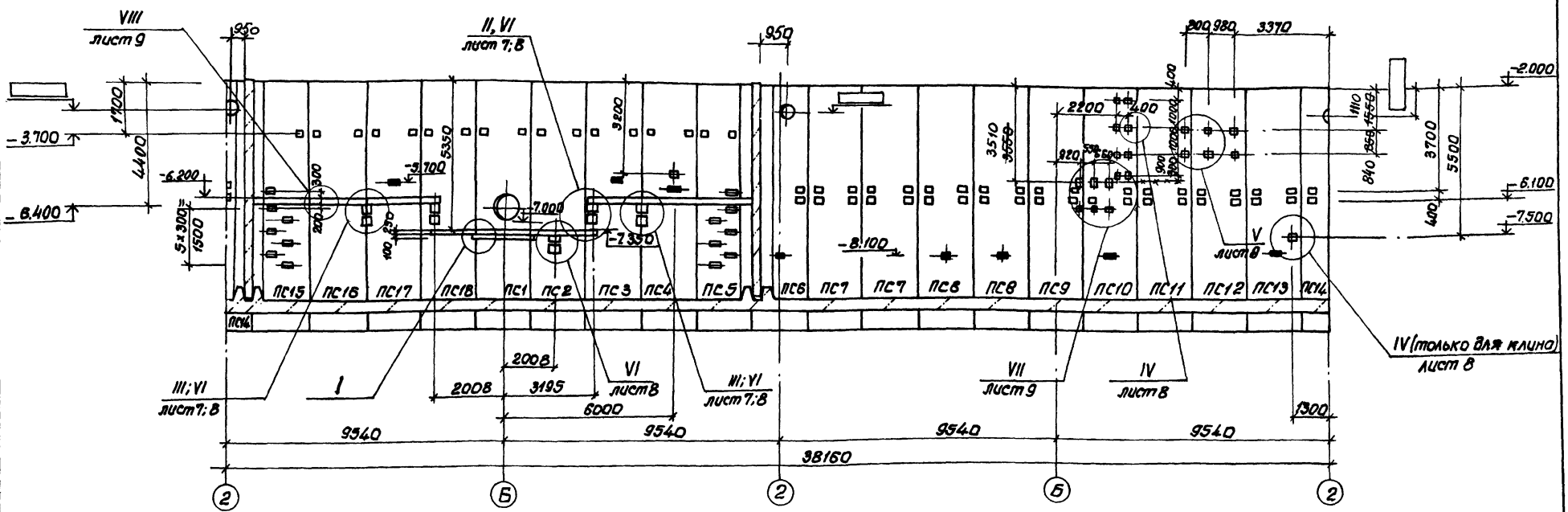

Клиновидный стык

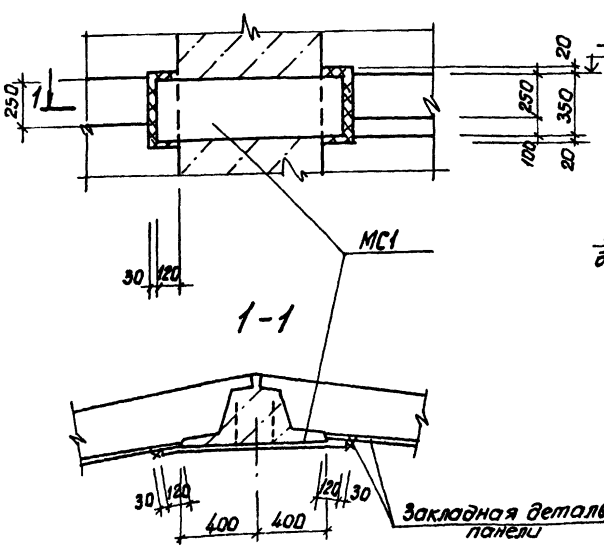

Шпоночный стык

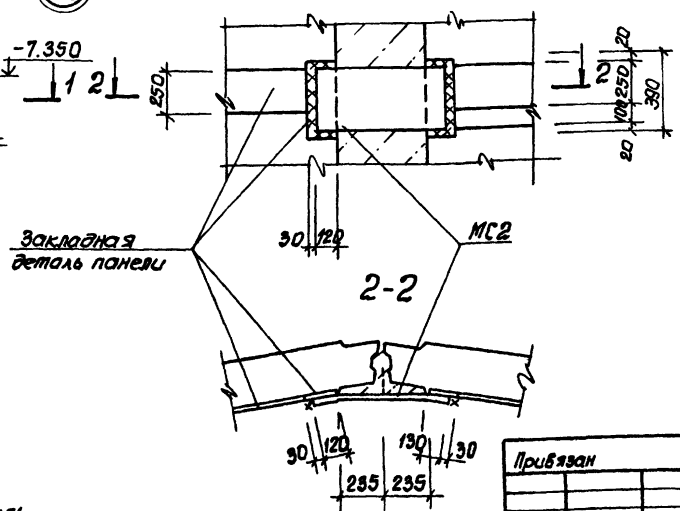

Зачерненные закладные изделия приварить к арматуре стен.

Внесены изменения № док. 41-88
12.07.88 инж. Иволженко

Согласовано:
Инв. № подл. | Подпись и дата | Взам. инв. №
Инв. № 2 Инженер Ягодин
Отдел 34 Вергей

Привязан

Инв. №

				ТП 902-1-90.84-КЖ		
Нач. отд.	Шейко		Канализационная насосная станция производительностью 400÷800 м³/ч, напором 30-40 м с решетками-дробилками	Стадия	Лист	Листов
Гл. спец.	Власенко			Р	6	
Рук. гр.	Боровик					
Ст. инж.	Шманцай		Схема расположения стеновых панелей. Развертка наружной стены. Узел I	Госстрой СССР Союзводоканалпроект Харьковский Водоканалпроект		
Инж.	Иволженко					
Инж.	Шапин					

19587-01 9

Клиновидный стык

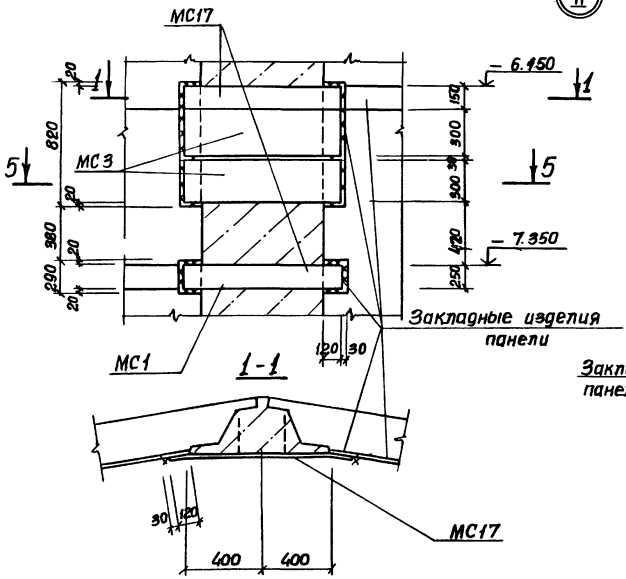

Шпоночный стык

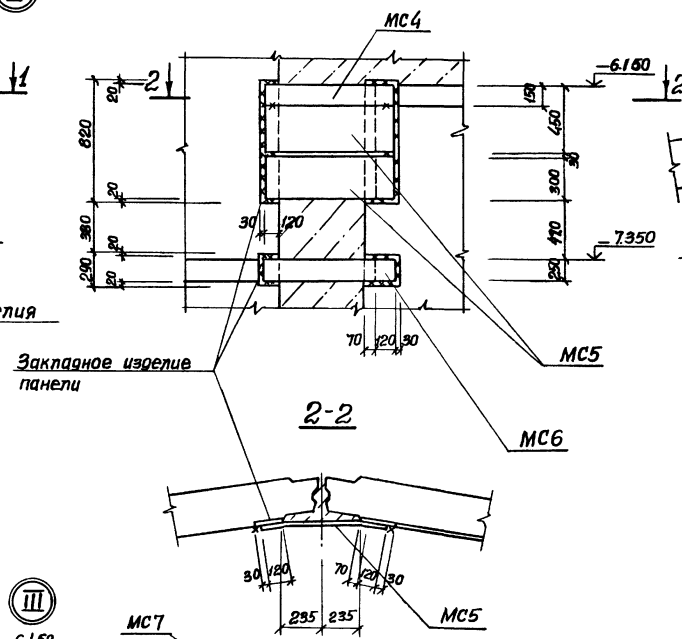

5-5

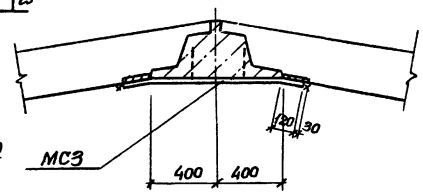

6-6

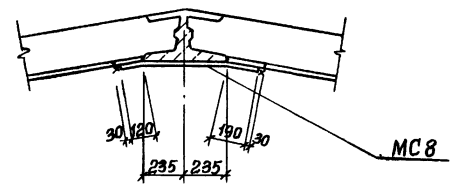

Клиновидный стык

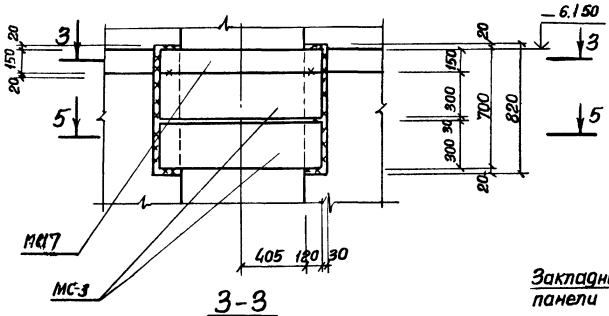

Шпоночный стык

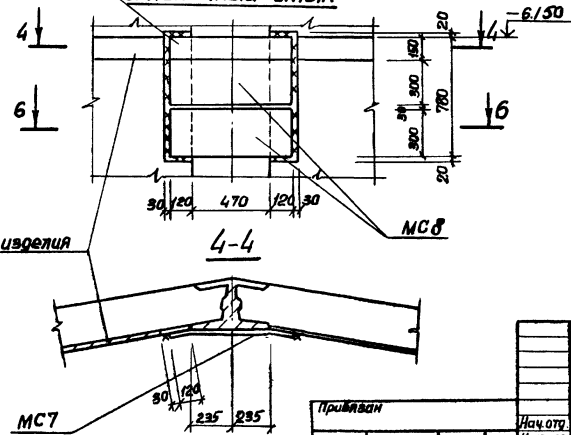

ТП 902-1-90.84-КЖ

Канализационная насосная станция производительностью 400-2000 м³/ч напором 30-40 м с решетками-дробилками

Стадия Р | Лист 7 | Листов

Схема расположения стеновых панелей. Узлы II; III

Госстрой СССР Союзводоканалпроект Харьковский Водоканалпроект

Привязан

Инв.№

Нач.отд. Шейко
Н.контр. Власенко
Рук.гр. Боровик
Ст.инж. Шмандий
Инж. Иванченко

Альбом IV

Типовой проект 902-1-90.84

Инв.№ подл. | Подпись и дата | Взам.инв.№

19587-01 10

Альбом IV

Типовой проект 902-1-90.84

Инв. № подл. | Подпись и дата | Взам. инв. №

Клиновидный стык (IV)

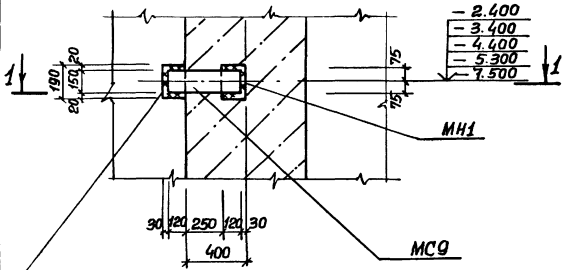

Клиновидный стык (V)

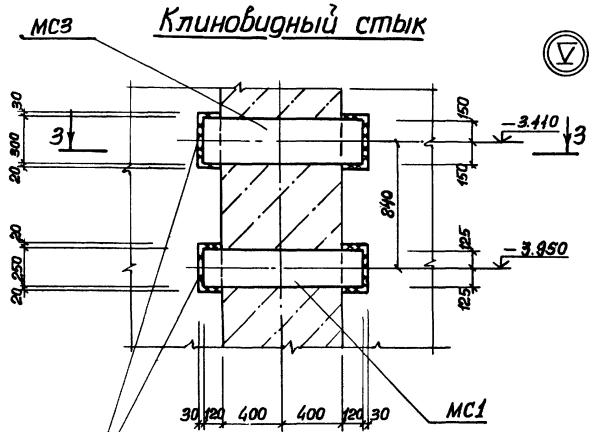

Шпоночный стык (V)

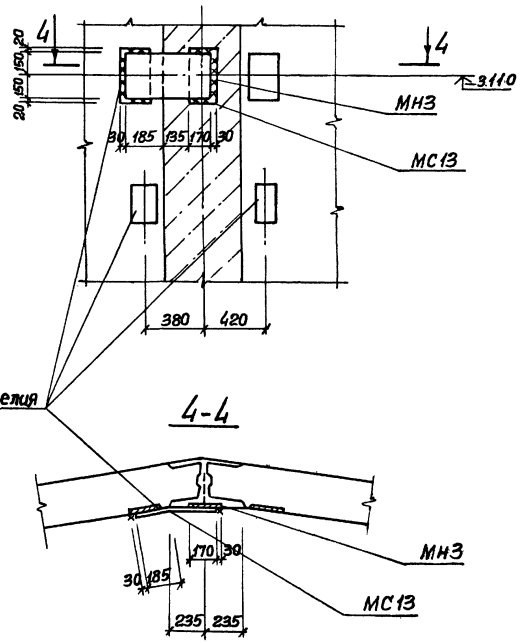

Шпоночный стык (IV)

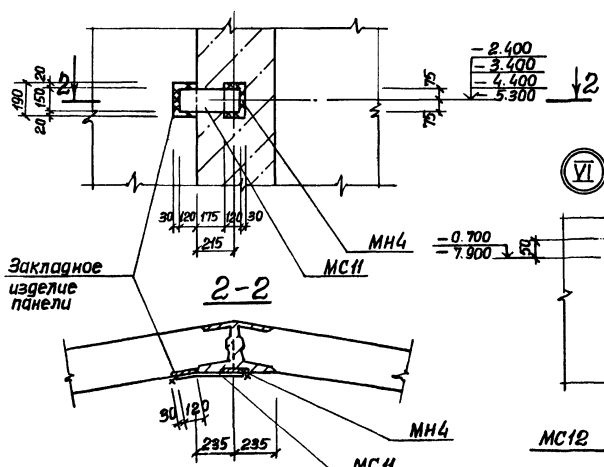

(VI)

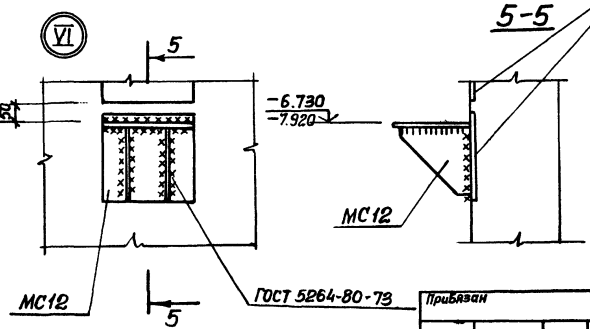

Привязан				ТП 902-1-9084 КЖ	
	1	Нач. отд.	Шейко	Канализационная насосная станция производительностью 400-2000 м³/ч напором 30-40 м с решетками-дробилками	Стадия: Р; Лист: 8; Листов:
	1	Н. контр.	Власенко		
		Рук. гр.	Боровик	Схема расположения стеновых панелей. Узлы IV ÷ VI.	Госстрой СССР Союзводоканалпроект Харьковский Водоканалпроект
Инв. №		Ст. инж.	Шманский		
		Инж.	Поляженко		

19587-01 11

Альбом IV

Типовой проект 902-1-90.84

Инв.№ подл. | Подпись и дата | Взам.инв.№

Клиновидный стык

VII

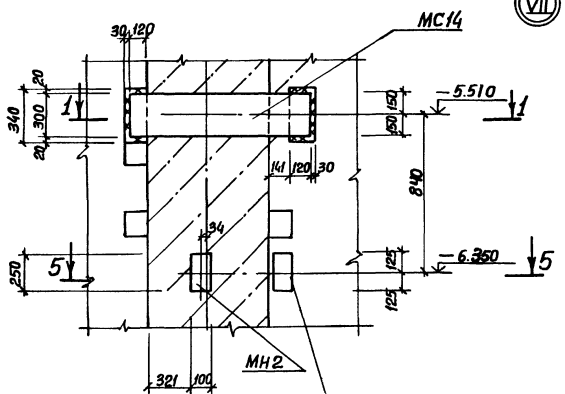

1-1

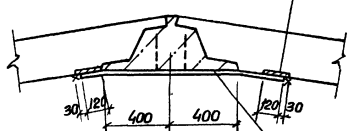

Шпоночный стык

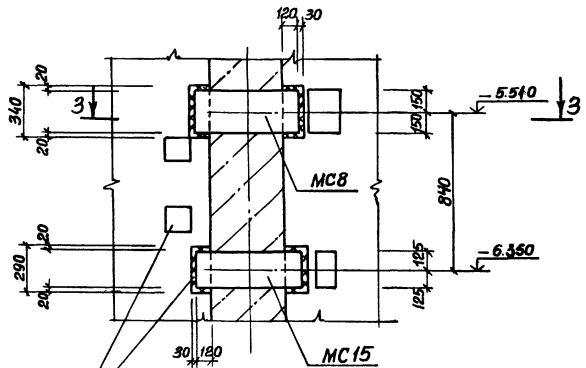

3-3

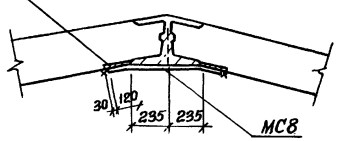

Закладная деталь панели

5-5

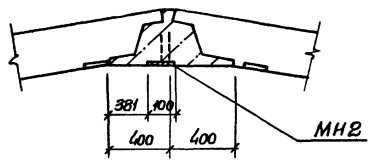

Клиновидный стык

VIII

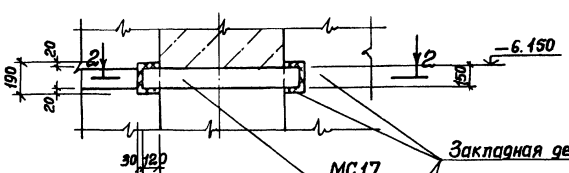

2-2

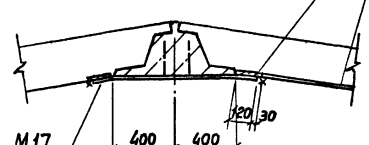

Шпоночный стык

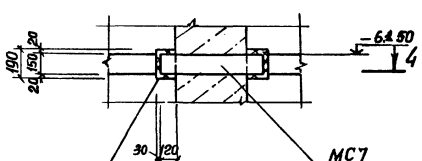

Закладная деталь панели

4-4

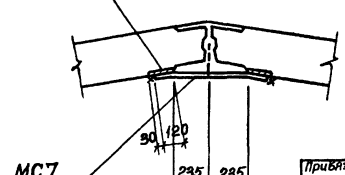

				ТП 902-1-90.84-КЖ		
Привязан		Нач.отд.	Шейко	Канализационная насосная станция производительностью 400-2000м³/ч напором 30-40м с решетками-дробилками. Схема расположения стеновых панелей. Узлы VII ; VIII.	Стадия	Лист	Листов
		Н.контр.	Власенко		Р	9	
		Рук.гр.	Боробик		Госстрой СССР Союзводоканалпроект Харьковский Водоканалпроект		
Инв.№		Ст.инж.	Шманай				
		Инж.	Иволженкин				

19581-01 12

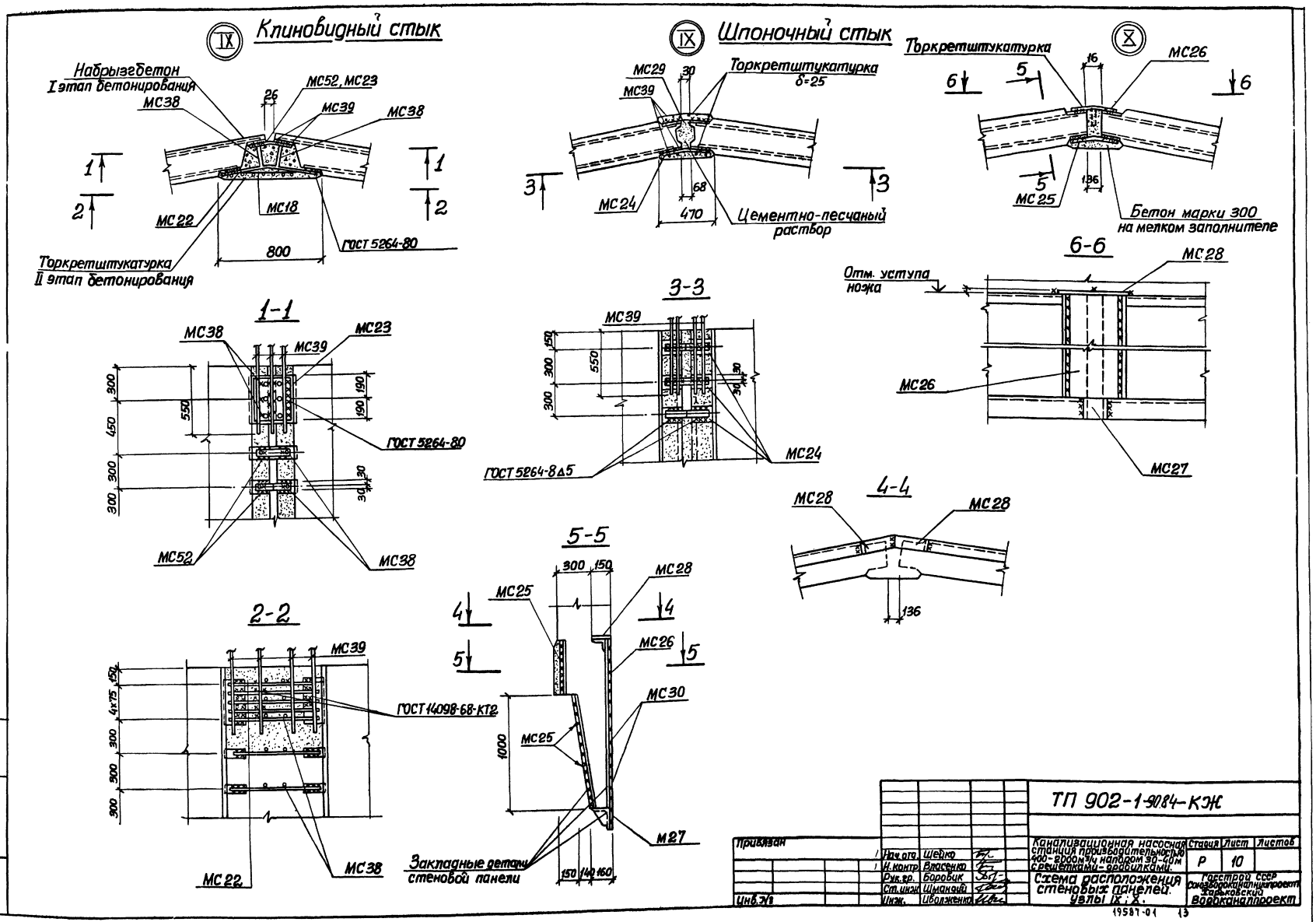

Альбом IV
Типовой проект 902-1-90.84
IX Клиновидный стык
Набрызгбетон
I этап бетонирования
МС38
МС52, МС23
МС39
МС38
26
МС22
МС18
800
ГОСТ 5264-80
Торкретштукатурка
II этап бетонирования
1-1
МС38
МС39
МС23
300
450
550
190
190
ГОСТ 5264-80
300
300
30
30
МС52
МС38
2-2
МС39
150
4х75
300
300
300
ГОСТ 14098-68-КТ2
МС22
МС38
IX Шпоночный стык
МС29
30
Торкретштукатурка
δ=25
МС39
3
3
68
МС24
470
Цементно-песчаный раствор
3-3
МС39
150
300
550
300
30
30
ГОСТ 5264-8Δ5
МС24
5-5
300
150
МС28
МС25
4
4
МС26
5
5
МС30
1000
МС25
М27
Закладные детали стеновой панели
150
140
160
X
Торкретштукатурка
16
МС26
6
5
6
5
136
МС25
Бетон марки 300 на мелком заполнителе
6-6
Отм. уступа ножа
МС28
МС26
МС27
4-4
МС28
МС28
136
Привязан
Инв. №
Нач. отд. Шейко
Н. контр. Власенко
Рук. гр. Боровик
Ст. инж. Шманский
Инж. Иволженко
ТП 902-1-90.84-КЖ
Канализационная насосная станция производительностью 400-2000 м³/ч напором 30-40 м с решетками-дробилками.
Схема расположения стеновых панелей. Узлы IX; X.
Стадия Р
Лист 10
Листов
Госстрой СССР
Союзводоканалпроект
Харьковский
Водоканалпроект
19587-01
13

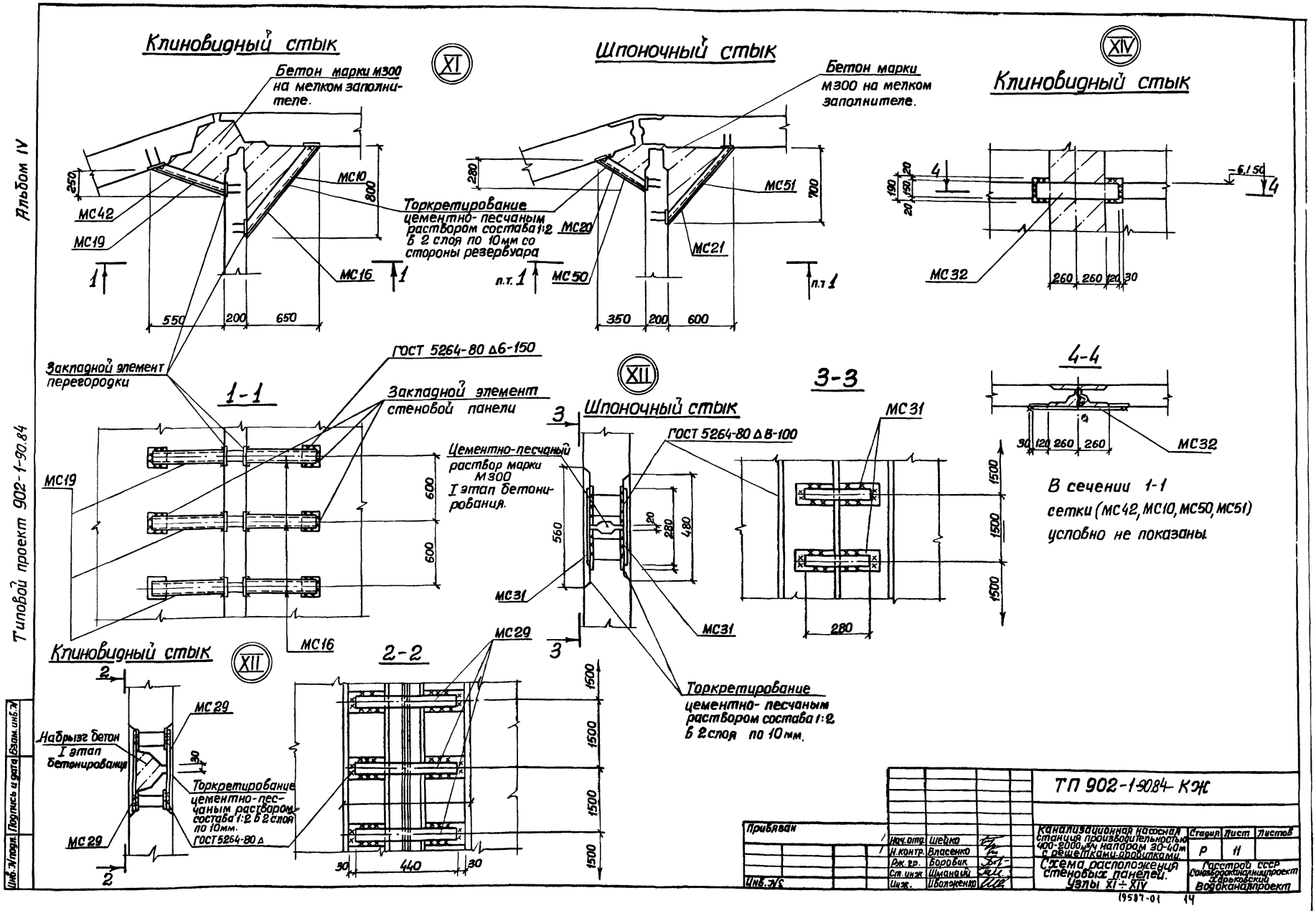
Альбом IV
Типовой проект 902-1-90.84
Клиновидный стык
XI
Бетон марки М300 на мелком заполнителе.
МС42
МС19
МС10
МС16
Торкретирование цементно-песчаным раствором состава 1:2 в 2 слоя по 10мм со стороны резервуара
Шпоночный стык
Бетон марки М300 на мелком заполнителе.
МС20
МС50
МС51
МС21
п.т. 1
XIV
Клиновидный стык
МС32
Закладной элемент перегородки
ГОСТ 5264-80 Δ6-150
Закладной элемент стеновой панели
1-1
МС19
МС16
XII
Шпоночный стык
Цементно-песчаный раствор марки М300 I этап бетонирования.
ГОСТ 5264-80 Δ В-100
МС31
Торкретирование цементно-песчаным раствором состава 1:2 в 2 слоя по 10мм.
3-3
МС31
4-4
МС32
В сечении 1-1 сетки (МС42, МС10, МС50, МС51) условно не показаны.
Клиновидный стык
XII
Набрызг бетон I этап бетонирования
МС29
Торкретирование цементно-песчаным раствором состава 1:2 в 2 слоя по 10мм.
ГОСТ 5264-80 Δ
2-2
МС29
ТП 902-1-90.84 КЖ
Прибязан
Нач. отд. Шейко
Н. контр. Власенко
Рук. гр. Боровик
Ст. инж. Шманаий
Инж. Иволженко
Инв. №
Канализационная насосная станция производительностью 400-2000 м³/ч напором 30-40м с решетками-дробилками.
Схема расположения стеновых панелей. Узлы XI ÷ XIV
Стадия Р
Лист 11
Листов
Госстрой СССР Союзводоканалниц проект Харьковский Водоканалпроект
19587-01
14

Альбом IV

Типовой проект 902-1-90.84

Шпоночный стык

XIV

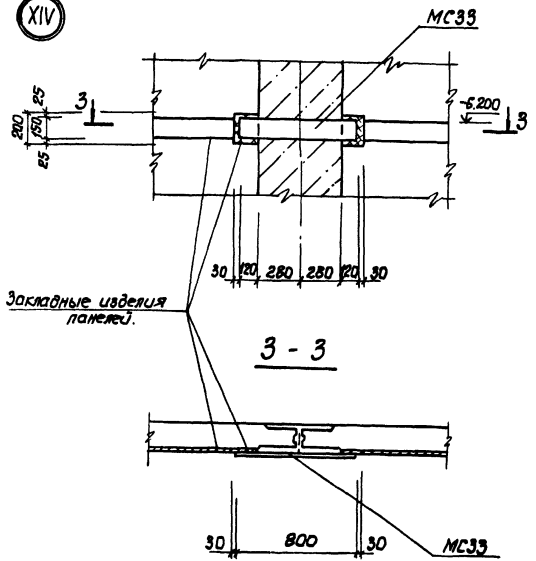

Клиновидный стык

XV

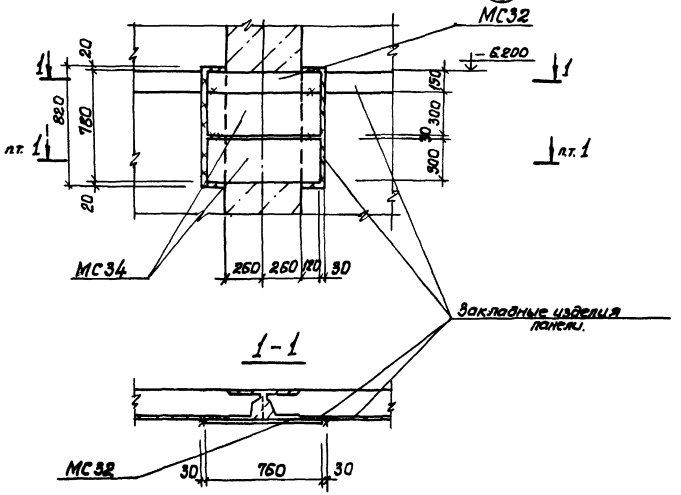

Шпоночный стык

XV

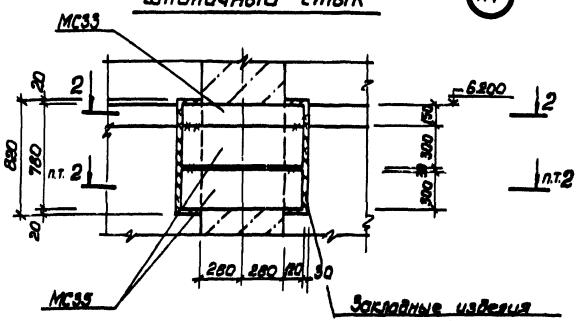

2 - 2

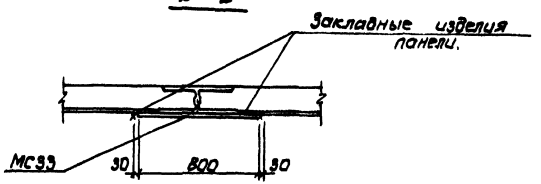

Привязан:	Нач.отд.	Шейко		ТП 902-1-90.84-КЖ			
	Н.контр.	Власенко		Канализационная насосная станция на 20-40 м. производительностью 400-800 м³	Стадия	Лист	Листов
	Рук.гр.	Воронцов			Р	12	
	В.инж.	Гегелева		Схема расположения стеновых панелей. Узлы XIV, XV.	Госстрой СССР Союзводоканалпроект Харьковский Водоканалпроект		
Инв.№	Инж.	Шапин					
	Техник	Питанов					

19587-01 15

Инв.№ подл. | Подпись и дата | Взамен инв.

Типовой проект 902-1-90.84 Альбом IV

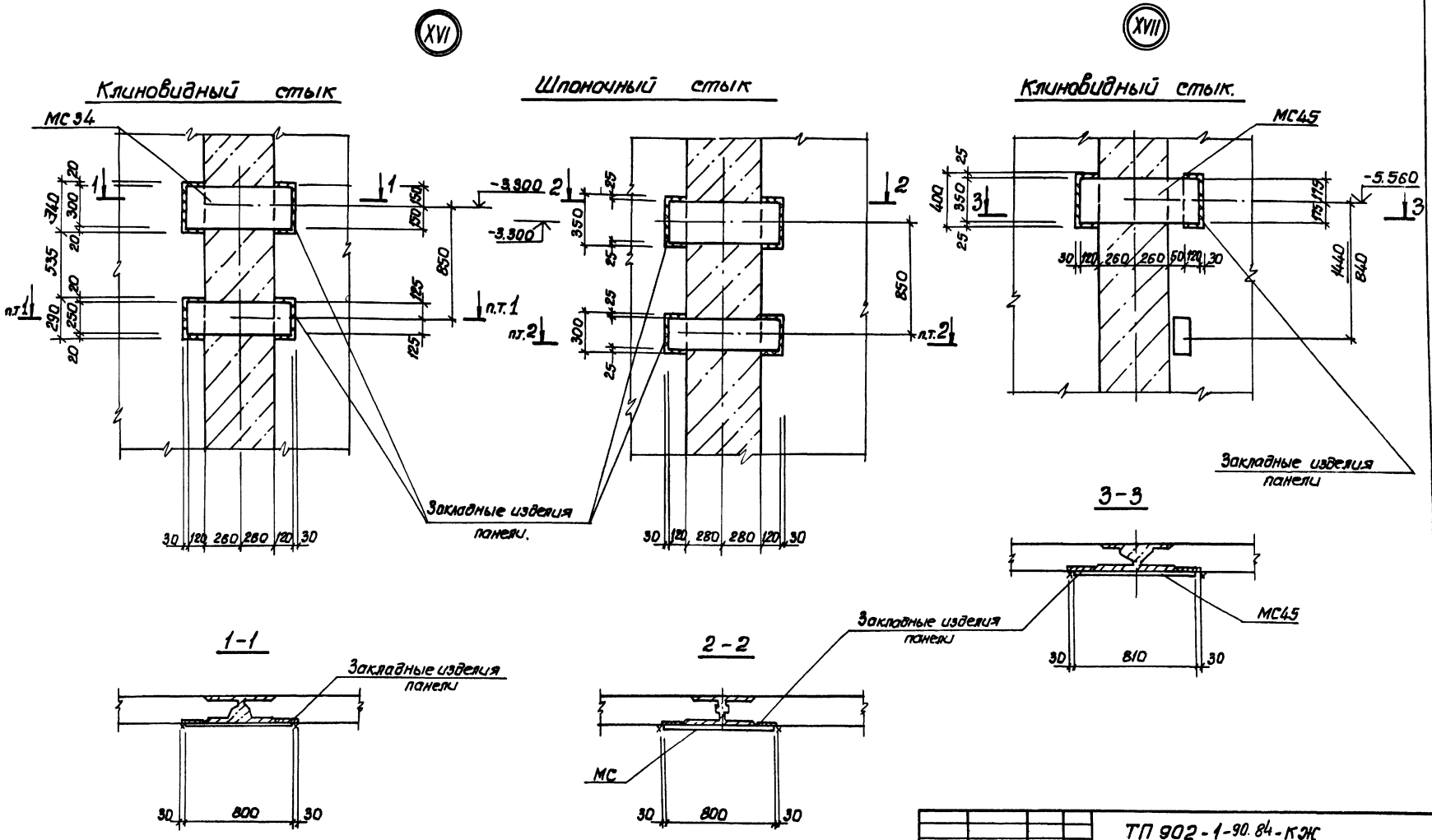

Привязан	Нач.отд.	Щейко		ТП 902-1-90.84-КЖ		
	Н.контр.	Власенко				
	Рук.гр.	Боровик		Канализационная насосная станция производительностью 400-2000м³/ч, напором 30-40м с решетками-дробилками.	Стадия	Лист	Листов
	Ст.инж.	Веселева			Р	13	
	Инж.	Щапин		Схема расположения стеновых панелей. Узлы XVI, XVII	Госстрой СССР Союзводоканалниипроект Харьковский Водоканалпроект		
Инв.№	Техник	Питонов					

Инв.№подл. | Подпись и дата | Взам.инв.№

19587-01 16

Альбом IV

Типовой проект 902-1-90.84

Спецификация к схеме расположения стеновых панелей (клиновидный стык).

Марка поз.	Обозначение	Наименование	Кол.	Масса ед., кг	Примечание
		Стеновые панели			
ПГ1	902-1-90.84 КЖИ	ПГ78.20-4к-01 / ПГ78.20-4к-01Т			
ПГ2	- ПГ78.20-61К-01 / ПГ78.20-61К-05	ПГ 78. 20-61к-01	1		
ПГ3	- ПГ78.20-61к-01 / ПГ78.20-61К-05	ПГ 78. 20-61к-02	1		
ПГ4	- ПГ78.20-61к-01 / ПГ78.20-61К-05	ПГ 78. 20-61к-03	1		
ПГ5	- ПГ78.20-61К-01 / ПГ78.20-61К-05	ПГ 78. 20-61к-04	1		
ПГ6	- ПГ78.20-4к-01 / ПГ78.20-4к-1-01	ПГ 78. 20-4к-1-01	1		
ПС1	- 2ПС78 / 2ПС78 - 4К-01 / 4К-18	2ПС-78-4к-01	1	10180	
ПС2	- 2ПС78 / 2ПС78 - 4К-01 / 4К-18	2ПС-78-4к-02	1	10180	
ПС3	- 2ПС78 / 2ПС78 - 4К-01 / 4К-18	2ПС-78-4к-03	1	10180	
ПС4	- 2ПС78 / 2ПС78 - 4К-01 / 4К-18	2ПС-78-4к-04	1	10180	
ПС5	- 2ПС78 / 2ПС78 - 4К-01 / 4К-18	2ПС-78-4к-05	1	10180	
ПС6	- 2ПС78 / 2ПС78 - 4К-01 / 4К-18	2ПС-78-4к-06	1	10180	
ПС7	- 2ПС78 / 2ПС78 - 4К-01 / 4К-18	2ПС-78-4к-07	2	10180	
ПС8	- 2ПС78 / 2ПС78 - 4К-01 / 4К-18	2ПС-78-4к-08	2	10180	
ПС9	- 2ПС78 / 2ПС78 - 4К-01 / 4К-18	2ПС-78-4к-09	1	10180	
ПС10	- 2ПС78 / 2ПС78 - 4К-01 / 4К-18	2ПС-78-4к-10	1	10180	
ПС11	- 2ПС78 / 2ПС78 - 4К-01 / 4К-18	2ПС-78-4к-11	1	10180	
ПС12	- 2ПС78 / 2ПС78 - 4К-01 / 4К-18	2ПС-78-4к-12	1	10180	
ПС13	- 2ПС78 / 2ПС78 - 4К-01 / 4К-18	2ПС-78-4к-13	1	10180	
ПС14	- 2ПС78 / 2ПС78 - 4К-01 / 4К-18	2ПС-78-4к-14	1	10180	
ПС15	- 2ПС78 / 2ПС78 - 4К-01 / 4К-18	2ПС-78-4к-15	1	10180	
ПС16	- 2ПС78 / 2ПС78 - 4К-01 / 4К-18	2ПС-78-4к-16	1	10180	
ПС17	- 2ПС78 / 2ПС78 - 4К-01 / 4К-18	2ПС-78-4к-17	1	10180	
ПС18	- 2ПС78 / 2ПС78 - 4К-01 / 4К-18	2ПС-78-4к-18	1	10180	
		Изделия закладные			
МН1	1.400-15 В.0.	МН 109-3	5	1.9	
МН2	То же	МН 113-3	1	1.7	

Марка поз.	Обозначение	Наименование	Кол.	Масса ед., кг	Примечание
		Изделия соединительные			
МС1	902-1-90.84 - КЖИ-МС1	МС1	3	25.5	
МС3	-МС3, МС14	МС3	7	25.2	
МС9	-МС9	МС9	5	5.9	
МС10	2ОСТ2715-75	С 0.5 / 5.0+9.0 В=1000; L=7400	2	2.92	
МС12	902-1-90.84-КЖИ-МС12	МС12	11	14.3	
МС14	-МС3, МС14	МС14	1	29.0	
МС16	3.902-1-10.2.00-19.00-04.	МС4	28	5.50	
МС17	-МС17	МС17	8	12.8	
МС18	2ОСТ22379-78	С 6АТ-100 / 6АТ-300 650×7750 25/125	20	13.7	
МС19	3.902-1-10.2.00-19.00-15	МС16	28	8.16	
МС22	-МС22	МС22	620	11.2	
МС23	-МС23	МС23	20	8.85	
МС25	-МС25	МС25	60	13.2	
МС26	-МС26	МС26	20	15.32	
МС27	-МС27	МС27	20	18.1	
МС28	-МС28	МС28	20	1.41	
МС29		Полоса Б-2 210×150 2ОСТ 103-76 / Ст3кп2 2ОСТ 535-79	440	60	2.1
МС30	902-1-90.84-КЖИ-МС30	МС30	40	16.18	
МС32		Полоса Б-2 210×150 2ОСТ 103-76 / Ст3кп2 2ОСТ 535-79	760	5	8.9
МС34		Полоса Б-2 210×300 2ОСТ 82-70 / Ст3кп2-1 ТУ 14-1-3023-80	760	8	18.1
МС36		Полоса Б-2 210×330 2ОСТ 82-70 / Ст3кп2-1 ТУ 14-1-3023-80	820	1	23.3
МС37		Полоса Б-2 210×300 2ОСТ 82-70 / Ст3кп2-1 ТУ 14-1-3023-80	870	1	19.4
МС38		Ф10 А III L=220	1160	0.14	
МС39		Ф18 А III 2ОСТ 5781-82 Р-1900	280	3.6	
МС42	2ОСТ2715-75	С 0.5 / 5.0+9.0 В=270 L=7400	2	0.9	
МС45		Полоса Б-2 210×330 2ОСТ 82-70 / Ст3кп2-1 ТУ 14-1-3023-80	810	2	24.0
МС52	3.902-1-10.100-08.00-01	МС2	400		
МС53		Полоса Б-210×250 2ОСТ 82-70 / Ст3кп2-1 ТУ 14-1-3023-80	760	5	15.8

XVIII

Клиновидный стык

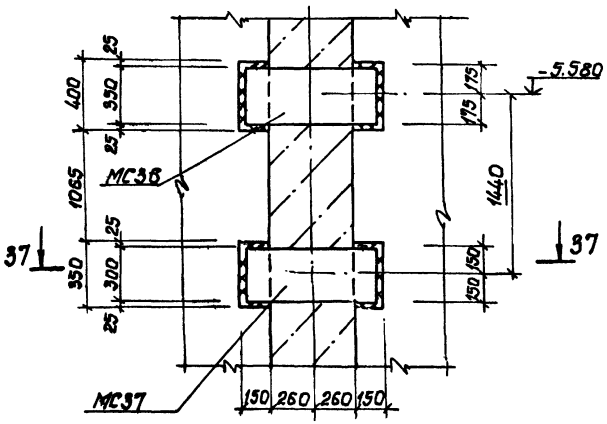

1-1

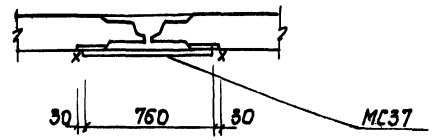

Инв. № подл. | Подпись и дата | Взам. инв. №

Привязан					ТП 902-1-90.84-КЖ		
			Нач. отд.	Шейко	Канализационная насосная станция производительностью 100-2000 м³/ч напором 30-40 м с решетками-дробилками	Стадия: Р	Лист: 14	Листов:
			Гл. спец.	Власенко				
			Рук. гр.	Вавилик	Схема расположения стеновых панелей. Спецификация. Узел XVIII.	ГПИ Киевоблканалпроект		
			Гл. инж.	Шпанький				
Инв. №			Инж.	Обозненко		г. Харьковский		

19587-01 17

Альбом IV

Типовой проект 902-1-90.84

Спецификация к схеме расположения стеновых панелей (шпоночный стык).

(продолжение)

Марка поз	Обозначение	Наименование	Кол.	Масса ед.,кг	Примечание
		Стеновые панели			
ПГ1	902-1-90.84 КЖИ-ПГ78-20-У4ш-1 ПГ78.20-У4Ш-1-01	ПГ78.20-У4ш-01	1		
ПГ2	ПГ78.20-Б1ш-01÷ ПГ78.20-Б1ш-05	ПГ78.20-Б1ш-01	1		
ПГ3	ПГ78.20-Б1ш-01÷ ПГ78.20-Б1ш-05	ПГ78.20-Б1ш-02	1		
ПГ4	ПГ78.20-Б1ш-01÷ ПГ78.20-Б1ш-05	ПГ78.20-Б1ш-03	1		
ПГ5	ПГ78.20-Б1ш-01÷ ПГ78.20-Б1ш-05	ПГ78.20-Б1ш-04	1		
ПГ6	ПГ78.20-У4ш-01 ПГ78.20-У4ш-1-01	ПГ78.20-У4ш-1-01	1		
ПС1	2ПС-78-4ш-01÷ 2ПС-78-4ш-18	2ПС-78-4ш-01	1	12430	
ПС2	2ПС78-4ш-01÷ 2ПС78-4ш-18	2ПС-78-4ш-02	1	12430	
ПС3	2ПС78-4ш-01÷ 2ПС-78-4ш-18	2ПС-78-4ш-03	1	12430	
ПС4	2ПС-78-4ш-01÷ 2ПС-78-4ш-18	2ПС-78-4ш-04	1	12430	
ПС5	2ПС-78-4ш-01÷ 2ПС-78-4ш-18	2ПС-78-4ш-05	1	12430	
ПС6	2ПС-78-4ш-01÷ 2ПС-78-4ш-18	2ПС-78-4ш-06	1	12430	
ПС7	2ПС-78-4ш-01÷ 2ПС-78-4ш-18	2ПС-78-4ш-07	2	12430	
ПС8	2ПС-78-4ш-01÷ 2ПС-78-4ш-18	2ПС-78-4ш-08	2	12430	
ПС9	2ПС-78-4ш-01÷ 2ПС-78-4ш-18	2ПС-78-4ш-09	1	12430	
ПС10	2ПС-78-4ш-01÷ 2ПС-78-4ш-18	2ПС-78-4ш-10	1	12430	
ПС11	2ПС-78-4ш-01÷ 2ПС-78-4ш-18	2ПС-78-4ш-11	1	12430	
ПС12	2ПС-78-4ш-01÷ 2ПС-78-4ш-18	2ПС-78-4ш-12	1	12430	
ПС13	2ПС-78-4ш-01÷ 2ПС-78-4ш-18	2ПС-78-4ш-13	1	12430	
ПС14	2ПС-78-4ш-01÷ 2ПС-78-4ш-18	2ПС-78-4ш-14	1	12430	
ПС15	2ПС-78-4ш-01÷ 2ПС-78-4ш-18	2ПС-78-4ш-15	1	12430	
ПС16	2ПС-78-4ш-01÷ 2ПС-78-4ш-18	2ПС-78-4ш-16	1	12430	
ПС17	2ПС-78-4ш-01÷ 2ПС-78-4ш-18	2ПС-78-4ш-17	1	12430	
ПС18	2ПС-78-4ш-01÷ 2ПС-78-4ш-18	2ПС-78-4ш-18	1	12430	
		Изделия закладные			
МН3	-МН4	МН4	1	1.6	
МН4	-МН5	МН5	4	5.0	

Марка поз.	Обозначение	Наименование	Кол.	Масса ед.кг	Примечание
		Изделия соединительные			
МС2	902-1-90.84 КЖИ-МС2, МС5, МС6	-МС2	1	14.1	
МС4	-МС4	-МС4	1	5.9	
МС5	-МС2, МС5, МС6	-МС5	2	18.4	
МС6	-МС2, МС5, МС6	-МС6	2	9.3	
МС7	-МС7	-МС7	7	9.0	
МС8	-МС8	-МС8	5	16.9	
МС11	-МС11, МС13	-МС11	4	4.83	
МС12	-МС12	-МС12	11	14.3	
МС13	-МС11, МС13	-МС13	1	11.8	
МС15	-МС15	-МС15	1	15.8	
МС20	3902.1-10.2-00-19.00-05	-МС5	26	4.3	
МС21	-16	-МС17	26	7.28	
МС24	902-1-90.84 КЖИ-МС24	-МС24	520	1.19	
МС25	-МС25	-МС25	60	13.2	
МС26	-МС26	-МС26	20	16.16	
МС27	-МС27	-МС27	20	2.11	
МС28	-МС28	-МС28	20	1.41	
МС29	-МС29	-МС29	60	2.1	
МС30	-МС30	-МС30	40	16.09	
МС31		Полоса $\frac{Б\text{-}2\ 10\times60\ ГОСТ\ 103\text{-}76}{ВСт\ 3кл\ 2\ ГОСТ\ 535\text{-}79}$ 280	6	14.2	
МС33		Полоса $\frac{Б\text{-}2\ 10\times150\ ГОСТ\ 103\text{-}76}{ВСт\ 3кл\ 2\ ГОСТ\ 535\text{-}79}$ 800	5	9.4	
МС35		Полоса $\frac{Б\text{-}2\ 10\times300\ ГОСТ\ 82\text{-}76}{ВСт\ 3кл\ 2\text{-}1\text{-}ТУ14\text{-}1\text{-}3023\text{-}80}$ 800	8	18.8	
МС39		Ф18А III ГОСТ 5781-82 l=1900	280	3.8	
МС40		Полоса $\frac{Б\text{-}2\ 10\times150\ ГОСТ\ 103\text{-}76}{ВСт\ 3кл\ 2\ ГОСТ\ 535\text{-}79}$ 875	4	9.8	
МС41		Полоса $\frac{Б\text{-}2\ 10\times300\ ГОСТ\ 82\text{-}76}{ВСт\ 3кл\ 2\text{-}1\text{-}ТУ14\text{-}1\text{-}3023\text{-}80}$ 875	8	19.1	
МС43		Полоса $\frac{Б\text{-}2\ 10\times350\ ГОСТ\ 82\text{-}76}{ВСт\ 3кл\ 2\text{-}1\text{-}ТУ14\text{-}1\text{-}3023\text{-}80}$ 720	2	18.5	
МС44		Полоса $\frac{Б\text{-}2\ 10\times350\ ГОСТ\ 82\text{-}75}{ВСт\ 3кл\ 2\text{-}1\text{-}ТУ14\text{-}1\text{-}3023\text{-}80}$ 720	2	22.3	
МС46		Полоса $\frac{Б\text{-}2\ 10\times350\ ГОСТ\ 82\text{-}76}{ВСт\ 3кл\ 2\text{-}1\text{-}ТУ14\text{-}1\text{-}30\text{-}23\text{-}80}$ 790	2	22.5	
МС47		Полоса $\frac{Б\text{-}2\ 10\times300\ ГОСТ\ 82\text{-}76}{ВСт\ 3кл\ 2\text{-}1\text{-}ТУ14\text{-}1\text{-}3023\text{-}80}$ 79	2	18.9	
МС50	ГОСТ 2715-75	$C\frac{0.5}{5.0\times50}$ B=500 L=7400	2	1.54	
МС51	ГОСТ 2715-75	$C\frac{0.5}{5.0\times50}$ B=800 L=7400	2	2.47	

XVII Шпоночный стык

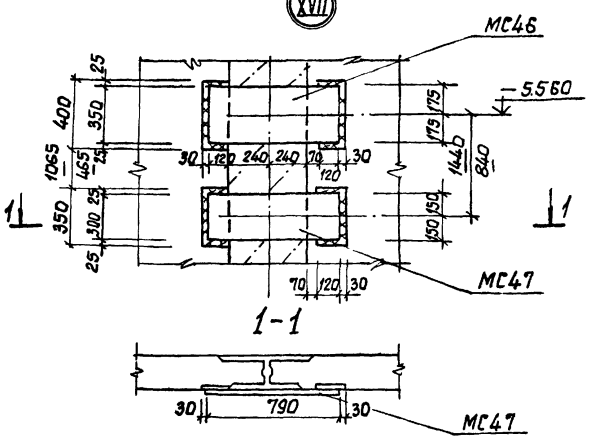

XVIII Шпоночный стык

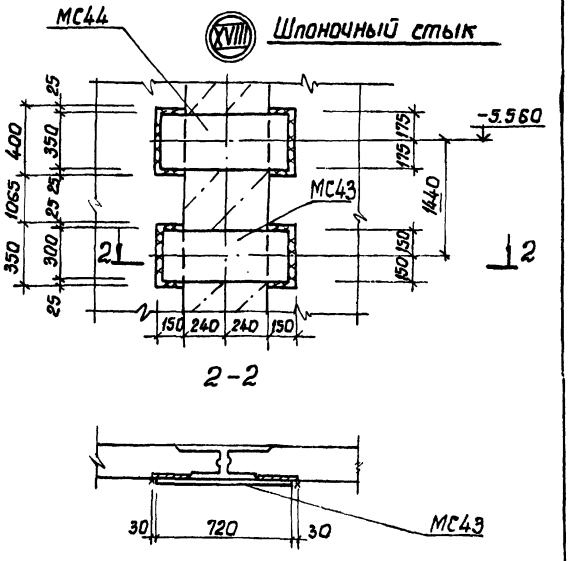

Прибязан	Нач.отд.	Шейко		Канализационная насосная станция производительностью 400-2000м³/ч, напором 30-40м с решетками-дробилками.	Стадия: Р; Лист: 15; Листов:
	Н.контр.	Власенко			
	Рук.гр.	Боровик			
	Ст.инж.	Шмандий		Схема расположения стеновых панелей. Спецификация. Шпоночный стык. Узел XVII, XVIII	Госстрой СССР Союзводоканалпроект Харьковский Водоканалпроект
	Инжен.	Иволженко			
Инв.№	Инж.	Шапин			

ТП 902-1-90.84-КЖ

Инв.№ подл. | Подпись и дата | Взам.инв.№

19587-01 18

Альбом IV

Типовой проект 902-1-90.84

Инв.№ подл. | Подпись и дата | Взам. инв.№

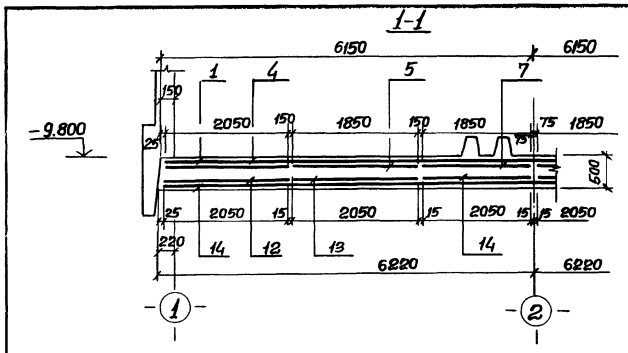

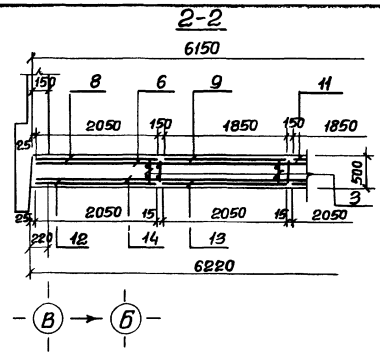

Схема расположения выпусков и пазов

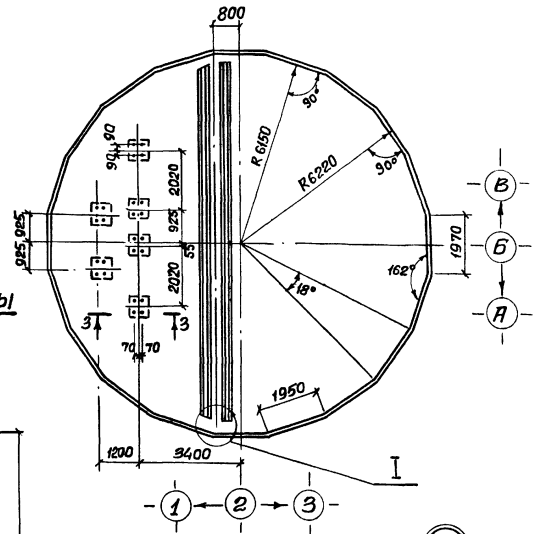

Схема расположения нижней арматуры

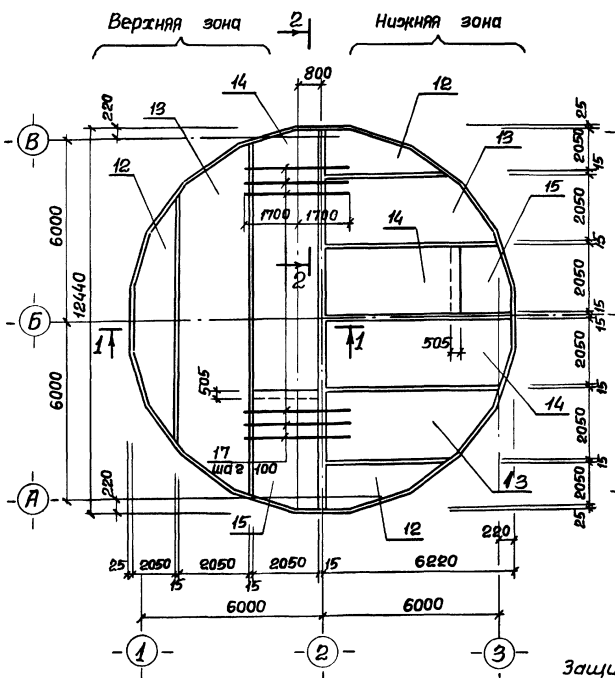

Схема расположения верхней арматуры

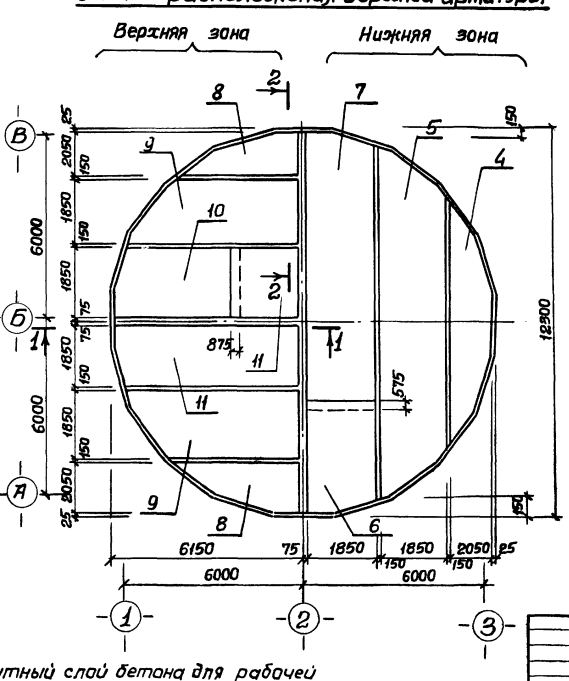

3-3

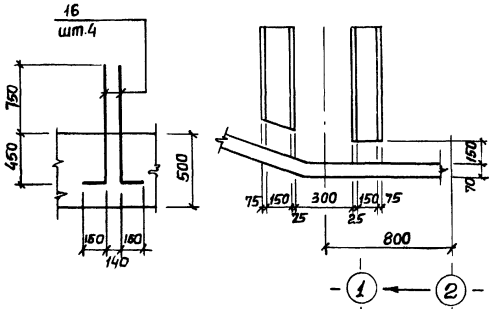

Защитный слой бетона для рабочей арматуры принят: для нижней - 35 мм, для верхней - 25 мм.

Привязан			Нач.отд.	Шейко		ТП 902-1-90.84 - КЖ	
			Н.контр.	Власенко			
			Рук.гр.	Боробик		Канализационная насосная станция производительностью 600-2000м3/ч, напором 30-60м с решетками-дробилками.	Стадия: Р; Лист: 16; Листов:
			Ст.инж.	Шмандий			
			Инж.	Шапия		Плита П.М1. Общий вид. Схема армирования. (в сухих грунтах)	Госстрой СССР Союзводоканалпроект Ленинградский Водоканалпроект
Инв.№			Ст.инж.	Геселева			

19587-04 19

Альбом IV

Типовой проект 902-1-90.84

Схема расположения каркасов днища

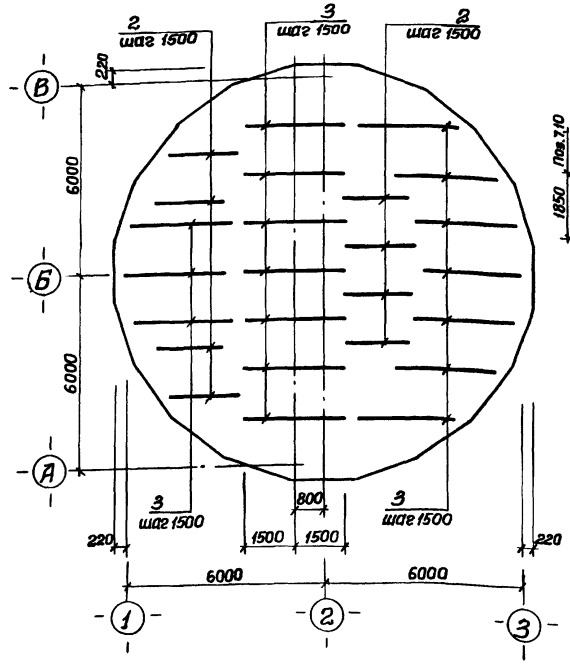

4-4

см. лист 16

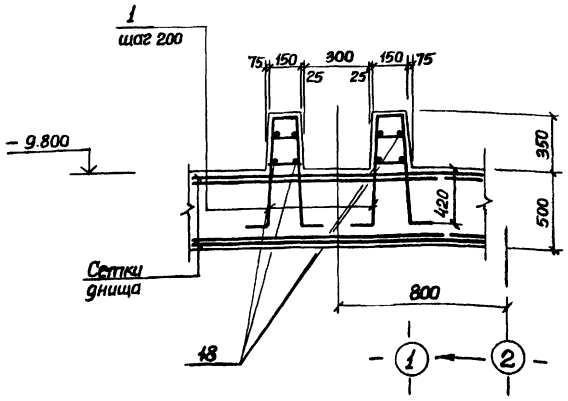

Раскрой сеток

Поз.7,10,14

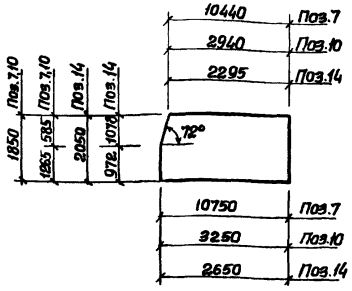

Поз.6,11,15

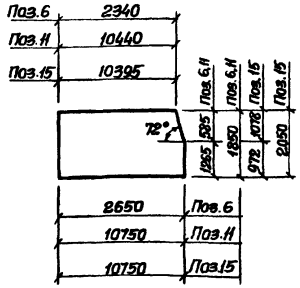

Поз.5,9,13.

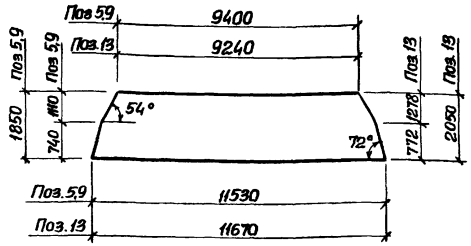

Поз. 4,8,12.

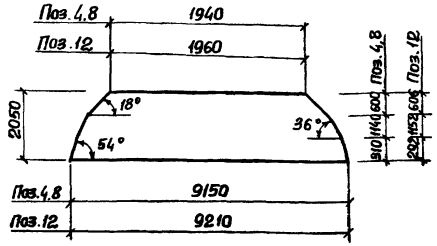

Спецификация к ПДМ-1

Формат	Зона	Поз.	Обозначение	Наименование	Кол.	Примечание
				Сборочные единицы		
А4		1	902-90.84-КЖИ-Кр12	Каркас плоский Кр12	120	
А4		2	-Кр13	Каркас плоский Кр13	8	
А4		3	-Кр14	Каркас плоский Кр14	12	
		4	ГОСТ 23279-78	С $\frac{14АIII-200}{6АI-600}$ 2050×9250 $\frac{125}{125}$	2	
		5	ГОСТ 23279-78	С $\frac{14АIII-200}{6АI-600}$ 1850×11650 $\frac{125}{125}$	2	
		6	ГОСТ 23279-78	С $\frac{14АIII-200}{6АI-600}$ 1850×2650 $\frac{125}{125}$	2	
		7	ГОСТ 23279-78	С $\frac{14АIII-200}{6АI-600}$ 1850×10750 $\frac{275}{275}$	2	
		8	ГОСТ 23279-78	С $\frac{20АIII-200}{6АI-600}$ 2050×9250 $\frac{125}{125}$	2	
		9	ГОСТ 23279-78	С $\frac{20АIII-200}{6АI-600}$ 1850×11650 $\frac{125}{125}$	2	
		10	ГОСТ 23279-78	С $\frac{20АIII-200}{6АI-600}$ 1850×3250 $\frac{125}{125}$	2	
		11	ГОСТ 23279-78	С $\frac{20АIII-200}{6АI-600}$ 1850×10750 $\frac{275}{275}$	2	
		12	ГОСТ 23279-78	С $\frac{10АIII-200}{6АI-600}$ 2050×9250 $\frac{125}{125}$	4	
		13	ГОСТ 23279-78	С $\frac{10АIII-200}{6АI-600}$ 2050×11950 $\frac{275}{275}$	4	
		14	ГОСТ 23279-78	С $\frac{10АIII-200}{6АI-600}$ 2050×2650 $\frac{125}{125}$	4	
		15	ГОСТ 23279-78	С $\frac{10АIII-200}{6АI-600}$ 2050×10750 $\frac{275}{275}$	4	
				Детали		
				ф16АIII ГОСТ 5781-82, ℓ=1050	74	1,7кг
				ф20АIII ГОСТ 5781-82, ℓ=3400	120	8,4кг
				ф6АI ГОСТ 5781-82, ℓ=48п.м.	—	10,7кг
				Материалы		
				Бетон М200	57.67	м³

Ведомость расхода стали на элемент, кг.

Марка	Изделия арматурные											Общий расход
	Арматура класса											
	АI				АIII							
	ГОСТ 5781-82											
	ф6	ф10		Итого	ф10	ф12	ф14	ф16	ф20	ф22	Итого	
ПДМ 1	218.7	82.5		301.2	1125.1	115.2	852.5	108.0	2778.0	727.0	5705.8	6007.0

Ведомость деталей

Поз.	Эскиз
16	900 | 150

Нач.отд.	Шейко			
Н.контр.	Власенко			
Рук.гр.	Боровик			
Ст.инж.	Шмандий			
Инж.	Шапин			
Ст.инж.	Геселева			

Привязан

Инв.№

ТП 902-1-90.84-КЖ

Канализационная насосная станция производительностью 400-2000м³/ч, напором 30-40м с решетками-дробилками

Плита днища ПДМ1 Схема армирования Спецификация (в сухих грунтах)

Стадия	Лист	Листов
Р	17	

Госстрой СССР Союзводоканалниипроект Харьковский Водоканалпроект

Инв.№ подл. | Подпись и дата | Взам.инв.№

19587-01 20

Альбом IV

Типовой проект 902-1-90.84

1-1

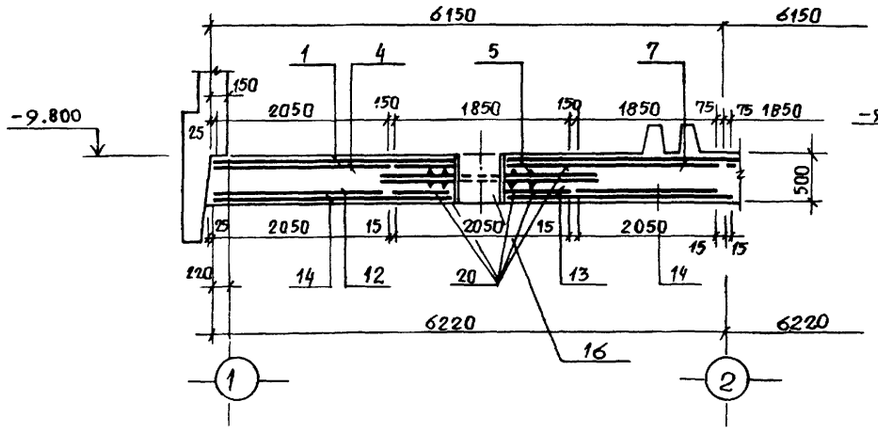

2-2

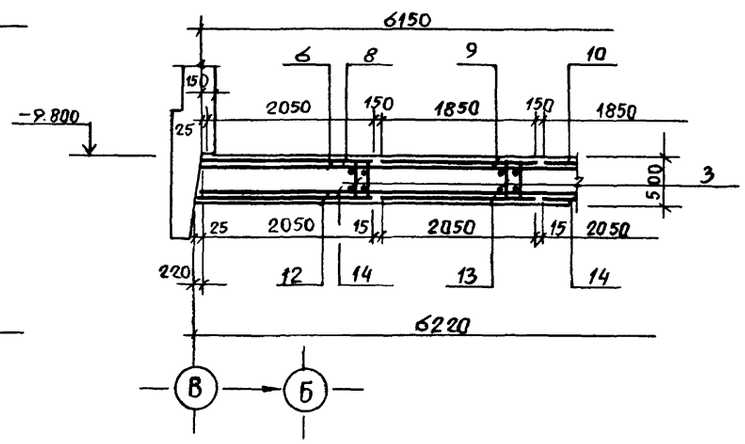

Схема расположения выпусков и пазов

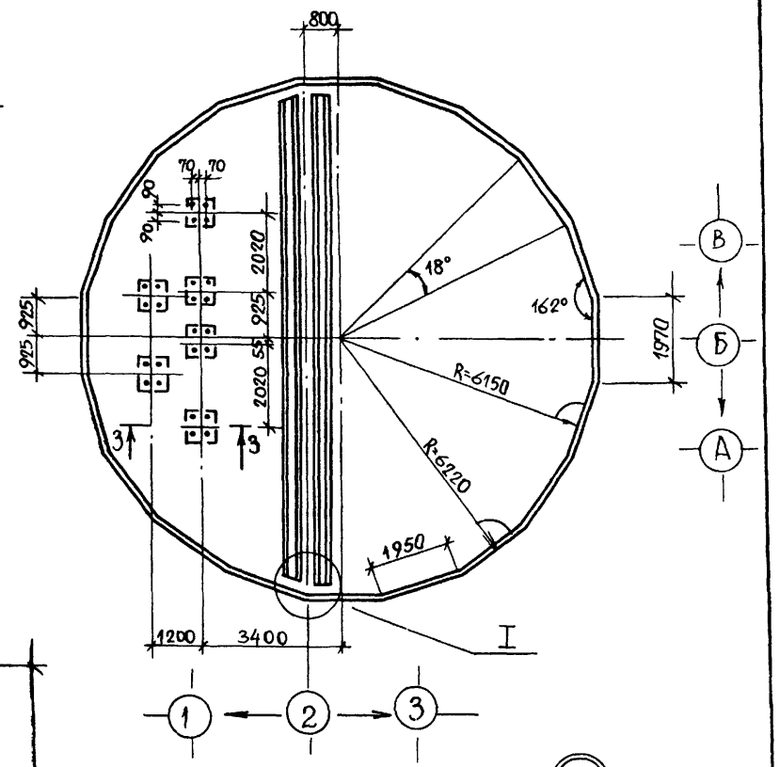

Схема расположения нижней арматуры

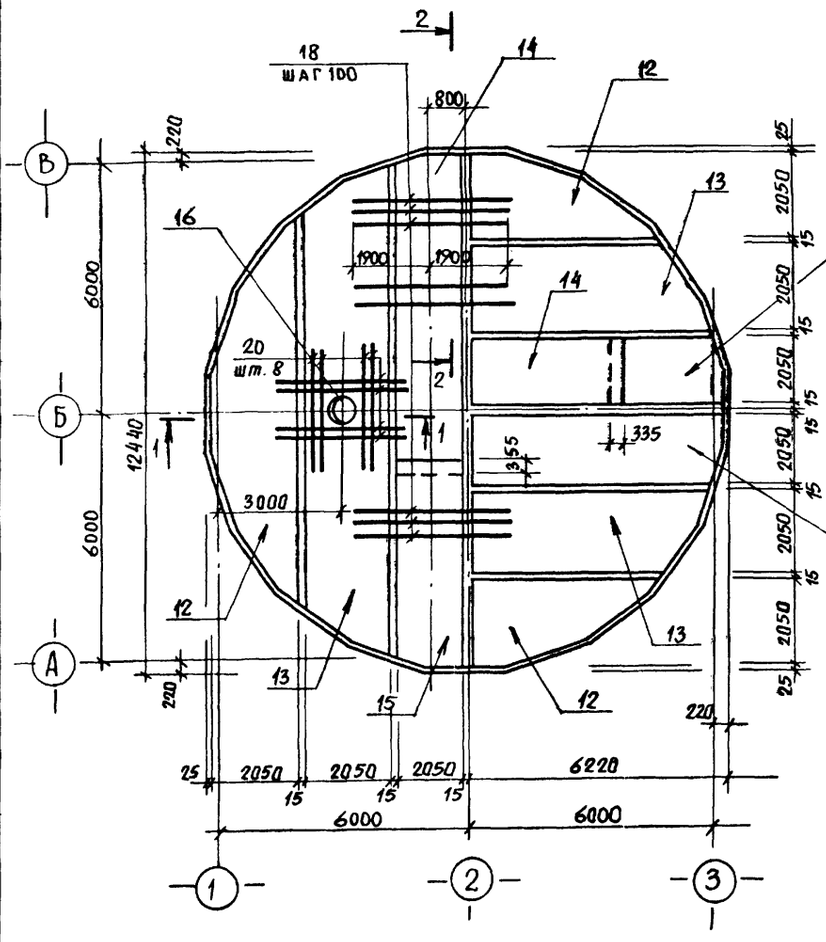

Схема расположения верхней арматуры

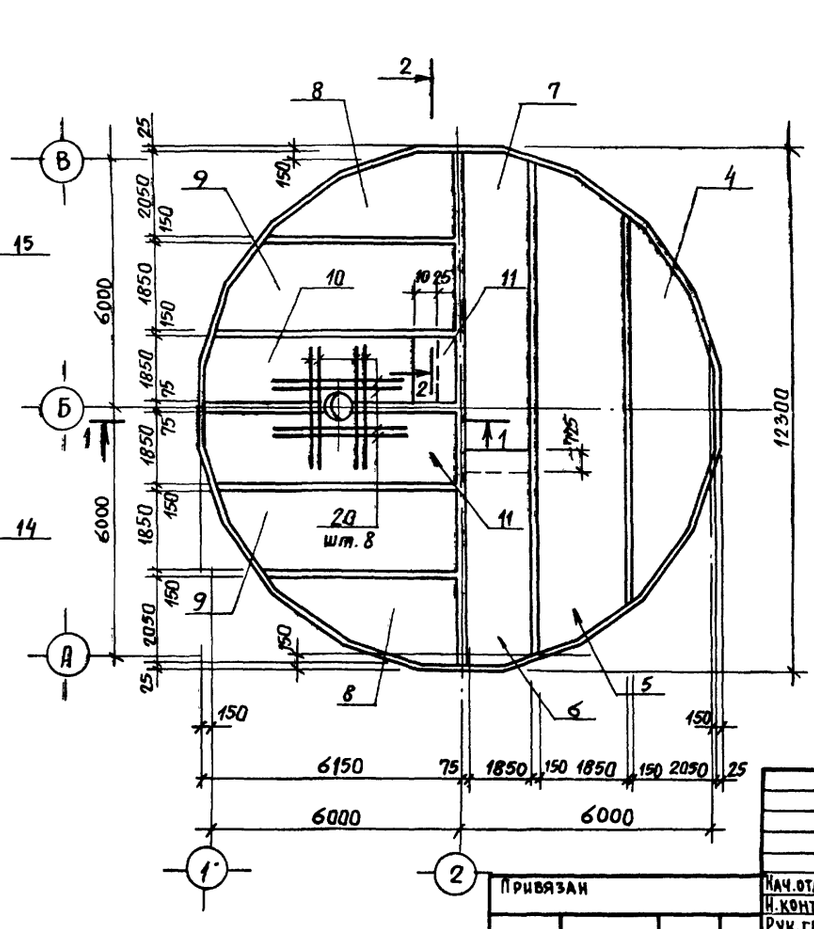

3-3

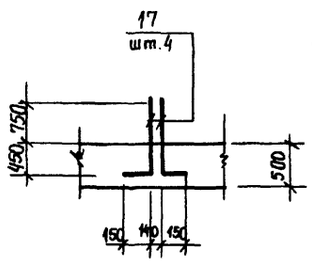

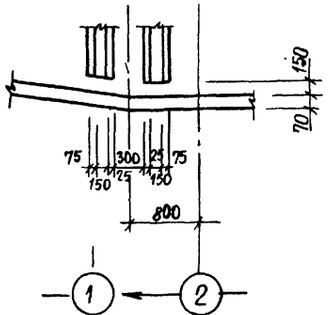

Защитный слой бетона для рабочей арматуры принят: для нижней - 35 мм, для верхней - 25 мм.

Привязан				ТП 902-1-90.84-КЖ			
Инв. №							
Нач. отд.	Шейко	Подп.		Канализационная насосная станция производительностью 400-2000 м³/ч, напором 30-40 м с решетками-дробилками.	Стадия	Лист	Листов
Н. контр.	Власенко				Р	18	
Рук. гр.	Боровик						
Ст. инж.	Шмандий			Плита днища ПДМ1. Общий вид. Схема армирования.	Госстрой СССР Союзводоканалниипроект Харьковский водоканалпроект		
Инж.	Шапин						
Ст. инж.	Геселева						

Инв. № подл. | Подпись и дата | Взам. инв. №

Пров. Добровольская 6.09.84г

Кол. Врокуг-

19587-01 21

Альбом IV

Типовой проект 902-1-90.84

Схема расположения каркасов днища

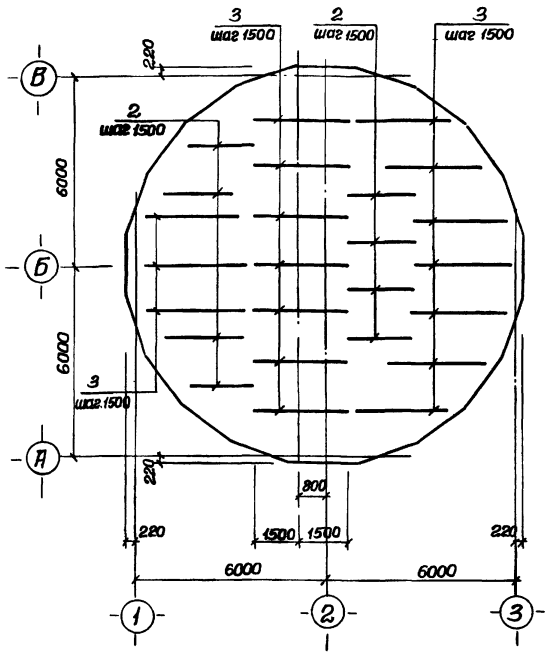

Раскрой сеток

Поз. 7,10,14

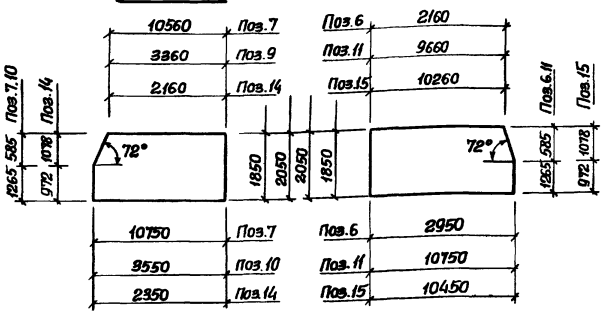

Поз. 6,11,15

Поз. 5,9,13

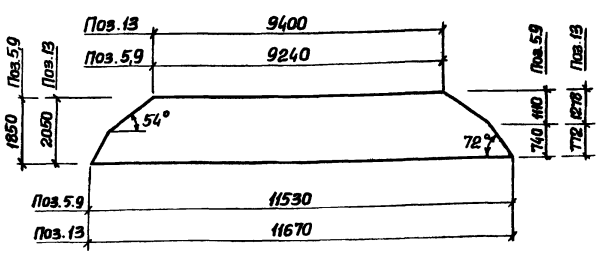

4-4

см. лист 18

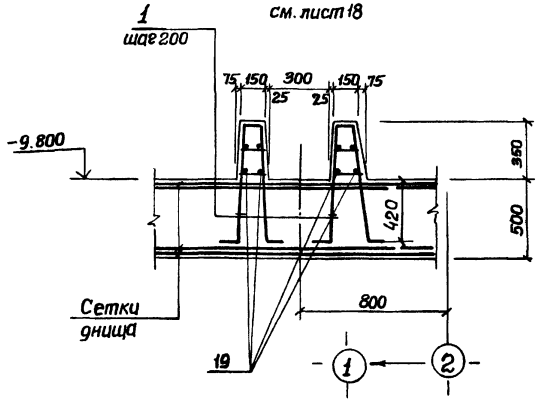

Поз. 4,8,12

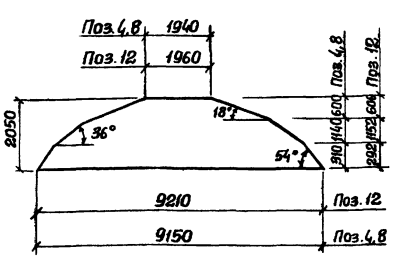

Ведомость деталей

Поз.	Эскиз
17	1200 150

Спецификация к ПДМ1

Формат	Зона	Поз.	Обозначение	Наименование	Кол.	Приме
				Сборочные единицы		
А4		1	902-1-90.84-КЖИ-Кр12	Каркас плоский Кр12	120	
А4		2	-Кр-13	Каркас плоский Кр13	8	
А4		3	-Кр-14	Каркас плоский Кр14	12	
		4	ГОСТ 23279-78	С 16АIII-200/125, 6АI-600/125 2050×9250	2	
		5	ГОСТ 23279-78	С 16АIII-200/125, 6АI-600/125 1850×11650	2	
		6	ГОСТ 23279-78	С 16АIII-200/275, 6АI-600/275 1850×2950	2	
		7	ГОСТ 23279-78	С 16АIII-200/275, 6АI-600/275 1850×10750	2	
		8	ГОСТ 23279-78	С 22АIII-200/125, 6АI-600/125 2050×9250	2	
		9	ГОСТ 23279-78	С 22АIII-200/125, 6АI-600/125 1850×11650	2	
		10	ГОСТ 23279-78	С 22АIII-200/275, 6АI-600/275 1850×3550	2	
		11	ГОСТ 23279-78	С 22АIII-200/275, 6АI-600/275 1850×10750	2	
		12	ГОСТ 23279-78	С 10АIII-200/125, 6АI-600/125 2050×9250	4	
		13	ГОСТ 23279-78	С 10АIII-200/275, 6АI-600/275 2050×11950	4	
		14	ГОСТ 23279-78	С 10АIII-200/275, 6АI-600/275 2050×2350	4	
		15	ГОСТ 23279-78	С 10АIII-200/125, 6АI-600/125 2050×10450	4	
		16	902-1- -КЖИ-МН9	Изделие закладное МН9	1	Альб. V
				Детали		
		17*		ф16АIII ГОСТ 5781-82 ℓ=1350	24	2,16кг
Б4		18		ф22АIII ГОСТ 5781-82 ℓ=9800	120	11,4кг
Б4		19		ф6АI ГОСТ 5781-82 ℓ=1,0п.м	48	0,222кг
Б4		20		ф22АIII ГОСТ 5781-82 ℓ=1300	16	3,0кг
				Материалы		
				Бетон М200	57,61	м³

Ведомость расхода стали на элемент, кг.

Марка элемента	Изделия арматурные								Изделия закладные							Общий расход
	Арматура класса								Прокат марки							
	AI			AIII					Вст3 кп2							
	ГОСТ 5781-82								ГОСТ 10704-76		ГОСТ 10903-74			ГОСТ 7798-70		
	ф10	ф6	Итого	ф10	ф12	ф16	ф22	Итого	Тр.Ф 870×7	Тр.Ф 426×10	Итого	δ=16	δ=10	δ=6	Итого	Болт М16	Итого	
ПДМ1	106.2	219.1	325.3	923.0	130.8	1241.6	4423.2	6688.6	70.2	48.6	118.8	133.1	52.6	25.0	210.7	2.6	2.6	7346.0

Привязан	Нач.отд.	Шейко		ТП 902-1-90.84-КЖ
	Н.контр.	Власенко		
	Рук.гр.	Боробик		Канализационная насосная станция производительностью 400-2000 м³/час, напором 30-40м с решетками-дробилками. Стадия Р; Лист 19; Листов
	Ст.инж.	Шмандий		
	Инж.	Щапин		Плита ПДМ1. Схема армирования. Спецификация. (В мокрых грунтах).
Инв.№	Ст.инж.	Гесселева		Госстрой СССР Союзводоканалпроект Ленинградский Водоканалпроект

Инв.№ подл. | Подпись и дата | Взам. инв.№

19587-01 22

Альбом IV

Типовой проект 902-1-90.84

Ркм 2

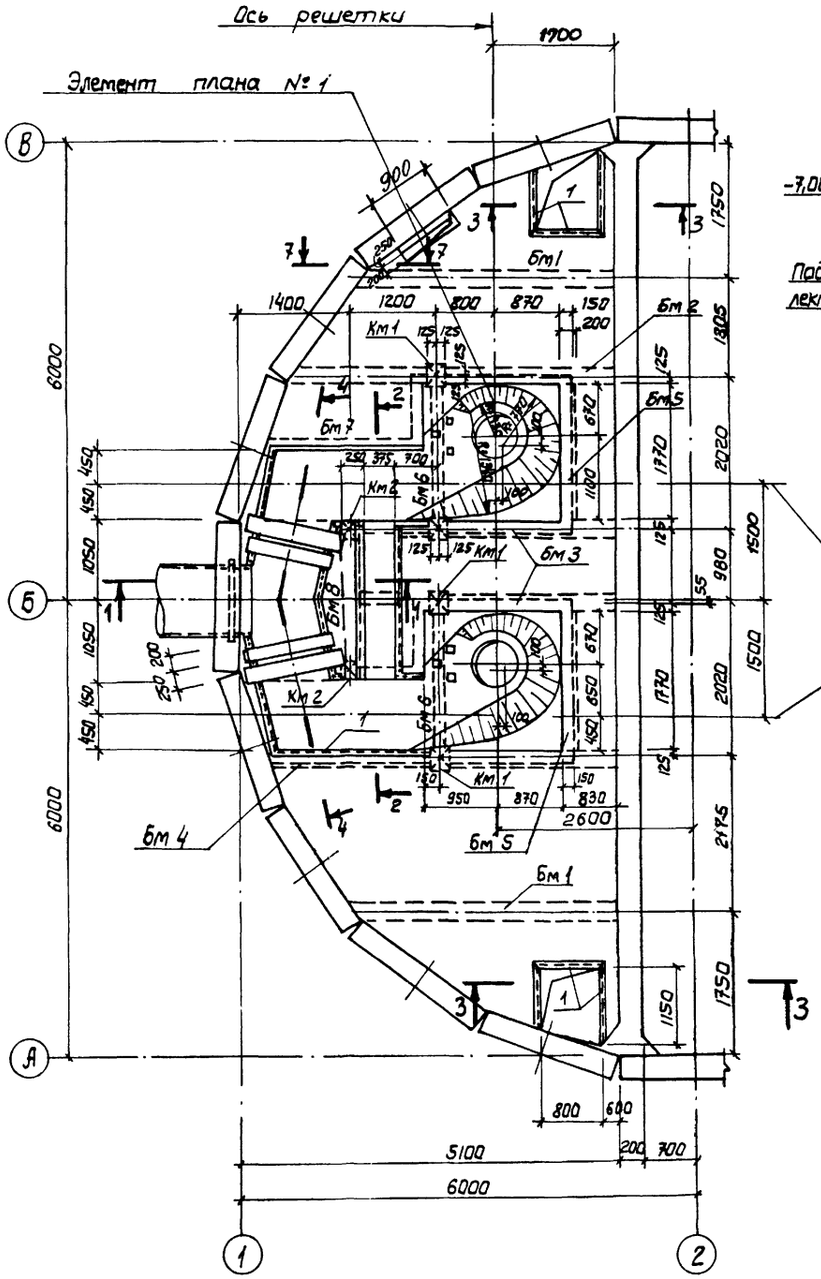

1-1

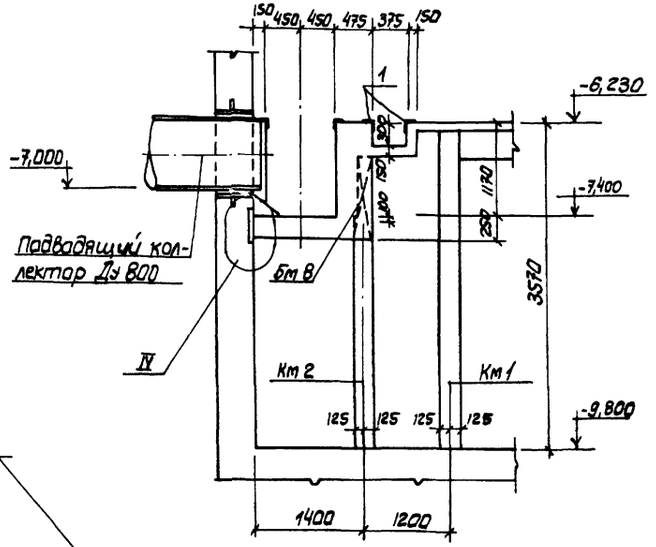

7-7

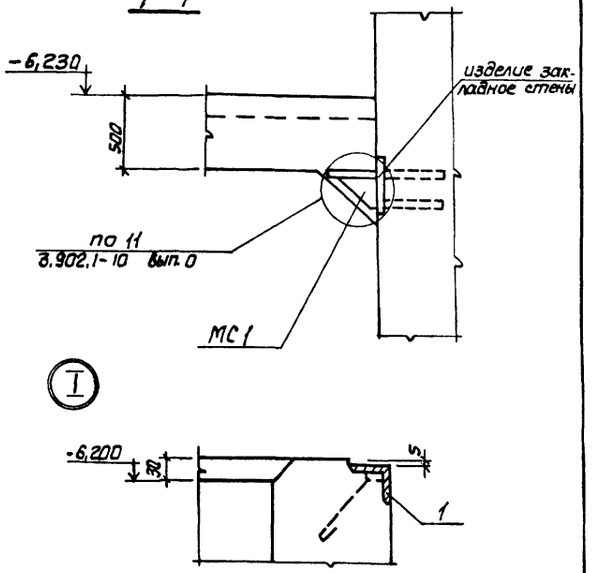

2-2

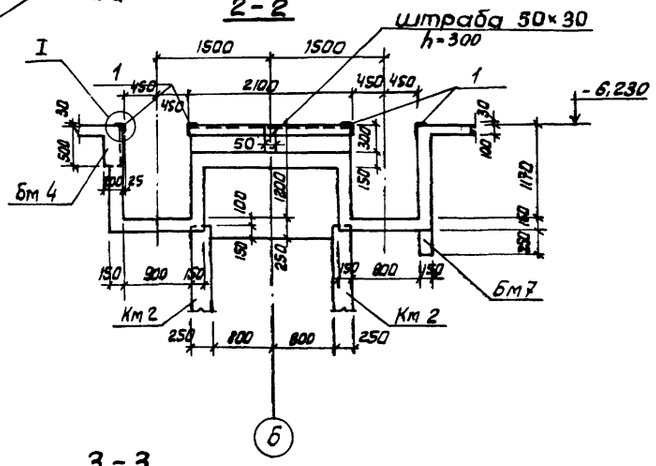

3-3

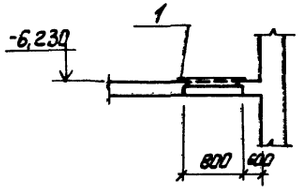

1. Внутренние поверхности лотков оштукатурить цементно-песчаным раствором состава 1:2 толщиной - 20мм. с железнением. На участке установки решеток стены затереть цементным раствором.
2. Рамы шиберов и ремонтных решеток установить по механическим чертежам.

Нач.отд	Шейко		
Н.контр	Власенко		
Рук. гр.	Боровик		
Ст.инж	Абратова		
Инж.	Литвиненко		

ТП 902-1-90.84 -КЖ

Канализационная насосная станция пропускательностью 100-2000м³/ч напором 30-40м с решетками-дробилками.

Ркм 2
Перекрытие на отм. - 6,200
План и сечения 1-1 ÷ 3-3; 7-7.

Стадия	Лист	Листов
Р	20	

Госстрой СССР Союзводоканалниипроект Харьковский Водоканалпроект

Привязан

Инв. №

Инв. № подл. | Подпись и дата | Взам. инв. № | Инв. № дубл. | Подпись и дата

Согласовано:
Вик. 2 Чикина
ООО ЭП Бодров

19589-01 23

Альбом IV

Типовой проект 902-1-90.84

Элемент плана 1

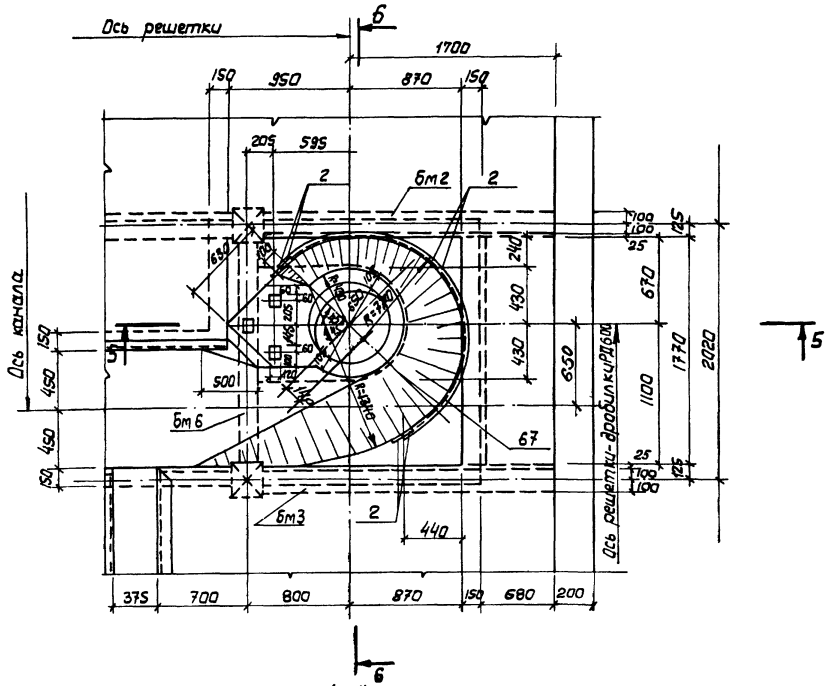

4-4

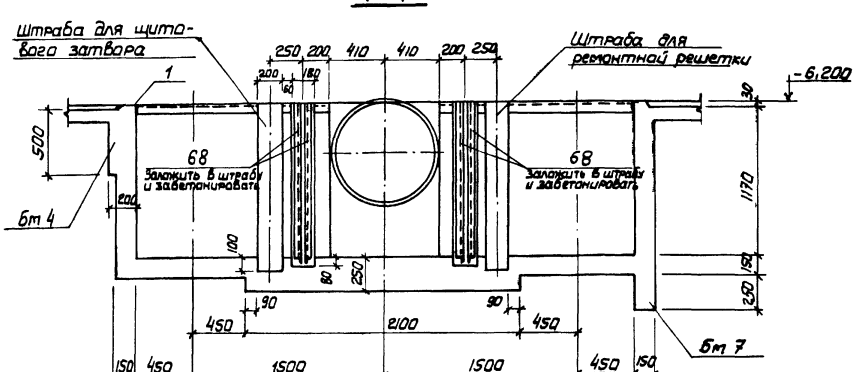

5-5

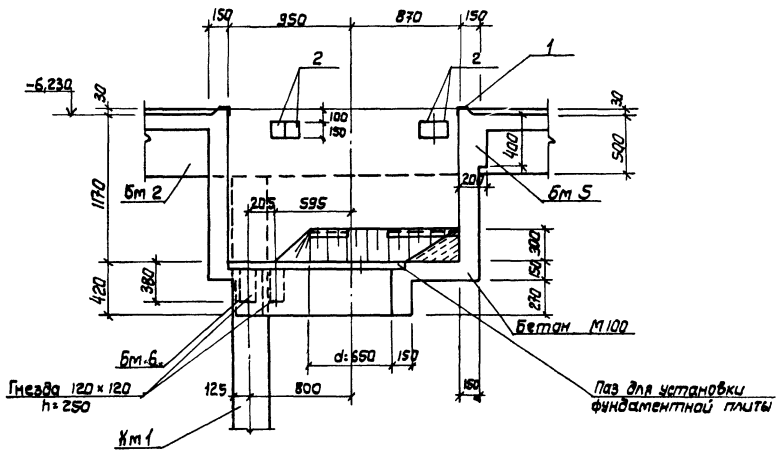

6-6

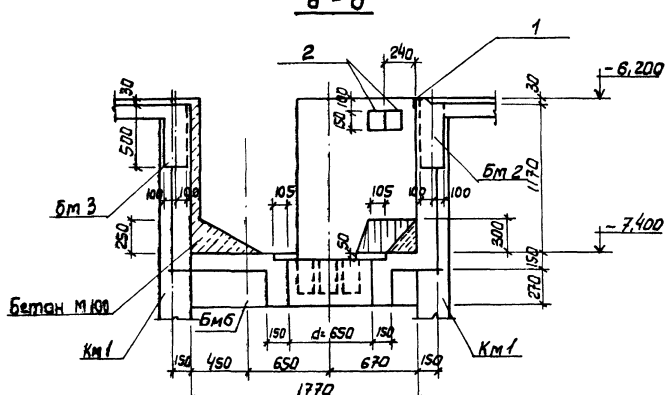

Согласовано: Отдел ВК-2 Начальник

Инв. № подл. | Подпись и дата | Взам. инв. №

Привязан	Нач. отд.	Шейко		ТП 902-1-90.84 -КЖ
	Н. контр	Власенко		
	Рук. гр	Боровик		Канализационная насосная станция производительностью 400-2000 м³/ч напором 30-40 м с решетками-дробилками
	Ст. инж	Абрамова		Стадия: Р; Лист: 21; Листов:
Инв. №	Инж.	Литвиненко		Ркм 2 Перекрытие на отм. -6,200 элемент плана 1 сечение 4-4+6-6
				Госстрой СССР Союзводоканалниипроект Харьковский Водоканалпроект

19587-01 24

Пм 1

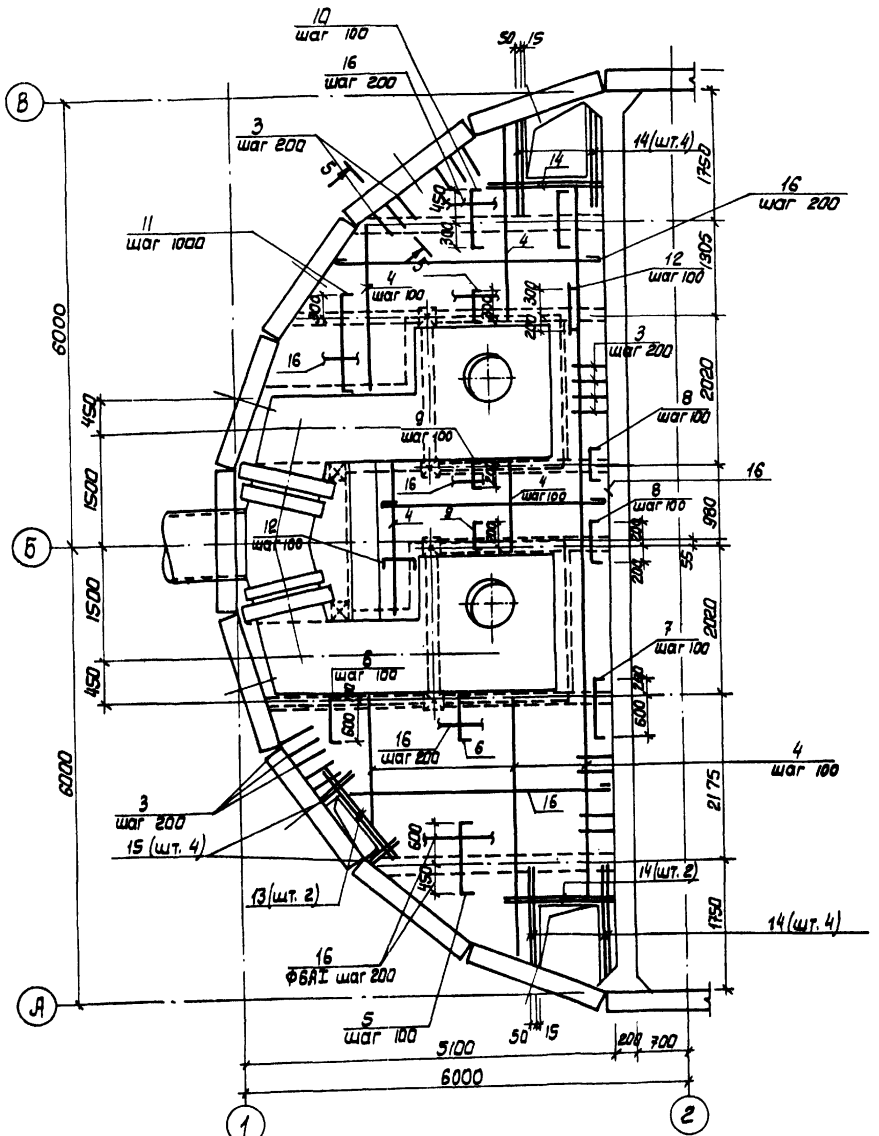

Бм 1

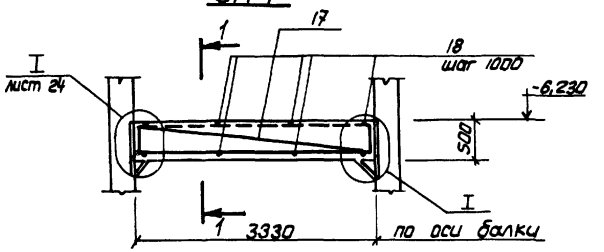

1-1

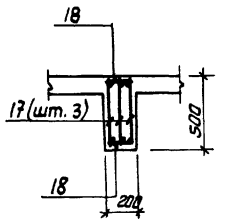

2-2

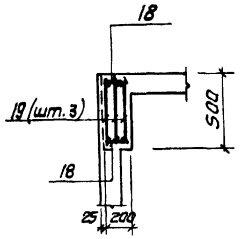

Бм 2

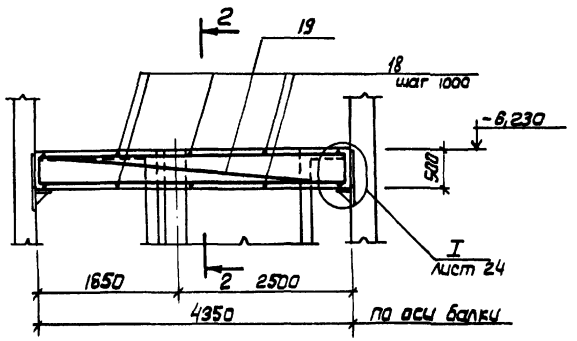

3-3

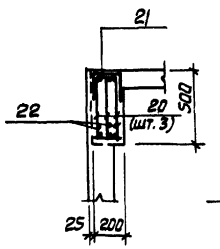

4-4

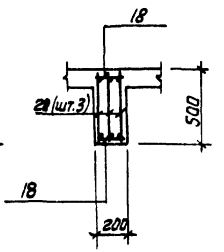

Бм 3

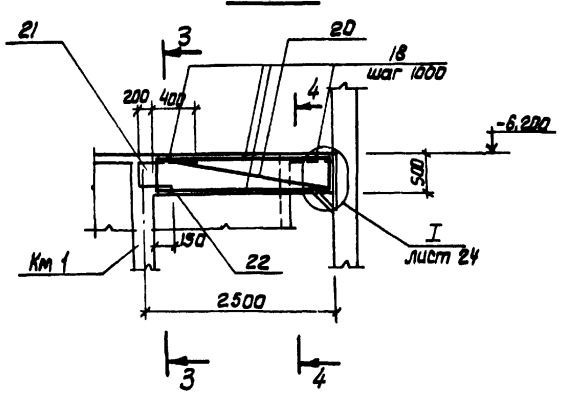

1. Защитный слой бетона до рабочей арматуры принят в плите - 15мм, в балках - 25мм.
2. Все стержни плиты, пересекающиеся с МС.53 (поз. 3), сварить во всех точках пересечений.
3. Сварку производить электродами типа Э42А ГОСТ 9467-75.
4. Расчетная нагрузка на плиты составляет 17,7 кПА (1,8 тс/м²).

Расчетные схемы балок

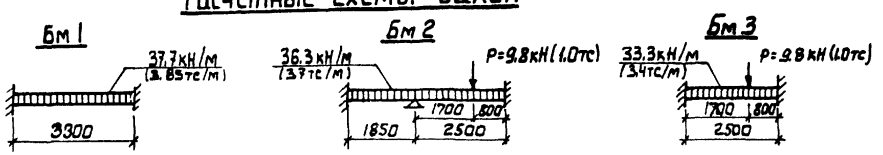

				ТП 902-1-90.84 -КЖ	
Привязан					
Нач. отд	Шейко			Канализационная насосная станция производительностью 400-2000 м³/ч, напором 30-40 м с решетками-дробилками.	Стадия: Р; Лист: 22; Листов:
Н. контр	Власенко				
Рук. гр	Боровик			РЕМ 2	
Ст. инж	Абратова			Перекрытие на отм. -6,200 плита пм1, балки бм1÷бм3. Схема армирования.	Госстрой СССР Союзводоканалниипроект Харьковский Водоканалпроект
Инв. №		Инж.	Литвиненко		

Бм 4

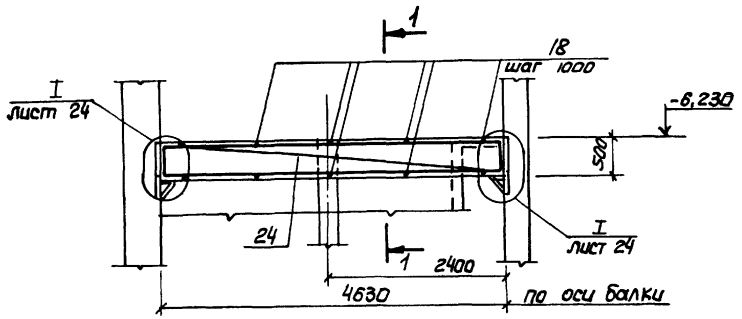

1-1

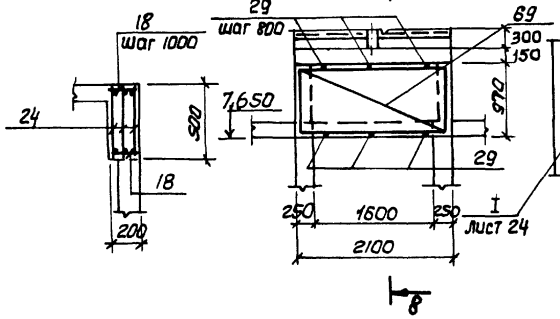

Бм 8

Бм 7

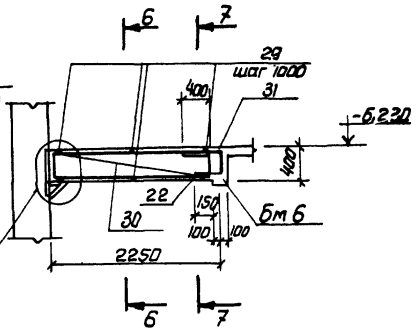

6-6

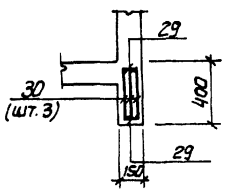

Бм 5

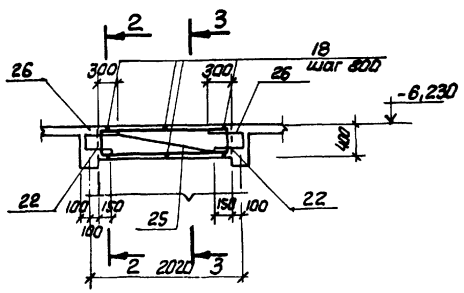

2-2

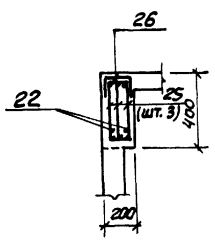

3-3

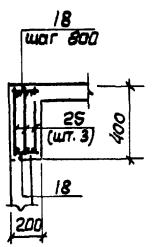

7-7

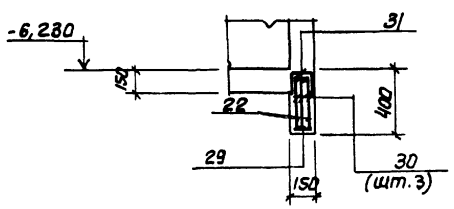

8-8

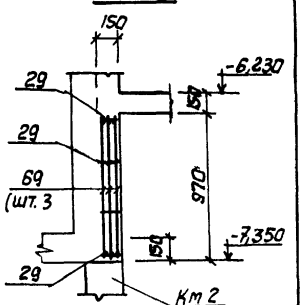

Защитный слой бетона до рабочей арматуры принят - 25мм

Бм 6

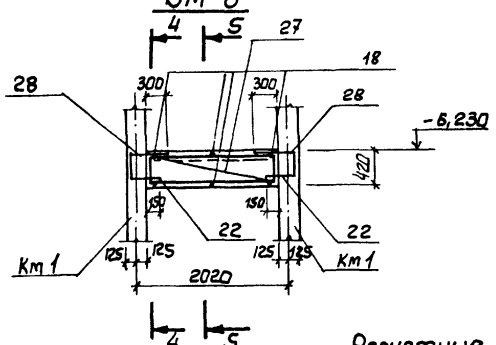

4-4

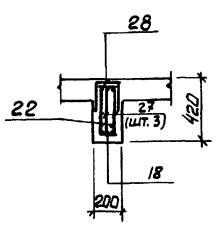

5-5

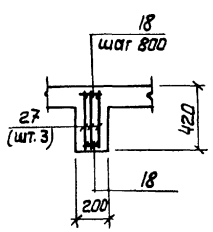

Бм 8

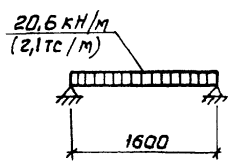

Расчетные схемы балок

Бм 4

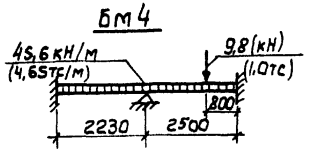

Бм 5

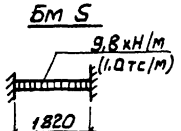

Бм 6

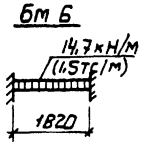

Бм 7

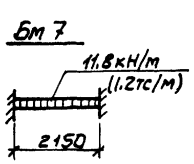

Привязан				ТП 902-1-90.84 - КЖ	
	Нач. отд	Шейко		Канализационная насосная станция производительностью 400-2000 м³/ч напором 30-40 м с решетками-дробилками.	Стадия: Р; Лист: 23; Листов:
	Н. контр.	Власенко			
	Рук. гр.	Боровик		Рхм 2; Рхм 3 Перекрытие на отм. -6,200 балки Бм 4 + Бм 8. Схема армирования	Госстрой СССР Союзводоканалниипроект Харьковский Водоканалпроект
	Ст. инж.	Абратова			
Инв. №	Инж.	Литвиненко			

19587-01 26

Инв. № подл. | Подпись и дата | Взам. инв. №

Альбом IV

Типовой проект 902-1-90.84

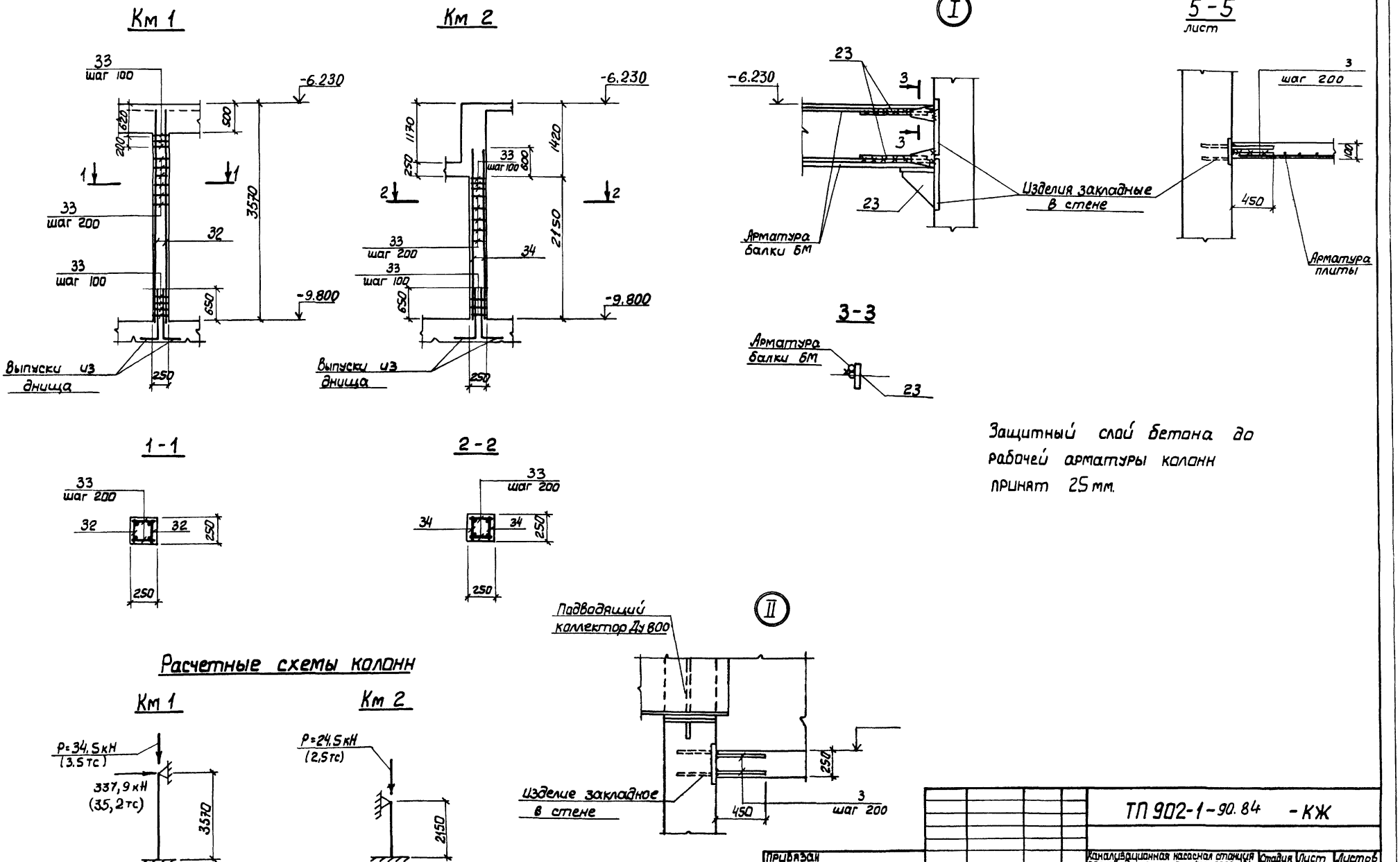

Привязан					ТП 902-1-90.84 -КЖ		
					Канализационная насосная станция производительностью 400-2000 м³/ч напором 30-40 м с решетками-дробилками.	Стадия	Лист	Листов
						Р	24	
					Ркм 2. Ркм 3 Перекрытие на отм -6.200 Колонны Км1, Км2. Схема армирования	Госстрой СССР Союзводоканалниипроект Харьковский Водоканалпроект		
Инв. №								

Нач.отд	Шейко	
Н.контр.	Власенко	
Рук.гр.	Боровик	
Ст.инж	Абрамова	
Инж.	Литвиненко	

Инв. № подл. | Подпись и дата | Взам. инв. №

19587-01 27

Альбом IV

Типовой проект 902-1-90.84

Лтм 1

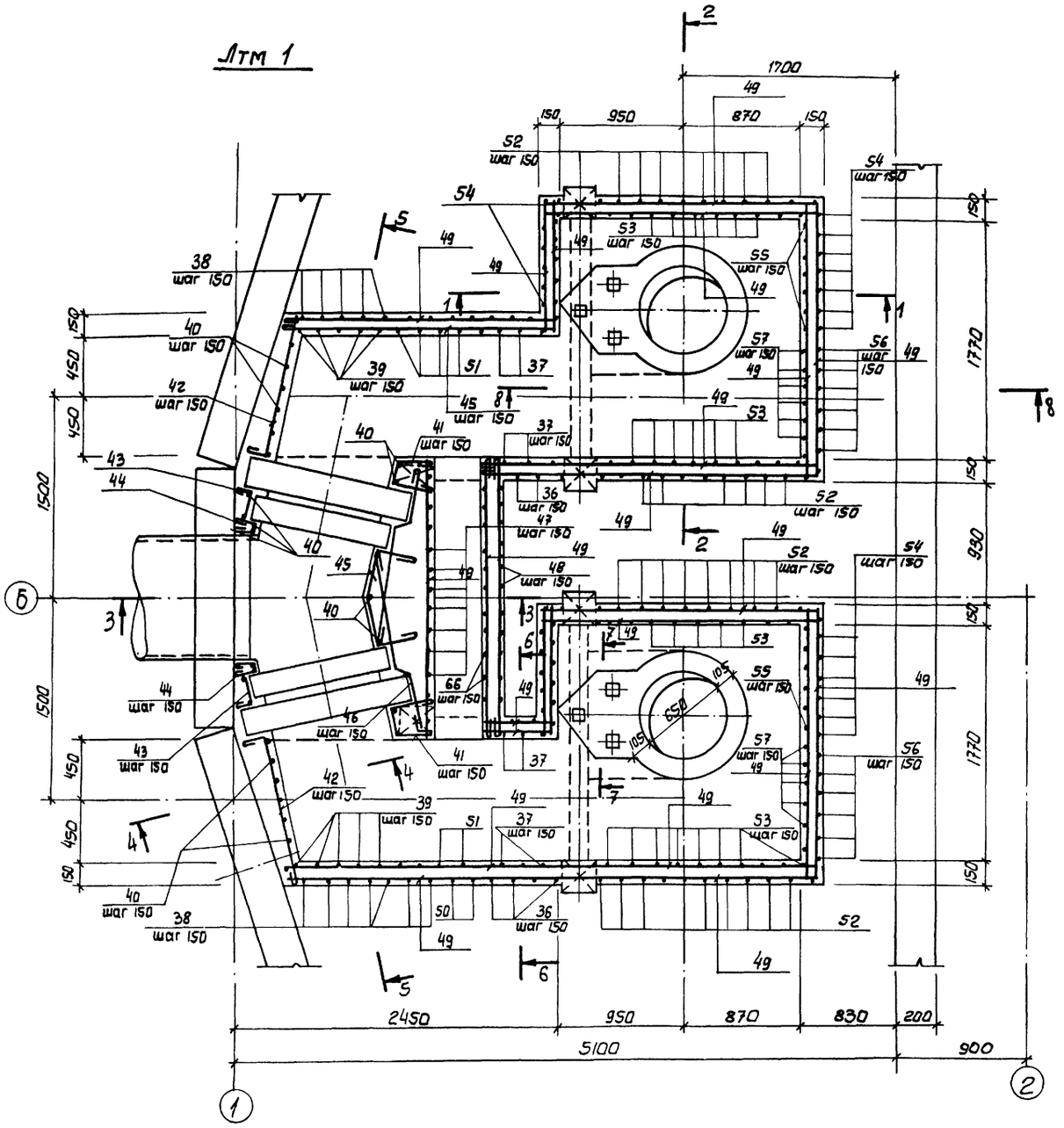

1-1

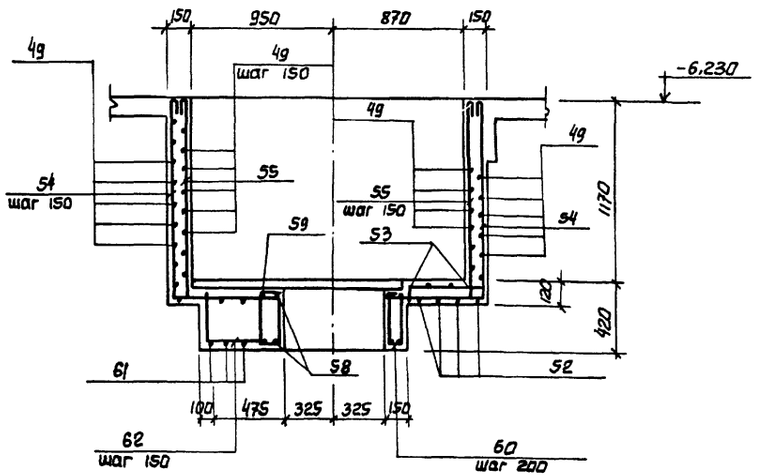

2-2

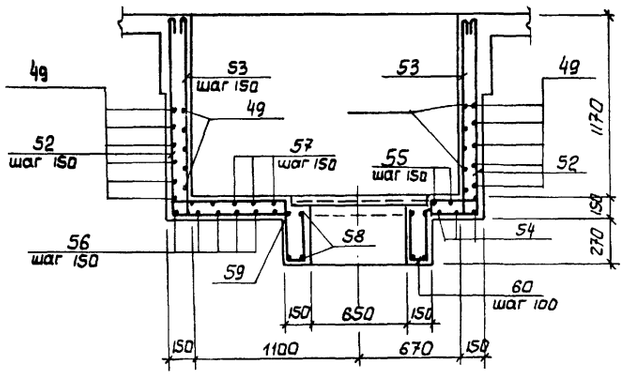

Защитный слой бетона до рабочей арматуры принят - 20мм.

Привязан				ТП 902-1-90.84 -КЖ	
	Нач.отд	Шейко			
	Н.контр	Власенко		Канализационная насосная станция производительностью 400-2000 м³/ч напором 30-40м с решетками-дробилками. РКМ 2 Перекрытие на отм. -6.200 Лоток Лтм 1. Схема армирования.	Стадия Р; Лист 25; Листов
	Рук. гр	Боровик			Госстрой СССР Союзводоканалниипроект Харьковский Водоканалпроект
	Ст. инж.	Абратова			
	Инж.	Литвиненко			
Инв. №					

Инв. № подл. | Подпись и дата | Взам. инв. №

19587-01 28

Альбом IV

Типовой проект 902-1-90.84

5-5

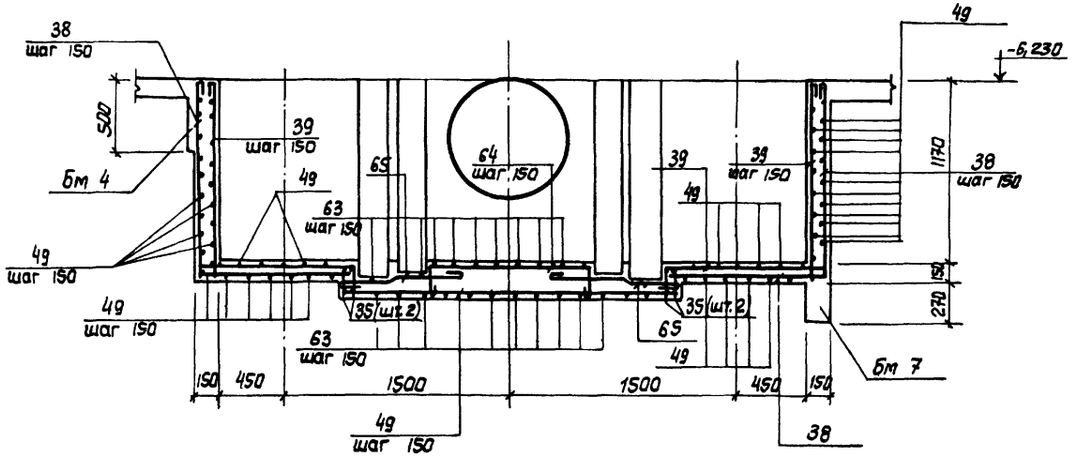

6-6

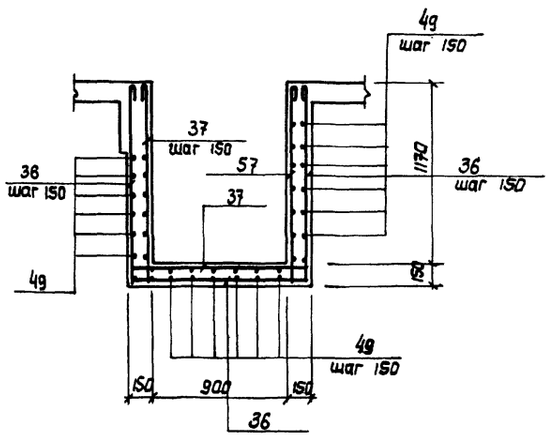

7-7

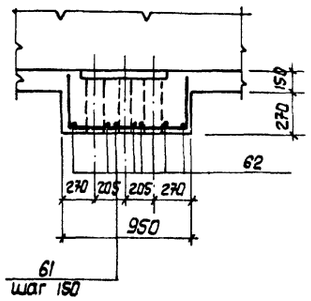

3-3

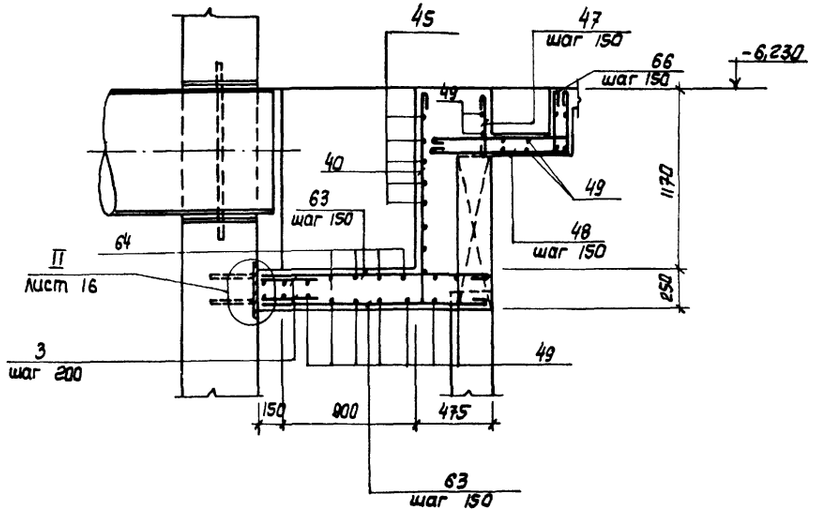

4-4

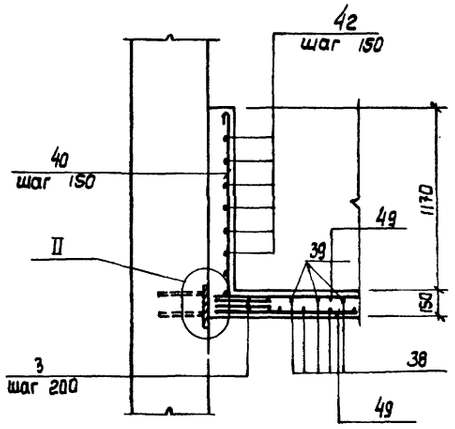

8-8

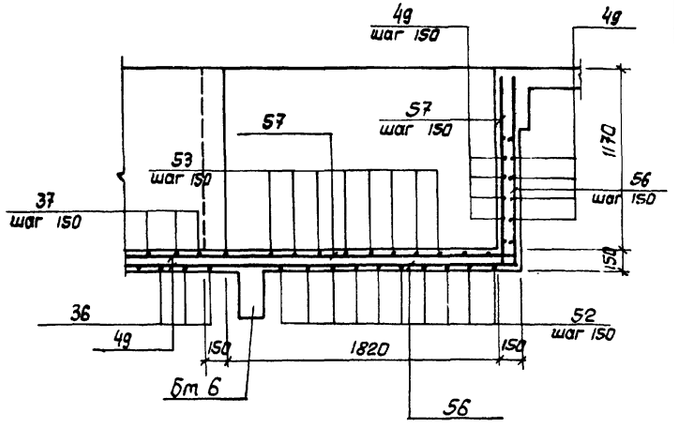

Защитный слой бетона до рабочей арматуры принят - 20мм.

Привязан				ТП 902-1-90.84-КЖ	
		Нач.отд	Шейко		
		Н.контр	Власенко	Канализационная насосная станция производительностью 400-2000 м³/ч напором 30-40 м с решетками-дробилками. РКМ 2. Перекрытие на отм. -6,200 лоток Атм I. Схема армирования. Сечения 3-3 ÷ 8-8.	Стадия: Р; Лист: 26; Листов:
		Рук.гр	Боровик		
		Ст.инж	Абрамова		
Инв.№		Инж.	Литвиненко		Госстрой СССР Союзводоканалниипроект Харьковский Водоканалпроект

Инв.№ подл. | Подпись и дата | Взам.инв.№

19587-01 29

Альбом IV

Типовой проект 902-1-90.84

Инв.№ подл. | Подпись и дата | Взам. инв.№

Ведомость деталей

поз.	Эскиз
5	80, 1050, 80
6	80, 700, 80
7	80, 800, 80
8	80, 400, 80
9	80, 300, 80
10	80, 750, 80
11	80, 1250, 80
12	80, 500, 80
22	150, 300
36	1280, 1160, 1280
37	1280, 1160, 1280, 110, 110, 110
38	1280, 1160
39	1280, 110, 1160
40	110, 1280
41	250, 300, 105°, 250, 1100
42	120, 320
43	50, 320
44	90°, 80, 105°, 120, 120
45	300, 90°, 200, 150, 200
46	350, 110, 400, 110, 500
47	390
48	950, 380

поз.	Эскиз
50	1280, 1170, 1010
51	1280, 1010, 110, 110, 1170, 110, 110
52	1280, 2040, 1280
53	1280, 2040, 1280, 110, 110, 110
54	1280, 2080, 1280
55	1280, 2080, 1280, 110, 110, 110
56	2510, 1280
57	2510, 1280, 110, 110
58	450, 690, 450, 90°
59	
60	110, 340, 185, 415
61	380, 910, 380
62	380, 520
63	1500÷1400
64	1100÷800, 200, 200
65	150, 300, 400, 70
66	380, 950, 110, 110

Спецификация к перекрытию РкМ2 (начало)

Формат	Зона	Поз.	Обозначение	Наименование	Кол.	Примечание
				Плита Пм1, шт.1		
				Сборочные единицы		
		1	1.400-15, вып. 1	Изделие закладное МН55	6170	т
		3	3.902.1.1-10, вып.0	То же МС53	212	
				Детали		
Б4		4		ф8AIII ГОСТ 5781-82	3150	м 0,4кг
Б4		5*		ф10AIII то же ℓ=1210	33	0,75кг
Б4		6*		ф8AIII ГОСТ 5781-82, ℓ=860	41	0,53кг
Б4		7*		ℓ=960	6	0,6кг
Б4		8*		ℓ=560	30	0,35кг
Б4		9*		ℓ=480	36	0,3кг
Б4		10*		ℓ=910	33	0,56кг
Б4		11*		ℓ=1410	10	0,87кг
Б4		12*		ℓ=660	16	0,4кг
Б4		13		ф12AIII ГОСТ 5781-82, ℓ=1850	2	1,67кг
Б4		14		ℓ=1600	12	1,4кг
Б4		15		ℓ=900	7	0,8кг
Б4		16		ф6AI ГОСТ 5781-82	3150	м 0,23кг
				Балка Бм1, шт. 2		
				Сборочные единицы		
А4		17	902-1-90.84 -КЖСЦ-Кр1	Каркас плоский Кр1	6	
А4		23	-МС18	Изделие соединительное МС=24		
				Детали		
Б4		18		ф6AI ГОСТ 5781-82, ℓ=180	16	0,1кг
				Балка Бм2, шт.1		
				Сборочные единицы		
А4		19	-Кр2	Каркас плоский Кр2	3	
А4		23	-МС18	Изделие соединительное МС=12		
				Детали		
Б4		18		ф6AI ГОСТ 5781-82, ℓ=180	10	0,1кг

Формат	Зона	Поз.	Обозначение	Наименование	Кол.	Примечание
				Балка Бм3, шт.2		
				Сборочные единицы		
А4		20	902-1-90.84 -КЖСЦ-Кр3	Каркас плоский Кр3	6	
А4		21	-С1	Сетка С1	2	
А4		23	-МС18	Изделие соединительное МС=12		
				Детали		
Б4		18		ф6AI ГОСТ 5781-82, ℓ=180	12	0,1кг
Б4		22*		ф10AIII ГОСТ 5781-82, ℓ=450	6	0,2кг
				Балка Бм4, шт.1		
				Сборочные единицы		
А4		24	-Кр4	Каркас плоский Кр4	3	
А4		23	-МС18	Изделие соединительное МС=12		
				Детали		
Б4		18		ф6AI ГОСТ 5781-82, ℓ=180	10	0,1кг
				Балка Бм5, шт. 2		
				Сборочные единицы		
А4		25	-Кр5	Каркас плоский Кр5	6	
А4		26	-С2	Сетка С2	4	
				Детали		
Б4		18		ф6AI ГОСТ 5781-82, ℓ=180	12	0,1кг
Б4		22*		ф10AIII то же, ℓ=450	6	0,2кг
				Балка Бм8, шт.1		
				Сборочные единицы		
А4		69	-Кр11	Каркас плоский Кр11	3	
				Детали		
Б4		29		ф6AI ГОСТ 5781-82, ℓ=130	12	0,03кг

*) Поз. 5÷12, 22 – см. Ведомость деталей.

Привязан:

Инв. №

Нач. отд.	Шейко	
Н. контр.	Высенко	
Рук. гр.	Боровик	
Ст. инж.	Абрамова	
Инженер	Литвиненко	

ТП 902-1-90.84 -КЖ

Канализационная насосная станция производительностью 400-2000 м³/ч напором 30-40 м с решетками-дробилками.

Стадия	Лист	Листов
Р	27	

РКМ2

Схема армирования. Спецификация (начало).

Госстрой СССР Союзводоканалниипроект Харьковский Водоканалпроект

19587-01 30

Альбом IV

Типовой проект 902-1-90.84

Спецификация к перекрытию Ркм2 (окончание).

Формат	Зона	Поз.	Обозначение	Наименование	Кол.	Примечание
				Балка Бм6. шт.2		
				Сборочные единицы		
А4		27	902-1-90.84 -КЖИ-Кр6	Каркас плоский Кр6	6	
А4		28	-С3	Сетка С3	4	
				Детали		
Б4		22*		ф10АIII ГОСТ 5781-82, ℓ=450	12	0,08кг
Б4		18		ф6АI То же, ℓ=180	12	0,03кг
				Балка Бм7, шт1		
				Сборочные единицы		
А4		30	-Кр7	Каркас плоский Кр7	3	
А4		31	-С3	Сетка С3	1	
А4		23	-МС 48	Изделие соединительное МС48	12	
				Детали		
Б4		29		ф6АI ГОСТ 5781-82, ℓ=130	6	0,02кг
Б4		22*		ф10АIII то же ℓ=450	3	0,28кг
				Колонна Км1 шт.4		
				Сборочные единицы		
А4		32	-Кр8	Каркас плоский Кр8	8	
				Детали		
Б4		33		ф6АI ГОСТ 5781-82, ℓ=230	184	0,1кг
				Колонна Км1, шт.2		
				Сборочные единицы		
А4		34	КЖИ-Ркм2-Кр9	Каркас плоский Кр-9	4	
				Детали		
Б4		33		ф8АI ГОСТ 5781-82, ℓ=230	136	0,1кг
				Лоток Лтм1, шт.1		
				Сборочные единицы		
		3	3.902.1-10 Вып.0.	Изделие закладное МС53	42	
		2	1.400-15 Вып. 1.	То же МНШ-2	6	
		67	1.400-15 Вып. 1.	" МН 548	п.м. 32	
		68	902-1- КЖИ-Мн3	" Мн3	4	
А4		35	-Кр10	Каркас плоский Кр10	4	

Формат	Зона	Поз.	Обозначение	Наименование	Кол.	Примечание
				Детали		
Б4		36*		ф8АI ГОСТ 5781-82, ℓ=3840	6	1,5кг
Б4		37*		ℓ=4260	6	1,7кг
Б4		38*		ℓ=2580	18	1,1кг
Б4		39*		ℓ=2780	18	1,2кг
Б4		40*		ℓ=1400	35	0,6кг
Б4		41*		ℓ=920	16	0,3кг
Б4		42*		ℓ=1340	16	0,5кг
Б4		43*		ℓ=490	16	0,2кг
Б4		44*		ℓ=440	16	0,2кг
Б4		45*		ℓ=1120	9	0,5кг
Б4		46*		ℓ=1150	18	0,5кг
Б4		47*		ℓ=510	15	0,2кг
Б4		48*		ℓ=1450	14	0,6кг
Б4		49			423,0	м 0,4кг
Б4		50*		ℓ=3580	8	1,43кг
Б4		51*		ℓ=4020	8	1,6кг

Формат	Зона	Поз.	Обозначение	Наименование	Кол.	Примечание
Б4		52*		ф12АIII ГОСТ 5781-82, ℓ=4600	24	4,14кг
Б4		53*		То же ℓ=5040	26	4,5кг
Б4		54*		ℓ=4640	12	4,2кг
Б4		55*		ℓ=5080	12	4,6кг
Б4		56*		ℓ=3790	12	3,4кг
Б4		57*		ℓ=4010	12	3,6кг
Б4		58*		ℓ=2620	4	2,3кг
Б4		59*		ℓ=3300	4	3,0кг
Б4		60*		ф6АI ГОСТ 5781-82, ℓ=1050	25	0,2кг
Б4		61*		ℓ=1670	6	1,5кг
Б4		62*		ℓ=900	12	0,8кг
Б4		63*		ф8АI ГОСТ 5781-82, ℓ=1450	23	0,6кг
Б4		64*		ℓср=1470	6	0,6кг
Б4		65*		ℓ=1050	18	0,7кг
Б4		66*		ℓ=1870	17	0,6кг
				Материалы		
				Бетон марки М200	13,5	м³

*) Поз. 22, 36÷66 см. Ведомость деталей на листе 19

Ведомость расхода стали на элемент, кг

Марка элемента	Изделия арматурные												Изделия закладные									Общий расход
	Арматура класса											Всего	Арматура класса			Прокат марки					Всего	
	АI				АIII								АIII			Вст3кп 2-1						
	ГОСТ 5781-82				ГОСТ 5781-82								ГОСТ 5781-82			ГОСТ 8509-72	ГОСТ 19903-74					
	6	8	10	Итого	8	10	12	16			Итого		8	10	Итого	L50×5	δ=8			Итого		
Ркм 2	114,8	412,8		527,6	126,0	36,9	513,3	469,5			1145,7	1673,3	8,6	14,0	22,6	70,3	26,3			96,6	119,2	1792,5

Привязан

Инв. №

Нач.отд.	Шейко	
Н.контр.	Власенко	
Рук. гр.	Боровик	
Ст.инж.	Абрамова	
Инженер	Литвиненко	

ТП 902-1-90.84 -КЖ

Канализационная насосная станция производительностью 400-2000м³/ч напором 30-40м с решетками-дробилками.

Ркм 2 Схема армирования. Спецификация (окончание)

Стадия	Лист	Листов
Р	28	

Госстрой СССР Союзводоканалпроект Харьковский водоканалпроект

19587-01 31

Инв. № подл. | Подпись и дата | Взам. инв. №

Типовой проект 902-1-90.84 Альбом IV

РК м 3

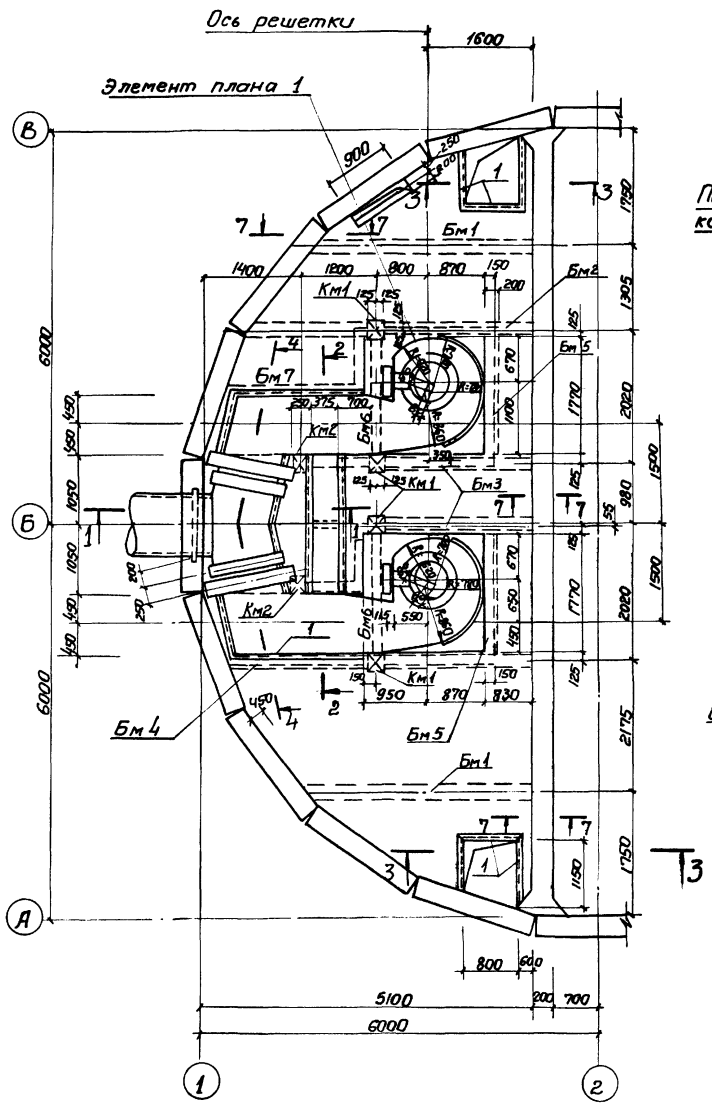

1-1

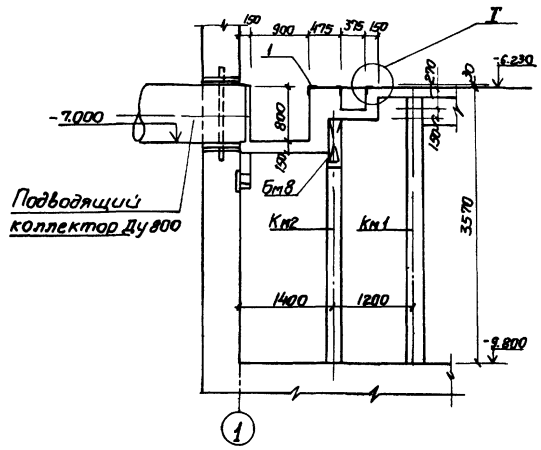

7 - 7

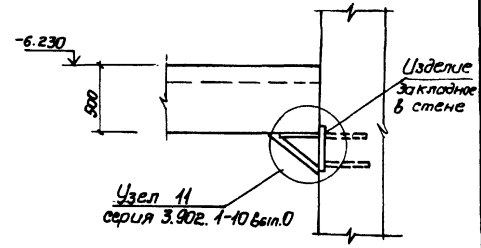

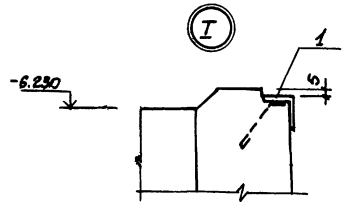

2-2

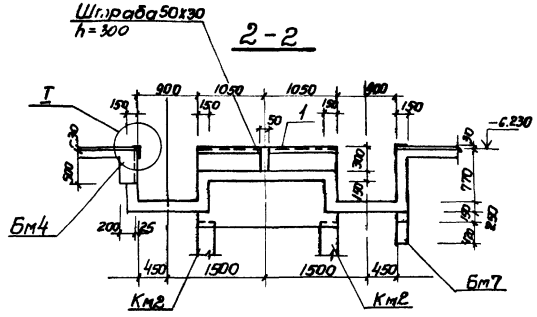

3-3

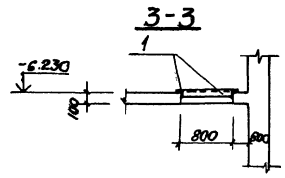

1. Внутренние поверхности лотков оштукатурить цементно-песчаным раствором состава 1:2, толщиной 20мм.
2. Рамы щитовых затворов и ремонтных решеток установить в соответствии с механическими чертежами.

Согласовано
Гл. инж. Киевгипрокоммунпроекта Бачкин

Инв. № подл. | Подпись и дата | Взам. инв. №

Привязан

Инв. №

Нач. отд.	Шейко		
Н. контр.	Власенко		
Рук. гр.	Бородюк		
Ст. инж.	Абратова		
Инж.	Литвиненко		

ТП 902-1-90.84-КЖС

Канализационная насосная станция производительностью 400-2400 м³/ч напором 30-10м с решетками-дробилками.
РК м 3
Перекрытие на отм. -6.200
План и сечения 1-1; 3-3; 7-7

Стадия	Лист	Листов
Р	29	

Госстрой СССР Союзводоканалмонтажпроект Харьковский Водоканалпроект

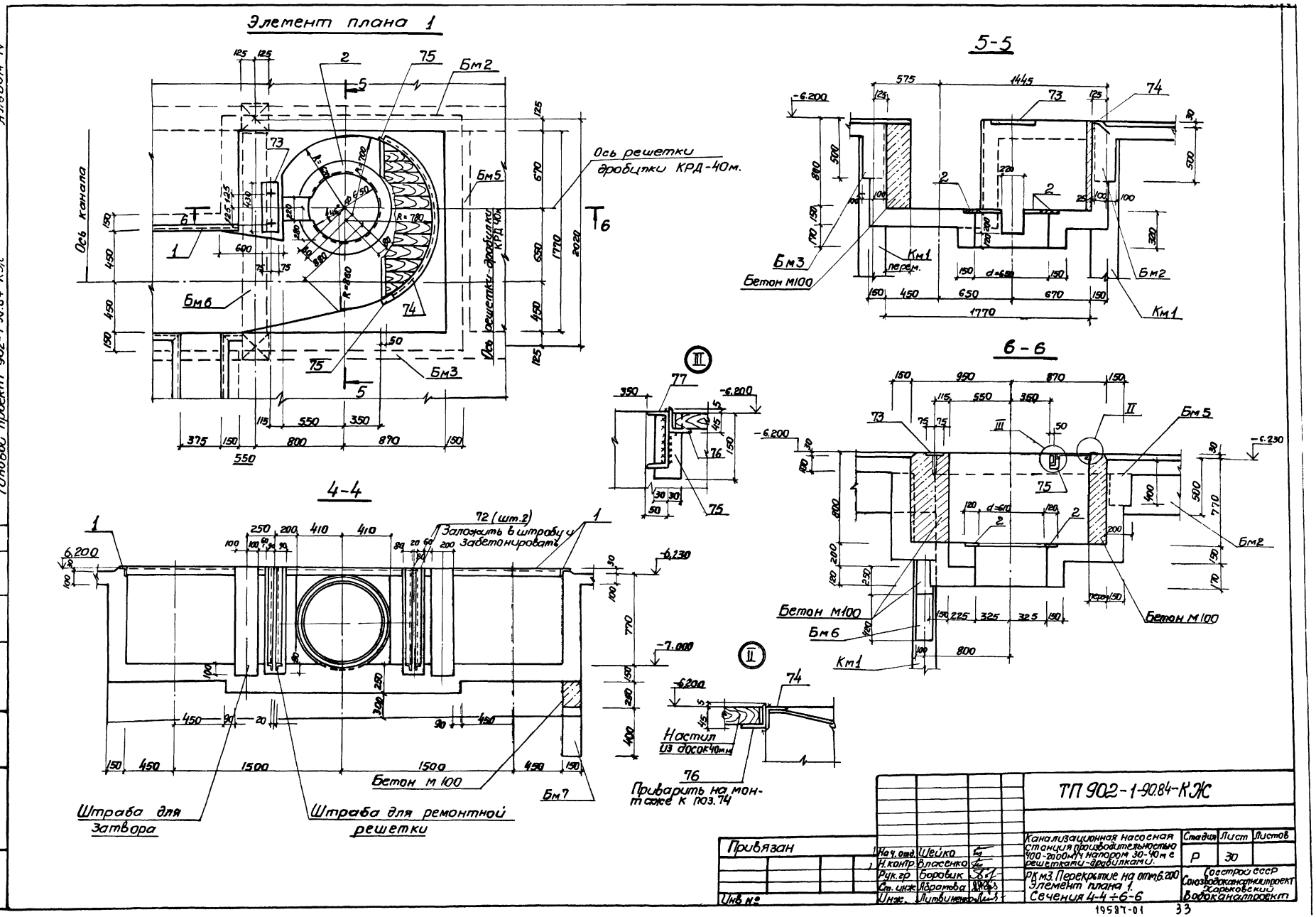
Элемент плана 1
Ось канала
Ось решетки дробилки КРД-40м.
Ось решетки-дробилки КРД 40м
Бм2
Бм3
Бм5
Бм6
Бм7
5-5
Бетон М100
Км1
перем.
6-6
Бетон М100
Бм6
Км1
Бм5
Бм2
4-4
72 (шт.2)
Заложить в штрабу и забетонировать
Бетон М 100
Штраба для затвора
Штраба для ремонтной решетки
Настил из досок 40мм
Приварить на монтаже к поз.74
ТП 902-1-90.84-КЖС
Канализационная насосная станция производительностью 400-2000м³/ч напором 30-40м с решетками-дробилками.
РК м3. Перекрытие на отм.6.200
Элемент плана 1.
Сечения 4-4 ÷ 6-6
Стадия Р
Лист 30
Листов
Госстрой СССР
Союзводоканалпроект
Харьковский Водоканалпроект
Привязан
Нач. отд. Шейко
Н. контр. Власенко
Рук. гр. Боровик
Ст. инж. Абрамова
Инж. Литвиненко
Инв. №
Согласовано:
Отдел ВмК2 Нарышкина
Инв. № подл.
Подпись и дата
Взам. инв.
Типовой проект 902-1-90.84-КЖС
Альбом IV
19587-01
33

Альбом IV

Типовой проект 902-1-90.84-КЖ

Пм 2

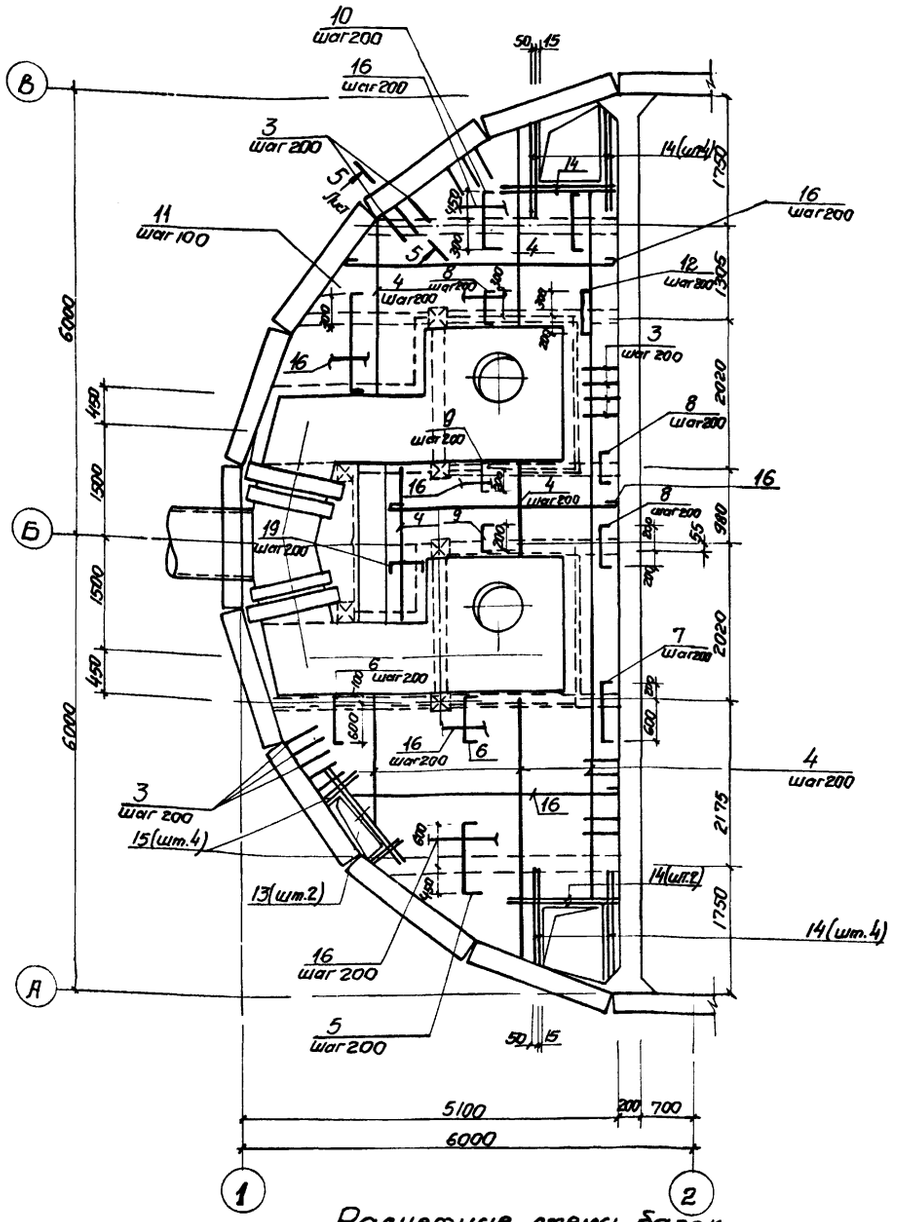

Бм 1

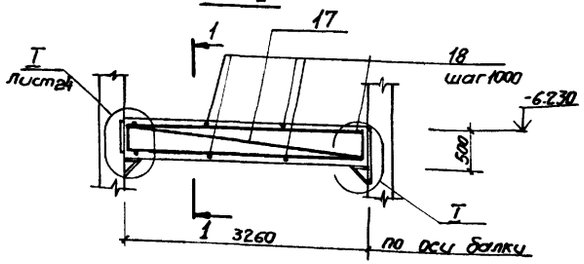

1-1

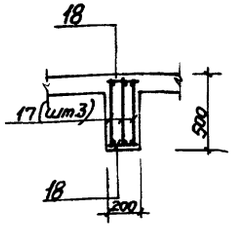

2-2

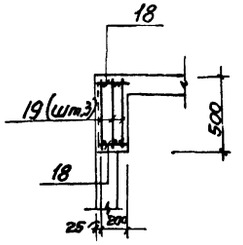

Бм 2

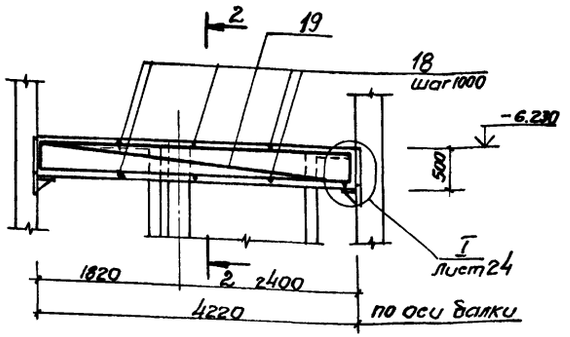

3-3

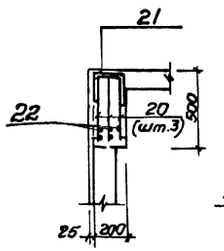

4-4

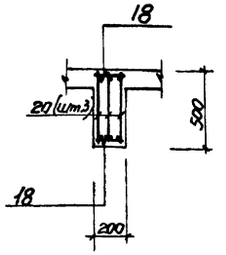

Бм 3

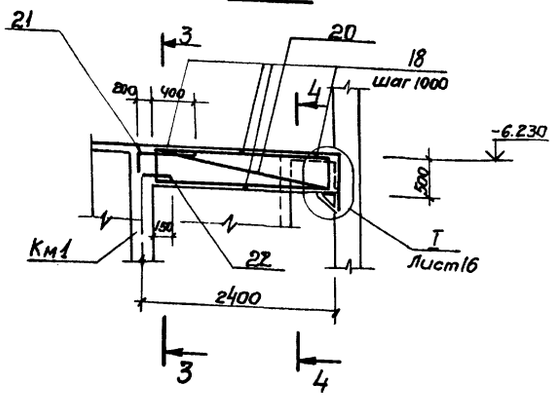

1. Защитный слой бетона до рабочей арматуры принят: в плите - 15 мм. в балках - 25 мм.
2. Все стержни плиты, пересекающиеся с МС 53 (поз. 3), сварить во всех точках пересечений.
3. Сварку производить электродами типа Э42А ГОСТ 9467-75.
4. Расчетная нагрузка на плиту составляет 7.85 кПА (0,8 тс/м²)

Расчетные схемы балок

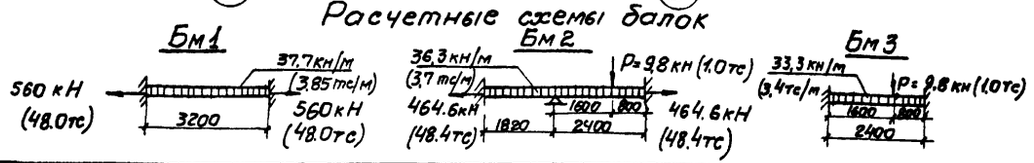

Привязан				ТП 902-1-90.84-КЖС			
			Нач. отд.	Шейко	Канализационная насосная станция производительностью 400-2000 м³/ч напором 30-40м с решетками дробилками.	Стадия	Лист	Листов
			Н. контр.	Власенко		Р	31	
			Рук. гр.	Боровик				
			Ст. инж.	Абрамова	РКМ3 Перекрытие на отм. -6200 Плита Пм2. Балки Бм1÷Бм3 Схема армирования	Госстрой ССР Союзводоканалниипроект Харьковский Водоканалпроект		
Инв. №			Инж.	Литвиненко				

Инв. № подл. | Подпись и дата | Взам. инв. №

Альбом IV

Типовой проект 902-1-90 84 -КЖ

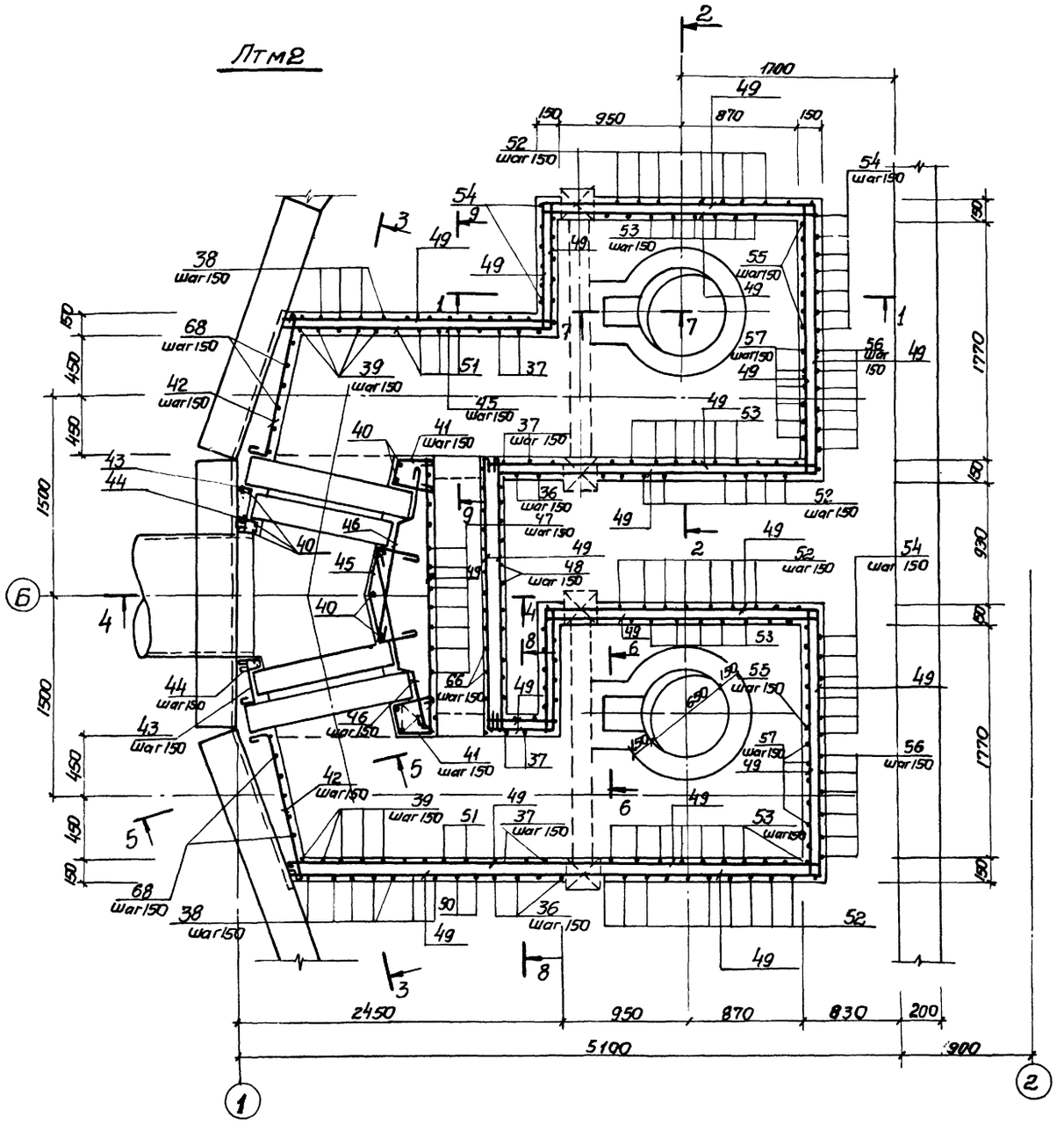

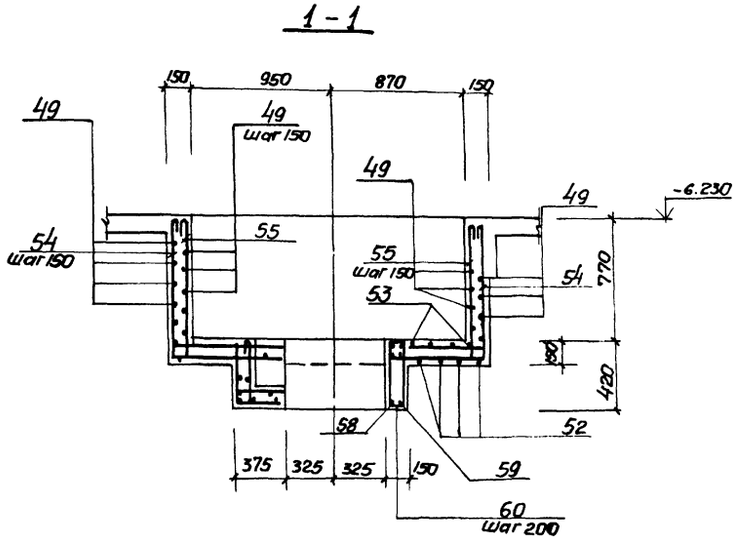

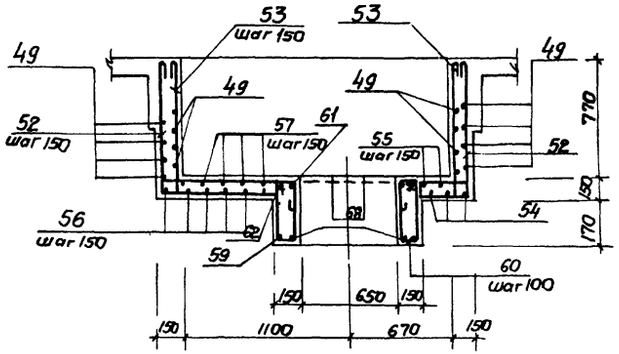

1. Защитный слой бетона до рабочей арматуры принят - 20 мм.
2. В местах отверстий, арматуру обрезать, отогнуть.

Привязан				ТП 902-1 90.84-КЖС			
	Нач. отд.	Шейко		Канализационная насосная станция производительностью 400÷2000 м³/ч напором 30-40 м³ с решетками дробилками.	Стадия	Лист	Листов
	Н. контр.	Власенко			Р	32	
	Рук. гр.	Боровик		РКМЗ Перекрытие на отм. -6.200 Лоток ЛТМ2. Схема армирования.	Госстрой СССР Союзводоканалниипроект Харьковский Водоканалпроект		
	Ст. инж.	Абрамова					
Инв. №	Инж.	Литвиненко					

Инв. № подл. | Подпись и дата | Взам. инв.

19587-01 35

Альбом IV

Типовой проект 902-1-90.84 -КЖ

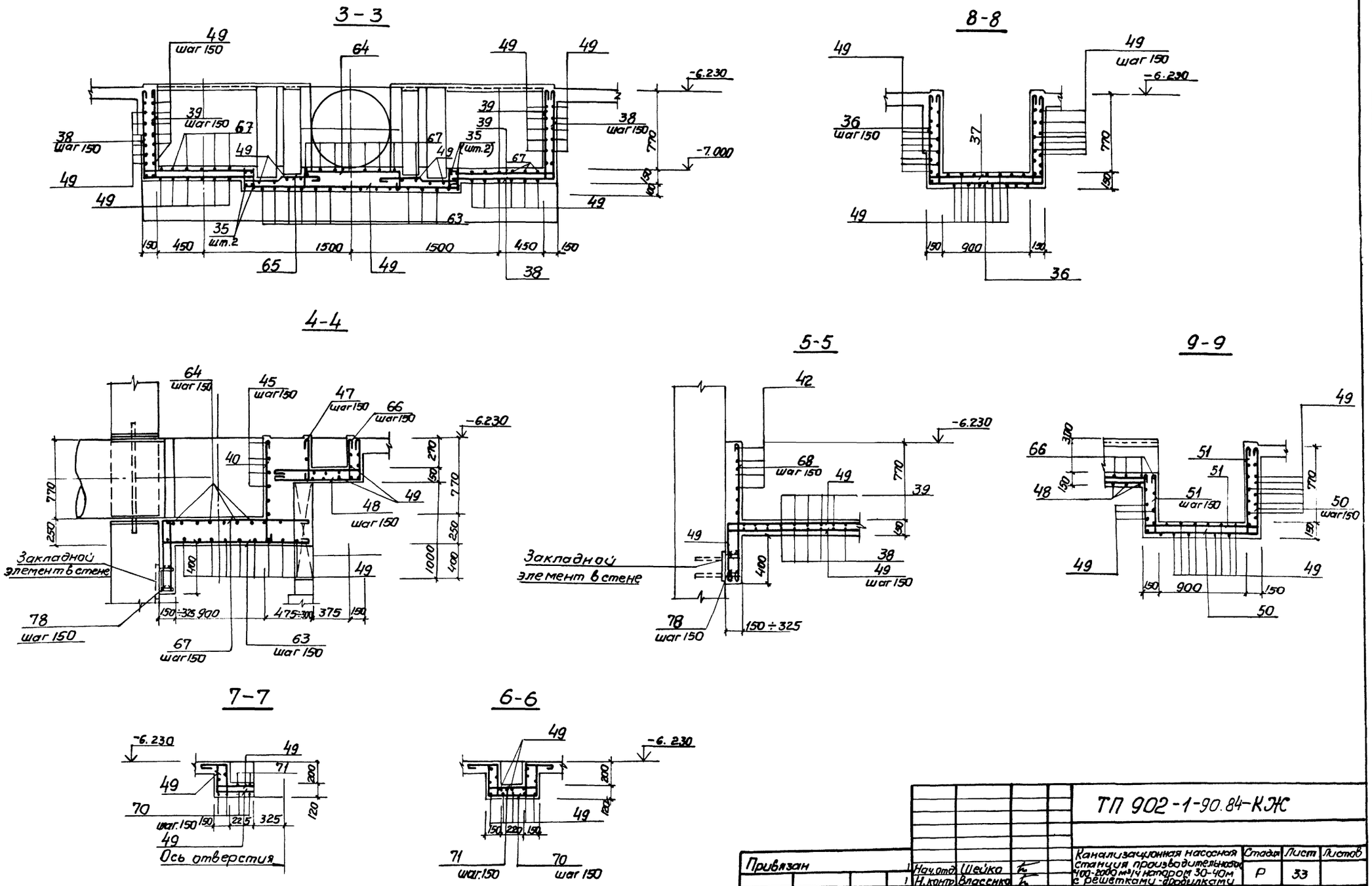

Привязан							
				Нач.отд.	Шейко		
				Н.контр.	Власенко		
				Рук.гр.	Боравик		
				Ст.инж.	Абрамова		
Инв.№				Инж.	Литвиненко		

ТП 902-1-90.84-КЖ

Канализационная насосная станция производительностью 400-2000 м³/ч натором 30-40м с решетками-дробилками

РКМЗ
Перекрытие на отм.-6.200 поток ЛТМ2. Схема армирования. Сечения 3-3÷9-9

Стадия	Лист	Листов
Р	33	

Госстрой СССР
Союзводоканалниипроект
Харьковский Водоканалпроект

19587-01. 36

Инв.№ подл. | Подпись и дата | Взам.инв.№

Альбом IV

Типовой проект 902-1-90.84

Ведомость деталей

Поз.	Эскиз
5	80 1050 80
6	80 700 80
7	80 800 80
8	80 400 80
9	80 300 80
10	80 750 80
22	150 300
11	80 1250 80
12	80 500 80
36	880 1160 880
37	880 1160 880 110 110 110
38	880 1160
39	880 1160 110
40	110 880
41	250 105° 90° 300 250
42	1100 120
43	50 320
44	80 90° 105° 120 120
45	200 300 150° 90° 200 300
46	110 400 500 110
47	390
48	950 380
50	880 1170 610

Поз.	Эскиз
51	880 1170 610 110 110 110 110
52	880 2040 880
53	880 2040 880 110 110 110 110
54	880 2080 880
55	880 2080 880 110 110 110 110
56	2510 880
57	2510 880 450 680 110 450
58	910
59	250 250 680
61	430 250 910
62	
60	110 185 415
63	1400 ÷ 1500
64	1100 ÷ 800 200 200
65	400 300 70
66	380 850 110 110
67	1300 ÷ 1400 620
68	1380
70	290 290
71	290 400 290 250 110 480 110 110

Спецификация к перекрытию РКм3 (начало)

Формат	Зона	Поз.	Обозначение	Наименование	Кол.	Примечание
				Плита Пм1, шт.1		
				Сборочные единицы		
		1	1.400-15 вып.0	Изделие закладное МН556	19,5	м
		3	3.902.1-10 вып.0	" МС53	260	
				Детали		
Б4		4		ф8А III ГОСТ 5781-82	140,0	м 0,4кг
Б4		5*		ф10А III То же ℓ=1210	17	0,75кг
Б4		6*		ф8А III ℓ=860	21	0,53кг
Б4		7*		ℓ=960	3	0,6кг
Б4		8*		ℓ=560	15	0,35кг
Б4		9*		ℓ=480	18	0,3кг
Б4		10*		ℓ=910	17	0,56кг
Б4		11*		ℓ=1410	10	0,9кг
Б4		12*		ℓ=660	8	0,4кг
Б4		13		ф12А III ГОСТ 5781-82, ℓ=1850	2	1,67кг
Б4		14		ℓ=1600	12	1,4кг
Б4		15		ℓ=900	4	0,8кг
Б4		16		ф6А I ГОСТ 5781-82	215,0	м 0,23кг
				Балка Бм1, шт.2		
				Сборочные единицы		
А4		17	902-1-90.84-КЖИ-Кр1	Каркас плоский Кр1	6	
А4		23	-МС4/8	Изделие соединительное МС4/8	24	
				Детали		
Б4		18		ф6А I ГОСТ 5781-82, ℓ=180	16	0,04кг
				Балка Бм2 шт1		
				Сборочные единицы		
А4		19	-КР2	Каркас плоский Кр2	3	
А4		23	-МС4/8	Изделие соединительное МС4/8	12	
				Детали		
Б4		18		ф6А I ГОСТ 5781-82, ℓ=180	10	0,03кг

*) Поз. 5 ÷ 12, 22 - см. ведомость деталей.

Формат	Зона	Поз.	Обозначение	Наименование	Кол.	Примечание
				Балка Бм3, шт.2		
				Сборочные единицы		
А4		20	902-1-90.84 -КЖИ-Кр3	Каркас плоский Кр3	6	
А4		21	-С-1	Сетка С1	2	
А4		23	-МС4/8	Изделие соединительное МС4/8	12	
				Детали		
Б4		18		ф6А I ГОСТ 5781-82, ℓ=180	12	0,03кг
Б4		22*		ф10А III ГОСТ 5781-82, ℓ=450	6	0,3кг
				Балка Бм4, шт1		
				Сборочные единицы		
А4		24	-Кр4	Каркас плоский Кр4	3	
А4		23	-МС4/8	Изделие соединительное МС4/8	12	
				Детали		
Б4		18		ф6А I ГОСТ 5781-82, ℓ=180	10	0,03кг
				Балка Бм5, шт.2		
				Сборочные единицы		
А4		25	-Кр5	Каркас плоский Кр5	6	
А4		26	-С2	Сетка С2	4	
				Детали		
Б4		18		ф6А I ГОСТ 5781-82, ℓ=180	12	0,03кг
Б4		22*		ф10А III ГОСТ 5781-82 ℓ=450	6	0,3кг
				Балка Бм6, шт.2		
				Сборочные единицы		
А4		27	-Кр6	Каркас плоский Кр6	6	
А4		28	-С3	Сетка С3	4	
				Детали		
Б4		18		ф6А I ГОСТ 5781-82, ℓ=180	12	0,03кг
Б4		22*		ф10А III ГОСТ 5781-82, ℓ=450	12	0,3кг
				Балка Бм7, шт1		
				Сборочные единицы		
А4		30	-Кр7	Каркас плоский Кр7	3	
А4		31	-С3	Сетка С3	1	
А4		23	-МС4/8	Изделие соединительное МС4/8	12	
				Детали		
Б4		29		ф6А I ГОСТ 5781-82, ℓ=130	6	0,03кг
Б4		22*		ф10А III ГОСТ 5781-82, ℓ=450	3	0,3кг

Инв. № подл. | Подпись и дата | Взам. инв. №

Привязан

Инв. №

Нач. отд.	Шейко	
Н. контр.	Власенко	
Рук. гр.	Боровик	
Ст. инж.	Абрамова	
Инженер	Литвиненко	

ТП902-1-90.84-КЖ

Канализационная насосная станция производительностью 400-2000 м³/ч напором 30-40м с решетками-дробилками.

РКм3 Спецификация перекрытия (начало)

Стадия	Лист	Листов
Р	34	

Госстрой СССР Союзводоканалпроект Харьковский Водоканалпроект

19587-01 37

Спецификация к перекрытию РКМ3 (окончание)

Формат	Зона	Поз.	Обозначение	Наименование	Кол.	Примечание
				Балка Бм8 шт.1		
				Сборочные единицы		
А4		69	902-1-90.84-КЖЦ-Кр11	Каркас плоский Кр11	3	
				Детали		
Б4		29		ф6АI ГОСТ 5781-82, ℓ=130	12	0,03кг
				Колонна Км1, шт.4		
				Сборочные единицы		
А4		32	-Кр8	Каркас плоский Кр8	8	
				Детали		
Б4		33		ф8АI ГОСТ 5781-82, ℓ=230	184	0,1кг
				Колонна Км2, шт2		
				Сборочные единицы		
		34	-Кр9	Каркас плоский Кр9	4	
				Детали		
Б4		33		ф8АI ГОСТ 5781-82, ℓ=230	136	0,1кг
				Лоток ЛТм2, шт.1		
				Сборочные единицы		
		3	3.902.1-10. Вып. 0	Изделие закладное МС3	42	
		2	902-1-90.84-КЖЦ-Мн1	То же Мн1	2	
		72	-Мн2	Мн2	4	
		73	1.400-15. Вып.1	Мн128-3 ℓ=430	2	
		74	1.400-15. Вып.1	Мн548	пм 1,8	
		75	1.400-15. Вып.1	Мн102-3	4	
Б4		76		Уголок 5,5×5 ГОСТ 8509-72* Вст3кп2-1 ТУ14-1-3023-80	6,2	м
Б4		11	902-1-90.84-КЖЦ	Швеллер 14 ГОСТ 8240-72* Вст3кп2-1 ТУ14-1-3023-80	2,8	м
А4		35	-Кр10	Каркас плоский Кр10	4	
				Детали		
Б4		36*		ф8АI ГОСТ 5781-82, ℓ=3040	6	1,2кг
Б4		37*		ℓ=3480	6	1,4кг
Б4		38*		ℓ=2100	18	0,84кг
Б4		39*		ℓ=2320	18	0,96кг
Б4		40*		ℓ=1000	7	0,4кг
Б4		41*		ℓ=920	14	0,36кг
Б4		42*		ℓ=1340	12	0,5кг
Б4		43*		ф8АI ГОСТ 5781-82, ℓ=490	12	0,2кг
Б4		44*		ℓ=440	12	0,2кг
Б4		45*		ℓ=1120	12	0,5кг
Б4		46*		ℓ=1150	12	0,5кг
Б4		47*		ℓ=510	15	0,15кг
Б4		48*		ℓ=1450	14	0,6кг
Б4		49			3830	м 0,4кг
Б4		50*		ℓ=2780	8	1,4кг
Б4		51*		ℓ=3220	8	1,3кг
Б4		52*		ф12АIII ГОСТ 5781-82, ℓ=3980	24	3,5кг
Б4		53*		ℓ=4360	26	3,9кг
Б4		54*		ℓ=3040	12	3,4кг
Б4		55*		ℓ=4280	12	3,8кг
Б4		56*		ℓ=3390	12	3,0кг
		57*		ф12АIII ГОСТ 5781-82, ℓ=3610	12	3,2кг
		58*		ℓ=2590	2	2,3кг
		59*		ℓ=3300	2	3,0кг
		60*		ф6АI ГОСТ 5781-82, ℓ=1050	13	0,2кг
		61*		ф12АIII ГОСТ 5781-82, ℓ=2700	2	2,4кг
		62*		ℓ=2860	2	2,6кг
		63*		ф8АI ГОСТ 5781-82, ℓ=1450	28	0,6кг
		64*		ℓ=1470	6	0,6кг
		65*		ℓ=1050	18	0,4кг
		66*		ℓ=1670	14	0,7кг
		67*		ℓ=2190	16	0,9кг
		68*		ℓ=1500	28	0,1кг
		70*		ф8АIII ГОСТ 5781-82, ℓ=1180	6	0,5кг
		71*		ℓ=2000	6	0,8кг
		78		ф10АIII ГОСТ 5781-82, ℓ=490	28	0,3кг
				Материалы		
				Бетон марки М200	11,9	м³

*) Поз. 36÷71, 78 - см. Ведомость деталей на листе 26

Ведомость расхода стали на элемент, кг

Марка элемента	Изделия арматурные											Изделия закладные								Общий расход
	Арматура класса										Всего	Арматура класса			Прокат марки				Всего	
	AI ГОСТ 5781-82				AIII ГОСТ 5781-82							AIII ГОСТ 5781-82			Вст3кп2-1 ГОСТ 8240-72	ГОСТ 4509-72	ГОСТ 19903-74			
	6	8		Итого	8	10	12	16	22	Итого		8	10	Итого	[14	∠50×5	δ=6мм	δ=4мм	Итого	
РКМ3	126,0	384,6		510,6	139,3	317,0	43,89	449,5		1064,7	1575,3	20,5	2,1	22,6	34,4	109,2	16,7	71,1	26,3	280,3	1855,6

| | | | | | | | | | | |

Альбом IV

Типовой проект 902-1-90.84

Согласовано

Инв.№ подл. | Подпись и дата | Взам.инв.№

ОКм1 на отм.-0.030

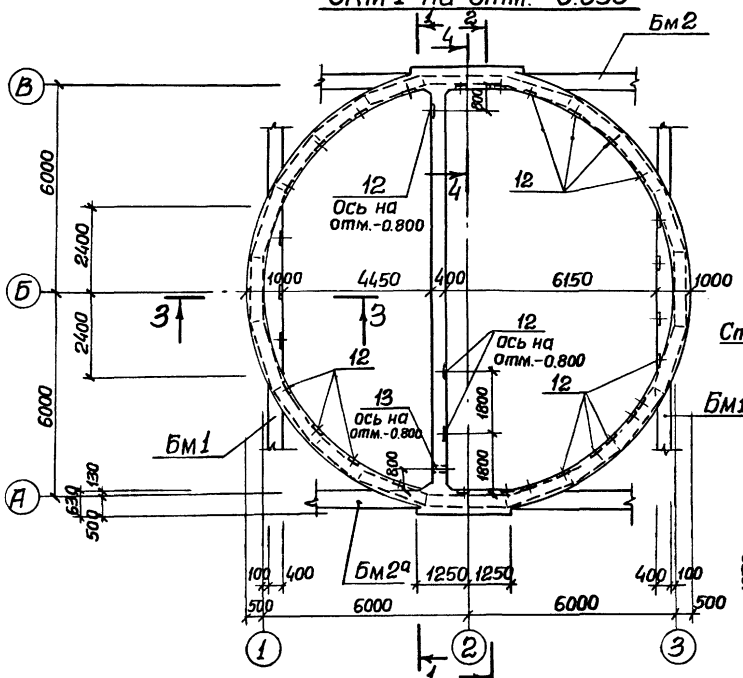

3-3

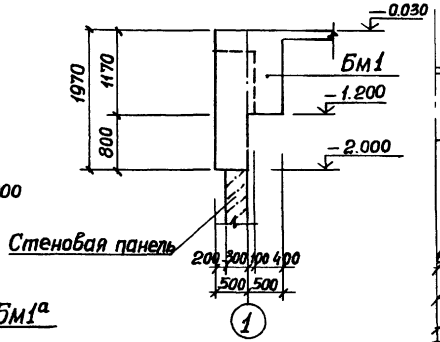

1-1 (развертка)

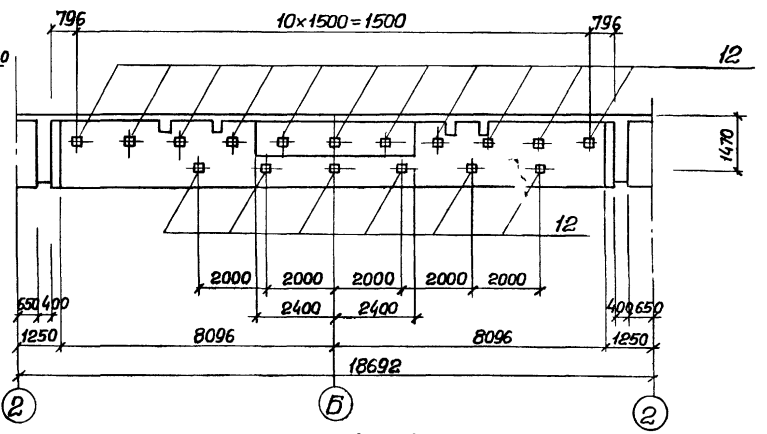

4-4

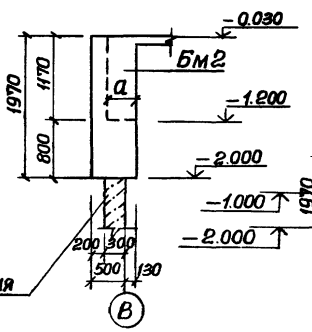

2-2 (развертка)

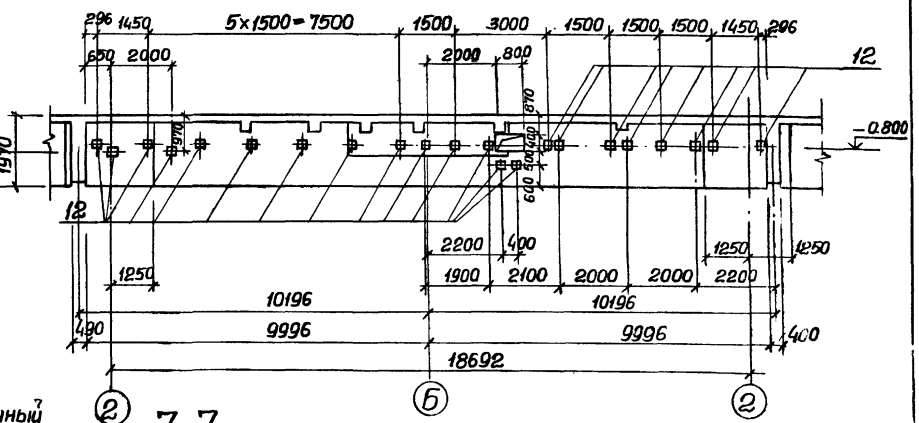

ОКм1 на отм-1.200

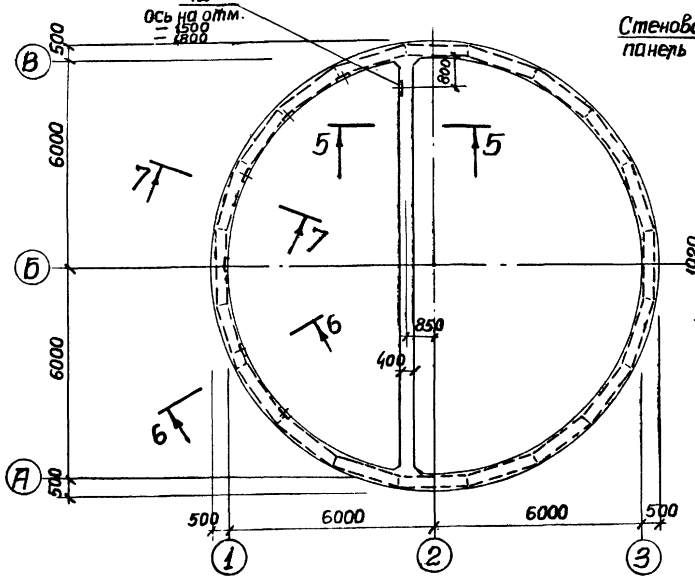

5-5

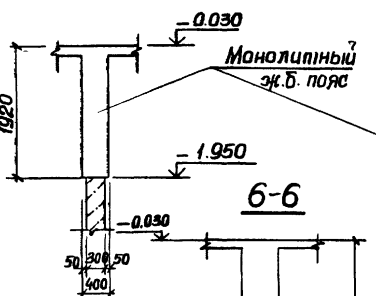

6-6

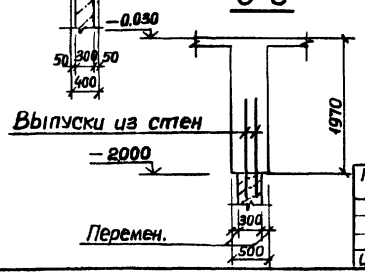

7-7

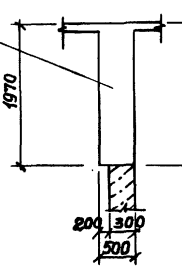

1. Защитный слой бетона до рабочей арматуры 30 мм.
2. Бетонирование ОКм1 и РКм1 выполнить совместно.
3. Размер „а" см. лист 8.

Нач.отд.	Шейко		
Н.контр.	Власенко		
Рук.гр.	Боробцк		
Ст.инж.	Шманский		
Инж.	Цволженко		

Привязан

Инв.№

ТП 902-1-90.84-КЖ

Канализационная насосная станция производительностью 400÷2000 м³/ч напором 30-40 м с решетками-дробилками.

Стадия	Лист	Листов
Р	36	

ОКм1. Опорное кольцо. Общий вид.

Госстрой СССР Союзводоканалпроект Харьковский Водоканалпроект

19587-01 39

Альбом IV

Типовой проект 902-1-90.84

Схема армирования ОКм1 на отм. -0.030

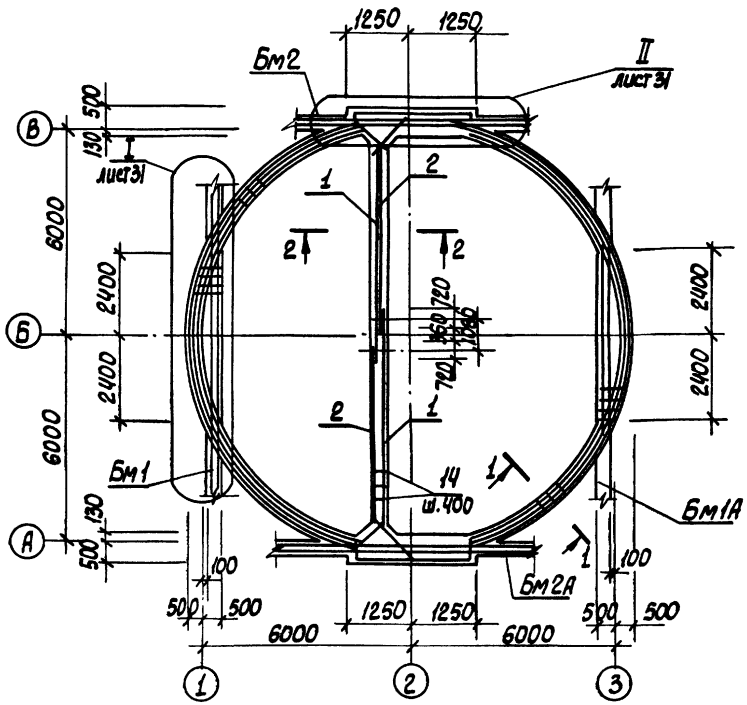

Схема армирования ОКм1 на отм.- 1.200

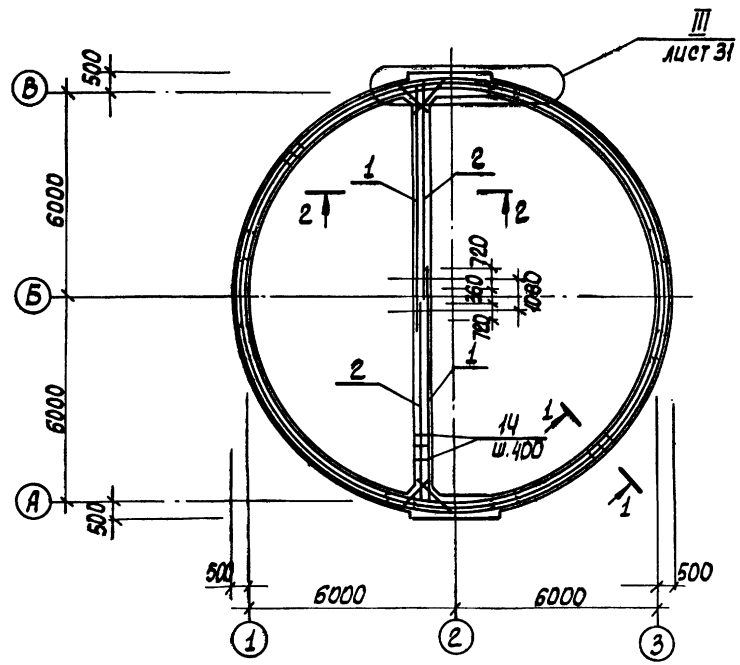

1 - 1

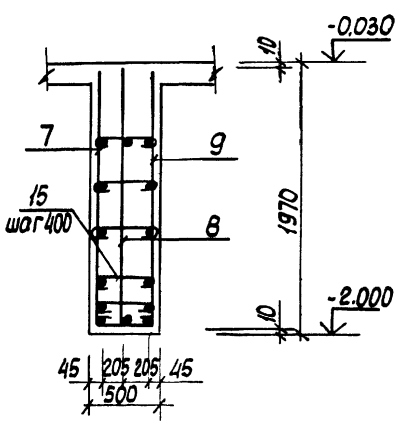

2 - 2

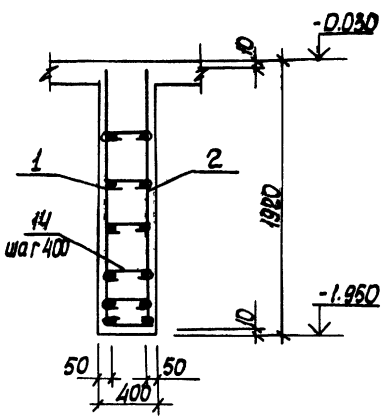

1. Бетонирование ОКм1 выполнять совместно с РКм1

					ТП 902-1-90.84-КЖС		
Привязан		Нач.отд.	Шейко		Канализационная насосная станция производительностью 400 м³/час с решетками-дробилками	Стадия	Лист	Листов
		Н.контр.	Власенко			Р	37	
		Рук.гр.	Боровик					
		Ст.инж.	Шманцар		ОКм1 Схема армирования	Госстрой СССР Союзводоканалпроект Гипрокоммунпроект Водоканалпроект		
Инв.№		Инж.	Филиппова					
		Инж.	Шеляженко					

Инв.№ подл. | Подпись и дата | Взам.инв.№

19587-01 40

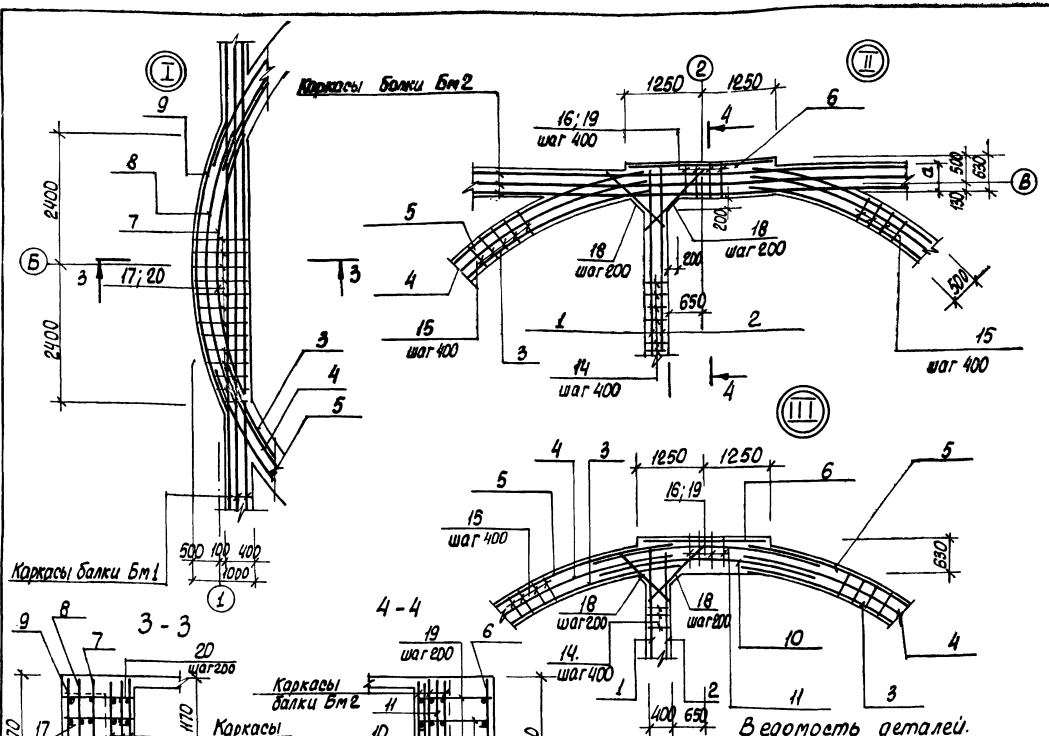

Ведомость деталей.

Поз.	Эскиз
14	380
15	480
16	610

Поз.	Эскиз
17	980 ÷ 550
18	980
20	980 ÷ 550

Ведомость расхода стали на элемент, кг.

Формат	Зона	Поз.	Обозначение	Наименование	Кол.	Примечание
				ОКм1		
				Сборочные единицы		
				Каркас плоский		
А4		1	902-1- -КЖИ-КР15, КР16	КР 15	2	
А4		2		КР 16	2	
А4		3	-КР17; КР18; КР19	КР 17	4	
А4		4		КР 18	4	
А4		5		КР 19	4	
А4		6	-КР20	КР 20	2	
А4		7	-КР21; КР22; КР23	КР 21	2	
А4		8		КР 22	2	
А4		9		КР 23	2	
А4		10	-КР24; КР25	КР 24	2	
А4		11		КР 25	2	
				Изделие закладное		
		12	1.400-15 в.1; 120-43	МН 112-2	44	
		13	3.901-5	Сальник dy-50, ℓ=500	1	
				Детали		
		14*		ф8АI ГОСТ 5781-82, ℓ=480	180	0,2 кг
		15*		ℓ=580	400	0,23 кг
		16*		ℓ=710	56	0,29 кг
		17*		ℓср=865	26	0,35 кг
		18*		ф10АI ГОСТ 5781-82, ℓ=1110	40	0,69 кг
		19		ф16АIII ГОСТ 5781-82, ℓ=610	60	0,98 кг
		20*		ℓср=765	100	1,2 кг
				Материал		
				Бетон марки М200	29,9	м³

) Позиции 14÷18*, 20* - см. Ведомость деталей

Марка элемент	Изделия арматурные							Изделия закладные										Общий расход кг
	Арматура класса							Арматура класса		Прокат марки								
	АI			АIII				АIII		ВСт3 кл.2		Ст.0				Ст.10		
	ГОСТ 5781-82							ГОСТ 5781-82				ГОСТ 2590-71		ГОСТ 103-76				
	ф8	ф10	Итого	ф10	ф12	ф16	Итого	ф12	Итого	δ8	Итого	0,7	Итого	δ=10	Итого	тр. 121×4	Итого	
ОКм1	378,0	28,0	406,0	314,04	210,4	608,4	1132,84	57,2	57,2	61,6	61,6	0,4	0,4	1,2	1,2	5,8	5,8	1259,0

Привязан.

Инв.№

Нач.отд.	Шейко	
Н.контр.	Власенко	
Рук.гр.	Боровик	
Ст.инж.	Шманский	
Инж.	Иволженко	

ТП 902-1-90.84 -КЖ

Канализационная насосная станция производительностью 200-400 м³/ч, напором 30-40 м с решетками - дробилками

ОКм1. Опорное кольцо. Схема армирования. Узлы. Сечения

Стадия	Лист	Листов
Р	38	

Гипрострой СССР Союзводоканалпроект Харьковский Водоканалпроект

Альбом IV

Типовой проект 902-1-90.84

Инв.№подл. | Подпись и дата | Взам.инв.№

Альбом IV

Типовой проект 902-1-90.84

Ведомость рабочих чертежей основного комплекта марки КМ

Лист	Наименование	Примечание
1и	Общие данные (начало)	
2	Общие данные (окончание)	
3	Схемы расположения лестниц и лестничных площадок. Разрез 1-1; 2-2	
4	Разрезы 3-3÷6-6 Узел I	
5	Узлы II–V	

Ведомость ссылочных и прилагаемых документов

Обозначение	Наименование	Примечание
	Ссылочные документы	
1.459-2 Вып. 1, 2	Стальные лестницы, переходные площадки, ограждения	

Техническая спецификация металла (начало)

Вид профиля ГОСТ, ТУ	Марка металла	Обозначение и размер профиля мм	№№ пп	Код: Марка металла	Код: Вид профиля	Код: Размер профиля	Количество шт	Длина мм	Масса металла по элементам: Лестницы	Площадки	Ограждения	Общая масса в т.	Масса потребности металла по кварталам: I	II	III	IV	Заполняется в 84
				Код элемента													
Швеллеры ГОСТ 8240-72*	Вст3 кп2-1 ТУ14-1-3023-80	Швеллер [Вст3кп2-ТУ14-1-3023-80 ГОСТ 8240-72*	1	11240	26160					0.2		0.2					
		Швеллер [Вст3кп2-ТУ14-1-3023-80 ГОСТ 8240-72*	2	11240	26158					0.1		0.1					
			3														
	Итого:		4							0.3		0.3					
Всего профиля			5							0.3		0.3					
Сталь прокатная угловая равнополочная ГОСТ 8509-72*	Вст3 кп2-1 ТУ14-1-3023-80	Уго. Б100х100х8 ГОСТ 8509-72* Лок Вст3 кп2-ТУ14-1-3023-80	6	11240	21113					0.1		0.1					
			7														
	Итого		8							0.1		0.1					
Всего профиля			9							0.1		0.1					
Сталь листовая рифленая ГОСТ 8568-77*	Вст3кп2 ГОСТ 380-71*	Лист. 8-2И-У0 1000х1000 ГОСТ 8568-77 Рифл. Вст3кп2 ГОСТ 8568-77	10	11240	71315					0.7		0.7					
			11														
	Итого		12							0.7		0.7					
Всего профиля			13							0.7							

Взамен листа КМ-1

Рук. гр. (Фаловский) 27.08.85г

Типовой проект разработан в соответствии с действующими нормами и правилами

Гл. инженер проекта (Пялюк)

Привязан

Инв. №

Нач. отд	Шедко	
Н. контр.	Власенко	
Рук. гр.	Боровцев	
Ст. инж.	Шкандин	
Инж.	Прадкина	

ТП 902-1-90.84-КМ

Каталитическая паровая станция производительностью 80-40 т/ч, давлением 14 кгс/см², с решетками-дробилками

Стадия	Лист	Листов
Р	1И	5

Общие данные (начало)

Простой совр Оргэнергонефтехимпроект Ордена Трудового Красного Знамени Гипронефтеспецмонтаж

19587-01 42

Техническая спецификация металла (окончание)

Вид профиля и ГОСТ	Марка металла и ГОСТ	Обозначение и размер профиля мм	№№ п.п	Код: Марка металла	Код: Вид профиля	Код: Размер профиля	Количество шт.	Длина мм	Масса металла по элементам: Лестницы	Площадки	Ограждения	Код элемента конструкции	Общая масса в т.	Масса потребности металла по кварталам: I	II	III	IV	Запасается в ц.
1	2	3	4	5	6	7	8	9	10	11	12	13	14	15	16	17	18	19
			14															
Сталь листовая ГОСТ 19903-74	ВСт3кп2-1		15															
	ТУ14-1-3023-80	Лист 5-6 ГОСТ 19903-74 / ВСт3кп2-1 ТУ14-1-3023-80	16	11240	71110					0,1			0,1					
		Лист 5-10 ГОСТ 19903-74 / ВСт3кп2-1 ТУ14-1-3023-80	17	11240	71110					0,1			0,1					
	Итого:		18							0,2			0,2					
Всего профиля			19							0,2			0,2					
Болты	ВСт3кп2 ГОСТ 380-71*	Болт М12×45.58 ГОСТ 7798-70*	20	11240						0,03			0,03					
ГОСТ 7798-70*	Итого		21							0,03			0,03					
Всего профиля			22							0,03			0,03					
			23															
Итого масса металла			24															
Лестницы и ограждения			25						0,8		0,1		0,9					
Всего масса металла			26						0,8	1,33	0,1		2,23					
в том числе	ВСт3кп2-1		27						–	0,6	–		0,6					
по маркам	ВСт3кп2		28						0,8	0,73	0,1		1,63					

Общие указания

1. Разработку чертежей металлоконструкций производить согласно СНиП II-23-81. "Стальные конструкции. Нормы проектирования".
2. Соединение стальных элементов предусматривать ручной электродуговой сваркой.
3. Все сварные швы выполняются электродами типа Э42 по ГОСТ 9467-75.
4. Предусмотреть антикоррозийную защиту металлоконструкций:

произвести очистку поверхностей стальных конструкций по требованиям ГОСТа 9.402-80 четвертой степени и окраску лакокрасочными материалами группы I согласно СНиП II-28-73. "Защита строительных конструкций от коррозии."

Ведомость металлоконструкций по видам профилей

Наименование конструкций по номенклатуре прейскуранта № 01-09	Позиции по прейскуранту	№№ п.п	Код конструкций	Масса конструкций в т: Вид стали повышенной прочности	по видам профилей стали: Балки и швеллеры	Крупносортная сталь	Среднесортная сталь	Мелкосортная сталь	Толстолистовая сталь	Толстолистовая и широкополосная сталь	Прочие	Всего	Количество шт.	Серия типовых конструкций
1	2	3	4	5	6	7	8	9	10	11	12	13	14	15	16
Лестницы		1	526242			0,1				0,3	0,2		0,6		1.459-2 Вып.1
площадки		2	526243		0,3	0,1			0,93				1,33		
ограждения		3	526244					0,1			0,2		0,3		1.459-2 Вып.2
Итого		4			0,3	0,2		0,1	0,93	0,3	0,4		2,23		

Привязан				ТП902-1-90.84-КМ	
Инв.№ подл.	Подпись и дата	Взам. инв.№	Нач. отд. Шайхо; Н. контр. Власенко; Рук. гр. Баровик; Ст. инж. Шпандий; Инж. Предкина	Канализационная насосная станция производительностью 100-2000 м³/ч напором 30-40 м с решетками-дробилками	Стадия: Р; Лист: 2; Листов:
				Общие данные (окончание)	Госстрой СССР Союзводоканалпроект Ленводоканалпроект

Альбом IV

Типовой проект 902-1-90.84

Схема расположения лестниц и лестничных площадок

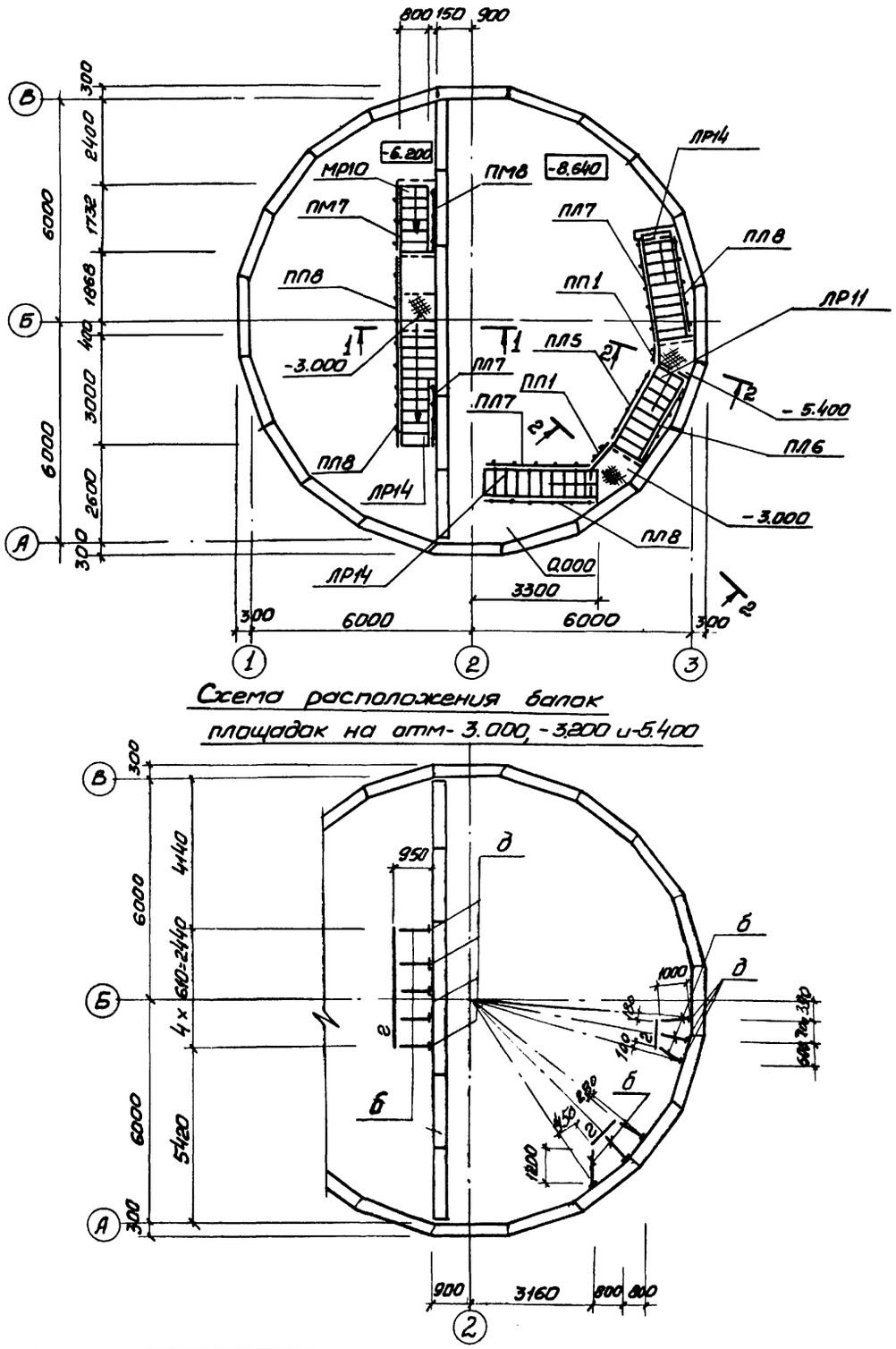

Схема расположения балок площадок на отм -3.000, -3.200 и -5.400

Схема расположения металлических щитов в помещении решеток

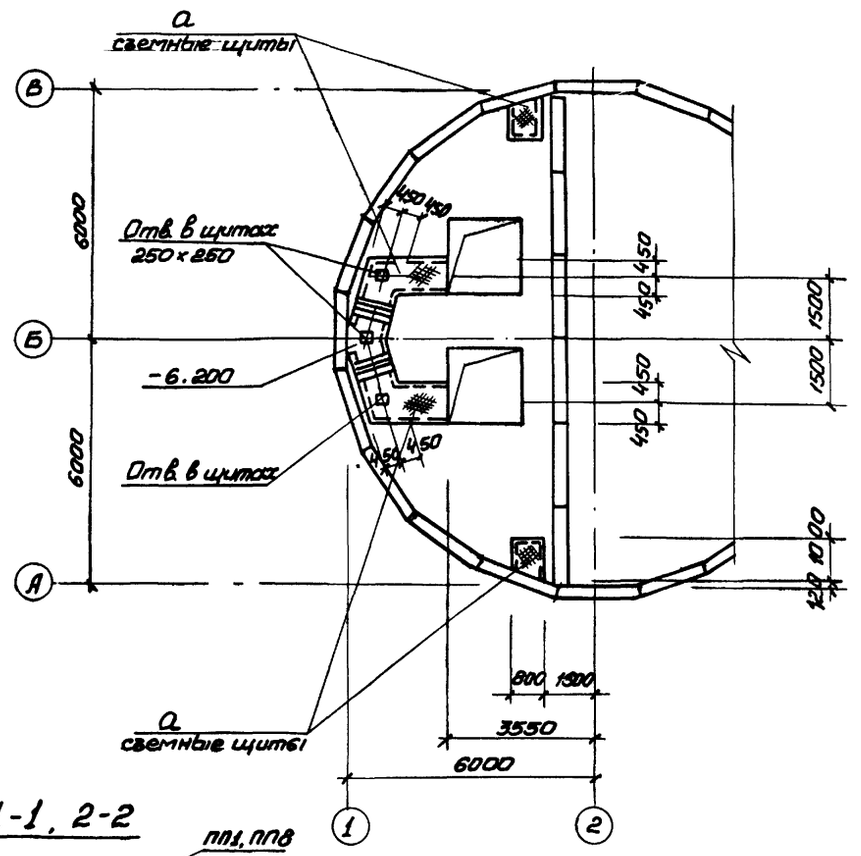

1-1, 2-2

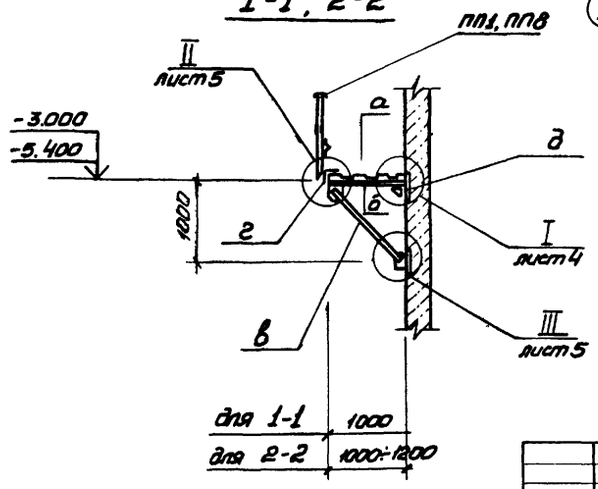

Согласовано:

Инв. № подл. | Подпись и дата | Взам. инв. № | Инв. № дубл. | Подпись и дата

Привязан			ТП 902-1-90.84-КМ
Инв. №	Нач. отд.	Шейко	Канализационная насосная станция производительностью 400-2600 м³/ч напором 30-40 м с решетками-дробилками. Стадия Р; Лист 3; Листов
	Н. контр.	Власенко	
	Рук. гр.	Боравик	Схема расположения лестниц и лестничных площадок. Разрезы 1-1, 2-2
	Ст. инж.	Шмандий	Госстрой СССР Союзводоканалниипроект (Харьковский) Водоканалпроект
	Техник	Спатенко	

Альбом IV

Типовой проект 902-1-90.84

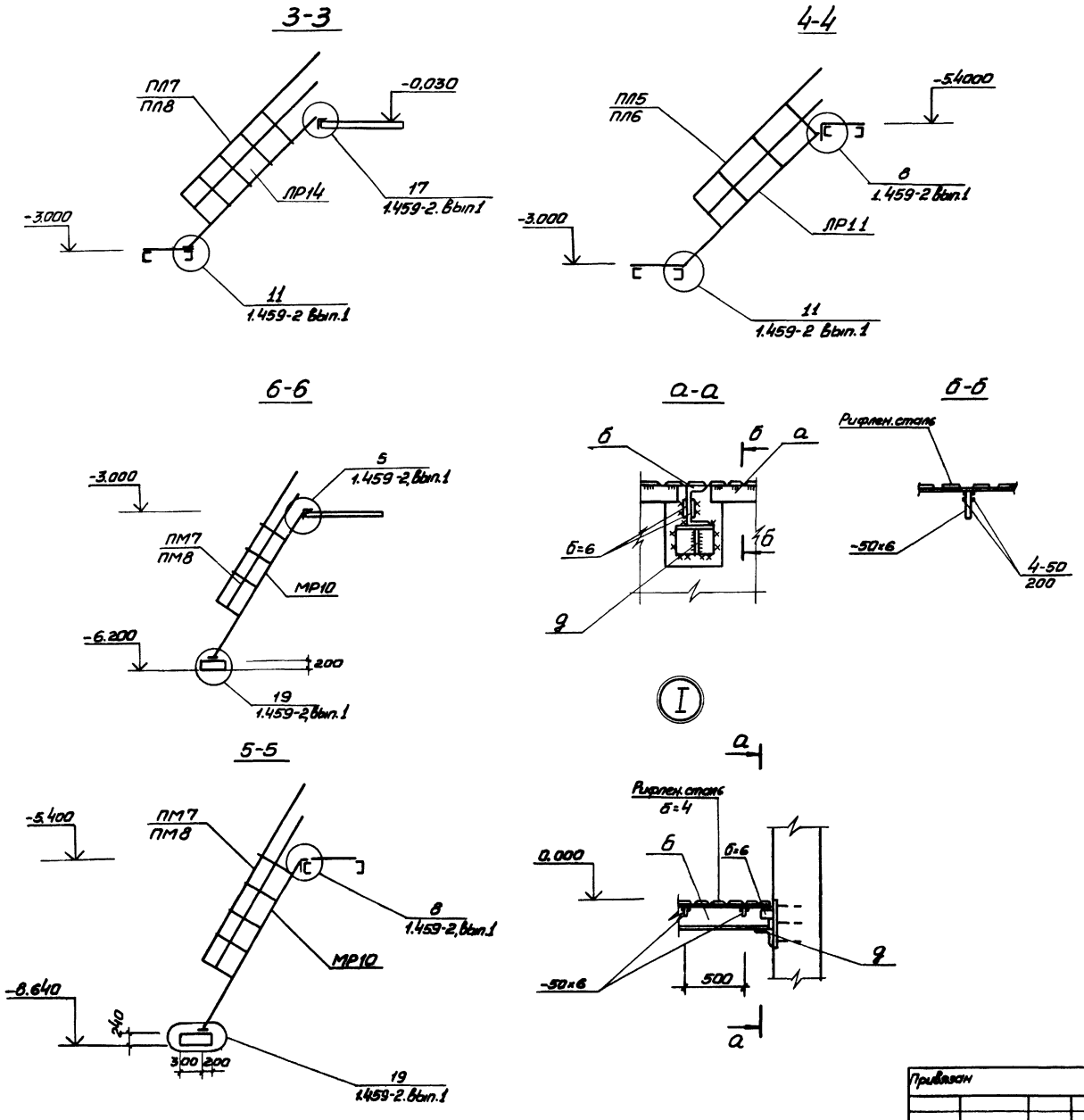

Ведомость элементов

Марка	Сечение: Эскиз	Поз.	Состав	Опорные усилия: M тсм	N т.с	Q т.с	Группа констр.	Марка металла и ГОСТ	Примечание
а	1, 2, шаг 500	1	рифл. сталь б=4	Конструктивно			4	ВСТ3 КП2-1 ТУ14-1-3023-80	
		2	-50×6						
б	4, 1, 3, 2	1	[14	конструктивно					
		2	-б=6						
		3	-б=10						
		4	М12						
в	2, 3, 4	1	-б=10	конструктивно					
		2	[14						
		3	М12						
г	1	1	L100×8						
д	3, 1, 2	1	L100×8	конструктивно					
		2	-б=6						
		3	М12						
е	[	1	[12						
МР10	1459-2		Вып.1 л24						
ЛР11	»		Вып.1 л.16						
ЛР14	»		Вып.1 л.14						
ПЛ5	»		Вып.2 л.44						
ПЛ6	»		»						
ПЛ7	»		Вып2 л45						
ПЛ8	»		»						
ПМ7	»		Вып.2 л57						
ПМ8	»		»						
ПП1	»		Вып.2 л.75						
ПП2	»		»						
ПП5	»		Вып2 л76						

ТП 902-1-90.84-КМ

Нач. отд.	Шейко		
Н. контр.	Власенко		
Рук. гр.	Боровик		
Ст. инж.	Шмандий		
Инж.	Прядкина		

Привязан

Инв. №

Канализационная насосная станция производительностью 400-2000м³/ч напором 30-40м с решетками-дробилками

Разрезы 3-3 ÷ 6-6
Узел I

Стадия	Лист	Листов
Р	4	

Госстрой СССР
Союзводоканалниипроект
Харьковский
Водоканалпроект

Инв. № подл. | Подпись и дата | Взам. инв. №

10587-01 45

Альбом IV

Типовой проект 902-1-90.84

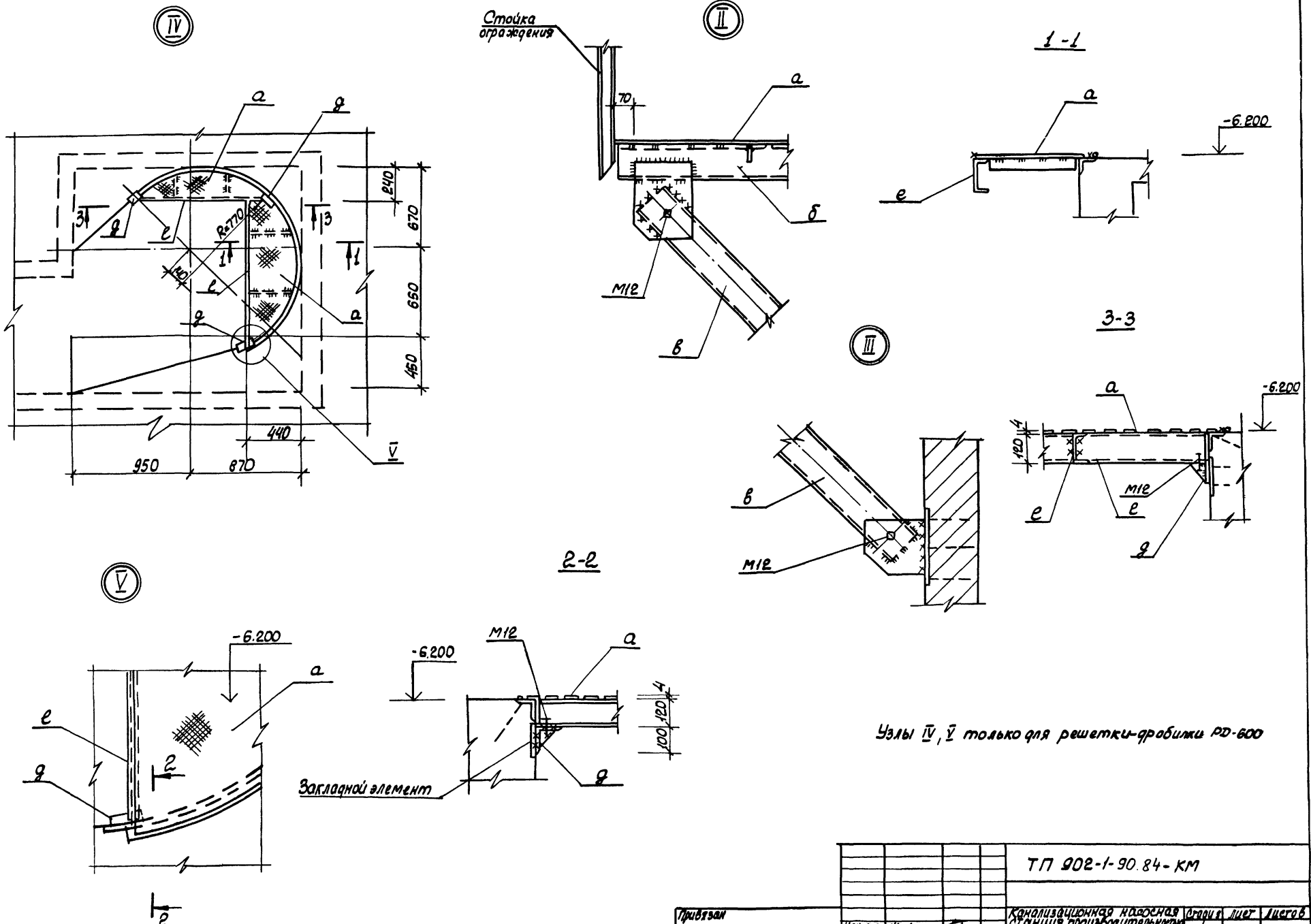

Узлы IV, V только для решетки-дробилки РД-600

				ТП 902-1-90.84-КМ	
Привязан	Нач. отд.	Шейко		Канализационная насосная станция производительностью 400-2000 м³/ч, напором 30-40 м с решетками-дробилками	Стадия: Р; Лист: 5; Листов:
	Н.контр.	Власенко			
	Рук. гр.	Боровик		Узлы II - V	Госстрой СССР Союзводоканалниипроект Харьковский Водоканалпроект
	Ст.инж.	Шмандий			
Инв. №	Инж.	Прядкина			

19587-01 (46)

Инв.№подл. | Подпись и дата | Взам.инв.№

gost.e-ecolog.ru