ТИПОВОЙ ПРОЕКТ
902-1-77.83

КАНАЛИЗАЦИОННАЯ НАСОСНАЯ СТАНЦИЯ ПРОИЗВОДИТЕЛЬНОСТЬЮ 200-1200 м³/ч НАПОРОМ 12-27м С РЕШЕТКАМИ-ДРОБИЛКАМИ ПРИ ГЛУБИНЕ ЗАЛОЖЕНИЯ ПОДВОДЯЩЕГО КОЛЛЕКТОРА 7,0м

(Вариант „сборная стена в грунте")

АЛЬБОМ VI

Подземная часть. Изделия.

19189-02

ЦЕНА 1-86

gost.e-ecolog.ru

ЦЕНТРАЛЬНЫЙ ИНСТИТУТ ТИПОВОГО ПРОЕКТИРОВАНИЯ
ГОССТРОЯ СССР

Москва, А-445, Смоленская ул., 22

Сдано в печать XII 1983 г.
Заказ № 14195 Тираж 600 экз.

ТИПОВОЙ ПРОЕКТ
902-1-77.83

КАНАЛИЗАЦИОННАЯ НАСОСНАЯ СТАНЦИЯ ПРОИЗВОДИТЕЛЬНОСТЬЮ 200-1200 м³/ч НАПОРОМ 12-27 м С РЕШЕТКАМИ-ДРОБИЛКАМИ ПРИ ГЛУБИНЕ ЗАЛОЖЕНИЯ ПОДВОДЯЩЕГО КОЛЛЕКТОРА 7,0 м (Вариант „сборная стена в грунте")

СОСТАВ ПРОЕКТА:

Альбом I	Пояснительная записка (из т.п 902-1-70.83)
Альбом II	Технологические решения. Внутренний водопровод и канализация. Отопление и вентиляция.
Альбом III	Архитектурно-строительные решения. Надземная часть. Общие чертежи, узлы и детали (из т.п 902-1-70.83)
Альбом IV	Строительные решения. Подземная часть. Вариант „Сборная стена в грунте" (в мокрых грунтах).
Альбом V	Надземная часть. Изделия (из т.п 902-1-70.83)
Альбом VI	Подземная часть. Изделия.
Альбом VII	Электрооборудование, автоматизация и технологический контроль (из т.п 902-1-70.83)
Альбом VIII	Спецификация оборудования (из т.п 902-1-70.83)
Альбом IX	Сборник спецификаций оборудования (из т.п 902-1-70.83)
Альбом X	Ведомости потребности в материалах (из т.п 902-1-75.83)
Альбом XI	Сметы. Общая часть (из т.п. 902-1-70.83)
Альбом XII	Сметы. Подземная часть. Вариант „Сборная стена в грунте" (в мокрых грунтах)

Альбом VI

Разработан проектным институтом „Харьковский Водоканалпроект"

Главный инженер института Г.А. Бондаренко

Главный инженер проекта В.С. Лялюк

Утвержден протоколом Технического совета института „Союзводоканалпроект" от 27.06 1983 г. № 32 и введен в действие в/о „Союзводоканалпроект" приказ № 259 от 28.10 1983 г.

Привязан

Инв. №

Формат	Обозначение	Наименование	Стр.	Прим.
А3	902-1-77.83КЖИ-ДО	Содержание листов выпуска	2,3	
А4	-ТТ1	Технические требования		
		к изготовлению сборочных		
		железобетонных изделий	4	
А4	-ТТ2	Технические требования		
		к изготовлению арматур-		
		ных и закладных		
		изделий	4	
А4	-3ПС78-2К-01÷ ÷3ПС78-2К-18	Панель стеновая 3ПС78-2К-01÷ ÷3ПС78-2К-18	5÷7	
А3	-3ПС78-2К-01, 3ПС78-2К-02СБ	Тоже 3ПС78-2К-01 (сборочный 3ПС78-2К-02 чертеж)	8	
А3	-3ПС78-2К-03; 3ПС78-2К-04 3ПС78-2К-07; 3ПС78-2К-08СБ	" 3ПС78-2К-03, 3ПС78-2К-04 (сборочный 3ПС78-2К-07, 3ПС78-2К-08 чертеж)	9	
А3	-3ПС78-2К-05 3ПС78-2К-15СБ	" 3ПС78-2К-05 3ПС78-2К-15 (сборочный чертеж)	10	
А3	-3ПС78-2К-06 3ПС78-2К-14СБ	" 3ПС78-2К-06 3ПС78-2К-14 (сборочный чертеж)	11	
А3	-3ПС78-2К-09, 3ПС78-2К-10 3ПС78-2К-11СБ	" 3ПС78-2К-09, 3ПС78-2К-10, 3ПС78-2К-11 (сборочный чертеж)	12	
А3	-3ПС78-2К-12 3ПС78-2К-13; 3ПС78-2К-16СБ	" 3ПС78-2К-12, 3ПС78-2К-13; 3ПС78-2К-16 (сборочный чертеж)	13	
А3	-3ПС78-2К-17 3ПС78-2К-18 СБ	" 3ПС78-2К-17; 3ПС78-2К-18 (сборочный чертеж)	14	
А3	-3ПС78-2К-1 СБ	" 3ПС78-2К-1 (сборочный чертеж)	15÷17	
А4	-3ПС78-2К-1	" 3ПС78-2К-1	18	
А4	3ПС78-2К-1-01÷ ÷3ПС78-2К-05	" 3ПС78-2К-1-01÷3ПС78-2К-1-05	19	
А3	-3ПС78-2К-1-01СБ	" 3ПС78-2К-1-01 (сборочный чертеж)	20	
А3	-3ПС78-2К-1-02СБ	" 3ПС78-2К-1-02 (сборочный чертеж)	21	
А3	-3ПС78-2К-1-03СБ	" 3ПС78-2К-1-03 (сборочный чертеж)	22	
А3	-3ПС78-2К-1-04СБ	" 3ПС78-2К-1-04 (сборочный чертеж)	23	

Формат	Обозначение	Наименование	Стр.	Прим.
А3	902-1-77.83-КЖИ-3ПС78-2К-1-05СБ	Панель стеновая 3ПС78-2К-1-05 (сборочный чертеж)	24	
А3	-ВМС	Ведомость расхода материалов	25÷ ÷27	
А4	-Кр1	Каркас плоский Кр1	28	
А4	-Кр2	То же Кр2	28	
А4	-Кр3	" Кр3	29	
А4	-Кр4	" Кр4	29	
А4	-Кр5	" Кр5	30	
А4	-Кр6	" Кр6	30	
А4	-Кр7	" Кр7	31	
А4	-Кр8	" Кр8	31	
А4	-Кр9	" Кр9	32	
А4	-Кр10	" Кр10	32	
А4	-Кр11	" Кр11	33	
А4	-Кр18	" Кр18	33	
А4	-Кр12	" Кр12	34	
А4	-Кр25	" Кр25	34	
А4	-Кр13, Кр14	" Кр13, Кр14	35	
А4	-Кр13, Кр14СБ	" Кр13, Кр14 (сборочный чертеж)	35	
А4	-Кр15, Кр16, Кр17	" Кр15, Кр16, Кр17	36	
А4	-Кр15, Кр16, Кр17СБ	" Кр15, Кр16, Кр17 (сборочный чертеж)	36	
А4	-Кр19, Кр20	" Кр19, Кр20	37	
А4	-Кр21	" Кр21	37	

Привязан:

Инв. №

Нач. отд.	Шейко	
Н. контр.	Власенко	
Рук. гр.	Боровик	
Ст. инж.	Шмандий	
Инжен.	Завадовская	

ТП 902-1-77.83-КЖИ-ДО

Содержание листов выпуска

Стадия	Лист	Листов
Р	1	2

Госстрой СССР
Союзводоканалпроект
Харьковский
Водоканалпроект

Формат	Обозначение	Наименование		Стр.	Прим.
А4	902-1-77.83-КЖИ-Кр22, Кр23	Каркас плоский	Кр22, Кр23	34	38
А4	– Кр24	То же	Кр24	34	38
А4	– С1	Сетка арматурная	С1	35	39
А4	– С2	тоже	С2	35	39
А4	– С3	"	С3	36	40
А4	– МН3	Изделие закладное	МН3	36	40
А4	–С4, С5		С4, С5		41
А4	–С4, С5 сб		С4, С5 (сборочный чертеж)		41
А4	– МН1	Изделие закладное	МН1	37	42
А4	– МН2	"	МН2	37	42
А4	– МН4	"	МН4	38	43
А4	– МН5	"	МН5	38	43
А4	– МС1, МС2 МС3, МС4	Изделие соединительное	МС1, МС2 МС3, МС4	39	44
А4	– МС1, МС2 МС3, МС4 сб	То же	МС1, МС2, МС3, МС4 (сборочный чертеж)	39	44
А4	– МС5, МС6, МС7, МС8, МС9	"	МС5, МС6, МС7, МС8, МС9	40	45
А4	МС5, МС6, МС7 – МС8, МС9	"	МС5, МС6, МС7, МС8, МС9	40	45
А4	– МС19	"	МС19	41	46
А4	– МС20	"	МС20	41	46
А4	– МС26	"	МС26	42	47
А4	– МС24	"	МС24	42	47

Привязан

Инв. №

Технические требования к изготовлению сборных железобетонных изделий.

1. Сборные железобетонные изделия запроектированы из тяжелого бетона при условии их изготовления в заводских условиях в инвентарных стальных формах. Изделия должны изготовляться в точном соответствии с рабочими чертежами, а также требованиями ГОСТ 13015-75 „Изделия железобетонные и бетонные. Общие технические требования".

2. Изделия армируются арматурными сетками и каркасами.

3. Фиксация закладных изделий осуществляется путем крепления их к опалубочной форме.

4. Для строповки изделий при извлечении их из опалубочной формы и при их транспортировке предусмотрено применение строповочных петель.

5. Складирование изделий производится в штабелях. Высота штабеля назначается из условия обеспечения требований техники безопасности согласно СНиП III-4-80. Подкладки должны устанавливаться в местах расположения строповочных петель.

6. Погрузку и транспортирование изделий следует производить в соответствии с рекомендациями „Временных указаний по перевозке унифицированных сборных железобетонных деталей и конструкций промышленного строительства автомобильным транспортом." (Стройиздат 1966г)

Привязан

Инв. №

ТП 902-1-77.83-КЖИ-ТТ1

Нач. отд.	Шейко	
Н. контр.	Власенко	
Рук. гр.	Кунцевич	
Ст. инж.	Шманай	
Ст. техн.	Каменский	

Технические требования к изготовлению сборных железобетонных изделий.

Стадия	Лист	Листов
Р		1

Госстрой СССР Союзводоканалниипроект Харьковский Водоканалпроект

Технические требования к изготовлению арматурных и закладных изделий.

1. Плоские арматурные изделия следует изготовлять при помощи контактной точечной сварки.

Сварку сеток и каркасов производить во всех точках пересечения стержней.

2. Объединение плоских каркасов в пространственные производить в кондукторах при помощи электросварочных клещей.

3. Размеры сеток и каркасов даны по осям и торцам стержней.

4. Сварку производить в соответствии с ГОСТ 19292-73 „Соединения сварных элементов закладных деталей сборных железобетонных конструкций" и СН 393-78.

5. Сварку тавровых соединений круглых стержней с листовым прокатом закладных изделий выполнять под слоем флюса.

6. Материал прокатной стали закладных изделий принять марки Вст3кп2-1 для сварных конструкций ТУ14-1-3023-80 и Вст3кп2 по ГОСТ 535-79.

Толщину сварных швов принять по наименьшей толщине свариваемых элементов.

Инв. № подл. | Подпись и дата | Взам. инв. №

Привязан

Инв. №

ТП 902-1-77.83-КЖИ-ТТ2

Нач. отд.	Шейко	
Н. контр.	Власенко	
Рук. гр.	Кунцевич	
Ст. инж.	Шманай	
Ст. техн.	Каменский	

Технические требования к изготовлению арматурных и закладных изделий.

Стадия	Лист	Листов
Р		1

Госстрой СССР Союзводоканалниипроект Харьковский Водоканалпроект

Формат	Зона	Поз.	Обозначение	Наименование	Кол. на исполнение 01	02	03	04	05	06	07	08	Примечание
				Документация									
А4			902-1-77.83-КЖСИ-ТТ1	Технические требования к изготовлению сборных железобетонных изделий									
А3			-ЗПС78-2к-01, ЗПС78-2к-02 СБ	Сборочный чертеж									
А3			-ЗПС78-2к-03, ЗПС78-2к-04, ЗПС78-2к-07, ЗПС78-2к-08 СБ	Сборочный чертеж									
А3			-ЗПС78-2к-05 ЗПС78-2к-15 СБ	Сборочный чертеж									
А3			-ЗПС78-2к-06, -ЗПС78-2к-14 СБ	Сборочный чертеж									
А3			- ВМС	Ведомость расхода стали									
				Сборочные единицы									
А3		—	3.902.1-10.1.03.0000-07	Панель стеновая ЗПС78-2к	1	1	1	1	1	1	1	1	
		1	3.901-5	Сальник Ду 700 С=300	1								

Исполнения 09÷16 см. плиты 3,4
17-18 см. плиты 5,6

Привязан:

Инв. №

Нач.отд.	Шейко	
Н.контр.	Власенко	
Рук.гр.	Кунцевич	
Ст.инж.	Шмандий	
Инж.	Мурашникова	

ТП 902-1-77.83-КЖСИ÷ЗПС78-2к

Панель стеновая ЗПС78-2к-01 ÷ ÷ ЗПС78-2к-18

Стадия	Лист	Листов
Р	1	6

Госстрой СССР Союзгазавтоматпроект Харьковский водоканалпроект

Инв.№ подл. | Подп. и дата | Взам. инв.№

Формат	Зона	Поз.	Обозначение	Наименование	Кол. на исп. 01	02	03	04	05	06	07	08	Примечание
		2	3.901-5	Сальник Ду=400 С=300						1			
		3	1.400-15.81.110-01	Изделие закладное МН101-3			1					1	
		4	1.400-15.81.150-44	МН140-3	2	1							
		5	1.400-15.81.140-20	МН130-3			1,7	0,85					п.м.
		6	1.400-15.81.120-44	МН112-3	2	2	2	1		5	4	4	
		7	1.400-15.81.120-50	МН113-3		2		1	60				
		10	1.400-15.81.130-46	МН124-5		1							
		12	1400-15.81.140-08	МН128-3		0,25	0,71	0,76	0,96				п.м.
		13	1.400-15.81.140-26	МН131-3	0,71	0,615							п.м.
		14	1.400-15.81.140-02	МН127-3	0,71								п.м.
				Детали									
	БЧ	15		Ф25 А III ГОСТ 5781-82 С=2350	8								9,05 кг
	БЧ	16		Ф14 А III ГОСТ 5781-82 С=1600	8								1,81 кг
	БЧ	17		Ф18 А III ГОСТ 5781-82 С=1650						8			3,30 кг
	БЧ	18		Ф12 А III ГОСТ 5781-82 С=1500						8			1,33 кг

19189-02 Э

Привязан:

Инв. №

ТП 902-1-77.83-КЖСИ÷ЗПС78-2к

Лист 2

Форм.	Зона	Поз.	Обозначение	Наименование	Кол. на исп. 09	10	11	12	13	14	15	16	Примечание
				Документация									
А4			902-1-77.83-КЖИ-ТТ1	Технические требования к изготовлению сборных железобетонных изделий	X	X	X	X	X	X	X	X	
А3			-ЗПТ8-2к-09, ЗПС78-2к-10 ЗПС78-2к-11СБ	Сборочный чертеж	X	X	X						
А3			-ЗПС78-2к-12, ЗПС78-2к-16, ЗПС78-2к-16СБ	Сборочный чертеж				X	X			X	
А3			-ЗПС78-2к-05 ЗПС78-2к-15СБ	Сборочный чертеж							X		
А3			-ЗПС78-2к-06 -ЗПС78-2к-14СБ	Сборочный чертеж						X			
А3			-ВМС	Ведомость стали	X	X	X	X	X	X	X	X	
				Сборочные единицы									
А3			3.902.1-10.1.03.00.00-07	Панель стеновая ЗПС78-2к	1	1	1	1	1	1	1	1	
		2	3.901-5	Сальник Ду 400 е=300						1			
		3	1.400-15.81.110-01	Изделие закладное МН 101-3								1	
		4	1.400-15.81.150-44	МН 140-3		2	2	4	2				

Привязан

Инв. №

ТП902-1-77.83-КЖИ ÷ ЗПС78-2к

Лист 3

Инв. № подл.	Подп. и дата	Взам. инв. №

Форм.	Зона	Поз.	Обозначение	Наименование	Кол. на исп. 09	10	11	12	13	14	15	16	Примеч.
		5	1.400-15.81.140-20	Изделие закладное МН130-3								0,85	п.м.
		6	1.400-15.81.120-44	МН 112-3	5	4	5	8	5	5		2	
		7	1.400-15.81.120-50	МН 113-3				4			60	1	
		8	1.400-15.81.130-25	МН 121-3		1							
		9	1.400-15.81.120-32	МН 110-3		1							
		12	1.400-15.81.140-08	МН 128-3							0,96	0,76	п.м.
				Детали									
Б4		17		Ф18АIII ГОСТ7581-82е=1650						8			3.30 кг
Б4		18		Ф12АIII ГОСТ5781-82е=1500						8			1.33 кг

19189-02 7

Привязан

Инв. №

ТП902-1-77.83-КЖИ ÷ ЗПС78-2к

Лист 4

Формат	Зона	Поз.	Обозначение	Наименование	Кол. на исп. 17	Кол. на исп. 18	Примечание
				Документация			
А4			902-1-77.83-КЖСИ-ТТ1	Технические требования к изготовлению сборных железобетонных изделий			
А3			-ЗПС78-2к-17 -ЗПС78-2к-18 СБ	Сборочный чертеж			
А3			-ВМС	Ведомость стали			
				Сборочные единицы			
			3.902.1-10.1.03.00.00-07	Панель стеновая ЗПС78-2к	1	1	
		3	1.400-15.81. 110-01	Изделие закладное МН 101-3	1		
		4	1.400-15.81. 150-44	МН 140-3		1	
		5	1.400-15.81. 140-20	МН 130-3	0,85		П. М.
		6	1.400-15.81. 120-44	МН 112-3	2	2	
		7	1.400-15.81. 120-50	МН 113-3	1	2	

Привязан

Инв. №

ТП 902-1-77.83-КЖСИ÷ЗПС78-2к

Лист 5

Инв. № подл. | Подп. и дата | Взам. инв. №

Формат	Зона	Поз.	Обозначение	Наименование	Кол. на исп. 17	Кол. на исп. 18	Примеч.
		10	1.400-15.81. 130-46	Изделие закладное МН 124-5		2	
		12	1.400-15.81. 140-08	МН 128-3	0,76		П. М.
		13	1.400-15.81. 140-26	МН 131-3		0,65	П. М.

19189-02

Привязан:

Инв. №

ТП 902-1-77.83-КЖСИ÷ЗПС78-2к

Лист 6

ЗПС 78-2К-01

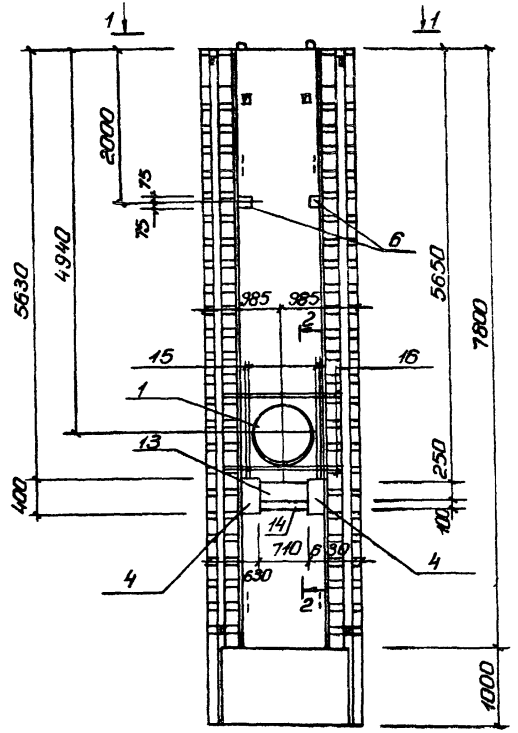

ЗПС 78-2К-02

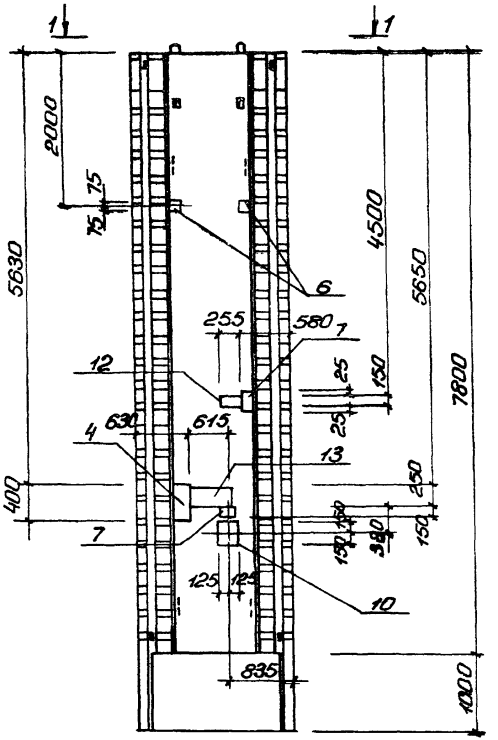

2 - 2

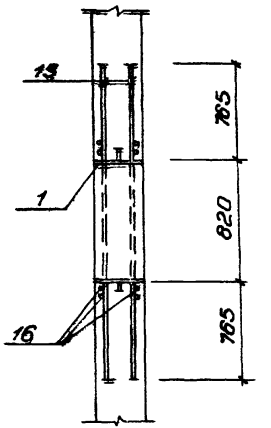

1 - 1

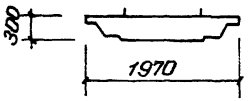

Остальное см. серия 3.902.1-10 вып. 1

Привязан:				ТП902-1-77.83-КЖСИ-	ЗПС 78-2К-01 ЗПС 78-2К-02	СБ	
				Панель стеновая ЗПС 78-2к-01 ЗПС 78-2к-02 (сборочный чертеж)		Стадия	Масса	Масштаб
						Р	10,175	
						Лист	Листов 1	
Инв. №						Госстрой СССР Союзводоканалпроект Харьковский Водоканалпроект		
		Нач. отд.	Шейко					
		Н. контр.	Власенко					
		Рук. гр.	Кунцевич					
		Гл. инж.	Шманай					
		Инженер	Мирошникова					

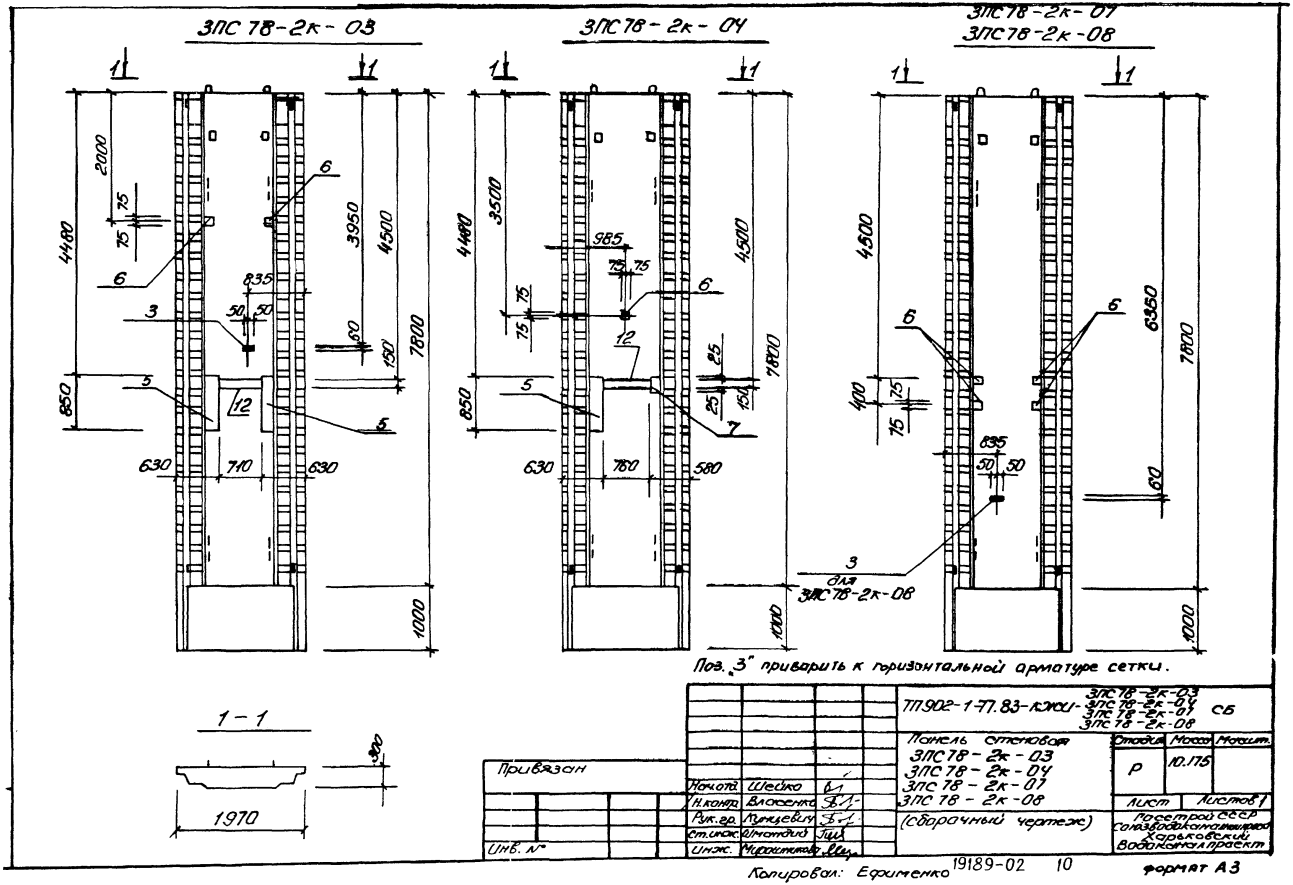

ЗПС 78-2к-03
ЗПС 78-2к-04
ЗПС 78-2к-07
ЗПС 78-2к-08
1-1
1970
300
Поз. „3" приварить к горизонтальной арматуре сетки.
ТП902-1-77.83-КЖИ-
ЗПС 78-2к-03
ЗПС 78-2к-04
ЗПС 78-2к-07
ЗПС 78-2к-08
СБ
Панель стеновая
ЗПС 78-2к-03
ЗПС 78-2к-04
ЗПС 78-2к-07
ЗПС 78-2к-08
(сборочный чертеж)
Стадия
Масса
Масшт.
Р
10.175
Лист
Листов 1
Посетрой СССР
Союзводоканалпроект
Харьковский
Водоканалпроект
Привязан
Инв. №
Нач.отд. Шейко
Н.контр. Власенко
Рук.гр. Кунцевич
Ст.инж. Шмаглий
Инж. Мирошникова
Копировал: Ефименко
19189-02
10
формат А3

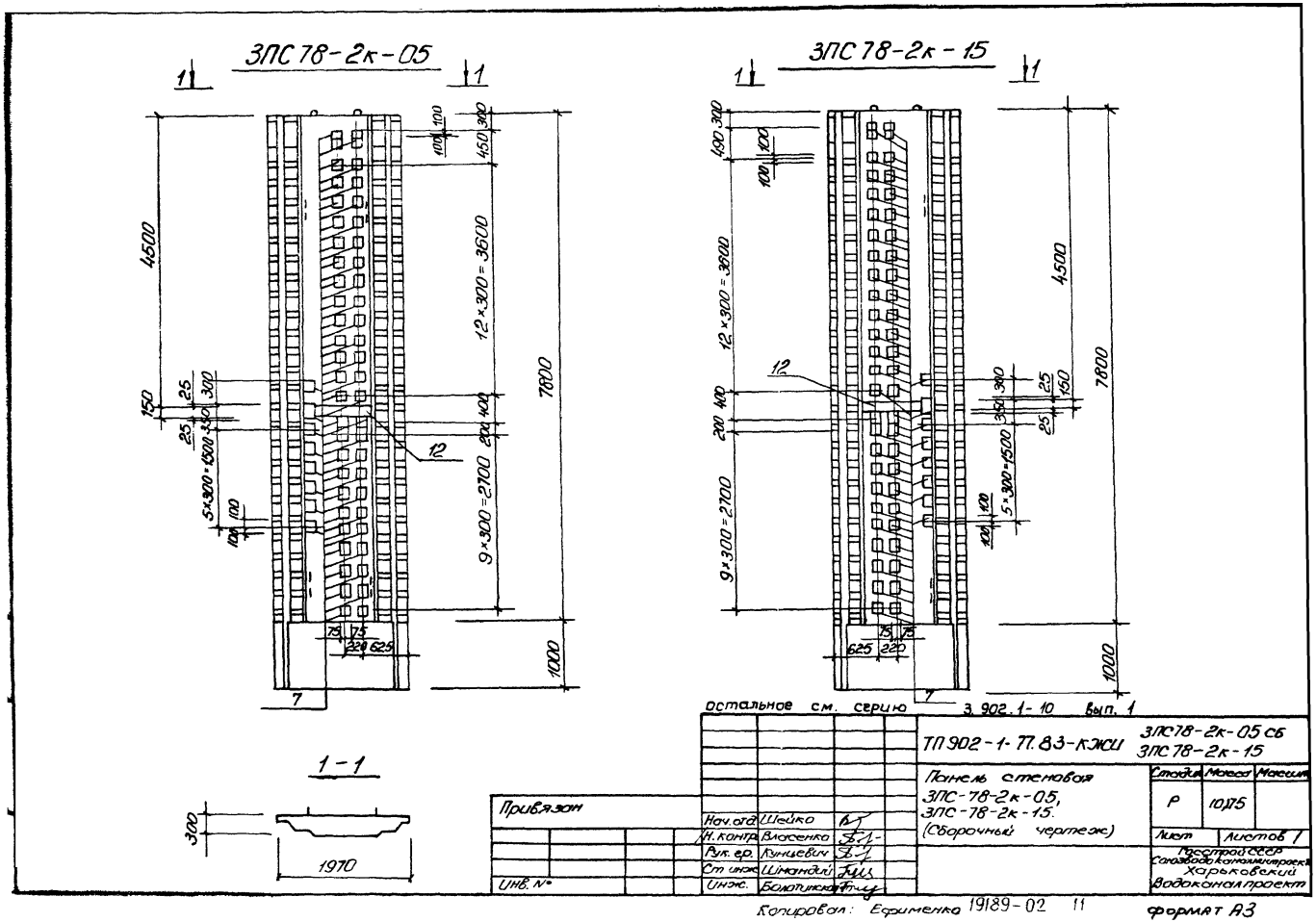

ЗПС 78-2к-05
ЗПС 78-2к-15
1-1
4500
7800
1000
12×300=3600
9×300=2700
5×300=1500
12
7
1970
300
остальное см. серию 3.902.1-10 вып. 1
ТП 902-1-77.83-КЖСИ
ЗПС78-2к-05 сб
ЗПС78-2к-15
Панель стеновая
ЗПС-78-2к-05,
ЗПС-78-2к-15.
(Сборочный чертеж)
Стадия Масса Масшт
Р 10,75
Лист Листов 1
Привязан
Нач.отд. Шейко
Н.контр. Власенко
Рук.гр. Кунцевич
Ст.инж. Шмандий
Инж. Болотинская
Инв. №
Госстрой СССР
Союзводоканалпроект
Харьковский
Водоканалпроект
Копировал: Ефименко 19189-02 11
формат А3

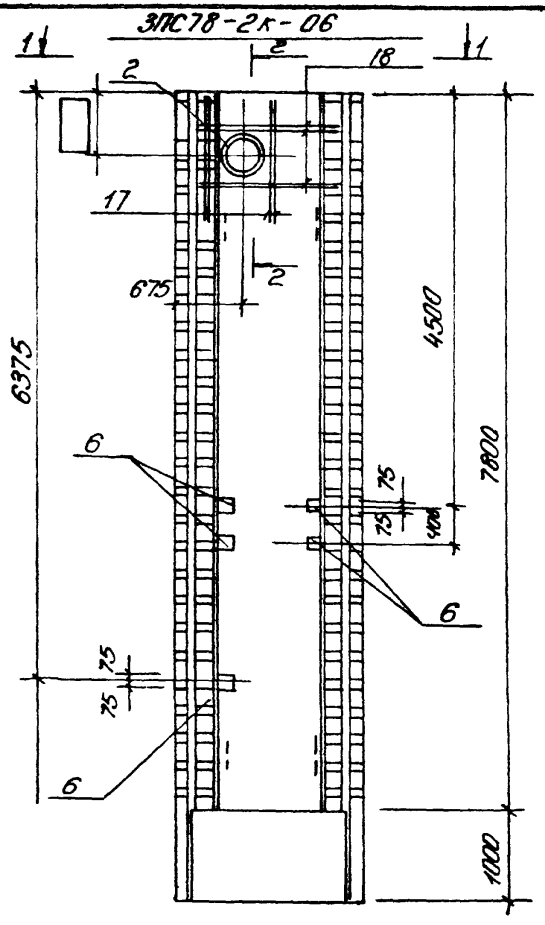

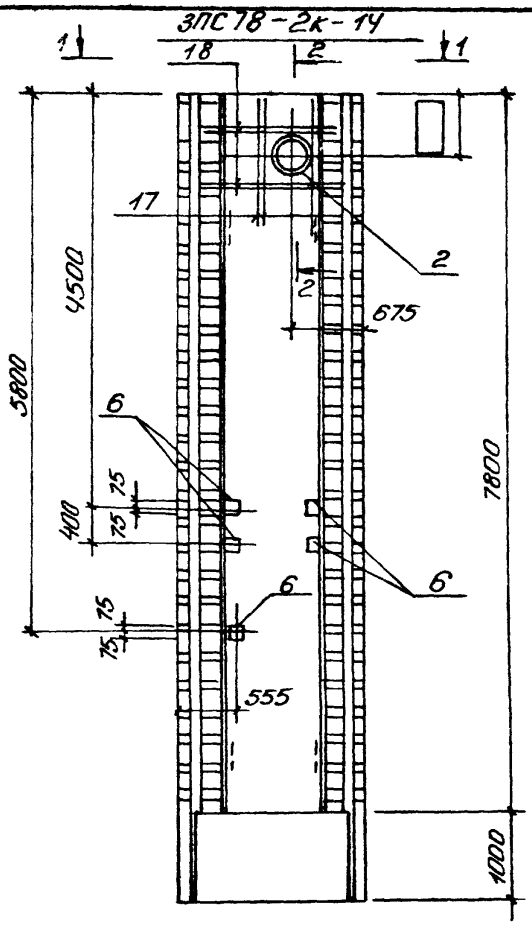

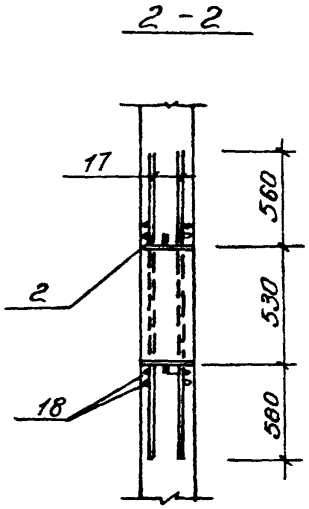

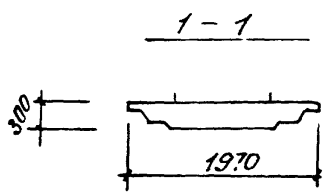

остальное см. серию 3.902.1-10 вып. 1

Привязан	Н.отд.	Шейко		ТП902-1-ТП.83-КЖИ- ЗПС78-2к-06с ЗПС78-2к-14
	Н.контр.	Власенко		Панель стеновая ЗПС78-2к-06 ЗПС78-2к-14 (сборочный чертеж)
	Рук.пр.	Кунцевич		Стадия: Р; Масса: 10,175; Масшт.:
	Ст.инж.	Шмандий		Лист; Листов
Инв. №	Инж.	Мирошникова		Госстрой СССР Союзводоканалпроект Харьковский Водоканалпроект

Копировал: Ефименко 19189-02 12

формат А3

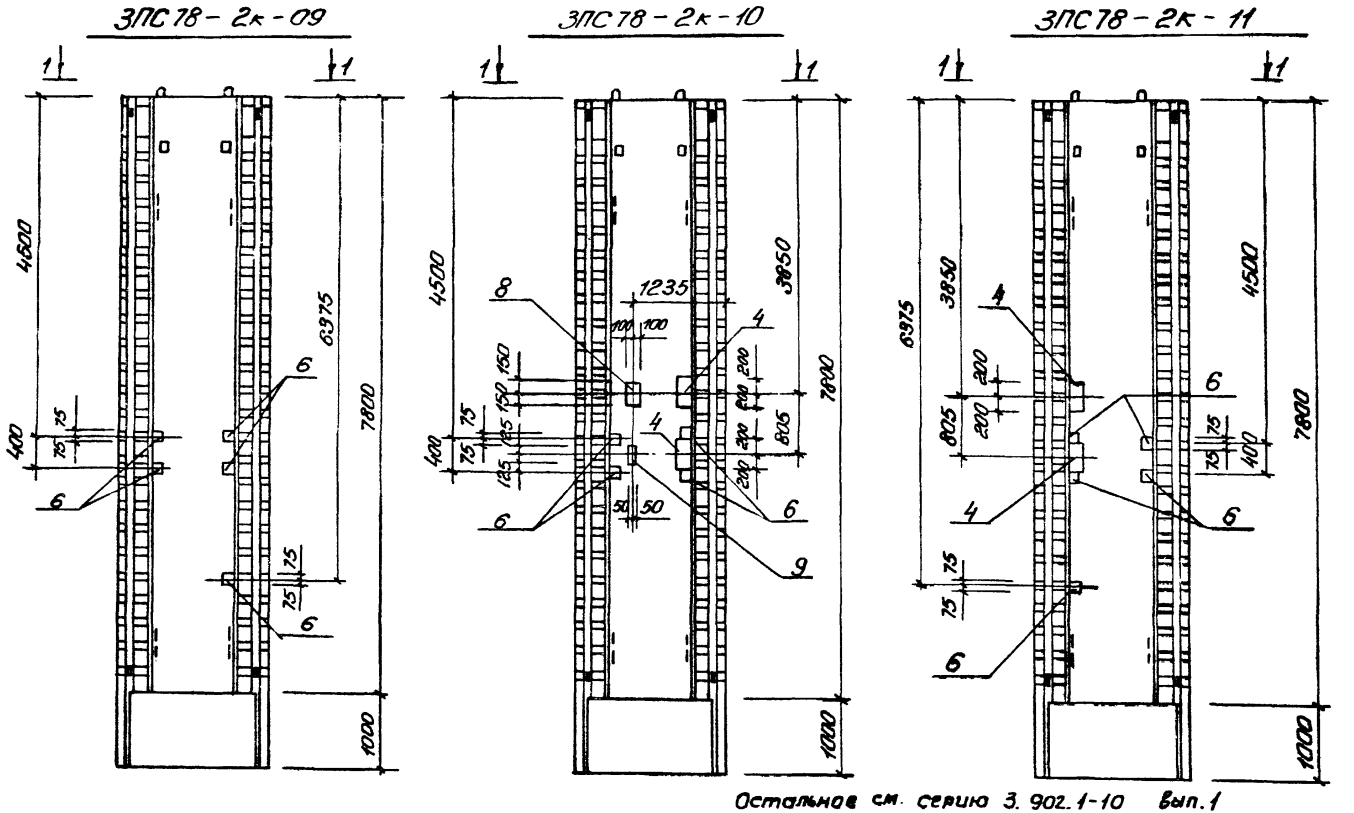

Остальное см. серию 3.902.1-10 вып.1

1-1

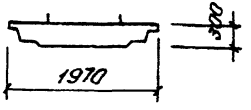

Нач.отд.	Шейко		ТП 902-1-77.83-КЖИ	ЗПС78-2к-09, ЗПС78-2к-10, ЗПС-78-2к-11сб
Н.контр.	Власенко		Панель стеновая ЗПС78-2к-09 ЗПС78-2к-10 ЗПС78-2к-11 (Сборочный чертеж)	Стадия: Р; Масса: 10,175; Масшт.:
Рук.гр.	Кунцевич			Лист; Листов 1
Стин.ж.	Шмандий			Расстрой СССР Союзводоканалмонтаж Харьковский Водоканалпроект
Инж.сек.	Мирошникова			

Привязан:

Инв. №

19189-02 13

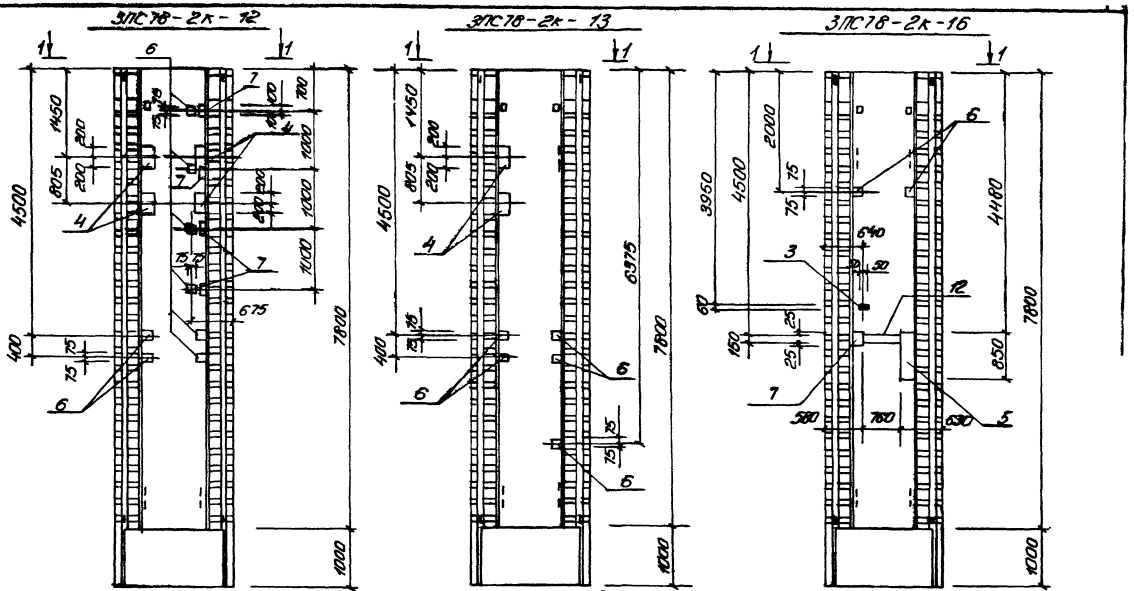

Остальное см. серию 3.902.1-10 вып. 1

Поз. „3" приварить к горизонтальной арматуре сетки

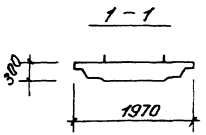

Привязан:			ТП 902-1-77.83-КЖИ	3ПС78-2к-12 3ПС78-2к-13 СБ 3ПС78-2к-16
	Н.отд.	Шевко		Панель стеновая
	Н.контр.	Власенко		3ПС78-2к-12 3ПС78-2к-13 3ПС78-2к-16
	Рук.гр.	Кинцевич		(Сборочный чертеж)
	Ст.инж.	Шмандий		
Инв. №	Инж.	Мирошникова		

Стадия	Масса	Масшт.
Р	10,175	
Лист	Листов 1	

Госстрой СССР
Союзгипроводоканалстрой
Харьковгипроводоканал

Копировал: Ефименко 19189-02 14 формат А3

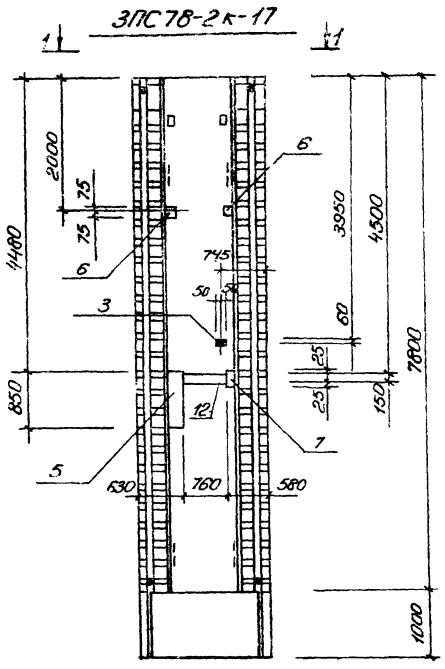

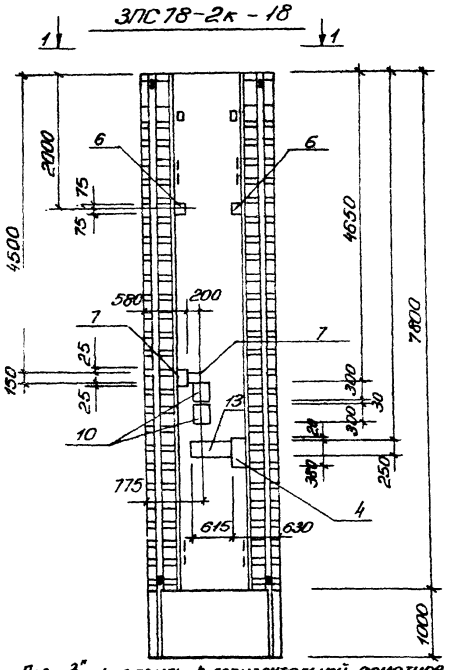

Поз. „3" приварить к горизонтальной арматуре сетки.

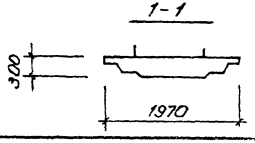

Нач. отд.	Шейка		ТП902-1-77.83-КЖСИ - ЗПС78-2к-17 / ЗПС78-2к-18 СБ		
Н. контр.	Власенко		Панель стеновая ЗПС78-2к-17 ЗПС78-2к-18 (сборочный чертеж)	Стадия	Масса	Масштаб
Рук. гр.	Кунцевич			Р	10,175	
Ст. инж.	Шмандий			Лист	Листов 1	
Инженер	Мирошникова			Госстрой СССР Союзводаканалпроект Харьковский Водоканалпроект		

Привязан:

Инв. №

Копировал: Ефр

19189-02 15

формат А3

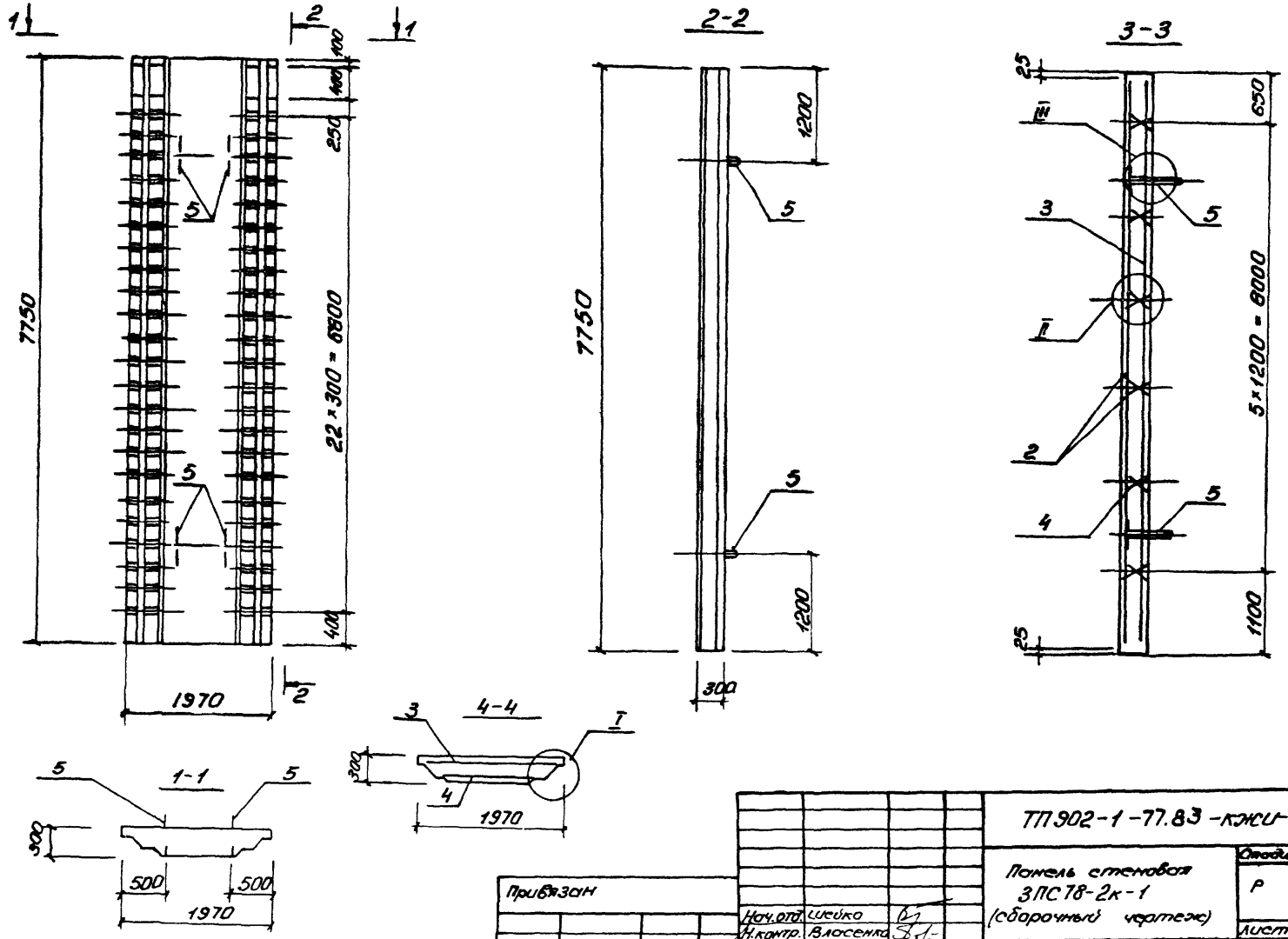

Привязан				ТП 902-1-77.83-КЖИ-3ПС78-2к-1Сб			
				Панель стеновая 3ПС78-2к-1 (сборочный чертеж)	Стадия	Масса	Масштаб
					Р	9,33	1:50
					Лист 1	Листов 3	
					Госстрой СССР Союзводоканалниипроект Харьковский Водоканалпроект		
Инв. №							

Нач.отд.	Шейко	
Н.контр.	Власенко	
Рук.гр.	Кунцевич	
Ст.инж.	Шмандий	

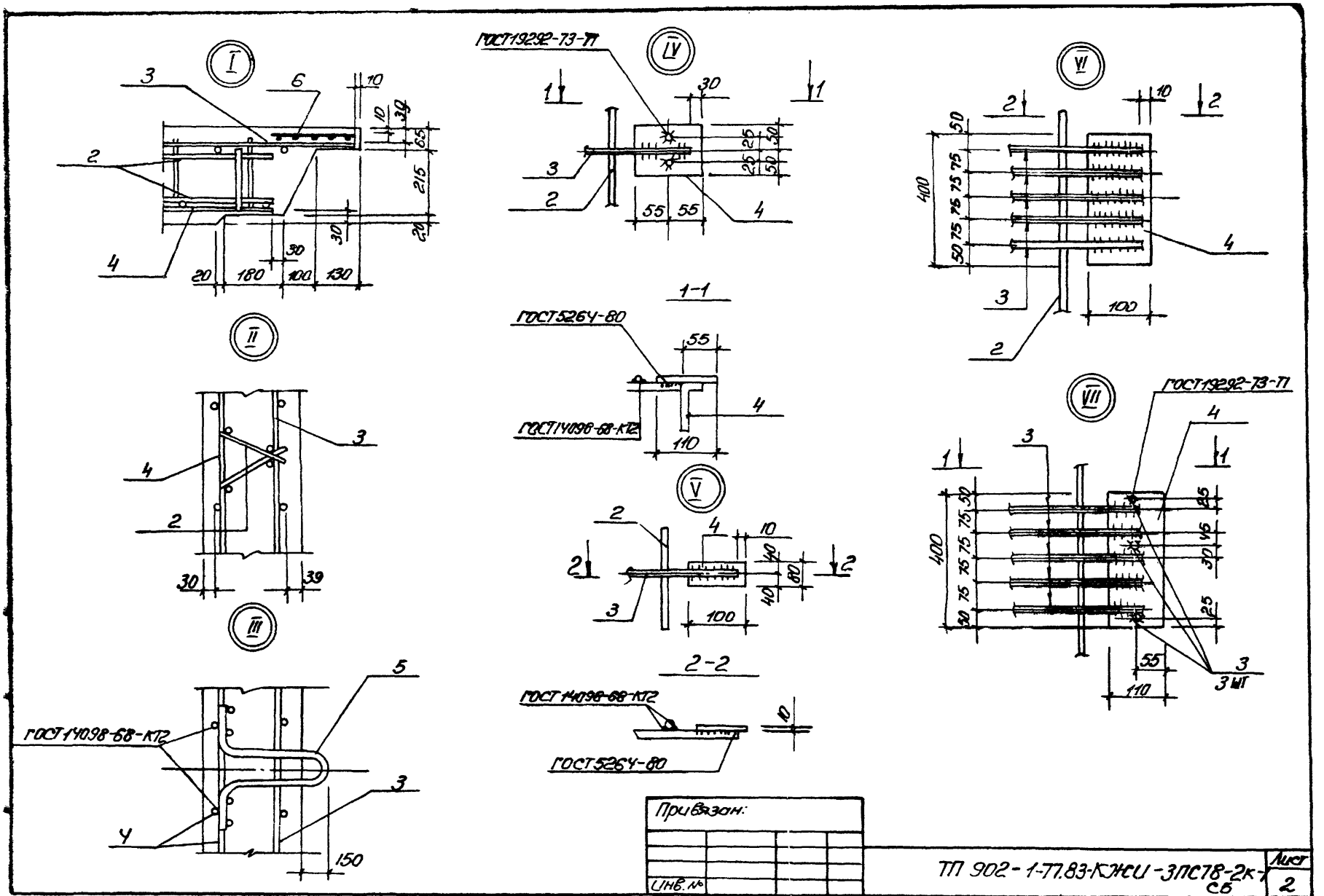
I
II
III
IV
V
VI
VII
1-1
2-2
ГОСТ19292-73-Т1
ГОСТ5264-80
ГОСТ14098-68-КТ2
3 ШТ
Привязан:
Инв. №
ТП 902-1-77.83-КЖИ-3ПС78-2к-7 СБ
Лист 2
19189-02 17
Копировал: Бакиненко
формат А3

Ведомость расхода стали на элемент, кг

Марка элемента	Изделия арматурные														Изделия закладные							Общий расход
	Арматура класса								Прокат марки					Всего	Арматура класса						Всего	
	AIII						AI								AII				AI			
	ГОСТ 5781-82						ГОСТ 5781-82			ГОСТ 103-76					ГОСТ 5781-82				ГОСТ 5781-82			
	ф10	ф14	ф16			Итого	ф6	ф8	Итого	10×100	10×100	10×80		Итого	ф25			Итого	ф8		Итого		
ЗПС78-2к-1	13,2	148,8	153,7			315,7	33,3	7,2	40,5	9,8	7,0	2,4		19,2	375,4	31,0			31	5,8		5,8	36,8	412,2

Привязан:

Инв. №

ТП 902-1-77.83-КЖСИ-ЗПС78-2к-1СБ

Лист 3

Формат	Зона	Поз.	Обозначение	Наименование	Кол.	Примечание
				Документация		
А4			902-1-77.83 -КЖСИ-ТП	Технические требования ТП1		
А4			-ТП2	Технические требования ТП2		
А3			-ЗПС78-2к-1	Сборочный чертеж		
	1	1	3.902-1.10.1.03.00.00.-07	Панель стеновая ЗПС78-2к		
А4		2	-Кр 18	Каркас плоский Кр 18	4	
А4		3	-С4, С5	Сетка арматурная С5	1	
А4		4	С4, С5	то же С4	1	
		5	3.902-1-10.1 00.22.00.С6	Изделие закладное МН3	4	
		6	3.9021-10.1. 00.14.00	Сетка арматурная С84	2	
				Материалы		
				Бетон марки М300	3,73	м³

Остальное см. спецификацию исполнения.

Привязан

Инв. №

ТП 902-1-77.83 -КЖСИ -ЗПС-78-2к-1

Нач. отд.	Шейко	
Н. контр.	Власенко	
Рук. гр.	Кунцевич	
Гл. инж.	Шмонин	
Инж.	Романко	

Панель стеновая ЗПС 78-2к-1

Стадия	Лист	Листов
Р		1

Госстрой СССР Союзводоканалпроект Харьковский Водоканалпроект

Формат	Зона	Поз.	Обозначение	Наименование	Кол. на 01	02	03	04	05	Примечание
				Документация						
А4			902-1-77.83 -КЖСИ-ТТ1	Технические требования к изготовлению сборных железобетонных изделий	X	X	X	X	X	
А3			-3ПС78-2к-1-01СБ	Сборочный чертеж	X					
А3			-3ПС78-2к-1-02СБ	Сборочный чертеж		X				
А3			-3ПС78-2к-1-03СБ	Сборочный чертеж			X			
А3			-3ПС78-2к-1-04СБ	Сборочный чертеж				X		
А3			-3ПС78-2к-1-05СБ	Сборочный чертеж					X	
				Сборочные единицы						
А3		–	902-1- -КЖСИ-3ПС78-2к-1	Панель стеновая 3ПС78-2к-1	1	1	1	1	1	
		7	3.901-5	Сальник ду 100 С=300				1		

Привязан

Инв. №

Нач. отд.	Шейко	
Гл. констр.	Власенко	
Рук. гр.	Кунцевич	
Ст. инж.	Шмандий	
Инж.	Мурашинкая	

ТП 902-1-77.83-КЖСИ- 3ПС78-2к-1-01 ÷ 3ПС78-2к-1-05

Панель стеновая 3ПС78-2к-1-01 ÷ 3ПС78-2к-1-05

Стадия	Лист	Листов
Р	1	2

Госстрой СССР Союзводоканалпроект Харьковский Водоканалпроект

Инв. № подл. | Подп. и дата | Взам. инв. №

Формат	Зона	Поз.	Обозначение	Наименование	Кол. на 01	02	03	04	05	Примечание
		8	3.901-5	Сальник ду50 С=300		1	1			
		9	1.400-15.81 110-01	Изделие закладное МН 101-3	1					
		10	1.400-15.81 150-44	МН140-3		2	4			
		11	1.400-15.81 140-20	МН 130-3			0,85	0,85		п. м.
		12	1.400-15.81 120-44	МН112-3	2					
		13	1.400-15.81 120-50	МН 113-3	5	2	1	1	1	
		14	1.400-15.81 130-25	МН 121-2		3	3	1	1	
		15	1.400-15.81 120-32	МН 110-3		3	3	1	1	
		16	1.400-15.81 130-46	Изделие закладное МН 124-5	2	2	2		2	
		17	1.400-15.81 520	МН 517		2,66	6,12	4,92	5,04	п. м
		18	1.400-15.81 140-08	МН128-3	0,96	0,81	0,76	0,76	0,96	п. м
		19	1.400-15.81 150-47	МН140-8			2	4	1	

1989-02 20

Привязан

Инв. №

ТП 902-1-77.83 -КЖСИ 3ПС78-2к-1-01 ÷ 3ПС78-2к-1-05 Лист 2

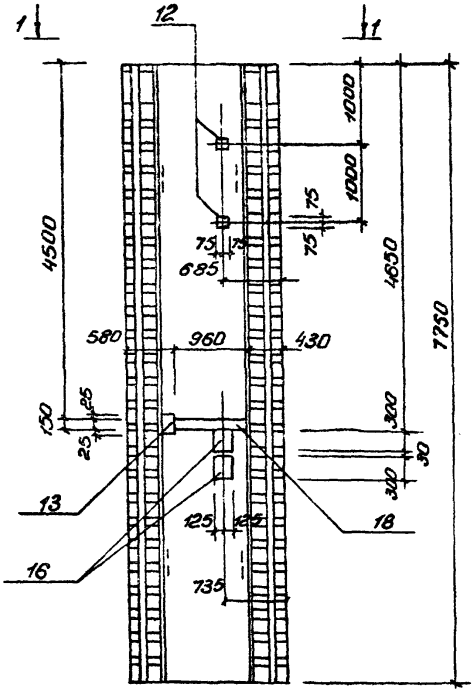

2—2

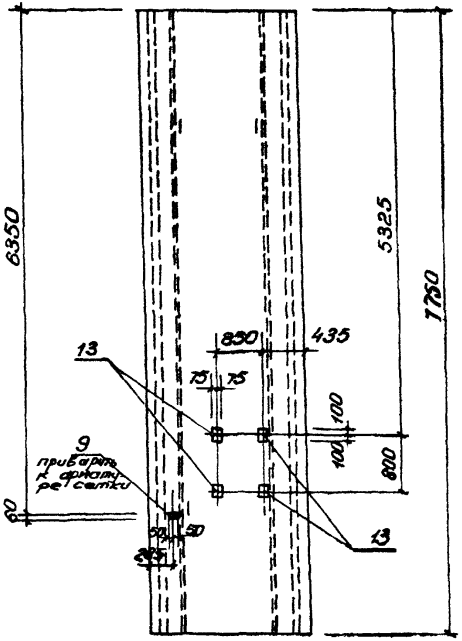

1—1

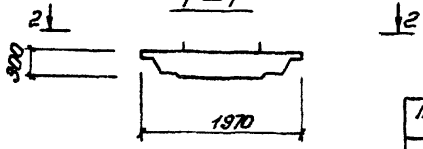

остальное см. лист 902-1-77.83-КЖИ-ЗПС78-2к-1

				ТП 902-1-77.83-КЖИ-ЗПС 78-2к-1-01 СБ		
				Панель стеновая ЗПС 78-2к-1-01 (сборочный чертеж)	Стадия	Масса	Масштаб
					Р	9325 кг	
					Лист	Листов 1	
Привязан:					Расстрой СССР Союзводоканалмонтажпроект Харьковский водоканалпроект		
		Нач. отд.	Шейко				
		Н. контр.	Власенко				
		Рук. гр.	Кунцевич				
		Ст. инж.	Шмондий				
Инв. №		Инж. сек.	Мирошникова				

19189-02 21

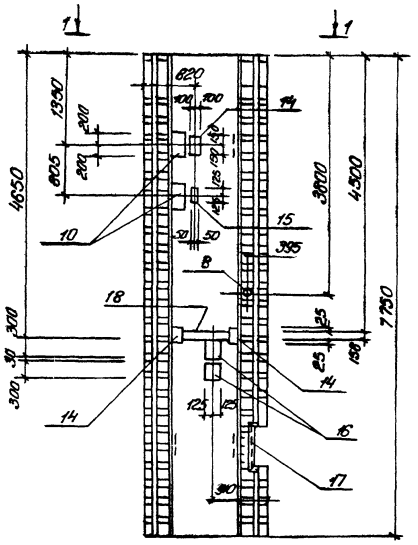

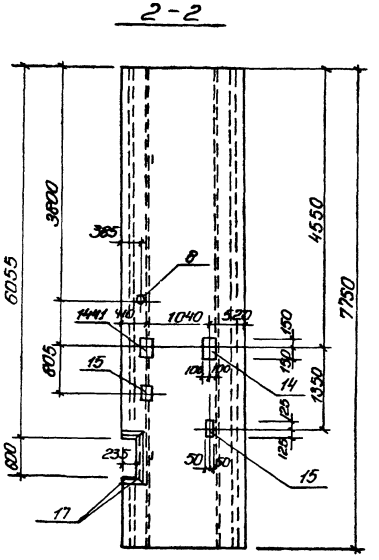

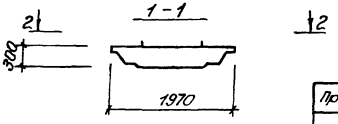

остальное см. лист 902-1-77.83-КЖИ-3ПС78-2к-1

				ТП 902-1-77.83-КЖИ-3ПС78-2к-1-02-СБ			
				Панель стеновая 3ПС78-2к-1-02 (сборочный чертеж)	Стадия	Масса	Маштаб
					Р	9325 кг	
					Лист	Листов 1	
Привязан					Госстрой СССР Союздорпроектмонтаж Харьковский Водоканалпроект		
			Н.отд.	Шейко			
			Н.контр.	Блаженко			
			Рук.гр.	Кинцевич			
			Ст.инж.	Шмандий			
Инв.№			Инженер	Мирошникова			

Копировал: Ефименко 19189-02 22

Формат А2

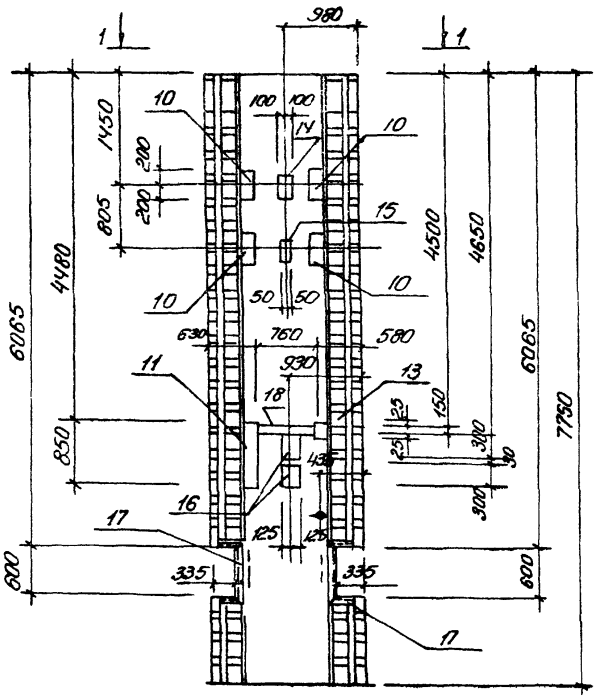

2 - 2

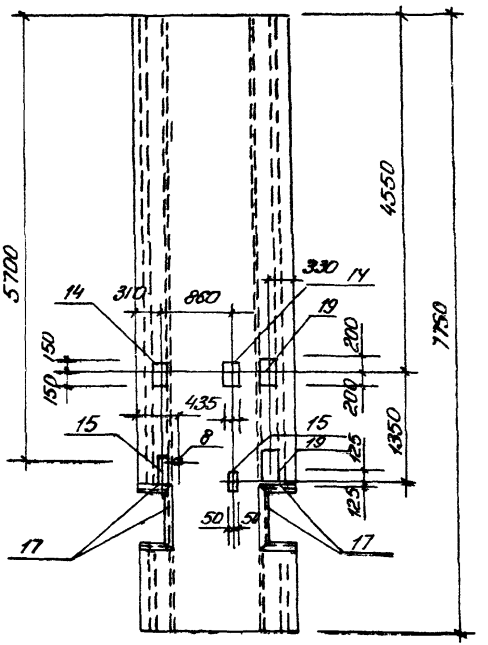

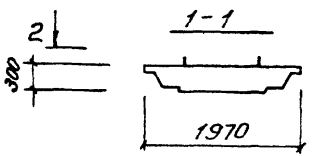

остальное см. лист 902-1-77.83-КЖИ-ЗПС78-2к-1

Привязан:				ТП 902-1-77.83-КЖИ-ЗПС78-2к-1-03 СБ		
				Панель стеновая ЗПС78-2к-1-03 (сборочный чертеж)	Стадия: Р	Масса: 9325 кг
					Лист	Листов 1
					Госстрой СССР Союзводоканалпроект Харьковский Водоканалпроект	
		Н. отдела	Шеско			
		Н. контр.	Власенко			
		Рук. гр.	Кунцевич			
		Ст. инж.	Шнайдер			
		Инж.	Мороз			
Инв. №						

Копировал Ефименко 19189-02 23 Формат А3

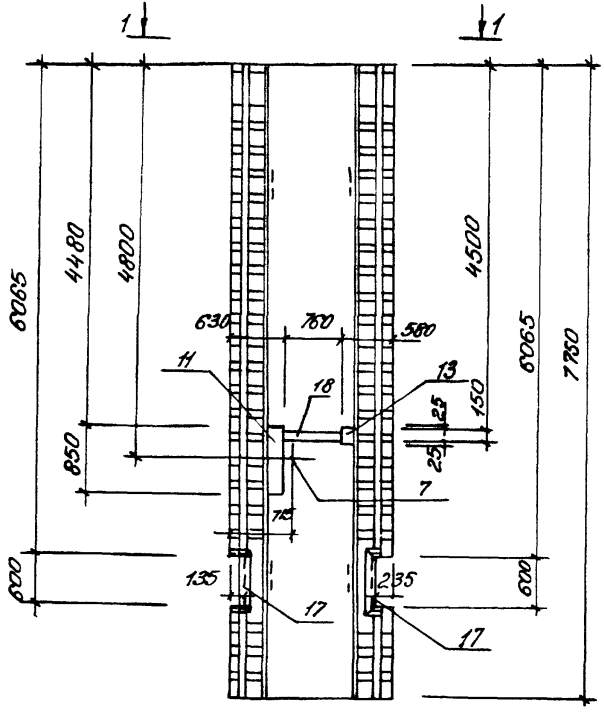

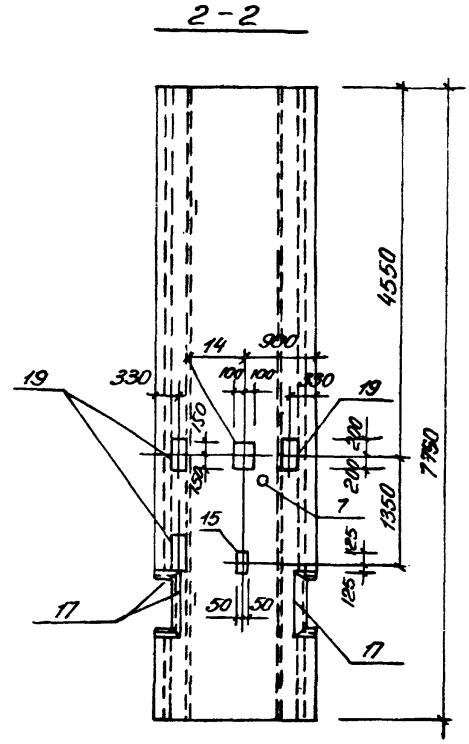

Остальное см. лист 902-1-77.83-КЖИ-ЗПС78-2к-1

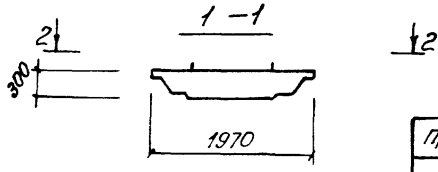

				ТП902-1-77.83-КЖИ-ЗПС78-2к-1-04 СБ			
				Панель стеновая ЗПС78-2к-1-04 (Сборочный чертеж)	Стадия	Масса	Масшт.
					Р	9325 кг	
Привязан:					Лист	Листов 1	
					Госстрой СССР Союзводоканалпроект Харьковский Водоканалпроект		
Инв. №							

Н.отд.	Шейко	
Н.контр.	Власенко	
Рук.гр.	Кунцевич	
Ст.инж.	Шмандий	
Инж.	Мирошникова	

Копировал: Ефименко 19189-02 24 формат А3

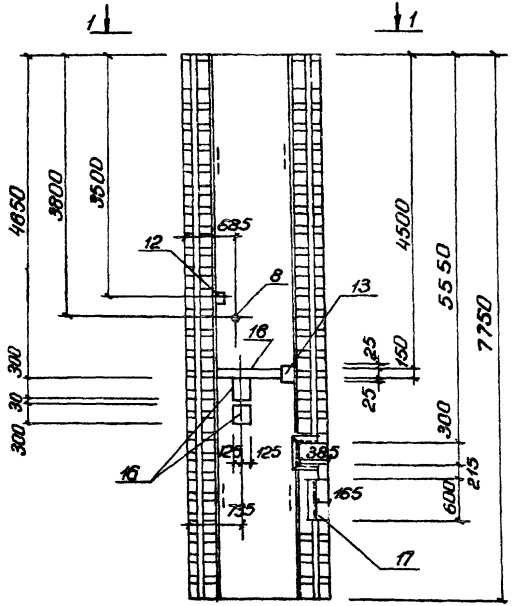

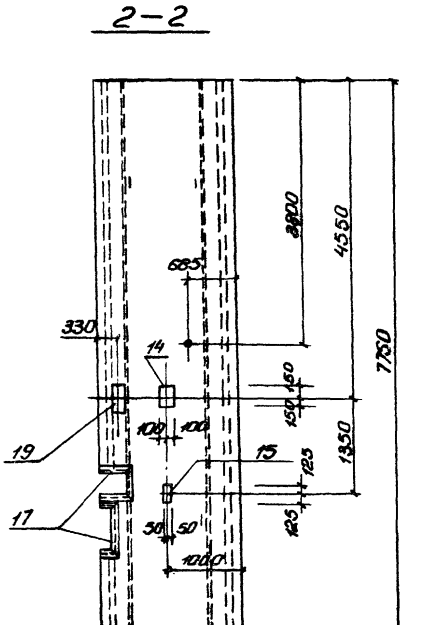

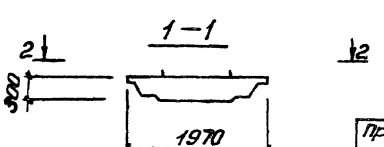

остальное см. лист 902-1-77.83-КЖИ-ЗПС78-2к-1

Привязан:				ТП902-1-77.83-КЖИ-ЗПС78-2К-1-05-СБ	
				Панель стеновая ЗПС78-2К-1-05 (сборочный чертеж)	Стадия: Р; Масса: 9325 кг; Масштаб:
		Нач. отд.	Шейко		Лист; Листов 1
		Н. контр.	Власенко		Гострой СССР Союзводоканалпроект Харьковский водоканалпроект
		Рук. гр.	Кунцевич		
		Ст. инж.	Шмондий		
Инв. №		Инжен.	Мурашкина		

19189-02 25

Ведомость расхода стали на дополнительные арматурные и закладные изделия, кг

Марка элемента	Изделия арматурные							Изделия закладные															
	Арматура класса А III ГОСТ 5781-82						Всего	Арматура класса А III ГОСТ 5781-82					Прокат марки ГОСТ 103-76							ГОСТ 82-70			
	ф12	ф14	ф18	ф25		Итого		ф8	ф10	ф12		Итого	-6×60	-6×100	-6×150	-8×150	-8×200		Итого	-6×250	-8×250		Итого
ЗПС78-2к-01		14,48		72,4		86,88	86,88	1,14		4,8		5,94		3,34		2,8	10,0		16,14	8,38			8,38
ЗПС78-2к-02								1,3	0,7	3,4		5,4			4,61	2,8	5,0		12,41	7,26	5,1		12,36
ЗПС78-2к-03								0,77		6,08		6,85	0,3		5,04	2,8	21,42		29,56				
ЗПС78-2к-04								0,91		3,04		3,95			6,8	1,4	7,71		15,91				
ЗПС78-2к-05								18,77				18,77			90,82				90,82				
ЗПС78-2к-06	10,64		26,4			37,04	37,04			5,0		5,0				7,0			7,0				
ЗПС78-2к-07										4,0		4,0				5,6			5,6				

Продолжение ведомости

Изделия закладные											Общий расход
Прокат марки										Всего	
ГОСТ 2590-71			ГОСТ 19903-74			ГОСТ 10704-63					
ф15		Итого	-δ=10		Итого	тр.530×7	тр.680×9		Итого		
10,2		10,2	10,4		10,4		54		54	105,06	191,94
										30,17	30,17
										36,41	36,41
										19,86	19,86
										109,59	109,59
6,5		6,5	4,74		4,74	27,1			27,1	50,34	87,38
										9,6	9,6

Привязан

Инв. №

Нач. отд.	Шейко	
Н. контр.	Власенко	
Рук. гр.	Кунцевич	
Ст. инж.	Шмандий	
Техник	Слатенко	

ТП 902-1-77.83-КЖВИ-ВМС

Ведомость расхода стали на дополнительные арматурные и закладные изделия

Стадия	Лист	Листов
Р	1	3

Госстрой СССР
Союзводоканалмиупроект
Харьковский
Водоканалпроект

Ведомость расхода стали на дополнительные арматурные и закладные изделия, кг

Марка элемента	Изделия арматурные: Арматура класса AIII ГОСТ 5781-82 ф12	ф18		Итого	Всего	Изделия закладные: Арматура класса AIII ГОСТ 5781-82 ф8	ф10	ф12		Итого	Прокат марки ГОСТ 103-76 6×60	6×150	8×100	8×150	8×200		Итого	ГОСТ 2590-71 ф15		Итого	
ЗПС78-2к-08						0,2		4,0		4,2	0,3			5,6			5,9				
ЗПС78-2к-09								5,0		5,0				7,0			7,0				
ЗПС78-2к-10							0,7	7,8		8,5			1,6	5,6	13,8		21,0				
ЗПС78-2к-11								7,8		7,8				7,0	10,0		17,0				
ЗПС78-2к-12						1,2		13,6		14,8		5,6		11,2	20,0		36,8				
ЗПС78-2к-13								7,8		7,8				7,0	10,0		17,0				
ЗПС78-2к-14	10,64	26,4		37,04	37,04			5,0		5,0				7,0			7,0	6,5		6,5	
ЗПС78-2к-15						18,77				18,77		90,82					90,82				

Продолжение ведомости

Изделия закладные: Прокат марки ГОСТ 19903-74 δ=10		Итого	ГОСТ 10704-63 Тр. 50×7			Итого	Всего	Общий расход
							10,1	10,1
							12,0	12,0
							29,5	29,5
							24,8	24,8
							51,6	51,6
							24,8	24,8
4,74		4,74	27,1			27,1	50,34	87,38
							109,59	109,59

Привязан:

Инв. №

ТП902-1-77.83-КЖСИ-ВМС

Лист 2

Ведомость расхода стали на дополнительные закладные изделия, кг

Марка элемента	Изделия закладные: Арматура класса A III, ГОСТ 5781-82					Прокат марки, ГОСТ 103-76							ГОСТ 82-70			ГОСТ 8509-72		
	ф8	ф10	ф12		Итого	-6×60	-6×150	-8×100	-8×150	-8×200	10×200	Итого	-6×250	-8×250	Итого	L63×5		Итого
ЗПС78-2к-16	1,11		4,04		5,15	0,3	6,8		2,8	10,71		20,61						
ЗПС78-2к-17	1,11		4,04		5,15	0,3	6,8		2,8	10,71		20,61						
ЗПС78-2к-18	1,09	1,4	3,4		5,89		2,8		2,8	5,0		10,6	7,26	10,2	17,46			
ЗПС78-2к-1-01	2,47	1,4	2,0		5,87	0,3	13,82		2,8			16,92		10,2	10,2			
ЗПС78-2к-1-02	4,44	3,5	5,8		13,74		8,55	4,8		21,4		34,75		10,2	10,2	12,77		12,77
ЗПС78-2к-1-03	8,25	3,5	12,44		24,19		6,8	4,8		52,11	2,4	66,11		10,2	10,2	29,4		29,4
ЗПС78-2к-1-04	6,81	0,7	6,64		14,15		6,8	1,6		34,51	4,8	47,71				23,62		23,62
ЗПС78-2к-1-05	7,12	2,1	1,0		11,12		8,22	1,6		8,8	1,2	19,82		10,2	10,2	24,19		24,19

Продолжение ведомости

Изделия закладные: Прокат марки, ГОСТ 2590-71			ГОСТ 19903-74			ГОСТ 8732-78				Всего	Общий расход
ф7		Итого	-δ=10		Итого	Тр. 121×4	Тр. 168×5		Итого		
										25,76	25,76
										25,76	25,76
										33,95	33,95
										32,99	32,99
0,3		0,3	1,2		1,2	3,5			3,5	76,46	76,46
0,3		0,3	1,2		1,2	3,5			3,5	129,9	129,90
0,42		0,42	1,76		1,76		6		6	93,66	93,66
										65,33	65,33

Привязан

Инв. №

ТП 902-1-77.83-КЖОУ-ВМС

Лист 3

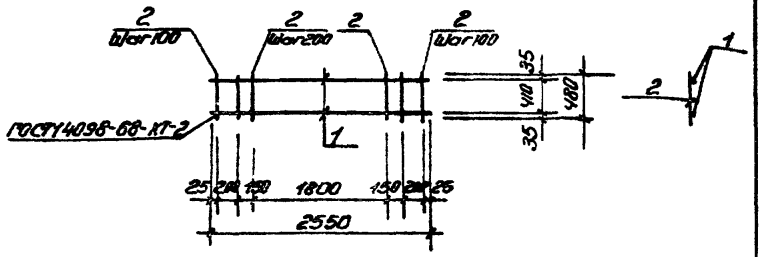

Формат	Зона	Поз.	Обозначение	Наименование	Кол.	Прим.
				Документация		
А4			902-1-77.83-КЖСИ-ТТ2	Технические требования		
				Детали		
Б.Ч		1		ф16AIII ГОСТ 5781-82 ℓ=2550	2	4,0 кг
Б.Ч		2		ф6AI ГОСТ 5781-82 ℓ=480	16	0,1 кг

Привязан

Инв. №

Нач. отдела	Шейко		
Н. контр.	Власенко		
Рук. гр.	Кунцевич		
Ст. инж.	Шпандий		
Инж.	Литвинова		

ТП 902-1-77.83 -КЖСИ-КР1

Каркас плоский КР1

Стадия	Масса	Масштаб
Р	9,6 кг	1:50
Лист	Листов 1	

Госстрой СССР Специализированное Харьковское Водоканалпроект

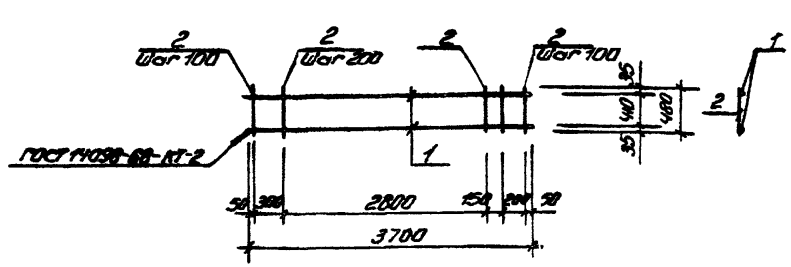

Формат	Зона	Поз.	Обозначение	Наименование	Кол.	Прим.
				Документация		
А4			902-1-77.83-КЖСИ-ТТ2	Технические требования		
				Детали		
Б.Ч		1		ф16AIII ГОСТ 5781-82 ℓ=3700	2	5,8 кг
Б.Ч		2		ф6AI ГОСТ 5781-82 ℓ=480	22	0,1 кг

Привязан:

Инв. №

Инв. № подл. | Подп. и дата | Взам. инв. №

Нач.	Шейко		
Н. контр.	Власенко		
Рук. гр.	Кунцевич		
Ст. инж.	Шпандий		
Инж.	Литвинова		

ТП 902-1-77.83 -КЖСИ-КР2

Каркас плоский КР2

Стадия	Масса	Масштаб
Р	13,8 кг	1:50
Лист	Листов 1	

Госстрой СССР Специализированное Харьковское Водоканалпроект

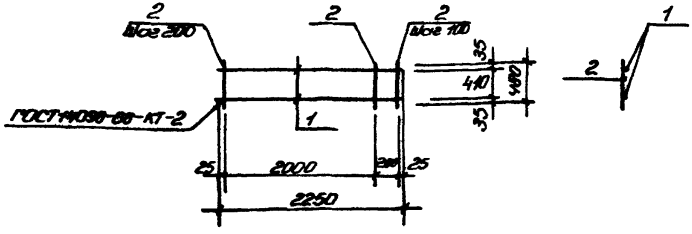

Формат	Зона	Поз.	Обозначение	Наименование	Кол.	Прим.
				Документация		
А4			902-1-77.83-КЖСИ-ТТ2	Технические требования		
				Детали		
Б4		1		ф16 AIII ГОСТ 5781-82 ℓ=2250	2	3,6 кг
Б4		2		ф6 AI ГОСТ 5781-82 ℓ=480	13	0,1 кг

Привязан:

Инв. №

ТП 902-1-77.83-КЖСИ-КР3

Нач. отд.	Шейко		
Н. контр.	Власенко		
Рук. гр.	Кунцевич		
Ст. инж.	Шимонский		
Инж.	Литвиненко		

Каркас плоский КР3

Стадия	Масса	Масштаб
Р	8,5 кг	1:50
Лист	Листов 1	

Госстрой СССР Союзводоканалпроект Харьковский Водоканалпроект

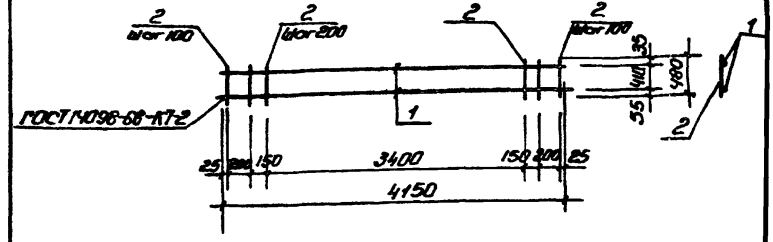

Формат	Зона	Поз.	Обозначение	Наименование	Кол.	Прим.
				Документация		
А4			902-1-77.83-КЖСИ-ТТ2	Технические требования		
				Детали		
Б4		1		ф16 AIII ГОСТ 5781-82 ℓ=4150	2	6,64 кг
Б4		2		ф6 AI ГОСТ 5781-82 ℓ=480	24	0,1 кг

Привязан:

Инв. №

Инв. № подл. | Подп. и дата | Взам. инв. №

ТП 902-1-77.83-КЖСИ-КР4

Нач. отд.	Шейко		
Н. контр.	Власенко		
Рук. гр.	Кунцевич		
Ст. инж.	Шимонский		
Инж.	Литвиненко		

Каркас плоский КР4

Стадия	Масса	Масштаб
Р	15,7 кг	1:50
Лист	Листов 1	

Госстрой СССР Союзводоканалпроект Харьковский Водоканалпроект

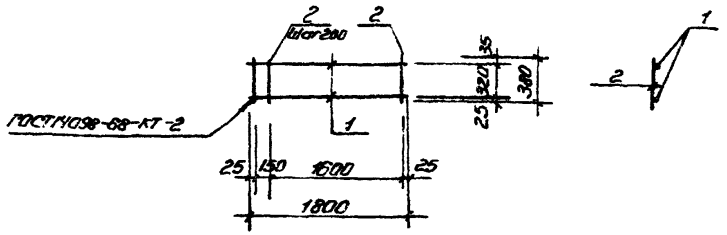

Формат	Зона	Поз.	Обозначение	Наименование	Кол.	Примеч.
				Документация		
А4			902-1-77.83 - КЖСИ-ТТ2	Технические требования		
				Детали		
Б4		1		ф16АIII ГОСТ 5781-82 ℓ=1800	2	2,9 кг
Б4		2		ф6АI ГОСТ 5781-82 ℓ=380	10	0,1 кг

Привязан:

Инв. №

ТП 902-1-77.83 - КЖСИ-Кр5

Каркас плоский КР5

Стадия	Масса	Масштаб
Р	6,8 кг	1:50
Лист	Листов 1	

Госстрой СССР Союзводоканалпроект Харьковский Водоканалпроект

Н. отдела Шейко
Н. контр. Власенко
Рук. гр. Кунцевич
Ст. инж. Шмандий
Инж. Литвиненко

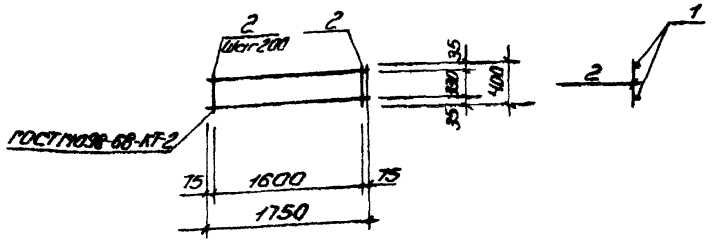

Формат	Зона	Поз.	Обозначение	Наименование	Кол.	Примеч.
				Документация		
А4			902-1-77.83 - КЖСИ-ТТ2	Технические требования		
				Детали		
Б4		1		ф16АIII ГОСТ 5781-82 ℓ=1750	2	2,9 кг
Б4		2		ф6АI ГОСТ 5781-82 ℓ=400	9	0,1 кг

Привязан

Инв. №

Взам. инв. №
Подп. и дата
Инв. № подл.

ТП 902-1-77.83 -КЖСИ-КР6

Каркас плоский КР6

Стадия	Масса	Масштаб
Р	6,7 кг	1:50
Лист	Листов 1	

Госстрой СССР Союзводоканалпроект Харьковский Водоканалпроект

Н. отд. Шейко
Н. конт. Власенко
Рук. гр. Кунцевич
Ст. инж. Шмандий
Инж. Литвиненко

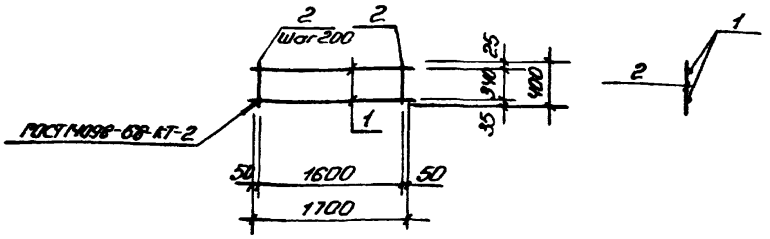

Формат	Зона	Поз.	Обозначение	Наименование	Кол.	Прим.
				Документация		
А4			902-1-77.83 – КЖСИ-ТТ2	Технические требования		
				Детали		
Б.Ч		1		ф12 AIII ГОСТ 5781-82 ℓ=1700	2	1,5кг
Б.Ч		2		ф6 AI ГОСТ 5781-82 ℓ=400	9	0,1кг

Привязан:

Инв. №

ТП 902-1-77.83 – КЖСИ-КР7

Каркас плоский КР7

Стадия	Масса	Масштаб
Р	3,9 кг	1:50

Лист | Листов 1

Госстрой СССР Союзводоканалпроект Харьковский Водоканалпроект

Н.отд. Шейко
Н.контр. Власенко
Рук.гр. Кунцевич
Ст.инж. Шимонда
Инж. Литвиненко

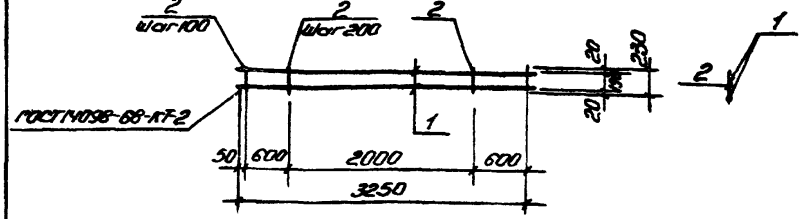

Формат	Зона	Поз.	Обозначение	Наименование	Кол.	Прим.
				Документация		
А4			902-1-77.83 – КЖСИ-ТТ2	Технические требования		
				Детали		
Б.Ч		1		ф16 AIII ГОСТ 5781-82 ℓ=3250	2	5,2кг
Б.Ч		2		ф6 AI ГОСТ 5781-82 ℓ=230	17	0,1кг

Привязан

Инв. №

Взам. инв. №

Подп. и дата

Инв. № подл.

ТП 902-1-77.83 – КЖСИ-КР8

Каркас плоский КР8

Стадия	Масса	Масштаб
Р	12,1 кг	1:50

Лист | Листов 1

Госстрой СССР Союзводоканалпроект Харьковский Водоканалпроект

Н.отд. Шейко
Н.контр. Власенко
Рук.гр. Кунцевич
Ст.инж. Шимонда
Инж. Литвиненко

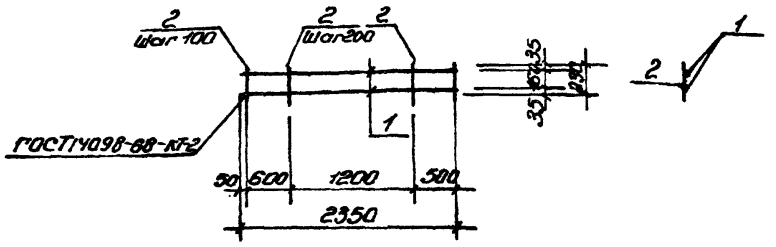

Формат	Зона	Поз.	Обозначение	Наименование	Кол.	Прим.
				Документация		
А4			902-1-77.83-КЖСИ-ТТ2	Технические требования		
				Детали		
Б.Ч		1		ф16 AIII ГОСТ 5781-82 ℓ=2350	2	3,8кг
Б.Ч		2		ф6 AI ГОСТ 5781-82 ℓ=230	13	0,1кг

Привязан

Инв. №

Нач.отд.	Шейко		
Н.контр.	Злосенко		
Рук.гр.	Пунцевич		
Ст.инж.	Цманский		
Инж.	Литвинец		

ТП 902-1-77.83 -КЖСИ-КР9

Каркас плоский КР9

Стадия	Масса	Масштаб
Р	8,9 кг	1:50
Лист	Листов 1	

Госстрой СССР Союзводоканалпроект Харьковский Водоканалпроект

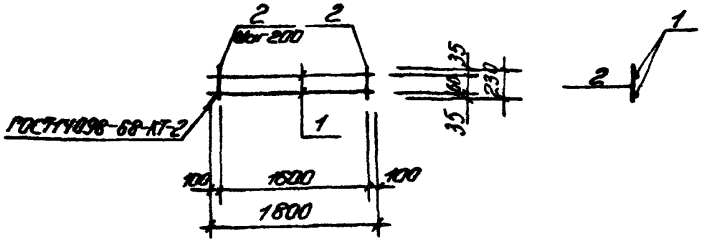

Формат	Зона	Поз.	Обозначение	Наименование	Кол.	Прим.
				Документация		
А4			902-1-77.83-КЖСИ-ТТ2	Технические требования		
				Детали		
Б.Ч		1		ф16 AIII ГОСТ 5781-82 ℓ=1800	2	2,9кг
Б.Ч		2		ф6 AI ГОСТ 5781-82 ℓ=230	9	0,05кг

Привязан:

Инв. №

Взам. инв. № | Подп. и дата | Инв. № подл.

Нач.отд.	Шейко		
Н.контр.	Злосенко		
Рук.гр.	Пунцевич		
Ст.инж.	Цманский		
Инж.	Литвинец		

ТП 902-1-77.83 -КЖСИ-КР10

Каркас плоский КР10

Стадия	Масса	Масштаб
Р	6,3 кг	1:50
Лист	Листов 1	

Госстрой СССР Союзводоканалпроект Харьковский Водоканалпроект

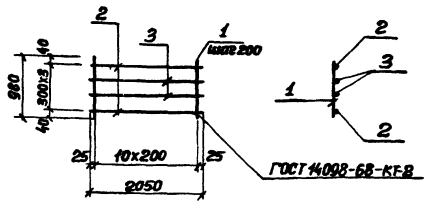

Формат	Зона	Поз.	Обозначение	Наименование	Кол.	Примеч.
				Документация		
А4			902-1-77.83-КЖИ-ТТ2	Технические требования		
				Детали		
Б.Ч.		1		ф6АI ГОСТ 5781-82 ℓ=980	11	0,22кг
Б.Ч.		2		ф16АIII ГОСТ 5781-82 ℓ=2050	2	3,24кг
Б.Ч.		3		ф10АIII ГОСТ 5781-82 ℓ=2050	2	1,26кг

Привязан

Инв. №

ТП 902-1-77.83-КЖИ-КР11

Нач. отр.	Шейко		
Н. контр	Власенко		
Рук. гр.	Кунцевич		
Ст. инж.	Шманций		
Инж.	Литвиненко		

Каркас плоский КР11

Стадия	Масса	Масштаб
Р	11.42 кг	
Лист	Листов 1	

Госстрой СССР Союзводоканалпроект Харьковский Водоканалпроект

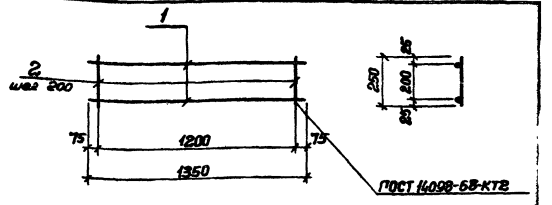

Формат	Зона	Поз.	Обозначение	Наименование	Кол.	Примеч.
				Документация		
А4			902-1-77.83-КЖИ-ТТ2	Технические требования		
				Детали		
Б.Ч.		1		ф8АI ГОСТ 5781-82 ℓ=1350	8	0,54кг
Б.Ч.		2		ф8АI ГОСТ 5781-82 ℓ=250	7	0,1кг

Привязан

Инв. №

Инв. № подл. | Подпись и дата | Взам. инв. №

ТП 902-1-77.83-КЖИ-КР18

Нач. отр.	Шейко		
Н. контр.	Власенко		
Рук. гр.	Кунцевич		
Ст. инж.	Шманций		
Ст. техн.	Чурилова		

Каркас плоский КР18.

Стадия	Масса	Масштаб
Р	1.78кг	
Лист	Листов 1	

Госстрой СССР Союзводоканалпроект Харьковский Водоканалпроект

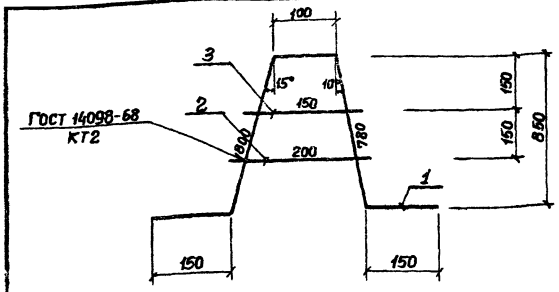

Формат	Зона	Поз.	Обозначение	Наименование	Кол.	Прим.
				Документация		
А4			902-1-77.83-КЖИ-ТТ2	Технические требования		
				Детали		
Б4		1		ф22 А III ГОСТ 5781-82 ℓ=2180	1	5.91 кг
Б4		2		ф16 А III ГОСТ 5781-82 ℓ=200	1	0,32 кг
Б4		3		ф16 А III ГОСТ 5781-82 ℓ=150	1	0,24 кг

Привязан

Инв. №

ТП 902-1-77.83-КЖИ-КР12

Каркас плоский КР12

Стадия	Масса	Масштаб
Р	6.47 кг	
Лист	Листов 1	

Госстрой СССР Союзводоканалпроект Харьковский Водоканалпроект

Нач. отд.	Шейко	
Н. контр.	Власенко	
Рук. гр.	Кунцевич	
Ст. инж.	Шмандий	
Инженер	Шапин	

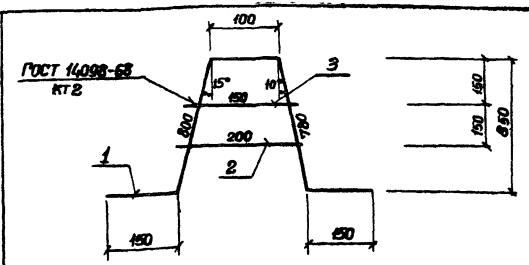

Формат	Зона	Поз.	Обозначение	Наименование	Кол.	Прим.
				Документация		
А4			902-1-77.83-КЖИ-ТТ2	Технические требования		
				Детали		
Б4		1		ф20 А III ГОСТ 5781-82 ℓ=2180	1	4,9 кг
Б4		2		ф14 А III ГОСТ 5781-82 ℓ=200	1	0,24 кг
Б4		3		ф14 А III ГОСТ 5781-82 ℓ=150	1	0,18 кг

Инв. № подл. | Подпись и дата | Взам. инв. №

Привязан

Инв. №

ТП 902-1-77.83-КЖИ-КР25

Каркас плоский КР25

Стадия	Масса	Масштаб
Р	5,32 кг	
Лист	Листов 1	

Госстрой СССР Союзводоканалпроект Харьковский Водоканалпроект

Нач. отд.	Шейко	
Н. контр.	Власенко	
Рук. гр.	Кунцевич	
Ст. инж.	Шмандий	
Инженер	Шапин	

Форма	Зона	Поз.	Обозначение	Наименование	Кол.	Прим.
				Документация		
А4			902-1-77.83 -КЖСИ-ТТ2	Технические требования		
			-КР14, КР15СБ	Сборочный чертеж		
				Детали		
Б.4		2		Ф12АIIIГОСТ5781-82 ℓ=485	12	0,3кг
				Переменные данные		
				КР13		
				Детали		
Б.4		1		Ф10АIГОСТ5781-82 ℓ=3840	2	2,37кг
				КР14		
				Детали		
Б.4		1		Ф10АIГОСТ5781-82 ℓ=2560	2	1,6кг

Привязан

Инв. №

Н.отд.	Шейко	
Н.контр.	Власенко	
Рук. гр.	Кунцевич	
Ст.инж.	Шмандий	

ТП 902-1-77.83-КЖСИ-КР13, КР14

Каркас плоский Кр13, Кр14

Стадия	Лист	Листов
Р		1

Госстрой СССР Союзводоканалпроект Харьковский Водоканалпроект

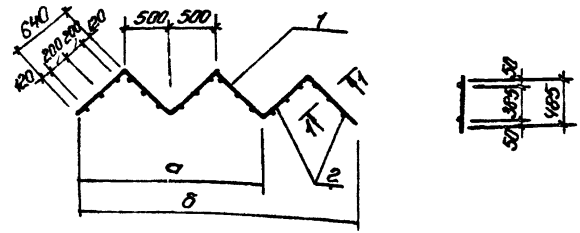

Марка	а мм	б мм	Масса кг
Кр14	2000		10,14кг
Кр13		3000	6,76кг

Взам. инв. №

Подп. и дата

Инв. № подл.

Привязан

Инв. №

Н.отд.	Шейко	
Н.контр.	Власенко	
Рук. гр.	Кунцевич	
Ст.инж.	Шмандий	

ТП 902-1-77.83-КЖСИ-КР13, КР14СБ

Каркас плоский Кр13, Кр14 (Сборочный чертеж)

Стадия	Масса	Масшт.
Р	см. табл.	

Лист | Листов 1

Госстрой СССР Союзводоканалпроект Харьковский Водоканалпроект

Марка	Зона	Поз.	Обозначение	Наименование	Кол.	Примечание
				Документация		
АИ			902-1-77.83-КЖСИ-ТТ2	Технические требования		
АИ			-Кр15-Кр16, Кр17СБ	Сборочный чертеж		
				Кр15		
				Детали		
БУ		1		ф8 А I ГОСТ 5781-82 ℓ=16500	18	0,65 кг
БУ		2		ф12 А III ГОСТ 5781-82 ℓ=7470	2	6,6 кг
БУ		3		ф10 А III ГОСТ 5781-82 ℓ=7470	3	4,6 кг
				Кр16		
				Детали		
БУ		1		ф8 А I ГОСТ 5781-82 ℓ=16500	17	0,65 кг
БУ		2		ф12 А III ГОСТ 5781-82 ℓ=7130	2	6,3 кг
				Кр17		
				Детали		
БУ		1		ф8 А I ГОСТ 5781-82 ℓ=16500	16	0,65 кг
БУ		2		ф12 А III ГОСТ 5781-82 ℓ=6770	2	6,0 кг
БУ		3		ф10 А III ГОСТ 5781-82 ℓ=6770	3	4,2 кг

Привязан

Инв. №

ТП 902-1-77.83-КЖСИ-Кр15, Кр16, Кр17

Каркас плоский Кр15, Кр16, Кр17

Стадия	Лист	Листов
Р		
Лист	Листов 1	

Госстрой СССР Специализированный проект Харьковский Водоканалпроект

Нач. отд.	Шейко	
Н. контр.	Власенко	
Рук. гр.	Кунцевич	
Ст. инж.	Шнайдер	
Инж.	Мирошниченко	

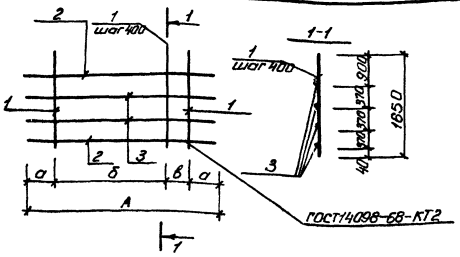

Марка	А	а	б	в	Масса кг
Кр15	7470	450	6400	170	38,7
Кр16	7130	450	6000	230	23,6
Кр17	6770	450	5600	270	35,0

Инв. № подл. | Подп. и дата | Взам. инв. №

Привязан

Инв. №

ТП 902-1-77.83-КЖСИ-Кр15, Кр16, Кр17СБ

Каркас плоский Кр15, Кр16, Кр17 (Сборочный чертеж)

Стадия	Масса	Масшт.
Р		
Лист	Листов 1	

Госстрой СССР Специализированный проект Харьковский Водоканалпроект

Нач. отд.	Шейко	
Н. контр.	Власенко	
Рук. гр.	Кунцевич	
Ст. инж.	Шнайдер	
Инж.	Мирошниченко	

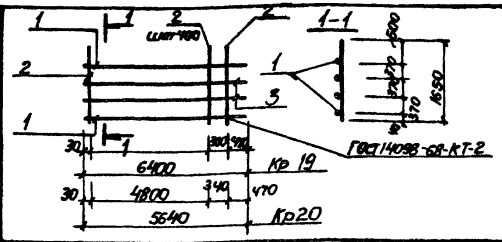

Марка	Масса кг
Кр19	33.8
Кр20	29.6

Строит.	Зона	Поз.	Обозначение	Наименование	Кол.	Примечание
				Документация		
ВЧ			902-1-77.83-КЖИ-ТТ2	Технические требования		
				Кр 19		
				Детали		
ВЧ		1		ф12А III ГОСТ5781-82 ℓ=6400	2	5.7кг
ВЧ		2		ф8А I ГОСТ5781-82 ℓ=16.50	16	0,65кг
ВЧ		3		ф10А III ГОСТ5781-82 ℓ=6400	3	4.0
				Кр 20		
				Детали		
ВЧ		1		ф 12А III ГОСТ5781-82 ℓ=5640	2	5.0кг
ВЧ		2		ф8А I ГОСТ5781-82 ℓ=16.50	14	0.65кг
ВЧ		3		ф10А III ГОСТ5781-82 ℓ=5640	3	3.5кг

Привязан

Инв.№

ТП 902-1-77.83-КЖИ-Кр19, Кр20

Каркас плоский Кр 19, Кр 20

Стадия	Масса	Масштаб
Р	см. табл.	

Лист	Листов 1

Госстрой СССР Союзводоканалпроект Харьковский Водоканалпроект

Нач.отд	Шейко	
Гл.констр.	Власенко	
Рук.гр.	Кунцевич	
Ст.инж.	Штандей	
Инжен.	Мирошникова	

Копировал Щербакова

Формат А4

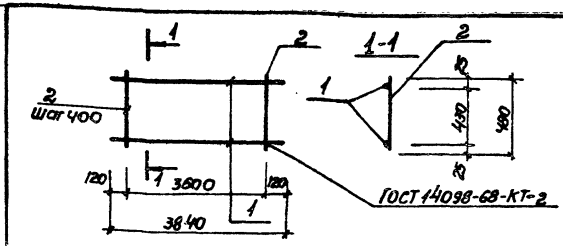

Строит.	Зона	Поз.	Обозначение	Наименование	Кол	Примечание
				Документация		
ВЧ			902-1-77.83-КЖИ-ТТ2	Технические требования		
				Детали		
ВЧ		1		ф 12А III ГОСТ5781-82 ℓ=3840	2	3.4кг
ВЧ		2		ф8А I ГОСТ5781-82 ℓ=480	10	0,2кг

Привязан:

Инв. №2

ТП 902-1-77.83-КЖИ-Кр21

Каркас плоский Кр 21

Стадия	Масса	Масштаб
Р	8.8 кг	

Лист	Листов 1

Госстрой СССР Союзводоканалпроект Харьковский Водоканалпроект

Нач.отд	Шейко	
Гл.констр.	Власенко	
Рук.гр.	Кунцевич	
Ст.инж.	Штандей	
Инжен.	Мирошникова	

Подпись и дата | Взам.инв.№ | Инв.№подл.

Копировал Щербакова

Формат А4

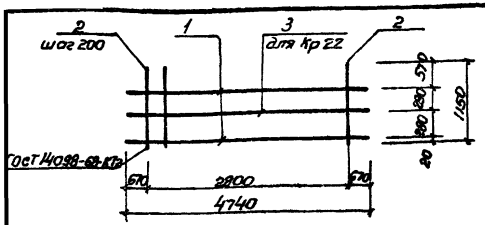

Марка	Масса
Кр22	42,8 кг
Кр23	40,2 кг

Формат	Зона	Поз.	Обозначение	Наименование	Кол.	Примечание
				Документация		
А4			902-1-77.83 – КЖИ-ТТ2	Технические требования		
				Кр 22		
				Детали		
Б.4		1		ф16 А III ГОСТ 5781-82 ℓ=4140	2	6,53 кг
Б.4		2		ф16 А III ГОСТ 5781-82 ℓ=1150	15	1.81 кг
Б.4		3		ф10 А III ГОСТ 5781-82 ℓ=4140	1	2,55 кг
				Кр 23		
				Детали		
Б.4		1		ф16 А III ГОСТ 5781-82 ℓ=3700	2	6.53 кг
Б.4		2		ф16 А III ГОСТ 5781-82 ℓ=1150	15	1.81 кг

Привязан

Инв. №

Нач. отд.	Шейко	
Н. контр.	Власенко	
Рук. гр.	Кунцевич	
Ст. инж.	Шмандий	
Инжен.	Мирошников	

Т П 902-1-77.83-КЖИ-КР22, Кр 23

Каркас плоский Кр 22, Кр23

Стадия	Масса	Масштаб
Р	см. табл.	

Лист | Листов 1

Госстрой СССР Союзводоканалпроект Харьковский Водоканалпроект

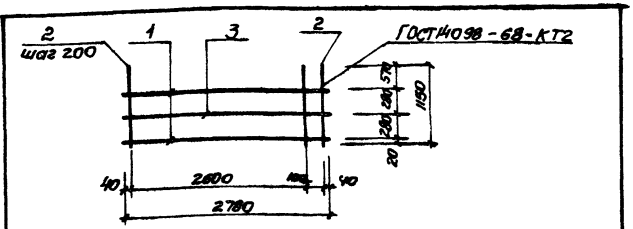

Формат	Зона	Поз.	Обозначение	Наименование	Кол.	Примечание
				Документация		
А4			902-1-77.83-КЖИ-ТТ2	Технические требования		
				Детали		
Б.4		1		ф16 А III ГОСТ 5781-82 ℓ=2780	2	4.39 кг
Б.4		2		ф16 А III ГОСТ 5781-82 ℓ=1150	15	1.81 кг
Б.4		3		ф10 А III ГОСТ 5781-82 ℓ=2780	1	1.72 кг

Взам. инв. №

Подпись и дата

Инв. № подл.

Привязан

Инв. №

Нач. отд.	Шейко	
Н. контр.	Власенко	
Рук. гр.	Кунцевич	
Ст. инж.	Шмандий	
Инжен.	Мирошников	

ТП 902-1-77.83-КЖИ-Кр 24

Каркас плоский Кр24

Стадия	Масса	Масштаб
Р	37,7 кг	

Лист | Листов 1

Госстрой СССР Союзводоканалпроект Харьковский Водоканалпроект

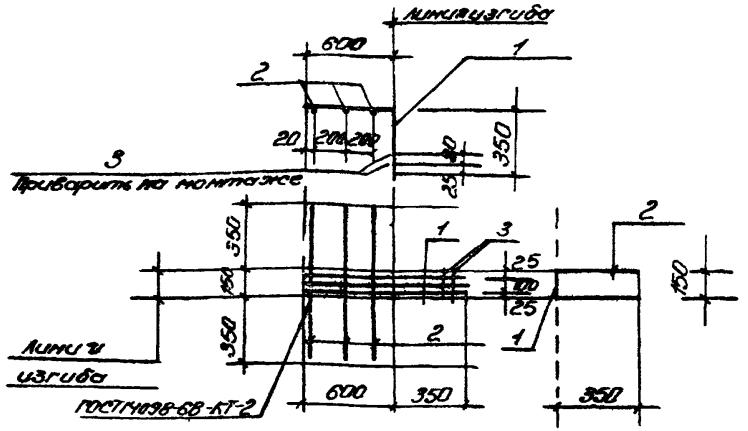

Форм.	Зона	Поз.	Обозначение	Наименование	Кол.	Прим.
				Документация		
А4			902-1-77.83-КЖСИ-ТТ2	Технические требования		
				С1		
				Детали		
Б.4		1		Ф12АIII ГОСТ 5781-82 ℓ=950	3	0,9кг
Б.4		2		Ф6АI ГОСТ 5781-82 ℓ=850	3	0,2кг
Б.4		3		Ф6АI ГОСТ 5781-82 ℓ=150	2	0,1кг

Привязан

Инв. №

Н.отд.	Шейко	
Н.контр.	Власенко	
Рук.гр.	Кунцевич	
Ст.инж.	Шмандий	
Инж.	Литвиненко	

ТП 902-1-77.83 - КЖСИ-С1

Арматурная сетка С1

Стадия	Масса	Масштаб
Р	3,5 кг	б/м

Лист | Листов 1

Госстрой СССР Союзводоканалниипроект Харьковский Водоканалпроект

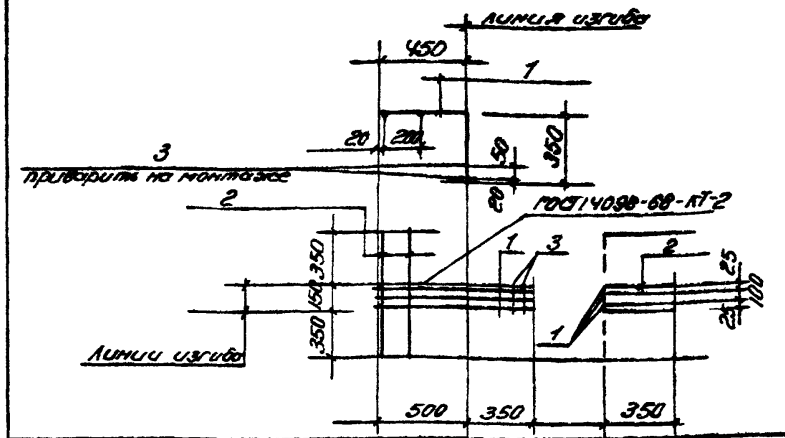

Форм.	Зона	Поз.	Обозначение	Наименование	Кол.	Прим.
				Документация		
А4			902-1-77.83 - КЖСИ-ТТ2	Технические требования		
				С2		
				Детали		
Б.4		1		Ф12АIII ГОСТ 5781-82 ℓ=800	3	0,8кг
Б.4		2		Ф6АI ГОСТ 5781-82 ℓ=850	2	0,2кг
Б.4		3		Ф6АI ГОСТ 5781-82 ℓ=150	2	0,1кг

Взам. инв. №

Подп. и дата

Инв. № подл.

Привязан:

Инв. №

Н.отд.	Шейко	
Н.контр.	Власенко	
Рук.гр.	Кунцевич	
Ст.инж.	Шмандий	
Инж.	Литвиненко	

ТП 902-1-77.83 - КЖСИ-С2

Арматурная сетка С2

Стадия	Масса	Масштаб
Р	3,0 кг	б/м

Лист | Листов 1

Госстрой СССР Союзводоканалниипроект Харьковский Водоканалпроект

Копировал: Ефименко 19189-02 40

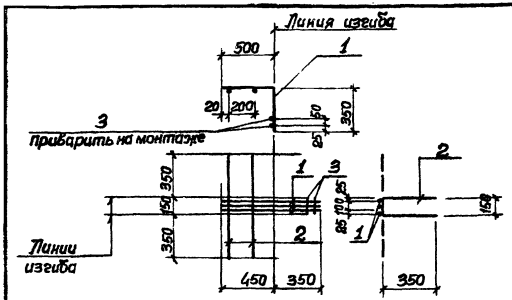

Формат	Зона	Поз.	Обозначение	Наименование	Кол.	Прим.
				Документация		
А4			ТП902-1-77.83-КЖИ-ТТ2.	Технические требования		
				Детали		
Б.Ч.		1		ф12АIII ГОСТ 5781-82 ℓ=850	3	0,8кг
Б.Ч.		2		ф6АI ГОСТ 5781-82 ℓ=850	2	0,2кг
Б.Ч.		3		ф6АI ГОСТ 5781-82 ℓ=150	2	0,1кг.

Привязан

Инв. №

Нач.отд.	Шейко	
Н.контр	Власенко	
Рук.гр.	Кунцевич	
Ст.инж.	Шмаровий	
Инж.	Литвиненко	

ТП902-1-77. 83 -КЖИ-СЗ

Арматурная сетка СЗ

Стадия	Масса	Масштаб
Р	3,0 кг	б/м.

Лист | Листов 1

Госстрой СССР Союзводоканалниипроект Харьковский Водоканалпроект

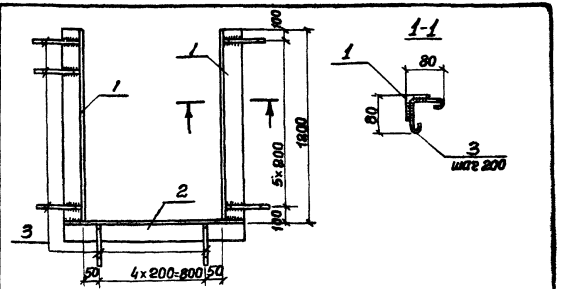

Формат	Зона	Поз.	Обозначение	Наименование	Кол.	Примеч.
				Документация		
А4			902-1-77.83-КЖИ-ТТ2	Технические требования		
				Детали		
Б.Ч.		1		Уголок Б-50х50х5 ГОСТ 8509-72* / ВСТ3 КП2-1 ТУ14-1-3023-80 1200	2	4.52кг
Б.Ч.		2		Уголок Б-50х50х5 ГОСТ 8509-72* / ВСТ3 КП2-1 ТУ14-1-3023-80 1000	1	3.77кг.
Б.Ч.		3		ф6АI ГОСТ 5781-82 ℓ=240	19	0.05кг.

Взам.инв.№ | Подпись и дата | Инв.№ подл.

Привязан

Инв. №

Нач.отд.	Шейко	
Н.контр	Власенко	
Рук.гр.	Кунцевич	
Ст.инж.	Абрамова	
Инж.	Литвиненко	

ТП 902-1- 77. 83 -КЖИ-МН3

Изделие закладное МН3

Стадия	Масса	Масштаб
Р	13,76 кг	

Лист | Листов 1

Госстрой СССР Союзводоканалниипроект Харьковский Водоканалпроект

Формат	Зона	Поз.	Обозначение	Наименование	Кол.	Прим.
				Документация		
АЧ			902-1-77.83-КЖСИ-ТТ2	Технические требования		
АЧ			-С4; С5 СБ	Сборочный чертеж		
				С4		
				Детали		
БЧ		1		Ф14АIII ГОСТ5781-82 ℓ=7700	8	9,3кг
БЧ		2		Ф16АIII ГОСТ5781-82 ℓ=1450	28	2,3кг
БЧ		3		Полоса $\frac{Б2 10\times100 ГОСТ103-76}{Вст3кп2 ГОСТ535-79}$ ℓ=110	4	0,9кг
БА		4		Полоса $\frac{Б2 10\times110 ГОСТ103-76}{Вст3кп2 ГОСТ535-79}$ ℓ=400	2	3,5кг
		6		Ф10АIII ГОСТ5781-82 ℓ=230	94	0,14кг
				С5		
		1		Ф14АIII ГОСТ5781-82 ℓ=7700	8	9,3кг
		2		Ф16АIII ГОСТ5781-82 ℓ=1950	2,7	3,1кг
		3		Полоса $\frac{Б2 10\times80 ГОСТ103-76}{Вст3кп2 ГОСТ535-79}$ ℓ=100	4	0,6кг
		4		Полоса $\frac{Б-2 10\times100 ГОСТ103-76}{Вст3кп2 ГОСТ535-79}$ ℓ=400	2	3,1кг
		5		Ф16АIII ГОСТ5781-82 ℓ=1800	2	2,8кг

Привязан

Инв. №

Н.отд.	Шейко	
Н.контр.	Власенко	
Рук.гр.	Кунцевич	
Ст.инж.	Шмандий	
Инж.	Фоменко	

ТП 902-1-77.83 -КЖСИ-С4,С5

Сетка арматурная С4, С5

Стадия	Лист	Листов
Р		1

Госстрой СССР Союзводоканалпроект Харьковский Водоканалпроект

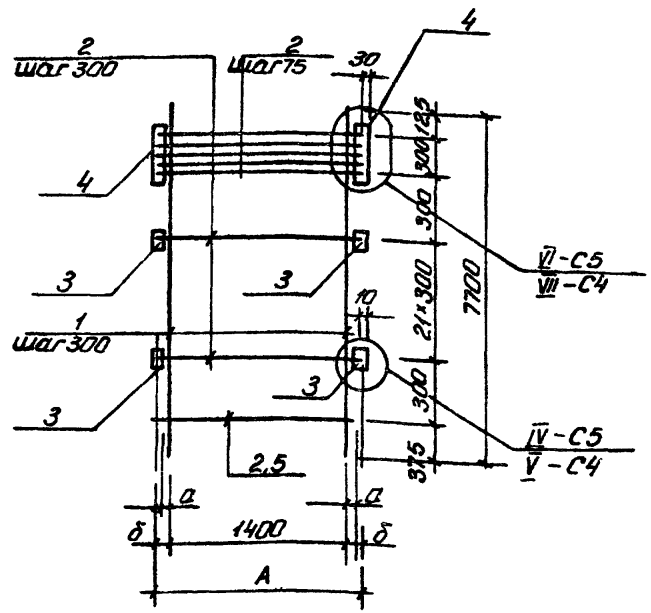

Узлы IV÷VII см. чертеж КЖСИ-3ПС78-2к-1СБ п.2

Марка	а мм	б мм	А мм	Масса кгс
С4	25	25	1450	162,56
С5	200	275	1950	172,3

Взам. инв. №

Подп. и дата

Инв. № подл.

Привязан

Инв. №

Н.отд.	Шейко	
Н.контр.	Власенко	
Рук.гр.	Кунцевич	
Ст.инж.	Шмандий	
Инж.	Фоменко	

ТП 902-1-77.83-КЖСИ-С4,С5 сб

Сетка арматурная С4; С5 (сборочный чертеж)

Стадия	Масса	Масшт.
Р	см. табл.	

Лист | Листов 1

Госстрой СССР Союзводоканалпроект Харьковский Водоканалпроект

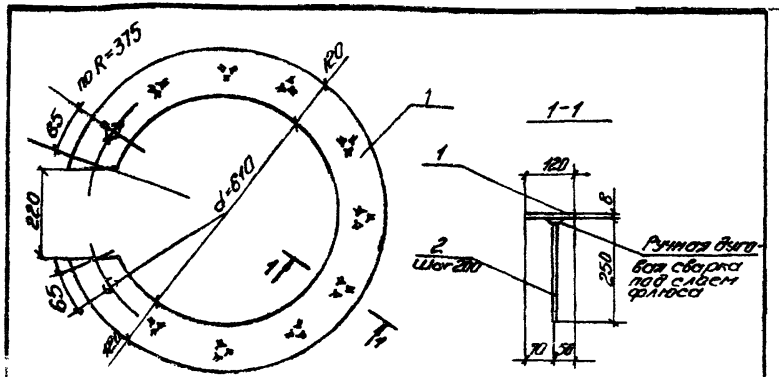

Формат	Зона	Поз.	Обозначение	Наименование	Кол.	Прим.
				Документация		
А4			902-1-77.83 - КЖСИ ТТ2	Технические требования		
				Детали		
Б4		1		Лист $\frac{\text{Б-ПН-8 ГОСТ 19903-74}}{\text{ВСт 3кп2-1 ТУ14-1-3023-80}}$ 850	1	27,5 кг
Б4		2		Ф10 AII ГОСТ 5781-82 С=250	11	0,16 кг

Привязан

Инв. №

Н.отд.	Шейко		
Н.контр.	Власенко		
Рук. гр.	Кунцевич		
Ст. инж.	Шмандий		
Инж.	Литвинец		

ТП 902-1-77.83 -КЖСИ-МН1

Изделие закладное МН1

Стадия	Масса	Масштаб
Р	29,26 кг	б/м
Лист	Листов 1	

Госстрой СССР Союзводоканалмонтажпроект Харьковский Водоканалпроект

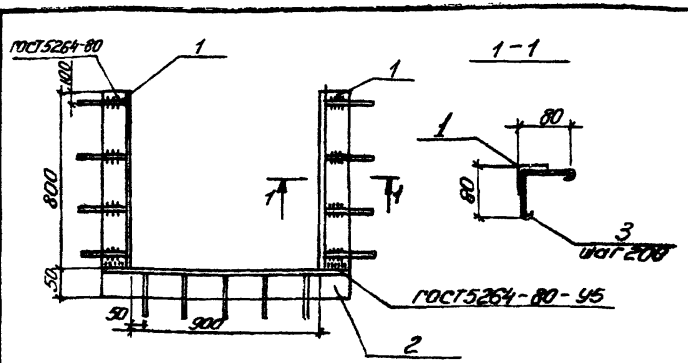

Формат	Зона	Поз.	Обозначение	Наименование	Кол.	Прим.
				Документация		
А4			902-1-77.83 - КЖСИ-ТТ2	Технические требования		
				Детали		
Б4		1		Уголок $\frac{\text{Б-50×50×5 ГОСТ 8509-72 С=800}}{\text{ВСт 3кп2-1 ТУ14-1-3023-80}}$	2	3,02 кг
Б4		2		Уголок $\frac{\text{Б-50×50×5 ГОСТ 8509-72 С=1000}}{\text{ВСт 3кп2-1 ТУ14-1-3023-80}}$	1	3,77 кг
Б4		3		Ф6 AI ГОСТ 5781-82 С=230	13	0,05 кг

Привязан:

Инв. №

Н.отд.	Шейко		
Н.контр.	Власенко		
Рук. гр.	Кунцевич		
Ст. инж.	Шмандий		
Инж.	Литвинец		

Взам. инв. № | Подп. и дата | Инв. № подл.

ТП 902-1-77.83 -КЖСИ-МН2

Изделие закладное МН2

Стадия	Масса	Масштаб
Р	10,46 кг	
Лист	Листов 1	

Госстрой СССР Союзводоканалмонтажпроект Харьковский Водоканалпроект

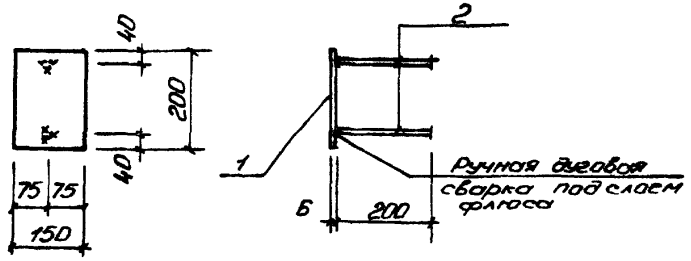

Формат	Зона	Поз.	Обозначение	Наименование	Кол.	Примеч.
				Документация		
А4			902-1-77.83-КЖСИ-ТТ2	Технические требования		
				Детали		
Б.4		1		Полоса Б-2 8×150 ГОСТ 103-76 ℓ=200 ВСт3кп2 2ОСТ 335-76	1	1,4 кг
Б.4		2		ФВАIII ГОСТ 5781-82 ℓ=200	2	0,08 кг

Привязан

Инв. №

Нач. отд.	Шейко		
Н. контр.	Власенко		
Рук. гр.	Кунцевич		
Ст. инж.	Шмондий		
Инженер	Мурашников		

ТП 902-1-77.83-КЖСИ-МН4

Изделие закладное МН4

Стадия	Масса	Масштаб
Р	1,6 кг	
Лист	Листов 1	

Госстрой СССР Союзводоканалпроект Харьковский Водоканалпроект

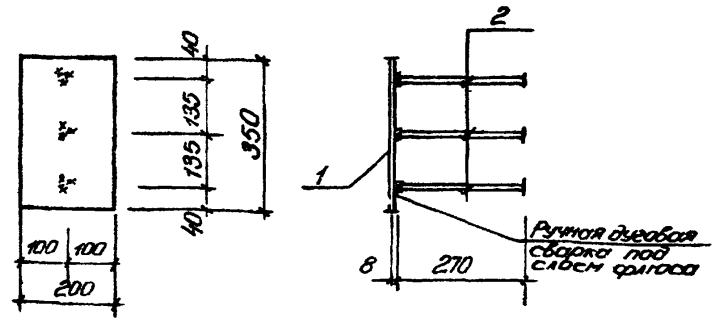

Формат	Зона	Поз.	Обозначение	Наименование	Кол.	Примеч.
				Документация		
А4			902-1-77.83-КЖСИ-ТТ2	Технические требования		
				Детали		
Б.4		1		Полоса Б-2 8×200 ГОСТ 103-76 ВСт3кп2 2ОСТ 335-76 ℓ=350	1	4,4 кг
Б.4		2		ф12AIII ГОСТ 5781-82 ℓ=270	3	0,2 кг

Привязан

Инв. №

Подп. и дата | Взам. инв. № | Инв. № подл.

Нач. отд.	Шейко		
Н. контр.	Власенко		
Рук. гр.	Кунцевич		
Ст. инж.	Шмондий		
Инженер	Мурашников		

ТП 902-1-77.83-КЖСИ-МН5

Изделие закладное МН5

Стадия	Масса	Масштаб
Р	5,0 кг	
Лист	Листов 1	

Госстрой СССР Союзводоканалпроект Харьковский Водоканалпроект

Формат	Зона	Поз.	Обозначение	Наименование	Кол.	Прим.
				Документация		
А4			902-1-77.83-КЖИ - ТТ2	Технические требования		
А4			- МС1, МС2, МС3, МС4, СБ	Сборочный чертеж		
				МС1		
				Детали		
Б.У		1		Полоса $\frac{Б\text{-}2\ 360\times10\ ГОСТ\ 82\text{-}70\ \ell=1150}{ВСТ\ 3\ кп2\ ГОСТ\ 535\text{-}79}$	1	37,5кг
Б.У		2		ф10 АI ГОСТ 5781-82, ℓ=750	2	0,5кг
				МС2		
				Детали		
Б.У		1		Полоса $\frac{Б\text{-}2\ 300\times10\ ГОСТ\ 82\text{-}70\ \ell=1150}{ВСТ\ 3\ кп2\ ГОСТ\ 535\text{-}79}$	1	27,1кг
Б.У		2		ф10 АI ГОСТ 5781-82 ℓ=750	2	0,5кг
				МС3		
				Детали		
Б.У		1		Полоса $\frac{Б\text{-}2\ 250\times10\ ГОСТ\ 82\text{-}70\ \ell=1150}{ВСТ\ 3\ кп2\ ГОСТ\ 535\text{-}79}$	1	22,6кг
Б.У		2		ф10 АI ГОСТ 5781-82 ℓ=750	2	0,5кг
				МС4		
				Детали		
Б.У		1		Полоса $\frac{Б\text{-}2\ 150\times10\ ГОСТ\ 103\text{-}76\ \ell=1150}{ВСТ\ 3\ кп2\ ГОСТ\ 535\text{-}79}$	1	13,5кг
Б.У		2		ф10 АI ГОСТ 5781-82 ℓ=750	2	0,5кг

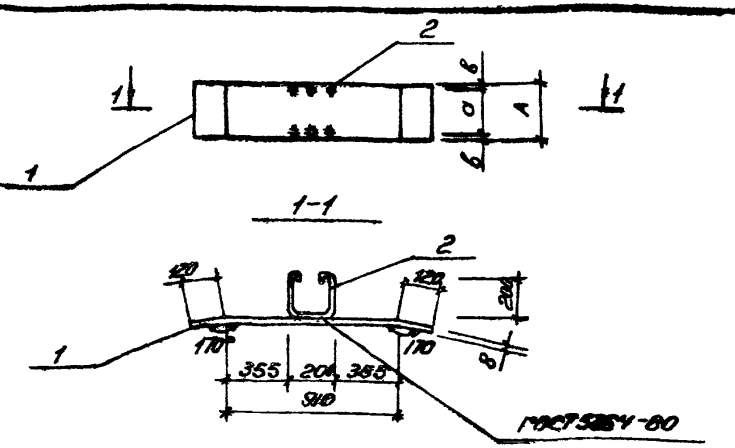

Марка	а мм	в м	б мм	А мм	Масса кг
МС1	250	55	10	360	33,5
МС2	200	50	10	300	28,1
МС3	200	25	10	250	23,6
МС4	100	25	10	150	14,5

Привязан:

Инв. №

Н. отд.	Шейко	
Н. контр.	Власенко	
Рук. гр.	Кунцевич	
Ст. инж.	Шмандий	
Инж.	Мирошникова	

ТП902-1-77.83-КЖИ-МС1, МС2, МС3, МС4

Изделие соединительное МС1, МС2, МС3, МС4

Стадия	Лист	Листов
Р		1

Госстрой СССР Союзводоканалпроект Харьковский Водоканалпроект

Взам. инв. №

Подп. и дата

Инв. № подл.

Привязан

Инв. №

Н. отд.	Шейко	
Н. контр.	Власенко	
Рук. гр.	Кунцевич	
Ст. инж.	Шмандий	
Инж.	Мирошникова	

ТП902-1-77.83-КЖИ-МС1, МС2, МС3, МС4, СБ

Изделие соединительное МС1, МС2, МС3, МС4 (Сборочный чертеж)

Стад.	Масса	Масшт.
Р	см. табл.	

Лист | Листов 1

Госстрой СССР Союзводоканалпроект Харьковский Водоканалпроект

Развертка

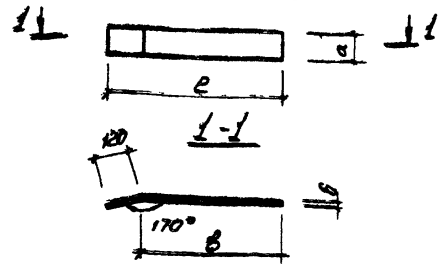

Марка	a мм	в мм	e мм	δ мм	Масса кг
МС5	100	300	620	10	4,9
МС6	300	510	630	10	14,8
МС7	250	510	630	10	12,4
МС8	150	500	620	10	7,3
МС9	50	500	620	10	2,4

Формат	Зона	Поз.	Обозначение	Наименование	Кол.	Прим.
				Документация		
А4			902-1-77.83-КЖН- МС5, МС6, МС7, МС8, СБ	Сборочный чертеж		
А4			- ТТ2	Технические требования		
				МС5		
				Детали		
Б.Ч.		3		Полоса 5-2 10×300 ГОСТ 103-76 / Ст3кп2 ГОСТ 535-79 — 620	1	4,9 кг
				МС6		
				Детали		
Б.Ч.		6		Полоса 5-2 10×250 ГОСТ 82-70 / Ст3кп2-ТУ-14-1-3023-80 — 630	1	14,8 кг
				МС7		
				Детали		
Б.Ч.		7		Полоса 5-2 10×250 ГОСТ 82-70 / Ст3кп2-ТУ-14-1-3023-80 630	1	12,4 кг
				МС8		
				Детали		
Б.Ч.		9		Полоса 5-2 10×150 ГОСТ 103-76 / Ст3кп2 ГОСТ 535-79 — 620	1	7,3 кг
				МС9		
				Детали		
Б.Ч.		16		Полоса 5-2 10×50 ГОСТ 103-76 / Ст3кп2 ГОСТ 535-79 — 620	1	2,4 кг

Привязан

Инв.№

Нач.отд	Шейко		
Н.контр	Власенко		
Рук.гр.	Кунцевич		
Ст.инж.	Шмандий		
Инженер	Мурашникова		

ТП 902-1-77.83-КЖН-МС5, МС6, МС7, МС8, МС9

Изделие соединительное МС5, МС6, МС7, МС8, МС9

Стадия	Масса	Масштаб
Р	см табл.	
Лист	Листов 1	

Госстрой СССР Союзводоканалниипроект Харьковский Водоканалпроект

Взам. инв.№ | Подпись и дата | Инв.№ подл.

Привязан:

Инв.№

Нач.отд	Шейко		
Н.контр	Власенко		
Рук.гр.	Кунцевич		
Ст.инж.	Шмандий		
Техник	Соболева		

ТП 902-1-77.83-КЖН-МС5, МС6, МС7, МС8, МС9

Изделие соединительное МС5, МС6, МС7, МС8, МС9

Стадия	Лист	Листов
Р		1

Госстрой СССР (Союзводоканалниипроект Харьковский) Водоканалпроект

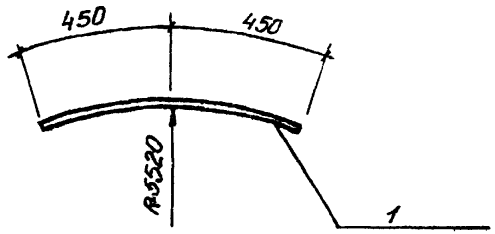

Формат	Зона	Поз.	Обозначение	Наименование	Кол.	Примечание
				Документация		
А4			902-1-77.83-КЖСИ-ТТ2	Технические требования		
				Детали		
Б4		1		Ф16АIII ГОСТ5781-82 ℓ=900	1	14,2 кг

Привязан

Инв. №

Нач. отд.	Шейко		
Н. контр.	Власенко		
Рук. гр.	Кунцевич		
Ст. инж.	Шмандий		
Техник	Слатенко		

ТП 902-1-77.83-КЖСИ-МС19

Изделие соединительное МС 19

Стадия	Масса	Масштаб
Р	14,2 кг	
Лист	Листов 1	

Госстрой СССР Союзводоканалниипроект Харьковский водоканалпроект

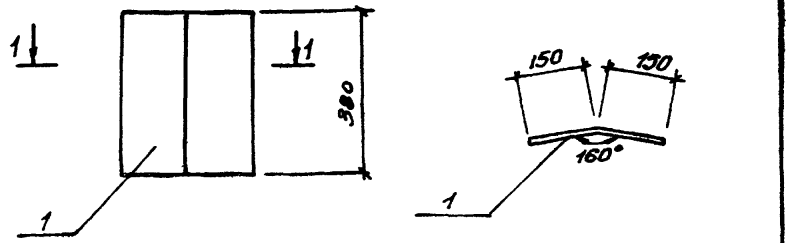

Формат	Зона	Поз.	Обозначение	Наименование	Кол.	Примечание
				Документация		
А4			902-1-77.83-КЖСИ-ТТ2	Технические требования		
				Детали		
Б4		1		Полоса $\frac{Б\text{-}310\times300\ ГОСТ82\text{-}70}{ВСт3кп2\text{-}1\ ГОСТ14\text{-}1\text{-}3023\text{-}80}$ 300	1	8,95 кг

Взам. инв. №

Подп. и дата

Инв. № подл.

Привязан

Инв. №

Нач. отд.	Шейко		
Н. контр.	Власенко		
Рук. гр.	Кунцевич		
Ст. инж.	Шмандий		
Техник	Слатенко		

ТП 902-1-77.83-КЖСИ-МС20

Изделие соединительное МС 20

Стадия	Масса	Масштаб
Р	8,95 кг	
Лист	Листов 1	

Госстрой СССР Союзводоканалниипроект Харьковский водоканалпроект

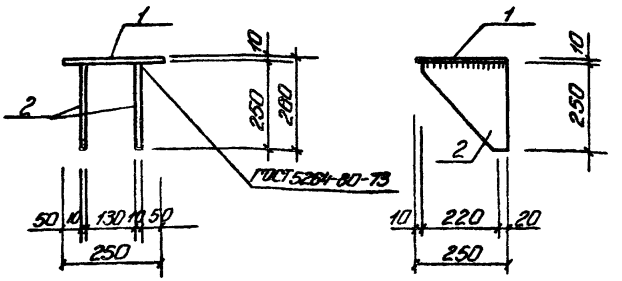

Формат	Зона	Поз.	Обозначение	Наименование	Кол.	Прим.
				Документация		
А.4			902-1-77.83-КЖИ-ТТ2	Технические требования		
				Детали		
Б.4		1		Полоса Б-210×250 ГОСТ 82-70 со Вст3кп2-1ТУ14-1-3023-80 250	1	4,9кг
Б.4		2		Полоса Б-210×250 ГОСТ 82-70 со Вст3кп2-1ТУ14-1-3023-80 240	2	4,7кг

Привязан:

Инв. №

Н.контр.	Власенко	
Рук.гр.	Кунцевич	
Ст.инж.	Шмандий	
Техник	Слатенко	

902-1-77.83 - КЖИ-МС 26

Изделие соединительное МС 26

Стадия	Масса	Масшт.
Р	14,3 кг	

Лист | Листов 1

Госстрой СССР Союзводоканалмиипроект Харьковский Водоканалпроект

gost.e-ecolog.ru

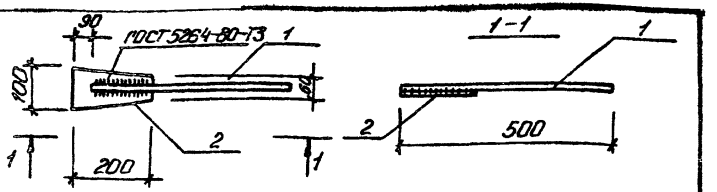

Форм.	Зона	Поз.	Обозначение	Наименование	Кол.	Примечание
				Документация		
А.4			902-1-77.83-КЖИ-ТТ2	Технические требования		
				МС 24		2,37кг
				Детали		
Б.4		1		ф25А III ГОСТ 5781-82 ℓ=500	1	1,93кг
Б.4		2		Полоса Б-28×100 ГОСТ 103-76 Вст3кп2 ГОСТ 535-79 ℓ=200	1	0,94кг
Б.4		1				
Б.4		2				

Поз. 1 приварить к поз. 2 фланговыми швами $h_ш$ = 8мм $\ell_ш$ = 15мм

Взам.инв.№ | Подп. и дата | Инв.№ подл.

Привязан

Инв. №

Н.отд.	Шейко	
Н.контр.	Власенко	
Рук.гр.	Кунцевич	
Ст.инж.	Шмандий	
Техн.	Слатенко	

ТП 902-1-77.83-КЖИ-МС24

Изделие соединительное МС24

Стадия	Масса	Масшт.
Р	см. табл.	

Лист | Листов 1

Госстрой СССР Союзводоканалмиипроект Харьковский Водоканалпроект