ТИПОВОЙ ПРОЕКТ

902-1-77.83

КАНАЛИЗАЦИОННАЯ НАСОСНАЯ СТАНЦИЯ

ПРОИЗВОДИТЕЛЬНОСТЬЮ 200-1200 $м^3/ч$

НАПОРОМ 12-27 м С РЕШЕТКАМИ-ДРОБИЛКАМИ

ПРИ ГЛУБИНЕ ЗАЛОЖЕНИЯ

ПОДВОДЯЩЕГО КОЛЛЕКТОРА 7,0 м

/ВАРИАНТ, СБОРНАЯ СТЕНА В ГРУНТЕ/

Альбом IV

19189-01

ЦЕНА 2-81

gost.e-ecolog.ru

ЦЕНТРАЛЬНЫЙ ИНСТИТУТ ТИПОВОГО ПРОЕКТИРОВАНИЯ
ГОССТРОЯ СССР

Москва, А-445, Соляная ул., 23

Сдано в печать XII 1963 г.
Заказ № 14176 Тираж 600 экз.

ТИПОВОЙ ПРОЕКТ
902-1-77.83
КАНАЛИЗАЦИОННАЯ НАСОСНАЯ СТАНЦИЯ ПРОИЗВОДИТЕЛЬНОСТЬЮ 200 - 1200 м³/ч, НАПОРОМ 12-27 м С РЕШЕТКАМИ-ДРОБИЛКАМИ ПРИ ГЛУБИНЕ ЗАЛОЖЕНИЯ ПОДВОДЯЩЕГО КОЛЛЕКТОРА 7,0 м (Вариант „сборная стена в грунте")

СОСТАВ ПРОЕКТА:

АЛЬБОМ	I	Пояснительная записка (из ТП 902-1-70.83)
АЛЬБОМ	II	Технологические решения. Внутренний водопровод и канализация. Отопление и вентиляция. (из ТП 902-1-70.83)
АЛЬБОМ	III	Архитектурно строительные решения. Надземная часть. Общие чертежи, узлы и детали (из ТП 902-1-70.83)
АЛЬБОМ	IV	Строительные решения. Подземная часть. Вариант „сборная стена в грунте" (в мокрых грунтах)
АЛЬБОМ	V	Надземная часть. Изделия. (из ТП 902-1-70.83)
АЛЬБОМ	VI	Подземная часть. Изделия.
АЛЬБОМ	VII	Электрооборудование, автоматизация и технологический контроль. (из ТП 902-1-70.83)
АЛЬБОМ	VIII	Спецификации оборудования (из ТП 902-1-70.83)
АЛЬБОМ	IX	Сборник спецификаций оборудования (из ТП 902-1-70.83)
АЛЬБОМ	X	Ведомости потребности в материалах (из ТП 902-1-75.83)
АЛЬБОМ	XI	Сметы. Общая часть. (из ТП 902-1-70.83)
АЛЬБОМ	XII	Сметы. Подземная часть. Вариант „сборная стена в грунте" (в мокрых грунтах)

АЛЬБОМ IV

РАЗРАБОТАН
ПРОЕКТНЫМ ИНСТИТУТОМ
ХАРЬКОВСКИЙ ВОДОКАНАЛПРОЕКТ"

ГЛАВНЫЙ ИНЖЕНЕР ИНСТИТУТА Т.А. Бондаренко
ГЛАВНЫЙ ИНЖЕНЕР ПРОЕКТА В.С. Лялюк

УТВЕРЖДЕН ПРОТОКОЛОМ ТЕХНИЧЕСКОГО СОВЕТА ИНСТИТУТА „СОЮЗВОДОКАНАЛПРОЕКТ" от 27.06. 1983г. № 32 И ВВЕДЕН В ДЕЙСТВИЕ В/О „Союзводоканалниипроект". ПРИКАЗ № 259 от 28.10 1983г.

Привязан

Инв. №

№п.п.	Наименование	NN листа	стр
1	Содержание		2
	Основной комплект КЖ		
2	Общие данные	1	3
3	Планы на отм. – 6.250 и – 8.150		
	Разрезы 1-1, 2-2.	2	4
4	Схема расположения монолитных		
	конструкций подземной		
	части.	3	5
5	Схема расположения стеновых		
	панелей. Разрезы 1-1, 2-2	4	6
6	Схема расположения стеновых		
	панелей. Развертка наружной		
	стены. Узлы I - II	5	7
7	Схема расположения стеновых		
	панелей. Узлы III ÷ VIII	6	8
8	Схема расположения стеновых		
	панелей. Узлы VIII ÷ XI	7	9
9	Схема расположения стеновых		
	панелей. Узлы XII - XVI	8	10
10	Схема расположения стеновых		
	панелей. Узлы XVII ÷ XIX	9	11
11	Схема расположения стеновых		
	панелей. Спецификация. Узел XX	10	12
12	Плита днища ПДМ 1.		
	Общий вид и схема арми-		
	рования.	11	13
13	Плита днища ПДМ 1. Схема ар-		
	мирования. Спецификация	12	14

№п.п.	Наименование	NN листа	стр.
14	РКм2. Перекрытие на отм.-6200. План и сечения		
	1-1÷3-3, 7-7.	13	15
15	РКм 2. Перекрытие на отм. - 6.200. Элемент		
	плана 1. Сечения 4-4 ÷ 6-6	14	16
16	РКм2. Схема армирования. Плита ПМ 1. Балки		
	Бм 1÷ Бм 3	15	17
17	РКм2, РКм3. Схема армирования. Балки Бм4; Бм6		
	колонны Км 1, Км 2.	16	18
18	РКм2. Схема армирования. Лоток ЛТм 1	17	19
19	РКм2. Схема армирования. Спецификация		
	(начало)	18	20
20	РКм2. Схема армирования. Спецификация		
	(окончание)	19	21
21	РКм3 Перекрытие на отм - 6.200. План и		
	сечения 1-1÷3-3, 7-7	20	22
22	РКм3. Элемент плана 1. Сечения 4-4÷6-6	21	23
23	РКм3. Схема армирования. Плита ПМ2		
	Балки Бм 1÷ Бм 3.	22	24
24	РКм3. Схема армирования. Лоток ЛТм2	23	25
25	РКм3. Схема армирования. Специфи-		
	кация (начало)	24	26
26	РКм3. Схема армирования. Специфика-		
	ция (окончание)	25	27
27	ОКм 1. Опорное кольцо. Общий вид.	26	28
28	ОКм 1 Схема армирования	27	29
29	ОКм 1 Схема армирования		
	Спецификация	28	30

№пп	Наименование	NN листа	стр.
	Основной комплект КМ		
30	Общие данные (начало)	1	31
31	Общие данные (окончание)	2	32
32	Схема расположения лестниц и		
	лестничных площадок. Разрезы		
	1-1, 2-2	3	33
33	Схемы узлов лестниц. Узел I	4	34
34	Узлы II ÷ V	5	35

Альбом IV

Типовой проект 902-1-177.83

Инв. № подл. | Подпись и дата | Взам. инв. №

Привязан

Инв. №

Альбом

Типовой проект 902-1-77.83

Ведомость рабочих чертежей основного комплекта КЖ

Лист	Наименование	Примечание
1	Общие данные	
2	Планы на отм.-8.600и-6.200. Разрезы 1-1; 2-2	
3	Схема расположения монолитных конструкций подземной части	
4	Схема расположения стеновых панелей. Разрезы 3-3; 4-4	
5	Схема расположения стеновых панелей. Развертка наружной стены. Узлы I, II	
6	Схема расположения стеновых панелей. Узлы III-VII	
7	Схема расположения стеновых панелей. Узлы VIII÷XI	
8	Схема расположения стеновых панелей. Узлы XII÷XVI	
9	Схема расположения стеновых панелей. Узлы XVII÷XIX	
10	Схема расположения стеновых панелей. Спецификация. Узел XX	
11	Плита днища ПДМ1. Общий вид и схема армирования	
12	Плита днища ПДМ1. Схема армирования. Спецификация	
13	РКм2. Перекрытие на отм.-6.200. План и сечения 1-1÷3-3, 7-7	
14	РКм2. Перекрытие на отм.-6.200. Элемент плана 1. Сеч. 4-4÷6-6	
15	РКм2. Схема армирования. Плита ПМ1, Балки БМ1÷БМ3.	
16	РКм2, РКм3. Схема армирования. Балки БМ4÷БМ8. Колонны КМ-1, КМ2	
17	РКм2. Схема армирования. Лоток ЛТМ1	
18	РКм2. Схема армирования. Спецификация (начало)	
19	РКм2. Схема армирования. Спецификация (окончание)	
20	РКм3. Перекрытие на отм.-6.200. План и сечения 1-1÷3-3, 7-7	
21	РКм3. Элемент плана 1. Сечения 4-4÷6-6	
22	РКм3. Схема армирования. Плита ПМ2. Балки БМ1÷БМ3.	
23	РКм3. Схема армирования. Лоток ЛТМ2	
24	РКм3. Схема армирования. Спецификация (начало)	
25	РКм3. Схема армирования. Спецификация (окончание)	
26	ОКм1. Опорное кольцо. Общий вид	
27	ОКм1. Схема армирования	
28	ОКм1. Схема армирования. Спецификация.	

Ведомость спецификаций

Лист	Наименование	Примеч.
3	Спецификация к схеме расположения монолитных конструкций подземной части	
10	Спецификация к схеме расположения стеновых панелей	
12	Спецификация к ПДм1	
18,19	Спецификация к РКм2	
24,25	Спецификация к РКм3	
28	Спецификация к ОКм1	

Типовой проект разработан в соответствии с действующими нормами и правилами.

Главный инж. проекта /Лялюк/.

Расчетные схемы в мокрых грунтах

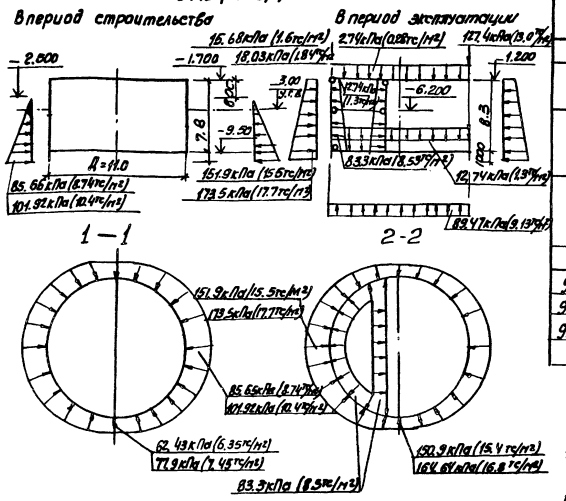

Условные обозначения

150 кПа (15.4 тс/м²) — для песков

164.64 кПа (16.8 тс/м²) — для суглинков

Ведомость ссылочных и прилагаемых документов

Обозначение	Наименование	Примечание
	Ссылочные документы	
3.901-5	Сальники набивные Ду 50÷1400мм для пропуска труб через стены	
1.400-15 В.0; 1	Унифицированные закладные изделия железобетонных конструкций для крепления технологических коммуникаций и устройств	
3.902.1-10 В.0; 1	Сборные унифицированные желез. бет. стеновые панели подземных частей круглых канализационных нас. станций	
	Прилагаемые документы	
902-1-77.83-КЖИ	Изделия	см. VI
902-1-76.83-КЖ-ВМ1	ведомости потребности в материалах монолитных и сборных конструкций.	см. X
902-1-75.83 КЖ-ВМ2		см. X

Общие указания

1. Марка бетона по водонепроницаемости для железобетонных конструкций и изоляции их узлов сопряжений принята В-4, марка бетона по морозостойкости принята Мрз 100 - для районов строительства с температурой наружного воздуха t=-20°С, -30°С; Мрз 150 - для районов строительства с температурой наружного воздуха t=-40°С
2. Уровень грунтовых вод в период эксплуатации принят на отм. -1.650

Ведомость объемов сборных железобетонных конструкций

№ строки	Наименование группы элементов конструкции	Код	Кол	Примечан.
1	Панели стеновые наружные	5831000000	73.3	м³
2	Панели стеновые внутренние	5831000000	19.2	м³
	Материалы на изготовление сборных железобетонных конструкций учтены в ведомости потребности в материалах и отдельно не учтены выше.			

Инв.№

Привязан:			
ТП 902-1-77.83-КЖ			
Начотд	Шефер		Типовой двухсекционная насосная станция производительностью 200-1100 л/с напорами 12-42 м с решетками - дробилками.
Н. контр	Масленко		Стадия: Р; Лист: 1; Листов: 28
Рук. гр	Кунцевич		
Ст. инж.	Шуленина		Общие данные.
Инж.	Ефремушкина		Госстрой СССР Союзводоканалпроект Харьковский водоканалпроект

Инв.№ подл. | Подпись и дата | Взам.инв.№

19189-01 4

Типовой проект 902-1-77.83 Альбом IV

План на отм. - 8.605

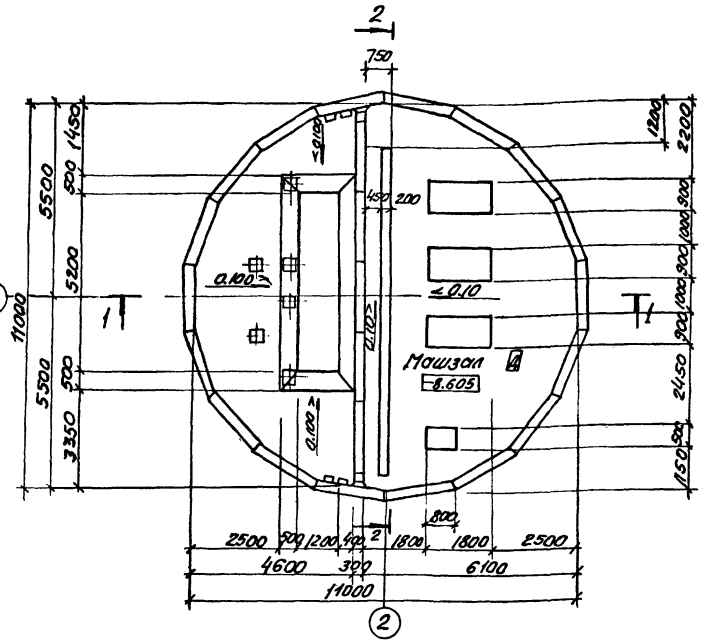

План на отм. - 6.200 (для РД - 600)

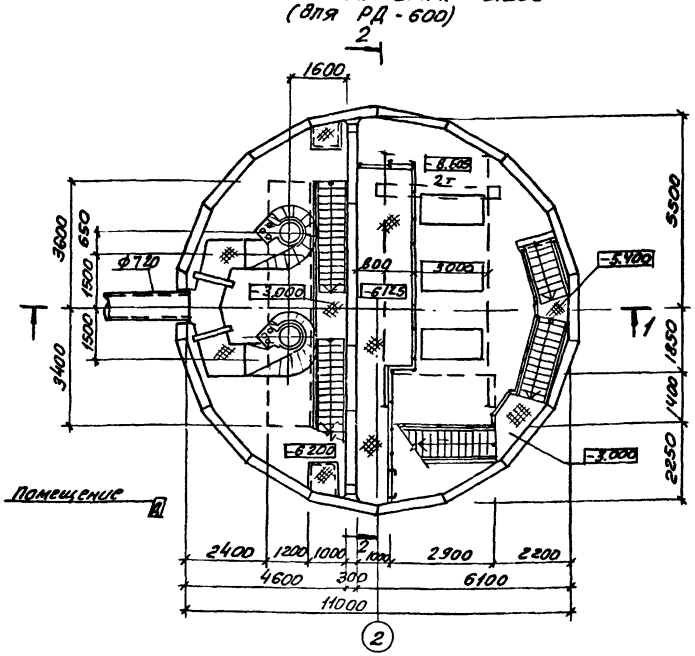

План на отм. - 6.200 (для КРД - 40м)

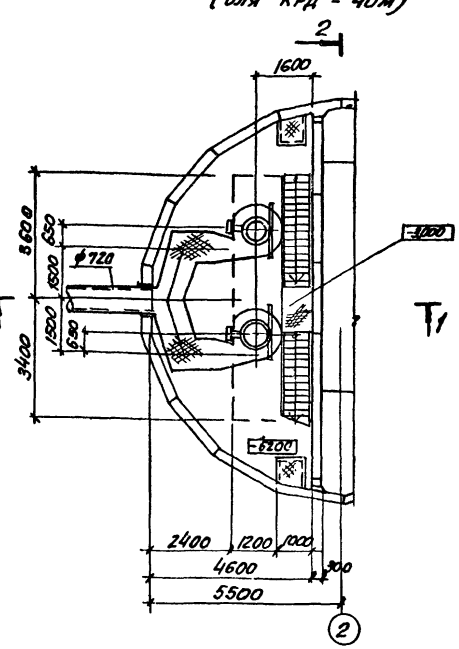

Разрез 1-1

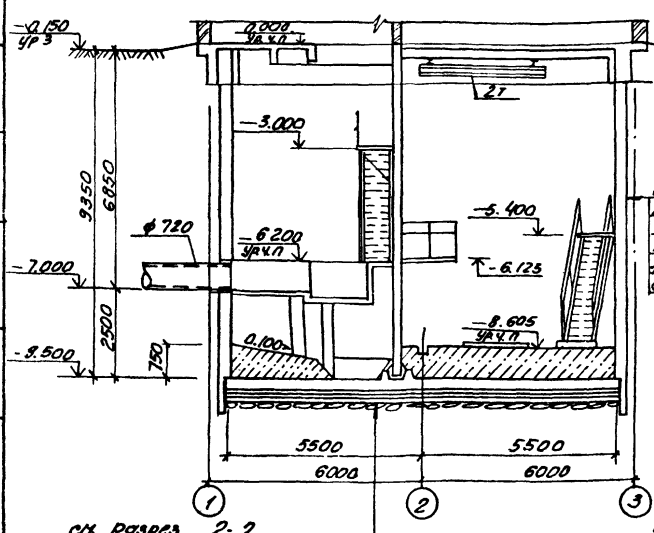

Разрез 2-2

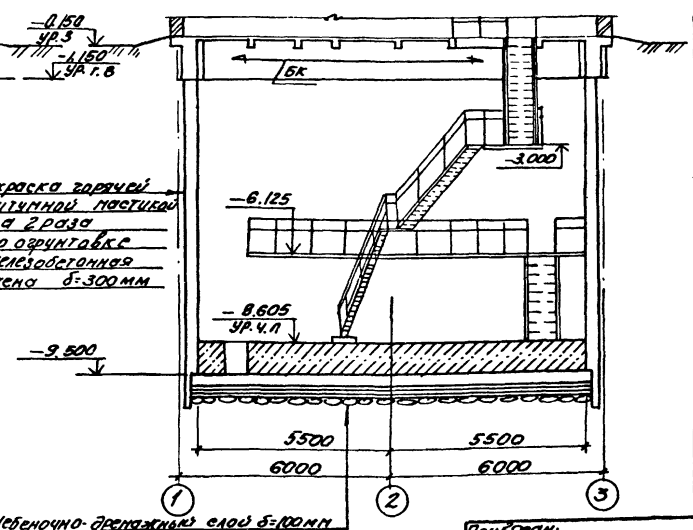

Щебеночно-дренажный слой δ=100мм
Подготовка из бетона марки 50 δ=80мм
Холодная асфальтовая мастика δ=10мм
Стяжка из цементно-песчаного раствора δ=20мм
Железобетонное днище δ=400мм

Основные строительные показатели

Наименование	Ед. изм	кол-во	Примечание
Общая площадь	м²	950	
На расчетную единицу	м²	0.32	
Строительный объем	м³	909	
На расчетную единицу	м³	2.57	расчетная единица 700 м³/сут

Показатели на расчетную единицу приведены на надземную и подземную часть

Согласовано:
Инв.№ подл. | Подпись и дата | Взам. инв.№
Инв.№ дубл. | Подпись и дата

Привязан:
Инв.№

Нач.отд.	Шейко	
Гл.спец.	Власенко	
Рук.гр.	Юрьева	
Ст.орх.	Хесина	
Ст.техн.	Шевлякова	

ТП 902-1-77.83 -КЖ

Канализационная насосная станция производительностью 200-1200м³/ч напором 12-27м с решетками-дробилками

Стадия	Лист	Листов
Р	2	

Планы на отм. -8.605 Ц - 6.200 разрезы 1-1, 2-2

Госстрой СССР Союзводоканалпроект г. Харьковский Водоканалпроект

19189-01 5

Типовой проект 902-1-77.83 Альбом IV

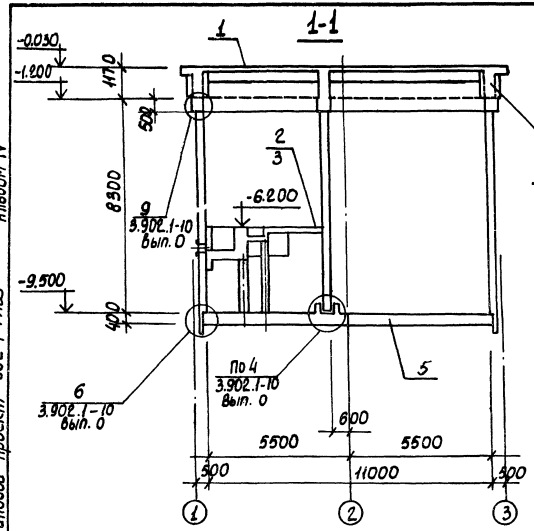

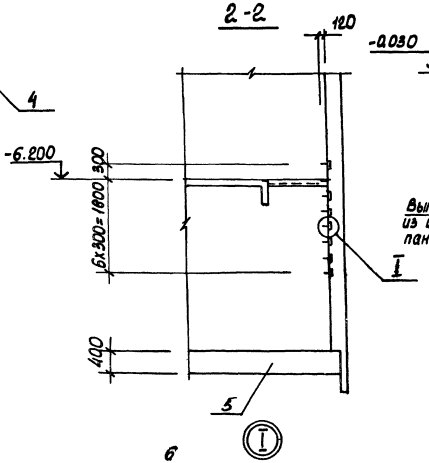

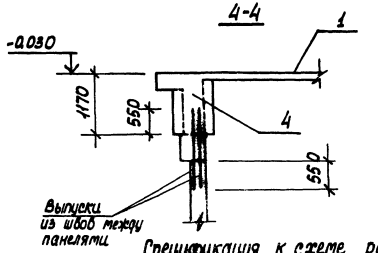

Спецификация к схеме расположения монолитных конструкций подземной части.

Марка поз.	Обозначение	Наименование	Кол	Масса ед, кг	Примечание
1	902-1-77.83-КЖ Ал. III лист 7÷19	Перекрытие на отм. 0.000 РКМ 1	1		
2	902-1-77.83-КЖ лист 13÷19	Перекрытие на отм. -6.200 РКМ 2	1		Для реш. РД 600
3	лист 20÷25	Перекрытие на отм. -6.200 РКМ 3	1		Для реш. КРД-40м
4	лист 20,21	Кольцо монолитное ОКМ 1	1		
5	лист 11,12	Плита днища ПД м 1	1		
6	1.400-15. В1.810-16	Изделие закладное МН801	28	0,74	

Перекрытие на отм. -6.200 условно показано для установки решеток-дробилок КРД-40т

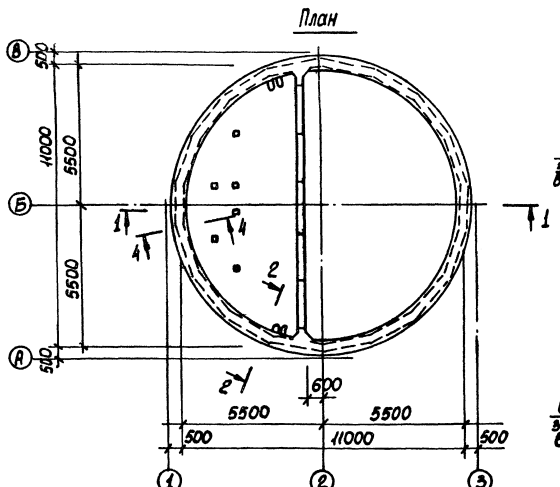

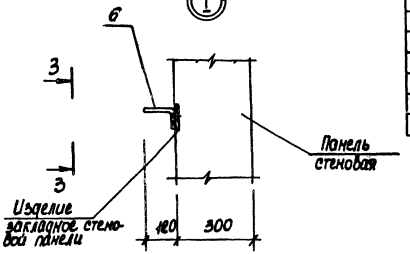

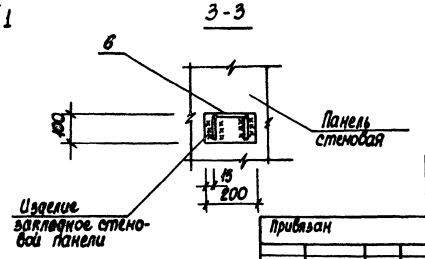

Привязан				ТП 902-1-77.83-КЖ		
	Нач. отд.	Шейко		Канализационная насосная станция производительностью 200÷1200 м³/ч напором 12-21м с решетками-дробилками	Стадия	Лист	Листов
	Н. контр.	Власенко			Р	3	
	Рук. гр.	Кунцевич					
	Ст. инж.	Шманаи		Схема расположения монолитных конструкций подземной части	Союзводоканалпроект Харьковский Водоканалпроект		
Инв. №	Инжен.	Рукас					

Схема расположения стеновых панелей.

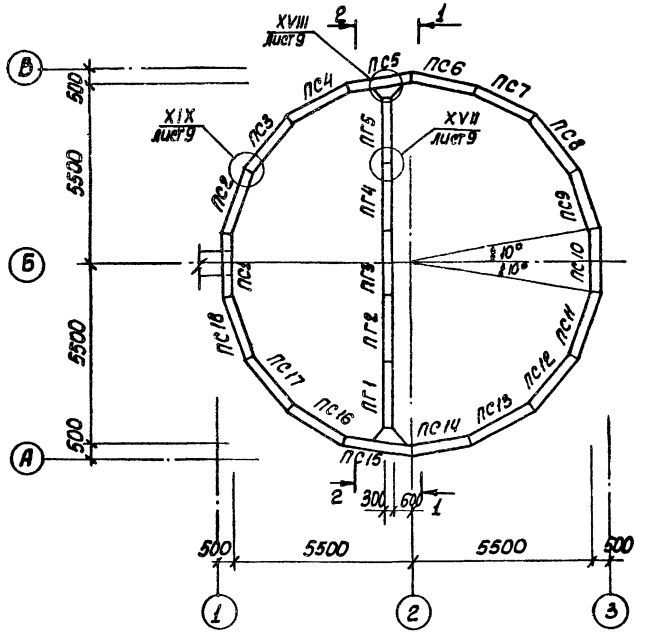

2-2

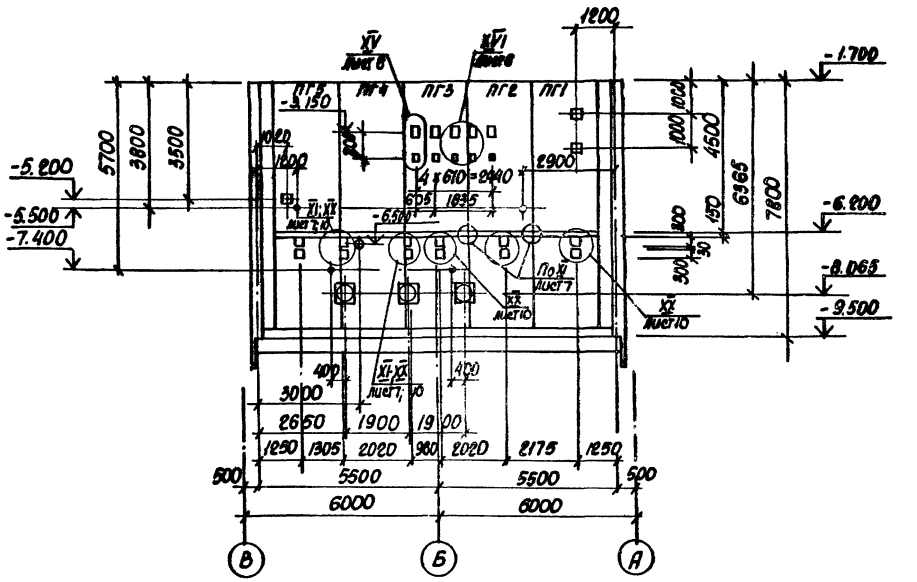

1-1

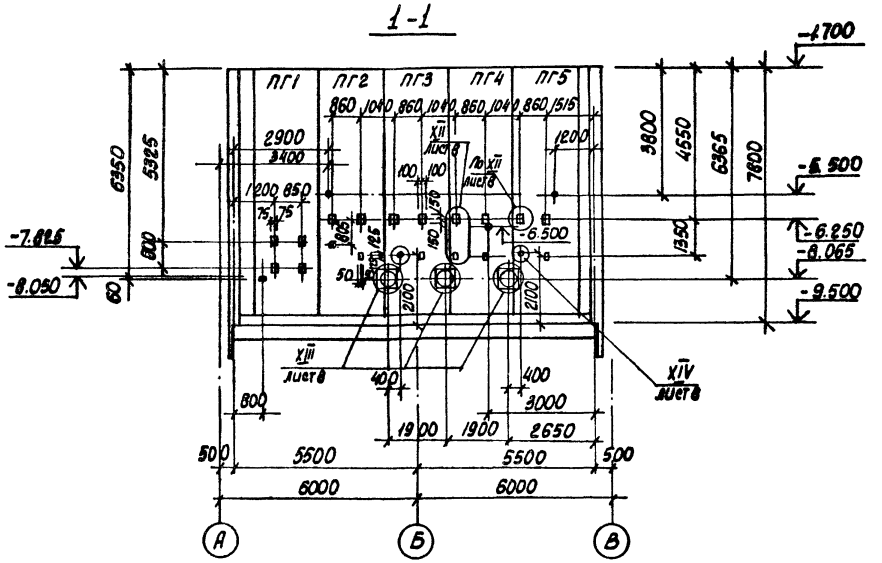

Закладные изделия (зачерненные) приварить к арматуре стен.

Согласовано
Отдел. ВЦГ-2 Инженер Барсук
ЗА сектор 05 Сотрудник Шевко

Инв.№ подл. | Подпись и дата | Взам. инв.№

Типовой проект 902-1-77.83 Альбом IV

Привязан

Инв.№

Нач. отд.	Шевко	
Н. контр.	Власенко	
Рук. гр.	Кириченко	
Ст. инж.	Шевченко	
Инженер	Ким	

ТП 902-1-77.83 - КЖ

Канализационная насосная станция производительностью 200 тыс м³/сут напором 16 и 21 м с решетками-дробилками

Стадия	Лист	Листов
Р	4	

Схема расположения стеновых панелей. Разрезы 1-1, 2-2

Сокавдорканалпроект Харьковский Водоканалпроект

19189-01 7

Альбом IV

Типовой проект 902-1-77.83

Развертка наружной стены

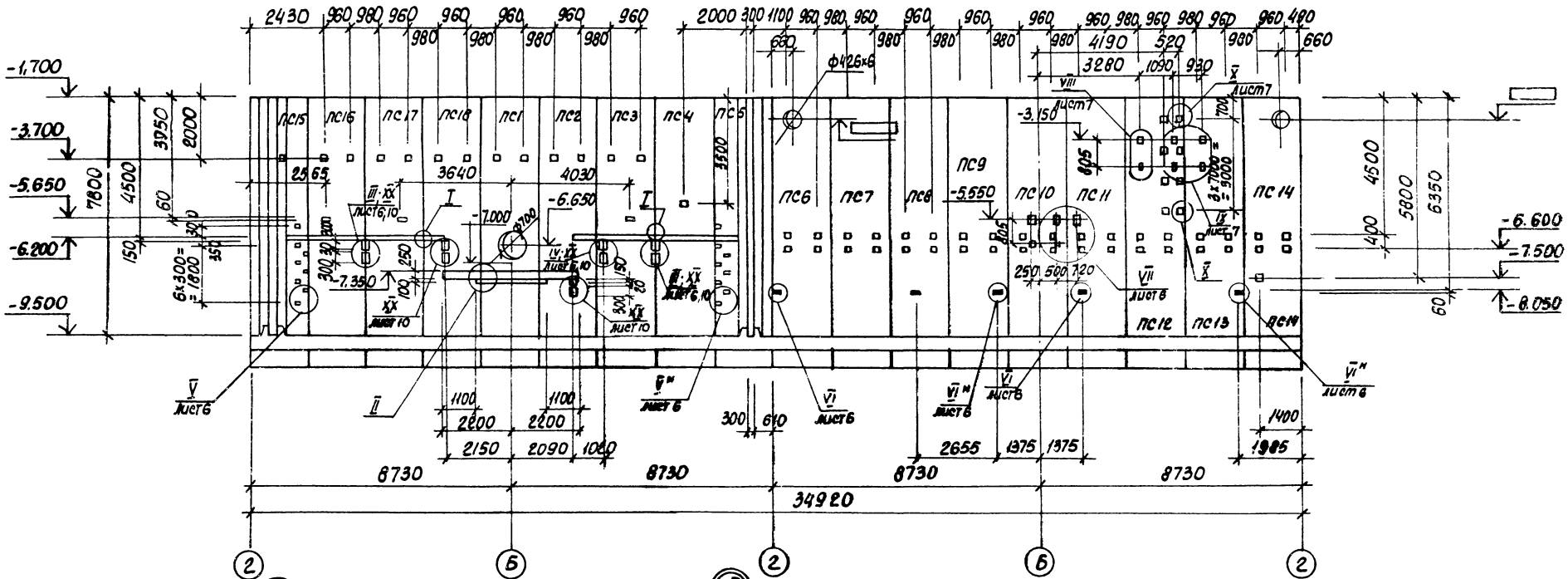

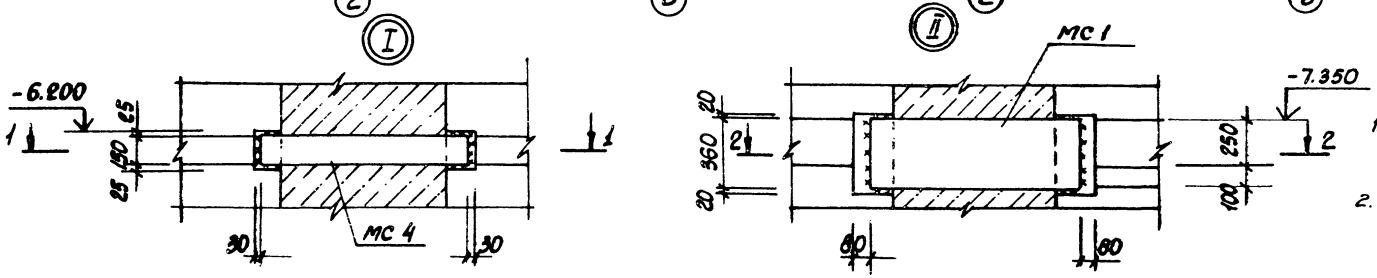

1. Закладные изделия (зачерненные) приварить к арматуре стен.
2. Арматурные выпуски МС26 из швов между панелями сварить с горезонтальной арматурой монолитного ж.б. пояса 0Км1 во всех точках пересечения контактной точечной сваркой.

1-1

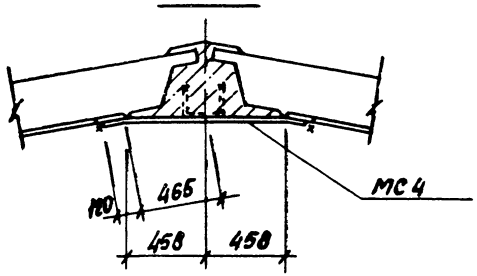

2-2

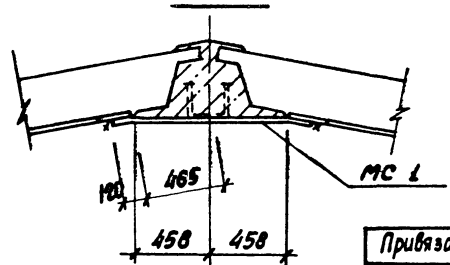

Привязан				ТП902-1-77.83-КЖС		
	Нач.отд.	Шейко		Канализационная насосная станция производительностью 200÷1200 м³/ч напором 12÷27 м с решетками-дробилками	Стадия	Лист	Листов
	Н.контр.	Власенко			Р	5	
	Рук.гр.	Кунцевич		Схема расположения стеновых панелей. Развертка наружной стены. Узлы I-II	Союзводоканалниипроект Харьковский Водоканалпроект		
	Ст.инж.	Шмандий					
Инв.№	Инжен.	Сиротникова					

Согласовано
Отдел ВИК2 Корнилов
Сектор ОВ Остроумова

Инв.№ подл. | Подпись и дата | Взам.инв.№

19139-01 8

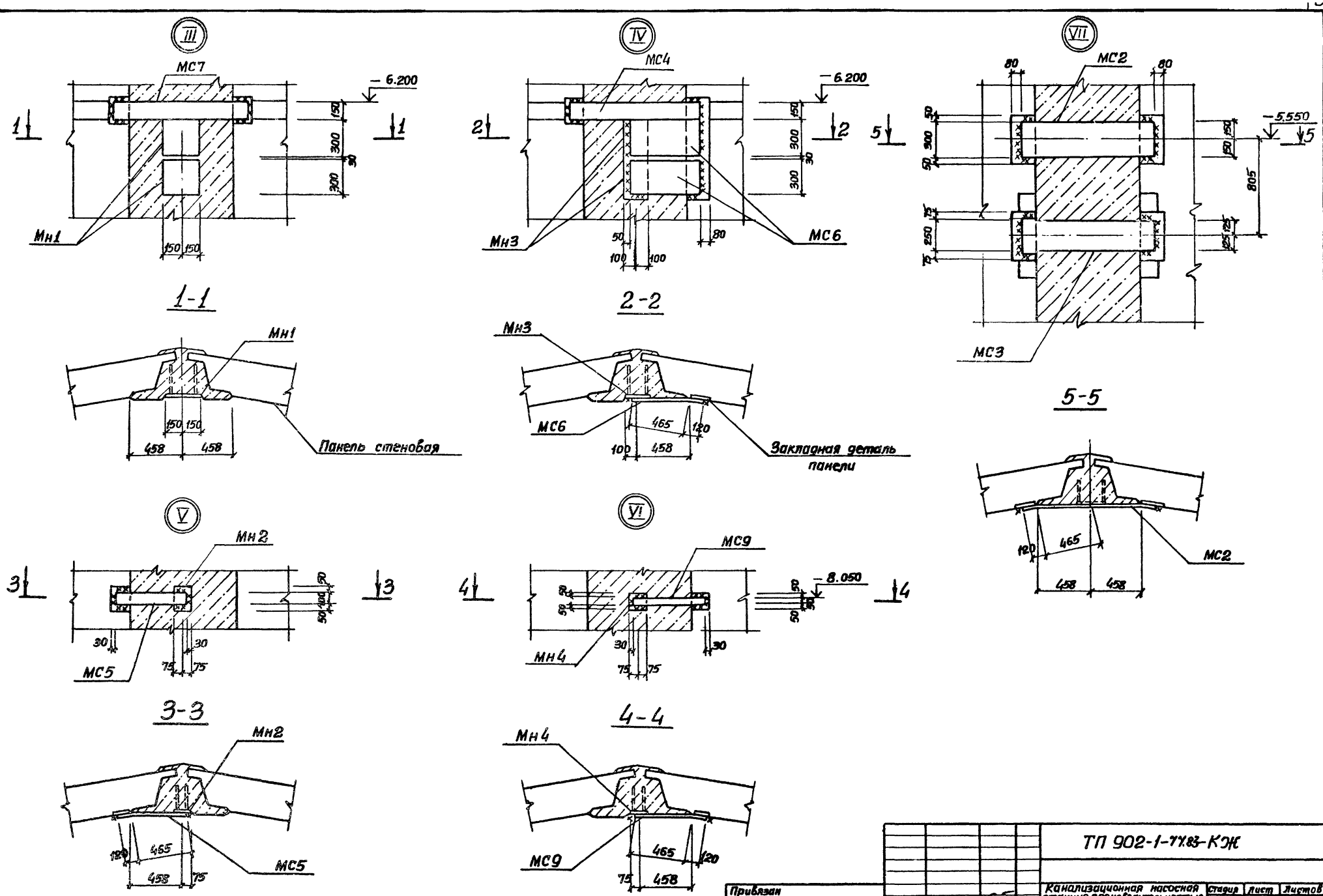

Альбом IV

Типовой проект 902-1-77.83

Привязан					ТП 902-1-77.83-КЖ		
		Нач.отд.	Шейко		Канализационная насосная станция производительностью 200÷1200м³/ч напором 12-27м с решетками-дробилками	Стадия	Лист	Листов
		Н.контр.	Власенко			Р	6	
		Рук.гр.	Кунцевич		Схема расположения стеновых панелей. Узлы III÷VII.	Госстрой СССР Союзводоканалпроект Харьковский Водоканалпроект		
		Ст.инж.	Шмандий					
Инв.№		Инжен.	Мирошникова					

19189-01 9

Инв.№ подл. | Подпись и дата | Взам.инв.№

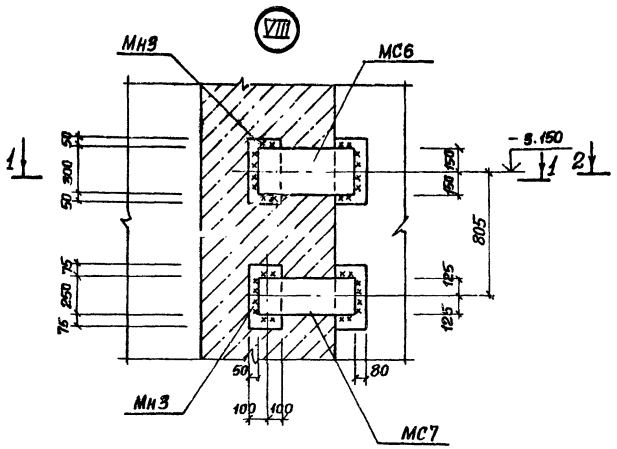

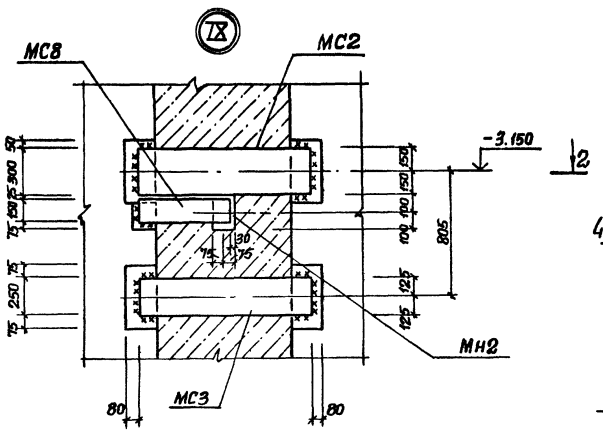

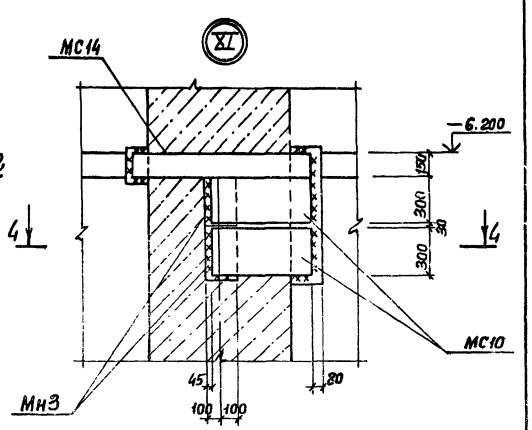

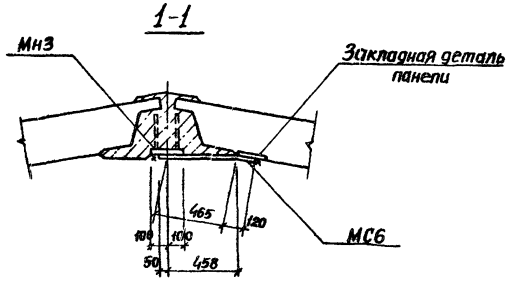

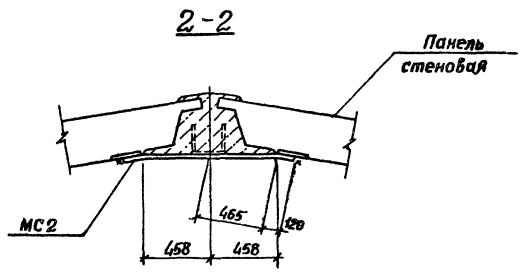

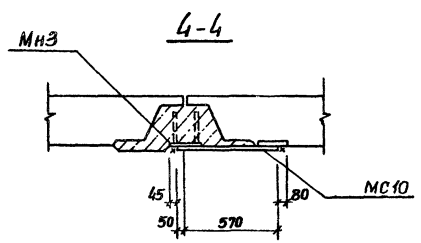

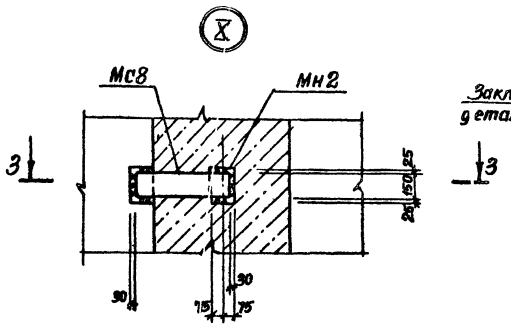

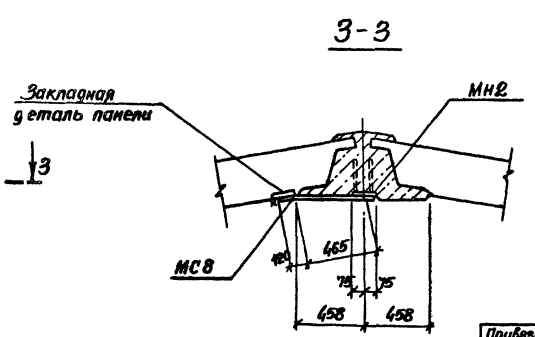

Привязан

Инв. №

Нач. отд.	Шейко		
Н. контр.	Власенко		
Рук. гр.	Куницкий		
Ст. инж.	Шматкий		
Инженер	Мирошникова		

ТП 902-1-77.83-КЖ

Канализационная насосная станция производительностью 200÷1200 м³/ч напором 12-27 м с решетками-дробилками

Схема расположения стеновых панелей. Узлы VIII÷XI.

Стадия	Лист	Листов
Р	7	

Госстрой СССР Союзводоканалпроект Харьковский Водоканалпроект

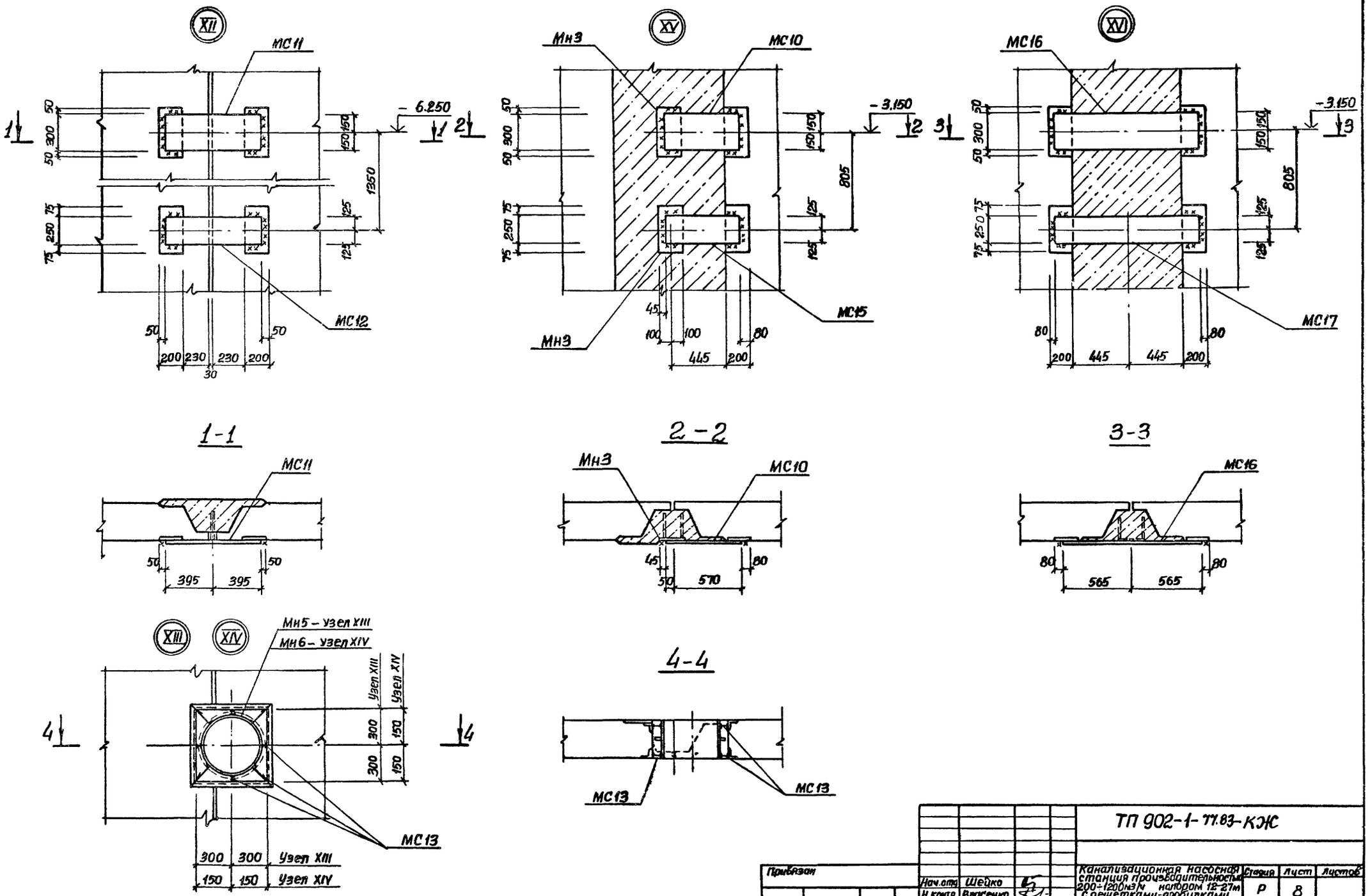

Альбом IV

Типовой проект 902-1-77.83

Привязан				ТП 902-1-77.83-КЖС	
	Нач.отд.	Шейко		Канализационная насосная станция производительностью 200÷1200м³/ч напором 12-27м с решетками-дробилками	Стадия: Р; Лист: 8; Листов:
	Н.контр.	Власенко			
	Рук.гр.	Кунцевич		Схема расположения стеновых панелей. Узлы XII÷XVI.	Госстрой СССР Союзводоканалниипроект Харьковский Водоканалпроект
	Ст.инж.	Шманский			
Инв.№	Инжен.	Мирошниченко			

19189-01 11

XVII

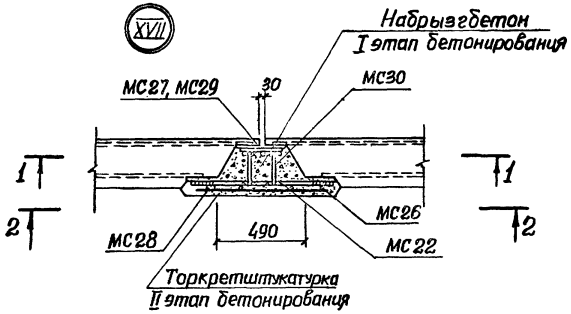

XVIII

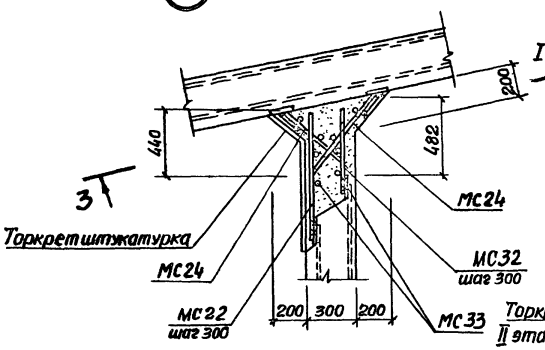

XIX

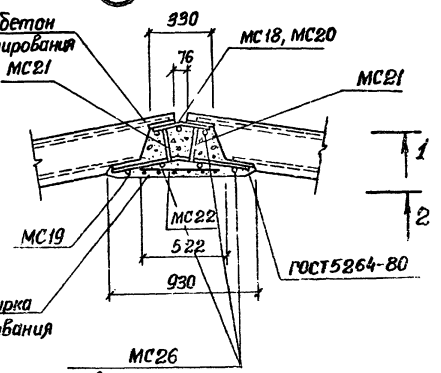

1-1

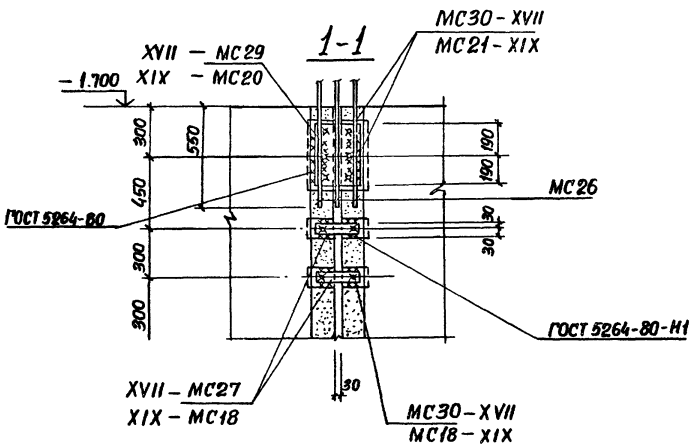

3-3

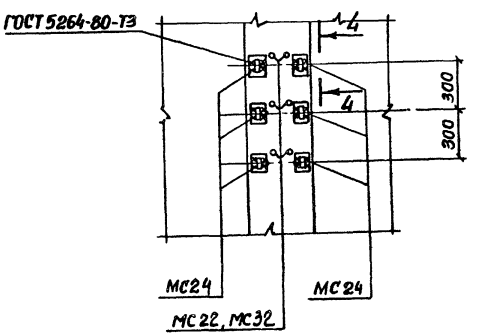

2-2

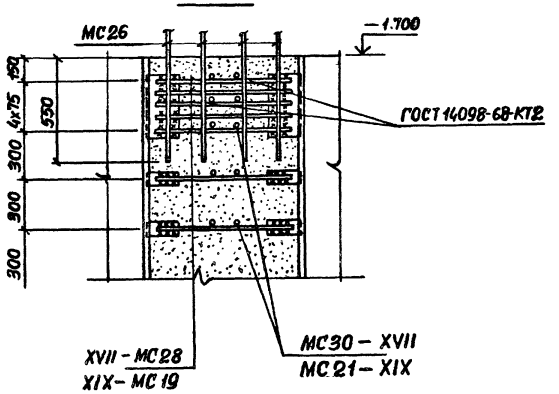

4-4

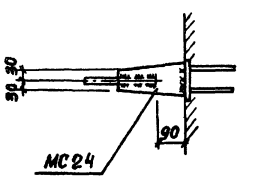

						ТП 902-1-77.83-КЖ	
Привязан							
			Нач.отд.	Шейко		Канализационная насосная станция производительностью 800-1200м³/ч напором 12-27м с решетками дробилками	Стадия: Р; Лист: 9; Листов:
			Н.контр.	Власенко			
			Рук.гр.	Кунцевич			
			Ст.инж.	Шмандий		Схема расположения стеновых панелей узлы XVII ÷ XIX.	Госстрой СССР Союзводоканалпроект харьковский Водоканалпроект
Инв.№			Инженер	Прядкина			

Инв.№подл. | Подпись и дата | Взам.инв.№

Спецификация к схеме расположения стеновых панелей.

Марка поз.	Обозначение	Наименование	Кол.	Масса ед., кг	Примеч.
		Стеновые панели			
ПГ1	902-1-77.83 КЖИ-3ПС78-2к-1-01СБ	3ПС78-2К-1-01	1	9330	
ПГ2	-3ПС78-2к-1-02СБ	3ПС78-2К-1-02	1	9330	
ПГ3	-3ПС78-2к-1-03СБ	3ПС78-2К-1-03	1	9330	
ПГ4	-3ПС78-2к-1-04СБ	3ПС78-2К-1-04	1	9330	
ПГ5	-3ПС78-2к-1-05СБ	3ПС78-2К-1-05	1	9330	
ПС1	-3ПС78-2к-01 3ПС78-2к-02СБ	3ПС78-2к-01	1	10175	
ПС2	-3ПС78-2к-01 3ПС78-2к-02СБ	3ПС78-2к-02	1	10175	
ПС3	-3ПС78-2к-03; 3ПС78-2к-04 -3ПС78-2к-07, 3ПС78-2к-08СБ	3ПС78-2к-03	1	10175	
ПС4	-3ПС78-2к-03; 3ПС78-2к-04 3ПС78-2к-07, 3ПС78-2к-08СБ	3ПС78-2к-04	1	10175	
ПС5	-3ПС78-2к-05 3ПС78-2к-15СБ	3ПС78-2к-05	1	10175	
ПС6	-3ПС78-2к-06 3ПС78-2к-14СБ	3ПС78-2к-06	1	10175	
ПС7	-3ПС78-2к-03, 3ПС78-2к-04, 3ПС78-2к-07, 3ПС78-2к-08СБ	3ПС78-2к-07	1	10175	
ПС8	-3ПС78-2к-03, 3ПС78-2к-04, 3ПС78-2к-07, 3ПС78-2к-08СБ	3ПС78-2к-08	1	10175	
ПС9	-3ПС78-2к-09, 3ПС78-2к-10, 3ПС78-2к-11СБ	3ПС78-2к-09	1	10175	
ПС10	-3ПС78-2к-09, 3ПС78-2к-10, 3ПС78-2к-11СБ	3ПС78-2к-10	1	10175	
ПС11	-3ПС78-2к-09, 3ПС78-2к-10, 3ПС78-2к-11СБ	3ПС78-2к-11	1	10175	
ПС12	-3ПС78-2к-12 3ПС78-2к-13, 3ПС78-2к-16СБ	3ПС78-2к-12	1	10175	
ПС13	-3ПС78-2к-12, 3ПС78-2к-13, 3ПС78-2к-16СБ	3ПС78-2к-13	1	10175	
ПС14	-3ПС78-2к-06 3ПС78-2к-14СБ	3ПС78-2к-14	1	10175	
ПС15	-3ПС78-2к-05 3ПС78-2к-15СБ	3ПС78-2к-15	1	10175	
ПС16	-3ПС78-2к-12, 3ПС78-2к-13, 3ПС78-2к-16СБ	3ПС78-2к-16	1	10175	
ПС17	-3ПС78-2к-17, 3ПС78-2к-18СБ	3ПС78-2к-17	1	10175	
ПС18	-3ПС78-2к-17, 3ПС78-2к-18СБ	3ПС78-2к-18	1	10175	
		Изделия закладные			
Мн1	1.400-15, Вl.160-26	Мн150-3	2	7,6	
Мн2	1.400-15, Вl.120-5	Мн113-3	20	1,7	
Мн3	1.400-15, Вl.150-44	Мн140-3	10	6,4	
Мн4	1.400-15. Вl. 120-44	Мн112-3	4	2,4	
Мн5	3.901-5	Сальник dy350 ℓ=300	3	38,0	
Мн6	3.901-5	Сальник dy50 ℓ=300	1	5,0	
		Изделия соединительные			
МС1	902-1-77.83-КЖИ МС1, МС33, МС3, МС4	МС1	2	33,5	
МС2	-МС1, МС33, МС3, МС4	МС2	2	28,1	
МС3	-МС1, МС33, МС3, МС4	МС3	2	23,6	
МС4	-МС1, МС33, МС3, МС4	МС4	6	14,5	

Марка поз.	Обозначение	Наименование	Кол.	Масса ед., кг	Примеч.
МС5	902-1-77.83 КЖИ МС5, МС6, МС7, МС8, МС9	МС5	16	4,9	
МС6	-МС5, МС6, МС7, МС8, МС9	МС6	3	14,8	
МС7	-МС5, МС6, МС7, МС8, МС9	МС7	1	12,4	
МС8	-МС5, МС6, МС7, МС8, МС9	МС8	4	7,3	
МС9	-МС5, МС6, МС7, МС8, МС9	МС9	4	2,4	
МС10		Полоса Б-210×300 ГОСТ82-70 / В Ст3кл2-1ТУ14-1-3023-80 620	5	14,6	
МС11		Полоса Б-210×300 ГОСТ82-70 / В Ст3кл2-1ТУ14-1-3023-80 790	2	18,6	
МС12		Полоса Б-210×250 ГОСТ82-70 / В Ст3кл2-1ТУ14-1-3023-80 790	1	15,5	
МС13		Ф6АI ГОСТ5781-82	10,8	0,22	п.м
МС14		Полоса Б-210×150 ГОСТ103-76 / В Ст3кл2 ГОСТ535-79 1130	4	13,3	
МС15		Полоса Б-210×250 ГОСТ82-70 / В Ст3кл2-1ТУ14-1-3023-80 620	1	12,2	
МС16		Полоса Б-210×300 ГОСТ82-70 / В Ст3кл2-1ТУ14-1-3023-80 1130	1	26,6	
МС17		Полоса Б-210×250 ГОСТ82-70 / В Ст3кл2-1ТУ14-1-3023-80 1130	1	22,2	
МС18	3.902.1-10.1.00.26.00-01	МС2	468	0,85	
МС19	902-1-77.83-КЖИ-МС19	МС19	558	14,2	
МС20	-МС20	МС20	18	8,95	
МС21	3.902.1-10.100.28.00-02	МС52	1044	0,14	
МС22		Ф16АIII ГОСТ5781-82 ℓ=680	58	1,1	
МС23	ГОСТ23279-78	С 6АI-100 / 6АI-300 650×7750 125/125	4	13,7	
МС24	902-1-77.83-КЖИ-МС24	МС24	58	2,37	
МС25		Ф14АIII ГОСТ5781-82 ℓ=7750	16	9,3	
МС26	-МС26	МС26	11	14,3	
МС27		Ф18АIII ГОСТ5781-82, ℓ=1600	154	3,2	
МС28		Полоса Б-26×60 ГОСТ103-76 / В Ст3кл2 ГОСТ535-79 270	96	0,76	
МС29		Ф16АIII ГОСТ5781-82, ℓ=850	116	1,4	
МС30		Полоса Б-210×380 ГОСТ82-70 / В Ст3кл2-1ТУ14-1-3023-80 270	4	8,05	
МС31		Ф10АIII ГОСТ5781-82, ℓ=220	232	0,14	
МС32		Ф16АIII ГОСТ5781-82, ℓ=580	58	0,93	
МС33		Ф14АIII ГОСТ5781-82, ℓ=7750	16	9,3	

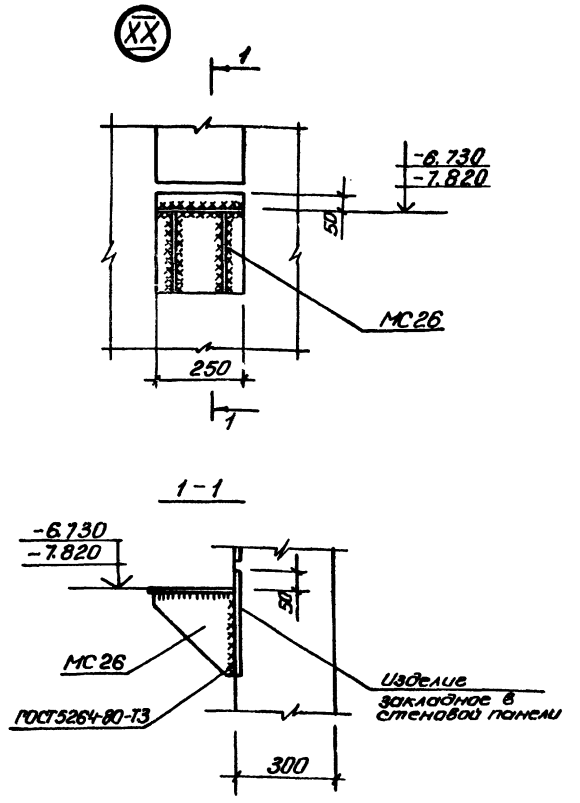

Альбом VI

Типовой проект 902-1-77.83

Согласовано

Взам. инв. №

Подпись и дата

Инв. № подл.

Привязан	Нач.отд.	Шейко		ТП902-1-77.83 -КЖ
	Н.контр.	Власенко		
	Рук. гр.	Кунцевич		Канализационная насосная станция производительностью 200-1200м³/ч напором 12-27м с решетками-дробилками
	Ст. инж.	Шмандий		Схема расположения стеновых панелей
Инв. №	Инж.	[illegible]		Спецификация. Узел XX

Стадия	Лист	Листов
Р	10	

Союзводоканалпроект Харьковский Водоканалпроект

19189-01 13

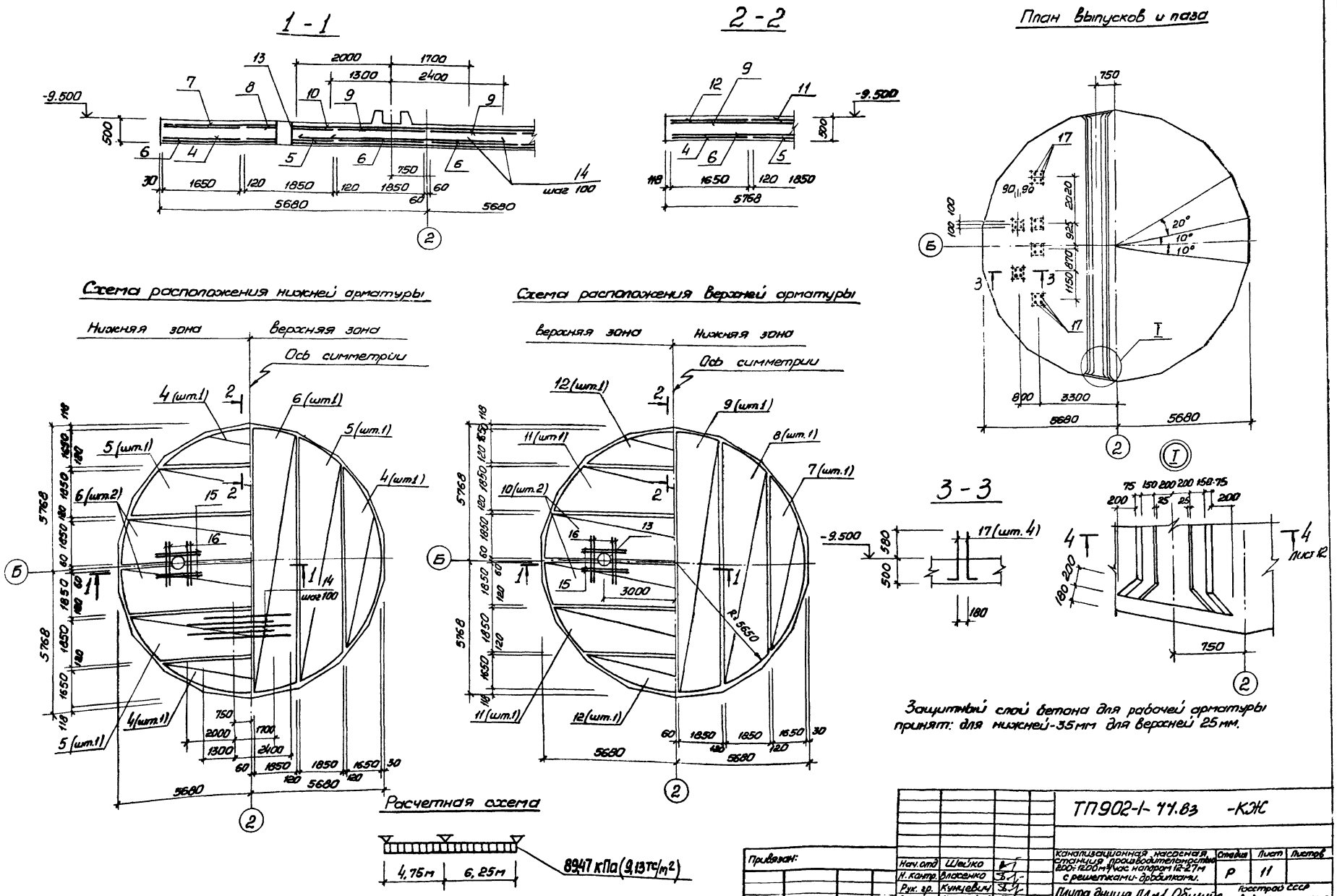

Альбом IV

Типовой проект УШ2-1-77.83

Согласовано:

Инв.№ подл. | Подпись и дата | Взам.инв.№

Привязан:				ТП902-1-77.83 -КЖ			
		Нач.отд	Шейко	Канализационная насосная станция производительностью 200-1200 м³/час напором 12-27 м с решетками-дробилками.	Стадия	Лист	Листов
		Н.контр.	Власенко		Р	11	
		Рук.гр.	Кунцевич	Плита днища ПД м1. Общий вид и схема армирования	Госстрой СССР Союзводоканалпроект Харьковский Водоканалпроект		
		Ст.инж.	Шмандий				
Инв.№		Инжен.	Мирошников				

19189-01 14

Альбом IV

Типовой проект 902-1-77.83

Схема расположения каркасов днища

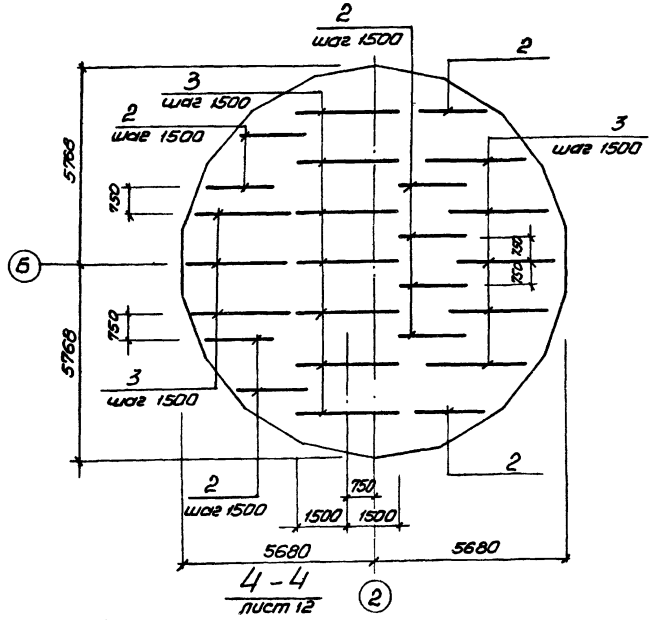

4-4
лист 12

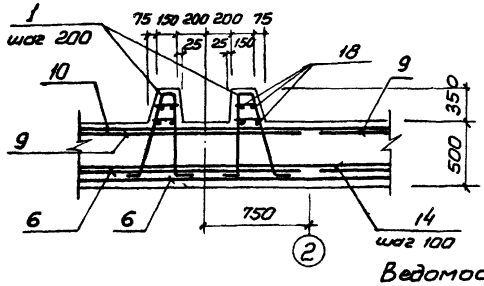

Раскрой сеток

Поз. 4, 7, 10

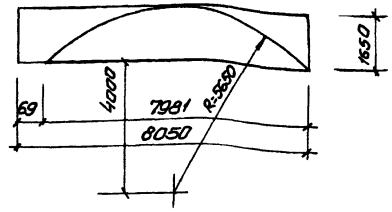

Поз. 5, 8, 11

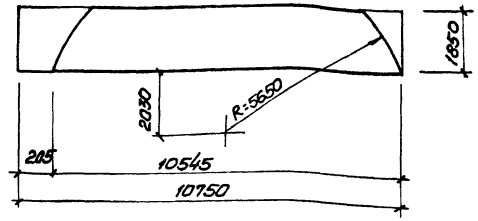

Поз. 6, 9, 12

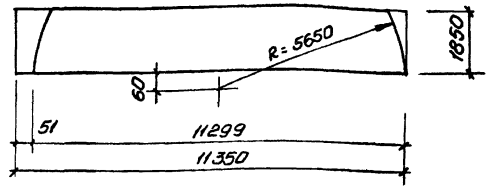

Спецификация днища ПДМ 1

Формат	Зона	Поз.	Обозначение	Наименование	Кол.	Примечание
				Сборочные единицы		
А4		1	902-1-77.83-КЖИ-КР12	Каркас плоский КР12	114	
А4		2	-КЖИ-КР14, КР15	Кр14	10	
А4		3	-КЖИ-КР14, КР15	КР15	15	
				Сетки арматурные		
		4	ГОСТ 23279-78	$C\frac{10AIII-200}{6AI-600}$ 1650×8050 $\frac{125}{125}$	4	
		5	ГОСТ 23279-78	$C\frac{10AIII-200}{6AI-600}$ 1850×10750 $\frac{275}{275}$	4	
		6	ГОСТ 23279-78	$C\frac{10AIII-200}{6AI-600}$ 1850×11350 $\frac{275}{275}$	4	
		7	ГОСТ 23279-78	$C\frac{16AIII-200}{6AI-600}$ 1650×8050 $\frac{125}{125}$	2	
		8	ГОСТ 23279-78	$C\frac{16AIII-200}{6AI-600}$ 1850×10750 $\frac{275}{275}$	2	
		9	ГОСТ 23279-78	$C\frac{16AIII-200}{6AI-600}$ 1850×11350 $\frac{275}{275}$	2	
		10	ГОСТ 23279-78	$C\frac{20AIII-200}{6AI-600}$ 1650×8050 $\frac{125}{125}$	2	
		11	ГОСТ 23279-78	$C\frac{20AIII-200}{6AI-600}$ 1850×10750 $\frac{275}{275}$	2	
		12	ГОСТ 23279-78	$C\frac{20AIII-200}{6AI-600}$ 1850×11350 $\frac{275}{275}$	2	
А4		13	902-1-77.83-КЖИ-МН8, МН9	Изделие закладное МН9	1	
				Детали		
Б.Ч.		14		ф20AIII ГОСТ5781-82 l=3700	101	9,12 кг
Б.Ч.		15		ф20AIII ГОСТ5781-82 l=2250	8	5,55 кг
Б.Ч.		16		ф16AIII ГОСТ5781-82 l=1950	8	3,08 кг
Б.Ч.		17*		ф16AIII ГОСТ5781-82 l=1200	24	1,89 кг
Б.Ч.		18		ф6AI ГОСТ5781-82	п.м. 93	0,22 кг
				Материалы		
				Бетон марки М200		52,4 м³

* Поз. 17 – см. ведомость деталей

Ведомость расхода стали на элемент, кг

Марка элемента	Изделия арматурные									Всего	Изделия закладные								Общий расход
	Арматура класса										Прокат марки							Всего	
	AI			AIII							ВСт3кп2			ВСт3кп2-1					
	ГОСТ5781-82			ГОСТ5781-82							ГОСТ10704-76			ГОСТ19903-74					
	ф6		Итого	ф10	ф12	ф16	ф20	ф22	Итого		ТР. 425×10	ТР. 820×7	Итого	б=6	б=10	б=16	Итого		
ПДМ1	183,1		183,1	827,4	167,7	1061,1	2436,8	707,9	6200,5	5384,0	51,3	70,2	121,5	25,0	52,6	133,1	210,7	332,2	5716,2

Ведомость деталей

Поз.	Эскиз
17	1050 150

Согласовано

Инв. № подл. | Подпись и дата | Взам. инв. №

Привязан

Инв. №

Нач. отд.	Шейко	
Н. контр.	Власенко	
Рук. гр.	Куничевич	
Ст. инж.	Шмандий	
Инжен.	Мирошниченко	

ТП 902-1-77.83 – КЖ

Канализационная насосная станция производительностью 200-1200 м³/час напором 12-27 м с решетками-дробилками.

Плита днища ПДМ1. Схема армирования. Спецификация

Стадия	Лист	Листов
Р	12	

Госстрой СССР
Союзводоканалпроект
Харьковский
Водоканалпроект

19189-01 15

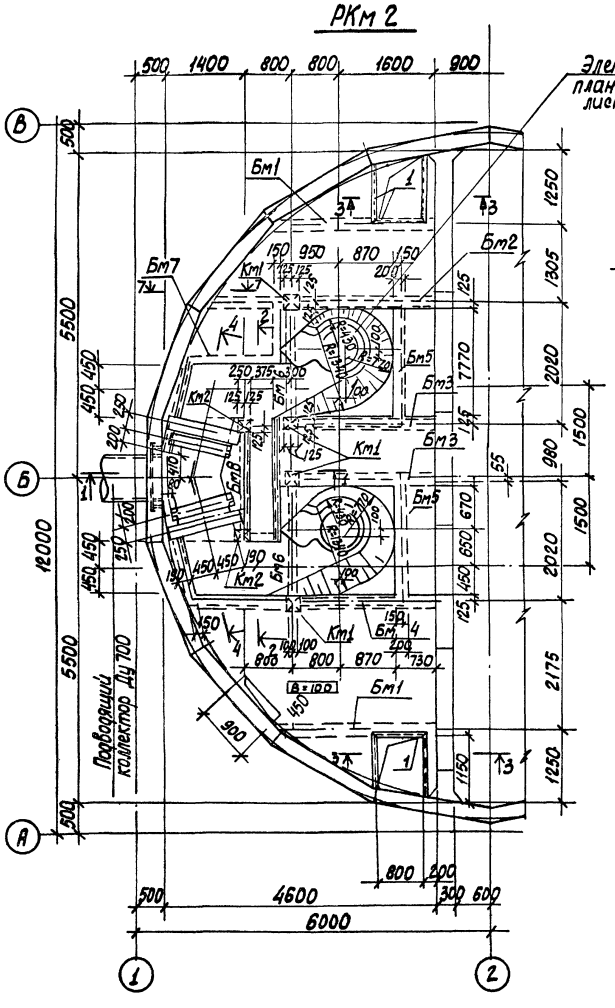

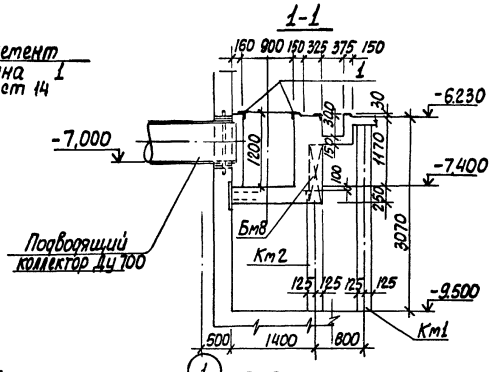

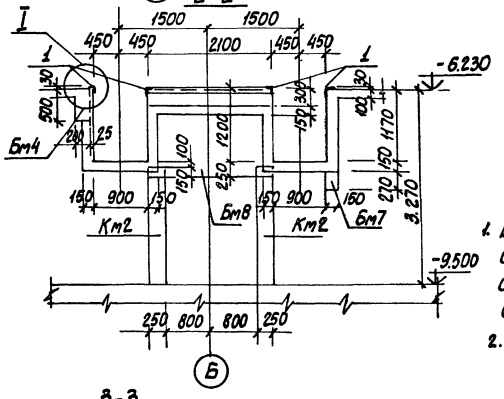

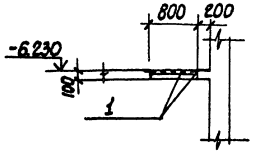

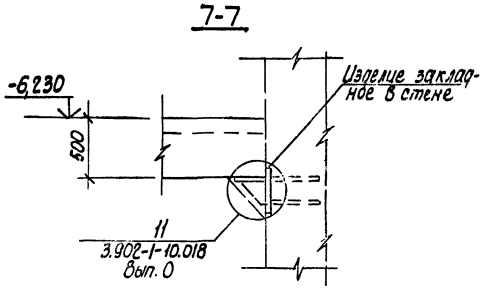

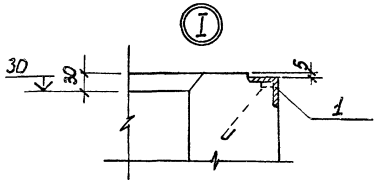

1. Внутренние поверхности лотков оштукатурить цементно-песчаным раствором состава 1:2, в=20мм с железнением. На участке установки решеток стены затереть цементным раствором.
2. Рамы щиговых затворов и ремонтных решеток установить по механическим чертежам.

Типовой проект 902-1-77.83 Альбом IV

Согласовано: отд. Вик-2 Корнинов; отд. ЗА Барчан

Инв. № подл. | Подпись и дата | Взам. инв. №

Нач. отд.	Шейко		
Н. контр.	Власенко		
Рук. гр.	Куниевич		
Ст. инж.	Штанчий		
Инж. кн.	Литвиненко		

ТП 902-1-77.83-КЭС

Канализационная насосная станция производительностью 200÷1200 м³/ч и напором 11-27м с решетками-дробилками

РКМ 2
Перекрытие на ОТМ-6,200
План и сечения 1-1 ÷ 3-3, 7-7

Стадия	Лист	Листов
Р	13	

Союзводоканалпроект Харьковский Водоканалпроект

Привязан

Инв. №

13189-01 16

Типовой проект 902-1-77.83 Альбом IV

Элемент плана 1

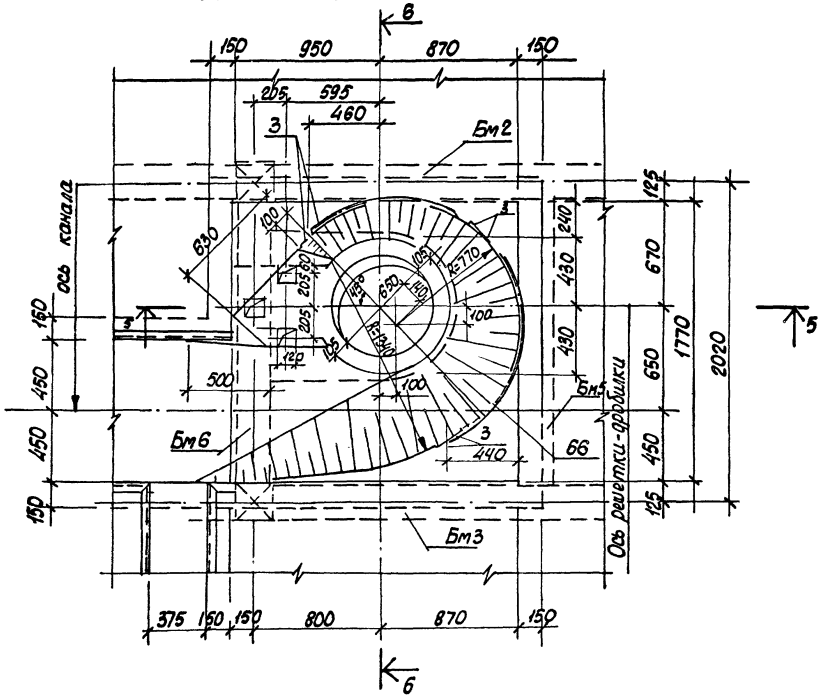

5-5

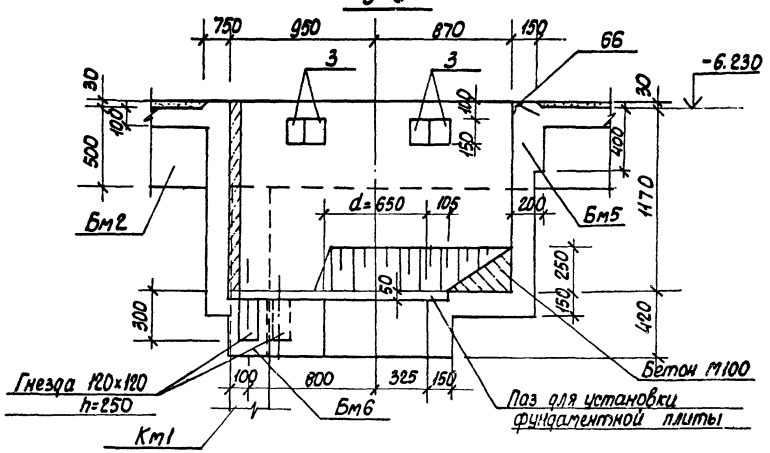

6-6

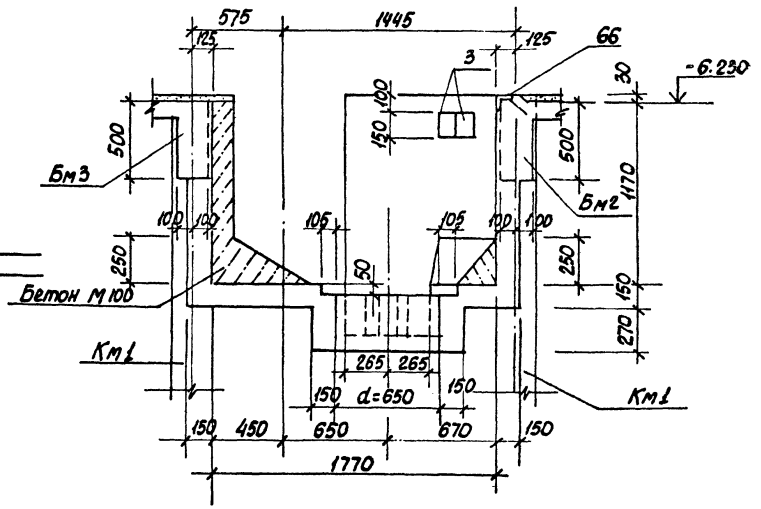

4-4

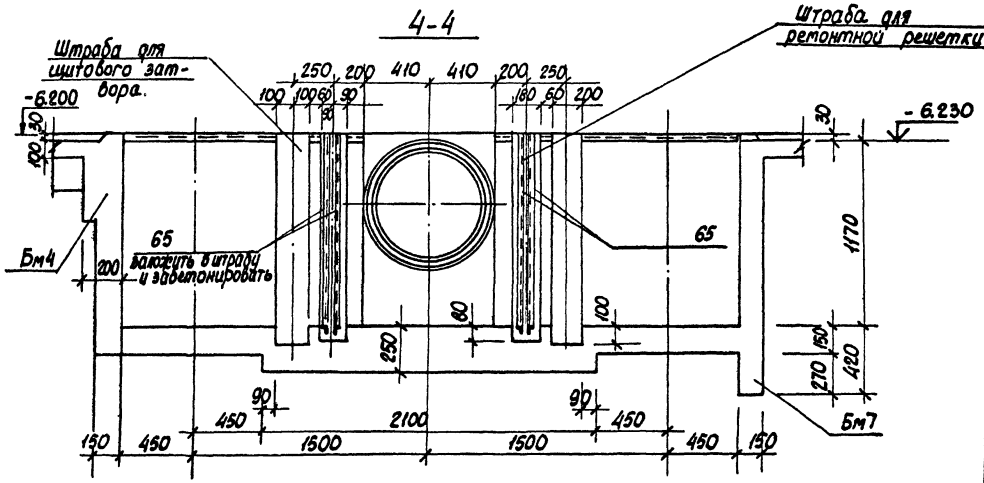

Привязан				ТП 902-1-77.83-КЖ	
	Нач. отд.	Шейко		Канализационная насосная станция производительностью 200-1200 м³/ч и напором 12-27 м с решетками-дробилками	Стадия: Р; Лист: 14; Листов:
	Н. контр.	Власенко			
	Рук. гр.	Кунцевич			
	Ст. инж.	Штанцич			
Инв. №	Инженер	Литвиненко		Перекрытие на ОТМ -6.200. Элемент плана 2. Сечения 4-4; 6-6	Союзводоканалпроект Харьковский Водоканалпроект

Согласовано
Отдел ВИЗ Инженер Чер...
Инв. № подл. | Подпись и дата | Взам. инв. №

19119-01 17

Типовой проект 902-1-77.83 Альбом IV

Пм 1

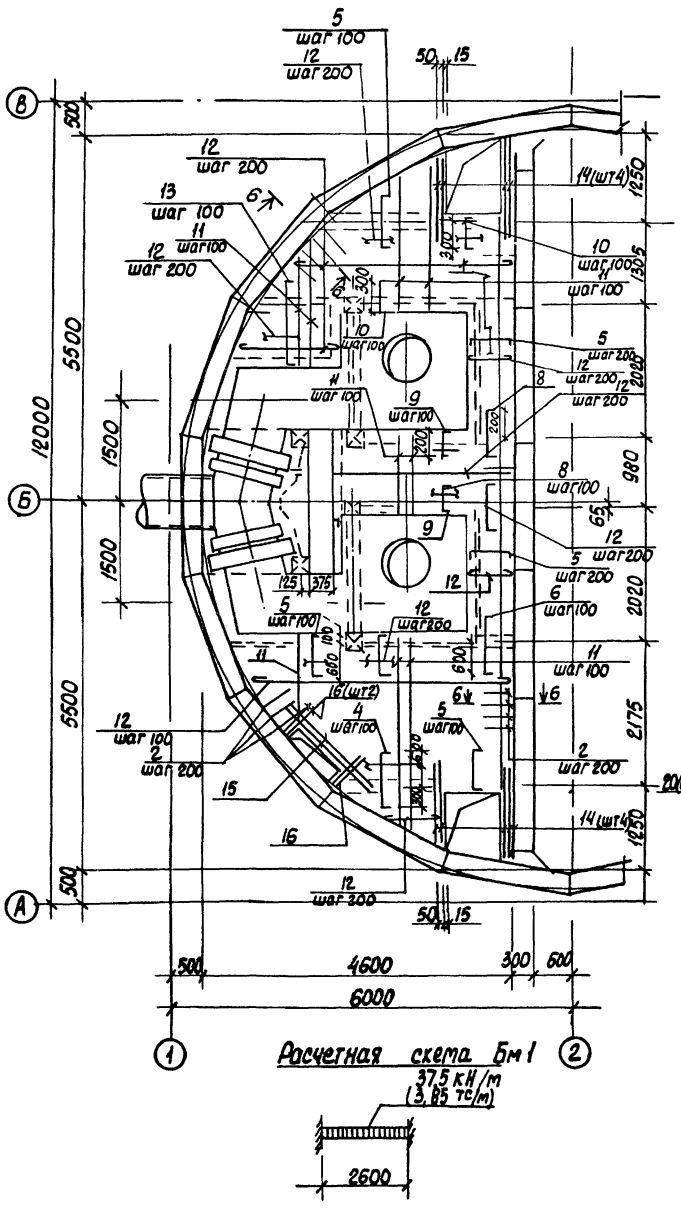

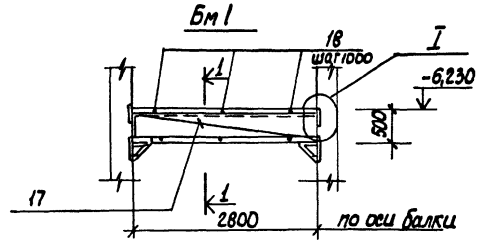

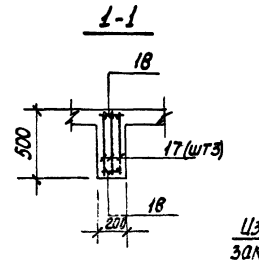

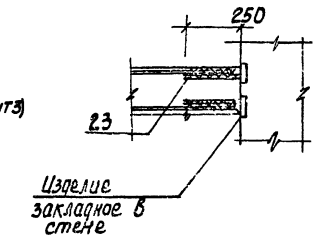

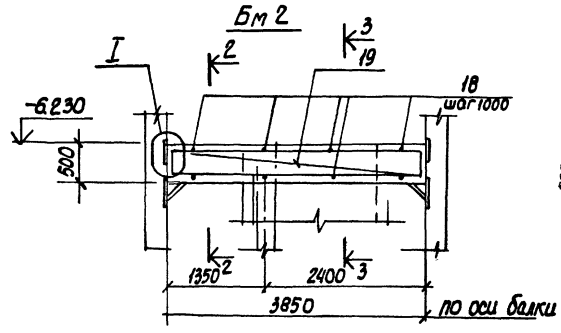

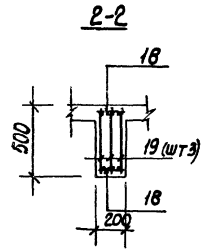

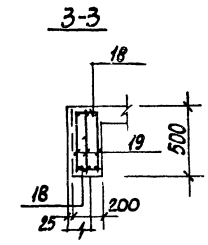

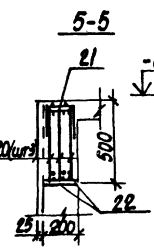

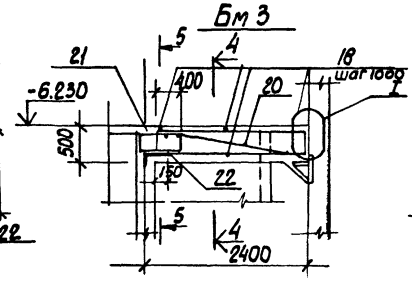

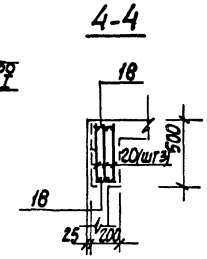

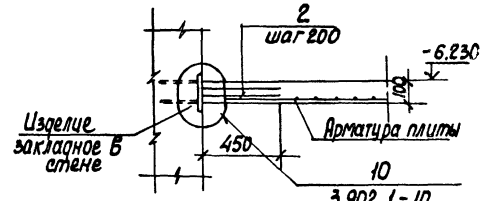

Расчетные схемы балок

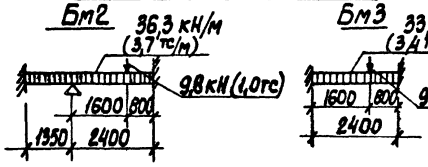

1. Защитный слой бетона до рабочей арматуры принят в плите - 15 мм, в балках - 25 мм
2. Арматуру плиты и стержни поз.2 сварить на монтаже между собой при их пересечении
3. Расчетная нагрузка на плиту составляет 17,7 кПА (1,8 тс/м²)

Привязан

Инв. №

Инв. № подл. | Подпись и дата | Взам. инв. №

Нач. отд.	Шейко		
Н. контр.	Власенко		
Рук. гр.	Кунцевич		
Ст. инж.	Шпандий		
Инжен.	Литвиненко		

ТП 902-1-77.83-КЖ

Канализационная насосная станция производительностью 200 куб.м/ч напором 27 м с вертикальными насосами

Стадия	Лист	Листов
Р	15	

РК м2. Схема армирования плиты Пм1; балки Бм1 ÷ Бм3

Союзводоканалпроект Харьковский Водоканалпроект

19189-91 18

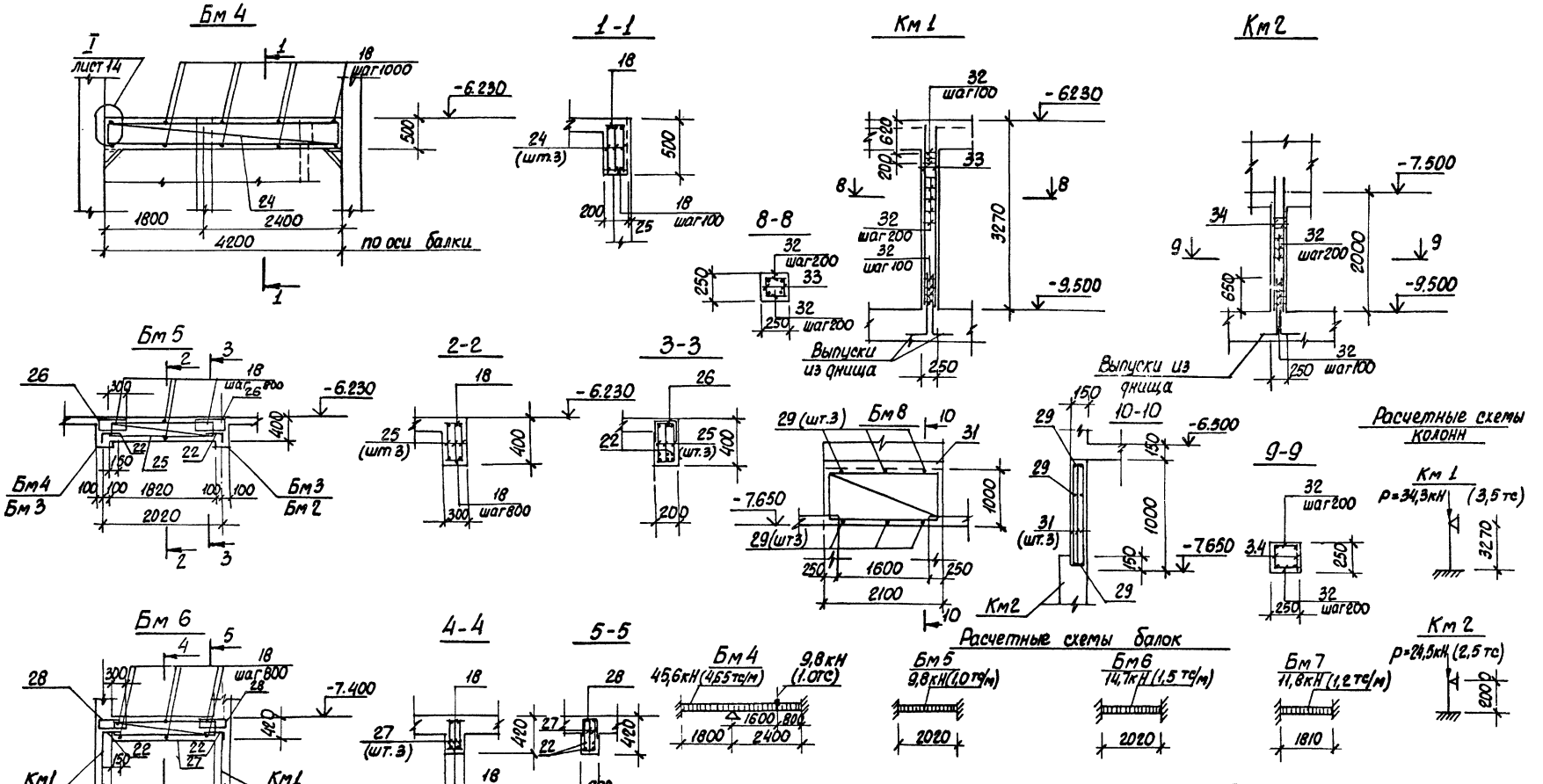

1. Защитный слой бетона до рабочей арматуры для балок и колонн принят 25 мм.

Привязан				ТП 902-1-77.83- КЖ			
				Канализационная насосная станция производительностью 200÷1200 м³/ч. и напором 12-27 м с решетками-дробилками	Стадия	Лист	Листов
		Нач.отд.	Шейко		Р	16	
		Н. контр.	Власенко				
		Рук. гр.	Кунцевич	РКм2, РКм3. Схема армирования. Балки Бм4÷Бм8, колонны Км1, Км2	Союзводоканалниипроект Харьковский Водоканалпроект		
		Ст. инж.	Шмандий				
Инв. №		Инжен.	Литвиненко				

Инв. № подл. | Подпись и дата | Взам. инв. №

19189-01 19

Типовой проект 902-1-77.83 Альбом IV

Лтм 1

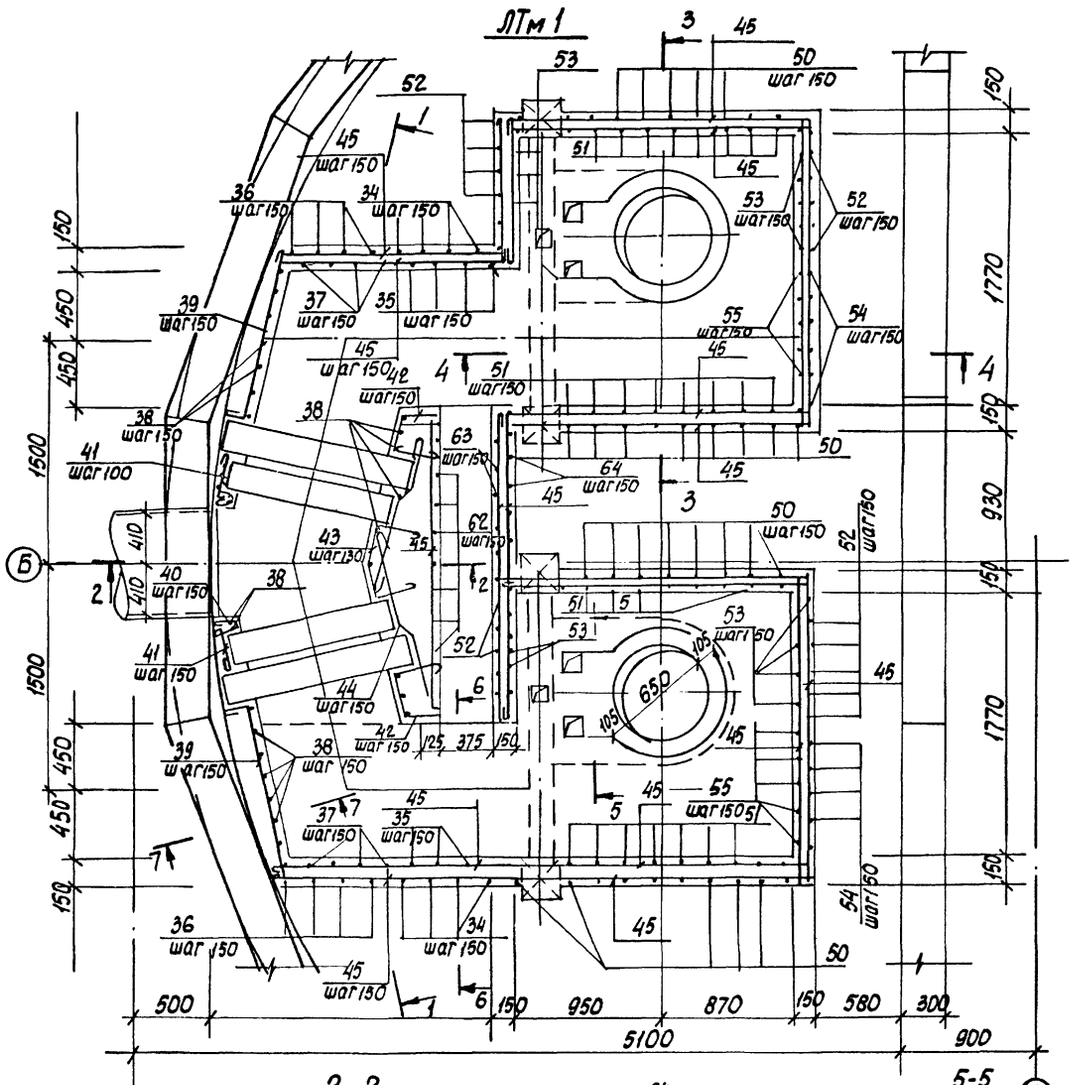

1-1

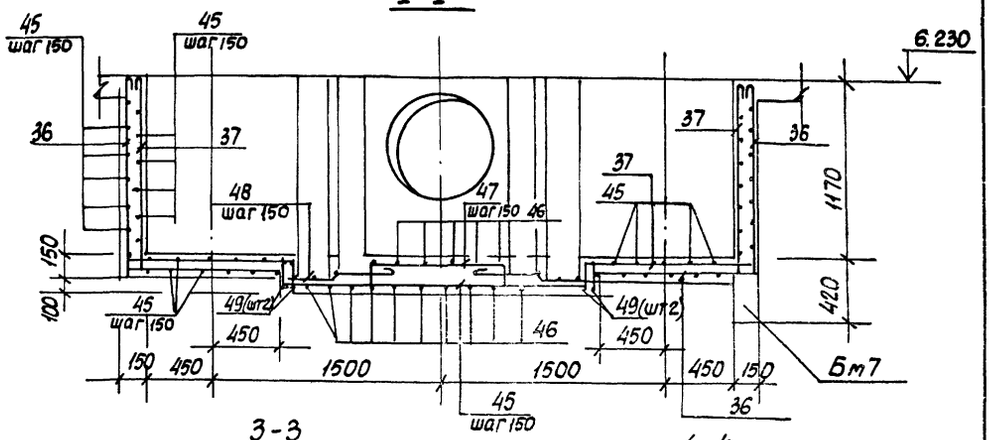

3-3

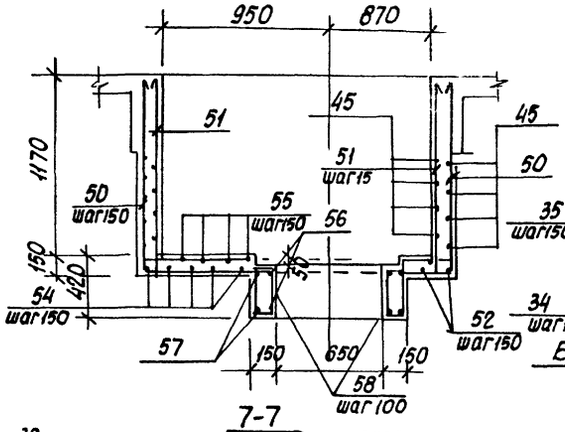

4-4

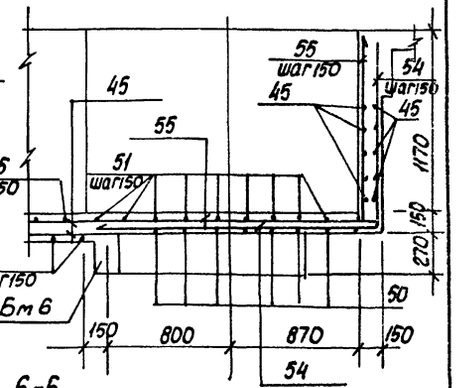

7-7

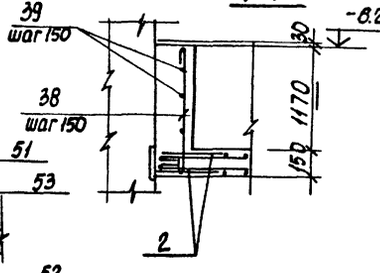

6-6

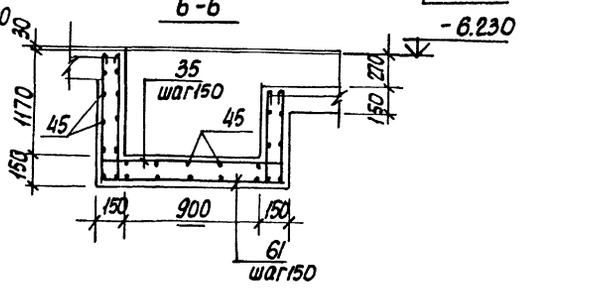

2-2

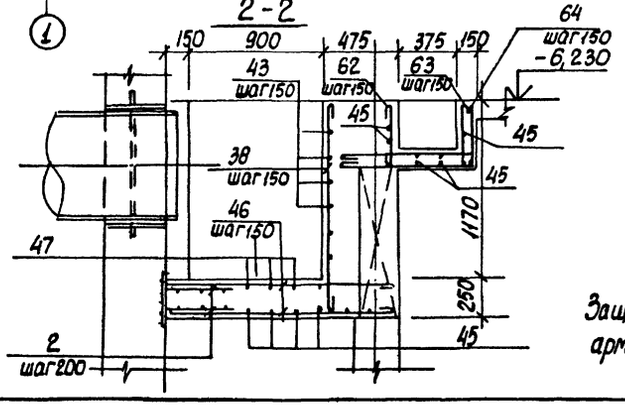

5-5

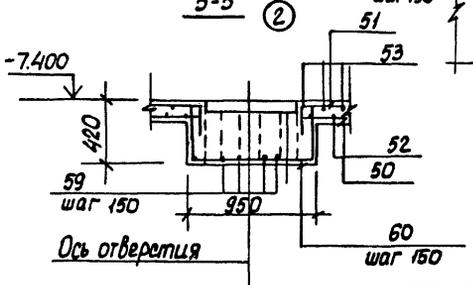

Защитный слой бетона до рабочей арматуры принят 15 мм

Привязан:

Инв. №

Нач. отд.	Шейко	
Н. контр.	Власенко	
Рук. гр.	Кунцевич	
Ст. инж.	Штанций	
Инжен.	Литвиненко	

ТП 902-1-77.83-КЖ

Канализационная насосная станция производительностью 200÷1200 м³/ч и напором 12-27 м с решетками-дробилками	Стадия	Лист	Листов
	Р	17	
РК т 2 Схема армирования. Лоток Лтм 1.	Союзводоканалниипроект Харьковский Водоканалпроект		

Инв. № подл. | Подпись и дата | Взам. инв. №

19183-01 20

Типовой проект 902-1-77.83 Альбом IV

Ведомость деталей

поз.	Эскиз	поз.	Эскиз
4	900; 80; 80	47	500÷800; 200; 200
5	700; 80; 80		
6	800; 80; 80	48	150; 300; 10; 400; 70
7	500; 80; 80		
8	400; 80; 80	50	1290; 2040; 1290
9	310; 80; 80		
10	410; 80; 80	51	1290; 2040; 110; 110; 110; 110
13	1150; 80; 80		
22	300; 150	52	1290; 2080; 1290
61	1290; 1170; 1010		
		53	1290; 2080; 1290; 110; 110; 110; 110
35	1290; 1170; 1010; 110; 110; 110		
		54	1290; 2100
36	1290; 1160		
		55	1290; 2100; 110; 110
37	1290; 1160; 110; 110		
38	1290; 110	56	150; 630; 450; 300
39	120; 1100	57	
	120; 105°; 80; 90°; 120; 320; 50		
40		58	110; 340
41			
		59	520; 350
42	250; 105°; 80; 90°; 250; 300		
		60	380; 910; 380
43	150; 90°; 90°; 300	62	390
		63	340; 350; НС; 110
44	500; 400; 110; 110		
46	1500 ÷ 1400	64	380; 350

Спецификация к перекрытию РК-2 (начало)

Формат	Зона	Поз.	Обозначение	Наименование	Кол.	Прим.
				Плита Пт1 шт.1		
				Сборочные единицы		
		1	1.400-15 81.550-07	Изделие закладное Мн556	16,8	п.м.
		2	3.902.1.1-10, вып.0	Изделие соединительное МС53	260	0,28кг
		3				
				Детали		
Б4		4*		ф10AIII ГОСТ 5781-82, ℓ=1060	16	0,6кг
Б4		5*		ф8AIII то же ℓ=860	79	0,3кг
Б4		6*		ф8AIII " ℓ=960	7	0,4кг
Б4		7*		ф8AIII " ℓ=660	7	0,3кг
Б4		8*		ф8AIII " ℓ=910	14	0,4кг
Б4		9*		ф8AIII " ℓ=470	32	0,2кг
Б4		10*		ф8AIII " ℓ=570	24	0,2кг
Б4		11		ф8AIII "	п.м. 2500	0,4кг
Б4		12		ф6AI ГОСТ 5781-82	п.м. 1700	0,22кг
Б4		13*		ф8AIII ГОСТ 5781-82 ℓ=1360	12	0,5кг
Б4		14		ф12AIII то же ℓ=1400	8	1,2кг
Б4		15		ф12AIII " ℓ=1800	2	1,6кг
Б4		16		ф12AIII " ℓ=800	4	0,7кг
				Балка Бм1 шт.2		
				Сборочные единицы		
А4		17	902-1-7783-КЖСИ -Кр1	Каркас плоский Кр1	6	
				Детали		
Б4		18		ф6AI ГОСТ 5781-82 ℓ=180	12	0,1кг
Б4		23		ф16AIII ГОСТ 5781-82 ℓ=250	24	0,4кг
				Балка Бм2, шт1		
				Сборочные единицы		
А4		19	902-1-7783-КЖСИ -Кр2	Каркас плоский Кр2	3	
				Детали		
Б4		18		ф6AI ГОСТ 5781-82 ℓ=180	8	0,1кг
Б4		23		ф16AIII ГОСТ 5781-82 ℓ=250	12	0,4кг

Формат	Зона	Поз.	Обозначение	Наименование	Кол.	Прим.
				Балка Бм3 шт.2		
				Сборочные единицы		
А4		20	902-1-7783-КЖСИ -КР3	Каркас плоский КР3	6	
А4		21	-КЖСИ -С1	Сетка арматурная С1	2	
				Детали		
Б4		18		ф6AI ГОСТ 5781-82, ℓ=180	12	0,1кг
Б4		22*		ф10AIII ГОСТ 5781-82, ℓ=450	6	0,3кг
		23		ф16AIII ГОСТ 5781-82 ℓ=250	12	0,4кг
				Балка Бм4, шт1		
				Сборочные единицы		
А4		24	902-1-7783-КЖСИ -КР4	Каркас плоский КР4	3	
				Детали		
Б4		18		ф6AI ГОСТ 5781-82 ℓ=180	10	0,1кг
Б4		23		ф16AIII ГОСТ 5781-82 ℓ=250	6	0,4кг
				Балка Бм5 шт.2		
				Сборочные единицы		
А4		25	902-1-7783-КЖСИ- -Кр5	Каркас плоский Кр5	6	
А4		26	-КЖСИ- -С2	Сетка арматурная С2	4	
				Детали		
Б4		18		ф6AI ГОСТ 5781-82 ℓ=180	12	0,1кг
Б4		22*		ф10AIII ГОСТ 5781-82 ℓ=450	12	0,3кг
				Балка Бм6, шт.2		
				Сборочные единицы		
А4		27	902-1-7783-КЖСИ- -Кр6	Каркас плоский Кр6	6	
А4		28	-КЖСИ- -С3	Сетка арматурная С3	4	
				Детали		
Б4		18		ф6AI ГОСТ 5781-82, ℓ=180	12	0,1кг
Б4		22*		ф10AIII ГОСТ 5781-82, ℓ=450	12	0,3кг

*) поз. 4÷10, 13, 22 - см. Ведомость деталей.

Привязан

Инв.№

Н.отдела	Шейко	
Н.контр.	Владенко	
Рук.гр.	Кунцевич	
Ст.инж.	Штанчич	
Инж.	Литвинкина	

ТП 902-1-77.83-КЖ

Канализационная насосная станция производительностью 200÷1200 м³/ч и напором 12-27 м с решетками-дробилками

Стадия	Лист	Листов
Р	18	

РК-2. Схема армирования. Спецификация. (начало)

Союзводоканалпроект Харьковский Водоканалпроект

Инв.№ подл. | Подпись и дата | Взам. инв.№

19189-01 21

Спецификация к перекрытию РК м2 (окончание)

Формат	Зона	Поз.	Обозначение	Наименование	Кол.	Прим.
				Балка Бм7, шт.1		
				Сборочные единицы		
А4		30	902-1-77.83-КЖС- -КР7	Каркас плоский Кр7	3	
А4		28	-КЖС- -С3	Сетка арматурная С3	1	
				Детали		
Б4		29		ф6АI ГОСТ 5781-82 ℓ=130	6	0,03кг
Б4		22*		ф10АIII ГОСТ 5781-82 ℓ=450	3	0,3 кг.
				Балка Бм8, шт.1		
				Сборочные единицы		
А4		31	902-1-77.83-КЖС- Кр11	Каркас плоский Кр11	3	
				Детали		
Б4		29		ф6АI ГОСТ 5781-82 ℓ=130	12	0,03кг
				Колонна Км1, шт.4		
				Сборочные единицы		
А4		33	902-1-77.83-КЖС- Кр8	Каркас плоский Кр8	8	
				Детали		
Б4		32		ф8АI ГОСТ 5781-82 ℓ=230	136	0,1кг
				Колонна Км2, шт.2		
				Сборочные единицы		
А4		34	902-1-77.83-КЖС- Кр9	Каркас плоский Кр9	4	
				Детали		
Б4		32		ф8АI ГОСТ 5781-82, ℓ=230	52	0,1кг
				ЛТм1 , шт.1		
				Сборочные единицы		
		2	3.900.1-10.8.0 л.15	Изделие закладное МС53	40	
		3	1.400-15	Мн111-2	6	
		66	1.400-15	Мн548	2/2	
А4		65	902-1-77.83-КЖС- -Мн3	Мн3	4	
А4		49	902-1-77.83-КЖС- -Кр10	Каркас плоский Кр10	4	
				Детали		
Б4		61		ф8АI ГОСТ 5781-82 ℓ=3590	8	1,4кг
Б4		35*		ф8АI ℓ=4030	8	1,6кг
Б4		36*		ф8АI ℓ=2570	8	1,0кг
Б4		37*		ф8АI ℓ=2790	8	1,1кг
Б4		38*		ф8АI ГОСТ 5781-82 ℓ=1410	35	0,6кг
Б4		39*		ф8АI ℓ=1340	16	0,5кг
Б4		40*		ф8АI ℓ=420	16	0,2кг
Б4		41*		ф8АI ℓ=490	16	0,2кг
Б4		42*		ф8АI ℓ=920	16	0,4кг
Б4		43*		ф8АI ℓ=1120	15	0,4кг
Б4		44*		ф8АI ℓ=1150	32	0,5кг
Б4		45		ф8АI	поск 265	104,7кг
Б4		46*		ф8АI ℓ=1450	28	0,6кг
Б4		47*		ф8АI ℓ=1920	6	0,5кг
Б4		48*		ф8АI ℓ=1050	18	0,4кг
Б4		50*		ф12АIII ГОСТ 5781-82 ℓ=4620	24	4,1кг
Б4		51*		ф12АIII ℓ=5060	26	4,5кг
Б4		52*		ф12АIII ℓ=4660	12	4,1кг
Б4		53*		ф12АIII ℓ=5100	12	4,5кг
Б4		54*		ф12АIII ℓ=3390	12	3,0кг
Б4		55*		ф12АIII ℓ=3610	12	3,2кг
Б4		56*		ф12АIII ℓ=2620	4	2,3кг
Б4		57*		ф12АIII ℓ=3300	4	2,9кг
Б4		58*		ф8АI ГОСТ 5781-82 ℓ=1010	25	0,2кг
Б4		59*		ф12АIII ГОСТ 5781-82 ℓ=900	12	0,8кг
Б4		60*		ф12АIII ℓ=4670	6	1,5кг
Б4		62*		ф8АI ГОСТ 5781-82 ℓ=510	15	0,2кг
Б4		63*		ф8АI ℓ=1670	14	0,7кг
Б4		64*		ф8АI ℓ=1450	14	0,6кг
				Материалы на РК м2		
				Бетон марки 200		12,0м³

*) поз. 22, 34÷44, 46÷64 – см. ведомость деталей на листе 18

Ведомость расхода стали на элемент, кг

Марка элемента	Изделия арматурные										Изделия закладные								Общий расход
	Арматура класса										Арматура класса			Прокат марки					
	AI ГОСТ 5781-82				AIII ГОСТ 5781-82						AIII ГОСТ 5781-82			ГОСТ 8509-72*	ГОСТ 19903-74				
	6	8		Итого	8	10	12	16	Итого	Всего	8	10	Итого	Л50-5	8-6	8-4	Итого	Всего	
Рк м2	110,6	295,7		406,34	168,3	28	480,5	398,2	1077,0	1476,3	6,6	12,0	18,6	62,7	16,7	71,4	150,8	169,4	1645,7

| | | | | | | | | | |

Типовой проект 902-1-77.83 Альбом IV

РКм 3

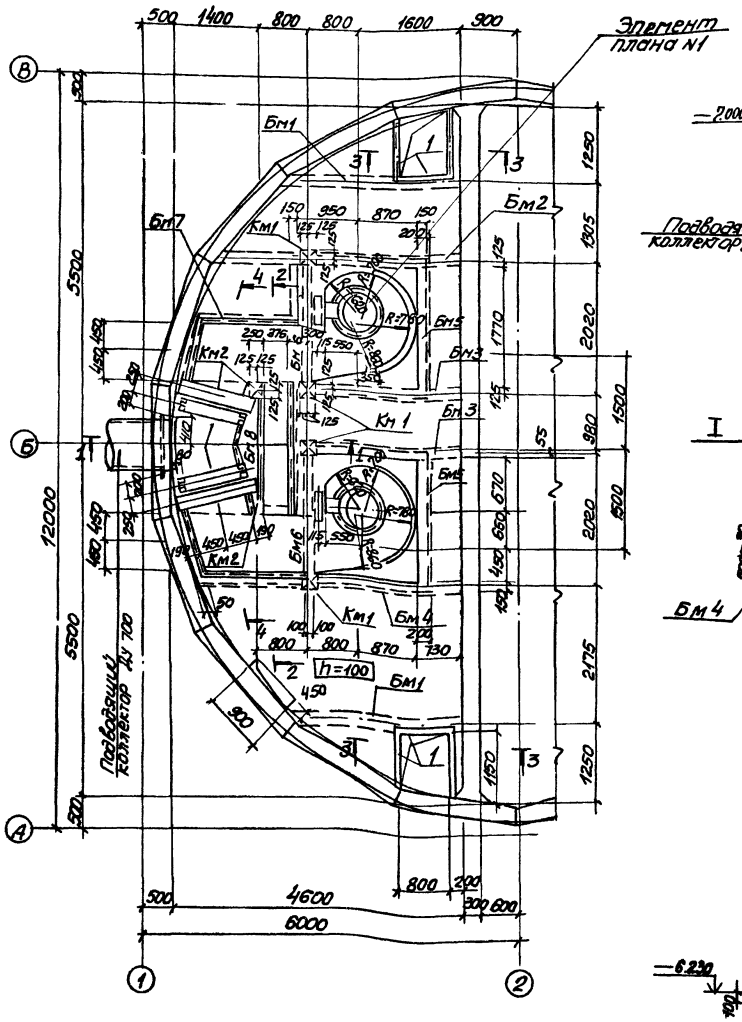

1—1

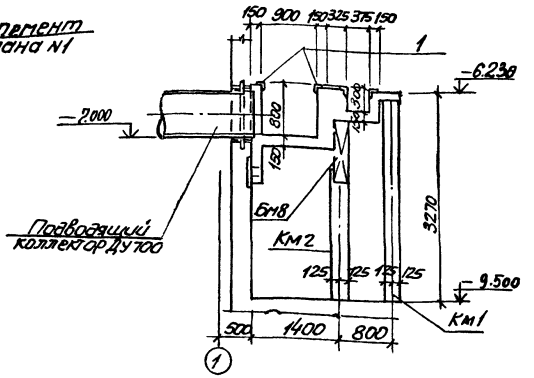

7—7

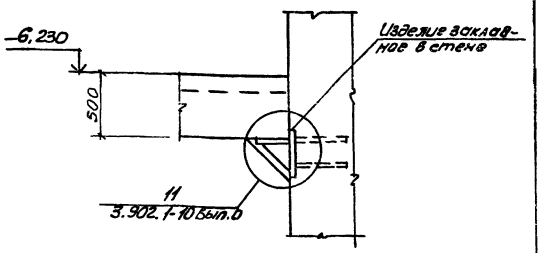

2-2

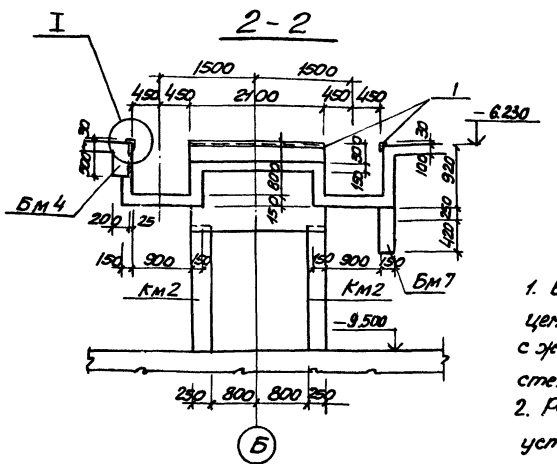

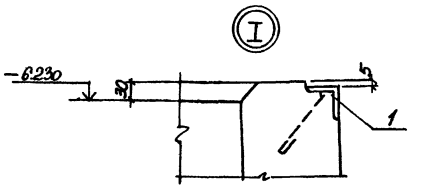

3-3

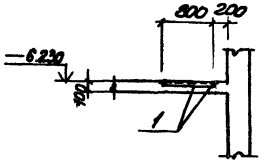

1. Внутренние поверхности лотков оштукатурить цементно-песчаным раствором состава 1:2 в=20мм с железнением. На участке установки решеток стены затереть цементным раствором.
2. Рамы щитовых затворов и ремонтных решеток установить по механическим чертежам.

Согласовано:				ТП902-1-77.83КЖ		
Отд. Вик 2	Чарыкинов					
Отд. ЭА	Баркан					
Инв.N подл.	Подпись и дата	Взам.инв.N				
Привязан			Нач.отд. Шейко	Канализационная насосная станция производительностью 200÷1200 м³/ч, напором 12÷27м с решетками-дробилками	Стадия Р	Лист 20	Листов
			Н.контр. Власенко			
			Рук.гр. Кунцевич	РКМ3 Перекрытие на отм-6.200 План и сечения 1-1÷3-3, 7-7	Госстрой СССР Союзводоканалпроект Харьковский Водоканалпроект	
			Ст.инж. Шмандин			
Инв.N			Инж. Литвиненко			

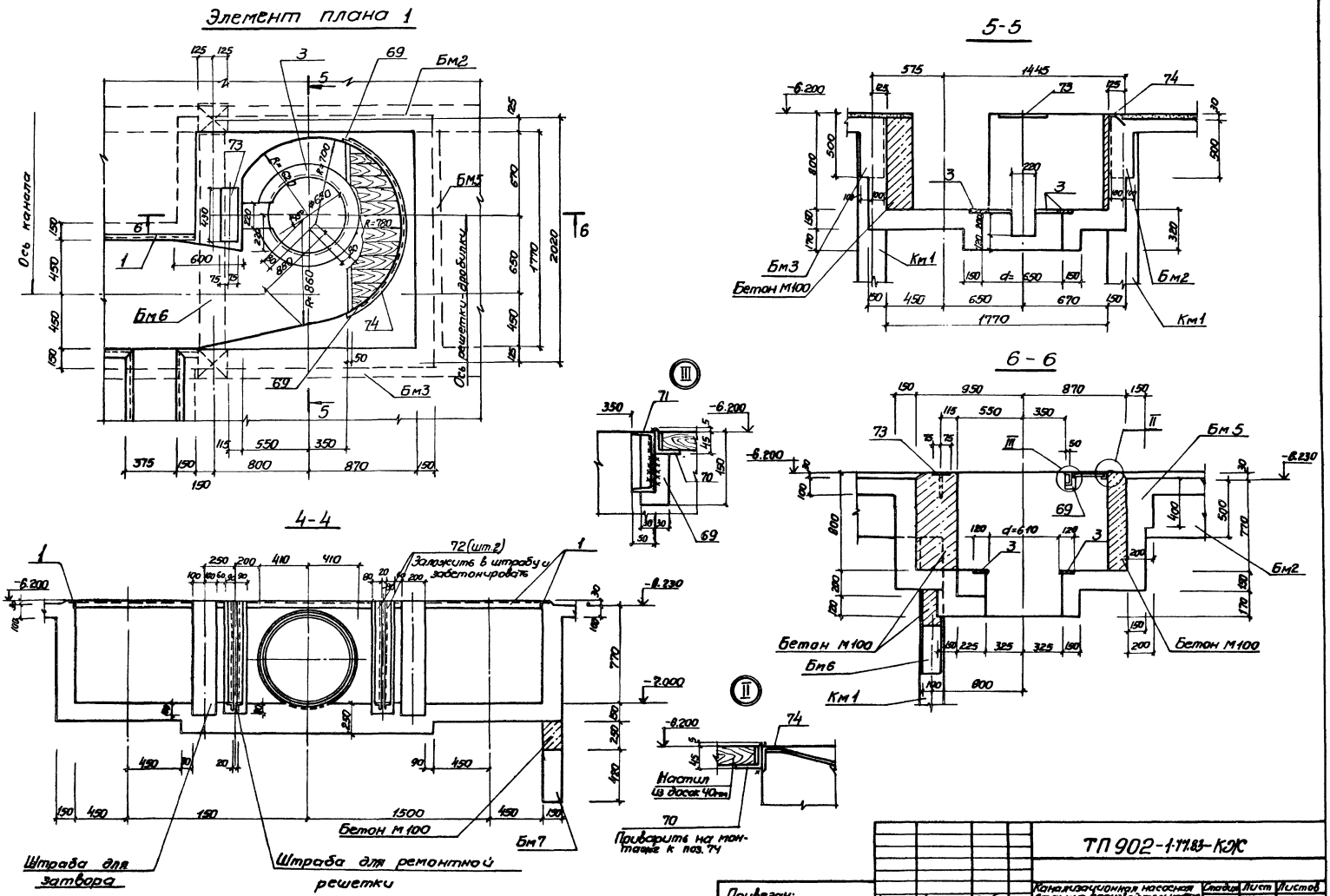
Элемент плана 1
5-5
6-6
4-4
Ось канала
Ось решетки-дробилки
Бм2
Бм3
Бм5
Бм6
Бм7
Бетон М100
Км1
Бетон М100
Бетон М100
Бетон М100
Бетон М100
72 (шт.2)
Заложить в штрабу и забетонировать
Штраба для затвора
Штраба для ремонтной решетки
Настил из досок 40мм
Приварить на монтаже к поз. 74
ТП 902-1-77.83-КЖ
Привязан:
Инв. №
Канализационная насосная станция производительностью 200÷1200 м³/ч напором 12-27м с решетками-дробилками.
Элемент плана 1. Сечения 4÷4÷6-6
Стадия Р
Лист 21
Листов
Госстрой СССР Союзводоканалпроект Харьковский Водоканалпроект
Согласовано:
Отдел вкл. Нарышкина
Взам. инв.
Подпись и дата
Инв. № подл.
Типовой проект 902-1-77.83 Альбом IV

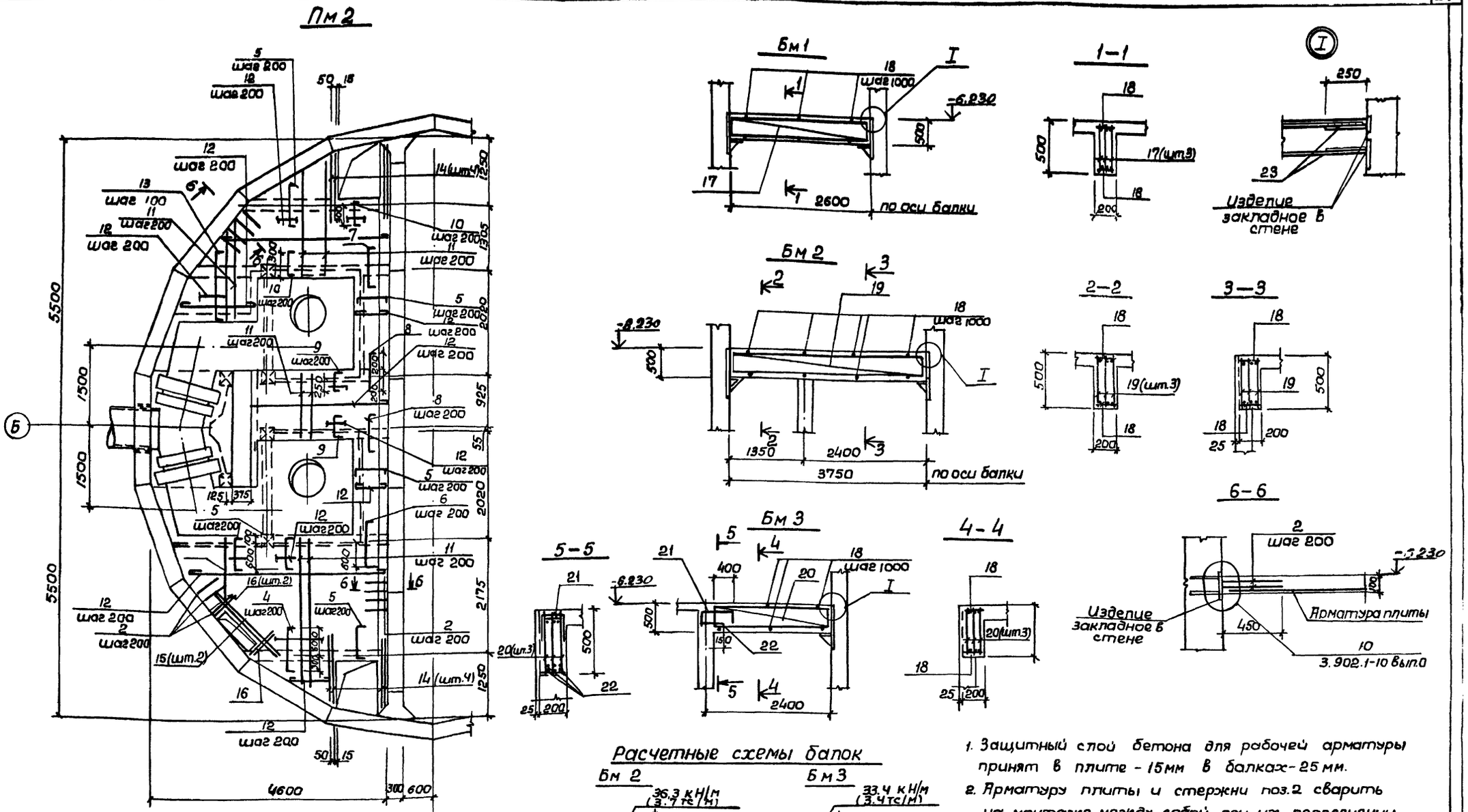

Расчетные схемы балок

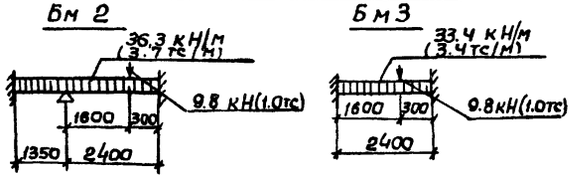

Расчетная схема Бм 1

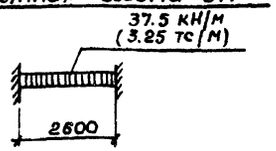

1. Защитный слой бетона для рабочей арматуры принят в плите - 15мм в балках - 25 мм.
2. Арматуру плиты и стержни поз.2 сварить на монтаже между собой при их пересечении.
3. Расчетная нагрузка на плиту составляет 7.85 кПа (0.8 тс/м²).

Привязан				ТП 902-1-77.83-КЖ			
				Канализационная насосная станция производительностью 200-1200 м³/сут напором 12-27 м с решетками-дробилками. Рк№3. Схема армирования. Плита Пм2, балки Бм1-Бм3.	Стадия	Лист	Листов
					Р	22	
					Госстрой СССР Союзводоканалпроект Харьковский Водоканалпроект		
Инв. N							

Альбом IV

Типовой проект 902-1-77.83

Инв. N подл. | Подпись и дата | Взам. инв. N

19189-01 25

Альбом IV

Типовой проект 902-1-77.83

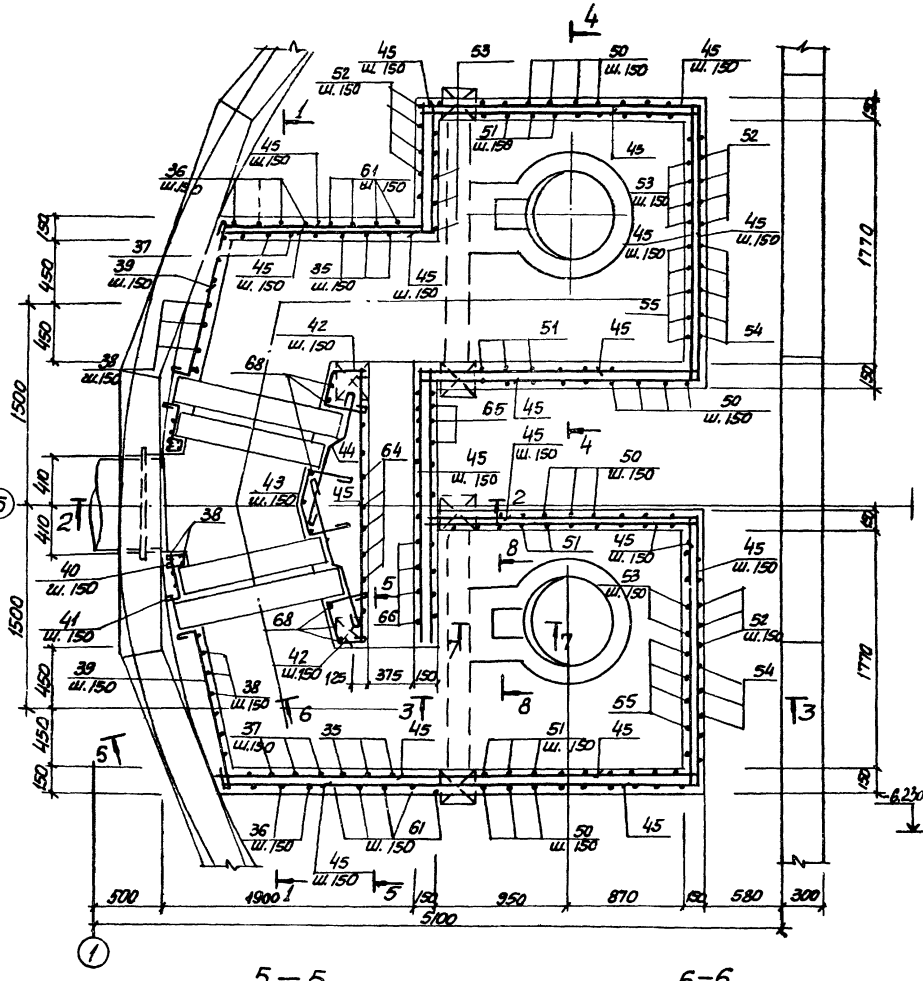

1-1

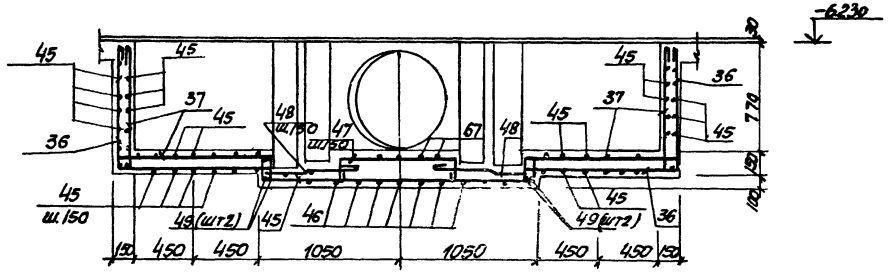

2-2

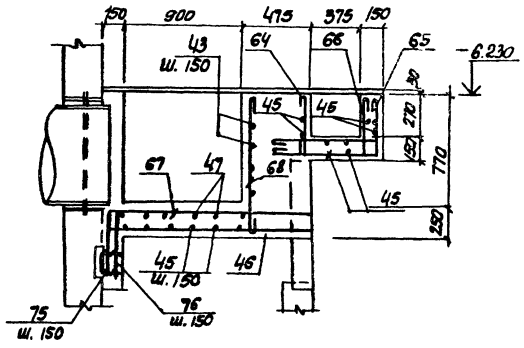

4-4

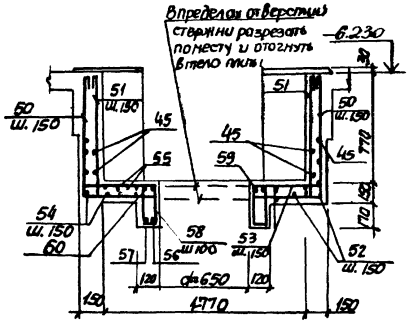

3-3

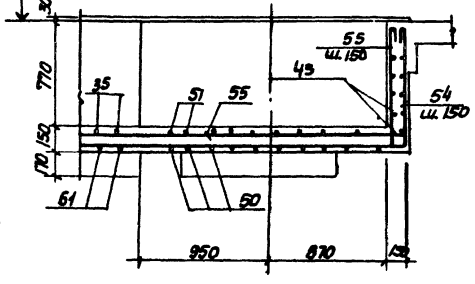

7-7

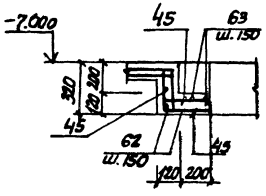

8-8

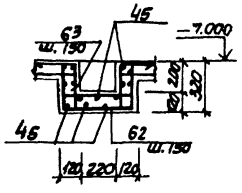

Защитный слой бетона для рабочей арматуры принят 15мм

5-5

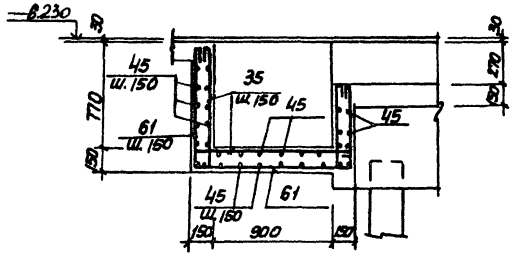

6-6

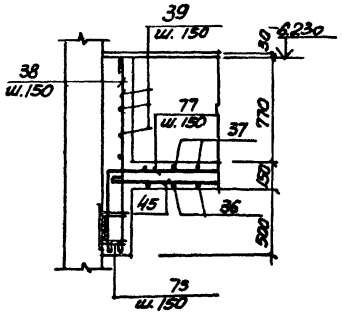

Инв. № подл.	Подпись и дата	Взам. инв. №			

Привязан:

Инв. №

Нач. отд.	Шейко	
Н. контр.	Власенко	
Рук. гр.	Кунцевич	
Ст. инж.	Абрамова	
Инженер	Филиппов	

ТП902-1-77.83-КЖ

Канализационная насосная станция производительностью 200-1200 м3/ч напором 12-27 м. с решетками-дробилками.

РКм3. Схема армирования. Поток Ктм2.

Стадия	Лист	Листов
Р	23	

Госстрой СССР Союзводоканалпроект Харьковский Водоканалпроект

19133-01 26

Ведомость деталей

Поз.	Эскиз	Поз.	Эскиз
4	80 900 80	67	620 1500÷1400
5	80 700 80	68	980
6	80 800 80	46	1500÷1400
7	80 500 80		
8	80 400 80	51	110 890 2040 890 110 110 110
9	80 310 80		
10	80 410 80	50	890 2040 890
13	80 1150 80		
61	890 1170 610	52	890 2080 890
37	110 890 1160 110	53	110 890 2080 890 110
35	110 890 1170 610 110 110	54	2100 890
38	1380		
39	120 1100	55	2100 890 110 110
40	120 185° 80 120 90°		450 680
42	300 250 105° 90° 250	56	450 860
		57	
43	200 300 150° 90° 90° 200 300	58	90 200
44	500 110 400 110	59	290 680 290 250
		60	430 890
47	200 500÷900 200		
41	320 50	62	290 430 290
		64	390
48	150 70 400 300 70	75	120 120 250
		76	620 230
36	890 1160	77	620 2200
65	390 950	63	250 250 290 430 290 90 90 90 90
66	110 390 850 110		

Спецификация к перекрытию РКМЗ (начало)

Формат	Зона	Поз.	Обозначение	Наименование	Кол.	Прим.
				Плита ПМ2 шт.1		
				Сборочные единицы		
		1	1.400-15.В1.550-07	Изделие закладное МН556	16.8	Пог.м.
		2	3.902.1.1-10. вып. 0	Изделие соединительное МС53	260	
				Детали		
Б.4		4*		10А III ГОСТ 5781-82 ℓ=1060	8	0,6кг
Б.4		5*		ф8А III ГОСТ 5781-82, ℓ=860	49	0,34кг
Б.4		6*		ф8А III ГОСТ 5781-82 ℓ=960	4	0,4кг
Б.4		7*		ф8А III ГОСТ 5781-82, ℓ=660	4	0,3кг
Б.4		8*		ф8А III ГОСТ 5781-82 ℓ=910	6	0,3кг
Б.4		9*		ф8А III ГОСТ 5781-82 ℓ=470	16	0,2кг
Б.4		10*		ф8А III ГОСТ 5781-82 ℓ=570	12	0,2кг
Б.4		11		ф8А III ГОСТ 5781-82	п.м. 250	0,4кг
Б.4		12		ф6А I ГОСТ 5781-82	п.м. 170	0,22кг
Б.4		13*		ф8А III ГОСТ 5781-82 ℓ=1360	12	0,5кг
Б.4		14		ф12 III ГОСТ 5781-82 ℓ=1400	8	1.3кг
Б.4		15		ф12А III ГОСТ 5781-82 ℓ=1800	2	1,6кг
Б.4		16		ф12А III ГОСТ 5781-82 ℓ=800	4	0,7кг
				Балка Бм1 шт.2		
				Сборочные единицы		
11		17	902-1-77.83-КЖИ-КР1	Каркас плоский Кр1	6	
				Детали		
Б.4		18		ф6А I ГОСТ 5781-82 ℓ=180	12	0,04кг
		23		ф16А III ГОСТ 5781-82 ℓ=250	24	0,4кг
				Балка БМ2 шт.1		
				Сборочные единицы		
11		19	902-1-77.83-КЖИ-КР2	Каркас плоский КР2	3	
				Детали		
Б.4		18		ф6А I ГОСТ 5781-82 ℓ=180	8	0,04кг
Б.4		23		ф16А III ГОСТ 5781-82 ℓ=250	12	0,4кг

*) Позиции 4÷10, 13, 22, 35÷44, 46÷48, 50÷68, 75÷77 см. ведомость деталей.

Формат	Зона	Поз.	Обозначение	Наименование	Кол.	Прим.
				Балка Бм.3 шт.2		
				Сборочные единицы		
11		20	902-1-77.83-КЖИ-КР3	Каркас плоский Кр3	6	
11		21	-С1	Арматурная сетка С1	2	
				Детали		
Б.4		18		ф6А I ГОСТ 5781-82 ℓ=180	12	0,04кг
Б.4		22*		ф10А III ГОСТ 5781-82 ℓ=450	6	0,3кг
Б.4		23		ф16А III ГОСТ 5781-82 ℓ=250	12	0,4кг
				Балка Бм4 шт.2		
				Сборочные единицы		
11		24	902-1-77.83-КЖИ-КР4	Каркас плоский Кр4	6	
				Детали		
Б.4		18		ф6А I ГОСТ 5781-82 ℓ=180	10	0,04кг
Б.4		23		ф16А III ГОСТ 5781-82 ℓ=250	24	0,4кг
				Балка Бм5 шт.2		
				Сборочные единицы		
11		25	902-1-77.83-КЖИ-КР5	Каркас плоский Кр5	6	
11		26	-С2	Сетка арматурная С2	4	
				Детали		
Б.4		18		ф6А I ГОСТ 5781-82 ℓ=180	12	0,04кг
Б.4		22*		ф10А III ГОСТ 5781-82 ℓ=450	12	0,3кг
				Балка Бм6 шт.2		
				Сборочные единицы		
11		27	902-1-77.83-КЖИ-Кр6	Каркас плоский Кр6	6	
11		28	-С3	Сетка арматурная С3	4	
				Детали		
Б.4		18		ф6А I ГОСТ 5781-82 ℓ=180	12	0,04кг
Б.4		22		ф10А III ГОСТ 5781-82 ℓ=450	12	0,3кг

Типовой проект 902-1-77.83 Альбом IV

Согласовано:

Инв. № подл. | Подпись и дата | Взам. инв. №

Привязан

Инв. №

Н. отд.	Шейко	
Н. контр.	Власенко	
Рук. гр.	Кунцевич	
Ст. инж.	Шмандий	
Инж.	Филиппова	

ТП902-1-77.83-КЖ

Канализационная насосная станция производительностью 200÷1200 м³/ч напором 12÷27 м с решетками-дробилками

РКМЗ
Схема армирования
Спецификация (начало)

Стадия	Лист	Листов
Р	24	

Госстрой СССР
Союзводоканалниипроект
Харьковский
Водоканалпроект

19189-01 27

Спецификация к перекрытию РКм3 (окончание)

Формат	Зона	Поз	Обозначение	Наименование	Кол	Прим
				Балка Бм7 шт.1		
				Сборочные единицы		
11		30	902-1-77.83-КЖИ-КР7	Каркас плоский КР7	3	
11		28	-СЗ	Арматурная сетка С3	1	
				Детали		
БЧ		22*		ф10АIII ГОСТ 5781-82 ℓ=450	3	0.2кг
БЧ		29		ф6АI ГОСТ 5781-82 ℓ=130	6	0.1кг
				Балка Бм8 шт.1		
				Сборочные единицы		
11		31	-КР11	Каркас плоский КР11	3	
				Детали		
БЧ		29		ф6АI ГОСТ 5781-82 ℓ=130	12	0.03кг
				Колонна Км1 шт.4		
				Сборочные единицы		
11		33	-КР8	Каркас плоский КР8	8	
				Детали		
БЧ		32		ф8АI ГОСТ 5781-82 ℓ=230	136	0.1кг
				Колонна Км2 шт.2		
				Сборочные единицы		
11		34	-КР9	Каркас плоский КР9	4	
				Детали		
32		32		ф8АI ГОСТ 5781-82 ℓ=230	52	0.1кг
				Латок ЛТм.2 шт.1		
				Сборочные единицы		
1У		3	Т.пр. 902-1-КЖИ-МН1	Изделие закладное Мн1	2	
		71	1.400-15 Вып.1 стр.40-09	" Мн548	пог м 1	
1У		72	Т. пр. 902-1- КЖИ-МН2	" Мн2	4	
11		48	902-1- КЖИ КР10	Каркас плоский КР10	4	
		69	1.400-15 8.1 110.04	Мн102-3	4	
БЧ		70	1.400-15 8.1 110.04	Уголок Б.равнобок.5 ГОСТ 8509-72* стЗ ГОСТ 535-79	п.м 0.2	
БЧ		71	1.400-15 8.1 110.04	Швеллер №7 ГОСТ 8240-72* стЗ ГОСТ 535-79	п.м 2.8	
				Детали		
БЧ		61*		ф8АII ГОСТ 5781-82 ℓ=2170	8	1.6кг
БЧ		35*		ф8АI ГОСТ 5781-82 ℓ=320	8	1.0кг

Формат	Зона	Поз	Обозначение	Наименование	Кол	Прим.
БЧ		30*		ф8АI ГОСТ 5781-82 ℓ=2150	8	1.4кг
БЧ		37*		ф8АI ГОСТ 6781-82 ℓ=2370	8	1.1кг
БЧ		38*		ф8АI ГОСТ-5781-82 ℓ=1410	35	0.6кг
БЧ		39*		ф8АI ГОСТ 5781-82 ℓ=1800	22	1.1кг
БЧ		40*		ф8АI То же ℓ=420	12	0.6кг
БЧ		41*		ф8АI " ℓ=490	12	0.2кг
БЧ		42*		ф8АI " ℓ=900	12	0.4кг
БЧ		43*		ф8АI " ℓ=1100	6	0.4кг
БЧ		44*		ф8АI " ℓ=1150	12	1.3кг
БЧ		45		ф8АI "	п.м 224	0.4кг
БЧ		46*		ф8АI " ℓср=1550	16	1.0кг
БЧ		47*		ф8АI " ℓср=1220	9	0.5кг
БЧ		48*		ф8АI " ℓ=1050	18	0.4кг
БЧ		50*		ф12АIII " ℓ=3820	24	3.7кг
БЧ		51*		ф8АI ГОСТ 5781-82 ℓ=2170	16	0.9кг
БЧ		68*		ф8АI ГОСТ 5781-82 ℓ=1080	9	0.4кг
БЧ		75*		ф10АIII ГОСТ 5781-82 ℓ=490	28	0.3кг
БЧ		76*		ф8АI ГОСТ 5781-82 ℓ=1070	16	0.4кг
БЧ		77*		ф8АI ГОСТ 5781-82 ℓ=2932	12	1.2кг

Формат	Зона	Поз	Обозначение	Наименование	Кол	Прим.
БЧ		51*		ф12АIII ГОСТ 5781-82 ℓ=4260	26	3.5кг
БЧ		52*		ф12АIII То же ℓ=3860	12	3.8кг
БЧ		53*		ф12АIII " ℓ=4300	12	2.3.5кг
БЧ		54*		ф12АIII " ℓ=2990	12	3.0кг
БЧ		55*		ф12АIII " ℓ=3210	12	2.3кг
БЧ		56*		ф12АIII " ℓ=2590	2	2.0кг
БЧ		57*		ф12АIII " ℓ=3150	2	2.7кг
БЧ		58*		ф6АI " ℓ=860	48	0.2кг
БЧ		59*		ф12АIII " ℓ=2700	2	0.8кг
БЧ		60*		ф12АIII " ℓ=2860	2	1.4кг
БЧ		62*		ф8АIII " ℓ=1110	6	0.4кг
БЧ		63*		ф8АIII " ℓ=1820	6	0.8кг
БЧ		64*		ф8АI " ℓ=510	15	0.2кг
БЧ		65*		ф8АI " ℓ=1440	15	0.6кг
БЧ		66*		ф8АI " ℓ=1670	15	0.7кг
				Материалы		
				Бетон м200	104	м3

Ведомость расхода стали на элемент, кг

Марка элемента	Изделия арматурные										Всего	Изделия закладные						Общий расход
	Арматура класса											Арматура класса			Прокат марки			
	AI				AIII							AIII			Вст3кп2-1			
	ГОСТ 5781-82				ГОСТ 5781-82							ГОСТ 5781-82			ГОСТ 103-76	ГОСТ 19903-74		
	ф6	ф8	ф10	Итого	ф8	ф10	ф12	ф16	ф25	Итого		ф8	ф10	Итого	Lбок6	δ=6	δ=4	Итого		
РКм3	110.4	216.6		327.0	83.34	23.4	409.4	429.4	23.0	968.5	1355.5	20.5	2.1	22.6	109.2	16.7	71.1	196.9	219.5	1575.1

x) Поз. 21, 33-36, 39-44, 46-51, 53-58, 61-66 см. ведомость деталей на листе 23

Привязан:

Инв.№ подл. | Подпись и дата | Взам.инв.№

Нач.отд.	Шрейер		
Н.контр.	Москвин		
Рукер	Куприянов		
Ст.инж.	Шпанцирев		
Инж.	Фомичева		

ТП 902-1-77.83-КЖ

Канализационная насосная станция производительностью 200+200м³/сут напором 12+12м с решетками-дробилками КРД-40м	Стадия	Лист	Листов
	Р	25	
РКм3. Схема армирования Спецификация (окончание)	Госстрой СССР Союзгипрокоммунстрой Ростовское ОКБ Водоканалпроект		

Типовой проект 902-1-77.83 Альбом IV

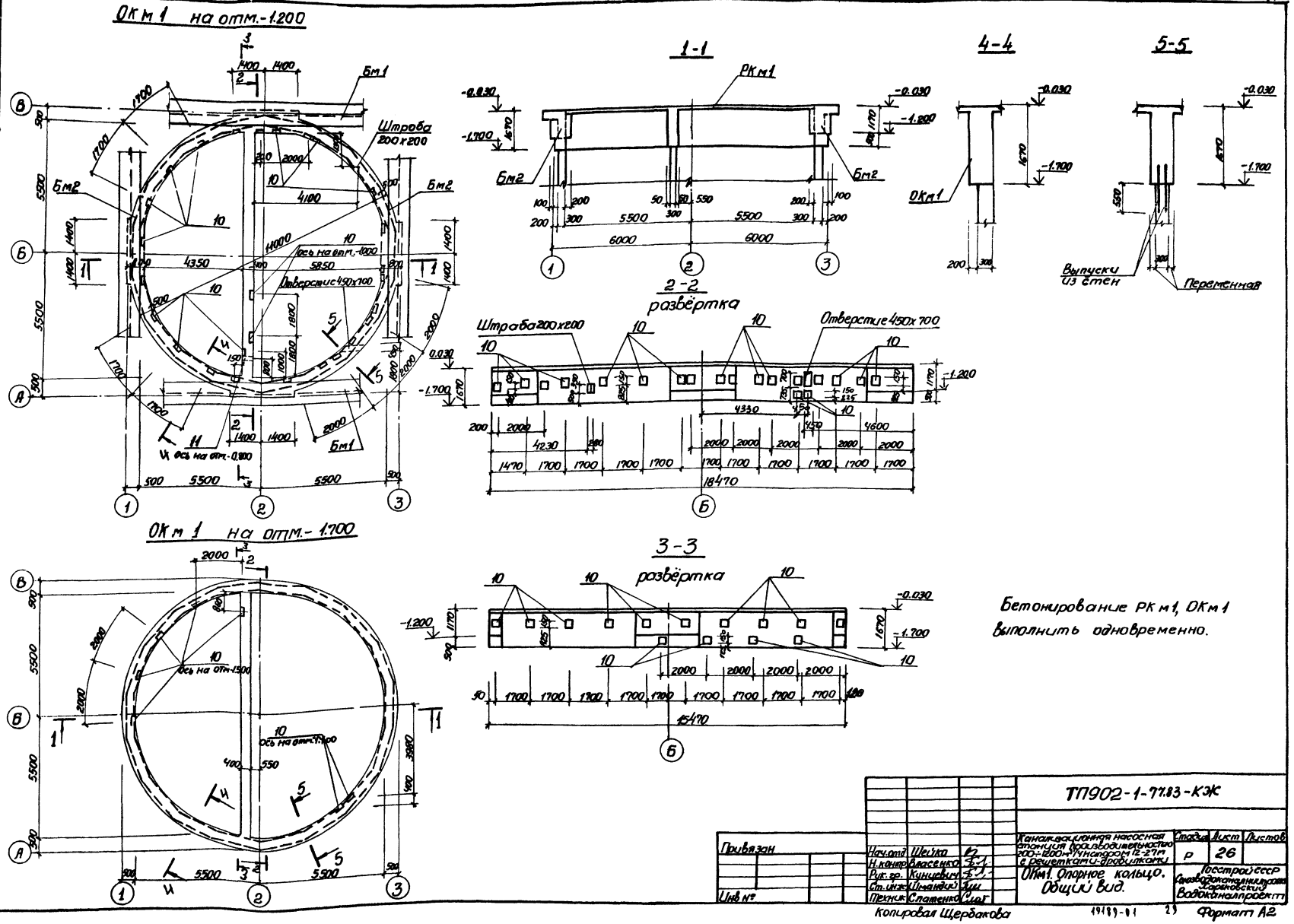

Бетонирование РК м1, ОК м1 выполнить одновременно.

Согласовано							
Отдел ЗА	Борчан						
Сектор ОВ	Остроумов						
Взам. инв. №							
Подпись и дата							
Инв. № подл.							

Привязан							
Инв №							
Нач. отд.	Шейко						
Н. контр.	Власенко						
Рук. гр.	Кунцевич						
Ст. инж.	Шмандий						
Техник	Слатенко						

ТП902-1-77.83-КЖ

Канализационная насосная станция производительностью 200÷1200 м³/ч напором 12-27 м с решетками-дробилками

ОК м1. Опорное кольцо. Общий вид.

Стадия	Лист	Листов
Р	26	

Госстрой СССР Союзводоканалниипроект Харьковский Водоканалпроект

Копировал Щербакова

19189-01 29

Формат А2

Типовой проект 902-1-77.83 Альбом IV

Схема армирования ОКм1 на отм. -0.030

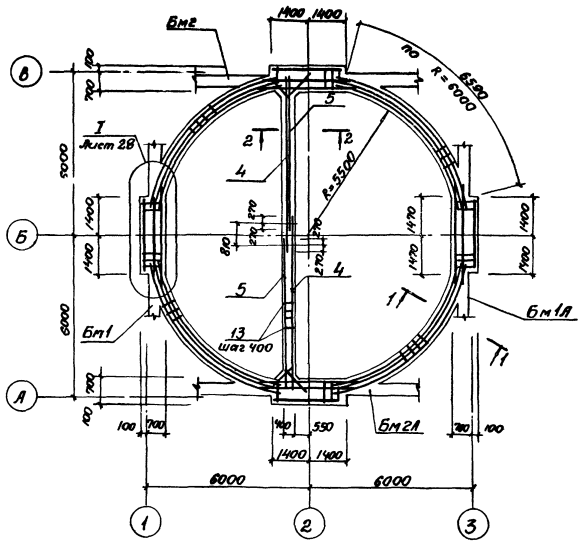

Схема армирования ОКм1 на отм. -1.200

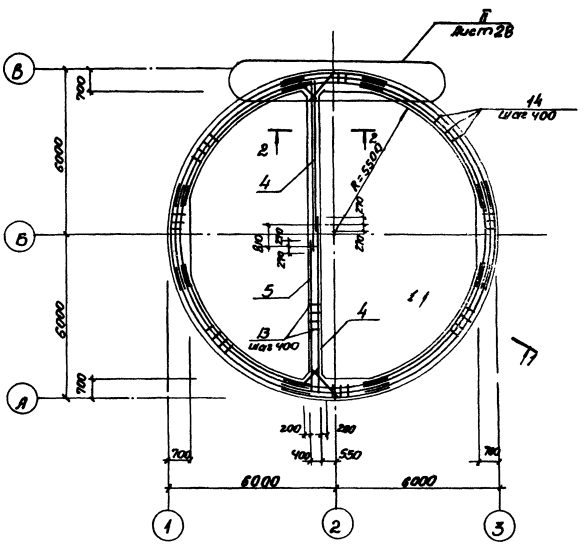

1-1

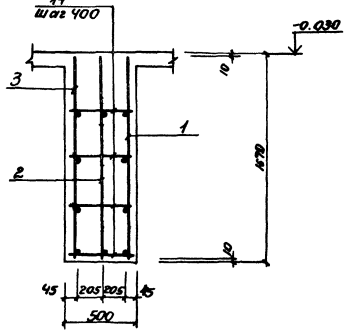

2-2

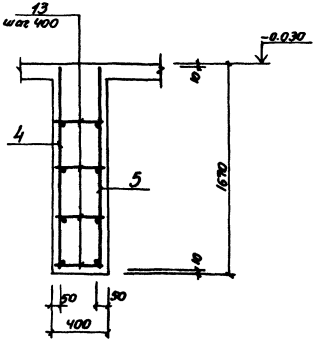

1. Бетонирование ОКм1 выполнять совместно с РКм1.
2. Каркасы балок Бм1, Бм1А, Бм2, Бм2А условно не показаны

Привязан				ТП 902-1-77.83-КЖ		
		Нач. отд.	Шейко	Канализационная насосная станция производительностью 300÷1200м³/ч напором 12-27м с решетками-дробилками	Стадия	Лист	Листов
		Н. контр.	Власенко		Р	27	
		Рук. гр.	Кунцевич				
		Ст. инж.	Шманкин	ОКм1. Схема армирования	Госстрой СССР Союзводоканалпроект Харьковский Водоканалпроект		
Инв. №		Инжен.	Мирошниченко				

Копировал Щербакова

19183-01 30 Формат А2

Согласовано

Инв. № подл. | Подпись и дата | Взам. инв. №

Типовой проект 902-1-77.83 Альбом IV

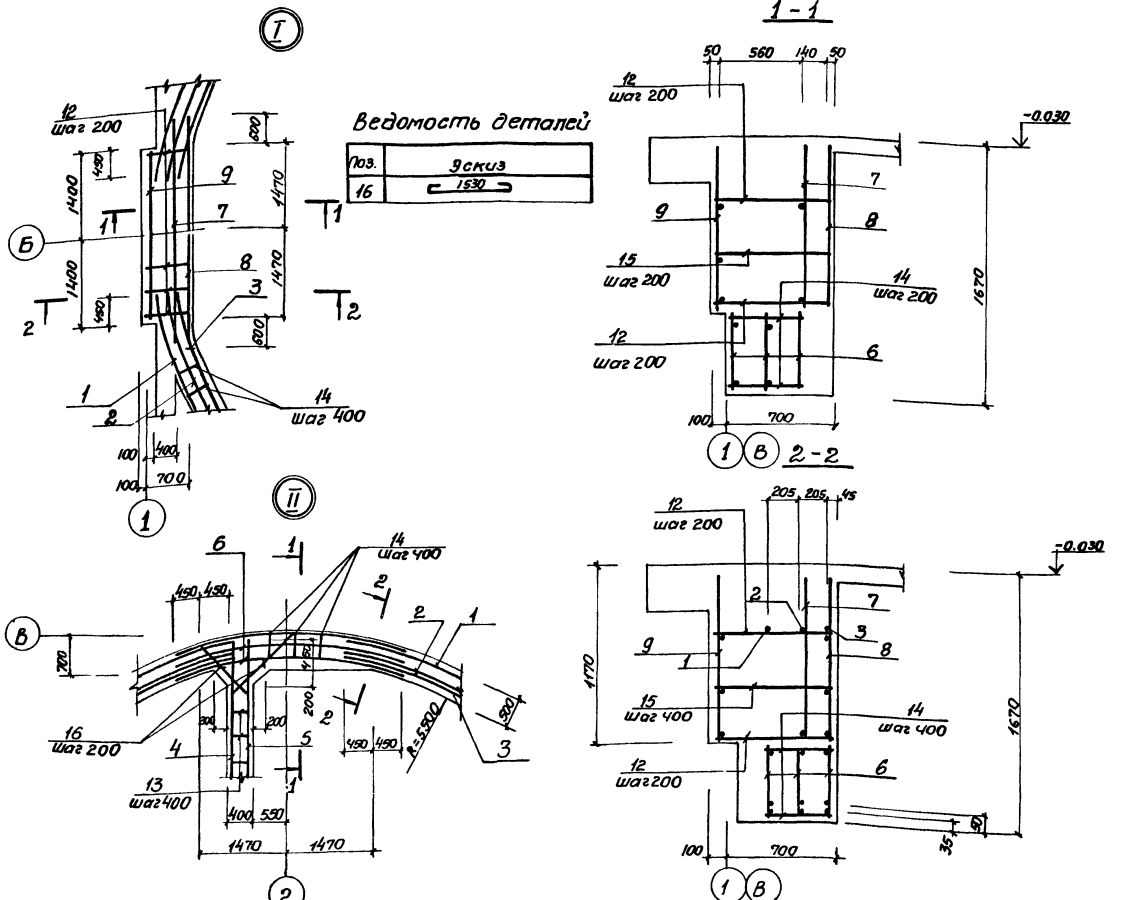

Спецификация кольца ОКм1

Формат	Зона	Поз.	Обозначение	Наименование	Кол.	Примечание
				Сборочные единицы		
				Каркасы плоские		
А4		1	902-1-77.83 КЖСИ-Кр16, Кр17, Кр18	Кр16	4	
А4		2	-Кр16, Кр17, Кр18	Кр17	4	
А4		3	-Кр16, Кр17, Кр18	Кр18	4	
А4		4	-Кр19, Кр20	Кр19	2	
А4		5	-Кр19, Кр20	Кр20	2	
А4		6	-Кр21	Кр21	12	
А4		7	-Кр22, Кр23	Кр22	4	
А4		8	-Кр22, Кр23	Кр23	4	
А4		9	-Кр24	Кр24	4	
				Изделия закладные		
		10	1.400-15.84.120-43	МН 112-2	35	
		11	3.901-5	Сальник Ду50 с=500	1	
				Детали		
Б4		12		ф16 AIII ГОСТ 5781-82 с=780	142	1.23 кг
				ф8 А I ГОСТ 5781-82		
Б4		13		с=380	108	0.15 кг
Б4		14		с=480	328	0.19 кг
Б4		15		с=780	28	0.31 кг
Б4		16*		ф10 А I ГОСТ 5781-82 с=1670	36	1.03 кг
				Материалы		
				Бетон марки М200		26,3 м³

* Поз. 16 - см. ведомость деталей

Ведомость расхода стали на элемент, кг

Марка элемент	Изделия арматурные							Изделия закладные											Общий расход
	Арматура класса						Всего	Арматура класса	Прокат марки								Всего		
	АТ			AIII				AIII	ВСт.3кп2			Ст.0				Ст.10			
	ГОСТ 5781-82			ГОСТ 5781-82				ГОСТ 5781-82	ГОСТ 103-76			ГОСТ 19903-74		ГОСТ 2590-71*		ГОСТ 8732-78			
	ф8	ф10	Итого	ф10	ф12	ф16	Итого	ф12	-8х150	Итого	Б=10	Итого	0.7	0.4	Итого	Тр. 12Х1Н4	Итого		
ОКм1	282.8	37.1	319.9	167.7	275.6	603.2	1046.5	1366.4	45.5		45.5	49.0		49.0	1.2	1.2	0.4	0.4	5.8	5.8	101.9	1468.3

Привязан

Инв. №

Копировал Щербакова

Нач. отд.	Шейко		
Н. контр.	Власенко		
Рук. гр.	Кунцевич		
Ст. инж.	Шпанький		
Инженер	Муравьева		

ТП 902-1-77.83-КЖ

Канализационная насосная станция производительностью 200-1200 м³/ч напором 12-21 м с фекальными насосами

Стадия	Лист	Листов
Р	28	

ОКм1. Схема армирования. Спецификация

Госстрой СССР Главпромстройпроект Ленинградское отделение

1988-11 31 Формат А2

Ведомость рабочих чертежей основного комплекта

Лист	Наименование	Примечание
1.	Общие данные (начало)	
2	Общие данные (окончание)	
3.	Схема расположения лестниц и лестничных площадок	
	Разрез 1-1, 2-2	
4	Схемы узлов лестниц. Узел I.	
5	Узлы I ÷ V	

Ведомость ссылочных и прилагаемых документов

Обозначение	Наименование	Примечание
	Ссылочные	
1.459-2 вып.1,2	Стальные лестницы, переходные площадки и ограждения	

Техническая спецификация металла (начало)

Вид профиля и ГОСТ ТУ	Марка металла и ГОСТ	Обозначение и размер профиля мм	№ п.п	Код: Марка металла	Код: Вид профиля	Код: Размер профиля	Количество шт	Длина мм	Масса металла по элементам конструкций, т: Лестницы	Площадки	Ограждения		Общая масса, т	Масса потребности в металле по кварталам: I	II	III	IV	Запасается, т
									Код элемента конструкций									
1	2	3	4	5	6	7	8	9	10	11	12	13	14	15	16	17	18	19
Швеллеры ГОСТ 8240-72*	ВСТ3кп2-1 ТУ14-1-3023-80	Швеллер 14 ГОСТ 8240-72* Пер ВСТ3кп2-1 ТУ14-1-3023-80	1	11240	25166					0,27			0,27					
		Швеллер 18 ГОСТ 8240-72* Пер ВСТ3кп2-1 ТУ14-1-3023-80	2	11240	25168					0,08			0,08					
			3															
	Итого		4							0,35			0,35					
Всего профиля			5							0,35			0,35					
Сталь прокатная Угловая равнополочная ГОСТ 8509-72*	Вст3 кп2-1 ТУ14-1-3023-80	Уго-ок 50х5 ГОСТ 8509-72 пер ВСТ3кп2-1 ТУ14-1-3023-80	6	11240	21143					0,11			0,11					
			7															
	Итого		8							0,11			0,11					
Всего профиля			9							0,11			0,11					
Сталь листовая рифленая ГОСТ 8568-72*	Вст3 кп2-1 ГОСТ 380-71*	Лист рифл. 6 ВР-ЦС пер вст3кп2 ГОСТ 8568-77	10	11240	71315					0,27			0,27					
			11															
	Итого		12							0,27			0,27					
Всего профиля										0,27			0,27					

Типовой проект разработан в соответствии с действующими нормами и правилами

Гл. инженер проекта /Лялюк/

Инв. № подл. | Подпись и дата | Взам. инв. №

Привязан

Инв. № |

Нач. отд.	Шевцов		
Н. контр.	Алексеев		
Рук. гр.	Конашин		
Ст. инж.	Штанько		
Инж.	Фомина		

ТП 902-1-ТТ83-КМ

Канализационная насосная станция производительностью 120 тыс. куб. м/сут с решетками-дробилками

Стадия	Лист	Листов
Р	1	5

Общие данные (начало)

Госстрой СССР Союзводоканалпроект Водоканалпроект

19199-01 32

Типовой проект 902-1-77.83 Альбом IV

Техническая спецификация металла (окончание)

Вид профиля и ГОСТ	Марка металла и ГОСТ	Обозначение и размер профиля мм	№ п.п	Код: Марка металла	Код: Вид профиля	Код: Размер профиля	Количество шт.	Длина мм	Масса металла по элементам конструкций: лестницы	площадки	ограждения		Общая масса в т.	Масса потребности в металле по кварталам: I	II	III	IV	Заполняется в ч.
									Код элемента конструкций: 10	11	12	13		15	16	17	18	19
1	2	3	4	5	6	7	8	9					14					
			15															
			16															
Сталь листовая ГОСТ 19903-74	ВСТ3кп2-1 ТУ14-1-3023-80	Лист $\frac{6}{10}$ ГОСТ 19903-74 / Лист $\frac{6}{10}$ ВСТ3кп2-1-ТУ14-1-3023-80	17	11240	71110					0,05			0.05					
		Лист $\frac{6}{10}$ ВСТ3кп2-1-ТУ14-1-3023-80 / Лист $\frac{6}{10}$ ГОСТ 19903-74	18	11240	71110					0,04			0.04					
	Итого		19							0.09			0.09					
Всего профиля			20							0.09			0.09					
			21															
Болты	ВСт3 кп2 ГОСТ 380-71*	Болт М12х45.58 ГОСТ 7798-70	22	11240						0.02			0.02					
	Итого		23							0.02			0.02					
Всего профиля			24							0.02			0.02					
			25															
Итого масса металла			26							0.84			0.84					
Лестницы и ограждения	ВСт3 кп2 ГОСТ 380-71*		27	11240					0.65		0.23		0.88					
Всего масса металла			28						0.65	0.84	0,23		1.72					
В том числе по маркам	ВСт3 кп2-1		29	11240						0.55			0.55					
	ВСт3 кп2		30	11240					0.65	0.29	0,23		1.17					

Ведомость металлоконструкций по видам профилей

Наименование конструкции по номенклатуре прейскуранта № 07-09	Позиции по прейскуранту	№ п.п	Код конструкций	Масса конструкции в т: Всего стали повышенной прочности	по видам профилей стали: Балки и швеллеры	Крупносортная сталь	Среднесортная сталь	Мелкосортная сталь	Толстолистовая сталь	Гнутые и гнутосварные	Трубы	Прочие	Всего	Количество шт	Серия типовых конструкций
Лестницы		1	526242			0,17			0.18	0.30			0.65		1.459-2 Вып.1-2
площадки		2	526243		0,35	0.11			0.36			0.02	0.84		
Ограждения		3	526244					0.03		0.20			0,23		1.459-2 Вып.1
Итого					0.35	0,28		0.03	0.54	0.50		0.02	1.72		

Общие указания

1. Разработку чертежей металлоконструкций производить согласно СНиП II-23-81 „Стальные конструкции. Нормы проектирования."
2. Соединения стальных элементов предусматривать ручной электродуговой сваркой.
3. Все сварные швы выполняются электродами типа Э42 и Э42А по ГОСТ 9467-75.
4. Предусмотреть антикоррозийную защиту металлоконструкций: произвести очистку поверхности стальных конструкций по требованию ГОСТ'а 9.402-80 четвертой степени и окраску лакокрасочными материалами группы I согласно СН и П II-28-73. „Защита строительных конструкции от коррозии."

Инв. № подл. | Подпись и дата | Взам. инв. №

Привязан

№

Нач. отд.	Шеско		
Н. контр.	Власенко		
Рук. гр.	Кунцевич		
Ст. инж.	Ильевич		
Инж.	Фоменко		

ТП902-1-77.83 КМ

Канализационная насосная станция производительностью 200-1200 м³/ч напором 12-17м с решетками-дробилками

Стадия: Р | Лист: 2 | Листов:

Общие данные (окончание)

Госстрой СССР Союзводоканалпроект Харьковский Водоканалпроект

Копировал Щербакова

19189-01 33 Формат А2

Схема расположения лестниц и лестничных площадок на отм. -5.400 и -3.000

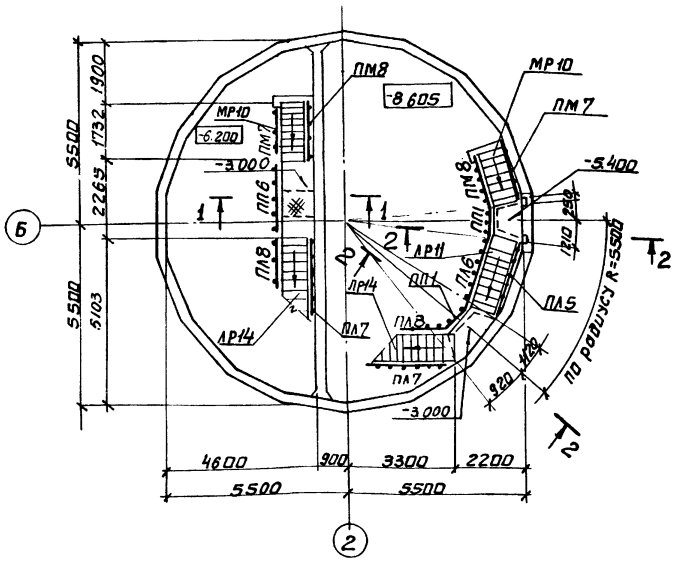

Схема расположения металлических щитов в помещении решеток

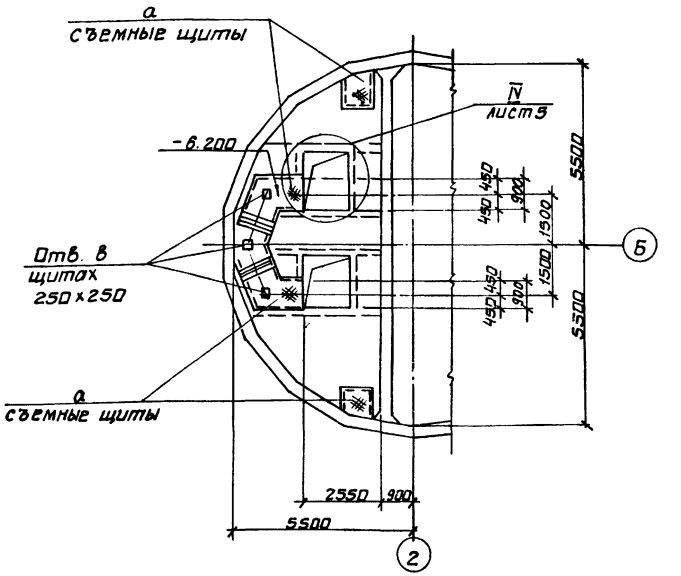

Схема расположения балок площадок на отм. -5.400 и -3.000

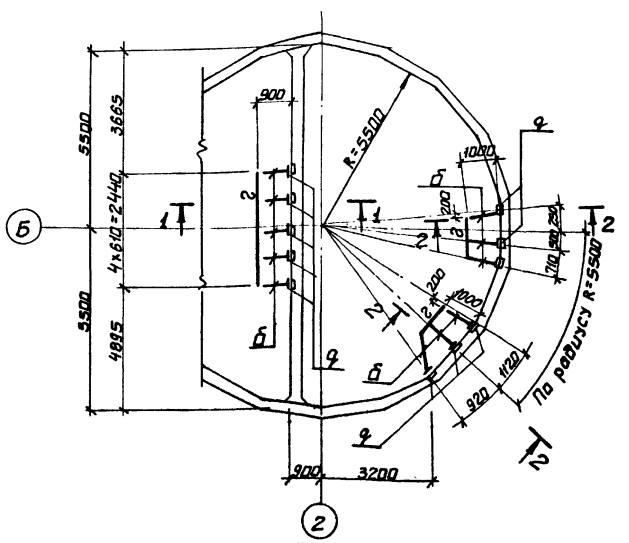

1-1 ; 2-2

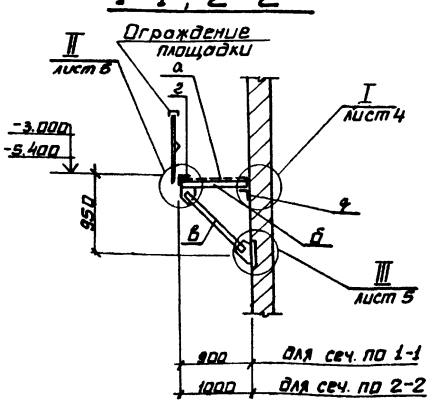

Типовой проект 902-1-77.83

Привязан				ТП 902-1-77.83-КМ	
	Нач отд	Шейко		Канализационная насосная станция производительностью 200÷1200 м³/ч напором 12-27м с решетками-дробилками.	Стадия: Р; Лист: 3; Листов:
	Н контр	Власенко			
	Рук гр.	Кунцевич		Схема расположений лестниц и лестничных площадок. Разрезы 1-1, 2-2.	Госстрой СССР Союзводоканалпроект Харьковский Водоканалпроект
Инв. N	Ст инж	Шмондий			
	Инж.	Фоменко			

19189-01 3.4

Типовой проект 902-1-77.83 Альбом IV

Схема узлов лестниц с отм. -3.000 на отм. -0.030

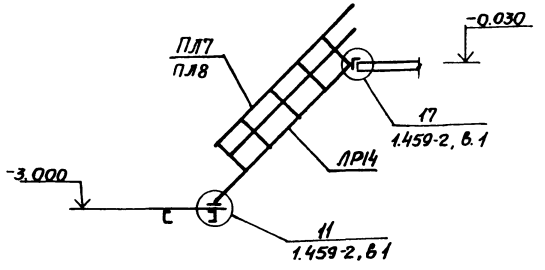

Схема узлов лестниц с отм. -5.400 на отм. -3.000

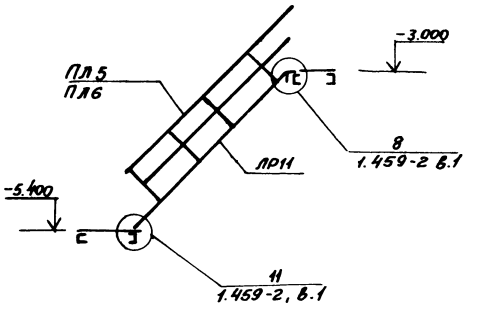

Схема узлов лестниц с -6.030 на отм. -3.000

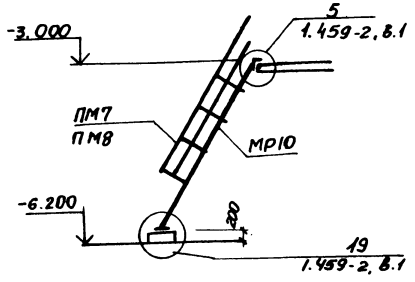

Схема узлов лестницы с отм. -8.605 на отм. -5.400

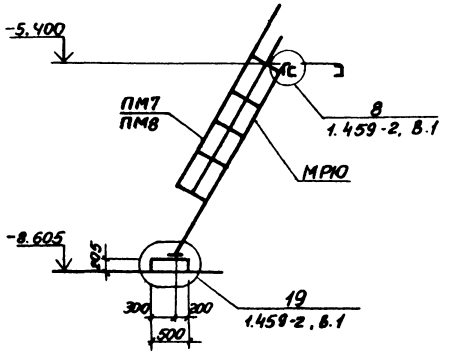

2-2

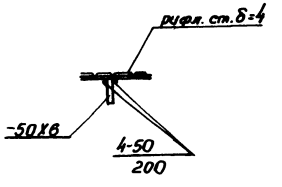

1-1

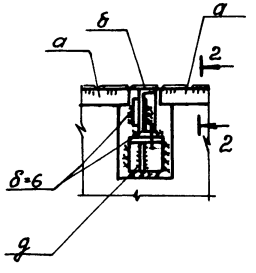

I

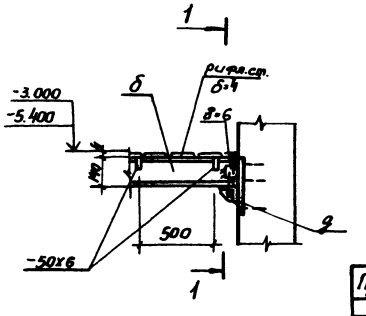

Ведомость элементов

Марка	Сечение: Эскиз	Поз.	Состав	Опорные усилия: M мс. м	N тс	Q тс	Группа конструк.	Марка металла и гост	Примечание
а	шаг 500	1	Рифл. ст. δ=4	конструктивно				Сталь В ст 3 КП 2-1 ТУ14-1-3023-80	
		2	-50Х6						
б	шт. 2	1	[14	конструктивно					
		2	-δ=6						
		3	-δ=10						
		4	М12						
в		1	[14	конструктивно					
		2	δ=10						
		3	М12						
г		1	L100Х8	конструктивно			4		
д		1	L100Х8	конструктивно					
		2	-δ=6						
		3	М12						
е			[12	конструктивно					
МР10	1.459-2		Вып.1 л.24						
ЛР11	1.459-2		Вып.1 л.16						
ЛР14	1.459-2		Вып.1 л.14						
ПЛ5	1.459-2		Вып.2 л.44						
ПЛ6	1.452-2		Вып.2 л.44						
ПЛ7	1.459-2		Вып.2 л.45						
ПЛ8	1.459-2		Вып.2 л.45						
ПМ7	1.459-2		Вып.2 л.57						
ПМ8	1.459-2		Вып.2 л.57						
ПП1	1.459-2		Вып.2 л.75						
ПП6	1.459-2		Вып.2 л.76						

Нач. отд.	Шейко		
Н. контр.	Власенко		
Рук. гр.	Кунцевич		
Ст. инж.	Шмандий		
Инж.	Фоменко		

Привязан

Инв. №

ТП 902-1-77.83-КМ

Канализационная насосная станция производительностью 200-1200 м³/ч напором 12÷27м с решетками-дробилками

Схемы узлов лестниц. Узел I

Стадия	Лист	Листов
Р	4	

Госстрой СССР Союзводоканалниипроект Харьковский Водоканалпроект

Копировал Щербакова

19189-01 35

Формат А2

Типовой проект 902-1-77.83 Альбом IV

Согласовано

Инв.№ подл. | Подпись и дата | Взам.инв.№

II

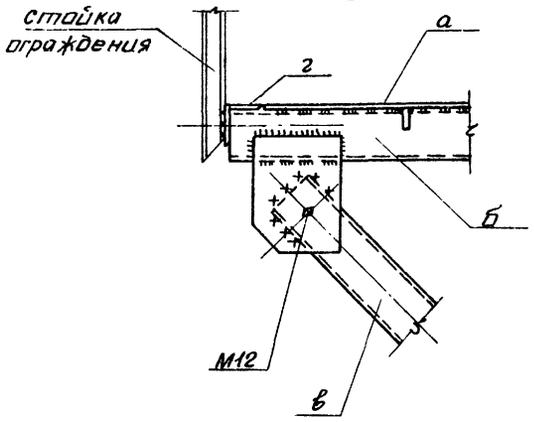

III

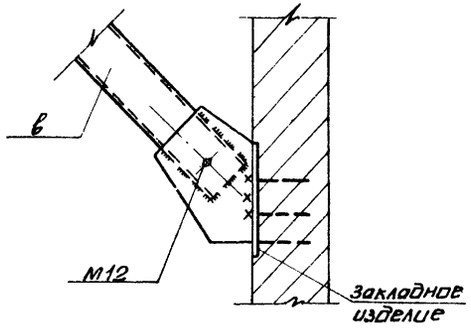

2-2

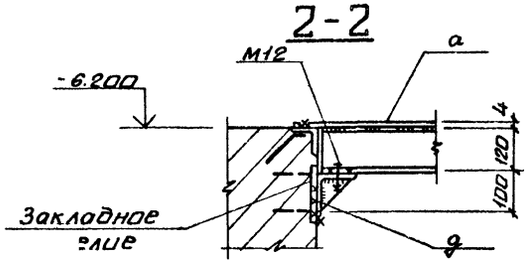

IV

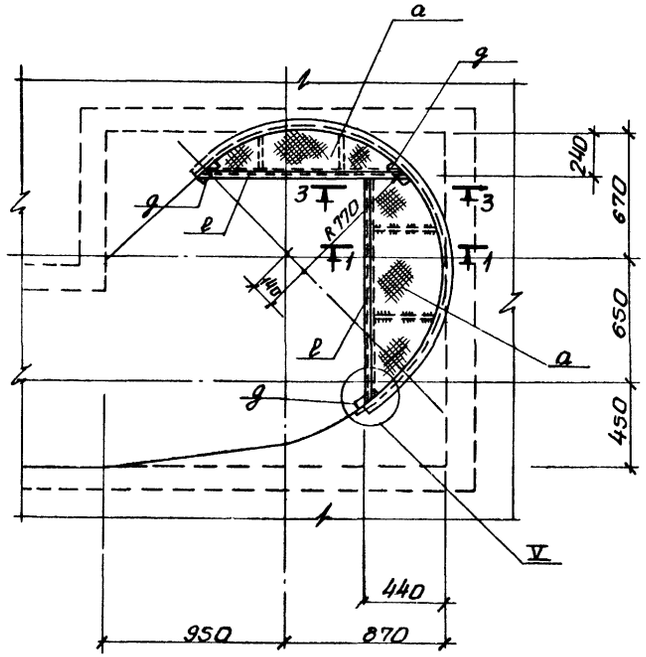

V

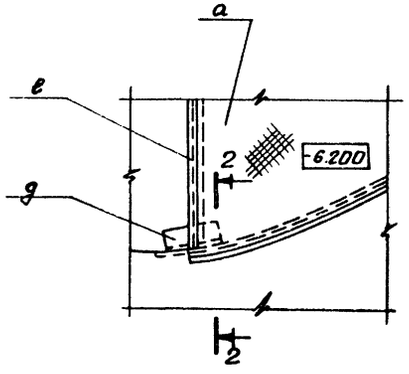

1-1

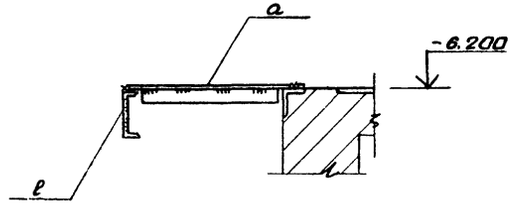

3-3

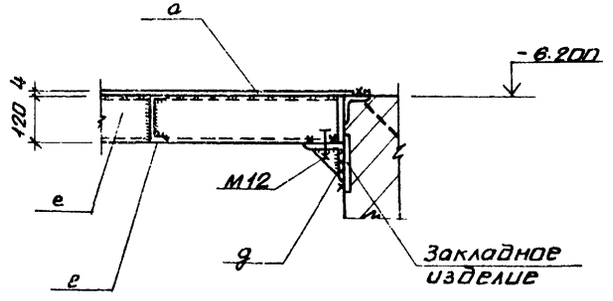

Привязан				ТП 902-1-77.83-КМ	
				Канализационная насосная станция производительностью 200-1200 м³/ч. напором 18-27 м с решетками-дробилками.	Стадия: Р; Лист: 5; Листов:
	Нач.отд.	Шейко			
	Н.контр.	Власенко			
	Рук.гр.	Куницевич		Узлы II ÷ V	Госстрой СССР Союзводоканалниипроект Харьковский водоканалпроект
Инв.№	Ст.инж.	Шмандий			
	Инж.	Фоменко			

gost.e-ecolog.ru