ТИПОВОЙ ПРОЕКТ
902-1-76.83

КАНАЛИЗАЦИОННАЯ НАСОСНАЯ СТАНЦИЯ ПРОИЗВОДИТЕЛЬНОСТЬЮ 200-1200 м³/ч НАПОРОМ 12-27м С РЕШЕТКАМИ-ДРОБИЛКАМИ ПРИ ГЛУБИНЕ ЗАЛОЖЕНИЯ ПОДВОДЯЩЕГО КОЛЛЕКТОРА 7,0м

(Сборно-монолитный вариант)

АЛЬБОМ VI

Подземная часть. Изделия.

19188-02
ЦЕНА 2-89

				Привязан:	
				Инв.№	

gost.e-ecolog.ru

ЦЕНТРАЛЬНЫЙ ИНСТИТУТ ТИПОВОГО ПРОЕКТИРОВАНИЯ
ГОССТРОЯ СССР

Москва, А-445, Смольная ул., 22

Сдано в печать XII 1983 года

Заказ № 14175 Тираж 600 экз.

ТИПОВОЙ ПРОЕКТ
902-1-76.83

КАНАЛИЗАЦИОННАЯ НАСОСНАЯ СТАНЦИЯ ПРОИЗВОДИТЕЛЬНОСТЬЮ 200-1200 м³/ч НАПОРОМ 12-27 м С РЕШЕТКАМИ-ДРОБИЛКАМИ ПРИ ГЛУБИНЕ ЗАЛОЖЕНИЯ ПОДВОДЯЩЕГО КОЛЛЕКТОРА 7,0 м (Сборно-монолитный вариант)

СОСТАВ ПРОЕКТА:

Альбом I	Пояснительная записка (из т п 902-1-70.83)
Альбом II	Технологические решения. Внутренний водопровод и канализация. Отопление и вентиляция. (из т п 902-1-70.83)
Альбом III	Архитектурно-строительные решения. Надземная часть. Общие чертежи, узлы и детали (из т п 902-1-70.83)
Альбом IV	Строительные решения. Подземная часть. Сборно-монолитный вариант (опускной способ в сухих и мокрых грунтах).
Альбом V	Надземная часть. Изделия (из т п 902-1-70.83)
Альбом VI	Подземная часть. Изделия.
Альбом VII	Электрооборудование, автоматизация и технологический контроль (из т п 902-1-70.83)
Альбом VIII	Спецификация оборудования (из т п 902-1-70.83)
Альбом IX	Сборник спецификаций оборудования (из т п 902-1-70.83)
Альбом X	Ведомости потребности в материалах. (из т п 902-1-75.83)
Альбом XI	Сметы. Общая часть (из т п 902-1-70.83)
Альбом XII	Сметы. Подземная часть. Сборно-монолитный вариант (опускной способ в сухих и мокрых грунтах).

Альбом VI

Разработан проектным институтом "Харьковский Водоканалпроект"

Главный инженер института Т.А. Бондаренко

Главный инженер проект В.С. Лялюк

Утвержден протоколом Технического совета института "Союзводоканалпроект" от 27.06 1983 г. № 32 и введен в действие В/О "Союзводоканалниипроект" приказ № 259 от 28.10 1983 г.

Привязан:

Инв. №

Типовой проект 902-1-76.83 Альбом VI

Формат	Обозначение	Наименование	Стр.	Прим.
А3	902-1-76.83-КЖИ-ДО	Содержание листов выпуска	2;3	
А4	—ТТ1	Технические требования к		
		изготовлению сборных желе-		
		зобетонных изделий	4	
А4	—ТТ2	Технические требования к		
		изготовлению арматурных		
		и закладных изделий	4	
А4	—2ПС78-4К-01÷2ПС78-4К-18	Панель стеновая 2ПС78-4К-01÷2ПС78-4К-18	5÷7	
А3	—2ПС78-4К-01, 2ПС78-4К-02СБ	Панель 2ПС78-4К-01, 2ПС78-4К-02 стеновая (Сборочный чертеж)	8	
А3	—2ПС78-4К-03, 2ПС78-4К-04, 2ПС78-4К-07, 2ПС78-4К-08СБ	То же 2ПС78-4К-03, 2ПС78-4К-04, 2ПС78-4К-07, 2ПС78-4К-08 (Сборочный чертеж)	9	
А3	—2ПС78-4К-09, 2ПС78-4К-10, 2ПС78-4К-11СБ	" 2ПС78-4К-09, 2ПС78-4К-10, 2ПС78-4К-11 (Сборочный чертеж)	10	
А3	—2ПС78-4К-05, 2ПС78-4К-15СБ	" 2ПС78-4К-05, 2ПС78-4К-15 (Сборочный чертеж)	11	
А3	—2ПС78-4К-06, 2ПС78-4К-14СБ	" 2ПС78-4К-06, 2ПС78-4К-14 (Сборочный чертеж)	12	
	—2ПС78-4К-12, 2ПС78-4К-13, 2ПС78-4К-16СБ	" 2ПС78-4К-12, 2ПС78-4К-13, 2ПС78-4К-16 (Сборочный чертеж)	13	
А3	—2ПС78-4К-17 2ПС78-4К-18СБ	" 2ПС78-4К-17, 2ПС78-4К-18 (Сборочный чертеж)	14	
А4	—2ПС78-4К-1	" 2ПС78-4К-1	15	
А3	—2ПС78-4К-1СБ	" 2ПС78-4К-1 (Сборочный чертеж)	16-18	
А3	—2ПС78-4К-1-01÷2ПС78-4К-1-05	" 2ПС78-4К-1-01÷2ПС78-4К-1-05	19	
А3	—2ПС78-4К-1-01СБ	" 2ПС78-4К-1-01 (Сборочный чертеж)	20	
А3	—2ПС78-4К-1-02СБ	" 2ПС78-4К-1-02 (Сборочный чертеж)	21	
А3	—2ПС78-4К-1-03СБ	" 2ПС78-4К-1-03 (Сборочный чертеж)	22	
А3	—2ПС78-4К-1-04СБ	" 2ПС78-4К-1-04 (Сборочный чертеж)	23	
А3	—2ПС78-4К-1-05СБ	" 2ПС78-4К-1-05 (Сборочный чертеж)	24	
А4	—2ПС78-4Ш-01÷2ПС78-4Ш-18	" 2ПС78-4Ш-01÷2ПС78-4Ш-18	25-27	

Формат	Обозначение	Наименование	Стр.	Прим.
А3	902-1-76.83-КЖИ 2ПС78-4Ш-01 2ПС78-4Ш-02СБ	Панель 2ПС78-4Ш-01, стеновая 2ПС78-4Ш-02 (Сборочный чертеж)	28	
А3	—2ПС78-4Ш-03, 2ПС78-4Ш-04 2ПС78-4Ш-07, 2ПС78-4Ш-08СБ	То же 2ПС78-4Ш-03, 2ПС78-4Ш-04, 2ПС78-4Ш-07, 2ПС78-4Ш-08 (Сборочный чертеж)	29	
А3	—2ПС78-4Ш-05 2ПС78-4Ш-15СБ	" 2ПС78-4Ш-05, 2ПС78-4Ш-15 (Сборочный чертеж)	30	
А3	—2ПС78-4Ш-06, 2ПС78-4Ш-14СБ	" 2ПС78-4Ш-06, 2ПС78-4Ш-14 (Сборочный чертеж)	31	
А3	—2ПС78-4Ш-09, 2ПС78-4Ш-10, 2ПС78-4Ш-11СБ	" 2ПС78-4Ш-09, 2ПС78-4Ш-10, 2ПС78-4Ш-11 (Сборочный чертеж)	32	
А3	—2ПС78-4Ш-12, 2ПС78-4Ш-13, 2ПС78-4Ш-16СБ	" 2ПС78-4Ш-12, 2ПС78-4Ш-13, 2ПС78-4Ш-16 (Сборочный чертеж)	33	
А3	—2ПС78-4Ш-17 2ПС78-4Ш-18СБ	" 2ПС78-4Ш-17, 2ПС78-4Ш-18 (Сборочный чертеж)	34	
А4	—2ПС78-4Ш-1	" 2ПС78-4Ш-1	35	
А3	—2ПС78-4Ш-1СБ	" 2ПС78-4Ш-1 (Сборочный чертеж)	36-38	
А4	—2ПС78-4Ш-1-01÷2ПС78-4Ш-1-05	" 2ПС78-4Ш-1-01÷2ПС78-4Ш-1-05	39	
А4	—2ПС78-4Ш-1-01СБ	" 2ПС78-4Ш-1-01СБ (Сборочный чертеж)	40	
А4	—2ПС78-4Ш-1-02СБ	" 2ПС78-4Ш-1-02 (Сборочный чертеж)	40	
А4	—2ПС78-4Ш-1-03СБ	" 2ПС78-4Ш-1-03 (Сборочный чертеж)	41	
А4	—2ПС78-4Ш-1-04, 2ПС78-4Ш-1-05СБ	" 2ПС78-4Ш-1-04, 2ПС78-4Ш-1-05 (Сборочный чертеж)	41	
А3	—ВМС	Ведомость расхода стали	42÷47	
А4	—Кр1	Каркас плоский Кр1	48	
А4	—Кр2	То же Кр2	48	
А4	—Кр3	" Кр3	49	
А4	—Кр4	" Кр4	49	

Привязан:

Инв. № подл. | Подпись и дата | Взам. инв. №

Инв. №

Нач. отд	Шейко	
Н. контр.	Власенко	
Рук. гр.	Кунцевич	
Ст. инж.	Шмандий	
Техник	Слатенко	

ТП902-1-76.83-КЖИ-ДО

Содержание листов выпуска

Стадия	Лист	Листов
Р	1	2

Госстрой СССР Союзводоканалниипроект Харьковский Водоканалпроект

19188-02 3

Копировал Формат А3

Формат	Обозначение	Наименование	Стр.	Прим.
А4	902-1-76.83-КЖИ-Кр5	Каркас плоский Кр 5	50	
А4	— Кр 6	То же Кр 6	50	
А4	— Кр 7	" Кр 7	51	
А4	— Кр 8	" Кр 8	51	
А4	— Кр 9	" Кр 9	52	
А4	— Кр10	" Кр10	52	
А4	— Кр11	" Кр 11	53	
А4	— Кр19	" Кр19	53	
А4	— Кр 12	" Кр12	54	
А4	— Кр 13	" Кр 13	54	
А4	— Кр14, Кр15	" Кр14, Кр15	55	
А4	— Кр14, Кр15 сб	" Кр14 Кр15 (Сборочный чертеж)	55	
А4	— Кр16, Кр17, Кр18	" Кр16, Кр17, Кр18	56	
А4	— Кр16, Кр17, Кр18 сб	" Кр 16, Кр17, Кр18 (Сборочный чертеж)	56	
А4	— Кр19, Кр20	" Кр19, Кр20	57	
А4	— Кр21	" Кр 21	57	
А4	— Кр22, Кр23	" Кр22, Кр23	58	
А4	— Кр24	" Кр 24	58	
А4	— С1	Сетка арматурная С1	59	
А4	— С2	То же С2	59	
А4	-КЖИ-С4, С5	Сетка арматурная С4, С5	60	
А4	— С4, С5 сб	То же С4, С5 (Сборочный чертеж)	60	
А4	— С6, С7	" С6, С7	61	
А4	— С6, С7 сб	" С6, С7 (Сборочный чертеж)	61	
А4	— Мн1	Изделие закладное Мн1	62	
А4	— Мн2	То же Мн2	62	
А4	— Мн4	" Мн4	63	
А4	— Мн5	" Мн5	63	

Формат	Обозначение	Наименование	Стр.	Прим.
А4	902-1-76.83-КЖИ Мн3	Изделие закладное Мн3	64	
А4	— Мс1	Изделие соединит. Мс1	64	
А4	— Мс3, Мс9	" Мс3, Мс9	65	
А4	— Мс4	" Мс4	65	
А4	— Мс5	" Мс5	66	
А4	— Мс6, Мс7	" Мс6, Мс7	66	
А4	— Мс8	" Мс8	67	
А4	— Мс10	" Мс10	67	
А4	Мс11, Мс12, Мс13, Мс15, Мс16	" Мс11, Мс12, Мс13, Мс15, Мс16	68	
А4	Мс11, Мс12, Мс13, Мс15, Мс16 сб	" Мс11, Мс12, Мс13 (Сборочный чертеж) Мс15, Мс16	68	
А4	— Мс14	" Мс14	69	
А4	— Мс17	" Мс17	69	
А4	— Мс22	" Мс 22	70	
А4	— Мс23	" Мс 23	70	
А4	— Мс24, Мс25	" Мс24, Мс25	71	
А4	— Мс26, Мс30	" Мс26, Мс30	71	
А4	— Мс27	" Мс 27	72	
А4	— Мс28	" Мс 28	72	
А4	— Мс29	" Мс 29	73	
А4	— Мс31, Мс32	" Мс31, Мс32	73	
А4	— Мс38	" Мс 38	74	
14	— Мс40	" Мс 40	74	

Привязан:

Инв. №

Технические требования к изготовлению сборных железобетонных изделий.

1. Сборные железобетонные изделия запроектированы из тяжелого бетона при условии их изготовления в заводских условиях в инвентарных стальных формах. Изделия должны изготовляться в точном соответствии с рабочими чертежами, а также требованиями ГОСТ 13015-75 „Изделия железобетонные и бетонные. Общие технические требования."

2. Изделия армируются арматурными сетками и каркасами.

3. Фиксация закладных изделий осуществляется путем крепления их к опалубочной форме.

4. Для строповки изделий при извлечении их из опалубочной формы и при их транспортировке предусмотрено применение строповочных петель.

5. Складирование изделий производится в штабелях. Высота штабеля назначается из условия обеспечения требований техники безопасности согласно СНиП III-4-80. Подкладки должны устанавливаться в местах расположения строповочных петель.

6. Погрузку и транспортирование изделий следует производить в соответствии с рекомендациями „Временных указаний по перевозке унифицированных сборных железобетонных деталей и конструкций промышленного строительства автомобильным транспортом." (Стройиздат 1966г).

Типовой проект 902-1-76.83

Привязан:

Инв. №

ТП 902-1-76.83-КЖИ-ТТ1

Нач. отд.	Шейко		Технические требования к изготовлению сборных железобетонных изделий.	Стадия	Лист	Листов
Н. контр.	Власенко			Р	1	
Рук. гр.	Кунцевич			Госстрой СССР Союзводоканалнипроект Харьковский		
Ст. инж.	Шманай			Водоканалпроект		
Ст. техн.	Каменский					

Инв. № подл. | Подпись и дата | Взам. инв. №

Копировал

Формат А4

Технические требования к изготовлению арматурных и закладных изделий.

1. Плоские арматурные изделия следует изготовлять при помощи контактной точечной сварки.
Сварку сеток и каркасов производить во всех точках пересечения стержней.

2. Объединение плоских каркасов в пространственные производить в кондукторах при помощи электросварочных клещей.

3. Размеры сеток и каркасов даны по осям торцам стержней.

4. Сварку производить в соответствии с ГОСТ 19292-73 „Соединения сварных элементов закладных деталей сборных железобетонных конструкций" и СН 393-78.

5. Сварку тавровых соединений круглых стержней с листовым прокатом закладных изделий выполнять под слоем флюса.

6. Материал прокатной стали закладных изделий принять марки Вст3кп2-1 для сварных конструкций по ТУ14-1-3023-80 и Вст3кп2 по ГОСТ 535-79.
Толщину сварных швов принять по наименьшей толщине свариваемых элементов.

Привязан:

Инв. №

ТП 902-1-76.83-КЖИ-ТТ2

Нач. отд.	Шейко		Технические требования к изготовлению арматурных и закладных изделий.	Стадия	Лист	Листов
Н. контр.	Власенко			Р	1	
Рук. гр.	Кунцевич			Госстрой СССР Союзводоканалнипроект Харьковский		
Ст. инж.	Шманай			Водоканалпроект		
Ст. техн.	Каменский					

Инв. № подл. | Подпись и дата | Взам. инв. №

Копировал

Формат А4

Формат	Зона	Поз.	Обозначение	Наименование	Кол. на исполнение 2ПС78-4К- 01	02	03	04	05	06	07	08	Примечание
				Документация									
А4			902-1-76.83-КЖИ-ТТ1	Технические требования к изготовлению сборных железобетонных изделий	X	X	X	X	X	X	X	X	
А3			-2ПС78-4К-01, 2ПС78-4К-02СБ	Сборочный чертеж	X	X							
А3			-2ПС78-4К-03, 2ПС78-4К-04 -2ПС78-4К-07, 2ПС78-4К-08СБ	Сборочный чертеж			X	X			X	X	
А3			-2ПС78-4К-05, 2ПС78-4К-15СБ	Сборочный чертеж					X				
А3			-2ПС78-4К-06, 2ПС78-4К-14СБ	Сборочный чертеж						X			
А3			-ВМС	Ведомость расхода стали	X	X	X	X	X	X	X	X	
				Сборочные единицы									
А3			3.902.1-10.101.00.00-01	Панель стеновая 2ПС78-4К	1	1	1	1	1	1	1	1	
		1	3.901-5	Сальник Ду 700 ℓ=300	1								

Исполнения 09÷16-см. листы 3,4,
17,18 - см листы 5,6.

Привязан:

Инв. №

Нач. отд.	Шейко	
Н. контр.	Власенко	
Рук. гр.	Кунцевич	
Ст. инж.	Шмандий	

ТП 902-1-76.83- КЖИ— 2ПС78-4К

Панель стеновая 2ПС78-4К-01÷ ÷2ПС78-4К-18

Стадия	Лист	Листов
Р	1	6

Госстрой СССР Союзводоканалниипроект Харьковский Водоканалпроект

Формат А4

Инв. № подл.	Подпись и дата	Взам. инв. №

Формат	Зона	Поз.	Обозначение	Наименование	Кол. на исполнение 2ПС78-4К- 01	02	03	04	05	06	07	08	Примечание
		2	3.901-5	Сальник Ду 400 ℓ=300						1			
		6	1.400-15.В1.120-44	Изделие закладное МН 112-3	3	3	3	2		5	4	4	
		7	1.400-15.В1.120-50	то же МН 113-3		2	2	9	60				
		10	1.400-15.В1.130-46	" МН 124-5		1							
		12	1.400-15.В1.140-08	" МН 128-3		0,255	0,71	0,71	0,96				пог. м.
		13	1.400-15.В1.140-26	" МН 131-2	0,71	0,615							пог. м.
		14	1.400-15.В1.140-02	" МН 127-3	0,71								пог. м.
		15	1.400-15.В1.150-44	" МН 140-3	2	1	2	1					
		16	1.400-15.В1.110-01	" МН 101-3			1					1	
		19	1.400-15.В1.810-03	" МН 804	3	3	3	3	3	3	3	3	
				Детали									
Б.Ч.		20		ф25А III ГОСТ5781-8 ℓ=2350	8								9,05 кг
Б.Ч.		21		ф18А III ГОСТ5781-82 ℓ=1650						8			3,30 кг
Б.Ч.		22		ф14А III ГОСТ5781-82 ℓ=1500	8								1,81 кг
Б.Ч.		23		ф12А III ГОСТ5781-82 ℓ=1500						8			1,33 кг

Привязан

Инв. №

ТП 902-1-76.83- КЖИ— 2ПС78-4К

Лист 2

Копир. Щербакова

Формат А4

5

1 СУ-88101

Формат	Зона	Поз.	Обозначение	Наименование	Кол. на исполнение 2ПС78-4К 09	10	11	12	13	14	15	16	Примечан.
				Документация									
А4			902-1-76.83-КЖН - ТТ1	Технические требования к изготовлению сборных железобетонных изделий	X	X	X	X	X	X	X	X	
А3			-2ПС78-4К-05, 2ПС78-4К-15СБ	Сборочный чертеж							X		
А3			-2ПС78-4К-09, 2ПС78-4К-10 2ПС78-4К-11СБ	Сборочный чертеж	X	X	X						
А3			-2ПС78-4К-06, 2ПС78-4К-14СБ	Сборочный чертеж						X			
А3			-2ПС78-4К-12, -2ПС78-4К-13 2ПС78-4К-16 СБ	Сборочный чертеж				X	X			X	
А3			- ВМС	Ведомость расхода стали									
				Сборочные единицы									
А3			3.902.1-10.101.00.00-01	Панель стеновая 2ПС78-4К	1	1	1	1	1	1	1	1	
		2	3.901-5	Сальник Ду 400 δ=300						1			
		6	1.400-15.81.120-44	Изделие закладное МН112-3	4	4	4	8	4	5		2	

Привязан:

Инв.№

ТП 902-1-76.83-КЖН—2ПС78-4К | Лист 3

Формат А4

Инв.№ подл. | Подпись и дата | Взам. инв.№

Формат	Зона	Поз.	Обозначение	Наименование	Кол. на исполнение 2ПС78-4К 09	10	11	12	13	14	15	16	Примечание
		7	1.400-15.81.120-50	Изделие закладное МН113-3				4			60	8	
		8	1.400-15.81.130-25	то же МН121-2		2		2	1				
		9	1.400-15.81.120-32	„ МН110-3		2		2	1				
		10	1.400-15.81.140-08	„ МН128-3							0,96	0,75	пог. м.
		15	1.400-15.81.150-44	„ МН 140-3			2						
		16	1.400-15.81.110-01	„ МН-101-3	1							1	
		18	1.400-15.81.140-20	„ МН 130-3								1	
		19	1.400-15.81.810-03	„ МН 804	3	3	3	3	3	3	3	3	
				Детали									
Б4		21		ф18 А-III ГОСТ 5781-81 ℓ=1650						8			3,30 кг
Б4		23		ф12 А-III ГОСТ 5781-81 ℓ=1500						8			1,33 кг

191-83-02 7

Привязан:

Инв.№

ТП 902-1-76.83-КЖН—2ПС78-4К | Лист 4

9

Формат	Зона	Поз.	Обозначение	Наименование	Кол. на исполн. 2ПС78-4К- 17	18	Примечан.
				Документация			
А4			902-1-76.83 -КЖИ-ТТ1	Технические требования к изготовлению сборных железобетонных изделий			
А3			902-1-76.83-КЖИ-2ПС78-4К-17 2ПС78-4К-18СБ	Сборочный чертеж			
А3			-ВМС	Ведомость расхода стали			
				Сборочные единицы			
А3			3.902-1-10.101.00.00-01	Панель стеновая 2ПС78-4К	1	1	
		6	1.400-15.В1.120-44	Изделие закладное МН 112-3	2	3	
		7	1.400-15.В1.120-50	то же МН 113-3	1	1	
		10	1.400-15.В1.130-46	" МН 124-5		2	
		12	1.400-15.В1.140-08	" МН 128-3		0,435	пог. м
		13	1.400-15.В1.140-26	" МН 131-2		0,61	пог. м
		15	1.400-15.В1.140-44	" МН 140-3		1	

Привязан:

Инв. №

ТП902-1-76.83-КЖИ-2ПС78-4К

Лист 5

Формат А4

Инв. № подл. | Подпись и дата | Взам. инв. №

Формат	Зона	Поз.	Обозначение	Наименование	Кол. на исполн. 2ПС78-4К- 17	18	Примечан.
		16	1.400-15.В1.110-01	Изделие закладное МН 101-3	1		
		18	1.400-15.В1.140-20	то же МН 130-3	1		
		19	1.400-15.В1.810-03	" МН 804	3	3	

19188-02 8

Привязан:

Инв. №

ТП902-1-76.83-КЖИ-2ПС78-4К

Лист 6

Копир Щербакова

Формат А4

7

Альбом VI

Типовой проект 902-1-76.83

Инв.№ подл. | Подпись и дата | Взам. инв.№

2ПС78-4К-01

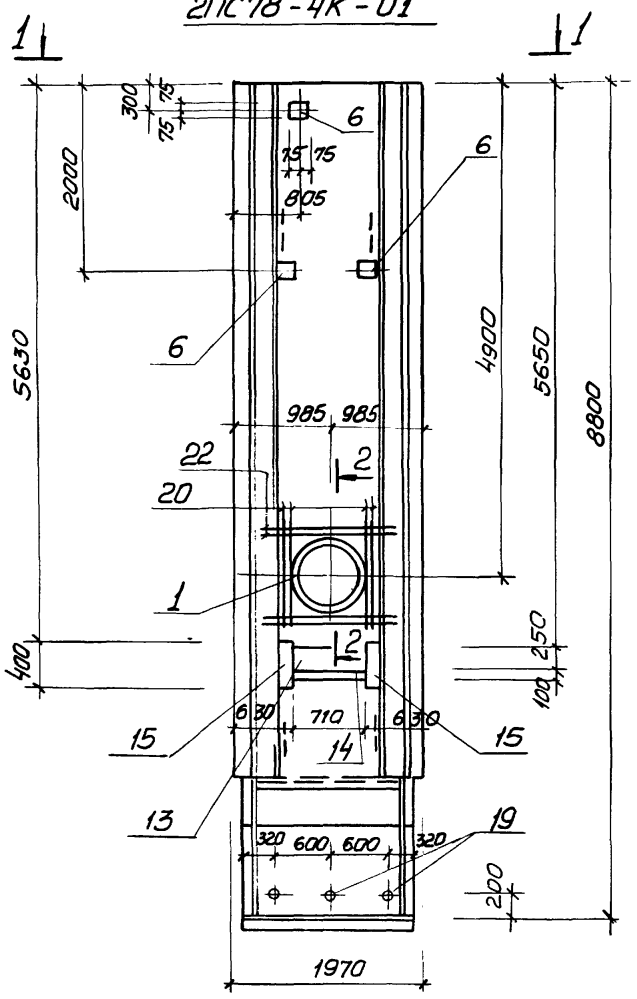

1-1

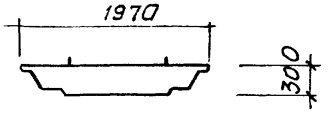

Остальное см. серию 3.902.1-10 вып. 1

2ПС78-4К-02

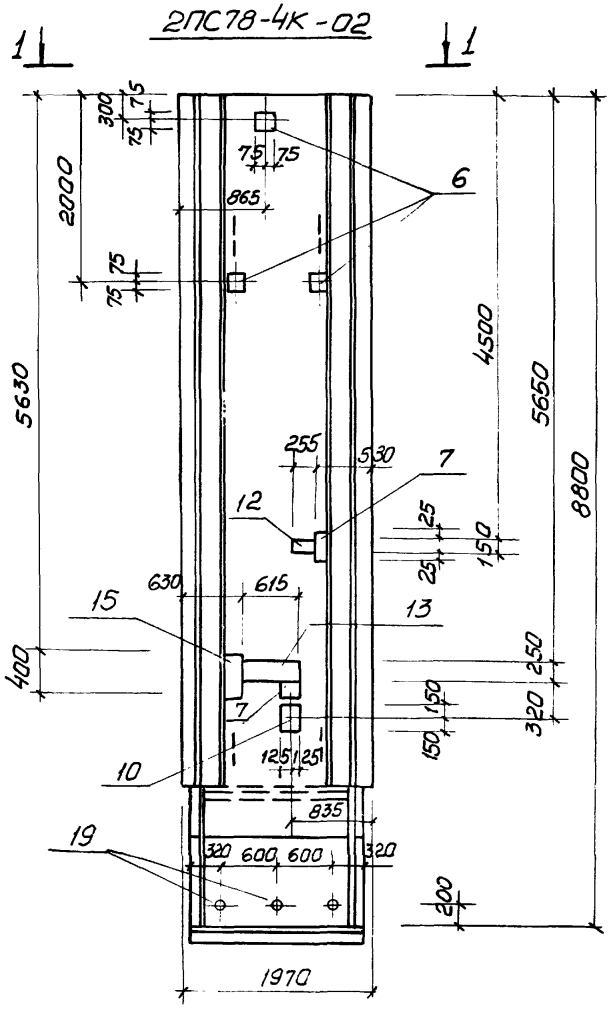

2-2

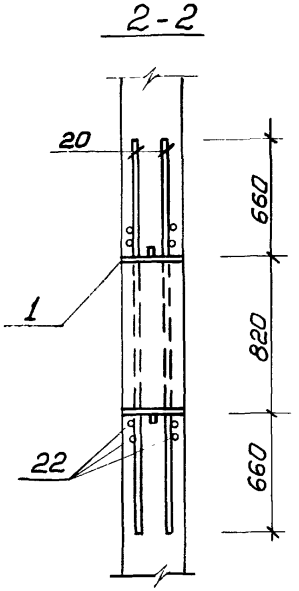

Привязан:			
	Нач.отд.	Шейко	
	Н.контр.	Власенко	
	Рук. гр.	Кунцевич	
	Ст.инж.	Шпандий	
Инв.№	Техник	Слатенко	

ТП902-1-76.83-КЖИ-2ПС78-4К-01 -2ПС78-4К-02 СБ

Панель стеновая
2ПС78-4К-01
2ПС78-4К-02
(Сборачный чертеж)

Стадия	Масса	Масштаб
Р	10,18	
Лист	Листов 1	

Госстрой СССР
Союзводоканалниипроект
Харьковский
Водоканалпроект

2ПС78-4К-03

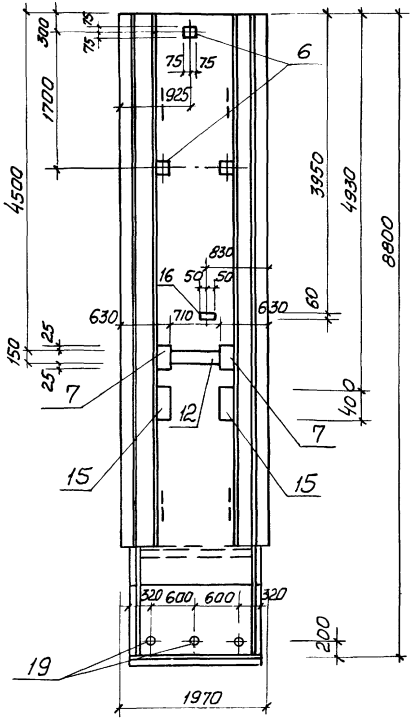

1 - 1

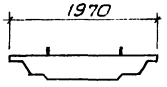

2ПС78-4К-04

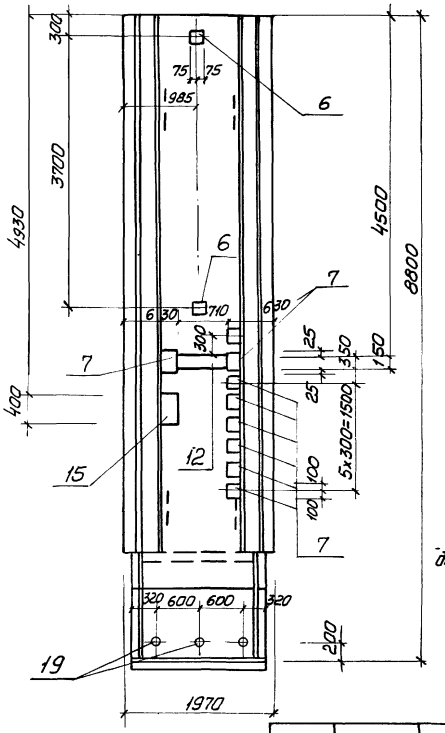

2ПС78-4К-07
2ПС78-4К-08

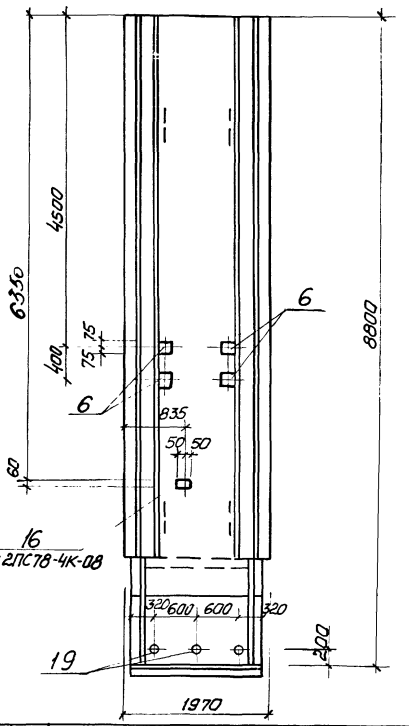

1. Остальное см. серию 3.902.1-10 Вып.1.
2. Закладное изделие поз.16 приварить к арматурной сетке панели.

Привязан

Инв.№

Нач.отд.	Шейко	
Н.контр.	Власенко	
Рук.гр.	Кунцевич	
Гл.инж.	Шмандий	
Техник	Слатенко	

ТП 902-1-76.83 КЖН-2ПС78-4К-03
-2ПС78-4К-04 СБ
-2ПС78-4К-07,08

Панело стеновая
2ПС78-4К-03
2ПС78-4К-04
2ПС78-4К-07
2ПС78-4К-08
(сборочный чертеж)

Стадия	Масса	Масштаб
Р	10,18	
Лист	Листов	

Госстрой СССР
Союзводоканалпроект
(Харьковский)
Водоканалпроект

Типовой проект 902-1-76.83

Инв.№ подл. | Подпись и дата | Взам. инв.№

2ПС78-4К-09

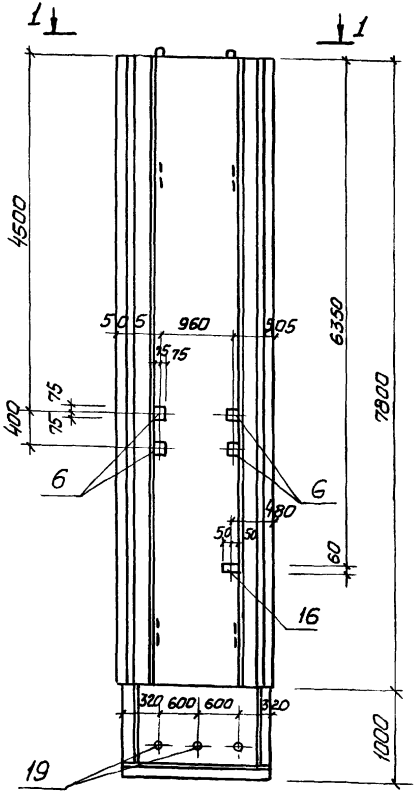

2ПС78-4К-10

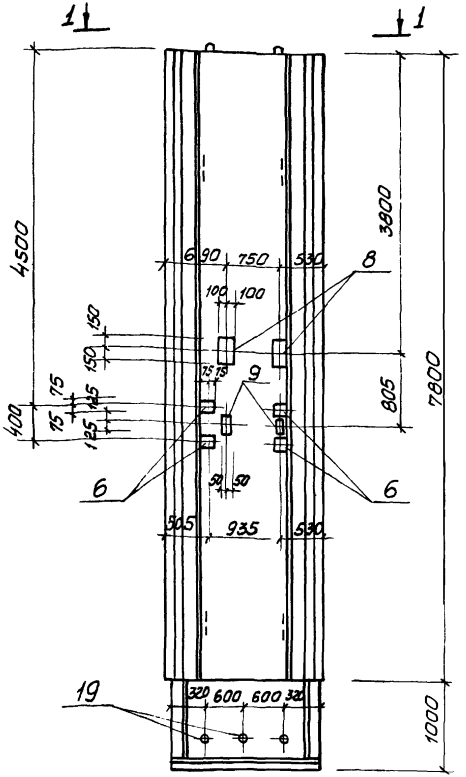

2ПС78-4К-11

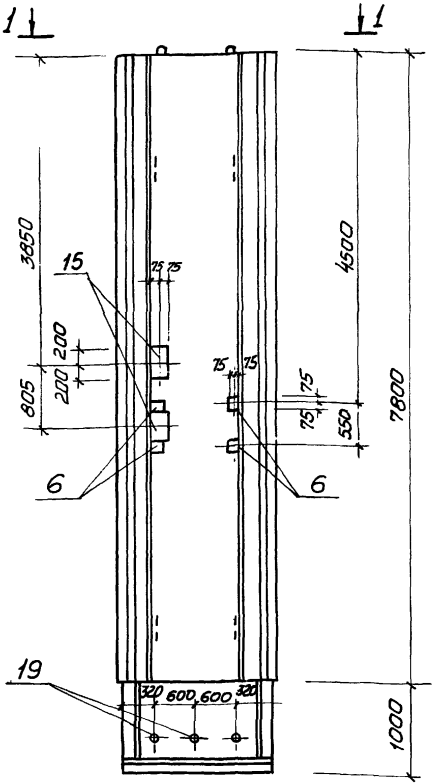

1-1

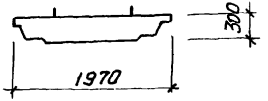

1. Остальное см. серию 3.902.1-10 вып. 1.
2. Закладное изделие поз. 16 приварить к арматурной сетке панели.

Привязан:

Инв.№

Нач. отд.	Шейко	
Н. контр.	Власенко	
Рук. гр.	Кунцевич	
Ст. инж.	Штандий	
Инжен.	Маша	

ТП 902-1-76.83-КЖИ-2ПС78-4К-09 2ПС78-4К-10 2ПС78-4К-11 СБ

Панель стеновая
2ПС78-4К-09
2ПС78-4К-10
2ПС78-4К-11
(сборочный чертеж)

Стадия	Масса	Масштаб
Р	10,18	
Лист	Листов 1	

Госстрой СССР
Союзводоканалниипроект
Харьковский
Водоканалпроект

19188-02 11

2ПС78-4К-05

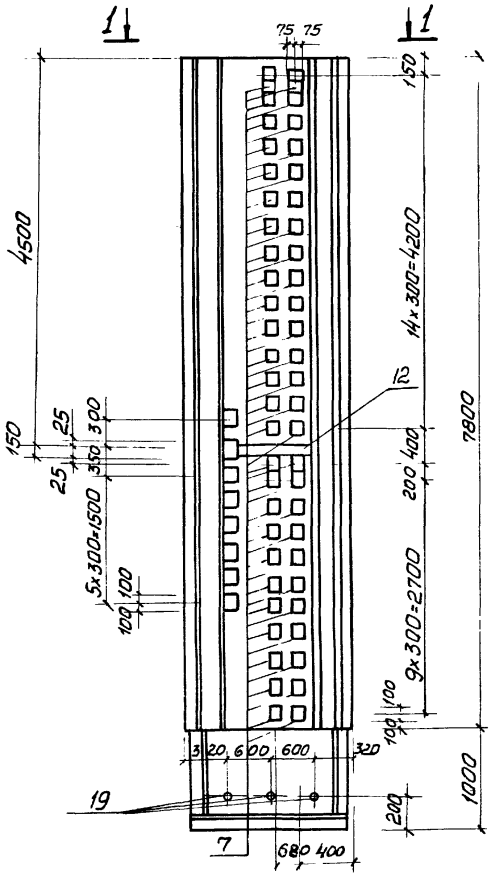

1-1

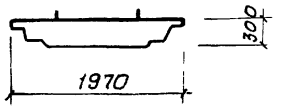

2ПС78-4К-15

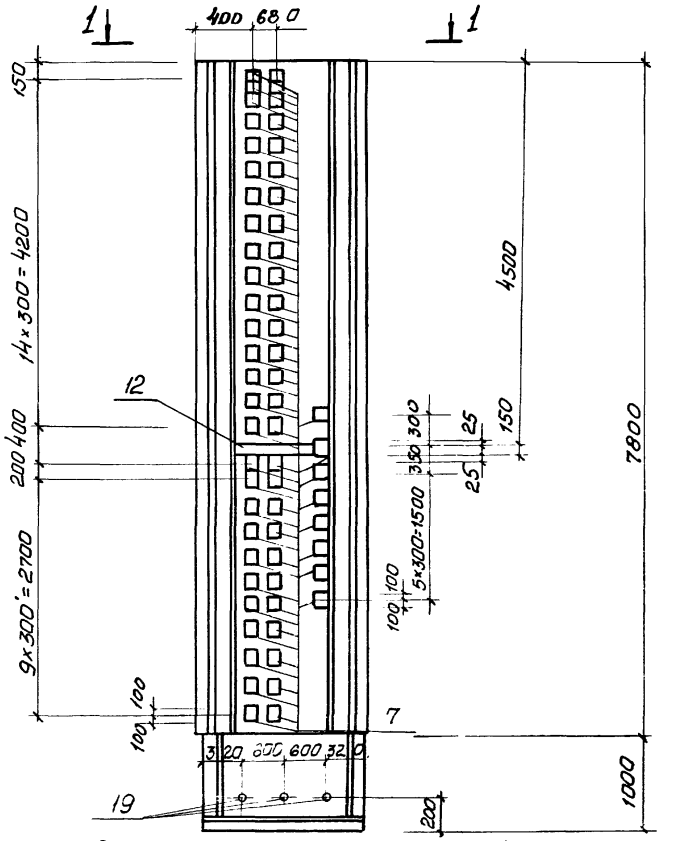

Остальное – см серию 3.902.1-10, вып. 1

Привязан:			
Инв. №			
Нач. отд.	Шейка		
Н. контр.	Власенко		
Рук. гр.	Кунцевич		
Ст. инж.	Шмандий		
Инж.	Болотинская		

ТП 902-1-76.83-КЖИ-2ПС78-4К-05 2ПС78-4К-15 СБ

Панель стеновая
2ПС-78-4К-05
2ПС-78-4К-15
(Сборочный чертеж)

Стадия	Масса	Масштаб
Р	1,18 т	1:50
Лист	Листов 1	

Госстрой СССР
Союзводоканалниипроект
Харьковский
Водоканалпроект

2ПС78-4К-06

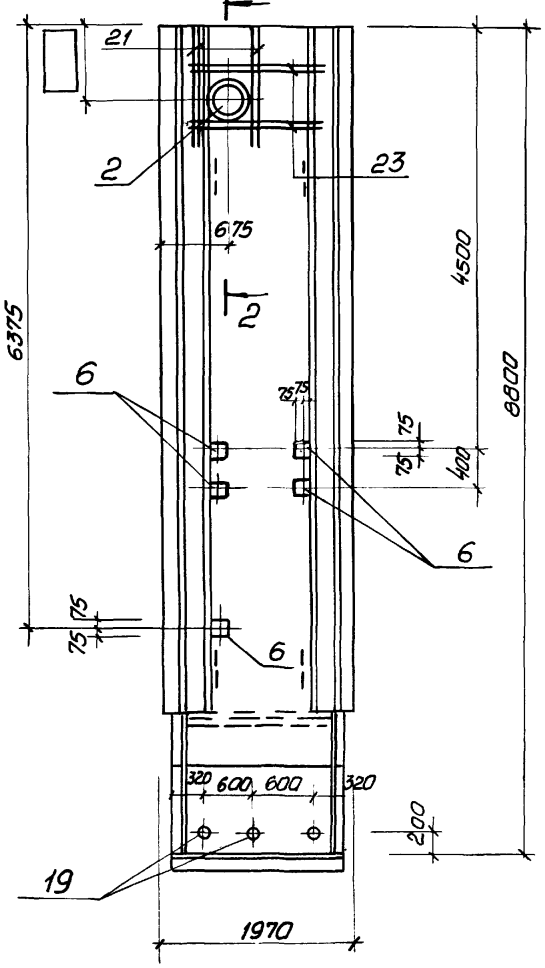

2ПС78-4К-14

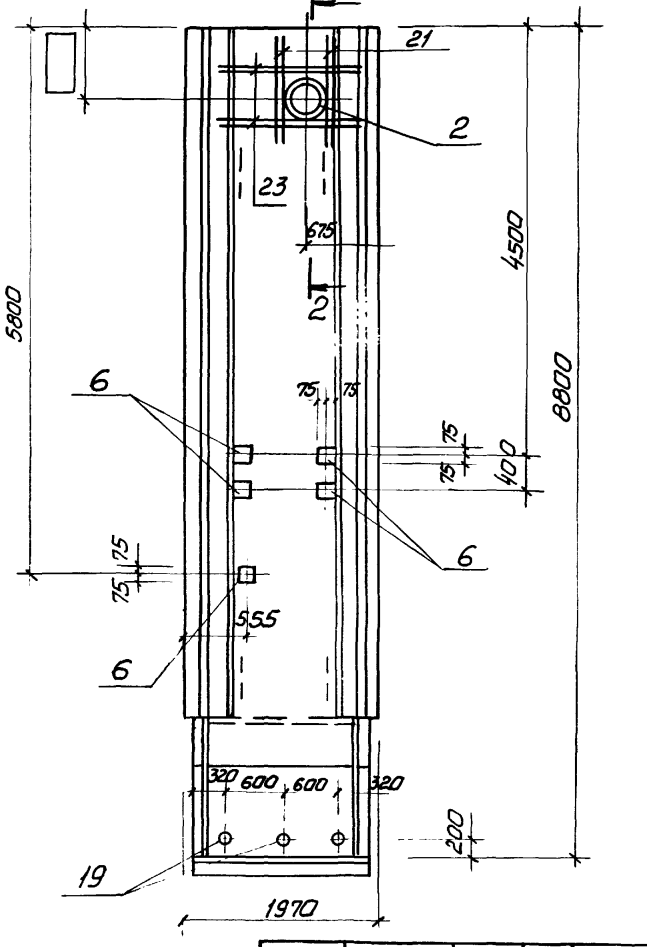

2-2

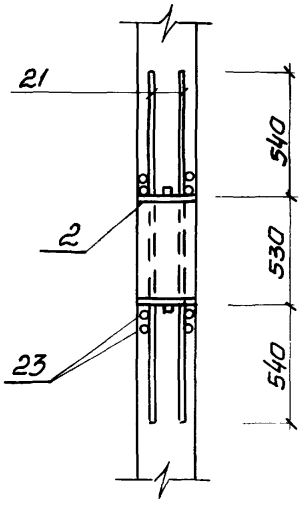

1-1

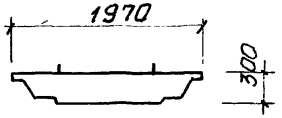

Остальное см. серию 3.902.1-10 вып. 1

Привязан:

Инв.№

Нач.отд.	Шейко	
Н.контр.	Власенко	
Рук. гр.	Кунцевич	
Ст.инж.	Шмандий	
Техник	Слатенко	

ТП902-1-76.83 – КЖИ – 2ПС78-4К-06 – 2ПС78-4К-14 СБ

Панель стеновая
2ПС78-4К-06
2ПС78-4К-14
(Сборочный чертеж)

Стадия	Масса	Масштаб
Р	10,18	
Лист	Листов 1	

Госстрой СССР
Союзводоканалниипроект
Харьковский
Водоканалпроект

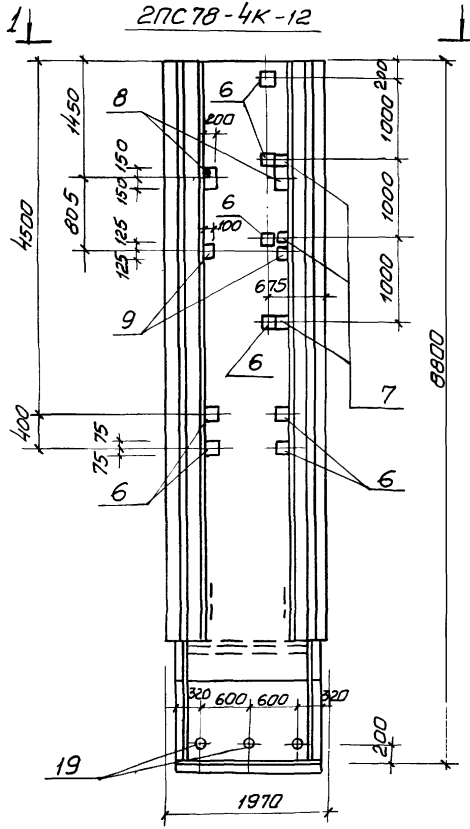

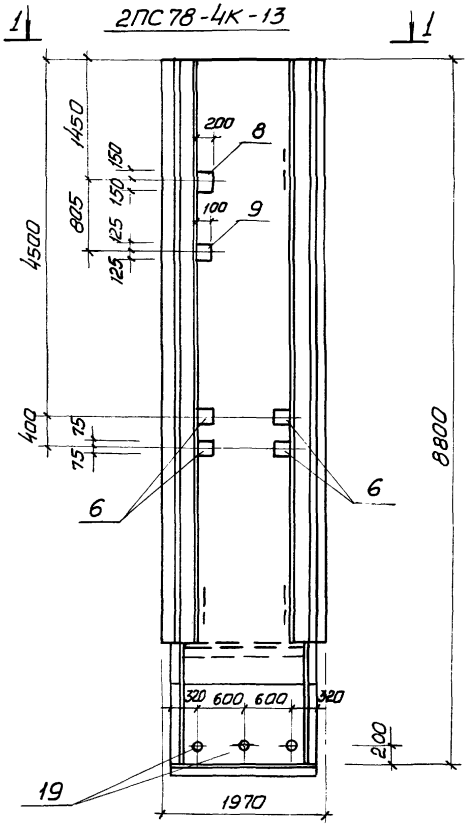

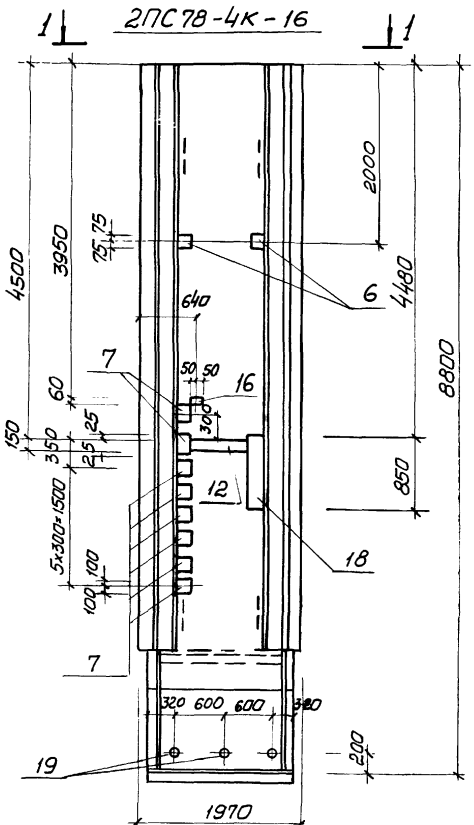

1 - 1

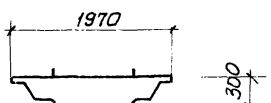

1. Остальное см. серию 3.902-1-10, вып.1.
2. Закладное изделие поз.16 приварить к арматурной сетке панели.

Привязан:			
Инв.№			
Нач. отд.	Шейко		
Н. контр.	Власенко		
Рук. гр.	Кунцевич		
Ст. инж.	Шмандий		
Техник	Слатенко		

ТП902-1-76.83 -КЖН- -2ПС78-4К-12 -2ПС78-4К-13 СБ 2ПС78-4К-16

Панель стеновая
2ПС78-4К-12
2ПС78-4К-13
2ПС78-4К-16
(Сборочный чертеж)

Стадия	Масса	Масштаб
Р	10,18	
Лист	Листов	

Госстрой СССР Союзводоканалниипроект Харьковский Водоканалпроект

19188-02

Типовой проект 902-1-76.83

Инв. № подл. | Подпись и дата | Взам. инв. №

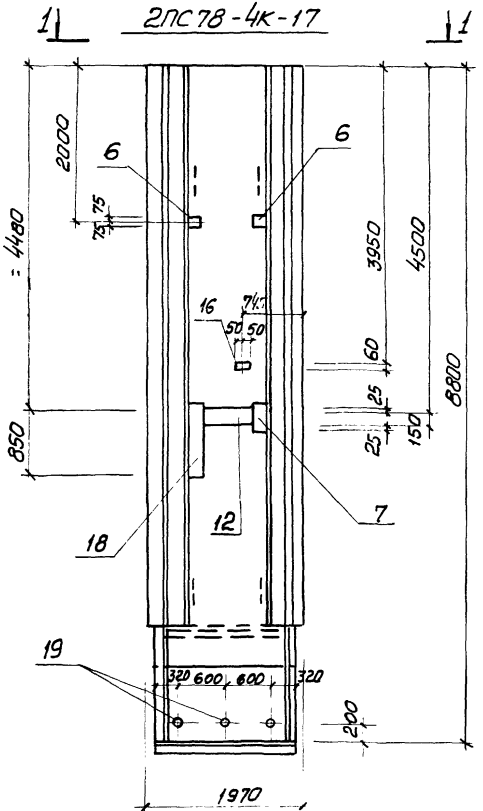

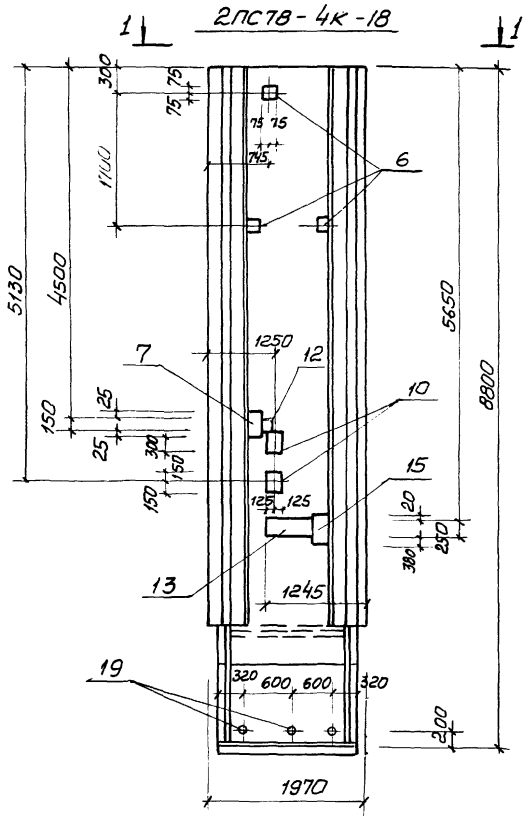

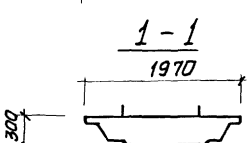

1. Остальное см. серию 3.902.1-10 Вып. 1.
2. Закладное изделие поз.16 приварить к арматурной сетке панели.

Привязан:

Инв. №

Нач. отд	Шейко	
Н. контр.	Власенко	
Рук. гр.	Кунцевич	
Ст. инж.	Шмандий	
Техник	Слатенко	

ТП902-1-76.83-КЖИ-2ПС78-4К-17-2ПС78-4К-18 СБ

Стеновая панель
2ПС78-4К-17
2ПС78-4К-18
(Сборочный чертеж)

Стадия	Масса	Масштаб
Р	10,18	
Лист	Листов 1	

Госстрой СССР
Союзводоканалниипроект
Харьковский
Водоканалпроект

19188-02 15

Формат	Зона	Поз.	Обозначение	Наименование	Кол.	Примеч.
				Документация		
А4			902-1-76.83 -КЖИ-ТТ1	Технические требования ТТ1		
А4			-ТТ2	Технические требования ТТ2		
А4			-2ПС78-4К-1Ц	Сборочный чертеж		
			902-1-76.83-КЖИ-2ПС-78-4К	Панель стенов. 2ПС78-4К		
А4		1	-КР19	Каркас плоский КР 19	4	
А4		2	-С6, С7	Сетка арматурная С7	1	
А4		3	-С6, С7	то же С6	1	
А4		4	3.902-1-10.1 00.22.00	Изделие закладное МН-3	4	
А4		5	3.902.1-10.1 00.14.00	Сетка арматурная С84	2	
				Материалы		
				Бетон марки М 300	4,02	$м^3$

Остальное см. спецификацию исполнения.

Привязан:

Инв. №

Нач. отд.	Шейко	
Н. контр.	Власенко	
Рук. гр.	Кунцевич	
Ст. инж.	Шмандий	
Инжен.	Фоменко	

ТП 902-1-76.83-КЖИ-2ПС78-4К-1

Панель стеновая 2ПС78-4К-1

Стадия	Лист	Листов
Р		1

Госстрой СССР
Союзводоканалниипроект
Харьковский
Водоканалпроект

Альбом VII

Типовой проект 902-1-76.83

Инв. № подл. | Подпись и дата | Взам. инв. №

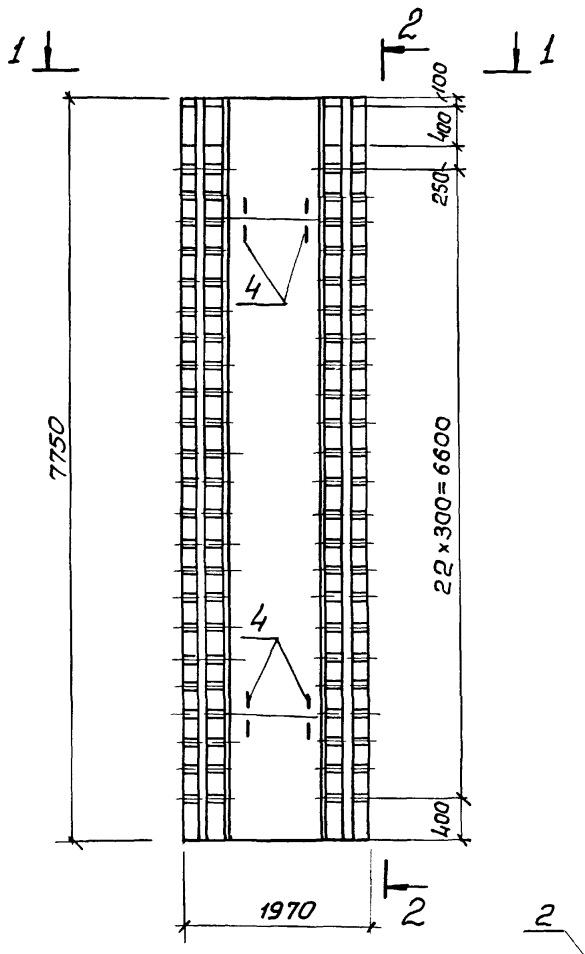

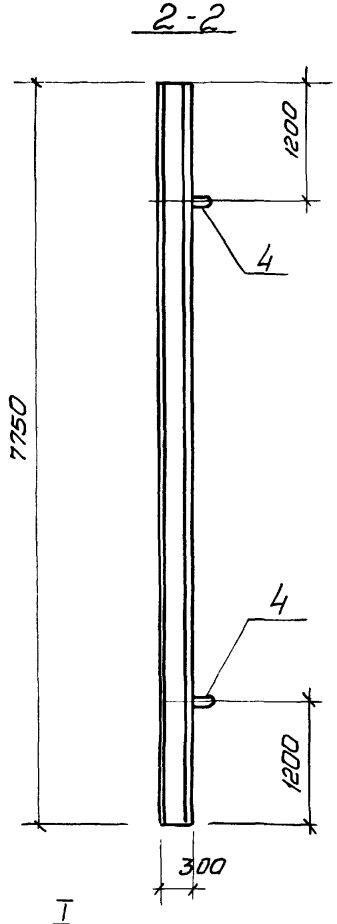

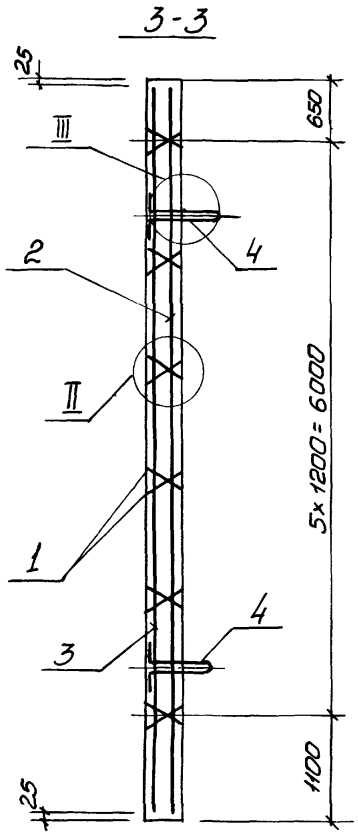

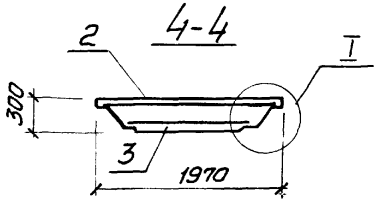

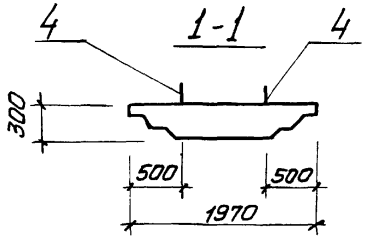

Привязан			
	Нач. отд	Шейко	
	Н. контр.	Власенко	
	Рук. гр.	Кунцевич	
	Ст. инж.	Шмандий	
Инв. №	Инжен.	Фоменко	

ТП902-1-76.83- КЖИ-2ПС78-4К-1СБ

Панель стеновая 2ПС78-4К-1 (Сборочный чертеж)

Стадия	Масса	Масштаб
Р	10,05	
Лист 1	Листов 3	

Госстрой СССР Союзводоканалниипроект Харьковский Водоканалпроект

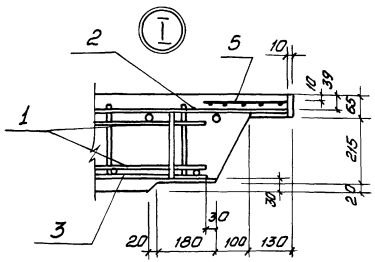

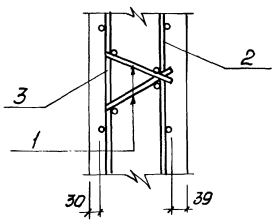

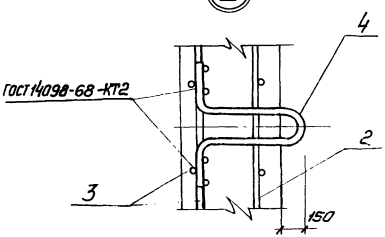

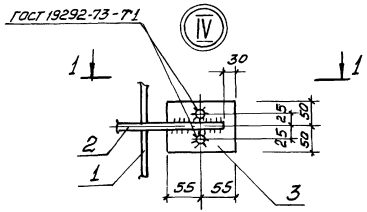

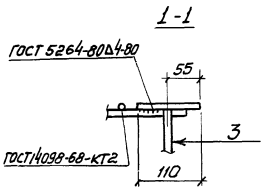

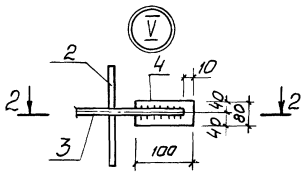

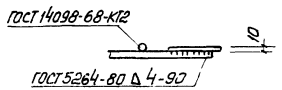

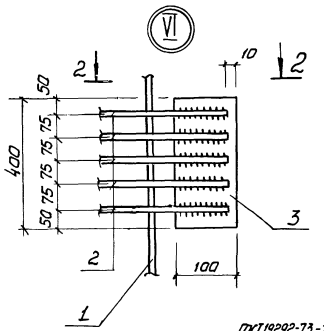

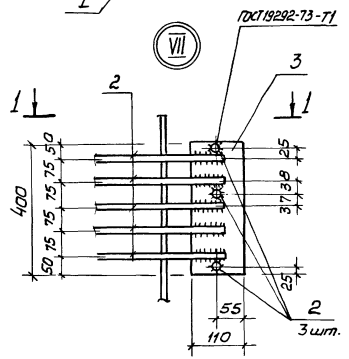

Привязан:			
Инв.№			

ТП902-1-76.83 -КЖИ-2ПС78-4К-10Б

Лист 2

Ведомость расхода стали на элемент, кг.

Марка элемента	Изделия арматурные														Изделия закладные							Общий расход
	Арматура класса									Прокат марки				Всего	Арматура класса						Всего	
	A III						A I			Вст3 кп2					A II				A I			
	ГОСТ 5781-82						ГОСТ 5781-82			ГОСТ 103-76					ГОСТ 5781-82				ГОСТ 5781-82			
	ф10	ф14	ф16			Итого	ф6	ф8	Итого	-10×100	-10×110	-10×80	Итого		ф25			Итого	ф8		Итого		
2ПС78-4К-1	13,2	148,8	153,7			315,7	33,3	7,2	40,5	9,8	7,0	2,4	19,2	375,4	31,0			31,0	5,8		5,8	36,8	412,2

Привязан:

Инв.№

ТП 902-1-76.83-КЖИ-2ПС78-4К-1СБ

Лист 3

Инв.№ подл. | Подпись и дата | Взам. инв.№

Формат	Зона	Поз.	Обозначение	Наименование	Кол. на исполнение 2ПС78-4К-1								Примечание
					01	02	03	04	05				
				Документация									
А4			902-1-76.83-КЖИ-ТТ1	Технические требования к изготовлению сборных железобетонных изделий									
А3			-2ПС78-4К-1-01СБ	Сборочный чертеж									
А3			-2ПС78-4К-1-02СБ	Сборочный чертеж									
А3			-2ПС78-4К-1-03СБ	Сборочный чертеж									
А3			-2ПС78-4К-1-04СБ	Сборочный чертеж									
А3			-2ПС78-4К-1-05СБ	Сборочный чертеж									
А3			-ВМС	Ведомость расхода стали									
				Сборочные единицы									
А3			902-1-76.83-КЖИ-2ПС78-4К-1	Панель стеновая 2ПС78-4К-1	1	1	1	1	1				

Привязан:

Инв. №

Нач. отд.	Шейко	
Н. контр.	Власенко	
Рук. гр.	Кунцевич	
Ст. инж.	Шмандий	
Техник	Слатенко	

ТП 902-1-76.83-КЖИ-2ПС78-4К-1-01÷2ПС78-4К-1-05

Панель стеновая 2ПС78-4К-1-01 ÷ 2ПС78-4К-1-05

Стадия	Лист	Листов
Р	1	2

Госстрой СССР Союзводоканалпроект Тарховский Водоканалпроект

Формат А4

Инв. № подл. | Подпись и дата | Взам. инв. №

Формат	Зона	Поз.	Обозначение	Наименование	Кол. на исполнение ПС78-4К-1								Примечание
					01	02	03	04	05				
		7	3.901-5	Сальник Ду 100 l=300				1					
		8	3.901-5	Сальник Ду 50 l=300		1	1						
		9	1.400-15.81.110-01	Изделие закладное МН 101-3	1								
		10	1.400-15.81.150-44	МН 140-3		2	4						
		11	1.400-15.81.140-20	МН 130-3			0,85	0,85					пог. м.
		12	1.400-15.81.120-44	МН 112-3	2								
		13	1.400-15.81.120-50	МН 113-3	5	2	1	1	1				
		14	1.400-15.81.130-25	МН 121-2		3	3	1	1				
		15	1.400-15.81.120-32	МН 110-3		3	3	1	1				
		16	1.400-15.81.130-46	МН 124-5	2	2	2		2				
		17	1.400-15.81.520	МН 517		2,66	6,12	4,92	5,04				пог. м.
		18	1.400-15.81.140-08	МН 128-3	0,96	0,81	0,76	0,76	0,96				пог. м.
		19	1.400-15.81.150-47	МН 140-6			2	4	1				

19188-02 20

Привязан:

Инв. №

ТП 902-1-76.83-КЖИ-2ПС78-4К-1-01÷2ПС78-4К-1-05 | Лист 2

Копир Щербакова

Формат А4

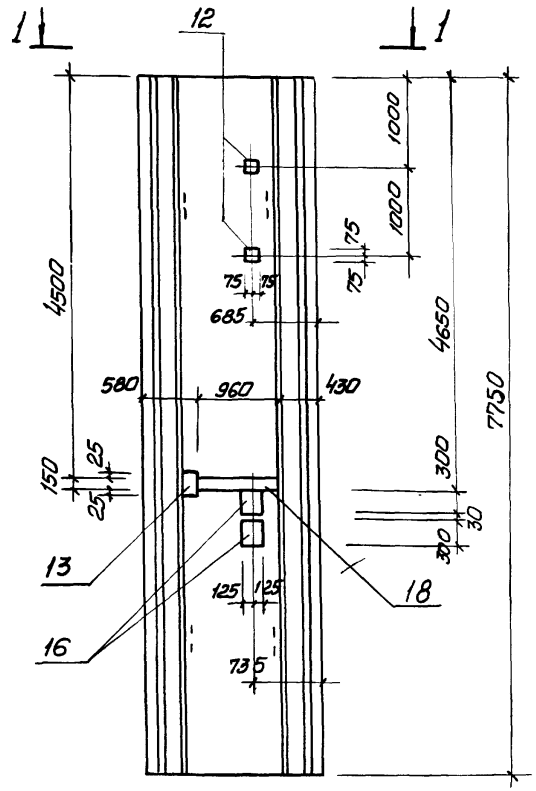

2 - 2

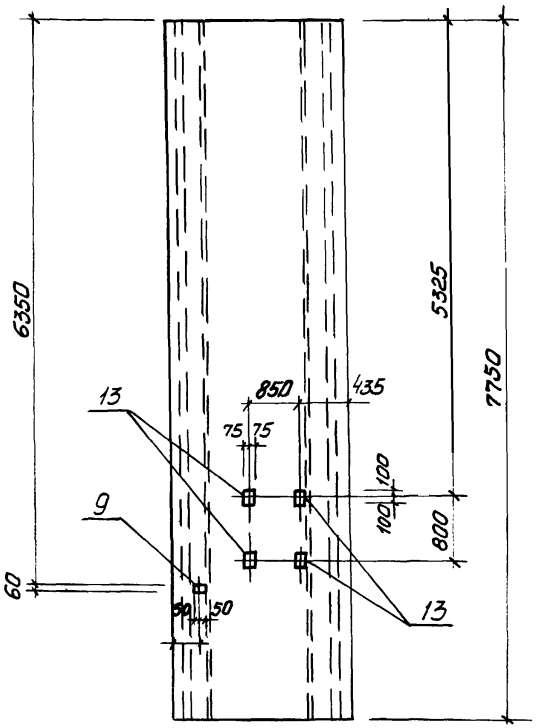

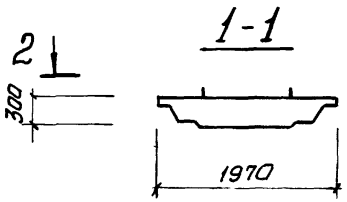

Остальное – см. лист 902-1- – КЖИ-2ПС78-4К-1

Привязан:			
Инв.№			
Нач.отд.	Шейко		
Н.контр	Власенко		
Рук. гр.	Кунцевич		
Ст.инж.	Шмандий		
Инж.	Мирошникова		

ТП 902-1-76.83-КЖИ-2ПС78-4К-1-01 СБ

Панель стеновая 2ПС78-4К-1-01 (Сборочный чертеж)

Стадия	Масса	Масштаб
Р	10,05 т.	1:50
Лист	Листов 1	

Госстрой СССР Союзводоканалниипроект Харьковский Водоканалпроект

Инв.№ подл. | Подпись и дата | Взам.инв.№

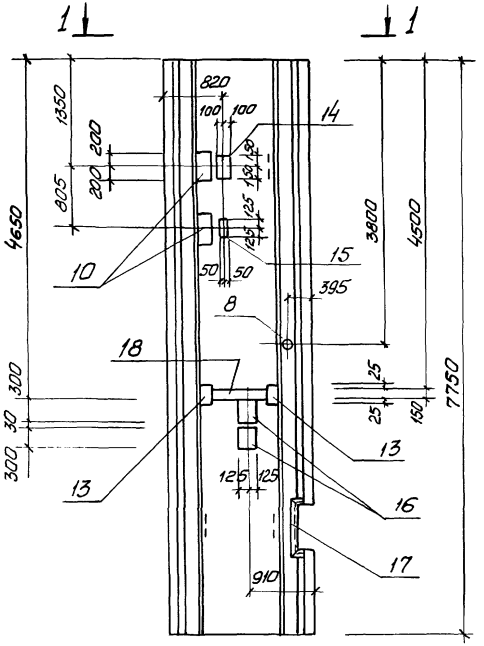

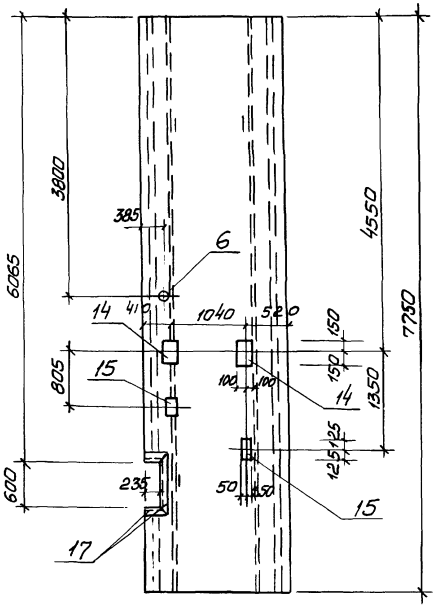

Остальное - см. лист 902-1- -КЖИ-2ПС78-4К-1.

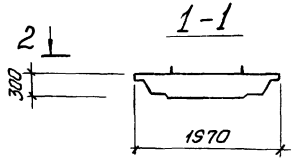

Привязан:

Инв. №

Нач. отд.	Шейко	
Н. контр.	Власенко	
Рук. гр.	Кунцевич	
Ст. инж.	Штандий	
Инж.	Мирошникова	

ТП 902-1-76.83-КЖИ-2ПС78-4К-1-02 СБ

Панель стеновая 2ПС78-4К-1-02 (Сборочный чертеж)

Стадия	Масса	Масштаб
Р	10,05 т.	1:50
Лист	Листов 1	

Госстрой СССР Союзводоканалпроект Харьковский Водоканалпроект

Альбом VI

Типовой проект 902-1-76.83

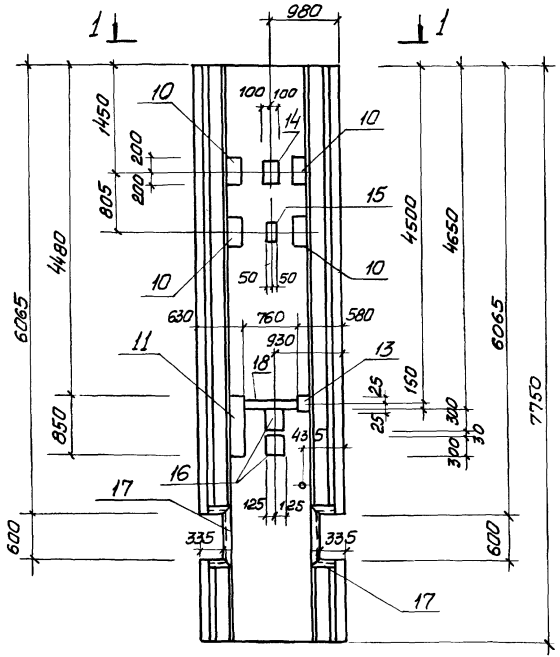

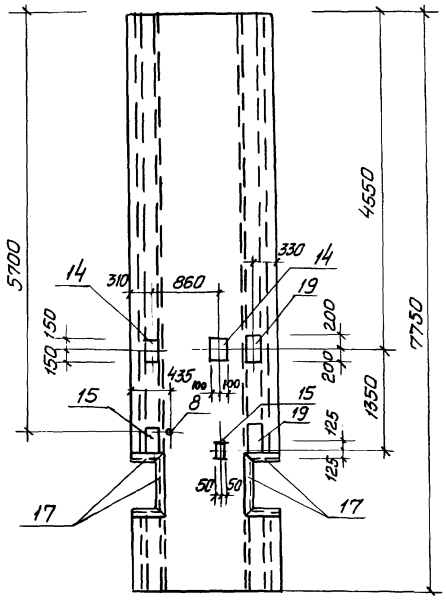

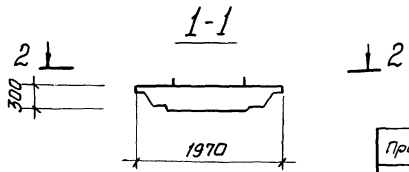

Остальное - см. лист 902-1- - КЖИ-2ПС78-4К-1

Привязан				ТП902-1-76.83-КЖИ-2ПС78-4К-1-03 СБ		
				Панель стеновая 2ПС78-4К-1-03 (Сборочный чертеж)	Стадия	Масса	Масштаб
					Р	10,05 т.	1:50
					Лист	Листов 1	
					Госстрой СССР Союзводоканалниипроект Харьковский Водоканалпроект		
Инв. №							
		Нач. отд.	Шейко				
		Н. контр.	Власенко				
		Рук. гр.	Кунцевич				
		Ст. инж.	Шмандий				
		Инж.	Мирошникова				

Инв. № подл. | Подпись и дата | Взам. инв. №

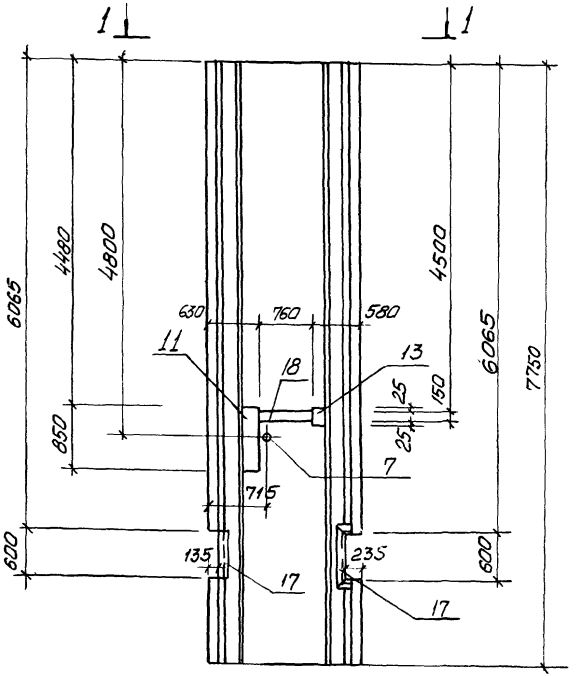

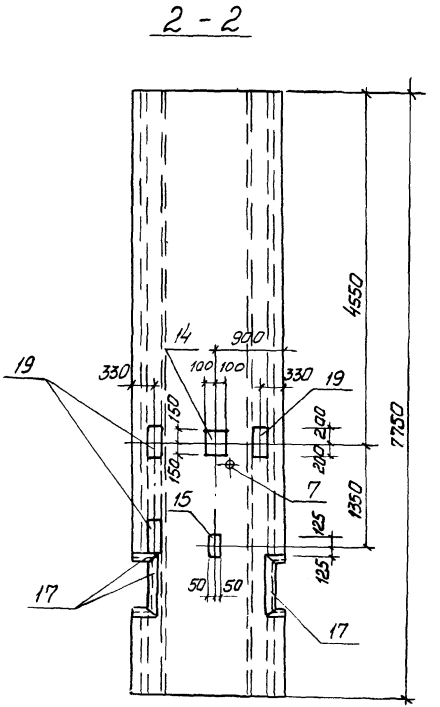

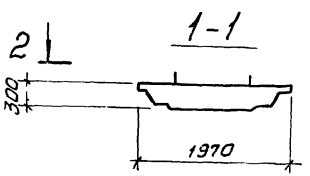

Остальное – см. лист 902-1- -КЖИ-2ПС78-4К-1

Привязан:

Инв. №

Нач.отд.	Шейко	
Н.контр.	Власенко	
Рук. гр.	Кунцевич	
Ст.инж.	Шманский	
Инж.	Мурошникова	

ТП902-1-76.83-КЖИ-2ПС78-4К-1-04 СБ

Панель стеновая 2ПС78-4К-1-04 (Сборочный чертеж)

Стадия	Масса	Масштаб
Р	10,05 т	1:50
Лист	Листов 1	

Госстрой СССР Союзводоканалниипроект Харьковский Водоканалпроект

Альбом VI

Типовой проект 902-1-76.83

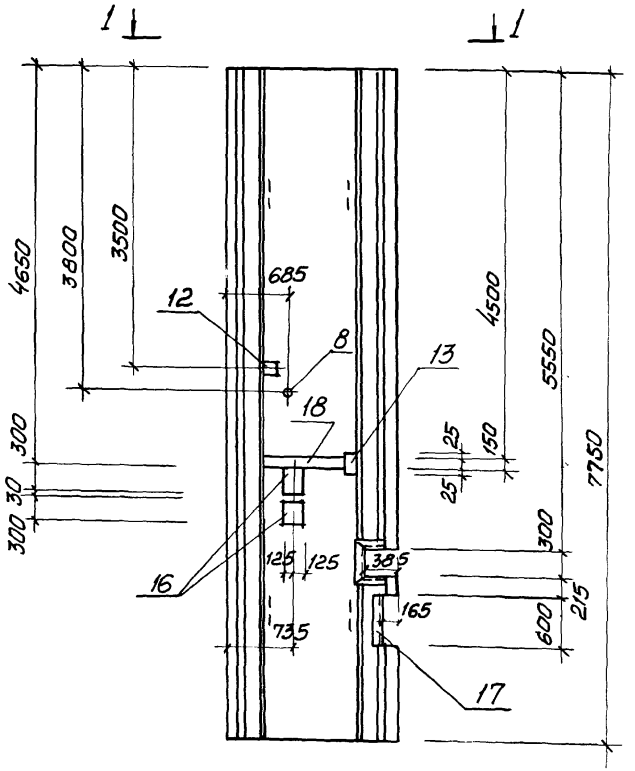

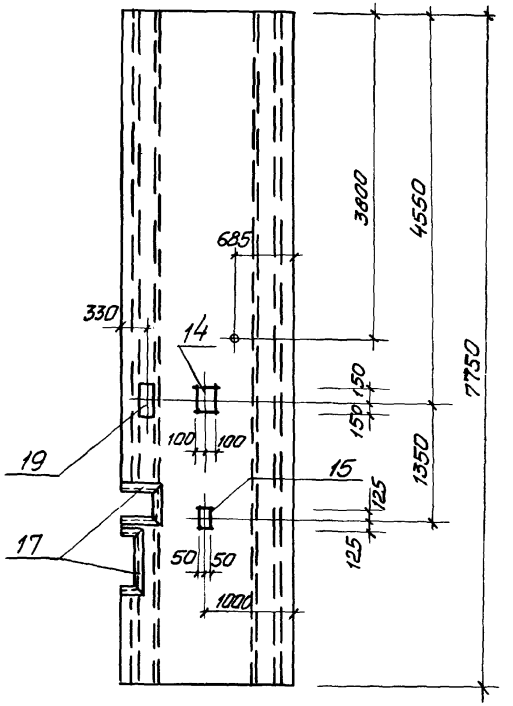

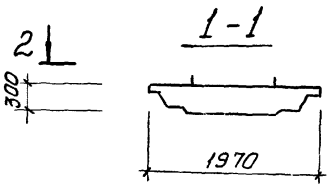

Остальное - см. лист 902-1- -КЖИ-2ПС78-4К-1

Привязан			
Инв.№			
Нач. отд.	Шейко		
Н. контр.	Власенко		
Рук. гр.	Кунцевич		
Ст. инж.	Шмандий		
Инж.	Мирошникова		

ТП902-1-76.83-КЖИ-2ПС78-4К-1-05СБ

Панель стеновая 2ПС78-4К-1-05 (сборочный чертеж)

Стадия	Масса	Масштаб
Р	10,05 т	1:50
Лист	Листов 1	

Госстрой СССР Союзводоканалниипроект Харьковский Водоканалпроект

19188-02 25

Копир. Щербакова

Инв.№ подл. | Подпись и дата | Взам. инв.№

Формат	Зона	Поз.	Обозначение	Наименование	Кол. на испол. 2ПС78-4Ш- 01	02	03	04	05	06	07	08	Примечание
				Документация									
А4			902-1-76.83-КЖН-ТТ1	Технические требования к изготовлению сборных железобетонных изделий									
А3			-2ПС78-4Ш-01, 2ПС78-4Ш-02СБ	Сборочный чертеж									
А3			-2ПС78-4Ш-03, 2ПС78-4Ш-04, 2ПС78-4Ш-07, 2ПС78-4Ш-08СБ	Сборочный чертеж									
А3			-2ПС78-4Ш-05, 2ПС78-4Ш-15СБ	Сборочный чертеж									
А3			-2ПС78-4Ш-06, 2ПС78-4Ш-14СБ	Сборочный чертеж									
А3			-ВМС	Ведомость расхода стали									
				Сборочные единицы									
А3			3.902-1-10 101.00.00-01	Панель стеновая 2ПС78-4Ш	1	1	1	1	1	1	1	1	

Исполнения 09÷18-см. листы 3,4,
17,18-см. листы 5,6.

Привязан:

Инв. №

Нач. отд.	Шейко	
Н. контр.	Власенко	
Рук. гр.	Кунцевич	
Ст. инж.	Шпандий	

ТП 902-1-76.83-КЖН -2ПС78-4Ш

Панель стеновая 2ПС78-4Ш-01÷ 2ПС78-4Ш-18

Стадия	Лист	Листов
Р	1	6

Госстрой СССР Союзводоканалниипроект Харьковский Водоканалпроект

Формат А4

Инв. № подл. | Подпись и дата | Взам. инв. №

Формат	Зона	Поз.	Обозначение	Наименование	Кол. на исполнение 2ПС78-4Ш- 01	02	03	04	05	06	07	08	Примечание
		1	3.901-5	Сопвник Ду 700 ℓ=300	1								
		2	3.901-5	» Ду 400 ℓ=300						1			
		6	1.400-15.В1.120-44	Изделие закладное МН 112-3	3	3	3	2		5	4	4	
		7	1.400-15.В1.120-50	то же МН 113-3		2	2	9	60				
		10	1.400-15.В1.130-46	» МН 124-5		1							
		12	1.400-15.В1.140-08	» МН 128-3		0,42	1,14	1,14	1,3				пог. м.
		13	1.400-15.В1.140-26	» МН 131-2	1,05	0,785							пог. м.
		14	1.400-15.В1.140-02	» МН 127-3	1,05								пог. м
		15	1.400-15.В1.150-44	» МН 140-3	2	1	2	1					
		16	1.400-15.В1.110-01	Изделие закладное МН 101-3			1					1	
		19	1.400-15.В1.810-03	МН 804	3	3	3	3	3	3	3	3	
				Детали									
Б.4		20		ф25 А III ГОСТ 5781-82 ℓ=2350	8								9.05 кг
Б.4		21		ф18 А III ГОСТ 5781-82 ℓ=1650						8			3.30 кг
Б.4		22		ф14 А III ГОСТ 5781-82 ℓ=1500	8								1.81 кг.
Б.4		23		ф12 А III ГОСТ 5781-82 ℓ=1500						8			1,33 кг

Привязан:

Инв. №

ТП 902-1-76.83-КЖН-2ПС78-4Ш

Лист 2

Копир. Щербакова

Формат А4

Формат	Зона	Поз.	Обозначение	Наименование	Кол. на исполн. 2ПС78-4Ш 09	10	11	12	13	14	15	16	Примечание
				Документация									
А4			902-1-76.83 - КЖИ-ТТ1	Технические требования к изготовлению сборных железобетонных изделий	X	X	X	X	X	X	X	X	
А3			-2ПС78-4Ш-09, 2ПС78Ш-10 2ПС78-4Ш-11 СБ	Сборочный чертеж	X	X	X						
А3			-2ПС78-4Ш-12, 2ПС78-4Ш-13, 2ПС-4Ш-16 СБ	Сборочный чертеж				X	X			X	
А3			-2ПС78-4Ш-06, 2ПС78-4Ш-14СБ	Сборочный чертеж						X			
А3			-2ПС78-4Ш-05, 2ПС78-4Ш-15СБ	Сборочный чертеж							X		
А3			- ВМС	Ведомость расхода стали	X	X	X	X	X	X	X	X	
				Сборочные единицы									
А3			3.902.1-10.101.00.00-01	Панель стеновая 2ПС78-4Ш	1	1	1	1	1	1	1	1	
		2	3.901-5	Сальник Ду 400 l=300						1			
		6	1.400-15.81.120-44	Изделие закладное МН112-3	4	4	4	8	4	5		2	

Привязан:

Инв.№

ТП902-1-76.83-КЖИ-2ПС78-4Ш

Лист 3

Формат А4

Формат	Зона	Поз.	Обозначение	Наименование	Кол. на исполн. 2ПС78-4Ш 09	10	11	12	13	14	15	16	Примечание
		7	1.400-15.81.120-50	МН113-3				4			60	8	
		8	1.400-15.81.130-25	МН121-2		2		2	1				
		9	1.400-15.81.120-32	МН110-3		2		2	1				
		12	1.400-15.81.140-08	МН128-3							1,3	1,09	пог.м.
		15	1.400-15.81.150-44	МН140-3			2						
		16	1.400-15.81.110-01	МН101-3	1							1	
		18	1.400-15.81.140-20	МН130-3								1	
		19	1.400-15.81.810-03	Изделие закладное МН804	3	3	3	3	3	3	3	3	
				Детали									
Б4		21		ф18AIII ГОСТ5781-82 l=1650						8			3,30кг
Б4		23		ф12AIII ГОСТ5781-82 l=1500						8			1,33 кг

Привязан

Инв.№

ТП902-1-76.83-КЖИ-2ПС78-4Ш

Лист 4

Формат	Зона	Поз.	Обозначение	Наименование	Кол. на испол. 2ПС78-4Ш 17	18	Примечание
				Документация			
А4			902-1-76.83-КЖИ-ТТ1	Технические требования к изготовлению сборных железобетонных изделий	X	X	
А3			-2ПС78-4Ш-17, 2ПС78-4Ш-18СБ	Сборочный чертеж	X	X	
А3			-ВМС	Ведомость расхода стали	X	X	
				Сборочные единицы			
А3			3.902-1-10.101.00.00-01	Панель стеновая 2ПС78-4Ш	1	1	
		6	1.400-15.В1.120-44	Изделие закладное МН112-3	2	3	
		7	1.400-15.В1.120-50	МН113-3	1	1	
		10	1.400-15.В1.130-46	МН124-5		2	
		12	1.400-15.В1.140-08	МН128-3		0,775	пог.м.

Привязан:

Инв.№

ТП902-1-76.83-КЖИ-2ПС78-4Ш

Лист 5

Формат А4

Инв.№ подл. | Подпись и дата | Взам.инв.№

Формат	Зона	Поз.	Обозначение	Наименование	Кол. на испол. 2ПС78-4Ш 17	18	Примечание
		13	1.400-15.В1.140-26	МН131-2		0,78	пог.м.
		15	1.400-15.В1.140-44	МН140-3		1	
		16	1.400-15.В1.110-01	МН101-3	1		
		18	1.400-15.В1.140-20	МН130-3	1		
		19	1.400-15.В1.810-03	МН804	3	3	

19188-02 28

Привязан:

Инв.№

ТП902-1-76.83-КЖИ-2ПС78-4Ш

Лист 6

Копир Щербакова

Формат А4

27

Альбом VII

Типовой проект 902-1-76.83

Инв.№ подл. | Подпись и дата | Взам. инв.№

2ПС78-4Ш-01

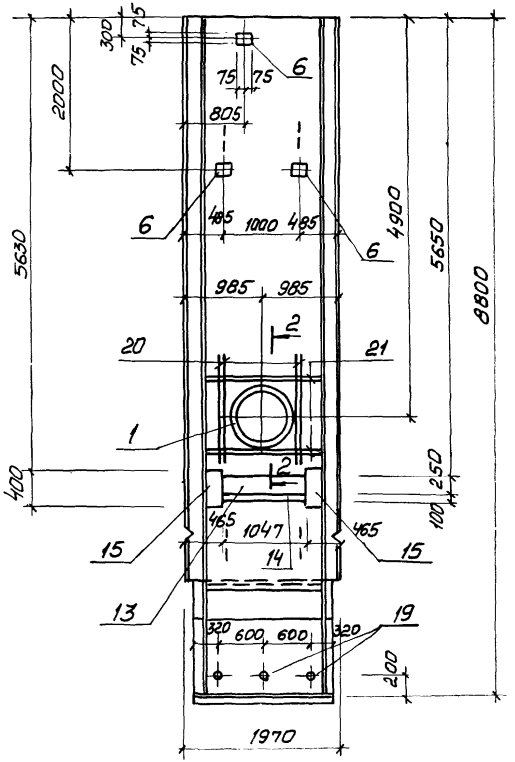

2ПС78-4Ш-02

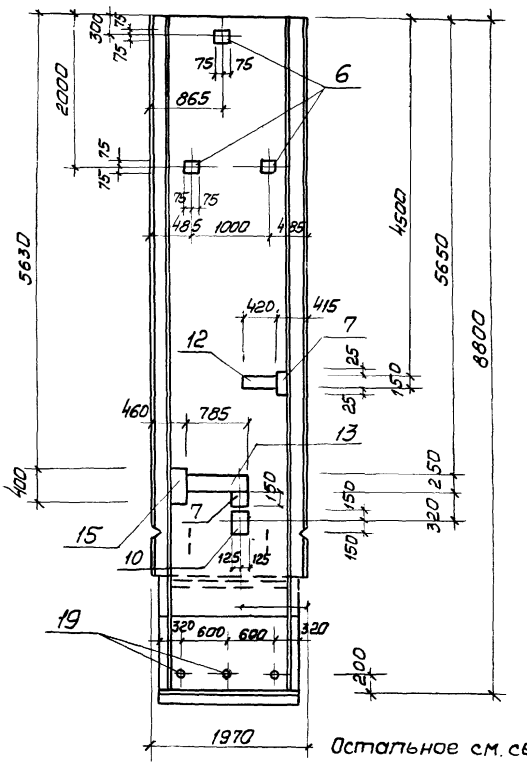

2 - 2

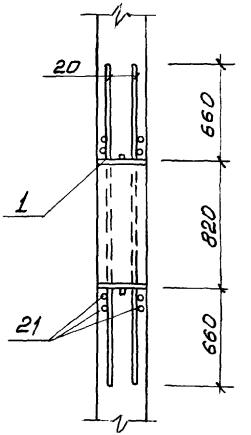

1 - 1

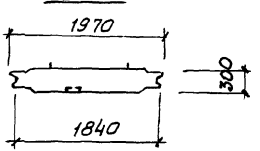

Остальное см. серию 3.902.1-10 Вып. 1

Привязан:

Инв. №

Нач.отд.	Шейко	
Н.контр.	Власенко	
Рук.гр.	Кунцевич	
Ст.инж.	Шмандий	
Инжен.	Прядкина	

-2ПС78-4Ш-01
ТП 902-1-76.83-КЖИ-2ПС78-4Ш-02 СБ

Панель стеновая
2ПС78-4Ш-01
2ПС78-4Ш-02
(Сборочный чертеж)

Стадия	Масса	Масштаб
Р	12,43	
Лист	Листов 1	

Госстрой СССР
Союзводоканалниипроект
Харьковский
Водоканалпроект

2ПС78-4Ш-03

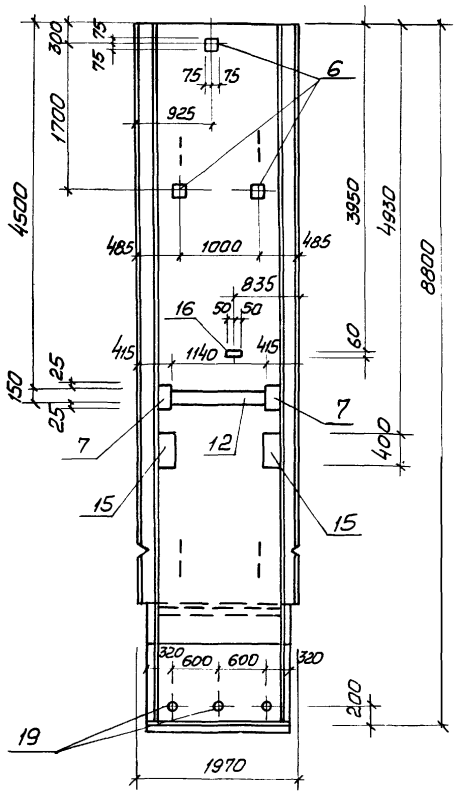

2ПС78-4Ш-04

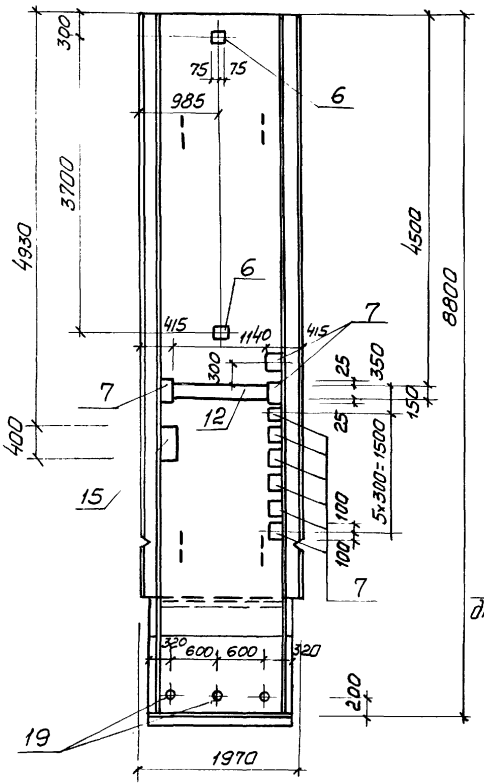

2ПС78-4Ш-07
2ПС78-4Ш-08

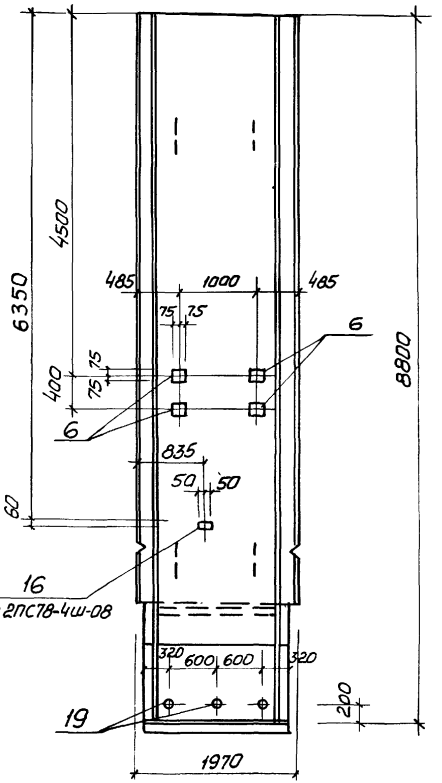

1-1

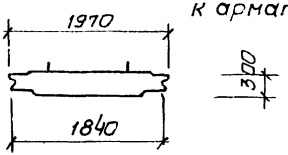

1. Остальное см. серия 3.902.1-10 вып. 1
2. Изделие закладное поз. 16 приварить к арматурной сетке панели.

Привязан:

Инв. №

Нач. отд.	Шейко	
Н. контр.	Власенко	
Рук. гр.	Кунцевич	
Ст. инж.	Штандий	
Инжен.	Прядкина	

ТП 902-1-76.83-КЖИ-2ПС78-4Ш-03, 2ПС78-4Ш-04, 2ПС78-4Ш-07-08 СБ

Панель стеновая
2ПС78-4Ш-03
2ПС78-4Ш-04
2ПС78-4Ш-07
2ПС78-4Ш-08
(сварочный чертеж)

Стадия	Масса	Масштаб
Р	12,43	
Лист	Листов 1	

Госстрой СССР
Союзводоканалниипроект
Харьковский
Водоканалпроект

Альбом VII

Типовой проект 902-1-76.83

2ПС 78-4Ш-05

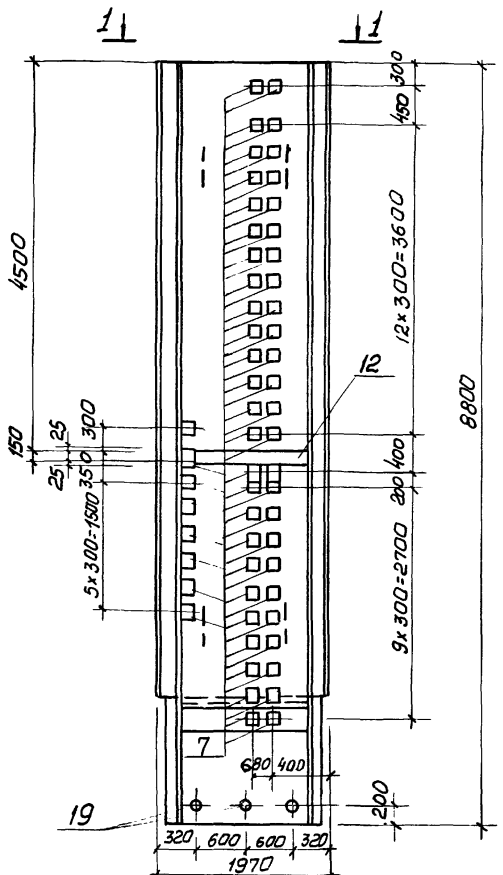

1-1

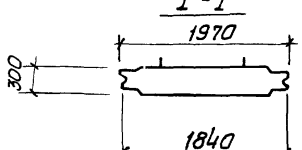

2ПС 78-4Ш-15

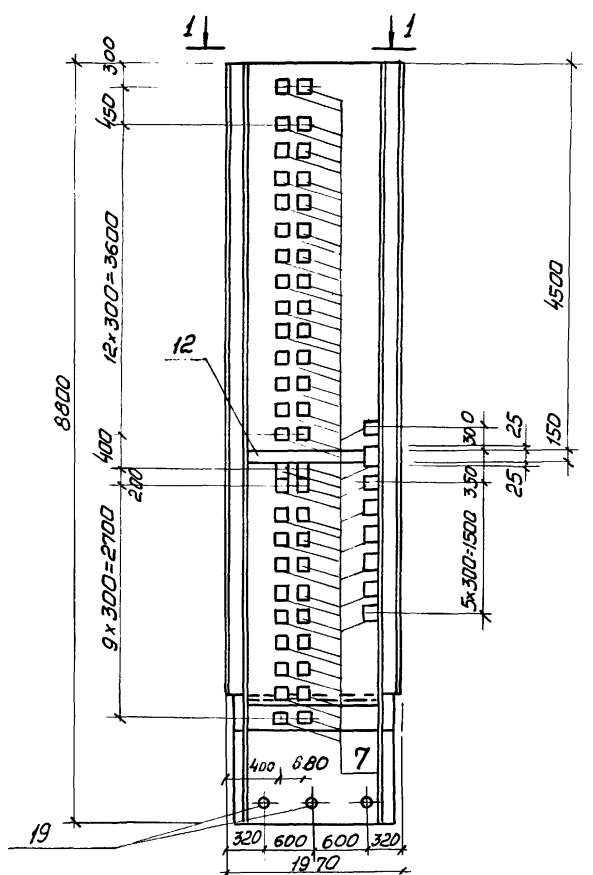

Остальное см. серию 3.902.1-10 вып. 1.

Привязан:	Нач. отд.	Шейко	
	Н. конт.	Власенко	
	Рук. гр.	Кунцевич	
	Ст. инж.	Шмандий	
Инв.№	Инж.	Болотинская	

ТП 902-1-76.83 -КЖИ- 2ПС78-4Ш-05 2ПС78-4Ш-15 СБ

Панель стеновая
2ПС-78-4Ш-05
2ПС-78-4Ш-15
(Сварочный чертеж)

Стадия	Масса	Масштаб
Р	12,43	
Лист	Листов 1	

Госстрой СССР
Союзводоканалниипроект
Харьковский
Водоканалпроект

Инв. № подл. | Подпись и дата | Взам. инв. №

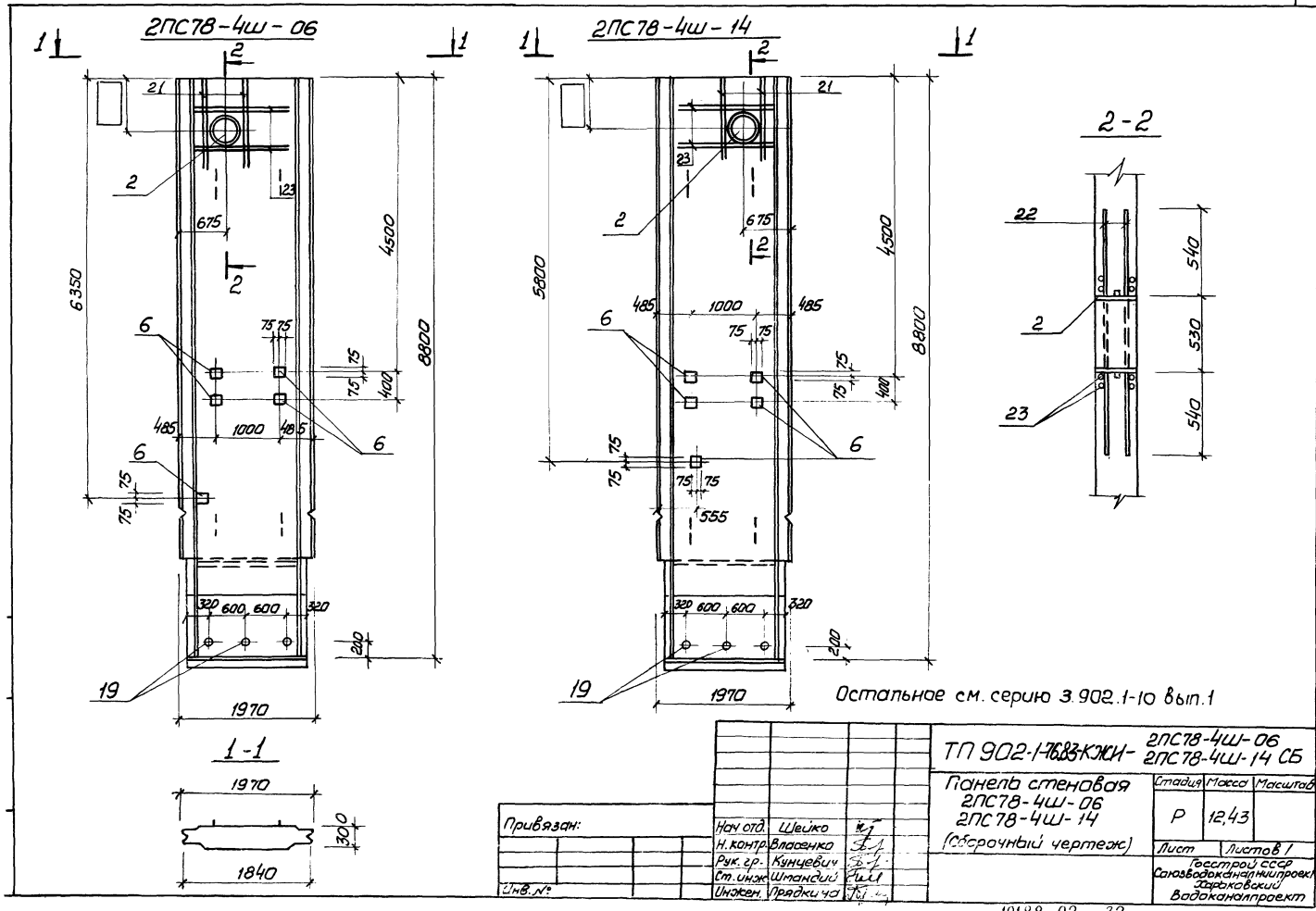
2ПС78-4Ш-06
2ПС78-4Ш-14
2-2
1-1
1970
1840
6350
8800
4500
5800
675
1000
485
555
320
600
200
300
540
530
Остальное см. серию 3.902.1-10 вып.1
ТП 902-1-76.83-КЖИ-
2ПС78-4Ш-06
2ПС78-4Ш-14 СБ
Панель стеновая
2ПС78-4Ш-06
2ПС78-4Ш-14
(Сборочный чертеж)
Стадия
Масса
Масштаб
Р
12,43
Лист
Листов 1
Госстрой СССР
Союзводоканалниипроект
Харьковский
Водоканалпроект
Привязан:
Инв. №
Нач. отд.
Шейко
Н. контр.
Власенко
Рук. гр.
Кунцевич
Ст. инж.
Шмандий
Инжен.
Прядкина

19188-02 32

Типовой проект 902-1-76.83

2ПС78-4Ш-09

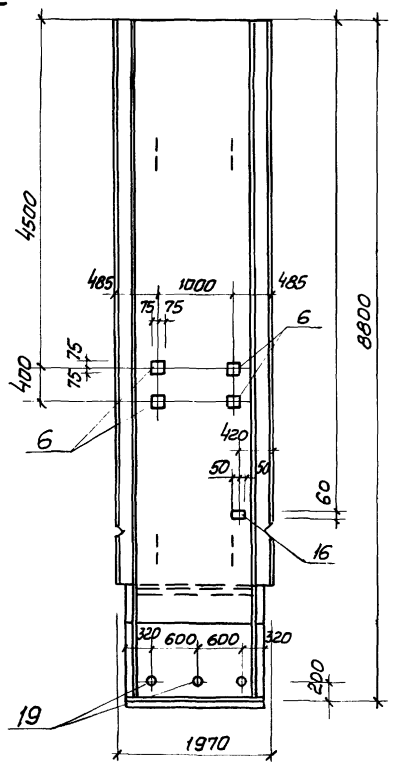

2ПС78-4Ш-10

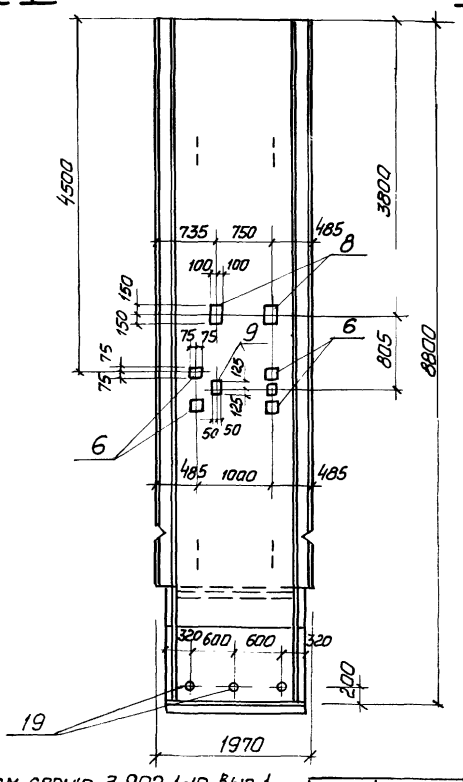

2ПС78-4Ш-11

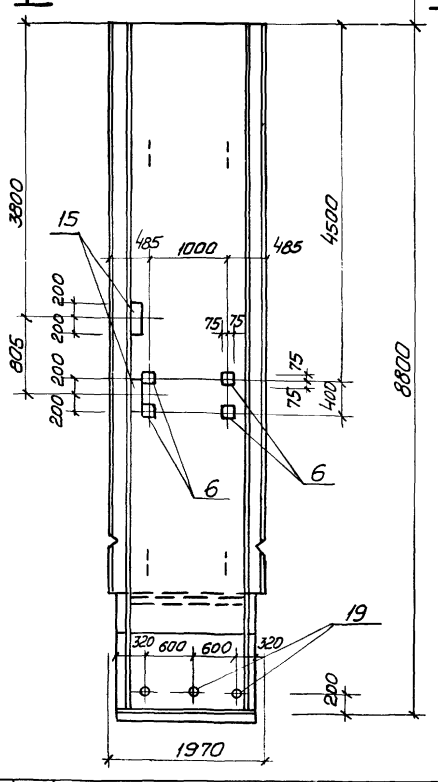

1-1

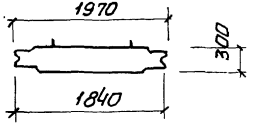

1. Остальное см. серию 3.902.1-10 вып. 1.
2. Закладное изделие поз. 16 приварить к арматурной сетке панели.

Привязан:

Инв.№

Нач.отд.	Шейко	
Н. контр.	Власенко	
Рук. гр.	Кунцевич	
Ст. инж.	Шмандий	
Инжен.	Прядкина	

ТП 902-1-76.83-КЖИ-2ПС78-4Ш-09 2ПС78-4Ш-10 2ПС78-4Ш-11 СБ

Панель стеновая
2ПС78-4Ш-09
2ПС78-4Ш-10
2ПС78-4Ш-11
(сборочный чертеж)

Стадия	Масса	Масштаб
Р	12,43	

Лист | Листов 1

Госстрой СССР
Союзводоканалниипроект
Харьковский
Водоканалпроект

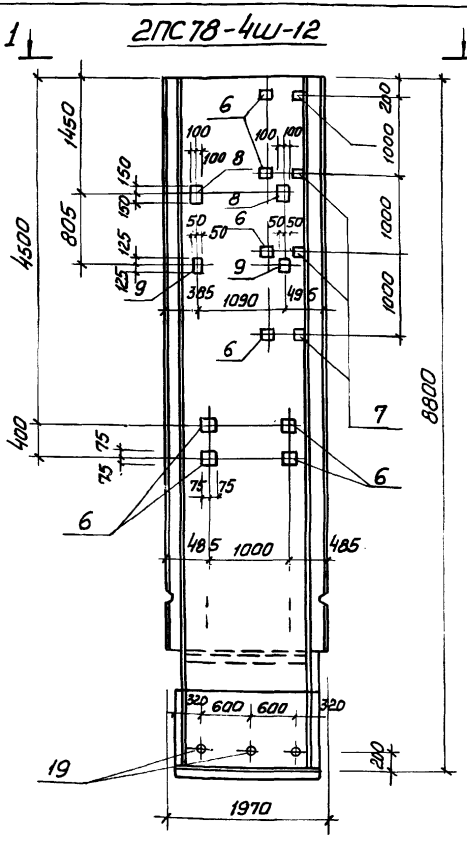

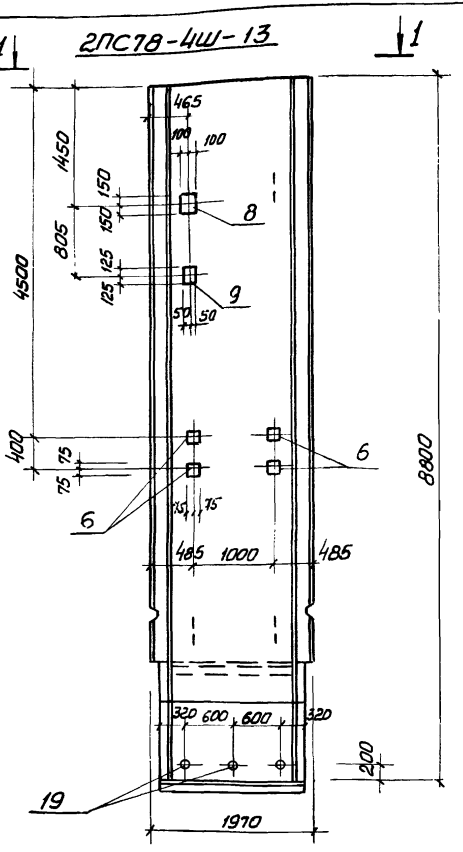

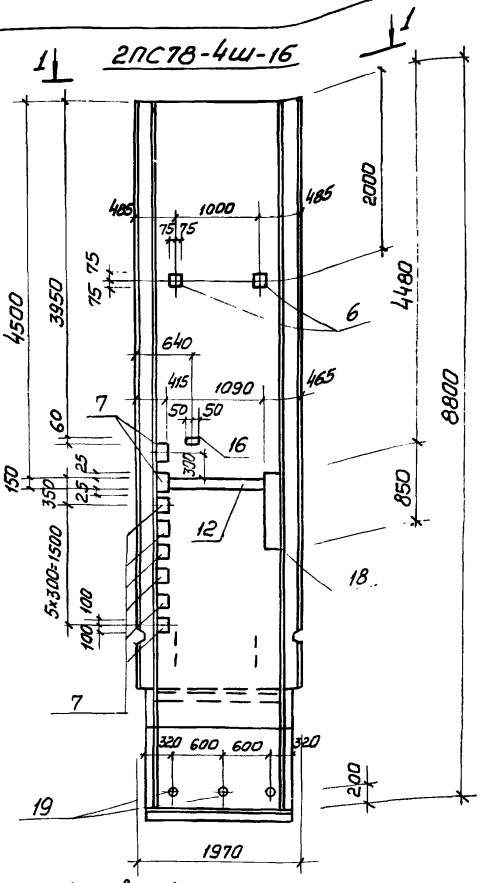

1-1

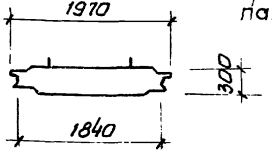

2. Закладное изделие поз. 16 приварить к арматурной сетке панели

Остальное – см. серию 3.902.1-10, вып. 1

Привязан:

Инв. №

Нач. отд.	Шейко	
Гл. спец.	Власенко	
Рук. гр.	Кунцевич	
Ст. инж.	Шмандий	
Инж.	Прядкина	

2ПС78-4Ш-12
ТП 902-1-76.83-КЖН-2ПС78-4Ш-13 СБ
2ПС78-4Ш-16

Панель стеновая
2ПС78-4Ш-12
2ПС78-4Ш-13
2ПС78-4Ш-16
(сборочный чертеж)

Стадия	Масса	Масштаб
Р	12,43 т	1:50
Лист	Листов 1	

Госстрой СССР
Союзводоканалпроект
Харьковский Водоканалпроект

Альбом VII

Типовой проект 902-1-76.83

Инв.№подл. | Подпись и дата | Взам.инв.№

2ПС78-4Ш-17

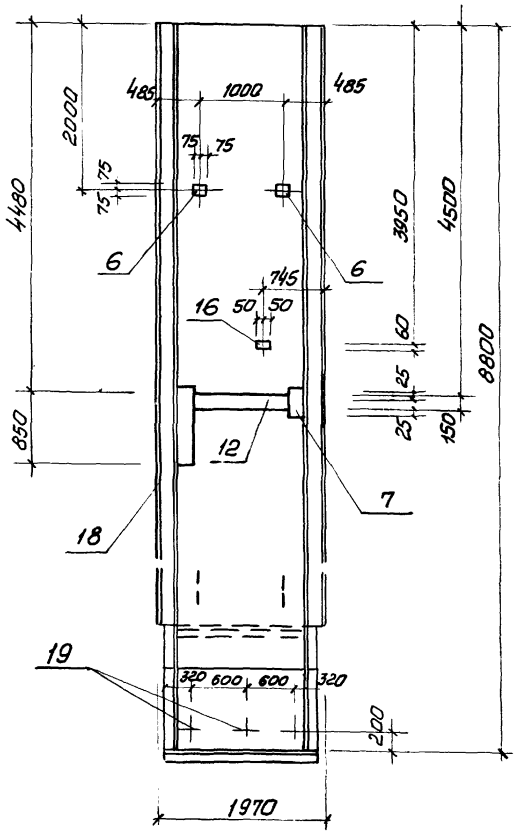

2ПС78-4Ш-18

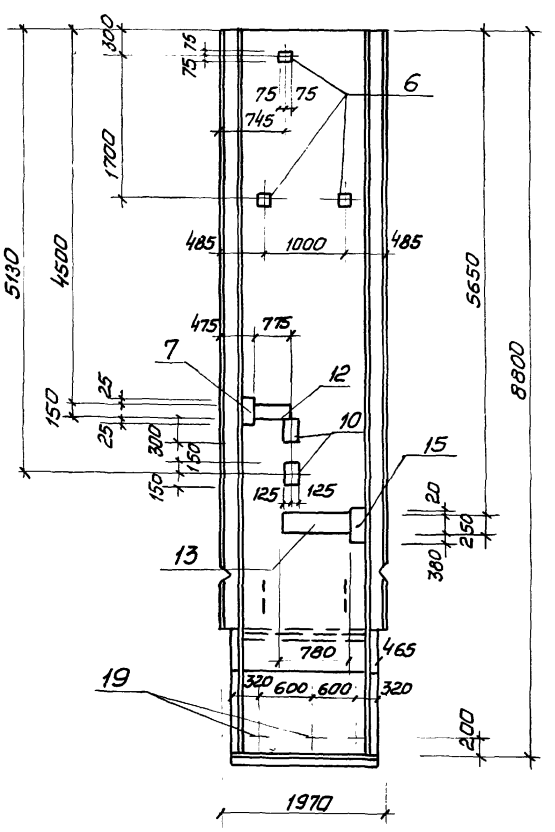

Остальное см. серию 3.902.1-10 вып. 1.

1-1

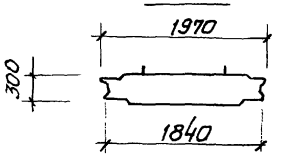

Привязан

Инв.№

Нач.отд	Щейко	
Н. контр	Власенко	
Рук. гр.	Кунцевич	
Ст. инж.	Шмандий	
Инжен.	Прядкина	

ТП 902-1-76.83-КЖИ-2ПС78-4Ш-17 -2ПС78-4Ш-18 СБ

Панель стеновая
2ПС78-4Ш-17
2ПС78-4Ш-18
(Сборочный чертеж)

Стадия	Масса	Масштаб
Р	12,43	
Лист	Листов 1	

Госстрой СССР Союзводоканалниипроект Харьковский Водоканалпроект

Формат	Зона	Поз	Обозначение	Наименование	Кол.	Примеч.
				Документация		
А4			902-1-76.83 -КЖИ-ТТ1	Технические требования ТТ1		
А4			-ТТ2	Технические требования ТТ2		
А3			-2ПС78-4ШСБ	Сборочный чертеж		
			3.902.1-10.1.02.00	Панель стеновая 2ПС78-4Ш		
А4		1	902-1- -КЖИ-КР19	Каркас плоский КР19	4	
А4		2	-С4,С5	Сетка арматурная С4	1	
А4		3	-С4,С5	то же С5	1	
А4		4	3.902.1-10.1 00.22.00	Изделие закладное МН3	4	
				Материалы		
				Бетон марки М300	4,02	$м^3$

Остальное см. спецификацию исполнения.

Привязан:

Инв. №

Нач. отд.	Шейко	
Н. контр.	Власенко	
Рук. гр.	Кунцевич	
Ст. инж.	Шмандий	
Техн.	Слатенко	

ТП 902-1-76.83-КЖИ-2ПС78-4Ш-1

Панель стеновая 2ПС78-4Ш-1

Стадия	Лист	Листов
Р		1

Госстрой СССР
Союзводоканалниипроект
Харьковский Водоканалпроект

Инв. № подл. | Подпись и дата | Взам. инв. №

Альбом VII

Типовой проект 902-1-76.83

Инв.№ подл. | Подпись и дата | Взам. инв.№

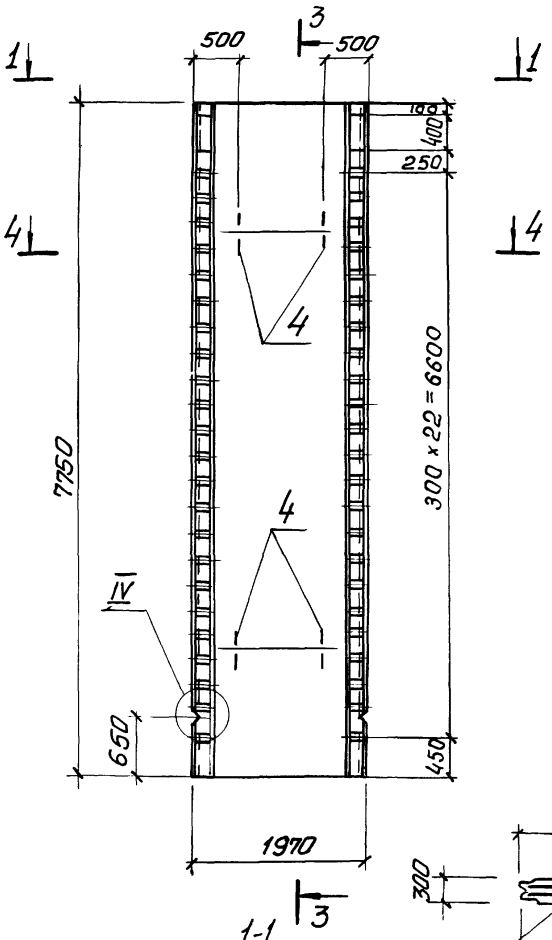

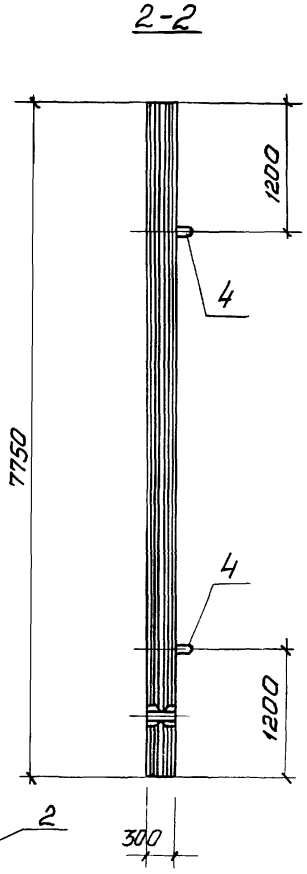

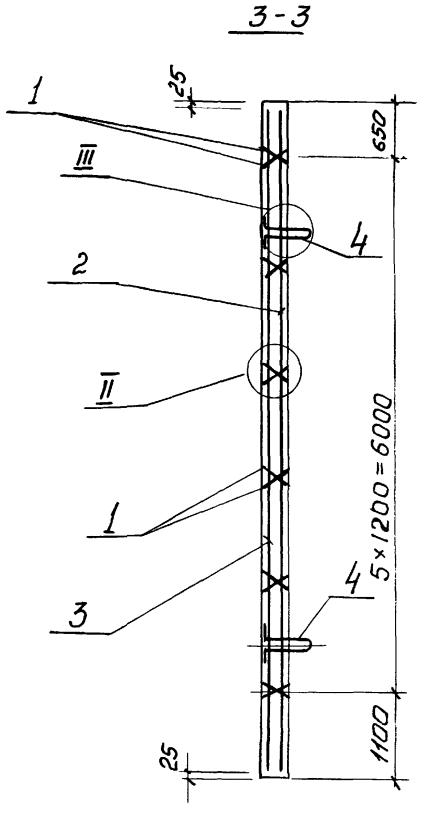

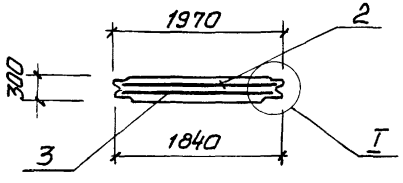

Привязан:		
Инв.№		

Нач.отд.	Шейко	
Н.контр.	Власенко	
Рук.гр.	Кунцевич	
Ст.инж.	Шмандий	
Инжен.	Прядкина	

ТП 902-1-76.83-кжи-2ПС78-4Ш-1 СБ

Панель стеновая 2ПС78-4Ш-1 (Сборочный чертеж)

Стадия	Масса	Масштаб
Р	11,05 т	1:50

Лист 1	Листов 3

Госстрой СССР Союзводоканалмонтажпроект Харьковский Водоканалпроект

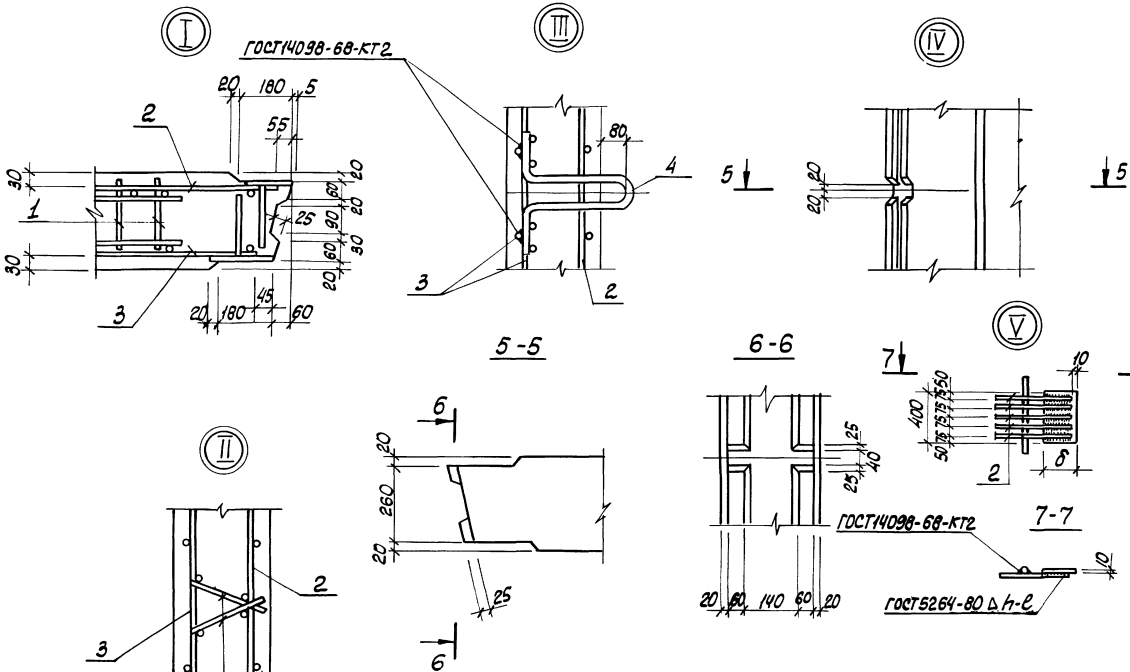

Привязан:			ТП 902-1-76.83-КЖСЦ-2ПС78-4Ш-1СБ
Инв.№			Лист 2

Ведомость расхода стали на элемент, кг.

Марка элемента	Изделия арматурные														Изделия закладные						Общий расход
	арматура класса								Прокат марки				Всего		арматура класса				Всего		
	A III						A I		Вст 3 кп2						A III			A I			
	ГОСТ 5781-82						ГОСТ 5781-82		ГОСТ 103-76						ГОСТ 5781-82			ГОСТ 5781-82			
	18	25				Итого		ф8	Итого	-10×80	-10×120			Итого	ф25			Итого	ф8		Итого		
2ПС78-4 ш-1	615,6	355,0				970,6		7,2	7,2	69,0	15,1			84,1	1061,9	31,0			31,0	5,8		5,8	36,8	1098,7

Привязан:

Инв. №

ТП 902-1-76.83-КЖН-2ПС78-4Ш-1СБ

Лист 3

Формат	Зона	Поз.	Обозначение	Наименование	Кол. на исполнение 2ПС78-4Ш-1								Примечание
					01	02	03	04	05				
				Документация									
А4			902-1-76.83-КЖИ- ТТ1	Технические требования									
				к изготовлению сборных									
				железобетонных изделий	X	X	X	X	X				
А4			-2ПС78-4Ш-1-01СБ	Сборочный чертеж	X								
А4			-2ПС78-4Ш-1-02СБ	Сборочный чертеж		X							
А4			-2ПС78-4Ш-1-03 СБ	Сборочный чертеж			X						
А4			-2ПС78-4Ш-1-04, 2ПС78-4Ш-1-05СБ	Сборочный чертеж				X	X				
А3			-2ПС78-4Ш-1-01÷2ПС78-4Ш1-ВМС	Ведомость расхода стали	X	X	X	X	X				
				Сборочные единицы									
А3			902-1-76.83-КЖИ-2ПС78-4Ш-1	Панель стеновая 2ПС78-4Ш-1	1	1	1	1	1				
		7	3.901-5	Сальник Ду100 ℓ=300				1					
		8	3.901-5	Сальник Ду50 ℓ=300		1	1						

Формат А4

Привязан:

Инв. №

Нач. отд	Шейко	
Н. контр.	Власенко	
Рук. гр.	Кунцевич	
Ст. инж	Шмандий	
Техник	Слатенко	

ТП 902-1-76.83-КЖИ-2ПС78-4Ш-1-01÷2ПС78-4Ш-1-05

Панель стеновая 2ПС78-4Ш-1-01÷2ПС78-4Ш-1-05

Стадия	Лист	Листов
Р	1	2

Госстрой СССР
Союзводоканалниипроект
Харьковский
Водоканалпроект

Формат А4

Инв. № подл.	Подпись и дата	Взам. инв. №

Формат	Зона	Поз.	Обозначение	Наименование	Кол. на исполнение 2ПС78-4Ш-1								Примечание
					01	02	03	04	05				
		9	1.400-15.В1.110-01	Изделие закладное МН 101-3	1								
		10	1.400-15.В1.150-44	МН 140-3		2	4						
		11	1.400-15.В1.140-20	МН 130-3			0,85	0,85					пог. м.
		12	1.400-15.В1.120-44	МН 112-3	2								
		13	1.400-15.В1.120-50	МН 113-3	5	2	1	1	1				
		14	1.400-15.В1.130-25	МН 121-2		3	3	1	1				
		15	1400-15.В1.120-32	МН 110-3		3	3	1	1				
		16	1.400-15.В1.130-46	МН 124-5	2	2	2		2				
		17	1.400-15.В1.520	МН 517		2,66	6,12	4,92	5,04				пог. м.
		18	1.400-15.В1.140-08	МН 128-3	1,39	1,15	1,1	1,1	1,39				пог. м.
		19	1.400-15.В1.150-47	МН 140-6			2	4	1				

19188-02 40

Формат А4

Привязан:

Инв. №

ТП 902-1-76.83-КЖИ-2ПС78-4Ш-1-01÷2ПС78-4Ш-1-05

Лист 2

39

Альбом VII

Типовой проект 902-1-16.83

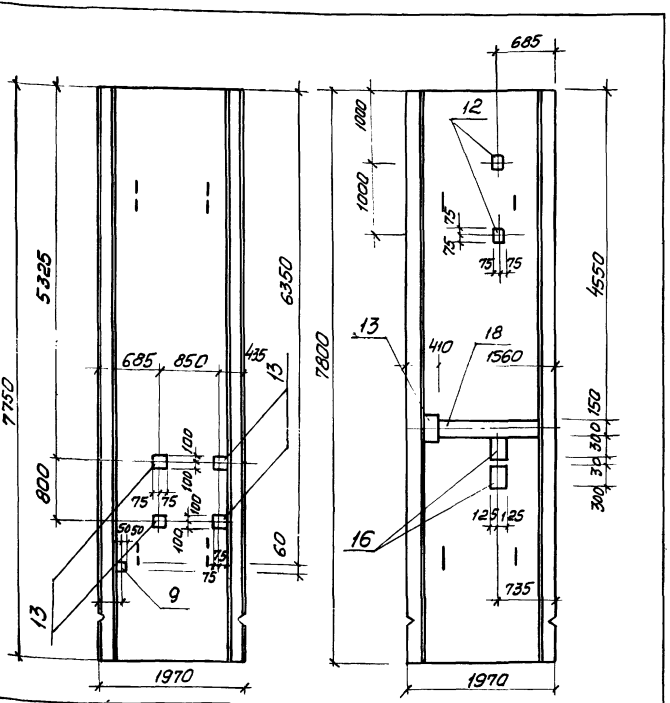

Привязан

Инв. №

Остальное см. серию 3.902.1-10 вып. 1.

ТП 902-1-76.83-КЖИ-2ПС78-4Ш-1-01СБ

Панель стеновая 2ПС-78-4Ш-1-01 (сборочный чертеж)

Стадия	Масса	Масштаб
Р		

Лист	Листов 1

Госстрой СССР Союзводоканалмонтажпроект Харьковский Водоканалпроект

Нач. отд.	Шейко	
Н. контр.	Власенко	
Рук. гр.	Кунцевич	
Ст. инж.	Шмандий	
Инжен.	Прядкина	

Инв. № подл. | Подпись и дата | Взам. инв. №

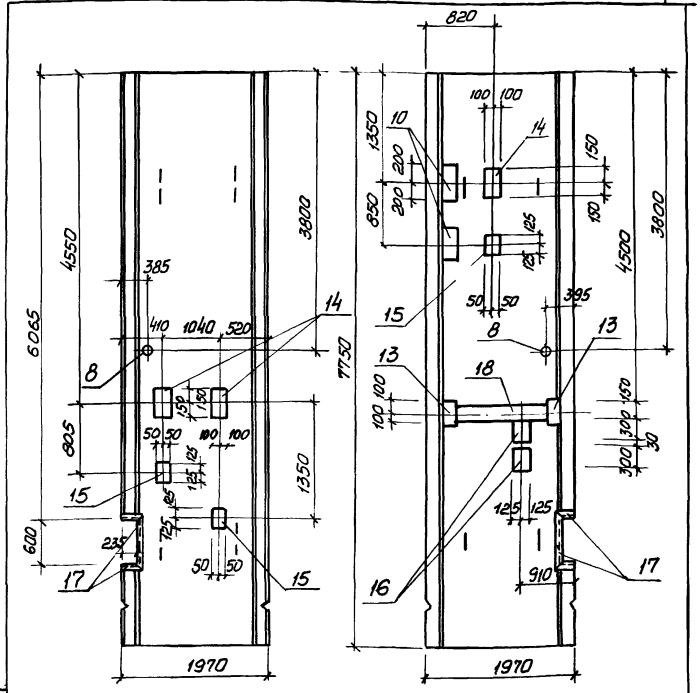

Привязан.

Инв. №

Остальное см. серию 3.902.1-10 вып. 1.

ТП 902-1-76.83-КЖИ-2ПС78-4Ш-1-02СБ

Панель стеновая 2ПС78-4Ш-1-02 (сборочный чертеж)

Стадия	Масса	Масштаб
Р		

Лист	Листов 1

Госстрой СССР Союзводоканалмонтажпроект Харьковский Водоканалпроект

Нач. отд.	Шейко	
Н. контр.	Власенко	
Рук. гр.	Кунцевич	
Ст. инж.	Шмандий	
Инжен.	Прядкина	

Инв. № подл. | Подпись и дата | Взам. инв. №

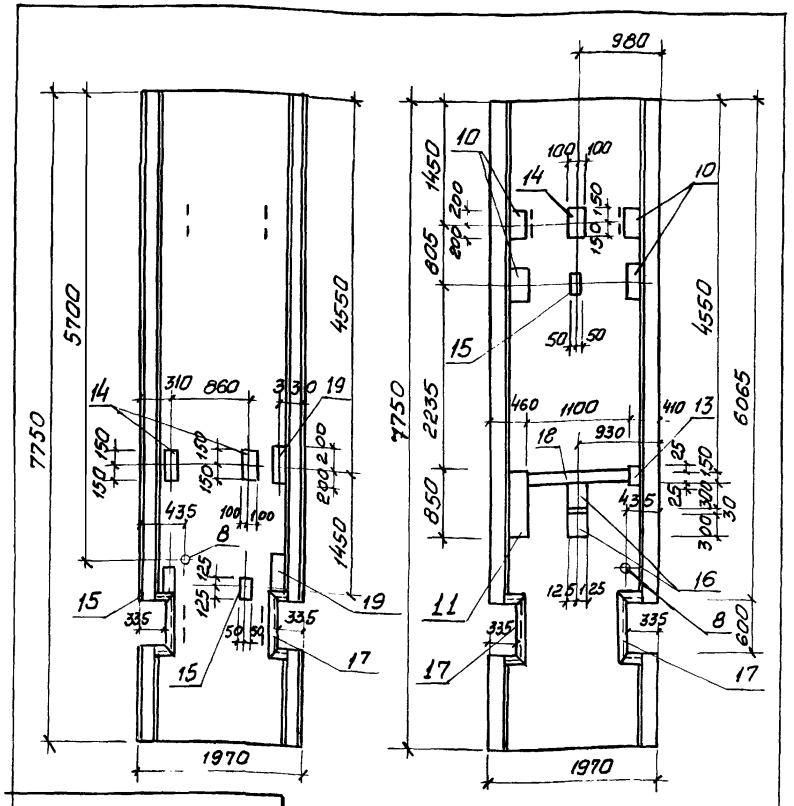

Привязан:

Остальное - см. лист 2ПС78-4ш-1

Инв.№

Т.П.902-1-76.83 - КЖН - 2ПС78-4Ш-1-03СБ

Нач.отд.	Шейко	Панель стеновая 2ПС78-4Ш-1-03 (Сборочный чертеж)	Стадия	Масса	Масштаб
Гл.спец.	Власенко		Р	10,80 т.	1:50
Рук.гр.	Кунцевич		Лист	Листов 1	
Ст.инж.	Шмандий		Госстрой СССР Союзводоканалниипроект Харьковский Водоканалпроект		
Инж.	Прядкина				

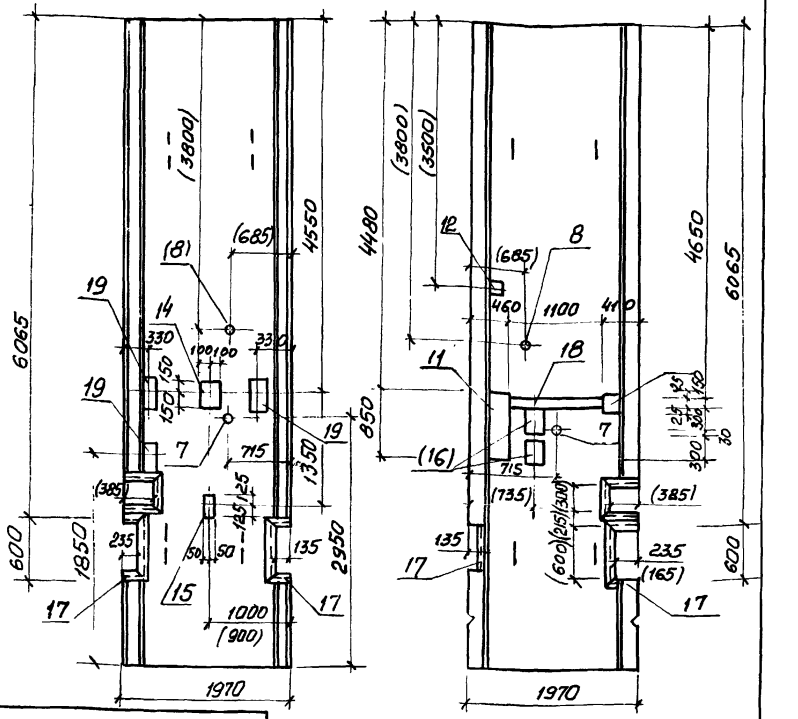

Привязан:

Размеры в скобках для 2ПС78-4Ш-1-05

остальное - см. лист 2ПС78-4Ш-1

Инв.№

2ПС78-4Ш-1-04

ТП902-1-76.83-КЖН-2ПС78-4Ш-1-05 СБ

Нач.отд.	Шейко	Панель стеновая 2ПС78-4Ш-1-04 2ПС78-4Ш-1-05 (Сборочный чертеж)	Стадия	Масса	Масштаб
Гл.спец.	Власенко		Р	10,75 т.	1:50
Рук.гр.	Кунцевич		Лист	Листов 1	
Ст.инж.	Шмандий		Госстрой СССР Союзводоканалниипроект Харьковский Водоканалпроект		
Инж.	Прядкина				

Инв.№подл. | Подпись и дата | Взам.инв.№

Ведомость расхода стали на дополнительные арматурные и закладные изделия, кг

Марка элемента	Изделия арматурные: Арматура класса AIII ГОСТ 5781-82						Всего	Изделия закладные: Арматура класса AIII ГОСТ 5781-82				Прокат марки ВСт3кп2 ГОСТ 103-76							Прокат марки ВСт3кп2-1 ГОСТ 82-70			
	ф12	ф14	ф18	ф25		Итого		ф8	ф10	ф12	Итого	-6×60	-6×100	-6×150	-8×150	-8×200		Итого	-6×250	-8×250		Итого
2ПС78-4к-01		14,48		72,4		86,88	86,88	1,14		5,8	6,94		3,34		4,2	10,0		17,54	8,38			8,38
2ПС78-4к-02								1,29	0,7	4,4	6,39			4,61	4,2	5,0		13,81	7,26	5,1		12,36
2ПС78-4к-03								1,37		5,8	7,17	0,3		7,84	4,2	10,0		22,34				
2ПС78-4к-04								3,27		3,4	6,67			17,64	2,8	5,0		25,44				
2ПС78-4к-05								18,77			18,77			90,82				90,82				
2ПС78-4к-06	10,64		26,4			37,04	37,04			5,0	5,0				7,0			7,0				
2ПС78-4к-07										4,0	4,0				5,6			5,6				

Изделия закладные: Прокат марки ГОСТ 2590-71*			ГОСТ 19903-74			ГОСТ 10704-76				Всего	Общий расход
ф15		Итого	-б=10		Итого	ТР. 530×7	ТР. б20×8	ТР 40×1,6	Итого		
10,2		10,2	10,4		10,4		54	0,87	54,87	108,33	195,21
								0,87	0,87	33,43	33,43
								0,87	0,87	30,38	30,38
								0,87	0,87	32,98	32,98
								0,87	0,87	110,46	110,46
6,5		6,5	4,74		4,74	27,1		0,87	27,97	52,08	89,12
								0,87	0,87	10,47	10,47

Привязан:

Инв. №

Нач. отд.	Шейко	
Н. контр.	Власенко	
Рук. гр.	Кунчевич	
Ст. инж.	Шмандий	
Техник	Статенко	

ТП902-1-76.83-КЖИ-ВМС

Ведомость расхода стали на дополнительные арматурные и закладные изделия.

Стадия	Лист	Листов
Р	1	6

Госстрой СССР
Союзводоканалниипроект
Харьковский Водоканалпроект

Ведомость расхода стали на дополнительные арматурные и закладные изделия, кг

Марка элемента	Изделия арматурные					Изделия закладные																
	Арматура класса AIII ГОСТ 5781-82				Всего	Арматура класса AIII ГОСТ 5781-82				Прокат марки ВСт.3 кп2 ГОСТ 103-76							ВСт.3 кп2-1 ГОСТ 2590-71			
	ф12	ф18		Итого		ф8	ф10	ф12	Итого	-6х60	-6х150	-8х100	-8х150	-8х200		Итого	▭15		Итого	
2ПС78-4К-08						0,2		4,0	4,2	0,3			5,6			5,9				
2ПС78-4К-09						0,2		4,0	4,2	0,3			5,6			5,9				
2ПС78-4К-10							1,4	6,0	7,4			3,2	5,6	7,2		16,0				
2ПС78-4К-11								6,8	6,8				5,6	10,0		15,6				
2ПС78-4К-12						1,2	1,4	10,0	12,6		5,6	3,2	11,2	7,2		27,2				
2ПС78-4К-13							0,7	5,0	5,7			1,6	5,6	3,8		11,0				
2ПС78-4К-14	10,64	26,4		37,04	37,04			5,0	5,0				7,0			7,0	6,5		6,5	
2ПС78-4К-15						18,77			18,77		90,82					90,82				

Изделия закладные							Всего	Общий расход
Прокат марки ВСт3 кп2-1								
ГОСТ 19903-74			ГОСТ 10704-76					
-б=10		Итого	Тр 530х7	Тр 410х16		Итого		
				0,87		0,87	10,97	10,97
				0,87		0,87	10,97	10,97
				0,87		0,87	24,27	24,27
				0,87		0,87	23,27	23,27
				0,87		0,87	40,67	40,67
				0,87		0,87	17,57	17,57
4,74		4,74	27,1	0,87		27,97	51,21	88,25
				0,87		0,87	110,46	110,46

Привязан:

Инв.№

Ведомость расхода стали на дополнительные закладные изделия, кг

Марка элемента	Изделия закладные: Арматура класса AIII, ГОСТ 5781-82					Прокат марки ВСт3кп2, ГОСТ 103-76							Прокат марки ВСт3кп2-1, ГОСТ 82-70				Прокат марки ВСт3кп2-1, ГОСТ 8509-72		
	ф8	ф10	ф12		Итого	-6×60	-6×150	-8×100	-8×150	-8×200	-10×200	Итого	-6×250	-8×250		Итого	∠63×5		Итого
2ПС78-4К-16	3,2		4,4		7,6	0,3	16,54		2,8	12,6		32,24							
2ПС78-4К-17	0,5		4,4		4,9	0,3	1,4		2,8	12,6		17,1							
2ПС78-4К-18	1,14	1,4	4,4		6,94		4,49		4,2	5,0		13,69	7,26	10,2		17,46			
2ПС78-4К-1-01	2,47	1,4	2,0		5,87	0,3	13,82		2,8			16,92		10,2		10,2			
2ПС78-4К-1-02	4,44	3,5	5,8		13,74		8,55	4,8		21,4		34,75		10,2		10,2	12,77		12,77
2ПС78-4К-1-03	8,25	3,5	12,44		14,19		6,8	4,8		52,11	2,4	66,11		10,2		10,2	29,4		29,4
2ПС78-4К-1-04	6,81	0,7	6,64		14,15		6,8	1,6		34,51	4,8	47,71					23,62		23,62
2ПС78-4К-1-05	7,12	2,1	1,9		11,12		8,22	1,6		8,8	1,2	19,82		10,2		10,2	24,19		24,19

Изделия закладные: Прокат марки ВСт3кп2, ГОСТ 2590-71			ВСт3кп2-1, ГОСТ 19903-74			ВСт3кп2, ГОСТ 10704-76				Всего	Общий расход
07		Итого	-8=10		Итого	Тр 121×4	Тр 168×5	Тр 40×1,6	Итого		
								0,87	0,87	40,71	40,71
								0,87	0,87	22,87	22,87
								0,87	0,87	38,96	38,96
										32,99	32,99
0,3		0,3	1,2		1,2	3,5			3,5	76,46	76,46
0,3		0,3	1,2		1,2	3,5			3,5	124,9	124,9
0,42		0,42	1,76		1,76		6		6	93,66	93,66
										65,33	65,33

Привязан:

Инв.№

ТП 902-1-76.83-КЖИ-ВМС

Лист 3

Ведомость расхода стали на дополнительные арматурные и закладные детали, кг

Марка элемента	Изделия арматурные: Арматура класса A III ГОСТ 5781-82						Всего	Изделия закладные: Арматура класса A III ГОСТ 5781-82					Прокат марки: Вст.3 кп2 ГОСТ 103-76							Прокат марки: Вст.3 кп2-1 ГОСТ 82-70			
	ф12	ф14	ф18	ф25		Итого		ф8	ф10	ф12		Итого	-6×60	-6×100	-6×150	-8×150	-8×200		Итого	-6×250	-8×250		Итого
2ПС78-4Ш-01		14,48		72,4		86,88	86,88	1,75		5,8		7,55		4,94		4,2	10,0		19,14	12,29			12,39
2ПС78-4Ш-02								1,56	0,7	4,4		6,66			5,78	4,2	5,0		14,98	9,27	5,1		14,37
2ПС78-4Ш-03								1,71		5,8		7,51	0,3		10,89	4,2	10,0		25,39				
2ПС78-4Ш-04								3,61		3,4		7,01			20,69	2,8	5,0		28,49				
2ПС78-4Ш-05								19,04				19,04			93,23				93,23				
2ПС78-4Ш-06	10,64		26,4			37,04	37,04			5,0		5,0				7,0			7,0				
2ПС78-4Ш-07										4,0		4,0				5,6			5,6				

Изделия закладные: Прокат марки: Вст.3кп2 ГОСТ 2590-71			Вст.3кп2-1 ГОСТ 19903-74			Вст.3кп2 ГОСТ 10704-76					Всего	Общий расход
Ø15		Итого	δ=10		Итого	ТР 530×7	ТР 820×8	ТР 46×1,6		Итого		
10,2		10,2	10,4		10,4		54	0,87		54,87	114,55	201,43
								0,87		0,87	36,88	
								0,87		0,87	33,77	
								0,87		0,87	36,37	
								0,87		0,87	113,14	
6,5		6,5	4,74		4,74	27,1		0,87		27,97	51,21	88,25
								0,87		0,87	10,47	

Привязан:

Инв. №

ТП 902-1-76.83-КЖИ-ВМС

Лист 4

Ведомость расхода стали на дополнительные арматурные и закладные изделия, кг.

Марка элемента	Изделия арматурные: Арматура класса A III ГОСТ 5781-82				Всего	Изделия закладные: Арматура класса A III ГОСТ 5781-82				Итого	Прокат марки ВСт3кп2 ГОСТ 103-76						Итого	Прокат марки ВСт3кп2 ГОСТ 2590-71			Итого
	ф12	ф18		Итого		ф8	ф10	ф12			-6х60	-6х150	-8х100	-8х150	-8х200			ф15		
2ПС78-4Ш-08						0,2		4,0		4,2	0,3			5,6			5,9				
2ПС78-4Ш-09						0,2		4,0		4,2	0,3			5,6			5,9				
2ПС78-4Ш-10							1,4	6,0		7,4			3,2	5,6	7,2		16,0				
2ПС78-4Ш-11								6,8		6,8				5,6	10,0		15,6				
2ПС78-4Ш-12						1,2	1,4	10,0		12,6		5,6	3,2	11,2	7,2		27,2				
2ПС78-4Ш-13							0,7	6,0		5,7			1,6	5,6	3,8		11,0				
2ПС78-4Ш-14	10,64	26,4		37,04	37,04			5,0		5,0				7,0			7,0	6,5		6,5	
2ПС78-4Ш-15						19,04				19,04		93,23					93,23				

Изделия закладные: Прокат марки ВСт3кп2-1 ГОСТ 19903-74 -8=10		Итого	Прокат марки ВСт3кп2 ГОСТ 10704-76 Тр. 530х7	Тр. 10х1,6		Итого	Всего	Общий расход
				0,87		0,87	15,17	15,17
				0,87		0,87	15,17	15,17
				0,87		0,87	24,27	24,27
				0,87		0,87	23,27	23,27
				0,87		0,87	40,67	40,67
				0,87		0,87	17,57	17,57
4,74		4,74	27,1	0,87		27,97	51,21	88,25
				0,87		0,87	113,14	113,14

Привязан:

Инв. №

ТП 902-1-76.83-КЖИ-ВМС

Лист 5

Ведомость расхода стали на дополнительные закладные детали, кг.

Марка элемента	Изделия					Закладные																
	Арматура класса					Прокат											Марки					
	AIII					ВСт3кп2											ВСт3кп2-1					
	ГОСТ 5781-82					ГОСТ 103-76											ГОСТ 82-70			ГОСТ 8509-72		
	ф8	ф10	ф12		Итого	-6х60	-6х150	-8х100	-8х150	-8х200	-10х200		Итого	-6х250	8х250		Итого	L63х5		Итого		
2ПС78-4Ш-16	3,47		4,4		7.87	0,3	18,94		2,8	12,6			34,64									
2ПС78-4Ш-17	0,5		4,4		4,9	0,3	1,4		2,8	12,6			17.1									
2ПС78-4Ш-18	1,55	1,4	4.4		7,35		6,89		4,2	5.0			16.04	9,27	10.2		19,47					
2ПС78-4Ш-1-01	2,81	1,4	2.0		6,21	0,3	16,87		2,8				19,97		10.2		10.2					
2ПС78-4Ш-1-02	4,71	3,5	5,8		14,01		10,96	4,8		21,4			37.16		10,2		10,2	12,77		12,77		
2ПС78-4Ш-1-03	8,52	3,5	12,44		24,46		9,21	4,8		52,11	2,4		68,52		10,2		10,2	29,4		29,4		
2ПС78-4Ш-1-04	7.08	0,7	6,64		14,42		9,21	1,6		34,51	4,8		50,12					23,62		23,62		
2ПС78-4Ш-1-05	7.46	2,1	1,9		11,46		11,27	1.6		8,8	1,2		12,87		10,2		10,2	24,19		24,19		

Изделия			закладные							Общий расход
Прокат			марки						Всего	
ВСт3кп2			ВСт3кп2-1							
ГОСТ 2590-71			ГОСТ 19903-74			ГОСТ 10704-76				
ф7		Итого	-8=10		Итого	Тр. 121х4	Тр. 168х5	Тр. 40х1,6	Итого		
								0,87	0,87	43,38	43,38
								0,87	0,87	22,87	22,87
								0,87	0,87	43,73	43,73
										36,38	36,38
0,3		0,3	1,2		1,2	3,5			3,5	79,14	79,14
0,3		0,3	1,2		1,2	3,5			3,5	137,58	137,58
0,42		0,42	1,78		1,78		6		6	96,34	96,34
										68,72	68,72

Привязан:

Инв.№

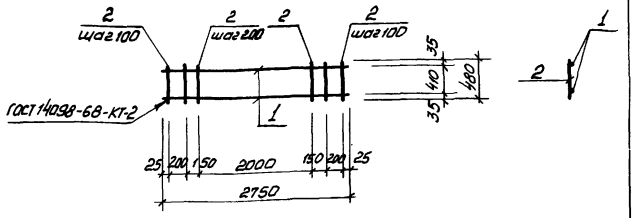

Формат	Зона	Поз.	Обозначение	Наименование	Кол.	Прим.
				Документация		
11			902-1-76.83-КЖИ-ТТ2	Технические требования		
				Детали		
Б.4		1		ф16А III ГОСТ 5781-82 ℓ=2750	2	4,02 кг.
Б.4		2		ф6А I ГОСТ 5781-82 ℓ=480	17	0,1 кг.

Привязан:

Инв. №

Взам. инв. №

Подпись и дата

Инв. № подл.

Нач. отд.	Шейко	
Н. контр.	Власенко	
Рук. гр.	Кунцевич	
Ст. инж.	Штандий	
Инж.	Литвиненко	

Т.П. 902-1-76.83 -КЖИ-КР1

Каркас плоский КР1

Стадия	Масса	Масштаб
Р	9,6кг	1:50
Лист	Листов 1	

Госстрой СССР Союзводоканалниипроект Харьковский Водоканалпроект

Формат А4

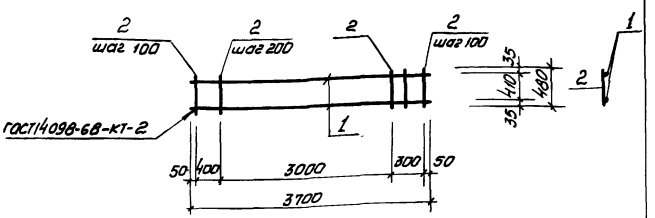

Формат	Зона	Поз.	Обозначение	Наименование	Кол.	Примеч.
				Документация		
11			902-1-76.83-КЖИ-ТТ2	Технические требования		
				Детали		
Б.4	1			ф16А III ГОСТ 5781-82 ℓ=3800	2	5,9кг
Б.4	2			ф6А I ГОСТ 5781-82 ℓ=780	23	0,1кг.

Привязан:

Инв. №

Взам. инв. №

Подпись и дата

Инв. № подл.

Нач. отд.	Шейко	
Н. контр.	Власенко	
Рук. гр.	Кунцевич	
Ст. инж.	Штандий	
Инж.	Литвиненко	

ТП 902-1-76.83 -КЖИ-КР2

Каркас плоский КР2

Стадия	Масса	Масштаб
Р	14.0кг	1:50
Лист	Листов 1	

Госстрой СССР Союзводоканалниипроект Харьковский Водоканалпроект

Копир. Щербакова

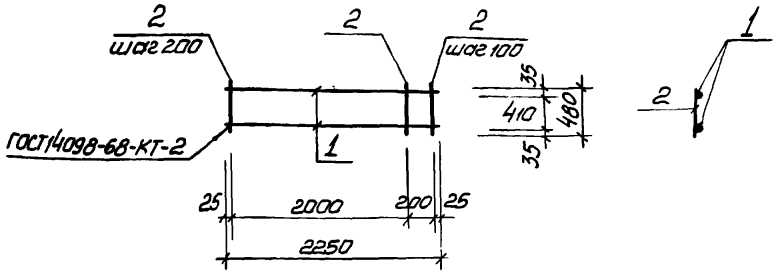

Формат	Зона	Поз.	Обозначение	Наименование	Кол	Примеч.
				Документация		
А4			902-1-76.83-КЖИ-ТТ2	Технические требования		
				Детали		
Б.ч.		1		ф16 А III ГОСТ 5781-82 ℓ=2250	2	3,6 кг.
Б.ч.		2		ф6 АI ГОСТ 5781-82 ℓ=480	13	0,1 кг.

Привязан:

Инв. №

Нач. отд.	Шейко		
Н. контр.	Власенко		
Рук. гр.	Кунцевич		
Ст. инж.	Шмандий		
Инж.	Литвиненко		

ТП 902-1-76.83 -КЖИ-КР3

Каркас плоский КР3

Стадия	Масса	Масштаб
Р	8,5кг	1:50
Лист	Листов 1	

Госстрой СССР Союзводоканалниипроект Харьковский Водоканалпроект

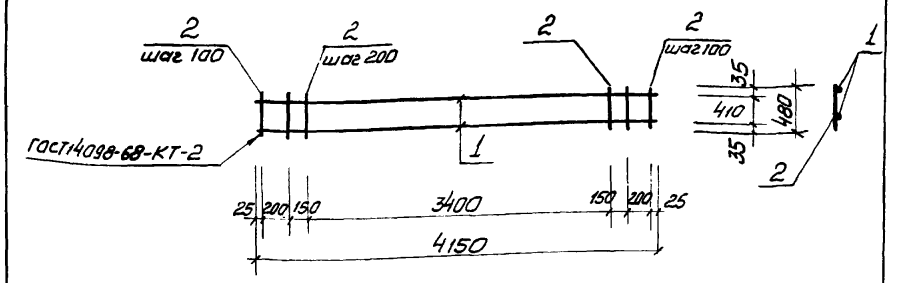

Формат	Зона	Поз.	Обозначение	Наименование	Кол.	Примеч.
				Документация		
А4			902-1-76.83-КЖИ-ТТ2	Технические требования		
				Детали		
Б.ч.		1		ф16 А III ГОСТ 5781-82 ℓ=4150	2	6.64 кг.
Б.ч.		2		ф6 АI ГОСТ 5781-82 ℓ=480	24	0,1 кг.

Взам. инв. №

Подпись и дата

Инв. № подл.

Привязан:

Инв. №

Нач. отд.	Шейко		
Н. контр.	Власенко		
Рук. гр.	Кунцевич		
Ст. инж.	Шмандий		
Инж.	Литвиненко		

ТП 902-1-76.83 -КЖИ-КР4

Каркас плоский КР4

Стадия	Масса	Масштаб
Р	15,7кг	1:50
Лист	Листов 1	

Госстрой СССР Союзводоканалниипроект Харьковский Водоканалпроект

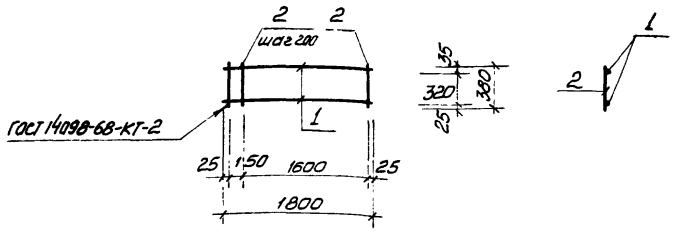

Формат	Зона	Поз.	Обозначение	Наименование	Кол.	Примеч.
				Документация		
А4			902-1-76.83-КЖИ-ТТ2	Технические требования		
				Детали		
Б.Ч.		1		ф16А III ГОСТ 5781-82 ℓ=1800	2	2,9 кг
Б.Ч.		2		ф6А I ГОСТ 5781-82 ℓ=380	10	0,1 кг

Привязан:

Инв. №

Нач. отд.	Шейко	
Н. контр.	Власенко	
Рук. гр.	Кунцевич	
Ст. инж.	Шмандий	
Инжин.	Литвиненко	

ТП902-1-76.83-КЖИ-КР5

Каркас плоский КР5

Стадия	Масса	Масштаб
Р	6,8 кг	1:50
Лист	Листов 1	

Госстрой СССР Союзводоканалниипроект Харьковский Водоканалпроект

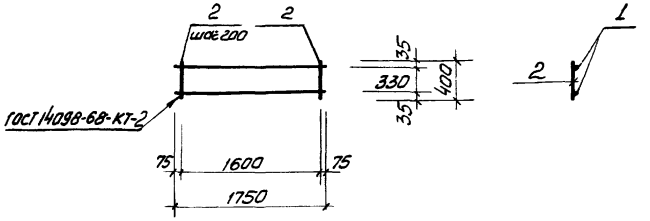

Формат	Зона	Поз.	Обозначение	Наименование	Кол.	Примеч.
				Документация		
А4			902-1-76.83-КЖИ-ТТ2	Технические требования		
				Детали		
Б.Ч.		1		ф16А III ГОСТ 5781-82 ℓ=1750	2	2,9 кг
Б.Ч.		2		ф6А I ГОСТ 5781-82 ℓ=400	9	0,1 кг

Привязан:

Инв. №

Нач. отд.	Шейко	
Н. контр.	Власенко	
Рук. гр.	Кунцевич	
Ст. инж.	Шмандий	
Инж.	Литвиненко	

ТП902-1-76.83-КЖИ-КР6

Каркас плоский КР6

Стадия	Масса	Масштаб
Р	6,7 кг	1:50
Лист	Листов 1	

Госстрой СССР Союзводоканалниипроект Харьковский Водоканалпроект

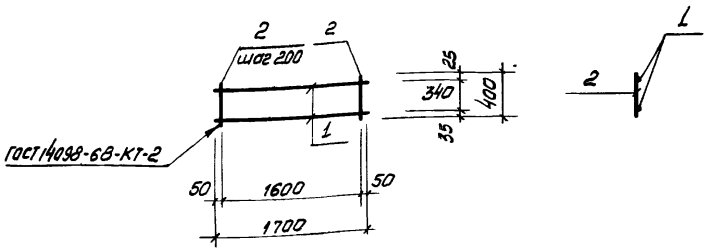

Формат	Зона	Поз.	Обозначение	Наименование	Кол.	Примеч.
				Документация		
А4			902-1-76.83-КЖИ-ТТ2	Технические требования		
				Детали		
Б.ч.		1		ф12АIII ГОСТ 5781-82, ℓ=1700	2	1,5кг
Б.ч.		2		ф6АI ГОСТ 5781-82, ℓ=400	9	0,1кг

Привязан:

Инв. №

ТП 902-1-76.83 -КЖИ-КР7

Каркас плоский КР7

Стадия	Масса	Масштаб
Р	3,9 кг	1:50
Лист	Листов 1	

Н.отд.	Шейко	
Н.контр.	Власенко	
Рук.гр.	Кунцевич	
Ст.инж.	Шмандий	
Инжен.	Литвиненко	

Госстрой СССР Союзводоканалниипроект Харьковский Водоканалпроект

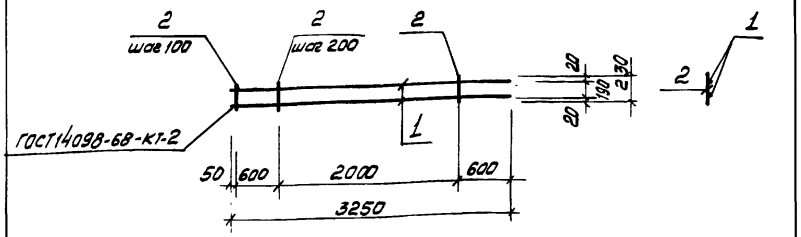

Формат	Зона	Поз.	Обозначение	Наименование	Кол.	Примеч.
				Документация		
А4			902-1-76.83-КЖИ-ТТ2	Технические требования		
				Детали		
Б.ч.		1		ф16АIII ГОСТ 5781-82, ℓ=3250	2	5,2кг
Б.ч.		2		ф8АI ГОСТ 5781-82, ℓ=230	17	0,1кг.

Взам. инв. №

Подпись и дата

Инв. № подл.

Привязан:

Инв. №

ТП 902-1-76.83 -КЖИ-КР8

Каркас плоский КР8

Стадия	Масса	Масштаб
Р	12,1 кг	1:50
Лист	Листов 1	

Нач.отд.	Шейко	
Н.контр.	Власенко	
Рук.гр.	Кунцевич	
Ст.инж.	Шмандий	
Инжен.	Литвиненко	

Госстрой СССР Союзводоканалниипроект Харьковский Водоканалпроект

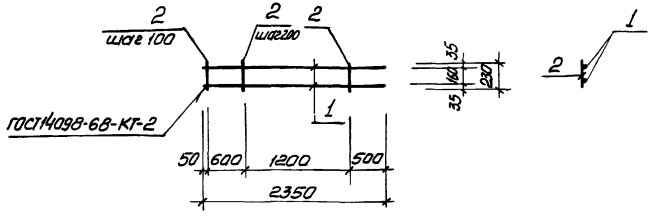

Формат	Зона	Поз.	Обозначение	Наименование	Кол.	Прим.
				Документация		
А4			902-1-76.83-КЖН-ТТ2	Технические требования		
				Детали		
Б.Ч.		1		ф16 AIII ГОСТ 5781-82, ℓ=2350	2	3,8 кг
Б.Ч.		2		ф8 AI ГОСТ 5781-82, ℓ=230	13	0,1 кг

Привязан:

Инв. №

Взам. инв. №

Подпись и дата

Инв. № подл.

Нач. отд.	Шейко	
Н. контр.	Власенко	
Рук. гр.	Кунцевич	
Ст. инж.	Шмандий	
Инжен.	Литвиненко	

ТП 902-1-76.83 -КЖН-КР9

Каркас плоский КР9

Стадия	Масса	Масштаб
Р	8,9 кг	1:50
Лист	Листов 1	

Госстрой СССР Союзводоканалниипроект Харьковский Водоканалпроект

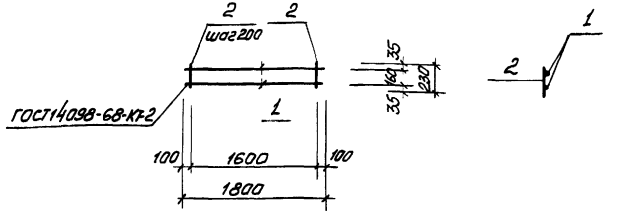

Формат	Зона	Поз.	Обозначение	Наименование	Кол.	Примеч.
				Документация		
А4			902-1-76.83-КЖН-ТТ2	Технические требования		
				Детали		
Б.Ч.		1		ф16 AIII ГОСТ 5781-82, ℓ=1800	2	2,9 кг
Б.Ч.		2		ф6 AI ГОСТ 5781-82, ℓ=230	9	0,05 кг

Привязан:

Инв. №

Взам. инв. №

Подпись и дата

Инв. № подл.

Нач. отд.	Шейко	
Н. контр.	Власенко	
Рук. гр.	Кунцевич	
Ст. инж.	Шмандий	
Инжен.	Литвиненко	

ТП 902-1-76.83 -КЖН-КР10

Каркас плоский КР10

Стадия	Масса	Масштаб
Р	6,3 кг	1:50
Лист	Листов 1	

Госстрой СССР Союзводоканалниипроект Харьковский Водоканалпроект

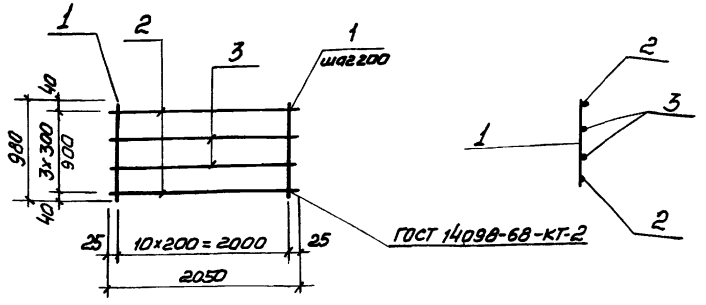

Формат	Зоны	Поз.	Обозначение	Наименование	Кол.	Примеч
				Документация		масса ед. кг
А4			902-1-76.83 - КЖИ-ТТ2	Технические требования		
				Детали		
Б.Ч.		1		ф6АI ГОСТ 5781-82 ℓ=980	11	0,22 кг
Б.Ч		2		ф16А III ГОСТ 5781-82 ℓ=2050	2	3,24 кг
Б.Ч		3		ф10АIII ГОСТ 5781-82 ℓ=2050	2	1,26 кг

Привязан:

Инв. №

Нач. отд	Шейко		
Н. контр.	Власенко		
Рук. гр.	Кунцевич		
Ст. инж.	Шмандий		
Ст. техн.	Чурилова		

ТП 902-1-76.83 -КЖИ-КР11

Каркас плоский КР11

Стадия	Масса	Масштаб
Р	11,42 кг	б/м
Лист	Листов 1	

Госстрой СССР Союзводоканалниипроект Харьковский Водоканалпроект

Формат А4

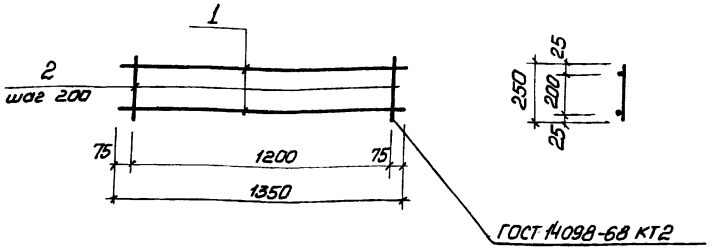

Формат	Зона	Поз.	Обозначение	Наименование	Кол.	Примеч.
				Документация		
А4			902-1-76.83 -КЖИ-ТТ2	Технические требования		
				Детали		
Б.Ч.		1		ф8АI ГОСТ 5781-82 ℓ=1350	2	0,54 кг.
Б.Ч.		2		ф8АI ГОСТ 5781-82 ℓ=250	7	0,1 кг.

Взам. инв. №

Подпись и дата

Инв. № подл.

Привязан:

Инв. №

Нач. отд.	Шейко		
Н. контр.	Власенко		
Рук. гр.	Кунцевич		
Ст. инж.	Шмандий		
Инжен.	Прядкина		

ТП 902-1-76.83 -КЖИ-КР19

Каркас плоский КР19

Стадия	Масса	Масштаб
Р	1,78 кг	б/м
Лист	Листов 1	

Госстрой СССР Союзводоканалниипроект Харьковский Водоканалпроект

Шабакова

Формат А4

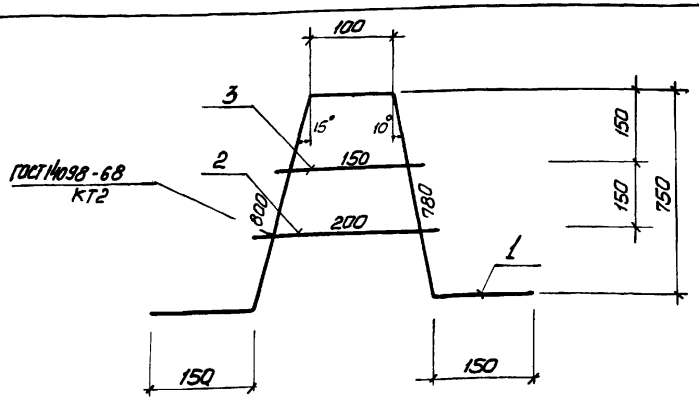

Формат	Зона	Поз.	Обозначение	Наименование	Кол.	Примеч.
				Документация		
А4			902-1-76.83 -КЖИ-ТТ2	Технические требования		
				Детали		
Б.Ч.		1		ф22А-III ГОСТ 5781-82 ℓ=1980	1	5,91кг
Б.Ч.		2		ф16А-III ГОСТ 5781-82 ℓ=200	1	0,32кг
Б.Ч.		3		ф16А-III ГОСТ 5781-82 ℓ=150	1	0,24кг

Привязан:

Инв.№

Нач.отд.	Шейко		
Н.контр.	Власенко		
Рук.гр.	Кунцевич		
Ст.инж.	Шмандий		
Инжен.	Шапин		

ТП 902-1-76.83-КЖИ-КР12

Каркас плоский КР12

Стадия	Масса	Масштаб
Р	6,47кг	б/м
Лист	Листов 1	

Госстрой СССР Союзводоканалниипроект Харьковский Водоканалпроект

Инв.№ подл. | Подпись и дата | Взам.инв.№

Формат А4

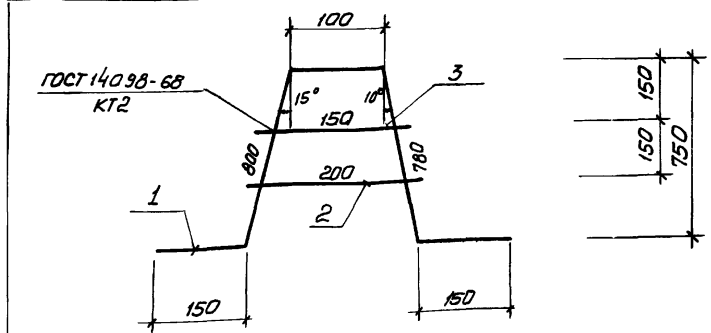

Формат	Зона	Поз.	Обозначение	Наименование	Кол.	Примеч.
				Документация		
А4			902-1-76.83 -КЖИ-ТТ2	Технические требования		
				Детали		
Б.Ч.		1		ф20А-III ГОСТ 5781-82 ℓ=1980	1	4,9кг
Б.Ч.		2		ф14А-III ГОСТ 5781-82 ℓ=200	1	0,24кг
Б.Ч.		3		ф14А-III ГОСТ 5781-82 ℓ=150	1	0,18кг

Привязан:

Инв.№

Нач.отд.	Шейко		
Н.контр.	Власенко		
Рук.гр.	Кунцевич		
Ст.инж.	Шмандий		
Инжен.	Шапин		

ТП 902-1-76.83-КЖИ-КР13

Каркас плоский КР13

Стадия	Масса	Масштаб
Р	5,32кг	б/м
Лист	Листов 1	

Госстрой СССР Союзводоканалниипроект Харьковский Водоканалпроект

Инв.№ подл. | Подпись и дата | Взам.инв.№

Формат	Зона	Поз	Обозначение	Наименование	Кол.	Прим.
				Документация		
А4			902-1-76.83 – КЖИ-ТТ2	Технические требования		
			-КР14, КР15 СБ	Сборочный чертеж		
				КР 15		
				Детали		
Б.Ч.		1		ф10А III ГОСТ 5781-82 ℓ=3840	2	2,38 кг
Б.Ч.		2		ф12А III ГОСТ 5781-82 ℓ= 485	18	0,43 кг.
				КР 14		
				Детали		
Б.Ч.		1		ф10А III ГОСТ 5781-82 ℓ=2560	2	1,59 кг
Б.Ч.		2		ф12А III ГОСТ 5781-82 ℓ= 485	12	0,43 кг

Привязан:

Инв.№

Нач.отд.	Шейко	
Н.контр.	Власенко	
Рук.гр.	Кунцевич	
Ст.инж.	Шмандий	
Ст.техн.	Каменский	

ТП 902-1-76.83 – КЖИ-КР14, КР15

Каркас плоский КР14, КР15

Стадия	Лист	Листов
Р		1

Госстрой СССР Союзводоканалниипроект Харьковский Водоканалпроект

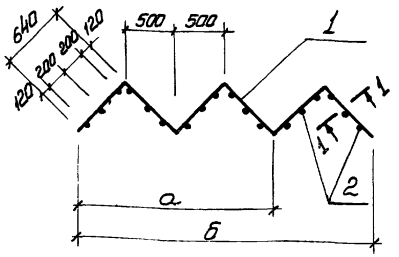

Марка	а мм	б мм	Масса кг
КР 14	2000		8,34 кг
КР 15		3000	12,50 кг

Привязан:

Инв.№

Нач.отд.	Шейко	
Н.контр.	Власенко	
Рук.гр.	Кунцевич	
Ст.инж.	Шмандий	
Ст.техн.	Каменский	

ТП 902-1-76.83- КЖИ- Кр 14, Кр15 СБ

Каркас плоский КР 14, КР15 (Сборочный чертеж)

Стадия	Масса	Масштаб
Р	см. табл.	б/м
Лист	Листов 1	

Госстрой СССР Союзводоканалниипроект Харьковский Водоканалпроект

Альбом VII

Типовой проект 902-1-76.83

Формат	Зона	Поз.	Обозначение	Наименование	Кол	Примечание
				Документация		
А4			902-1-76.83-КЖИ-ТТ2	Технические требования		
А4			-Кр16-Кр17, Кр18СБ	Сборочный чертеж		
				Кр 16		
				Детали		
Б.Ч		1		ф8AI ГОСТ 5781-82 ℓ=1650	18	0,65кг
Б.Ч		2		ф12AIII ГОСТ 5781-82 ℓ=7470	2	6,6кг
Б.Ч		3		ф10AIII ГОСТ 5781-82 ℓ=7470	3	4,6кг
				Кр 17		
				Детали		
Б.Ч		1		ф8AI ГОСТ 5781-82 ℓ=1650	17	0,65кг
Б.Ч		2		ф12AIII ГОСТ 5781-82 ℓ=7130	2	6,3кг
				Кр 18		
				Детали		
Б.Ч		1		ф8AI ГОСТ 5781-82 ℓ=1650	16	0,65кг
Б.Ч		2		ф12AIII ГОСТ 5781-82 ℓ=6770	2	6,0кг
Б.Ч		3		ф10AIII ГОСТ 5781-82 ℓ=6770	3	4,2кг

Инв.№подл. | Подпись и дата | Взам.инв.№

Привязан:

Инв.№

Нач.отд.	Шейко		
Н.контр.	Власенко		
Рук.гр.	Кунцевич		
Ст.инж.	Штандий		
Инжен.	Мурашникова		

ТП 902-1-76.83 КЖИ-Кр16, Кр17, Кр18

Каркас плоский Кр16, Кр17, Кр18

Стадия	Лист	Листов
Р		1
Лист	Листов 1	

Госстрой СССР Союзводоканалниипроект Харьковский Водоканалпроект

Копировал Щербатова Формат А4

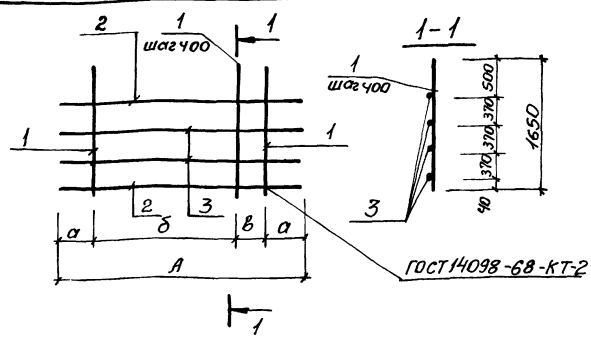

Марка	А	а	б	в	Масса кг
Кр 16	7470	450	6400	170	38.7
Кр 17	7130	450	6000	230	23.6
Кр 18	6770	450	5600	270	35.0

Инв.№подл. | Подпись и дата | Взам.инв.№

Привязан:

Инв.№

Нач.отд.	Шейко		
Н.контр.	Власенко		
Рук.гр.	Кунцевич		
Ст.инж.	Штандий		
Инжен.	Мурашникова		

ТП 902-1-76.83 КЖИ-Кр16, Кр17, Кр18СБ

Каркас плоский Кр16, Кр17, Кр18 (сборочный чертеж)

Стадия	Масса	Масштаб
Р	ст. маэл.	б/м
Лист	Листов 1	

Госстрой СССР Союзводоканалниипроект Харьковский Водоканалпроект

Копировал Щербатова Формат А4

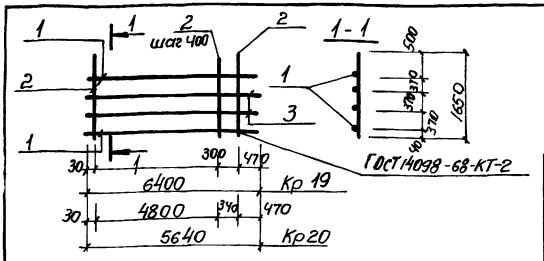

Марка	Масса кг
Кр19	33,8
Кр20	29,6

Формат	Зона	Поз.	Обозначение	Наименование	Кол.	Примечание
				Документация		
А4			902-1-76.83-КЖИ-ТТ2	Технические требования		
				Кр19		
				Детали		
Б.Ч.		1		ф12А III ГОСТ 5781-82 ℓ=6400	2	5,7кг
Б.Ч.		2		ф8А I ГОСТ 5781-82 ℓ=1650	16	0,65кг
Б.Ч.		3		ф10А III ГОСТ 5781-82 ℓ=6400	3	4,0
				Кр20		
				Детали		
Б.Ч.		1		ф12А III ГОСТ 5781-82 ℓ=5640	2	5,0кг
Б.Ч.		2		ф8А I ГОСТ 5781-82 ℓ=1650	14	0,65кг
Б.Ч.		3		ф10А III ГОСТ 5781-82 ℓ=5640	3	3,5кг

Привязан:

Инв.№

ТП 902-1-76.83-КЖИ-Кр19, Кр20

Каркас плоский Кр19, Кр20

Стадия	Масса	Масштаб
Р	см табл.	б/м
Лист	Листов 1	

Госстрой СССР Союзводоканалпроект Харьковский Водоканалпроект

Нач.отд	Шейко	
Н.контр.	Власенко	
Рук.гр.	Кунцевич	
Ст.инж.	Штандий	
Инжен.	Мирошникова	

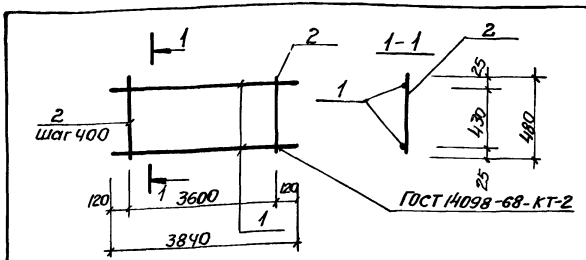

Формат	Зона	Поз.	Обозначение	Наименование	Кол.	Примечание
				Документация		
А4			902-1-76.83-КЖИ-ТТ2	Технические требования		
				Детали		
Б.Ч.		1		ф12А III ГОСТ 5781-82 ℓ=3840	2	3,4кг
Б.Ч.		2		ф8А I ГОСТ 5781-82 ℓ=480	10	0,2кг

Привязан:

Инв.№

Подпись и дата | Взам.инв.№ | Инв.№подл.

ТП 902-1-76.83-КЖИ-Кр21

Каркас плоский Кр21

Стадия	Масса	Масштаб
Р	8,8 кг	б/м
Лист	Листов 1	

Госстрой СССР Союзводоканалпроект Харьковский Водоканалпроект

Нач.отд	Шейко	
Н.контр.	Власенко	
Рук.гр.	Кунцевич	
Ст.инж.	Штандий	
Инжен.	Мирошникова	

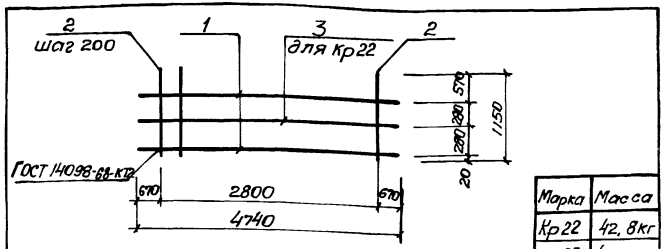

Марка	Масса
Кр22	42,8кг
Кр23	40,2кг

Формат	Зона	Поз.	Обозначение	Наименование	Кол.	Примечание
				Документация		
А4			902-1-76.83-КЖСИ-ТТ2	Технические требования		
				Кр 22		
				Детали		
Б.Ч.		1		ф16AIII ГОСТ5781-82 ℓ=4140	2	6,53кг
Б.Ч.		2		ф16AIII ГОСТ5781-82 ℓ=1150	15	1.81кг
Б.Ч.		3		ф10AIII ГОСТ5781-82 ℓ=4140	1	2,55кг
				Кр 23		
				Детали		
Б.Ч.		1		ф16AIII ГОСТ5781-82 ℓ=3700	2	6,53кг
Б.Ч.		2		ф16AIII ГОСТ5781-82 ℓ=1150	15	1.81кг

Привязан:

Инв.№

Инв.№ подл. | Подпись и дата | Взам.инв.№

ТП 902-1-76.83-КЖСИ-Кр22,Кр23

Каркас плоский Кр 22, Кр 23

Стадия	Масса	Масштаб
Р	см. табл.	б/м
Лист	Листов 1	

Госстрой СССР Союзводоканалпроект Харьковский Водоканалпроект

Нач.отд.	Шейко	
Н.контр.	Власенко	
Рук.гр.	Кунцевич	
Ст.инж.	Шмандий	
Инжен.	Мирошниченко	

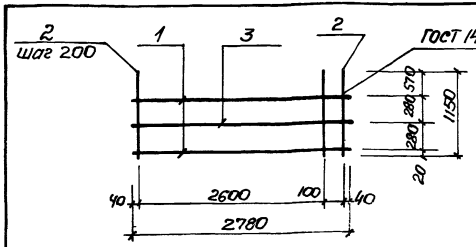

Формат	Зона	Поз.	Обозначение	Наименование	Кол.	Примечание
				Документация		
А4			902-1-76.83-КЖСИ-ТТ2	Технические требования		
				Детали		
Б.Ч.		1		ф16AIII ГОСТ5781-82 ℓ=2780	2	4,39кг
Б.Ч.		2		ф16AIII ГОСТ5781-82 ℓ=1150	15	1.81кг
Б.Ч.		3		ф10AIII ГОСТ5781-82 ℓ=2780	1	1.72кг

Привязан:

Инв.№

Инв.№ подл. | Подпись и дата | Взам.инв.№

ТП 902-1-76.83-КЖСИ-Кр 24

Каркас плоский Кр 24

Стадия	Масса	Масштаб
Р	37.7 кг	б/м
Лист	Листов 1	

Госстрой СССР Союзводоканалпроект Харьковский Водоканалпроект

Нач.отд.	Шейко	
Н.контр.	Власенко	
Рук.гр.	Кунцевич	
Ст.инж.	Шмандий	
Инжен.	Мирошниченко	

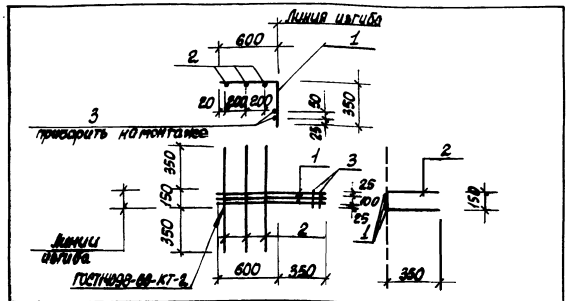

Формат	Зона	Поз.	Обозначение	Наименование	Кол.	Примеч.
				Документация		
А4			902-1-76.83-КЖИ-ТТ2	Технические требования		
				Детали		
Б.4.		1		ф12АIII ГОСТ 5781-82, ℓ=950	3	0,9кг
Б.4		2		ф6АI ГОСТ 5781-82, ℓ=850	3	0,2кг
Б.4.		3		ф6АI ГОСТ 5781-82, ℓ=150	2	0,1кг

Привязан:

Инв.№

Нач. отд.	Шейко	
Н. контр.	Власенко	
Рук. гр.	Кунцевич	
Ст. инж.	Шмандий	
Инжен.	Литвиненко	

ТП 902-1-76.83-КЖИ-С1

Сетка арматурная С1

Стадия	Масса	Масштаб
Р	3,5кг	б/м
Лист	Листов 1	

Госстрой СССР
Союзводоканалниипроект
Харьковский
Водоканалпроект

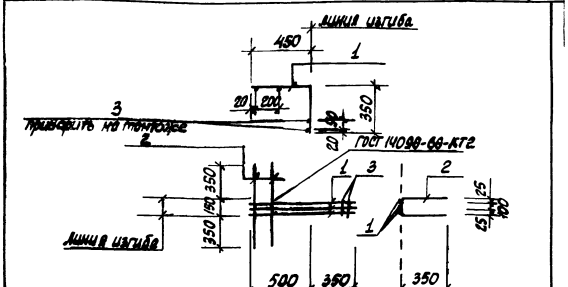

Формат	Зона	Поз.	Обозначение	Наименование	Кол.	Примеч.
				Документация		
А4			902-1-76.83-КЖИ-ТТ2	Технические требования		
				Детали		
Б.4.		1		ф12АIII ГОСТ 5781-82, ℓ=800	3	0,8кг
Б.4		2		ф6АI ГОСТ 5781-82, ℓ=850	2	0,2кг
Б.4		3		ф6АI ГОСТ 5781-82, ℓ=150	2	0,1кг

Привязан:

Инв.№

Нач. отд.	Шейко	
Н. контр.	Власенко	
Рук. гр.	Кунцевич	
Ст. инж.	Шмандий	
Инжен.	Литвиненко	

Взам. инв.№ | Подпись и дата | Инв.№ подл.

ТП 902-1-76.83 - КЖИ-С2

Сетка арматурная С2

Стадия	Масса	Масштаб
Р	3,0кг	б/м
Лист	Листов 1	

Госстрой СССР
Союзводоканалниипроект
Харьковский
Водоканалпроект

Типовой проект 902-1-76.83 Альбом VI

Формат	Зона	Поз.	Обозначение	Наименование	Кол.	Примеч.
				Документация		
А4			902-1-76.83-КЖИ-ТТ2	Технические требования		
А4				Сборочный чертеж		
			-2ПС78-4Ш-1СБ	Сборочный чертеж		
				С4		
				Детали		
Б.Ч		1		ф18 А III ГОСТ 5781-82 ℓ=7700	20	15.4кг
Б.Ч		2		ф25 А III ГОСТ 5781-82 ℓ=1950	24	7.5кг
Б.Ч		3		ℓ=1800	1	6.9кг
Б.Ч		4		Полоса 10х80 ГОСТ 103-76 / Вст3 КП2 ГОСТ 535-79 120	46	0.8кг
Б.Ч		5		Полоса 10х120 ГОСТ 103-76 / Вст3 КП2 ГОСТ 535-79 400	2	3.8кг
				С5		
				Детали		
Б.Ч		1		ф18 А III ГОСТ 5781-82 ℓ=7700	20	15.4 кг
Б.Ч		2		ф25 А III ГОСТ 5781-82 ℓ=1750	24	6.1кг
Б.Ч		3		ф25 А III ГОСТ 5781-82 ℓ=1600	1	5.9кг
Б.Ч		4		Полоса 10х80 ГОСТ 103-76 / Вст3кп2 ГОСТ 535-79 120	46	0.8 кг
Б.Ч		5		Полоса 10х120 ГОСТ 103-76 / Вст3кп2 ГОСТ 535-79 400	2	3.8кг

Поз. „4" и „5" и дополнительные стержни поз. „2" проварить после изготовления сеток.

Привязан

Инв.№

Инв.№ подл. | Подпись и дата | Взам.инв.№

Нач.отд	Шейко	
Н.контр.	Власенко	
Рук.гр.	Кунцевич	
Ст.инж.	Штандий	
Инжен.	Прядкина	

ТП 902-1-76.83 КЖИ-С4, С5

Сетка арматурная С4, С5

Стадия	Лист	Листов
Р		1

Госстрой СССР Союзводоканалгипроект Харьковский Водоканалпроект

Копировал Шевякова

Формат А4

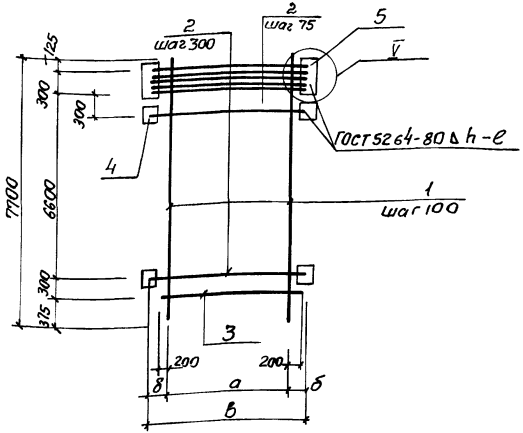

Марка	а мм	в мм	δ мм	Длина шва ℓ, мм	Высота шва h, мм	Масса кг
С4	1400	1950	275	80	5	537.0
С5	1200	1350	75	70	4	511.6

Привязан:

Инв.№

Инв.№ подл. | Подпись и дата | Взам.инв.№

Нач.отд	Шейко	
Н.контр.	Власенко	
Рук.гр.	Кунцевич	
Ст.инж.	Штандий	
Инжен.	Прядкина	

ТП 902-1-76.83-КЖИ-С4, С5 СБ

Сетка арматурная С4, С5 (сборочный чертеж)

Стадия	Масса	Масштаб
Р	см. табл.	Б/м

Лист	Листов 1

Госстрой СССР Союзводоканалгипроект Харьковский Водоканалпроект

19188-02 61

Копировал Шевякова

Формат	Зона	Поз.	Обозначение	Наименование	Кол.	Прим.
				Документация		
А4			902-1-76.83-КЖИ-ТТ2	Технические требования		
А4			-СБ, С7, СБ	Сборочный чертеж		
А			-2ПС78-4К-1СБ	Сборочный чертеж		
				СБ		
				Детали		
БЧ		1		ф14 А III ГОСТ 5781-82 ℓ=7700	8	9.3кг
БЧ.		2		ф16 А III ГОСТ 5781-82 ℓ=1450	28	2.3кг
БЧ.		3		Полоса $\frac{Б\text{-}2\ 10\times100\ ГОСТ\ 103\text{-}76}{Ст3\ КП\text{-}1\text{-}Т\ ГОСТ\ 535\text{-}79}$ 110	4	0.9кг
БЧ.		4		Полоса $\frac{Б2\ 10\times110\ ГОСТ\ 103\text{-}76}{Ст3\ КП\text{-}1\text{-}Т\ ГОСТ\ 535\text{-}79}$ 400	2	3.5кг
		6		ф10 А III ГОСТ 5781-82 ℓ= 230	94	0.14 кг
				С7		
		1		ф14 А III ГОСТ 5781-82 ℓ=7700	8	9.3кг
		2		ф16 А III ГОСТ 5781-82 ℓ=1950	27	3.1кг
		3		Полоса $\frac{Б\text{-}2\ 10\times80\ ГОСТ\ 103\text{-}76}{Ст3\ КП\text{-}1\text{-}Т\ ГОСТ\ 535\text{-}79}$ 100	4	0.6кг
		4		Полоса $\frac{Б\text{-}2\ 10\times100\ ГОСТ\ 103\text{-}76}{Ст3\ КП\text{-}1\text{-}Т\ ГОСТ\ 535\text{-}79}$ 400	2	3.1кг
		5		ф16 А III ГОСТ 5781-82 ℓ= 1800	2	2.8кг

Привязан:

Инв.№

Нач.отд.	Чейко		
Н.контр.	Власенко		
Рук.гр.	Кунцевич		
Ст.инж.	Шпандий		
Инженер	Шапин		

ТП 902-1-76.83-КЖИ-СБ, С7

Сетка арматурная СБ, С7.

Стадия	Лист	Листов
Р		1

Госстрой СССР Союзводоканалпроект Харьковский Водоканалпроект

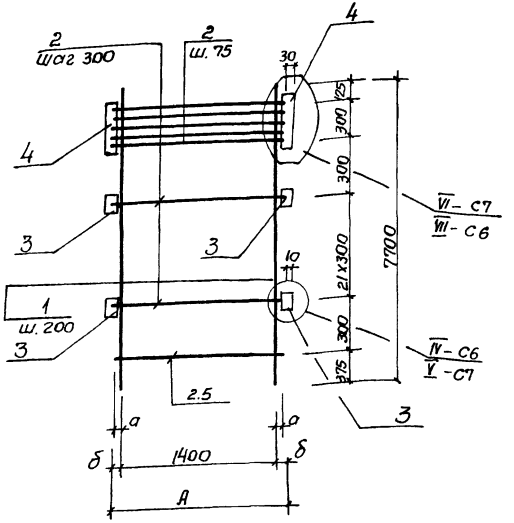

Марка	а мм	δ мм.	А м	Масса кг
СБ	25	25	1450	162,56
С7	200	275	1950	172.3

Привязан

Инв.№

Нач.отд.	Чейко		
Н.контр.	Власенко		
Рук.гр.	Кунцевич		
Ст.инж.	Шпандий		
Инженер	Шапин		

ТП 902-1-76.83КЖИ-СБ, С7 СБ

Сетка арматурная СБ, С7 (сборочный чертеж)

Стадия	Масса	Масшт.
Р	см. табл.	б/м

Лист	Листов 1

Госстрой СССР Союзводоканалпроект Харьковский Водоканалпроект

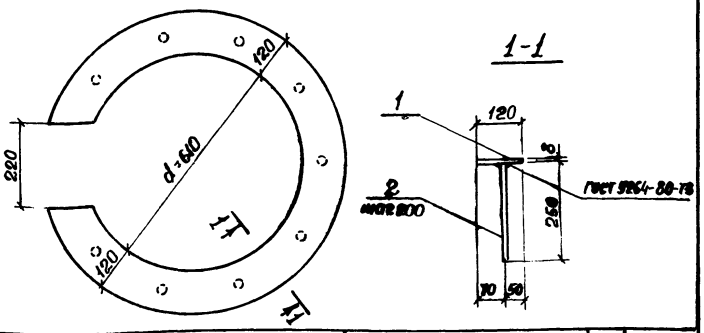

Формат	Зона	Поз.	Обозначение	Наименование	Кол.	Примеч.
				Документация		
А4			902-1-76.83-КЖИ-ТТ2	Технические требования		
				Детали		
Б.Ч.		1		Лист 8 ГОСТ 19903-74 вст3кп2-1 ТУ14-1-3023-80	1	17.33 кг
Б.Ч.		2		ф10AIII ГОСТ 5781-82 ℓ=250	11	0,2 кг

Привязан:

Инв. №

Нач.отд.	Шейко	
Н.контр.	Власенко	
Рук.гр.	Кунцевич	
Ст.инж.	Шмандий	
Инж.	Литвиненко	

ТП 902-1-76.83 -КЖИ-МН1

Изделие закладное МН1

Стадия	Масса	Масштаб
Р	19,53 кг	5/м
Лист	Листов 1	

Госстрой СССР Союзводоканалниипроект Харьковский Водоканалпроект

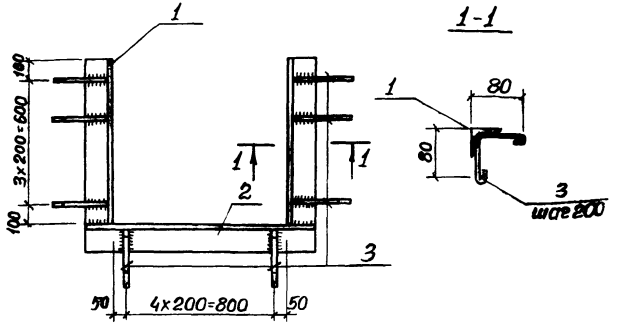

Формат	Зона	Поз.	Обозначение	Наименование	Кол.	Примеч.
				Документация		
А4			902-1-76.83-КЖИ-ТТ2	Технические требования		
				Детали		
Б.Ч.		1		Уголок Б-50х50х5 ГОСТ 8509-72* вст3кп2-1 ТУ14-1-3023-80 L=800	2	3.02 кг
Б.Ч.		2		Уголок Б-50х50х5 ГОСТ 8509-72* вст3кп2-1 ТУ14-1-3023-80 L=800	1	3,77 кг
Б.Ч.		3		ф6AI ГОСТ 5781-82 ℓ=240	13	0,05 кг

Привязан:

Инв. №

Нач.отд.	Шейко	
Н.контр.	Власенко	
Рук.гр.	Кунцевич	
Ст.инж.	Шмандий	
Инженер	Литвиненко	

ТП 902-1-76.83 -КЖИ-МН2

Изделие закладное МН2

Стадия	Масса	Масштаб
Р	10.46 кг	1:50
Лист	Листов 1	

Госстрой СССР Союзводоканалниипроект Харьковский Водоканалпроект

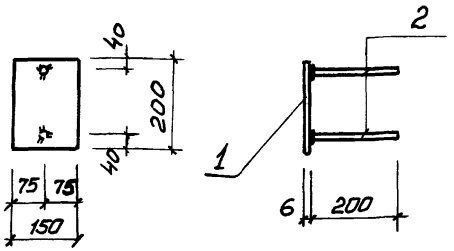

Формат	Зона	Поз.	Обозначение	Наименование	Кол.	Приме. ч.
				Документация		
А4			902-1-76.83-КЖИ-ТТ2	Технические требования		
				Детали		
Б.Ч.		1		Полоса $\frac{Б\text{-}2\ 6\times150\ ГОСТ\ 82\text{-}70}{ВСт.3кп2\text{-}1\ ТУ14\text{-}1\text{-}3023\text{-}80}$ ℓ=200	1	1,4 кг
Б.Ч.		2		ф8 AIII ГОСТ 5781-82 ℓ=200	2	0,08 кг

Привязан:

Инв.№

Нач.отд.	Шейко		
Т.контр.	Власенко		
Рук.гр.	Кунцевич		
Ст.инж.	Шмандий		
Инженер.	Мирошникова		

ТП 902-1-76.83-КЖИ-МН4

Изделие закладное МН4

Стадия	Масса	Масштаб
Р	1,6 кг	1:10
Лист	Листов 1	

Госстрой СССР Союзводоканалниипроект Харьковский Водоканалпроект

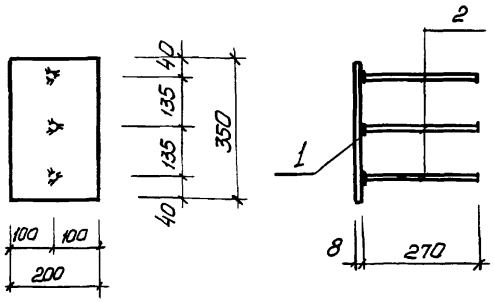

Формат	Зона	Поз.	Обозначение	Наименование	Кол.	Примеч.
				Документация		
А4			902-1-76.83-КЖИ-ТТ2	Технические требования		
				Детали		
Б.Ч.		1		Полоса $\frac{Б\text{-}2\ 8\times200\ ГОСТ\ 82\text{-}70}{ВСт.3кп2\text{-}1\ ТУ14\text{-}1\text{-}3023\text{-}80}$ ℓ=350	1	4,4 кг.
Б.Ч.		2		ф12 AIII ГОСТ 5781-82 ℓ=270	3	0,2 кг

Привязан:

Инв.№

Нач.отд.	Шейко		
Т.контр.	Власенко		
Рук.гр.	Кунцевич		
Ст.инж.	Шмандий		
Инженер.	Мирошникова		

Инв.№ подл. | Подпись и дата | Взам.инв.№

ТП902-1-76.83-КЖИ-МН5

Изделие закладное МН5

Стадия	Масса	Масштаб
Р	5,0 кг	1:10
Лист	Листов 1	

Госстрой СССР Союзводоканалниипроект Харьковский Водоканалпроект

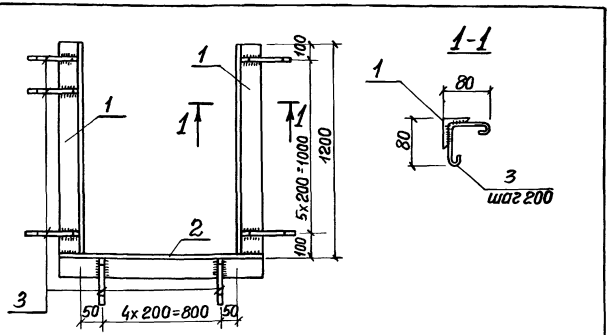

Формат	Зона	Поз.	Обозначение	Наименование	Кол.	Примеч.
				Документация		
А4			902-1-76.83-КЖИ-ТТ2	Технические требования		
				Детали		
Б4		1		Уголок $\frac{\text{Б-50х50х5 ГОСТ 8509-72*}}{\text{Вст3кп2-1 ТУ14-1-3023-80}}$ 1200	2	4,52 кг
Б4		2		Уголок $\frac{\text{Б-50х50х5 ГОСТ 8509-72*}}{\text{Вст3кп2-1 ТУ14-1-3023-80}}$ 1000	1	3,77 кг
Б4		3		ф6 AI ГОСТ 5781-82 ℓ=240	19	0,05 кг

Привязан:

Инв. №

Взам. инв. №

Подпись и дата

Инв. № подл.

Нач. отд.	Шейко		
Н. контр.	Власенко		
Рук. гр.	Кунцевич		
Ст. инж.	Шманский		
Инжен.	Литвиненко		

ТП 902-1-76.83 -КЖИ-МН3

Изделие закладное МН3.

Стадия	Масса	Масштаб
Р	13,76 кг	б/м
Лист	Листов 1	

Госстрой СССР Союзводоканалнипроект Харьковский Водоканалпроект

Формат А4

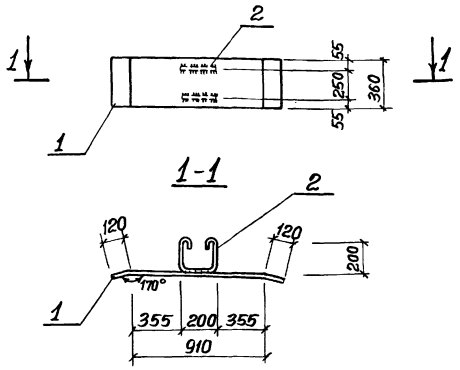

Формат	Зона	Поз.	Обозначение	Наименование	Кол.	Примеч.
				Документация		
А4			902-1-76.83-КЖИ-ТТ2	Технические требования		
				Детали		
Б4		1		Полоса $\frac{\text{Б-210х360 ГОСТ 82-70}}{\text{Вст3кп2-1 ТУ14-1-3023-80}}$ 1150	1	32,5 кг
Б4		2		ф10 AI ГОСТ 5781-82 ℓ=750	2	0,5 кг

Привязан:

Инв. №

Взам. инв. №

Подпись и дата

Инв. № подл.

Нач. отд.	Шейко		
Н. контр.	Власенко		
Рук. гр.	Кунцевич		
Ст. инж.	Шманский		
Инжен.	Мирошников		

ТП 902-1-76.83-КЖИ-МС1

Изделие соединительное МС1.

Стадия	Масса	Масштаб
Р	33,5 кг	б/м
Лист	Листов 1	

Госстрой СССР Союзводоканалнипроект Харьковский Водоканалпроект

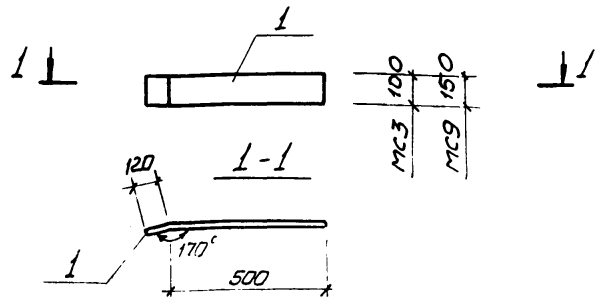

Формат	Зона	Поз.	Обозначение	Наименование	Кол	Прим.
				Документация		
А4			902-1-76.83-КЖН-ТТ2	Технические требования		
				МС 3		
				Детали		
Б.ч.		1		Полоса $\frac{Б\text{-}2\ 10\times100\ ГОСТ\ 103\text{-}76}{ВСт.3кп2\ ГОСТ\ 535\text{-}79}$ 620	1	4,9кг
				МС9		
				Детали		
Б.ч.		1		Полоса $\frac{Б\text{-}2\ 10\times150\ ГОСТ\ 103\text{-}76}{ВСт.3кп2\ ГОСТ\ 535\text{-}79}$ 620	1	7,3кг

Привязан:

Инв.№

ТП 902-1-76.83-КЖН-МС3, МС9

Изделие соединительное МС3, МС9

Стадия	Масса	Масштаб
Р	см. табл.	б/м
Лист	Листов 1	

Госстрой СССР Союзводоканалниипроект Харьковский Водоканалпроект

Нач.отд.	Шейко	
Н.контр.	Власенко	
Рук.гр.	Кунцевич	
Ст.инж.	Шмандий	
Инженер	Мурашникова	

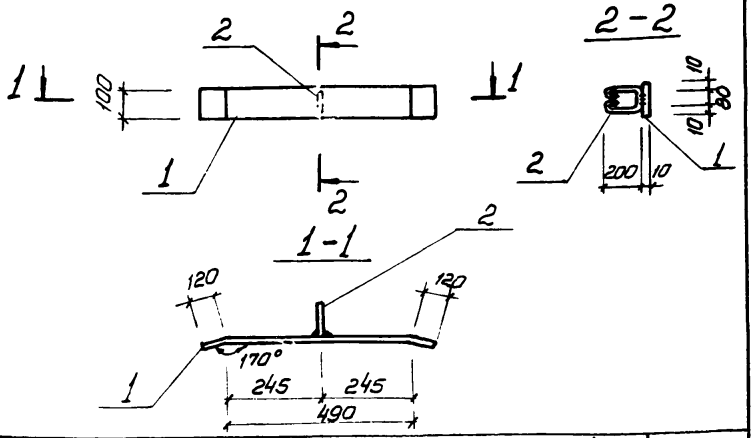

Формат	Зона	Поз.	Обозначение	Наименование	Кол.	Примеч.
				Документация		
А4			902-1-76.83-КЖН-ТТ2	Технические требования		
				Детали		
Б.ч.		1		Полоса $\frac{Б\text{-}2\ 10\times100\ ГОСТ\ 103\text{-}76}{ВСт.3кп2\ ГОСТ\ 535\text{-}79}$ ℓ=730	1	5,7кг
Б.ч		2		ф10АI ГОСТ 5781-82 ℓ=630	1	0,4кг

Привязан:

Инв.№

Взам.инв.№ | Подпись и дата | Инв.№ подл.

ТП 902-1-76.83-КЖН-МС4

Изделие соединительное МС4

Стадия	Масса	Масштаб
Р	6,1кг	б/м
Лист	Листов 1	

Госстрой СССР Союзводоканалниипроект Харьковский Водоканалпроект

Нач.отд.	Шейко	
Н.контр.	Власенко	
Рук.гр.	Кунцевич	
Ст.инж.	Шмандий	
Инженер	Мурашникова	

Альбом VI

Типовой проект 902-1-76.83

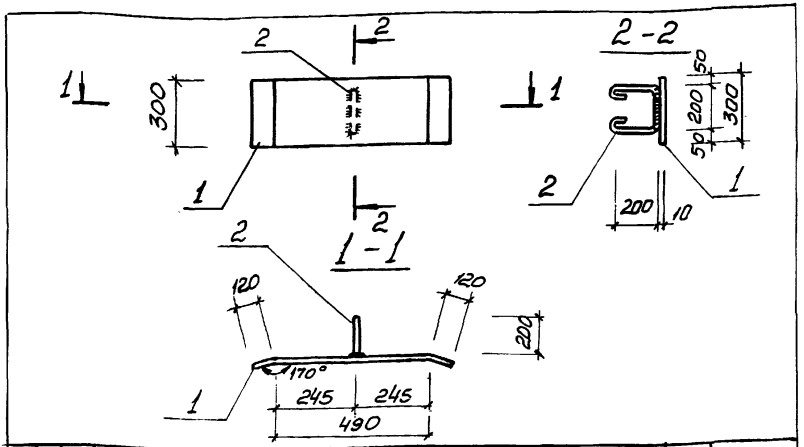

Формат	Зона	Поз.	Обозначение	Наименование	Кол.	Примеч.
				Документация		
А4			902-1-76.83 КЖИ-ТТ2	Технические требования		
				Детали		
Б.Ч.		1		Полоса $\frac{\text{Б-2 } 10\times300 \text{ ГОСТ } 82\text{-}70}{\text{ВСт3кп2-1 ТУ14-1-3023-80}}$ Т30	1	17,2 кг
Б.Ч.		2		ф10 АI ГОСТ 5781-82 ℓ = 750	1	0,5 кг

Привязан:

Инв. №

Взам. инв. №

Подпись и дата

Инв. № подл.

Нач. отд.	Шейко	
Н. контр.	Власенко	
Рук. гр.	Кунцевич	
Ст. инж.	Шмандий	
Инжен.	Мирошникова	

ТП 902-1-76.83-КЖИ-МС5

Изделие соединительное МС5

Стадия	Масса	Масштаб
Р	17,7 кг	5/м
Лист	Листов 1	

Госстрой СССР Союзводоканалниипроект Харьковский Водоканалпроект

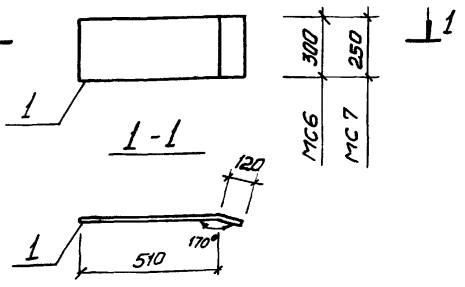

Формат	Зона	Поз.	Обозначение	Наименование	Кол.	Примеч.
				Документация		
А4			902-1-76.83 КЖИ-ТТ2	Технические требования		
				МС6		
				Детали		
Б.Ч.		1		Полоса $\frac{\text{Б-2 } 10\times300 \text{ ГОСТ } 82\text{-}70}{\text{ВСт3кп2-1 ТУ14-1-3023-80}}$ 680	1	14,8 кг
				МС7		
				Детали		
Б.Ч.		1		Полоса $\frac{\text{Б-2 } 10\times250 \text{ ГОСТ } 82\text{-}70}{\text{ВСт3кп2-1 ТУ14-1-3023-80}}$ 630	1	12,4 кг

Привязан:

Инв. №

Взам. инв. №

Подпись и дата

Инв. № подл.

Нач. отд.	Шейко	
Н. контр.	Власенко	
Рук. гр.	Кунцевич	
Ст. инж.	Шмандий	
Инжен.	Мирошникова	

ТП 902-1-76.83-КЖИ-МС6, МС7

Изделие соединительное МС6, МС7

Стадия	Масса	Масштаб
Р	ст. табл.	5/м
Лист	Листов 1	

Госстрой СССР Союзводоканалниипроект Харьковский Водоканалпроект

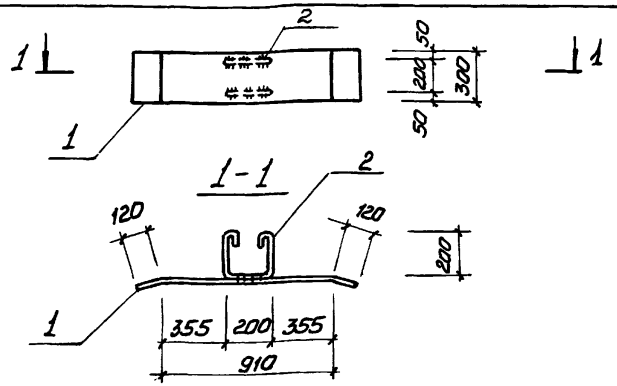

Формат	Зона	Поз.	Обозначение	Наименование	Кол	Примеч.
				Документация		
А4			902-1-76.83-КЖИ-ТТ2	Технические требования		
				Детали		
Б.Ч.		1		Полоса $\frac{\text{Б-2 10×300 ГОСТ 82-70}}{\text{ВСт3 КП2-1-ТУ14-1-3023-80}}$ 1150	1	27,1кг
Б.Ч.		2		ф10АI ГОСТ 5781-82 ℓ=750	2	0,5кг

Привязан:

Инв.№

Нач.отд.	Шейко	
Н.контр.	Власенко	
Рук.гр.	Кунцевич	
Ст.инж.	Шмандий	
Инжен.	Мирошникова	

ТП902-1-76.83-КЖИ-МС8

Изделие соединительное МС8

Стадия	Масса	Масштаб
Р	28,1 кг	б/м
Лист	Листов 1	

Госстрой СССР
Союзводоканалниипроект
Харьковский
Водоканалпроект

Формат А4

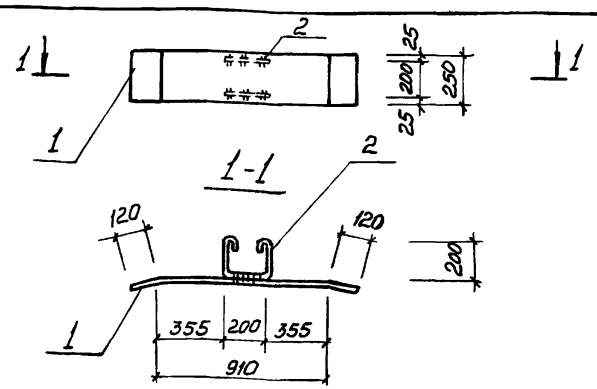

Формат	Зона	Поз.	Обозначение	Наименование	Кол.	Примеч.
				Документация		
А4			902-1-76.83-КЖИ-ТТ2	Технические требования		
				Детали		
Б.Ч		1		Полоса $\frac{\text{Б-2 10×250 ГОСТ 82-70}}{\text{ВСт3 КП2-1-ТУ14-1-3023-80}}$ 1150	1	22,6кг
Б.Ч.		2		ф10АI ГОСТ 5781-82 ℓ=750	2	0,5кг

Взам.инв.№ | Подпись и дата | Инв.№ подл.

Привязан:

Инв.№

Нач.отд.	Шейко	
Н.контр.	Власенко	
Рук.гр.	Кунцевич	
Ст.инж.	Шмандий	
Инжен.	Мирошникова	

ТП902-1-76.83-КЖИ-МС10

Изделие соединительное МС10

Стадия	Масса	Масштаб
Р	23,6 кг	б/м
Лист	Листов 1	

Госстрой СССР
Союзводоканалниипроект
Харьковский
Водоканалпроект

Формат А4

Формат	Зона	Поз.	Обозначение	Наименование	Кол.	Прим.
				Документация		
А4			902-1-76.83-КЖИ-МС11, МС12, МС13, МС15, МС16 СБ	Сборочный чертеж		
А4			-ТТ2	Технические требования		
				МС11		
				Детали		
Б.Ч.		1		Полоса Б-2 10×300 ГОСТ 82-70 / В Ст.3 кп2-1 ТУ 14-1-3023-80 420	1	
				МС12		
				Детали		
Б.Ч.		1		Полоса Б-2 10×250 ГОСТ 82-70 / В Ст.3 кп2-1 ТУ 14-1-3023-80 420	1	
				МС13		
				Детали		
Б.Ч.		1		Полоса Б-2 10×150 ГОСТ 103-76 / В Ст.3 кп2 ГОСТ 535-79 410	1	
				МС15		
				Детали		
Б.Ч.		1		Полоса Б-2 10×50 ГОСТ 103-76 / В Ст.3 кп2 ГОСТ 535-79 410	1	
				МС16		
				Детали		
Б.Ч.		1		Полоса Б-2 10×50 ГОСТ 103-76 / В Ст.3 кп2 ГОСТ 535-79 620	1	

Привязан:

Инв. №

Инв. № подл. | Подпись и дата | Взам. инв. №

Нач. отд.	Шейко	
Н. контр.	Власенко	
Рук. гр.	Кунцевич	
Ст. инж.	Шмандий	
Инжен.	Мирошников	

ТП 902-1-76.83-КЖИ-МС11, МС12, МС13, МС15, МС16

Изделие соединительное МС11, МС12, МС13, МС15, МС16

Стадия	Лист	Листов
Р		1

Госстрой СССР Союзводоканалниипроект Харьковский Водоканалпроект

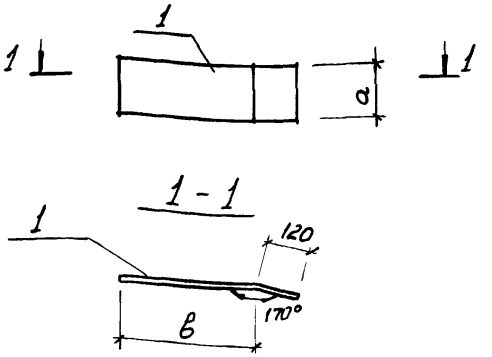

Марка	а мм	в мм	Масса кг
МС 11	300	300	9,89
МС 12	250	300	8,24
МС 13	150	290	4,83
МС 15	50	290	1,61
МС 16	50	500	2,44

Привязан:

Инв. №

Инв. № подл. | Подпись и дата | Взам. инв. №

Нач. отд.	Шейко	
Н. контр.	Власенко	
Рук. гр.	Кунцевич	
Ст. инж.	Шмандий	
Инжен.	Мирошников	

ТП 902-1-76.83-КЖИ-МС11, МС12, МС13, МС15, МС16 СБ

Изделие соединительное МС11, МС12, МС13, МС15, МС16. (Сборочный чертеж)

Стадия	Масса	Масштаб
Р	См. табл.	1/м
Лист	Листов 1	

Госстрой СССР Союзводоканалниипроект Харьковский Водоканалпроект

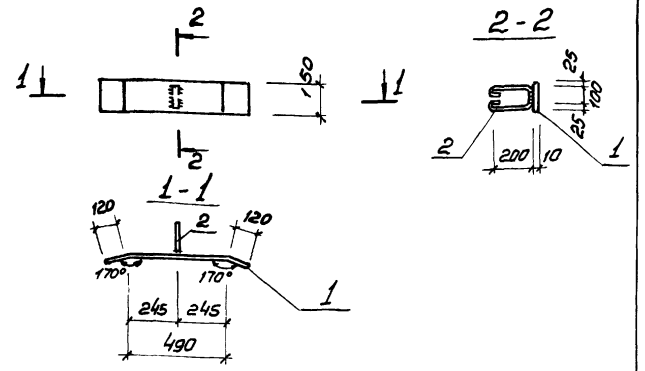

Формат	Зона	Поз.	Обозначение	Наименование	Кол.	Примеч.
				Документация		
А4			902-1-76.83-КЖИ-ТТ2	Технические требования		
				Детали		
Б.Ч.		1		Полоса $\frac{Б\text{-}2\ 10\times150\ ГОСТ\ 103\text{-}76}{В\ Ст3кп2\ ГОСТ\ 535\text{-}79}$ ℓ=730	1	8,6 кг
Б.Ч.		1		ф10 А I ГОСТ 5781-82 ℓ=650	1	0,4 кг.

Привязан:

Инв. №

ТП 902-1-76.83-КЖИ-МС14

Изделие соединительное МС14	Стадия: Р	Масса: 9,0 кг
	Масштаб: б/м	
	Лист	Листов 1

Госстрой СССР Союзводоканалниипроект Харьковский Водоканалпроект

Нач. отд.	Шейко	
Н. контр.	Власенко	
Рук. гр.	Кунцевич	
Ст. инж.	Шмандий	
Инжен.	Мирошникова	

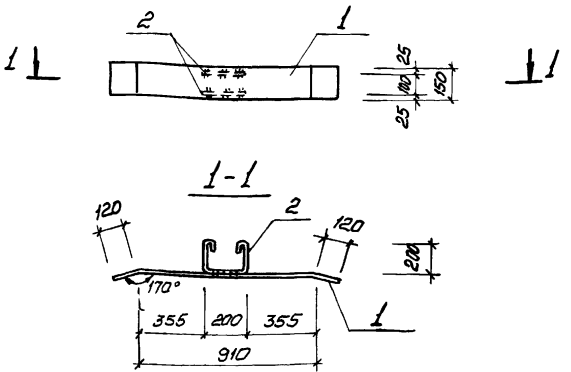

Формат	Зона	Поз.	Обозначение	Наименование	Кол.	Примеч.
				Документация		
А4			902-1-76.83-КЖИ-ТТ2	Технические требования		
				Детали		
Б.Ч		1		Полоса $\frac{Б\text{-}2\ 10\times150\ ГОСТ\ 103\text{-}76}{В\ Ст3кп2\ ГОСТ\ 535\text{-}79}$ ℓ=1150	1	13,5 кг
Б.Ч		2		ф10 А I ГОСТ 5781-82 ℓ=750	2	0,5 кг

Привязан:

Инв. №

Взам. инв. №

Подпись и дата

Инв. № подл.

ТП 902-1-76.83-КЖИ-МС17

Изделие соединительное МС17	Стадия: Р	Масса: 14,5 кг
	Масштаб: б/м	
	Лист	Листов 1

Госстрой СССР Союзводоканалниипроект Харьковский Водоканалпроект

Нач. отд.	Шейко	
Н. контр.	Власенко	
Рук. гр.	Кунцевич	
Ст. инж.	Шмандий	
Инжен.	Мирошникова	

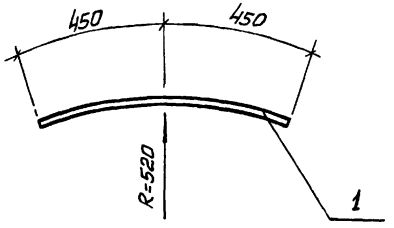

Формат	Зона	Поз.	Обозначение	Наименование	Кол.	Примеч.
				Документация		
А4			902-1-76.83-КЖИ-ТТ2	Технические требования		
				Детали		
Б.Ч.		1		ф16 А III ГОСТ 5781-82 ℓ=900	1	14,2 кг.

Привязан:

Инв.№

Взам.инв.№ | Подпись и дата | Инв.№ подл.

Нач. отд.	Шейко	
Н. контр.	Власенко	
Рук. гр.	Кунцевич	
Ст. инж.	Шмандий	
Техн.	Слатенко	

ТП 902-1-76.83-КЖИ-МС22

Изделие соединительное МС22

Стадия	Масса	Масштаб
Р	14,2 кг	б/м
Лист	Листов 1	

Госстрой СССР
Союзводоканалниипроект
Харьковский Водоканалпроект

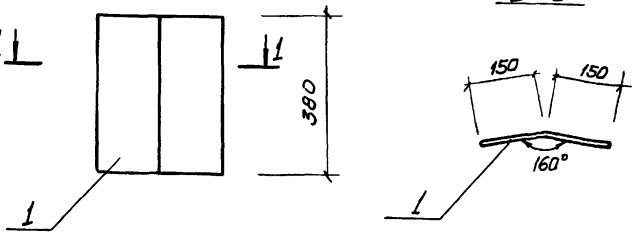

Формат	Зона	Поз.	Обозначение	Наименование	Кол.	Примеч.
				Документация		
А4			902-1-76.83-КЖИ-ТТ2	Технические требования		
				Детали		
Б.Ч.		1		Полоса Б-2 10×300 ГОСТ 82-70 / Ст3кп2-1 ТУ 14-1-3023-80 380	1	8,95 кг.

Привязан:

Инв.№

Взам.инв.№ | Подпись и дата | Инв.№ подл.

Нач. отд.	Шейко	
Н. контр.	Власенко	
Рук. гр.	Кунцевич	
Ст. инж.	Шмандий	
Техник	Слатенко	

ТП 902-1-76.83-КЖИ-МС23

Изделие соединительное МС23

Стадия	Масса	Масштаб
Р	8,95 кг	1:10
Лист	Листов 1	

Госстрой СССР
Союзводоканалниипроект
Харьковский Водоканалпроект

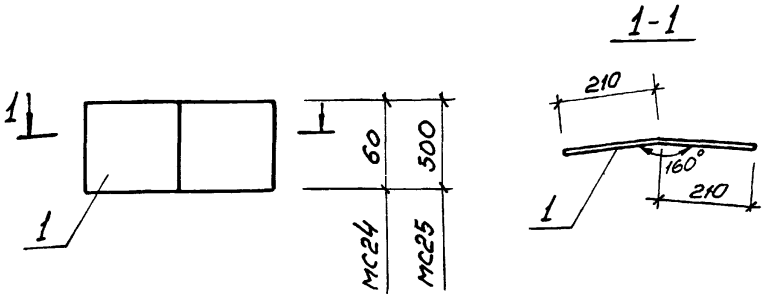

Формат	Зона	Поз.	Обозначение	Наименование	Кол.	Примеч.
				Документация		
А4			902-1-76.83-КЖИ-ТТ2	Технические требования		
				МС24		1,19кг
				Детали		
Б.ч.		1		Полоса $\frac{Б\text{-}2\ 6\times60\ ГОСТ\ 103\text{-}76}{ВСт3кп2\text{-}1\ ГОСТ\ 535\text{-}79}$ 420	1	1,19кг
				МС25		13,2кг
				Детали		
Б.ч.		1		Полоса $\frac{Б\text{-}2\ 8\times500\ ГОСТ\ 82\text{-}70}{ВСт3кп2\text{-}1\ ТУ14\text{-}1\text{-}3023\text{-}80}$ 420	1	13,2кг.

Привязан:

Инв.№

Нач.отд.	Шейко		
Н. контр.	Власенко		
Рук. гр.	Кунцевич		
Ст. инж.	Шмандий		
Техник	Слатенко		

ТП 902-1-76.83-КЖИ-МС24, МС25

Изделие соединительное МС24, МС25

Стадия	Масса	Масштаб
Р	см. табл.	б/м
Лист	Листов 1	

Госстрой СССР Союзводоканалниипроект Харьковский Водоканалпроект

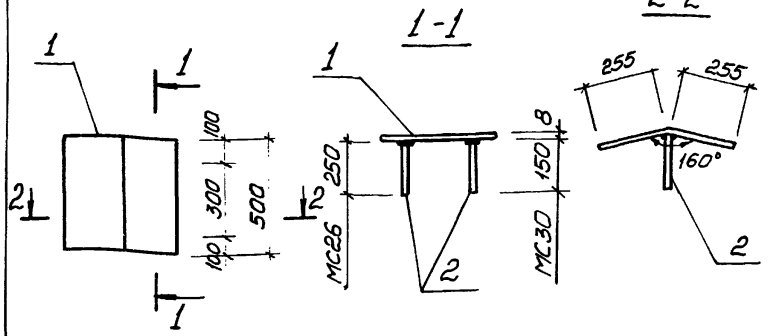

Формат	Зона	Поз.	Обозначение	Наименование	Кол.	Примечание
				Документация		
А4			902-1-76.83-КЖИ-ТТ2	Технические требования		
				МС26		16,32кг
				Детали		
Б.ч.		1		Полоса $\frac{Б\text{-}2\ 8\times500\ ГОСТ\ 82\text{-}70}{ВСт3кп2\text{-}1\ ТУ14\text{-}1\text{-}3023\text{-}80}$ ℓ=510	1	16,0кг
Б.ч.		2		ф10AIII ГОСТ 5781-82, ℓ=250	2	0,16кг.
				МС30		16,18кг
				Детали		
Б.ч.		1		Полоса $\frac{Б\text{-}2\ 500\times8\ ГОСТ\ 82\text{-}70}{ВСт3кп2\text{-}1\ ТУ14\text{-}1\text{-}3023\text{-}80}$ ℓ=510	1	16,0кг.
Б.ч.		2		ф10AIII ГОСТ 5781-82, ℓ=150	2	0,09кг

Инв.№ подл. | Подпись и дата | Взам.инв.№

Привязан:

Инв.№

Нач.отд.	Шейко		
Н. контр.	Власенко		
Рук. гр.	Кунцевич		
Ст. инж.	Шмандий		
Техник	Слатенко		

ТП 902-1-76.83-КЖИ-МС26, МС30

Изделие соединительное МС26, МС30

Стадия	Масса	Масштаб
Р	см. табл.	б/м
Лист	Листов 1	

Госстрой СССР Союзводоканалниипроект Харьковский Водоканалпроект

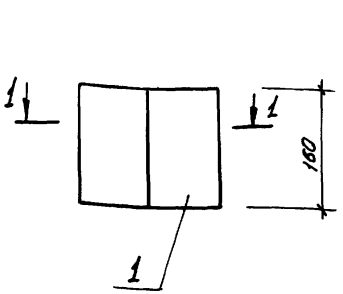

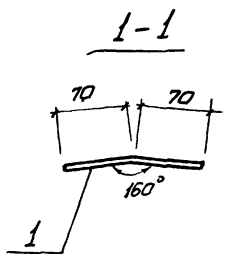

Формат	Зона	Поз.	Обозначение	Наименование	Кол.	Примеч.
				Документация		
А4			902-1-76.83-КЖИ-ТТ2	Технические требования		
				Детали		
Б.ч.		1		Полоса $\frac{Б\text{-}2\ 12\times140\ ГОСТ\ 103\text{-}76}{ВСт3кп2\ ГОСТ\ 535\text{-}79}$ 160	1	2,11 кг

Привязан:

Инв. №

Нач. отд.	Шейко		
Н. контр.	Власенко		
Рук. гр.	Кунцевич		
Ст. инж.	Шмандий		
Техник	Слатенко		

ТП 902-1-76.83-КЖИ-МС27

Изделие соединительное МС27

Стадия	Масса	Масштаб
Р	2,11 кг	б/м
Лист	Листов 1	

Госстрой СССР Союзводоканалниипроект Харьковский Водоканалпроект

Инв. № подл. | Подпись и дата | Взам. инв. №

Формат А4

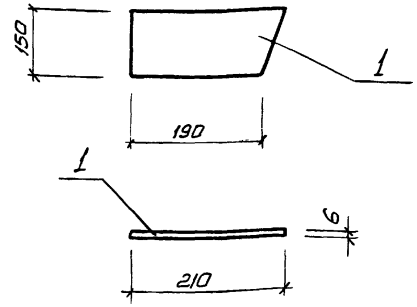

Формат	Зона	Поз.	Обозначение	Наименование	Кол.	Примеч.
				Документация		
А4			902-1-76.83-КЖИ-ТТ2	Технические требования		
				Детали		
Б.ч.		1		Полоса $\frac{Б\text{-}2\ 12\times140\ ГОСТ\ 103\text{-}76}{ВСт3кп2\ ГОСТ\ 535\text{-}79}$ 200	1	1,41 кг

Привязан:

Инв. №

Нач. отд.	Шейко		
Н. контр.	Власенко		
Рук. гр.	Кунцевич		
Ст. инж.	Шмандий		
Техник	Слатенко		

ТП 902-1-76.83-КЖИ-МС28

Изделие соединительное МС28

Стадия	Масса	Масштаб
Р	1,41 кг	б/м
Лист	Листов 1	

Госстрой СССР Союзводоканалниипроект Харьковский Водоканалпроект

Инв. № подл. | Подпись и дата | Взам. инв. №

Копир Щербанова

Формат А4

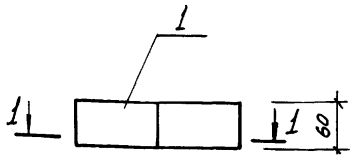

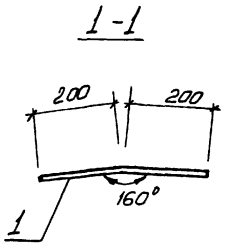

Формат	Зона	Поз.	Обозначение	Наименование	Кол.	Примеч.
				Документация		
А4			902-1-76.83-КЖИ-ТТ2	Технические требования		
				Детали		
Б.ч.		1		Полоса $\frac{Б\text{-}2\ 6\times60\ ГОСТ\ 103\text{-}76}{ВСт3кп2\ ГОСТ\ 535\text{-}79}$ 460	1	1,13кг

Привязан:

Инв.№

ТП 902-1-76.83-КЖИ-МС29

Изделие соединительное МС29

Стадия	Масса	Масштаб
Р	1,13кг	1/м
Лист	Листов 1	

Госстрой СССР Союзводоканалпроект Харьковский Водоканалпроект

Нач.отд.	Шейко	
Н.контр.	Власенко	
Рук.гр.	Кунцевич	
Ст.инж.	Шмандий	
Техник	Слатенко	

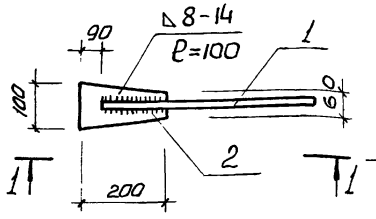

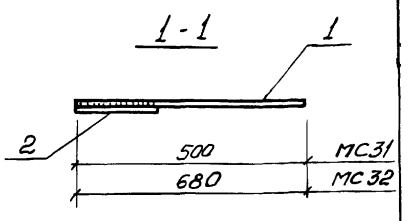

Формат	Зона	Поз.	Обозначение	Наименование	Кол.	Примеч.
				Документация		
А4			902-1-76.83-КЖИ-ТТ2	Технические требования		
				МС31		2,87кг
				Детали		
Б.ч.		1		ф25 AIII ГОСТ 5781-82 ℓ=500	1	1,93кг
Б.ч.		2		Полоса $\frac{Б\text{-}2\ 6\times100\ ГОСТ\ 103\text{-}76}{ВСт3кп2\ ГОСТ\ 535\text{-}79}$ 200	1	0,94кг
				МС-32		3,44кг
				Детали		
Б.ч.		1		ф25 AIII ГОСТ 5781-82 ℓ=680	1	2,5кг
Б.ч.		2		Полоса $\frac{Б\text{-}2\ 6\times100\ ГОСТ\ 103\text{-}76}{ВСт3кп2\ ГОСТ\ 535\text{-}79}$ 200	1	0,94кг

Привязан:

Инв.№

Инв.№ подл. | Подпись и дата | Взам.инв.№

ТП 902-1-76.83-КЖИ-МС31, МС32

Изделие соединительное МС31, МС32.

Стадия	Масса	Масштаб
Р	см. табл.	1/м
Лист	Листов 1	

Госстрой СССР Союзводоканалпроект Харьковский

Нач.отд.	Шейко	
Н.контр.	Власенко	
Рук.гр.	Кунцевич	
Ст.инж.	Шмандий	
Техник	Слатенко	

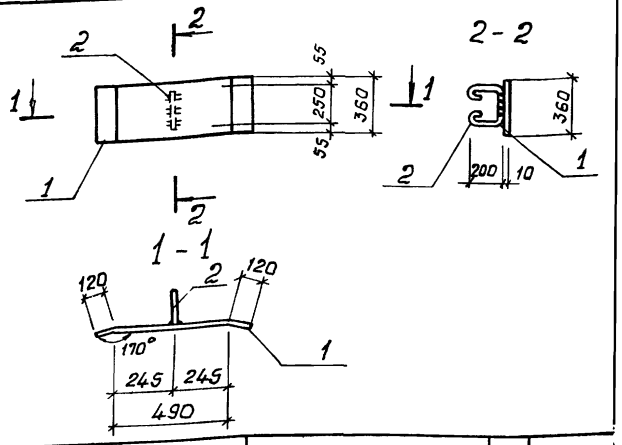

Формат	Зона	Поз.	Обозначение	Наименование	Кол.	Прим.
				Документация		
А4			902-1-76.83-КЖИ-ТТ2	Технические требования		
				Детали		
Б.ч.				Полоса $\frac{Б\text{-}210\times360\ ГОСТ\ 82\text{-}70\ 730}{В\ Ст.3\ кп2\text{-}1\ ТУ\ 14\text{-}1\text{-}3023\text{-}80}$	1	20.6 кг
Б.ч.				ф10АI ГОСТ 5781-82 ℓ=800	1	0.5 кг

Привязан:

Инв. №

Нач.отд	Шейко	
Н.контр.	Власенко	
Рук. гр.	Кунцевич	
Гл.инж.	Шмандий	
Инжен.	Мурошникова	

ТП 902-1-76.83-КЖИ-МС38

Изделие соединительное МС38

Стадия	Масса	Масштаб
Р	21.1 кг	б/м
Лист	Листов 1	

Госстрой СССР Союзводоканалниипроект Харьковский Водоканалпроект

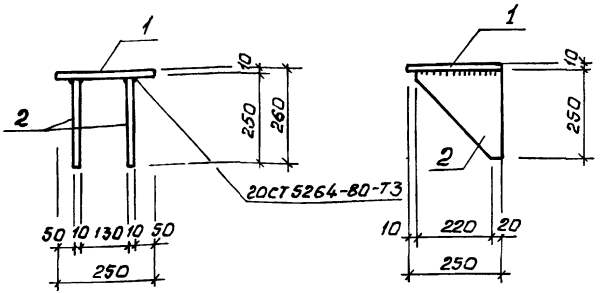

Формат	Зона	Поз.	Обозначение	Наименование	Кол.	Примеч.
				Документация		
А4			902-1-76.83 КЖИ-ТТ2	Технические требования		
				Детали		
Б.ч.		1		Полоса $\frac{10\times250\ ГОСТ\ 82\text{-}70}{Ст3кп2\text{-}1\ ТУ\ 14\text{-}1\text{-}3023\text{-}80}$ 250	1	4,9 кг
Б.ч.		2		Полоса $\frac{10\times250\ ГОСТ\ 82\text{-}70}{Ст3кп2\text{-}1\ ТУ\ 14\text{-}1\text{-}3023\text{-}80}$ 240	2	4.7 кг

Привязан:

Инв. №

Нач.отд	Шейко	
Н.контр.	Власенко	
Рук. гр.	Кунцевич	
Ст.инж.	Шмандий	

ТП 902-1-76.83-КЖИ-МС40

Изделие соединительное МС40

Стадия	Масса	Масштаб
Р	14.3 кг	1:10
Лист	Листов 1	

Госстрой СССР Союзводоканалниипроект Харьковский Водоканалпроект

gost.e-ecolog.ru