ТИПОВОЙ ПРОЕКТ

902-1-76.83

КАНАЛИЗАЦИОННАЯ НАСОСНАЯ СТАНЦИЯ

ПРОИЗВОДИТЕЛЬНОСТЬЮ 200-1200 $м^3/ч$

НАПОРОМ 12-27м С РЕШЕТКАМИ-ДРОБИЛКАМИ

ПРИ ГЛУБИНЕ ЗАЛОЖЕНИЯ

ПОДВОДЯЩЕГО КОЛЛЕКТОРА 7,0м

/СБОРНО-МОНОЛИТНЫЙ ВАРИАНТ/

Альбом IV

19188-01

ЦЕНА 3-34

Отмарков 06 1284

gost.e-ecolog.ru

ЦЕНТРАЛЬНЫЙ ИНСТИТУТ ТИПОВОГО ПРОЕКТИРОВАНИЯ
ГОССТРОЯ СССР

Москва, А-445 Смольная ул 22

Сдано в печать XII 1983 года

Заказ № 14134 Тираж 600 экз

ТИПОВОЙ ПРОЕКТ
902-1-76.83

КАНАЛИЗАЦИОННАЯ НАСОСНАЯ СТАНЦИЯ ПРОИЗВОДИТЕЛЬНОСТЬЮ 200 - 1200 м³/ч, НАПОРОМ 12-27 м С РЕШЕТКАМИ-ДРОБИЛКАМИ ПРИ ГЛУБИНЕ ЗАЛОЖЕНИЯ ПОДВОДЯЩЕГО КОЛЛЕКТОРА 7,0 м (Сборно-монолитный вариант)

СОСТАВ ПРОЕКТА:

АЛЬБОМ	I	Пояснительная записка (из ТП 902-1-70.83)
АЛЬБОМ	II	Технологические решения. Внутренний водопровод и канализация. Отопление и вентиляция. (из ТП 902-1-70.83)
АЛЬБОМ	III	Архитектурно-строительные решения. Надземная часть. Общие чертежи, узлы и детали (из ТП 902-1-70.83)
АЛЬБОМ	IV	Стоительные решения. Подземная часть. Сборно-монолитный вариант. (опускной способ в сухих и мокрых грунтах).
АЛЬБОМ	V	Надземная часть. Изделия. (из ТП 902-1-70.83)
АЛЬБОМ	VI	Подземная часть. Изделия.
АЛЬБОМ	VII	Электрооборудованние, автоматизация и технологический контроль. (из т.п. 902-1-70.83)
АЛЬБОМ	VIII	Спецификации оборудования (из ТП 902-1-70.83)
АЛЬБОМ	IX	Сборник спецификаций оворудования (из ТП 902-1-70.83)
АЛЬБОМ	X	Ведомости потребности в материалах. (Из ТП 902-1-75.83)
АЛЬБОМ	XI	Сметы. Общая часть. (из ТП 902-1-70.83)
АЛЬБОМ	XII	Сметы. Подземная часть. Сборно-монолитный вариант. (Опускной способ-в сухих и мокрых грунтах).

АЛЬБОМ IV

РАЗРАБОТАН
ПРОЕКТНЫМ ИНСТИТУТОМ
„ХАРЬКОВСКИЙ ВОДОКАНАЛПРОЕКТ"

ГЛАВНЫЙ ИНЖЕНЕР ИНСТИТУТА Г.А. Бондаренко
ГЛАВНЫЙ ИНЖЕНЕР ПРОЕКТА В.С. Лялюк

УТВЕРЖДЕН ПРОТОКОЛОМ ТЕХНИЧЕСКОГО СОВЕТА ИНСТИТУТА „СОЮЗВОДОКАНАЛПРОЕКТ"
от 27.06 1983 г № 32 и ВВЕДЕН В ДЕЙСТВИЕ в/о „СОЮЗВОДОКАНАЛНИИПРОЕКТ".
ПРИКАЗ № 259 от 28.10 1983 г.

Привязан

Инв. №

СОДЕРЖАНИЕ

№п.п.	Наименование	Лист	Стр
1	Содержание		2
	Основной комплект КЖ		
2	Общие данные (начало)	1	3
3	Общие данные (окончание)	2	4
4	Планы на отм. -6.250 и в.о.с. Разрезы 1-1, 2-2	3	5
5	Схема расположения монолитных конструкций подземной части	4	6
6	Схема расположения стеновых панелей. Разрезы 1-1; 2-2	5	7
7	Схема расположения стеновых панелей. Развертка наружной стены. Узел I	6	8
8	Схема расположения стеновых панелей. Узлы II÷IV	7	9
9	Схема расположения стеновых панелей. Узлы V÷VII	8	10
9	Схема расположения стеновых панелей. Узлы VIII÷X	9	11
11	Схема расположения стеновых панелей. Узлы XI÷XV	10	12
12	Схема расположения стеновых панелей. Узлы XVI÷XVIII	11	13
13	Схема расположения стеновых панелей. Узлы XIX; XX	12	14
14	Схема расположения стеновых панелей. Узлы XXI÷XXII	13	15
15	Схема расположения стеновых панелей. Спецификация (клиновидный стык) Узел XXIII	14	16
16	Схема расположения стеновых панелей. Спецификация (шпоночный стык)	15	17
17	Плита днища ПДм1. Общий вид и схема армирования (в сухих грунтах)	16	18
18	Плита днища ПДм1. Схема армирования. Спецификация (в сухих грунтах)	17	19
19	Плита днища ПДм1. Общий вид и схема армирования (в мокрых грунтах)	18	20
20	Плита днища ПДм1. Схема армирования Спецификация (в мокрых грунтах)	19	21
21	РКм2 Перекрытие на отм. -6.200. План и сечения 1-1÷3-3, 7-7	20	22
22	РКм2. Перекрытие на отм -6.200. Элемент плана 1. Сечения 4-4÷6-6	21	23
23	РКм2. Схема армирования. Плита Пм1, балки Бм1÷Бм3	22	24
24	РКм2, РКм3. Схема армирования. Балки Бм4÷÷Бм8, колонны Км1, Км2	23	25
25	РКм2. Схема армирования. Лоток ЛТм1.	24	26
26	РКм2. Схема армирования. Спецификация (начало)	25	27
27	РКм2. Схема армирования. Спецификация (окончание)	26	28
28	РКм3. Перекрытие на отм. -6200. План и сечения 1-1÷3-3, 7-7	27	29
29	РКм3. Элемент плана 1. Сечения 4-4÷6-6	28	30
30	РКм3. Схема армирования. Плита Пм1, Балки Бм1÷Бм3.	29	31
31	РКм3. Схема армирования. Лоток ЛТм2	30	32
32	РКм3. Схема армирования. Спецификация (начало)	31	33
33	РКм3 Схема армирования. Спецификация (окончание)	32	34
34	ОКм1. Опорное кольцо. Общий вид	33	35
35	ОКм1. Схема армирования	34	36
36	Окм1. Схема армирования. Спецификация	35	37
	Основной комплект КМ		
37	Общие данные (начало)	1	38
38	Общие данные (окончание)	2	39
39	Схема расположения лестниц и лестничных площадок. Разрезы 1-1; 2-2.	3	40
40	Схемы узлов лестниц. Узел I	4	41
41	Узлы II÷V	5	42

Альбом IV

Типовой проект 902-1-76.83

Инв.№подл. | Подпись и дата | Взам.инв.№

Привязан:

Инв.№

Копировал Пихарева

Формат А2

Ведомость чертежей основного комплекта КЖ

Лист	Наименование	Примечан.
1	Общие данные (начало)	
2	Общие данные (окончание)	
3	Планы на отм. -6.250 и 8.605. Разрезы 1-1; 2-2	
4	Схема расположения монолитных конструкций подземной части.	
5	Схема расположения стеновых панелей. Разрезы 1-1; 2-2	
6	Схема расположения стеновых панелей. Развертка наружной стены. Узел I	
7	Схема расположения стеновых панелей. Узлы II ÷ IV	
8	Схема расположения стеновых панелей. Узлы V ÷ VII	
9	Схема расположения стеновых панелей. Узлы VIII ÷ X	
10	Схема расположения стеновых панелей. Узлы XI ÷ XV	
11	Схема расположения стеновых панелей. Узлы XVI ÷ XVIII	
12	Схема расположения стеновых панелей. Узлы XIX, XX	
13	Схема расположения стеновых панелей. Узлы XXI ÷ XXII	
14	Схема расположения стеновых панелей. Спецификация (клиновидный стык). Узел XXIII.	
15	Схема расположения стеновых панелей. Спецификация (шпоночный стык)	
16	Плита днища ПДм 1. Общий вид и схема армирования (в сухих грунтах)	
17	Плита днища ПДм 1. Схема армирования. Спецификация (в сухих грунтах)	
18	Плита днища ПДм 1. Общий вид и схема армирования (в мокрых грунтах)	
19	Плита днища ПДм 1. Схема армирования. Спецификация (в мокрых грунтах)	
20	РКм 2. Перекрытие на отм. -6.200. Планы сечения 1-1 ÷ 3-3, 7-7	
21	РКм 2. Перекрытие на отм. -6.200. Элемент плана 1. Сечения 4-4 ÷ 6-6	
22	РКм 2. Схема армирования. Плита Пм 1, балки Бм 1 ÷ Бм 3	
23	РКм 2, РКм 3. Схема армирования. Балки Бм 4 ÷ Бм 8. Колонны Кп 1, Кп 2	
24	РКм 2. Схема армирования. Лоток ЛТм 1.	
25	РКм 2. Схема армирования. Спецификация (начало)	
26	РКм 2. Схема армирования. Спецификация (окончание)	
27	РКм 3. Перекрытие на отм. -6.200. Планы сечения 1-1 ÷ 3-3, 7-7	
28	РКм 3. Элемент плана 1. Сечения 4-4 ÷ 6-6	
29	РКм 3. Схема армирования. Плита Пм 1, балки Бм 1 ÷ Бм 3	
30	РКм 3. Схема армирования. Лоток ЛТм 2.	
31	РКм 3. Схема армирования. Спецификация. (начало)	
32	РКм 3. Схема армирования. Спецификация. (окончание)	
33	Окм 1. Опорное кольцо. Общий вид.	
34	Окм 1. Схема армирования.	
35	Окм 1. Схема армирования. Спецификация	

Типовой проект разработан в соответствии с действующими нормами и правилами.

Главный инженер проекта /Лялюк/

Ведомость ссылочных и прилагаемых документов

Обозначение	Наименование	Примечание
	Ссылочные документы	
3.901-5	Сальники набивные Ду 50 ÷ 1400 для пропуска труб через стены	
1.400-15 Вып 0; 1	Унифицированные закладные изделия железобетонных конструкций для крепления технологических коммуникаций и устройств	
ГОСТ 23279-78	Сетки сварные из стержней арматуры диаметром до 40 мм	
3.902-1-10	Сборные унифицированные железобетонные стеновые панели подземных частей круглых канализационных насосных станций	
	Прилагаемые документы	
902-1-76.83-КЖИ	Изделия	ал. VI
902-1-76.83-КЖ-ВМ1;	Ведомости потребности	ал. X
902-1-76.83-КЖ-ВМ2.	в материалах	ал. X

Ведомость спецификаций

Лист	Наименование	Примечание
3	Спецификация к схеме расположения монолитных конструкций подземной части	
14	Спецификация к схеме расположения стеновых панелей (клиновидный стык)	
15	Спецификация к схеме расположения стеновых панелей (шпоночный стык)	
17	Спецификация к плите днища (в сухих грунтах)	
19	Спецификация к плите днища (в мокрых грунтах)	
25,26	Спецификация к РКм 2	
31,32	Спецификация к РКм 3	
35	Спецификация к Окм. 1	

Ведомость объемов сборных железобетонных конструкций

№ строки	Наименование группы элементов конструкции	Код	Кол	Примечание
1	Стеновые панели (с клиновидным стыком) – наружные	583100	80.3	м3
2	Стеновые панели (со шпоночным стыком) – наружные	583100	80.3	м3
3	Стеновые панели (с клин. стыком) внутр.	583200	20.1	м3
4	Стеновые панели (со шпоночн. стык.) внутр.	583200	20.1	м3

Материалы на изготовление сборных железобетонных конструкций учтены в ведомости потребности в материалах и отдельно не учитываются.

Привязан:

Инв. №

ТП 902-1-76.83-КЖ

Нач. отд.	Шейко	
Н. контр.	Власенко	
Рук. гр.	Кунцевич	
Ст. инж.	Штрандий	
Инж.	Заборовский	

Канализационная насосная станция полезной емкостью 200 м3/сут. с 4 погружными насосами 12 СМ с решетками-дробилками. Стадия Р; Лист 1; Листов 35

Общие данные (начало)

Госстрой СССР Союзводоканалмонтажпроект Харьковский Водоканалпроект

Инв. № подл. | Подпись и дата | Взам. инв. №

19188-01 4

Расчётные схемы в мокрых грунтах

В период строительства

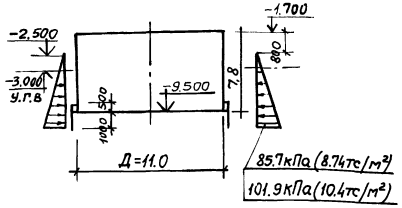

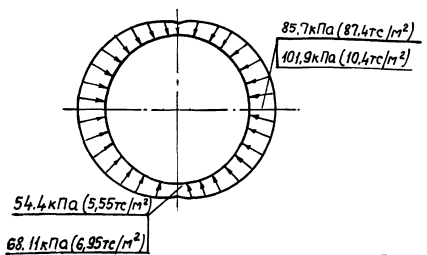

В период эксплуатации

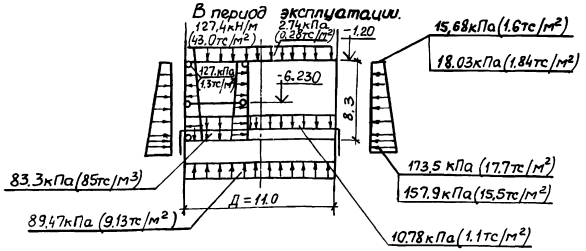

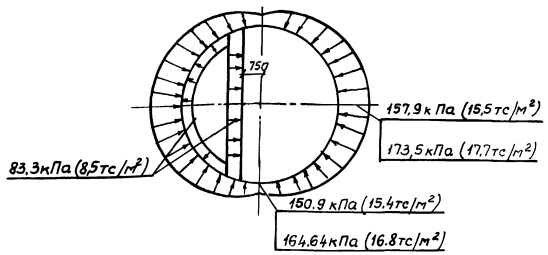

Расчётные схемы в сухих грунтах

В период строительства

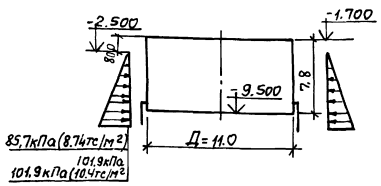

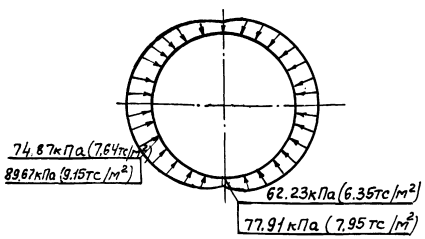

В период эксплуатации

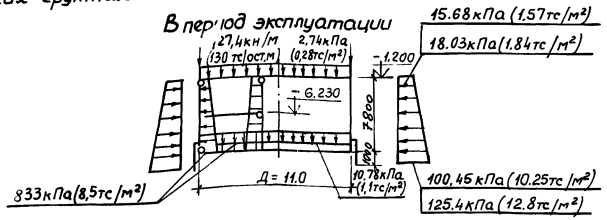

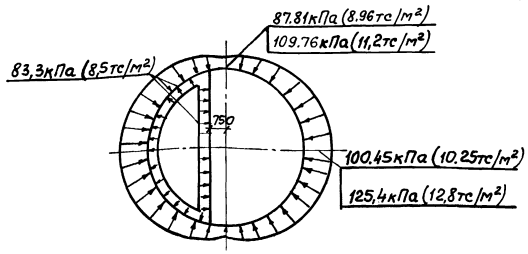

Условные обозначения

15.68кПа (1.6тс/м²)

18.03кПа (1.84тс/м²)

Общие указания

1. Для железобетонных конструкций марка бетона по водонепроницаемости принята В-4, марка бетона по морозостойкости принята, Мрз100 – для районов строительства с температурой наружного воздуха t° = -20°, -30°С, Мрз150 – для районов строительства с температурой наружного воздуха t° = -40°С
2. Уровень грунтовых вод на период эксплуатации принят на отм. -1,650.

Альбом IV

Типовой проект 902-1-76.83

Инв. № подл. | Подпись и дата | Взам. инв. №

Привязан:

Инв. №:

ТП 902-1-76.83-КЖ

Нач. отд.	Шейко		
Н. контр.	Власенко		
Рук. гр.	Боробик		
Ст. инж.	Шмандий		
Ст. техн.	Каменский		

Канализационная насосная станция производительностью 200-1200 м³/ч напором 12-27 м с решетками-дробилками

Стадия	Лист	Листов
Р	2	

Общие данные (окончание)

Госстрой СССР Союзводоканалпроект Харьковский Водоканалпроект

19188-01 5

Копировал Жуглякова

Формат А2

Типовой проект 902-1-76.83 Альбом IV

План на отм. -8.605

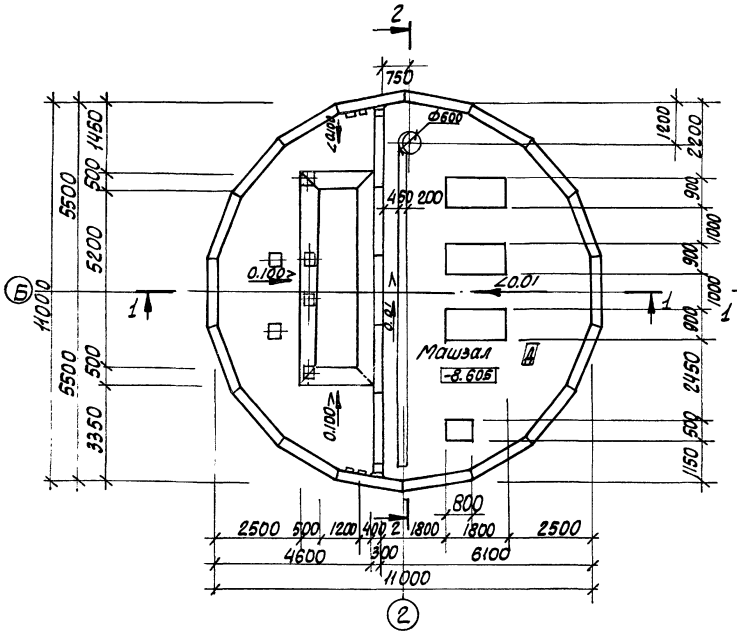

План на отм. -6.200 (для РД-600)

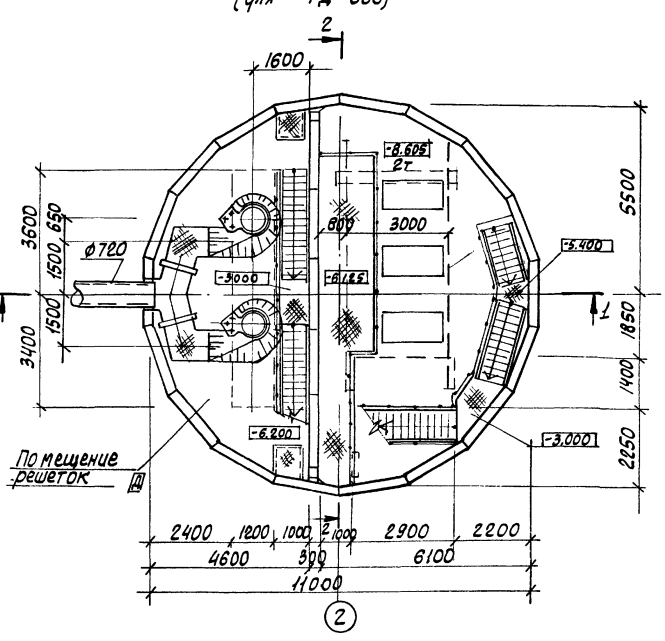

План на отм. -6.200 (для КРД-40м)

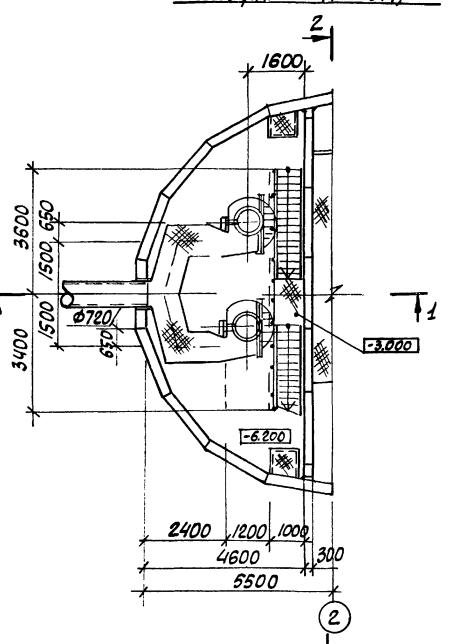

Разрез 1-1

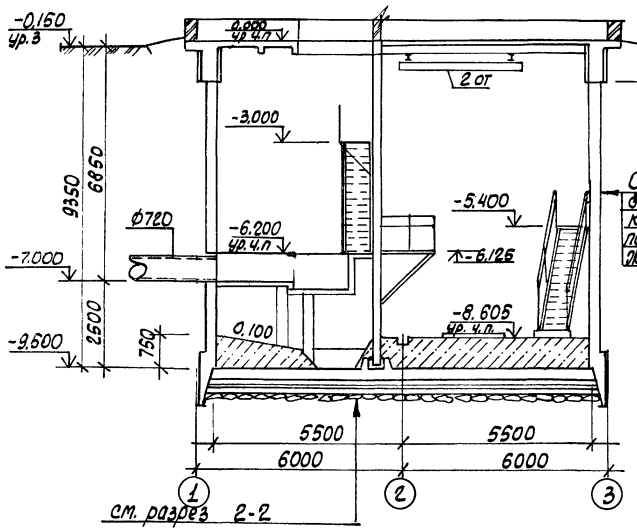

Разрез 2-2

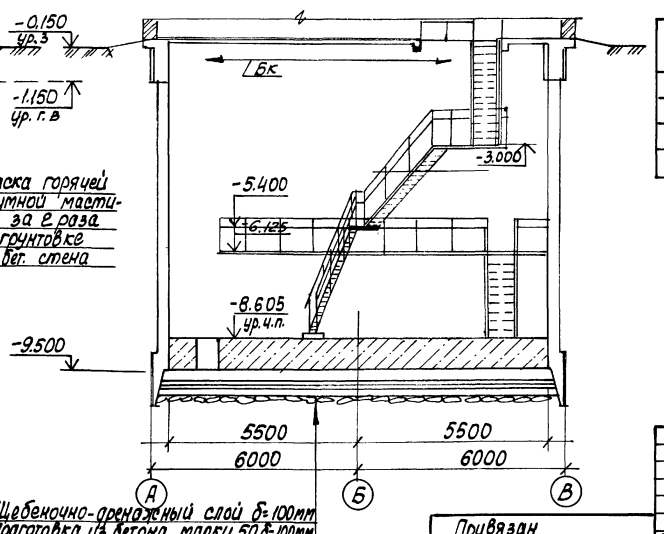

Щебеночно-дренажный слой δ=100мм
Подготовка из бетона марки 50 δ=100мм
Холодная асфальтовая мастика δ=10мм
Стяжка из цементно-песчаного раствора δ=20мм.
Железобетонное днище δ=300мм

Основные строительные показатели

Наименование	ед. изм.	Кол.-во	Примечание
Общая площадь	$м^2$	950	
на расчетную единицу	$м^2$	0,32	
Строительный объем	$м^3$	9090	
на расчетную единицу	$м^3$	2,57	Расчетная единица 100 $м^3$/ч

Показатели на расчётную единицу приведены на надземную и подземную часть

Привязан

Инв. №

Нач. отд.	Шейко	
Гл. спец.	Власенко	
Рук. гр.	Юрьева	
Ст. Арх.	Хесина	
Ст. Техн.	Шевлякова	

ТП 902-1-76.83-КЖ

Канализационная насосная станция производительностью 200-1200 $м^3$/ч напором 12-27м с решетками-дробилками

Стадия Р | Лист 3 | Листов

Планы на отм. -8.605 и -6.200
Разрезы 1-1, 2-2

Госстрой СССР Союзводоканалпроект Харьковский Водоканалпроект

19188-01 6

Инв. № подл. | Подпись и дата | Взам. инв. № | Отд. ВиК-2 Нарижная

Типовой проект 902-1-76.83 Альбом IV

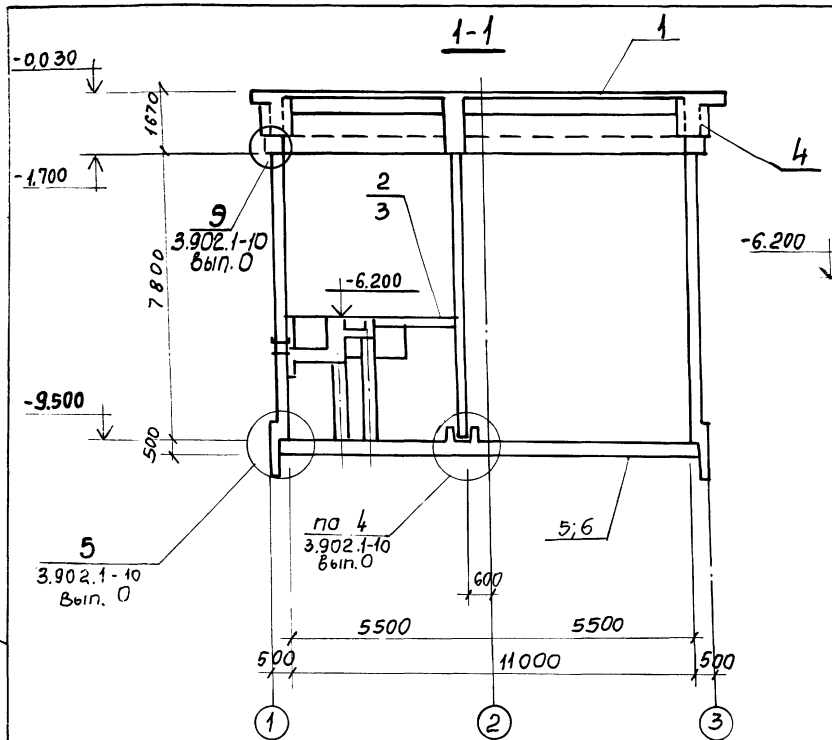

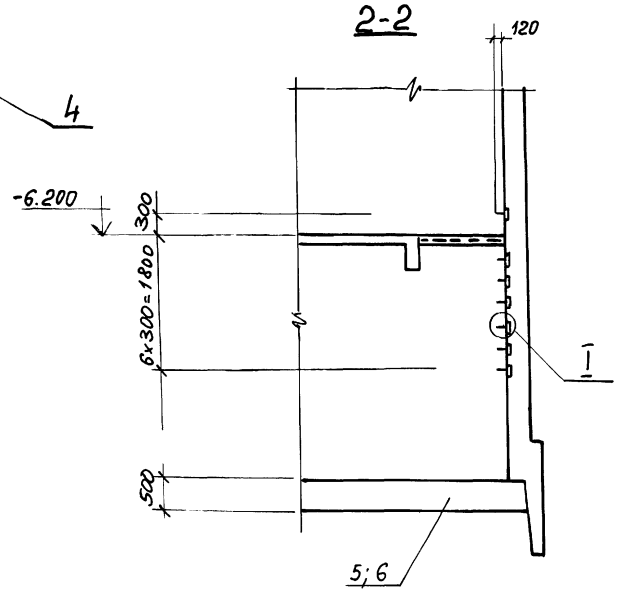

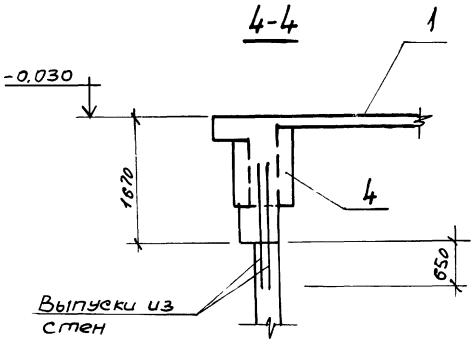

Спецификация к схеме расположения монолитных конструкций подземной части

Марка поз.	Обозначение	Наименование	Кол.	Масса ед,кг	Примечание
1	902-1-70.83 Ал. III лист 7÷19	Перекрытие на отм. 0.000 РКМ 1	1		
2	лист 20÷25	Перекрытие на отм. -6.200 РКМ 2	1		для решеток дробилок РД-600
3	лист 27÷32	Перекрытие на отм. -6.200 РКМ 3	1		для решеток дробилок КРД-40м
4	лист 33÷35	Кольцо монолитное ОКМ 1	1		
5	лист 16,17	Плита днища ПДМ 1	1		в сухих грунтах
6	лист 18,19	То же ПДМ 1	1		в мокрых грунтах
7	1.400-15, 81. 810	Изделие закл. МН 801	28	0,74	

1. Перекрытие на Отм.-6.200 условно показано для установки решеток дробилок КРД-40м.

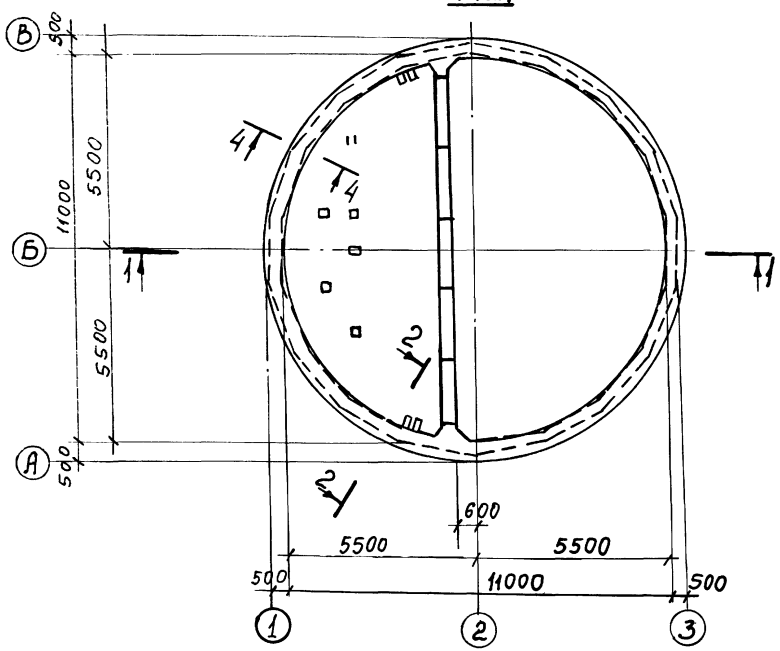

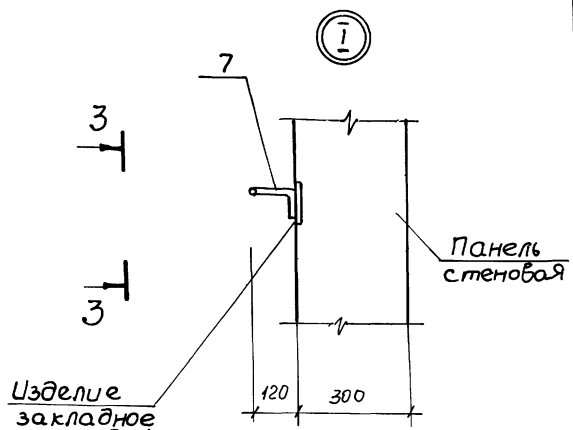

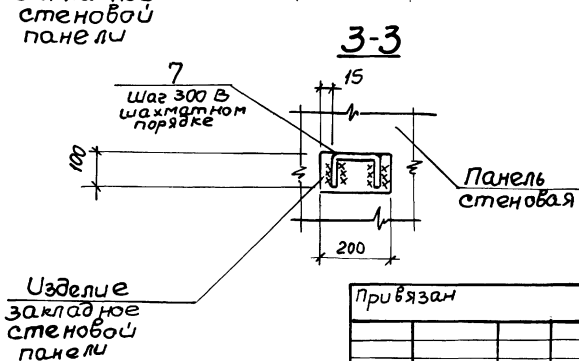

Привязан				ТП 902-1-76.83-КЖ		
	Нач.отд.	Шейко		Канализационная насосная станция производительностью 200-1200 м³/ч, напором 12-27м с решетками-дробилками	Стадия	Лист	Листов
	Н.контр.	Власенко			Р	4	
	Рук.гр.	Кунцевич		Схема расположения монолитных конструкций подземной части.	Госстрой СССР Союзводоканалпроект Харьковский Водоканалпроект		
Инв. №	Ст.инж.	Шмандий					
	Инжен.	Рукас					

19188-01 7

Копировал: Кондратьева Формат А2

Инв.№ подл. | Подпись и дата | Взам.инв.

Схема расположения стеновых панелей

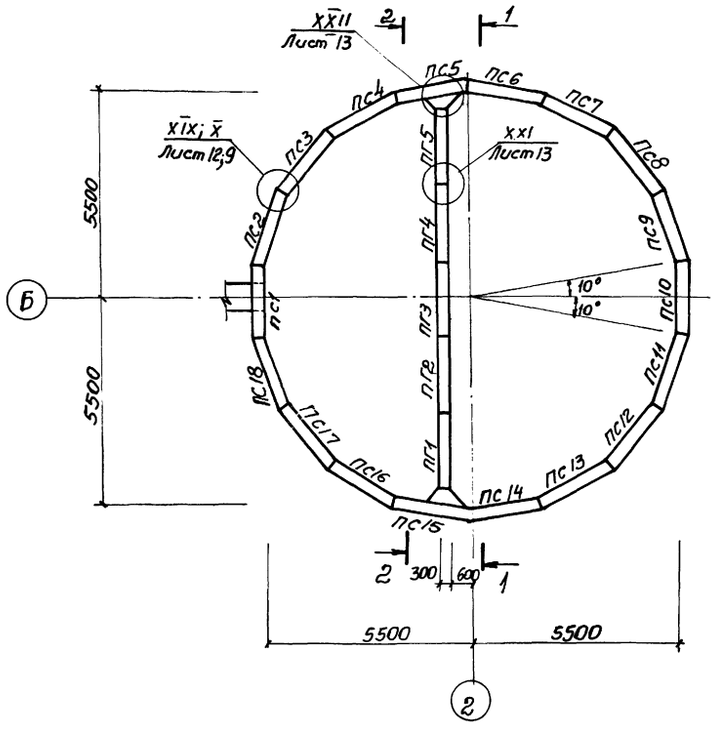

2-2

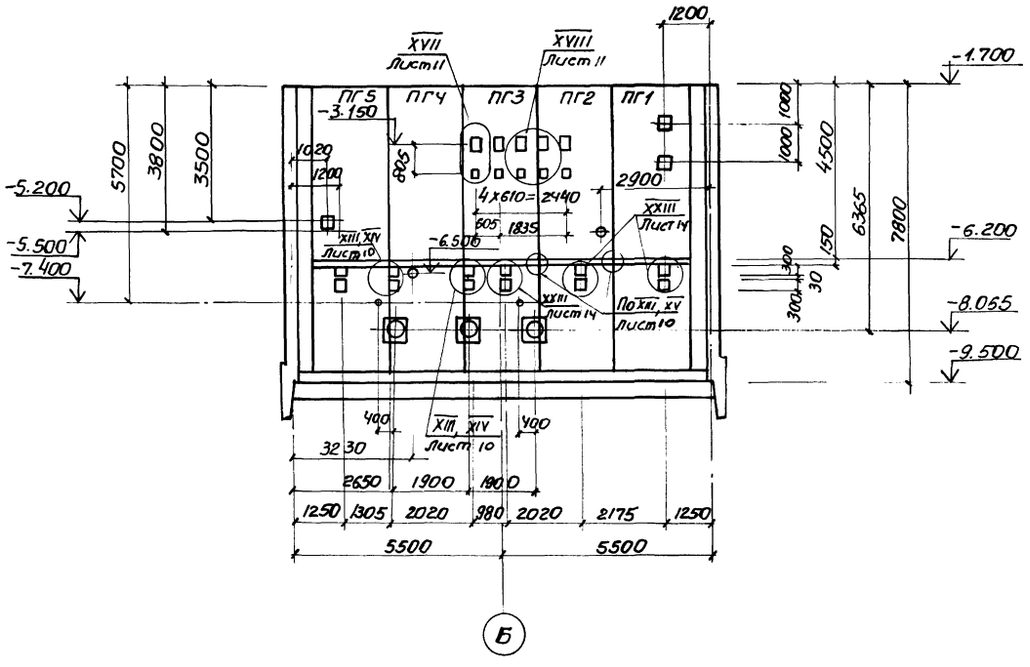

1-1

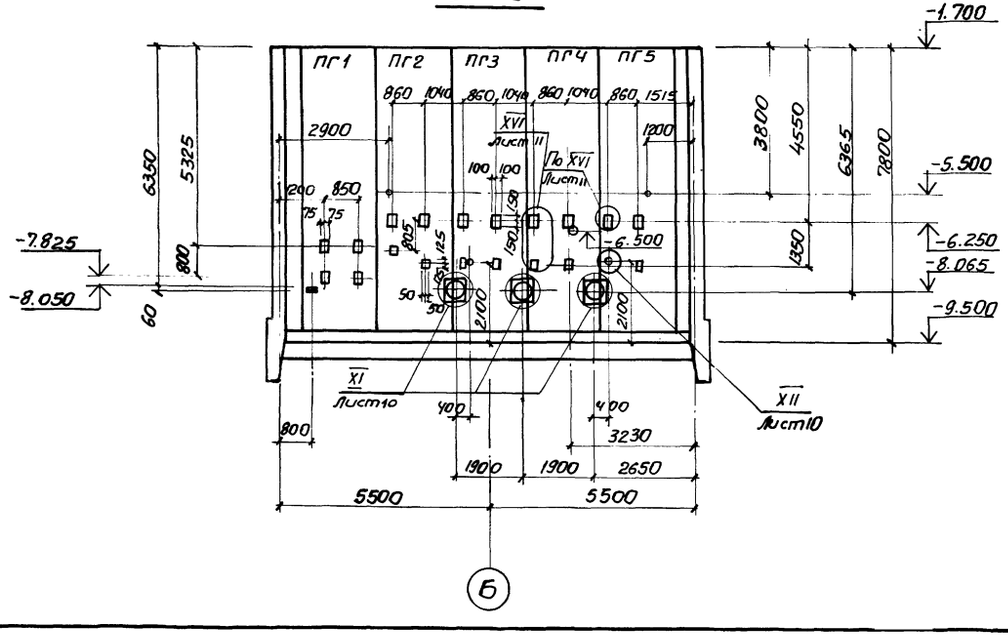

Закладные изделия (зачерненные) приварить к арматуре стен.

Альбом IV

Типовой проект 902-1-76.83

Инв.№подл.	Подпись и дата	Взам.инв.№	Инв.№дубл.	Подпись и дата	
Сектор 06	Истратова	Карпухина			
311	Бар'ягин				

Привязан			ТП 902-1-76.83-КЖС		
Инв.№	Нач.отд.	Шейко	Канализационная насосная станция производительностью 200-1200 м³/ч каторами 12-27м с решетками-дробилками	Стадия	Лист	Листов
	Н.контр.	Власенко		Р	5	
	Рук.гр.	Кунцевич	Схема расположения стеновых панелей Разрезы 1-1, 2-2.	Госстрой СССР Союзводоканалниипроект Харьковский Водоканалпроект		
	Ст.инж.	Штандель				
	Инженер	Мирошникова				

Развертка наружной стены.

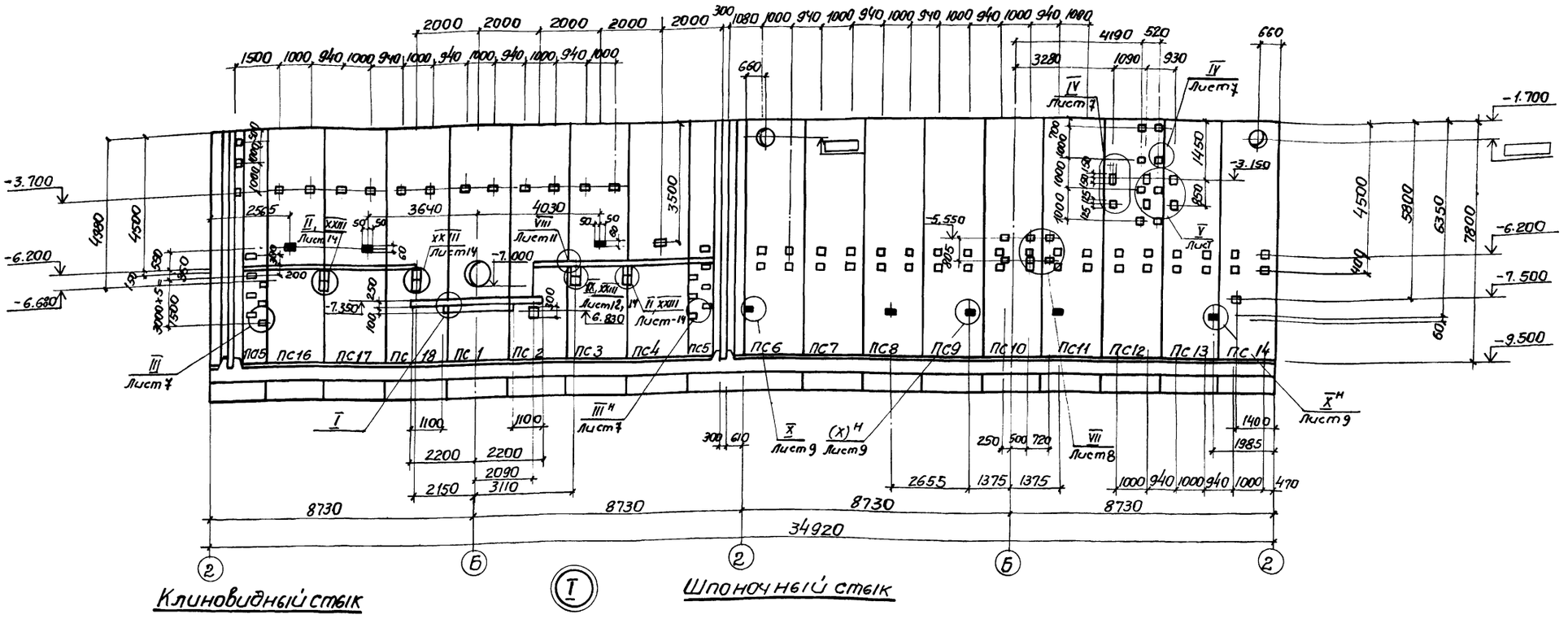

Клиновидный стык

Шпоночный стык

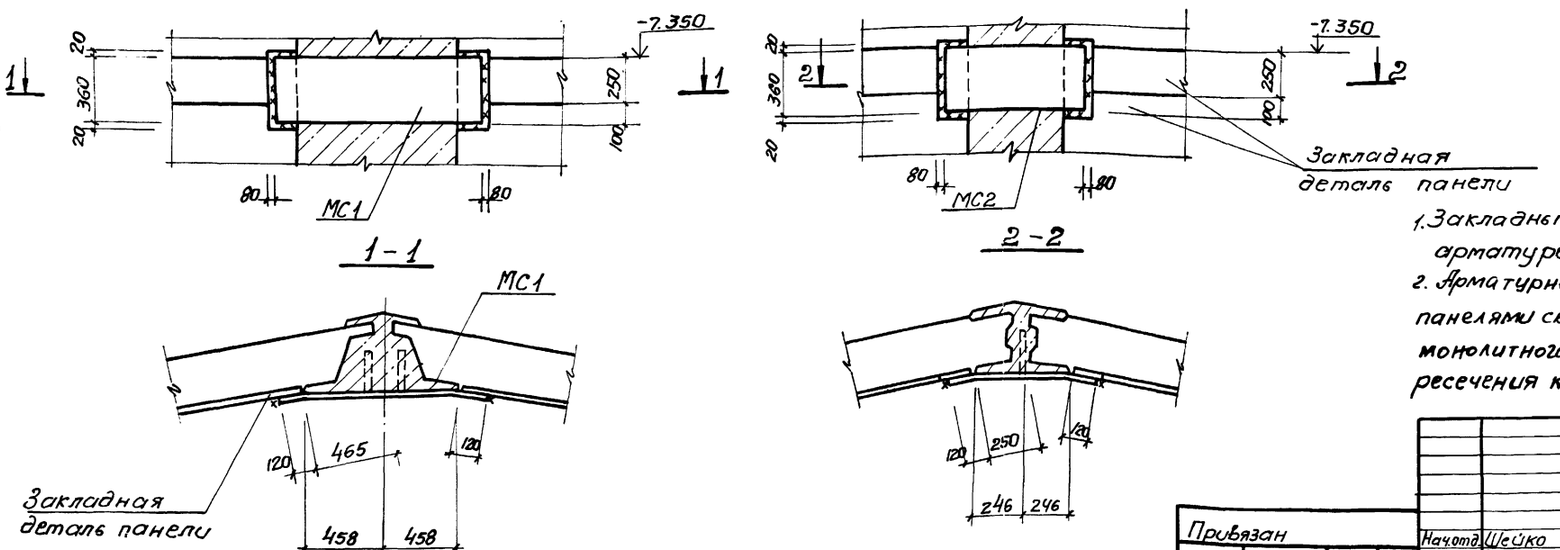

1. Закладные изделия (зачерненные) приварить к арматуре стен.
2. Арматурные выпуски поз. МС39 из швов между панелями сварить с горизонтальной арматурой монолитного ж.б. пояса ОКм 1 в о всех точках пересечения контактой точечной сваркой.

Привязан			ТП 902-1-76.83-КЖ		
	Нач.отд.	Шейко	Канализационная насосная станция производительностью 200÷1200м³/ч напором 12-27м с решетками-дробилками	Стадия	Лист	Листов
	Гл.спец.	Власенко		Р	6	
	Рук.гр.	Кунцевич	Схема расположения стеновых панелей. Развертка наружной стены. Узел I	Госстрой СССР Союзводоканалниипроект Харьковский Водоканапроект		
Инв №	Ст.инж.	Шмандий				
	Инжен.	Прядкина				

19188-01 9

Типовой проект 902-1-76.83 Альбом IV

Инв.№ подл. | Подпись и дата | Взам. инв.№ | Сектор ОВ | ЭЯ | Борчан | Остроумова

Альбом IV

Типовой проект 902-1-76.83

Инв. № подл. | Подпись и дата | Взам. инв. №

Клиновидный стык

II

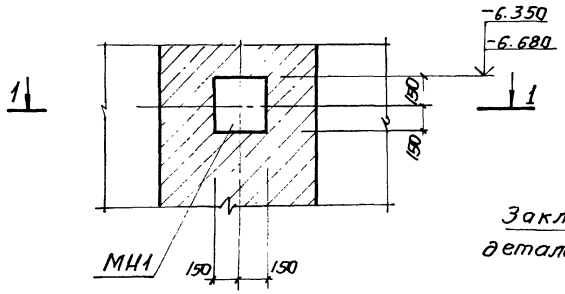

1 – 1

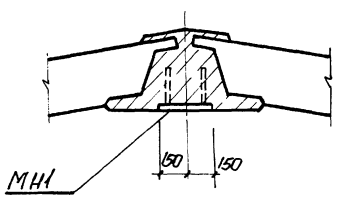

Шпоночный стык

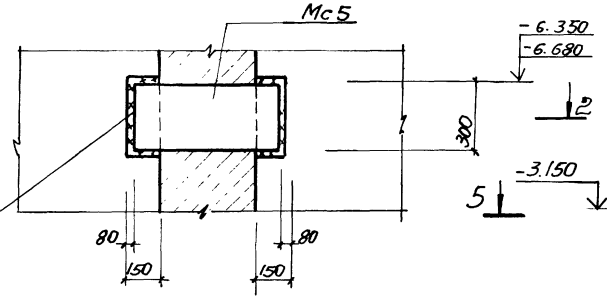

2 – 2

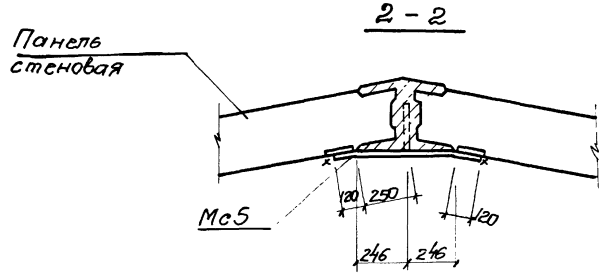

Клиновидный стык

IV

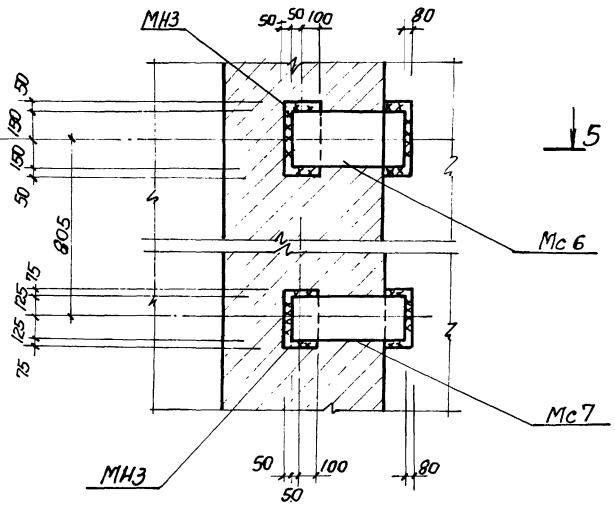

Клиновидный стык

III

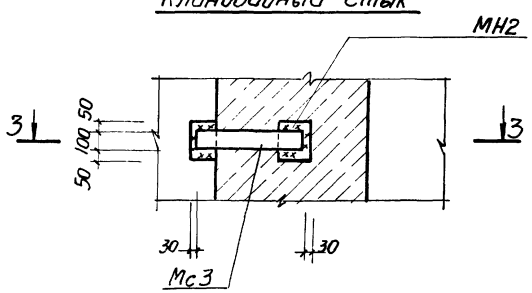

3 – 3

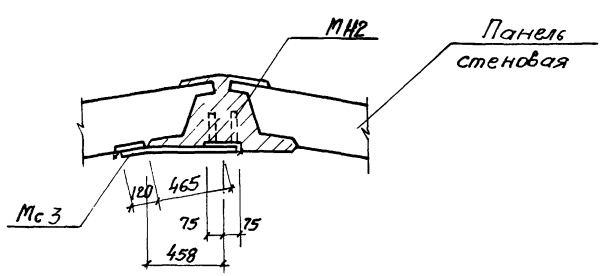

Шпоночный стык

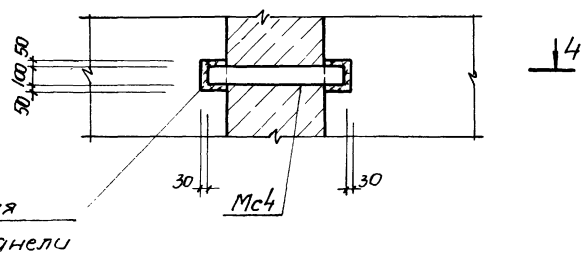

4 – 4

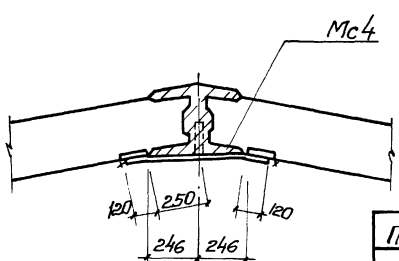

5 – 5

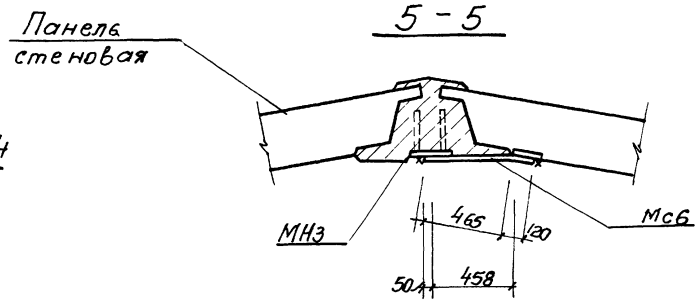

Привязан			ТП 902-1-76.83-КЖС		
	Нач. отд.	Шейко	Канализационная насосная станция производительностью 200-1200 м³/ч напором 12-27 м с решетками дробилками	Стадия	Лист	Листов
	Гл. сп.	Власенко		Р	7	
	Рук. гр.	Кунцевич	Схема расположения стеновых панелей. Узлы II – IV	Госстрой СССР Союзводоканалпроект Харьковский Водоканалпроект		
	Ст. инж.	Шмандий				
Инв. №	Инженер	Прядкина				

19188-01 10

Типовой проект 902-1 Альбом IV

Инв.№ подл. | Подпись и дата | Взам. инв.№

V

Клиновидный стык

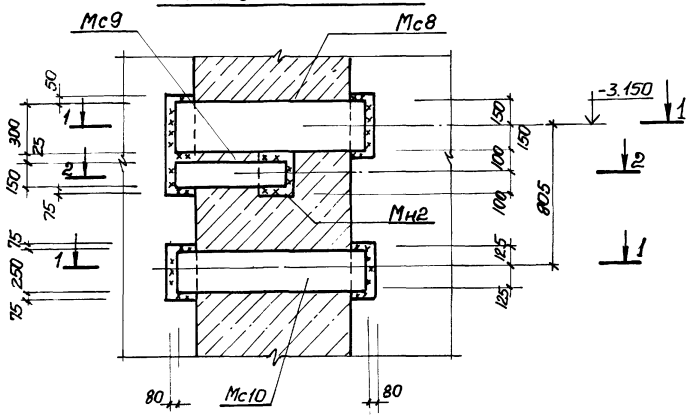

VI

Клиновидный стык

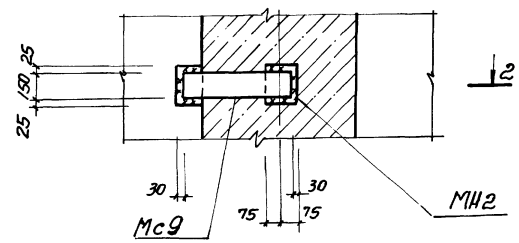

Шпоночный стык

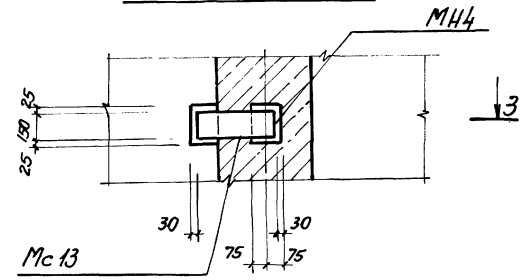

1 - 1

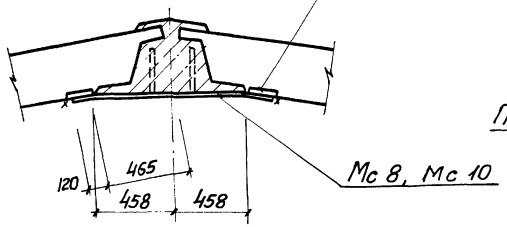

2 - 2

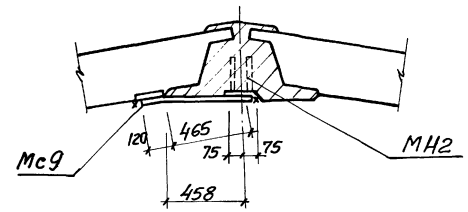

3 - 3

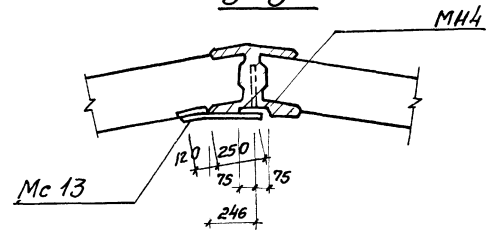

VII

Клиновидный стык

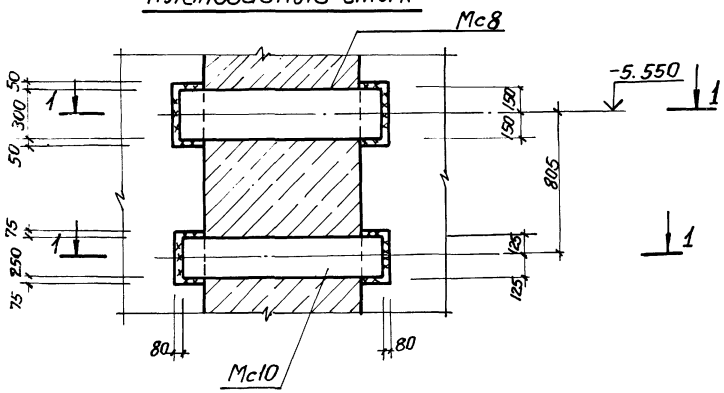

VII

Шпоночный стык

Панель стеновая

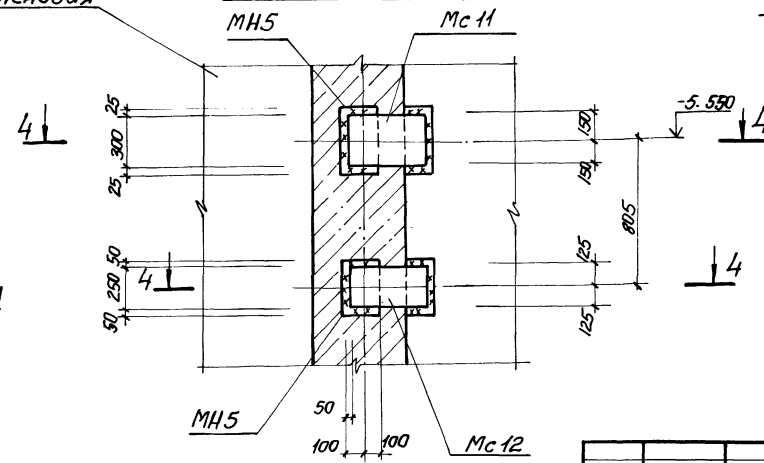

4 - 4

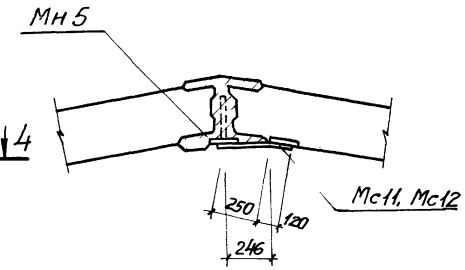

Привязан			
Инв.№			
Нач.отд.	Шейко		
Гл.спец.	Власенко		
Рук.гр.	Кунцевич		
Ст.инж.	Шандий		
Инжен.	Праджина		

ТП 902-17683-КЖС

Канализационная насосная станция производительностью 200÷1200 м³/ч напором 12-27м с решетками-дробилками.

Схема расположения стеновых панелей. Узлы V ÷ VII

Стадия	Лист	Листов
Р	8	

Госстрой СССР Союзводоканалниипроект Харьковский Водоканалпроект

19188-01 11

Копировал Щербакова Формат А2

Альбом IV

Типовой проект 902-1-76.83

Инв.№ подл. | Подпись и дата | Взам.инв.№

Клиновидный стык

VIII

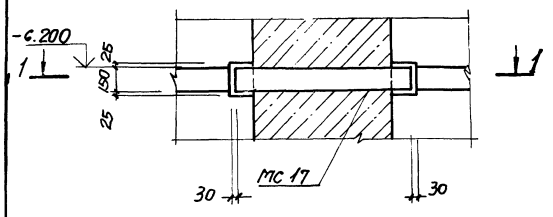

Шпоночный стык

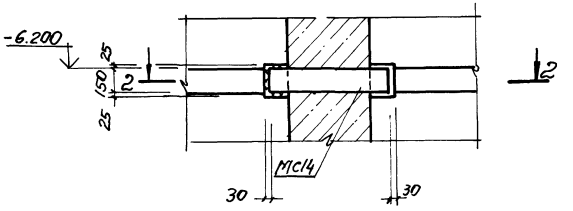

Клиновидный стык

X

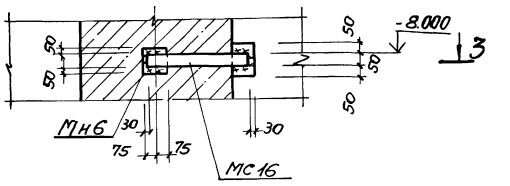

1 - 1

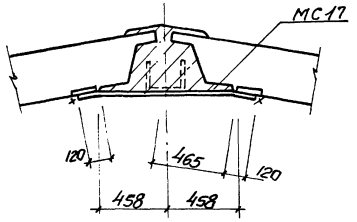

2 - 2

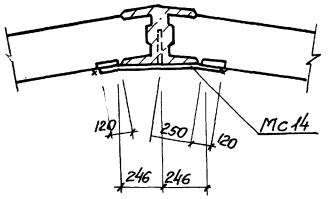

Шпоночный стык

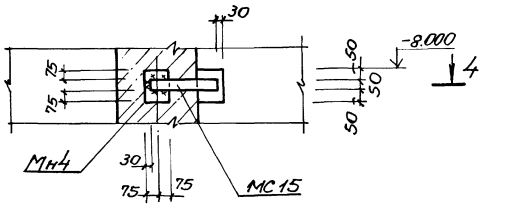

Клиновидный стык

IX

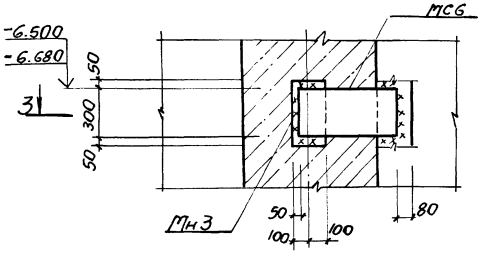

Шпоночный стык

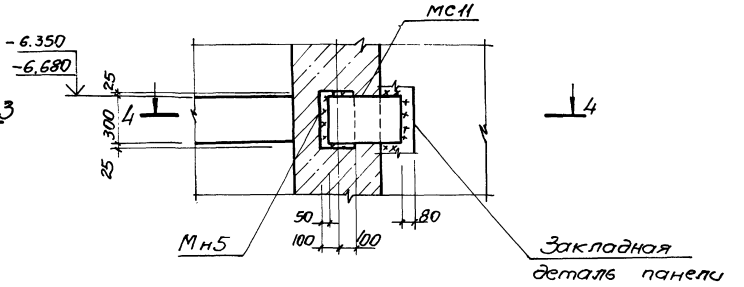

3 - 3

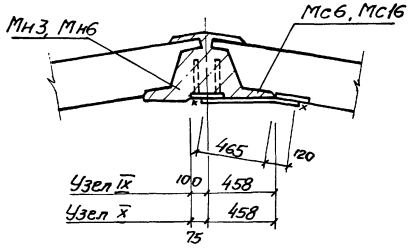

4 - 4

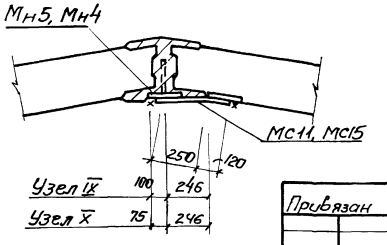

Привязан

Инв.№

Начата	Шейко	
Н.контр.	Власенко	
Рук.гр.	Кунцевич	
Гл.инж.	Штандик	
Инжен.	Мирошниченко	

ТП 902-1-76.83-КЖ

Канализационная насосная станция производительностью 200-1200 м³/ч напором 12-27 м с решетками-дробилками

Стадия	Лист	Листов
Р	9	

Схема расположения стеновых панелей. Узлы VIII ÷ X

Госстрой СССР Союзводоканалпроект Харьковский Водоканалпроект

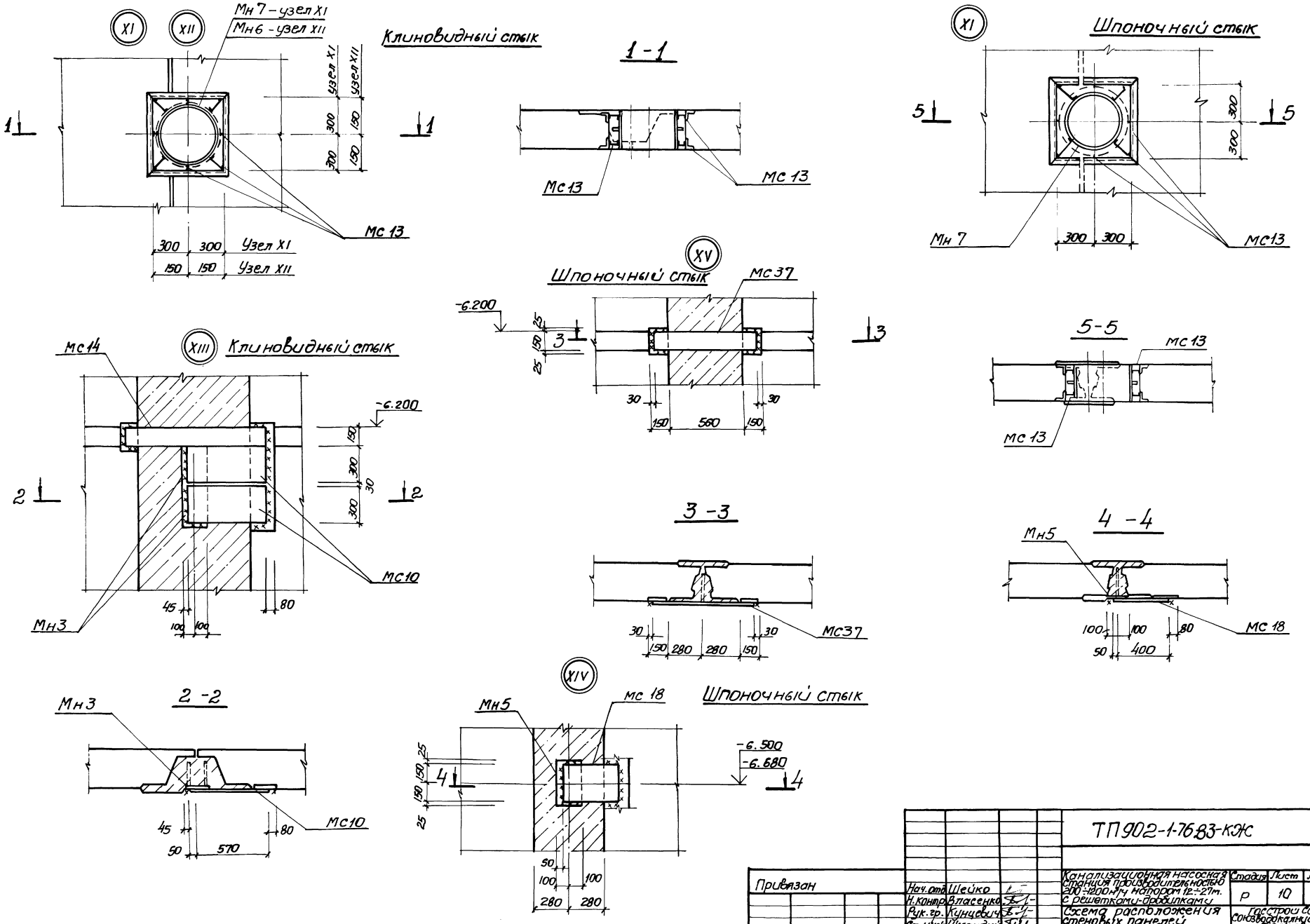

Альбом IV

Типовой проект 902-1-76.83

							ТП 902-1-76.83-КЖС
Привязан							
				Нач. отд.	Шейко		Канализационная насосная станция производительностью 200÷1200 м³/ч напором 12÷27 м. с решетками-дробилками. Схема расположения стеновых панелей. Узлы XI ÷ XV
				Н. контр.	Власенко		
				Рук. гр.	Кунцевич		
				Ст. инж.	Шмандий		
Инв. №				Инжен.	Мирошникова		

Стадия	Лист	Листов
Р	10	

Госстрой СССР
Союзводоканалпроект
Харьковский
Водоканалпроект

Инв. № подл. | Подпись и дата | Взам. инв.

19188-01 13

Копировал Щербакова

Формат А2

Типовой проект 902-1-76.83 Альбом IV

XVI Шпоночный стык

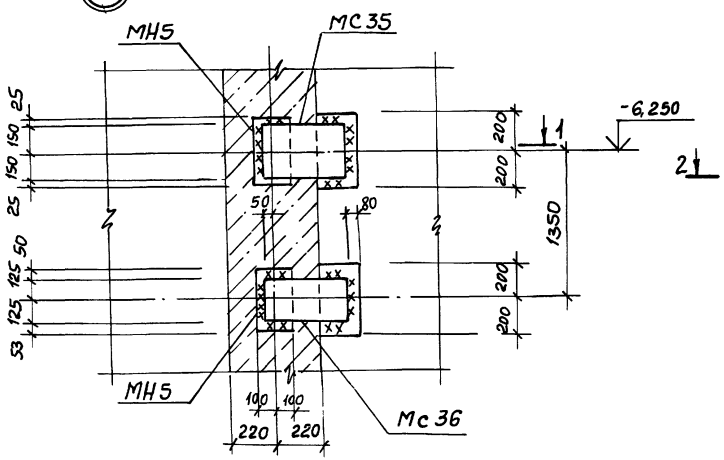

XVII Клиновидный стык

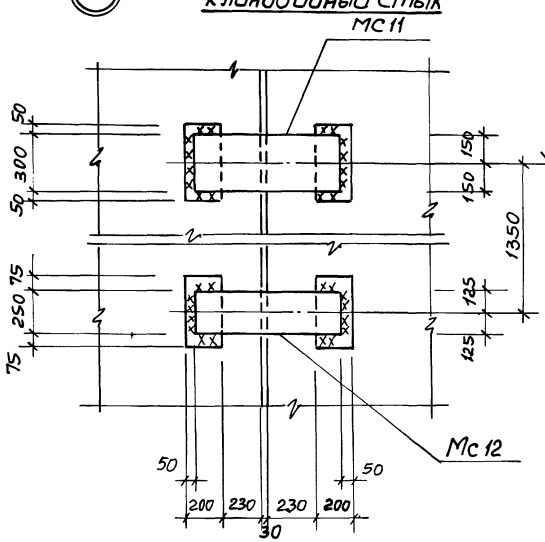

XVIII Клиновидный стык

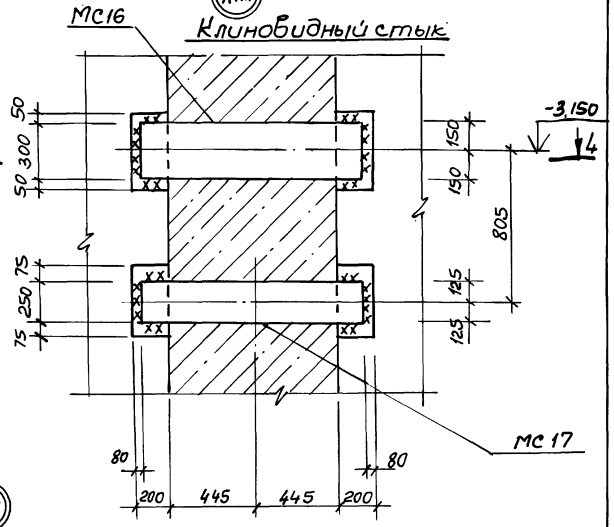

1-1

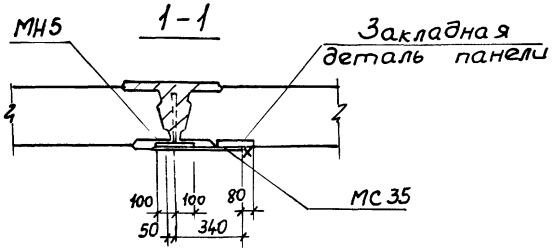

2-2

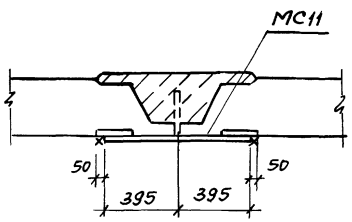

XVIII Шпоночный стык

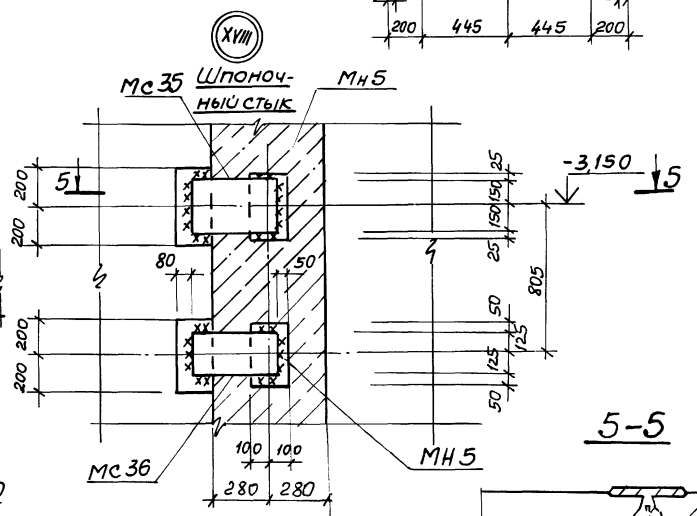

XVII Клиновидный стык

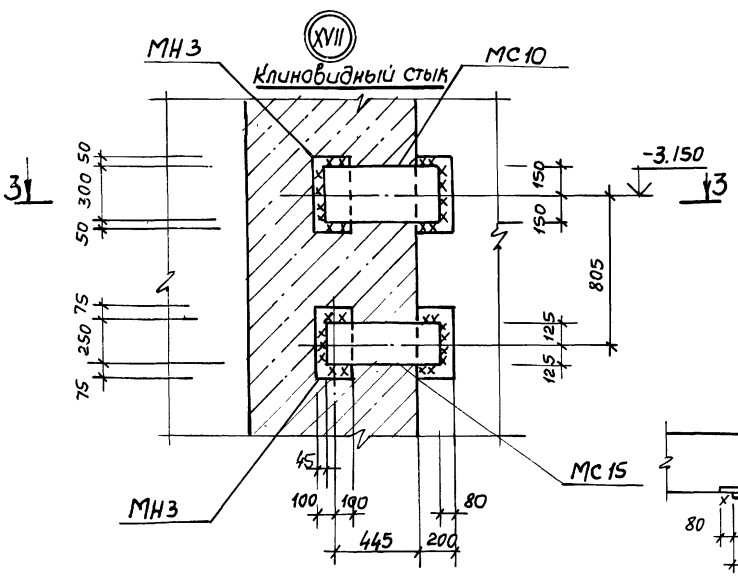

3-3

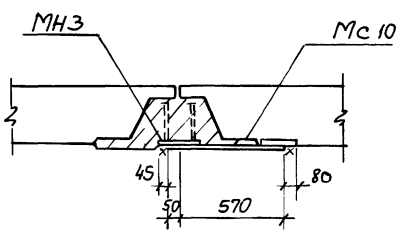

4-4

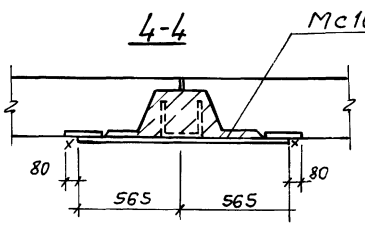

5-5

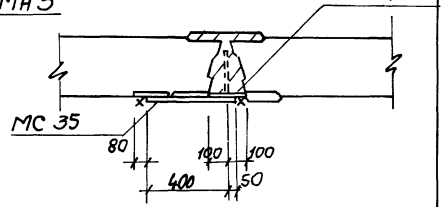

Привязан

Инв. №

Нач.отд	Шейко	
Н.контр	Власенко	
Рук. гр.	Кунцевич	
Ст.инж	Шмандий	
Инжен	Мурощинкова	

ТП 902-1-76.83 - КЖ

Канализационная насосная станция производительностью 200+1200 м³/ч напором 12-27 м с решетками-дробилками

Схема расположения стеновых панелей. Узлы XVI÷XVIII.

Стадия	Лист	Листов
Р	11	

Госстрой СССР Союзводоканалниипроект Харьковский Водоканалпроект

Инв. № подл. | Подпись и дата | Взам. инв. №

19188-01 14

Типовой проект 902-1-76.83 Альбом IV

XIX Клиновидный стык

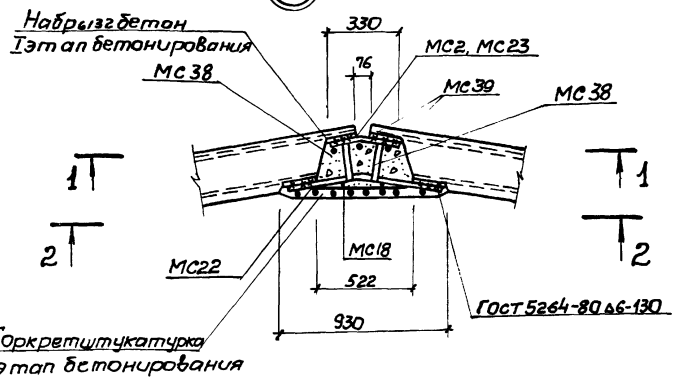

XIX Шпоночный стык

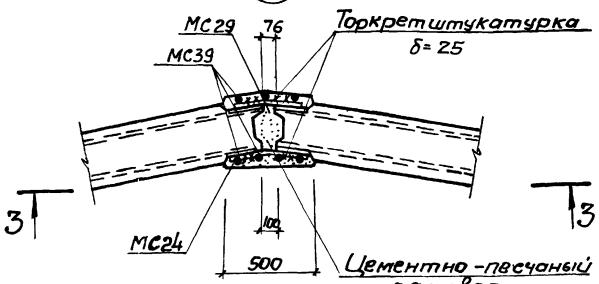

5-5

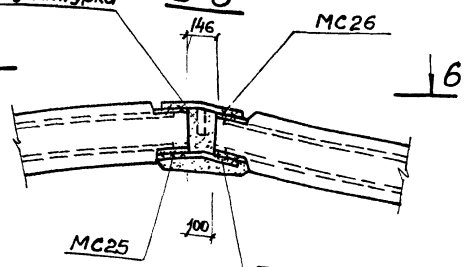

1-1

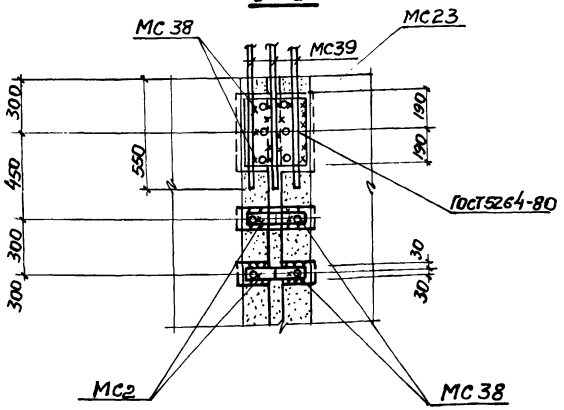

3-3

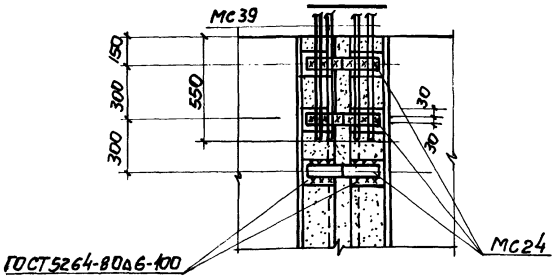

6-6

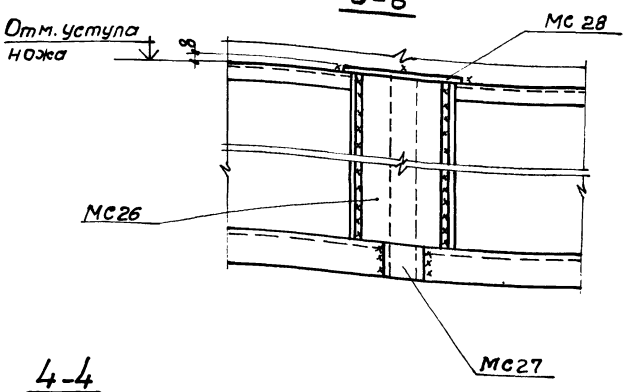

4-4

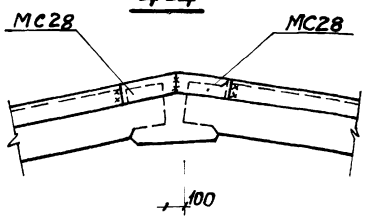

2-2

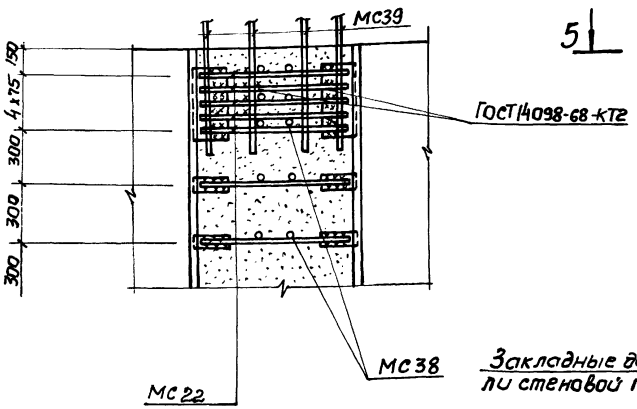

XX

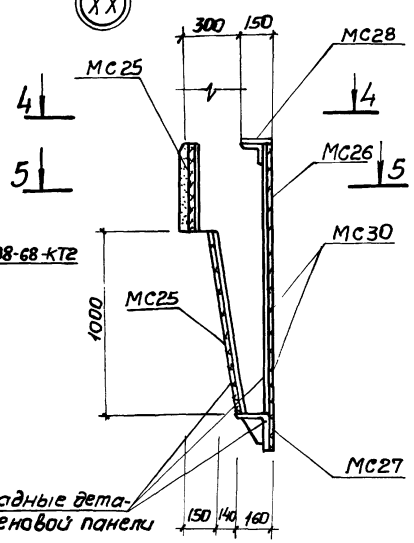

Привязан			
Инв.№			
Нач.отд.	Шейка		
Н.контр.	Власенко		
Рук.груп.	Кунцевич		
Ст.инж.	Шмандий		
Техник	Слатенко		

ТП 902-1-76.83-КЖС

Канализационная насосная станция производительностью 200÷1200 м³/ч напором 12-27 м с решетками-дробилками.

Стадия: Р | Лист: 12 | Листов:

Схема расположения стеновых панелей. Узлы XIX, XX

Госстрой СССР Союзводоканалпроект Харьковский Водоканалпроект

19188-01 15

Копировал: Щербакова Формат А2

Инв.№ подл. | Подпись и дата | Взам.инв.№

XXI Клиновидный стык

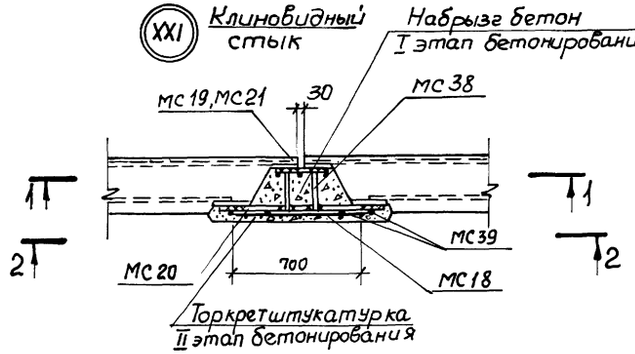

XXI Шпоночный стык

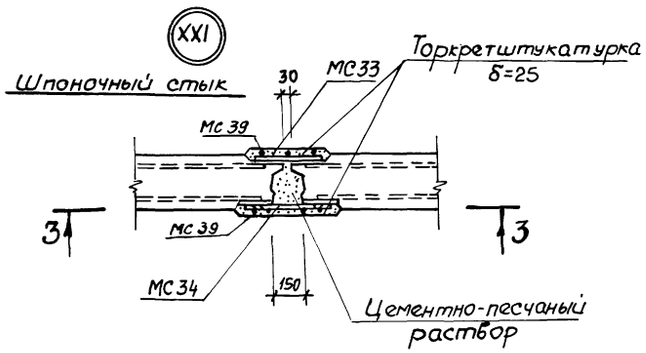

XXII Клиновидный стык

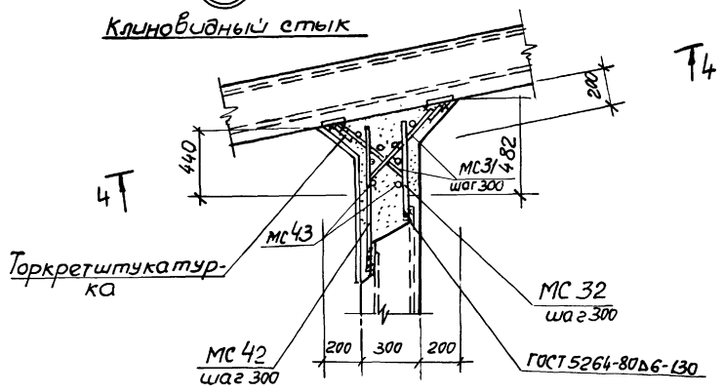

1-1

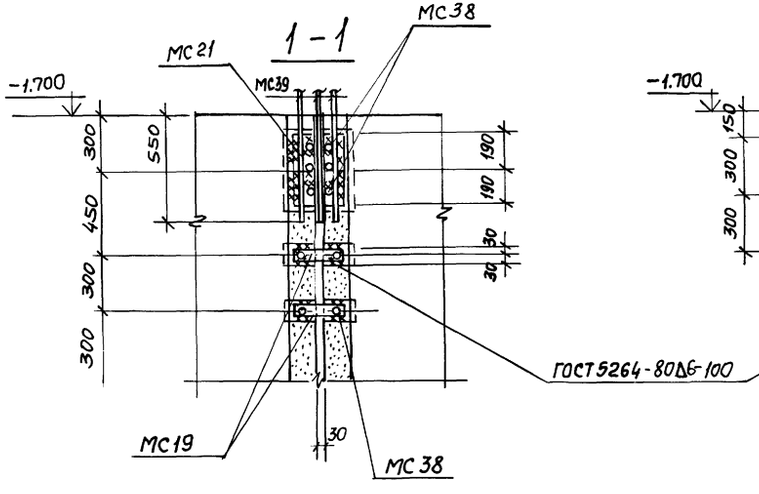

3-3

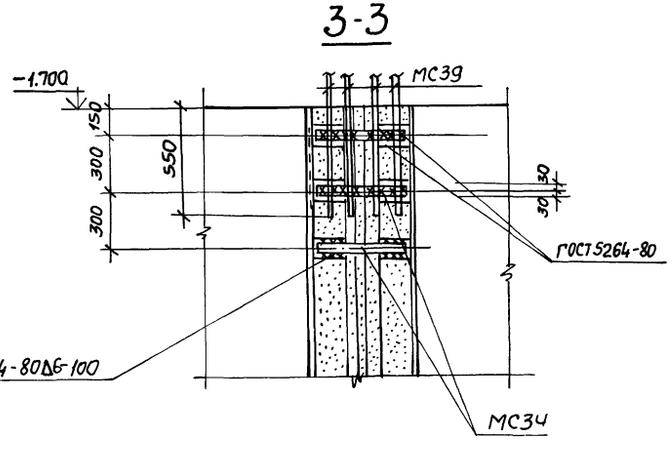

XXII Шпоночный стык

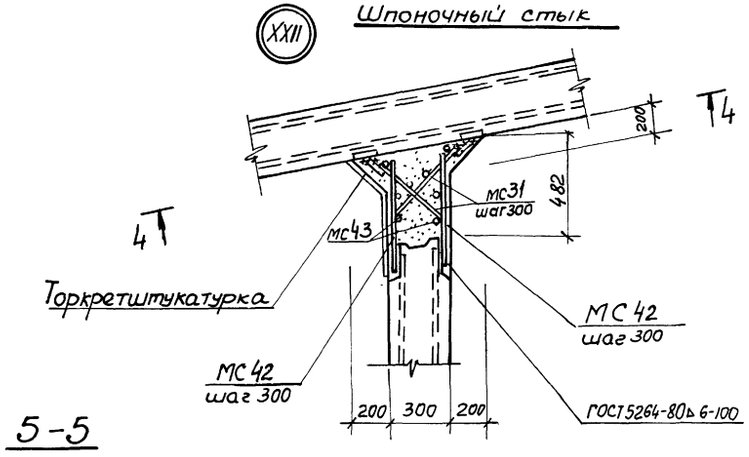

2-2

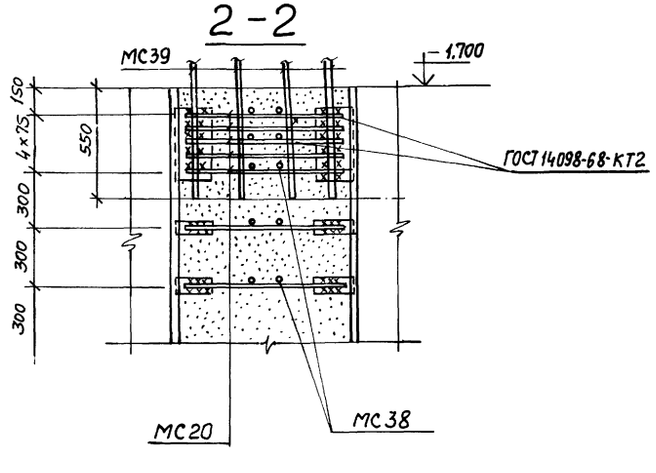

4-4

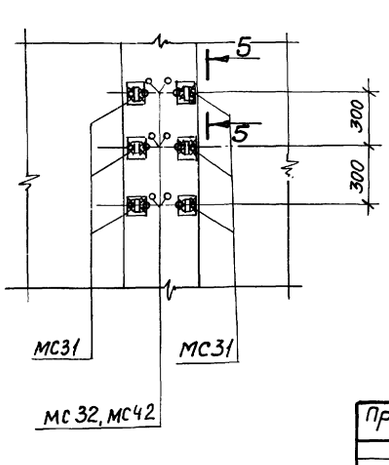

5-5

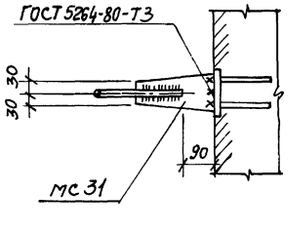

Привязан

Инв. №

Нач.отд.	Шейко	
Н.контр.	Власенко	
Рук.гр.	Кунцевич	
Ст.инж.	Шмандий	
Техник	Слатенко	

ТП 902-1-76.83-КЖ

Канализационная насосная станция производительностью 200÷1200 м³/ч напором 12-27 м с решетками-дробилками

Стадия: Р | Лист: 13 | Листов:

Схема расположения стеновых панелей
Узлы XXI, XXII

Госстрой СССР Союзводоканалмонтажпроект Харьковский Водоканалпроект

19188-01 16

Инв. № подл. | Подпись и дата | Взам. инв. №

Альбом IV

Типовой проект 902-1-76.83-КЖ

Спецификация к схеме расположения стеновых панелей (клиновидный стык)

Марка, поз.	Обозначение	Наименование	Кол.	Масса ед, кг	Примеч.
		Стеновые панели			
ПГ1	902-1-76.83-КЖИ-2ПС78-4К-1-01÷2ПС78-4К-1-05	2ПС78-4К-1-01	1	10050	
ПГ2	-2ПС78-4К-1-01÷2ПС78-4К-1-05	2ПС78-4К-1-02	1	10050	
ПГ3	-2ПС78-4К-1-01÷2ПС78-4К-1-05	2ПС78-4К-1-03	1	10050	
ПГ4	-2ПС78-4К-1-01÷2ПС78-4К-1-05	2ПС78-4К-1-04	1	10050	
ПГ5	-2ПС78-4К-1-01÷2ПС78-4К-1-05	2ПС78-4К-1-05	1	10050	
ПС1	2ПС78-4К-01÷÷2ПС78-4К-18	2ПС78-4К-01	1	11150	
ПС2	2ПС78-4К-01÷÷2ПС78-4К-18	2ПС78-4К-02	1	11150	
ПС3	2ПС78-4К-01÷÷2ПС78-4К-18	2ПС78-4К-03	1	11150	
ПС4	2ПС78-4К-01÷÷2ПС78-4К-18	2ПС78-4К-04	1	11150	
ПС5	2ПС78-4К-01÷÷2ПС78-4К-18	2ПС78-4К-05	1	11150	
ПС6	2ПС78-4К-01÷÷2ПС78-4К-18	2ПС78-4К-06	1	11150	
ПС7	2ПС78-4К-01÷÷2ПС78-4К-18	2ПС78-4К-07	1	11150	
ПС8	2ПС78-4К-01÷÷2ПС78-4К-18	2ПС78-4К-08	1	11150	
ПС9	2ПС78-4К-01÷÷2ПС78-4К-18	2ПС78-4К-09	1	11150	
ПС10	2ПС78-4К-01÷÷2ПС78-4К-18	2ПС78-4К-10	1	11150	
ПС11	2ПС78-4К-01÷÷2ПС78-4К-18	2ПС78-4К-11	1	11150	
ПС12	2ПС78-4К-01÷÷2ПС78-4К-18	2ПС78-4К-12	1	11150	
ПС13	2ПС78-4К-01÷÷2ПС78-4К-18	2ПС78-4К-13	1	11150	
ПС14	2ПС78-4К-01÷÷2ПС78-4К-18	2ПС78-4К-14	1	11150	
ПС15	2ПС78-4К-01÷÷2ПС78-4К-18	2ПС78-4К-15	1	11150	
ПС16	2ПС78-4К-01÷÷2ПС78-4К-18	2ПС78-4К-16	1	11150	
ПС17	2ПС78-4К-01÷÷2ПС78-4К-18	2ПС78-4К-17	1	11150	
ПС18	2ПС78-4К-01÷÷2ПС78-4К-18	2ПС78-4К-18	1	11150	
		Изделия закладные			
МН1	1.400-15.81 160-26	МН150-3	2	7,6	
МН2	1.400-15.81 120-50	МН113-3	17	1,7	
МН3	1.400-15.81 150-44	МН140-3	3	6,4	
МН5	902-1- -КЖИ-МН5	МН5	11	5,0	
МН6	1.400-15.81 120-44	МН112-3	3	2,4	
МН7	3.901-5	Сальник Ду 350 ℓ=300	3	38,0	
		Изделия соединительные			
МС1	902-1-76.83 -КЖИ-МС1	МС1	2	33,5	
МС2	3.902-1-10.1.00.26.00-01	МС2	468	0,85	
МС3	902-1-76.83-КЖИ-МС3,МС9	МС3	14	4,9	
МС6	-МС6,МС7	МС6	10	14,8	

(продолжение)

Марка поз.	Обозначение	Наименование	Кол.	Масса ед, кг	Примеч.
МС7	902-1-76.83-КЖИ-МС6,МС7	МС7	10	12,4	
МС8	-КЖИ-МС8	МС8	2	28,1	
МС9	-МС3,МС9	МС9	3	7,3	
МС10	-МС10	МС10	2	23,6	
МС11		Полоса Б-2 10х300 ГОСТ 82-70 / В ст 3кп2-1 ТУ14-1-3023-80	8	9,2	
МС12		Полоса Б-2 10х250 ГОСТ 82-70 / В ст 3кп2-1 ТУ14-1-3023-80	3	7,7	
МС14		Полоса Б-2 10х180 ГОСТ 82-70 / В Ст 3кп2-1 ТУ14-1-3023-80	4	9,4	
МС15		Полоса Б-2 10х250 ГОСТ 82-70 / В ст 3кп2-1 ТУ14-1-3023-80	1	12,0	
МС16	9021-76.83-КЖИ МС14,МС12, МС13,МС15,МС16	-МС16	3	2,44	
МС17	-МС17	МС17	6	14,5	
МС18	ГОСТ 23279-78	С 6АI-100 / 6АI-300 650х7750 25/125	4	13,7	
МС19		Полоса Б-26х60 ГОСТ 103-76 / В Ст 3кп2 ГОСТ 535-79 270	96	0,76	
МС20		Ф16АIII ГОСТ 5781-82 ℓ=850	116	1,4	
МС21		Полоса Б-2 10х380 ГОСТ 82-70 / ВСт3кп2-1 ТУ14-1-3023-80 270	4	8,05	
МС22	902.-1-76.83-КЖИ-МС22	МС22	558	1,42	
МС23	-МС23	МС23	18	8,95	
МС25	-МС25	МС25	54	13,2	
МС26	-МС26	МС26	18	16,16	
МС27	-МС27	МС27	18	2,11	
МС28	-МС28	МС28	18	1,41	
МС30	-МС30	МС30	36	16,09	
МС31	-МС31	МС31	116	2,87	
МС32		Ф14АIII ГОСТ 5781-82 ℓ=580	58	0,70	
МС38	3.902-1-10.100.28.00-02	МС52	1044	0,14	
МС39		Ф18АIII ГОСТ 5781-82 ℓ=1600	154	3,2	
МС40	902-1-76.83-КЖИ-МС40	МС40	11	14,3	
МС41		Ф6АI ГОСТ 5781-82	78	0,22	п.м.
МС42		Ф14 ГОСТ 5781-82 ℓ=760	58	0,86	
МС43		Ф16 ГОСТ 5781-82 ℓ=7750	16	12,4	

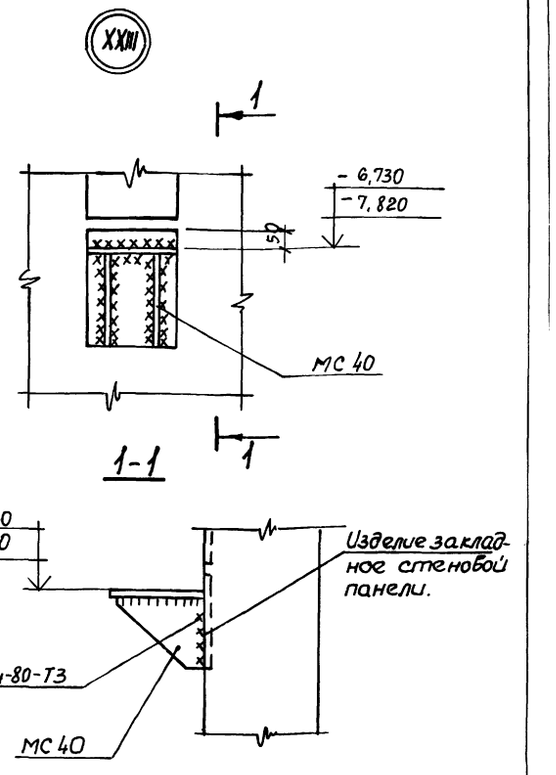

Привязан

Инв.№

Инв.№подл. | Подпись и дата | Взам.инв.№

Нач.отд.	Шейко		
Н.контр.	Власенко		
Рук.гр.	Кунцевич		
Ст.инж.	Шмандий		
Техник	Слатенко		

ТП 902-1-76.83-КЖ

Канализационная насосная станция производительностью 200÷1200 м³/ч напором 12-27 м с решетками-дробилками

Схема расположения стеновых панелей. Спецификация (клиновидный стык) Узел XIII

Стадия	Лист	Листов
Р	14	

Госстрой СССР Союзводоканалниипроект Украинский Водоканалпроект

19188-01 17

Спецификация к схеме расположения стеновых панелей (шпоночный стык)

Марка поз.	Обозначение	Наименование	Кол.	Масса ед, кг	Прим.
		Стеновые панели			
ПГ1	902-1-76.83 КЖИ ÷ 2ПС78-4Ш-1-01 ÷ 2ПС78-4Ш-05	2ПС78-4Ш-1-01 ÷ 2ПС78-4Ш-05	1	10050	
ПГ2	2ПС78-4Ш-1-01 ÷ 2ПС78-4Ш-05	2ПС78-4Ш-1-02	1	10050	
ПГ3	2ПС78-4Ш-01 ÷ 2ПС78-4Ш-05	2ПС78-4Ш-1-03	1	10050	
ПГ4	2ПС78-4Ш-01 ÷ 2ПС78-4Ш-05	2ПС78-4Ш-1-04	1	10050	
ПГ5	2ПС78-4Ш-01 ÷ 2ПС78-4Ш-05	2ПС78-4Ш-1-05	1	10050	
ПС1	2ПС78-4Ш-01 ÷ 2ПС78-4Ш-18	2ПС78-4Ш-01	1	12425	
ПС2	2ПС78-4Ш-01 ÷ 2ПС78-4Ш-18	2ПС78-4Ш-02	1	12425	
ПС3	2ПС78-4Ш-01 ÷ 2ПС78-4Ш-18	2ПС78-4Ш-03	1	12425	
ПС4	2ПС78-4Ш-01 ÷ 2ПС78-4Ш-18	2ПС78-4Ш-04	1	12425	
ПС5	2ПС78-4Ш-01 ÷ 2ПС78-4Ш-18	2ПС78-4Ш-05	1	12425	
ПС6	2ПС78-4Ш-01 ÷ 2ПС78-4Ш-18	2ПС78-4Ш-06	1	12425	
ПС7	2ПС78-4Ш-01 ÷ 2ПС78-4Ш-18	2ПС78-4Ш-07	1	12425	
ПС8	2ПС78-4Ш-01 ÷ 2ПС78-4Ш-18	2ПС78-4Ш-08	1	12425	
ПС9	2ПС78-4Ш-01 ÷ 2ПС78-4Ш-18	2ПС78-4Ш-09	1	12425	
ПС10	2ПС78-4Ш-01 ÷ 2ПС78-4Ш-18	2ПС78-4Ш-10	1	12425	
ПС11	2ПС78-4Ш-01 ÷ 2ПС78-4Ш-18	2ПС78-4Ш-11	1	12425	
ПС12	2ПС78-4Ш-01 ÷ 2ПС78-4Ш-18	2ПС78-4Ш-12	1	12425	
ПС13	2ПС78-4Ш-01 ÷ 2ПС78-4Ш-18	2ПС78-4Ш-13	1	12425	
ПС14	2ПС78-4Ш-01 ÷ 2ПС78-4Ш-18	2ПС78-4Ш-14	1	12425	
ПС15	2ПС78-4Ш-01 ÷ 2ПС78-4Ш-18	2ПС78-4Ш-15	1	12425	
ПС16	2ПС78-4Ш-01 ÷ 2ПС78-4Ш-18	2ПС78-4Ш-16	1	12425	
ПС17	2ПС78-4Ш-01 ÷ 2ПС78-4Ш-18	2ПС78-4Ш-17	1	12425	
ПС18	2ПС78-4Ш-01 ÷ 2ПС78-4Ш-18	2ПС78-4Ш-18	1	12425	
		Изделия закладные			
МН4	902-1-76.83 КЖИ - МН4	МН4	5	1,6	
МН5	- МН5	МН5	14	5,0	
МН7	3.901-5	Сальник Ду 350 ℓ=300	3	38,0	
		Изделия соединительные			
МС2	902-1-76.83-КЖИ-МС2	МС2	2	21,1	
МС4	- МС4	МС4	14	6,1	
МС5	- МС5	МС5	2	17,7	
МС11	МС11, МС12, МС13 - МС15, МС16	МС11	2	9,9	
МС12	МС11, МС12, МС13 - МС15, МС16	МС12	1	6,2	

(продолжение)

Марка поз.	Обозначение	Наименование	Кол.	Масса ед, кг	Прим.
МС13	902-1-76.83 КЖИ - МС11, МС12, МС13, МС15, МС16	МС13	4	4,8	
МС14	- МС14	МС14	6	9,0	
МС15	- МС11, МС12, МС13, МС15, МС16	МС15	2	1,6	
МС24	902-1-76.83 КЖИ - МС24	МС24	468	1,19	
МС25	- МС25	МС25	54	13,2	
МС26	- МС26	МС26	18	16,16	
МС27	- МС27	МС27	18	2,11	
МС28	- МС28	МС28	18	1,41	
МС29	- МС29	МС29	468	1,13	
МС30	- МС30	МС30	36	16,09	
МС31	- МС31	МС31	116	2,87	
МС33		Полоса Б-2 6×60 ГОСТ 103-76 / ВСт3кп2 ГОСТ 535-79 370	104	1,05	
МС34		Полоса Б-2-6×60 ГОСТ 103-76 / ВСт 3кп2 ГОСТ 535-79 490	104	1,4	
МС35		Полоса Б-210×300 ГОСТ 82-70 / ВСт3кп 2-1ТУ14-1-3023-80 390	6	9,2	
МС36		Полоса Б-210×250 ГОСТ 82-70 / ВСт 3кп2-1ТУ14-1-3023-80 390	3	7,7	
МС37		Полоса Б-210×150 ГОСТ 103-76 / ВСт 3 кп2 ГОСТ 535-79 800	4	9,4	
МС39		Ф18 А III ГОСТ 5781-82 ℓ = 1600	154	3,2	
МС40	902-1-76.83 КЖИ - МС40	МС40	11	14,3	
МС41		Ф6 А I ГОСТ 5781-82	7,8	0,22	п.м.

Альбом IV

Типовой проект 902-1-76.83

Инв. № подл. | Подпись и дата | Взам. инв. №

Привязан

Инв. №

Нач. отд.	Шейко	
Н. контр.	Власенко	
Рук. гр.	Кунцевич	
Ст. инж.	Шмандий	
Техник	Слатенко	

ТП 902-1-76.83 КЖ

Канализационная насосная станция производительностью 200÷1200 м³/ч напором 12-27 м с решетками-дробилками

Стадия: Р | Лист: 15 | Листов:

Схема расположения стеновых панелей. Спецификация, (Шпоночный стык)

Госстрой СССР Союзводоканалниипроект Харьковский Водоканалпроект

19188-01 18

Альбом IV

Типовой проект 902-1-76.83

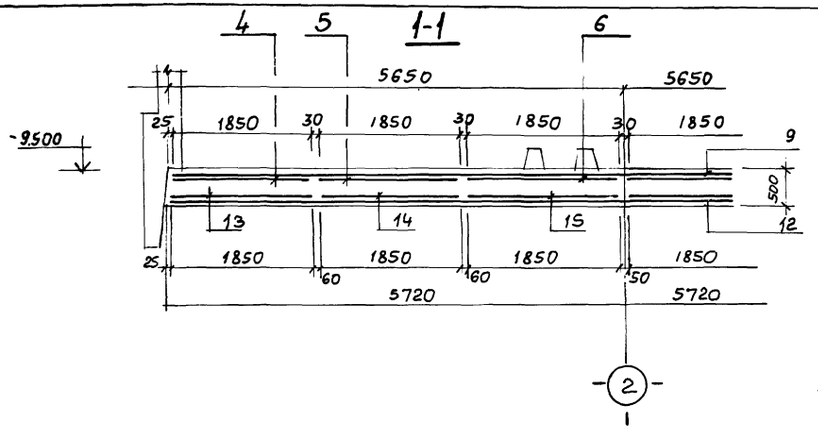

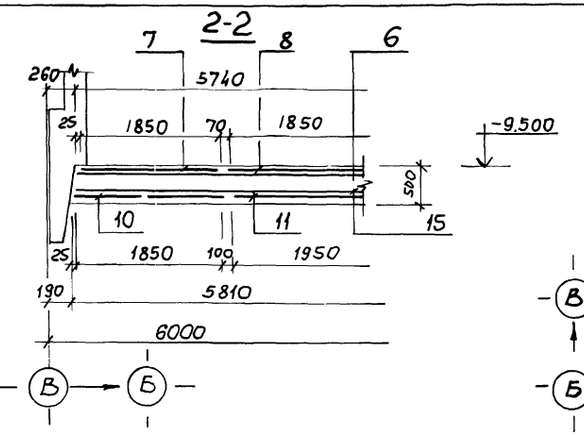

Схема расположения выпусков и паза

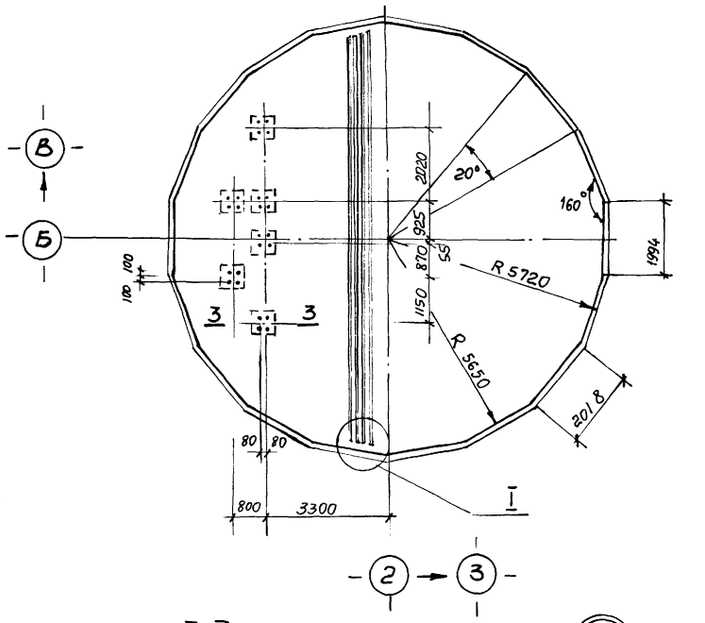

Схема расположения нижней арматуры

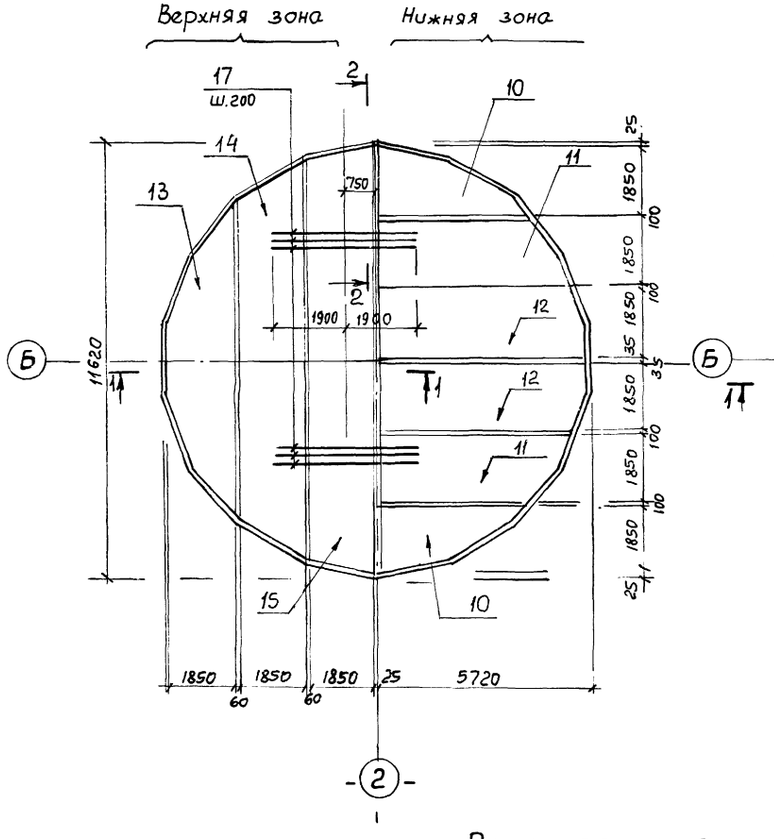

Схема расположения верхней арматуры

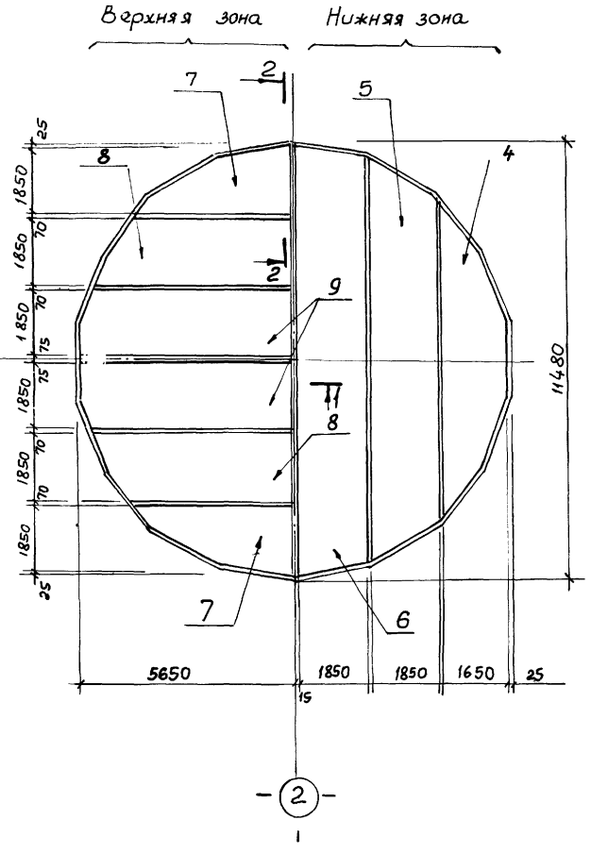

3-3

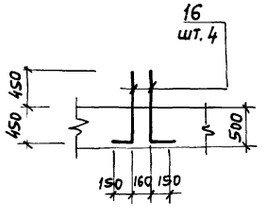

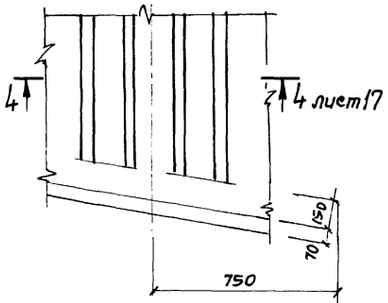

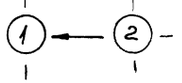

Расчетная схема

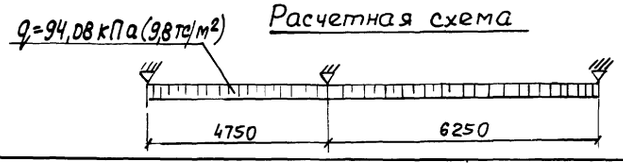

Привязан			
Инв. №	Нач.отд	Шейко	
	Н.контр.	Власенко	
	Рук. гр.	Кунцевич	
	Ст.инж.	Шмандий	
	Инженер	Шапин	

ТП 902-1-76.83 - КЖ

Канализационная насосная станция производительностью 200-1200 м³/ч напором 12-27 м с решетками-дробилками	Стадия	Лист	Листов
	Р	16	
Плита днища. ПДМ! Общий вид и схема армирования. (В сухих грунтах)	Госстрой СССР Союзводоканалниипроект Харьковский Водоканалпроект		

19188-01 19

Инв.№ подл. | Подпись и дата | Взам. инв.№

Формат А2

Схема расположения каркасов днища

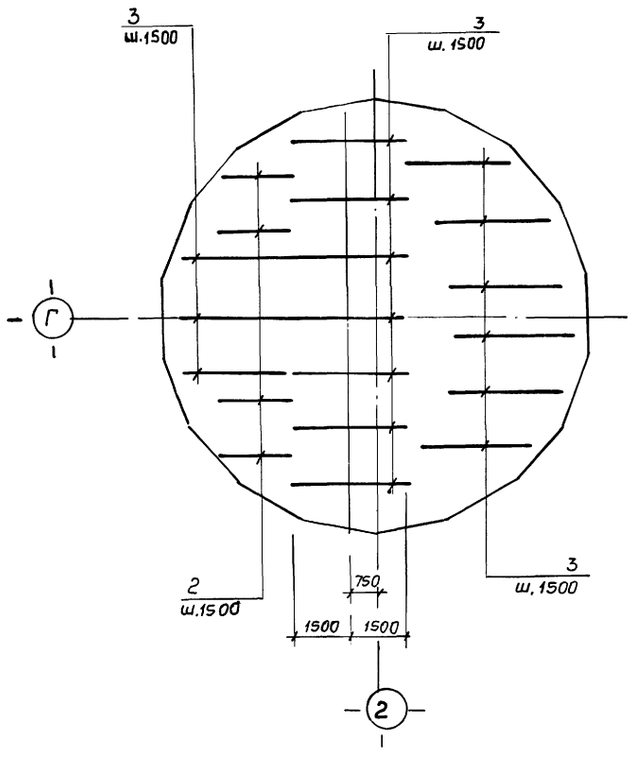

Раскрой сеток

Поз. 4, 13

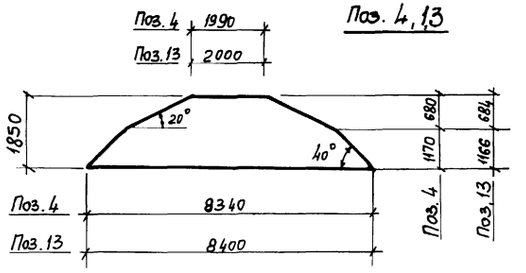

Поз. 5, 14

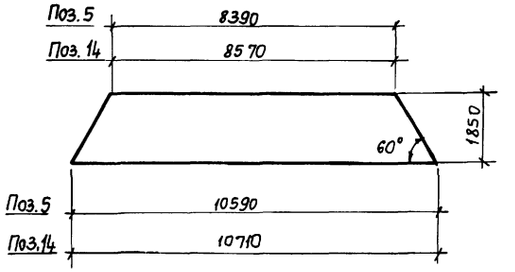

Поз. 6, 15

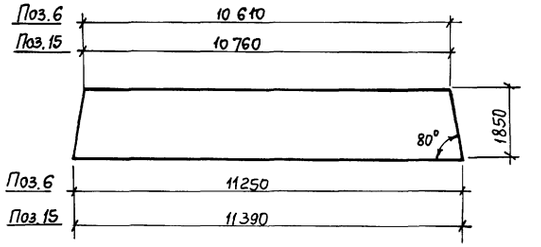

Поз. 7, 10

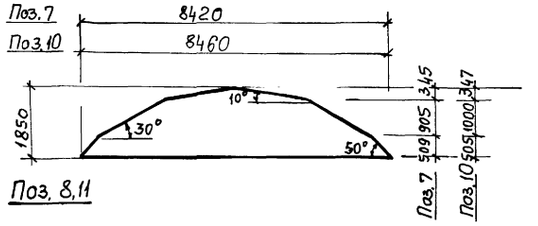

Поз. 8, 11

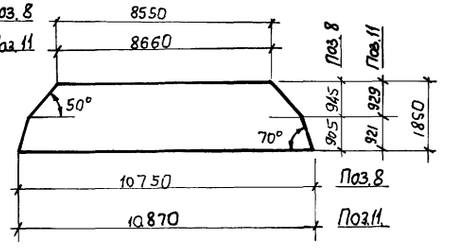

4-4

См. лист

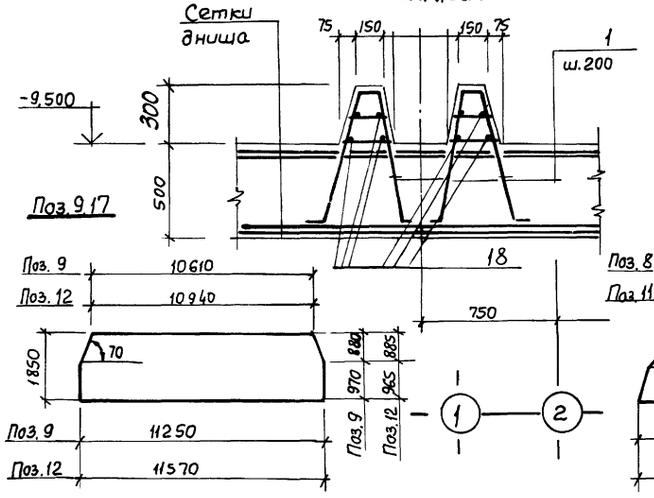

Спецификация к ПДМ 1

Формат	Зона	Поз.	Обозначение	Наименование	Кол.	Прим.
				Сборочные единицы		
А4		1	902-1-76.83 -КЖИ-КР 13	Каркас плоский КР13	116	5,3 кг
А4		2	- КР 14, КР15	Каркас плоский КР 15	4	
А4		3	- КР 14, КР15	Каркас плоский КР14	16	
		4	ГОСТ 23279-78	С $\frac{14А\,III-200}{6А\,I-600}$ 1850×8350 $\frac{275}{275}$	2	
		5	ГОСТ 23279-78	С $\frac{14А\,III-200}{6А\,I-600}$ 1850×10750 $\frac{275}{275}$	2	
		6	ГОСТ 23279-78	С $\frac{14А\,III-200}{6А\,I-600}$ 1850×11750 $\frac{275}{275}$	2	
		7	ГОСТ 23279-78	С $\frac{20А\,III-200}{6А\,I-600}$ 1850×8050 $\frac{125}{125}$	2	
		8	ГОСТ 23279-78	С $\frac{20А\,III-200}{6А\,I-600}$ 1850×10750 $\frac{275}{275}$	2	
		9	ГОСТ 23279-78	С $\frac{20А\,III-200}{6А\,I-600}$ 1850×11650 $\frac{125}{125}$	2	
		10	ГОСТ 23279-78	С $\frac{10А\,III-200}{6А\,I-600}$ 1850×8650 $\frac{125}{125}$	2	
		11	ГОСТ 23279-78	С $\frac{10А\,III-200}{6А\,I-600}$ 1850×11050 $\frac{125}{125}$	2	
		12	ГОСТ 23279-78	С $\frac{10А\,III-200}{6А\,I-600}$ 1850×11650 $\frac{125}{125}$	2	
		13	ГОСТ 23279-78	С $\frac{10А\,III-700}{6А\,I-600}$ 1850×8650 $\frac{125}{125}$	2	
		14	ГОСТ 23279-78	С $\frac{10А\,III-200}{6А\,I-600}$ 1850×10750 $\frac{275}{275}$	2	
		15	ГОСТ 23279-78	С $\frac{10А\,III-200}{6А\,I-600}$ 1850×11650 $\frac{125}{125}$	2	
				Детали		
		16*)		Ф16А III ГОСТ 5781-82 ℓ=1050	24	1,7 кг
Б4		17		Ф26А III ГОСТ 5781-82 ℓ=3800	58	18,4 кг
Б4		18		Ф6А I ГОСТ 5781-82 ℓ=1,0 п.м.	44	0,22 кг
				Материалы		
				Бетон м 200	51,37	м³

*) - поз. 16 См. ведомость деталей

Ведомость расхода стали на элемент, кг

Марка элемента	Изделия арматурные										Общ. расход
	Арматура класса										
	А I				А III						
	ГОСТ 5781-82										
	Ф6	Ф10		Итого	Ф10	Ф12	Ф14	Ф16	Ф20	Ф28	Итого	
ПДМ1	183,4	88,5		270,9	173,6	100,8	186,7	40,8	2102,5	1067,2	3671,6	3943,5

Ведомость деталей

Поз.	Эскиз
16	900 / 150

Привязан

Инв. №

Нач.отд.	Шейко	
Н.контр.	Власенко	
Рук.гр.	Кунцевич	
Ст.инж.	Шмандий	
Инженер	Шапин	

ТП 902-1-76.83 - КЖ

Канализационная насосная станция производительностью 200÷1200 м³/ч напором 12-27м с решетками-дробилками

Стадия Р | Лист 17 | Листов

Плита днища. ПДМ1. Схема армирования. Спецификация (в сухих грунтах)

Госстрой СССР Союзводоканалниипроект Харьковский

19188-01 20

Инв.№ подл. | Подпись и дата | Взам.инв.№

Альбом IV

Типовой проект 902-1-76.83

1-1

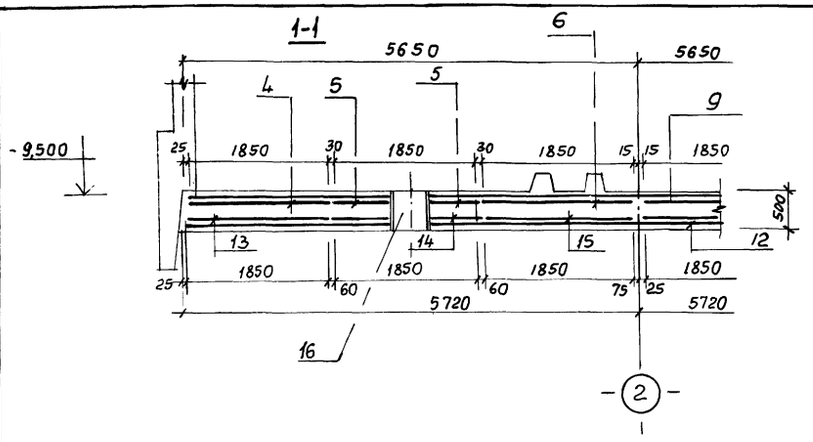

2-2

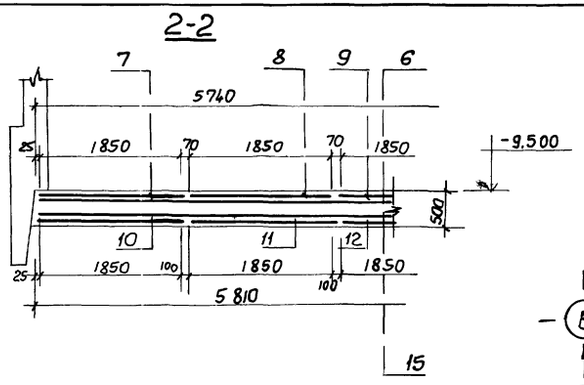

Схема расположения выпусков и паза

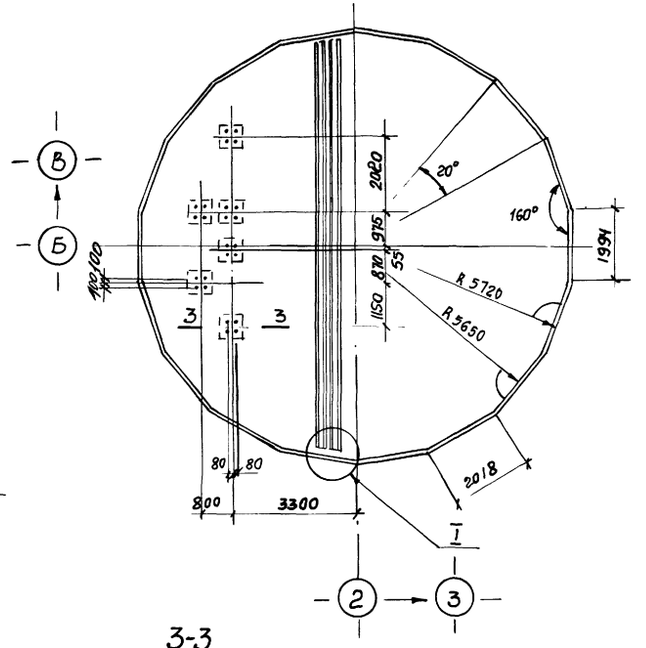

Схема расположения нижней арматуры

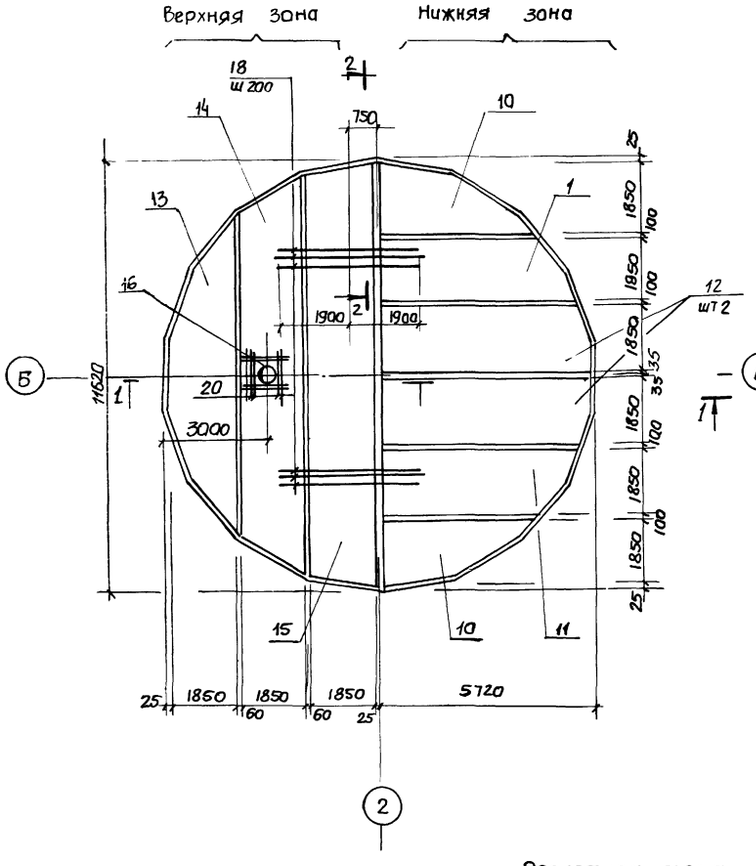

Схема расположения верхней арматуры

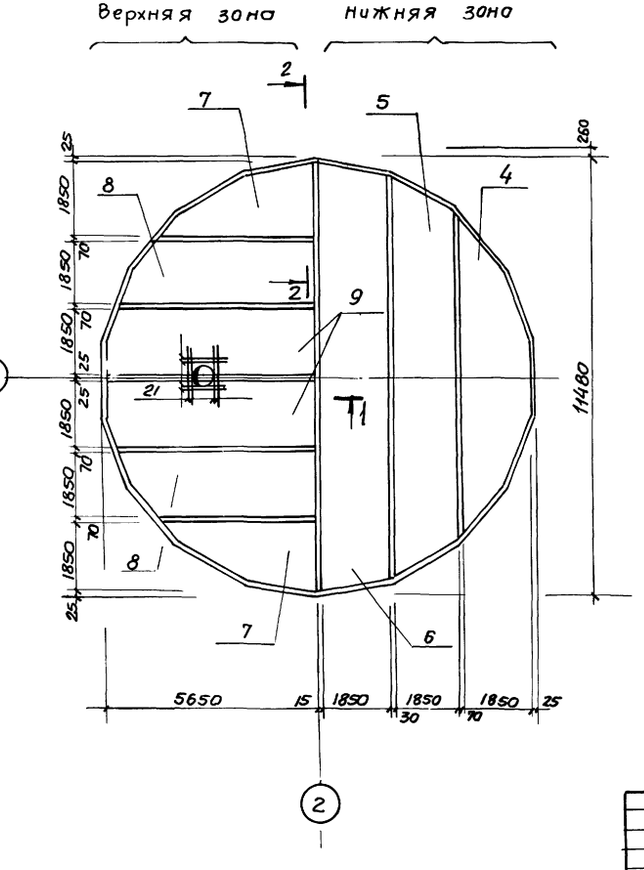

3-3

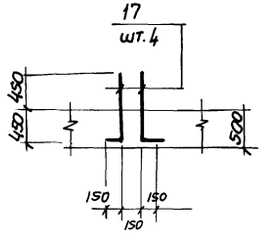

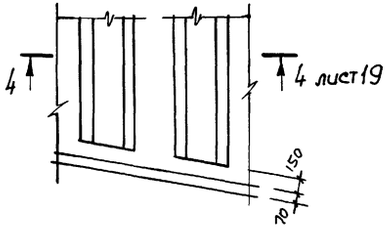

Расчетная схема

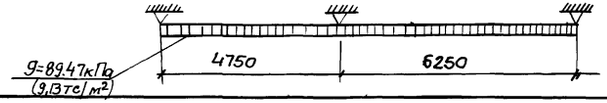

Привязан			ТП 902-1-76.83-КЖ	
Нач. отд	Шейко		Канализационная насосная станция производительностью 200÷1200м³/ч напором 12÷27м с решетками-дробилками. Плита днища ПДМ 1. Общий вид и схема армирования (в мокрых грунтах)	Стадия: Р; Лист: 18; Листов:
Н. контр	Власенко			
Рук. гр	Кунцевич			
Ст. инж	Шпандий			Госстрой СССР Союзводоканалниипроект Росгорьковский Водоканалпроект
Инв N	Инж.	Филиппова		

Альбом IV

Типовой проект 902-1-76.83

Схема расположения каркасов днища

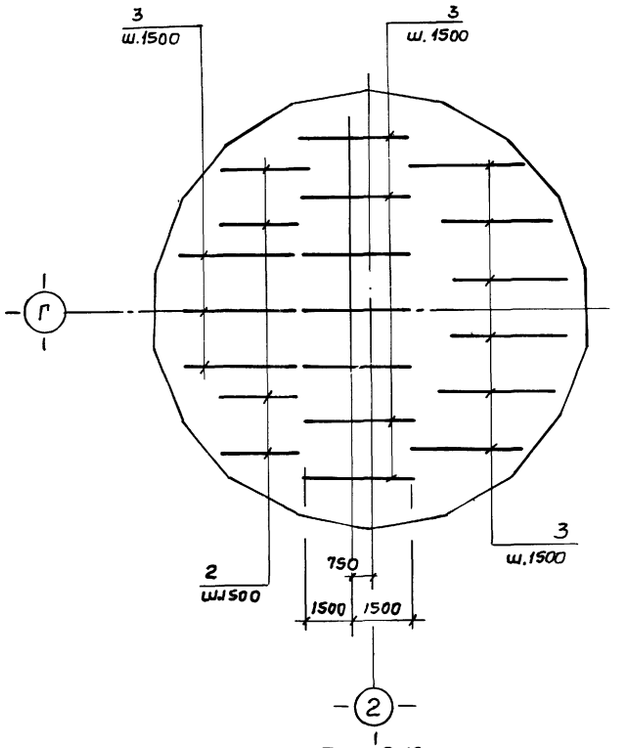

Раскрой сеток

Поз. 4,13

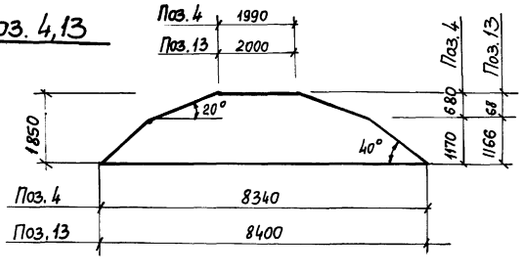

Поз. 5,14

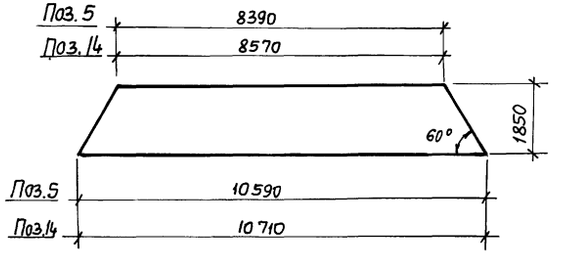

Поз. 6,15

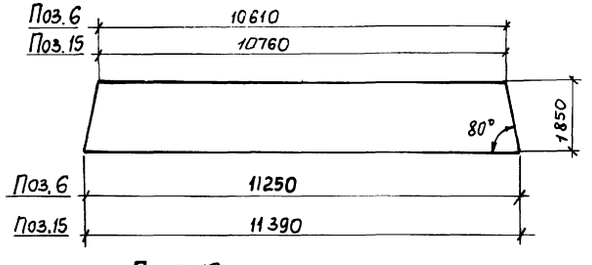

Поз. 9,12

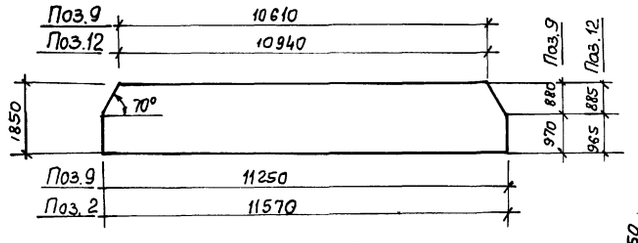

Поз. 7,10

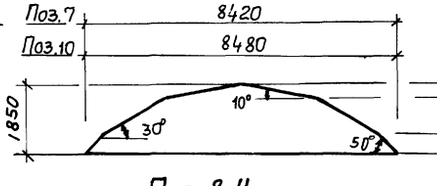

Поз. 8,11

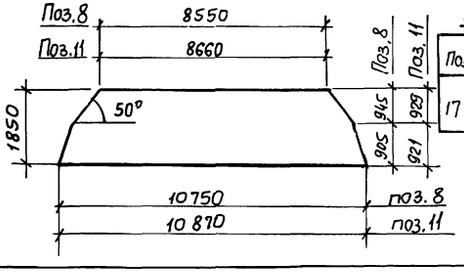

4-4

лист 18

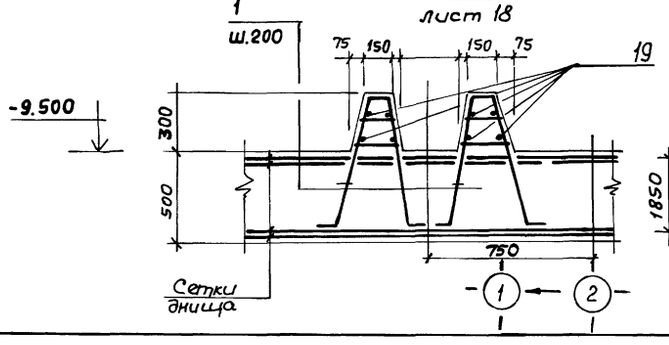

Спецификация к ПДМ1

	Поз.	Обозначение	Наименование	Кол.	Прим.
			Сборочные единицы		
9	1	902-1-76.83-КЖИ-Кр 12	Каркас плоский Кр12	116	
Ви4	2	-Кр14, Кр15	Каркас плоский Кр15	4	
Ви4	3	-Кр14, Кр15	Каркас плоский Кр 14	16	
	4	ГОСТ 23279-78	С $\frac{16A\overline{III}-200}{6A\overline{I}-600}$ 1850×8350 $\frac{275}{275}$	2	
	5	ГОСТ 23279-78	С $\frac{16A\overline{III}-200}{6A\overline{I}-600}$ 1850×10750 $\frac{275}{275}$	2	
	6	ГОСТ 23279-78	С $\frac{16A\overline{III}-200}{6A\overline{I}-600}$ 1850×11350 $\frac{275}{275}$	2	
	7	ГОСТ 23279-78	С $\frac{22A\overline{III}-200}{6A\overline{I}-600}$ 1850×8650 $\frac{125}{125}$	2	
	8	ГОСТ 23279-78	С $\frac{22A\overline{III}-200}{6A\overline{I}-600}$ 1850×10750 $\frac{275}{275}$	2	
	9	ГОСТ 23279-78	С $\frac{22A\overline{III}-200}{6A\overline{I}-600}$ 1850×11650 $\frac{125}{125}$	2	
	10	ГОСТ 23279-78	С $\frac{10A\overline{III}-200}{6A\overline{I}-600}$ 1850×8650 $\frac{125}{125}$	2	
	11	ГОСТ 23279-78	С $\frac{10A\overline{III}-200}{6A\overline{I}-600}$ 1850×11050 $\frac{125}{125}$	2	
	12	ГОСТ 23.279-78	С $\frac{10A\overline{III}-200}{6A\overline{I}-600}$ 1850×11650 $\frac{125}{125}$	2	
	13	ГОСТ 23279-78	С $\frac{10A\overline{III}-200}{6A\overline{I}-600}$ 1850×8650 $\frac{125}{125}$	2	
	14	ГОСТ 23279-78	С $\frac{10A\overline{III}-200}{6A\overline{I}-600}$ 1850×10750 $\frac{275}{275}$	2	
	15	ГОСТ 23279-78	С $\frac{10A\overline{III}-200}{A\overline{I}-}$ 1850×11650 $\frac{125}{125}$	2	
	16	902-1-76.83-КЖИ-МН8, МН9	Изделие закладное МН9	1	
			Детали		
Бу	17*		Ф16А$\overline{III}$ ГОСТ 5781-82 ℓ=1050	24	4,7кг
Бу	18		Ф25А$\overline{III}$ ГОСТ 5781-82 ℓ=3800	58	14,6 кг
Бу	19		ФбАI ГОСТ 5781-82 ℓ=1,0 п.м.	44	0,222кг
Бу	20		Ф10А$\overline{III}$ ℓ=1300	4	0,8 кг
Бу	21		Ф22А$\overline{III}$ ℓ=2200	4	6,6 кг
			Материалы		
			Бетон М200	51,37	м³

*) – поз. 17 см. ведомость деталей

Ведомость расхода стали на элемент кг

Марка элемента	Изделия арматурные									Изделия закладные							Общ. расход
	Арматура класса									Прокат марки							
	AI			AIII						Вст3кп2							
	ГОСТ 5781-82									ГОСТ 10704-76			ГОСТ 10903-74			ГОСТ 7798-70	
	6	10	Итого	10	12	16	22	25	Итого	ТР ф20×7	ТР ф26×10	Итого	-8÷16	-6÷10	-5÷6	Итого	болт М16	Итого	
ПДМ1	183,4	88,5	271,9	773,4	100,8	1068,1	2565,1	846,8	5354,2	70,2	48,6	118,8	133,1	52,6	25,0	210,7	2,6	2,6	5958,2

Ведомость деталей

Поз.	Эскиз
17	900 | 150

Привязан

Инв.№

Нач.отд.	Шейко	
Н.контр.	Власенко	
Рук.гр.	Кунцевич	
Ст.инж.	Шмандий	
Инжен.	Шапин	

ТП 902-1-76.83-КЖ

Канализационная насосная станция производительностью 200-1200 м³/ч напором 12-27 м с решетками-дробилками

Стадия	Лист	Листов
Р	19	

Плита днища ПДМ-1. Схема армирования. Спецификация (В мокрых грунтах)

Госстрой СССР Союзводоканалниипроект Харьковский Водоканалпроект

19188-01 22

Инв.№подл. | Подпись и дата | Взам.инв.№

Альбом IV

Типовой проект 902-1

РКм 2

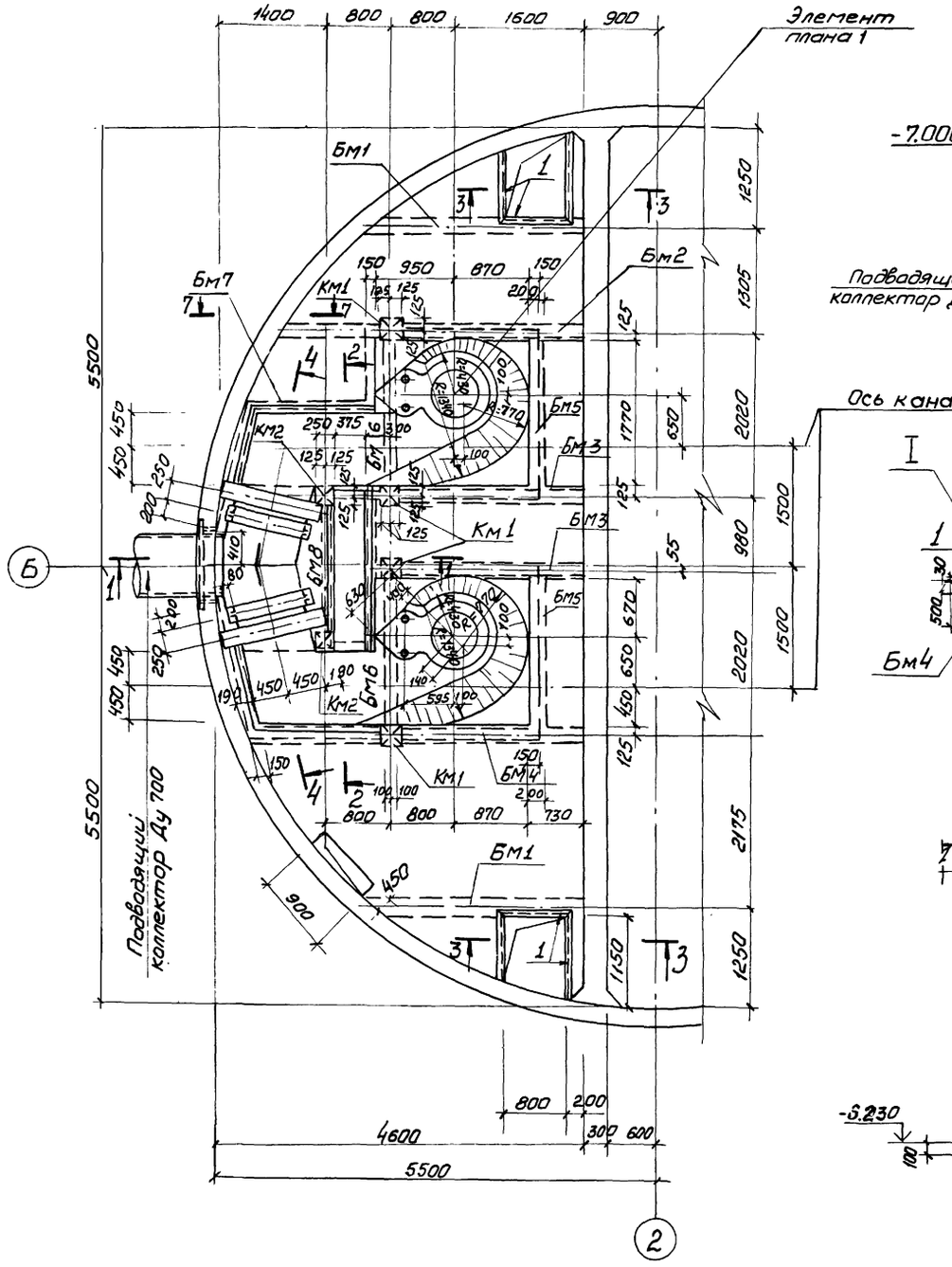

1-1

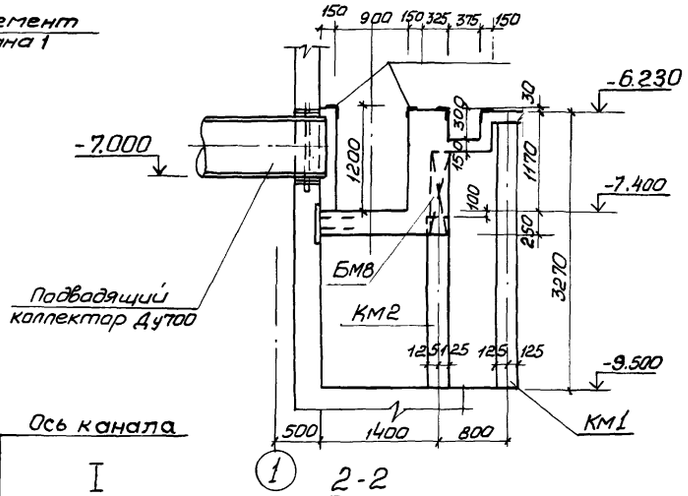

2-2

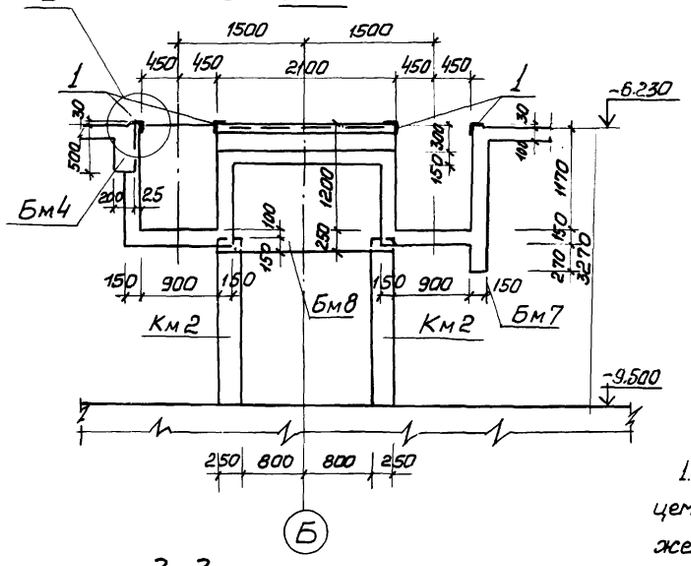

3-3

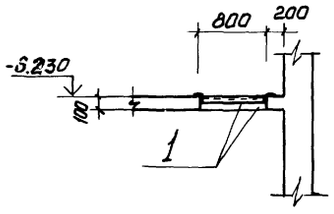

7-7

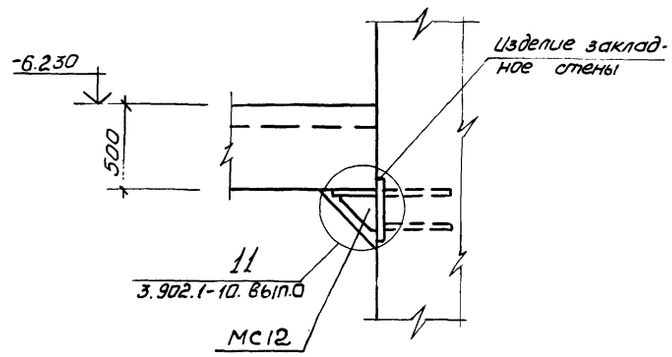

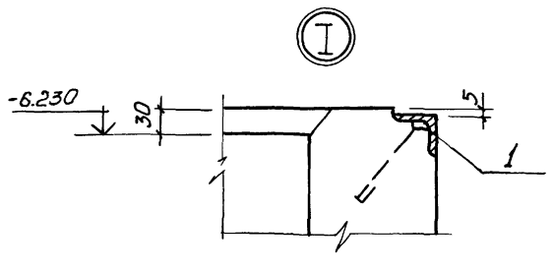

1. Внутренние поверхности потоков оштукатурить цементно-песчаным раствором состава 1:2, в = 20мм с железнением. На участке установки решеток стены затереть цементным раствором.

2. Рамы щитовых затворов и ремонтных решеток установить по механическим чертежам.

Привязан:			ТП 902-1-76.83 -КЖ
Инв.№	Нач.отд	Шейко	Канализационная насосная станция производительностью 200÷1200 м³/ч напором 12-27м с решетками-дробилками. Стадия: Р; Лист: 20; Листов:
	Н.контр.	Власенко	
	Рук.гр.	Кунцевич	
	Ст.инж.	Шмандий	РК м 2 Перекрытие на отм. -6.200 План и сечения 1-1 ÷ 3-3, 7-7
	Инженер	Литвиненко	Госстрой СССР Союзводоканалниипроект Харьковский Водоканалпроект

19188-01 23

Формат А2

Инв.№ подл. | Подпись и дата | Взам.инв.№ | Отдел ВИК2 Гл.инж. Нарбекова | Отдел ВИК2 Гл.спец. Барчан | Отдел ЭА Гл.спец. Эл

Альбом IV

Типовой проект 902-1-76.83

Инв.№ подл. | Подпись и дата | Взам. инв.№ | Инв.№ дубл. | Подпись и дата

Элемент плана 1

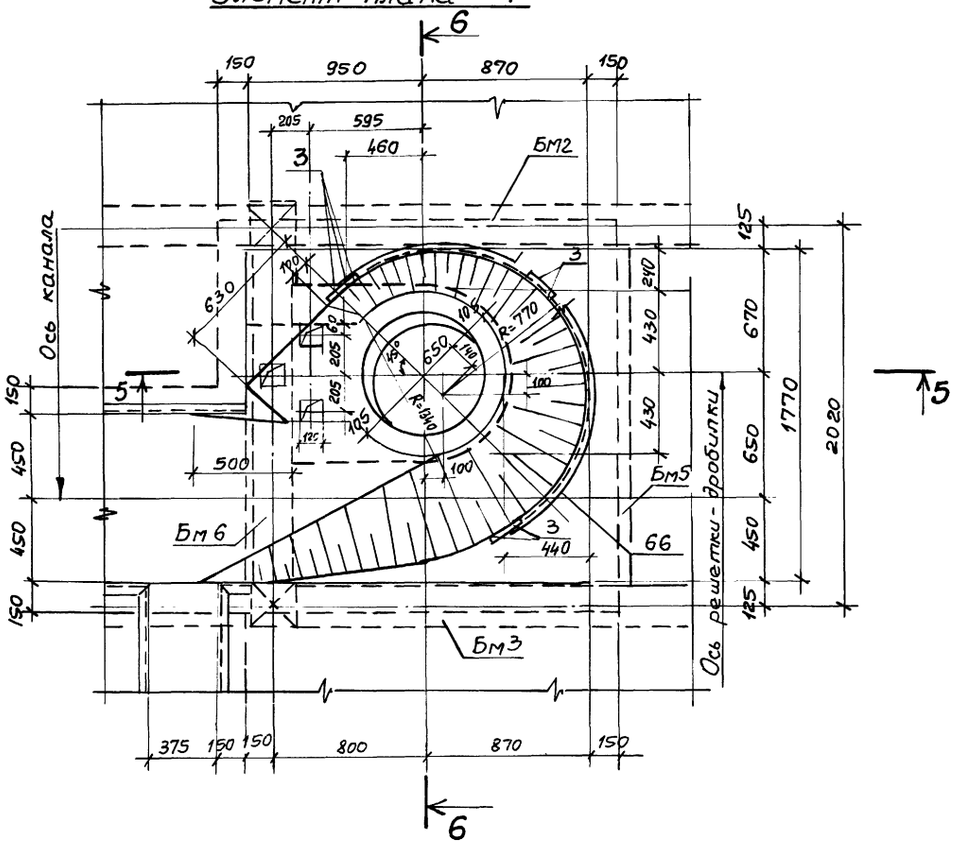

5-5

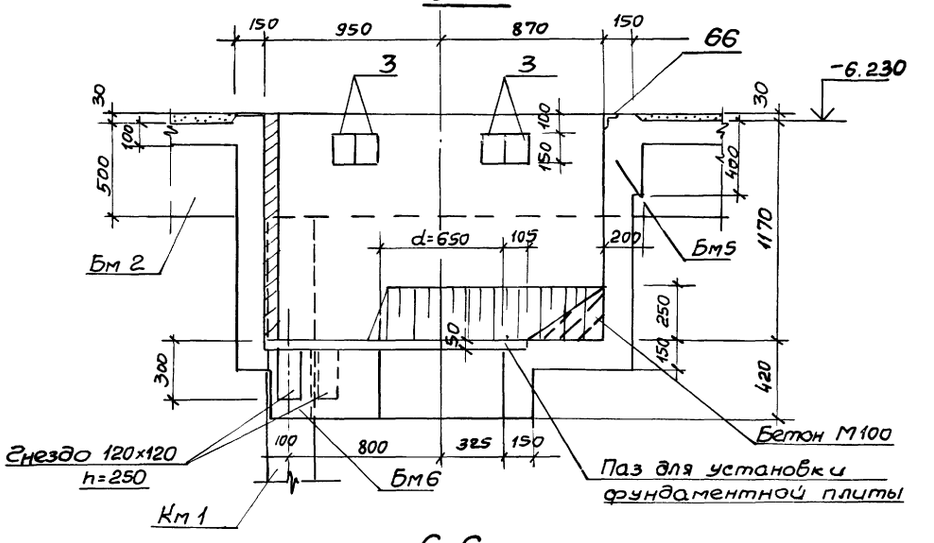

6-6

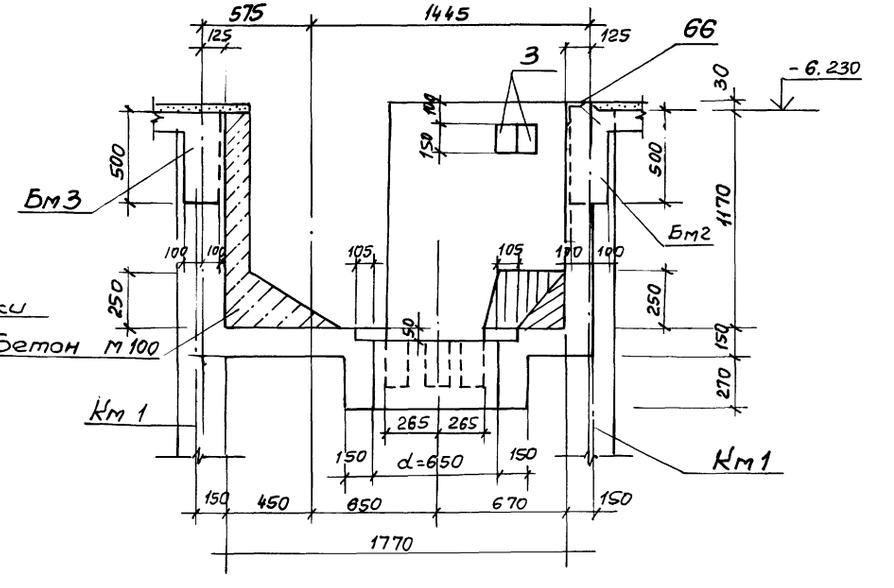

4-4

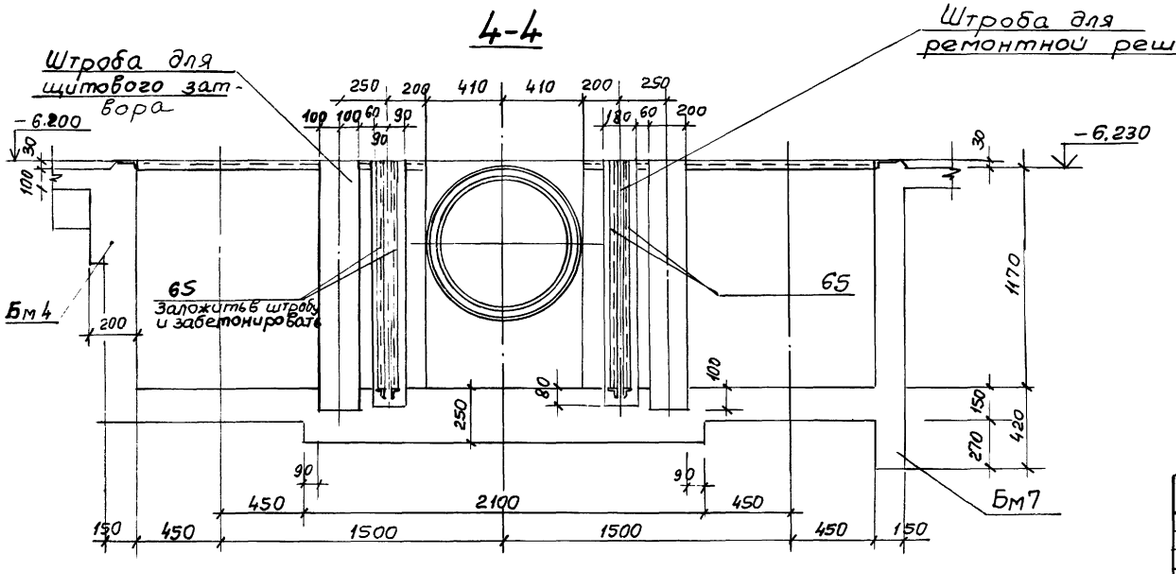

Привязан				ТП 902-1-76.83-КЖ			
	Нач.отд.	Шейко		Канализационная насосная станция производительностью 200-1200 м³/ч напором 12-27м с решетками-дробилками РКМ2 Перекрытие на отм.-6.200 Элемент плана 1. Сечения 4-4 ÷ 6-6	Стадия	Лист	Листов
	Н.контр.	Власенко			Р	21	
	Рук.гр.	Кунцевич					
	Ст.инж.	Шмандий					
Инв. №	Инженер	Литвиненко			Госстрой СССР Союзводоканалниипроект Харьковский Водоканалпроект		

19188-01 24

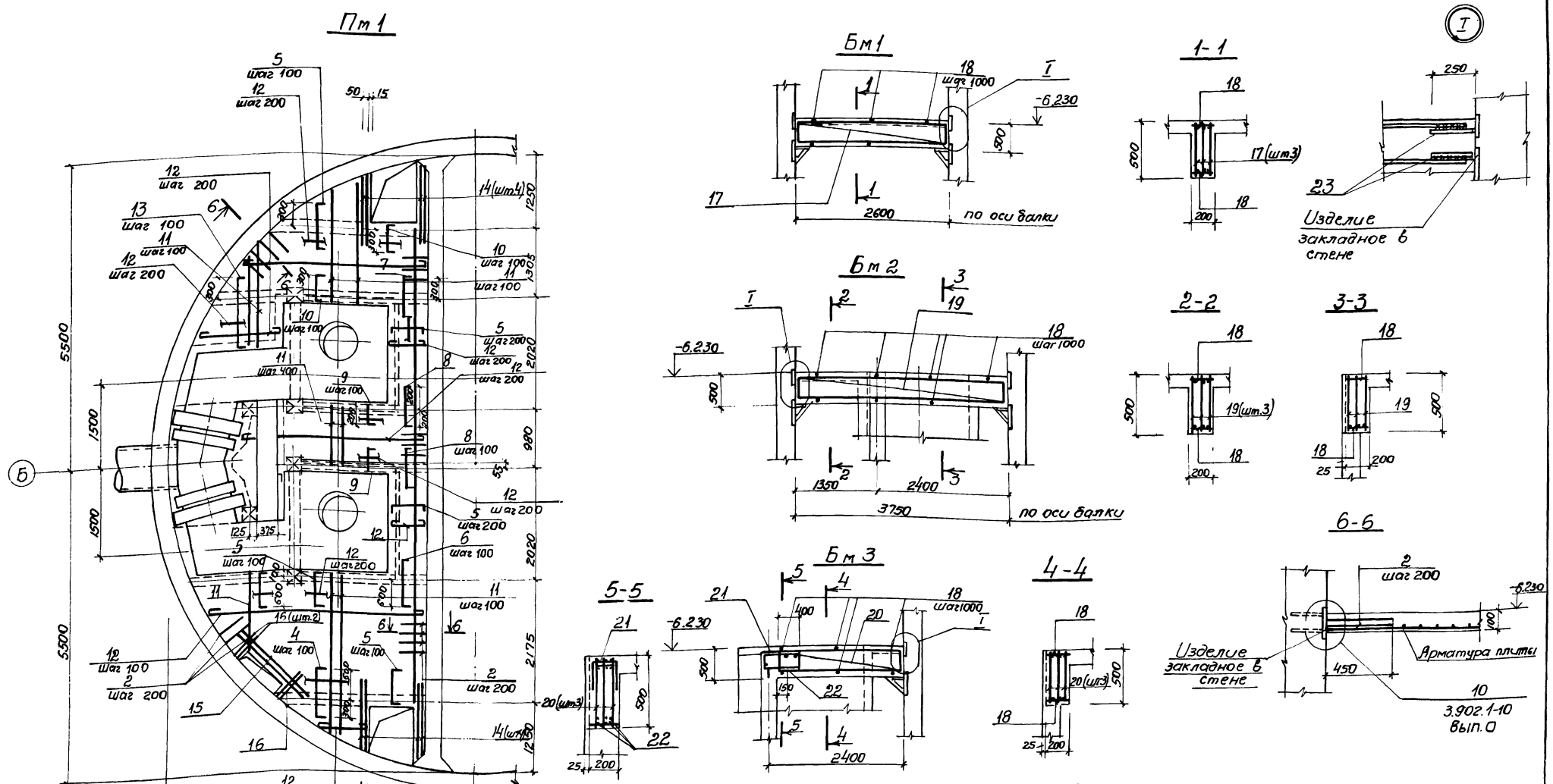

Расчетная схема Бм1

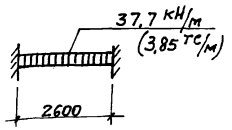

Расчетные схемы балок

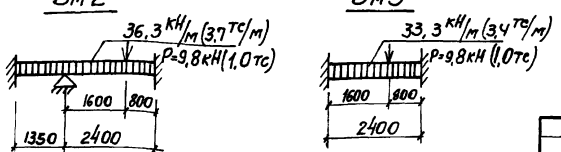

1. Защитный слой бетона до рабочей арматуры принят: в плите – 15 мм, в балках – 25 мм
2. Арматуру плиты и стержни поз.2 сварить на монтаже между собой при их пересечении
3. Расчетная нагрузка на плиту составляет 17,7 кПА (1,8 тс/м²)

Типовой проект 902-1-76.83 Альбом IV

				ТП 902-1-76.83-КЖ			
Привязан:		Нач. отд.	Шейко	Канализационная насосная станция производительностью 200÷1200 м³/ч напором 12-27 м. с решетками-дробилками.	Стадия	Лист	Листов
		Н. контр.	Власенко		Р	22	
		Рук. гр.	Кунцевич	РК м2.			
		Ст. инж.	Шмандий	Схема армирования. Плита Пм1 балки Бм1÷Бм3	Госстрой СССР Союзводоканалпроект Харьковский Водоканалпроект		
Инв. №		Инжен.	Литвиненко				

19188-01 25

Формат А2.

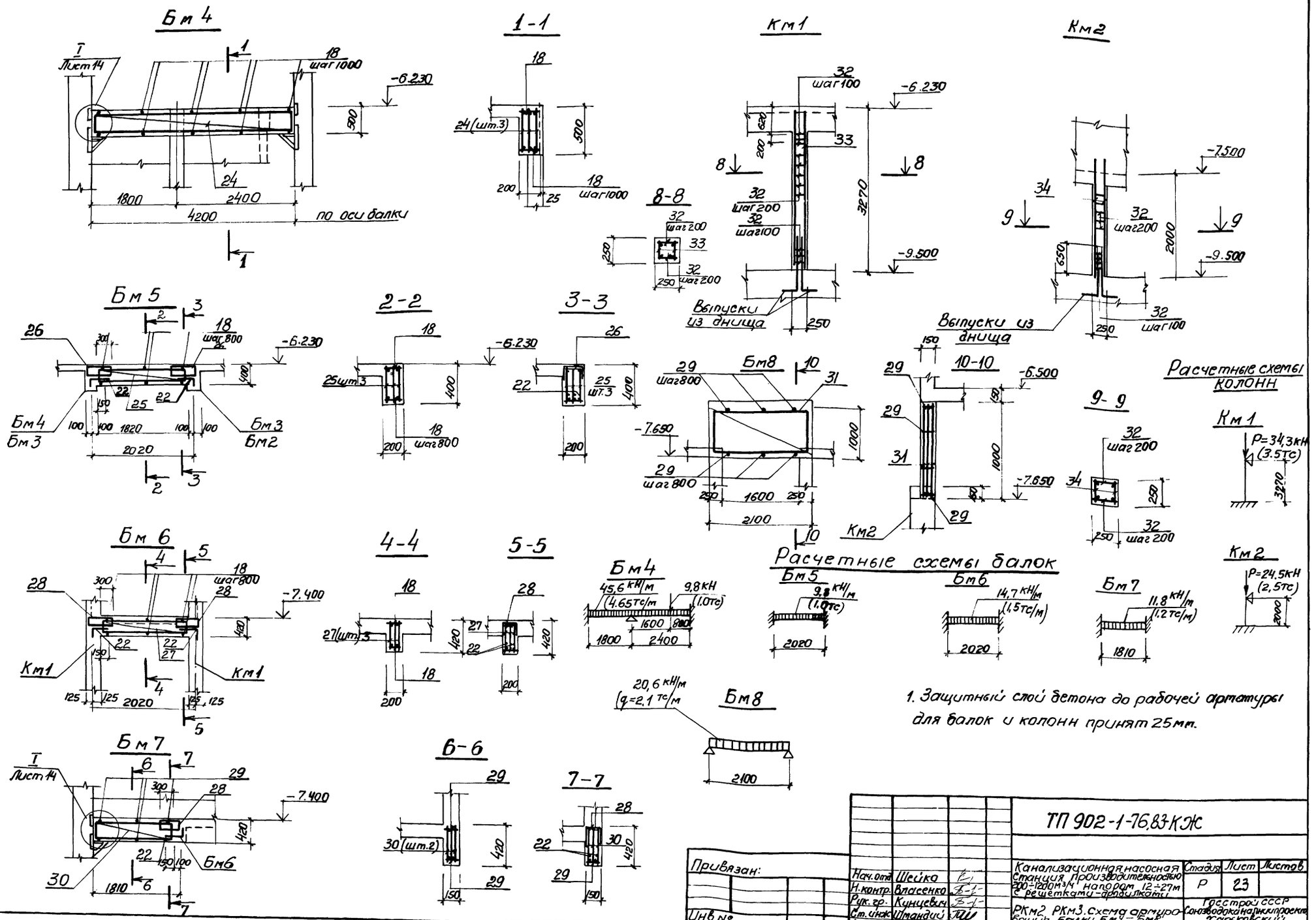

Привязан:

Инв №

Нач.отд.	Шейко		
Н.контр.	Власенко		
Рук.гр.	Кунцевич		
Ст.инж.	Штандиш		
Инжен.	Литвиненко		

ТП 902-1-76.83-КЖС

Канализационная насосная станция производительностью 200÷1200м³/ч напором 12÷27м с решетками-дробилками

Стадия	Лист	Листов
Р	23	

РКМ2 РКМ3. Схема армирования. Балки Бм4 – Бм8. Колонны КМ1, КМ2

Госстрой СССР Союзводоканалниипроект Харьковский Водоканалпроект

19188-01 26

Типовой проект 902-1-76.83 Альбом IV

Инв.№ подл. | Подпись и дата | Взам.инв.№

Альбом IV

Типовой проект 902-1-76.83

Инв.№ подл. | Подпись и дата | Взам.инв.№

ЛТМ1

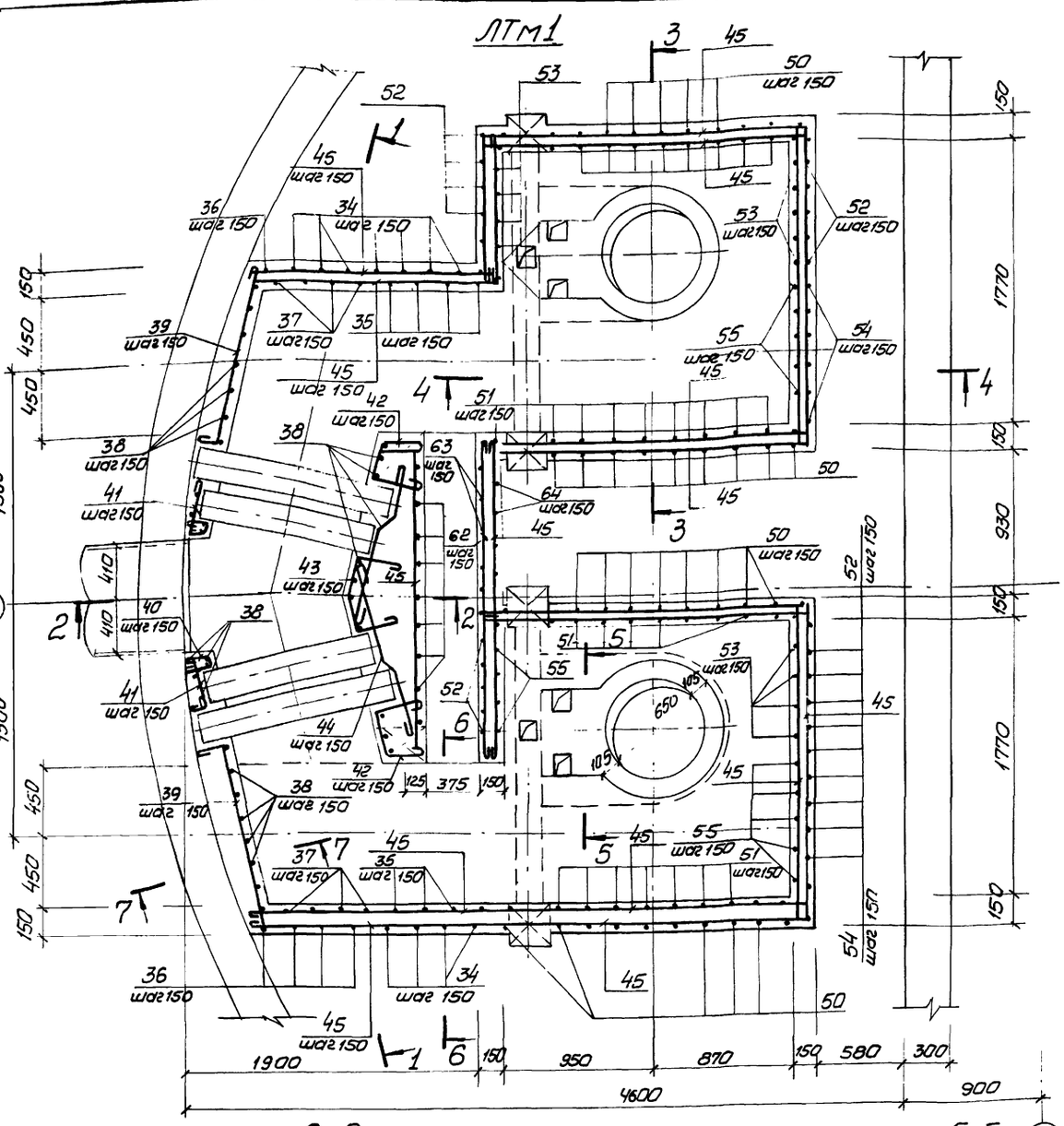

1-1

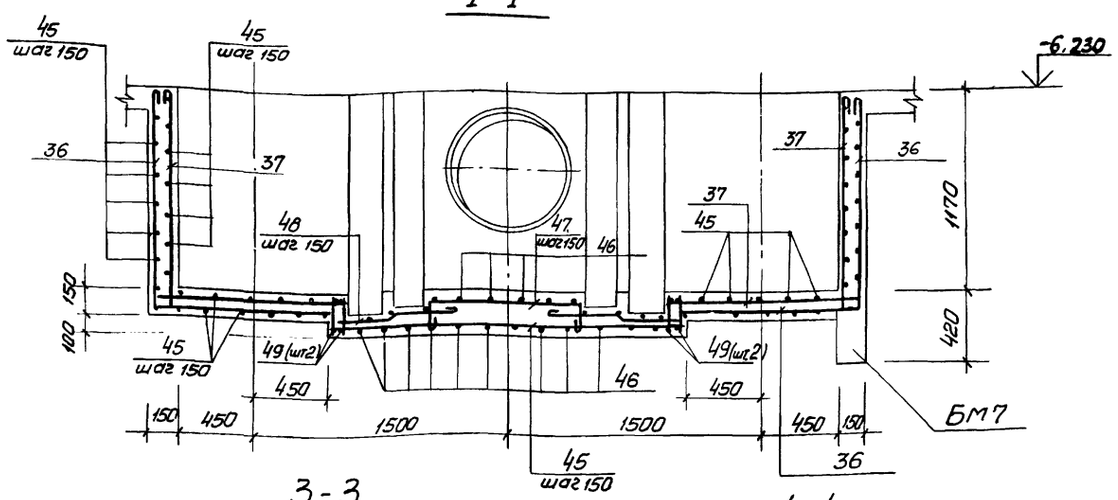

БМ7

3-3

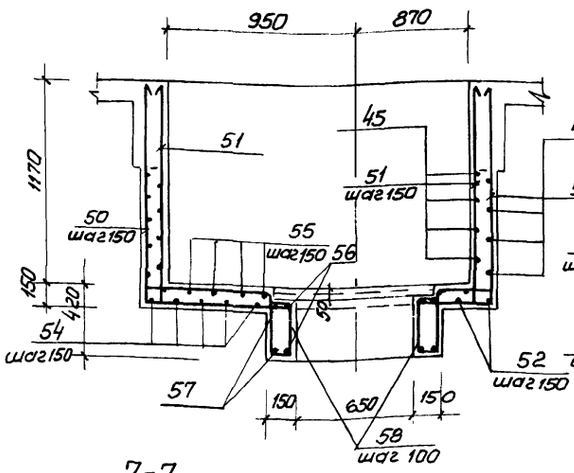

4-4

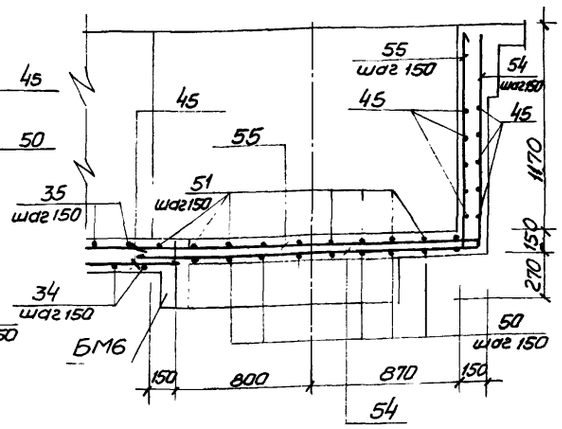

БМ6

2-2

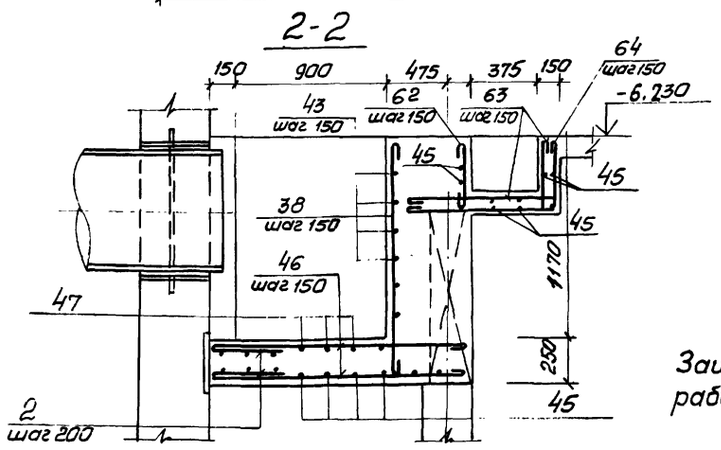

5-5 (2)

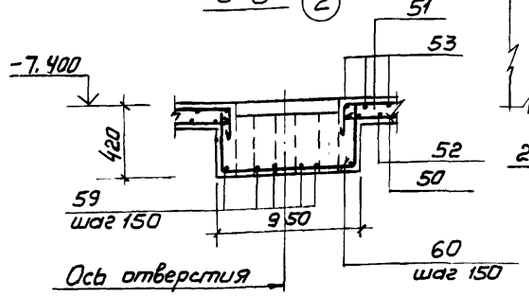

Ось отверстия

7-7

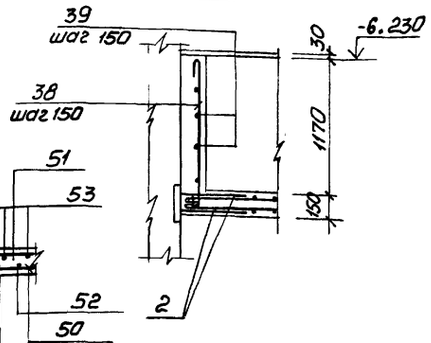

6-6

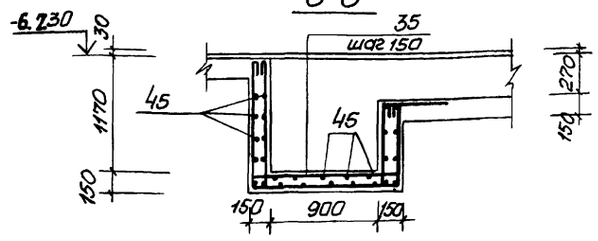

Защитный слой бетона для рабочей арматуры принят 15 мм.

Привязан:			
Инв. №			
Нач.отд.	Шейко		
Н.контр.	Власенко		
Рук. гр.	Кунцевич		
Ст. инж.	Шмандий		
Инженер	Литвиненко		

ТП 902-1-76.83-КЖ

Канализационная насосная станция производительностью 200-120 м³/ч напором 12-27 м с решетками-дробилками	Стадия	Лист	Листов
	Р	24	
РКМ 2 Перекрытие на отм. -6.200 Схема армирования лотка ЛТМ1	Госстрой СССР Союзводоканалниипроект Харьковский Водоканалпроект		

19188-01 27

Копир. Прядко

Формат А2

Типовой проект 902-1-76.83 Альбом IV

Ведомость деталей

Поз.	Эскиз	Поз.	Эскиз
4	80 900 80	47	200 500÷900 200
5	80 700 80	48	150 300 70 400 70
6	80 800 80	50	1290 2040 1290
7	80 500 80	51	110 2040 110 110 110
8	80 400 80	52	1290 2080 1290
9	80 310 80	53	110 1290 2080 1290 110 110 110
10	80 410 80	54	2100 1290
13	80 1150 80	55	2100 1290 110 110
22	150 300	56	450 680
61	1290 1170 1010	57	450 910
35	1290 1170 1010 110 110 110	58	340 110
36	1290 1160	59	520 380
37	1290 110 1160 110	60	380 910 380
38	1290	62	390
39	120 1100	63	380 950 110 110
40	120 105° 80 120 90°	64	950 380
41	320 50		
42	250 300 105° 90° 250		
43	200 300 150 90° 90° 200 300		
44	500 110 400 110		
46	1500÷1400		

Спецификация к перекрытию РКм2 (начало)

Формат	Зона	Поз.	Обозначение	Наименование	Кол.	Прим.
				Плита Пм1 шт.1		
				Сборочные единицы		
		1	1.400-15 в.1 550-07	Изделие закладное Мн556	пог.м 16,8	5,4кг
		2	3.902.1.1-10. вып.0	Изделие соединительное Мс53	260	0,28кг
		3				
				Детали		
Б.Ч		4*		Ф10АIII ГОСТ5781-82 ℓ=1060	16	0,6кг
Б.Ч		5*		Ф8АIII ГОСТ5781-82 ℓ=860	79	0,3кг
Б.Ч		6*		ℓ=960	7	0,4кг
Б.Ч		7*		ℓ=660	7	0,3кг
Б.Ч		8*		ℓ=910	14	0,4кг
Б.Ч		9*		ℓ=470	32	0,2кг
Б.Ч		10*		ℓ=570	24	0,2кг
Б.Ч		11			п.м 250.0	0,4кг
Б.Ч		12		Ф6АI ГОСТ5781-82	п.м 170.0	0,22кг
Б.Ч		13*		Ф8АIII ГОСТ5781-82 ℓ=1360	12	0,5кг
Б.Ч		14		Ф12АIII ГОСТ5781-82 ℓ=1400	8	1,2кг
Б.Ч		15		ℓ=1800	2	1,6кг
Б.Ч		16		ℓ=800	4	0,7кг
				Балка Бм1 шт.2		
				Сборочные единицы		
А.Ч		17	902-1-76.83-КЖИ- -КР1	Каркас плоский КР1	6	
				Детали		
Б.Ч		18		Ф6АI ГОСТ5781-82 ℓ=180	12	0,1кг
Б.Ч		23		Ф16АIII ГОСТ5781-82 ℓ=250	24	0,4кг
				Балка Бм2, шт.1		
				Сборочные единицы		
А.Ч		19	902-1-76.83-КЖИ- -КР2	Каркас плоский Кр2	3	
				Детали		
Б.Ч		18		Ф6АI ГОСТ 5781-82 ℓ=180	8	0,1кг
Б.Ч		23		Ф16АIII ГОСТ5781-82 ℓ=250	12	0,4кг
				Балка Бм3 шт.2		
				Сборочные единицы		
А.Ч		20	902-1-76.83-КЖИ- -КР3	Каркас плоский КР3	6	
А.Ч		21	-С1	Сетка арматурная С1	2	12-п.Ч8 Ф6-20
				Детали		
Б.Ч		18		Ф6АI ГОСТ5781-82 ℓ=180	12	0,1кг
Б.Ч		22*		Ф10АIII ГОСТ5781-82 ℓ=450	6	0,3кг
Б.Ч		23		Ф16АIII ГОСТ5781-82 ℓ=250	12	0,4кг
				Балка Бм4, шт.1		
				Сборочные единицы		
А.Ч		24	902-1-76.83-КЖИ- -КР4	Каркас плоский КР4	3	
				Детали		
Б.Ч		18		Ф6АI ГОСТ5781-82 ℓ=180	10	0,1кг
Б.Ч		23		Ф16АIII ГОСТ5781-82 ℓ=250	6	0,4кг
				Балка Бм5 шт.2		
				Сборочные единицы		
А.Ч		25	902-1-76.83-КЖИ- -КР5	Каркас плоский Кр5	6	
А.Ч		26	-С2	Сетка арматурная С2	4	
				Детали		
Б.Ч		18		Ф6АI ГОСТ5781-82 ℓ=180	12	0,1кг
Б.Ч		22*		Ф10АIII ГОСТ5781-82 ℓ=450	12	0,3кг
				Балка Бм6, шт.2		
				Сборочные единицы		
А.Ч		27	902-1-76.83-КЖИ- -КР6	Каркас плоский Кр6	6	
А.Ч		28	-С2	Сетка арматурная С2	4	
				Детали		
Б.Ч		18		Ф6АI ГОСТ5781-82 ℓ=180	12	0,1кг
Б.Ч		22*		Ф10АIII ГОСТ5781-82 ℓ=450	12	0,3кг

*) поз. 4÷10, 13, 22 – см. ведомость деталей

Привязан:

Инв. №

Нач.отд.	Шейко	
Н.контр.	Власенко	
Рук.гр.	Кунцевич	
Ст.инж.	Шмандий	
Инж.	Литвиненко	

ТП 902-1-76.83-КЖ

Канализационная насосная станция производительностью 200÷1200 м³/ч напором 12÷27м с решетками-дробилками

Стадия	Лист	Листов
Р	25	

РКм2. Схема армирования. Спецификация (начало)

Госстрой СССР Союзводоканалниипроект Харьковский Водоканалпроект

19188-01 28

Копир. Ефименко

Инв. № подл. | Подпись и дата | Взам. инв. №

Спецификация к перекрытию РКМ2 (окончание)

Формат	Зона	Поз.	Обозначение	Наименование	Кол.	Прим.
				Балка БМ7, шт.1		
				Сборочные единицы		
А1		30	902-1-76.83-КЖИ -КР7	Каркас плоский КР7	3	
А1		28	КЖИ -С2	Сетка арматурная С2	1	
				Детали		
Б4				ф6АI ГОСТ 5781-82 ℓ=130	6	0,03кг
Б4				ф10АIII ГОСТ 5781-82, ℓ=450	3	0,3кг
				Балка Б8 шт 1		
				Сборочные единицы		
		31	902-1-76.83-КЖИ -КР11	Каркас плоский КР11	3	
				Детали		
				ф6АI ГОСТ 5781-82 ℓ=130	12	
		29		Колонна КМ1, шт.4	12	
				Сборочные единицы		
А4		33	902-1-76.83-КЖИ -КР8	Каркас плоский КР8	8	
				Детали		
Б4		32		ф8АI ГОСТ 5781-82, ℓ=230	136	0,1кг
				Колонна КМ2, шт.		
				Сборочные единицы		
А4		34	902-1-76.83-КЖИ -КР9	Каркас плоский КР9	4	
				Детали		
Б4		32		ф8АI ГОСТ 5781-82, ℓ=230	52	0,1кг
				ПТМ1, шт.1		
				Сборочные единицы		
		2	3.902.1-10 Вып.0	Изделие закладное МС53	40	
		3	1.400-15.61.120-37	Изделие закладное МН1112	6	
		66	1400-15.81.540-09	то же МН548	п.м. 3,2	
А4		65		" МН3	4	
Б4		49	902-1-76.83-КЖИ- -КР10	Каркас плоский КР10	4	
				Детали		
Б4		61		ф8АI ГОСТ 5781-82, ℓ=3590	8	1,4кг
Б4		35*		ф8АI то же ℓ=4030	8	1,6кг
Б4		36*		ф8АI " ℓ=2580	8	1,0кг
Б4		37*		ф8АI " ℓ=2790	8	1,1кг
Б4		38*		ф8АI " ℓ=1410	36	0,6кг
Б4		39*		ф8АI ГОСТ 5781-82 ℓ=1340	16	0,5кг
Б4		40*		ф8АI то же ℓ=420	16	0,2кг
Б4		41*		ф8АI " ℓ=490	16	0,2кг
Б4		42*		ф8АI " ℓ=920	16	0,4кг
Б4		43*		ф8АI " ℓ=1120	15	0,4кг
Б4		44*		ф8АI " ℓ=1150	32	0,5кг
Б4		45		ф8АI "	п.м	
Б4		46*		ф8АI " ℓ=1450	28	0,6кг
Б4		47*		ф8АI " ℓ=1220	6	0,5кг
Б4		48*		ф8АI " ℓ=1050	18	0,4кг
Б4		50*		ф12АIII ГОСТ 5781-82 ℓ=4620	24	4,1кг
Б4		51*		ф12АIII то же ℓ=5060	26	4,5кг
Б4		52*		ф12АIII " ℓ=4660	12	4,1кг
Б4		53*		ф12АIII " ℓ=5100	12	4,5кг
Б4		54*		ф12АIII " ℓ=3390	12	3,0кг
Б4		55*		ф12АIII " ℓ=3610	12	3,2кг
Б4		56*		ф12АIII " ℓ=2620	4	2,3кг
Б4		57*		ф12АIII " ℓ=3300	4	2,9кг
Б4		58*		ф6АI ГОСТ 5781-82 ℓ=1010	25	0,2кг
Б4		59*		ф12АIII ГОСТ 5781-82 ℓ=900	12	0,8кг
Б4		60*		ф12АIII ГОСТ 5781-82, ℓ=1670	6	1,5кг
		62*		ф8АI " ℓ=510	15	0,2кг
				Материалы		
				Бетон марки 200	12,0	м³
		63*		ф8АI ГОСТ 5781-82 ℓ=1670	14	0,7кг
		64*		ф8АI ГОСТ 5781-82 ℓ=1450	14	0,6кг

*) Поз. 22, 34÷44, 46÷64 см. ведомость деталей на листе 25
Остальное смотрите ведомость исполнения

Ведомость расхода стали на элемент, кг

Марка элемента	Изделия арматурные									Изделия закладные							Общий расход
	Арматура класса									Всего	Арматура класса			Прокат марки			Всего	
	А I ГОСТ 5781-82				А III ГОСТ 5781-82						А III ГОСТ 5781-82			ВСт3 КП2-1 ГОСТ 8509-72*				
	6	8		итого	8	10	12	16	итого		8	10	Итого	L50×5		Итого		
РКМ2	110,64	295,7		406,34	163,3	28	480,5	392,5	1064,3	1470,64	6,6	12,0	18,6	62,7		62,7	81,3	1551,94

Привязан:

Инв.№

Нач.отд.	Шейко	
Н.контр.	Власенко	
Рук.гр.	Кунцевич	
Ст.инж.	Штандий	
Инж.	Литвиненко	

ТП902-1-76.83-КЖ

Канализационная насосная станция производительностью 200÷1200 м³/ч напором 12-27м с решетками-дробилками

РКМ2.

Схема армирования. Спецификация. (окончание)

Стадия	Лист	Листов
Р	26	

Госстрой СССР Союзводоканалпроект Харьковский Водоканалпроект

Инв.№ подл. | Подпись и дата | Взам.инв.№

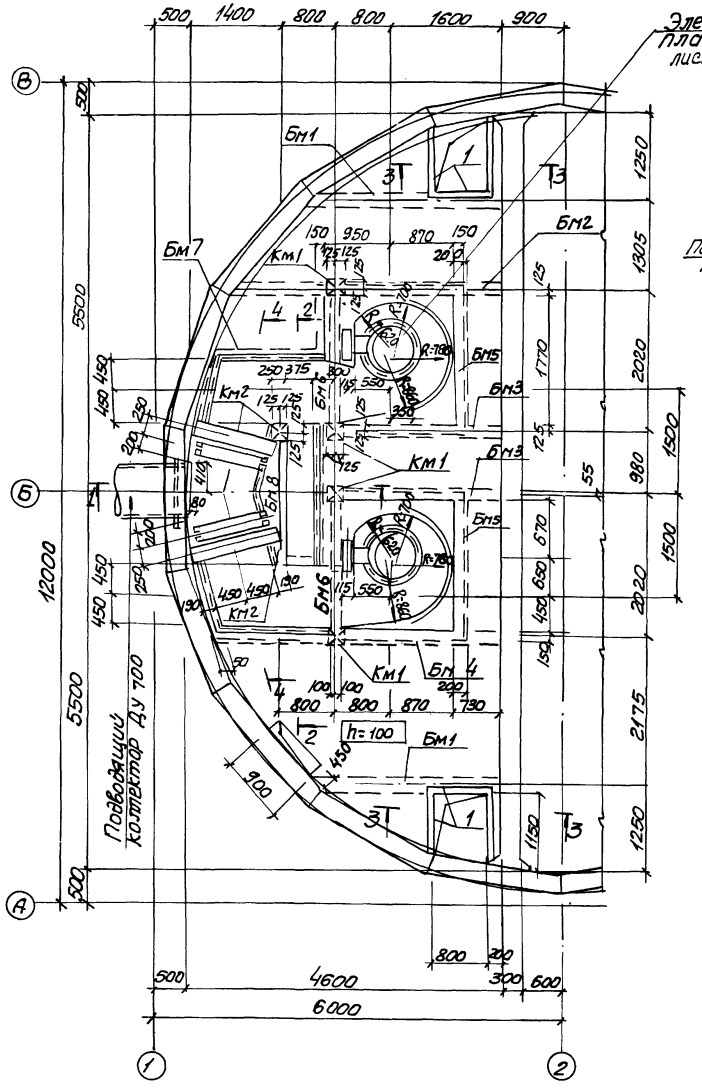

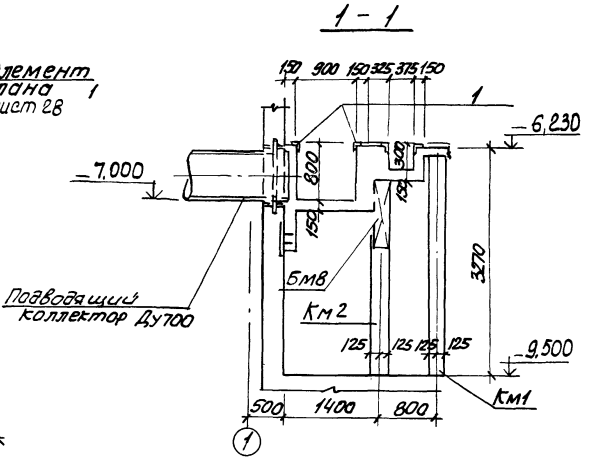

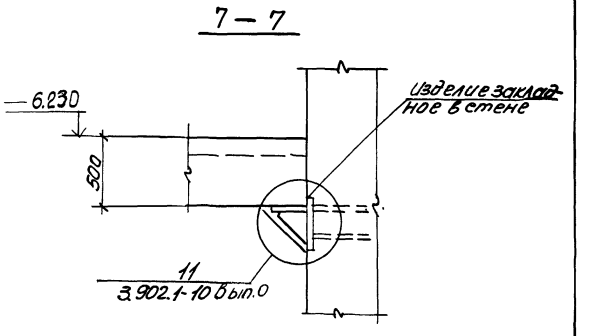

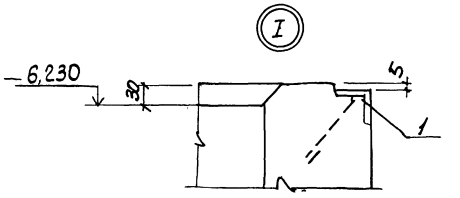

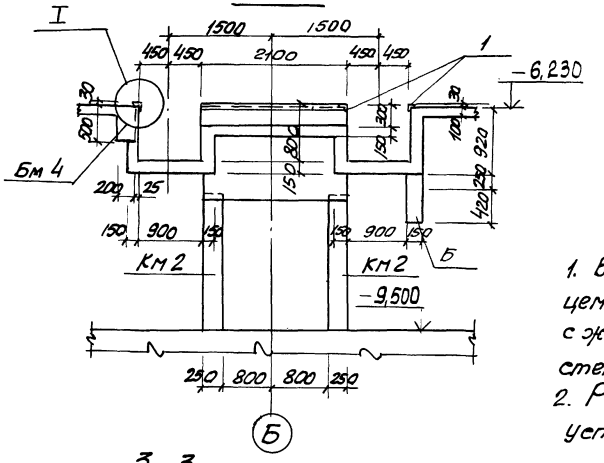

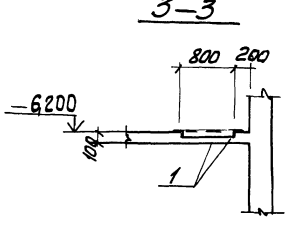

1. Внутренние поверхности лотков оштукатурить цементно-песчаным раствором состава 1:2 в=20мм с железнением. На участке установки решеток стены затереть цементным раствором
2. Рамы щитовых затворов и ремонтных решеток установить по механическим чертежам

Типовой проект 902-1-76.83 Альбом IV

Инв.№ подл.	Подпись и дата	Взам. инв.№	отд. ВиК2	Натынина			
			отд. ЭА	Борчан			

Привязан					ТП902-1-76.83-КЖ		
			Нач.отд	Шейко	Канализационная насосная станция производительностью 200÷1200 м³/ч напором 12÷27м с решетками-дробилками	Стадия	Лист	Листов
			Н.контр	Власенко		Р	27	
			Рук.гр	Кунцевич	РКМ3	Госстрой СССР Союзводоканалниипроект Харьковский Водоканалпроект		
			Ст.инж	Шмандий	Перекрытие на отм.-6.200 План и сечения 1-1÷3-3, 7-7			
Инв.№			Инж.	Литвиненко				

19188-01 30

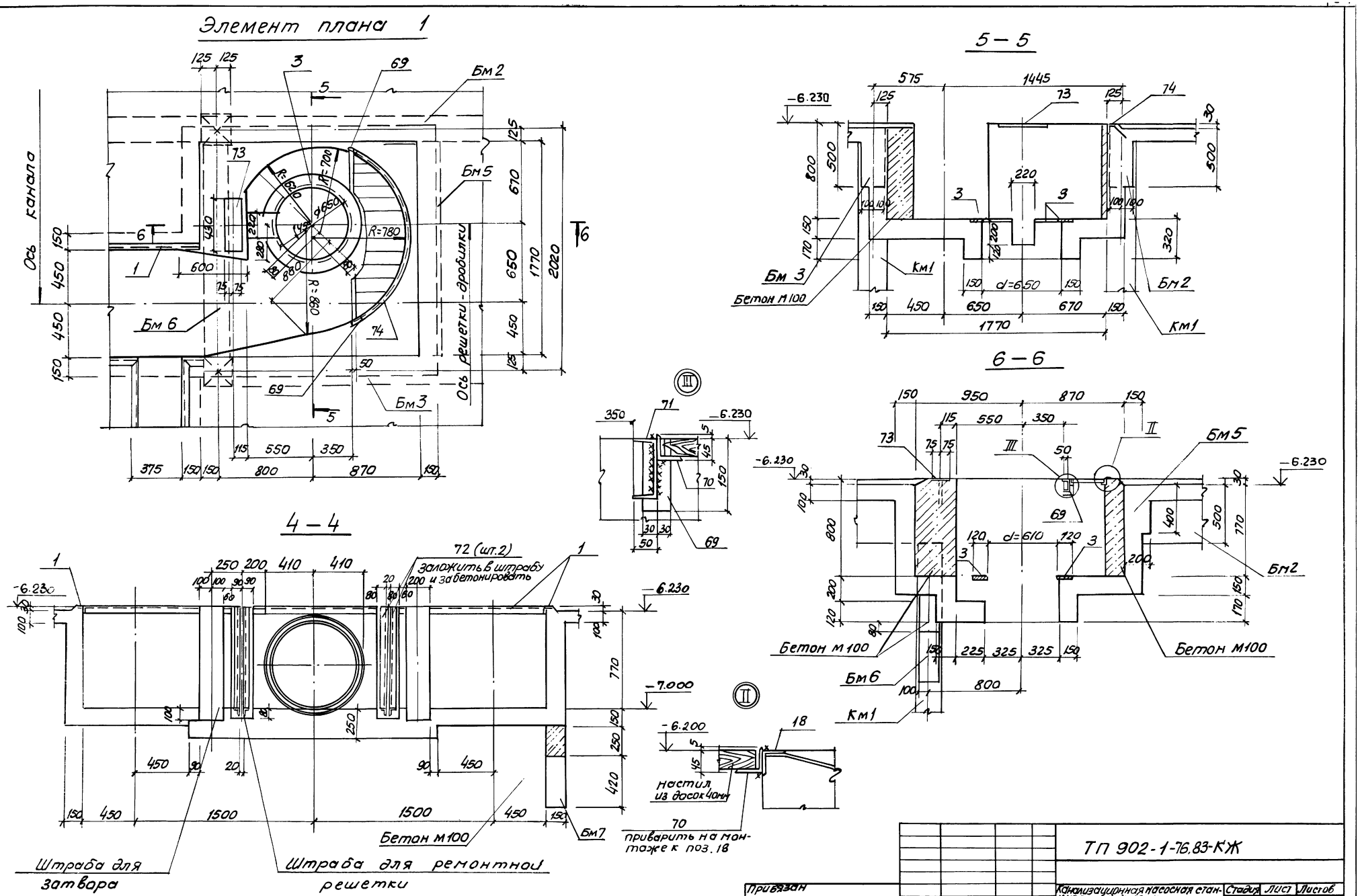

Типовой проект 902-1-76.83 Альбом IV

Инв.№ подл.	Подпись и дата	Взам. инв.№	Отд. Вик 2	Нарышкина			

ТП 902-1-76.83-КЖ

Привязан				Канализационная насосная станция производительностью 200-1200 м3/ч напором 12-27м с решетками-дробилками КРД-40м	Стадия	Лист	Листов
	Нач.отд.	Шейко			Р	28	
	Н.контр.	Власенко					
	Рук.гр.	Кунцевич		РКМ3 Элемент плана 1 Сечения 4-4 ÷ 6-6	Госстрой СССР Гоназводоканалниипроект Харьковский Водоканалпроект		
	Ст.инж.	Шмандий					
Инв.№	Инжен.	Литвиненко					

19188-01 31

Копировал: Ефименко

Типовой проект 902-1-76.83

Пм2

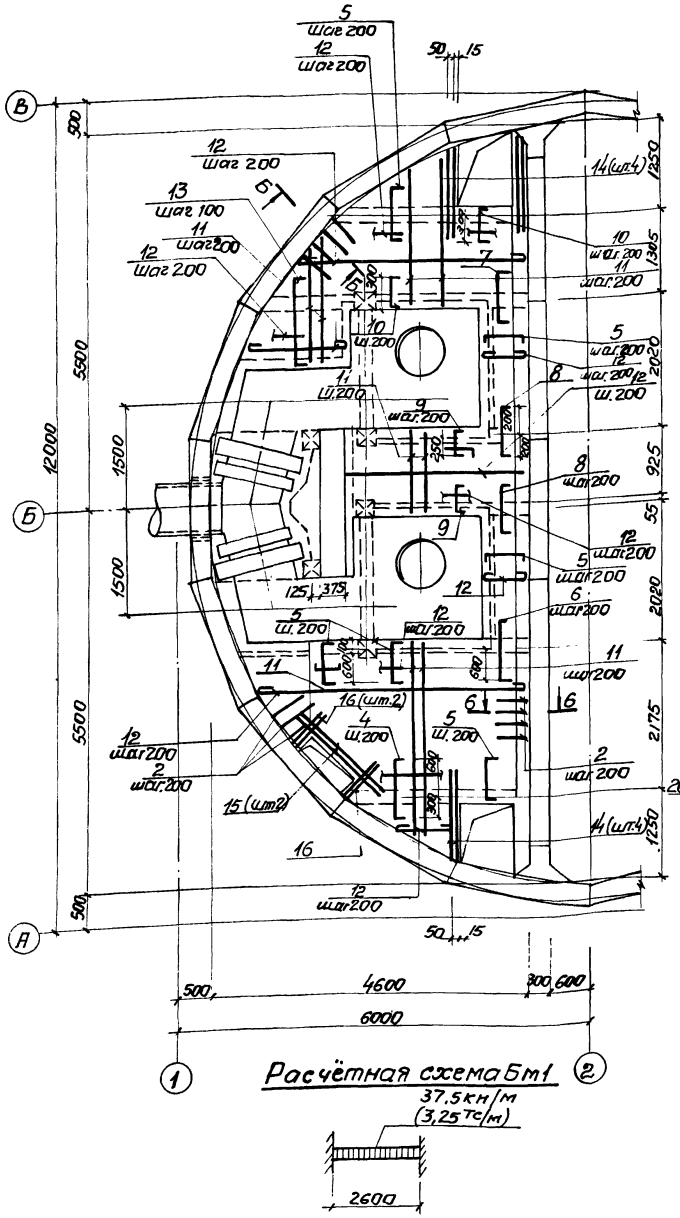

Расчётная схема Бм1

Бм1

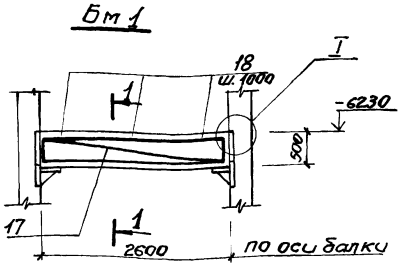

1-1

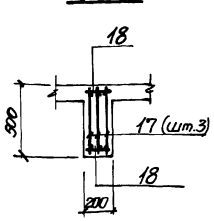

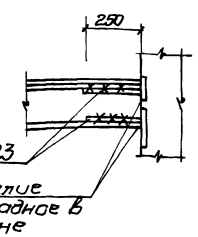

Бм2

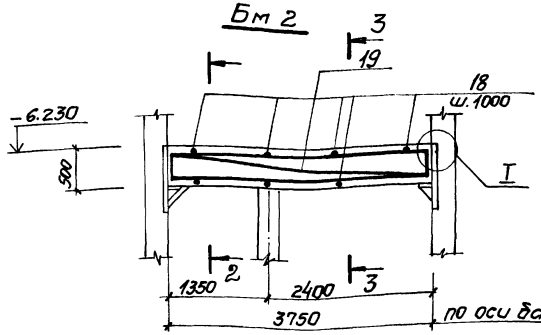

2-2

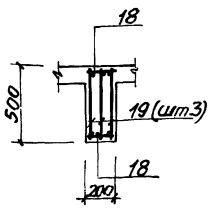

3-3

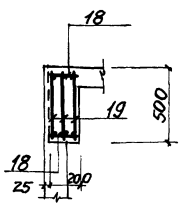

5-5

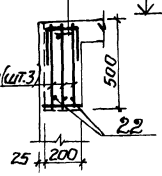

Бм3

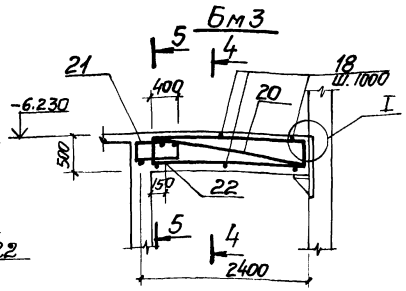

4-4

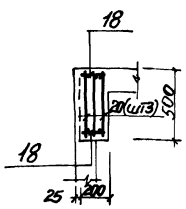

6-6

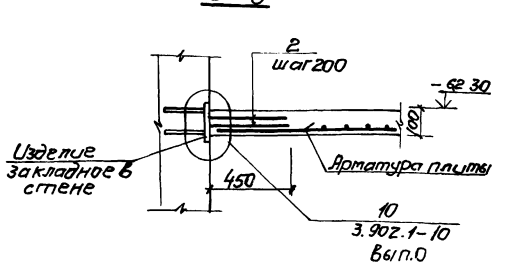

Расчётные схемы балок

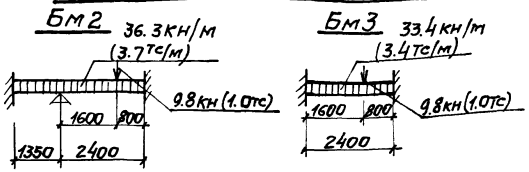

1. Защитный слой бетона для рабочей арматуры принят в плите - 15мм, в балках - 25мм.
2. Арматуру плиты и стержни поз.2 сварить на монтаже между собой при их пересечении.
3. Расчётная нагрузка на плиту составляет 17,7кПа(1,8тс/м²).

Привязан:

Инв.№

Нач.отд.	Шейко	
Гл.констр.	Власенко	
Рук.гр.	Кунцевич	
Ст.инж.	Штандий	
Инж.	Завадовская	

ТП 902-1-76.83-КЖС

Канализационная насосная станция производительностью 200-1200м³/ч напором 12-21м с решетками-дробилками.

РКМ3.

Схема армирования. Плита ПМ1. Балки БМ1, БМ3.

Стадия	Лист	Листов
Р	29	

Госстрой СССР. Союзводоканалпроект Харьковский Водоканалпроект

19188-01

Инв.№ подл. | Подпись и дата | Взам.инв.№

Альбом IV

Типовой проект 902-1-76.83

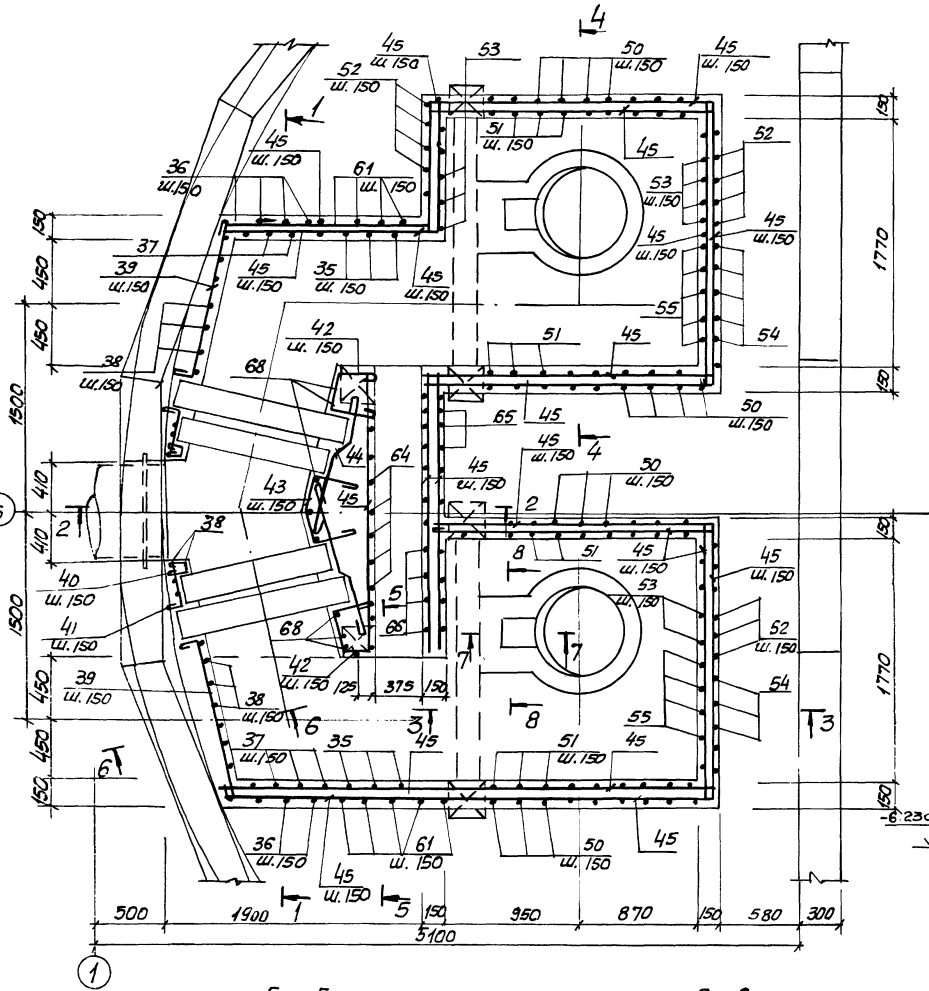

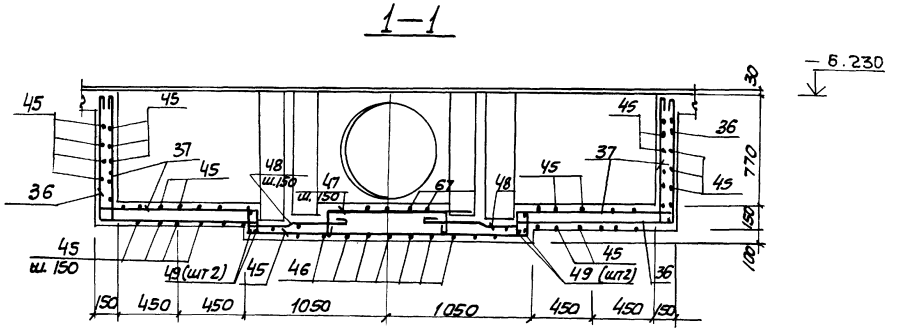

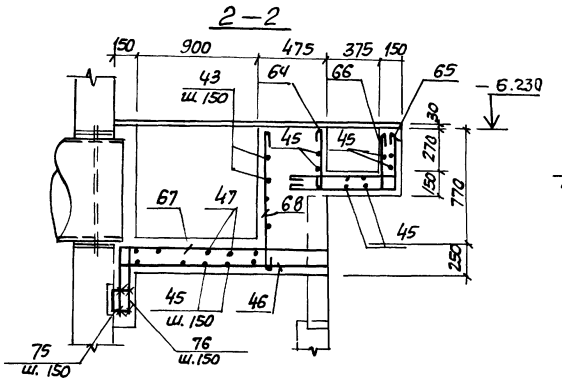

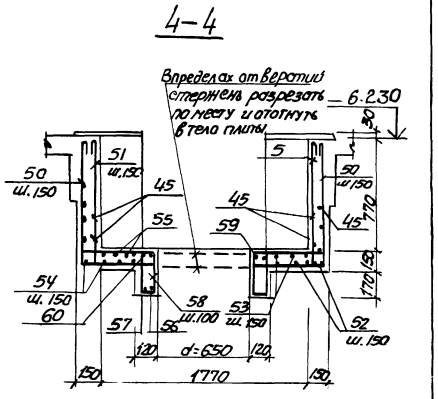

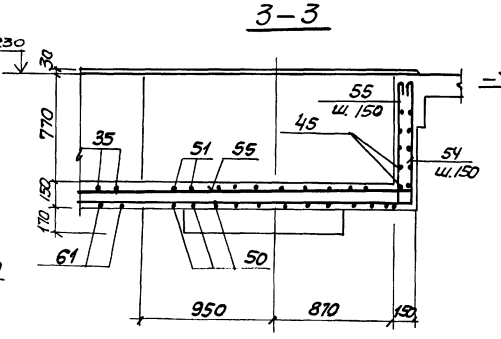

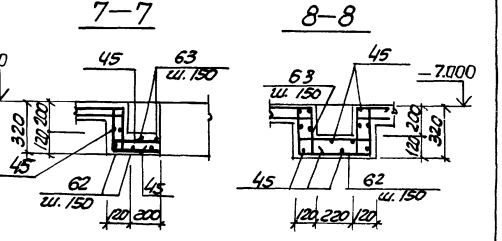

Защитный слой бетона для рабочей арматуры принят 15мм.

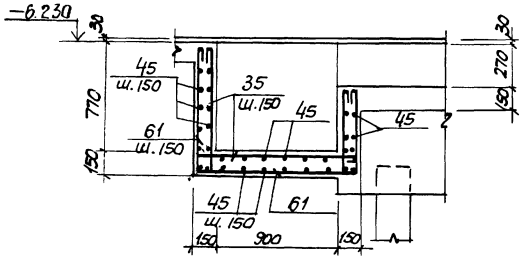

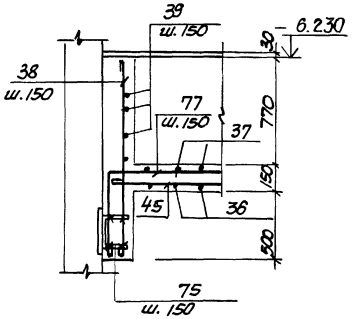

Привязан:				ТП 902-1-76.83-КЖ			
	Нач. отд.	Шейко		Канализационная насосная станция производительностью 200-1200м³/ч напором 12-27м с решетками-дробилками.	Стадия	Лист	Листов
	Н. контр.	Власенко			Р	30	
	Рук. гр.	Кунцевич		РКМЗ. Схема армирования. Лоток ЛТм 2	Госстрой СССР Союзводоканалниипроект Харьковский Водоканалпроект		
	Ст. инж.	Абрамова					
Инв. №	Инж.	Филиппова					

19188-01 23

Копировал: Пихарева

Инв. № подл. | Подпись и дата | Взам. инв. №

Типовой проект 902-1-76.83 Альбом IV

Ведомость деталей

Поз	Эскиз	Поз.	Эскиз
4	80 900 80	67	620 1500÷1400
5	80 700 80	68	980
6	80 800 80	46	1500÷1400
7	80 500 80	51	110 890 2040 890 110 110 110
8	80 400 80	50	890 2040 890
9	80 810 80	52	890 2080 890
10	80 410 80	53	110 890 2080 890 110 110 110
13	80 1150 80	54	2100 890
61	890 1170 610	55	2100 890 110
37	110 890 1160 110	56	450 680 450
35	110 890 1170 610 110 110	57	660
38	1380	58	90 290
39	120 1100	59	290 250 680
40	120 105° 80 120 90°	60	430 890 290
42	300 250 105° 90° 250	67	200 200
43	200 300 150 90° 90° 200 300	62	290 430 290
44	500 110 400 110	64	390
47	200 500÷900 200	63	250 250 290 430 290 90 90 90
41	320 50	75	90 120 250 120
48	150 70 400 300 70	76	620 350
36	890 1160	77	620 2200
65	390 950		
66	110 380 950 110		

*) поз. 4÷10, 13, 22 см. ведомость деталей

Спецификация к перекрытию РКм3 (начало)

Формат	Зона	Поз.	Обозначение	Наименование	Кол	Прим
				Плита Пм2-шт.1		
				Сборочные единицы		
		1	1.400-15 в.1.550-07	Изделие закладное Мн556	пог.м 16.8	5,4кг
		2	3.902.1.1-10, вып. 0	Изделие соединительное МС53	260	0,28кг
				Детали		
Б.Ч		4*		10АIII ГОСТ 5781-82 ℓ=1060	8	0.65кг
Б.Ч		5*		ф8АIII ГОСТ 5781-82 ℓ=860	49	0.34кг
Б.Ч		6*		ф8АIII ГОСТ 5781-82 ℓ=960	4	0.38кг
Б.Ч		7*		ф8АIII ГОСТ 5781-82 ℓ=660	4	0.26кг
Б.Ч		8*		ф8АIII ГОСТ 5781-82 ℓ=910	6	0.36кг
Б.Ч		9*		ф8АIII ГОСТ 5781-82 ℓ=470	16	0.18кг
Б.Ч		10*		ф8АIII ГОСТ 5781-82 ℓ=570	12	0.22кг
Б.Ч		11		ф8АIII ГОСТ 5781-82	п.м 125,0	0.39кг/п.м
Б.Ч		12		ф6АI ГОСТ 5781-82	п.м 170	0.22кг/п.м
Б.Ч		13*		ф8АIII ГОСТ 5781-82 ℓ=1360	12	0.54кг
Б.Ч		14		ф12АIII ГОСТ 5781-82 ℓ=1400	8	1.24кг
Б.Ч		15		ф12АIII ГОСТ 5781-82 ℓ=1800	2	1.60кг
Б.Ч		16		ф12АIII ГОСТ 5781-82 ℓ=800	4	0,71кг
				Балка Бм1 шт.2		
				Сборочные единицы		
11		17	902-1-76.83-КЖИ-КР1	Каркас плоский КР1	6	
				Детали		
Б.Ч		18		ф6АI ГОСТ 5781-82 ℓ=180	12	0.10кг
Б.Ч.		23		ф16АIII ГОСТ 5781-82 ℓ=250	24	0.39кг
				Балка Бм2 шт.1		
				Сборочные единицы		
11		19	902-1-76.83-КЖИ-КР2	Каркас плоский КР2	3	
				Детали		
Б.Ч		18		ф6АI ГОСТ 5781-82 ℓ=180	8	0.10кг
Б.Ч		23		ф16АIII ГОСТ 5781-82 ℓ=250	12	4.64кг

Формат	Зона	Поз	Обозначение	Наименование	Кол	Прим.
				Балка Бм3 шт 2		
				Сборочные единицы		
11		20	902-1-76.83-КЖИ-КР3	Каркас плоский КР3	6	
11		21	-С1	Арматурная сетка С1	2	
				Детали		
Б.Ч		18		ф6АI ГОСТ 5781-82 ℓ=180	12	0.1кг
Б.Ч		22*		ф10АIII ГОСТ 5781-82 ℓ=450	6	0.2кг
Б.Ч		23		ф16АIII ГОСТ 5781-82 ℓ=250	12	4.64кг
				Балка Бм4 шт.2		
				Сборочные единицы		
11		24	-КР4	Каркас плоский КР4	6	
				Детали		
Б.Ч		18		ф6АI ГОСТ 5781-82 ℓ=180	10	0.1кг
Б.Ч		23		ф25АIII ГОСТ 5781-82 ℓ=250	24	4.64кг
				Балка Бм5 шт 2		
				Сборочные единицы		
11		25	-КР5	Каркас плоский КР5	6	
11		26	-С2	Сетка арматурная С2	4	
				Детали		
Б.Ч		18		ф6АI ГОСТ 5781-82 ℓ=180	12	0.1кг
Б.Ч		22*		ф10АIII ГОСТ 5781-82 ℓ=450	12	0.2кг
				Балка Бм6 шт.2		
				Сборочные единицы		
11		27	-КР6	Каркас плоский КР6	6	
11		28	-С2	Сетка арматурная С2	4	
				Детали		
Б.Ч		18		ф6АI ГОСТ 5781-82 ℓ=180	12	0.1кг
Б.Ч		22		ф10АIII ГОСТ 5781-82 ℓ=450	12	0.2кг

ТП 902-1-76.83-КЖ

Нач.отд	Шейко		Канализационная насосная станция производительностью 200÷1200 м3/ч напором 12÷27м с решетками-дробилками.	Стадия: Р; Лист: 31; Листов:
Н.контр	Власенко			
Рук.гр	Кунцевич		РКм3. Схема армирования	Госстрой СССР Союзводоканалпроект Харьковский Водоканалпроект
Ст.инж	Шмандий		Спецификация (начало)	
Инж	Филиппова			

Привязан:

Инв № подл. | Подпись и дата | Взам. инв. №

Копировал: Пихарева

19188-01 34

Спецификация к перекрытию РКм3 (окончание)

Формат	Зона	Поз.	Обозначение	Наименование	Кол.	Прим.
				Балка Бм7 шт.1		
				Сборочные единицы		
11	30		902-1- -КЖН-КР7	Каркас плоский КР7	3	
11	28		-СЗ	Арматурная сетка С3	1	
				Детали		
Б4	22*			ф10АIII ГОСТ5781-82 ℓ=450	3	0,3кг
Б4	29			ф6АI ГОСТ 5781-82 ℓ=130	6	0,03кг
				Балка Бм8 шт.1		
				Сборочные единицы		
11	31		902-1- -КЖИ-Кр11	Каркас плоский Кр11	3	
				Детали		
Б4	29			ф6АI ГОСТ 5781-82 ℓ=130	12	0,03кг
				Колонна КМ1 шт.4		
				Сборочные единицы		
11	33		902-1- -КЖИ-Кр8	Каркас плоский Кр8	8	
				Детали		
Б4	32			ф8АI ГОСТ 5781-82 ℓ=230	136	0,1кг
				Колонна КМ2 шт.2		
				Сборочные единицы		
11	34		902-1- -КЖИ-Кр9	Каркас плоский Кр9	4	
				Детали		
11	32			ф8АI ГОСТ 5781-82 ℓ=230	52	0,1кг
				Лоток ЛТ м2 шт.1		
				Сборочные единицы		
11	3		902-1- КЖИ МН1	Изделие закладное МН1	2	
	74		1.400-15 В1.540-09	То же МН5-18	п.м	
А4	72		902-1- КЖИ-МН2	" МН2	4	
11	49		902-1 -КЖИ Кр10	Каркас плоский Кр10	4	
	69		1.400-15 В.1 110-04	Изделие закладное Мн102-3	4	
Б4	70			Уголок $\frac{Б50х5\ ГОСТ8509-72^{**}}{ВСт3кп2-1\ ТУ14-1-3023-80}$	6.2	пог.м.
Б4	71			Швеллер $\frac{[4\ ГОСТ\ 8240-72^{**}}{ВСт3кп2-1\ ТУ14-1-3023-80}$	2.8	пог.м.
Б4	73					
				Детали		
Б4	61*			ф8АI ГОСТ 5781-82 ℓ=2770	8	1,1кг
Б4	35*			ф8АI ГОСТ 5781-82 ℓ=320	8	0,13кг

*) Поз. 21, 33-36, 39-44 46-51, 53-58, 61-66 см. ведомость деталей на листе 23.

Формат	Зона	Поз.	Обозначение	Наименование	Кол.	Прим.
Б4		36*		ф8АI ГОСТ5781-82 ℓ=2150	8	0,86кг
Б4		37*		ф8АI ГОСТ 5781-82 ℓ=2370	8	0,95кг
Б4		38*		ф8АI ГОСТ 5781-82 ℓ=1410	26	0,56кг
Б4		39*		ф8АI ГОСТ 5781-82 ℓ=1340	22	0,54кг
Б4		40*		ф8АI тоже ℓ=420	12	0,17кг
Б4		41*		ф8АI " ℓ=490	12	0,2кг
Б4		42*		ф8АI " ℓ=920	12	0,4кг
Б4		43*		ф8АI " ℓ=1120	6	0,45кг
Б4		44*		ф8АI " ℓ=1150	12	0,5кг
Б4		45		ф8АI " ℓ=1550 ср	п.м 224	0,4кг
Б4		46*		ф8АI "	16	0,6кг
Б4		47*		ф8АI " ℓ=1220	9	0,5кг
Б4		48*		ф8АI ℓ=1050	18	0,4кг
Б4		50*		ф12АIII " ℓ=3820	27	3,4кг
Б4		67*		ф8АI " ℓ=2170	16	0,9кг
Б4		68*		ф8АI " ℓ=1080	9	0,4кг
Б4		75*		ф10АIII " ℓ=490	28	0,3кг
Б4		76*		ф8АI " ℓ=1070	16	0,4кг
Б4		77*		ф8АI " ℓ=2920	12	1,2кг

Формат	Зона	Поз.	Обозначение	Наименование	Кол.	Прим.
Б4		51*		ф12АIII ГОСТ5781-82 ℓ=4260	26	3,8кг
Б4		52		ф12АIII ГОСТ5781-82 ℓ=3860	12	3,5кг
Б4		53*		ф12АIII тоже ℓ=4300	12	3,9кг
Б4		54*		ф12АIII " ℓ=2990	12	2,7кг
Б4		55*		ф12АIII " ℓ=3210	12	2,9кг
Б4		56*		ф12АIII " ℓ=2590	2	2,3кг
Б4		57*		ф12АIII " ℓ=3150	2	2,8кг
Б4		58*		ф6АI " ℓ=860	48	0,2кг
Б4		59*		ф12АIII " ℓ=2700	2	2,3кг
Б4		60*		ф12АIII " ℓ=2860	2	2,6кг
Б4		62*		ф8АIII " ℓ=1110	6	0,4кг
Б4		63*		ф8АIII " ℓ=1820	6	0,8кг
Б4		64*		ф8АI " ℓ=510	15	0,2кг
Б4		65*		ф8АI " ℓ=1440	15	0,6кг
Б4		66*		ф8АI " ℓ=1670	15	0,7кг
				Материалы на РКм3		
				Бетон м200	10,4	м³

Ведомость расхода стали на элемент, кг

Марка элемента	Изделия арматурные										Изделия закладные						Всего	Общий расход
	Арматура класса										Арматура класса		Прокат марки					
	АI ГОСТ 5781-82				АIII ГОСТ 5781-82						АIII ГОСТ 5781-82		ВСт3 КП2-1 ГОСТ 8509-72		ГОСТ 19903-74			
	ф6	ф8		Итого	ф8	ф10	ф12	ф16	ф25	Итого	ф8	ф10	Итого	L50х5	δ=6	δ=4	Итого	
РКм3	110.4	276.6		387.0	83.34	23.4	409.4	429.4	23.0	968.5	1355.5	20.5	2.1	22.6	109.2	16.7	71.1	196.9	219.5	1575.1

| | | | | | | | | | |

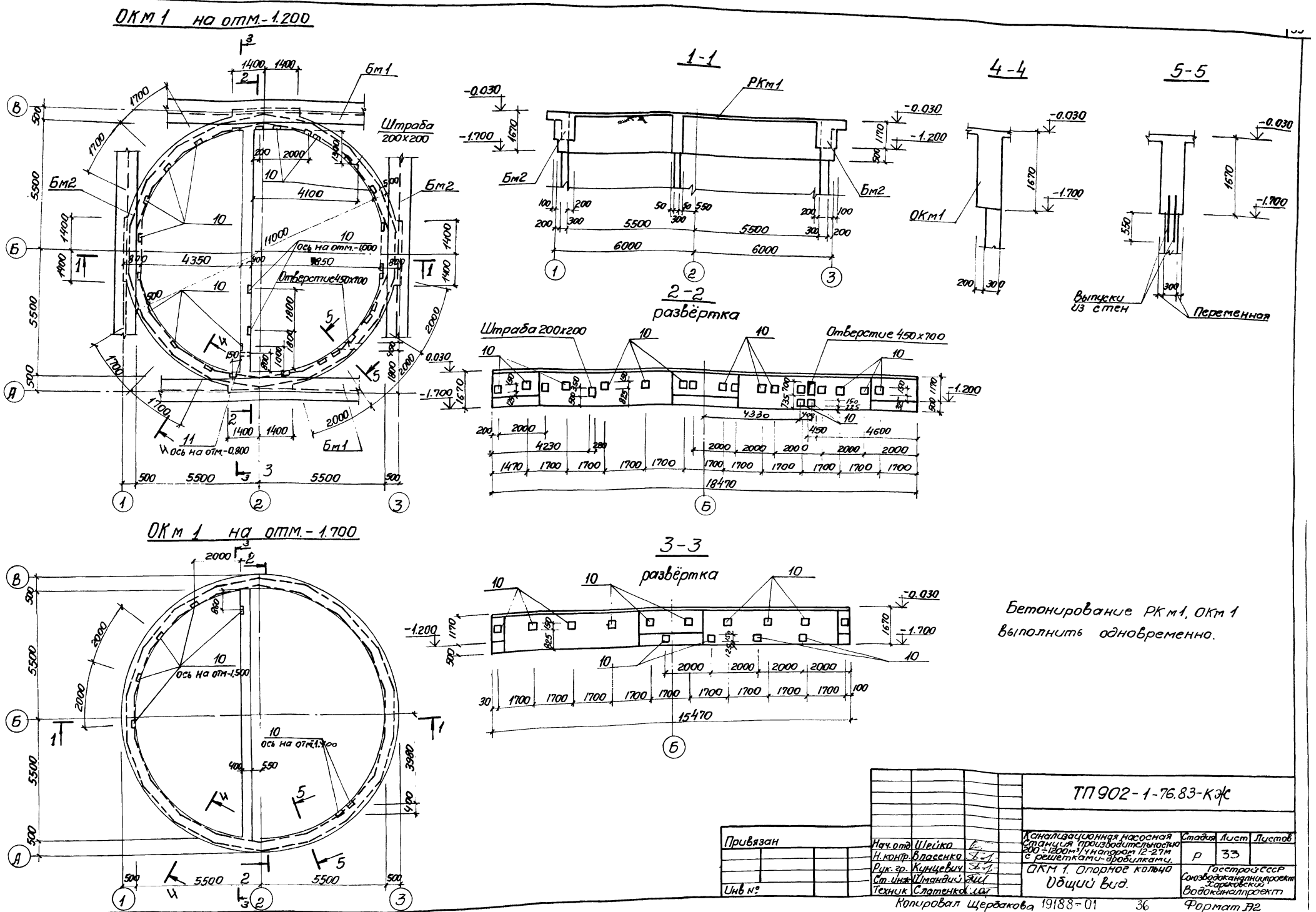
ОКм 1 на отм.-1.200
Бм1
Бм2
Штраба 200х200
Ось на отм.-1.000
Отверстие 450х700
Ось на отм.-0.800
1-1
РКм1
2-2
развёртка
Штраба 200х200
Отверстие 450х700
4-4
ОКм1
5-5
Выпуски из стен
Переменная
ОКм 1 на отм.-1.700
Ось на отм.-1.500
Ось на отм.-1.700
3-3
развёртка
Бетонирование РКм1, ОКм1 выполнить одновременно.
ТП 902-1-76.83-КЭС
Привязан
Инв №
Нач.отд. Шейко
Н.контр. Власенко
Рук.гр. Кунцевич
Ст.инж. Шмандий
Техник Слатенко
Канализационная насосная станция производительностью 200÷1200м³/ч напором 12-27м с решетками-дробилками.
ОКМ 1. Опорное кольцо
Общий вид.
Стадия Р
Лист 33
Листов
Госстрой СССР
Союзводоканалпроект
Харьковский Водоканалпроект
Копировал Щербакова 19188-01 36
Формат А2
Типовой проект 902-1-76.83 Альбом IV
Инв.№подл. Подпись и дата Взам.инв.№
Сектор ОБ отд. ЭА
Остроумов Барчан

Схема армирования ОКм 1 на отм. -0.030

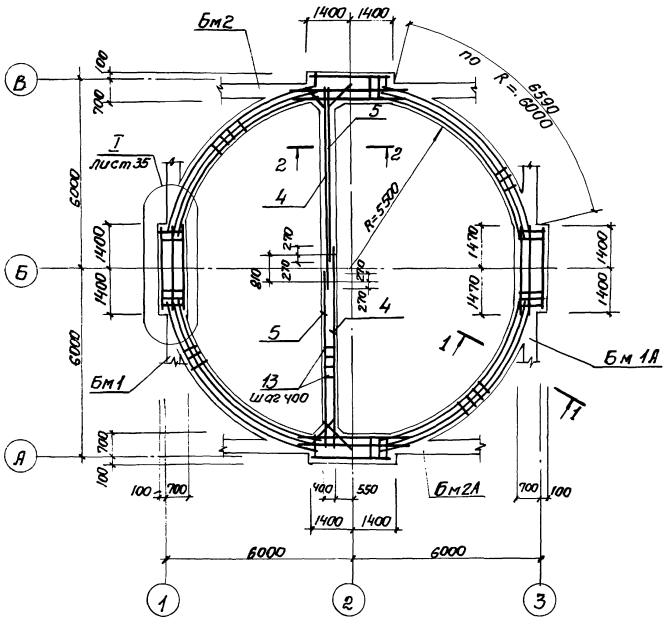

Схема армирования ОКм 1 на отм. -1200

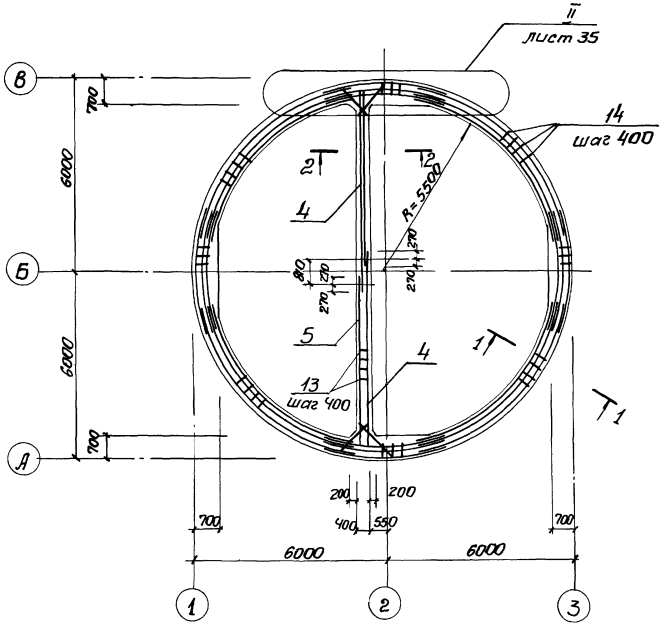

1 - 1

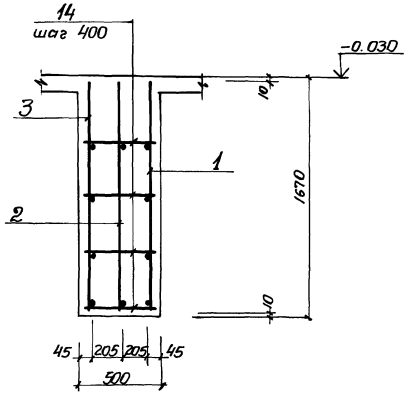

2 - 2

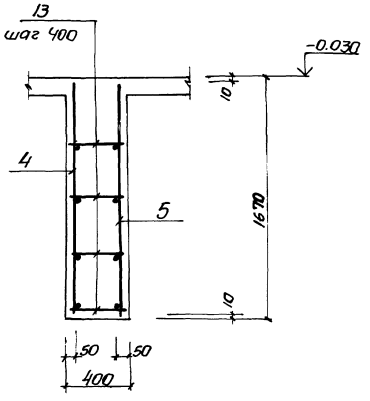

1. Бетонирование ОКм 1 выполнять совместно с РКм 1.
2. Каркасы балок Бм1, Бм1А, Бм2, Бм2А условно не показаны.
3. Защитный слой до рабочей арматуры 25мм

Привязан				ТП 902-1-76.83-КЖС			
				Канализационная насосная станция производительностью 200÷1200 м³/ч напором 12÷27м с решетками-дробилками	Стадия	Лист	Листов
	Нач.отд.	Шейко			Р	34	
	Н.контр.	Власенко					
	Рук.гр.	Кунцевич		ОКм 1 Схема армирования.	Госстрой СССР Союзводоканалниипроект Харьковский Водоканалпроект		
	Ст.инж.	Шмандий					
Инв.№	Инжен.	Мирошникова					

Копировал Щербакова 19188-01 37 Формат А2

Альбом IV

Типовой проект 902-1-76.83

Инв.№ подл. | Подпись и дата | Взам.инв.№

Типовой проект 902-1-76.83 Альбом IV

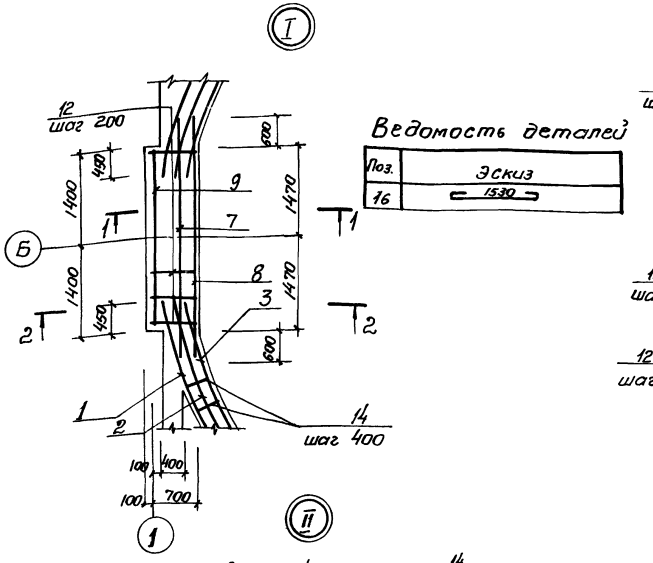

Ведомость деталей

Поз.	Эскиз
16	1530

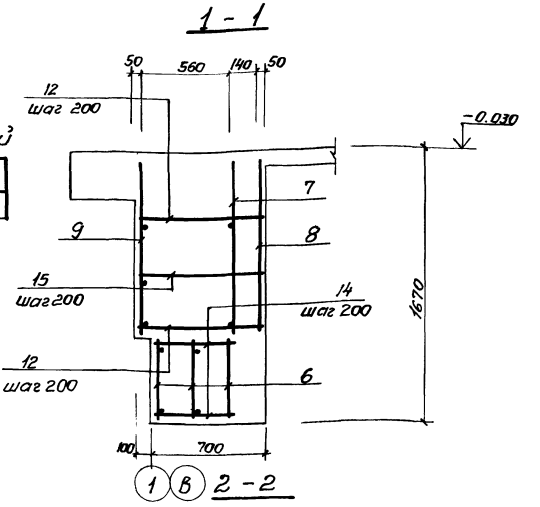

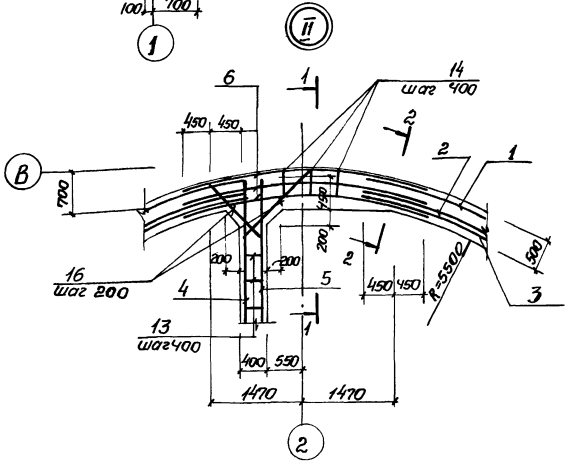

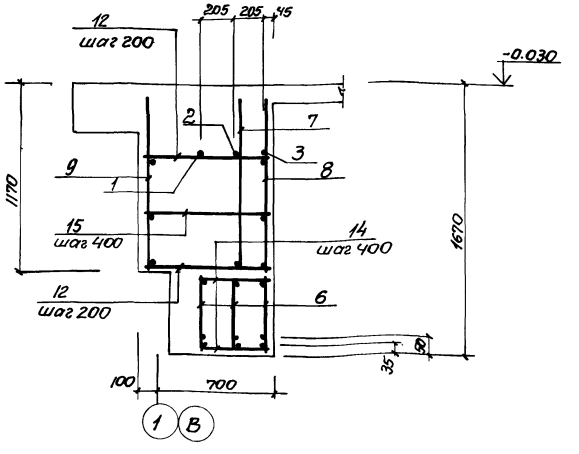

Спецификация кольца ОКм1

Формат	Зона	Поз.	Обозначение	Наименование	Кол.	Примечание
				Сборочные единицы		
				Каркасы плоские		
А4		1	902-1-76.83 КЖИ-Кр16, Кр17, Кр18	Кр16	4	
А4		2	- Кр16, Кр17, Кр18	Кр17	4	
А4		3	- Кр16, Кр17, Кр18	Кр18	4	
А4		4	- Кр19, Кр20	Кр19	2	
А4		5	- Кр19, Кр20	Кр20	2	
А4		6	- Кр21	Кр21	12	
А4		7	- Кр22, Кр23	Кр22	4	
А4		8	- Кр22, Кр23	Кр23	4	
А4		9	- Кр24	Кр24	4	
				Изделия закладные		
		10	1.400-15.81.120-43	Мн 112-2	35	
		11	3.901-5	Сальник Ду50 е=500	1	
				Детали		
Б4		12		ф16 AIII ГОСТ 5781-82 е=780	112	1.23 кг
				ф8 AI ГОСТ 5781-82		
Б4		13		е=380	108	0.15 кг
Б4		14		е=480	328	0.19 кг
Б4		15		е=780	28	0.31 кг
Б4		16		ф10 AI ГОСТ 5781-82 е=1670	36	1.03 кг
				Материалы		
				Бетон марки М200		26.3 м³

* Поз. 16.- см. ведомость деталей на листе 35

Ведомость расхода стали на элемент, кг

Марка элемент	Изделия арматурные							Изделия закладные											Общий расход
	Арматура класса						Всего	Арматура класса	Прокат марки								Всего		
	AI			AIII				AIII	ВСт3кп2		Ст.0				Ст.10			
	ГОСТ 5781-82			ГОСТ 5781-82				ГОСТ 5781-82	ГОСТ 103-76		ГОСТ 19903-74		ГОСТ 2590-71 *		ГОСТ 8732-78			
	ф8	ф10	Итого	ф10	ф12	ф16	Итого	ф12	8х150	Итого	δ=10	Итого	0,7	Итого	Тр. 12х4	Итого			
ОКм1	282,8	37,1	319,9	167,7	275,6	603,2	1046,5	1366,4	45,5	45,5	49,0	49,0	1,2	1,2	0,4	0,4	5,8	5,8	101,9	1468,3

Привязан

Инв.№

Нач.отд	Шейко		
Н.контр	Власенко		
Рук.гр.	Кунцевич		
Ст.инж.	Шандий		
Инженер	Мирошникова		

ТП 902-1-76.83-КЖ

Канализационная насосная станция производительностью 200÷1200 м³/ч напором 12-27 м с решетками-дробилками	Стадия	Лист	Листов
	Р	35	
ОКм 1 Схема армирования Спецификация	Госстрой СССР Союзводоканалпроект Харьковский Водоканалпроект		

19188-01 38

Копировал Щербакова

Типовой проект 902-1-76.83 Альбом IV

Ведомость рабочих чертежей основного комплекта

Лист	Наименование	Примеч.
1	Общие данные (начало)	
2	Общие данные (окончание)	
3	Схема расположения лестниц и лестничных площадок	
	Разрез 1-1, 2-2	
4	Схемы узлов лестниц. Узел I.	
5	Узлы II÷V	

Ведомость ссылочных и прилагаемых документов

Обозначение	Наименование	Примеч.
	Ссылочные	
1.459-2 вып. 1,2	Стальные лестницы, переходные площадки и ограждения	

Техническая спецификация металла (начало)

Вид профиля и ГОСТ ТУ.	Марка металла и ГОСТ	Обозначение и размер профиля мм	№ п.п.	Код: Марка металла	Код: Вид профиля	Код: Размер профиля	количество, шт.	Длина, мм	Масса металла по элементам конструкции, т: Лестницы (код элемента конструкций)	Масса металла по элементам конструкции, т: площадки (код элемента конструкций)	Масса металла по элементам конструкции, т: ограждения (код элемента конструкций)	Масса металла по элементам конструкции, т: (код элемента конструкций)	Общая масса в т	Масса потребности в металле по кварталам: I	II	III	IV	Заполняется в ц
1	2	3	4	5	6	7	8	9	10	11	12	13	14	15	16	17	18	19
Швеллеры ГОСТ 3240-72*	Вст3кп 2-1 ТУ14-1-3023-80	Швел 14 ГОСТ 8240-72* лер Вст3кп2-1 ТУ14-1-3023-80	1	11240	26166					0,27			0.27					
		Швел 12 ГОСТ 8240-72* лер Вст3кп2-1 ТУ14-1-3023-80	2	11240	26158					0.08			0.08					
			3															
	Итого		4							0.35			0.35					
Всего профиля			5							0.35			0.35					
Сталь прокатная угловая равнополочная ГОСТ 8509-72*	Вст3 кп2-1 ТУ14-1-3023-80	Уго- Б100×100×10 [illegible] 8509-72* лок Вст3кп2-1 ТУ14-1-3023-80	6	11240	21113					0.11			0.11					
			7															
	Итого		8							0.11			0.11					
Всего профиля			9							0.11			0.11					
Сталь листовая рифленная ГОСТ 8568-77*	Вст3 кп2 ГОСТ 380-71*	Лист ромб 0-ПН-40×100×100 Вст3 кп2 ГОСТ 8568-77*	10	11240	71315					0.27			0.27					
			11															
	Итого		12							0.27			0.27					
Всего профиля										0.27			0.27					

Типовой проект разработан в соответствии с действующими нормами и правилами.

Гл. инженер проекта [подпись] /Лялюк/.

Инв. № подл. | Подп. и дата | Взам. инв. №

Привязан

Инв. №

Нач. отд.	Шейко	[подпись]
Н. контр.	Власенко	[подпись]
Рук. гр.	Кунцевич	[подпись]
Ст. инж.	Шмандий	[подпись]
Инж.	Фоменко	[подпись]

ТП902-1-76.83-КМ

Канализационная насосная станция производительностью 200÷1200 м³/ч напором 12÷27м с решетками-дробилками

Общие данные (начало)

Стадия	Лист	Листов
Р	1	5

Госстрой СССР Союзводоканалниипроект Харьковский Водоканалпроект

19188-01 39

Копир. Ефименко

Формат А2

Техническая спецификация металла (окончание)

Вид профиля и ГОСТ	Марка металла и ГОСТ	Обозначение и размер профиля мм	№ п.п.	Код: Марка металла	Код: Вид профиля	Код: Размер профиля	Количество шт.	Длина мм	Масса металла по элементам: лестницы	площадки	ограждения		Общая масса в т	Масса потребности в металле по кварталам: I	II	III	IV	Заполняется в Ц
1	2	3	4	5	6	7	8	9	10	11	12	13	14	15	16	17	18	19
Сталь листовая ГОСТ 19903-74	ВСТ3кП2-1 ТУ 14-1-3023-80	Лист 6 ГОСТ 19903-74 Вст3кп2-1 ТУ 14-1-3023-80	17	11240	71110					0,05			0,05					
		Лист 10 ГОСТ 19903-74 Вст3кп2-1 ТУ 14-1-3023-80	18	11240	71110					0,04			0,04					
	Итого		19							0,09			0,09					
Всего профиля			20							0,09			0,09					
			21															
Болты	ВСТ3кп2 ГОСТ 380-71*	Болт М12×45.58 ГОСТ 7798-70*	22	11240						0,02			0,02					
	Итого		23							0,02			0,02					
Всего профиля			24							0,02			0,02					
			25															
Итого масса металла			26							0,84			0,84					
Лестницы и ограждения	ВСТ3кп2 ГОСТ 380-71*		27	11240					0,65		0,23		0,88					
Всего масса металла			28						0,65	0,84	0,23		1,72					
В том числе по маркам	Вст3 кп 2-1		29	11240					—	0,55	—		0,55					
	Вст3 кп 2		30	11240					0,65	0,29	0,23		1,17					

Ведомость металлоконструкций по видам профилей.

Наименование конструкции по номенклатуре прейскуранта № 01-09	Позиции по прейскуранту	N п.п.	Код конструкций	Масса конструкции в т: Всего стали повышенной прочности	По видам профилей стали: Балки и швеллеры	Крупносортная сталь	Среднесортная сталь	Мелкосортная сталь	Толстолистовая сталь	Гнутые и гнутосварные	Трубы	Прочие	Всего	Количество шт.	Серия типовых конструкций
Лестницы		1	526242			0,17			0,18	0,30			0,65		1,459-2 Вып 1.2
Площадки		2	526243		0,35	0,11			0,36			0,02	0,84		
Ограждения		3	528244					0,03		0,20			0,23		1,459-2 Вып.2
Итого					0,35	0,28		0,03	0,54	0,50		0,02	1,72		

Общие указания

1. Разработку чертежей металлоконструкций производить согласно СН и П II-23-81 "Стальные конструкции. Нормы проектирования."
2. Соединения стальных элементов предусматривать ручной электродуговой сваркой.
3. Все сварные швы выполняются электродами типа Э42 и Э42А по ГОСТ 9467-75.
4. Предусмотреть антикоррозионную защиту металлоконструкций:
произвести очистку поверхности стальных конструкции по требованию ГОСТ а 9.402-80 четвертой степени и окраску лакокрасочными материалами группы I согласно СН и П II-28-73 "Защита строительных конструкции от корразии".

Альбом IV

Типовой проект 902-1-76.83

Инв. № подл. | Подпись и дата | Взам. инв. №

Привязан

№

Нач. отд.	Шейко		
Н. контр.	Власенко		
Рук. гр.	Кунцевая		
Ст. инж.	Штандин		
Инж.	Фоменко		

ТП 902-1-76.83 КМ

Канализационная насосная станция производительностью 200÷1200 м³/ч напором 12-27 м с решетками дробилками

Стадия	Лист	Листов
Р	2	

Общие данные (окончание)

Госстрой СССР Союзводоканалниипроект Харьковский Водоканалпроект

19188-01

Типовой проект 902-1-76.83 Альбом IV

Схема расположения лестниц и лестничных площадок на отм. -5.400 и -3.000

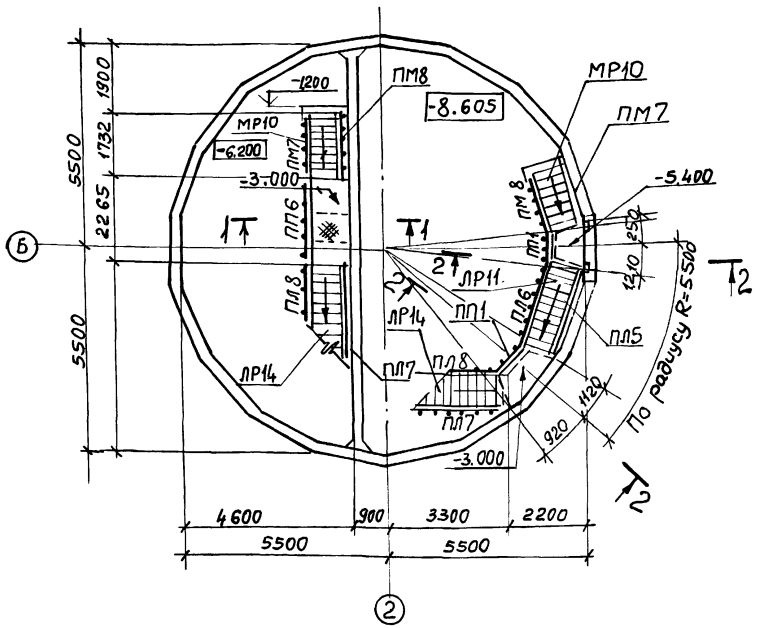

Схема расположения металлических щитов в помещении решеток

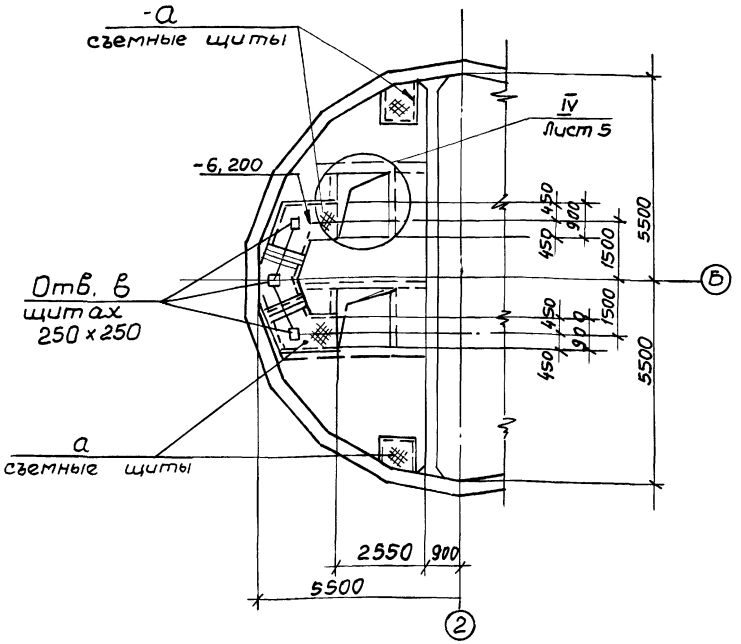

Схема расположения балок площадок на отм. -5,400 и -3.000

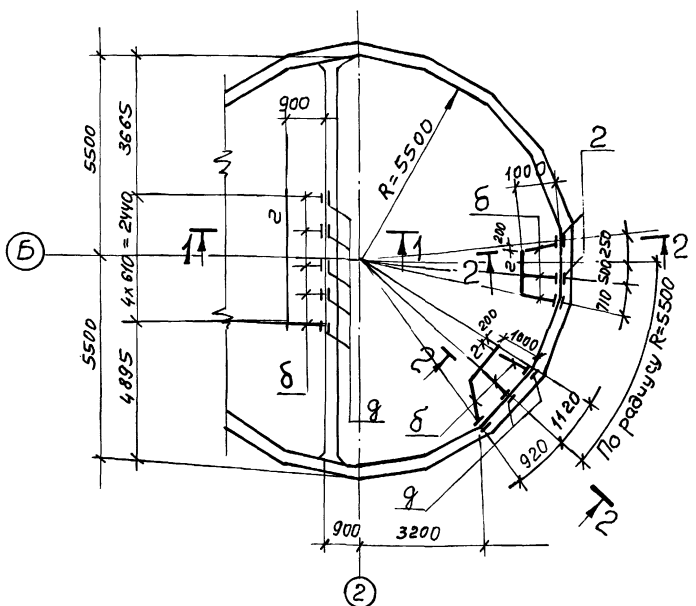

1-1; 2-2

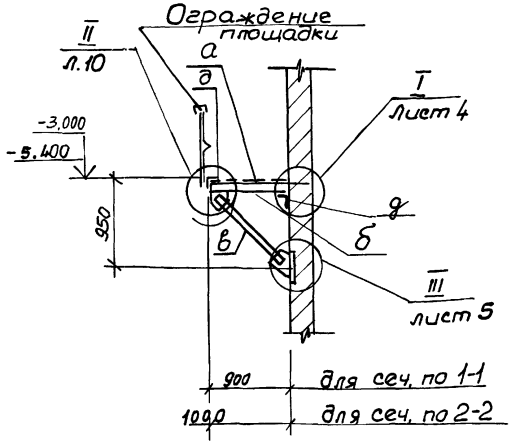

Привязан				ТП 902-1-76.83-КМ			
	Нач.отд.	Шейко		Канализационная насосная станция производительностью 200÷1200 м3/ч напором 12-27м с решетками-дробилками	Стадия	Лист	Листов
	Н.контр.	Власенко			Р	3	
	Рук.гр.	Кунцевич					
	Ст.инж.	Шмандин		Схема расположения лестниц и лестничных площадок Разрезы 1-1; 2-2	Госстрой СССР Союзводоканалниипроект Харьковский Водоканалпроект		
Инв.№	Инж.	Фоменко					

19188-01 41

Копировал: Фомякова Формат А2

Типовой проект 902-1-76.83 Альбом

Схема узлов лестниц с отм -3.000 на отм. 0,030

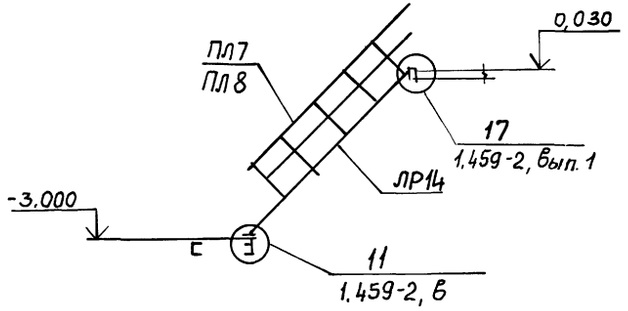

Схема узлов лестниц с отм. -5.400 на отм. -3.000

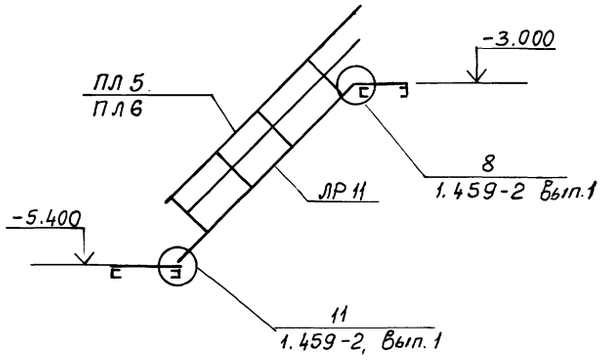

Схема узлов лестниц с -6.230 на отм. -3.000

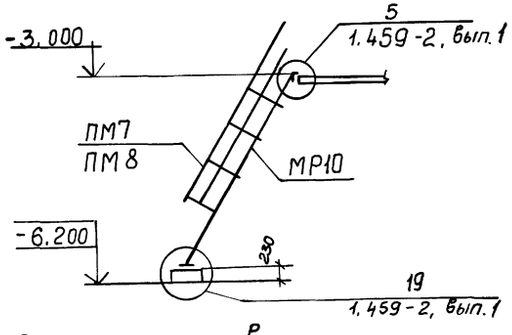

Схема узлов лестницы с отм. -8,605 на отм. -5,400

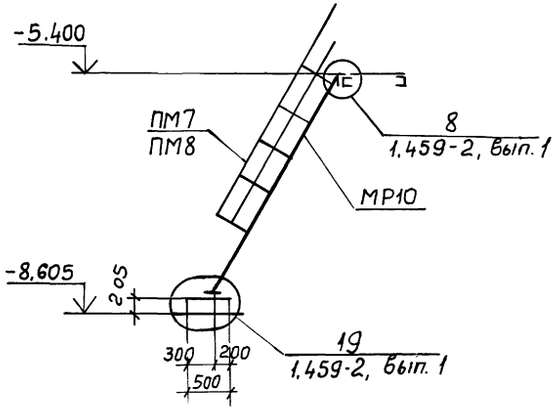

2-2

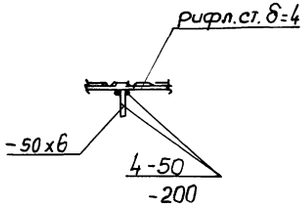

1-1

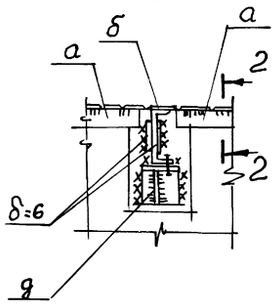

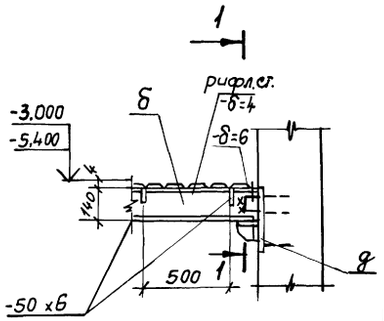

Ведомость элементов

Марка	Сечение: Эскиз	Поз.	Состав	Опорные усилия: M тсм	N тс	Q тс	Группа конструкций	Марка металла и гост	Примечание
а	1, 2, шаг	1	Рифл.ст. δ=4	конструктивно			4	Сталь В Ст 3 кп 2-1 ТУ14-1-3023-80	
		2	-50x6						
б	4, 1, 2, 3	1	[14	конструктивно					
		2	-δ=6						
		3	-δ=10						
		4	М-12						
в	2, 1, 3	1	[14	конструктивно					
		2	δ=10						
		3	М 12						
г		1	L100x8	конструктивно					
д	3, 1, 2	1	L100x8						
		2	-д=6						
		3	М 12						
е	[	1	[12	конструктивно					
МР10	1.459-2		вып.1 л.24						
ЛР11	1.459-2		вып.1 л.16						
ЛР14	1.459-2		вып.1 л.14						
ПЛ5	1.459-2		вып.2 л.44						
ПЛ6	1.459-2		вып.2 л.44						
ПЛ7	1.459-2		вып.2 л.45						
ПЛ8	1.459-2		вып.2 л.45						
ПМ7	1.459-2		вып.2 л.57						
ПМ8	1.459-2		вып.2 л.57						
ПП1	1.459-2		вып.2 л.75						
ПП6	1.459-2		вып.2 л.76						

Инв.№ подл. | Подпись и дата | Взам. инв.№

Привязан

Инв.№

Нач.отд.	Шейко	
Н.контр.	Власенко	
Рук.гр.	Кунцевич	
Ст.инж.	Шмандий	
Инж.	Фоменко	

ТП 902-1-76.83-КМ

Канализационная насосная станция производительностью 200-1200 м³/ч напором 12-27м с решетками дробилками

Стадия	Лист	Листов
Р	4	

Схемы узлов лестниц Узел I.

Госстрой СССР Союзводоканалниипроект Харьковский Водоканалпроект

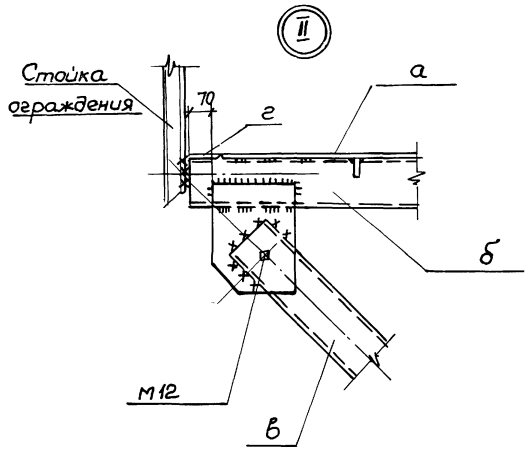

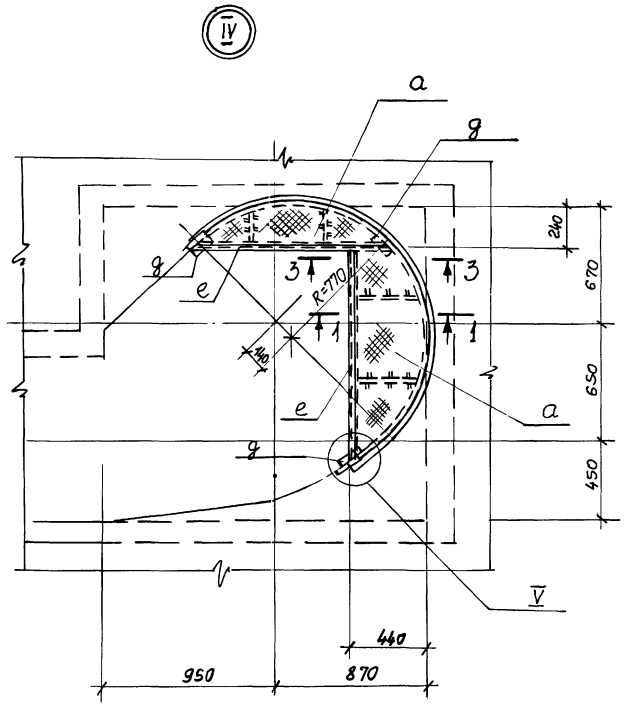

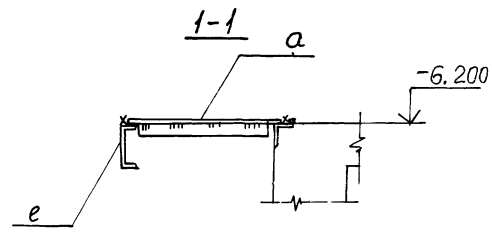

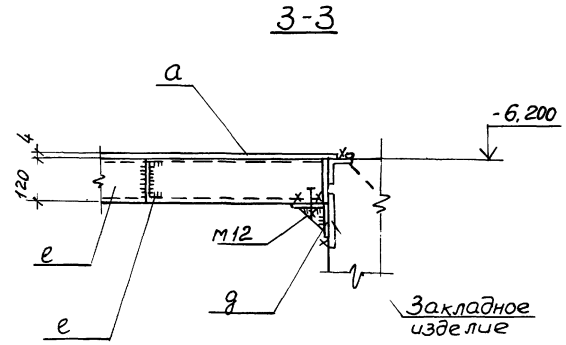

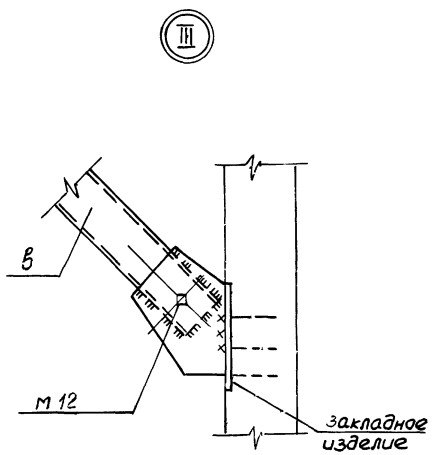

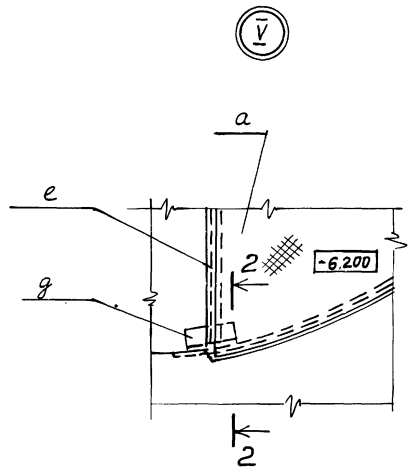

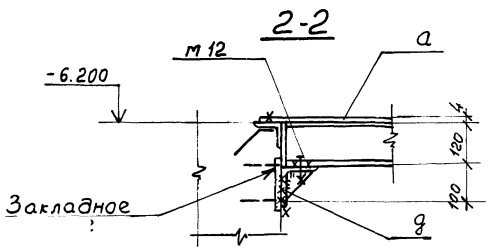

Узлы IV, V только для перекрытия с решетками дробилками РД-600.

Привязан				ТП 902-1-76.83-КМ	
	Нач.отд.	Шейко		Канализационная насосная станция производительностью 200-1200 м³/ч напором 12-27 м с решетками-дробилками	Стадия: Р; Лист: 5; Листов:
	Н.контр.	Власенко			
	Рук.гр.	Кунцевич			
	Ст.инж.	Шмандий		Узлы II ÷ V	Госстрой СССР Союзводоканалниипроект Харьковский Водоканалпроект
Инв. №	Инж.	Фоменко			

19188-01 (43)

Копировал: Фармат А2

Инв. № подл. | Подпись и дата | Взам. инв. №

Типовой проект 902-1-76.83 Альбом IV

gost.e-ecolog.ru