ТИПОВОЙ ПРОЕКТ

902-1-75.83

# КАНАЛИЗАЦИОННАЯ НАСОСНАЯ СТАНЦИЯ

ПРОИЗВОДИТЕЛЬНОСТЬЮ 200-1200 $м^3/ч$

НАПОРОМ 12-27 м С РЕШЕТКАМИ-ДРОБИЛКАМИ

ПРИ ГЛУБИНЕ ЗАЛОЖЕНИЯ

ПОДВОДЯЩЕГО КОЛЛЕКТОРА 7,0 м

(МОНОЛИТНЫЙ ВАРИАНТ)

## Альбом IV

19187-01

gost.e-ecolog.ru

ЦЕНТРАЛЬНЫЙ ИНСТИТУТ ТИПОВОГО ПРОЕКТИРОВАНИЯ
ГОССТРОЯ СССР

Москва, А-445, Смоленская ул., 22

Сдано в печать XII 196 г.

Заказ № 14162 Тираж 600 экз.

# ТИПОВОЙ ПРОЕКТ
# 902-1-75.83
# КАНАЛИЗАЦИОННАЯ НАСОСНАЯ СТАНЦИЯ ПРОИЗВОДИТЕЛЬНОСТЬЮ 200 - 1200 м³/ч, НАПОРОМ 12-27 м С РЕШЕТКАМИ-ДРОБИЛКАМИ ПРИ ГЛУБИНЕ ЗАЛОЖЕНИЯ ПОДВОДЯЩЕГО КОЛЛЕКТОРА 7,0 м *(монолитный вариант)*

## СОСТАВ ПРОЕКТА:


| | | |
|---|---|---|
| АЛЬБОМ | I | Пояснительная записка. (из ТП 902-1-70.83) |
| АЛЬБОМ | II | Технические решения. Внутренний водопровод и канализация. Отопление и вентиляция. (из ТП 902-1-70.83) |
| АЛЬБОМ | III | Архитектурно-строительные решения. Надземная часть. Общие чертежи, узлы и детали (из ТП 902-1-70.83) |
| АЛЬБОМ | IV | Строительные решения. Подземная часть. Монолитный вариант. (открытый способ в сухих грунтах) |
| АЛЬБОМ | V | Надземная часть. Изделия. (из ТП 902-1-70.83) |
| АЛЬБОМ | VI | Подземная часть. Изделия. |
| АЛЬБОМ | VII | Электрооборудование, автоматизация и технологический контроль. (из ТП 902-1-70.83) |
| АЛЬБОМ | VIII | Спецификации оборудования (из ТП 902-1-70.83) |
| АЛЬБОМ | IX | Сборник спецификаций оборудования (из ТП 902-1-70.83) |
| АЛЬБОМ | X | Ведомости потребности в материалах |
| АЛЬБОМ | XI | Сметы. Общая часть. (из ТП 902-1-70.83) |
| АЛЬБОМ | XII | Сметы. Подземная часть. Монолитный вариант. (открытый способ в сухих грунтах) |


## АЛЬБОМ IV


РАЗРАБОТАН
ПРОЕКТНЫМ ИНСТИТУТОМ
„ХАРЬКОВСКИЙ ВОДОКАНАЛПРОЕКТ"

ГЛАВНЫЙ ИНЖЕНЕР ИНСТИТУТА Г.А. Бондаренко
ГЛАВНЫЙ ИНЖЕНЕР ПРОЕКТА В.С. Лялюк



УТВЕРЖДЕН ПРОТОКОЛОМ ТЕХНИЧЕСКОГО СОВЕТА ИНСТИТУТА „СОЮЗВОДОКАНАЛПРОЕКТ" от 27.06 1983 г № 32 И ВВЕДЕН В ДЕЙСТВИЕ В/О „СОЮЗВОДОКАНАЛНИИПРОЕКТ" ПРИКАЗ № 259 ОТ 28.10 1983 г.


Привязан

Инв. №

| N п.п. | Наименование | NN листа | стр. |
|---|---|---|---|
| 1 | Содержание | - | 2 |
| | Основной комплект КЖ | | |
| 2 | Общие данные | 1 | 3 |
| 3 | Планы на ОТМ-6.250 и -8.105 | 2 | 4 |
| | Разрезы 1-1, 2-2 | | |
| 4 | Схема расположения элементов | 3 | 5 |
| | подземной части. | | |
| 5 | СТм1. Развертка. Разрезы 3-3, 4-4 | 4 | 6 |
| 6 | Плита днища ПДм1. Общий вид и схема | 5 | 7 |
| | армирования | | |
| 7 | Плита днища ПДм1. Схема армирова- | 6 | 8 |
| | ния. Спецификация. | | |
| 8 | СТм1, СТм2. Схема армирования | 7 | 9 |
| 9 | СТм1, СТм2. Схема армирования | 8 | 10 |
| | Спецификация. | | |
| 10 | РКм2. Перекрытие на ОТМ-6.200. План и | 9 | 11 |
| | сечения 1-1÷3-3, 7-7 | | |
| 11 | РКм2. Перекрытие на ОТМ.-6.200. Элемент | 10 | 12 |
| | плана N1. Сечения 4-4÷6-6 | | |
| 12 | РКм2 Схема армирования. Плита Пм1, бал- | 11 | 13 |
| | ки Бм1÷Бм3 | | |
| 13 | РКм2, РКм3. Схема армирования. Балки Бм4- | 12 | 14 |
| | ÷Бм8 колонны Км1, Км2 | | |
| 14 | РКм2. Лоток ЛТм1. Схема армирования | 13 | 15 |
| 15 | РКм2. Схема армирования. Спецификация (начало) | 14 | 16 |
| 16 | РКм2. Схема армирования. Спецификация (окончание) | 15 | 17 |
| 17 | РКм3. Перекрытие на отметке -6.200. План и | 16 | 18 |
| | сечения 1-1÷3-3, 7-7 | | |
| 18 | РКм3. Элемент плана N1. Сечения 4-4÷6-6 | 17 | 19 |
| 19 | РКм3. Схема армирования. Плита Пм1, бал- | 18 | 20 |
| | ки Бм1÷Бм3 | | |
| 20 | РКм3. Лоток ЛТм2. Схема армирования | 19 | 21 |
| 21 | РКм3. Схема армирования. Спецификация | 20 | 22 |
| | (начало) | | |
| 22 | РКм3. Схема армирования. Спецификация | 21 | 23 |
| | (окончание) | | |

| N п.п. | Наименование | NN листа | стр. |
|---|---|---|---|
| | Основной комплект КМ | | |
| 1 | Общие данные (начало) | 1 | 24 |
| 2 | Общие данные (окончание) | 2 | 25 |
| 3 | Схема расположения лестниц и лестничных | 3 | 26 |
| | площадок. Разрезы 1-1, 2-2 | | |
| 4 | Схемы узлов лестниц. Узел I | 4 | 27 |
| 5 | Узлы II÷V | 5 | 28 |

| N п.п. | Наименование | NN листа | стр. |
|---|---|---|---|


Инв.№ подл. | Подпись и дата | Взам. инв.№

Привязан

Инв.№

Альбом IV

Типовой проект 902-1-75.83

## Ведомость рабочих чертежей основного комплекта КЖ

| Лист | Наименование | Примечан. |
|---|---|---|
| 1 | Общие данные | |
| 2 | Планы на отм.-6.250 и -8.105. Разрезы 1-1; 2-2 | |
| 3 | Схема расположения элементов подземной части | |
| 4 | СТм 1. Развертка. Разрезы 3-3, 4-4 | |
| 5 | Плита днища ПДм 1. Общий вид и схема армирования | |
| 6 | Плита днища ПДм 1. Схема армирования. Спецификация | |
| 7 | СТм 1, СТм 2. Схема армирования | |
| 8 | СТм 1, СТм 2. Схема армирования. Спецификация. | |
| 9 | РКм 2. Перекрытие на отм.-6.200. План и сечения 1-1÷3-3, 7-7 | |
| 10 | РКм 2 Перекрытие на отм.-6.200. Элемент плана N1 Сечения 4-4÷6-6 | |
| 11 | РКм 2. Схема армирования. Плита Пм 1. Балки Бм 1÷Бм 3 | |
| 12 | РКм 2, РКм 3. Схема армирования. Балки Бм 4÷Бм 8 | |
| | Колонны Км 1, Км 2 | |
| 13 | РКм 2. Лоток ЛТм 1. Схема армирования | |
| 14 | РКм 2. Схема армирования. Спецификация (начало) | |
| 15 | РКм 2. Схема армирования. Спецификация (окончание) | |
| 16 | РКм 3 Перекрытие на отм. -6.200. План и сечения 1-1÷3-3, 7-7 | |
| 17 | РКм 3. Элемент плана N1 Сечения 4-4÷6-6 | |
| 18 | РКм 3. Схема армирования. Плита Пм 2. Балки Бм 1÷Бм 3 | |
| 19 | РКм 3 Лоток ЛТм 2. Схема армирования | |
| 20 | РКм 3. Схема армирования. Спецификация (начало) | |
| 21 | РКм 3 Схема армирования. Спецификация (окончание) | |

## Ведомость спецификаций

| Лист | Наименование | Примечание |
|---|---|---|
| 3 | Спецификация к схеме расположения элементов подземной части | |
| 6 | Спецификация к ПДм 1 | |
| 8 | Спецификация к СТм 1, СТм 2 | |
| 14,15 | Спецификация к РКм 2 | |
| 20,21 | Спецификация к РКм 3 | |

Типовой проект разработан в соответствии с действующими нормами и правилами

Главный инженер проекта [подпись] /Лялюк/.

## Расчетные схемы

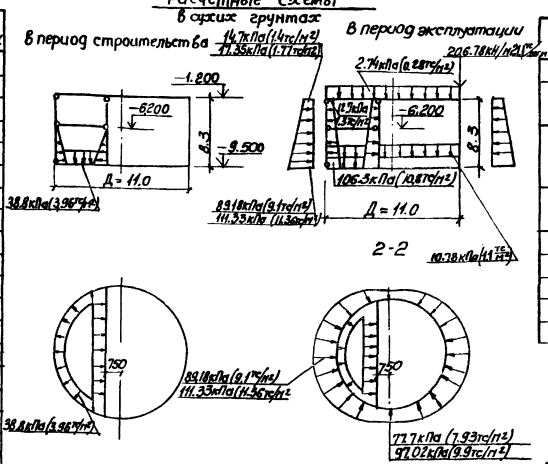


## Условные обозначения

77.7кПа (7.93тс/м²) — для песков

97.02кПа (9.9тс/м²) — для суглинков

## Ведомость ссылочных и прилагаемых документов

| Обозначение | Наименование | Примечание |
|---|---|---|
| | Ссылочные документы | |
| 3.901-5 | Сальники набивные Ду 50÷1400мм для пропуска труб через стены | |
| 1.400-15. Вып.0; 1 | Унифицированные закладные изделия железобетонных конструкций для крепления технологических коммуникаций и устройств | |
| | | |
| | Прилагаемые документы | |
| 902-1-75.83-КЖИ | Изделия | Ал VI |
| 902-1-75.83-КЖИ-ВМ1 | Ведомости потребности | Ал. X |
| 902-1-75.83-КЖ-ВМ2 | в материалах (монолитных и сборных конструкциях) | Ал X |

## Общие указания

Для железобетонных конструкций и замоноличивания их узлов сопряжений марка бетона, по водонепроницаемости принята В4; марка бетона по морозостойкости принята Мрз-100 для районов строительства с температурой наружного воздуха $t^{\circ}=-20^{\circ}C, -30^{\circ}C$, Мрз 150; для районов строительства с температурой наружного воздуха $t=-40^{\circ}C$.

Согласовано:

| Инв. № подл. | Подпись и дата | Взам. инв. № |
|---|---|---|
| | | |

| | | | | | | |
|---|---|---|---|---|---|---|
| | | | | Привязан. | | |
| N | | | | | | |
| | | | | ТП 902-1-75.83-КЖ | | |
| Нач. отд. | Шейко | | | Канализационная насосная станция производительностью 200-1200м³/ч напором 12-27м с решетками-дробилками. | Стадия | Лист | Листов |
| Н. контр. | Власенко | | | | Р | 1 | 22 |
| Рук. гр. | Кунцевич | | | | | | |
| Ст. инж. | Шмандий | | | Общие данные. | Госстрой СССР Союзводоканалпроект Харьковский Водоканалпроект | | |
| Техник | Слатенко | | | | | | |

19187-01 4

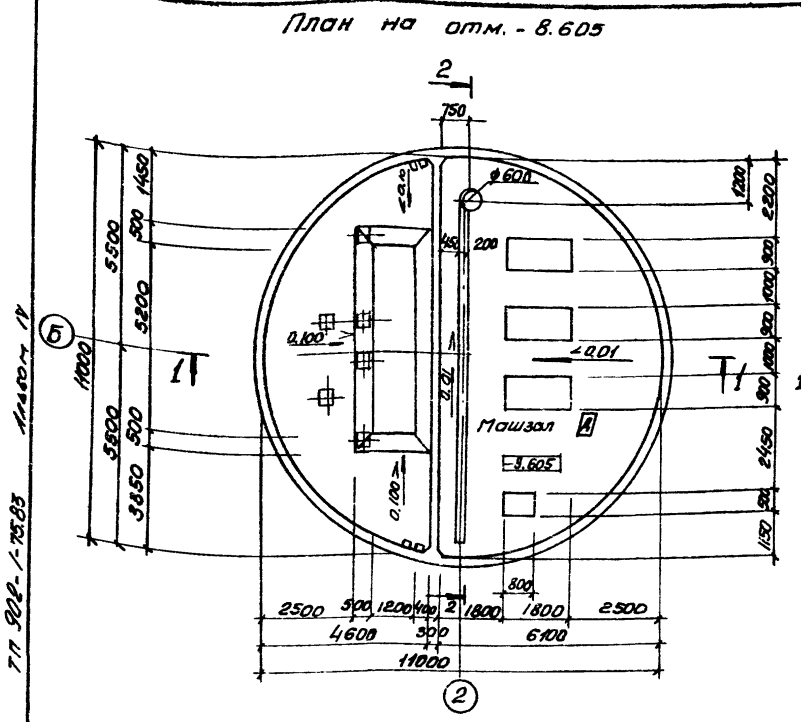
План на отм. - 8.605


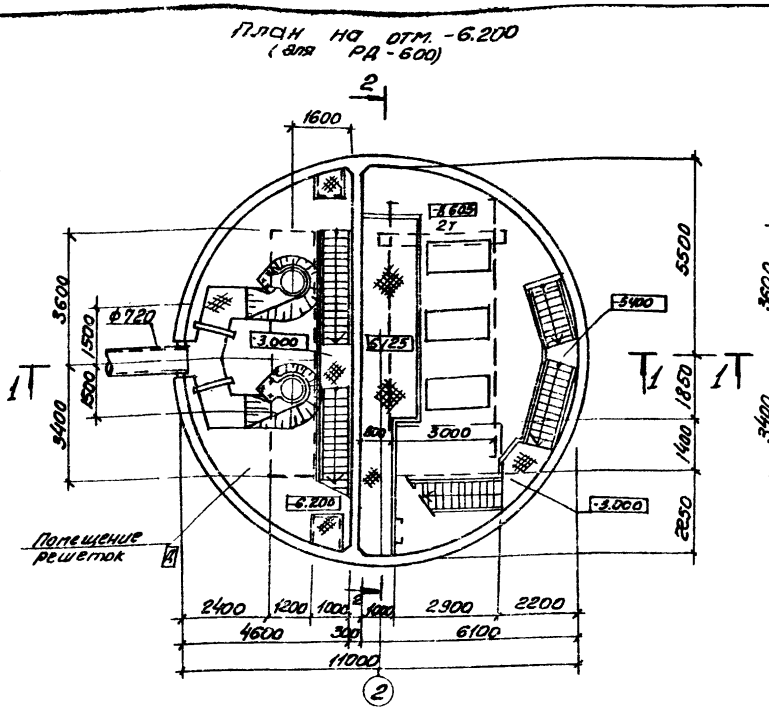
План на отм. - 6.200
(для РД - 600)


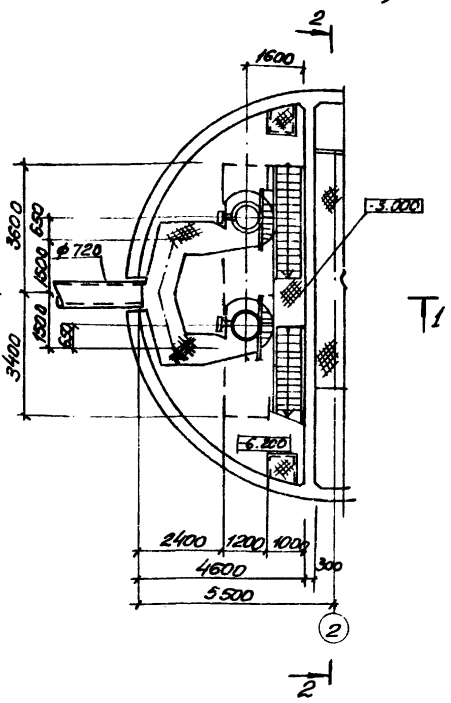
План на отм. - 6.200
(для КРД - 40м)

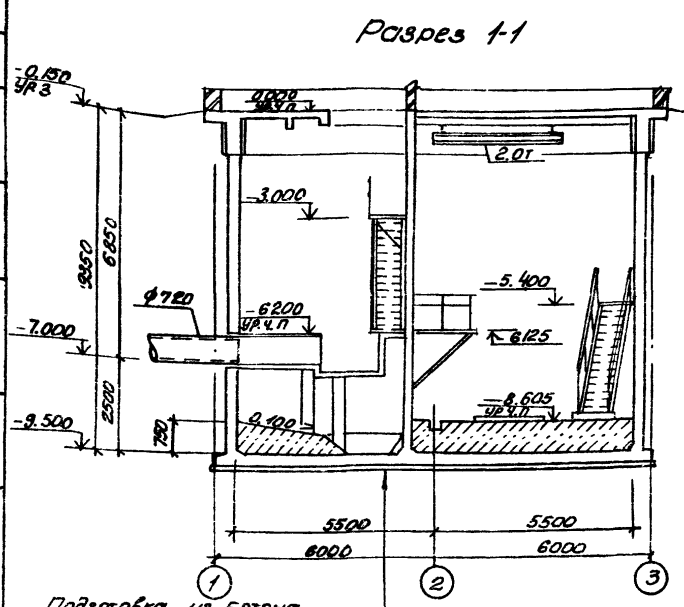
Разрез 1-1

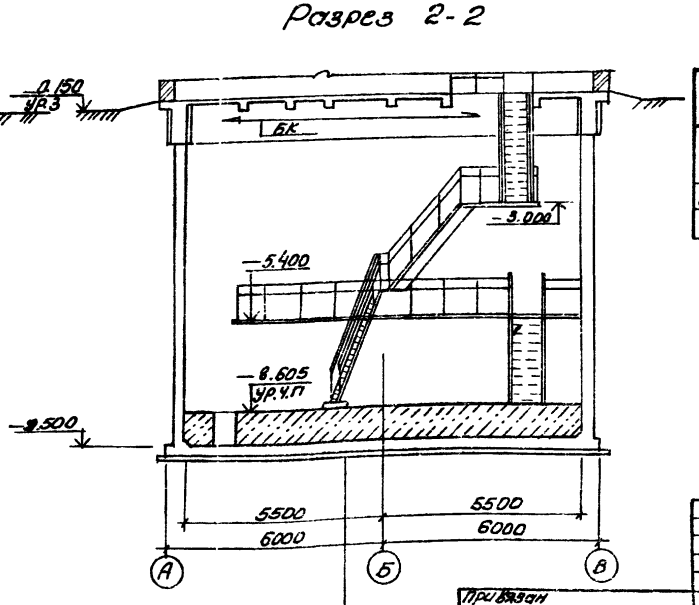
Разрез 2-2

Подготовка из бетона марки 50 δ= 100 мм
железобетонное днище δ=300мм
конструкция пола

См. разрез 1-1

## Основные строительные показатели

| Наименование | Ед. изм | Кол-во | Примечание |
|---|---|---|---|
| Общая площадь | м² | 95,0 | |
| на расчётную единицу | м² | 0.32 | |
| Строительный объем | м³ | 909.0 | |
| на расчётную единицу | м³ | 2,57 | за расчетную единицу принято 700 м³/ч |

Показатели на расчётную единицу приведены на надземную и подземную часть

ТП 902-1-75.83 -КЖ

| | | | |
|---|---|---|---|
| Нач. отд. | Шейко | | |
| Гл. спец. | Власенко | | |
| Рук. гр. | Юрьева | | |
| Ст. арх. | Хесина | | |
| Ст. техн. | Шевляков | | |

Канализационная насосная станция производительностью 200÷1200 м³/ч напором 12-27 м с решетками-дробилками

Планы на отм. - 8.605 и 6.200
Разрезы 1-1, 2-2

| Стадия | Лист | Листов |
|---|---|---|
| Р | 2 | |

Госстрой СССР
Союзводоканалпроект
Харьковский Водоканалпроект

Привязан

Инв. N

Согласовано:
Тип. Вик 2
Наименование
Инв. N подл.
Подпись и дата
Взам. инв. N

ТП 902-1-75.83 Альбом IV

19187-01 5

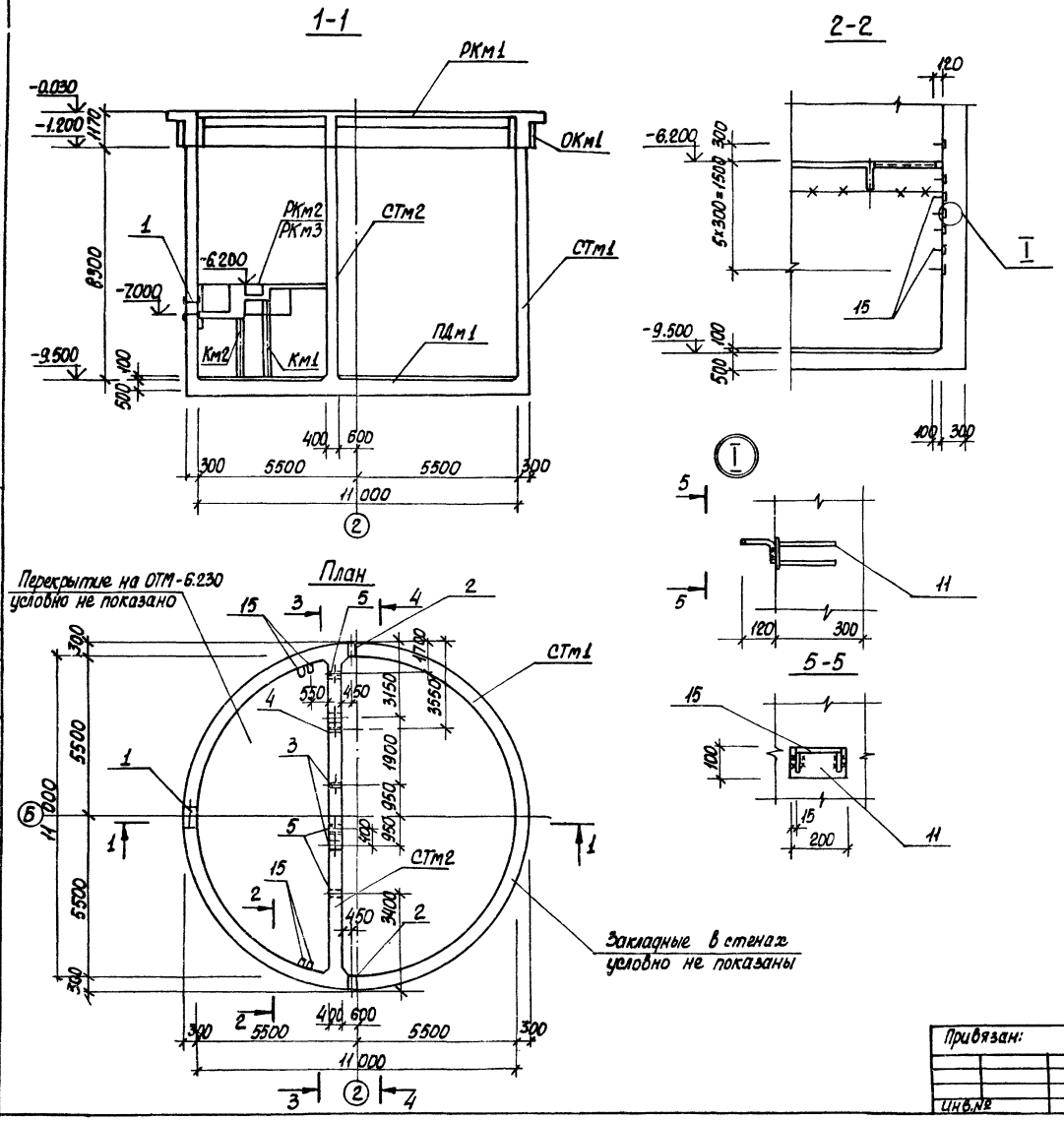


## Спецификация к схеме расположения элементов подземной части.

| Марка | Обозначение | Наименование | Кол | Масса кг | Прим. |
|---|---|---|---|---|---|
| РКм1 | 902-1-75.83-КЖ ал. III лист 7÷21 | РКм1. Перекрытие на ОТМ. 0.000 | 1 | | |
| ОКм1 | 902-1-75.83-КЖ ал. III лист 22,23 | Пояс монолитный | 1 | | |
| РКм2 | лист 9÷15 | РКм2. Перекрытие на ОТМ-6.200 | 1 | | для реш. РД-600 |
| РКм3 | лист 16÷21 | РКм3. Перекрытие на ОТМ-6.200 | 1 | | для реш КРД-40м |
| СТм1 | лист 7,6 | Стена СТМ 1 | 1 | | |
| СТм2 | лист 7,8 | то же СТм 2 | 1 | | |
| ПДм1 | лист 5,6 | Плита днища ПДм 1 | 1 | | |
| МН1 | 902-1-75.83-КЖИ-МС1 | Изделие соединительное МС1 | 11 | 14,3 | ал. VI |

## Спецификация к стенам СТм1, СТм2

| Формат | Зона | Поз. | Обозначение | Наименование | Кол. на исп. | | | Прим. |
|---|---|---|---|---|---|---|---|---|
| | | | | Сборочные единицы | | | | |
| | | 1 | 3.901-5 | Сальник Ду700 ℓ=500 | 1 | | | |
| | | 2 | 3.901-5 | то же Ду400 ℓ=500 | 2 | | | |
| | | 3 | 3.901-5 | " Ду350 ℓ=500 | | 3 | | |
| | | 4 | 3.901-5 | " Ду100 ℓ=500 | | 1 | | |
| | | 5 | 3.901-5 | " Ду50 ℓ=500 | | 4 | | |
| | | | | | | | | |
| | | | | | | | | |
| | | 6 | 1.400-15. Вl. 120-44 | Изделие закладное Мн112-3 | 64 | 7 | | |
| | | 7 | 1.400-15. Вl. 120-50 | то же Мн113-3 | | 4 | | |
| | | 8 | 1.400-15. Вl. 130-25 | " Мн121-2 | 6 | 12 | | |
| | | 9 | 1.400-15. Вl. 120-32 | " Мн110-3 | 6 | 11 | | |
| | | 10 | 1.400-15. Вl. 130-46 | " Мн124-5 | 8 | 12 | | |
| | | 11 | 1.400-15. Вl. 120-14 | " Мн107-3 | 14 | | | |
| | | 12 | 1.400-15. Вl. 140-08 | " Мн128-3 | п.м 11,02 | п.м 9.85 | | |
| | | 13 | 1.400-15. Вl. 140-26 | " Мн131-3 | п.м. 5.64 | | | |
| | | 14 | 1.400-15. Вl. 140-02 | " Мн127-3 | п.м 3,64 | | | |
| | | 15 | 1.400-15. Вl. 810 | " Мн801 | 15 | | | |
| | | 16 | 1.400-15. Вl. 110-01 | " Мн101-3 | 8 | 1 | | |

| Марка | Стадия | |
|---|---|---|
| | Р | Р |
| | СТм1 | СТм2 |

Остальное см. спецификацию исполнения на листе 8

Перекрытие на ОТМ-6,200 условно показано для решетки-дробилки КРД-40м.

Типовой проект 902-1-75.83 Альбом IV

Согласовано
Отдел ВИК-2 Ильинская
Взам инв.№
Подпись и дата
Инв.№ подл.

ТП902-1-75.83-КЖ

| | | | |
|---|---|---|---|
| Нач. отд. | Шейко | | |
| Н. контр. | Власенко | | |
| Рук. гр. | Кунцевич | | |
| Ст. инж. | Штандий | | |
| Инжен. | Прядкина | | |

Привязан:

Инв.№

Канализационная насосная станция производительностью 200-1200 м3/ч напором 12-27м с решетками-дробилками.

Схема расположения элементов подземной части.

| Стадия | Лист | Листов |
|---|---|---|
| Р | 3 | |

Союзводоканалниипроект Харьковский Водоканалпроект

19187-01 6

Типовой проект 902-1-75.83 Альбом IV

## Развертка наружной стены.

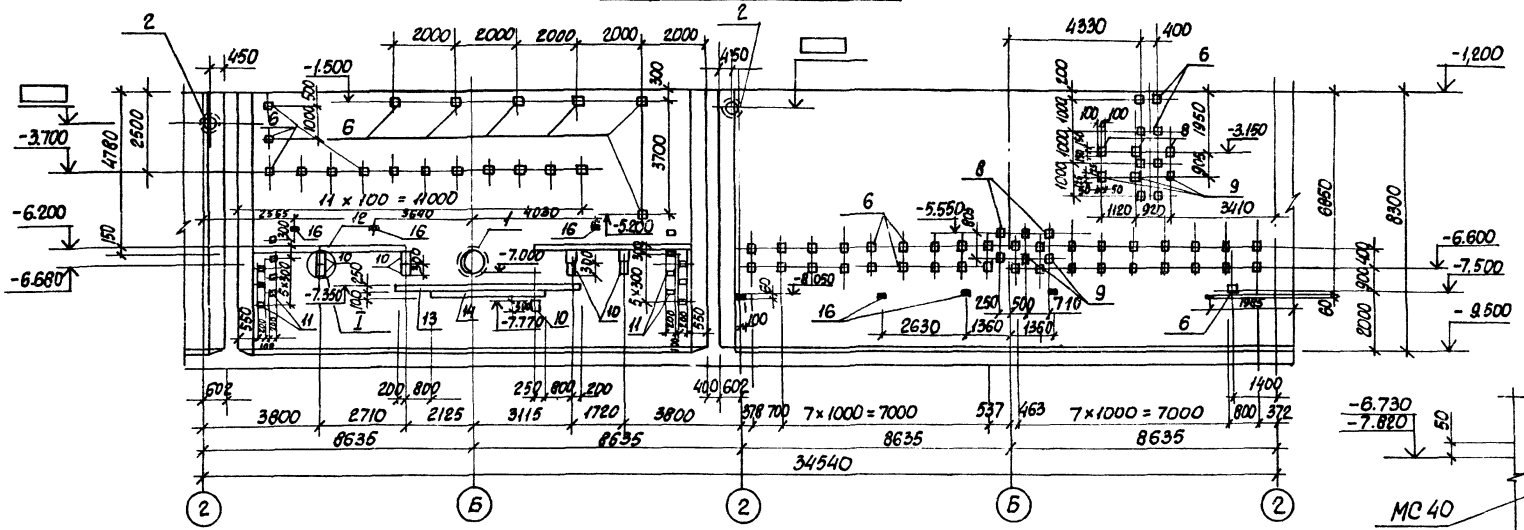


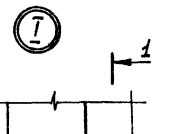


## 3-3

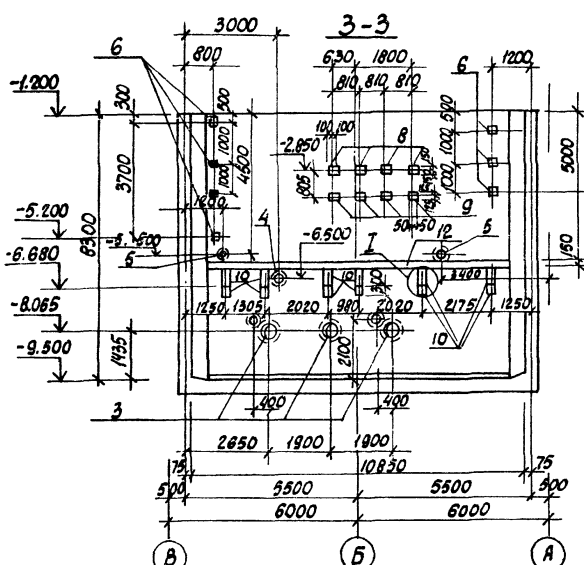


## 4-4

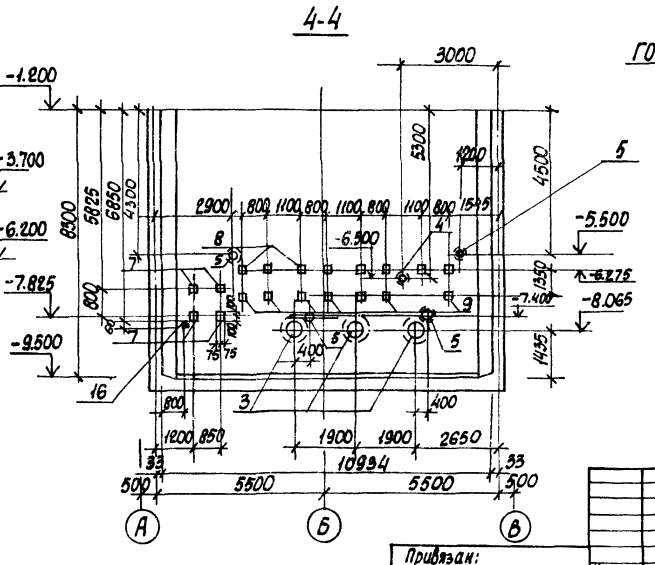


## 1-1

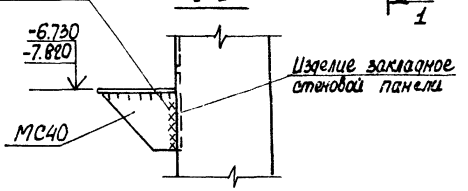


Закладные изделия (заделанные) приварить к горизонтальной арматуре стен.

Привязан:

Инв.№

| | | |
|---|---|---|
| Нач. отд. | Шейко | |
| Н. контр. | Вавсенко | |
| Рук. гр. | Куницын | |
| Гл. инж. | Штанцев | |
| Инж. | Фоменко | |

**ТП 902-1-75.83 - КЖ**

Канализационная насосная станция производительностью 800-1200 м³/ч напором 12-21 м с решетками - дробилками

| Стадия | Лист | Листов |
|---|---|---|
| Р | 4 | |

Стп 1. Развертка. Разрезы 3-3; 4-4

Союзводоканалпроект Харьковский Водоканалпроект

Отдел ВИК-2 Инженер Дем.
Отдел ЭС Бурмин
Сектор ОВ Остроухов

Инв.№ подл. | Подпись и дата | Взам.инв.№

19187-01 7

Альбом IV

Типовой проект 902-1-75.83

Согласовано:

Инв.№ подл. | Подпись и дата | Взам. инв.№

## 1-1

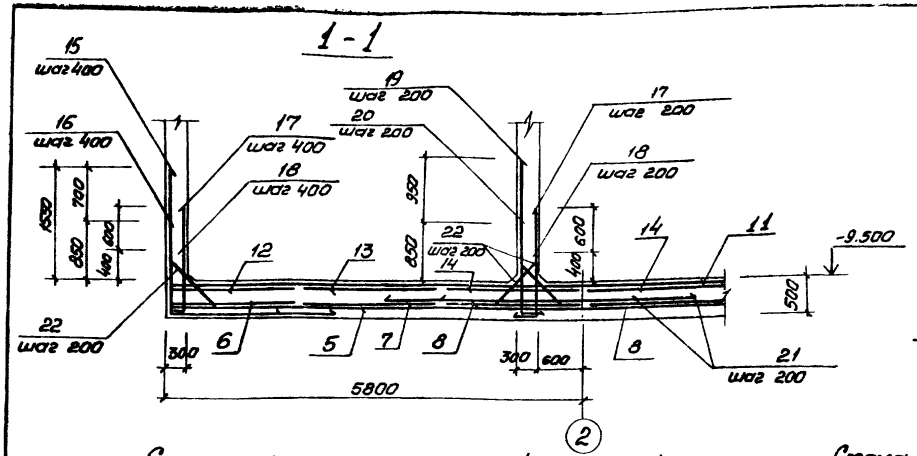


## 2-2

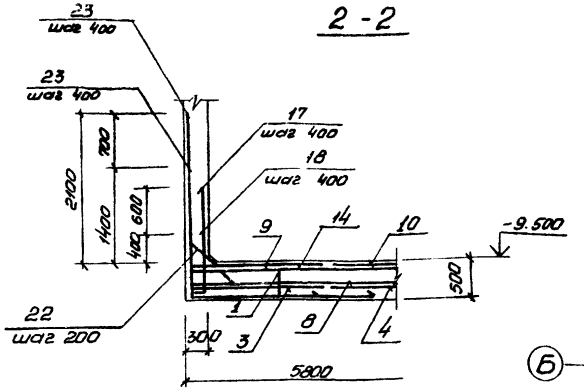


## План выпусков

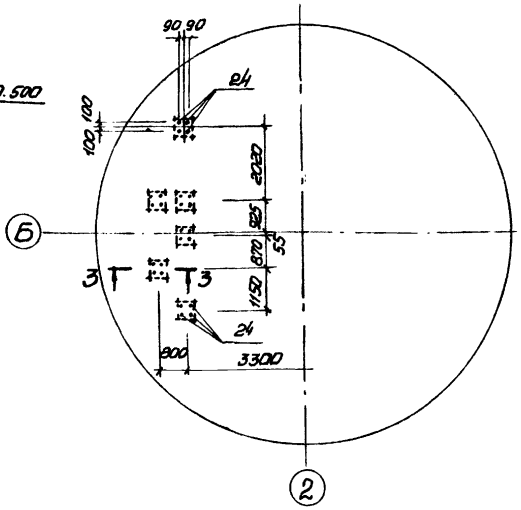


## Схема расположения нижней арматуры

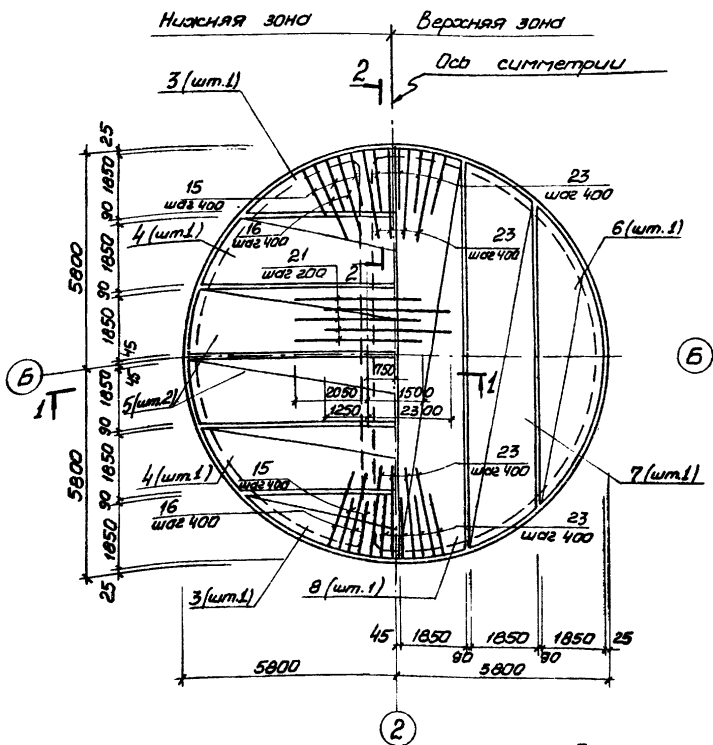


## Схема расположения верхней арматуры

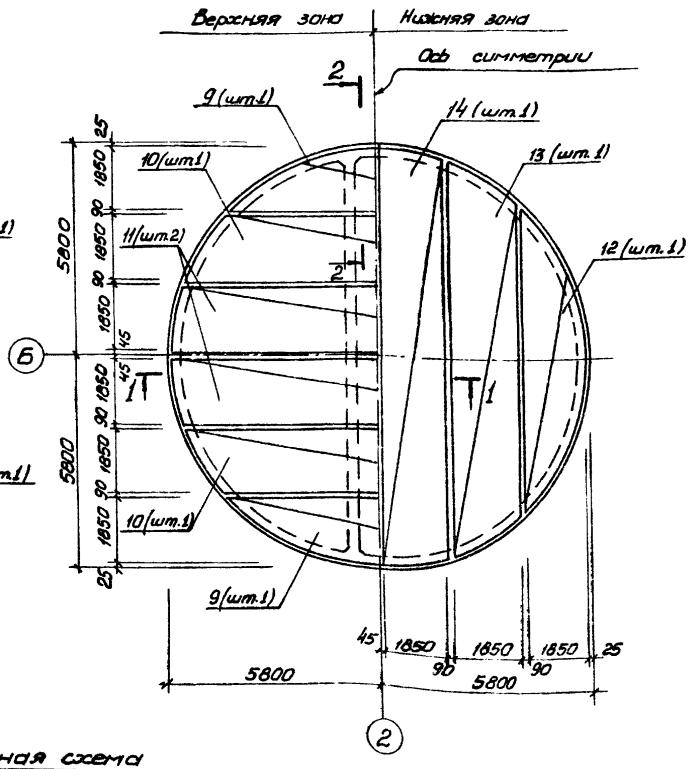


## 3-3

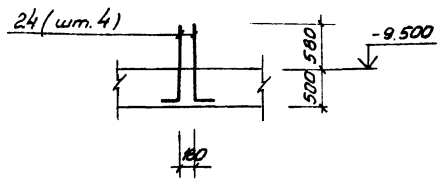


1. Защитный слой бетона для рабочей арматуры принят: для нижней - 35 мм, для верхней - 25 мм.
2. Шаг стержней поз. 15÷18, 22, 23 взят по радиусу R=5500.

## Расчетная схема

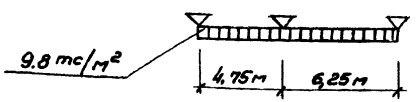


| | | | | | |
|---|---|---|---|---|---|
| Привязан: | | | ТП 902-1-75.83-КЖ | | |
| | Нач.отд | Шейко | | | |
| | Гл.констр. | Власенко | Канализационная насосная станция производительностью 200÷1800 м³/ч напором 12÷27 м с решетками-дробилками | Стадия: Р | Лист: 5 | Листов: |
| | Рук.гр. | Кунцевич | | | | |
| | Ст.инж. | Штандий | Плита днища ПДМ1. Общий вид и схема армирования. | Госстрой СССР Союзводоканалниипроект Харьковский Водоканалпроект | | |
| Инв.№ | Инженер | Мурашникова | | | | |

19187-01 8

Альбом IV

Типовой проект 902-1-75.83

## Схема расположения каркасов днища

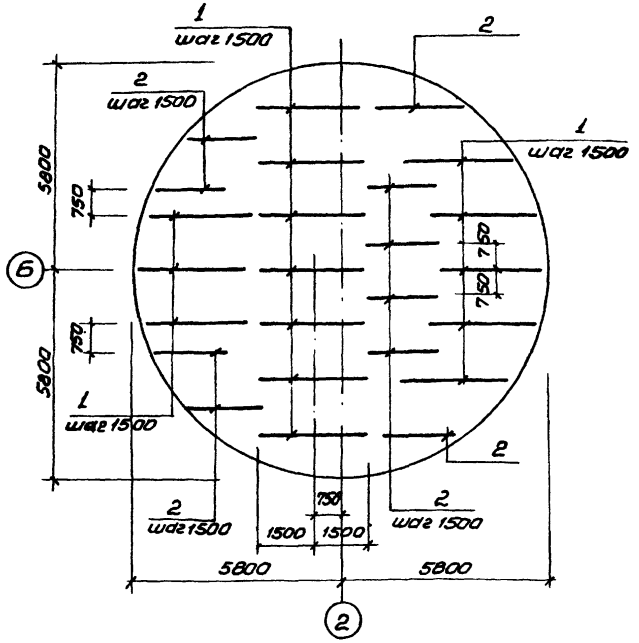


## Раскрой сеток

Поз. 3, 6, 9, 12

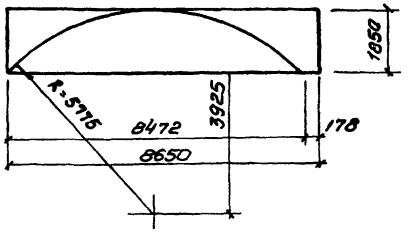


Поз. 4, 7, 10, 13

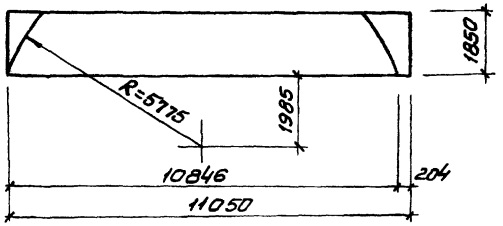


Поз. 5, 8, 11, 14

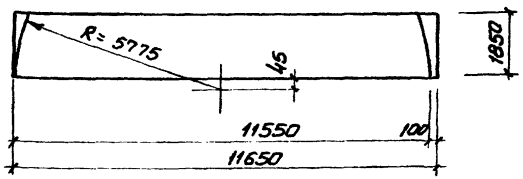


## Ведомость деталей

| Поз. | Эскиз |
|---|---|
| 15 | 1500 \| 2000 |
| 16 | 2300 \| 1300 |
| 17 | 1450 \| 100 |
| 18 | 950 \| 100 |
| 19 | 2250 \| 150 |

| Поз. | Эскиз |
|---|---|
| 20 | 1300 \| 150 |
| 22 | 1250 |
| 23 | 1850 \| 2550 |
| 24 | 1050 \| 100 |

## Спецификация днища ПДМ1

| Формат | Зона | Поз. | Обозначение | Наименование | Кол. | Примеч. |
|---|---|---|---|---|---|---|
| | | | | *Сборочные единицы* | | |
| А4 | | 1 | 902-1-75.83-КЖИ-КР12, КР13 | Каркас плоский КР12 | 15 | |
| А4 | | 2 | -КР12, КР13 | КР13 | 10 | |
| | | | | *Сетка арматурная* | | |
| | | 3 | ГОСТ 23279-78 | С $\frac{12AIII-200}{6AI-600}$ 1850×8650 $\frac{125}{125}$ | 2 | |
| | | 4 | ГОСТ 23279-78 | С $\frac{12AIII-200}{6AI-600}$ 1850×11050 $\frac{125}{125}$ | 2 | |
| | | 5 | ГОСТ 23279-78 | С $\frac{12AIII-200}{6AI-600}$ 1850×11850 $\frac{125}{125}$ | 2 | |
| | | 6 | ГОСТ 23279-78 | С $\frac{10AIII-200}{6AI-600}$ 1850×8650 $\frac{125}{125}$ | 2 | |
| | | 7 | ГОСТ 23279-78 | С $\frac{10AIII-200}{6AI-600}$ 1850×11050 $\frac{125}{125}$ | 2 | |
| | | 8 | ГОСТ 23279-78 | С $\frac{10AIII-200}{6AI-600}$ 1850×11850 $\frac{125}{125}$ | 2 | |
| | | 9 | ГОСТ 23279-78 | С $\frac{20AIII-200}{6AI-600}$ 1850×8650 $\frac{125}{125}$ | 2 | |
| | | 10 | ГОСТ 23279-78 | С $\frac{20AIII-200}{6AI-600}$ 1850×11050 $\frac{125}{125}$ | 2 | |
| | | 11 | ГОСТ 23279-78 | С $\frac{20AIII-200}{6AI-600}$ 1850×11850 $\frac{125}{125}$ | 2 | |
| | | 12 | ГОСТ 23279-78 | С $\frac{14AIII-200}{6AI-600}$ 1850×8650 $\frac{125}{125}$ | 2 | |
| | | 13 | ГОСТ 23279-78 | С $\frac{14AIII-200}{6AI-600}$ 1850×11050 $\frac{125}{125}$ | 2 | |
| | | 14 | ГОСТ 23279-78 | С $\frac{14AIII-200}{6AI-600}$ 1850×11850 $\frac{125}{125}$ | 2 | |
| | | | | *Детали* | | |
| Б4 | | 15* | | ф16AIII ГОСТ 5781-82 ℓ=3500 | 39 | 5,52кг |
| Б4 | | 16* | | ф16AIII ГОСТ 5781-82 ℓ=3600 | 39 | 5,68кг |
| Б4 | | 17* | | ф12AIII ГОСТ 5781-82 ℓ=1550 | 142 | 1,38кг |
| Б4 | | 18* | | ф12AIII ГОСТ 5781-82 ℓ=1050 | 142 | 0,93кг |
| Б4 | | 19* | | ф16AIII ГОСТ 5781-82 ℓ=2400 | 55 | 3,79кг |
| Б4 | | 20* | | ф16AIII ГОСТ 5781-82 ℓ=1450 | 55 | 2,29кг |
| Б4 | | 21 | | ф22AIII ГОСТ 5781-82 ℓ=3550 | 55 | 10,39кг |
| Б4 | | 22* | | ф10AI ГОСТ 5781-82 ℓ=1390 | 283 | 1,86кг |
| Б4 | | 23* | | ф18AIII ГОСТ 5781-82 ℓ=4400 | 96 | 8,79кг |
| Б4 | | 24* | | ф16AIII ГОСТ 5781-82 ℓ=1150 | 24 | 1,81кг |
| | | | | *Материалы* | | |
| | | | | Бетон марки М200 | 53,1 | м³ |

* Поз. 15÷20, 22÷24 – см. Ведомость деталей

## Ведомость расхода стали на элемент, кг

| Марка элемента | Изделия арматурные | | | | | | | | | | | | | Всего | Общий расход |
|---|---|---|---|---|---|---|---|---|---|---|---|---|---|---|---|
| | Арматура класса | | | | | | | | | | | | | | |
| | AI | | | | AIII | | | | | | | | | | |
| | ГОСТ 5781-82 | | | | ГОСТ 5781-82 | | | | | | | | | | |
| | ф6 | ф10 | | Итого | ф10 | ф12 | ф14 | ф16 | ф18 | ф20 | ф22 | | Итого | | |
| ПДМ1 | 177,4 | 243,4 | | 420,8 | 490,1 | 1052,5 | 757,4 | 814,6 | 843,8 | 1546,2 | 582,5 | | 6087,1 | 6507,9 | 6507,9 |

| | | | |
|---|---|---|---|
| Привязан: | | | ТП 902-1-75.83 -КЖ |
| | Нач.отд. | Шейко | Канализационная насосная станция производительностью 200+1200 м³/ч напором 12÷27м с решетками-дробилками. Стадия: Р; Лист: 6; Листов: |
| | Н.контр. | Власенко | |
| | Рук.гр. | Кунцевич | Плита днища ПДМ1. Схема армирования. Спецификация. |
| | Ст.инж. | Штандий | Госстрой СССР Союзводоканалпроект Харьковский Водоканалпроект |
| Инв.№ | Инж. | Мирошников | |

Согласовано

Инв.№подл. | Подпись и дата | Взам.инв.№

19189-01 9

Типовой проект 902-1-75.83 Альбом VI

Согласовано

Инв. № подл. | Подпись и дата | Взам. инв. №

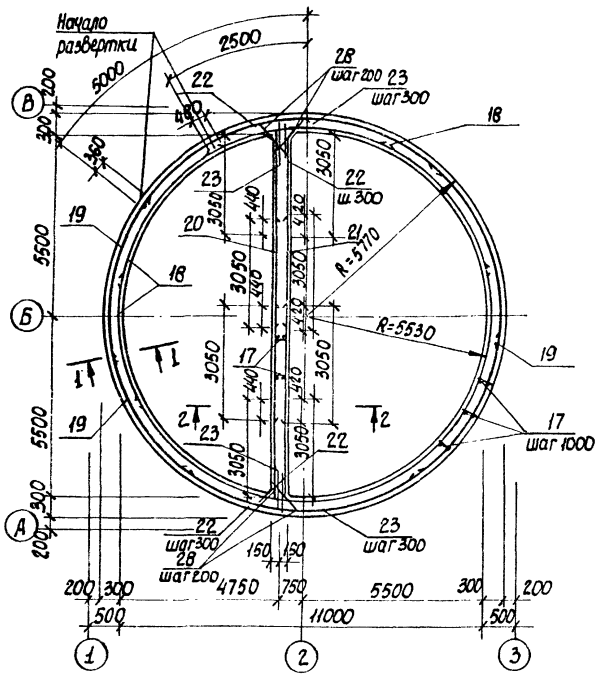


1-1 по СТм1

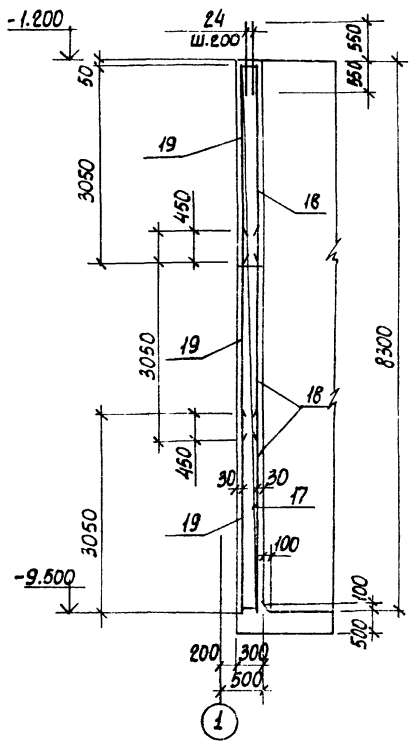


2-2 по СТм2

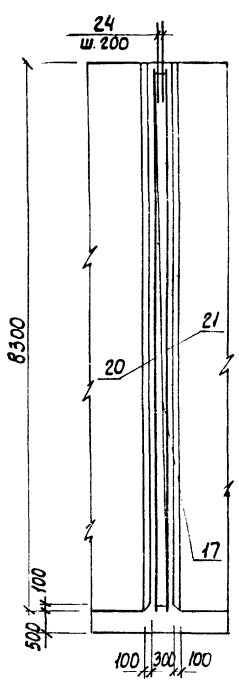


Ведомость деталей

| Поз. | Эскиз |
|---|---|
| 22 | 1300 / 1300 |
| 23 | 1500 / 1500 |
| 28 | 1100 |

Деталь армирования вокруг отверстий

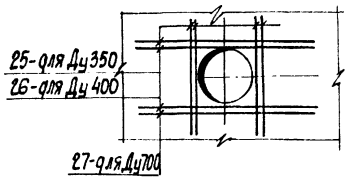


Развертка внутренних сеток по R=5530

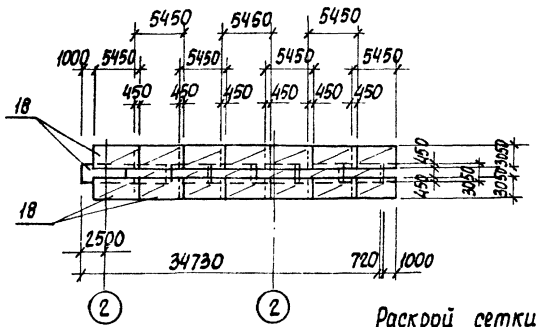


Развертка наружных сеток по R=5770

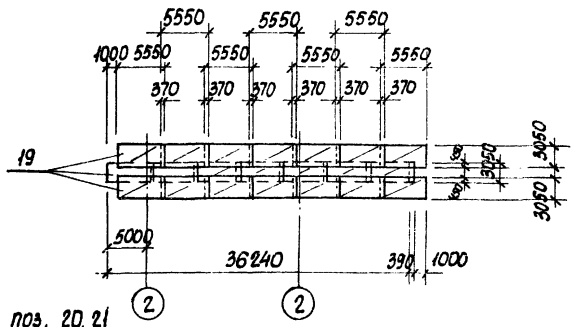


Раскрой сетки поз. 20, 21

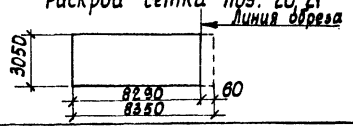


| | | | |
|---|---|---|---|
| Привязан | Нач. отд. | Шейко | |
| | Гл. спец. | Власенко | |
| | Рук. гр. | Кунцевич | |
| | Ст. инж. | Шпанский | |
| Инв. № | Инж. | Болотникова | |

ТП 902-1-75.83-КЖ

| Канализационная насосная станция производительностью 200 + 1200 м³/ч. Напорт. 18 + 27м с решетками - дробилками | Стадия | Лист | Листов |
|---|---|---|---|
| | Р | 7 | |
| СТМ1, СТМ2. Схема армирования. | Союзводоканалпроект Харьковский водоканалпроект | | |

Типовой проект 902-1-75.83 Альбом VI

## Ведомость расхода стали на элемент, кг

| Марка элемента | Изделия арматурные. Арматура класса А III, ГОСТ 5781-82 | | | | | | | Изделия арматурные. Арматура класса А I, ГОСТ 5781-82 | | | | | | Всего | Изделия закладные. Арматура класса А-III, ГОСТ 5781-82 | | | | | | | | |
|---|---|---|---|---|---|---|---|---|---|---|---|---|---|---|---|---|---|---|---|---|---|---|---|
| | ф10 | ф12 | ф14 | ф16 | ф18 | | Итого | ф10 | | | | | Итого | | ф8 | ф10 | ф12 | ф16 | | | | | Итого |
| СТм1 | 3621,4 | 1629,8 | 51.8 | | | | 5303.0 | | | | | | | 5303.0 | 22.2 | 9.8 | 70.0 | 11.1 | | | | | 113.1 |
| СТм2 | 1612,1 | 327.0 | 444,6 | 796,8 | 39.7 | | 3220,2 | 116.0 | | | | | 116.0 | 3336,2 | 9.1 | 16.8 | 18.0 | | | | | | 43.9 |

| Изделия закладные. Прокат марки Вст 3 кп2, ГОСТ 103-76 | | | | | | | | ГОСТ 82-70 | | | Ст.0, ГОСТ 19903-74 | | | ГОСТ 2590-71* | | | |
|---|---|---|---|---|---|---|---|---|---|---|---|---|---|---|---|---|---|
| -6x60 | -6x100 | -6x150 | -8x200 | δx40 | -δx100 | δx150 | Итого | -8x250 | -6x250 | Итого | δ=10 | | Итого | 07 | 015 | | Итого |
| 2,4 | 12,6 | 79,5 | 22,8 | 3.2 | 9,6 | 89,6 | 219,7 | 37,6 | 66,6 | 104,2 | 19,9 | | 19,9 | | 31.0 | | 31.0 |
| 0,3 | | 75,5 | 45,6 | 4.8 | 17,6 | 9,8 | 153,6 | 56,4 | | 56,4 | 19,8 | | 19,8 | 2,2 | 23,4 | | 25,6 |

| Изделия закладные. Прокат марки Ст. 10, ГОСТ 8732-78 | | | | | Ст. 2, ГОСТ 10704-76 | | | | | Всего | Общий расход |
|---|---|---|---|---|---|---|---|---|---|---|---|
| Тр 121x4 | Тр. 168x5 | | | Итого | Тр. 478x8 | Тр. 530x7 | Тр. 880x9 | | Итого | | |
| | | | | | | 90.4 | 90.0 | | 180.4 | 648.1 | 5951.1 |
| 23,2 | 10.0 | | | 33.2 | 139,2 | | | | 139.2 | 451.9 | 3788.1 |

## Спецификация к СТм1, СТм2

| Формат | Зона | Поз. | Обозначение | Наименование | Кол. на исполн. | | Примеч. |
|---|---|---|---|---|---|---|---|
| | | | | Сборочные единицы | | | Масса ед. кг |
| | | – | Лист 7 | Стена монолитная СТм1 | 1 | | |
| | | – | Лист 7 | Стена монолитная СТм2 | | 1 | |
| 114 | | 17 | 902-1-75.83 -Кжи-Кр14 | Каркас плоский КР14 | 35 | 11 | |
| | | | | Сетка арматурная | | | |
| | | 18 | ГОСТ 23279-78 | С $\frac{12 А III-200}{10 А III-200}$ 3050x5450 $\frac{25}{25}$ | 21 | | |
| | | 19 | ГОСТ 23279-78 | С $\frac{10 А III-200}{10 А III-200}$ 3050x5550 $\frac{75}{75}$ | 21 | | |
| | | 20 | ГОСТ 23279-78 | С $\frac{14 А III-100}{10 А III-300}$ 3050x8350 $\frac{25}{25}$ | | 4 | Сетки укоротить на 60мм. |
| | | 21 | ГОСТ 23279-78 | С $\frac{12 А III-100}{10 А III-300}$ 3050x8350 $\frac{25}{25}$ | | 4 | |
| | | | | Детали | | | |
| 5.4 | | 22* | | ф10 А III ГОСТ 5781-82 ℓ=2600 | | 166 | 1.6 |
| 5.4 | | 23* | | ф16 А III ГОСТ 5781-82 ℓ=3000 | | 166 | 4.7 |
| 5.4 | | 24 | | ф10 А III ГОСТ 5781-82 ℓ=1100 | 354 | 108 | 0.7 |
| 5.4 | | 25 | | ф18 А III ГОСТ 5781-82 ℓ=1240 | | 16 | 2.5 |
| 5.4 | | 26 | | ф14 А III ГОСТ 5781-82 ℓ=1140 | 16 | | 1.38 |
| 5.4 | | 27 | | ф14 А III ГОСТ 5781-82 ℓ=1540 | 16 | | 1.86 |
| 5.4 | | 28* | | ф10 А I ГОСТ 5781-82 ℓ=1230 | | 152 | 0.62 |
| | | | | Бетон марки М200 | 88.4 | 27,1 | м³ |

*) Поз. 22, 23, 28 см. Ведомость деталей лист 7

| Марка | Стадия | |
|---|---|---|
| | Р | Р |
| | СТм1 | СТм2 |

Инв. № подл. | Подпись и дата | Взам. инв. №

Привязан

Инв. №

| | | |
|---|---|---|
| Нач. отд. | Шейко | |
| Гл. спец. | Власенко | |
| Рук. гр. | Кунцевич | |
| Ст. инж. | Шмандий | |

ТП 902-1-75.83-КЖ

Канализационная насосная станция производительностью 200÷1200 м³/ч напором 12÷27 м с решетками-дробилками

СТм1, СТм2. Схема армирования. Спецификация.

| Стадия | Лист | Листов |
|---|---|---|
| Р | 8 | |

Госстрой СССР Союзводоканалпроект Харьковский Водоканалпроект

19187-01 11 Формат

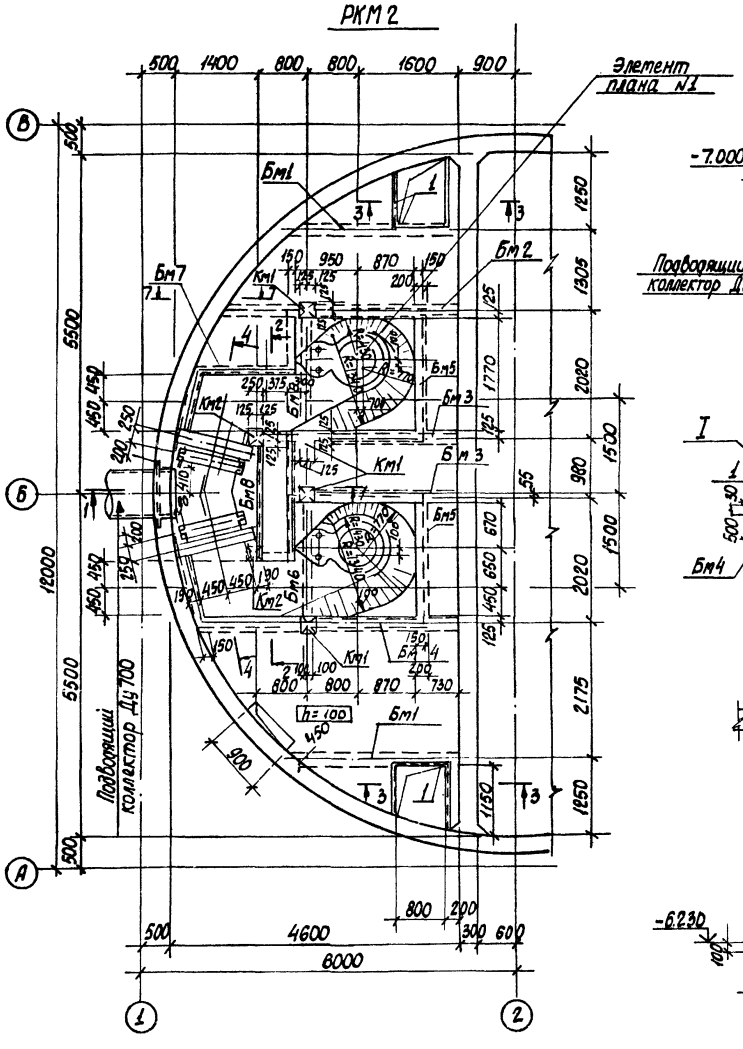


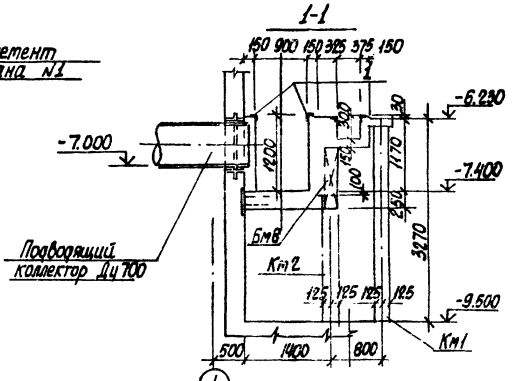


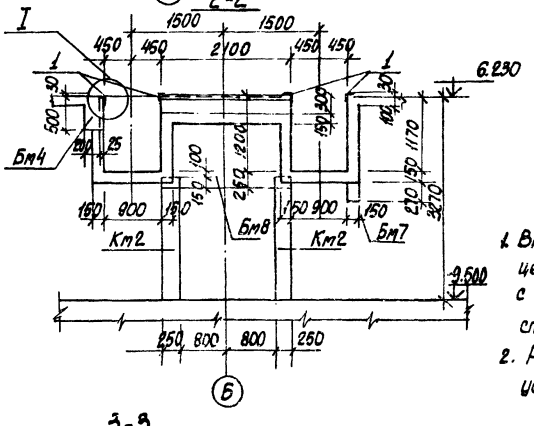


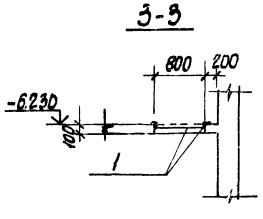


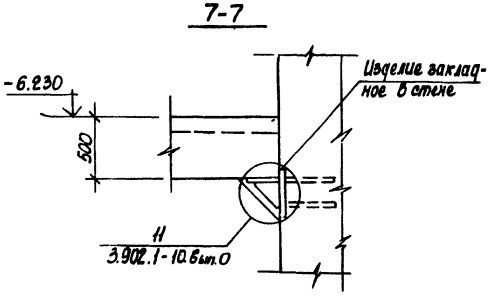


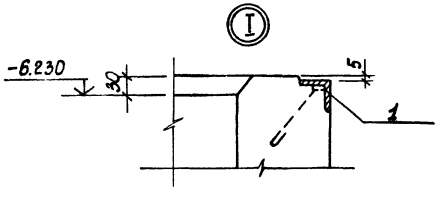


1. Внутренние поверхности лотков оштукатурить цементно-песчаным раствором состава 1:2, в=20мм с железнением. На участке установки решеток стены затереть цементным раствором
2. Рамы щитовых затворов и ремонтных решеток установить по механическим чертежам.

Альбом IV

Типовой проект 902-1-75.83

| Инв.N подл. | Подпись и дата | Взам. инв.N | Отдел ВИК | Отдел ЭА | Согласовано: Корнилов, Барчан |
|---|---|---|---|---|---|

ТП 902-1-75.83-КЖ

| | | | | | |
|---|---|---|---|---|---|
| Привязан | Нач.отд. | Шейко | | Канализационная насосная станция производительностью 200÷1200 м³/ч напором 12-27м с решетками-дробилками | Стадия: Р; Лист: 9; Листов: |
| | Н.контр. | Власенко | | | |
| | Рук.гр. | Кунцевич | | РКМ 2 | |
| | Ст.инж. | Штандий | | Перекрытие на ОТМ-6.200 | Союзводоканалниипроект Харьковский Водоканалпроект |
| Инв.№ | Инжен. | Литвиненко | | План и сечения 1-1÷3-3, 7-7 | |

19187-01 12

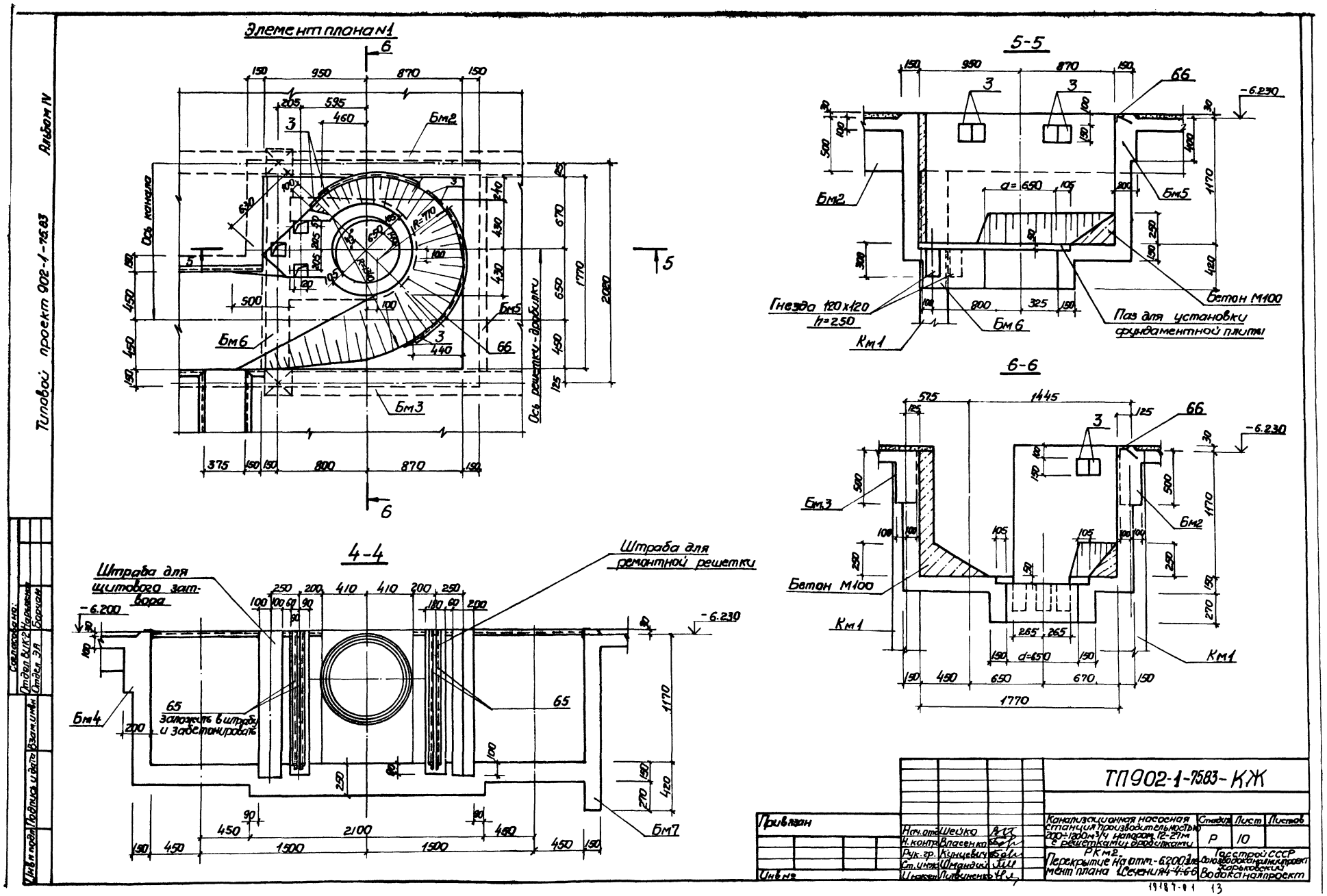
Элемент плана №1
Бм2
Бм3
Бм5
Бм6
Ось канала
Ось решетки-дробилки
5-5
Гнезда 120х120
h=250
Км1
Бм6
Бм5
Бетон М100
Паз для установки фундаментной плиты
6-6
Бм3
Бм2
Бетон М100
Км1
4-4
Штраба для щитового затвора
Штраба для ремонтной решетки
Бм4
Бм7
65
заложить в штрабу и забетонировать
ТП902-1-7583-КЖ
Канализационная насосная станция производительностью 200÷1200м³/ч напором 12-27м с решетками-дробилками
Рк м2
Перекрытие на отм.-6200 Элемент плана 1 Сечения 4-4-6-6
Стадия Р
Лист 10
Листов
Госстрой СССР
Союзводоканалниипроект
Харьковский
Водоканалпроект
Привязан
Инв №
Нач.отд. Шейко
Н.контр. Власенко
Рук.гр. Кунцевич
Ст.инж. Шмандий
Инженер Литвиненко
Согласовано:
Отдел ВИК-2 Нарыжная
Отдел ЭЛ Борчан
Инв.№ подл. Подпись и дата Взам.инв.№
Типовой проект 902-1-75.83 Альбом IV
19187-01 13

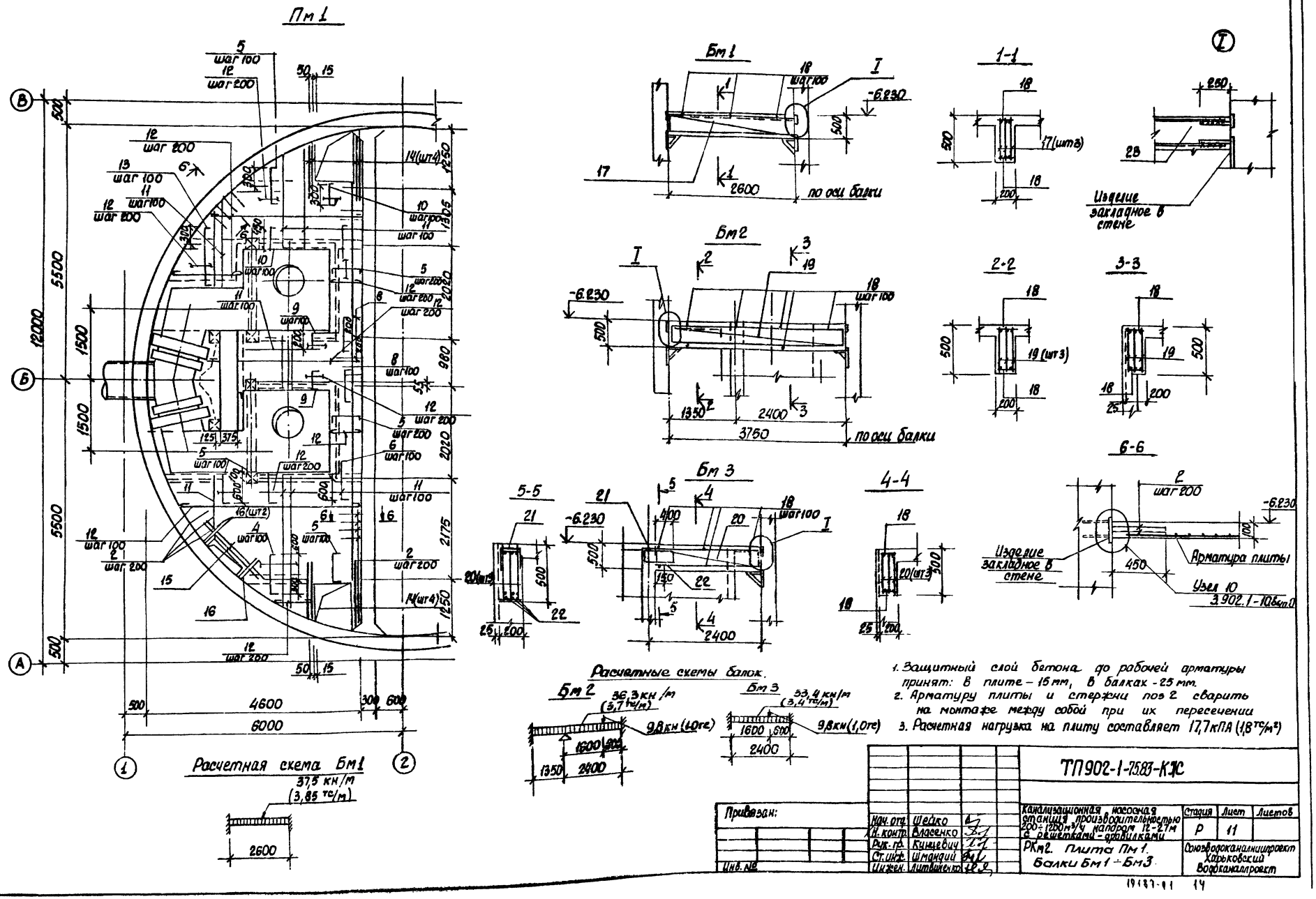
Пм 1
Бм 1
Бм 2
Бм 3
1-1
2-2
3-3
4-4
5-5
6-6
по оси балки
Изделие закладное в стене
Арматура плиты
Узел 10
3.902.1-10.6ст.0
Расчетные схемы балок.
Бм 2
36,3 кн/м (3,7 тс/м)
9,8 кн (1,0 тс)
Бм 3
33,4 кн/м (3,4 тс/м)
9,8 кн (1,0 тс)
Расчетная схема Бм 1
37,5 кн/м (3,85 тс/м)
Типовой проект 902-1-75.83 Альбом IV
Согласовано:
Инв. № подл.
Подпись и дата
Взам. инв. №
Привязан:
Инв. №
Нач. отд. Шейко
Н. контр. Власенко
Рук. гр. Кунцевич
Ст. инж. Шмандий
Инжен. Литвиненко
ТП902-1-75.83-КЖ
Канализационная насосная станция производительностью 200÷1200 м³/ч напором 12-27 м с решетками-дробилками
Стадия Р
Лист 11
Листов
РКм2. Плита Пм 1. Балки Бм 1 ÷ Бм 3
Союзводоканалниипроект Харьковский Водоканалпроект
19187-01 14

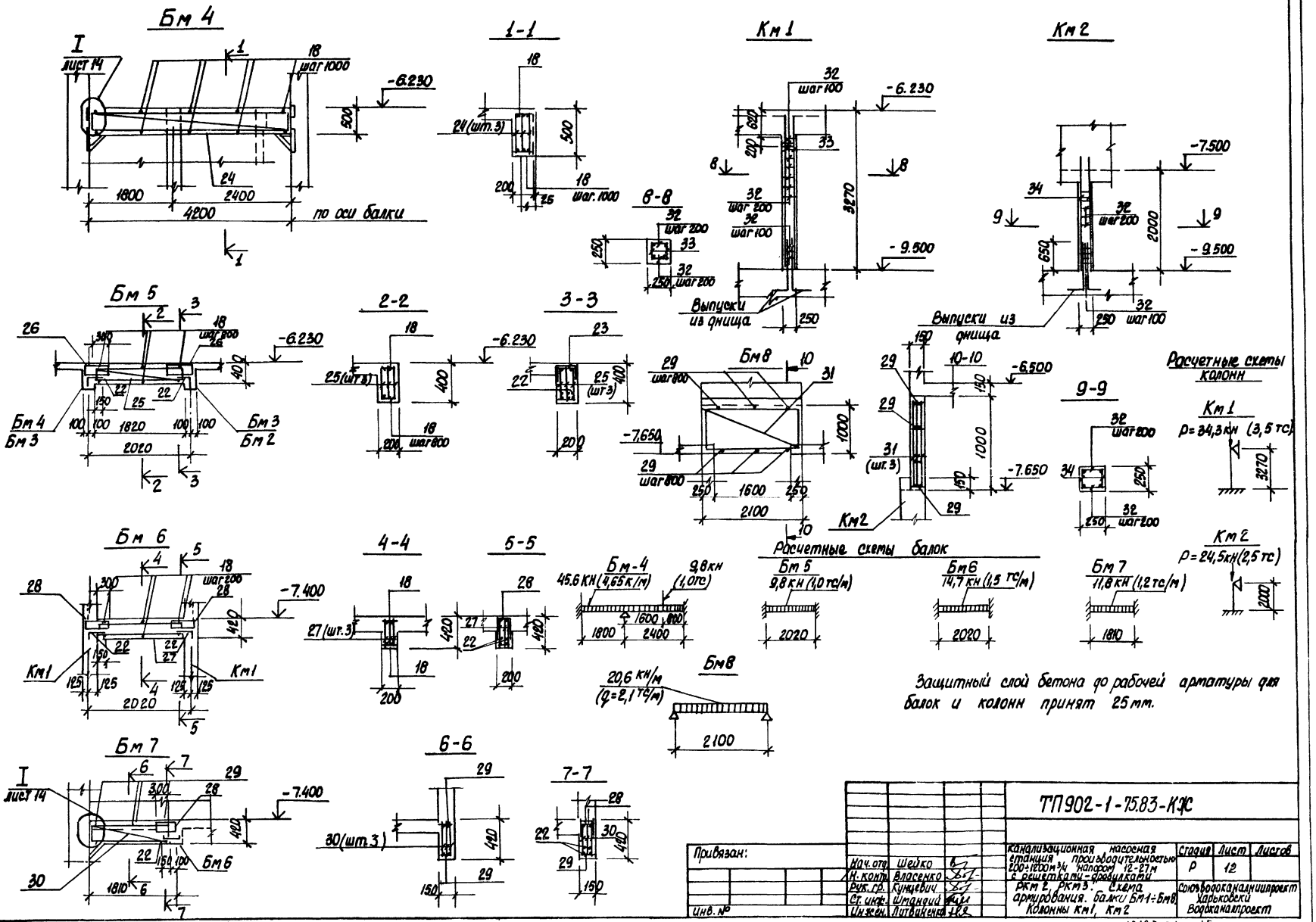
Бм 4
1-1
Км 1
Км 2
Бм 5
2-2
3-3
Бм 8
9-9
Бм 6
4-4
5-5
Бм 7
6-6
7-7
8-8
Бм 4
Бм 3
Бм 2
Км1
Км2
по оси балки
Выпуски из днища
Расчетные схемы колонн
Расчетные схемы балок
Км 1
P=34,3 кн (3,5 тс)
Км 2
P=24,5 кн (2,5 тс)
Бм-4
45,6 кн (4,65 к/м)
9,8 кн (1,0 тс)
Бм 5
9,8 кн (1,0 тс/м)
Бм 6
14,7 кн (1,5 тс/м)
Бм 7
11,8 кн (1,2 тс/м)
Бм 8
20,6 кн/м (q=2,1 тс/м)
Защитный слой бетона до рабочей арматуры для балок и колонн принят 25 мм.
Типовой проект 902-1-75.83 Альбом IV
Согласовано:
Инв. № подл.
Подпись и дата
Взам. инв. №
Привязан:
Инв. №
Нач. отд. Шейко
Н. контр. Власенко
Рук. гр. Кунцевич
Ст. инж. Шмандий
Инжен. Литвиненко
ТП902-1-75.83-КЖ
Канализационная насосная станция производительностью 200÷1200 м³/ч напором 12-27 м с решетками-дробилками
РКм 2, РКм 3. Схема армирования. Балки Бм1÷Бм8 Колонны Км1, Км2
Стадия Р
Лист 12
Листов
Союзводоканалниипроект Харьковский Водоканалпроект
19187-01 15

Типовой проект 902-1-75.83 Альбом IV

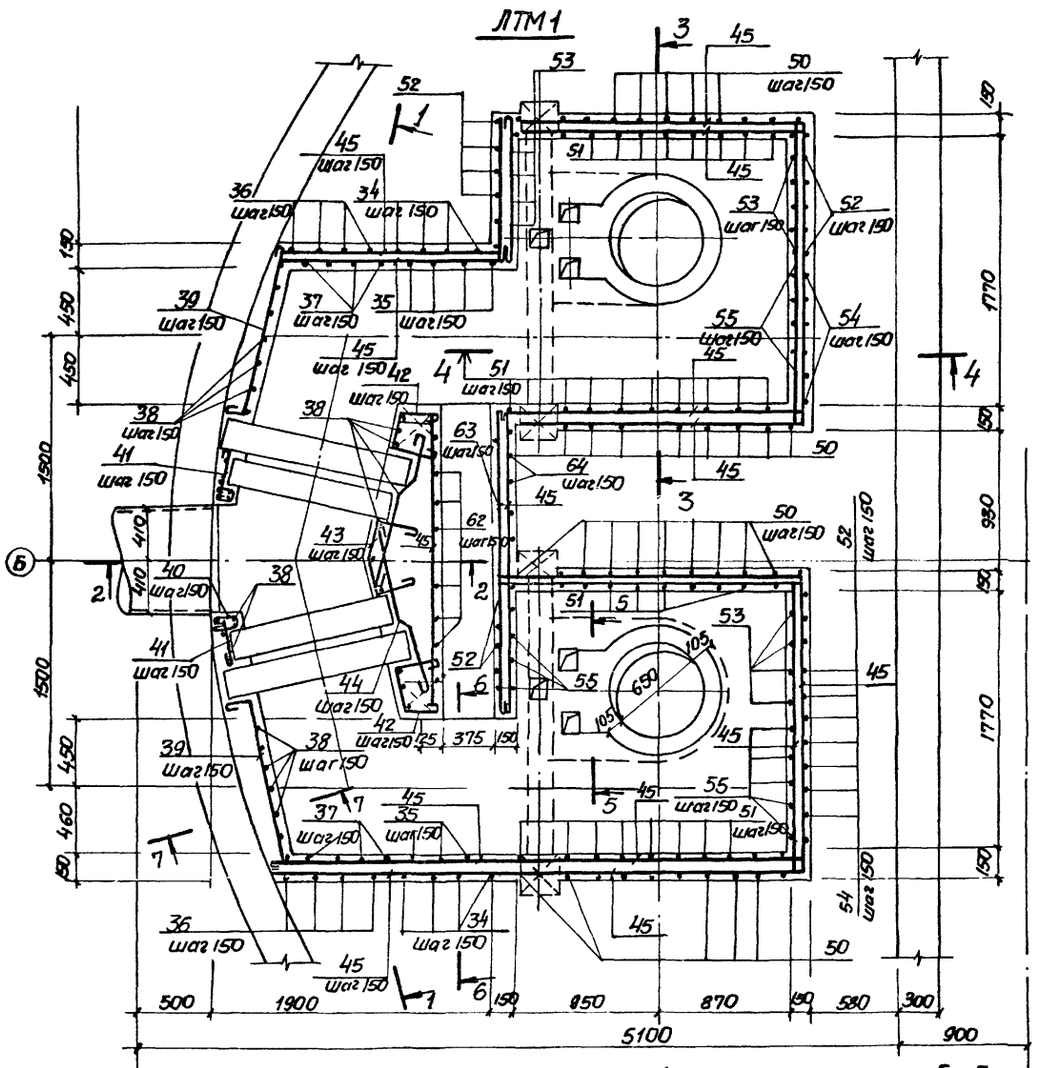
ЛТМ1
1-1
3-3
4-4
Бм7
Бм6
7-7
6-6
2-2
5-5
Ось отверстия
-6.230
-7.400
5100
1900
500
900
870
950
580
300
1770
1170
420
270
1500
1900
950
450
460
410
1150
1500
1450
1500
1500
1500

Альбом IV

Типовой проект 902-1-75.83

## Ведомость деталей

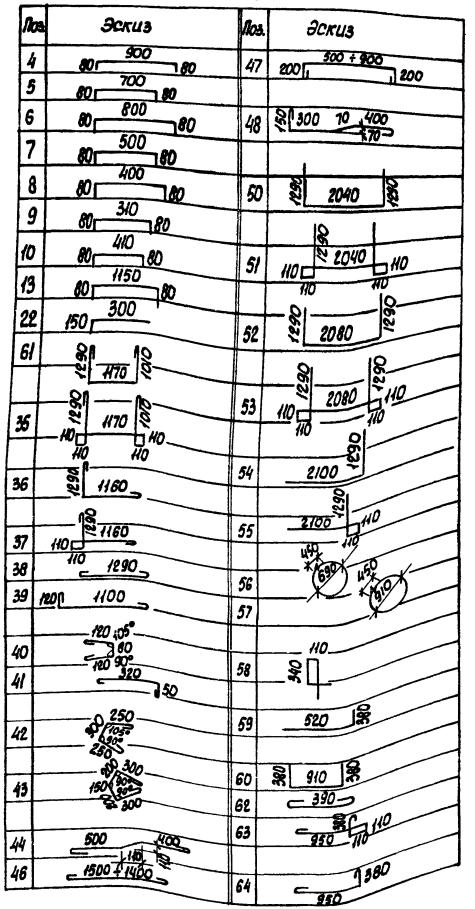


## Спецификация к перекрытию РКм2 (начало)

| Формат | Зона | Поз. | Обозначение | Наименование | Кол. | Прим. |
|---|---|---|---|---|---|---|
| | | | | Плита ПМ1 шт 1 | | |
| | | | | Сборочные единицы | | |
| | | 1 | 1.400-15 в.1.550-07 | Изделие закладное МН556 | 16,8 | п.м. |
| | | 2 | 3.902.1. 1-10. во. л. 15 | Изделие соединительное МС53 | 260 | шт. |
| | | | | Детали | | |
| Б4 | | 4* | | ф10АIII ГОСТ 5781-82, ℓ=1060 | 16 | 0,6кг |
| Б4 | | 5* | | ф8АIII то же ℓ=860 | 79 | 0,3кг |
| Б4 | | 6* | | ф8АIII " ℓ=960 | 7 | 0,4кг |
| Б4 | | 7* | | ф8АIII " ℓ=660 | 7 | 0,3кг |
| Б4 | | 8* | | ф8АIII " ℓ=910 | 14 | 0,4кг |
| Б4 | | 9* | | ф8АIII " ℓ=470 | 32 | 0,2кг |
| Б4 | | 10* | | ф8АIII " ℓ=570 | 24 | 0,2кг |
| Б4 | | 11 | | ф8АIII " | п.м. 250,0 | 0,4кг |
| Б4 | | 12 | | ф6АI ГОСТ 5781-82 | п.м. 170,0 | 0,22кг |
| Б4 | | 13* | | ф8АIII ГОСТ 5781-82 ℓ=1360 | 12 | 0,5кг |
| Б4 | | 14 | | ф12АIII то же ℓ=1400 | 8 | 1,2кг |
| Б4 | | 15 | | ф12АIII " ℓ=1800 | 2 | 1,6кг |
| Б4 | | 16 | | ф12АIII " ℓ=800 | 4 | 0,7кг |
| | | | | Балка Бм1 шт2 | | |
| | | | | Сборочные единицы | | |
| А4 | | 17 | 902-1-75.83-КЖИ-КР1 | Каркас плоский КР1 | 6 | |
| | | | | Детали | | |
| Б4 | | 18 | | ф6АI ГОСТ 5781-82 ℓ=180 | 12 | 0,1кг |
| | | 23 | | ф16АIII ГОСТ 5781-82 ℓ=250 | 24 | 0,4кг |
| | | | | Балка Бм2, шт.1 | | |
| | | | | Сборочные единицы | | |
| А4 | | 19 | 902-1-75.83-КЖИ-КР2 | Каркас плоский КР2 | 3 | |
| | | | | Детали | | |
| Б4 | | 18 | | ф6АI ГОСТ 5781-82 ℓ=180 | 8 | 0,1кг |
| | | 23 | | ф16АIII ГОСТ 5781-82 ℓ=250 | 12 | 0,4кг |

| Формат | Зона | Поз. | Обозначение | Наименование | Кол. | Прим. |
|---|---|---|---|---|---|---|
| | | | | Балка Бм3 шт.2 | | |
| | | | | Сборочные единицы | | |
| А4 | | 20 | 902-1-75.83-КЖИ-КР3 | Каркас плоский КР3 | 6 | |
| А4 | | 21 | -С1 | Сетка арматурная С1 | 2 | |
| | | | | Детали | | |
| Б4 | | 18 | | ф6АI ГОСТ 5781-82 ℓ=180 | 12 | 0,1кг |
| Б4 | | 22* | | ф10АIII ГОСТ 5781-82, ℓ=450 | 6 | 0,3кг |
| | | 23 | | ф16АIII ГОСТ 5781-82, ℓ=250 | 12 | 0,4кг |
| | | | | Балка Бм4, шт.1 | | |
| | | | | Сборочные единицы | | |
| А4 | | 24 | 902-1-75.83-КЖИ-КР4 | Каркас плоский КР4 | 3 | |
| | | | | Детали | | |
| Б4 | | 18 | | ф6АI ГОСТ 5781-82 ℓ=180 | 10 | 0,1кг |
| | | 23 | | ф16АIII 5781-82 ℓ=250 | 6 | 0,4кг |
| | | | | Балка Бм5 шт.2 | | |
| | | | | Сборочные единицы | | |
| А4 | | 25 | 902-1-75.83-КЖИ-КР5 | Каркас плоский КР5 | 6 | |
| А4 | | 26 | С2 | Сетка арматурная С2 | 4 | |
| | | | | Детали | | |
| Б4 | | 18 | | ф6АI ГОСТ 5781-82 ℓ=180 | 12 | 0,1кг |
| Б4 | | 22* | | ф10АIII ГОСТ 5781-82, ℓ=450 | 12 | 0,3кг |
| | | | | Балка Бм6, шт2 | | |
| | | | | Сборочные единицы | | |
| А4 | | 27 | 902-1-75.83-КЖИ-КР6 | Каркас плоский КР6 | 6 | |
| А4 | | 28 | -С3 | Сетка арматурная С3 | 4 | |
| | | | | Детали | | |
| Б4 | | 18 | | ф6АI ГОСТ 5781-82 ℓ=180 | 12 | 0,1кг |
| Б4 | | 22* | | ф10АIII ГОСТ 5781-82, ℓ=450 | 12 | 0,3кг |

*) поз. 4÷10, 13, 22 - см. Ведомость деталей.

Привязан:

Инв. №

| | | |
|---|---|---|
| Н. отдела | Шейко | |
| Н. контр. | Власенко | |
| Рук. гр. | Куницевич | |
| Ст. инж. | Шмаиций | |
| Инж. | Литвиненко | |

**ТП 902-1-75.83-КЖ**

Канализационная насосная станция производительностью 200÷1200 м³/ч напором 12-27м с решетками-дробилками

| Стадия | Лист | Листов |
|---|---|---|
| Р | 14 | |

РКм2 Схема армирования. Спецификация. (начало)

Союзводоканалниипроект Харьковский Водоканалпроект

19187-01 17

Инв. № подл. | Подпись и дата | Взам. инв. №

Типовой проект 902-1-7583 Альбом IV

# Спецификация к перекрытию РКМ2 (окончание)

| Формат | Зона | Поз. | Обозначение | Наименование | Кол. | Прим. |
|---|---|---|---|---|---|---|
| | | | | Балка Бм1, шт.1 | | |
| | | | | Сборочные единицы | | |
| А4 | | 30 | 902-1-7583-КЖИ- -КР7 | Каркас плоский КР7 | 3 | |
| А4 | | 28 | -СЗ | Сетка арматурная СЗ | 1 | |
| | | | | Детали | | |
| БУ | | 29 | | ф10 AI ГОСТ 5781-82 ℓ=130 | 6 | 0,03кг |
| БУ | | 22 | | ф10 AIII ГОСТ 5781-82 ℓ=450 | 3 | 0,3кг |
| | | | | Балка Бм8, шт.1 | | |
| | | | | Сборочные единицы | | |
| А4 | | 31 | 902-1-7583-КЖИ- -КР11 | Каркас плоский КР11 | 3 | |
| | | | | Детали | | |
| БУ | | 29 | | ф6 AI ГОСТ 5781-82 ℓ=130 | 12 | 0,03кг |
| | | | | Колонна Км1, шт.4 | | |
| | | | | Сборочные единицы | | |
| А4 | | 33 | 902-1-7583-ЖИ- -КР8 | Каркас плоский КР8 | 8 | |
| | | | | Детали | | |
| БУ | | 32 | | ф8 AI ГОСТ 5781-82 ℓ=230 | 136 | 0,1кг |
| | | | | Колонна Км2, шт.2 | | |
| | | | | Сборочные единицы | | |
| А4 | | 34 | 902-1-7583-КЖИ -КР9 | Каркас плоский КР9 | 4 | |
| | | | | Детали | | |
| БУ | | 32 | | ф8 AI ГОСТ 5781-82 ℓ=230 | 52 | 0,1кг |
| | | | | 1Тм1, шт.1 | | |
| | | | | Сборочные единицы | | |
| | | 2 | 3.902.1-10.В.0 л.15 | Изделие закладное МК53 | 40 | |
| | | 3 | 1.400-15.В.1.120-37 | Мн111-2 | 6 | |
| | | 66 | 1.400-15.В.1.540-09 | Мн548 | пм 3,2 | |
| А4 | | 65 | 902-1-7583-КЖИ- Мн3 | Мн3 | 4 | |
| А4 | | 49 | -КР10 | Каркас плоский КР10 | 4 | |
| | | | | Детали | | |
| БУ | | 61 | | ф8 AI ГОСТ 5781-82 ℓ=3590 | 8 | 1,4кг |
| БУ | | 35* | | ℓ=4030 | 8 | 1,6кг |
| БУ | | 36* | | ℓ=2570 | 8 | 1,0кг |
| БУ | | 37* | | ℓ=2790 | 8 | 1,1кг |
| БУ | | 38* | | ф8 AI ГОСТ 5781-82 ℓ=1410 | 35 | 0,6кг |
| БУ | | 39* | | ℓ=1340 | 16 | 0,5кг |
| БУ | | 40* | | ℓ=420 | 16 | 0,2кг |
| БУ | | 41* | | ℓ=490 | 16 | 0,2кг |
| БУ | | 42* | | ℓ=920 | 16 | 0,4кг |
| БУ | | 43* | | ℓ=1120 | 15 | 0,4кг |
| БУ | | 44* | | ℓ=1150 | 32 | 0,5кг |
| БУ | | 45 | | | пм 265 | 104,7кг |
| БУ | | 46* | | ℓ=1450 | 28 | 0,6кг |
| БУ | | 47* | | ℓ=1220 | 6 | 0,5кг |
| БУ | | 48* | | ℓ=1050 | 18 | 0,4кг |
| БУ | | 50* | | ф12 AIII ГОСТ 5781-82 ℓ=4620 | 24 | 4,1кг |
| БУ | | 51* | | ℓ=5060 | 26 | 4,5кг |
| БУ | | 52* | | ℓ=4660 | 12 | 4,1кг |
| БУ | | 53* | | ℓ=5100 | 12 | 4,5кг |
| БУ | | 54* | | ℓ=3390 | 12 | 3,0кг |
| БУ | | 55* | | ℓ=3610 | 12 | 3,2кг |
| БУ | | 56* | | ℓ=2620 | 4 | 2,3кг |
| БУ | | 57* | | ℓ=3300 | 4 | 2,9кг |
| БУ | | 58* | | ф6 AI ГОСТ 5781-82 ℓ=1010 | 25 | 0,2кг |
| БУ | | 59* | | ф12 AIII ГОСТ 5781-82 ℓ=900 | 12 | 0,8кг |
| БУ | | 60* | | ф12 AIII ГОСТ 5781-82 ℓ=1670 | 6 | 1,5кг |
| БУ | | 62* | | ф8 AI ГОСТ 5781-82 ℓ=510 | 15 | 0,2кг |
| БУ | | 63* | | ℓ=1670 | 14 | 0,7кг |
| БУ | | 64* | | ℓ=1450 | 14 | 0,6кг |
| | | | | Материалы | | |
| | | | | Бетон марки 200 | | 12,0м³ |

*) поз. 22, 34÷44, 46÷64 см. Ведомость деталей на листе 14.

## Ведомость расхода стали на элемент, кг

| Марка элемента | Изделия арматурные | | | | | | | | | | Всего | Изделия закладные | | | | | | | Общий расход |
|---|---|---|---|---|---|---|---|---|---|---|---|---|---|---|---|---|---|---|---|
| | Арматура класса | | | | | | | | | | | Арматура класса | | | Прокат марки | | | | |
| | AI ГОСТ 5781-82 | | | | AIII ГОСТ 5781-82 | | | | | | | AIII ГОСТ 5781-82 | | | Вст3кп2-1 ГОСТ 8509-72 | | | | |
| | 6 | 8 | | Итого | 8 | 10 | 12 | 16 | | Итого | | 8 | 10 | Итого | L50×5 | | | Итого | |
| РКм2 | 110,64 | 205,7 | | 406,34 | 16,33 | 28,0 | 480,5 | 392,5 | | 1064,3 | 1470,64 | 6,6 | 12,0 | 18,6 | 62,7 | | | 62,7 | 81,3 | 1551,91 |

| Инв.№ подл. | Подпись и дата | Взам.инв.№ |
|---|---|---|
| | | |

Привязан.

Инв.№

| | | |
|---|---|---|
| Нач.отд. | Шейко | |
| Н.контр. | Власенко | |
| Рук.гр. | Кунцевич | |
| Ст.инж. | Шандин | |
| Инж. | Литвинец | |

ТП 902-1-7583-КЖ

Канализационная насосная станция производительностью 200÷1200 м³/ч напором 12-27м с решетками-дробилками

РКМ2. Схема армирования. Спецификация (окончание)

| Стадия | Лист | Листов |
|---|---|---|
| Р | 15 | |

Госстрой СССР Союзводоканалпроект Харьковский Водоканалпроект

19187-01 18

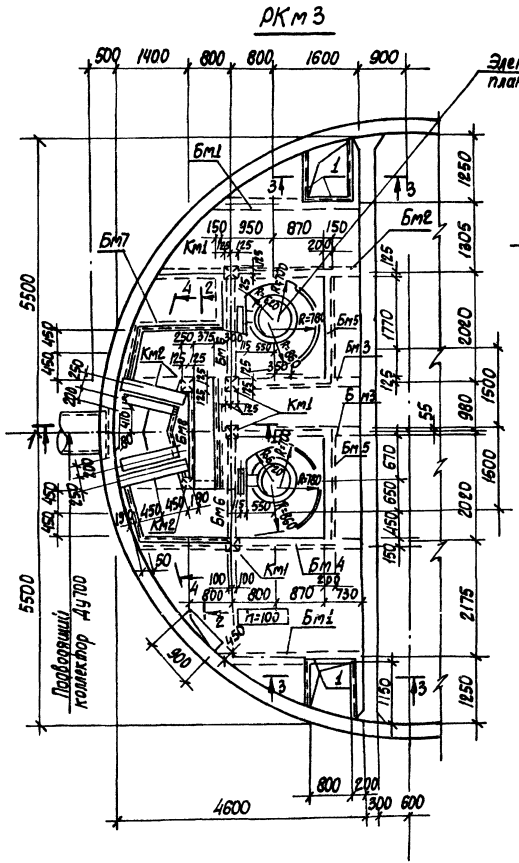


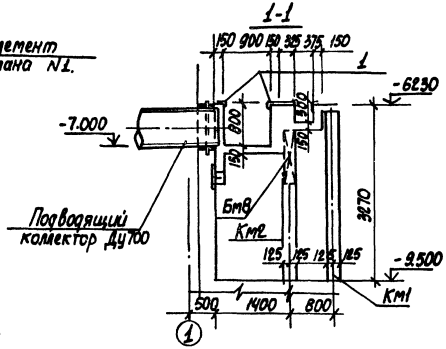


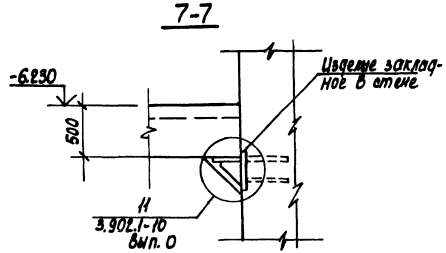


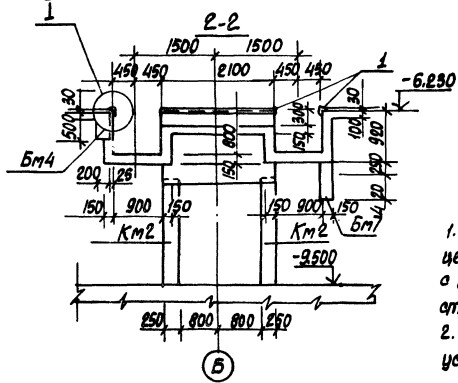


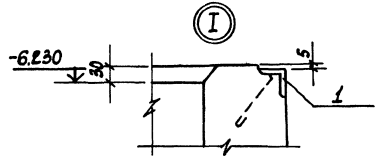


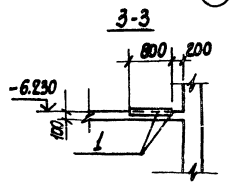


1. Внутренние поверхности лотков оштукатурить цементно-песчаным раствором состава 1:2 в=20мм с железнением. На участке установки решеток стены затереть цементным раствором.
2. Рамы щитовых затворов и ремонтных решеток установить по механическим чертежам.

| | | | | | | | |
|---|---|---|---|---|---|---|---|
| Привязан: | | | | ТП902-1-75.83-КЖ | | | |
| | Нач. отд. | Шейко | | Канализационная насосная станция "Москводоканалпроект" 200-1200 м³/ч напором 12-27м с решетками-дробилками | Стадия | Лист | Листов |
| | Н. контр. | Власенко | | | Р | 16 | |
| | Рук. гр. | Кунцевич | | РКм3 Перекрытие на отм-6.200 План сечения 1-1÷3-3, 7-7 | Госстрой СССР Союзводоканалниипроект Харьковский водоканалпроект | | |
| | Ст. инж. | Шманевич | | | | | |
| | Инж. | Литвиненко | | | | | |

Альбом IV

Типовой проект 902-1-75.83

Инв. № подл. | Подпись и дата | Взам. инв. №

1918 7-01 19

Альбом IV

Типовой проект 902-1-75.83

Сд. по смете:
Отдел № 2 Нормативы Труда
Инв. № подл. | Подпись и дата | Взам. инв. №

## Элемент плана 1

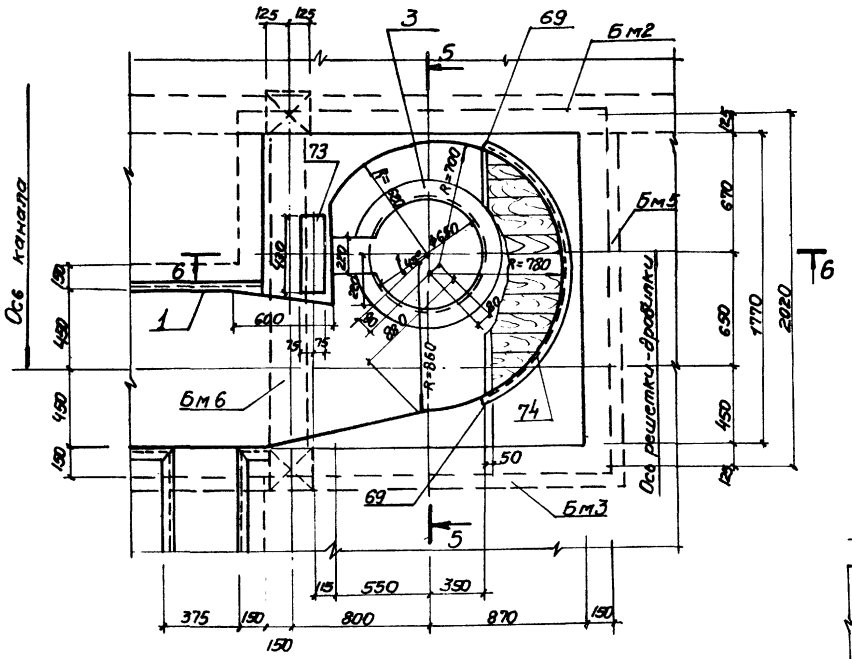


## 5-5

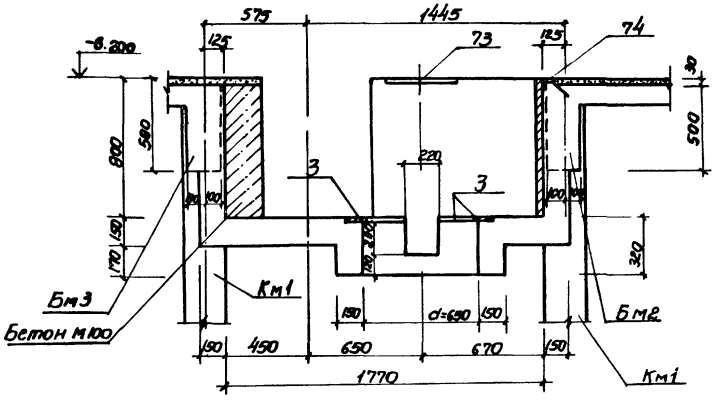


## 6-6

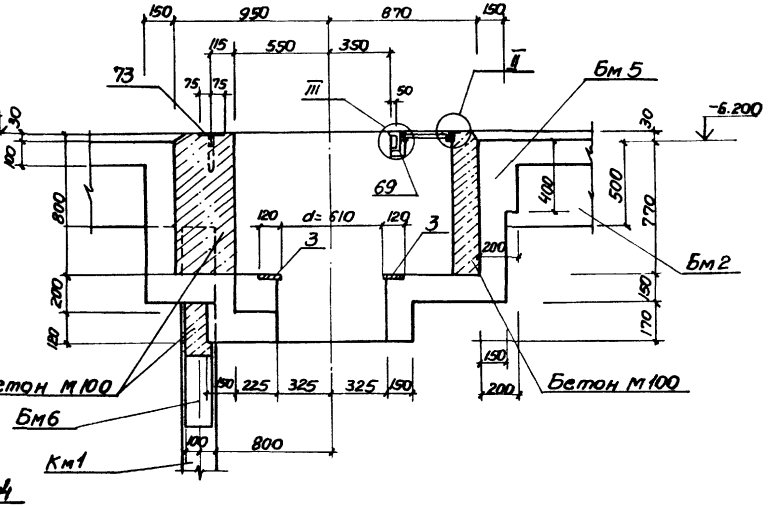


## 4-4

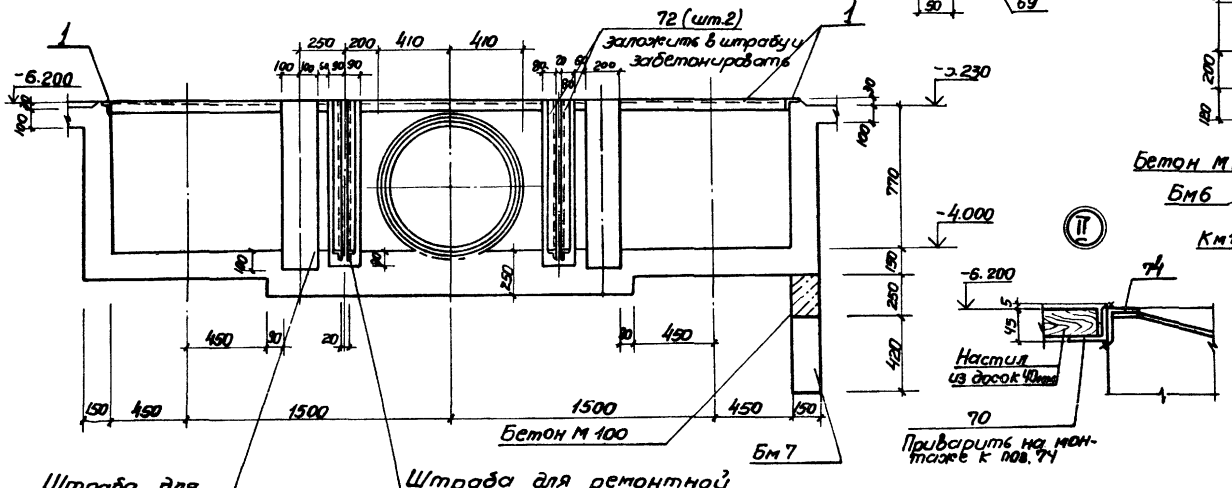


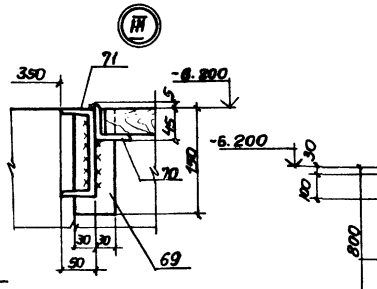





| | | | | | |
|---|---|---|---|---|---|
| Привязан: | | | ТП 902-1-75.83-КЖС | | |
| | | | Канализационная насосная станция производительностью 200÷1200 м³/ч напором 12-27 м с решетками-дробилками. РКМ 3 Элемент плана N1 Сечения 4-4 ÷ 6-6 | Стадия: Р | Лист: 17 | Листов: |
| Инв. № | Нач. отд. Шейко | | | Госстрой СССР Союзводоканалпроект Харьковский Водоканалпроект | | |
| | Гл. констр. Алексенко | | | | | |
| | Рук. гр. Кунцевич | | | | | |
| | Ст. инж. Шмандюк | | | | | |
| | Инженер Литвиненко | | | | | |

Альбом IV

Типовой проект 902-1-75.83

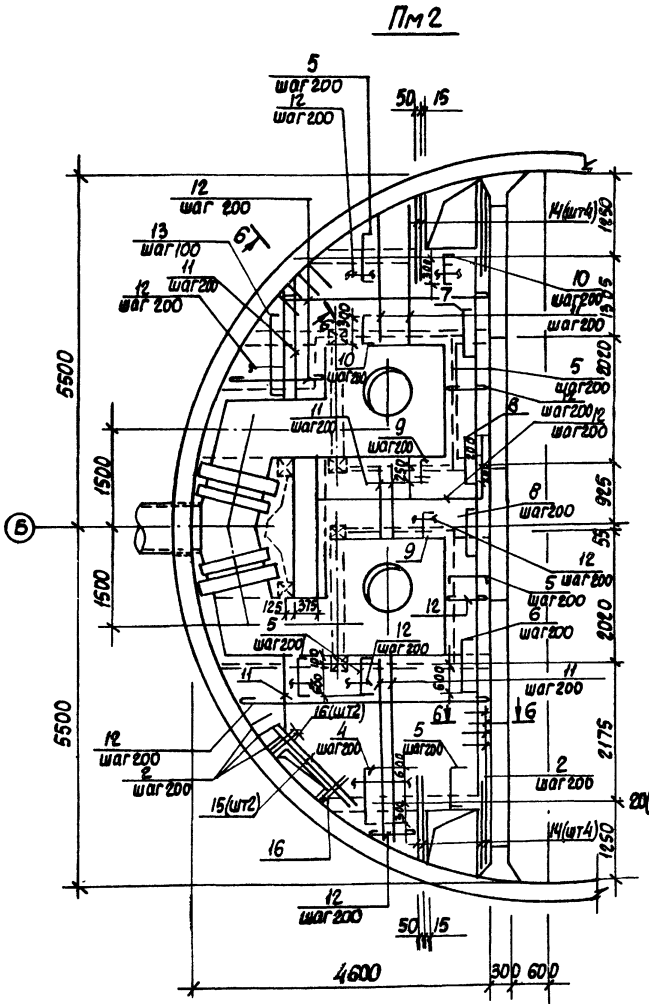


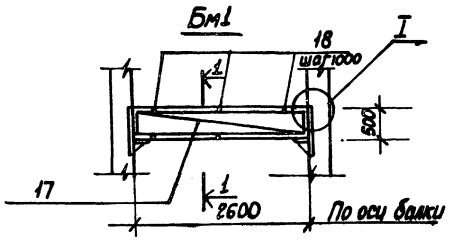


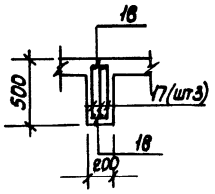


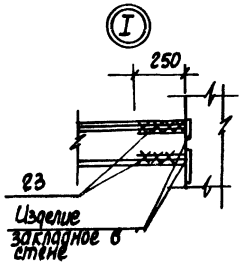


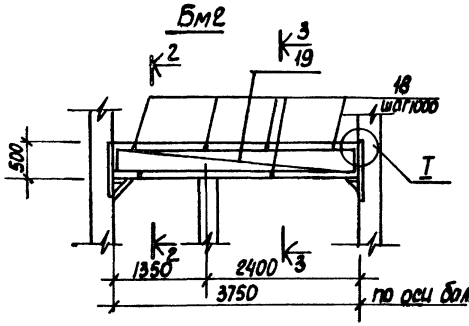


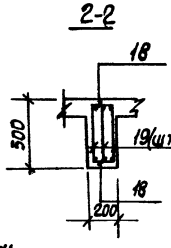


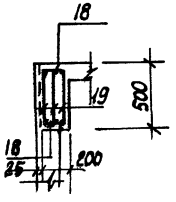


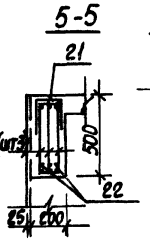


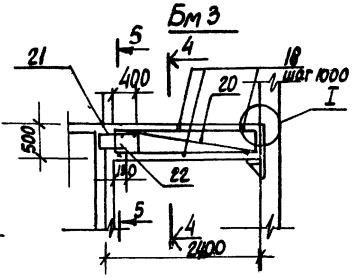


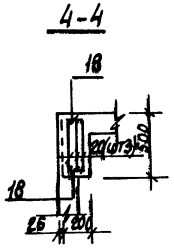


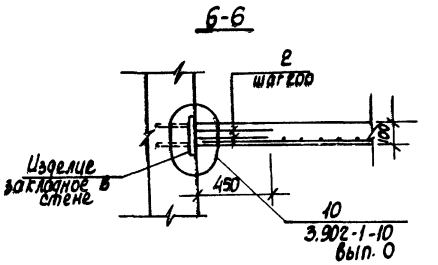


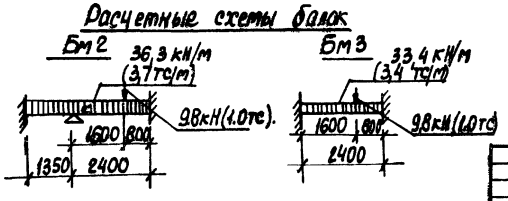


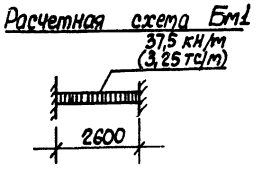


1. Защитный слой бетона для рабочей арматуры принят в плите - 15 мм, в балках - 25 мм
2. Арматуру плиты и стержни поз 2 сварить на монтаже между собой при их пересечении
3. Расчетная нагрузка на плиту составляет 7.85 КПА (0,8 тс/м²).

| | | | | | | | |
|---|---|---|---|---|---|---|---|
| | | | | ТП902-1-75.83-КЖ | | | |
| Привязан: | | | | Канализационная насосная станция производительностью 200-1200 м³/ч напором 12-27 м с решетками-дробилками | Стадия | Лист | Листов |
| | Нач. отд. | Шейко | | | Р | 18 | |
| | Н. контр. | Власенко | | | | | |
| | Рук. гр. | Кунцевич | | РКМ3. Схема армирования. Плита Пм2. Балки БМ1 ÷ БМ3. | Госстрой СССР Союзводоканалпроект Харьковский водоканалпроект | | |
| | Ст. инж. | Шмандий | | | | | |
| Инв. № | Инжен. | Литвиненко | | | | | |

Инв. № подл. | Подпись и дата | Взам. инв. №

19187-01 21

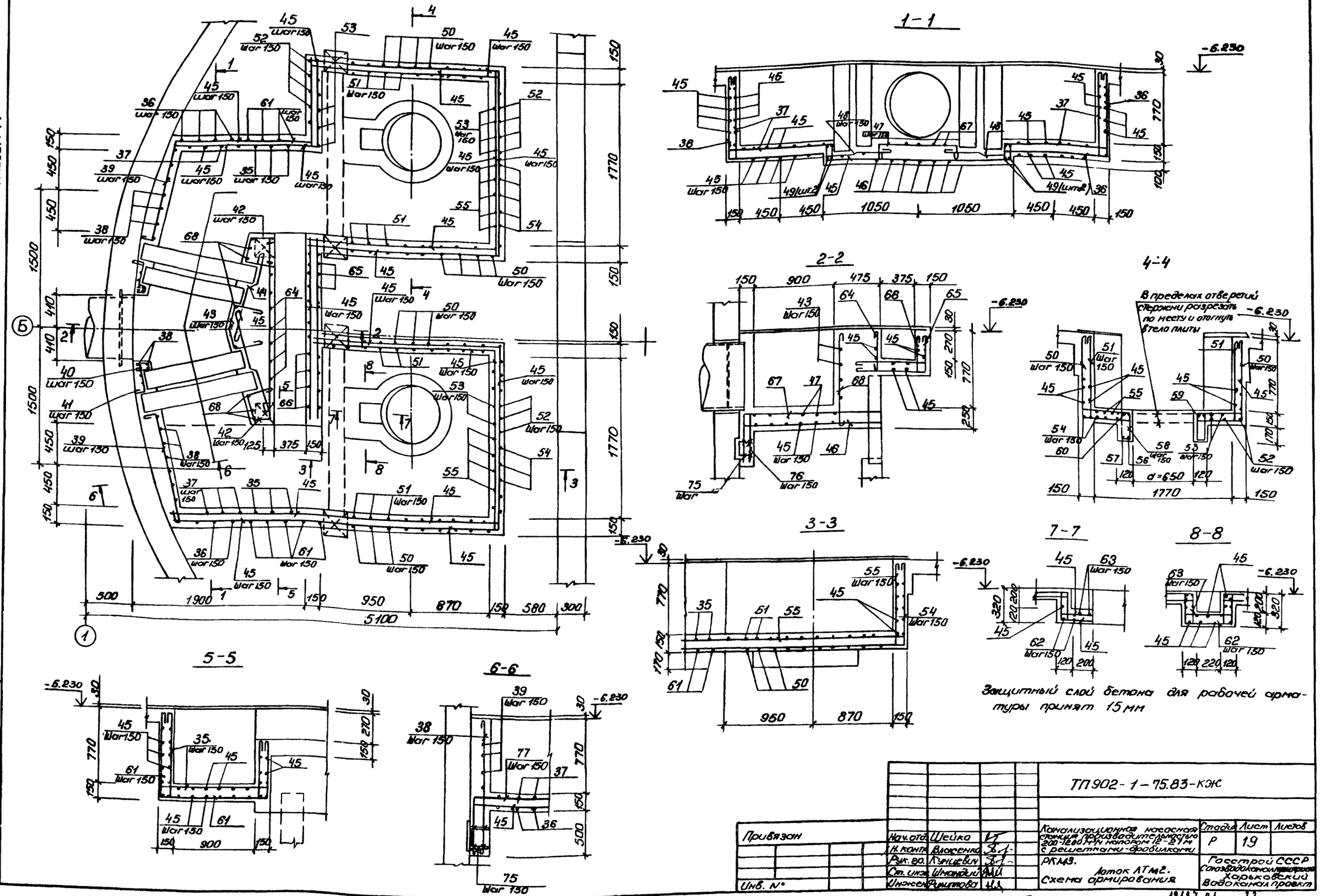


Альбом IV

Типовой проект 902-1-75.83

| | | | | | | | |
|---|---|---|---|---|---|---|---|
| Инв. № подл. | Подп. и дата | Взам. инв. № | | | | | |
| | | | | | | | |

ТП902-1-75.83-КЖ

| | | | | | | | |
|---|---|---|---|---|---|---|---|
| Привязан | Нач. отд. | Шейко | | Канализационная насосная станция производительностью 200-1200 м³/ч напором 12-27 м с решетками-дробилками | Стадия | Лист | Листов |
| | Н. контр. | Власенко | | | Р | 19 | |
| | Рук. гр. | Кунцевич | | РКМЗ. Лоток ЛТМ2. Схема армирования | Госстрой СССР Союзводоканалпроект Харьковский Водоканалпроект | | |
| | Ст. инж. | Шмандий | | | | | |
| Инв. № | Инжен. | Филиппова | | | | | |

Копировал: Ефименко

19187-01 22

Формат А

Типовой проект 902-1-75.83 Альбом IV

## Ведомость деталей

| Поз. | Эскиз |
|---|---|
| 4 | 900 (80, 80) |
| 5 | 700 (80, 80) |
| 6 | 800 (80, 80) |
| 7 | 500 (80, 80) |
| 8 | 400 (80, 80) |
| 9 | 310 (80, 80) |
| 10 | 410 (80, 80) |
| 13 | 1150 (80, 80) |
| 61 | 1170 (890, 610) |
| 37 | 1160 (890, 110, 110) |
| 35 | 1170 (890, 610, 110, 110) |
| 38 | 1380 |
| 39 | 1100 (120) |
| 40 | 120, 105°, 80, 120, 90° |
| 42 | 250, 900, 105°, 90°, 250 |
| 43 | 300, 200, 150°, 90°, 90°, 200, 300 |
| 44 | 500, 110, 110, 400 |
| 47 | 500÷900 (200, 200) |
| 41 | 320, 50 |
| 48 | 150, 400, 300, 70 |
| 36 | 1160 (890) |
| 55 | 390, 950 |
| 66 | 110, 950, 110, 110 |

| Поз. | Эскиз |
|---|---|
| 67 | 1500÷1400 (620) |
| 68 | 980 |
| 46 | 1500÷1400 |
| 51 | 110, 2040, 110, 110 |
| 50 | 890, 2040, 890 |
| 52 | 890, 2080, 890 |
| 53 | 110, 890, 2080, 890, 110, 110 |
| 54 | 2100, 890 |
| 55 | 2100, 890, 110, 110 |
| 56 | 450, 680 |
| 57 | 450, 860 |
| 58 | 90, 290, 290 |
| 59 | 250, 680 |
| 60 | 430, 890 |
| 67 | 200, 200 |
| 62 | 290, 430, 290 |
| 64 | 390 |
| 63 | 250, 250, 290, 430, 290, 90, 90, 90, 90 |
| 75 | 120, 250, 120 |
| 76 | 350, 620 |
| 77 | 620, 2200 |

*) поз. 4÷10, 13, 22 см. ведомость деталей

## Спецификация к перекрытию РКм 3. (начало)

| Формат | Зона | Поз. | Обозначение | Наименование | Кол. | Прим. |
|---|---|---|---|---|---|---|
| | | | | Плита Пм2-шт.1 | | |
| | | | | Сборочные единицы | | |
| | | 1 | 1.400-15 в.0.07 | Изделие закладное Мн556 | 16.8 | пог.м |
| | | 2 | 3.902.1.1-10, в.0; л.15 | Изделие соединительное МС53 | 260 | шт |
| | | | | Детали | | |
| Б.Ч | | 4* | | 10АIII ГОСТ 5781-82 ℓ=1060 | 8 | 0.65кг |
| Б.Ч | | 5* | | ф8АIII ГОСТ 5781-82, ℓ=860 | 49 | 0.34кг |
| Б.Ч | | 6* | | ф8АIII ГОСТ 5781-82, ℓ=960 | 4 | 0.38кг |
| Б.Ч | | 7* | | ф8АIII ГОСТ 5781-82, ℓ=660 | 4 | 0.26кг |
| Б.Ч | | 8* | | ф8АIII ГОСТ 5781-82, ℓ=910 | 6 | 0.36кг |
| Б.Ч | | 9* | | ф8АIII ГОСТ 5781-82, ℓ=470 | 16 | 0.18кг |
| Б.Ч | | 10* | | ф8АIII ГОСТ 5781-82 ℓ=570 | 12 | 0.22кг |
| Б.Ч | | 11 | | ф8АIII ГОСТ 5781-82 | п.м. 1250 | 0.39кг/п.м |
| Б.Ч | | 12 | | ф6АI ГОСТ 5781-82 | п.м. 170 | 0.22кг/п.м |
| Б.Ч | | 13* | | ф8АIII ГОСТ 5781-82, ℓ=1360 | 12 | 0.54кг |
| Б.Ч | | 14 | | ф12АIII ГОСТ 5781-82 ℓ=1400 | 8 | 1.24кг |
| Б.Ч | | 15 | | ф12АIII ГОСТ 5781-82 ℓ=1800 | 2 | 1.60кг |
| Б.Ч | | 16 | | ф12АIII ГОСТ 5781-82 ℓ=800 | 4 | 0.71кг |
| | | | | Балка Бм1 шт.2 | | |
| | | | | Сборочные единицы | | |
| 11 | | 17 | 902-1-75.83-КЖИ-КР1 | Каркас плоский КР1 | 6 | |
| | | | | Детали | | |
| Б.Ч | | 18 | | ф6АI ГОСТ 5781-82 ℓ=180 | 12 | 0.10кг |
| Б.Ч | | 23 | | ф16АIII ГОСТ 5781-82 ℓ=250 | 24 | 0.39кг |
| | | | | Балка Бм2-шт.1 | | |
| | | | | Сборочные единицы | | |
| 11 | | 19 | 902-1-75.83-КЖИ-КР2 | Каркас плоский КР2 | 3 | |
| | | | | Детали | | |
| Б.Ч | | 18 | | ф6АI ГОСТ 5781-82 ℓ=180 | 8 | 0.10кг |
| Б.Ч | | 23 | | ф16АIII ГОСТ 5781-82 ℓ=250 | 12 | 4.64кг |

| Формат | Зона | Поз. | Обозначение | Наименование | Кол. | Прим. |
|---|---|---|---|---|---|---|
| | | | | Балка Бм3 шт.2 | | |
| | | | | Сборочные единицы | | |
| 11 | | 20 | 902-1-75.83-КЖИ-КР3 | Каркас плоский КР3 | 6 | |
| 11 | | 21 | -С1 | Арматурная сетка С1 | 2 | |
| | | | | Детали | | |
| Б.Ч | | 18 | | ф6АI ГОСТ 5781-82 ℓ=180 | 12 | 0.1кг |
| Б.Ч | | 22* | | ф10АIII ГОСТ 5781-82 ℓ=450 | 6 | 0.2кг |
| Б.Ч | | 23 | | ф16АIII ГОСТ 5781-82, ℓ=250 | 12 | 4.64кг |
| | | | | Балка Бм4 шт.2 | | |
| | | | | Сборочные единицы | | |
| 11 | | 24 | -КР4 | Каркас плоский Кр4 | 6 | |
| | | | | Детали | | |
| Б.Ч | | 18 | | ф6АI ГОСТ 5781-82, ℓ=180 | 10 | 0.1кг |
| Б.Ч | | 23 | | ф25АIII ГОСТ 5781-82, ℓ=250 | 24 | 4.64кг |
| | | | | Балка Бм5 шт.2 | | |
| | | | | Сборочные единицы | | |
| 11 | | 25 | -КР5 | Каркас плоский Кр5 | 6 | |
| 11 | | 26 | -С2 | Сетка арматурная С2 | 4 | |
| | | | | Детали | | |
| Б.Ч | | 18 | | ф6АI ГОСТ 5781-82, ℓ=180 | 12 | 0.1кг |
| Б.Ч | | 22* | | ф10АIII ГОСТ 5781-82 ℓ=450 | 12 | 0.2кг |
| | | | | Балка Бм6 шт.2 | | |
| | | | | Сборочные единицы | | |
| 11 | | 27 | -Кр6 | Каркас плоский Кр6 | 6 | |
| 11 | | 28 | -С3 | Сетка арматурная С3 | 4 | |
| | | | | Детали | | |
| Б.Ч | | 18 | | ф6АI ГОСТ 5781-82 ℓ=180 | 12 | 0.1кг |
| Б.Ч | | 22 | | ф10АIII ГОСТ 5781-82 ℓ=450 | 12 | 0.2кг |

| | | | |
|---|---|---|---|
| Нач.отд | Шедко | | |
| Н.контр | Власенко | | |
| Рук.гр | Кунцевич | | |
| Ст.инж | Шмандий | | |
| Инж. | Филиппов | | |

ТП 902-1-75.83-КЖ

Канализационная насосная станция производительностью 200-1200м³/ч у напором 12-27мс решетками-дробилками

РКм 3
Схема армирования.
Спецификация (начало)

| Стадия | Лист | Листов |
|---|---|---|
| Р | 20 | |

Госстрой СССР
Союзводоканалниипроект
Харьковский Водоканалпроект

Инв.№ подл. | Подпись и дата | Взам. инв.№

19187-01 23

# Спецификация к перекрытию РКМ3 (окончание)

| Формат | Зона | Поз. | Обозначение | Наименование | Кол. | Прим. |
|---|---|---|---|---|---|---|
| | | | | Балка Бм7 шт.1 | | |
| | | | | Сборочные единицы | | |
| 11 | | 30 | 902-1-75.83-КЖН-КР7 | Каркас плоский КР7 | 3 | |
| 11 | | 28 | -С3 | Арматурная сетка С3 | 1 | |
| | | | | Детали | | |
| Б.4 | | 22* | | ф10А III ГОСТ 5781-82 е=450 | 3 | 0,3кг |
| Б.4 | | 29 | | ф6А I ГОСТ 5781-82 е=130 | 6 | 0,03кг |
| | | | | | | |
| | | | | Балка Бм8. шт.1 | | |
| | | | | Сборочные единицы | | |
| 11 | | 31 | 902-1-75.83-КЖИ-КР11 | Каркас плоский Кр11 | 3 | |
| | | | | Детали | | |
| Б4 | | 29 | | ф6А I ГОСТ 5781-82 е=130 | 12 | 0,03кг |
| | | | | | | |
| | | | | Колонна Км1 шт4 | | |
| | | | | Сборочные единицы | | |
| 11 | | 33 | 902-1-75.83-КЖИ-КР8 | Каркас плоский Кр8 | 8 | |
| | | | | Детали | | |
| Б.4 | | 32 | | ф8А I ГОСТ 5781-82 е=230 | 136 | 0,1кг |
| | | | | Колонна КМ2. шт.2 | | |
| | | | | Сборочные единицы | | |
| 11 | | 34 | 902-1-75.83-КЖИ-КР9 | Каркас плоский КР9 | 4 | |
| | | | | | | |
| | | | | Детали | | |
| 11 | | 32 | | ф8А I ГОСТ 5781-82 е=230 | 52 | 0,1кг |
| | | | | | | |
| | | | | | | |
| | | | | Лоток ЛТм2. шт.1 | | |
| | | | | Сборочные единицы | | |
| | | | | | | |
| 11 | | 3 | 902-1-75.83-КЖИ МН1 | Изделие закладное МН1 | 2 | |
| | | 24 | 1.400-15.В1.540-09 | То же МН548 | п.м | |
| А4 | | 72 | 902-1-75.83-КЖИ-МН2 | МН2 | 4 | |
| 11 | | 49 | 902-1-75.83-КЖИ Кр10 | Каркас плоский Кр10 | 4 | |
| | | 69 | 1.400-15 В.1 110-04 | Изделие закладное МН102-3 | 4 | |
| Б4 | | 70 | | Уголок 850х5 ГОСТ 2909-72* / ВСТ3КП2-1 ТУ14-1-3023-80 | 6.2 | пог. м |
| Б4 | | 71 | | Швеллер 14 ГОСТ 8240-72 / ВСТ3КП2-1 ТУ14-1-3023-80 | 2,8 | пог. м. |
| Б4 | | 73 | | | | |
| | | | | Детали | | |
| Б4 | | 61* | | ф8А I ГОСТ 5781-82 е=2770 | 8 | 1.1кг |
| Б4 | | 35* | | ф8А I ГОСТ 5781-82 е=320 | 8 | 0,13кг |

| Формат | Зона | Поз. | Обозначение | Наименование | Кол. | Прим. |
|---|---|---|---|---|---|---|
| Б4 | | 36* | | ф8А I ГОСТ 5781-82 е=2150 | 8 | 0,86кг |
| Б4 | | 37* | | ф8А I ГОСТ 5781-82 е=2370 | 8 | 0,95кг |
| Б4 | | 38* | | ф8А I ГОСТ 5781-82 е=1410 | 26 | 0,56кг |
| Б4 | | 39* | | ф8А I ГОСТ 5781-82 е=1340 | 22 | 0,54кг |
| Б4 | | 40* | | ф8А I тоже е=420 | 12 | 0,17кг |
| Б4 | | 41* | | ф8А I " е=490 | 12 | 0,2кг |
| Б4 | | 42* | | ф8А I " е=920 | 12 | 0,4кг |
| Б4 | | 43* | | ф8А I " е=1120 | 6 | 0,45кг |
| Б4 | | 44* | | ф8А I " е=1150 | 12 | 0,5кг |
| Б4 | | 45 | | ф8А I " | п.м 224 | 0,4кг |
| Б4 | | 46* | | ф8А I " е=1550 ср | 16 | 0,6кг |
| Б4 | | 47* | | ф8А I " е=1220 | 9 | 0,5кг |
| Б4 | | 48* | | ф8А I " е=1050 | 18 | 0,4кг |
| Б4 | | 50* | | ф12А III " е=3820 | 27 | 3,4кг |
| Б4 | | 67* | | ф8А I " е=2170 | 16 | 0,9кг |
| Б4 | | 68* | | ф8А I " е=1080 | 9 | 0,4кг |
| Б4 | | 75* | | ф10А III " е=490 | 28 | 0,3кг |
| Б4 | | 76* | | ф8А I " е=1070 | 16 | 0,4кг |
| Б4 | | 77* | | ф8А I " е=2920 | 12 | 1,2кг |

| Формат | Зона | Поз. | Обозначение | Наименование | Кол. | Прим. |
|---|---|---|---|---|---|---|
| Б4 | | 51* | | ф12А III ГОСТ 5781-82 е=4260 | 26 | 3,8кг |
| Б4 | | 52* | | ф12А III ГОСТ 5781-82 е=3860 | 12 | 3,5кг |
| Б4 | | 53* | | ф12А III тоже е=4300 | 12 | 3,9кг |
| Б4 | | 54* | | ф12А III " е=2990 | 12 | 2,7кг |
| Б4 | | 55* | | ф12А III " е=3210 | 12 | 2,9кг |
| Б4 | | 56* | | ф12А III " е=2590 | 2 | 2,3кг |
| Б4 | | 57* | | ф12А III " е=3150 | 2 | 2,8кг |
| Б4 | | 58* | | ф6А I " е=860 | 48 | 0,2кг |
| Б4 | | 59* | | ф12А III " е=2700 | 2 | 2,3кг |
| Б4 | | 60* | | ф12А III " е=2860 | 2 | 2,6кг |
| | | | | | | |
| Б4 | | 62* | | ф8А III " е=1110 | 6 | 0,4кг |
| Б4 | | 63* | | ф8А III " е=1820 | 6 | 0,8кг |
| Б4 | | 64* | | ф8А I " е=510 | 15 | 0,2кг |
| Б4 | | 65* | | ф8А I " е=1440 | 15 | 0,6кг |
| Б4 | | 66* | | ф8А I " е=1670 | 15 | 0,7кг |
| | | | | Материалы | | |
| | | | | Бетон М200 | 10.4 | м³ |

## Ведомость расхода стали на элемент, кг

| Марка элемента | Изделия арматурные | | | | | | | | | | | Изделия закладные | | | | | | | | |
|---|---|---|---|---|---|---|---|---|---|---|---|---|---|---|---|---|---|---|---|---|
| | Арматура класса | | | | | | | | | | Всего | Арматура класса | | | Прокат марки | | | | Всего | Общий расход |
| | А I | | | | А III | | | | | | | А III | | | ВСт3 КП2-1 | | | | | |
| | ГОСТ 5781-82 | | | | ГОСТ 5781-82 | | | | | | | ГОСТ 5781-82 | | | ТУ14-1-3023-80 | | | | | |
| | ф6 | ф8 | | Итого | ф8 | ф10 | ф12 | ф16 | ф25 | Итого | | ф8 | ф10 | Итого | L50х5 | δ=6 | δ=4 | Итого | | |
| РКМ3 | 110,4 | 276.6 | | 387.0 | 83,34 | 23,4 | 409,4 | 429,4 | 23.0 | 968.5 | 1365,5 | 20,5 | 2.1 | 22,6 | 109.2 | 16,7 | 71.1 | 196.9 | 219.5 | 1575.1 |

*) Поз. 21, 33-36, 39-44, 46-51, 53-58 61-66 см. Ведомость деталей на листе 23.

Типовой проект 902-1-75.83 Альбом IV

Согласовано

Инв. № подл. | Подпись и дата | Взам. инв. №

Привязан:

Инв. №

| | | |
|---|---|---|
| Н. отдел | Шейко | [signature] |
| Н. контр. | Власенко | [signature] |
| Рук. гр. | Кунцевич | [signature] |
| Ст. инж. | Шмандий | [signature] |
| Инж. | Филиппова | [signature] |

ТП 902-1-75.83-КЖ

Канализационная насосная станция производительностью 200÷1200 м³/ч и напором 12-27 м с. Решетками-дробилками КР-10

РКМ3. Схема армирования. Спецификация (окончание)

| Стадия | Лист | Листов |
|---|---|---|
| Р | 21 | |

Госстрой СССР Союзводоканалниипроект Харьковский Водоканалпроект

19187-01 24

Типовой проект 902-1-75.83 Альбом IV

## Ведомость рабочих чертежей основного комплекта

| Лист | Наименование | Примечание |
|---|---|---|
| 1 | Общие данные (начало) | |
| 2 | Общие данные (окончание) | |
| 3 | Схема расположения лестниц и лестничных площадок | |
| | Разрез 1-1, 2-2 | |
| 4 | Схемы узлов лестниц. Узел I | |
| 5 | Узлы II ÷ V | |
| | | |
| | | |

## Ведомость ссылочных и прилагаемых документов

| Обозначение | Наименование | Примечание |
|---|---|---|
| | Ссылочные | |
| 1.459-2 в.1.2 | Стальные лестницы, переходные площадки и ограждения | |
| | | |
| | | |
| | | |
| | | |

## Техническая спецификация металла (начало)

| Вид профиля и ГОСТ ТУ | Марка металла и ГОСТ | Обозначение и размер профиля мм | № п.п. | Код: Марка металла | Код: Вид профиля | Код: Размер профиля | Количество шт. | Длина, мм | Масса металла по элементам конструкций, т: Лестницы (Код элемента конструкций) | Площадки | Ограждения | | Общая масса в т. | Масса потребности в металле по кварталам: I | II | III | IV | Заполняется в ц. |
|---|---|---|---|---|---|---|---|---|---|---|---|---|---|---|---|---|---|---|
| 1 | 2 | 3 | 4 | 5 | 6 | 7 | 8 | 9 | 10 | 11 | 12 | 13 | 14 | 15 | 16 | 17 | 18 | 19 |
| Швеллеры ГОСТ 8240-72* | ВСТ3КП2-1 ТУ14-1-3023-80 | Швеллер 14 ГОСТ 8240-72* ВСТ3КП2-1 ТУ14-1-3023-80 | 1 | 11240 | 26166 | | | | | 0,27 | | | 0,27 | | | | | |
| | | Швеллер 12 ГОСТ 8240-72* ВСТ3КП2-1 ТУ14-1-3023-80 | 2 | 11240 | 26158 | | | | | 0,08 | | | 0,08 | | | | | |
| | | | 3 | | | | | | | | | | | | | | | |
| | Итого | | 4 | | | | | | | 0,35 | | | 0,35 | | | | | |
| Всего профиля | | | 5 | | | | | | | 0,35 | | | 0,35 | | | | | |
| Сталь прокатная угловая равнополочная ГОСТ 8509-72* | ВСТ3 КП2-1 ТУ14-1-3023-80 | Уголок 6×100×100×10 ГОСТ 8509-72* ВСТ3КП2-1 ТУ14-1-3023-80 | 6 | 11240 | 21113 | | | | | 0,11 | | | 0,11 | | | | | |
| | | | 7 | | | | | | | | | | | | | | | |
| | Итого | | 8 | | | | | | | 0,11 | | | 0,11 | | | | | |
| Всего профиля | | | 9 | | | | | | | 0,11 | | | 0,11 | | | | | |
| Сталь листовая рифленая ГОСТ 8568-77* | ВСТ3 КП2 ГОСТ 380-71* | Лист ромб. 0-ПН-4 ВСТ3КП2 ГОСТ 8668-77* | 10 | 11240 | 71315 | | | | | 0,27 | | | 0,27 | | | | | |
| | | | 11 | | | | | | | | | | | | | | | |
| | Итого | | 12 | | | | | | | 0,27 | | | 0,27 | | | | | |
| Всего профиля | | | | | | | | | | 0,27 | | | 0,27 | | | | | |
| | | | | | | | | | | | | | | | | | | |

Согласовано

Инв. № подл. | Подпись и дата | Взам. инв. №

Типовой проект разработан в соответствии с действующими нормами и правилами

Гл. инженер проекта [подпись] /. Пялюк/.

Привязан

№

| | | |
|---|---|---|
| Нач.отд. | Шейко | [подпись] |
| Н.контр. | Власенко | [подпись] |
| Рук.гр. | Кунцевич | [подпись] |
| Ст.инж. | Шмандий | [подпись] |
| Инж. | Фоменко | [подпись] |

Т П902-1-75.83-КМ

Канализационная насосная станция производительностью 200÷1200 напором 12-27 м с решетками дробилками

| Стадия | Лист | Листов |
|---|---|---|
| Р | 1 | 5 |

Общие данные (начало)

Госстрой СССР Союзводоканалниипроект Харьковский водоканалпроект

Копир Кулешова 19187-01 25 Формат А2

Типовой проект 902-1-75.83 Альбом IV

## Техническая спецификация металла (окончание)

| Вид профиля и ГОСТ | Марка металла и ГОСТ | Обозначение и размер профиля мм | N п.п. | Код: Марка металла | Код: Вид профиля | Код: Размер профиля | Количество шт. | Длина мм | Масса металла по элементам, т: Лестницы | Площадки | Ограждения | | Общая масса в т | Масса потребности в металле по кварталам: I | II | III | IV | Заполняется в Ц |
|---|---|---|---|---|---|---|---|---|---|---|---|---|---|---|---|---|---|---|
| 1 | 2 | 3 | 4 | 5 | 6 | 7 | 8 | 9 | 10 | 11 | 12 | 13 | 14 | 15 | 16 | 17 | 18 | 19 |
| | | | 15 | | | | | | | | | | | | | | | |
| Сталь листовая ГОСТ 19903-74 | Вст3кп2-1 ТУ14-1-3023-80 | | 16 | | | | | | | | | | | | | | | |
| | | Лист 6 ГОСТ 19903-74 / Вст3кп2-1 ТУ14-1-3023-80 | 17 | 11240 | 71110 | | | | | 0.05 | | | 0.05 | | | | | |
| | | Лист 10 ГОСТ 19903-74 / Вст3кп2-1 ТУ14-1-3023-80 | 18 | 11240 | 71110 | | | | | 0.04 | | | 0.04 | | | | | |
| | Итого | | 19 | | | | | | | 0.09 | | | 0.09 | | | | | |
| Всего профиля | | | 20 | | | | | | | 0.09 | | | 0.09 | | | | | |
| | | | 21 | | | | | | | | | | | | | | | |
| Болты | Вст3кп2 ГОСТ 380-71* | Болт М12х45.58 ГОСТ 7798-70* | 22 | 11240 | | | | | | 0.02 | | | 0.02 | | | | | |
| | Итого | | 23 | | | | | | | 0.02 | | | 0.02 | | | | | |
| Всего профиля | | | 24 | | | | | | | 0.02 | | | 0.02 | | | | | |
| | | | 25 | | | | | | | | | | | | | | | |
| Итого масса металла | | | 26 | | | | | | | 0.84 | | | 0.84 | | | | | |
| Лестницы и ограждения | Вст3кп2 ГОСТ 380-71* | | 21 | 11240 | | | | | 0.65 | | 0.23 | | 0.88 | | | | | |
| Всего масса металла | | | 28 | | | | | | 0.65 | 0.84 | 0.23 | | 1.72 | | | | | |
| В том числе по маркам | Вст3кп2-1 | | 29 | 11240 | | | | | | 0.55 | — | | 0.55 | | | | | |
| | Вст3кп2 | | 30 | 11240 | | | | | 0.65 | 0.29 | 0.23 | | 1.17 | | | | | |

## Общие указания

1. Разработку чертежей металлоконструкций производить согласно СНиП II-23-81 „Стальные конструкции. Нормы проектирования."
2. Соединения стальных элементов предусматривать ручной электродуговой сваркой.
3. Все сварные швы выполняются электродами типа Э42 и Э42А по ГОСТ 9467-75.
4. Предусмотреть антикоррозийную защиту металлоконструкций: произвести очистку поверхности стальных конструкций по требованию ГОСТа 9.402-80 четвертой степени и окраску лакокрасочными материалами группы I согласно СНиП II-28-73. „Защита строительных конструкций от коррозии."

## Ведомость металлоконструкций по видам профилей

| Наименование конструкции по номенклатуре прейскуранта № 01-09 | позиции по прейскуранту | N п.п. | Код конструкций | Масса конструкции в т: Всего стали повышенной прочности | по видам профилей стали: Балки и швеллеры | Крупносортная сталь | Сред несортная сталь | Мелкосортная сталь | Толстолистовая сталь | Гнутые и гнутосварные | Трубы | Прочие | Всего | Количество шт | Серия типовых конструкций |
|---|---|---|---|---|---|---|---|---|---|---|---|---|---|---|---|
| Лестницы | | 1 | 526242 | | | 0.17 | | | 0.18 | 0.30 | | | 0.65 | | 1.459-2 вып.1,2 |
| площадки | | 2 | 526243 | | 0.35 | 0.11 | | | 0.36 | | | 0.02 | 0.84 | | |
| ограждения. | | 3 | 528244 | | | | | 0.03 | | 0.20 | | | 0.23 | | 1.459-2 вып.2 |
| Итого: | | | | | 0.35 | 0.28 | | 0.03 | 0.54 | 0.50 | | 0.02 | 1.72 | | |

Согласовано

Инв. N подл. | Подпись и дата | Взам. инв. N

привязан

N

| | | |
|---|---|---|
| Нач отд | Шейко | |
| Н. контр | Власенко | |
| Рук. гр | Кунцевич | |
| Ст. инж | Шмандий | |
| Инж. | Фоменко | |

ТП 902-1-7583-КМ

Канализационная насосная станция производительность 200÷1200 м³/ч напором 12-27 м с решетками дробилками.

Общие данные (окончание)

| Стадия | Лист | Листов |
|---|---|---|
| Р | 2 | |

Госстрой СССР Союзводоканалпроект Харьковский водоканалпроект

19187-01 26

Типовой проект 902-1-75.83 Альбом IV

## Схема расположения лестниц и лестничных площадок на отм. -5.400 и -3.000

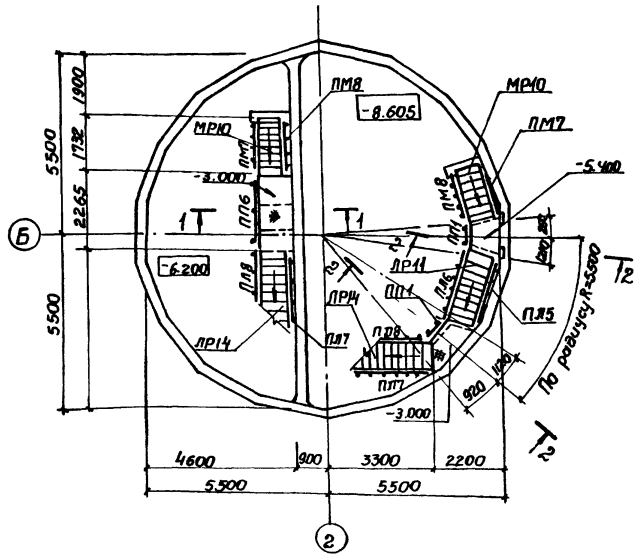


## Схема расположения металлических щитов в помещении решеток

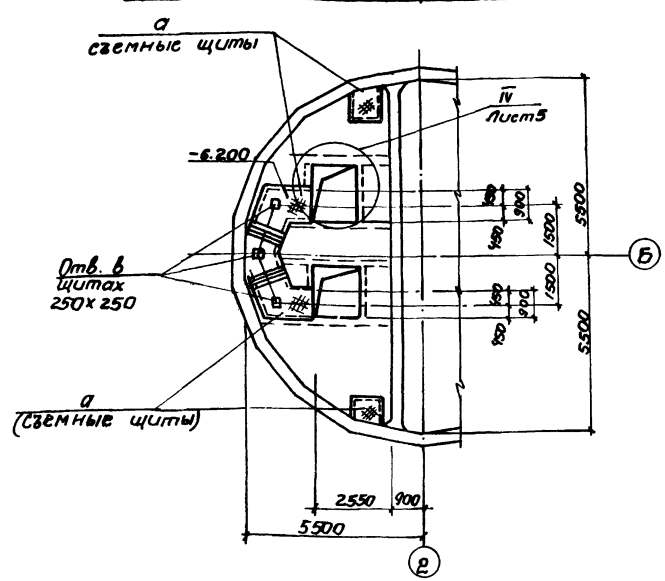


## Схема расположения балок площадок на отм. -5.400 и -3.000

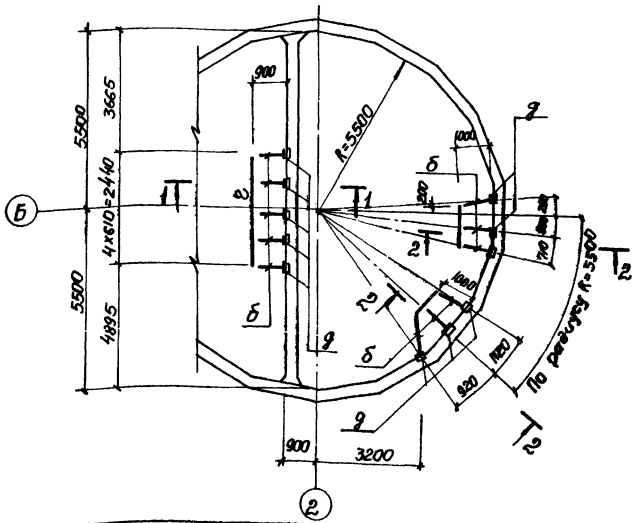


## 1-1; 2-2

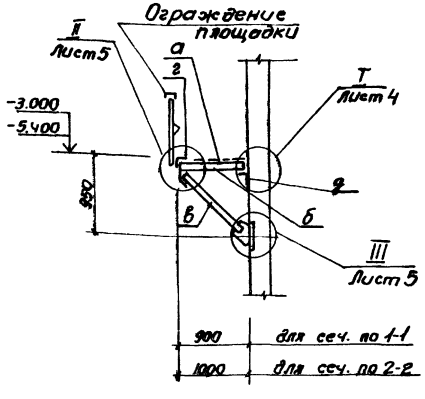


| | | | | | | | |
|---|---|---|---|---|---|---|---|
| Привязан | | | | Т П 902-1-75.83-КМ | | | |
| | | | | Канализационная насосная станция производительностью 200÷1200 м³/ч напором 12-27 м с решетками-дробилками | Стадия | Лист | Листов |
| | | | | | Р | 3 | |
| Инв № | | | | Схема расположения лестниц и лестничных площадок. Разрезы 1-1; 2-2 | Госстрой СССР Союзводоканалпроект Харьковский Водоканалпроект | | |
| | | | | | 19187-01 | 27 | |

Нач. отд. Шейко
Н. контр. Власенко
Рук. гр. Кунцевич
Ст. инж. Шмандий
Инж. Фоменко

Копировал Щербакова

Формат 02

Инв. № подл. | Подпись и дата | Взам. инв. №

Типовой проект 902-1-75.83 Альбом IV

## Схема узлов лестниц
## С отм. -3.000 на отм. -0.030

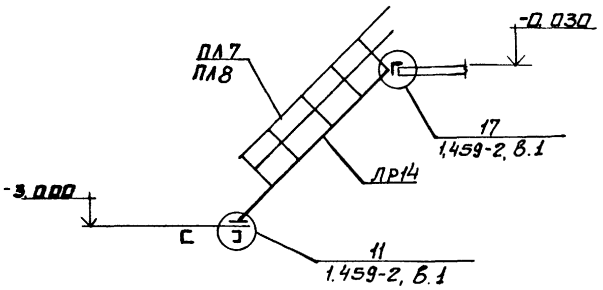


## Схема узлов лестниц
## С отм. -5.400 на отм. -3.000

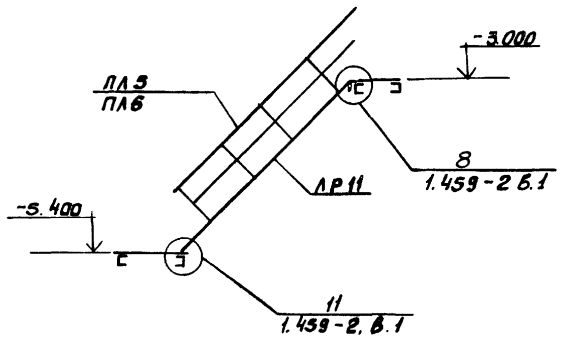


## Схема узлов лестниц
## С отм. -6.200 на отм. -3.000

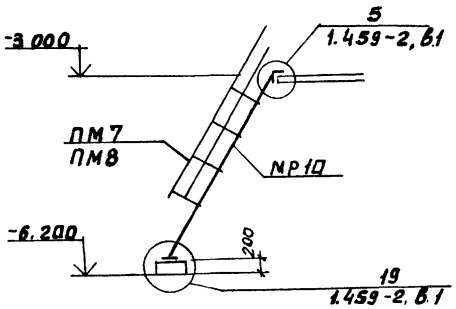


## Схема узлов лестницы
## С отм. -8.605 на отм. -5.400

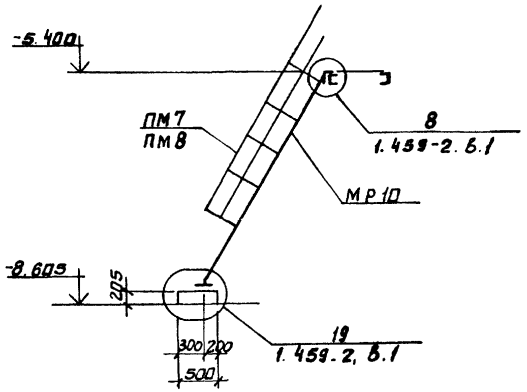


## 2 - 2

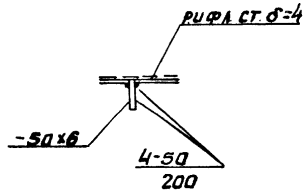


## 1 - 1

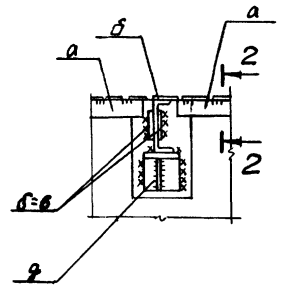


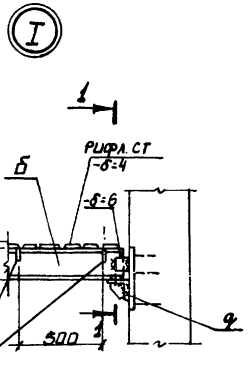


## Ведомость элементов

| Марка | Сечение: Эскиз | Поз. | Состав | Опорные усилия: M тс.м | N тс. | Q тс. | Группа констр. | Марка металла и гост | Примечание |
|---|---|---|---|---|---|---|---|---|---|
| а | шаг 500 | 1 | Рифл. ст δ=4 | конструктивно | | | 4 | Сталь в ст 3 кп 2-1 ТУ 14-1-3023-80 | |
| | | 2 | -50×6 | | | | | | |
| б | | 1 | С14 | конструктивно | | | | | |
| | | 2 | -δ=6 | | | | | | |
| | | 3 | -δ=10 | | | | | | |
| | | 4 | М 12 | | | | | | |
| в | | 1 | С14 | конструктивно | | | | | |
| | | 2 | -δ=10 | | | | | | |
| | | 3 | М 12 | | | | | | |
| г | | 1 | L100×8 | конструктивно | | | | | |
| д | | 1 | L100×8 | | | | | | |
| | | 2 | -δ=6 | | | | | | |
| | | 3 | М 12 | | | | | | |
| е | С | 1 | С12 | конструктивно | | | | | |
| МР10 | 1.459-2 | | Вып. 1 л.24 | | | | | | |
| ЛР11 | 1.459-2 | | Вып 1 л.16 | | | | | | |
| ЛР14 | 1.459.2 | | Вып. 1 л.14 | | | | | | |
| ПЛ5 | 1.459-2 | | Вып. 2 л.44 | | | | | | |
| ПЛ6 | 1.459-2 | | Вып. 2 л.44 | | | | | | |
| ПЛ7 | 1.459-2 | | Вып. 2 л.45 | | | | | | |
| ПЛ8 | 1.459-2 | | Вып 2 л.45 | | | | | | |
| ПМ7 | 1.459-2 | | Вып. л.57 | | | | | | |
| ПМ8 | 1.459-2 | | Вып. 2 л.57 | | | | | | |
| ПП1 | 1.459-2 | | Вып 2 л.75 | | | | | | |
| ПП6 | 1.459-2 | | Вып. 2 л.76 | | | | | | |

Согласовано

Взам. инв. N

Подпись и дата

Инв. N подл.

Привязан

Инв. N

| | | |
|---|---|---|
| Нач. отд. | Шейко | |
| Н. контр. | Власенко | |
| Рук. гр. | Кунцевич | |
| Ст. инж. | Шмандий | |
| Инж. | Фоменко | |

ТП 902-1-75.83-КМ

Канализационная насосная станция производительностью 200-1200 м³/ч, напором 12-27 м с решетками-дробилками

| Стадия | Лист | Листов |
|---|---|---|
| Р | 4 | |

Схемы узлов лестниц. Узел I.

Госстрой СССР Союзводоканалниипроект Харьковский Водоканалпроект

19187-01 28

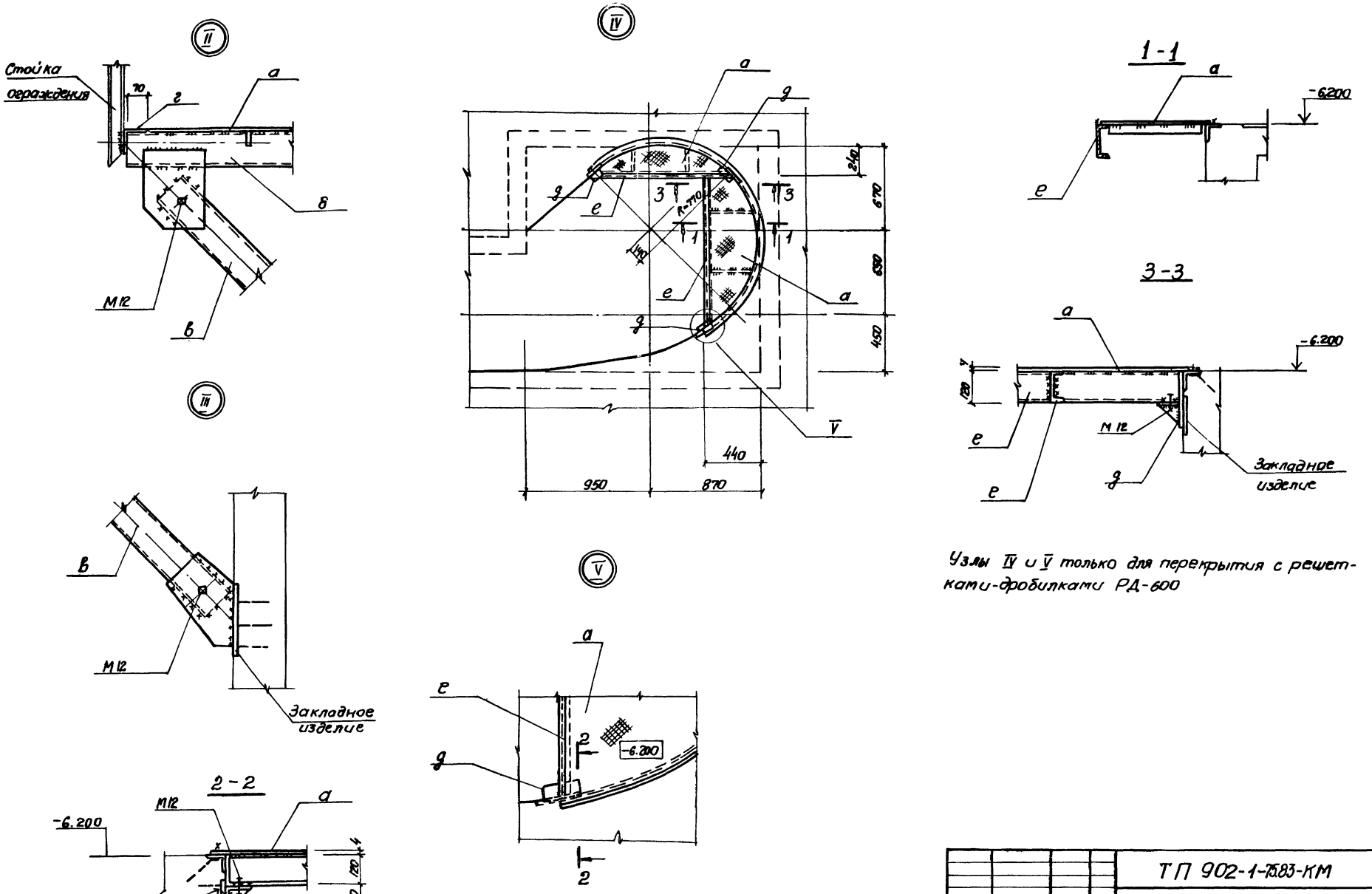


Узлы IV и V только для перекрытия с решетками-дробилками РД-600

Типовой проект 902-1-75.83 Альбом IV

| | | | | | | | |
|---|---|---|---|---|---|---|---|
| Инв.№ подл. | Подпись и дата | Взам.инв.№ | | | | | |

| | | | | | | | |
|---|---|---|---|---|---|---|---|
| | | | | | ТП 902-1-75.83-КМ | | |
| Привязан | | Нач. отд. | Шейко | | Канализационная насосная станция производительностью 200-1200 м³/ч напором 12-27 м с решетками-дробилками | Стадия | Лист | Листов |
| | | Н. контр. | Власенко | | | Р | 5 | |
| | | Рук. гр. | Кунцевич | | Узлы II ÷ V | Госстрой СССР Союз водоканалниипроект Харьковский Водоканалпроект | | |
| | | Ст. инж. | Шмандий | | | | | |
| Инв.№ | | Инж. | Фоменко | | | | | |

Копировал Щербакова

19187-01 (29)

Формат 02

gost.e-ecolog.ru