ТИПОВОЙ ПРОЕКТ
902-1-74.83

КАНАЛИЗАЦИОННАЯ НАСОСНАЯ СТАНЦИЯ ПРОИЗВОДИТЕЛЬНОСТЬЮ 200-1200 м³/ч НАПОРОМ 12-27м С РЕШЕТКАМИ-ДРОБИЛКАМИ ПРИ ГЛУБИНЕ ЗАЛОЖЕНИЯ ПОДВОДЯЩЕГО КОЛЛЕКТОРА 5,5м

(Сборно-монолитный вариант, опускной способ)

АЛЬБОМ VI

Подземная часть. Изделия.

19166-02

gost.e-ecolog.ru

				Привязан:
				Инв.№

ЦЕНТРАЛЬНЫЙ ИНСТИТУТ ТИПОВОГО ПРОЕКТИРОВАНИЯ
ГОССТРОЯ СССР
Москва, А-445, Смольная ул., 22
Сдано в печать XII 1983 г.
Заказ № 14165 Тираж 600 экз.

ТИПОВОЙ ПРОЕКТ
902-1-74.83

КАНАЛИЗАЦИОННАЯ НАСОСНАЯ СТАНЦИЯ ПРОИЗВОДИТЕЛЬНОСТЬЮ 200-1200 м³/ч НАПОРОМ 12-27 м С РЕШЕТКАМИ-ДРОБИЛКАМИ ПРИ ГЛУБИНЕ ЗАЛОЖЕНИЯ ПОДВОДЯЩЕГО КОЛЛЕКТОРА 5,5 м (сборно-монолитный вариант, опускной способ)

СОСТАВ ПРОЕКТА:

Альбом I	Пояснительная записка (из т.п. 902-1-70.83)
Альбом II	Технологические решения. Внутренний водопровод и канализация. Отопление и вентиляция.
Альбом III	Архитектурно-строительные решения. Надземная часть. Общие чертежи, узлы и детали (из т.п. 902-1-70.83)
Альбом IV	Строительные решения. Подземная часть. Сборно-монолитный вариант (опускной способ в мокрых грунтах).
Альбом V	Надземная часть. Изделия (из т.п. 902-1-70.83)
Альбом VI	Подземная часть. Изделия.
Альбом VII	Электрооборудование, автоматизация и технологический контроль (из т.п. 902-1-70.83)
Альбом VIII	Спецификация оборудования (из т.п. 902-1-70.83)
Альбом IX	Сборник спецификаций оборудования (из т.п. 902-1-70.83)
Альбом X	Ведомости потребности в материалах. (из т.п. 902-1-70.83)
Альбом XI	Сметы. Общая часть (из т.п. 902-1-70.83)
Альбом XII	Сметы. Подземная часть. Сборно-монолитный вариант (опускной способ в мокрых грунтах).

Альбом VI

Разработан проектным институтом
„Харьковский водоканалпроект"
Главный инженер института Г.А. Бондаренко
Главный инженер проекта В.С. Лялюк

Утвержден протоколом Технического совета института „Союзводоканалпроект"
от 27.06 1983 г. №32 и введен в действие
В/О „Союзводоканалниипроект"
приказ №259 от 28.10 1983 г.

Привязан:

Инв. №

Формат	Обозначение	Наименование	Стр.	Прим.
А3	902-1-74.83-КЖИ-ДО	Содержание листов выпуска	2,3	
А4	-ТТ1	Технические требования к		
		изготовлению сборных же-		
		лезобетонных изделий	4	
А4	-ТТ2	Технические требования к		
		изготовлению арматурных		
		и закладных изделий	4	
А4	2ПС66-4К-01÷ 2ПС66-4К-18	Панель стеновая 2ПС66-4К-01÷ 2ПС66-4К-18	5÷8	
А3	-ВМС	Ведомость расхода стали	9÷15	
А3	2ПС66-4К-01, 2ПС66-4К-02 СБ	Панель стеновая 2ПС66-4К-01 2ПС66-4К-02		
		(Сборочный чертеж)	16	
А3	2ПС66-4К-03, 2ПС66-4К-04, 2ПС66-4К-07, 2ПС66-4К-08 СБ	Панель 2ПС66-4К-03, 2ПС66-4К-07 стеновая 2ПС66-4К-04, 2ПС66-4К-08 (Сборочный чертеж)	17	
А3	2ПС66-4К-06 2ПС66-4К-14 СБ	2ПС66-4К-06, 2ПС66-4К-14 То же (Сборочный чертеж)	18	
А3	2ПС66-4К-09, 2ПС66-4К-10, 2ПС66-4К-11 СБ	" 2ПС66-4К-09, 2ПС66-4К-10 2ПС66-4К-11 (Сборочный чертеж)	19	
А3	2ПС66-4К-12, 2ПС66-4К-13, 2ПС66-4К-16 СБ	" 2ПС66-4К-12, 2ПС66-4К-13 2ПС66-4К-16 (Сборочный чертеж)	20	
А3	2ПС66-4К-05 2ПС66-4К-15 СБ	" 2ПС66-4К-05, 2ПС66-4К-15 (Сборочный чертеж)	21	
А3	2ПС66-4К-17 2ПС66-4К-18 СБ	" 2ПС66-4К-17, 2ПС66-4К-18 (Сборочный чертеж)	22	
А4	2ПС66-4Ш-01÷ 2ПС66-4Ш-18	" 2ПС66-4Ш-01÷ 2ПС66-4Ш-18	23÷26	
А3	2ПС66-4Ш-01 2ПС66-4Ш-02 СБ	Панель 2ПС66-4Ш-01, 2ПС66-4Ш-02 стеновая (Сборочный чертеж)	27	
А3	2ПС66-4Ш-03, 2ПС66-4Ш-04, 2ПС66-4Ш-07 2ПС66-4Ш-08 СБ	2ПС66-4Ш-03, 2ПС66-4Ш-07 то же 2ПС66-4Ш-04, 2ПС66-4Ш-08 (Сборочный чертеж)	28	

Формат	Обозначение	Наименование	Стр.	Прим.
А3	902-1-74.83 КЖИ-2ПС66-4Ш-05 2ПС66-4Ш-15 СБ	Панель - 2ПС66-4Ш-05, 2ПС66-4Ш-15 стеновая (Сборочный чертеж)	29	
А3	-2ПС66-4Ш-06 2ПС66-4Ш-14 СБ	то же 2ПС66-4Ш-06, 2ПС66-4Ш-14 (Сборочный чертеж)	30	
А3	-2ПС66-4Ш-09, 2ПС66-4Ш-10, 2ПС66-4Ш-11 СБ	" 2ПС66-4Ш-09, 2ПС66-4Ш-10, 2ПС66-4Ш-11 (Сборочный чертеж)	31	
А3	-2ПС66-4Ш-12, 2ПС66-4Ш-13, 2ПС66-4Ш-16 СБ	" 2ПС66-4Ш-12, 2ПС66-4Ш-13 2ПС66-4Ш-16 (Сборочный чертеж)	32	
А3	-2ПС66-4Ш-17 2ПС66-4Ш-18 СБ	" 2ПС66-4Ш-17, 2ПС66-4Ш-18 (Сборочный чертеж)	33	
А4	-1ПС66-2Ш-01÷ 1ПС66-2Ш-05	" 1ПС66-2Ш-01÷ 1ПС66-2Ш-05	34	
А3	-1ПС66-2Ш-01 СБ	Панель стеновая 1ПС66-2Ш-01 (Сборочный чертеж)	35	
А3	-1ПС66-2Ш-02 СБ	То же 1ПС66-2Ш-02 (Сборочный чертеж	36	
А3	-1ПС66-2Ш-03 СБ	" 1ПС66-2Ш-03 (Сборочный чертеж)	37	
А3	-1ПС66-2Ш-04 СБ	" 1ПС66-2Ш-04 (Сборочный чертеж)	38	
А3	-1ПС66-2Ш-05 СБ	" 1ПС66-2Ш-05 (Сборочный чертеж)	39	
А4	-Кр 1	Каркас плоский Кр 1	40	
А4	-Кр 2	То же Кр 2	40	
А4	-Кр 3	" Кр 3	41	
А4	-Кр 4	" Кр 4	41	
А4	-Кр 5	" Кр 5	42	
А4	-Кр 6	" Кр 6	42	
А4	-Кр 7	" Кр 7	43	
А4	-Кр 8	" Кр 8	43	
А4	-Кр 9	" Кр 9	44	
А4	-Кр 10	" Кр 10	44	

Привязан

Инв. №

Нач.отд.	Шейко	
Н.контр.	Власенко	
Рук.гр.	Кунцевич	
Ст.инж.	Штандей	

тп 902-1-74.83- КЖИ-ДО

Содержание листов выпуска

Стадия	Лист	Листов
Р	1	2

Госстрой СССР Союзводоканалниипроект Харьковский Водоканалпроект

Формат	Обозначение	Наименование		Стр.	Прим.
А4	902-1-74.83-КЖИ-Кр11	Каркас плоский	Кр11	45	
А4	-Кр12	"	Кр12	45	
А4	-Кр13	"	Кр13	46	
А4	-Кр14	"	Кр14	46	
А4	-С1	Арматурная сетка	С1	47	
А4	-С2	То же	С2	47	
А4	-С3	"	С3	48	
А4	-Мн3	Изделие закладное	Мн3	48	
А4	-Мн1	То же	Мн1	49	
А4	-Мн2	"	Мн2	49	
А4	-Мн4	"	Мн4	50	
А4	-Мн5	"	Мн5	50	
А4	-Мс1	Изделие соединительное	Мс1	51	
А4	-Мс2	То же	Мс2	51	
А4	-Мс3,Мс9	"	Мс3,Мс9	52	
А4	-Мс4	"	Мс4	52	
А4	-Мс5	"	Мс5	53	
А4	-Мс6,Мс7	"	Мс6,Мс7	53	
А4	-Мс8	"	Мс8	54	
А4	-Мс10	"	Мс10	54	
А4	-Мс14	"	Мс14	55	
А4	-Мс17	"	Мс17	55	
А4	-Мс11, Мс12, Мс13, Мс15, Мс16	"	Мс11, Мс12, Мс13, Мс15, Мс16	56	

Формат	Обозначение	Наименование		Стр.	Прим.
А4	902-1-74.83-КЖИ-Мс11, Мс12, Мс13, Мс15, Мс16 СБ	Изделия соединительные Мс11, Мс12, Мс13, Мс15, Мс16			
		(Сборочный чертеж)		56	
А4	-Мс22	"	Мс22	57	
А4	-Мс23	"	Мс23	57	
А4	-Мс25	"	Мс25	58	
А4	-Мс26, Мс30	"	Мс26, Мс30	58	
А4	-Мс27	"	Мс27	59	
А4	-Мс28	"	Мс28	59	
А4	-Мс29	"	Мс29	60	
А4	-Мс31	"	Мс31	60	
	-Мс32	"	Мс32	61	

Привязан

Инв. №

ТП 902-1-74.83-КЖИ-ДО

Лист

Технические требования к изготовлению сборных железобетонных изделий.

1. Сборные железобетонные изделия запроектированы из тяжелого бетона при условии их изготовления в заводских условиях в инвентарных стальных формах. Изделия должны изготовляться в точном соответствии с рабочими чертежами, а также требованиями ГОСТ 13015-75 „Изделия железобетонные и бетонные. Общие технические требования".
2. Изделия армируются арматурными сетками и каркасами.
3. Фиксация закладных изделий осуществляется путем крепления их к опалубочной форме.
4. Для строповки изделий при извлечении их из опалубочной формы и при их транспортировке предусмотрено применение строповочных петель.
5. Складирование изделий производится в штабелях. Высота штабеля назначается из условия обеспечения требований техники безопасности согласно СНиП III-4-80. Подкладки должны устанавливаться в местах расположения строповочных петель.
6. Погрузку и транспортирование изделий следует производить в соответствии с рекомендациями „Временных указаний по перевозке унифицированных сборных железобетонных деталей и конструкций промышленного строительства автомобильным транспортом". (Стройиздат 1966г).

Привязан

Инв. №

Нач. отд.	Шейко		
Н. контр.	Власенко		
Рук. гр.	Кунцевич		
Ст. инж.	Шманай		
Ст. техн.	Каменский		

ТП 902-1-74.83-КЖИ-ТТ1

Технические требования к изготовлению сборных железобетонных изделий.

Стадия	Лист	Листов
Р		1

Госстрой СССР Союзводоканалпроект Харьковский Водоканалпроект

Технические требования к изготовлению арматурных и закладных изделий.

1. Плоские арматурные изделия следует изготовлять при помощи контактной точечной сварки.
Сварку сеток и каркасов производить во всех точках пересечения стержней.
2. Объединение тоских каркасов в пространственные производить кондукторах при помощи электросварочных клещей.
3. Размеры сеток и каркасов даны по осям и торцам стержней.
4. Сварку производить в соответствии с ГОСТ 19292-73 „Соединения сварных элементов закладных деталей сборных железобетонных конструкций" и СН 393-78.
5. Сварку тавровых соединений круглых стержней с листовым прокатом закладных изделий выполнять под слоем флюса.
6. Материал прокатной стали закладных изделий принять марки Вст3кп2-1 для сварных конструкций по ТУ14-1-3023-80 и Вст3 кп2 по ГОСТ 535-79.
Толщину сварных швов принять по наименьшей толщине свариваемых элементов.

Привязан

Инв. №

Нач. отд.	Шейко		
Н. контр.	Власенко		
Рук. гр.	Кунцевич		
Ст. инж.	Шманай		
Ст. техн.	Каменский		

ТП 902-1-74.83-КЖИ-ТТ2

Технические требования к изготовлению арматурных и закладных изделий.

Стадия	Лист	Листов
Р	1	

Госстрой СССР Союзводоканалпроект Харьковский Водоканалпроект

Инв. № подл. | Подпись и дата | Взам. инв. №

Формат	Зона	Поз.	Обозначение	Наименование	Кол. на исполн. 2ПС66-4к- 01	02	03	04	05	06	07	08	Примечание
				Документация									
А4			902-1-74.83-КЖИ-ТТ1	Технические требо-	X	X	X	X	X	X	X	X	
				вания к изготовле-									
				нию сборных железо-									
				бетонных изделий									
А3			-2ПС66-4К-01, 2ПС66-4К-02СБ	Сборочный чертеж	X	X							
А3			-2ПС66-4К-03, 2ПС66-4К-04, 2ПС66-4К-01, 2ПС66-4К-08 СБ	Сборочный чертеж			X	X			X	X	
А3			-2ПС66-4К-05, 2ПС66-4К-15СБ	Сборочный чертеж					X				
А3			-2ПС66-4К-06, 2ПС66-4К-14СБ	Сборочный чертеж						X			
А3			-ВМС	Выборка стали	X	X	X	X	X	X	X	X	
				Сборочные единицы									
			3.902.1-10.1.02.00.00-06	Панель стеновая 2ПС66-4К	X	X	X	X	X	X	X	X	

Исполнения 09÷16 см. листы 5,6
17, 18 см. лист 7

Привязан				ТП 902-1-74.83-КЖИ-2ПС66-4К	
	Нач.отд.	Шейко		Панель стеновая 2ПС66-4К-01÷ ÷2ПС66-4К-18	Стадия: Р; Лист: 1; Листов: 7
	Н.контр.	Власенко			Госстрой СССР Союзводоканалниипроект харьковский Водоканалпроект
	Рук.гр.	Кунцевич			
	Ст.инж.	Шмандий			
Инв.№	Инжен.	Мирошникова			

Инв.№ подл.	Подпись и дата	Взам.инв.№

Формат	Зона	Поз.	Обозначение	Наименование	Кол. на исполн. 2ПС66-4к 01	02	03	04	05	06	07	08	Примечание
		1	3.901-5	Сальник Ду 700 l=300	1								
		2	3.901-5	Сальник Ду 400 l=300						1			
		3	1.400-15.В1. 110-01	Изделие закладное Мн 101-3			1					1	
		4	1.400-15.В1. 150-44	Мн 140-3	2	1							
		5	1.400-15.В1. 140-20	Мн 130-3			1.70	0.85					п.м
		6	1.400-15.В1. 120-44	Мн 112-3	3	3	3	2		5	4	4	
		7	1.400-15.В1. 120-50	Мн 113-3		2		1	46				
		10	1.400-15.В1. 130-46	Мн 124-5		1							
		11	1.400-15.В1. 810-03	Мн 804	3	3	3	3	3	3	3	3	
		12	1.400-15.В1. 140-08	Мн 128-3		0.255	0.71	0.76	0.96				п.м
		13	1.400-15.В1. 140-26	Мн 131-3	0.71	0.615							п.м
		14	1.400-15.В1. 140-02	Мн 127-3	0.71								п.м

Привязан			
Инв.№		ТП 902-1-74.83-КЖИ-2ПС66-4К	Лист 2

19186-02

Формат	Зона	Поз.	Обозначение	Наименование	Кол. на исполн. 2ПС66-4К 01	02	03	04	05	06	07	08	Примечание
				Детали									
Б.Ч.		15		ф 16 А III ГОСТ 5781-82 ℓ=1800	8								2.8 кг
Б.Ч.		16		ф 14 А III ГОСТ 5781-82 ℓ=1500	8								1.8 кг
Б.Ч.		17		ф 14 А III ГОСТ 5781-82 ℓ=1400						8			1.7 кг
Б.Ч.		18		ф 12 А III ГОСТ 5781-82 ℓ=1500						8			1.3 кг

Привязан

Инв. №

ТП 902-1-74.83-КЖИ-2ПС66-4К

Лист 3

Инв. № подл. | Подпись и дата | Взам. инв. №

Формат	Зона	Поз.	Обозначение	Наименование	Кол. на исполн. 2ПС66-4К 09	10	11	12	13	14	15	16	Примечание
				Документация									
А4			902-1-74.83-КЖИ-ТТ1	Технические требования к изготовлению сборных железобетонных изделий									
А3			2ПС66-4К-09, 2ПС66-4К-10, – 2ПС66-4К-11 СБ	Сборочный чертеж									
А3			– 2ПС66-4К-12, 2ПС66-4К-13, 2ПС66-4К-16 СБ	Сборочный чертеж									
А3			– 2ПС66-4К-06, 2ПС66-4К-14 СБ	Сборочный чертеж									
А3			– 2ПС66-4К-05, 2ПС66-4К-15 СБ	Сборочный чертеж									
А3			– ВМС	Выборка стали									
				Сборочные единицы									
			3.902.1-10.1.02.00.00-06	Панель стеновая 2ПС66-4К									
		2	3.901-5	Сальник Ду 400 ℓ=300						1			

Привязан

Инв. №

ТП 902-1-74.83-КЖИ-2ПС66-4К

Лист 4

Формат	Зона	Поз.	Обозначение	Наименование	Кол. на исполн. 2ПС66Ч-К- 09	10	11	12	13	14	15	16	Примечание
		3	1.400-15.В1. 110-01	Изделие закладное Мн101-3			1					1	
		4	1.400-15.В1. 150-44	Мн140-3		2	2	4	2				
		5	1.400-15.В1. 140-20	Мн130-3								0.85	п.м
		6	1.400-15.В1. 120-44	Мн112-3	5	4	4	7	5	5		2	
		7	1.400-15.В1.120-50	Мн113-3				3			46	1	
		8	1.400-15.В1. 130-25	Мн121-2		1							
		9	1.400-15.В1. 120-32	Мн110-3		1							
		11	1.400-15.В1. 810-03	Мн 80У	3	3	3	3	3	3	3	3	
		12	1.400-15.В1. 140-08	Мн128-3							0.96	0.76	п.м
				Детали									
Б.Ч.		17		ф14АIII ГОСТ5781-82 l=1400						8			1.7кг
Б.Ч.		18		ф12АIII ГОСТ5781-82 l=1500						8			1.3кг

Привязан

Инв. №

ТП 902-1-74.83-Кжи-2ПС66-4К

Лист 5

Инв. № подл.	Подпись и дата	Взам. инв. №

Формат	Зона	Поз.	Обозначение	Наименование	Кол. на испол. 2ПС66-4К- 17	18							Примечание
				Документация									
А4			902-1-74.83-Кжи-ТТ1	Технические требования к изготовлению сборных железобетонных изделий	X	X							
А3			-2ПС66-4К-17, 2ПС66-4К18СВ	Сборочный чертеж	X	X							
А3			-ВМС	Выборка стали	X	X							
				Сборочные единицы									
			3.902.1-10.1.02.00.00-06	Панель стеновая 2ПС66-4К	X	X							
		3	1.400-15.В1. 110-01	Изделие закладное Мн101-3	1								
		4	1.400-15.В1. 150-44	Мн 140-3		1							
		5	1.400-15.В1. 140-20	Мн 130-3	0.85								п.м
		6	1.400-15.В1. 120-44	Мн 112-3	2	3							

Привязан

Инв. №

ТП902-1-74.83-Кжи-2ПС66-4К

Лист 6

Формат	Зона	Поз.	Обозначение	Наименование	Кол. на исполн. 2ПС66-4К								Примечание
					17	18							
		7	1.400-15.61. 120-50	Изделие закладное Мн 113-3	1	2							
		10	1.400-15.61. 130-46	Мн 124-5		2							
		11	1.400-15.61. 810-03	Мн 80У	3	3							
		12	1.400-15.61. 140-08	Мн 128-3	0.76								п.м
		13	1.400-15.61. 140-26	Мн 131-3		0.615							п.м

Привязан

Инв. №

ТП902-1-74.83-КЖИ-2ПС66-4К

Лист 7

Инв. № подл.	Подпись и дата	Взам. инв. №

Привязан

Инв. №

ТП902-1-74.83-КЖИ

Лист

Ведомость расхода стали на дополнительные арматурные и закладные изделия, кг

Марка элемента	Изделия арматурные						Изделия закладные													
	Арматура класса					Всего	Арматура класса					Прокат марки								
	A III						A III					В Ст 3 кп 2								
	ГОСТ 5781-82						ГОСТ 5781-82					ГОСТ 103-76								
	ф12	ф14	ф16		Итого		ф8	ф10	ф12		Итого	-8×40	-6×60	-6×100	-6×150	-8×150	-8×200		Итого	
2ПС66-4К-01		14.5	22.7		37.2	37.2	1.1		5.8		6.9			3.3		4.2	10.0		17.5	
2ПС66-4К-02							1.3	0.7	4.4		6.4	0.4			4.6	4.2	5.0		14.2	
2ПС66-4К-03							0.8		7.1		7.9		0.3		5.0	4.2	21.4		30.9	
2ПС66-4К-04							0.9		4.0		4.9				6.8	2.8	10.7		20.3	
2ПС66-4К-05							14.6				14.6				71.2				71.2	
2ПС66-4К-06	10.6	13.5			24.1	24.1			5.0		5.0					7.0			7.0	

Изделия закладные																	
Прокат марки																Всего	Общий расход
В Ст 3 кп 2						Ст 0						Ст 2					
ГОСТ 10704-76		ГОСТ 82-70				ГОСТ 19903-74			ГОСТ 2590-71*			ГОСТ 1070-4-76					
Тр. 45×1.4	Итого	-6×250	8×250		Итого	δ=10		Итого	015		Итого	Тр. 530×7	Тр. 820×9		Итого		
0.9	0.9	8.4			8.4	10.4		10.4	10.2		10.2		54.0		54.0	107.9	145.1
0.9	0.9	7.3	4.7		12.0											33.5	33.5
0.9	0.9															39.7	39.7
0.9	0.9															26.1	26.1
0.9	0.9															86.7	86.7
0.9	0.9					4.7		4.7	6.5		6.5	27.1			27.1	51.2	75.3

Привязан

Инв. №

Нач.отд.	Шейко	
Н.контр.	Власенко	
Рук.гр.	Кунцевич	
Ст.инж.	Шмандий	
Инжен.	Мирошникова	

ТП 902-1-74.83-кжи-ВМС

Выборка стали

Стадия	Лист	Листов
Р	1	3

Госстрой СССР
Союзводоканалниипроект
Харьковский
ВОДОКАНАЛПРОЕКТ

19186-02

Ведомость расхода стали на дополнительные закладные изделия, кг

Марка элемента	Изделия закладные																Всего	Общий расход
	Арматура класса AIII ГОСТ 5781-82					Прокат марки Вст3кп2 ГОСТ 103-76							ГОСТ 10704-76					
	ф8	ф10	ф12		Итого	-6×60	-8×100	-6×150	-8×150	-8×200		Итого	гр. 45×1.4		Итого			
2ПС66-4К-07			4.0		4.0				5,6			5,6	0,9		0,9		10,5	10.5
2ПС66-4К-08	0,2		4.0		4.2	0,3			5,6			5.9	0,9		0,9		11.0	11,0
2ПС66-4К-09			5,0		5.0				7.0			7,0	0,9		0,9		12,9	12,9
2ПС66-4К-10		0.7	7,8		8.5		1,6		5,6	13,8		21,0	0,9		0,9		30,4	30,4
2ПС66-4К-11	0.2		6,8		7.0	0.3			5,6	10,0		15,9	0,9		0,9		23,8	23,8
2ПС66-4К-12	0,9		12,6		13.5			4,2	9,8	20,0		34,0	0,9		0,9		48,4	48,4

Привязан

Инв.№

ТП 902-1-74.83-КЖИ- ВМС

Лист 2

Ведомость расхода стали на дополнительные арматурные и закладные изделия, кг

Марка элемента	Изделия арматурные					Изделия закладные												
	Арматура класса AIII ГОСТ 5781-82				Всего	Арматура класса AIII ГОСТ 5781-82					Прокат марки Вст3кп2 ГОСТ 103-76							
	ф12	ф14		Итого		ф8	ф10	ф12		Итого	-8×40	-6×60	-6×150	-8×150	-8×200		Итого	
2ПС66-4К-13								7.8		7.8				7.0	10,0		17.0	
2ПС66-4К-14	10.6	13,5		24.1	24.1			5.0		5.0				7.0			7.0	
2ПС66-4К-15						14.6				14,6			71,2				71,2	
2ПС66-4К-16						1.1		4.0		5,1		0.3	6,8	2,8	10,7		20.6	
2ПС66-4К-17						1.1		4.0		5,1		0.3	6.8	2,8	10,7		20.6	
2ПС66-4К-18						1.1	1.4	4.4		6.9	0,8		2.8	4,2	5,0		12.8	

Изделия закладные																		Всего	Общий расход
Прокат марки																			
Вст3кп2							Ст.0								Ст.2				
ГОСТ 82-70					ГОСТ 10704-76		ГОСТ 19903-74			ГОСТ 2590-71*			ГОСТ 10704-76						
-6×250	-8×250		Итого	Тр. 45×1,4		Итого	δ=10		Итого	015		Итого	Тр. 530×7		Итого				
				0.9		0.9												25,7	25,7
				0.9		0.9	4,7		4,7	6,5		6,5	27,1		27,1			51,2	75,3
				0,9		0.9												86,7	86,7
				0,9		0.9												26,6	26,6
				0,9		0.9												26,6	26,6
				0,9		0.9												37,3	37,3
	7,3	9,4		16,7	0.9		0.9												

Привязан

Инв.№

ТП 902-1-94.83 – КЖИ – ВМС

Лист 3

19186-02 12

Ведомость расхода стали на дополнительные арматурные и закладные изделия, кг

Марка элемента	Изделия арматурные						Изделия закладные													
	Арматура класса					Всего	Арматура класса					Прокат марки								
	AIII						AIII					В Ст 3 кп 2								
	ГОСТ 5781-82						ГОСТ 5781-82					ГОСТ 103-76								
	ф12	ф14	ф16		Итого		ф8	ф10	ф12		Итого	-8×40	-6×60	-6×100	-6×150	-8×150	-8×200		Итого	
2ПС66-4Ш-01		14,4	22,4		36,8	36,8	1,7		5,8		7,5			4,9		4,2	10,0		19,1	
2ПС66-4Ш-02							1,6	0,7	4,4		6,7	0,4			5,8	4,2	5,0		15,4	
2ПС66-4Ш-03							1,0		7,1		8,1	0,3			7,4	4,2	32,1		44,0	
2ПС66-4Ш-04							3,3		4,0		7,3				18,9	2,8			21,7	
2ПС66-4Ш-05							15,4				15,4				76,4				76,4	
2ПС66-4Ш-06	10,4	13,6			24,0	24,0			5,0		5,0					7,0			7,0	

Изделия закладные																		
Прокат марки																	Всего	Общий расход
В Ст 3 кп 2							Ст. 0						Ст. 2					
ГОСТ 82-70					ГОСТ 10704-76		ГОСТ 19903-74			ГОСТ 2590-71х			ГОСТ 10704-76					
-6×250	-8×250		Итого	Тр. 45×1,4		Итого	δ=10		Итого	015		Итого	Тр. 530×7	Тр. 820×9	Итого			
12,3			12,3	0,9		0,9	10,4		10,4	10,2		10,2		54.0	54.0		114,4	151,2
9,2	4,7		13,9	0,9		0,9											36,9	36,9
				0,9		0,9											53,0	53,0
				0,9		0,9											29,9	29,9
				0,9		0,9											92,7	92,7
				0,9		0,9	4,7		4,7	6,5		6,5	27,1		27,1		51,2	75,2

Привязан

Инв. №

Ведомость расхода стали на дополнительные закладные изделия, кг

Марка элемента	Изделия закладные																Общий расход
	Арматура класса					Прокат марки										Всего	
	А III					ВСт 3 кп2											
	Гост 5781-82					Гост 103-76							Гост 1070У-76				
	ф8	ф10	ф12		Итого	-6×60	-8×100	-6×150	-8×150	-8×200		Итого	гр. 45×1,У		Итого		
2ПС66-4Ш-07			4,0		4.0				5,6			5,6	0,9		0,9	10,5	10,5
2ПС66-4Ш-08	0,2		4,0		4,2	0,3			5,6			5,9	0,9		0,9	11,0	11,0
2ПС66-4Ш-09	0,2		4,0		4,2	0,3			5,6			5,9	0,9		0,9	11,0	11,0
2ПС66-4Ш-10		1,4	6,0		7,4		3,2		5,6	7,6		16,4	0,9		0,9	24,7	24,7
2ПС66-4Ш-11	0,2		6,8		7,0	0,3			5,6	10,0		15,9	0,9		0,9	23,8	23,8
2ПС66-4Ш-12	0,9	1,4	9,0		11,3		3,2	4,2	9,8	7,6		24,8	0,9		0,9	37,0	37,0

Привязан

Инв. №

Ведомость расхода стали на дополнительные арматурные и закладные изделия, кг

Марка элемента	Изделия арматурные					Изделия закладные																
	Арматура класса AIII ГОСТ 5781-82				Всего	Арматура класса AIII ГОСТ 5781-82				Итого	Прокат марки Вст3кп2 ГОСТ 103-76							ГОСТ 82-70			
	ф12	ф14		Итого		ф8	ф10	ф12			-6×60	-8×100	-6×150	-8×150	-8×200	-8×40	Итого	-6×250	-8×250	Итого	
2ПС66-4Ш-13							0,7	6,0		6,7		1,6		7,0	3,8		12,4				
2ПС66-4Ш-14	12,8	13,6		26,4	26,4			5,0		5,0				7,0			7,0				
2ПС66-4Ш-15						15,4				15,4			76,4				76,4				
2ПС66-4Ш-16						3,5		4,0		7,5	0,3		18,9	2,8	10,7		32,7				
2ПС66-4Ш-17						1,4		4,0		5,4	0,3		9,1	2,8	10,7		22,9				
2ПС66-4Ш-18						1,2	1,4	4,4		7,0			4,0	4,2	5,0	0,8	14,0	9,2	9,4	18,6	

Изделия закладные													Всего	Общий расход
Прокат марки														
Вст3кп2 ГОСТ 10704-76			Вст3кп2 ГОСТ 19903-74			Ст.0 ГОСТ 2590-71*			Ст.2 ГОСТ 10704-76					
Тр. 45×1,4		Итого	δ=10		Итого	015		Итого	Тр. 530×7		Итого			
0,9		0,9											29,0	20,0
0,9		0,9	4,7		4,7	6,5		6,5	27,1		27,1		51,2	77,6
0,9		0,9											92,7	92,7
0,9		0,9											41,1	41,1
0,9		0,9											29,2	29,2
0,9		0,9											40,5	40,5

Привязан

Инв.№

ТП 902-1-74.83 -КЖСИ-ВМС

Лист 6

Ведомость расхода стали на дополнительные закладные изделия, кг

Марка элемента	Изделия закладные																
	Арматура класса AIII ГОСТ 5781-82					Прокат марки Вст3 кп2 ГОСТ 103-76							ГОСТ 82-70				
	ф8	ф10	ф12		Итого	-8х140	-8х100	-6х150	-8х150	-8х200		Итого	-8х250		Итого		
1ПС66-2ш-01	2.7	1.4	1.0		5.1	0.8		16.2	1.4			18.4	9.4		9.4		
1ПС66-2ш-02	4.7	3.5	3.0		11.2	0.8	4.8	10.9		11.4		27.9	9.4		9.4		
1ПС66-2ш-03	8.5	3.5	7.8		19.8	0.8	4.8	9.1		32.1		46.8	9.4		9.4		
1ПС66-2ш-04	7.1	1.4	9.6		18.1		3.2	9.1		38.3		50.6					
1ПС66-2ш-05	4.2	2.1	4.4		10.7	0.8	1.6	10.6	2.8	8.8		24.6	9.4		9.4		

Изделия закладные														Всего	Общий расход
Прокат марки															
Вст3 кп2 ГОСТ 8509-72				Ст.0 ГОСТ 19903-74			ГОСТ 2590-71*			Ст.10 ГОСТ 8732-78					
L63х5			Итого	δ=10		Итого	⌀7		Итого	Тр. 121х4	Тр. 168х5		Итого		
														32.9	32.9
12.8			12.8	1.2		1.2	0.3		0.3	3.5			3.5	66.3	66.3
29.4			29.4	1.2		1.2	0.3		0.3	3.5			3.5	110.4	110.4
23.6			23.6	1.8		1.8	0.4		0.4		6.0		6.0	100.5	100.5
11.4			11.4	2.4		2.4	0.6		0.6	7.0			7.0	66.1	66.1

Привязан

Инв. №

ТП 902-1-74.83-КЖИ-ВМС

Лист 7

2ПС66-4К-01

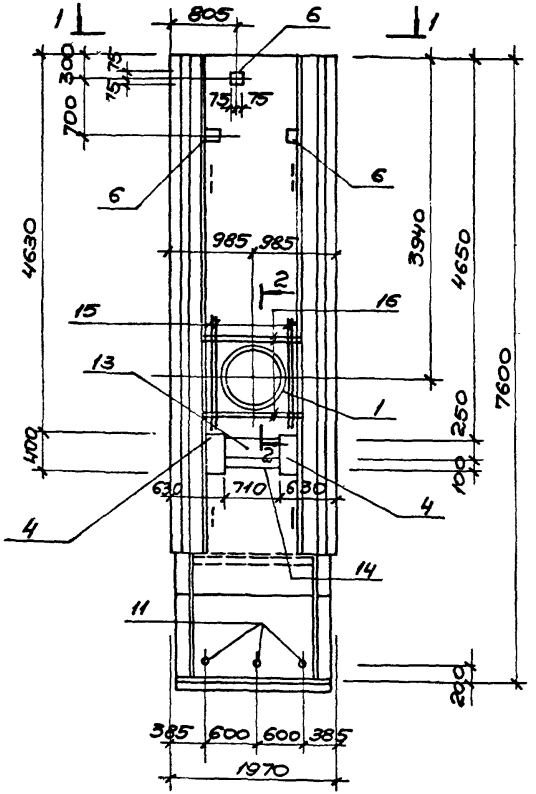

1-1

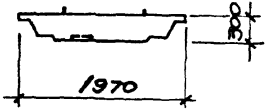

2ПС66-4К-02

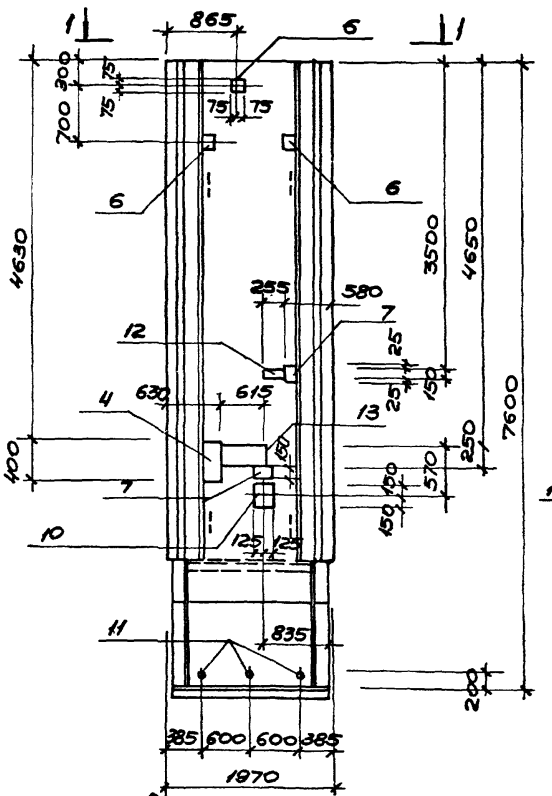

2 - 2

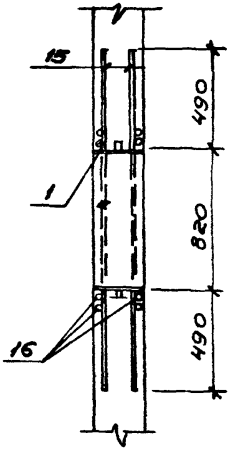

Остальное см. серию 3.902.1-10 Вып.1

Привязан:			
	Нач.отд.	Шейко	
	Н.контр.	Власенко	
	Рук.гр.	Кунцевич	
	Ст.инж.	Шпильчий	
Инв.№	Инжен.	Мирошникова	

Т.П.902-1-74.83-КЖИ- 2ПС66-4К-01 СБ
2ПС66-4К-02

Панель стеновая
2ПС66-4К-01
2ПС66-4К-02
(Сборочный чертеж)

Стадия	Масса	Масштаб
Р	9.65 т	1:50 1:20
Лист	Листов 1	

Госстрой СССР
Союзводоканалниипроект
Харьковский водоканалпроект

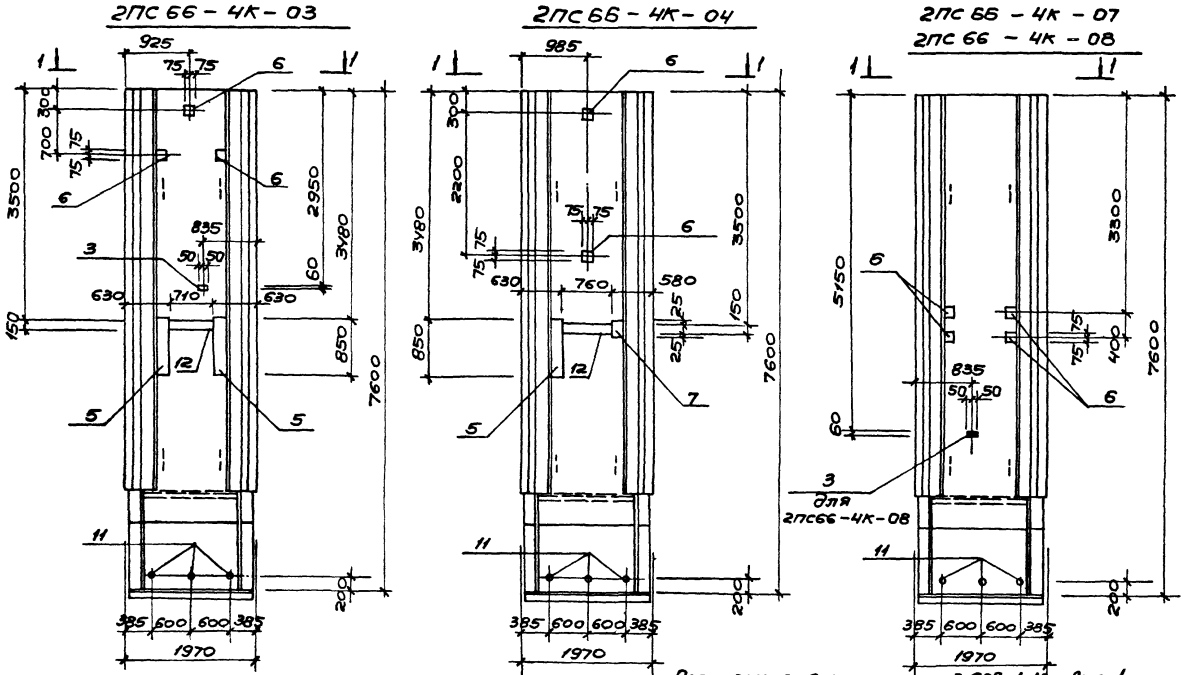

1. Детальное см. серию 3.902.1-10 вып. 1
2. Закладное изделие поз. 3 приварить к арматурной сетке панели

				ТП902-1-74.83-кжи-	2ПС66-4К-03 2ПС66-4К-04 2ПС66-4К-07 2ПС66-4К-08 СБ
				Панель стеновая 2ПС66-4К-03 2ПС66-4К-04 2ПС66-4К-07 2ПС66-4К-08 (Сборочный чертеж)	Стадия: Р; Масса: 9,65 т; Масштаб: 1:50
Привязан:	Нач.отд.	Шейко			Лист; Листов 1
	Н.контр.	Власенко			Госстрой СССР Союзводоканалпроект Харьковский Водоканалпроект
	Рук.гр.	Кунцевич			
	Ст.инж.	Шмандий			
Инв.№	Инжен.	Мирошникова			

19186-02 10

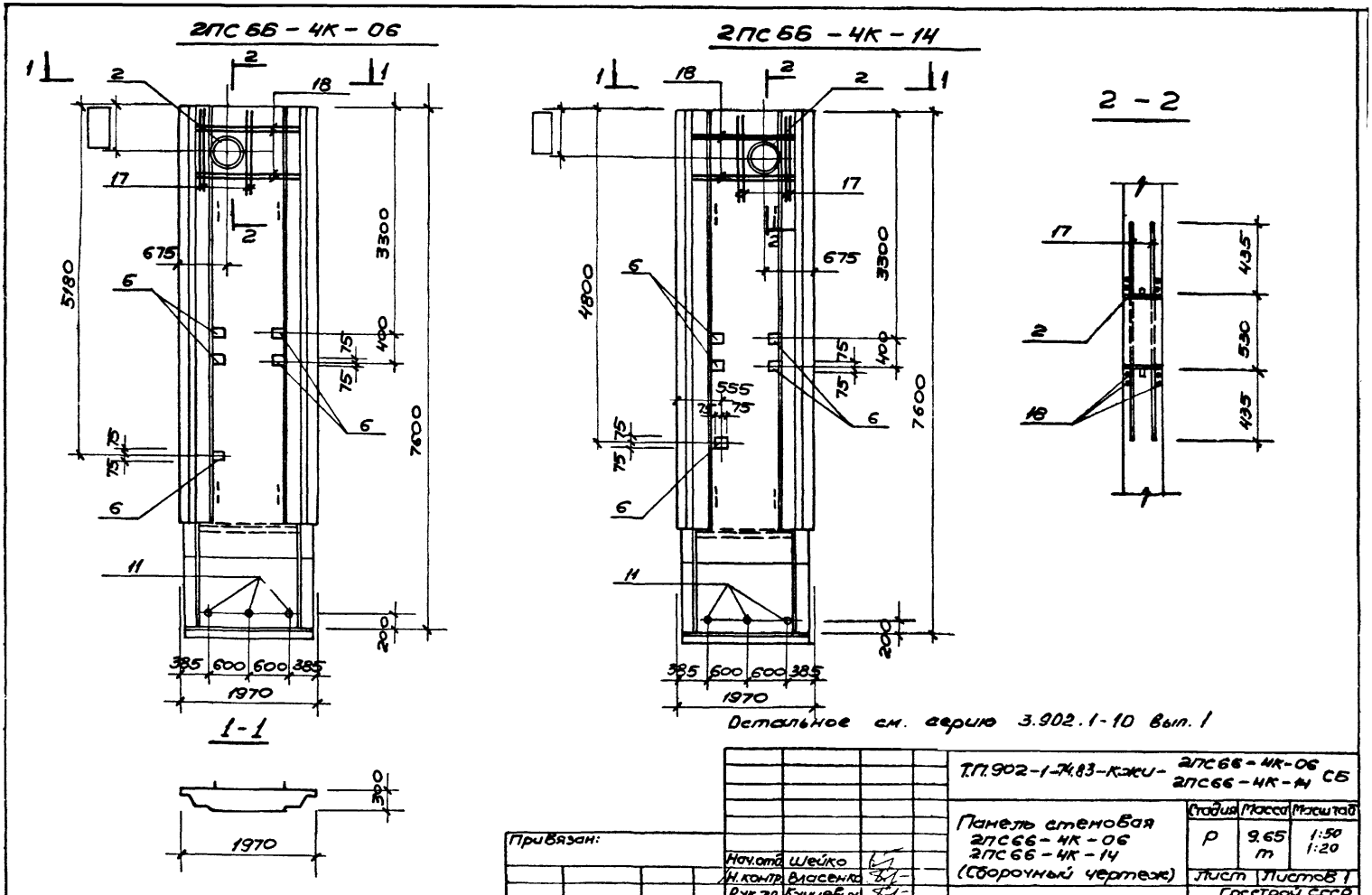
2ПС 66 - 4К - 06
2ПС 66 - 4К - 14
2 - 2
1 - 1
1970
385 600 600 385
5180
3300
7600
4800
675
400
555
435
530
Детальное см. серию 3.902.1-10 вып. 1
Т.П.902-1-74.83-КЖИ- 2ПС66-4К-06 2ПС66-4К-14 СБ
Панель стеновая 2ПС66-4К-06 2ПС66-4К-14 (Сборочный чертеж)
Стадия Масса Масштаб
Р 9.65 т 1:50 1:20
Лист Листов 1
Госстрой СССР Союзводоканалпроект Харьковский ВОДОКАНАЛПРОЕКТ
Привязан:
Инв. №
Нач.отд. Шейко
Н.контр. Власенко
Рук.гр. Кунцевич
Ст.инж. Шмандий
Инжен. Мирошникова

19186-02 19

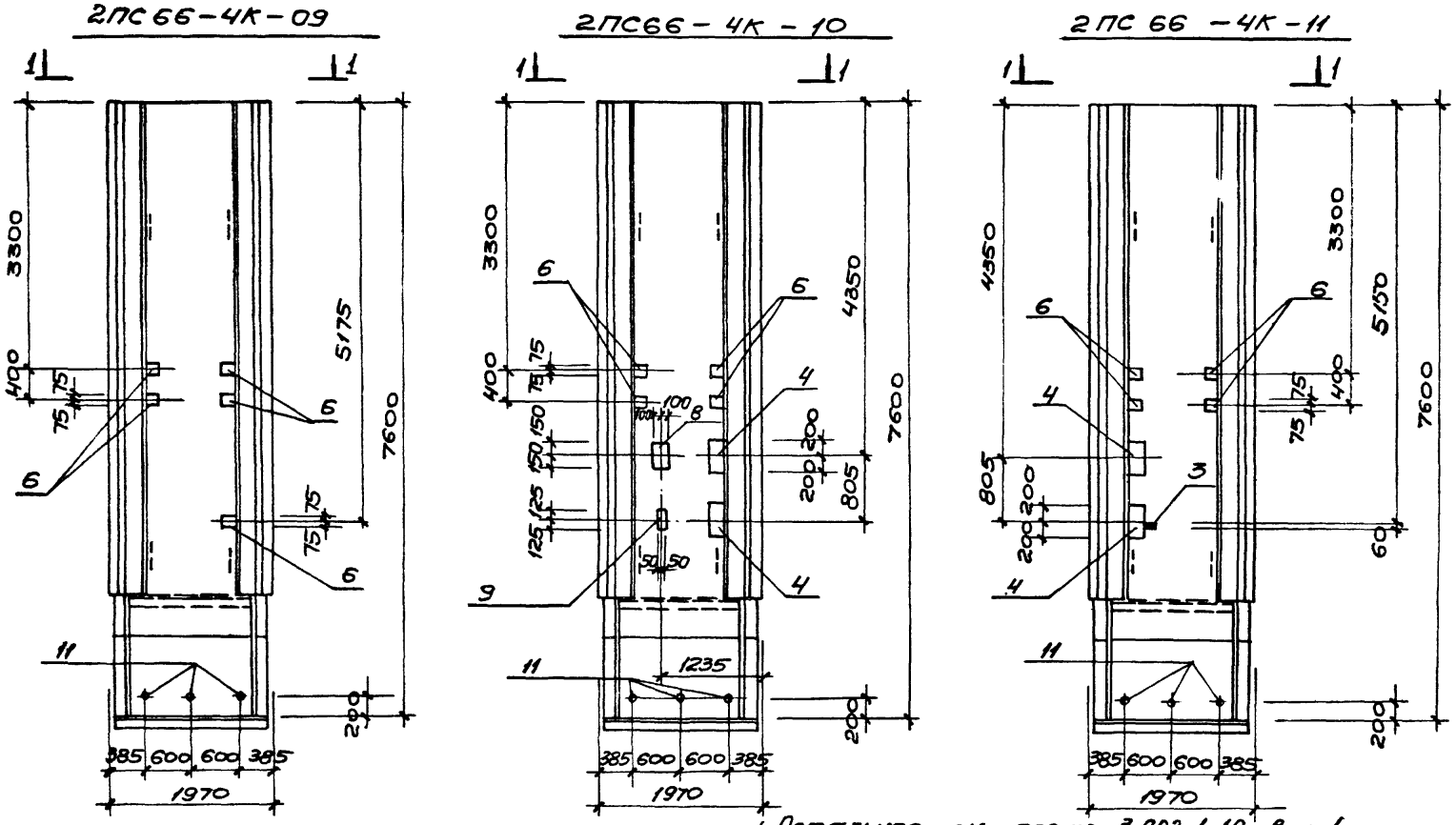

1. Остальное см. серию 3.902.1-10 вып. 1
2. Закладное изделие пов. 3 приварить к арматурной сетке панели

Т.П.902-1-74.83-КЖИ - 2ПС66-4К-09, 2ПС66-4К-10, 2ПС66-4К-11 СБ				
Панель стеновая 2ПС66-4К-09, 2ПС66-4К-10, 2ПС66-4К-11 (Сборочный чертеж)	Стадия	Масса	Масштаб	
	Р	9.65 т	1:50	
	Лист	Листов 1		
Привязан:	Нач.отд.	Шейко		
	Н.контр.	Власенко		
	Рук.гр.	Кэнцевич		
	Ст.инж.	Шмандий		
Инв.№	Инжен	Мирошникова		

Госстрой СССР
Союзводоканалпроект
Харьковский
Водоканалпроект

19186-02 20

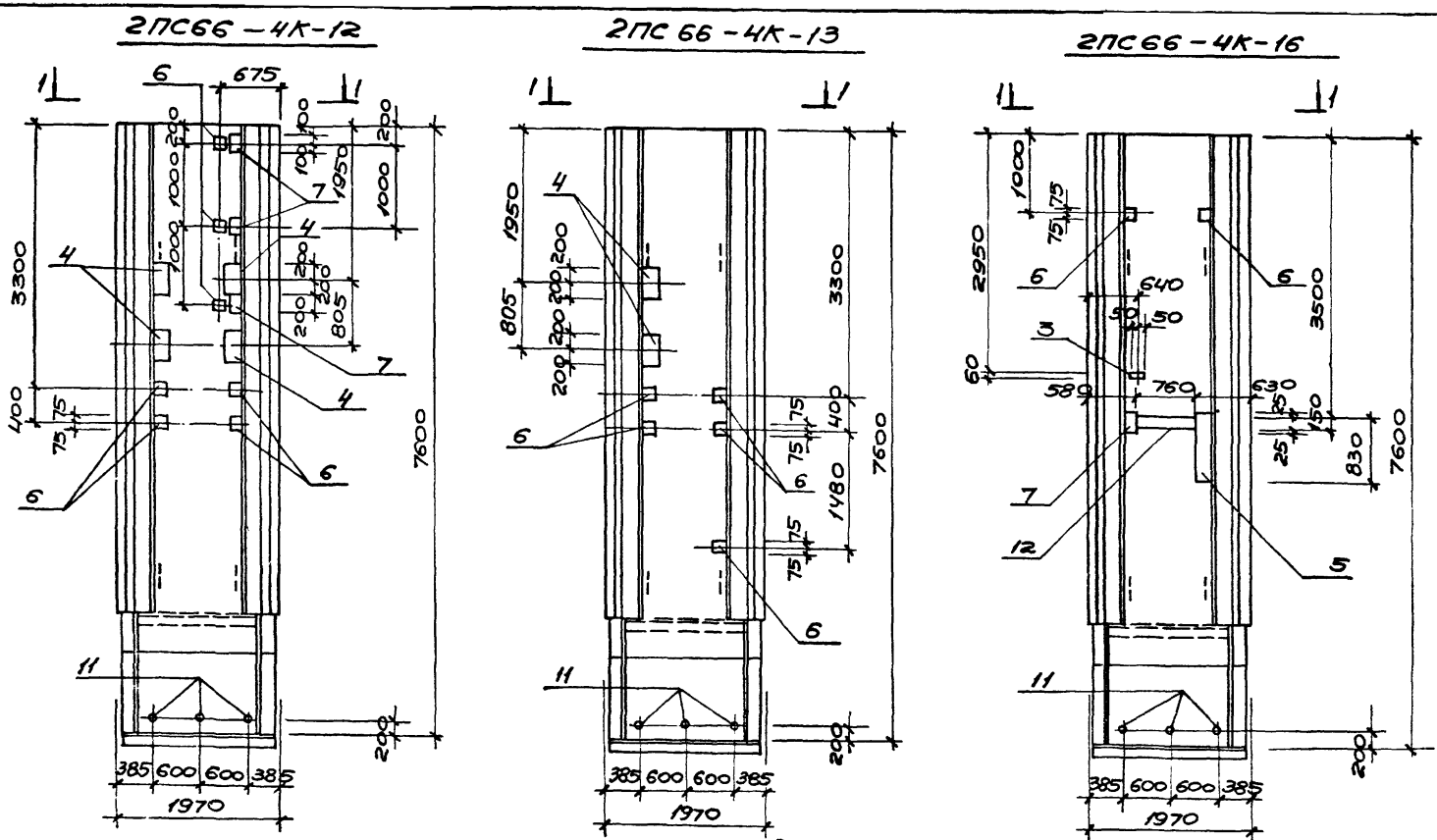

Остальное см. серию 3.902.1-10 вып. 1.

Т.П.902-1-74.83-КЖИ-	2ПС66-4К-12 2ПС66-4К-13 СБ 2ПС66-4К-16				
Панель стеновая 2ПС66-4К-12 2ПС66-4К-13 2ПС66-4К-16 (Сборочный чертеж)	Стадия	Масса	Масштаб		
	Р	9,65 т	1:50		
	Лист	Листов 1			
	Госстрой СССР Союзводоканалниипроект Харьковский Водоканалпроект				

Привязан:

Инв. N

Нач.отд.	Шейко	
Н.контр.	Власенко	
Рук.гр.	Кунцевич	
Ст.инж.	Шмандий	
Инжен.	Мирошникова	

19186-02 21

2ПС 66 – 4К – 05

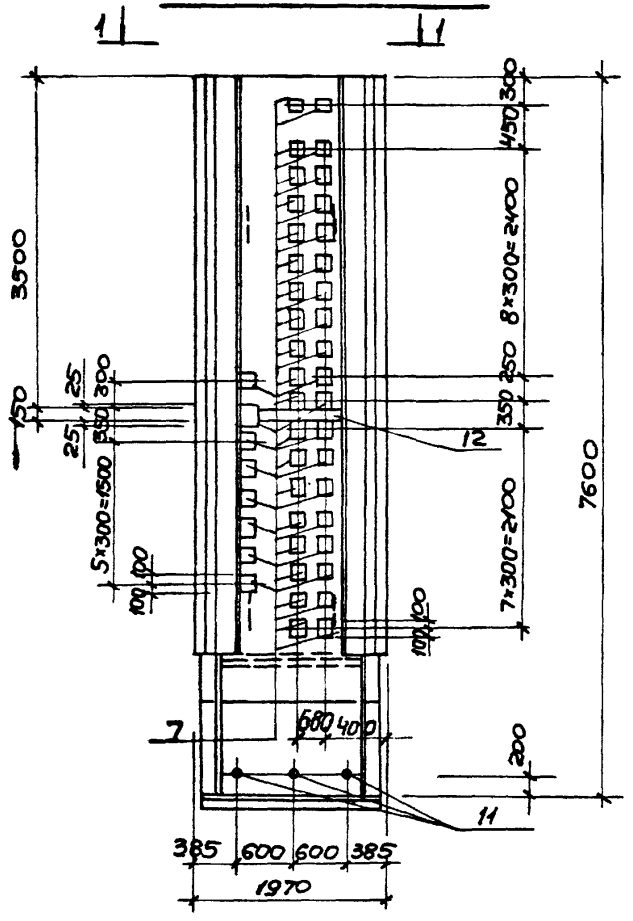

1 – 1

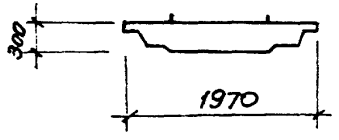

2ПС 66 – 4К – 15

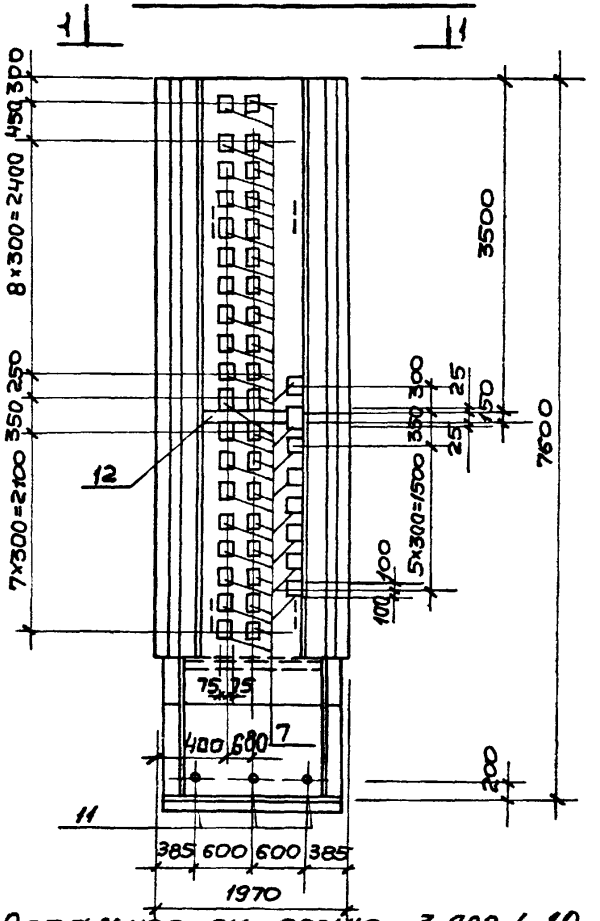

Остальное см. серию 3.902.1-10 Вып. 1.

2ПС 66 – 4К – 17

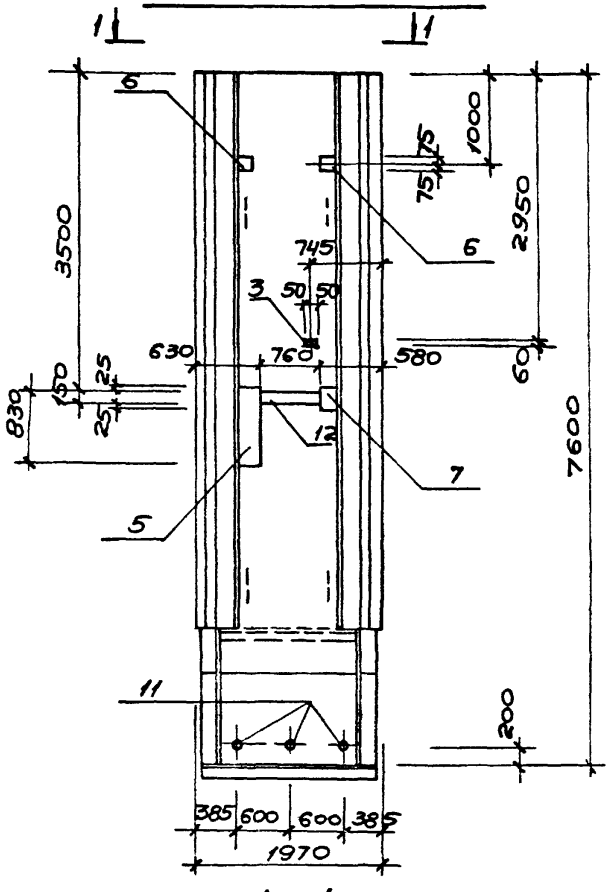

1 – 1

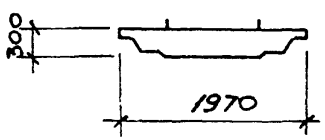

2ПС 66 – 4К – 18

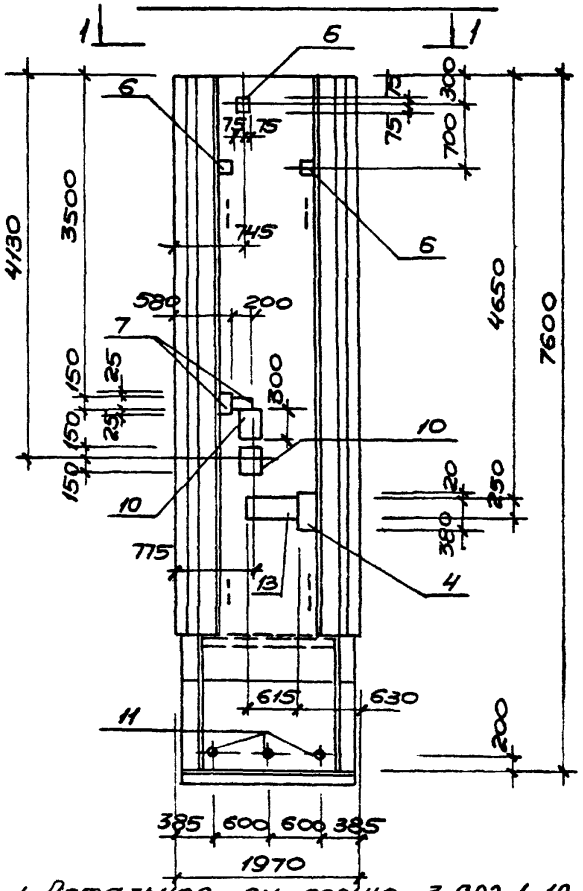

1. Остальное см. серию 3.902.1-10 Вып. 1.
2. Закладное изделие пдз.3 приварить к арматурной сетке панели.

						2ПС 66-4К-17 Т.П. 902-1-74.83-КЖИ- 2ПС 66-4К-18 СБ	
Привязан:						Панель стеновая 2ПС 66-4К-17 2ПС 66-4К-18 (сборочный чертеж)	Стадия: Р; Масса: 9.65 т; Масштаб: 1:50 Лист; Листов 1
				Нач. отд.	Шейко		Госстрой СССР Союзводоканалпроект Харьковский ВОДОКАНАЛПРОЕКТ
				Н. контр.	Власенко		
				Рук. гр.	Кунцевич		
				Ст. инж.	Шмандий		
				Инженер	Мирошникова		
Инв. №							

Формат	Зона	Поз.	Обозначение	Наименование	Кол. на исполн. 2ПС66-4Ш 01	02	03	04	05	06	07	08	Примечание
				Документация									
А4			902-1-74.83-КЖИ-ТТ1	Технические требования к изготовлению сборных железобетонных изделий	Х	Х	Х	Х	Х	Х	Х	Х	
А3			-2ПС66-4Ш-01, 2ПС66-4Ш-07СБ	Сборочный чертеж	Х	Х							
А3			-2ПС66-4Ш-03, 2ПС66-4Ш-04, 2ПС66-4Ш-07, 2ПС66-4Ш-08СБ	Сборочный чертеж			Х	Х			Х	Х	
А3			-2ПС66-4Ш-05, 2ПС66-4Ш-13СБ	Сборочный чертеж					Х				
А3			-2ПС66-4Ш-06, 2ПС66-4Ш-14СБ	Сборочный чертеж						Х			
А3			— ВМС	Ведомость расхода стали	Х	Х	Х	Х	Х	Х	Х	Х	
				Сборочные единицы									
			3.902.1-10.1.02.00.00-22	Панель стеновая 2ПС66-4Ш	Х	Х	Х	Х	Х	Х	Х	Х	

Исполнения 09÷16 см. листы 5,6
17, 18 см. лист 7

Привязан

Инв. №

Нач. отд.	Шейко	
Н. контр.	Власенко	
Рук. гр.	Кунцевич	
Ст. инж.	Шмандий	
Инжен.	Мирошникова	

ТП 902-1-74.83-КЖИ-2ПС66-4Ш

Панель стеновая 2ПС66-4Ш-01÷ ÷2ПС66-4Ш-18

Стадия	Лист	Листов
Р	1	7

Госстрой СССР Союзводоканалниипроект Ордена Трудового Красного Знамени Харьковский водоканалпроект

Инв. № подл. | Подпись и дата | Взам. инв. №

Формат	Зона	Поз.	Обозначение	Наименование	Кол. на исполн. 2ПС66-4Ш 01	02	03	04	05	06	07	08	Примечание
		1	3.901-5	Сальник Ду 700 l=300	1								
		2	3.901-5	Сальник Ду 400 l=300						1			
		3	1.400-15.Б1.110-01	Изделие закладное Мн 101-3			1					1	
		4	1.400-15.Б1.150-44	Мн 140-3	2	1							
		5	1.400-15.Б1.140-20	Мн 130-3			1.70	0.85					п.м
		6	1.400-15.Б1.120-44	Мн 112-3	3	3	3	2					
		7	1.400-15.Б1.120-50	Мн 113-3		2		8	48				
		10	1.400-15.Б1.130-46	Мн 124-5		1							
		11	1.400-15.Б1.810-03	Мн 804	3	3	3	3	3	3	3	3	
		12	1.400-15.Б1.140-08	Мн 128-3		0.42	1.04	1.09	1.29				п.м
		13	1.400-15.Б1.140-26	Мн 131-3	1.04	0.78							п.м
		14	1.400-15.Б1.140-02	Мн 127-3	1.04								п.м

19186-02 24

Привязан

Инв. №

ТП 902-1-74.83-КЖИ-2ПС66-4Ш

Лист 2

Формат	Зона	Поз.	Обозначение	Наименование	Кол. на исполн. 2ПС66-4Ш 01	02	03	04	05	06	07	08	Примечание
				Детали									
Б.Ч.		15		ф16АIII ГОСТ5781-82 ℓ=1800	8								2,8 кг
Б.Ч.		16		ф14АIII ГОСТ5781-82 ℓ=1800	8								2,2 кг
Б.Ч.		17		ф14АIII ГОСТ5781-82 ℓ=1400						8			1,7 кг
Б.Ч.		18		ф12АIII ГОСТ5781-82 ℓ=1800						8			1.6 кг

Привязан

Инв. №

ТП 902-1-74.83-КЖИ-2ПС 66-4Ш

Лист 3

Инв. № подл.	Подпись и дата	Взам. инв. №

Формат	Зона	Поз.	Обозначение	Наименование	Кол. на исполн. 2ПС 66-4Ш 09	10	11	12	13	14	15	16	Примечание
				Документация									
А4			902-1-74.83-КЖИ-ТТ1	Технические требования к изготовлению сборных железобетонных изделий	X	X	X	X	X	X	X	X	
А3			-2ПС66-4Ш-09, 2ПС66-4Ш-10 2ПС66-4Ш-11 СБ	Сборочный чертеж	X	X	X						
А3			-2ПС66-4Ш-12, 2ПС66-4Ш-13, 2ПС66-4Ш-16 СБ	Сборочный чертеж				X	X			X	
А3			-2ПС66-4Ш-06, 2ПС66-4Ш-14СБ	Сборочный чертеж						X			
А3			-2ПС66-4Ш-05, 2ПС66-4Ш-15СБ	Сборочный чертеж							X		
А3			-ВМС	Выборка стали	X	X	X	X	X	X	X	X	
				Сборочные единицы									
			3.902.1-10.1.0200.00-22	Панель стеновая 2ПС66-4Ш	X	X	X	X	X	X	X	X	
		2	3.901-5	Сальник ДУ 400 ℓ=300									

Привязан

Инв. №

ТП 902-1-74.83-КЖИ-2ПС 66-4Ш

Лист 4

19186-02 25

Формат	Зона	Поз.	Обозначение	Наименование	Кол. на исполн. 2ПС66-4Ш 09	10	11	12	13	14	15	16	Примечание
		3	1.400-15.Вып. 110-01	Изделие закладное Мн 101-3	1		1					1	
		4	1.400-15.Вып. 150-44	Мн 140-3			2						
		5	1.400-15.Вып. 140-20	Мн 130-3								0.85	п.м.
		6	1.400-15.Вып. 120-44	Мн 112-3	4	4	4	7	5	5		2	
		7	1.400-15.Вып. 120-50	Мн 113-3				3			48	8	
		8	1.400-15.Вып. 130-25	Мн 121-2		2		2	1				
		9	1.400-15.Вып. 120-32	Мн 110-3		2		2	1				
		11	1.400-15.Вып. 810-09	Мн 80У	3	3	3	3	3	3	3	3	
		12	1.400-15.Вып. 140-08	Мн 128-3							1.29	1.09	п.м
				Детали									
Б.Ч.		17		ф14 AIII ГОСТ 5781-82 ℓ=1400						8			1.7кг
Б.Ч.		18		ф12 AIII ГОСТ 5781-82 ℓ=1800						8			1.6 кг

Привязан

Инв.№

ТП 902-1-74.83-КЖИ-2ПС66-4Ш

Лист 5

Инв.№подл. | Подпись и дата | Взам.инв.№

Формат	Зона	Поз.	Обозначение	Наименование	Кол. на исполн. 2ПС66-4Ш 17	18	Примечание
				Документация			
А3			902-1-74.83-КЖИ-ТТ1	Технические требования к изготовлению сборных железобетонных изделий			
А4			-2ПС66-4Ш-17, 2ПС66-4Ш-18 СБ	Сборочный чертеж			
А4			-ВМС	Выборка стали			
				Сборочные единицы			
			3.902.1-10.1.02.00.00-22	Панель стенов 2ПС66-4Ш			
		3	1.400-15.Вып. 110-01	Изделие закладное Мн 101-3	1		
		4	1.400-15.Вып. 150-0У	Мн 140-3		1	
		5	1.400-15.Вып. 140-20	Мн 130-3	0.85		п.м
		6	1.400-15.Вып. 120-44	Мн 112-3	2	3	

Привязан

Инв.№

ТП 902-1-74.83-КЖИ-2ПС66-4Ш

Лист 6

19186-02 26

Формат	Зона	Поз.	Обозначение	Наименование	Кол. на исполн. 2ПС66-4Ш								Примечание
					17	18							
		7	1.400-15. Б1. 120-50	Изделие закладное Мн113-3	1	1							
		10	1.400-15. Б1. 130-46	Мн 124-5		2							
		11	1.400-15. Б1. 810-03	Мн 80У	3	3							
		12	1.400-15. Б1. 140-08	Мн 128-3	1.09	0.36							п.м
		13	1.400-15. Б1. 140-26	Мн 131-3		0.78							п.м

Привязан

Инв. №

ТП902-1-74.83- Кжи-2ПС 66-4Ш

Лист 7

Инв. № подл.	Подпись и дата	Взам. инв. №

Привязан

Инв. №

ТП902-1-74.83- Кжи-

Лист 8

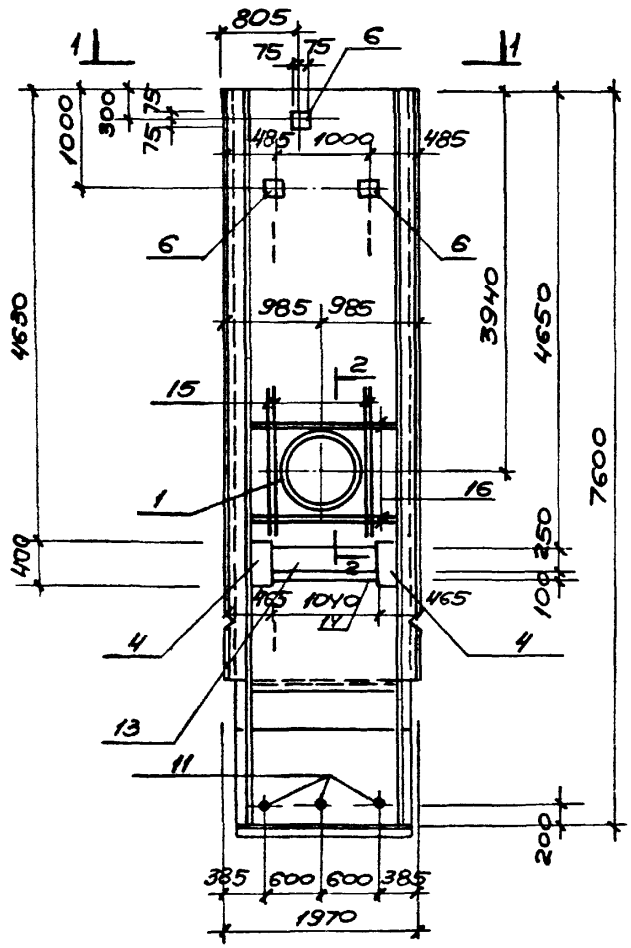

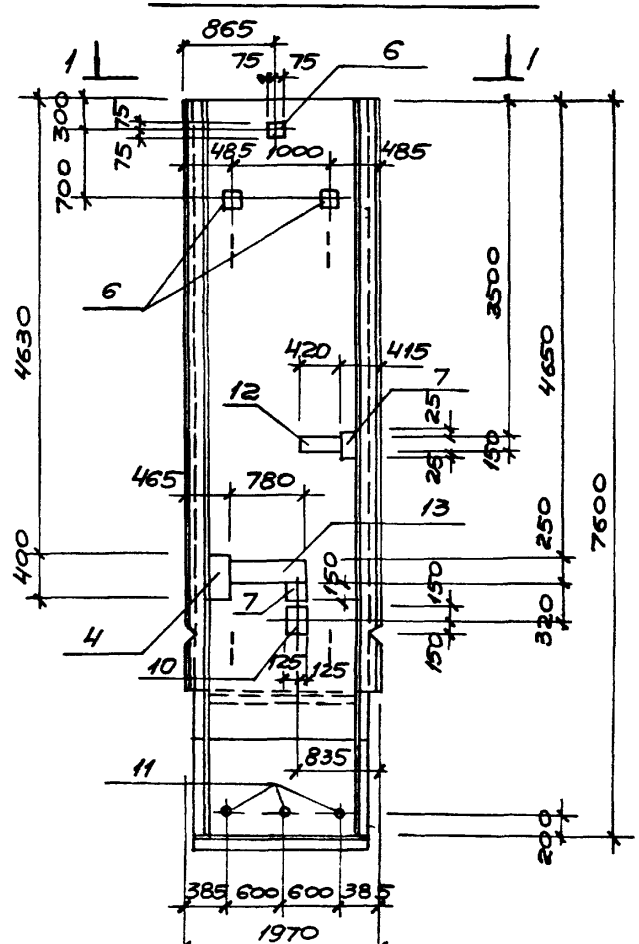

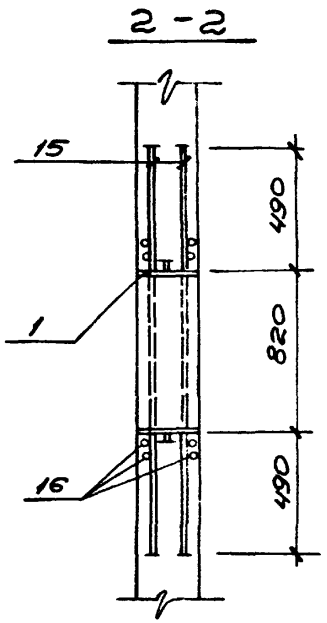

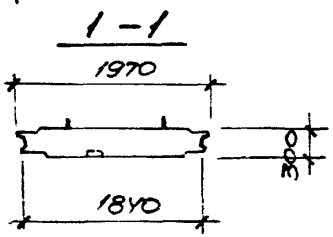

Остальное см серию 3.902.1-10 вып. 1.

Т.П. 902-1-74.83-кжи- 2ПС 66-4Ш - 01 2ПС 66-4Ш-02					
Панель стеновая 2ПС 66-4Ш-01 2ПС 66-4Ш-02 (Сборочный чертеж)	Стадия	Масса	Масштаб		
	Р	10.725 т	1:50		
	Лист	Листов 1			
	Госстрой СССР Союзводоканалниипроект Харьковский Водоканалпроект				

Привязан

Инв. №

Нач.отд.	Шейко	
Н.контр.	Власенко	
Рук. гр.	Кунцевич	
Ст.инж.	Шмандий	
Инжен.	Мирошникова	

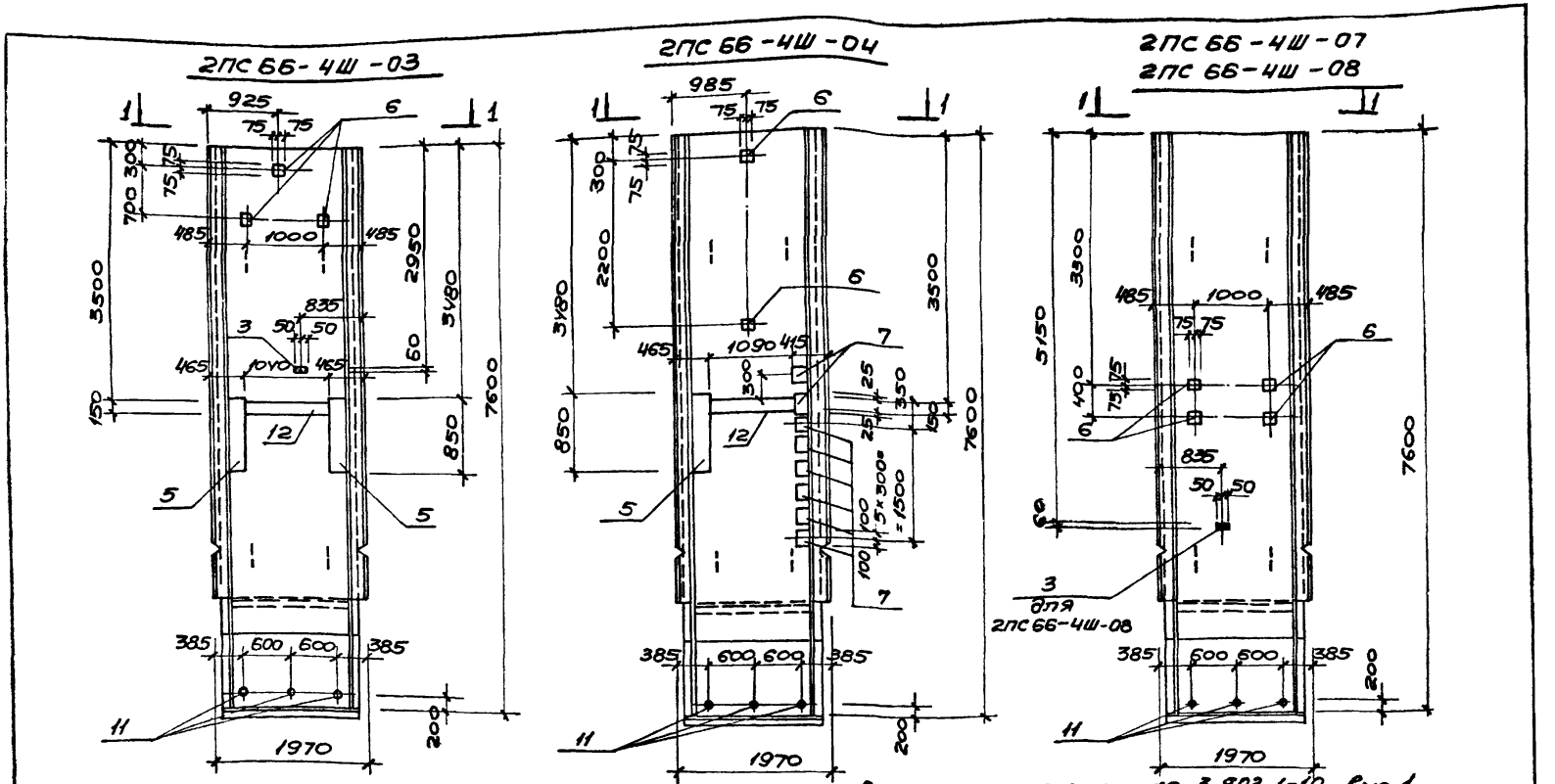

1 - 1

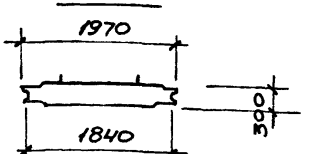

1. Остальное см. серию 3.902.1-10 вып. 1
2. Закладное изделие поз3 приварить к арматурной сетке панели.

Т.П. 902-1-74.83-кжи - 2ПС 66-4Ш-03, 2ПС 66-4Ш-04, 2ПС 66-4Ш-07, 2ПС 66-4Ш-08 СБ			
Панель стеновая 2ПС 66-4Ш-03, 2ПС 66-4Ш-04, 2ПС 66-4Ш-07, 2ПС 66-4Ш-08 (Сборочный чертеж)	Стадия	Масса	Масштаб
	Р	10.725 т	1:50
	Лист	Листов 1	
Привязан:	Нач. отд.	Шейко	
	Н. контр.	Власенко	
	Рук. гр.	Кунцевич	
	Ст. инж.	Шмандий	
Инв. №	Инжен.	Мирошникова	

Госстрой СССР
Союзводоканалниипроект
Харьковский
ВОДОКАНАЛПРОЕКТ

19186-02 29

2ПС66-4Ш-05

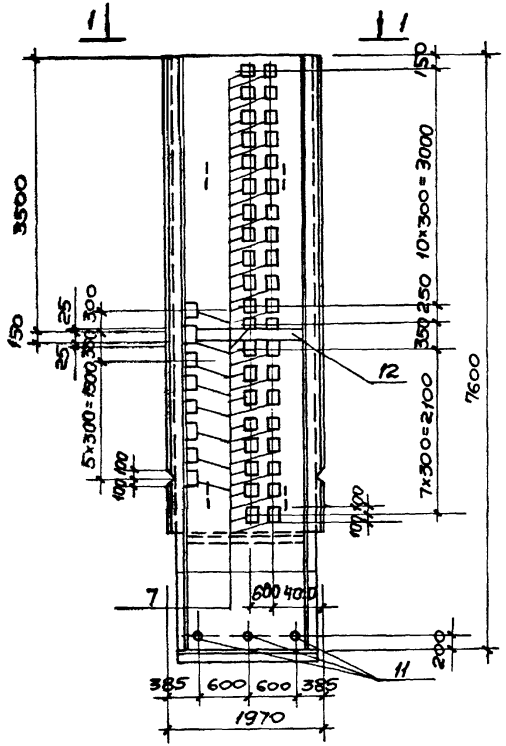

2ПС 66-4Ш-15

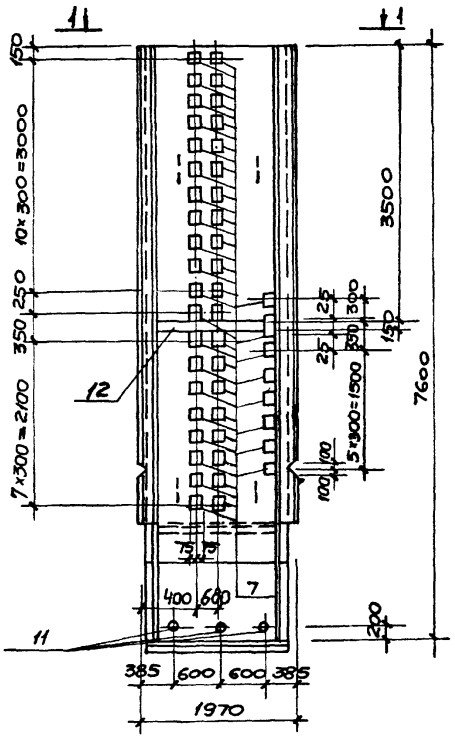

Остальное см серию 3.902.1-10 вып.1

1-1

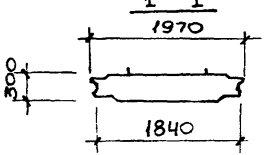

Т.П. 902-1-74.83-КЖИ-2ПС66-4Ш-05 2ПС66-4Ш-15 СБ							
Панель стеновая 2ПС66-4Ш-05 2ПС66-4Ш-15 (Сборочный чертеж)	Стадия	Масса	Масштаб				
	Р	10.725 т	1:50				
	Лист	Листов 1					
	Госстрой СССР Союзводоканалниипроект Харьковский Водоканалпроект						
Привязан:	Нач.отд.	Шейко					
	Н.контр.	Власенко					
	Рук.гр.	Кунцевич					
	Ст.инж.	Шмандий					
Инв.№	Инжен.	Болотинская					

19186-02 30

2ПС 66 -4Ш -06

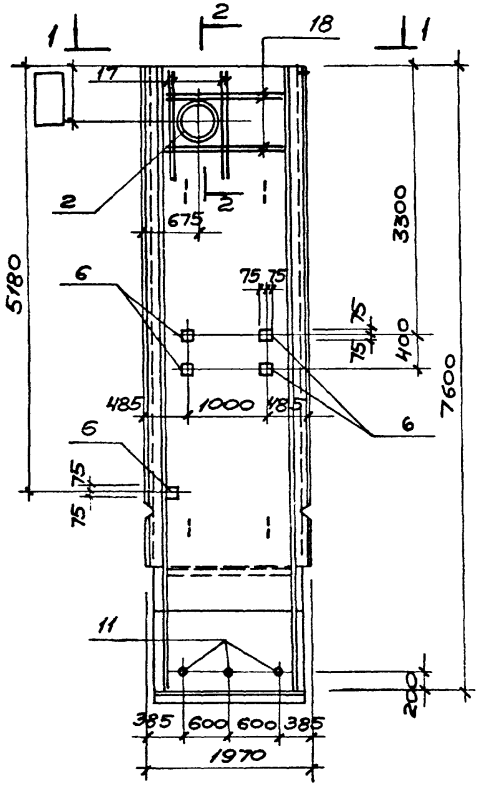

1-1

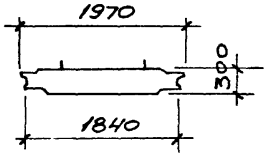

2ПС 66 - 4Ш - 14

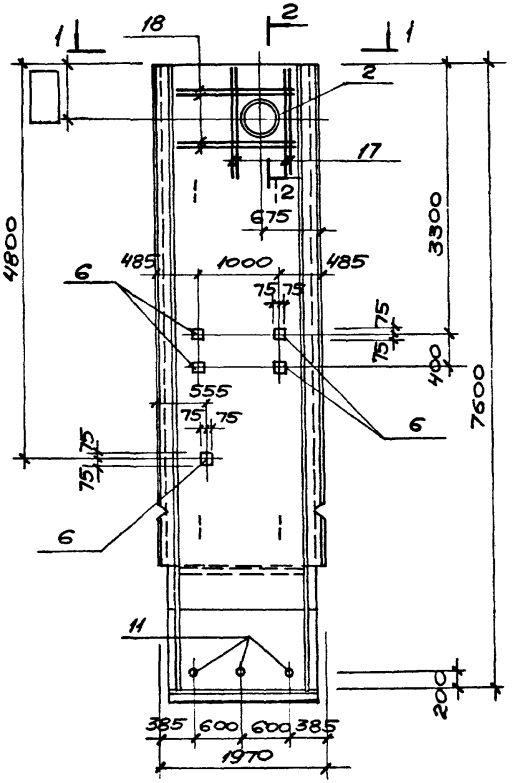

2 - 2

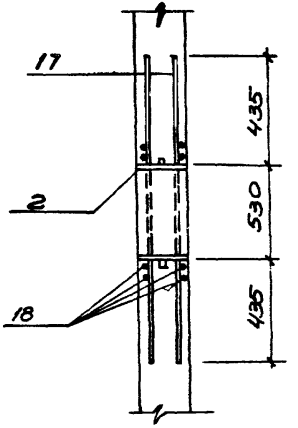

Остальное см серию 3.902.1-10 Вып. 1.

Привязан:			
	Нач.отд	Шейко	
	Н.контр	Власенко	
	Рук.гр	Кунцевич	
	Ст.инж	Шмандий	
	Инжен	Мирошникова	
Инв.№			

Т.П.902-1-74.83 -КЖИ- 2ПС66-4Ш -06
2ПС66 - 4Ш -14 СВ

Панель стеновая
2ПС66-4Ш-06
2ПС66-4Ш-14
(Сборочный чертеж)

Стадия	Масса	Масштаб
Р	10,725 т	1:50 1:20
Лист	Листов 1	

Госстрой СССР
Союзводоканалпроект
Харьковский
ВОДОКАНАЛПРОЕКТ

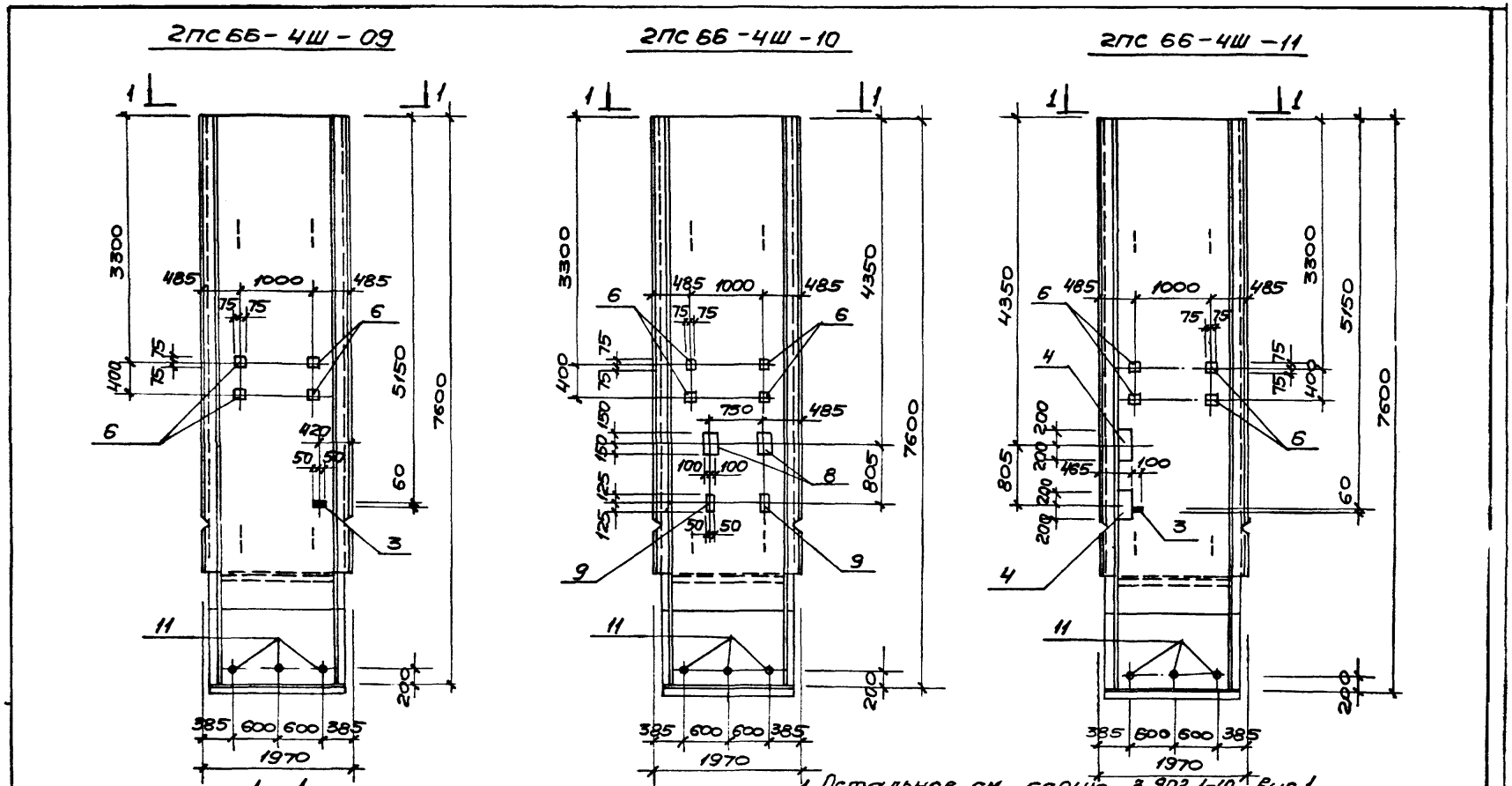

1. Остальное см серию 3.902.1-10 вып 1
2. Закладное изделие поз 3 приварить к арматурной сетке панели.

Т.П. 902-1-74.83-кжи - 2ПС 66-4Ш-09, 2ПС 66-4Ш-10 СБ, 2ПС 66-4Ш-11				
Панель стеновая 2ПС 66-4Ш-09, 2ПС 66-4Ш-10, 2ПС 66-4Ш-11 (Сборочный чертеж)	Стадия	Масса	Масштаб	
	Р	10.725 т	1:50	
	Лист	Листов 1		
Нач.отд. Шейко				
Н.контр. Власенко				
Рук.гр. Кунцевич				
Ст.инж. Шмандий				
Инж.ен. Мирошникова				

Привязан:

Инв. N

Госстрой СССР
Союзводоканалпроект
Харьковский
ВОДОКАНАЛПРОЕКТ

19186-02 32

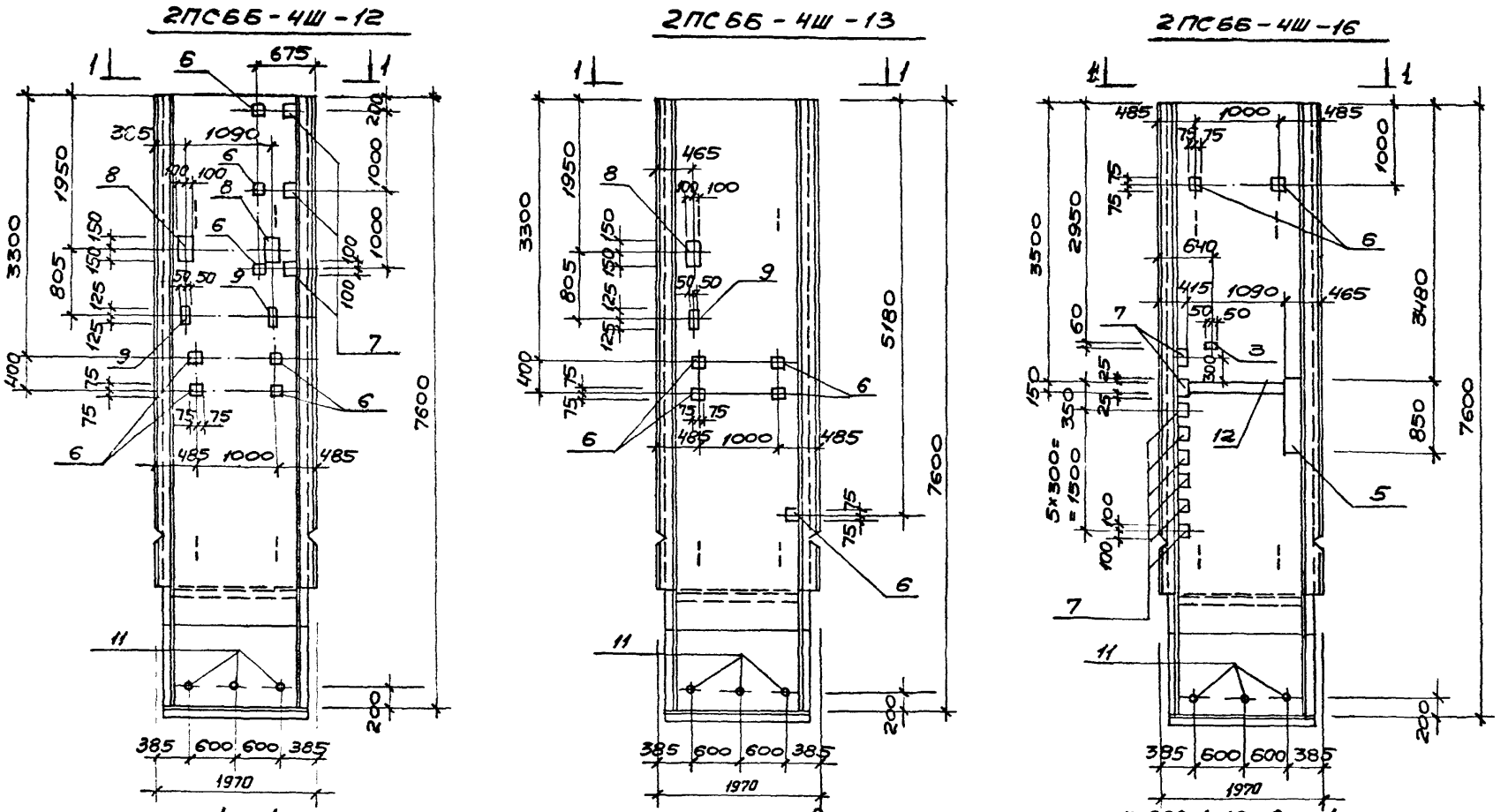

1. Остальное см серию 3.902.1-10 вып. 1.
2. Закладное изделие поз.3 приварить к арматурной сетке панели

Т.П. 902-1-74.83-Кжи- 2ПС66-4Ш-12, 2ПС66-4Ш-13, 2ПС66-4Ш-16 СБ						
Панель стеновая 2ПС66-4Ш-12, 2ПС66-4Ш-13, 2ПС66-4Ш-16 (Сборочный чертеж)	Стадия	Масса	Масштаб			
	Р	10.725 т	1:50			
	Лист	Листов 1				
	Госстрой СССР Союзводоканалпроект Харьковский Водоканалпроект					
Нач.отд.	Шейко					
Н.контр.	Власенко					
Рук.гр.	Кунцевич					
Ст.инж.	Шмандий					
Инжен.	Мирошникова					
Привязан:						
Инв.№						

19186-02 33

2ПС66 - 4Ш - 17

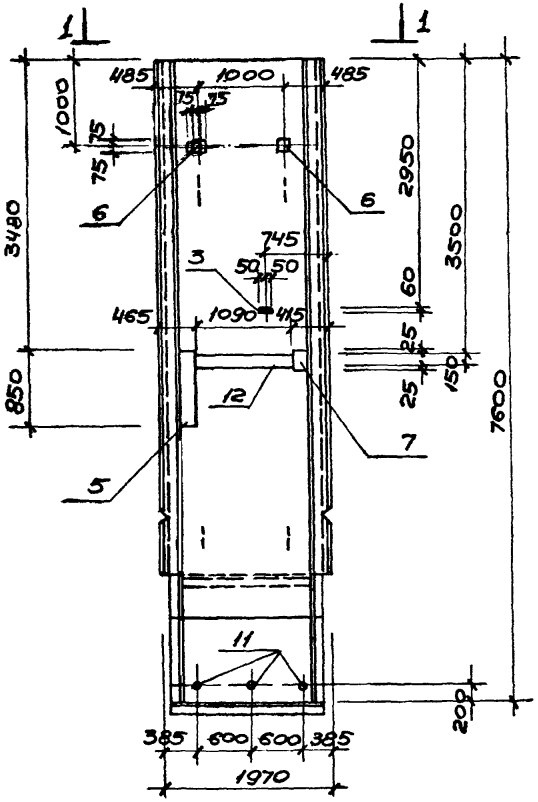

2ПС66 - 4Ш - 18

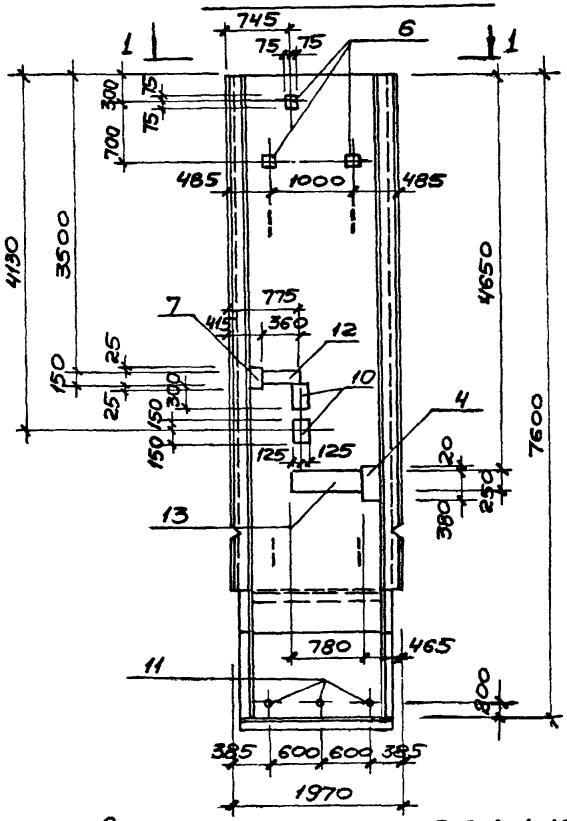

1 - 1

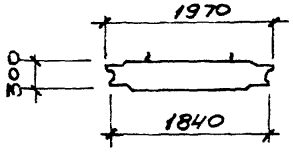

1. Остальное см серию 3.902.1-10 вып.1
2. Закладное изделие поз.3 приварить к арматурной сетке панели.

				Т.П. 902-1-74.83-КЖИ - 2ПС66-4Ш-17 2ПС66-4Ш-18			
				Панель стеновая 2ПС66-4Ш-17 2ПС66-4Ш-18 (Сборочный чертеж)	Стадия	Масса	Масштаб
					Р	10.725 т	1:50
Привязан:					Лист	Листов 1	
			Нач.отд. Шейко		Госстрой СССР Союзводоканалниипроект Харьковский ВОДОКАНАЛПРОЕКТ		
			Н.контр. Власенко				
			Рук.гр. Кунцевич				
			Ст.инж. Шмандий				
Инв.№			Инженер Мирошникова				

19186-12 34

Формат	Зона	Поз.	Обозначение	Наименование	Кол. на испол. 01	02	03	04	05	Примечание
				Документация						
А4			902-1-74.83 -КЖИ-ТТ1	Технические требования к изготовлению сборных железобетонных изделий						
А3			-1ПС66-2Ш-01СБ	Сборочный чертеж						
А3			-1ПС66-2Ш-02СБ	Сборочный чертеж						
А3			-1ПС66-2Ш-03СБ	Сборочный чертеж						
А3			-1ПС66-2Ш-04СБ	Сборочный чертеж						
А3			-1ПС66-2Ш-05СБ	Сборочный чертеж						
А3			-ВМС	Ведомость расхода стали						

Привязан

Инв. №

Нач. отд.	Шейко	
Гл. констр.	Власенко	
Рук. гр.	Кунцевич	
Ст. инж.	Шмандий	
Инженер	Мурашникова	

ТП 902-1-74.83-КЖИ-1ПС66-2Ш-01÷1ПС66-2Ш-05

Панель стеновая 1ПС66-2Ш-01÷1ПС66-2Ш-05

Стадия	Лист	Листов
Р	1	2

Госстрой СССР Союзводоканалпроект Росглавводоканалпроект

Инв. № подл. | Подпись и дата | Взам. инв. №

Формат	Зона	Поз.	Обозначение	Наименование	Кол. на испол. 01	02	03	04	05	Примечания
				Сборочные единицы						
			3.902.1-10.1.01.00.00-01	Панель стеновая 1ПС66-2Ш						
		1	3.901-5	Сальник Ду100 l=300				1		
		2	3.901-5	Сальник Ду 50 l=300		1	1		2	
		3	1.400-15. В1. 110-01	Изделие закладное Мн 101-3	1					
		4	1.400-15. В1. 150-44	Мн 140-3			2	4	1	
		5	1.400-15. В1. 140-20	Мн 130-3			0.85	0.85		п. м
		6	1.400-15. В1. 120-44	Мн 112-3	1				2	
		7	1.400-15. В1. 120-50	Мн 113-3	5	2	1	1	1	
		8	1.400-15. В1. 130-25	Мн 121-2		3	3	2	1	
		9	1.400-15. В1. 120-32	Мн 110-3		3	3	2	1	
		10	1.400-15. В1. 130-46	Мн 124-5	2	2	2		2	
		11	1.400-15. В1. 520	Мн 517		2.66	6.12	4.92	2.38	п. м
		12	1.400-15. В1. 140-08	Мн 128-3	1.29	1.14	1.09	1.09	1.29	п. м

19186-02 35

Привязан

Инв. №

ТП 902-1-74.83-КЖИ-1ПС66-2Ш-01÷1ПС66-2Ш-05 Лист 2

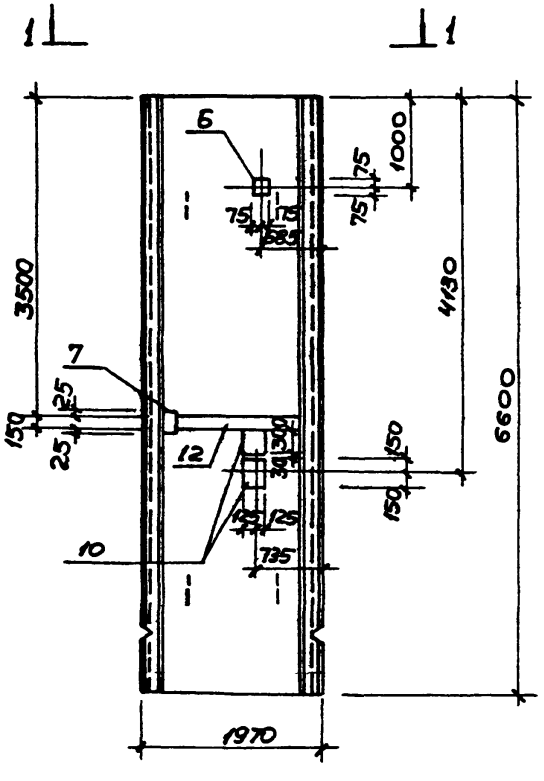

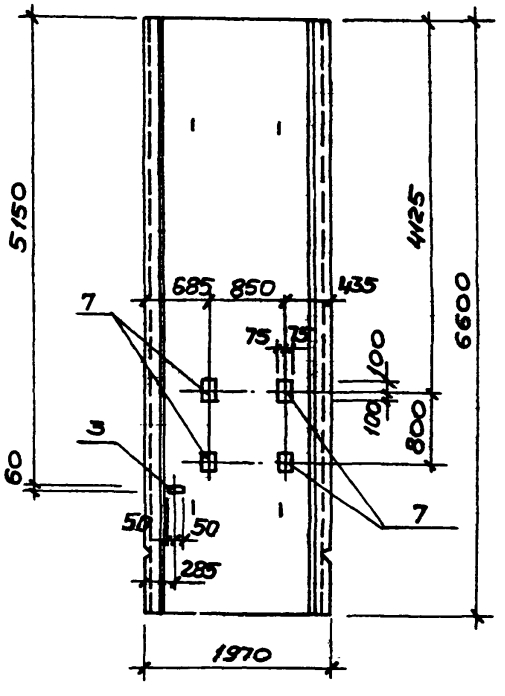

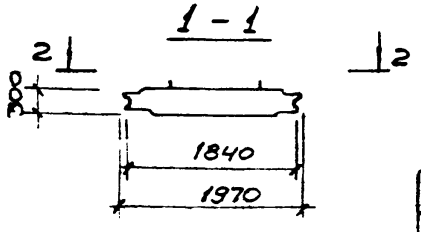

1. Остальное см серию 3.902.1-10 Вып.1
2. Закладное изделие поз. 3 приварить к арматурной сетке панели.

Привязан:				Т.П. 902-1-74.83-КЖИ- 1ПС66-2Ш-01 СБ			
				Панель стеновая 1ПС66-2Ш-01 (Сборочный чертеж)	Стадия	Масса	Масштаб
					Р	9.03 т	1:50
					Лист	Листов 1	
					Госстрой СССР Союзводоканалпроект Харьковский ВОДОКАНАЛПРОЕКТ		
Инв.№							
				Нач.отд. Шейко			
				Н.контр. Власенко			
				Рук.гр. Кунцевич			
				Ст.инж. Шмандий			
				Инж.ен. Мирошникова			

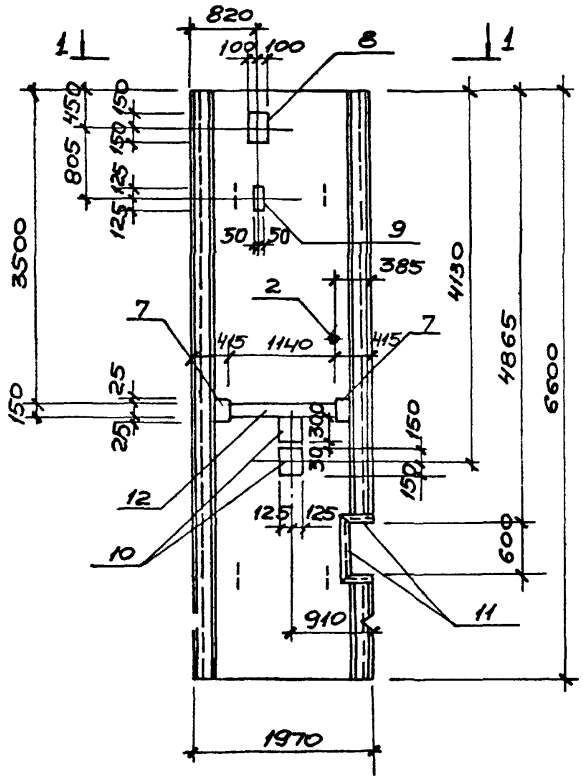

2-2

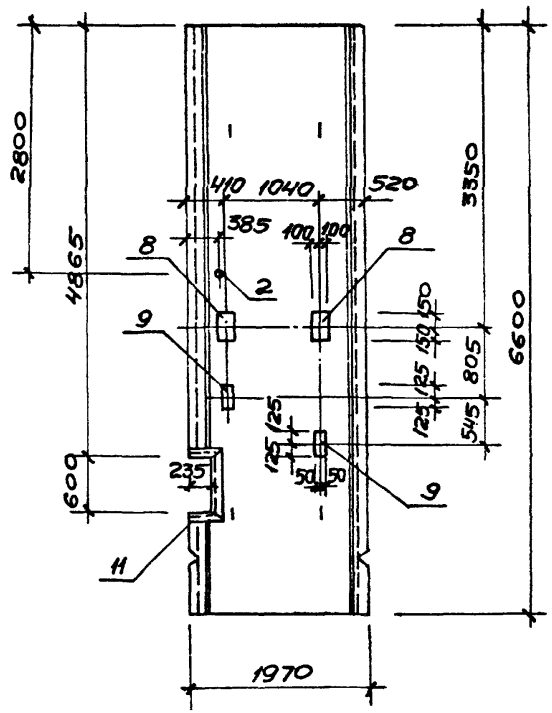

1-1

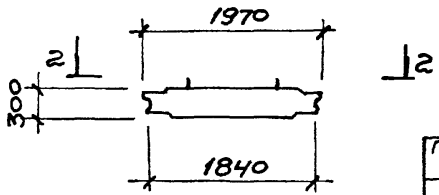

Остальное см серию 3.902.1-10 вып. 1.

Привязан:			
Инв.№			
Нач.отд.	Шейко		
Н.контр.	Власенко		
Рук.гр.	Кунцевич		
Ст.инж.	Шмандий		
Инжен.	Мирошников		

Т.П.902-1-74.83-КЖИ-1ПС66-2Ш-02 СБ

Панель стеновая 1ПС66-2Ш-02 (Сборочный чертеж)

Стадия	Масса	Масштаб
Р	9.03 т	1:50

Лист	Листов 61

Госстрой СССР Союзводоканалпроект Харьковский Водоканалпроект

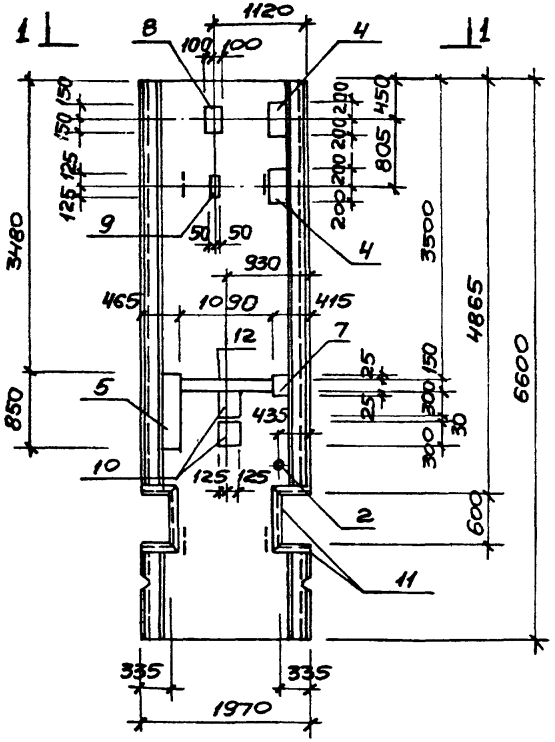

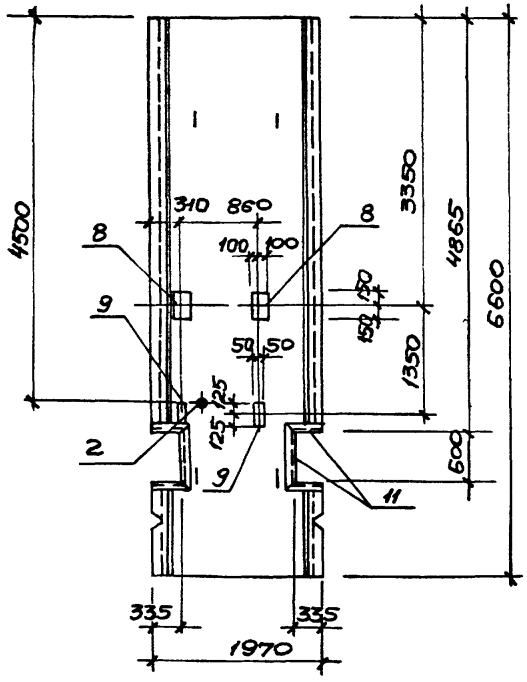

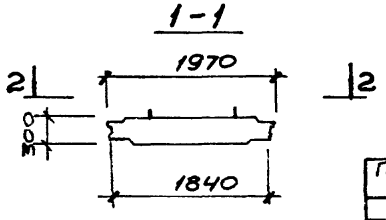

Остальное см. серию 3.902.1-10 Вып. 1

Привязан:				Т.П. 902-1-74.83-кжи-1ПС66-2Ш-03 СБ			
				Панель стеновая 1ПС66-2Ш-03 (Сборочный чертеж)	Стадия	Масса	Масштаб
					Р	9.03 т	1:50
					Лист	Листов 1	
					Госстрой СССР Газоводоканалниипроект Харьковский Водоканалпроект		
Инв. №							
			Нач. отд.	Шейко			
			Н. контр.	Власенко			
			Рук. гр.	Кунцевич			
			Ст. инж.	Шмандий			
			Инжен.	Мирошникова			

19186-02 38

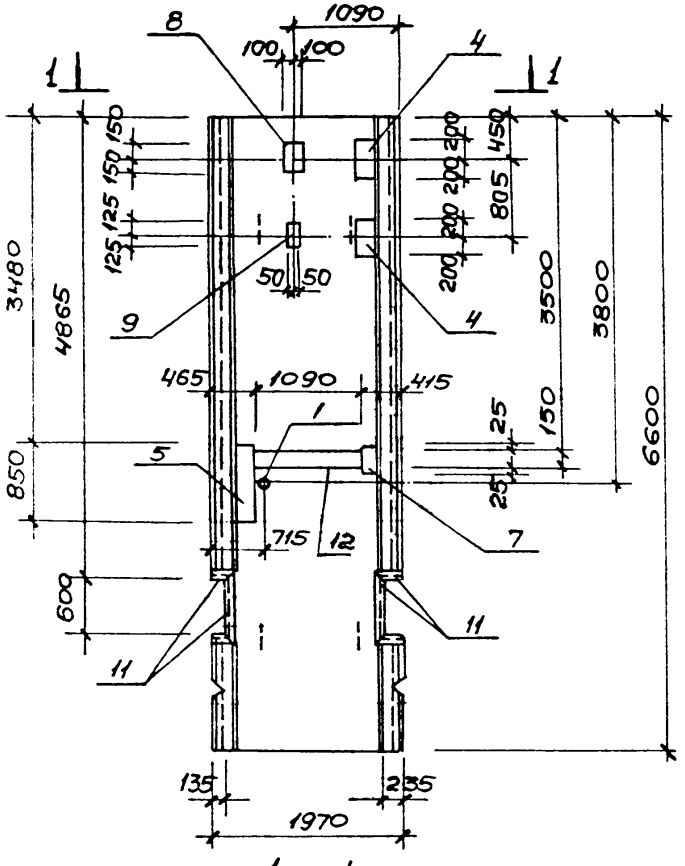

2 - 2

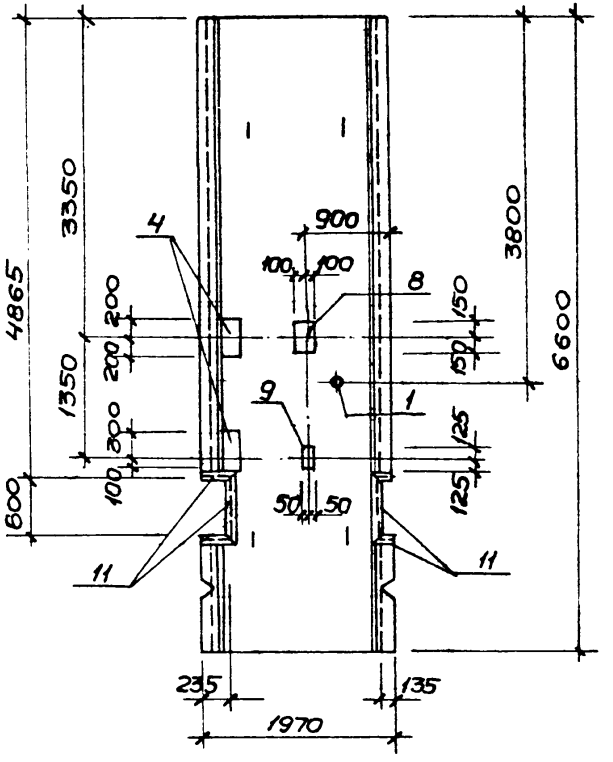

Остальное см серию 3.902.1-10 Вып. 1

1 - 1

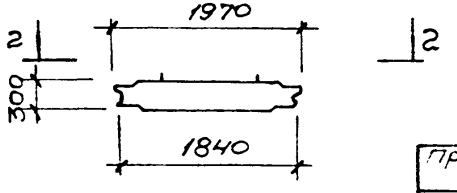

Привязан					
Нач. отд.	Шейко				
Н. контр.	Власенко				
Рук. гр.	Кунцевич				
Ст. инж.	Шмандий				
Инжен.	Крошилко				
ИНВ. №					

Т.П. 902-1-74.83 - КЖИ - 1ПС66-2Ш-04 СБ

Панель стеновая 1ПС66-2Ш-04 (Сборочный чертеж)

Стадия	Масса	Масштаб
Р	9.03 т	1:50
Лист	Листов 1	

Госстрой СССР Союзводоканалпроект Харьковский ВОДОКАНАЛПРОЕКТ

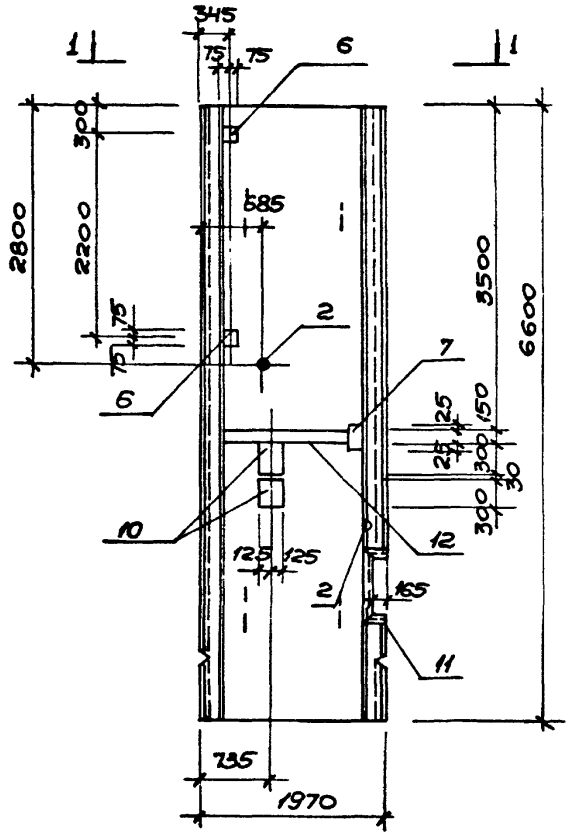

2 - 2

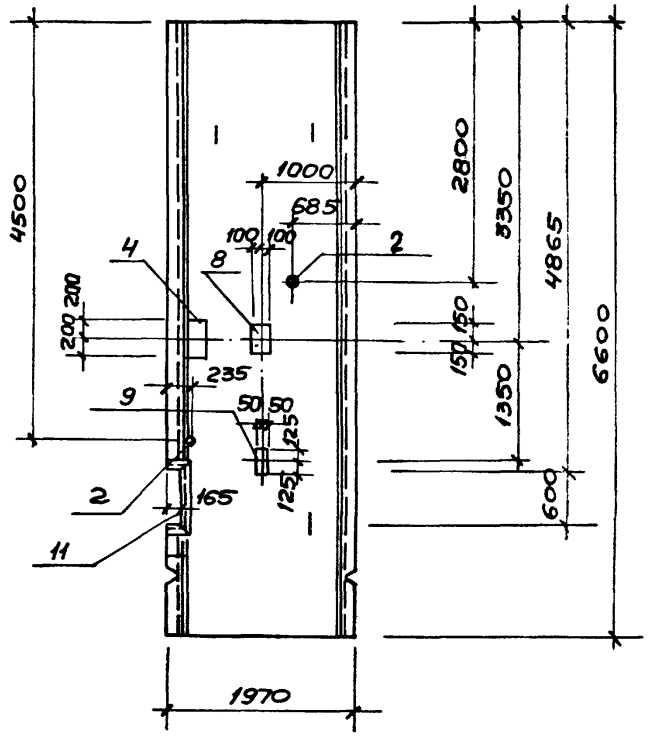

Остальное см. серию 3.902.1-10 вып.1

1 - 1

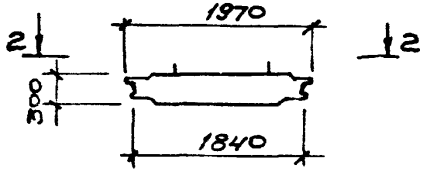

Т.П.902-1-74.83-кжи-1ПС66-2Ш-05 СБ							
Панель стеновая 1ПС66-2Ш-05 (Сборочный чертеж)				Стадия	Масса	Масштаб	
				Р	9.03 т	1:50	
				Лист		Листов 1	
Привязан:	Нач отд.	Шейко		Госстрой СССР Союзводоканалниипроект Харьковский ВОДОКАНАЛПРОЕКТ			
	Н.контр.	Власенко					
	Рук.гр.	Кунцевич					
	Ст.инж.	Шмандий					
Инв. №	Инжен.	Мирошникова					

19186-02 40

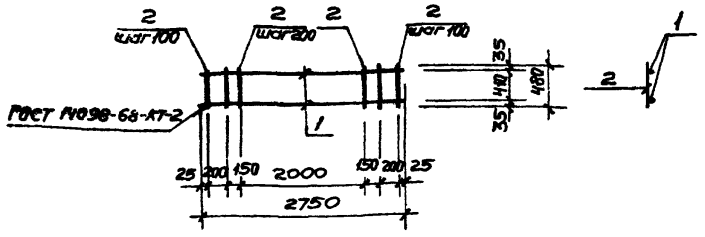

Формат	Зона	Поз.	Обозначение	Наименование	Кол.	Прим.
				Документация		
А4			902-1-74.83 -КЖИ-ТТ2	Технические требования		
				Детали		
Б4		1		ф16 AIII ГОСТ 5781-82 ℓ=2750	2	4,4 кг
Б4		2		ф6 AI ГОСТ 5781-82 ℓ=480	17	0,1 кг

Привязан

Инв. №

Нач. отд.	Шейко	
Н. контр.	Власенко	
Рук. гр.	Кунцевич	
Ст. инж.	Шмандий	
Инж.	Литвиненко	

ТП 902-1-74.83 -КЖИ-КР1

Каркас плоский КР1

Стадия	Масса	Масштаб
Р	10,5 кг	1:50
Лист	Листов 1	

Госстрой СССР Союзводоканалниипроект Харьковский водоканалпроект

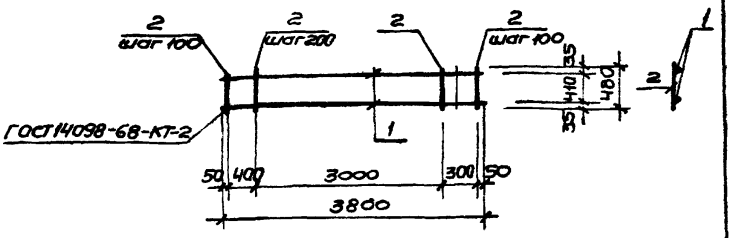

Формат	Зона	Поз.	Обозначение	Наименование	Кол.	Прим.
				Документация		
А4			902-1-74.83 -КЖИ-ТТ2	Технические требования		
				Детали		
Б4		1		ф16 AIII ГОСТ 5781-82 ℓ=3800	2	5,1 кг
Б4		2		ф6 AI ГОСТ 5781-82 ℓ=480	23	0,1 кг

Привязан

Инв. №

Инв. № подл. | Подпись и дата | Взам. инв. №

Нач. отд.	Шейко	
Н. контр.	Власенко	
Рук. гр.	Кунцевич	
Ст. инж.	Шмандий	
Инженер	Литвиненко	

ТП 902-1-74.83 - КЖИ-КР2

Каркас плоский КР 2

Стадия	Масса	Масштаб
Р	14,5 кг	1:50
Лист	Листов 1	

Госстрой СССР Союзводоканалниипроект Харьковский водоканалпроект

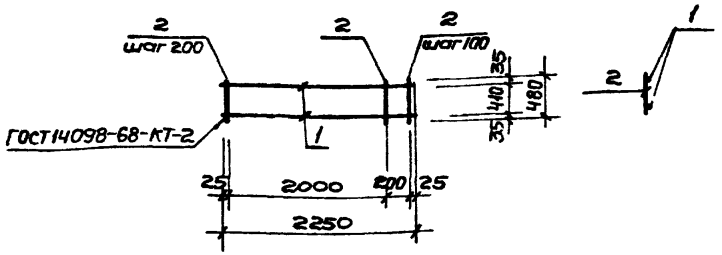

Формат	Зона	Поз.	Обозначение	Наименование	Кол.	Прим.
				Документация		
А4			902-1-74.83-КЖИ-ТТ2	Технические требования		
				Детали		
Б4		1		ф 15 А III ГОСТ 5781-82 ℓ=2250	2	3,6 кг
Б4		2		ф 6 А I ГОСТ 5781-82 ℓ=480	13	0,1 кг

Привязан:

Инв. №

ТП 902-1-74.83 -КЖИ -КР3

Каркас плоский КР3

Стадия	Масса	Масштаб
Р	8,5 кг	1:50

Нач. отд.	Шейко	
Н. контр.	Власенко	
Рук. гр.	Кунцевич	
Ст. инж.	Шпанский	
Инженер	Литвиненко	

Госстрой СССР Союзводоканалпроект Харьковский Водоканалпроект

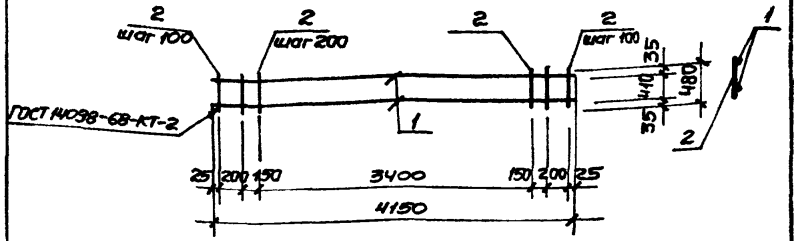

Формат	Зона	Поз.	Обозначение	Наименование	Кол.	Прим.
				Документация		
А4			902-1-74.83-КЖИ-ТТ2	Технические требования		
				Детали		
Б4		1		ф 16 А III ГОСТ 5781-82 ℓ=4150	2	6,64 кг
Б4		2		ф 16 А I ГОСТ 5781-82 ℓ=480	24	0,1 кг

Привязан:

Инв. № подл. | Подп. и дата | Взам. инв. №

ТП 902-1-74.83 -КЖИ- КР4

Каркас плоский КР4

Стадия	Масса	Масштаб
Р	13,28 кг	1:50

Нач. отд.	Шейко	
Н. контр.	Власенко	
Рук. гр.	Кунцевич	
Ст. инж.	Шпанский	
Инженер	Литвиненко	

Госстрой СССР Союзводоканалпроект Харьковский Водоканалпроект

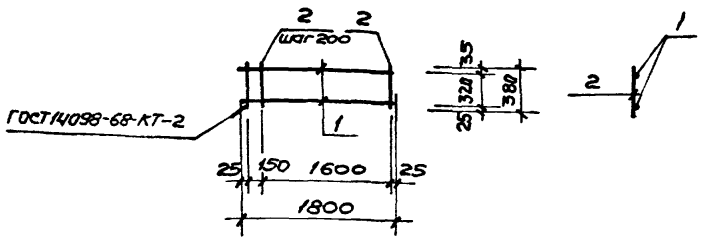

Формат	Зона	Поз.	Обозначение	Наименование	Кол.	Примеч.
				Документация		
А4			902-1-74.83 - КЖИ-ТТ2	Технические требования		
				Детали		
БУ		1		ф16АIII ГОСТ 5781-82 ℓ=1800	2	2,9 кг
БУ		2		ф6АI ГОСТ 5781-82 ℓ=380	10	0,1 кг

Привязан:

Инв. №

ТП 902-1-74.83 - КЖИ-КР5

Каркас плоский КР5

Стадия	Масса	Масштаб
Р	6,8 кг	1:50

Лист | Листов 1

Госстрой СССР Союзводоканалниипроект Харьковский Водоканалпроект

Нач. отд.	Шей	
Н. контр.	Власенко	
Рук. гр.	Кунцевич	
Ст. инж.	Шмандий	
Инжен.	Литвиненко	

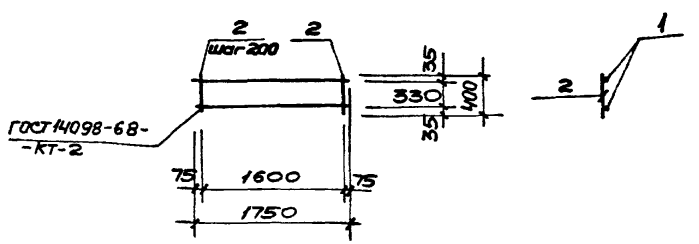

Формат	Зона	Поз.	Обозначение	Наименование	Кол.	Примеч.
				Документация		
А4			902-1-74.83 - КЖИ-ТТ2	Технические требования		
				Детали		
БУ		1		ф16АIII ГОСТ 5781-82 ℓ=1750	2	2,9 кг
БУ		2		ф6АI ГОСТ 5781-82 ℓ=400	9	0,1 кг

Привязан:

Инв. № подл. | Подпись и дата | Взам. инв. №

Инв. №

ТП 902-1-74.83 - КЖИ-КР6

Каркас плоский КР6

Стадия	Масса	Масштаб
Р	6,7 кг	1:50

Лист | Листов 1

Госстрой СССР Союзводоканалниипроект Харьковский Водоканалпроект

Нач. отд.	Шейко	
Н. контр.	Власенко	
Рук. гр.	Кунцевич	
Ст. инж.	Шмандий	
Инжен.	Литвиненко	

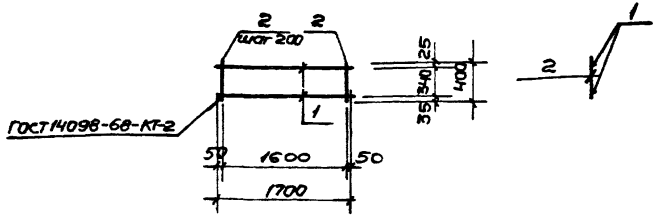

Формат	Зона	Поз.	Обозначение	Наименование	Кол.	Прим.
				Документация		
А4			902-1-74.83 -КЖИ-ТТ2	Технические требования		
				Детали		
Б4		1		ф12АIII ГОСТ 5781-82 ℓ=1700	2	1,5 кг
Б4		2		ф6АI ГОСТ 5781-82 ℓ=400	9	0,1 кг

Привязан:

Инв. №

Нач. отд.	Шейко	
Н. контр.	Власенко	
Рук. гр.	Кунцевич	
Ст. инж.	Штандий	
Инж.	Литвиненко	

ТП 902-1-74.83 -КЖИ-КР7

Каркас плоский КР7

Стадия	Масса	Масштаб
Р	3,9 кг	1:50
Лист	Листов	

Госстрой СССР Союзводоканалпроект Харьковский Водоканалпроект

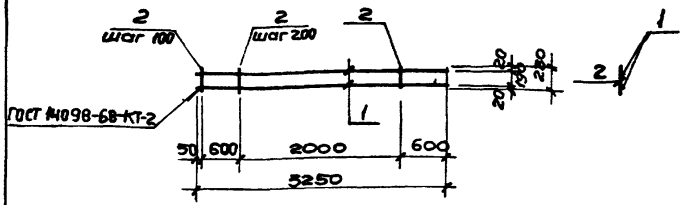

Формат	Зона	Поз.	Обозначение	Наименование	Кол.	Прим.
				Документация		
А4			902-1-74.83 - КЖИ-ТТ2	Технические требования		
				Детали		
Б4		1		ф16АIII ГОСТ 5781-82 ℓ=3250	2	5,2 кг
Б4		2		ф8АI ГОСТ 5781-82 ℓ=230	17	0,1 кг

Привязан:

Инв. №

Взам. инв. № | Подпись и дата | Инв. № подл.

Нач. отд.	Шейко	
Н. контр.	Власенко	
Рук. гр.	Кунцевич	
Ст. инж.	Штандий	
Инженер	Литвиненко	

ТП 902-1-74.83 -КЖИ-КР8

Каркас плоский КР8

Стадия	Масса	Масштаб
Р	12,1 кг	1:50
Лист	Листов	

Госстрой СССР Союзводоканалпроект Харьковский Водоканалпроект

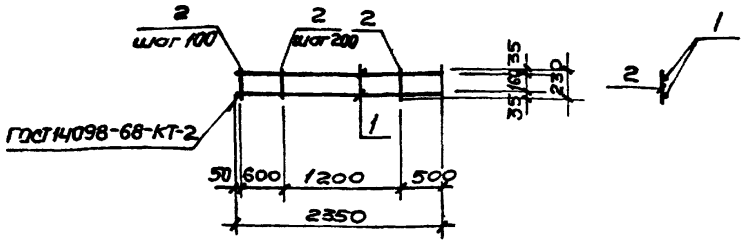

Формат	Зона	Поз.	Обозначение	Наименование	Кол.	Прим.
				Документация		
А4			902-1-74.83-КЖИ-ТТ2	Технические требования		
				Детали		
Б4		1		ф16АIII ГОСТ 5781-82 ℓ=2350	2	3,8 кг
Б4		2		ф8АI ГОСТ 5781-82 ℓ=230	13	0,1 кг

Привязан:

Инв. №

ТП 902-1-74.83 -КЖИ-КР9

Каркас плоский КР9

Стадия	Масса	Масштаб
Р	8,9 кг	1:50
Лист	Листов	

Госстрой СССР Союзводоканалпроект Харьковский Водоканалпроект

Нач. отд.	Шейко	
Н. контр.	Власенко	
Рук. гр.	Кунцевич	
Ст. инж.	Штандий	
Инженер	Литвиненко	

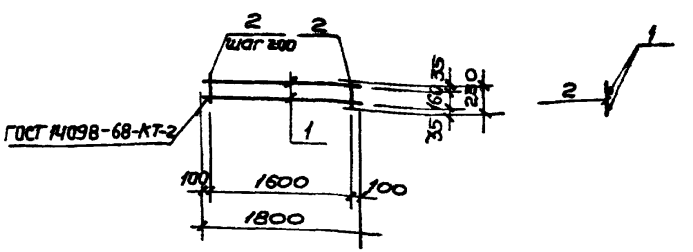

Формат	Зона	Поз.	Обозначение	Наименование	Кол.	Прим.
				Документация		
А4			902-1-74.83-КЖИ-ТТ2	Технические требования		
				Детали		
Б4		1		ф16АIII, ГОСТ 5781-82 ℓ=1800	2	2,9 кг
Б4		2		ф6АI ГОСТ 5781-82 ℓ=230	9	0,05 кг

Привязан:

Инв. № подл. | Подпись и дата | Взам. инв. №

Инв. №

ТП 902-1-74.83 -КЖИ-КР10

Каркас плоский КР10

Стадия	Масса	Масштаб
Р	6,3 кг	1:50
Лист	Листов	

Госстрой СССР Союзводоканалпроект Харьковский Водоканалпроект

Нач. отд.	Шейко	
Н. контр.	Власенко	
Рук. гр.	Кунцевич	
Ст. инж.	Штандий	
Инженер	Литвиненко	

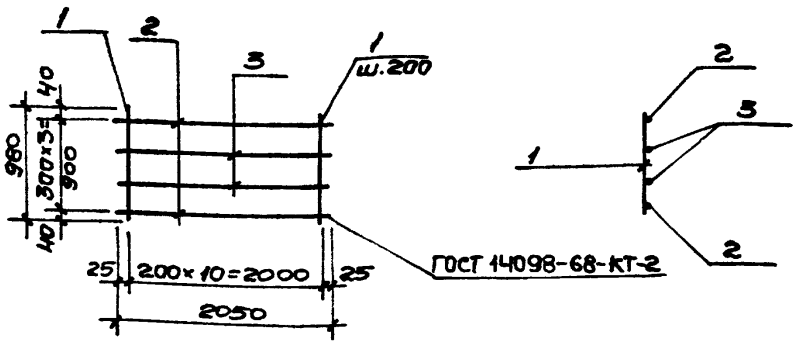

Формат	Зона	Поз.	Обозначение	Наименование	Кол.	Примечание
				Документация		Масса ед. кг
А4			902-1-74.83 -КЖИ-ТТ2	Технические требования		
				Детали		
Б4		1		Ф6 А I ГОСТ 5781-82 ℓ=980	11	0,22
Б4		2		Ф16 А III ГОСТ 5781-82 ℓ=2050	2	3,24
Б4		3		Ф10 А III ГОСТ 5781-82 ℓ=2050	2	1,26

Привязан

Инв. №

Нач. отд.	Шейко	
Н. контр.	Власенко	
Рук. гр.	Кунцевич	
Ст. инж.	Шмандий	
Ст. техн.	Чурилова	

ТП 902-1- 74.83 -КЖИ-КР 11

Каркас плоский КР 11

Стадия	Масса	Масштаб
Р	11,42кг	

Лист | Листов

Госстрой СССР
Союзводоканалниипроект
Харьковский
Водоканалпроект

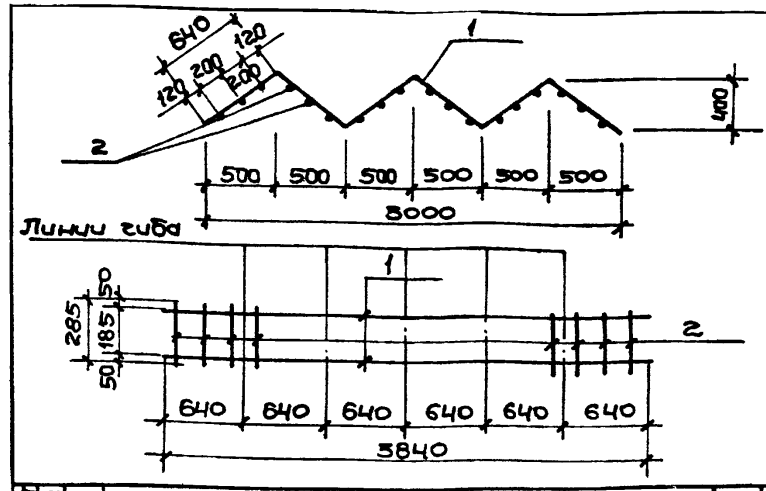

Формат	Зона	Поз.	Обозначение	Наименование	Кол.	Примечание
				Документация		Масса ед. кг
А4			902-1-74.83 - КЖИ-ТТ2	Технические требования		
				Детали		
Б4		1		Ф10 А I ГОСТ 5781-82 ℓ=3840	2	2,37
Б4		2		Ф10 А I ГОСТ 5181-82 ℓ=285	18	0,175

Привязан

Инв. №

Нач. отд.	Шейко	
Гл. спец.	Власенко	
Рук. гр.	Кунцевич	
Ст. инж.	Литвинов	
Инж.	Болотинская	

ТП 902-1- 74.83-КЖИ-КР 12

Каркас плоский КР 12

Стадия	Масса	Масштаб
Р	7,9кг	

Лист | Листов

Госстрой СССР
Союзводоканалниипроект
Харьковский
Водоканалпроект

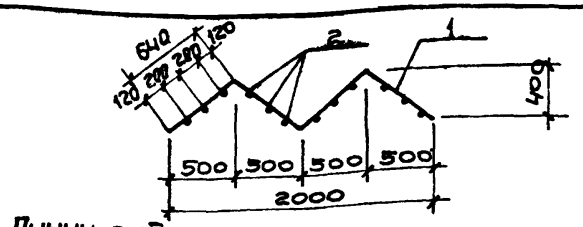

Линии гиба

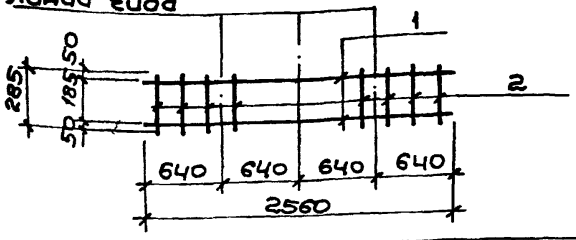

Формат	Зона	Поз.	Обозначение	Наименование	Кол.	Примечание
				Документация		Масса ед., кг
А4			902-1-74.83 -КЖИ-ТТ2	Технические требования		
				Детали		
Бч		1		ф10 AI ГОСТ 5781-82 ℓ=2560	2	1,52
Бч		2		ф10 AI ГОСТ 5781-82 ℓ=285	12	0,175

Привязан:

Инв.№

ТП 902-1-74.83-КЖИ-КР13

Каркас плоский КР13

Стадия	Масса	Масштаб
Р	5,25 кг	

Лист | Листов

Госстрой СССР Союзводоканалпроект Харьковский Водоканалпроект

Нач.отд.	Шейко	
Гл.спец.	Власенко	
Рук. гр.	Кунцевич	
Ст.инж.	Литвинов	
Инж.	Болотинская	

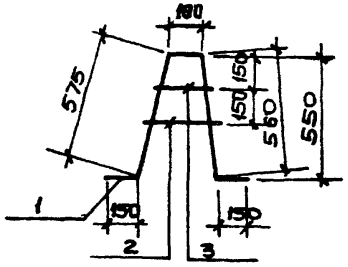

Формат	Зона	Поз.	Обозначение	Наименование	Кол.	Примечание
						Масса ед., кг
				Документация		
А4			902-1-74.83-КЖИ-ТТ2	Технические требования		
				Детали		
Бч		1		ф16 AIII ГОСТ 5781-82 ℓ=1535	1	2,43
Бч		2		ф12 AIII ГОСТ 5781-82 ℓ=200	1	0.18
Бч		3		ф12 AIII ГОСТ 5781-82 ℓ=150	1	0,13

Взам.инв.№ | Подпись и дата | Инв.№ подл.

Привязан

Инв.№

ТП 902-1-74.83-КЖИ-КР14

Каркас плоский КР14

Стадия	Масса	Масштаб
Р	2,74 кг	

Лист | Листов

Госстрой СССР Союзводоканалпроект Харьковский Водоканалпроект

Нач.отд	Шейко	
Гл.спец	Власенко	
Рук.гр.	Кунцевич	
Ст.инж.	Литвинов	
Инж.	Болотинская	

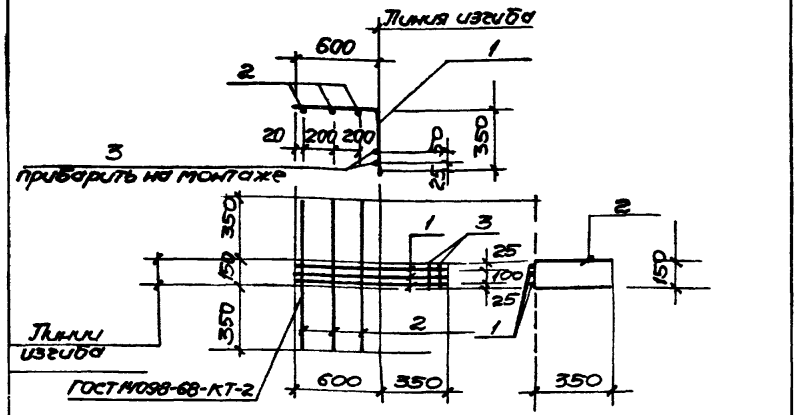

Формат	Зона	Поз.	Обозначение	Наименование	Кол.	Прим.
				Документация		
А4			902-1-74.83-КЖИ-ТТ2	Технические требования		
				Детали		
БУ		1		ф12AIII ГОСТ 5781-82 ℓ=850	3	0,9кг
БУ		2		ф6AI ГОСТ 5781-82 ℓ=850	3	0,2кг
БУ		3		ф6AI ГОСТ 5781-82 ℓ=150	2	0,1кг

Привязан:

Инв. №

ТП 902-1-74.83-КЖИ-С1

Арматурная сетка С1

Стадия	Масса	Масштаб
Р	3,5 кг	б/ч

Лист	Листов

Госстрой СССР Союзводоканалниипроект Горьковский Водоканалпроект

Нач.отд.	Шейко	
Н.контр.	Власенко	
Рук.гр.	Кунцевич	
Ст.инж.	Штандель	
Инж.	Литвиненко	

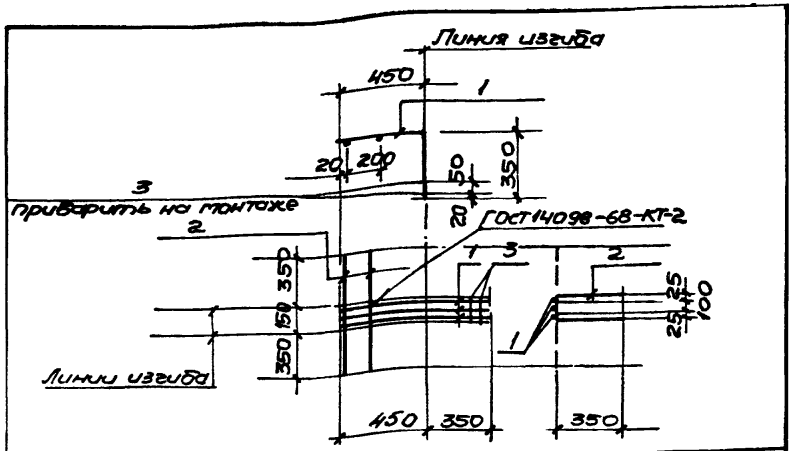

Формат	Зона	Поз.	Обозначение	Наименование	Кол.	Прим.
				Документация		
А4			902-1-74.83-КЖИ-ТТ2	Технические требования		
				Детали		
БУ		1		ф12AIII ГОСТ 5781-82 ℓ=800	3	0,8 кг
БУ		2		ф6AI ГОСТ 5781-82 ℓ=850	2	0,2кг
БУ		3		ф6AI ГОСТ 5781-82 ℓ=150	2	0,1кг

Привязан:

Инв. №

Инв. № подл. | Подпись и дата | Взам. инв. №

ТП 902-1-74.83-КЖИ-С2

Арматурная сетка С2

Стадия	Масса	Масштаб
Р	3,0 кг	б/м

Лист	Листов

Госстрой СССР Союзводоканалниипроект Горьковский Водоканалпроект

Нач.отд.	Шейко	
Н.контр.	Власенко	
Рук.гр.	Кунцевич	
Ст.инж.	Штандель	
Инж.	Литвиненко	

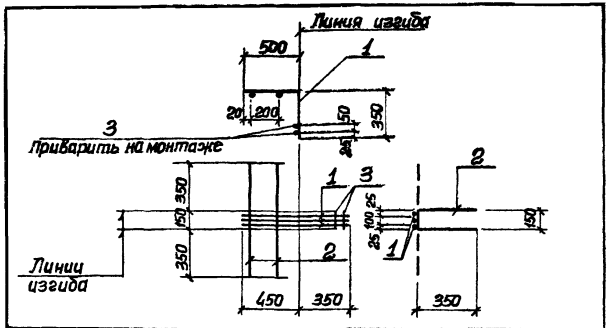

Формат	Зона	Поз.	Обозначение	Наименование	Кол.	Прим.
				Документация		
А4			902-1-74.83-КЖИ-ТТ2	Технические требования		
				Детали		
Б.Ч.		1		ф12АIII ГОСТ 5781-82, ℓ=850	3	0,8 кг
Б.Ч.		2		ф6АI ГОСТ 5781-82 ℓ=850	2	0,2 кг
Б.Ч.		3		ф6АI ГОСТ 5781-82, ℓ=150	2	0,1 кг.

Привязан

Инв. №

ТП 902-1-74.83-КЖИ-СЗ

Арматурная сетка СЗ.

Стадия	Масса	Масштаб
Р	3,0 кг	б/м.
Лист	Листов 1	

Госстрой СССР Союзводоканалпроект Харьковский Водоканалпроект

Нач.отд.	Шейко	
Н.контр.	Власенко	
Рук.гр.	Кунцевич	
Ст.инж.	Шманай	
Инженер.	Латвиненко	

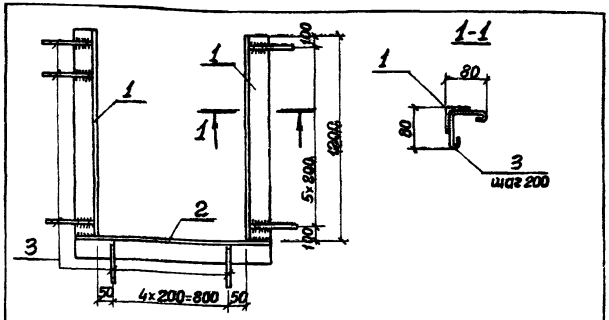

Формат	Зона	Поз.	Обозначение	Наименование	Кол.	Примеч.
				Документация		
А4			902-1-74.83-КЖИ-ТТ2	Технические требования		
				Детали		
Б.Ч.		1		Уголок 5-50×50×5 ГОСТ 8509-72* ВСт3кп2-1 ГУ14-1-3023-80 1200	2	4,52 кг
Б.Ч.		2		Уголок 5-50×50×5 ГОСТ 8509-72* ВСт3кп2-1 ГУ14-1-3023-80 1000	1	3,77 кг
Б.Ч.		3		ф6АI ГОСТ 5781-82 ℓ=240	19	0,05 кг

Взам.инв.№ | Подпись и дата | Инв.№ подл.

Привязан

Инв. №

ТП 902-1-74.83-КЖИ-МН3

Изделие закладное МН3.

Стадия	Масса	Масштаб
Р	13,76 кг	
Лист	Листов 1	

Госстрой СССР Союзводоканалпроект Харьковский Водоканалпроект

Нач.отд.	Шейко	
Н.контр.	Власенко	
Рук.гр.	Кунцевич	
Ст.инж.	Абрамова	
Инж.	Латвиненко	

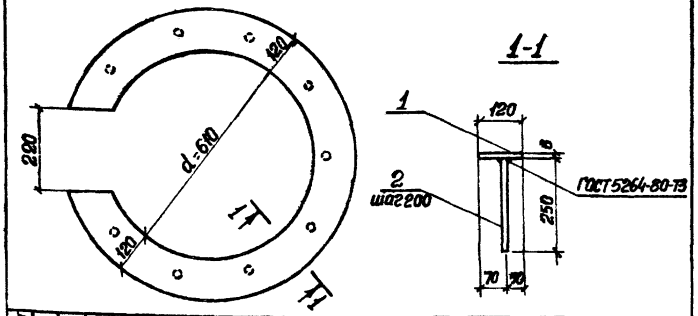

Формат	Зона	Поз.	Обозначение	Наименование	Кол.	Прим.
				Документация		
А4			902-1-74.83-КЖИ-ТТ2	Технические требования		
				Детали		
Б.Ч.		1		Лист $\frac{8\ ГОСТ\ 19903-74}{ВСТ3КП2-1\ ТУ14-1-3023-80}$	1	17.33 кг
Б.Ч.		2		ф10АIII ГОСТ 5781-82 l=250	11	0,2 кг.

Привязан:

Инв. №

Нач. отд.	Шейко	
Н. контр.	Власенко	
Рук. гр.	Кунцевич	
Ст. инж.	Шмандий	
Инжен.	Литвиненко	

ТП 902-1-74.83-КЖИ-МН1

Изделие закладное МН 1.

Стадия	Масса	Масшт.
Р	19.53 кг	—

Лист | Листов 1

Госстрой СССР
Союзводоканалпроект
Харьковский
Водоканалпроект

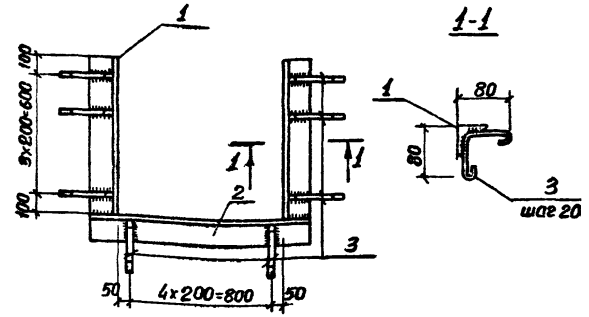

Формат	Зона	Поз.	Обозначение	Наименование	Кол.	При
				Документация		
А4			902-1-74.83-КЖИ-ТТ2	Технические требования		
				Детали		
Б.Ч.		1		Уголок $\frac{Б-50х50х5\ ГОСТ\ 8509-72}{ВСТ3КП2-1\ ТУ14-1-3023-80}$ 800	2	3.0
Б.Ч.		2		Уголок $\frac{Б-50х50х5\ ГОСТ\ 8509-72}{ВСТ3КП2-1\ ТУ14-1-3023-80}$ 1000	1	3.77
Б.Ч.		3		ф6АI ГОСТ 5781-82 l=240	13	0.0

Взам. инв. №

Подпись и дата

Инв. № подл.

Привязан

Инв. №

Нач. отд.	Шейко	
Н. контр.	Власенко	
Рук. гр.	Кунцевич	
Ст. инж.	Шмандий	
Инжен.	Литвиненко	

ТП 902-1-74.83-КЖИ-МН2

Изделие закладное МН2

Стадия	Масса	Масш
Р	10.46 кг	—

Лист | Листов 1

Госстрой СССР
Союзводоканалпроект
Харьковский
Водоканалпроект

19186 р 2 51

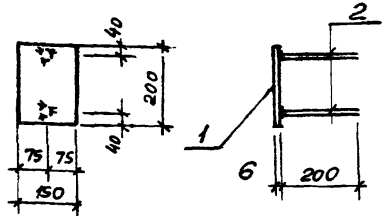

Формат	Зона	Поз.	Обозначение	Наименование	Кол.	Прим.
				Документация		
А4			902-1-74.83 -КЖИ-ТТ2	Технические требования		
				Детали		
Б4		1		Полоса $\frac{Б\text{-}2\ 6\times150\ ГОСТ\ 82\text{-}70}{Ст3кп2\text{-}1ТУ14\text{-}1\text{-}3023\text{-}80}$ 200	1	1,4 кг
Б4		2		ф 8 А III ГОСТ 5781-82 ℓ=200	2	0,08 кг

Привязан

Инв.№

Нач.отд.	Шейко		
Н.контр.	Власенко		
Рук.гр.	Кунцевич		
Ст.инж.	Шманский		
Инженер	Мирошникова		

ТП 902-1-74.83-КЖИ-Мн 4

Изделие закладное Мн 4

Стадия	Масса	Масштаб
Р	1,6 кг	б/м
Лист	Листов 1	

Госстрой СССР Союзгазаналитпроект Харьковский Всеканалпроект

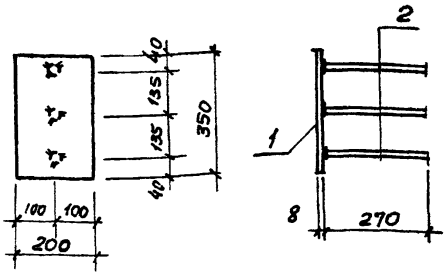

Формат	Зона	Поз.	Обозначение	Наименование	Кол.	Прим.
				Документация		
А4			902-1-74.83 -КЖИ-ТТ2	Технические требования		
				Детали		
Б4		1		Полоса $\frac{Б\text{-}2\ 8\times200\ ГОСТ\ 82\text{-}70}{Ст3кп2\text{-}1ТУ14\text{-}1\text{-}3023\text{-}80}$ 350	1	4,4 кг
Б4		2		ф 12 А III ГОСТ 5781-82 ℓ= 270	3	0,2 кг

Взам.инв.№ | Подпись и дата | Инв.№подл.

Привязан

Инв.№

Нач.отд.	Шейко		
Н.контр.	Власенко		
Рук.гр.	Кунцевич		
Ст.инж.	Шманский		
Инженер	Мирошникова		

ТП 902-1-74.83-КЖИ-Мн 5

Изделие закладное Мн 5

Стадия	Масса	Масштаб
Р	5,0 кг	б/м
Лист	Листов 1	

Госстрой СССР Союзгазаналитпроект Харьковский Водоканалпроект

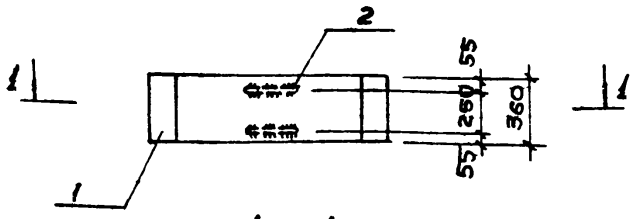

1 - 1

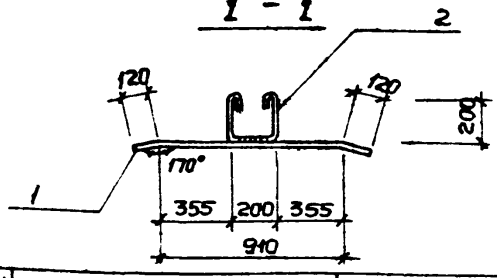

Формат	Зона	Поз.	Обозначение	Наименование	Кол.	Прим.
				Документация		
А4			902-1-74.83-кжи-ТТ2	Технические требования		
				Детали		
Б4		1		Полоса $\frac{Б\text{-}2\ 360\times10\ ГОСТ\ 82\text{-}70}{В\ Ст3\ кп2\text{-}1\ ТУ\text{-}14\text{-}1\text{-}3023\text{-}80}$ 150	1	32,5 кг
Б4		2		ф10АI ГОСТ 5781-82 l=750	2	0,5 кг

Привязан

Инв. №

ТП 902-1-74.83-кжи-МС1

Изделие соединительное МС1

Стадия	Масса	Масштаб
Р	33,5 кг	

Лист | Листов

Госстрой СССР Союзводоканалниипроект Харьковский Водоканалпроект

Нач. отд. Шейко

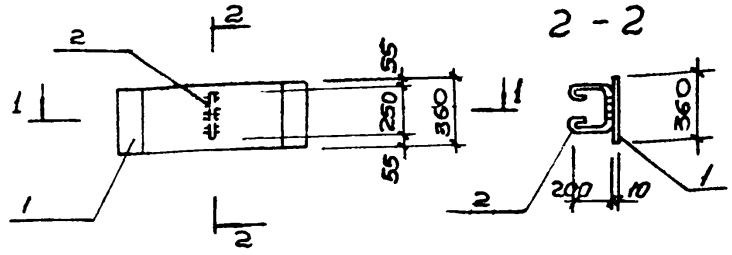

1 - 1

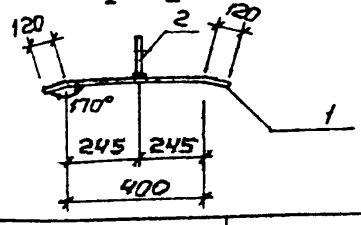

Формат	Зона	Поз.	Обозначение	Наименование	Кол.	Прим.
				Документация		
А4			902-1-74.83-кжи-ТТ2	Технические требования		
				Детали		
Б4				Полоса $\frac{Б\text{-}2\ 360\times10\ ГОСТ\ 82\text{-}70}{В\ Ст3\ кп2\text{-}1\ ТУ\text{-}14\text{-}1\text{-}3023\text{-}80}$ 730	1	20,6 кг
Б4				ф10АI ГОСТ 5781-82 l=800	1	0,5 кг

Взам. инв. №

Подпись и дата

Инв. № подл.

Привязан

Инв. №

ТП 902-1-74.83-кжи-МС2

Изделие соединительное МС2

Стадия	Масса	Масштаб
Р	21,1 кг	

Лист | Листов

Госстрой СССР Союзводоканалниипроект Харьковский Водоканалпроект

Нач. отд. Шейко

Н. конт. Власенко

Инж.

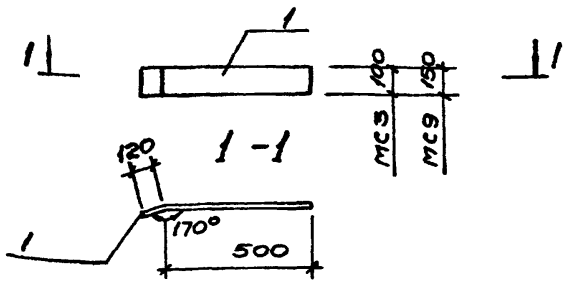

Формат	Зона	Поз.	Обозначение	Наименование	Кол.	Прим.
				Документация		
А4			902-1-74.83-КЖИ-ТТ2	Технические требования		
				МС3		
				Детали		
БУ		1		Полоса Б-2 100×10 ГОСТ 103-76 / Вст3кп2 ГОСТ 535-79 — 620	1	4,9 кг
				МС9		
				Детали		
БУ		1		Полоса Б-2 150×10 ГОСТ 103-76 / Вст3кп2 ГОСТ 535-79 — 620	1	7,3 кг

Привязан

Инв. №

ТП 902-1-74.83-КЖИ-МС3, МС9

Изделие соединительное МС3, МС9

Стадия	Масса	Масштаб
Р	см. табл.	

Лист	Листов

Госстрой СССР Союзводоканалмонтажпроект Харьковский Водоканалпроект

Нач. отд.	Шейко	
Н. контр.	Власенко	
Рук. гр.	Кунцевич	
Ст. инж.	Штандил	
Инженер	Мирошникова	

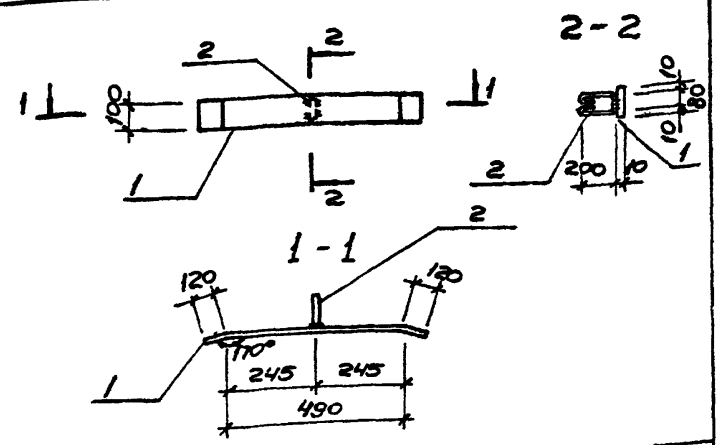

Формат	Зона	Поз.	Обозначение	Наименование	Кол.	Прим.
				Документация		
А4			902-1-74.83-КЖИ-ТТ2	Технические требования		
				Детали		
БУ		1		Полоса Б-2 100×10 ГОСТ 103-74 / Вст3кп2 ГОСТ 535-79 — 730	1	5,7 кг
БУ		2		ф10 А I ГОСТ 5781-82 ℓ=630	1	0,4 кг

Взам. инв. №

Подпись и дата

Инв. № подл.

Привязан

Инв. №

ТП 902-1-74.83-КЖИ-МС4

Изделие соединительное МС4

Стадия	Масса	Масштаб
Р	6,1 кг	

Лист	Листов

Госстрой СССР Союзводоканалмонтажпроект Харьковский Водоканалпроект

Нач. отд.	Шейко	
Н. контр.	Власенко	
Рук. гр.	Кунцевич	
Ст. инж.	Штандил	
Инженер	Мирошникова	

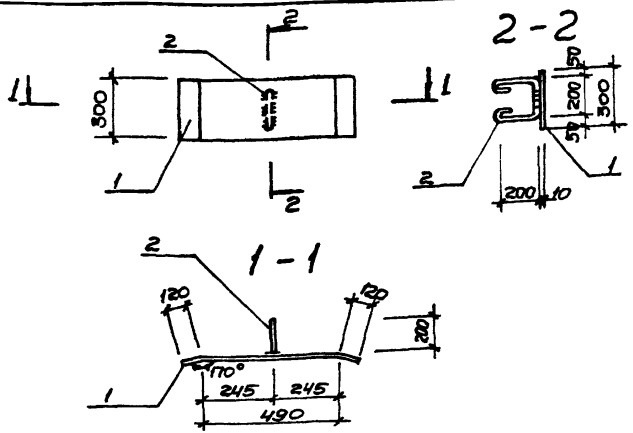

Формат	Зона	Поз.	Обозначение	Наименование	Кол.	Прим.
				Документация		
А4			902-1-74.83-КЖИ-ТТ2	Технические требования		
				Детали		
Б4		1		Полоса 6-2 300×10 ГОСТ 82-70 / Вст3кп2-1 ТУ14-1-3023-80 — 730	1	17,2 кг
Б4		2		Ф10АI ГОСТ 5781-82 ℓ=750	1	0,5 кг

Привязан

Инв.№

ТП 902-1-74.83-КЖИ-МС5

Изделие соединительное МС5	Стадия	Масса	Масштаб
	Р	17,7 кг	
	Лист	Листов	

Госстрой СССР Союзводоканалниипроект Харьковский Водоканалпроект

Нач.отд.	Шейко	
Н.контр.	Власенко	
Рук.гр.	Кунцевич	
Ст.инж.	Штанидий	
Инжен.	Мирошникова	

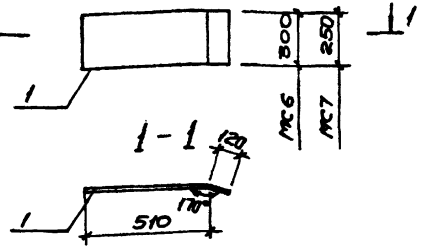

Формат	Зона	Поз.	Обозначение	Наименование	Кол.	Прим.
				Документация		
А4			902-1-74.83-КЖИ-ТТ2	Технические требования		
				МС6		
				Детали		
Б4		1		Полоса 6-2 300×10 ГОСТ 82-70 / Вст3кп2-1 ТУ14-1-3023-80 — 630	1	14,8 кг
				МС7		
				Детали		
Б4		1		Полоса 6-2 250×10 ГОСТ 82-70 / Вст3кп2-1 ТУ14-1-3023-80 — 630	1	12,4 кг

Привязан

Взам.инв.№

Подпись и дата

Инв.№ подл.

Инв.№

ТП 902-1-74.83-КЖИ-МС6, МС7

Изделие соединительное МС6, МС7	Стадия	Масса	Масштаб
	Р	см. табл.	
	Лист	Листов	

Госстрой СССР Союзводоканалниипроект Харьковский Водоканалпроект

Нач.отд.	Шейко	
Н.контр.	Власенко	
Рук.гр.	Кунцевич	
Ст.инж.	Штанидий	
Инжен.	Мирошникова	

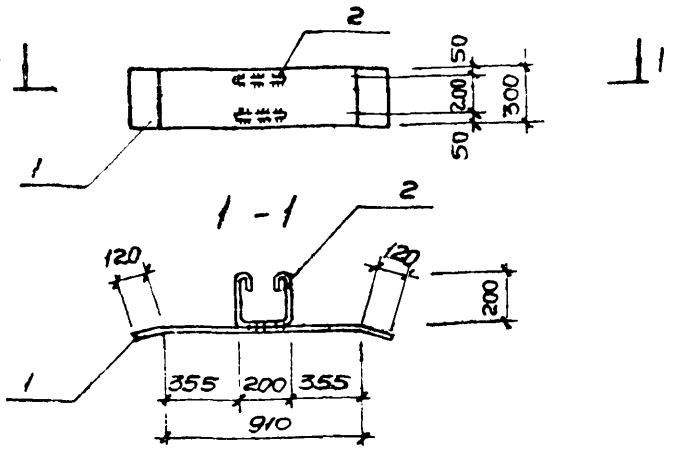

Формат	Зона	Поз.	Обозначение	Наименование	Кол.	Прим.
				Документация		
А4			902-1-74.83 КЖИ-ТТ2	Технические требования		
				Детали		
Б.Ч.		1		Полоса Б-2 300×10 ГОСТ-82-70 / В Ст3кп2-1ТУ14-1-3023-80 1150	1	27,1кг
Б.Ч.		2		ф10АI ГОСТ 5781-82 ℓ=750	2	0,5кг

Привязан

Инв. №

ТП 902-1-74.83-КЖИ-МС8

Изделие соединительное МС8

Стадия	Масса	Масштаб
Р	28,1 кг	

Лист | Листов

Госстрой СССР Союзводоканалниипроект Харьковский Водоканалпроект

Нач отд. Шейко
Н контр. Власенко
Р.к.гр. Кунц
Ст инж. Шма
Инжен. Миронов

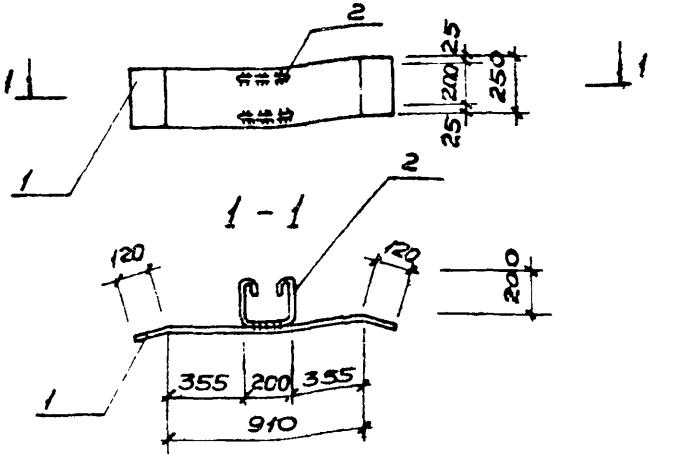

Формат	Зона	Поз.	Обозначение	Наименование	Кол.	Прим.
				Документация		
А4			902-1-74.83 КЖИ-ТТ2	Технические требования		
				Детали		
Б4		1		Полоса Б-2 250×10 ГОСТ 82-70 / В Ст3кп2-1ТУ14-1-3023-80 1150	1	22,6кг
Б4		2		ф10АI ГОСТ 5781-82 ℓ=750	2	0,5кг

Взам инв. №

Подпись и дата

Инв. № подл.

Привязан

Инв. №

ТП 902-1-74.83-КЖИ-МС10

Изделие соединительное МС10

Стадия	Масса	Масштаб
Р	23,6 кг	

Лист | Листов

Госстрой СССР Союзводоканалниипроект Харьковский Водоканалпроект

Нач отд. Шейко
Н контр. Власенко
Р.к.гр. Кунцевич
Ст инж. Шмандий
Инжен. [illegible]

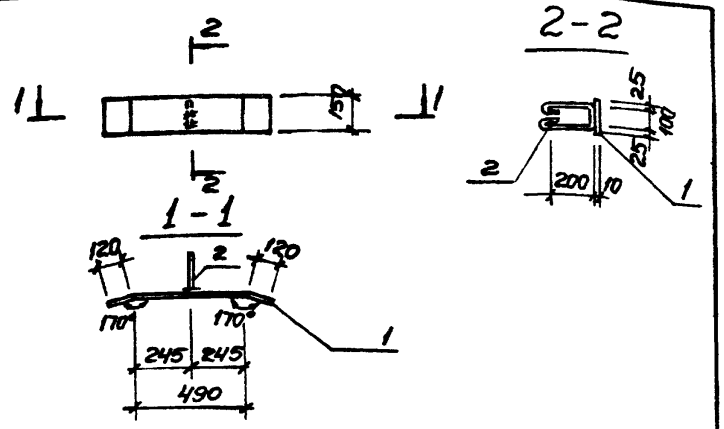

Формат	Зона	Поз.	Обозначение	Наименование	Кол.	Прим.
				Документация		
А4			902-1-74.83-КЖИ-ТТ2	Технические требования		
				Детали		
Б4		1		Полоса $\frac{Б\text{-}2150\times10\ ГОСТ\ 103\text{-}76}{В\ Ст3кп2\ ГОСТ\ 535\text{-}79}$ — 730	1	8,6 кг
Б4		2		ф10 AI ГОСТ 5781-82 ℓ = 650	1	0,4 кг

Привязан

Инв. №

ТП 902-1-74.83-КЖИ-МС14

Нач. отд.	Шейко		
Н. контр.	Власенко		
Рук. гр.	Кунцевич		
Ст. инж.	Штандий		
Инжен.	Мурашникова		

Изделие соединительное МС14

Стадия	Масса	Масштаб
Р	9,0 кг	
Лист	Листов	

Госстрой СССР Союзводоканалниипроект Харьковский Водоканалпроект

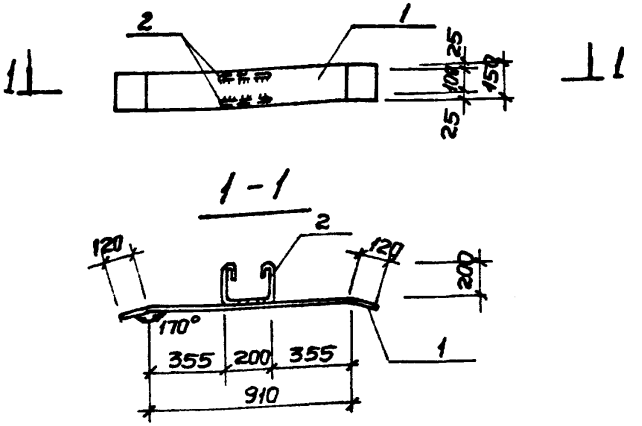

Формат	Зона	Поз.	Обозначение	Наименование	Кол.	Прим.
				Документация		
А4			902-1-74.83-КЖИ-ТТ2	Технические требования		
				Детали		
Б4		1		Полоса $\frac{Б\text{-}2150\times10\ ГОСТ\ 103\text{-}76}{В\ Ст3кп2\ ГОСТ\ 535\text{-}79}$ — 1150	1	13,5 кг
Б4		2		ф10 AI ГОСТ 5781-82 ℓ = 750	2	0,5 кг

Привязан

Инв. №

ТП 902-1-74.83-КЖИ-МС17

Нач. отд.	Шейко		
Н. контр.	Власенко		
Рук. гр.	Кунцевич		
Ст. инж.	Штандий		
Инжен.	Мурашникова		

Изделие соединительное МС17

Стадия	Масса	Масштаб
Р	14,5 кг	
Лист	Листов	

Госстрой СССР Союзводоканалниипроект Харьковский Водоканалпроект

Инв. № подл. | Подпись и дата | Взам. инв. №

Формат	Зона	Поз.	Обозначение	Наименование	Кол.	Прим.
				Документация		
А4			902-1-74.83 КЖИ-МС11, МС12, МС13, МС15, МС16 СБ	Сборочный чертеж		
А4			-ТТ2	Технические требования		
				МС11		
				Детали		
Б.Ч.		1		Полоса $\frac{Б\text{-}2\ 300\times10\ ГОСТ\ 82\text{-}70}{В\ Ст3\ кп2\text{-}ТУ\ 14\text{-}1\text{-}3023\text{-}80}$ 420	1	
				МС12		
				Детали		
Б.Ч.		1		Полоса $\frac{Б\text{-}2\ 250\times10\ ГОСТ\ 82\text{-}70}{В\ Ст3\ кп2\text{-}ТУ\ 14\text{-}1\text{-}3023\text{-}80}$ 420	1	
				МС13		
				Детали		
Б.Ч.		1		Полоса $\frac{Б\text{-}2\ 150\times10\ ГОСТ\ 103\text{-}76}{В\ Ст3\ кп2\ ГОСТ\ 535\text{-}79}$ 410	1	
				МС15		
				Детали		
Б.Ч.		1		Полоса $\frac{Б\text{-}2\ 50\times10\ ГОСТ\ 103\text{-}76}{В\ Ст3\ кп2\ ГОСТ\ 535\text{-}79}$ 410	1	
				МС16		
				Детали		
Б.Ч.		1		Полоса $\frac{Б\text{-}2\ 50\times10\ ГОСТ\ 103\text{-}76}{В\ Ст3\ кп2\ ГОСТ\ 535\text{-}79}$ 620	1	

Привязан

Инв. №

Нач. отд.	Шейко		
Н. контр.	Власенко		
Рук. гр.	Кунцевич		
Ст. инж.	Шмандий		
Инженер	Мирошникова		

ТП 902-1-74.83-КЖИ- МС11, МС12, МС13, МС15, МС16

Изделие соединительное МС11, МС12, МС13, МС15, МС16

Стадия	Лист	Листов
Р		

Госстрой СССР Союзводоканалпроект Харьковский водоканалпроект

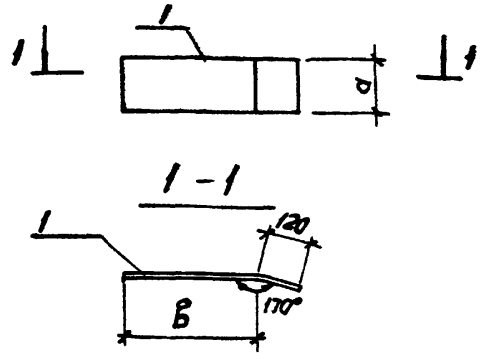

Марка	d мм	B мм	Масса кг
МС11	300	300	9.89
МС12	250	300	8.24
МС13	150	290	4.83
МС15	50	290	1.61
МС16	50	500	2.44

Привязан

Инв. №

Инв. № подл. | Подпись и дата | Взам. инв. №

ТП 902-1-74.83-КЖИ- МС11, МС12, МС13, МС15, МС16 СБ

Изделие соединительное МС11, МС12, МС13, МС15, МС16 (Сборочный чертеж)

Стадия	Масса	Масштаб
Р	см. табл.	

Лист	Листов

Госстрой СССР Союзводоканалпроект Харьковский водоканалпроект

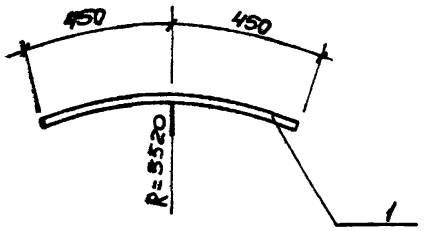

Формат	Зона	Поз.	Обозначение	Наименование	Кол.	Примечание
				Документация		
А4			902-1-74.83-КЖИ-ТТ2	Технические требования		
				Детали		
Б4		1		ф16АIII ГОСТ5781-82 ℓ=900	1	14,2 кг

Привязан:

Инв. №

ТП 902-1-74.83-КЖИ-МС 22

Изделие соединительное МС 22

Стадия	Масса	Масштаб
Р	14,2 кг	
Лист	Листов	

Нач. отд.	Шейко	
Н. контр.	Власенко	
Рук. гр.	Кунцевич	
Ст. инж.	Штандий	
Техник	Слатенко	

Госстрой СССР Союзводоканалпроект Харьковский Водоканалпроект

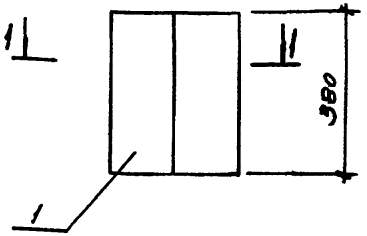

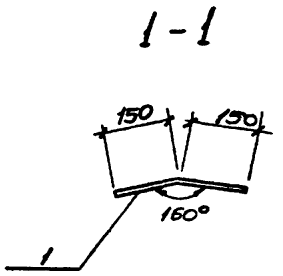

Формат	Зона	Поз.	Обозначение	Наименование	Кол.	Примечание
				Документация		
А4			902-1-74.83-КЖИ-ТТ2	Технические требования		
				Детали		
Б4		1		Полоса $\frac{5-2\,300\times10\ \text{ГОСТ}\ 82\text{-}70}{\text{Вст3кп2-1 ТУ14-1-3023-80}}$	1	8,95 кг

Привязан

Инв. №

Подпись и дата | Взам. инв. №

Инв. № подл.

ТП 902-1-74.83-КЖИ-МС 23

Изделие соединительное МС 23

Стадия	Масса	Масштаб
Р	8,95 кг	
Лист	Листов	

Нач. отд.	Шейко	
Н. контр.	Власенко	
Рук. гр.	Кунцевич	
Ст. инж.	Штандий	
Техник	Слатенко	

Госстрой СССР Союзводоканалпроект Харьковский Водоканалпроект

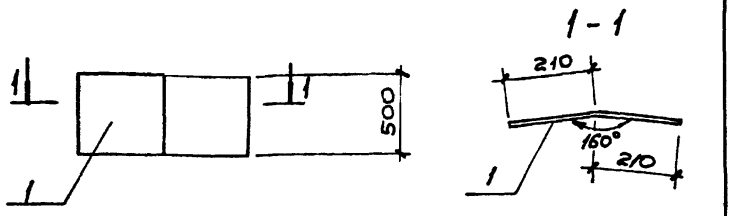

Формат	Зона	Поз.	Обозначение	Наименование	Кол.	Примечание
				Документация		
А4			902-1-74.83-КЖИ-ТТ2	Технические требования		
				Детали		
БУ		1		Полоса $\frac{Б-2\ 500\times8\ ГОСТ\ 82-70}{ВСт3кп2ТУ14-1-3023-80}$ 420	1	13,2кг

Привязан

Инв. №

Нач. отд.	Шейко	
Н. контр.	Власенко	
Рук. гр.	Кунцевич	
Ст. инж.	Шмандий	
Техник	Слатенко	

ТП 902-1-74.83-КЖИ- МС25

Изделие соединительное МС25

Стадия	Масса	Масштаб
Р	13.2 кг	

Лист | Листов

Госстрой СССР
Союзводоканалниипроект
Харьковский
Водоканалпроект

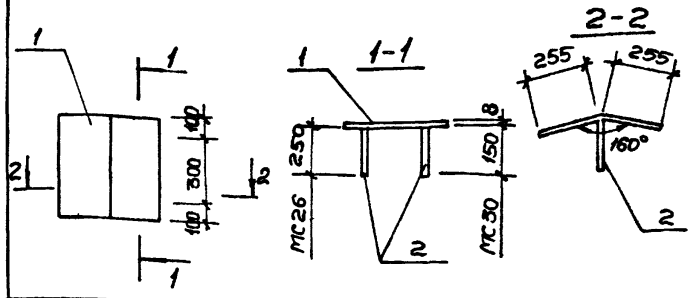

Формат	Зона	Поз.	Обозначение	Наименование	Кол.	Примечание
				Документация		
А4			902-1-74.83-КЖИ-ТТ2	Технические требования		
				МС 26		16,16кг
				Детали		
БУ		1		Полоса $\frac{Б-2\ 500\times8\ ГОСТ\ 82-70}{ВСт3кп2ТУ14-1-3023-80}$ 510	1	16,0кг
БУ		2		ф10АIII ГОСТ 5781-82 l=250	2	0,16кг
				МС 30		16,09кг
				Детали		
БУ		1		Полоса $\frac{Б-2\ 500\times8\ ГОСТ\ 82-70}{ВСт3кп2ТУ14-1-3023-80}$ 510	1	16,0кг
БУ		2		ф10АIII ГОСТ 5781-82 l=150	2	0,09кг

Взам. инв. №

Подпись и дата

Инв. № подл.

Привязан

Инв. №

Нач. отд.	Шейко	
Н. контр.	Власенко	
Рук. гр.	Кунцевич	
Ст. инж.	Шмандий	
Техник	Слатенко	

ТП902-1-74.83-КЖИ-МС26, МС30

Изделие соединительное МС26, МС30

Стадия	Масса	Масштаб
Р	см. табл.	

Лист | Листов

Госстрой СССР
Союзводоканалниипроект
Харьковский
Водоканалпроект

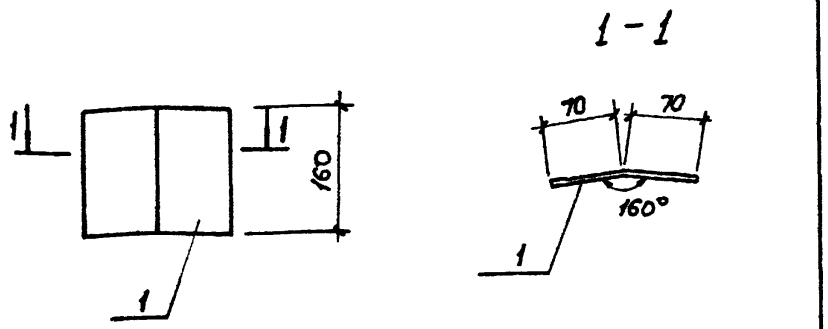

Формат	Зона	Поз.	Обозначение	Наименование	Кол	Примечание
				Документация		
А4			902-1-74.83-КЖИ-ТТ2	Технические требования		
				Детали		
Б4		1		Полоса $\frac{Б-2\,140\times12\,ГОСТ\,103-76}{Вст3кп2\,ГОСТ\,535-79}$ 160	1	2,11 кг

Привязан

Инв. №

Нач. отд.	Шейко	
Н. контр.	Власенко	
Рук. гр.	Кунцевич	
Ст. инж.	Штандий	
Техник	Слатенко	

ТП 902-1-74.83-КЖИ-МС27

Изделие соединительное МС27

Стадия	Масса	Масштаб
Р	2,11 кг	
Лист	Листов	

Госстрой СССР Союзводоканалпроект Харьковский Водоканалпроект

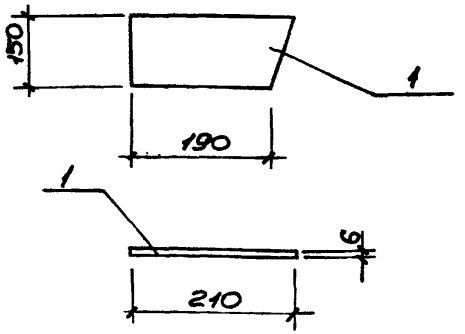

Формат	Зона	Поз.	Обозначение	Наименование	Кол	Примечание
				Документация		
А4			902-1-74.83-КЖИ-ТТ2	Технические требования		
				Детали		
Б4		1		Полоса $\frac{Б-2\,150\times6\,ГОСТ\,103-76}{Вст3кп2\,ГОСТ\,535-79}$ 200	1	1,41 кг

Привязан

Инв. №

Нач. отд.	Шейко	
Н. контр.	Власенко	
Рук. гр.	Кунцевич	
Ст. инж.	Штандий	
Техник	Слатенко	

ТП 902-1-74.83-КЖИ-МС28

Изделие соединительное МС28

Стадия	Масса	Масштаб
Р	1,41 кг	
Лист	Листов	

Госстрой СССР Союзводоканалпроект Харьковский Водоканалпроект

Инв. № подл. | Подпись и дата | Взам. инв. №

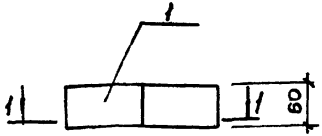

1-1

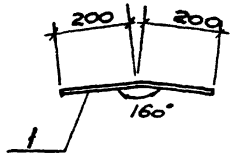

Формат	Зона	Поз.	Обозначение	Наименование	Кол.	Примечание
				Документация		
А4			902-1-74.83-КЖИ-ТТ2	Технические требования		
				Детали		
Б4		1		Полоса Б-2 60х6 ГОСТ 103-76 / Вст3кп2 ГОСТ 535-79 — 160	1	1,13кг

Привязан

Инв. №

ТП 902-1-74.83-КЖИ-МС29

Изделие соединительное МС29

Стадия	Масса	Масштаб
Р	1,13 кг	

Лист	Листов

Госстрой СССР Союзводоканалпроект Харьковский Водоканалпроект

Нач.отд.	Шейко	
Н.контр.	Власенко	
Рук.гр.	Кунцевич	
Ст.инж.	Шмандий	
Техник	Слатенко	

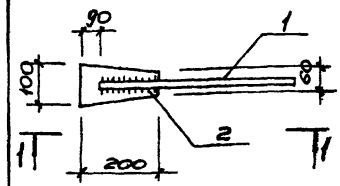

1-1

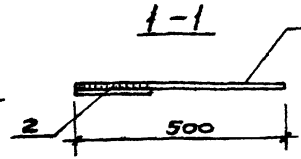

Формат	Зона	Поз.	Обозначение	Наименование	Кол.	Примечание
				Документация		
А4			902-1-74.83-КЖИ-ТТ2	Технические требования		
				Детали		
Б4		1		ф25 А III ГОСТ 5781-82 ℓ=500	1	1,93кг
Б4		2		Полоса Б-2 100х6 ГОСТ 103-76 / Вст3кп2 ГОСТ 535-79 — 200	1	0,94 кг

Привязан

Инв. № подл. | Подпись и дата | Взам. инв. №

Инв. №

ТП 902-1-74.83КЖИ-МС31

Изделие соединительное МС31

Стадия	Масса	Масштаб
Р	2,87 кг	

Лист	Листов

Госстрой Союзводоканалпроект Харьковский Водоканалпроект

Нач.отд.	Шейко	
Н.контр.	Власенко	
Рук.гр.	Кунцевич	
Ст.инж.	Шмандий	
Техник	Слатенко	

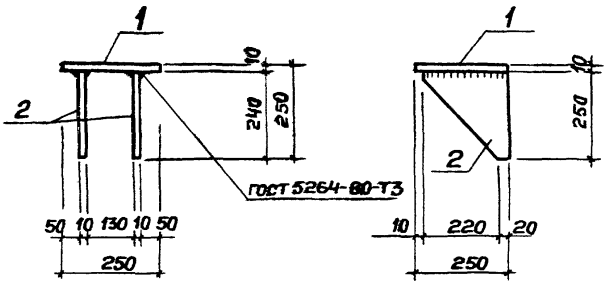

Формат	Зона	Поз.	Обозначение	Наименование	Кол	Примеч.
				Документация		
А4			902-1-74.83-КЖИ-ТТ2	Технические требования		
				Детали		
Б.4		1		пола 10×250 ГОСТ 82-70 / са ВСт3кп2-1 ТУ14-1-3023-80 250	1	4,9 кг
Б.4		2		пола 10×250 ГОСТ 82-70 / са ВСт3кп2-1 ТУ14-1-3023-80 240	2	4,7 кг

Привязан

Инв. №

Н.контр	Власенко	
Рук гр	Кунцевич	
Ст инж	Шмандий	

gost.e-ecolog.ru

902-1-74.83-КЖИ-МС32

Изделие соединительное МС32

Стадия	Масса	Масштаб
Р	14,3 кг	

Лист | Листов 1

Госстрой СССР
Сантехводоканалниипроект
Харьковский
Водоканалпроект

Копировал Фрумченко Формат А4

19186-02 (62)