ТИПОВОЙ ПРОЕКТ

902-1-74.83

КАНАЛИЗАЦИОННАЯ НАСОСНАЯ СТАНЦИЯ

ПРОИЗВОДИТЕЛЬНОСТЬЮ 200-1200 $м^3/ч$

НАПОРОМ 12-27м С РЕШЕТКАМИ-ДРОБИЛКАМИ

ПРИ ГЛУБИНЕ ЗАЛОЖЕНИЯ

ПОДВОДЯЩЕГО КОЛЛЕКТОРА 5,5м

(СБОРНО-МОНОЛИТНЫЙ ВАРИАНТ, ОПУСКНОЙ СПОСОБ)

Альбом IV

19186-01

ЦЕНА 2-81

gost.e-ecolog.ru

ЦЕНТРАЛЬНЫЙ ИНСТИТУТ ТИПОВОГО ПРОЕКТИРОВАНИЯ
ГОССТРОЯ СССР

Москва, А-445, Серпуховская ул., 28

Сдано в печать XII 1983 г.
Заказ № 14173 Тираж 600 экз.

ТИПОВОЙ ПРОЕКТ
902-1-74.83
КАНАЛИЗАЦИОННАЯ НАСОСНАЯ СТАНЦИЯ ПРОИЗВОДИТЕЛЬНОСТЬЮ 200 - 1200 м³/ч, НАПОРОМ 12-27 м С РЕШЕТКАМИ-ДРОБИЛКАМИ ПРИ ГЛУБИНЕ ЗАЛОЖЕНИЯ ПОДВОДЯЩЕГО КОЛЛЕКТОРА 5,5 м

(Сборно-монолитный вариант, опускной способ)

СОСТАВ ПРОЕКТА:

АЛЬБОМ	I	Пояснительная записка (из ТП 902-1-70.83)
АЛЬБОМ	II	Технологические решения. Внутренний водопровод и канализация. Отопление и вентиляция. (из ТП 902-1-70.83)
АЛЬБОМ	III	Архитектурно-строительные решения. Надземная часть. Общие чертежи, узлы и детали (из ТП 902-1-70.83
АЛЬБОМ	IV	Строительные решения. Подземная часть. Сборно-монолитный вариант. (опускной способ в мокрых грунтах).
АЛЬБОМ	V	Надземная часть. Изделия (из ТП 902-1-70.83)
АЛЬБОМ	VI	Подземная часть. Изделия.
АЛЬБОМ	VII	Электрооборудование, автоматизация и технологический контроль (из ТП 902-1-70.83)
АЛЬБОМ	VIII	Спецификации оборудования (из ТП 902-1-70.83)
АЛЬБОМ	IX	Сборник спецификаций оборудования (из ТП 902-1-70.83)
АЛЬБОМ	X	Ведомости потребности в материалах. (из ТП 902-1-72.83)
АЛЬБОМ	XI	Сметы. Общая часть. (Из ТП 902-1-70.83)
АЛЬБОМ	XII	Сметы. Подземная часть. Сборно-монолитный вариант (опускной способ в мокрых грунтах)

АЛЬБОМ IV

РАЗРАБОТАН
ПРОЕКТНЫМ ИНСТИТУТОМ
„ХАРЬКОВСКИЙ ВОДОКАНАЛПРОЕКТ"

УТВЕРЖДЕН ПРОТОКОЛОМ ТЕХНИЧЕСКОГО СОВЕТА
ИНСТИТУТА „СОЮЗВОДОКАНАЛПРОЕКТ"
ОТ 27.06 1983г. № 32 И ВВЕДЕН
В ДЕЙСТВИЕ В/О „СОЮЗВОДОКАНАЛНИИПРОЕКТ"
ПРИКАЗ № 259 ОТ 28.10 1983г.

ГЛАВНЫЙ ИНЖЕНЕР ИНСТИТУТА Г.А. Бондаренко
ГЛАВНЫЙ ИНЖЕНЕР ПРОЕКТА В.С. Лялюк

Привязан:

Инв.№

СОДЕРЖАНИЕ

N п.п	Наименование	NN листа	стр.
1	Содержание		2
	Основной комплект КЖ		
2	Общие данные	1	3
3	Планы подземной части на отм. - 6.900и		
	-4.700. Разрезы 1-1; 2-2	2	4
4	Схема расположения монолитных конструкций		
	подземной части	3	5
5	Схема расположения стеновых панелей.		
	Спецификация (начало)	4	6
6	Схема расположения стеновых панелей		
	Спецификация (окончание) Узел XXI	5	7
7	Схема расположения стеновых панелей		
	Сечения 1-1; 2-2	6	8
8	Развертка наружной стены. Узел I	7	9
9	Развертка наружной стены. Узлы II ÷ IV	8	10
10	Развертка наружной стены. Узлы V ÷ VII	9	11
11	Развертка наружной стены Узлы VIII ÷ X	10	12
12	Развертка наружной стены Узлы XI ÷ XV	11	13
13	Схема расположения стеновых па-		
	нелей. Узлы XVI ÷ XVIII	12	14
14	Схема расположения стеновых панелей		
	Узлы XIX ; XX	13	15
15	РКм2. Перекрытие на отм. - 4.700. План и		
	сечения 1-1 ÷ 3-3; 7-7	14	16
16	РКм2. Перекрытие на отм. - 4.700. Элемент		
	плана 1. Сечения 4-4 ÷ 6-6	15	17
17	РКм2. Перекрытие на отм. -4.700		
	Плита Пм1. Балки Бм 1 ÷ Бм 3		

N п.п.	Наименование	NN листа	стр
	Схема армирования	16	18
19	РКм2. РКм3. Перекрытие на отм. - 4.700. Балки Бм1 ÷		
	÷ Бм8. Колонны Км1, Км2. Схема армирования	17	19
20	РКм2. Перекрытие на отм -4.700 Лоток		
	ЛТм1. Схема армирования	18	20
21	РКм2. Спецификация перекрытия		
	(начало)	19	21
22	РКм2. Спецификация перекрытия		
	(окончание)	20	22
23	РКм3. Перекрытие на отм. - 4.700. План и		
	сечения 1-1 ÷ 3-3; 7-7	21	23
24	РКм3. Перекрытие на отм. - 4.700. Элемент		
	плана 1. Сечения 4-4 ÷ 6-6	22	24
25	РКм3. Перекрытие на отм - 4.700		
	Плита Пм2, Балки Бм1 ÷ Бм3. Схема ар-		
	мирования	23	25
26	РКм3. Перекрытие на отм. -4.700. Лоток		
	ЛТм2. Схема армирования	24	26
27	РКм3. Спецификация перекрытия		
	(начало)	25	27
28	РКм3. Спецификация перекрытия		
	(окончание)	26	28
29	Плита днища ПДм1. Схема арми-		
	рования	27	29
30	Плита днища ПДм1. Схема армирования		
	Спецификация	28	30

N п.п	Наименование	NN листа	стр.
	Основной комплект Км		
31	Общие данные (начало)	1	31
32	Общие данные (окончание)	2	32
33	Схема расположения лестниц и лестничных		
	площадок. Разрез 1-1; 2-2	3	33
34	Схема узлов лестниц. Узел I	4	34
35	Узлы II ÷ V	5	35

Альбом IV

Типовой проект 902-1-74.83

Инв.№подл. | Подпись и дата | Взам. инв.№

Привязан:

Инв.№

Альбом IV

Типовой проект 902-1-74.83

Ведомость рабочих чертежей основного комплекта КЖ

Лист	Наименование	Примечание
1	Общие данные	
2	Планы подземной части на отм.-6.905 и -4.700. Разрезы 1-1; 2-2	
3	Схема расположения монолитных конструкций подземной части	
4	Схема расположения стеновых панелей. Спецификация (начало)	
5	Схема расположения стеновых панелей. Спецификация (окончание). Узел Х$\overline{XI}$	
6	Схема расположения стеновых панелей. Сечения 1-1; 2-2	
7	Развертка наружной стены. Узел I	
8	Развертка наружной стены. Узлы II÷IV	
9	Развертка наружной стены. Узлы $\overline{V}$÷VII	
10	Развертка наружной стены. Узлы VIII÷$\overline{X}$	
11	Развертка наружной стены. Узлы $\overline{XI}$÷$\overline{XV}$	
12	Схема расположения стеновых панелей. Узлы XVI÷XVIII	
13	Схема расположения стеновых панелей. Узлы XIX; $\overline{XX}$	
14	РКм2. Перекрытие на отм.-4.700. План и сечения 1-1÷3-3; 7-7	
15	РКм2. Перекрытие на отм.-4.700. Элемент плана 1. Сечения 4-4÷6-6	
16	РКм2. Перекрытие на отм.-4.700. Плита ПМ1 балки БМ1÷БМ3. Схема армирования	
17	РКм2, РКм3. Перекрытие на отм.-4.700. Схема армирования. Балки БМ4÷БМ8. Колонны КМ1, КМ2	
18	РКм2. Перекрытие на отм.-4.700. Лоток ЛМ1. Схема армирования	
19	РКм2. Спецификация перекрытия (начало)	
20	РКм2. Спецификация перекрытия (окончание)	
21	РКм3. Перекрытие на отм.-4.700. План и сечения 1-1÷3-3; 7-7	
22	РКм3. Перекрытие на отм.-4.700. Элемент плана 1. Сечения 4-4÷6-6	
23	РКм3. Перекрытие на отм.-4.700. Плита ПМ2. Балки БМ1÷БМ3. Схема армирования	
24	РКм3. Перекрытие на отм.-4.700. Лоток ЛМ2. Схема армирования	
25	РКм3. Спецификация перекрытия (начало)	
26	РКм3. Спецификация перекрытия (окончание)	
27	Плита днища ПДм1. Схема армирования.	
28	Плита днища ПДм1. Схема армирования. Спецификация	

Инв.№ подл. | Подпись и дата | Взам.инв.№

Типовой проект разработан в соответствии с действующими нормами и правилами.

Главный инженер проекта /Лялюк/

Расчётные схемы

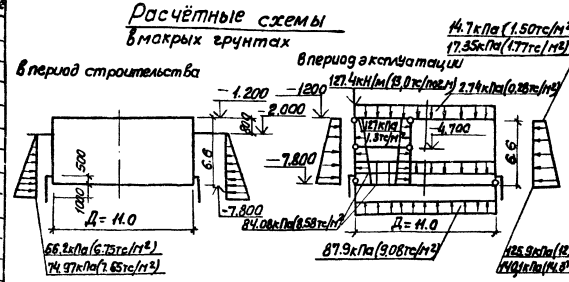

Условные обозначения

66.2кПа (6.75тс/м²) — для песков

14.97кПа (7.65тс/м²) — для суглинков

Ведомость сопроводительных и прилагаемых документов

Обозначение	Наименование	Примечание
	Сопроводительные документы	
3.901-5	Сальники набивные Ду 50÷400 для пропуска труб через стены	
1.400-15 в.0; 1	Унифицированные закладные изделия железобетонных конструкций для крепления технологических коммуникаций и устройств	
	Прилагаемые документы	
902-1-74.83-КЖ и	Изделия	см. VI
902-1-72.83-ВМ1	Ведомость потребности в материалах	см. X
902-1-72.83-ВМ2	Ведомость потребности в материалах	см. X
	Для монолитных и сборных конструкций	

Ведомость спецификаций

Лист	Наименование	Примечание
3	Спецификация к схеме расположения элементов подземной части	
4,5	Спецификация к схеме расположения стеновых панелей.	
19,20	Спецификация к перекрытию РКм 2	
25,26	Спецификация к перекрытию РКм 3	
28	Спецификация к ПДм 1	

Ведомость объемов сборных железобетонных конструкций

№ строки	Наименование группы элементов конструкций	Код	Кол. м³	Примечание
1	Наружные панели (клин)	5831000000	69.5	
2	Наружные панели (шпонка)	5831000000	77.2	
3	Панели перегородки	5832000000	18.1	

Материалы на изготовление сборных бетонных и железобетонных конструкций учтены в ведомости потребности в материалах и отдельно не учитываются.

Привязан:

ТП 902-1-74.83-КЖ

Нач.отд.	Шейко		
Н.контр.	Моисеев		
Гип.ед.	Кашейко		
Сотрудник	Абрамова		
Техник	Рыжова		

Конвейеризированная насосная станция производительностью 600 т/сутки модерн 12×12 м с решетками-дробилками

Стадия	Лист	Листов
Р	1	

Общие данные

Госстрой СССР Оргтехстройводоканалпроект

19186-01

Типовой проект 902-1-74.83 Альбом IV

План на отм. - 6.905

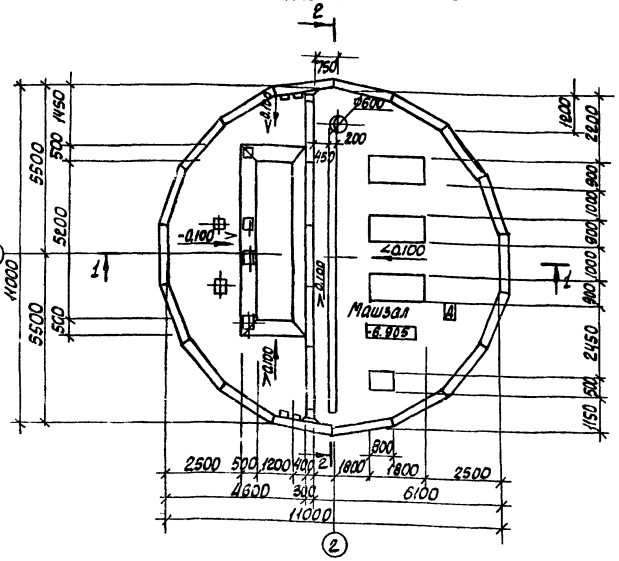

План на отм - 4.700 (для РД-600)

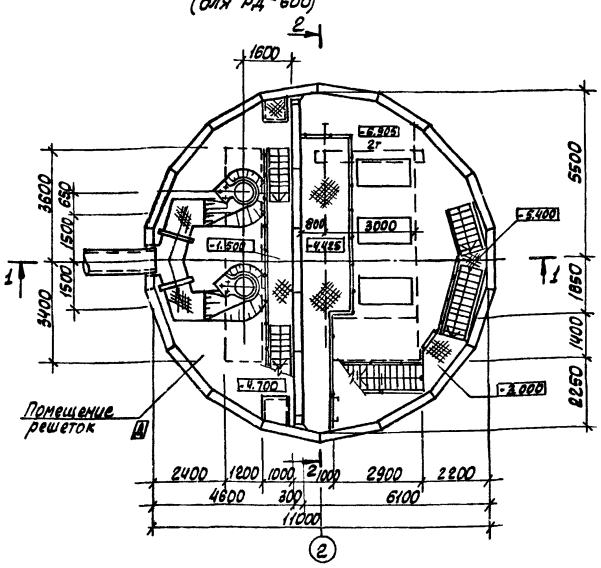

План на отм - 4.700 (для КРД-40м)

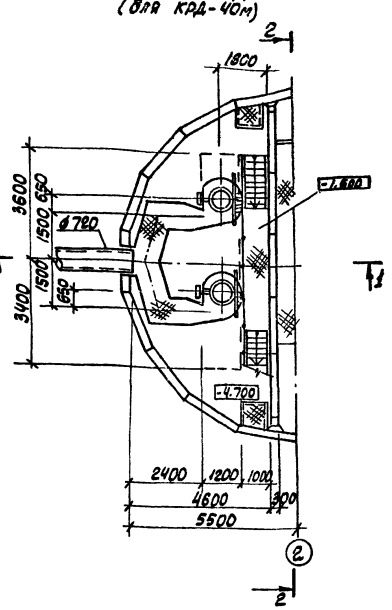

Разрез 1-1

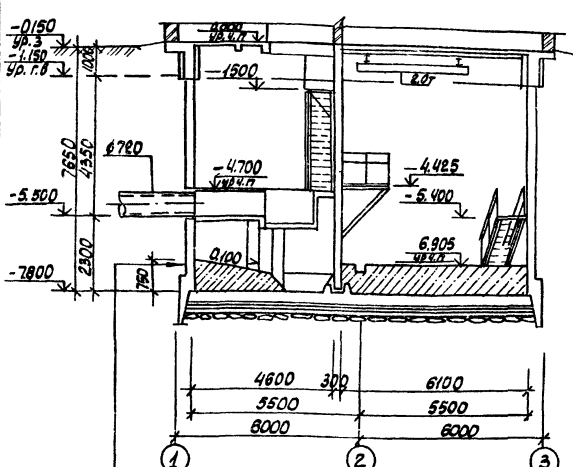

Разрез 2-2

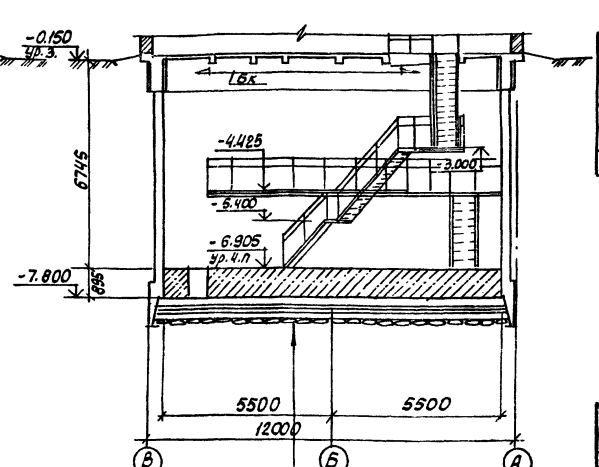

Основные строительные показатели

Наименование	Ед изм	Кол.	Примечание
Общая площадь	м²	950	
-на расчетную единицу	м²	0,32	
Строительный объём	м³	729,0	
-на расчетную единицу	м³	2,31	Расчетная единица 100м³/сут

Показатели на расчётную единицу приведены на надземную и подземную часть

Привязан:

Инв.№

Нач.отд.	Шейко	
Гл.спец.	Власенко	
Рук.гр.	Юрьева	
Ст.инж.	Хесина	
Ст.техн.	Шевелькова	

ТП 902-1-74.83-КЖ

Канализационная насосная станция производительностью 200-1800м³/сут напорная с РД с решетками-дробилками

Стадия Р | Лист 2 | Листов

Планы на отм - 8.905 и -4.700. Разрезы 1-1, 2-2.

Госстрой СССР Союзводоканалпроект Гидропроект Водоканалпроект

19186-01 5

Альбом IV

Типовой проект 902-1-74.83

1-1

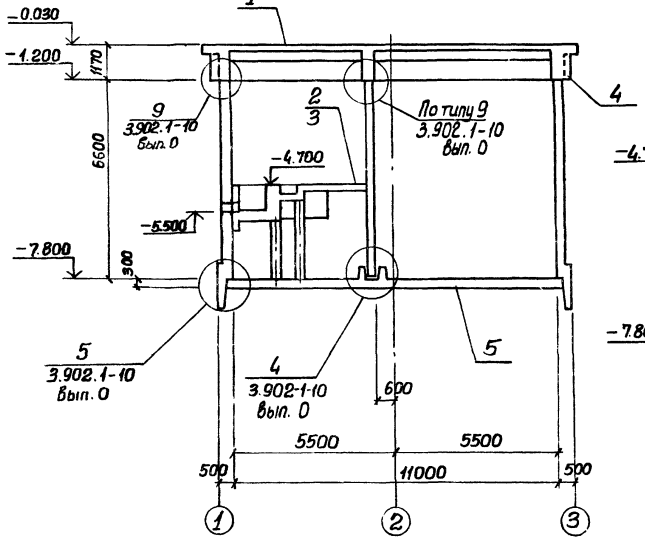

2-2

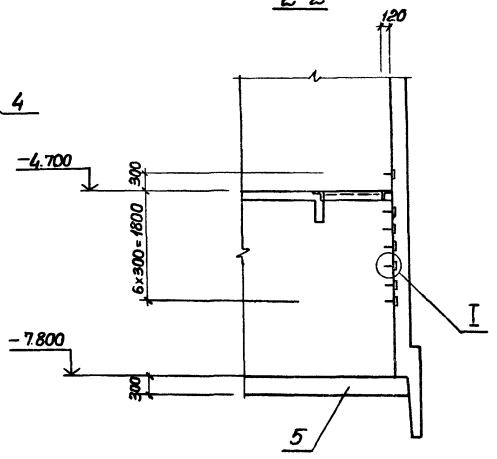

План

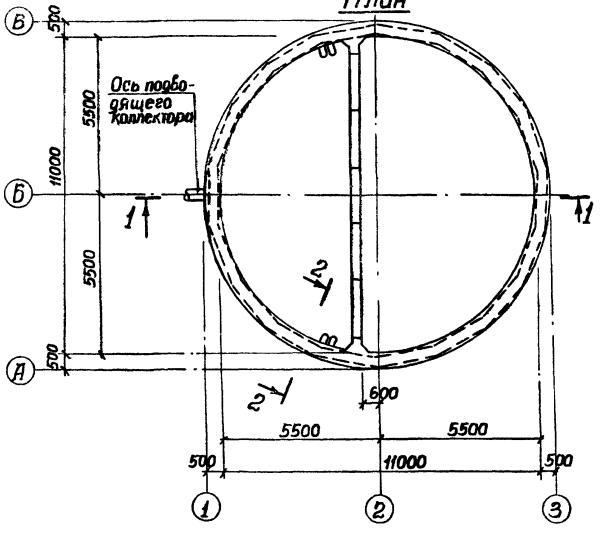

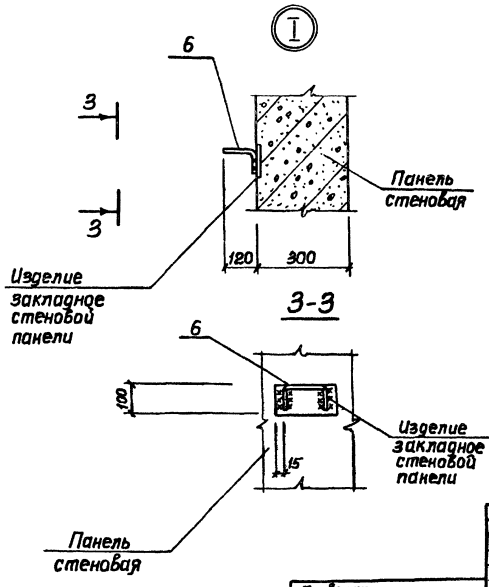

Спецификация к схеме расположения монолитных конструкций подземной части

Марка поз.	Обозначение	Наименование	Кол.	Масса ед, кг.	Примечание
1	902-1-74.83 ал. III лист 7÷19	Перекрытие на отм. 0.000 РКМ1	1		
2	лист 14-20	Перекрытие на отм. -4.700 РКМ2	1		Для решетки-дробилки РД 800. Для решеток-дробилок РД 400 мм
3	лист 21-26	Перекрытие на отм. -4.700 РКМ3	1		
4	902-1-74.83 ал. III лист 20,21	Кольца монолитное ОКМ1	1		
5	лист 27,28	Плита днища ПДМ1	1		
6	1.400-15.81.810	Изделие соединительное МН 801	28		

Перекрытие на отм. – 4.700 условно показано для решетки-дробилки РД 40м.

Согласовано:

Инв. № подл. | Подпись и дата | Взам. инв. №

Привязан:

Инв. №

Нач. отд.	Шейко	
Н. контр.	Власенко	
Рук. гр.	Куницевич	
Ст. инж.	Шмаций	
Инжен.	Рукша	

ТП 902-1-74.83-КЖ

Канализационная насосная станция производительностью 200-1200 м³/ч напором 18-21 м с решетками-дробилками

Стадия	Лист	Листов
Р	3	

Схема расположения монолитных конструкций подземной части.

Госстрой СССР Союзводоканалпроект г. Харьковск. Водоканалпроект

19196-01 6

Спецификация к схеме расположения стеновых панелей.

Марка поз	Обозначение	Наименование	Кол.	Масса ед, кг.	Примечание
		Клиновидный стык			
		Стеновые панели			
ПГ1	902-1-74.83-КЖИ 1ПС66-2ш-01÷1ПС66-2ш-05	1ПС66-2ш-01	1	9030	
ПГ2	-1ПС66-2ш-01÷1ПС66-2ш-05	1ПС66-2ш-02	1	9030	
ПГ3	-1ПС66-2ш-01÷1ПС66-2ш-05	1ПС66-2ш-03	1	9030	
ПГ4	-1ПС66-2ш-01÷1ПС66-2ш-05	1ПС66-2ш-04	1	9030	
ПГ5	-1ПС66-2ш-01÷1ПС66-2ш-05	1ПС66-2ш-05	1	9030	
ПС1	902-1-74.83-КЖИ 2ПС66-4к-01÷2ПС66-4к-18	2ПС66-4к-01	1	9650	
ПС2	-2ПС66-4к-01÷2ПС66-4к-18	2ПС66-4к-02	1	9650	
ПС3	-2ПС66-4к-01÷2ПС66-4к-18	2ПС66-4к-03	1	9650	
ПС4	-2ПС66-4к-01÷2ПС66-4к-18	2ПС66-4к-04	1	9650	
ПС5	-2ПС66-4к-01÷2ПС66-4к-18	2ПС66-4к-05	1	9650	
ПС6	-2ПС66-4к-01÷2ПС66-4к-18	2ПС66-4к-06	1	9650	
ПС7	-2ПС66-4к-01÷2ПС66-4к-18	2ПС66-4к-07	1	9650	
ПС8	-2ПС66-4к-01÷2ПС66-4к-18	2ПС66-4к-08	1	9650	
ПС9	-2ПС66-4к-01÷2ПС66-4к-18	2ПС66-4к-09	1	9650	
ПС10	-2ПС66-4к-01÷2ПС66-4к-18	2ПС66-4к-10	1	9650	
ПС11	-2ПС66-4к-01÷2ПС66-4к-18	2ПС66-4к-11	1	9650	
ПС12	-2ПС66-4к-01÷2ПС66-4к-18	2ПС66-4к-12	1	9650	
ПС13	-2ПС66-4к-01÷2ПС66-4к-18	2ПС66-4к-13	1	9650	
ПС14	-2ПС66-4к-01÷2ПС66-4к-18	2ПС66-4к-14	1	9650	
ПС15	-2ПС66-4к-01÷2ПС66-4к-18	2ПС66-4к-15	1	9650	
ПС16	-2ПС66-4к-01÷2ПС66-4к-18	2ПС66-4к-16	1	9650	
ПС17	-2ПС66-4к-01÷2ПС66-4к-18	2ПС66-4к-17	1	9650	
ПС18	2ПС66-4к-01÷2ПС-4к-18	2ПС66-4к-18	1	9650	
		Изделия соединительные			
МС1	902-1-74.83-КЖИ-МС1	МС1	2	33.5	
МС3	-МС3, МС9	МС3	14	4.9	
МС6	-МС6, МС7	МС6	2	14.8	
МС7	-МС6, МС7	МС7	1	12.4	
МС8	-МС8	МС8	2	28.1	
МС9	-МС3, МС9	МС9	3	7.3	
МС10	-МС10	МС10	2	23.6	
МС16	-МС11, МС12, МС13, МС15, МС16	МС16	3	2.44	
МС17	-МС17	МС17	6	14.5	

Марка поз.	Обозначение	Наименование	Кол.	Масса ед, кг.	Примечание
МС18		Полоса Б-210×300 ГОСТ 82-70 ℓ=390 / ВСт3кп2-1ТУ14-1-3023-80	8	9.2	
МС19		Полоса Б-210×250 ГОСТ 82-70 ℓ=390 / ВСт3кп2-1ТУ14-1-3023-80	3	7.7	
МС20		Полоса Б-210×150 ГОСТ 103-76 ℓ=800 / ВСт3кп2 ГОСТ 535-79	4	9.4	
МС21		ф6АI ГОСТ 5781-82	7.8	0.22	п.м.
МС33	3.902.1-10.100.26.00-01	МС2	324	0,85	
МС22	902-1-74.83-КЖИ-МС22	МС22	414	14.2	
МС23	-МС23	МС23	18	8.95	
МС34	3.902.1-10.100.28.00-02	МС52	756	0,14	
МС25	902-1-74.83-КЖИ-МС25	МС25	36	13.2	
МС26	-МС26	МС26	18	16.16	
МС27	-МС27	МС27	18	2.11	
МС28	-МС28	МС28	36	1.41	
МС30	-МС30	МС30	36	16.0	
МС35		Полоса Б-2 6×60 ГОСТ 103-76 ℓ=370 / ВСт3кп2 ГОСТ 535-79	84	1.05	
МС37		Полоса Б-210×380 ГОСТ 82-70 ℓ=490 / ВСт3кп2-1ТУ14-1-3023-80	84	1.39	
МС36	ГОСТ 23279-80	С 6АI-100 / 6АI-300 650×6650 25/25	18	14,6	
МС31	902-1-74.83-КЖИ-МС31	МС31	84	2.87	
МС32	-МС32	МС32	11	14,3	
МС38		ф16А III ГОСТ 5781-82 ℓ=580	84	0.93	
МС39		ф14А III ГОСТ 5781-82 ℓ=6550	16	7.86	
МС40	3.902.1-10 00.28.00	Изделие соед. МС50	126	2.2	
		Изделия закладные			
Мн1	1.400-15.в.1. 160-26	Мн150-3	4	7.6	
Мн2	1.400-15.в.1. 120-50	Мн113-3	17	1.7	
Мн3	1.400-15.в.1. 150-44	Мн140-3	3	6.4	
Мн5	902-1- -КЖИ-Мн5	Мн5	11	5.0	
Мн6	1.400-15.в.1. 120-44	Мн112-3	3	2.4	
Мн7	3.901-5	Сальник $d_у$=350 ℓ=300	3	38.0	

Марка поз.	Обозначение	Наименование	Кол.	Масса ед, кг.	Примечание
		Шпоночный стык			
		Стеновые панели			
ПГ1	902-1-74.83-КЖИ 1ПС66-2ш-01÷1ПС66-2ш-05	1ПС66-2ш-01	1	9030	
ПГ2	-1ПС66-2ш-01÷1ПС66-2ш-05	1ПС66-2ш-02	1	9030	
ПГ3	-1ПС66-2ш-01÷1ПС66-2ш-05	1ПС66-2ш-03	1	9030	
ПГ4	-1ПС66-2ш-01÷1ПС66-2ш-05	1ПС66-2ш-04	1	9030	
ПГ5	-1ПС66-2ш-01÷1ПС66-2ш-05	1ПС66-2ш-05	1	9030	
ПС1	902-1-74.83-КЖИ-2ПС66-4ш-01÷2ПС66-4ш-18	2ПС66-4ш-01	1	10725	
ПС2	-2ПС66-4ш-01÷2ПС66-4ш-18	2ПС66-4ш-02	1	10725	
ПС3	-2ПС66-4ш-01÷2ПС66-4ш-18	2ПС66-4ш-03	1	10725	
ПС4	-2ПС66-4ш-01÷2ПС66-4ш-18	2ПС66-4ш-04	1	10725	
ПС5	-2ПС66-4ш-01÷2ПС66-4ш-18	2ПС66-4ш-05	1	10725	
ПС6	-2ПС66-4ш-01÷2ПС66-4ш-18	2ПС66-4ш-06	1	10725	
ПС7	-2ПС66-4ш-01÷2ПС66-4ш-18	2ПС66-4ш-07	1	10725	
ПС8	-2ПС66-4ш-01÷2ПС66-4ш-18	2ПС66-4ш-08	1	10725	
ПС9	-2ПС66-4ш-01÷2ПС66-4ш-18	2ПС66-4ш-09	1	10725	
ПС10	-2ПС66-4ш-01÷2ПС66-4ш-18	2ПС66-4ш-10	1	10725	
ПС11	-2ПС66-4ш-01÷2ПС66-4ш-18	2ПС66-4ш-11	1	10725	
ПС12	-2ПС66-4ш-01÷2ПС66-4ш-18	2ПС66-4ш-12	1	10725	

Альбом IV

Типовой проект 902-1-74.83

Согласовано:

Взам. инв. №

Подпись и дата

Инв. № подл.

Привязан:

Нач. отд.	Шейко	
Н. контр.	Власенко	
Рук. груп.	Кунцевич	
Ст. инж.	Шмандий	
Инженер	Мирошникова	

ТП 902-1-74.83-КЖ

Канализационная насосная станция производительностью 200÷1200м³/ч напором 12÷27м с решетками-дробилками.

Стадия	Лист	Листов
Р	4	

Схема расположения стеновых панелей. Спецификация. (начало)

Госстрой СССР Союзводоканалниипроект Харьковский Водоканалпроект

19186-01 7

Альбом V

Типовой проект 902-1-74.83

Марка, поз.	Обозначение	Наименование	Кол.	Масса ед, кг	Примечание
		Стеновые панели			
ПС13	902-1-74.83-КЖИ-2ПС66-4ш-01÷2ПС66-4ш-18	2ПС66-4ш-13	1	10725	
ПС14	-2ПС66-4ш-01÷2ПС66-4ш-18	2ПС66-4ш-14	1	10725	
ПС15	-2ПС66-4ш-01÷2ПС66-4ш-18	2ПС66-4ш-15	1	10725	
ПС16	-2ПС66-4ш-01÷2ПС66-4ш-18	2ПС66-4ш-16	1	10725	
ПС17	-2ПС66-4ш-01÷2ПС66-4ш-18	2ПС66-4ш-17	1	10725	
ПС18	-2ПС66-4ш-01÷2ПС66-4ш-18	2ПС66-4ш-18	1	10725	
		Изделия закладные			
МН4	-МН4	МН4	5	1.6	
МН5	-МН5	МН5	14	5.0	
МН7	3.901-5	Сальник Ду 350 ℓ=300	3	38.0	
		Изделия соединительные			
МС2	902-1-74.83-КЖИ-МС2	МС2	2	21.1	
МС4	-МС4	МС4	14	6.1	
МС5	-МС5	МС5	4	17.7	
МС11	-МС11, МС12, МС13, МС15, МС16	МС11	3	9.9	
МС12	-МС11, МС12, МС13, МС15, МС16	МС12	1	8.2	
МС13	-МС11, МС12, МС13, МС15, МС16	МС13	3	4.8	
МС14	-МС14	МС14	6	9.0	
МС15	-МС11, МС12, МС13, МС15, МС16	МС15	2	1.6	
МС 18		Полоса Б-2 10×300 ГОСТ 82-70 ℓ=390 Вст3кп2-ПУм-1-3023-80	8	9.2	
МС 19		Полоса Б-2 10×250 ГОСТ 82-70 ℓ=390 Вст3кп2-ПУм-1-3023-80	3	7.7	
МС20		Полоса Б-2 10×150 ГОСТ 103-76 ℓ=800 Вст3кп2 ГОСТ 535-79	4	9.4	
МС21		ф6 AI ГОСТ 5781-82	78	0.22	100 м
МС24	902-1-74.83-КЖИ-МС24	МС24	324		
МС25	-МС25	МС25	36	13.2	
МС26	-МС26	МС26	18	16.16	
МС27	-МС27	МС27	18	2,11	
МС28	-МС28	МС28	36	1.41	
МС29	-МС29	МС29	224	1,13	

Продолжение

Марка, поз.	Обозначение	Наименование	Кол.	Масса ед, кг	Примечание
МС30	902-1-74.83-КЖИ-МС30	МС30	36	16.0	
МС35		Полоса Б-2 6×60 ГОСТ 103-76 ℓ=370 Вст3кп2 ГОСТ 535-79	84	1.05	
МС37		Полоса Б-2 6×60 ГОСТ 103-76 ℓ=490 Вст3кп2 ГОСТ 535-79	84	1.39	
МС31	-МС31	МС31	84	2.87	
МС32	-МС32	МС32	11	14.3	
МС 38		ф 16 AIII ГОСТ 5781-82 ℓ=580	84	0.93	
МС 39		ф14 AIII ГОСТ 5781-82 ℓ=6550	16	7.86	
МС40	3.902.1-10 00.28.00	Изделие сопр. МС50	108	2.2	

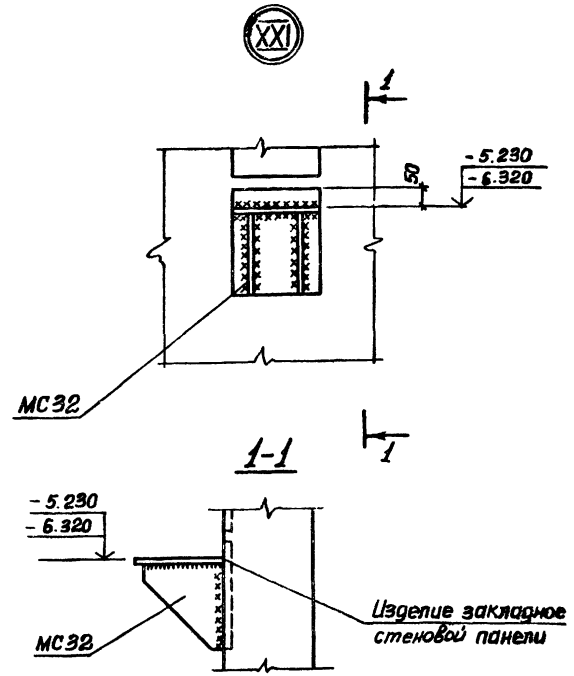

Согласовано:

Инв. № подл. | Подпись и дата | Взам. инв. №

Привязан:

Инв. №

Нач. отд.	Шейко		
Н. контр.	Власенко		
Рук. гр.	Кунцевич		
Ст. инж.	Шманкин		
Инженер	Мирошниченко		

ТП 902-1-74.83 -КЖ

Канализационная насосная станция производительностью 800÷1200 м³/ч напором 12÷27 м с решетками-дробилками.

Стадия	Лист	Листов
Р	5	

Схема расположения стеновых панелей. Спецификация. (Окончание) Узел XXI

Госстрой СССР Союзводоканалпроект Харьковский Водоканалпроект

19186-01 8

Схема расположения стеновых панелей

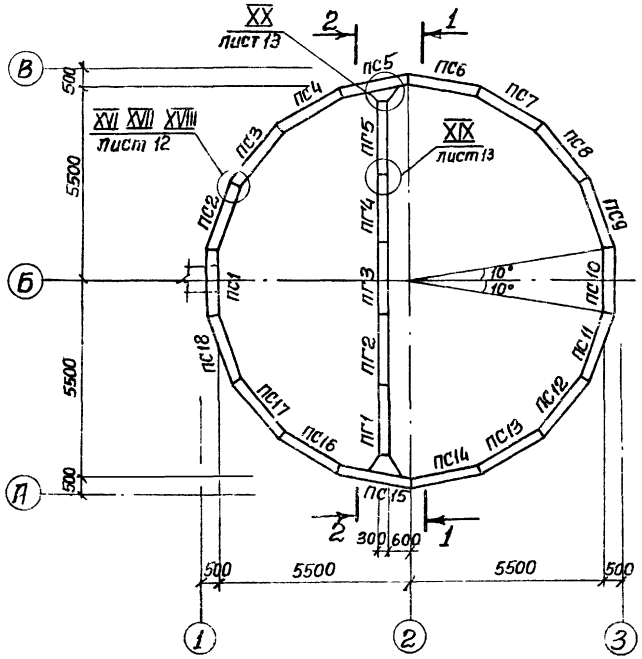

2-2

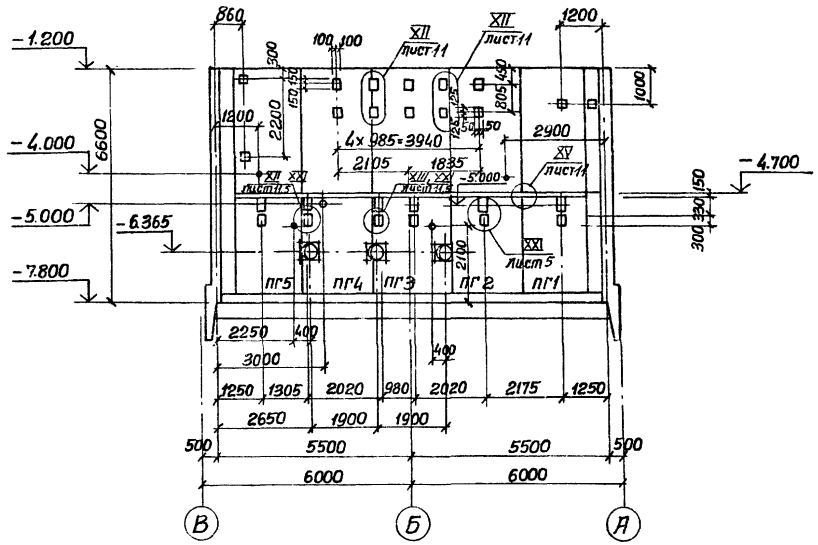

1-1

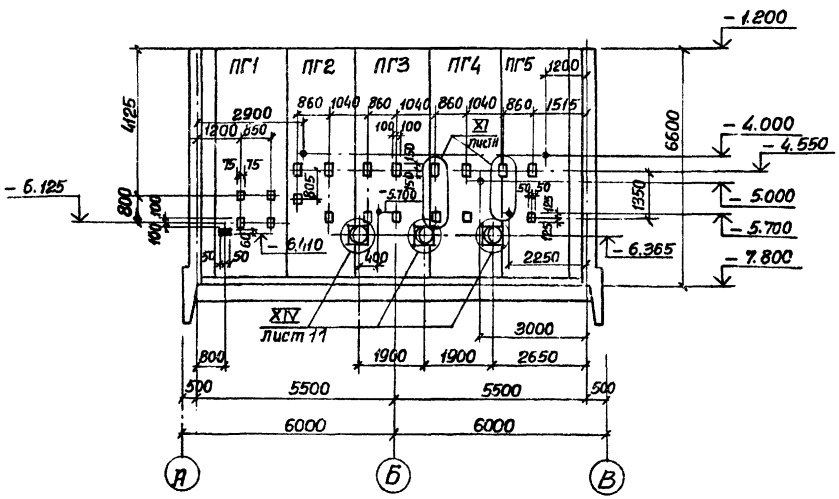

1. Схема расположения панелей со шпоночным стыком аналогична схеме расположения стеновых панелей с клиновидным стыком.
2. После монтажа сальников и приварки стержней отверстие в стене забетонировать бетоном М300 на мелком заполнителе.
3. Закладное изделие (зачерненное) приварить к арматуре стен.

				ТП 902-1-74.83-КЖ			
Привязан:				Канализационная насосная станция производительностью 200-1200 м³/ч напором 12-27 м. с решетками-дробилками	Стадия	Лист	Листов
		Нач. отд.	Щейко		Р	6	
		Н. контр.	Власенко				
		Рук. гр.	Кунцевич	Схема расположения стеновых панелей. Сечения 1-1, 2-2.	Госстрой СССР Союзводоканалниипроект Харьковский Водоканалпроект		
		Ст. инж.	Шманай				
Инв. №		Инженер	Мирошникова				

Альбом V
Типовой проект 902-1-74.83
Согласовано: Отдел вык. 2 Ирошкина; Отдел ЭР Бачан; Отдел ОВ Кулешов
Инв. № подл. | Подпись и дата | Взам. инв. №

19186-11

Альбом IV

Типовой проект 902-1-74.83

Развертка наружной стены

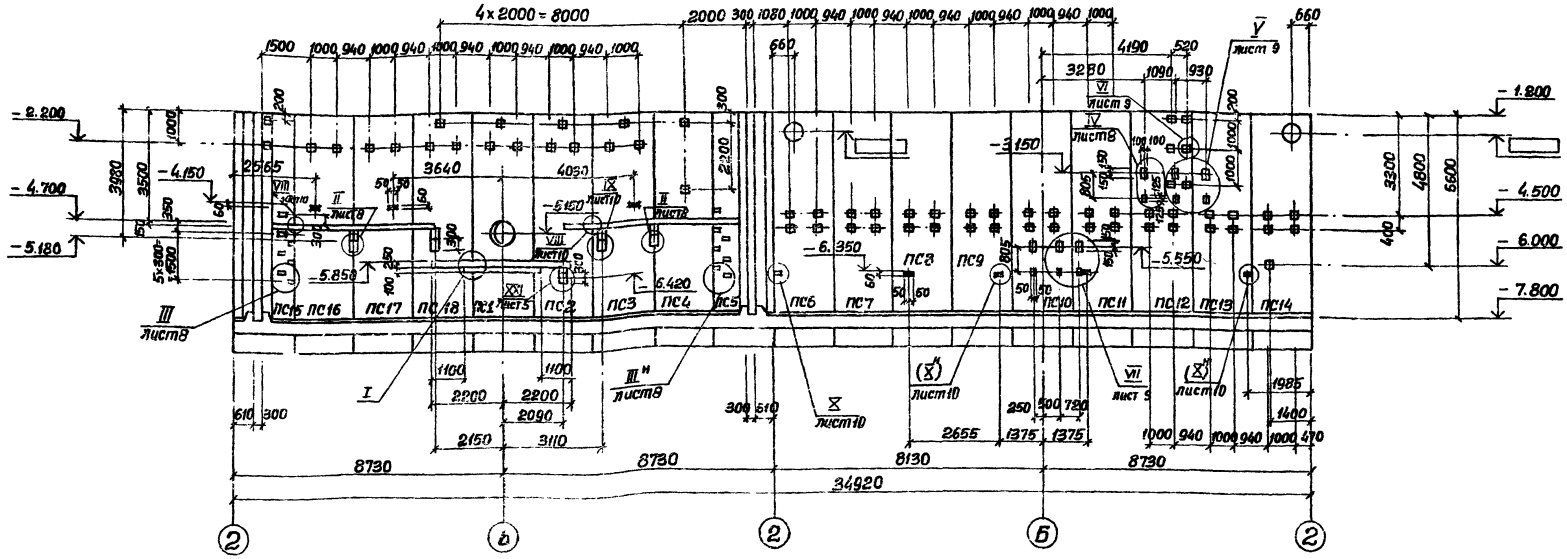

Клиновидный стык

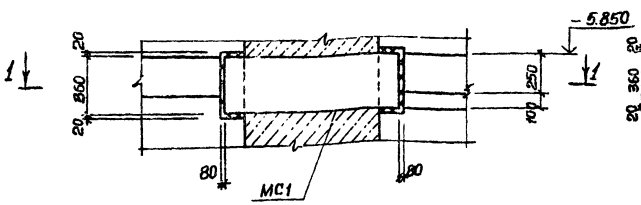

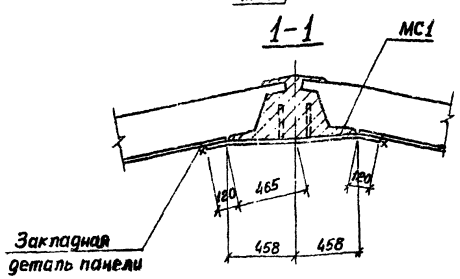

Шпоночный стык

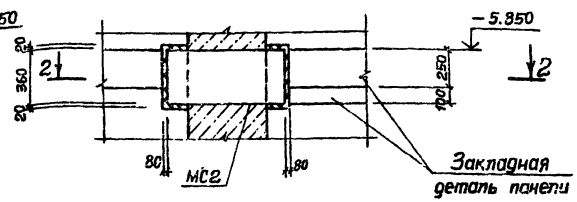

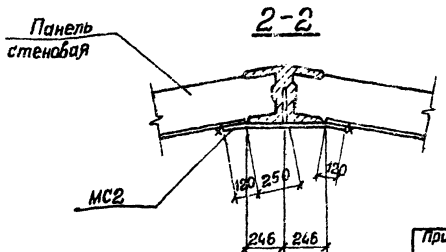

Закладные изделия (зачерненные) приварить к арматуре стен.
Арматурные выпуски МС40 из швов между панелями сварить с горизонтальной арматурой монолитного ж.б. пояса ОКМ1 во всех точках пересечения контактной точечной сваркой.

Привязан:				Т.П.902-1-74.83-КЖ	
	Нач.отд.	Шейко		Канализационная насосная станция производительностью 200×1200м³/ч напором 12×27м с решетками-дробилками.	Стадия: Р; Лист: 7; Листов:
	Н.контр.	Власенко			
	Рук.гр.	Кунцевич		Развертка наружной стены. Узел I.	Госстрой СССР Сантехдоканалпроект Харьковский Коммуноканалпроект
	Ст.инж.	Шмандий			
Инв. №	Инженер	Мирошников			

Согласовано: Отдел В.и.К.2 Чернышева; Отдел ЭВ Барнаш; Отдел ВВ Черемисов

Инв. № подл. | Подпись и дата | Взам. инв. №

19196-01 10

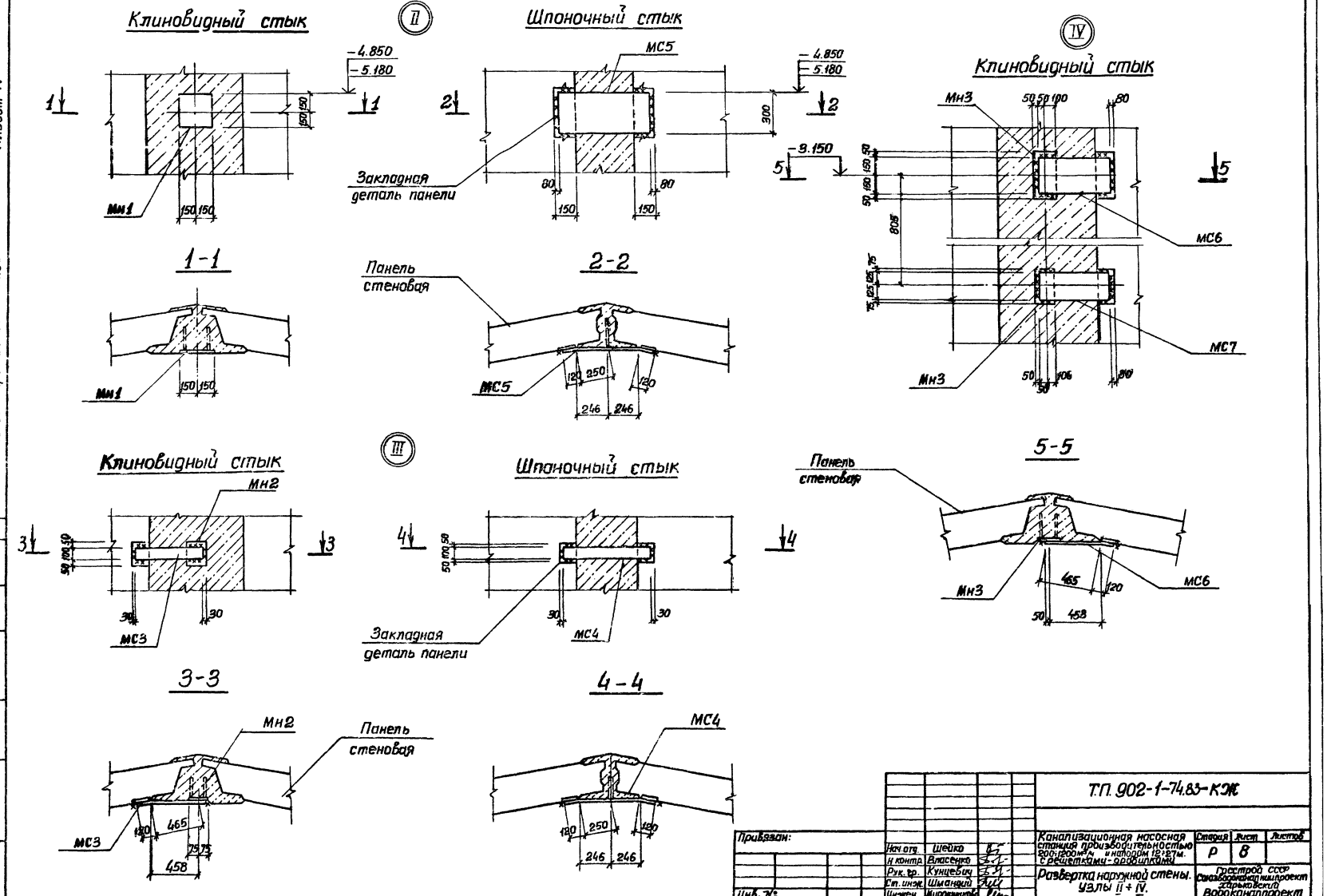
Клиновидный стык
II
Шпоночный стык
IV
Клиновидный стык
-4.850
-5.180
-3.150
МС5
Мн1
Мн3
МС6
МС7
Закладная деталь панели
Панель стеновая
1-1
2-2
5-5
Мн2
МС3
МС4
III
3-3
4-4
Т.П. 902-1-74.83-КЖ
Канализационная насосная станция производительностью 200÷1200 м³/ч и напором 12÷27 м. с решетками-дробилками
Развертка наружной стены. Узлы II ÷ IV.
Стадия Р
Лист 8
Листов
Гипроводоканал
Водоканалпроект
Привязан:
Инв. №
Нач. отд. Шейко
Н. контр. Власенко
Рук. гр. Кунцевич
Ст. инж. Шмандий
Инжен. Мирошникова
Альбом IV
Типовой проект 902-1-74.83
Инв. № подл. | Подпись и дата | Взам. инв. №

Альбом IV

Типовой проект 902-1-74.83

Согласовано

Инв. № подл. | Подпись и дата | Взам. инв. №

V Клиновидный стык

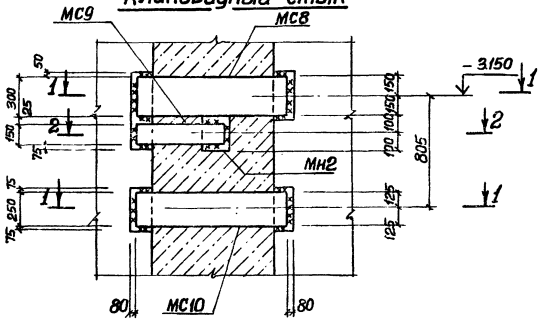

VI Клиновидный стык

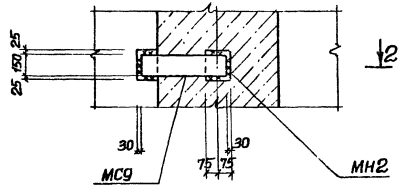

VI Шпоночный стык

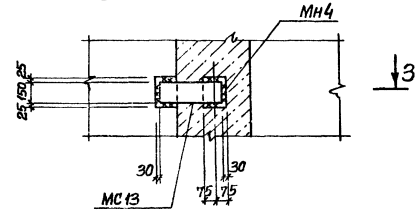

1-1

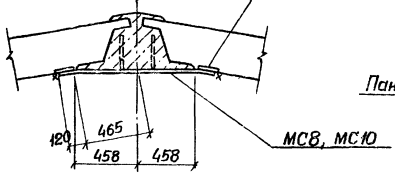

2-2

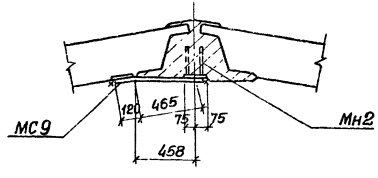

3-3

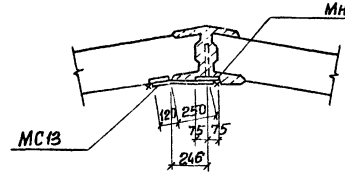

VII Клиновидный стык

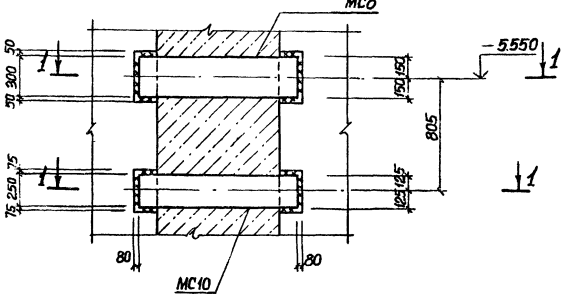

VII Шпоночный стык

Панель стеновая

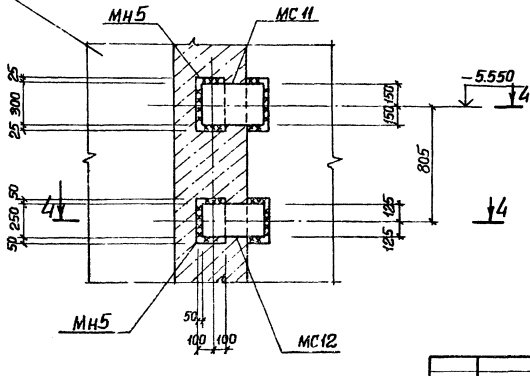

4-4

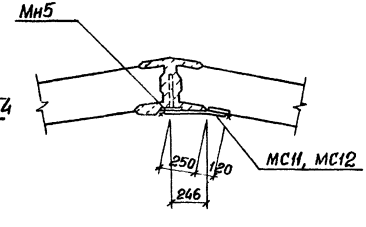

Привязан:				ТП 902-1-74.83-КЖ	
	Нач. отд.	Шейко		Канализационная насосная станция производительностью 200-1200 м³/ч наторам 12÷27 м с решетками-дробилками. Развертка наружной стены. Узлы V÷VII.	Стадия: Р; Лист: 9; Листов:
	Н. контр.	Власенко			
	Рук. гр.	Кунцевич			
	Ст. инж.	Шмандий			Госстрой СССР Союзводоканалпроект Харьковский Водоканалпроект
Инв. №:	Инжен.	Мирошникова			

19486-01 12

Альбом IV

Типовой проект 902-1-74.83

Согласовано:

Инв. № подл. | Подпись и дата | Взам. инв. №

Клиновидный стык

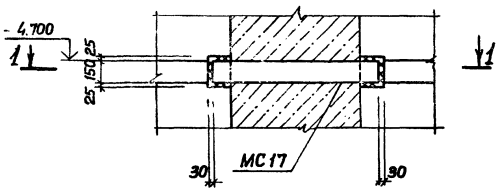

VIII Шпоночный стык

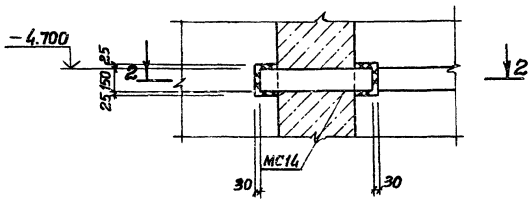

X Клиновидный стык

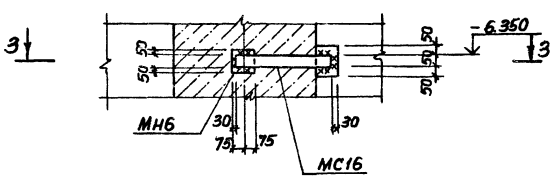

1-1

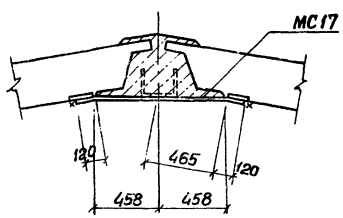

2-2

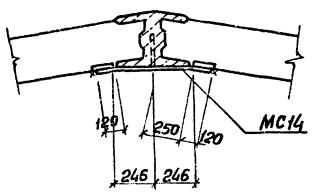

Шпоночный стык

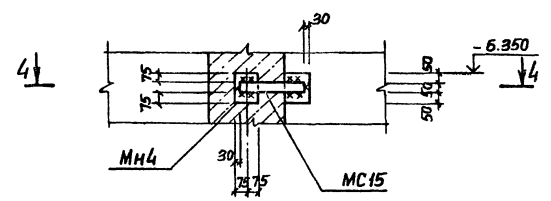

Клиновидный стык

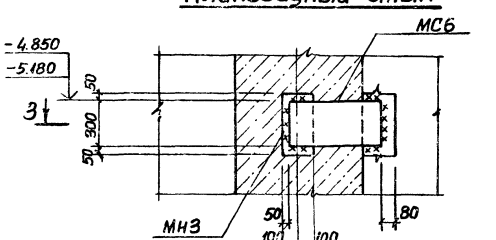

IX Шпоночный стык

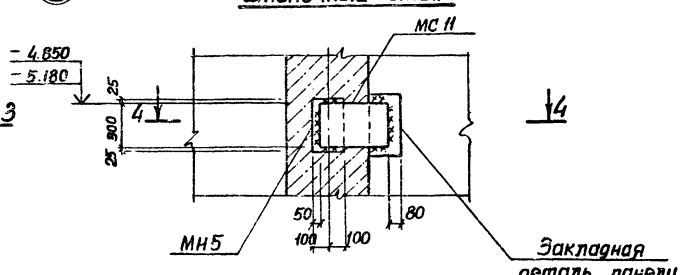

3-3

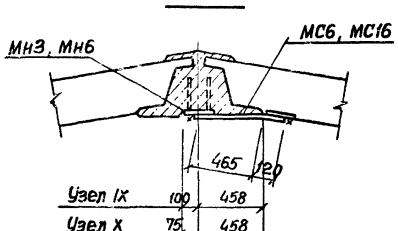

4-4

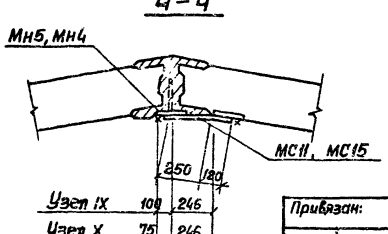

Привязан:

Инв. №

Нач. отд.	Шейко	
Н. контр.	Власенко	
Рук. гр.	Кунцевич	
Ст. инж.	Шидлицкий	
Инжен.	Жидкошлыкова	

ТП 902-1-74.83-КЖ

Канализационная насосная станция производительностью 200÷1200 м³/ч напором 12÷21м с решетками-дробилками

Стадия	Лист	Листов
Р	10	

Развертка наружной стены. Узлы VIII÷X.

Госстрой СССР Союзводоканалпроект Харьковский Водоканалпроект

19186-01 13

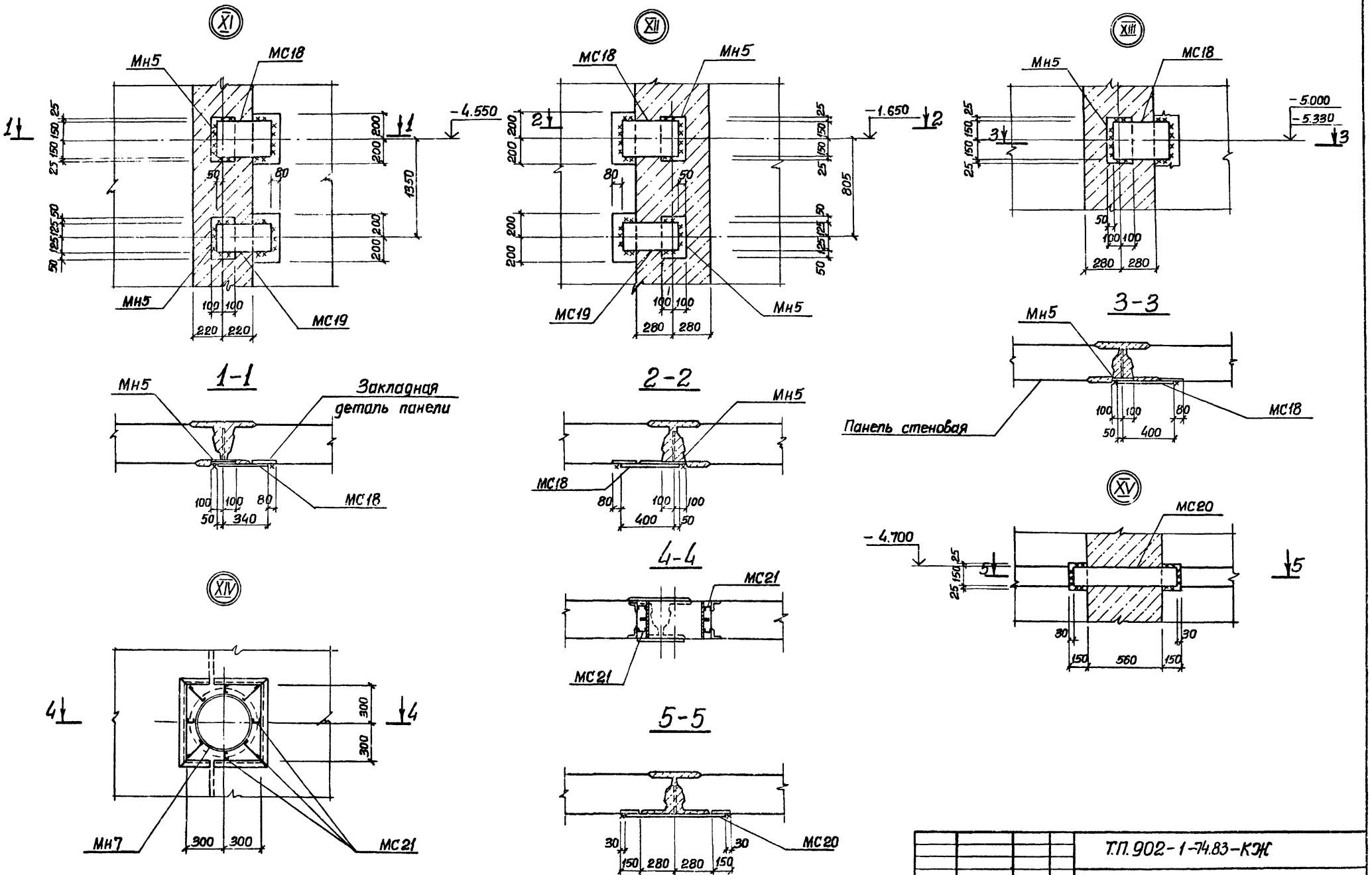

Согласовано:

Инв.№ подл. | Подпись и дата | Взам. инв.№

Привязан:

Инв.№

Нач.отд.	Шейко	
Н.контр.	Власенко	
Рук.гр.	Куниевич	
Ст.инж.	Шмандий	
Инжен.	Мирошниченко	

Т.П. 902-1-74.83-КЖ

Канализационная насосная станция производительностью 200÷1200 м³/ч напором 12÷27 м с решетками-дробилками

Развертка наружной стены. Узлы XI÷XV.

Стадия	Лист	Листов
Р	11	

Госстрой СССР Союзводоканалпроект Харьковский Водоканалпроект

Согласовано:

Инв.№ подл. | Подпись и дата | Взам.инв.№

XVI

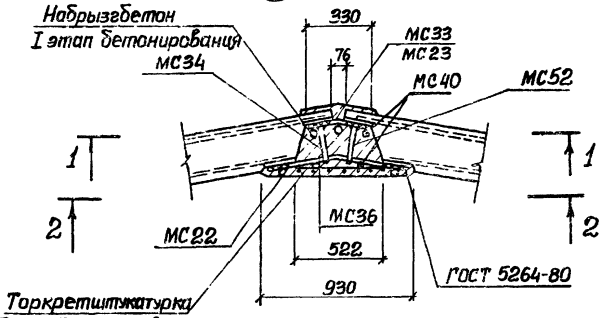

XVI

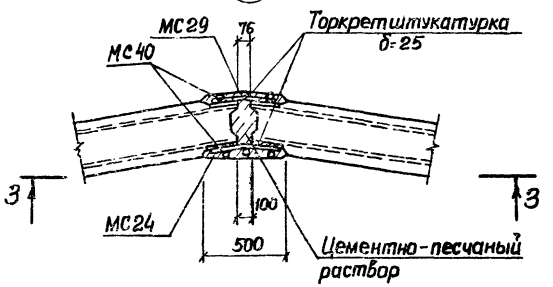

5-5

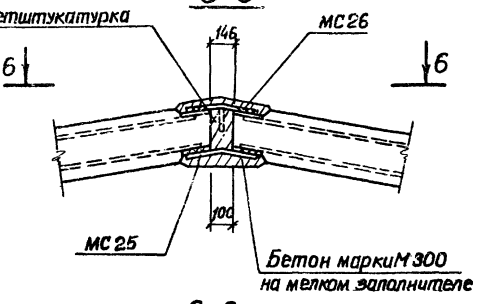

1-1

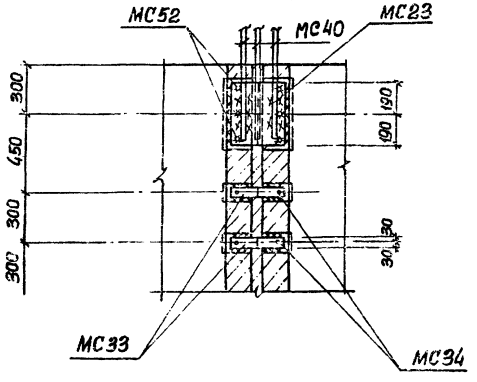

3-3

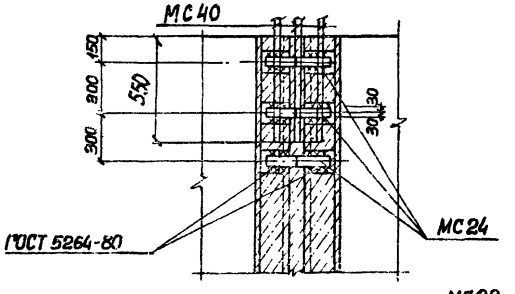

6-6

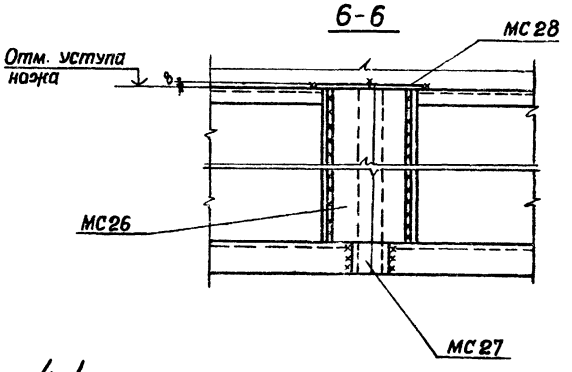

4-4

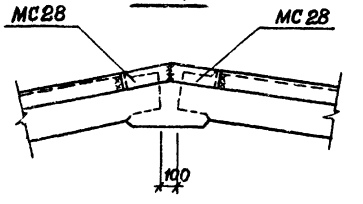

XVII

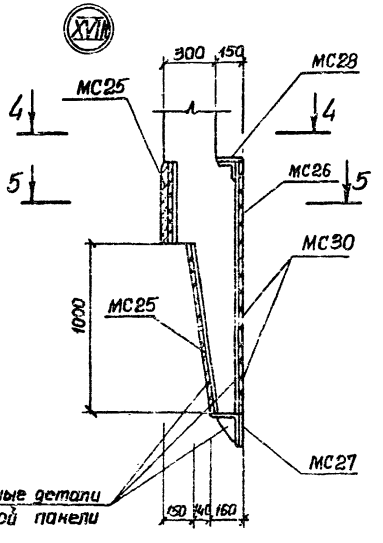

2-2

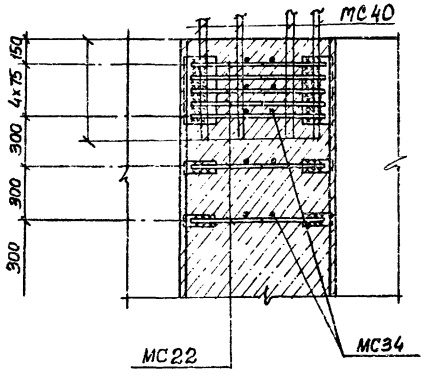

Привязан:				ТП 902-1-74.83-КЖ		
		Нач.отд.	Шейко	Канализационная насосная станция производительностью 200-1200 м³/ч напором 12-27 м. с решетками-дробилками. Схема расположения стеновых панелей. Узлы: XVI ÷ XVIII.	Стадия	Лист	Листов
		Н.контр.	Власенко		Р	12	
		Рук.гр.	Кунцевич				
		Ст.инж.	Шманай		Госстрой СССР Союзводоканалниипроект Харьковский Водоканалпроект		
Инв.№		Техник	Слатенко				

Альбом IV

Типовой проект 902-1-74.83

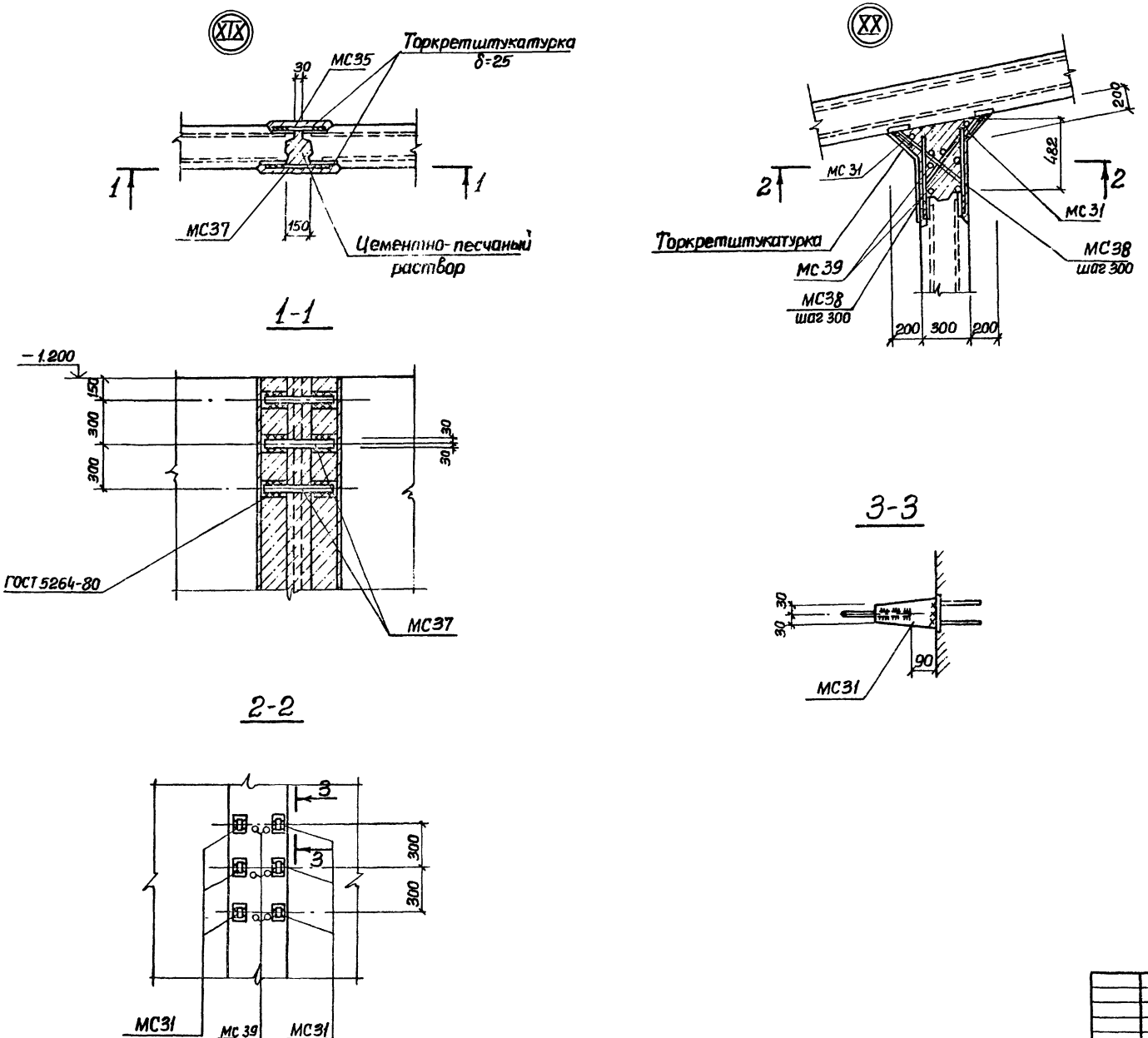

				ТП 902-1-74.83-КЖ			
Привязан:							
		Нач.отд.	Шейко	Канализационная насосная станция производительностью 200÷1200м³/ч и напором 12÷27м. с решетками-дробилками.	Стадия	Лист	Листов
		Н.контр.	Власенко		Р	13	
		Рук.гр.	Кунцевич	Схема расположения стеновых панелей. Узлы XIX; XX.	Госстрой СССР Союзводоканалпроект Харьковский Водоканалпроект		
		Ст.инж.	Шмандий				
Инв.№		Техник	Спатенко				

Согласовано:

Взам.инв.№ | Подпись и дата | Инв.№ подл.

19186-01 16

Альбом IV

Типовой проект 902-1-74.83

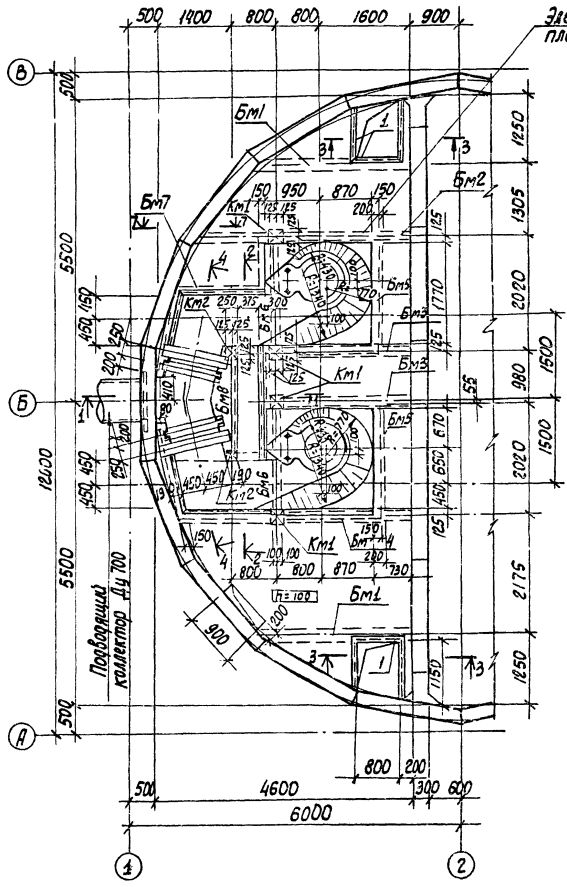

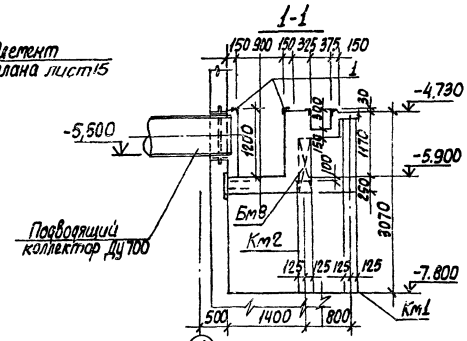

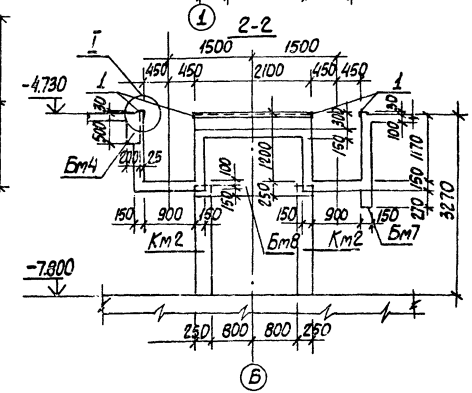

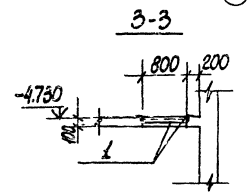

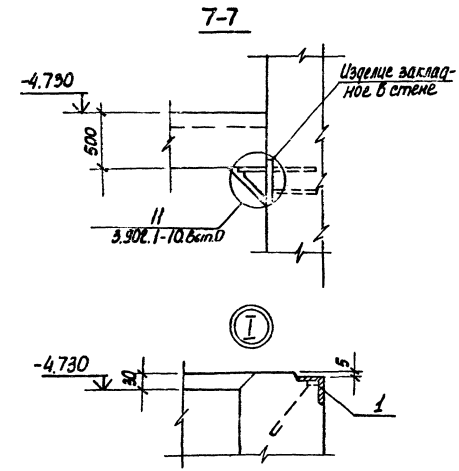

1. Внутренние поверхности лотков оштукатурить цементно-песчаным раствором состава 1:2 с железнением. На участке установки решеток стены затереть цементным раствором.
2. Рамы щитовых затворов и ремонтных решеток установить по механическим чертежам.

				ТП902-1-74.83-КЖ			
Привязан:	Нач. отд.	Шейко		Канализационная насосная станция производительностью 200÷1200 м³/ч напором 12÷27 м с решетками-дробилками РКМ2. Перекрытие на ОТМ-4.700. План и сечения 1-1÷3-3, 7-7.	Стадия	Лист	Листов
	Н. контр.	Власенко			Р	14	
	Рук. гр.	Кунцевич			Союзводоканалпроект Харьковский Водоканалпроект		
	Ст. инж.	Штандий					
Инв. №	Инжен.	Литвиненко					

19186-01 17

Альбом IV

Типовой проект 902-1-74.83

Элемент плана 1

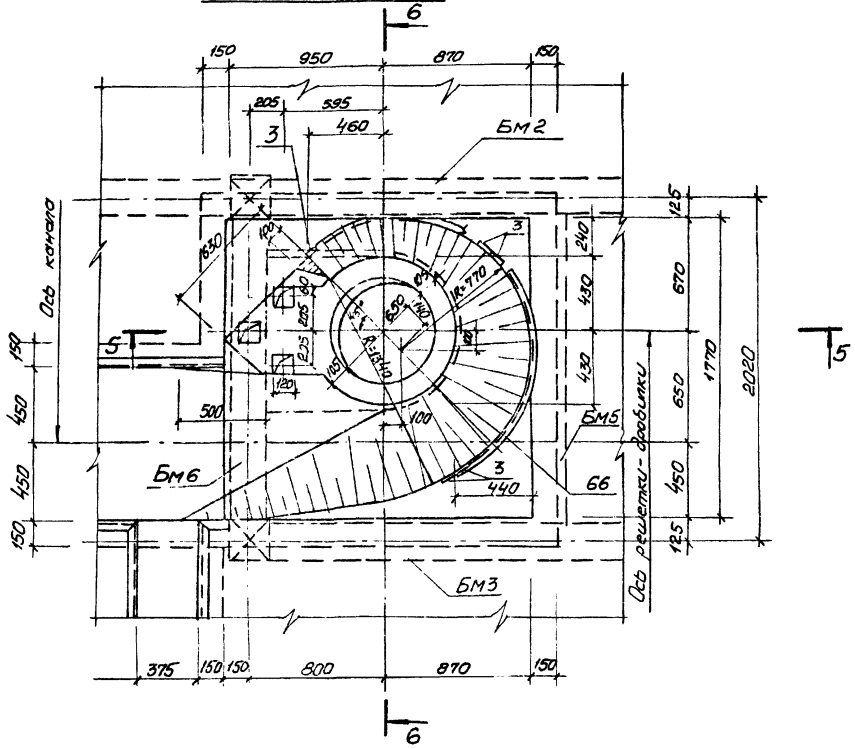

5-5

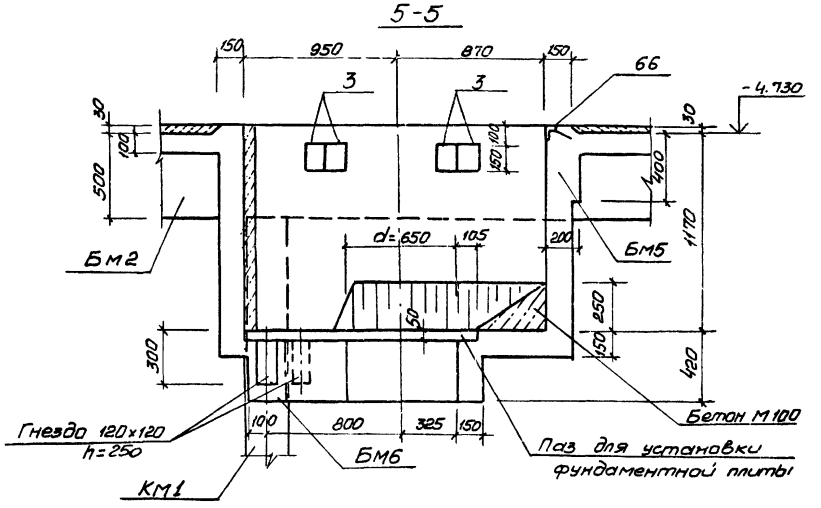

6-6

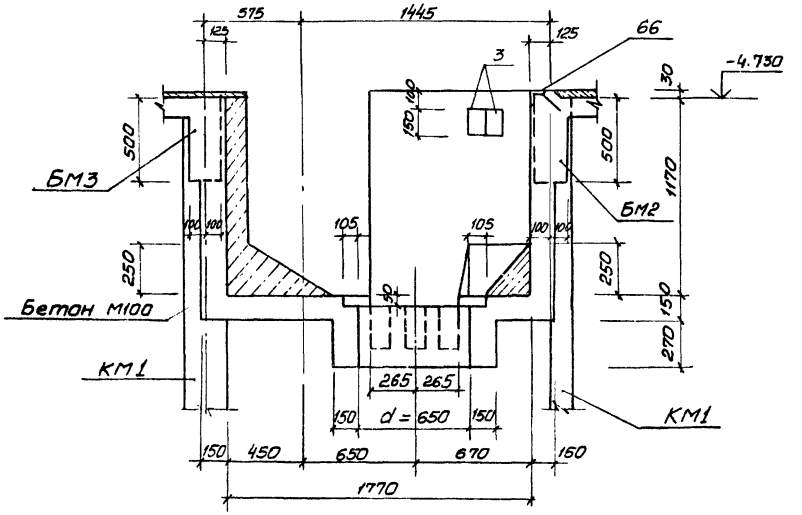

4-4

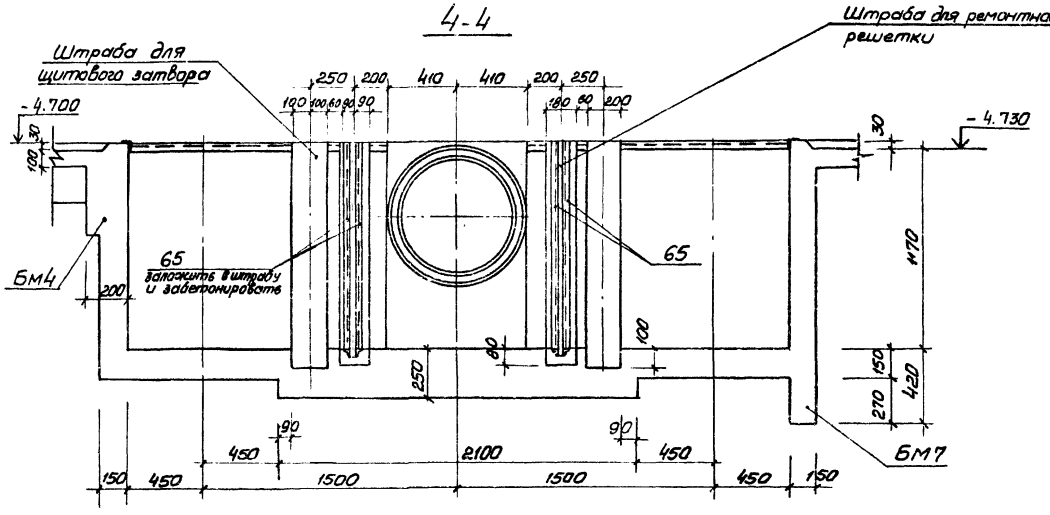

Привязан				ТП 902-1-74.83-КЭС	
		Нач.отд.	Шейко	Канализационная насосная станция перекачивающая 200=1200 м³/ч напором 12,27 м. с решетками-дробилками	Стадия: Р; Лист: 15; Листов:
		Н. контр.	Власенко		
		Рук. гр.	Кунцевич	РКМ 2. Перекрытие на отм -4.700. Элемент плана 1. Сечения 4-4; 6-6	Госстрой СССР Союзводоканалниипроект Харьковский Водоканалпроект
		Ст. инж.	Штандий		
Инв.№		Инжен.	Литвиненко		

Инв.№ подл. | Подпись и дата | Взам.инв.№ | Союзводоканалниипроект Отдел ВиК Отдел ЭМ

Альбом IV

Типовой проект 902-1-74.83

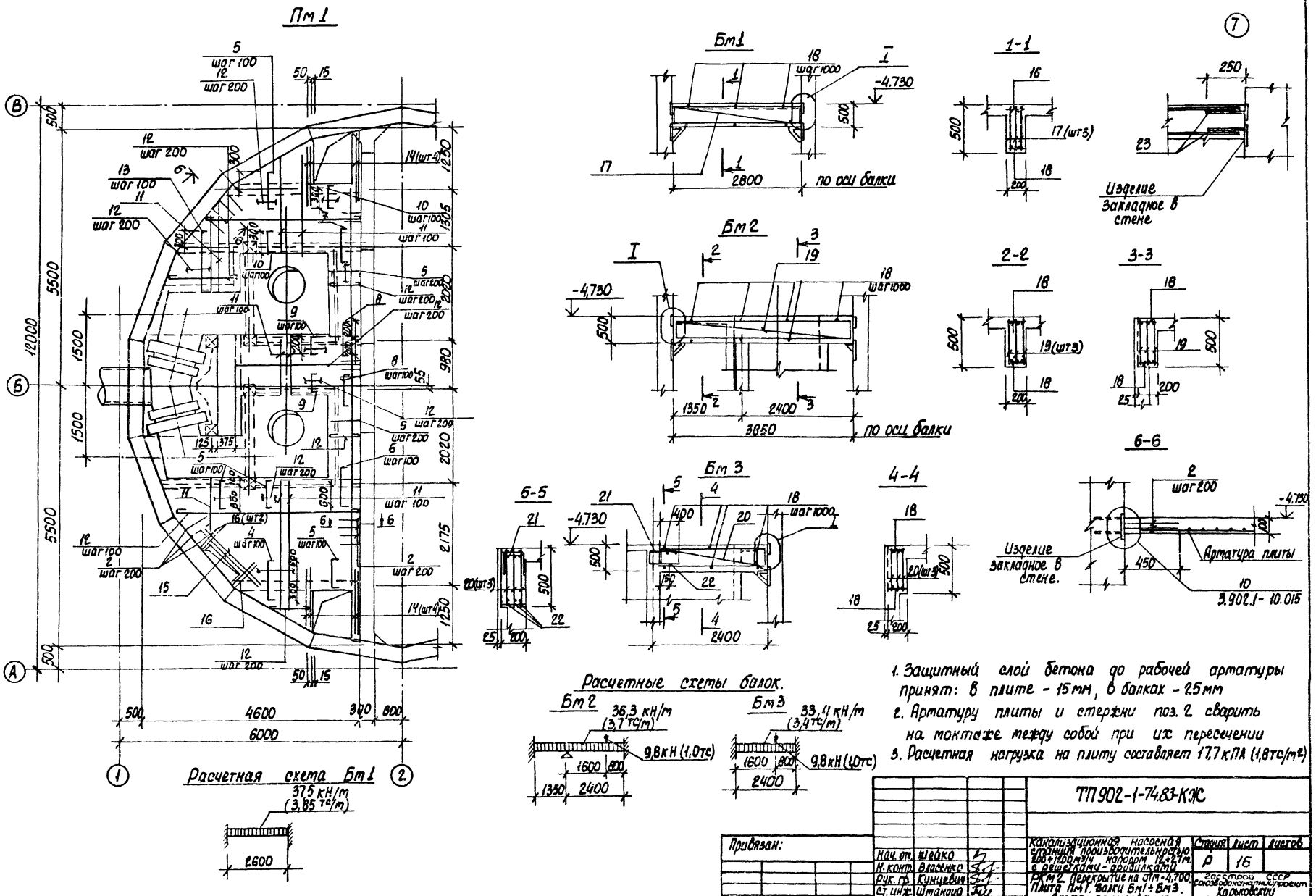

1. Защитный слой бетона до рабочей арматуры принят: в плите - 15 мм, в балках - 25 мм
2. Арматуру плиты и стержни поз. 2 сварить на монтаже между собой при их пересечении
3. Расчетная нагрузка на плиту составляет 17,7 кПА (1,8 тс/м²)

Согласовано:

Инв. № подл. | Подпись и дата | Взам. инв. №

Нач. отд.	Шейко			
Н. контр.	Власенко			
Рук. гр.	Кунцевич			
Ст. инж.	Шмандий			
Инжен.	Литвиненко			

Привязан:

Инв. №

ТП 902-1-74.83-КЖ

Канализационная насосная станция производительностью 200÷1200 м³/ч напором 12÷27 м с решетками-дробилками

РКМ2. Перекрытие на отм -4,700. Плита ПМ1. Балки Бм1÷Бм3. Схема армирования

Стадия	Лист	Листов
Р	16	

Госстрой СССР Союзводоканалпроект Харьковский Водоканалпроект

19186-01 19

Альбом IV

Типовой проект 902-1-74.83

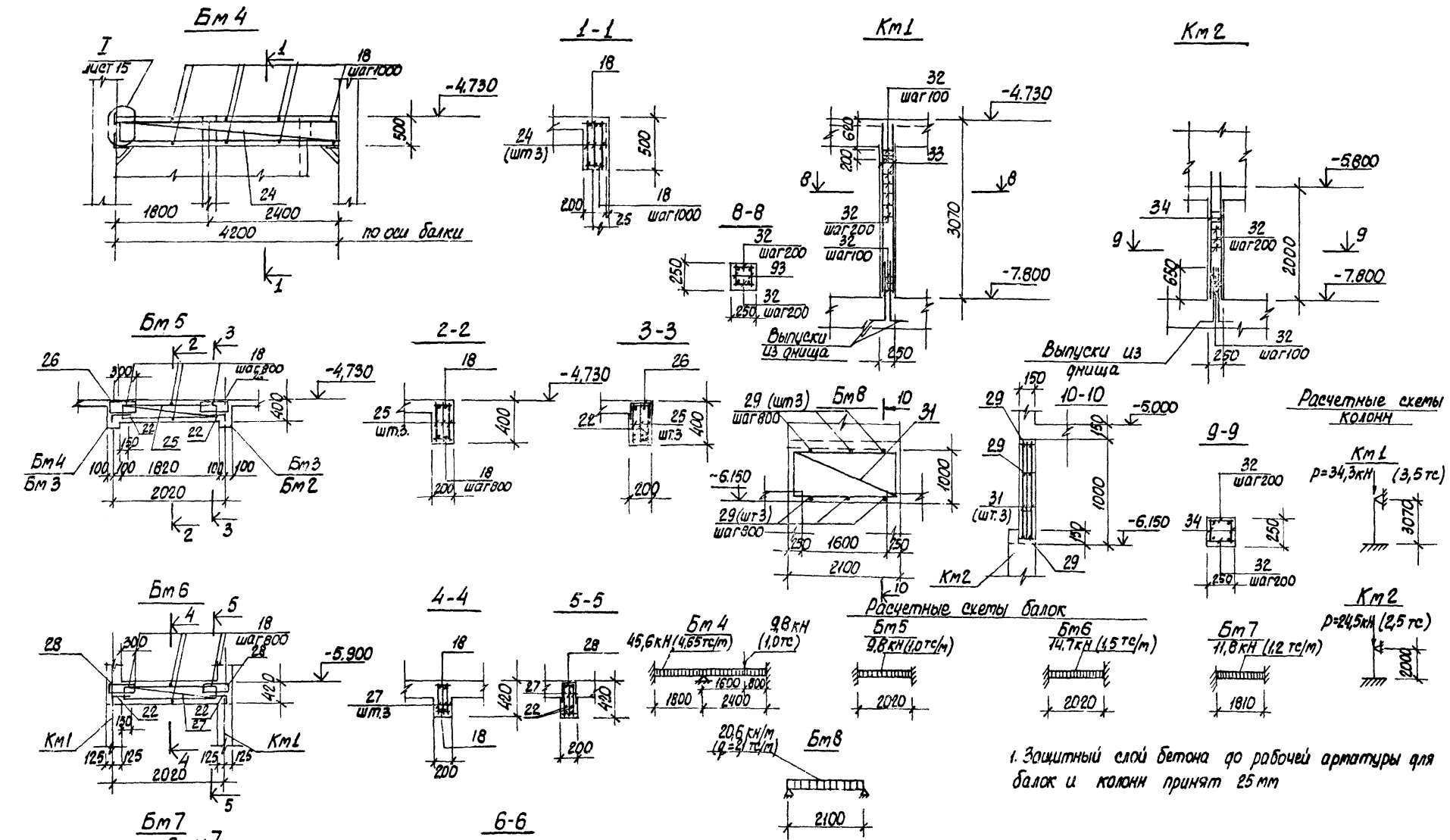

1. Защитный слой бетона до рабочей арматуры для балок и колонн принят 25 мм

Привязан:				ТП 902-1-74.83-КЖ			
				Канализационная насосная станция производительностью 200÷1200 м³/ч и напором 12÷21 м с решетками-сбрасывателями РКМ2, РКМ3. Перекрытие на ст.м. -4.700. Балки Бм4-Бм8, колонны Км1, Км2, схемы армирования	Стадия	Лист	Листов
					Р	17	
					Союзводоканалниипроект Харьковский Водоканалпроект		
Инв. №							
Нач. отд.	Шейко						
Н. контр.	Власенко						
Рук. гр.	Куницевич						
Ст. инж.	Штандий						
Инжен.	Литвиненко						

Согласовано:

Инв. № подл. | Подпись и дата | Взам. инв. №

19186-01 20

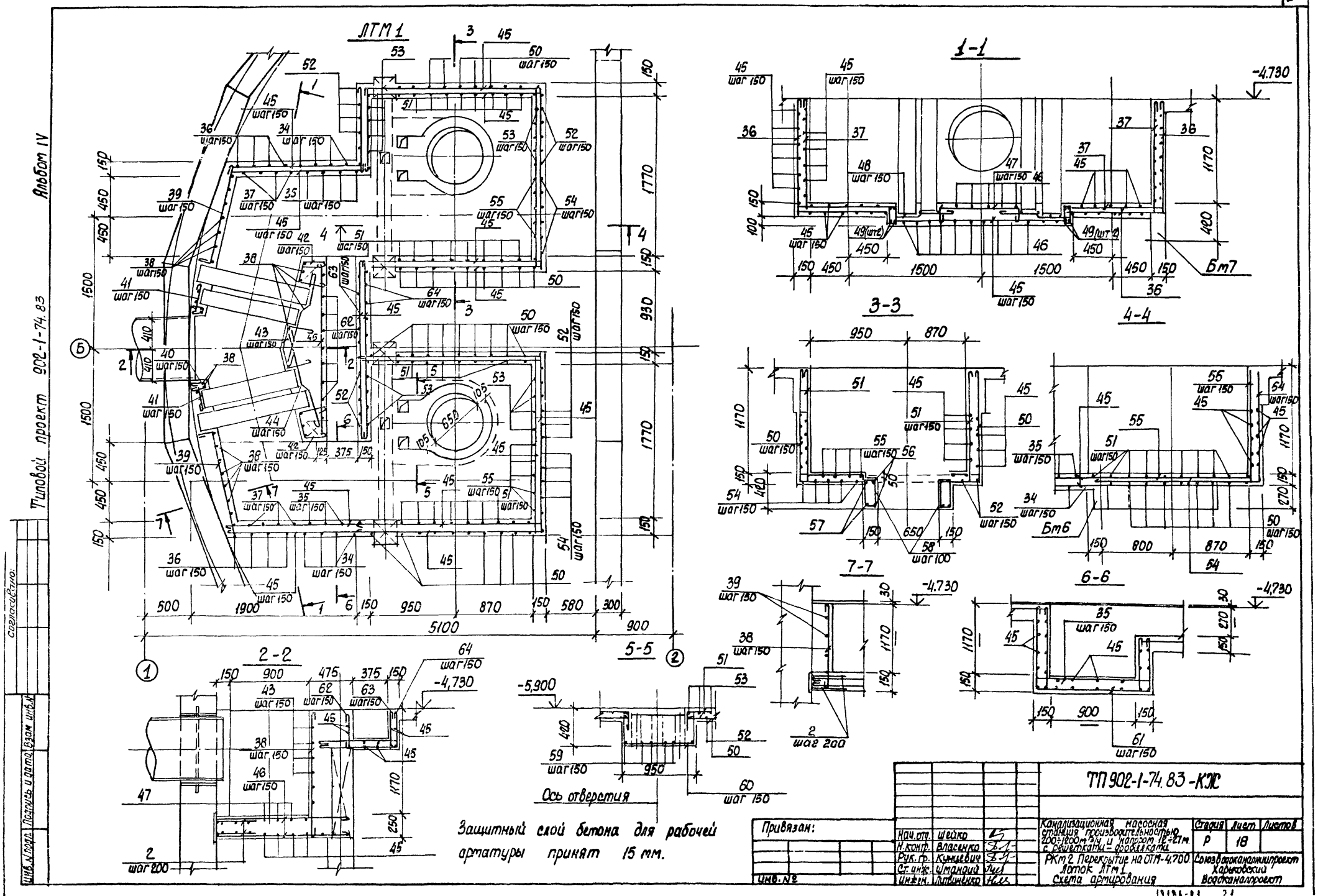
ЛТМ 1
1-1
3-3
4-4
7-7
6-6
2-2
5-5
Ось отверстия
Защитный слой бетона для рабочей арматуры принят 15 мм.
Альбом IV
Типовой проект 902-1-74.83
согласовано:
Инв. № подл.
Подпись и дата
Взам. инв. №
Привязан:
Инв. №
Нач. отд. Шейко
Н. контр. Власенко
Рук. гр. Кунцевич
Ст. инж. Шманаий
Инжен. Литвиненко
ТП 902-1-74.83-КЖ
Канализационная насосная станция производительностью 200÷1200 м³/ч и напором 12÷27 м с решетками-дробилками
РКМ 2 Перекрытие на ОТМ-4.700
Лоток ЛТМ 1
Схема армирования
Стадия Р
Лист 18
Листов
Союзводоканалниипроект Харьковский Водоканалпроект

Ведомость деталей.

поз.	Эскиз	поз.	Эскиз
4	80 — 900 — 80	47	200 — 300÷900 — 200
5	80 — 700 — 80		
6	80 — 800 — 80	48	170 — 300 — 70 — 400 — 70
7	80 — 900 — 80		
8	80 — 400 — 80	50	1290 — 2040 — 1290
9	80 — 310 — 80		
10	80 — 410 — 80	51	1290 — 2040 — 110 — 110 — 110
13	80 — 1150 — 80		
22	150 — 300	52	1290 — 2080 — 1290
61	1290 — 1170 — 1010		
		53	1220 — 2080 — 1220 — 110 — 110 — 110
35	1290 — 110 — 1170 — 1000 — 110 — 110 — 110		
		54	1290 — 2100
36	1290 — 1160		
		55	1290 — 2100 — 110
37	1230 — 110 — 1160		
38	110 — 1290	56	450 — 630 — 450 — 90°
39	120 — 1100	57	
40	120 — 80 — 90°	58	110 — 340
41	120 — 320 — 50		
		59	520 — 380
42	250 — 300 — 150 — 150		
		60	380 — 910 — 380
43	300 — 150 — 150 — 300	62	390
		63	380 — 110 — 950 — 110
44	500 — 400 — 110 — 110		
46	1500÷7000	64	950 — 380

Спецификация к перекрытию РКт2 (начало)

Формат	Зона	Поз.	Обозначение	Наименование	Кол.	Прим.
				Плита Пт1 шт.1		
				Сборочные единицы		
		1	1.400-15 в.1, 550-07	Изделие закладное МН556	2/4 / 6,8	5,4 кг
		2	3.902.1. 1-10, в.1-10 д.15	Изделие соединительное Мс53	260	0,28 кг
				Детали		
Б4		4*		ф10АIII ГОСТ 5781-82, ℓ=1060	16	0,6 кг
Б4		5*		ф8АIII то же ℓ=860	79	0,3 кг
Б4		6*		ф8АIII " ℓ=960	7	0,4 кг
Б4		7*		ф8АIII " ℓ=660	7	0,3 кг
Б4		8*		ф8АIII " ℓ=910	14	0,4 кг
Б4		9*		ф8АIII " ℓ=470	32	0,2 кг
Б4		10*		ф8АIII " ℓ=570	24	0,2 кг
Б4		11		ф8АIII "	пог.м 2,60,0	0,4 кг
Б4		12		ф6АI ГОСТ 5781-82	пог.м 170,0	0,22 кг
Б4		13*		ф8АIII ГОСТ 5781-82 ℓ=1360	12	0,5 кг
Б4		14		ф12АIII то же ℓ=1400	8	1,2 кг
Б4		15		ф12АIII " ℓ=1800	2	1,6 кг
Б4		16		ф12АIII " ℓ=800	4	0,7 кг
				Балка Бт1 шт2		
				Сборочные единицы		
А4		17	902-1-74.83-КЖСИ -Кр1	Каркас плоский Кр1	6	
				Детали		
Б4		18		ф6АI ГОСТ 5781-82 ℓ=180	12	0,1 кг
Б4		23		ф18АIII ГОСТ 5781-82 ℓ=250	24	0,4 кг
				Балка Бт2, шт.1		
				Сборочные единицы		
А4		19	902-1-74.83-КЖСИ -Кр2	Каркас плоский Кр2	3	
				Детали		
Б4		18		ф8АI ГОСТ 5781-82 ℓ=180	8	0,1 кг
Б4		23		ф18АIII ГОСТ 5781-82 ℓ=250	12	0,4 кг

*) поз 4÷10, 13, 22 - см. ведомость деталей.

Формат	Зона	Поз.	Обозначение	Наименование	Кол.	Прим.
				Балка Бт3 шт2		
				Сборочные единицы		
А4		20	902-1-74.83-КЖСИ -Кр3	Каркас плоский Кр3	6	
А4		21	-КЖСИ -С1	Сетка арматурная С1	2	
				Детали		
Б4		18		ф6АI ГОСТ 5781-82 ℓ=180	12	0,1 кг
Б4		22*		ф10АIII ГОСТ 5781-82 ℓ=450	6	0,3 кг
Б4		23		ф18АIII ГОСТ 5781-82 ℓ=250	12	0,4 кг
				Балка Бт4, шт1		
				Сборочные единицы		
А4		24	902-1-74.83-КЖСИ -Кр4	Каркас плоский Кр4	3	
				Детали		
Б4		18		ф6АI ГОСТ 5781-82 ℓ=180	10	0,1 кг
Б4		23		ф18АIII ГОСТ 5781-82 ℓ=250	6	0,4 кг
				Балка Бт5 шт2		
				Сборочные единицы		
А4		25	902-1-74.83-КЖСИ -Кр5	Каркас плоский Кр5	6	
А4		26	-КЖСИ -С2	Сетка арматурная С2	4	
				Детали		
Б4		18		ф6АI ГОСТ 5781-82, ℓ=180	12	0,1 кг
Б4		22*		ф10АIII ГОСТ 5781-82 ℓ=450	12	0,3 кг
				Балка Бт6, шт2		
				Сборочные единицы		
А4		27	902-1-74.83-КЖСИ -Кр6	Каркас плоский Кр6	6	
А4		28	-КЖСИ -С3	Сетка арматурная С3	4	
				Детали		
Б4		18		ф6АI ГОСТ 5781-82 ℓ=180	12	0,1 кг
Б4		22*		ф10АIII ГОСТ 5781-82 ℓ=450	12	0,3 кг

Привязан:

Инв. №

Н. отдел	Шевцов	
Н. контр.	Власенко	
Рук. гр.	Кунцевич	
Гл. инж.	Штанцев	
Нач.	Литвинов	

ТП 902-1-74.83-КЖС

Кондиционная насосная станция производительностью 1 м³/с для подачи воды в систему оборотного водоснабжения

Стадия Р | Лист 19 | Листов

РКт2

Спецификация перекрытия (начало)

Средневолжпроект Хатьковский Водоканалпроект

Альбом IV

Типовой проект 902-1-74.83

Согласовано:

Инв. № подл. | Подпись и дата | Взам. инв. №

Спецификация к перекрытию РКм2 (окончание)

Формат	Зона	Поз.	Обозначение	Наименование	Кол.	Прим.
				Балка Бм7, шт 1		
				Сборочные единицы		
А4		30	902-1-74.83-КЖ.СБ -КР7	Каркас плоский КР7	3	
А4		20	-КЖ.СБ -С3	Сетка арматурная С3	2	
				Детали		
Б4		29		ф6АI ГОСТ 5781-82 ℓ=130	6	0,03кг
Б4		22*		ф10АIII ГОСТ 5781-82 ℓ=450	3	0,3кг
				Балка Бм8, шт 1		
				Сборочные единицы		
А4		31	902-1-74.83-КЖ.СБ- КР11	Каркас плоский КР11	3	
				Детали		
Б4		29		ф6АI ГОСТ 5781-82 ℓ=130	12	0,03кг
				Колонна Км1, шт 4		
				Сборочные единицы		
А4		33	902-1-74.83-КЖ.СБ- КР6	Каркас плоский КР6	8	
				Детали		
Б4		32		ф8АI ГОСТ 5781-82 ℓ=230	136	0,1кг
				Колонна Км2, шт 2		
				Сборочные единицы		
Б4		34	902-1-74.83-КЖ.СБ- КР9	Каркас плоский КР9	4	
				Детали		
Б4		32		ф8АI ГОСТ 5781-82 ℓ=230	52	0,1кг
				Лтм1, шт 1		
				Сборочные единицы		
		2	3.902-1-10 В.О. л15	Накладной Закладные МС53	40	
		3	1.400-15.81.120-37	Мн III-2	6	
		66	1.400-15.81 540-09	Мн 548	Поз. 4,5	
А4		65	902-1-74.83-КЖ.СБ- Мн3	Мн3	4	
А4		49	902-1-74.83-КЖ.СБ- КР10	Каркас плоский КР10	4	
				Детали		
Б4		67*		ф8АI ГОСТ 5781-82 ℓ=3590	8	1,4кг
Б4		35*		ф8АI ℓ=4030	8	1,6кг
Б4		36*		ф8АI ℓ=2570	8	1,0кг
Б4		37*		ф8АI ℓ=2790	8	1,1кг
Б4		38*		ф8АI ГОСТ 5781-82 ℓ=1410	35	0,6кг
Б4		39*		ф8АI ℓ=1340	16	0,5кг
Б4		40*		ф8АI ℓ=420	16	0,2кг
Б4		41*		ф8АI ℓ=490	16	0,2кг
Б4		42*		ф8АI ℓ=920	16	0,4кг
Б4		43*		ф8АI ℓ=1420	15	0,4кг
Б4		44*		ф8АI ℓ=1150	32	0,5кг
Б4		45		ф8АI	Поэл. 2650	104,7кг
Б4		46*		ф8АI ℓ=1450	28	0,6кг
Б4		47*		ф8АI ℓ=1220	6	0,5кг
Б4		48*		ф8АI ℓ=1050	18	0,4кг
Б4		50*		ф12АIII ГОСТ 5781-82 ℓ=4620	24	4,1кг
Б4		51*		ф12АIII ℓ=5060	26	4,5кг
Б4		52*		ф12АIII ℓ=4660	12	4,1кг
Б4		53*		ф12АIII ℓ=5100	12	4,5кг
Б4		54*		ф12АIII ℓ=3390	12	3,0кг
Б4		55*		ф12АIII ℓ=3610	12	3,2кг
Б4		56*		ф12АIII ℓ=2620	4	2,3кг
Б4		57*		ф12АIII ℓ=3300	4	2,9кг
Б4		58*		ф6АI ГОСТ 5781-82 ℓ=1010	25	0,2кг
Б4		59*		ф12АIII ГОСТ 5781-82 ℓ=900	12	0,8кг
Б4		60*		ф12АIII ℓ=1610	6	1,5кг
Б4		62*		ф8АI ГОСТ 5781-82 ℓ=840	15	0,2кг
Б4		63*		ф8АI ℓ=1670	14	0,7кг
Б4		64*		ф8АI ℓ=1450	14	0,6кг
				Материалы на РКм2		
				Бетон марки М200		12,0м³

*) Позиции 35÷44, 46÷48 и 50÷64 см. ведомость деталей на листе 19.

Ведомость расхода стали на элемент, кг.

Марка элемента	Изделия арматурные										Изделия закладные							Общий расход
	Арматура класса									Всего	Арматура класса	Прокат марки					Всего	
	AI ГОСТ 5781-82				AIII ГОСТ 5781-82						AIII ГОСТ 5781-82	ВСт.3 кп2 ГОСТ 380-71*						
	6	8		Итого	8	10	12	16	Итого		8	10	Итого	L50x5			Итого	
РКм2	110,64	295,7		406,34	163,3	280	480,5	392,5	1064,3	1470,64	6,6	12,0	18,6	62,7			62,7	81,3	1551,94

Привязан:

Инв. №

ТП 902-1-74.83-КЖ

Нач. отд.	Чижко		
Н. контр.	Алексеев		
Рук. гр.	Кочешков		
Ст. инж.	Сухомлин		
Инж.	Ситникова		

Конструкции железобетонные сборные для производственных зданий с мостовыми кранами грузоподъемностью до 50 т. Рабочие чертежи

Стадия	Лист	Листов
Р	20	

РКм2 Спецификация перекрытия (окончание)

Госстрой СССР Союзгипростроммаш Харьковский Водоканалпроект

Альбом IV

Типовой проект 902-1-74.83

Согласовано:

Альбом IV

Типовой проект 902-1-74.83

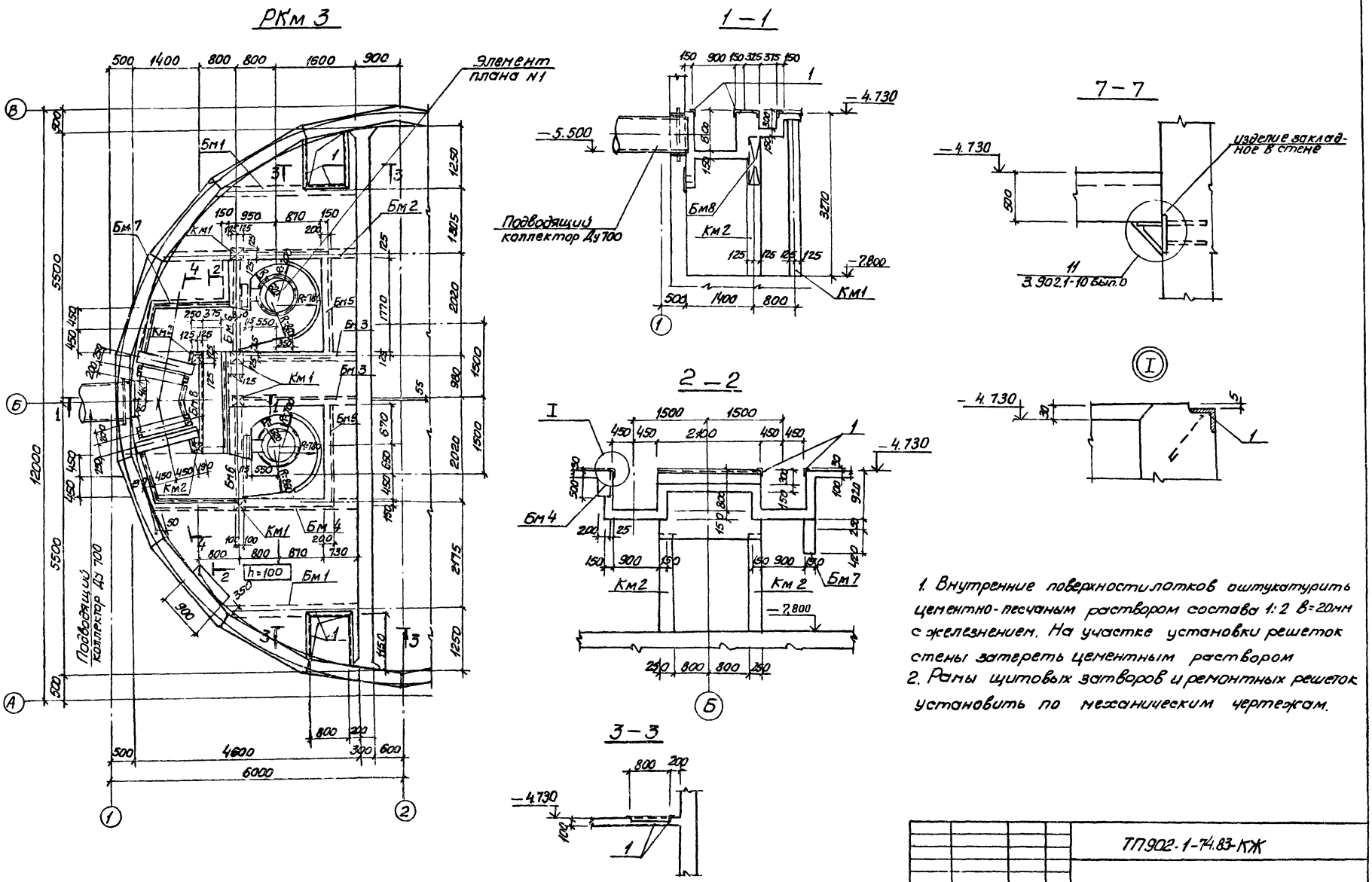

1. Внутренние поверхности лотков оштукатурить цементно-песчаным раствором состава 1:2 в=20мм с железнением. На участке установки решеток стены затереть цементным раствором
2. Рамы щитовых затворов и ремонтных решеток установить по механическим чертежам.

				ТП902-1-74.83-КЖ			
Привязан:				Канализационная насосная станция производительностью 200÷1200м3/ч напором 12÷27м с решетками-дробилками.	Стадия	Лист	Листов
	Нач.отд.	Шейко			Р	21	
	Н.контр.	Власенко					
	Рук.гр.	Кунцевич		РКМ3 Перекрытие на отм. 4.700. План и сечения 1-1÷3-3, 7-7	Госстрой СССР Союзводоканалпроект Харьковский Водоканалпроект		
	Ст.инж.	Шмандий					
Инв.N	Инж.	Литвиненко					

Согласовано:
Отд. ВиК
Отд. ЭА

Инв.N подл. | Подпись и дата | Взам. инв.N

19186-01 24

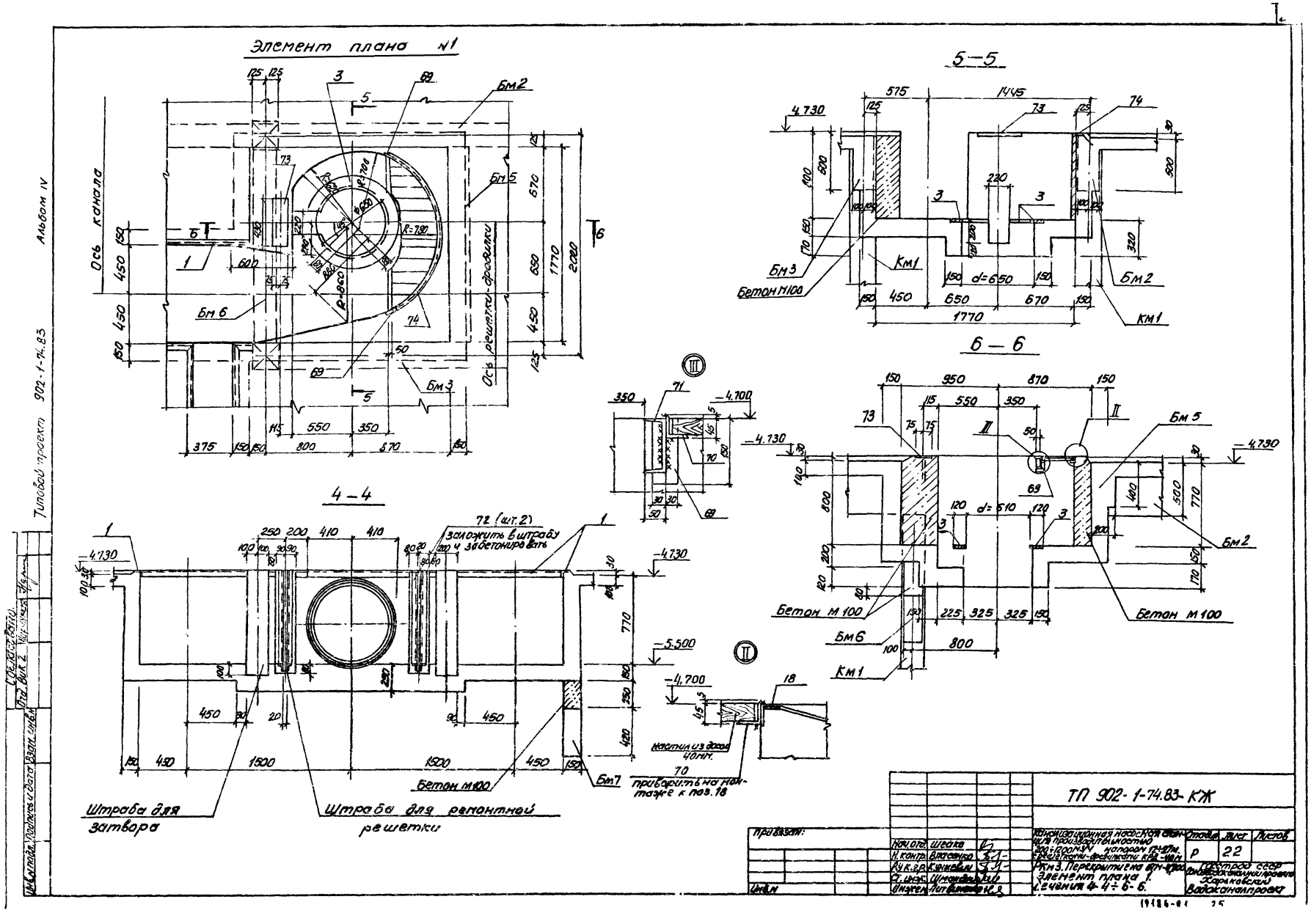

Элемент плана №1
5—5
6—6
4—4
Ось канала
Ось решетки-дробилки
Бетон М100
Бетон М100
Бетон М100
Бетон М100
Бетон М100
Бм 2
Бм 3
Бм 5
Бм 6
Бм 7
Км1
72 (шт.2)
заложить в штрабу и забетонировать
Штраба для затвора
Штраба для ремонтной решетки
Настил из досок 40мм.
70
приворить на монтаже к поз.18
ТП 902-1-74.83-КЖ
Привязан:
Нач.отд. Шеака
Н.контр. Власенко
Р.у.к.гр. Кушневи
Ст.инж. Шмандюк
Инжен. Литвинов
Канализационная насосная станция производительностью 200÷1200м3/ч напором 12÷20м с решетками-дробилками КРД-400м
Км3. Перекрытие на отм-6700
Элемент плана 1.
Сечения 4-4÷6-6.
Стадия Р
Лист 22
Листов
Гостроп СССР
Харьковский Водоканалпроект
Альбом IV
Типовой проект 902-1-74.83
Инв.№
Подпись и дата
Взам.инв.№
Отд.вик.2
Согласовано

Альбом IV

Типовой проект 902-1-74.83

Инв. № подл. | Подпись и дата | Взам. инв. №

Согласовано:

Пм 2

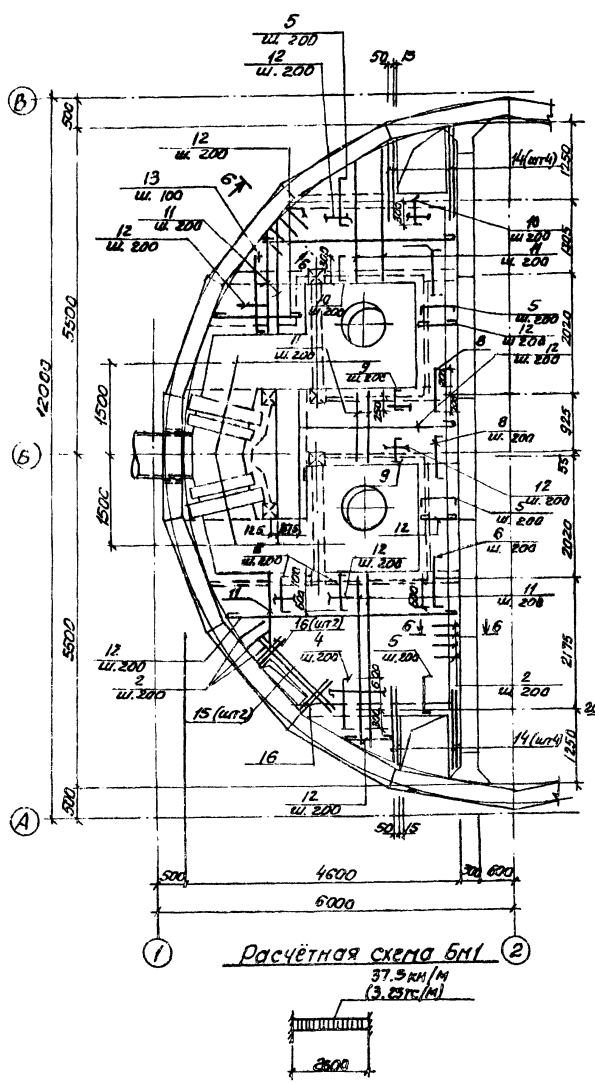

Бм1

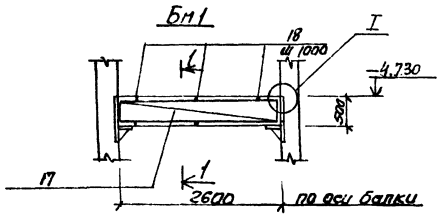

1–1

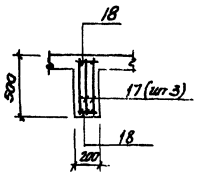

I

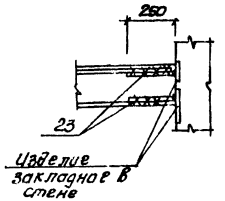

Бм2

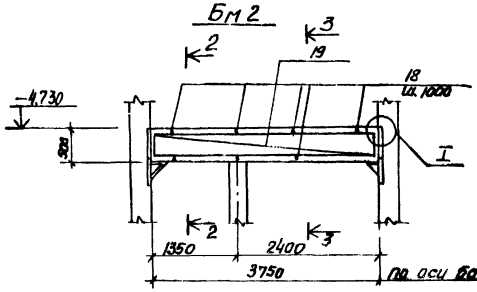

2–2

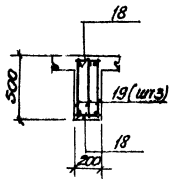

3–3

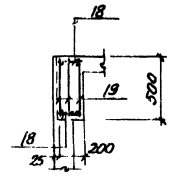

5–5

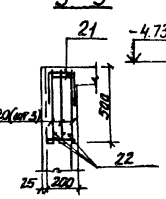

Бм3

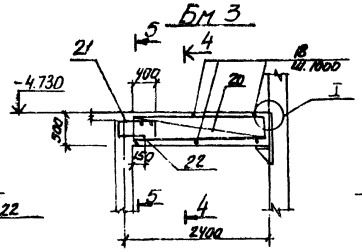

4–4

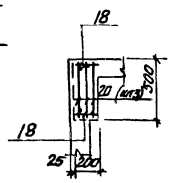

6–6

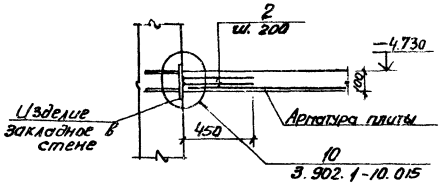

Расчетные схемы балок

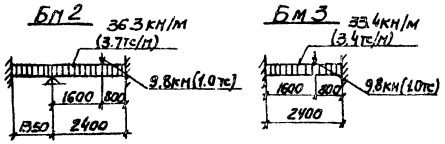

1. Защитный слой бетона для рабочей арматуры принят: в плите - 15мм, в балках - 25мм
2. Арматуру плиты и стержни поз 2 сварить на монтаже между собой при их пересечении
3. Расчетная нагрузка на плиту составляет 7.65кПа (0.8тс/м²)

						ТП 902-1-74.83КЖ	
Привязан:							
	Нач. отд.	Шейко		Канализационная насосная станция производительностью 200-1200м³/ч, напором (2-27)м, с решетками -2.5 и 6.5мм. ОКН9. Перекрытие на отм. -4.200. Плита Пм 2. Балки Бм1÷Бм3. Схема армирования.	Стадия	Лист	Листов
	Н. контр.	Диденко			Р	23	
	Рук. гр.	Кунцевич					
	Ст. инж.	Шпондий			Госстрой СССР Специализированный проект завода тяжелых водоканалпроект		
Инв. №	Инженер	Литвинчук					

Типовой проект 902-1-74.83 Альбом IV

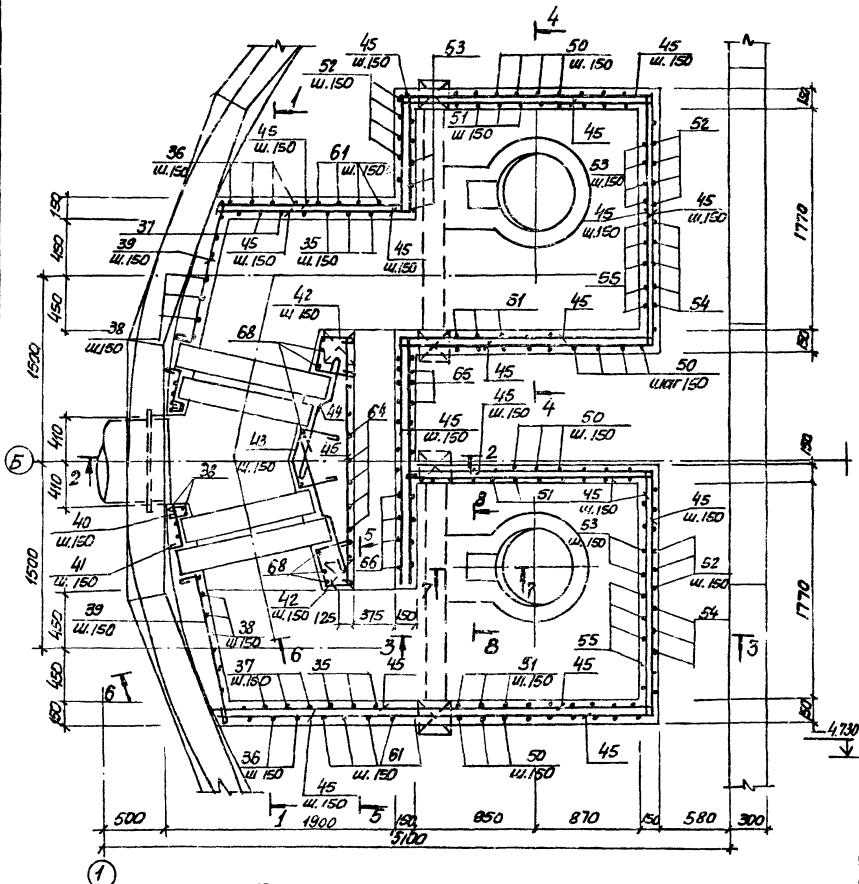

1–1

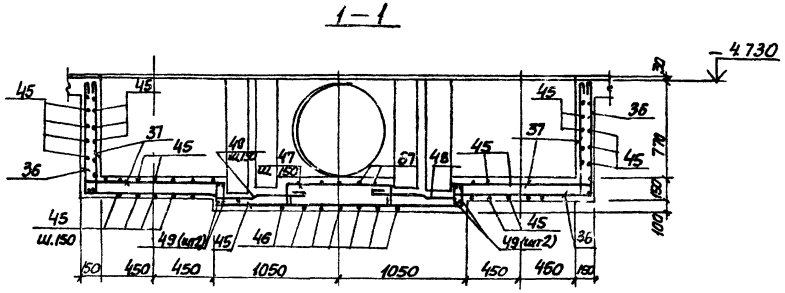

2–2

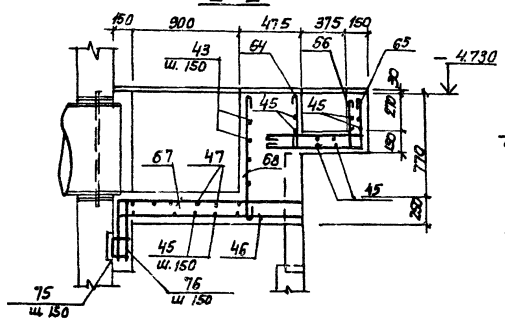

4–4

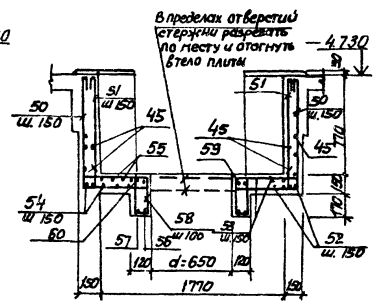

3–3

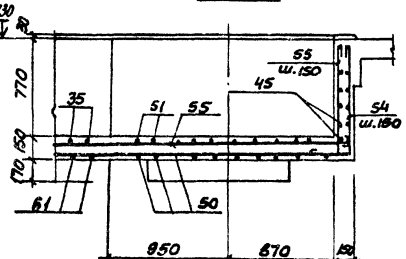

7–7

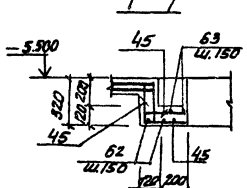

8–8

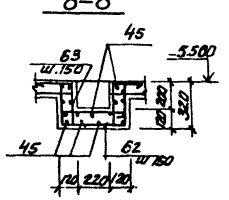

5–5

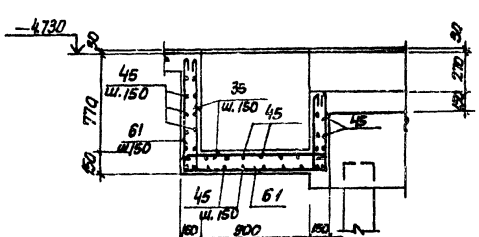

6–6

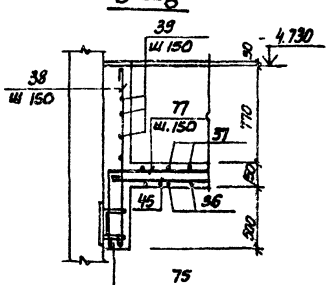

Защитный слой бетона для рабочей арматуры принят 15 мм.

						ТП902-1-74.83-КЖ	
Привязан:							
			Нач.отд.	Шейка		Стадия: Р	Лист: 24	Листов:
			Н.контр.	Власенко				
			Рук.гр.	Кучнев		РП3. Перекрытие на отм. -4.6 от. Поток 1,7 т/м2. Сосуд отстаивания.	Всесоюзное ССОО производственного объединения Росглавкиевпроект Водоканалпроект	
Инв.№			Ст.инж.	Абрамова				
			Инж.	Филиппова				

Инв.№ подл. | Подпись и дата | Взам.инв.№

Согласовано:

Типовой проект 902-1-74.83 Альбом IV

Согласовано:

Инв.№ подл. | Подпись и дата | Взам.инв.№

Ведомость деталей

Поз.	Эскиз
4	80, 900, 80
5	80, 700, 80
6	80, 800, 80
7	80, 500, 80
8	80, 400, 80
9	80, 310, 80
10	80, 410, 80
13	80, 1150, 80
61	890, 1170, 510
37	890, 1160, 110
35	890, 1170, 510, 110
38	1380
39	120, 1100
40	140, 105°, 88, 120, 90°
42	250, 105°, 250
43	200, 90°, 150, 90°, 200, 500
44	500, 400, 110
47	500÷900, 200, 200
41	320, 90
48	150, 400, 360, 110
36	890, 1160
65	350, 950
66	350, 990, 110

Поз.	Эскиз
67	1500÷1400
68	980
46	1500÷1400
51	890, 2040, 110, 110, 110, 110
50	890, 2040, 890
52	890, 2080, 890
53	890, 890, 110, 2080, 110, 110
54	2100, 890
55	2100, 890, 110
56	450, 680, 450, 680
57	
58	90, 290, 290, 250, 680
59	
60	430, 980, 380
67	200, 200
62	290, 430, 290
64	390
63	250, 250, 290, 430, 290, 90, 90, 88
76	120, 250, 120
76	350
77	620, 620, 2300

Спецификация к перекрытию РК м 3 (начало)

Формат	Зона	Поз.	Обозначение	Наименование	Кол.	Прим.
				Плита Пм1 шт.1		
				Сборочные единицы		
		1	1.400-15 в.0.07	Изделие закладное М-556	16,8	пог.м
		2	3.902.1.1-10.в.0. л15	Изделие соединительное МС 53	260	
				Детали		
Б4		4*		Ю АIII ГОСТ 5781-82 ℓ=1060	8	0,6кг
Б4		5*		ф8АIII ГОСТ 5781-82 ℓ=860	49	0,34кг
Б4		6*		ф8АIII ГОСТ 5781-82 ℓ=960	4	0,38кг
Б4		7*		ф8АIII ГОСТ 5781-82 ℓ=660	4	0,26кг
Б4		8*		ф8АIII ГОСТ 5781-82 ℓ=910	6	0,36кг
Б4		9*		ф8АIII ГОСТ 5781-82 ℓ=470	16	0,18кг
Б4		10*		ф8АIII ГОСТ 5781-82 ℓ=570	12	0,22кг
Б4		11		ф8АIII ГОСТ 5781-82	1250 п.м	0,39кг/п.м
Б4		12		ф6АI ГОСТ 5781-82	170	0,22кг/п.м
Б4		13*		ф8АIII ГОСТ 5781-82 ℓ=1380	12	0,54кг
Б4		14		ф12АIII ГОСТ 5781-82 ℓ=1400	8	1,24кг
Б4		15		ф12АIII ГОСТ 5781-82 ℓ=1800	2	1,60кг
Б4		16		ф12АIII ГОСТ 5781-82 ℓ=800	4	0,71кг
				Балка Бм1 шт.2		
				Сборочные единицы		
А4		17	902-1-74.83-КЖИ-КР1	Каркас плоский КР1	6	
				Детали		
Б4		19		ф6АI ГОСТ 5781-82 ℓ=180	12	0,1кг
Б4		23		ф16АIII ГОСТ 5781-82 ℓ=250	24	0,4кг
				Балка Бм2 шт.1		
				Сборочные единицы		
А4		19	902-1-74.83-КЖИ-КР2	Каркас плоский Кр2	3	
				Детали		
Б4		18		ф6АI ГОСТ 5781-82 ℓ=180	8	0,1кг
Б4		23		ф16АIII ГОСТ 5781-82 ℓ=250	12	0,4кг

Формат	Зона	Поз.	Обозначение	Наименование	Кол.	Прим.
				Балка Бм3 шт.2		
				Сборочные единицы		
А4		20	902-1-74.83-КЖИ-КР3	Каркас плоский КР3	6	
А4		21	-С1	Арматурная сетка С1	2	
				Детали		
Б4		18		ф6АI ГОСТ 5781-82 ℓ=180	12	0,1кг
Б4		22*		ф10АIII ГОСТ 5781-82 ℓ=450	6	0,2кг
Б4		23		ф16АIII ГОСТ 5781-82 ℓ=250	12	0,4кг
				Балка Бм4 шт.2		
				Сборочные единицы		
А4		24	902-1-74.83 -КР4	Каркас плоский Кр4	6	
				Детали		
Б4		18		ф6АI ГОСТ 5781-82 ℓ=180	10	0,1кг
Б4		23		ф25АIII ГОСТ 5781-82 ℓ=250	24	0,4кг
				Балка Бм5 шт.2		
				Сборочные единицы		
А4		25	902-1-74.83 -КР5	Каркас плоский Кр5	6	
А4		26	-С2	Сетка арматурная С2	4	
				Детали		
Б4		18		ф6АI ГОСТ 5781-82 ℓ=180	12	0,1кг
Б4		22*		ф10АIII ГОСТ 5781-82 ℓ=450	12	0,2кг
				Балка Бм6 шт.2		
				Сборочные единицы		
А4		27	902-1-74.83 -КР6	Каркас плоский Кр6	6	
А4		28	-С3	Сетка арматурная С3	4	
				Детали		
Б4		18		ф6АI ГОСТ 5781-82 ℓ=180	12	0,1кг
Б4		22		ф10АIII ГОСТ 5781-82 ℓ=450	12	0,2кг

*) Поз. №№ 4÷10, 13, 22 - см. ведомость деталей.

Привязан:

Инв.№

Нач.отд.	Шейко	
Н.контр.	Власенко	
Рук.гр.	Кунчевич	
Гл.инж.	Шеманин	
Инж.-с.	Филиппова	

ТП 902-1-74.83-КЖ

Канализационная насосная станция производительностью 200-1200 м³/ч напором 12÷27 м с решетками-дробилками

Стадия: Р | Лист: 25 | Листов:

РК м 3. Спецификация перекрытия (начало)

Госстрой СССР Оргавтоматстройпром Госстроя СССР Ленгипроинжпроект

Спецификация к перекрытию РКм3 (окончание)

Формат	Зона	Поз	Обозначение	Наименование	Кол	Прим.
				Балка Бм 7 шт.1		
				Сборочные единицы		
А4		30	902-1-74.83-КЖИ-КР7	Каркас плоский КР7	3	
А4		28	-СЗ	Арматурная сетка С3	1	
				Детали		
Б4		22*		ф10AIII ГОСТ 5781-82 ℓ=450	3	0.3кг
Б4		29		ф6AI ГОСТ 5781-82 ℓ=130	6	0.03кг
				Балка Бм 8 шт.1		
				Сборочные единицы		
А4		31	902-1-74.83-КЖИ-КР11	Каркас плоский КР11	3	
				Детали		
Б4		29		ф6AI ГОСТ 5781-82 ℓ=130	12	0.03кг
				Колонна КМ1 шт.4		
				Сборочные единицы		
А4		33	902-1-74.83-КЖИ-КР8	Каркас плоский КР8	8	
				Детали		
Б4		32		ф8AI ГОСТ 5781-82 ℓ=230	136	0.1кг
				Колонна КМ2 шт.2		
				Сборочные единицы		
А4		34	902-1-74.83-КЖИ-КР9	Каркас плоский КР9	4	
				Детали		
Б4		32		ф8AI ГОСТ 5781-82 ℓ=230	52	0.1кг
				Лоток ЛТм1 шт.1		
				Сборочные единицы		
А4		3	902-1-74.83-КЖИ-МН1	Изделие закладное МН1	2	
		74	1.400-15 Вып.540-09	То же МН548	2 / 1	7кг
А4		72	902-1-74.83-КЖИ-МН2	" МН2	4	
А4		49	-КР10	Каркас плоский КР10	4	
		69	1.400-15 В.1. 110-84	Изделие закладное №101-3	4	
Б4		70		Уголок 6-50х5 ГОСТ 8240-72* Вст3кп2-1 ТУ14-1-3023-80	6.2	пог.м
Б4		71		Швеллер №12П ГОСТ 8240-72* Вст3кп2-1 ТУ14-1-3023-80	2.8	пог.м
				Детали		
Б4		61*		ф8AI ГОСТ 5781-82 ℓ=2770	8	1.1кг
Б4		38*		ф8AI ГОСТ 5781-82 ℓ=320	8	0.13кг

Формат	Зона	Поз	Обозначение	Наименование	Кол.	Прим.
Б4		35*		ф8AI ГОСТ 5781-82 ℓ=2150	8	0.86кг
Б4		37*		ф8AI ГОСТ 5781-82 ℓ=2370	8	0.95кг
Б4		36*		ф8AI ГОСТ 5781-82 ℓ=1410	26	0.56кг
Б4		39*		ф8AI ГОСТ 5781-82 ℓ=1340	22	0.54кг
Б4		40*		ф8AI То же ℓ=420	12	0.17кг
Б4		41*		ф8AI " ℓ=490	12	0.2кг
Б4		42*		ф8AI " ℓ=920	12	0.4кг
Б4		43*		ф8AI " ℓ=1120	6	0.45кг
Б4		44*		ф8AI " ℓ=1150	12	0.5кг
Б4		45		ф8AI "	0.7 / 24	0.4кг
Б4		46*		ф8AI " ℓср=1590	16	0.6кг
Б4		47*		ф8AI " ℓ=1220	9	0.5кг
Б4		48*		ф8AI " ℓ=1050	18	0.4кг
Б4		50*		ф12AIII " ℓ=3820	27	3.4кг
Б4		67*		ф8AI " ℓ=2170	16	0.9кг
Б4		68*		ф8AI " ℓ=1080	9	0.4кг
Б4		76*		ф10AIII " ℓ=490	28	0.3кг
Б4		76*		ф8AI " ℓ=1070	16	0.4кг
Б4		77*		ф8AI " ℓ=2920	12	1.2кг

Формат	Зона	Поз	Обозначение	Наименование	Кол	Прим.
Б4		51*		ф12AIII ГОСТ 5781-82 ℓ=4260	26	3.8кг
Б4		52		ф12AIII ГОСТ 5781-82 ℓ=3850	12	3.5кг
Б4		53*		ф12AIII то же ℓ=4300	12	3.9кг
Б4		54*		ф12AIII " ℓ=2990	12	2.7кг
Б4		55*		ф12AIII " ℓ=3210	12	2.9кг
Б4		56*		ф12AIII " ℓ=2590	2	2.3кг
Б4		57*		ф12AIII " ℓ=3150	2	2.8кг
Б4		58*		ф6AI ГОСТ 5781-82 ℓ=860	48	0.2кг
Б4		59*		ф12AIII 5781-82 ℓ=2900	2	2.3кг
Б4		60*		ф12AIII " ℓ=2860	2	2.6кг
Б4						
Б4		62*		ф8AIII ГОСТ 5781-82 ℓ=1110	6	0.4кг
Б4		63*		ф8AIII " ℓ=1820	6	0.8кг
Б4		64*		ф8AI ГОСТ 5781-82 ℓ=510	15	0.2кг
Б4		65*		ф8AI " ℓ=1440	15	0.6кг
Б4		66*		ф8AI " ℓ=1610	15	0.7кг
				Материалы на РКм 3		
				Бетон м200	10.4	м³

* Поз. 4÷10; 13; 35÷44; 46÷48; 50÷68; 75÷77 Ведомость деталей на листе 23

Ведомость расхода стали на элемент, кг

Марка элемента	Изделия арматурные									Изделия закладные						Всего	Общий расход
	Арматура класса								Всего	Арматура класса	Прокат марки						
	AI ГОСТ 5781-82			A III ГОСТ 5781-82						AIII ГОСТ 5781-82	Вст. 3 КП2-1 ГОСТ 5781-82		ГОСТ 19903-74				
	ф6	ф8	Итого	ф8	ф10	ф12	ф16	ф25	Итого	ф8	ф10	Итого	150×5* ГОСТ 8509-72	δ=6	δ=4	Итого		
РКм3	110.4	276.6	387.0	83.34	23.4	409.4	436.1	23.0	974.2	1361.2	20.5	2.1	22.6	109.2	86.7	71.1	196.3	219.5	1580.8

| | | | | | | | | |

Альбом IV

Типовой проект 902-1-74.83

Инв.№ подл. | Подп. и дата | Взам.инв.№

1-1

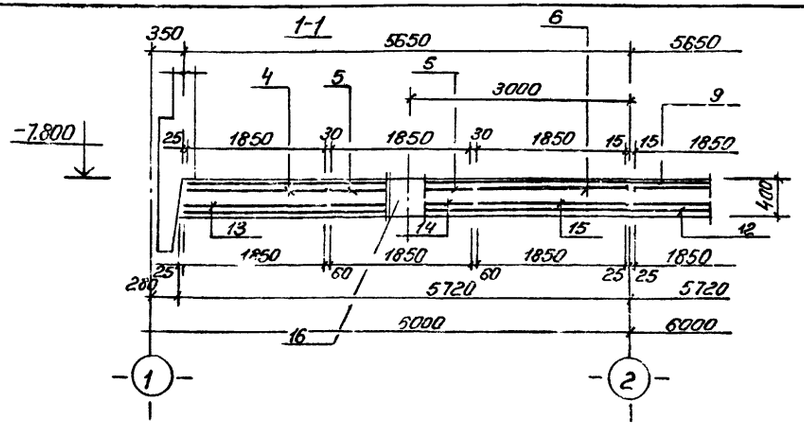

2-2

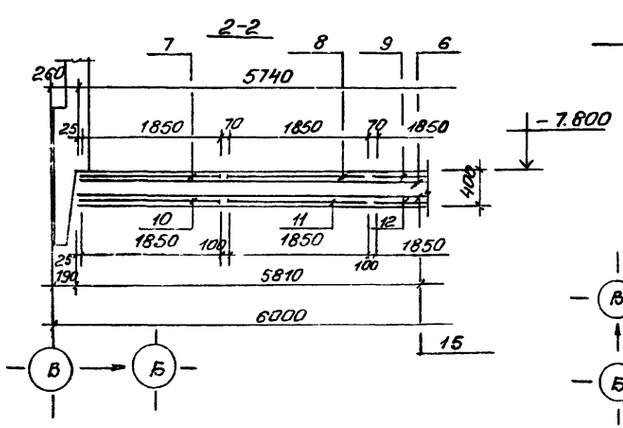

Схема расположения выпусков и паза

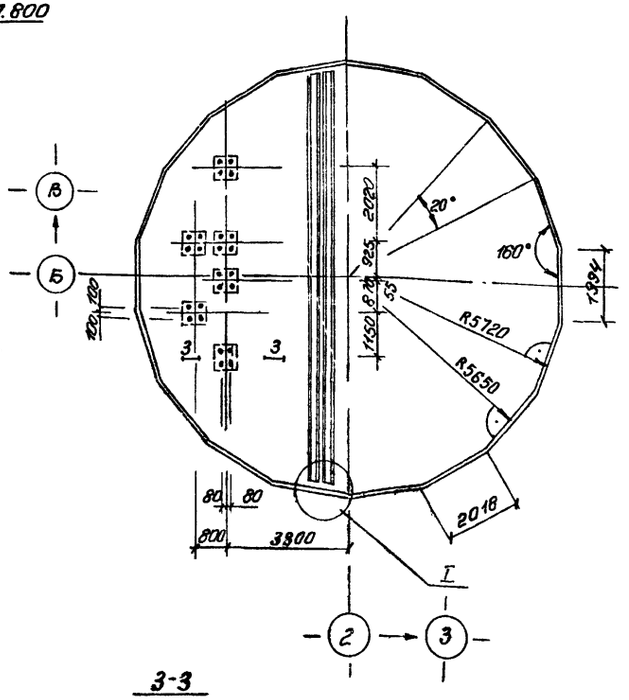

Схема расположения нижней арматуры

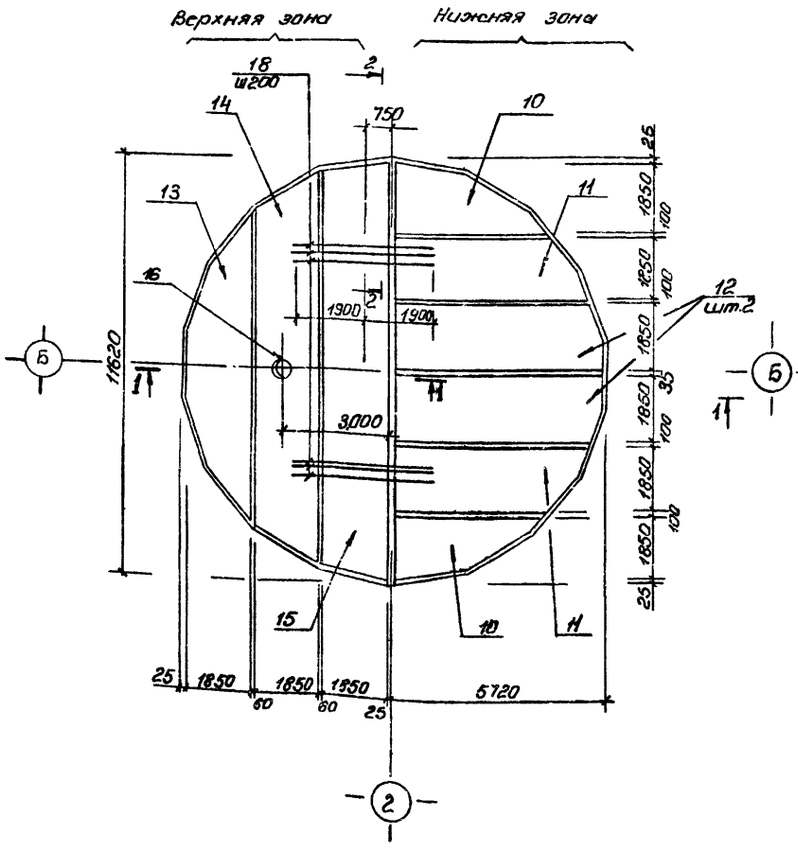

Схема расположения верхней арматуры

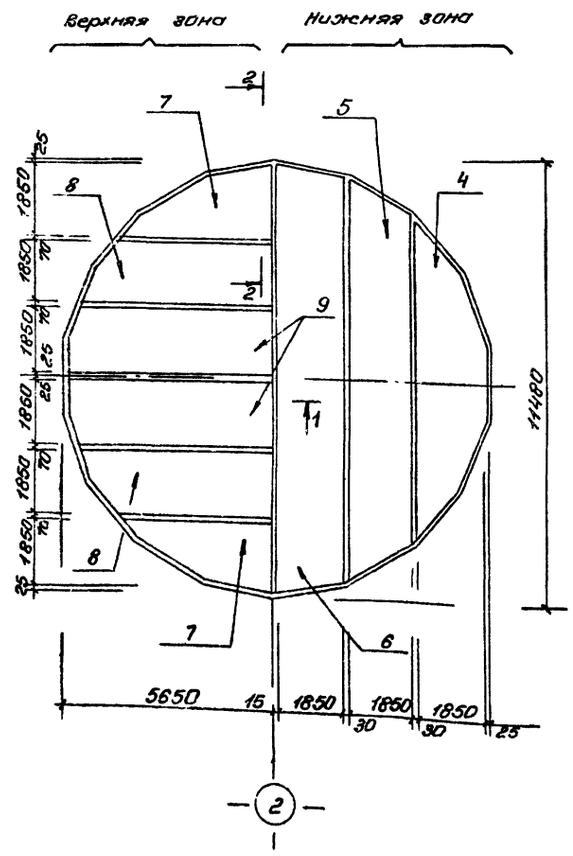

3-3

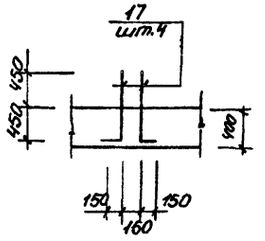

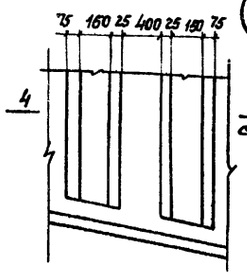

Расчетная схема

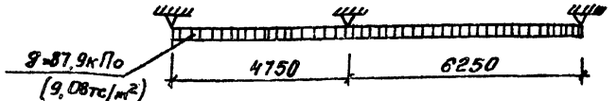

				ТП 902-1-74.83 -КЖС	
Привязан					
Инв.№	Нач.отд.	Шевко		Консолизационная лесовая станция производительностью 200-1200 м³/ч мотором 12-22 кВт с решетками-дробилками	Стадия Р; Лист 27; Листов
	Н.контр.	Власенко			
	Рук.гр.	Кунцевич		Плита днища ПД1. Общий вид и схема армирования	Госстрой СССР Гос. Завод монтажных Харьковский Всесоюзный проект
	Ст.инж.	Шиндер			
	Инж.	Шатин			

Перепечатка: Брошюра 19186-01 30

Альбом IV

Типовой проект 902-1-74.83

Схема расположения каркасов днища

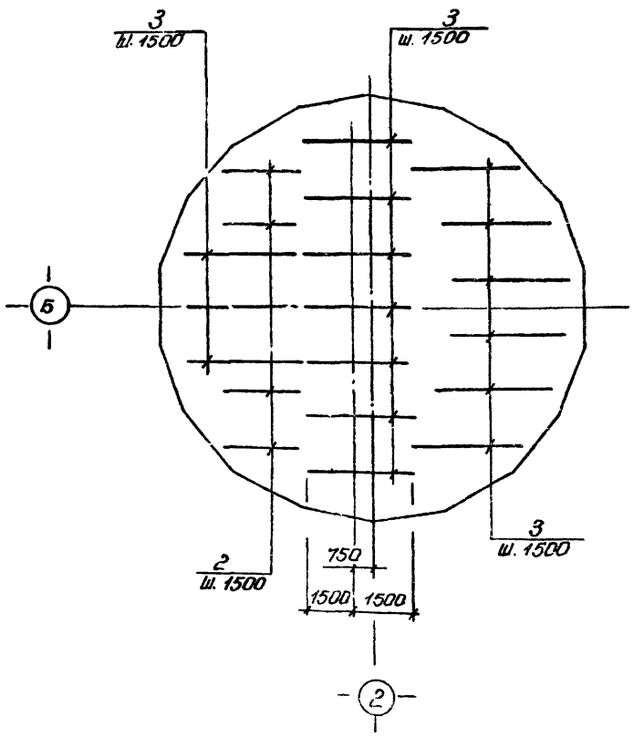

Раскрой сеток

Поз. 4, 13

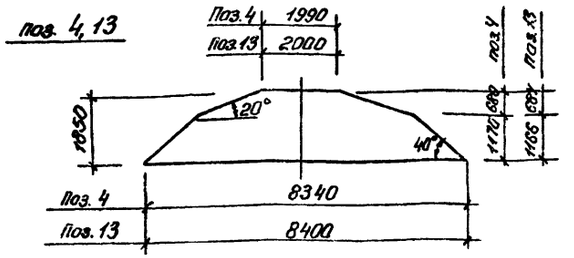

Поз. 5, 14

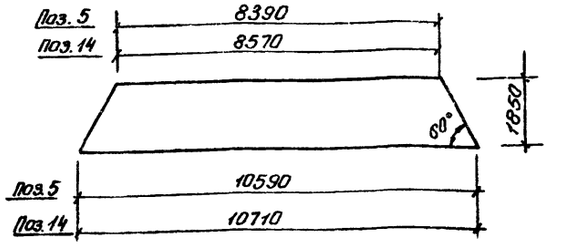

Поз. 6, 15

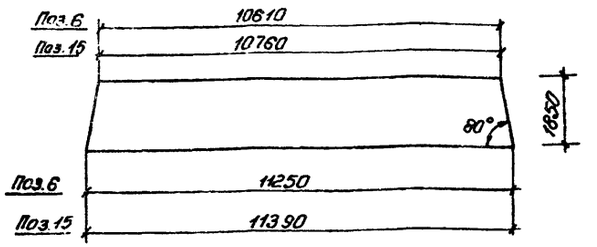

Поз. 9, 12

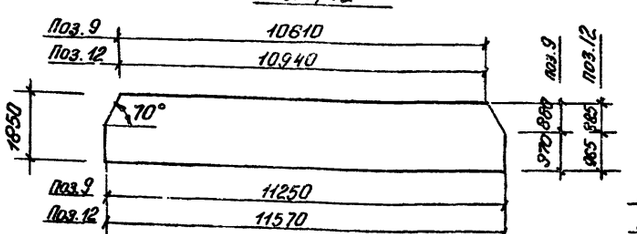

Поз. 7, 10

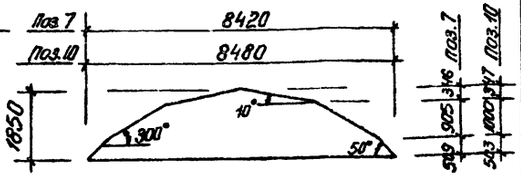

Поз. 8, 11

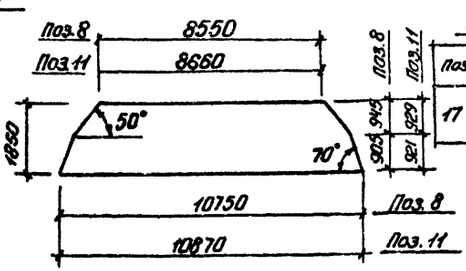

4-4

см. лист

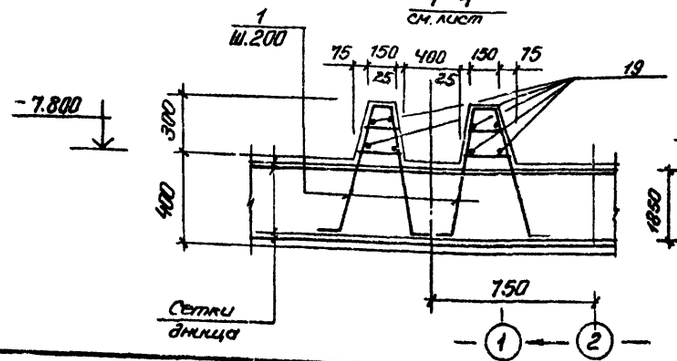

Спецификация к ПДм1

Формат	Зона	Поз.	Обозначение	Наименование	Кол.	Примеч.
				Сборочные единицы		
А4		1	902-1-74.83-КЖС-Кр12	Каркас плоский Кр12	116	5,3 кг
А4		2	-Кр14, Кр15	Каркас плоский Кр15	4	
А4		3	-Кр14, Кр15	Каркас плоский Кр14	16	
		4	ГОСТ 23279-78	С 16АIII-200/6АI-600 1850×8350 275/275	2	
		5	ГОСТ 23279-78	С 16АIII-200/6АI-600 1850×10150 275/275	2	
		6	ГОСТ 23279-78	С 16АIII-200/6АI-600 1850×11350 275/275	2	
		7	ГОСТ 23279-78	С 22АIII-200/6АI-600 1850×8650 125/125	2	
		8	ГОСТ 23279-78	С 22АIII-200/6АI-600 1850×10750 275/275	2	
		9	ГОСТ 23279-78	С 22АIII-200/6АI-600 1850×11650 125/125	2	
		10	ГОСТ 23279-78	С 10АIII-200/6АI-600 1850×8650 125/125	2	
		11	ГОСТ 23279-78	С 10АIII-200/6АI-600 1850×11050 125/125	2	
		12	ГОСТ 23279-78	С 10АIII-200/6АI-600 1850×11650 125/125	2	
		13	ГОСТ 23279-78	С 10АIII-200/6АI-600 1850×8650 125/125	2	
		14	ГОСТ 23279-78	С 10АIII-200/6АI-600 1850×10750 275/275	2	
		15	ГОСТ 23279-78	С 10АIII-200/6АI-600 1850×11650 125/125	2	
		16	902-1-74.83-КЖС-МН8, МН9	Изделие закладное МН8	1	
				Детали		
		17*		ф16АIII ГОСТ5781-82 ℓ=1050	24	1,7 кг
Б4		18		ф25АIII ГОСТ5781-82 ℓ=3800	58	14,6 кг
Б4		19		ф6АI ГОСТ5781-82 ℓ=1,0 п.м.	44	0,222 кг
				Материалы		
				Бетон М200	51,37	м³

*) Поз. 17 см. ведомость деталей

Ведомость расхода стали на элемент, кг

Марка элемента	Изделия арматурные									Изделия закладные								Общий расход
	Арматура класса									Прокат марки								
	AI			AIII						Вст3кп2								
	ГОСТ 5781-82									ГОСТ 10704-76			ГОСТ 10903-74			ГОСТ 7798-70		
	6	10	Итого	10	12	16	22	25	Итого	Ув. ф820 П	Ув. ф1620 П	Итого	-5-15	-5-10	-5-6	Итого	Болт М16	Итого	
ПДм1	183,4	38,5	271,9	770,2	100,8	1068	2538	1646,8	5324,4	70,2	48,6	118,8	133,1	52,6	25,0	210,7	2,6	2,6	5928,4

Ведомость деталей

Поз.	Эскиз
17	900 / 150

Привязан

Нач. отд.	Шейко	
Н. контр.	Власенко	
Рук. гр.	Кунцевич	
Гл. инж.	Штоцкий	
Инженер	Жолуд	

Инв. №

ТП 902-1-74.83-КЖС

Канализационная насосная станция производительностью 400-1800 м³/ч напорная 12-27 м с решетками-дробилками	Стадия	Лист	Листов
	Р	28	
Плита днища ПДм1 Схема армирования. Спецификация.	Госстрой СССР Специализированный Харьковский Водоканалпроект		

Подп. и дата | Взам. инв. №

Инв. № подл.

Альбом IV

Типовой проект 902-1-74.83

Ведомость рабочих чертежей основного комплекта КМ

Лист	Наименование	Примечание
1	Общие данные (начало)	
2	Общие данные (окончание)	
3	Схема расположения лестниц и лестничных	
	площадок. Разрез 1-1; 2-2.	
4	Схемы узлов лестниц. Узел I	
5	Узлы II÷V	

Ведомость ссылочных и прилагаемых документов

Обозначение	Наименование	Примечание
	Ссылочные	
1.459-2 вып. 1;2	Стальные лестницы, переход-	
	ные площадки, ограждения	

Техническая спецификация металла (начало)

Вид профиля и ГОСТ ТУ	Марка металла и ГОСТ	Обозначение и размер профиля мм.	№ п.п.	КОД: Марка металла	КОД: Вид профиля	КОД: Размер профиля	Количество шт.	Длина мм	Масса металла по элементам конструкций, т: Лестницы	Площадки	Ограждения		Общая масса в т.	Масса потребности в металле по кварталам: I	II	III	IV	Заполняется в ц.
									КОД элемента конструкции									
Швеллеры ГОСТ 8240-72*	ВСТ3КП2-1 ТУ14-1-3023-80	Швеллер 14 ГОСТ 8240-72* ВСТ3КП2-1 ТУ14-1-3023-80	1	11240	26166					0.27			0.27					
		Швеллер 12 ГОСТ 8240-72 ВСТ3КП2-1 ТУ14-1-3023-80	2	11240	26158					0.08			0.08					
			3															
	Итого:		4							0.35			0.35					
Всего профиля			5							0.35			0.35					
Сталь прокатная угловая равнополочная ГОСТ 8509-72*	ВСТ3КП2-1 ТУ14-1-3023-80	Уголок 6-100×100×8 ГОСТ 8509-72* ВСТ3КП2-1 ТУ14-1-3023-80	6	11240	21113					0.14			0.14					
			7															
	Итого:		8							0.14			0.14					
Всего профиля			9							0.14			0.14					
Сталь листовая рифленая ГОСТ 8568-77*	ВСТ3КП2 ГОСТ 380-71*	Лист рамб. П-ПН-40×1000×1000 ВСТ3КП2 ГОСТ 8568-77*	10	11240	71315					0.26			0.26					
			11															
	Итого		12							0.26			0.26					
Всего профиля			13							0.26			0.26					
			14															

Типовой проект разработан в соответствии с действующими нормами и правилами.

Гл. инженер проекта /Лялюк/

Инв. № подл. | Подпись и дата | Взам. инв. №

Привязан:

Инв. №

Нач. отд.	Шейко	
Н. контр.	Власенко	
Рук. гр.	Кунцевич	
Ст. инж.	Шмандий	
Инж.	Фоменко	

ТП 902-1-74.83-КМ

Канализационная насосная станция производительностью 200÷1200 м³/ч напором 12÷27 м с решетками-дробилками

Стадия	Лист	Листов
Р	1	5

Общие данные (начало)

Госстрой СССР Союзводоканалпроект Харьковский Водоканалпроект

19186-01 32

Альбом IV

Типовой проект 902-1-74.83

Техническая спецификация металла (окончание)

Вид профиля и ГОСТ, ТУ	Марка металла и ГОСТ	Обозначение и размер профиля мм	№ п.п.	Код: Марка металла	Код: Вид профиля	Код: Размер профиля	Количество шт.	Длина мм	Масса металла по элементам конструкций, т: Лестницы (Код элемента конструкций)	Площадки	Ограждения		Общая масса в т.	Масса потребности в металле по кварталам: I	II	III	IV	Заполняется в ц.
1	2	3	4	5	6	7	8	9	10	11	12	13	14	15	16	17	18	19
Сталь листовая горячекатанная ГОСТ 19903-74			15															
	Вст3 кп2-1 ТУ14-1-3023-80		16															
		Лист 6 ГОСТ 19903-74 / Вст3 кп2-1 ТУ14-1-3023-80	17	11240	71110					0.06			0.06					
		Лист 10 ГОСТ 19903-74 / Вст3 кп2-1 ТУ14-1-3023-80	18	11240	71110					0.04			0.04					
	Итого:		19							0.10			0.10					
Всего профиля			20							0.10			0.10					
			21															
Болты	Вст3 кп2 ГОСТ 380-71*	Болт М12×45.58 ГОСТ 7798-70	22	11240						0.03			0.03					
Всего профиля			23							0.03			0.03					
			24															
Итого масса металла			25							0.88			0.88					
Лестницы и ограждения	Вст3 кп2 ГОСТ 380-71*		26	11240					0.56		0.21		0.77					
Всего масса металла			27						0.56	0.88	0.21		1.65					
В том числе по маркам	Вст3 кп2-1		28	11240					—	0.59	—		0.59					
	Вст3 кп2		29	11240					0.56	0.29	0.21		1.06					

Общие указания

1. Разработку чертежей металлоконструкции производить согласно СН и П II-23-81 „Стальные конструкции. Нормы проектирования."
2. Соединение стальных элементов предусматривать ручной электродуговой сваркой.
3. Все сварные швы выполняются электродами типа Э42 и Э42А по ГОСТ 9467-75.
4. Предусмотреть антикоррозийную защиту металлоконструкции: произвести очистку поверхности стальных конструкций по требованиям ГОСТ'а 9.402-80 четвертой степени и окраску лакокрасочными материалами группы I согласно СН и П II-28-73* изд. 1980 г. „Защита строительных конструкций от коррозии. Нормы проектирования."

Ведомость металлоконструкций по видам профилей

Наименование конструкции по номенклатуре прейскуранта № 01-09	Позиции по прейскуранту № 01-09	№ п.п.	Код конструкций	Масса конструкций в т.: Всего стали повышенной прочности	по видам профилей стали: Балки и швеллеры	Крупносортная сталь	Среднесортная сталь	Мелкосортная сталь	Толстолистовая сталь	Гнутые и гнутосварные	Трубы	Прочие	Всего	Количество шт.	Серия типовых конструкций
Лестницы		1	526242			0.18				0.38			0.56		1.459-2 Вып.1
Площадки		2	526243		0.35	0.14			0.36			0.03	0.88		
Ограждения		3	526244					0.1		0.11			0.21		1.459-2 Вып.2
Итого					0.35	0.32		0.1	0.36	0.49		0.03	1.65		
Контрольная сумма															

Инв. № подл. | Подпись и дата | Взам. инв. №

Нач. отд.	Шейко		
Н. контр.	Власенко		
Рук. гр.	Кунцевич		
Ст. инж.	Шмандий		
Инж.	Фоменко		

Привязан

Инв. №

ТП 902-1-74.83-КМ

Канализационная насосная станция производительностью 200÷1200 м³/ч напором 12÷27 м с решетками-дробилками

Стадия	Лист	Листов
Р	2	

Общие данные (окончание)

Госстрой СССР Союзводоканалпроект Харьковский Водоканалпроект

19186-01 33

Типовой проект 902-1-74.83 Альбом IV

Схема расположения лестниц и лестничных площадок

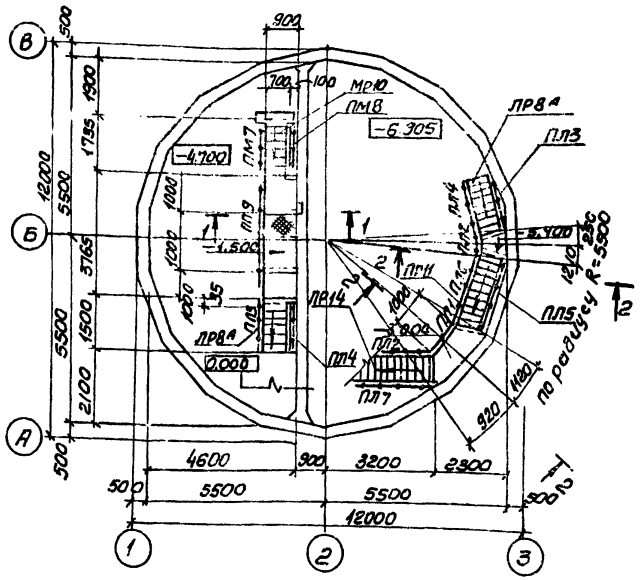

Схема расположения металлических щитов в помещении решеток

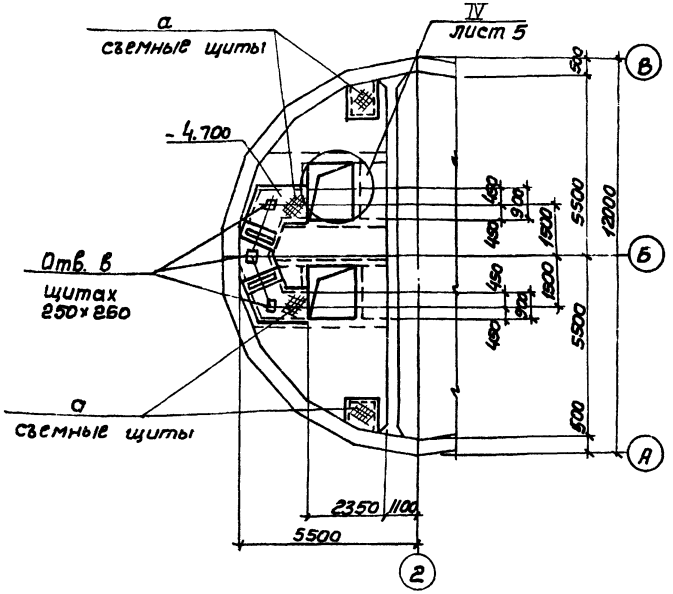

Схема расположения балок площадок на отм -5.400; -3.000 на отм.-1.500

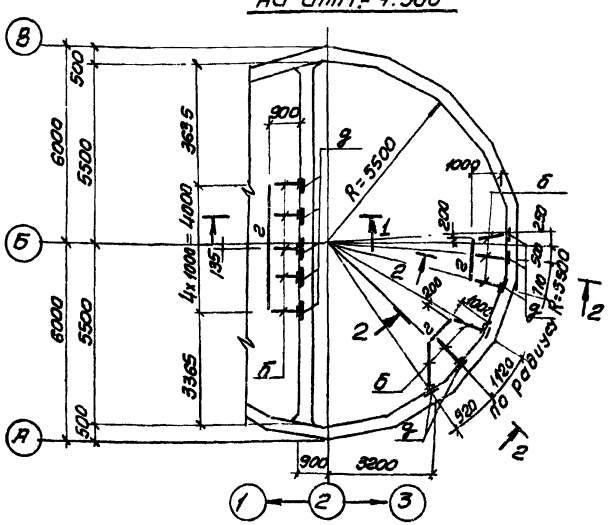

1-1; 2-2

Ограждение площадки

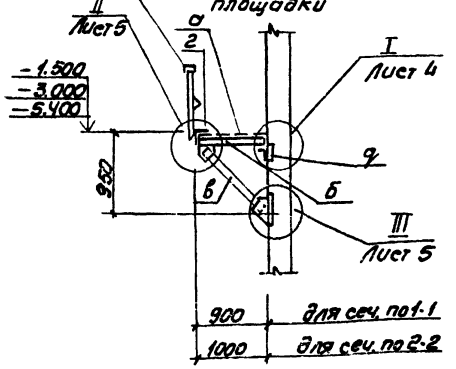

Привязан:				ТП 902-1-74.83-КМ			
		Нач.отд	Шейко	Канализационная насосная станция производительностью 200÷1800 м³/ч напором 12÷27 м с решетками-дробилками	Стадия	Лист	Листов
		Н.контр	Власенко		Р	3	
		Рук.гр	Кунцевич				
		Ст.инж	Шмандий	Схема расположения лестниц и лестничных площадок. Разрез 1-1; 2-2	Госстрой СССР Союзводоканалпроект Харьковский Водоканалпроект		
Инв N		Инж	Фоменко				

Согласовано:

Инв.N подл.	Подпись и дата	Взам.инв.N

19186-01 39

Альбом IV

Типовой проект 902-1-74.83

Схема узлов лестницы с отм. −1.500 на отм. 0.00

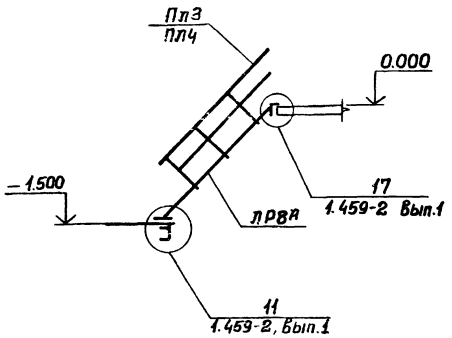

Схема узлов лестницы с отм. −6.905 на отм. −5.400

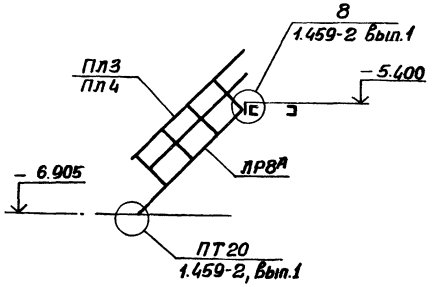

Схема узлов лестницы с отм. −4.700 на отм. −1.500

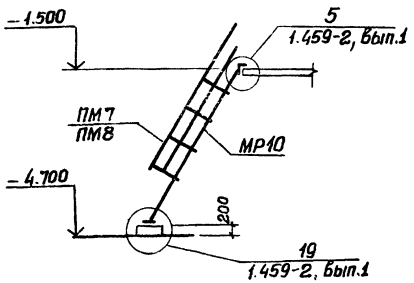

1-1

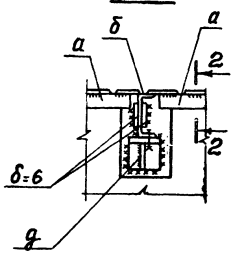

2-2

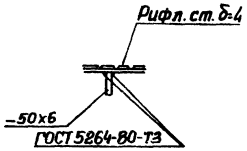

Схема узлов лестницы с отм. −5.400 на отм. −3.000

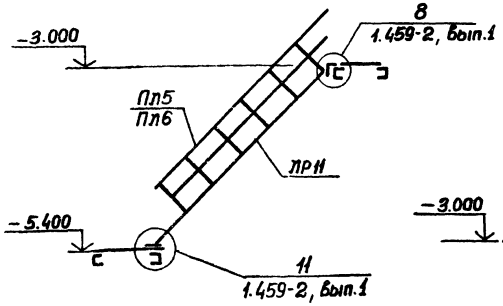

Схема узлов лестницы с отм. −3.000 на отм. 0.000

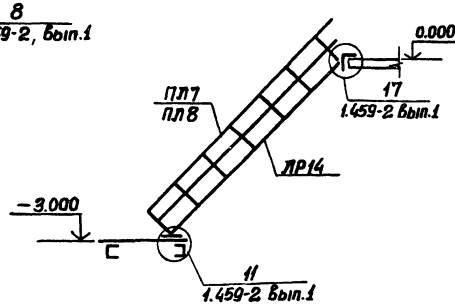

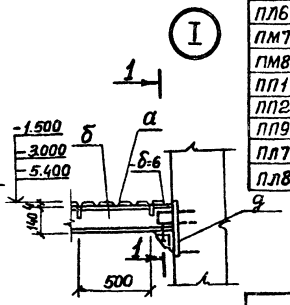

Ведомость элементов

Марка	Сечение: Эскиз	Поз.	Состав	Опорные усилия: М тс.м	N тс.	Q тс.	Группа конструк.	Марка металла и гост	Примечание
а	1, 2, шаг 500	1	Рифл. ст. б=4	Конструктивно			Группа 4	Сталь ВСт3 КП2-1 ТУ14-1-3023-80	
		2	−50х6						
б	4, 1, 2, 3, шт2	1	[14	Конструктивно					
		2	−б=6	То же					
		3	−б=10						
		4	М12						
в	3, 1, 2	1	[14	Конструктивно					
		2	−б=10						
		3	М12						
г		1	L100х8	Конструктивно					
д	3, 1, 2	1	L100х8	Конструктивно					
		2	−б=6						
		3	М12						
Е			[12	Конструктивно					
ЛР11	1.459-2		Вып.1 л.16						
ЛР14	1.459-2		Вып.1 л.17						
ЛР8А	1.459-2		Вып.1 л.15						Укоротить на 300м по высоте за счет средней части
МР10	1.459-2		Вып.1 л.24						
ПЛ3	1.459-2		Вып.2 л.43						
ПЛ4	1.459-2		Вып.2 л.43						
ПЛ5	1.459-2		Вып.2 л.44						
ПЛ6	1.459-2		Вып.2 л.44						
ПМ7	1.459-2		Вып.2 л.57						
ПМ8	1.459-2		Вып.2 л.57						
ПП1	1.459-2		Вып.2 л.75						
ПП2	1.459-2		Вып.2 л.75						
ПП9	1.459-2		Вып.2 л.79						
ПЛ7	1.459-2		Вып.2 л.45						
ПЛ8	1.459-2		Вып.2 л.45						

ТП 902-1-74.83-КМ

Нач.отд.	Щейко		
Н.контр.	Власенко		
Рук.гр.	Кунцевич		
Ст.инж.	Шманцуй		
Инж.	Фоменко		

Канализационная насосная станция производительностью 200÷1200 м³/ч напором 12÷27 м с решетками-дробилками

Стадия	Лист	Листов
Р	4	

Схемы узлов лестниц. Узел I.

Госстрой СССР Союзводоканалпроект Харьковский Водоканалпроект

Привязан.

Инв. №

Инв. № подл. | Подпись и дата | Взам. инв. №

19186-01 35

Альбом IV

Типовой проект 902-1-74.83

Согласовано:

Инв. № подл. | Подп. и дата | Взам. инв. №

gost.e-ecolog.ru

II

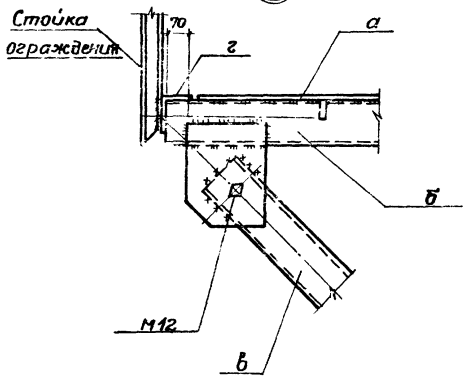

III

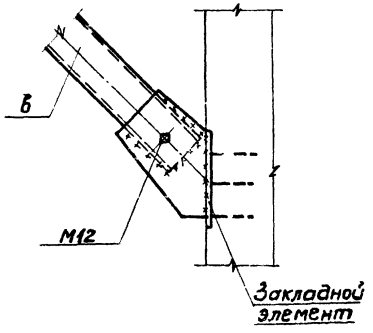

2-2

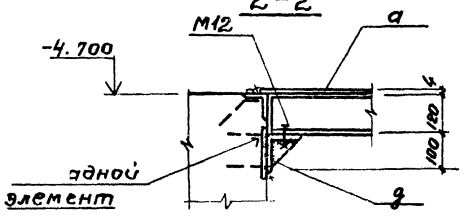

IV

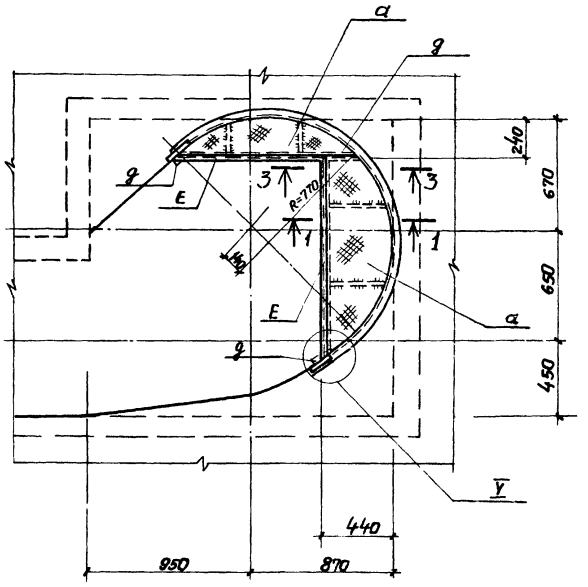

1-1

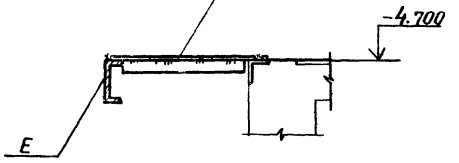

3-3

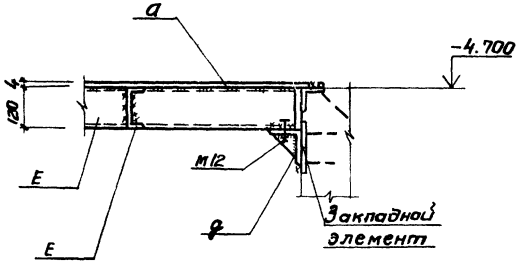

V

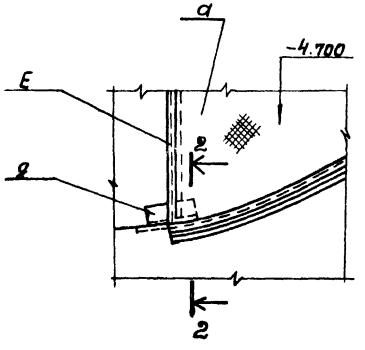

Узлы IV ; V – только для решетки-дробилки РД-600

Привязан:				ТП 902-1-74.83КМ	
Инв. №	Нач. отд.	Шейко		Канализационная насосная станция производительностью 200-1200 м³/ч мотором 124-27м с решетками-дробилками	Стадия: Р; Лист: 5; Листов:
	Н. контр.	Власенко			
	Рук. гр.	Кунцевич			
	Ст. инж.	Шманай		Узлы II – V	Госстрой СССР Союзводоканалпроект Украинский Водоканалпроект
	Инж.	Фоменко			