ТИПОВОЙ ПРОЕКТ
902-1-73.83

КАНАЛИЗАЦИОННАЯ НАСОСНАЯ СТАНЦИЯ ПРОИЗВОДИТЕЛЬНОСТЬЮ 200-1200 м³/ч НАПОРОМ 12-27 м С РЕШЕТКАМИ-ДРОБИЛКАМИ ПРИ ГЛУБИНЕ ЗАЛОЖЕНИЯ ПОДВОДЯЩЕГО КОЛЛЕКТОРА 5,5 м

(Сборно-монолитный вариант, открытый способ)

АЛЬБОМ VI

Подземная часть. Изделия.

19185-02
ЦЕНА 1-52

				Привязан:
				Инв. №

gost.e-ecolog.ru

ЦЕНТРАЛЬНЫЙ ИНСТИТУТ ТИПОВОГО ПРОЕКТИРОВАНИЯ
ГОССТРОЯ СССР
Москва, А-445, Смольная ул., 22
Сдано в печать XII 1983 г.
Заказ № 14155 Тираж 600 экз.

ТИПОВОЙ ПРОЕКТ
902-1-73.83

КАНАЛИЗАЦИОННАЯ НАСОСНАЯ СТАНЦИЯ ПРОИЗВОДИТЕЛЬНОСТЬЮ 200-1200 м³/ч НАПОРОМ 12-27 м С РЕШЕТКАМИ-ДРОБИЛКАМИ ПРИ ГЛУБИНЕ ЗАЛОЖЕНИЯ ПОДВОДЯЩЕГО КОЛЛЕКТОРА 5,5 м

(Сборно-монолитный вариант, открытый способ)

СОСТАВ ПРОЕКТА:

Альбом I	Пояснительная записка (из т п 902-1-70.83)
Альбом II	Технологические решения. Внутренний водопровод и канализация. Отопление и вентиляция.
Альбом III	Архитектурно-строительные решения. Надземная часть. Общие чертежи, узлы и детали (из т п 902-1-70.83)
Альбом IV	Строительные решения. Подземная часть. Сборно-монолитный вариант (открытый способ в сухих грунтах).
Альбом V	Надземная часть. Изделия (из т п 902-1-70.83)
Альбом VI	Подземная часть. Изделия.
Альбом VII	Электрооборудование, автоматизация и технологический контроль (из т.п 902-1-70.83)
Альбом VIII	Спецификации оборудования (из т п 902-1-70.83)
Альбом IX	Сборник спецификаций оборудования (из т п 902-1-70.83)
Альбом X	Ведомости потребности в материалах. (из т п 902-1-72.83)
Альбом XI	Сметы. Общая часть (из т п 902-1-70.83)
Альбом XII	Сметы. Подземная часть. Сборно-монолитный вариант (открытый способ в сухих грунтах).

Альбом VI

Разработан проектным институтом „Харьковский водоканалпроект"

Главный инженер института Г.А. Бондаренко

Главный инженер проекта В.С. Лялюк

Утвержден протоколом Технического совета института „Союзводоканалпроект" от 27.06 1983 г. №32 и введен в действие В/О „Союзводоканалниипроект" приказ № 259 от 28.10 1983 г.

				Привязан:	
Инв. №					

Альбом VI

902-1-73.83 ч. II.

Формат	Обозначение	Наименование	Стр.	Прим.
А3	902-1-73.83 — КЖИ-ДО	Содержание листов Выпуска	2,3	
А4	— ТТ1	Технические требования к		
		изготовлению сборных же-		
		лезобетонных изделий	4	
А4	— ТТ2	Технические требования к		
		изготовлению арматурных		
		и закладных изделий	4	
А4	— 1ПС66-2Ш-01 ÷ 1ПС66-2Ш-23	Панель стеновая — 1ПС66-2Ш-01 ÷ 1ПС66-2Ш-23	5÷8	
А3	— 1ПС66-2Ш-01СБ	То же (Сборочный чертеж) 1ПС66-2Ш-01	9	
А3	— 1ПС66-2Ш-02СБ	" (Сборочный чертеж) 1ПС66-2Ш-02	10	
А3	— 1ПС66-2Ш-03СБ	" 1ПС66-2Ш-03	11	
А3	— 1ПС66-2Ш-04СБ	" 1ПС66-2Ш-04	12	
А3	— 1ПС66-2Ш-05СБ	" 1ПС66-2Ш-05	13	
А3	— 1ПС66-2Ш-06СБ — 1ПС66-2Ш-07СБ	" 1ПС66-2Ш-06 1ПС66-2Ш-07		
		(Сборочный чертеж)	14	
А3	— 1ПС66-2Ш-08, 1ПС66-2Ш-09, 1ПС66-2Ш-12, 1ПС66-2Ш-13СБ	" 1ПС66-2Ш-08, 1ПС66-2Ш-09, 1ПС66-2Ш-12, 1ПС66-2Ш-13		
		(Сборочный чертеж)	15	
А3	— 1ПС66-2Ш-10, 1ПС66-2Ш-20СБ	" 1ПС66-2Ш-10, 1ПС66-2Ш-20 (Сборочный чертеж)	16	
А3	— 1ПС66-2Ш-11, 1ПС66-2Ш-19СБ	" 1ПС66-2Ш-11, 1ПС66-2Ш-19 (Сборочный чертеж)	17	
А3	— 1ПС66-2Ш-14, 1ПС66-2Ш-15 1ПС66-2Ш-16СБ	" 1ПС66-2Ш-14, 1ПС66-2Ш-15 1ПС66-2Ш-16		
		(Сборочный чертеж)	18	
А3	— 1ПС66-2Ш-17, 1ПС66-2Ш-18, 1ПС66-2Ш-21СБ	" 1ПС66-2Ш-17, 1ПС66-2Ш-18 1ПС66-2Ш-21		
		(Сборочный чертеж)	19	

Формат	Обозначение	Наименование		Стр.	Прим.
А3	902-1-73.83 КЖИ — 1ПС66-2Ш-22 1ПС66-2Ш-23СБ	Панель стеновая 1ПС66-2Ш-22 1ПС66-2Ш-23			
		(Сборочный чертеж)		20	
А3	— ВМС	Ведомость расхода стали ВМС		21÷23	
А4	— Кр1	Каркас плоский	Кр1	24	
А4	— Кр2	То же	Кр2	24	
А4	— Кр3	"	Кр3	25	
А4	— Кр4	"	Кр4	25	
А4	— Кр5	"	Кр5	26	
А4	— Кр6	"	Кр6	26	
А4	— Кр7	"	Кр7	27	
А4	— Кр8	"	Кр8	27	
А4	— Кр9	"	Кр9	28	
А4	— Кр10	"	Кр10	28	
А4	— Кр11	"	Кр11	29	
А4	— Кр14	"	Кр14	29	
А4	— Кр12	"	Кр12	30	
А4	— Кр13	"	Кр13	30	
А4	— С1	Сетка арматурная	С1	31	
А4	— С2	То же	С2	31	
А4	— С3	"	С3	32	
А4	— МС9	Изделие единит.	МС9	32	

Привязан

Инв. №

Нач. отд	Шейко	
Н. контр.	Власенко	
Рук. гр	Кучцевич	
Ст. инж.	Шмандий	
Ст. тех.	Каменский	

ТП 902-1-73.83 -КЖИ-ДО

Содержание листов Выпуска

Стадия	Лист	Листов
Р		1

Госстрой СССР Союзводоканалниипроект Харьковский Водоканалпроект

Формат	Обозначение	Наименование	Стр	Прим.
А4	902-1-73.83 КЖИ МС1, МС2 МС3, МС4	Изделие соединительное МС1, МС2, МС3, МС4	33	
А4	— МС1, МС2 МС3, МС4 СБ	То же (Сборочный чертеж) МС1, МС2, МС3, МС4	33	
А4	— МС5, МС6, МС7, МС8	" " МС5, МС6, МС7, МС8		
		(Сборочный чертеж)	34	
А4	— МС5, МС6 МС7, МС8	" МС5, МС6, МС7, МС8	34	
А4	— МС10	" МС10	35	
А4	— МС11	" МС11	35	
А4	— МН1	Изделие закладное МН1	36	
А4	— МН2	То же МН2	36	
А4	— МН3	" МН3	37	
А4	— МС31	Изделие соединительное МС31	37	
А4	— МН4	Изделие закладное МН4	38	
А4	— МН5	То же МН5	38	

Формат	Обозначение	Наименование	Стр	Прим.

Привязан

Инв. №

ТП 902-1-73.83-КЖИ ДО

Лист 2

19185-02 4

Технические требования к изготовлению сборных железобетонных изделий.

1. Сборные железобетонные изделия запроектированы из тяжелого бетона при условии их изготовления в заводских условиях в инвентарных стальных формах. Изделия должны изготовляться в точном соответствии с рабочими чертежами, а также требованиями ГОСТ 13015-75 „Изделия железобетонные и бетонные. Общие технические требования."
2. Изделия армируются арматурными сетками и каркасами.
3. Фиксация закладных изделий осуществляется путем крепления их к опалубочной форме.
4. Для строповки изделий при извлечении их из опалубочной формы и при их транспортировке предусмотрено применение строповочных петель.
5. Складирование изделий производится в штабелях. Высота штабеля назначается из условия обеспечения требований техники безопасности согласно СНиП III-4-80. Подкладки должны устанавливаться в местах расположения строповочных петель.
6. Погрузку и транспортирование изделий следует производить в соответствии с рекомендациями „Временных указаний по перевозке унифицированных сборных железобетонных деталей и конструкций промышленного строительства автомобильным транспортом" (Стройиздат 1966г)

Привязан

Инв. №

Нач. отд.	Шейко		
Н. контр.	Власенко		
Рук. гр.	Кунцевич		
Ст. инж.	Шмандий		
Ст. техн.	Каменский		

ТП 902-1-73.83-КЖИ-ТТ1

Технические требования к изготовлению сборных железобетонных изделий.

Стадия	Лист	Листов
Р		1

Госстрой СССР Союзводоканалпроект Харьковский Водоканалпроект

Технические требования к изготовлению арматурных и закладных изделий.

1. Плоские арматурные изделия следует изготовлять при помощи контактной точечной сварки.
Сварку сеток и каркасов производить во всех точках пересечения стержней.
2. Объединение плоских каркасов в пространственные производить в кондукторах при помощи электросварочных клещей.
3. Размеры сеток и каркасов даны по осям торцам стержней.
4. Сварку производить в соответствии с ГОСТ 19292-73 „Соединения сварных элементов закладных деталей сборных железобетонных конструкций" и СН 393-78.
5. Сварку тавровых соединений круглых стержней с листовым прокатом закладных изделий выполнять под слоем флюса.
6. Материал прокатной стали закладных изделий принять марки Вст3кп2-1 для сварных конструкций по ТУ14-1-3023-80 и Вст3кп2 по ГОСТ 535-79.
Толщину сварных швов принять по наименьшей толщине свариваемых элементов.

Привязан

Инв. №

Подпись и дата

Взам. инв. №

Нач. отд.	Шейко		
Н. контр.	Власенко		
Рук. гр.	Кунцевич		
Ст. инж.	Шмандий		
Ст. техн.	Каменский		

ТП 902-1-73.83-КЖИ-ТТ2

Технические требования к изготовлению арматурных и закладных изделий.

Стадия	Лист	Листов
Р		1

Госстрой СССР Союзводоканалпроект Харьковский Водоканалпроект

Формат	Зона	Поз.	Обозначение	Наименование	Кол. на исполн. 01	02	03	04	05	06	07	08	Примечание
				Документация									
А4			902-1-73.83-КЖИ-ТТ1	Технические требования к изготовлению	X	X	X	X	X	X	X	X	
				сборных железобетонных изделий									
А3			-1ПС66-2ш-01-СБ	Сборочный чертеж	X								
А3			-1ПС66-2ш-02-СБ	Сборочный чертеж		X							
А3			-1ПС66-2ш-03-СБ	Сборочный чертеж			X						
А3			-1ПС66-2ш-04-СБ	Сборочный чертеж				X					
А3			-1ПС66-2ш-05-СБ	Сборочный чертеж					X				
А3			-1ПС66-2ш-06, 1ПС66-2ш-07сб	Сборочный чертеж						X	X		
А3			-1ПС66-2ш-08, 1ПС66-2ш-09 1ПС66-2ш-18, 1ПС66-2ш-19 СБ	Сборочный чертеж								X	
А3			- ВМС	Ведомость расхода стали	X	X	X	X	X	X	X	X	

Исполнения 09÷16 - см. листы 4, 5
17÷23 - см. листы 6, 7

Привязан

Инв. №

Нач. отд.	Шейко	
Н. контр.	Власенко	
Рук. гр.	Кунцевич	
Ст. инж.	Шмандий	
Инженер	Мирошников	

ТП 902-1-73.83 КЖИ - 1ПС66-2ш

Панель стеновая 1ПС66-2ш-01÷ ÷1ПС66-2ш-23.

Стадия	Лист	Листов
Р	1	7

Госстрой СССР Союзгосстройпроект Харьковский Водоканалпроект

Инв. № подл. | Подпись и дата | Взам. инв. №

Формат	Зона	Поз.	Обозначение	Наименование	Кол. на исполн. 01	02	03	04	05	06	07	08	Примечание
				Сборочные единицы									
			3.902.1-10.1.01.00.00-01	Панель стеновая 1ПС66-2ш	X	X	X	X	X	X	X	X	
		1	3.901-5	Сальник Ду 700 ℓ=300						1			
		3	3.901-5	Сальник Ду 100 ℓ=300				1					
		4	3.901-5	Сальник Ду 50 ℓ=300		1	1		2				
		5	1.400-15. В.1. 140-20	Изделие закладное мн 130-3			0,85	0,85				1.70	п м
		6	1.400-15. В.1 120-44	мн 112-3	1				2	3	3	3	
		7	1.400-15. В.1. 120-50	мн 113-3	5	2	1	1	1		2		
		8	1.400-15. В.1. 130-25	мн 121-2		3	3	2	1				
		9	1.400-15 В.1. 120-32	мн 110-3		3	3	2	1				
		10	1.400-15 В.1. 130-46	мн 124-5	2	2	2		2		1		
		11	1.400-15 В.1 520	мн 517		2.66	6.12	4.92	2.38				п м
		12	1.400-15 В.1. 140-08	мн 128-3	1.29	1.14	1.09	1.09	1.29		0.42	1.04	п м
		13	1.400-15. В.1. 140-26	мн 131-3						1.04	0.78		п м
		14	1.400-15 В.1. 140-0.	мн 127-3						1.04			п м

Привязан

Инв. №

ТП 902-1-73.83-КЖИ-1ПС66-2ш

Лист 2

19155-02 6

Формат А4

5

Формат	Зона	Поз.	Обозначение	Наименование	Кол. на испол. 01	02	03	04	05	06	07	08	Примечание
		15	1.400-15. Вып. 150-44	Изделие закладное Мн140-3			2	4	1	2	1		
		16	1.400-15. Вып. 110-01	Мн101-3	1							1	
				Детали									
Бч		17		ф22 AIII ГОСТ 5781-82 l=2140						8			6,4 кг
Бч		18		ф12 AIII ГОСТ 5781-82 l=1800						8			1,6 кг

Привязан

Инв. №

ТП 902-1-73.83-КЖИ-1ПС66-2Ш

Лист 3

Инв. № подл. | Подпись и дата | Взам. инв. №

Формат	Зона	Поз.	Обозначение	Наименование	Кол. на испол. 09	10	11	12	13	14	15	16	Примечание
				Документация									
А4			902-1-73.83-КЖИ-ТТ1	Технические требования к изготовлению сборных железобетонных изделий									
А3			– 1ПС66-2Ш-08, 1ПС66-2Ш-09, 1ПС66-2Ш-12, 1ПС66-2Ш-13 СБ	Сборочный чертеж									
А3			– 1ПС66-2Ш-10, 1ПС66-2Ш-20 СБ	Сборочный чертеж									
А3			– 1ПС66-2Ш-11, 1ПС66-2Ш-19 СБ	Сборочный чертеж									
А3			– 1ПС66-2Ш-14, 1ПС66-2Ш-15, 1ПС66-2Ш-16 СБ	Сборочный чертеж									
А3			– ВМС	Ведомость расхода стали									
				Сборочные единицы									
			3.902.1-10.1.01.00.00-01	Панель стеновая 1ПС66-2Ш									
		2	3.901-5	Сальник Ду 400 ℓ=300			1						

Привязан

Инв. №

ТП 902-1-73.83-КЖИ-1ПС66-2Ш

Лист 4

Формат	Зона	Поз.	Обозначение	Наименование	Кол. на исполн. 09	10	11	12	13	14	15	16	Примечание
		5	1.400-15. в.1. 140-20	изделие закладное Мн 130-3	0.85								п.м.
		6	1.400-15 в.1. 120-44	Мн 112-3	2		5	4	4	4	4	4	
		7	1.400-15 в.1. 120-50	Мн 113-3	8	52							
		8	1.400-15. в.1 130-25	Мн 121-2							2		
		9	1.400-15 в.1 120-32	Мн 110-3							2		
		12	1.400-15 в.1 130-46	Мн 128-3	1.09	1.29							п.м.
		15	1.400-15 в.1 150-44	Мн 140-3								2	
		16	1.400-15 в.1 110-01	Мн 101-3					1	1		1	
				Детали									
Б.Ч.		19		ф18АIII ГОСТ 5781-82 ℓ=1610			8						3.2 кг
Б.Ч.		20		ф10АIII ГОСТ 5781-82 ℓ=1500			8						0.9 кг

Привязан

Инв. №

ТП 902-1-73.83-КЖИ-1ПС66-2Ш

Лист 5

Инв. № подл.	Подпись и дата	Взам. инв. №

Формат	Зона	Поз.	Обозначение	Наименование	Кол. на исполн. 17	18	19	20	21	22	23	Примечание
				Документация								
А4			902-1-73.83-КЖИ-ТТ1	Технические требования к изготовлению сборных железобетонных изделий	X	X	X	X	X	X	X	
А3			– 1ПС66-2Ш-17, 1ПС66-2Ш-18, 1ПС66-2Ш-21 СБ	Сборочный чертеж	X	X			X			
А3			– 1ПС66-2Ш-11, 1ПС66-2Ш-19 СБ	Сборочный чертеж			X					
А3			– 1ПС66-2Ш-10, 1ПС66-2Ш-20 СБ	Сборочный чертеж				X				
А3			– 1ПС66-2Ш-22, 1ПС66-2Ш-23 СБ	Сборочный чертеж						X	X	
А3			– ВМС	Ведомость расхода стали	X	X	X	X	X	X	X	
				Сборочные единицы								
			3.902.1-10.1.01.00.00-01	панель стеновая 1ПС66-2Ш	X	X	X	X	X	X	X	
		2	3.901-5	Сальник Ду400 ℓ=300			1					

Привязан

Инв. №

ТП 902-1-73.83-КЖИ-1ПС66-2Ш

Лист 6

19185-02 8

Формат А4

7

Формат	Зона	Поз.	Обозначение	Наименование	Кол. на испол. 17	18	19	20	21	22	23		Примечание
		5	1.400-15. в.1. 140-20	Изделие закладное МН 130-3					0,85	0,85			п.м.
		6	1.400-15 в.1 ·120-44	МН 112-3	7	5	5		2	2	3		
		7	1.400-15 в.1. 120-50	МН 113-3	3			52	8	1	1		
		8	1.400-15 в.1. 130-25	МН 121-2	2	1							
		9	1.400-15 в.1. 120-32	МН 110-3	2	1							
		10	1.400-15 в.1 130-46	МН 124-5							2		
		12	1.400-15 в.1 140-08	МН 128-3				1.29	1.09	1.09	0.36		п.м.
		13	1.400-15 в.1 140-26	МН 131-3							0,78		
		15	1.400-15 в.1 150-44	МН 140-3							1		
		16	1.400-15 в.1 110-01	МН 101-3					1	1			
				Детали									
Б.Ч		19		ф18 AIII ГОСТ 5781-82 ℓ-1610			8						3,2 кг.
Б.Ч		10		ф10 AIII ГОСТ 5781-82 ℓ-1500			8						0,9 кг

Привязан

Инв. №

ТП 902-1-78.83-КЖИ-1ПС66-2Ш

Лист 7

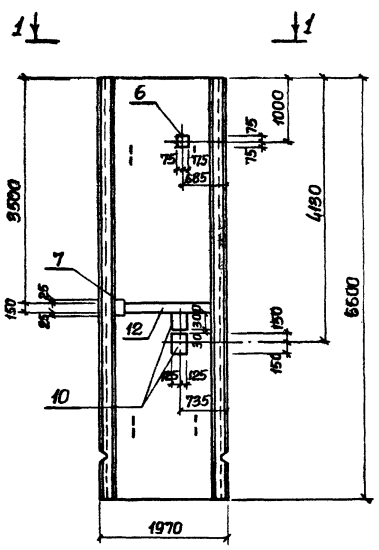

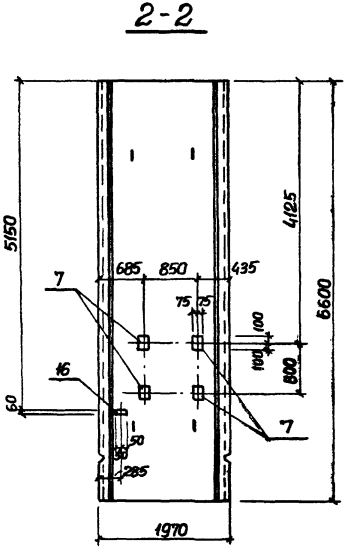

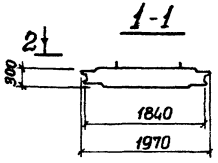

Остальное - см. серию 3.902.1-10, вып 1

Привязан				ТП 902-1-73.83-КЖИ- 1ПС66-2ш-01 СБ		
				Панель стеновая 1ПС66-2ш-01 (Сборочный чертеж)	Стадия: Р	Масса: 9.03 т
		Нач.отд.	Шейко		Лист	Листов 1
		Н.контр.	Власенко		Госстрой СССР Союзводоканалпроект Харьковский Водоканалпроект	
		Рук.гр.	Кунцевич			
		Ст.инж.	Шмандий			
Инв.№		Инжен.	Мирошникова			

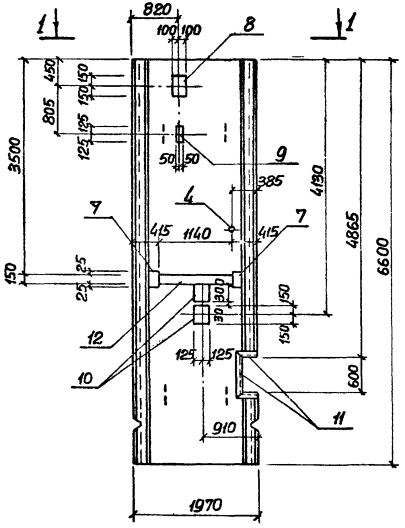

2-2

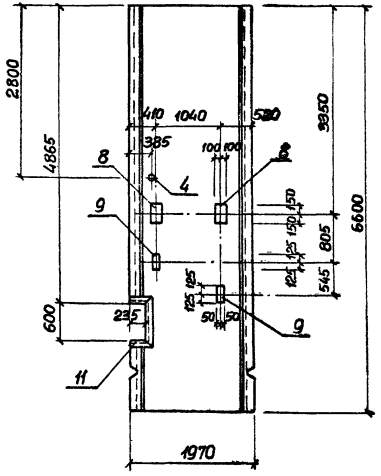

1-1

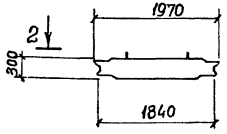

Остальное - см. серию 3.902.1-10. Вып. 1

				ТП 902-1-73.83-КЖИ-1ПС66-2ш-02 СБ	
				Панель стеновая 1ПС66-2ш-02 (Сборочный чертеж)	Стадия: Р; Масса: 9.03 т.; Масштаб:
					Лист; Листов 1
					Госстрой СССР Союзводоканалпроект Харьковский Водоканалпроект
Привязан					
		Нач.отд.	Щейко		
		Н.контр.	Власенко		
		Рук. гр.	Кунцевич		
		Ст. инж.	Шмандий		
Инв. №		Инжен.	Мирошников		

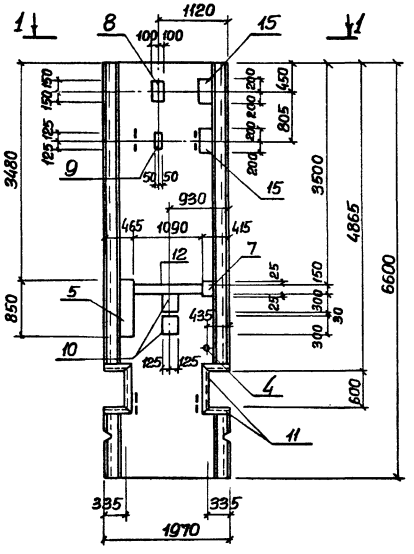

2-2

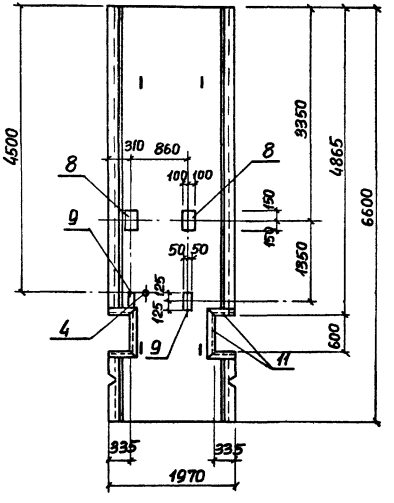

1-1

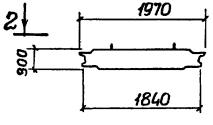

Остальное - см. серию 3.902.1-10, вып.1

Привязан				ТП 902-1-73.83-КЖИ-1ПС66-2Ш-03 СБ	
		Нач.отд.	Шейко	Панель стеновая 1ПС66-2Ш-03 (Сборочный чертеж)	Стадия: Р; Масса: 9.03 т.; Масштаб:
		Н.контр	Власенко		Лист; Листов 1
		Рук.гр.	Кунцевич		Госстрой СССР Союзводоканалпроект Ордена Ленина Водоканалпроект
		Ст.инж	Шмандий		
Инв.№		Инженер	Кирошникова		

Формат А3

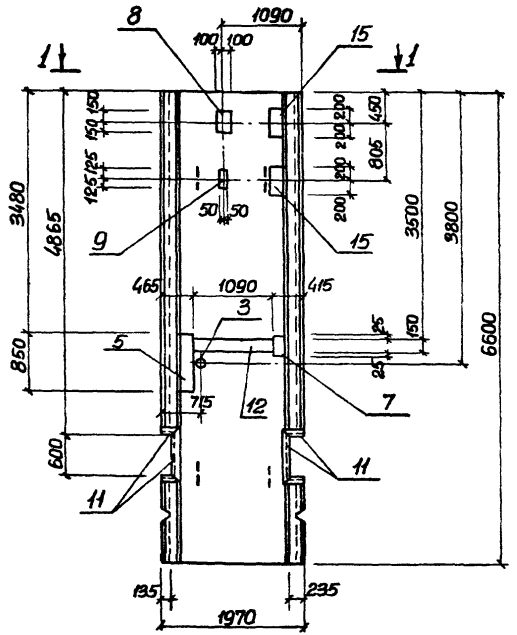

1-1

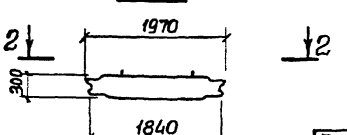

2-2

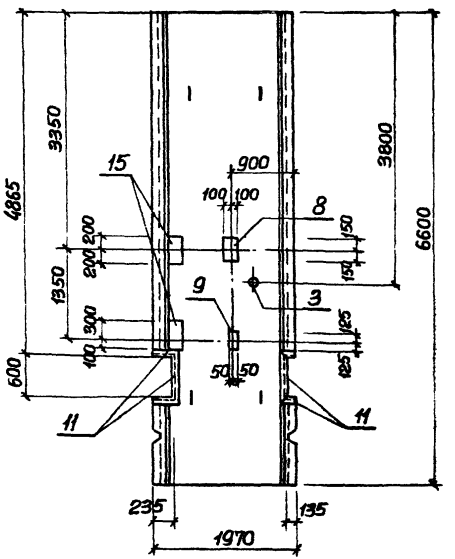

Остальное - см. серию 3.902.1-10. Вып.1

Привязан				ТП 902-1-73.83-КЖИ-1ПС66-2Ш-04СБ		
		Нач.отд.	Шейко	Панель стеновая 1ПС66-2Ш-04 (Сборочный чертеж)	Стадия	Масса	Масштаб
		Н.контр.	Власенко		Р	9.03 т.	
		Рук.гр.	Кунцевич		Лист	Листов 1	
		Ст.инж.	Шмандий		Госстрой СССР Союзводоканалниипроект Ташкентский Водоканалпроект		
Инв.№		Инжен.	Мирошников				

19185-02 13

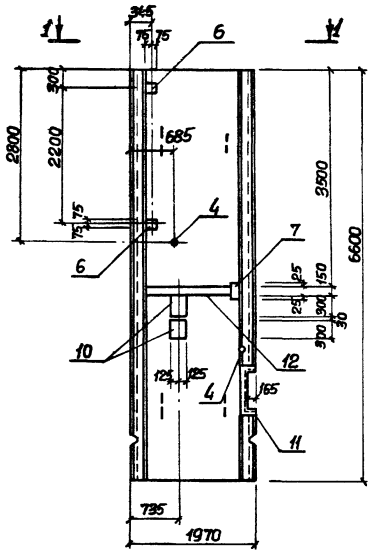

2-2

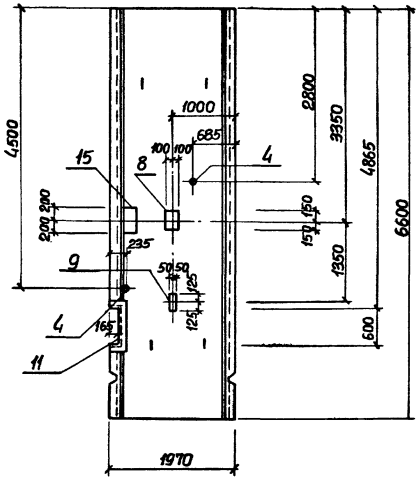

1-1

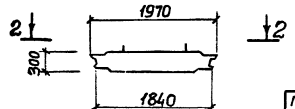

Остальное - см. серию 3.902.1-10, вып. 1

Привязан				ТП 902-1-73.83-КЖИ-1ПС66-2ш-05 СБ		
				Панель стеновая 1ПС66-2ш-05 (Сборочный чертеж)	Стадия	Масса	Масштаб
					Р	9.03 т	
					Лист	Листов 1	
					Госстрой СССР Союзводоканалниипроект Харьковский Водоканалпроект		
Инв. №							

Нач. отд.	Шейко	
Н. контр.	Власенко	
Рук. гр.	Кунцевич	
Ст. инж.	Шмандий	
Инжен.	Мирошникова	

19185-02 14

Формат А3

1ПС66-2ш-06

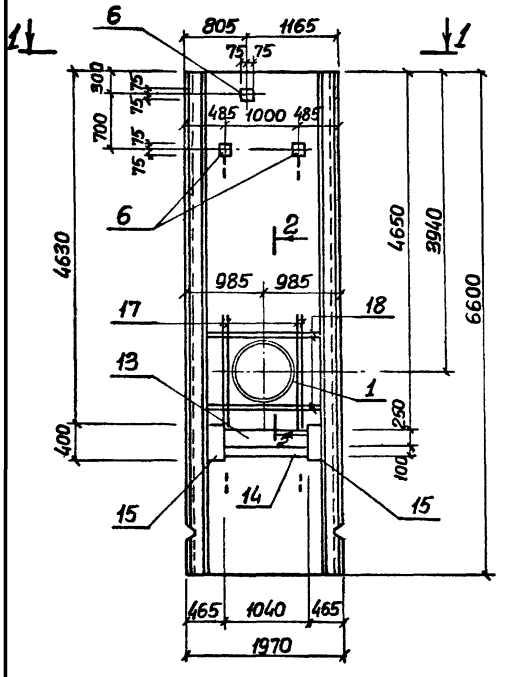

1-1

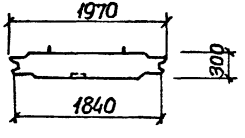

1ПС66-2ш-07

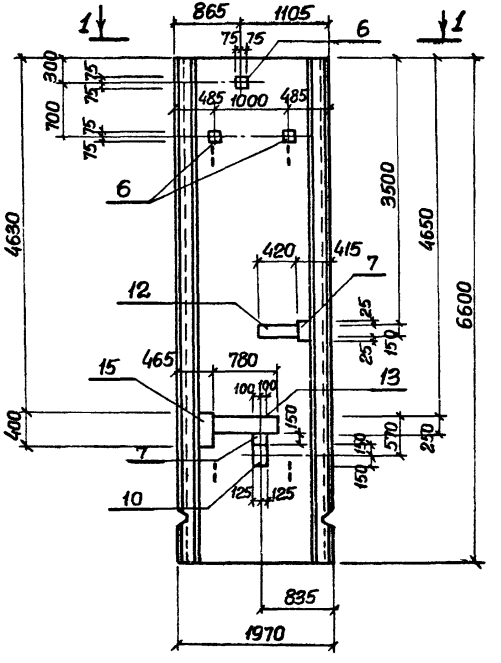

2-2

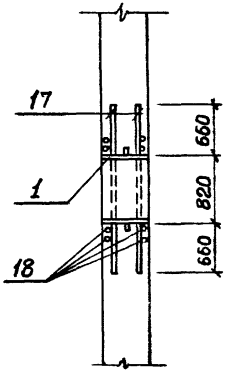

Остальное - см. серию 3.902.1-10, вып.1

				ТП 902-1-73.83-КЖИ-	1ПС66-2ш-06 СБ 1ПС66-2ш-07	
				Панель стеновая 1ПС66-2ш-06 1ПС66-2ш-07 (сборочный чертеж)	Стадия: Р; Масса: 9.03 кг.; Масштаб:	
привязан					Лист	Листов 1
	Нач.отд.	Шейко			Госстрой СССР Союзводоканалпроект Харьковский Водоканалпроект	
	Н.контр.	Власенко				
	Рук.гр.	Кунцевич				
	Ст.инж.	Шмандий				
Инв.№	Инжен.	Широнкова				

1ПС66-2Ш-08

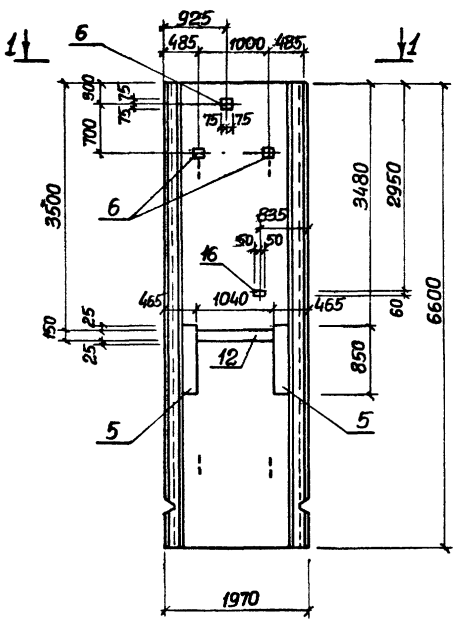

1ПС66-2Ш-09

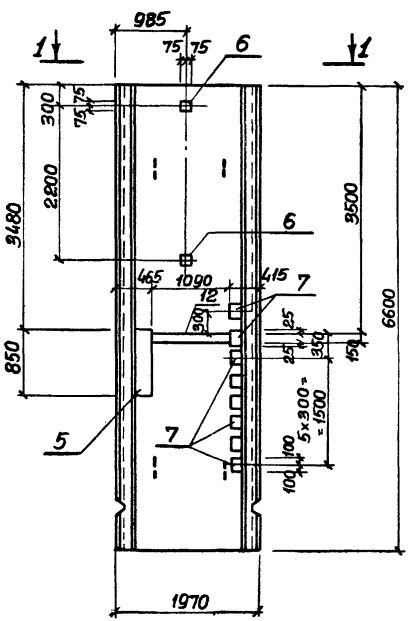

1ПС66-2Ш-12, 1ПС66-2Ш-13

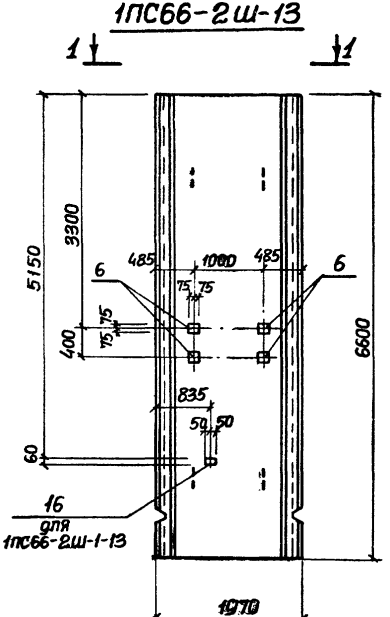

1-1

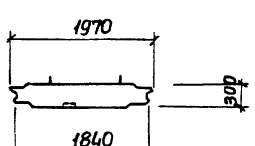

Остальное - см серию 3.902.1-10, вып 1

Привязан					ТП902-1-73.83-КЖИ-	1ПС66-2Ш-08 1ПС66-2Ш-09 1ПС66-2Ш-12 1ПС66-2Ш-13	СБ
				Нач.отд.	Шейко	Панель стеновая 1ПС66-2Ш-08 1ПС66-2Ш-09 1ПС66-2Ш-12 1ПС66-2Ш-13 (Сборочный чертеж)	Стадия: Р; Масса: 9.03 т; Масштаб:
				Н.контр.	Власенко		Лист; Листов 1
				Рук.гр.	Кунцевич		Госстрой СССР Союзводоканалниипроект Харьковский Водоканалпроект
				Ст.инж.	Шмандий		
Инв. №				Инженер	Мирошникова		

1ПС66-2Ш-20

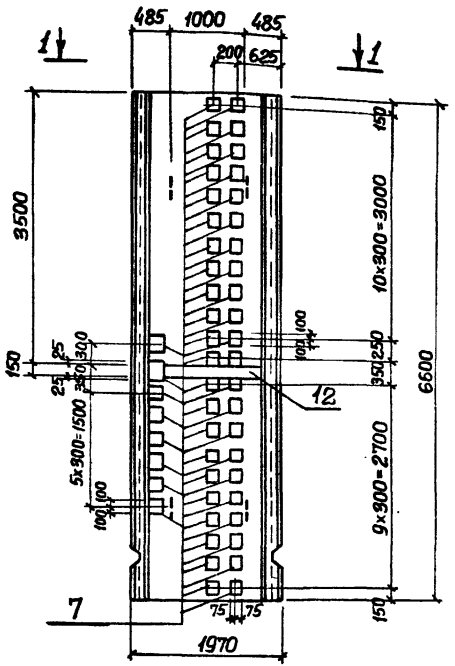

1ПС66-2Ш-10

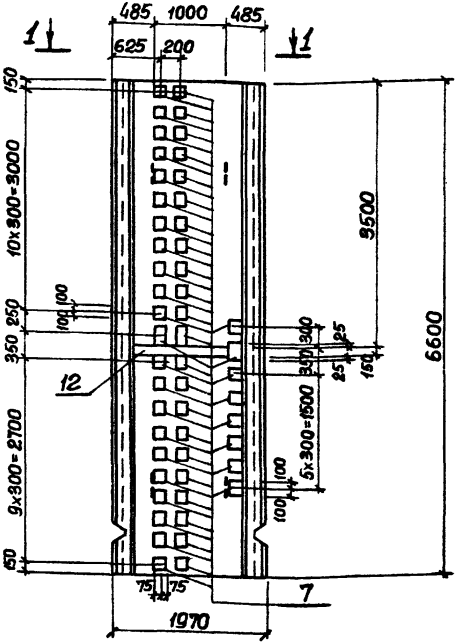

1-1

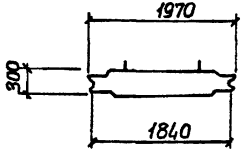

Остальное см. серию 3.902-1-10, вып.1

Привязан	Нач.отд.	Шейко		ТП 902-1-73.83-КЖИ- 1ПС66-2Ш-10 1ПС66-2Ш-20 СБ	
	Н.контр.	Власенко		Панель стеновая 1ПС66-2Ш-10 1ПС66-2Ш-20 (Сборочный чертеж)	Стадия: Р; Масса: 9,03 т; Масштаб:
	Рук.гр.	Кунцевич			Лист; Листов 1
	Ст.инж.	Шмандий			Госстрой СССР Союзводоканалпроект Харьковский Водоканалпроект
Инв.№	Инж.	Болотинская			

19185-02 17

1ПС66-2Ш-11

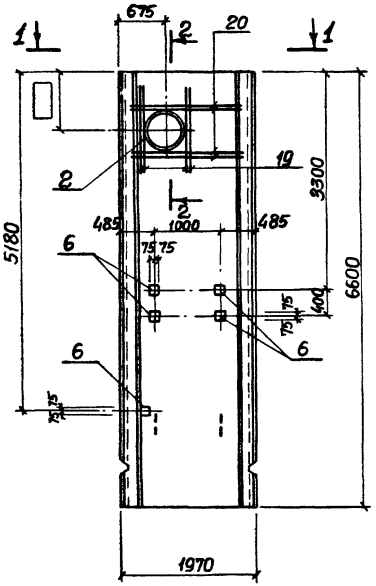

1ПС66-2Ш-19

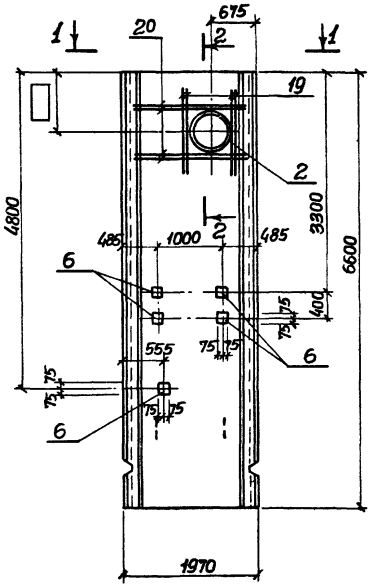

2-2

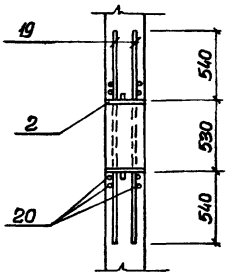

1-1

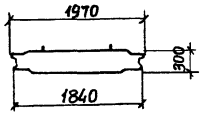

Остальное - см. серию 3.902.1-10, вып.1.

Привязан				ТП 902-1-73.83-КЖИ- 1ПС66-2Ш-11 1ПС66-2Ш-19 СБ	
				Панель стеновая 1ПС66-2Ш-11 1ПС66-2Ш-19 (Сборочный чертеж)	Стадия: Р; Масса: 903; Масштаб:
		Нач. отд.	Шейко		Лист; Листов 1
		Н. контр.	Власенко		Госстрой СССР Союзводоканалниипроект Харьковский Водоканалпроект
		Рук. гр.	Кунцевич		
		Ст. инж.	Шмандий		
Инв. №		Инжен.	Мирошников		

19185-02 18

Копир. Зайцева

Формат А3

1ПС66-2Ш-14

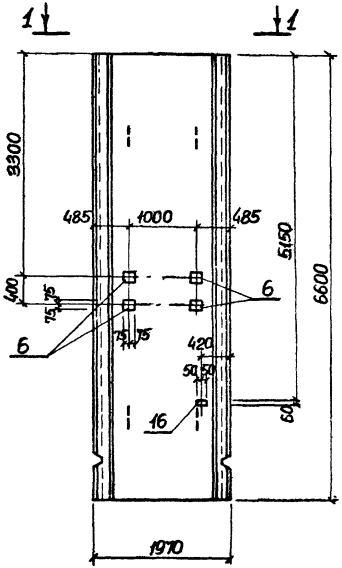

1ПС66-2Ш-15

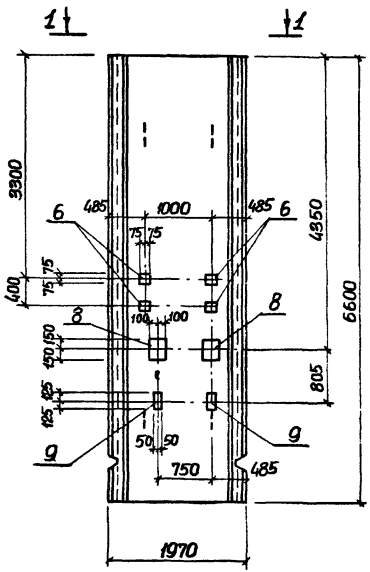

1ПС66-2Ш-16

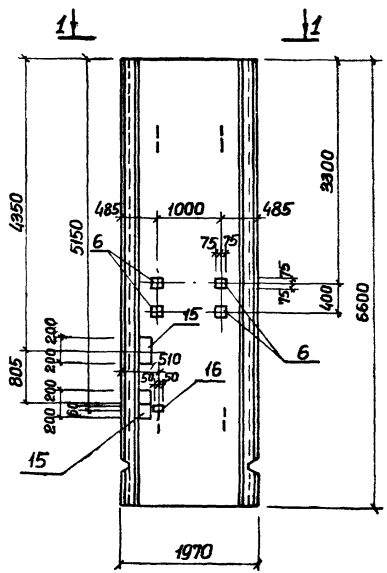

1-1

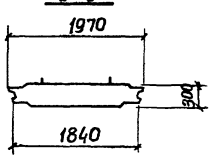

Остальное - см. серию 3.902.1-10, вып. 1

Прибязан

Инв. №

Нач. отд.	Щейко	
Н. контр.	Власенко	
Рук. гр.	Кунцевич	
Ст. инж.	Шмандий	
Инженер	Мирошникова	

ТП 902-1-73.83-КЖИ-1ПС66-2Ш-14 1ПС66-2Ш-15 СБ 1ПС66-2Ш-16

Панель стеновая 1ПС66-2Ш-14 1ПС66-2Ш-15 1ПС66-2Ш-16 (Сборочный чертеж).

Стадия	Масса	Масштаб
Р	9,03	

Лист | Листов 1

Госстрой СССР Союзводоканалниипроект Харьковский Водоканалпроект

1ПС66-2Ш-17

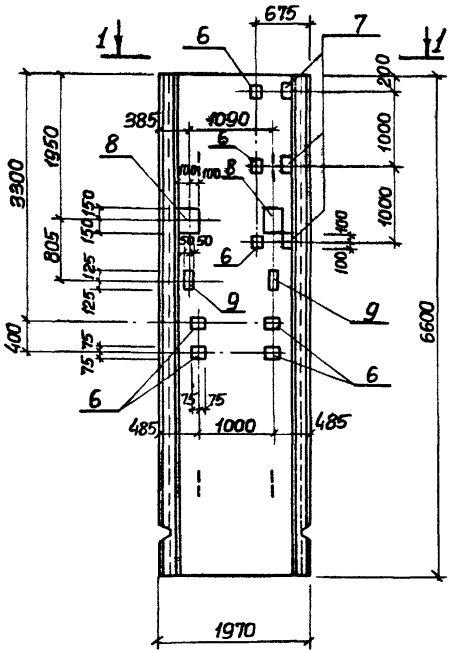

1ПС66-2Ш-18

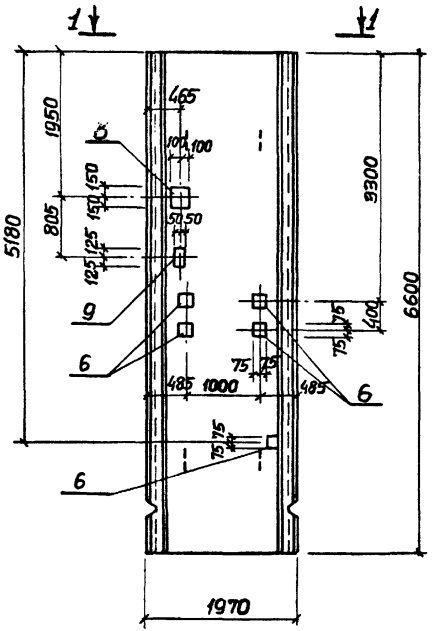

1ПС66-2Ш-21

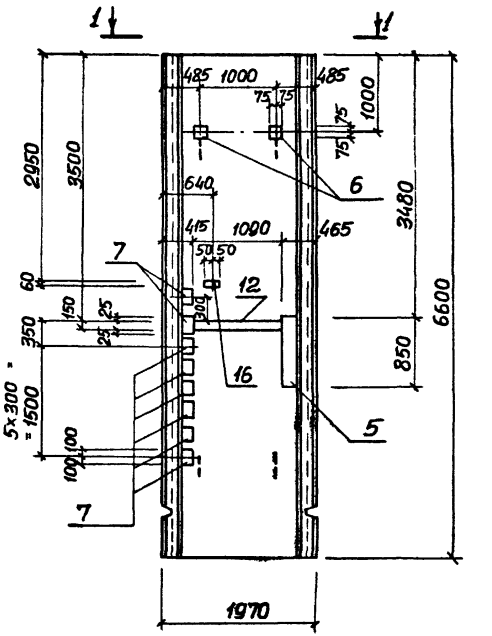

1-1

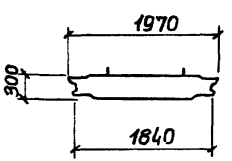

Остальное - см. серию 3.9021-10, вып.1.

Привязан				ТП 902-1-73.83-КЖИ- 1ПС66-2Ш-17 1ПС66-2Ш-18 1ПС66-2Ш-21 СБ	
				Панель стеновая 1ПС66-2Ш-17 1ПС66-2Ш-18 1ПС66-2Ш-21 (Сборочный чертеж)	Стадия: Р; Масса: 9.03; Масштаб:
		Нач.отд.	Шейко		Лист; Листов 1
		Н.контр.	Елисенко		Госстрой СССР Союзводоканалпроект Харьковский Водоканалпроект
		Рук.гр.	Кунцевич		
		Ст.инж.	Шмандий		
Инв.№		Инжен.	Мирошникова		

19185-02 20

Формат А3

1ПС66-2Ш-22

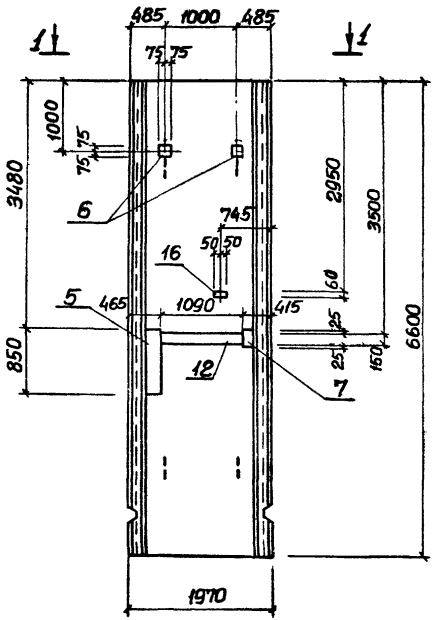

1-1

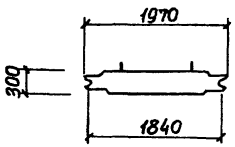

1ПС66-2Ш-23

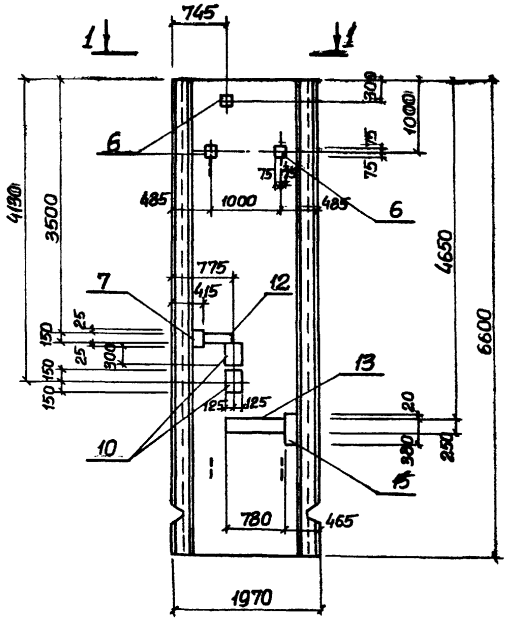

Остальное - см. серию 3.902.1-10 вып. 1

Привязан				ТП 902-1-73.83-КЖИ - 1ПС66-2Ш-22, 1ПС66-2Ш-23 СБ	
				Панель стеновая 1ПС66-2Ш-22 1ПС66-2Ш-23 (Сборочный чертеж).	Стадия: Р; Масса: 9.03; Масштаб:
					Лист; Листов 1
					Госстрой СССР Союзводоканалниипроект Харьковский Водоканалпроект
	Нач.отд.	Шейко			
	Н.контр.	Власенко			
	Рук.гр.	Кунцевич			
	Ст.инж.	Шмандий			
	Инжен.	Мирошникова			

Ведомость расхода стали на дополнительные арматурные и закладные изделия, кг.

Марка элемента	Изделия арматурные					Изделия закладные													
	Арматура класса AIII ГОСТ 5781-82				Всего	Арматура класса AIII ГОСТ 5781-82				Прокат марки Вст3кп2 ГОСТ 103-76									
	12	22		Итого		ф8	ф10	ф12	Итого	-8×40	-6×60	-6×100	-8×100	-6×150	-8×150	-8×200	Итого		
1ПС66-2ш-01						2.7	1.4	1.0	5.1	0.8				16.2	1.4		18.4		
1ПС66-2ш-02						4.7	3.5	3.0	11.2	0.8			4.8	10.9		11.4	27.9		
1ПС66-2ш-03						8.5	3.5	7.8	19.8	0.8			4.8	9.1		32.1	46.8		
1ПС66-2ш-04						7.1	1.4	9.6	18.1				3.2	9.1		38.3	50.6		
1ПС66-2ш-05						4.2	2.1	4.4	10.7	0.8			1.6	10.6	2.8	8.8	24.6		
1ПС66-2ш-06	12.8	51.1		63.9	63.9	1.7		5.8	7.5			4.9			4.2	10.0	19.1		
1ПС66-2ш-07						1.6	0.7	4.4	6.7	0.4				5.8	4.2	5.0	15.4		

Изделия закладные																				Всего	Общий расход
Прокат марки																					
Вст3кп2-1																					
ГОСТ 82-70						ГОСТ 8509-72			ГОСТ 19903-74			ГОСТ 2590-71*			Ст.0			Ст.10			Ст.2				
-6×250	-8×250			Итого	∠63×5		Итого	δ=10		Итого	○7	○15	Итого	ТР. 121×4	ТР. 168×5	Итого	ТР. 820×9		Итого		
	9.4			9.4																32.9	32.9
	9.4			9.4	12.8		12.8	1.2		1.2	0.3		0.3	3.5		3.5				66.3	66.3
	9.4			9.4	29.4		29.4	1.2		1.2	0.3		0.3	3.5		3.5				110.4	110.4
					23.6		23.6	1.8		1.8	0.4		0.4		6.0	6.0				100.5	100.5
	9.4			9.4	11.4		11.4	2.4		2.4	0.6		0.6	7.0		7.0				66.1	66.4
12.3				12.3				10.4		10.4		10.2	10.2				54.0		54.0	113.5	177.4
9.2	4.7			13.9																36.0	36.0

Привязан

Инв. №

Нач.отд.	Шейко	
Н.контр.	Власенко	
Рук.гр.	Кунцевич	
Ст.инж.	Шмандий	
Инженер-конструктор		

ТП 902-1-73.83 -КЖИ-ВМС

Ведомость расхода стали

стадия	лист	листов
Р	1	3

Госстрой СССР Союзводоканалниипроект Харьковский Водоканалпроект

19185-02 22

Копиров. Зайцева

Формат А3

Ведомость расхода стали на дополнительные арматурные и закладные изделия, кг.

Марка элемента	Изделия арматурные					Изделия закладные										
	Арматура класса AIII ГОСТ 5781-82				Всего	Арматура класса AIII ГОСТ 5781-82				Прокат марки Вст.3 кп2 ГОСТ 103-76						
	ф10	ф18		Итого		ф8	ф10	ф12	Итого	-6×60	-8×100	-6×150	-8×150	-8×200		Итого
1ПС66-2ш-08						1.0		7.1	8.1	0.3		7.4	4.2	32.1		44.0
1ПС66-2ш-09						3.3		4.0	7.3			18.9	2.8			21.7
1ПС66-2ш-10						16.6			16.6			82.0				82.0
1ПС66-2ш-11	7.4	25.8		33.2	33.2			5.0	5.0				7.0			7.0
1ПС66-2ш-12								4.0	4.0				5.6			5.6
1ПС66-2ш-13						0.2		4.0	4.2	0.3			5.6			5.9
1ПС66-2ш-14						0.2		4.0	4.2	0.3			5.6			5.9
1ПС66-2ш-15							1.4	6.0	7.4		3.2		5.6	7.6		16.4

Изделия закладные									Всего	Общий расход
Прокат марки										
Ст.0						Ст.2				
ГОСТ 19903-74				ГОСТ 2590-71*			ГОСТ 10704-76			
δ-10			Итого	⌀15		Итого	ТБ-530×7		Итого	
									52.1	52.1
									29.0	29.0
									98.6	98.6
4.7			4.7	6.5		6.5	27.1		27.1	50.3	83.5
										9.6	9.6
										10.1	10.1
										10.1	10.1
										23.8	23.8

Привязан

Инв.№

ТП 902-1-73.83-КЖИ-ВМС

Лист 2

Ведомость расхода стали на дополнительные арматурные и закладные изделия, кг.

Марка элемента	Изделия арматурные					Изделия закладные															
	Арматура класса AIII ГОСТ 5781-82				Всего	Арматура класса AIII ГОСТ 5781-82				Прокат марки ВСт3 кп2 ГОСТ 103-76								Прокат марки ВСт3 кп2-1 ГОСТ 82-70			
	ф10	ф18		Итого		ф8	ф10	ф12	Итого	-8×40	-6×60	-8×100	-6×150	-8×250	-8×200	Итого	-6×250	-8×250	Итого		
1ПС66-2ш-16						0.2		6.8	7.0		0.3			5.6	10.0	15.9					
1ПС66-2ш-17						0.9	1.4	9.0	11.3			3.2	4.2	9.8	7.6	24.8					
1ПС66-2ш-18							0.7	6.0	6.7			1.6		7.0	3.8	12.4					
1ПС66-2ш-19	7.4	25.8		33.2	33.2			5.0	5.0					7.0		7.0					
1ПС66-2ш-20						16.6			16.6				82.0			82.0					
1ПС66-2ш-21						3.5		4.0	7.5		0.3		18.9	2.8	10.7	32.7					
1ПС66-2ш-22						1.4		4.0	5.4		0.3		9.1	2.8	10.7	22.9					
1ПС66-2ш-23						1.2	1.4	4.4	7.0	0.8			4.0	4.2	5.0	14.0	9.2	9.4	18.6		

Изделия закладные											Всего	Общий расход
Прокат марки												
	ВСт3кп2											
	ГОСТ 19903-74			ГОСТ 2590-71*			ГОСТ 10704-76					
	δ=10		Итого	○15		Итого	Тр. 530×7		Итого			
											22.9	22.9
											36.1	36.1
											19.1	19.1
	4.7		4.7	6.5		6.5	27.1		27.1		50.3	83.5
											98.6	98.6
											40.2	40.2
											28.3	28.3
											39.6	39.6

Привязан

Инв. №

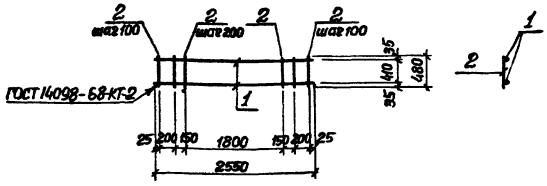

Формат	Зона	Поз.	Обозначение	Наименование	Кол.	Прим.
				Документация		
А4			902-1-73.83-КЖИ-ТТ2	Технические требования		
				Детали		
Б4		1		ф16 А III ГОСТ 5781-82 ℓ=2550	2	4,02 кг
Б4		2		ф6 А I ГОСТ 5781-82, ℓ=480	16	0,1 кг

Привязан

Инв. №

ТП 902-1-73.83 -КЖИ-КР1

Каркас плоский КР1

Стадия	Масса	Масштаб
Р	9,6 кг	1:50

Лист | Листов 1

Госстрой СССР Союзводоканалниипроект Харьковский Водоканалпроект

Нач. отд.	Шейко	
Н. контр.	Власенко	
Рук. гр.	Кунцевич	
Ст. инж.	Шмандий	
Инж.	Литвиненко	

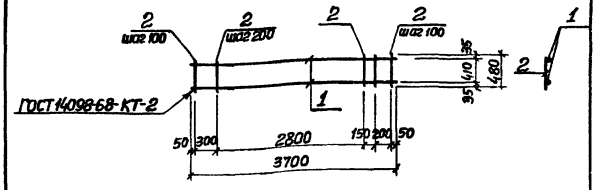

Формат	Зона	Поз.	Обозначение	Наименование	Кол.	Примеч.
				Документация		
А4			902-1-73.83-КЖИ-ТТ2	Технические требования		
				Детали		
Б4		1		ф16 А III ГОСТ 5781-82, ℓ=3700	2	5,9 кг
Б4		2		ф6 А I ГОСТ 5781-82, ℓ=480	22	0,1 кг

Привязан:

Инв. №

Взам. инв. № | Подпись и дата | Инв. № подл.

ТП 902-1-73.83 -КЖИ-КР2

Каркас плоский КР2

Стадия	Масса	Масштаб
Р	17,1 кг	1:50

Лист | Листов 1

Госстрой СССР Союзводоканалниипроект Харьковский Водоканалпроект

Нач. отд.	Шейко	
Н. контр.	Власенко	
Рук. гр.	Кунцевич	
Ст. инж.	Шмандий	
Инж.	Литвиненко	

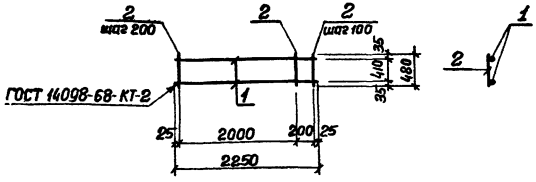

Формат	Зона	Поз.	Обозначение	Наименование	Кол.	Прим.
				Документация		
А4			902-1-73.83-КЖИ-ТТ2	Технические требования		
				Детали		
Б.Ч.		1		ф16AIII ГОСТ 5781-82, ℓ=2250	2	3,6кг
Б.Ч.		2		ф6AI ГОСТ 5781-82, ℓ=480	13	0,1кг

Привязан

Инв. №

Нач.отд	Шейко		
Н.контр	Власенко		
Рук.гр.	Кунцевич		
Ст.инж	Шмандий		
Инж.	Литвиненко		

ТП 902-1-73.83 -КЖИ-КР3

Каркас плоский КР3

Стадия	Масса	Масшт.
Р	8,5кг	1:50
Лист	Листов 1	

Госстрой СССР Союзводоканалпроект Харьковский Водоканалпроект

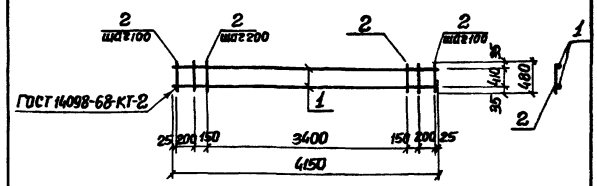

Формат	Зона	Поз.	Обозначение	Наименование	Кол.	Примеч.
				Документация		
А4			902-1-73.83-КЖИ-ТТ2	Технические требования		
				Детали		
Б.Ч.		1		ф16AIII ГОСТ 5781-82 ℓ=4150	2	6.64кг
Б.Ч.		2		ф6AI ГОСТ 5781-82 ℓ=480	24	0,1кг

Привязан

Инв. №

Взам. инв. № | Подпись и дата | Инв. № подл.

Нач.отд	Шейко		
Н.контр	Власенко		
Рук.гр.	Кунцевич		
Ст.инж	Шмандий		
Инж.	Литвиненко		

ТП 902-1-73.83 - КЖИ-КР4

Каркас плоский КР4

Стадия	Масса	Масшт.
Р	15.7кг	1:50
Лист	Листов 1	

Госстрой СССР Союзводоканалпроект Харьковский Водоканалпроект

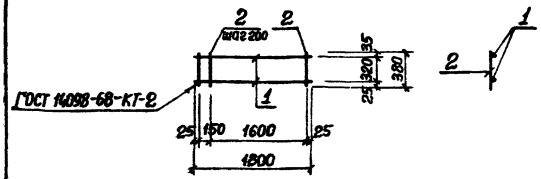

Формат	Зона	Поз.	Обозначение	Наименование	Кол	Примеч.
				Документация		
А4			902-1-73.83-КЖИ-ТТ2	Технические требования		
				Детали		
Б.Ч.		1		ф16 AIII ГОСТ 5781-82 ℓ=1800	2	2,9 кг
Б.Ч.		2		ф6 AI ГОСТ 5781-82 ℓ=380	10	0,1 кг

Привязан:

Инв. №

Нач. отд.	Шейко		
Н. контр.	Власенко		
Рук. гр.	Кунцевич		
Ст. инж.	Шмандий		
Инж.	Литвиненко		

ТП 902-1-73.83-КЖИ-КР5

Каркас плоский КР5

Стадия	Масса	Масштаб
Р	6,8 кг	1:50

Лист | Листов 1

Госстрой СССР Союзводоканалпроект харьковский ВОДОКАНАЛПРОЕКТ

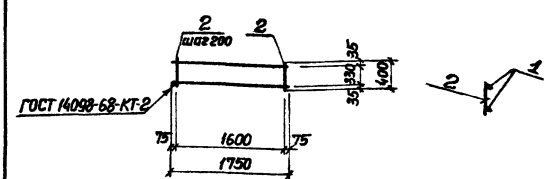

Формат	Зона	Поз.	Обозначение	Наименование	Кол	Примеч.
				Документация		
А4			902-1-73.83-КЖИ-ТТ2	Технические требования		
				Детали		
Б.Ч.		1		ф16 AIII ГОСТ 5781-82 ℓ=1750	2	2,9 кг
Б.Ч.		2		ф6 AI ГОСТ 5781-82 ℓ=400	9	0,1 кг

Привязан

Инв. №

Взам. инв. №

Подпись и дата

Инв. № подл.

Нач. отд.	Шейко		
Н. контр.	Власенко		
Рук. гр.	Кунцевич		
Ст. инж.	Шмандий		
Инж.	Литвиненко		

ТП 902-1-73.83 — КЖИ-КР6

Каркас плоский КР6

Стадия	Масса	Масштаб
Р	6,7 кг	1:50

Лист | Листов 1

Госстрой СССР Союзводоканалпроект харьковский ВОДОКАНАЛПРОЕКТ

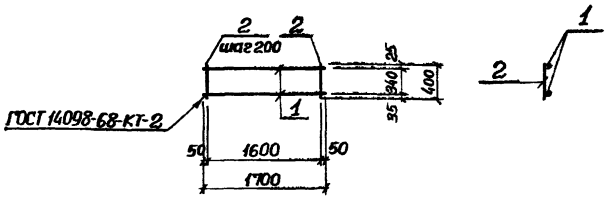

Формат	Зона	Поз.	Обозначение	Наименование	Кол.	Прим.
				Документация		
А4			902-1-73.83-КЖИ-ТТ2	Технические требования		
				Детали		
Б.Ч.		1		ф12 AIII ГОСТ 5781-82 ℓ=1700	2	1,5кг
Б.Ч.		2		ф6 AI ГОСТ 5781-82 ℓ=400	9	0,1кг

Привязан

Инв. №

Нач.отд.	Шейко		
Н.контр.	Власенко		
Рук.гр.	Кунцевич		
Ст.инж.	Шмандий		
Инж.	Литвиненко		

ТП 902-1-73.83 -КЖИ-КР7

Каркас плоский КР7

Стадия	Масса	Масштаб
Р	3,9кг	1:50
Лист	Листов 1	

Госстрой СССР Союзводоканалпроект Харьковский Водоканалпроект

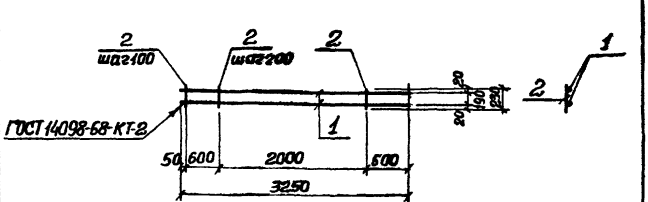

Формат	Зона	Поз.	Обозначение	Наименование	Кол.	Прим.
				Документация		
А4			902-1-73.83-КЖИ-ТТ2	Технические требования		
				Детали		
Б.Ч.		1		ф16 AIII ГОСТ 5781-82 ℓ=3250	2	5,2кг
Б.Ч.		2		ф8 AI ГОСТ 5781-82, ℓ=230	17	0,1кг

Привязан

Инв. №

Инв. № подл. | Подпись и дата | Взам. инв. №

Нач.отд.	Шейко		
Н.контр.	Власенко		
Рук.гр.	Кунцевич		
Ст.инж.	Шмандий		
Инж.	Литвиненко		

ТП 902-1-73.83 -КЖИ-КР8

Каркас плоский КР8

Стадия	Масса	Масштаб
Р	12,1кг	1:50
Лист	Листов 1	

Госстрой СССР Союзводоканалпроект Харьковский Водоканалпроект

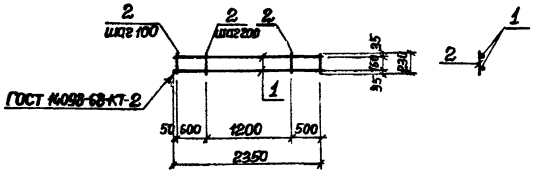

Формат	Зона	Поз.	Обозначение	Наименование	Кол.	Примеч.
				Документация		
А4			902-1-73.83-КЖИ-ТТ2	Технические требования		
				Детали		
Б4		1		ф16АIII ГОСТ 5781-82 ℓ=2350	2	3,8кг
Б4		2		ф8АI ГОСТ 5781-82 ℓ=230	13	0,1 кг

Привязан

Инв. №

ТП 902-1-73.83 -КЖИ-КР9

Каркас плоский КР9

Стадия	Масса	Масштаб
Р	8,9кг	1:50
Лист	Листов 1	

Госстрой СССР Союзгазоканалпроект Харьковский Водоканалпроект

Нач.отд.	Шейко	
Н.контр.	Власенко	
Рук.гр.	Кунцевич	
Ст.инж.	Шидлий	
Инж.	Литвиненко	

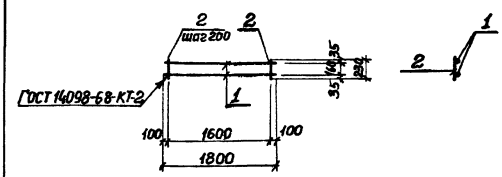

Формат	Зона	Поз.	Обозначение	Наименование	Кол.	Примеч.
				Документация		
А4			902-1-73.83-КЖИ-ТТ2	Технические требования		
				Детали		
Б4		1		ф16АIII ГОСТ 5781-82 ℓ=1800	2	2,9кг
Б4		2		ф6АI ГОСТ 5781-82 ℓ=230	9	0,05кг

Привязан

Инв. №

Подпись и дата

Взам. инв. №

ТП 902-1-73.83 -КЖИ-КР10

Каркас плоский КР10.

Стадия	Масса	Масштаб
Р	6,3кг	1:50
Лист	Листов 1	

Госстрой СССР Союзгазоканалпроект Харьковский Водоканалпроект

Нач.отд.	Шейко	
Н.контр.	Власенко	
Рук.гр.	Кунцевич	
Ст.инж.	Шидлий	
Инж.	Литвиненко	

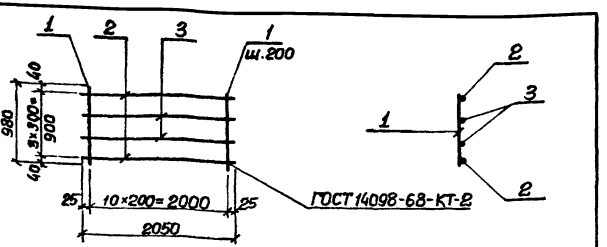

Формат	Зона	Поз.	Обозначение	Наименование	Кол.	Примечание
				Документация		
А4			902-1-73.83-КЖИ-ТТ2	Технические требования		
				Детали		
Б4		1		ф6 AI ГОСТ 5781-82 ℓ=980	11	0,22 кг
Б4		2		ф16 AIII ГОСТ 5781-82 ℓ=2050	2	3,24 кг
Б4		3		ф10 AIII ГОСТ 5781-82 ℓ=2050	2	1,26 кг

Привязан

Инв.№

ТП 902-1-73.83 -КЖИ-КР11

Каркас плоский КР 11.

Стадия	Масса	Масштаб
Р	11.42кг	
Лист	Листов 1	

Госстрой СССР Союзводоканалниипроект Харьковский Водоканалпроект

Нач.отд.	Шейко	
Н.контр.	Власенко	
Рук.гр.	Кунцевич	
Ст.инж.	Шмандий	
Ст.техн.	Чурилова	

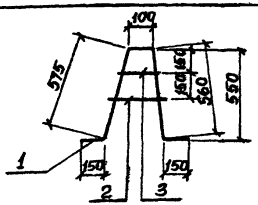

Формат	Зона	Поз.	Обозначение	Наименование	Кол.	Примечание
						Масса ед. кг
				Документация		
А4			ТП 902-1-73.83-КЖИ-ТТ2	Технические требования		
				Детали		
Б4		1		ф16 AIII ГОСТ 5781-82 ℓ=1535	1	2,43 кг
Б4		2		ф12 AII ГОСТ 5781-82 ℓ=200	1	0,18 кг
Б4		3		ф12 AIII ГОСТ 5781-82 ℓ=150	1	0,13 кг

Привязан

Инв.№

Взам.инв.№ | Подпись и дата | Инв.№подл.

ТП 902-1-73.83 -КЖИ-КР14

Каркас плоский КР14

Стадия	Масса	Масштаб
Р	2.74кг	
Лист	Листов 1	

Госстрой СССР Союзводоканалниипроект Харьковский Водоканалпроект

Нач.отд.	Шейко	
Гл.спец.	Власенко	
Рук.гр.	Кунцевич	
Ст.инж.	Литвинов	
Инжен.	Болотинская	

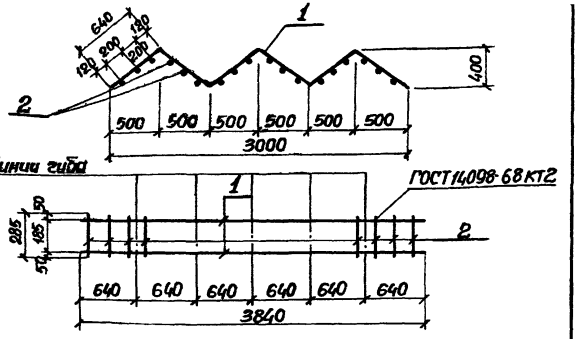

Формат	Зона	Поз.	Обозначение	Наименование	Кол.	Примечание
				Документация		
А4			902-1-73.83 -КЖИ-ТТ2	Технические требования		
				Детали		
Б.Ч.		1		ф10 AI ГОСТ 5781-82 ℓ=3840	2	2,37 кг
Б.Ч.		2		ф10 AI ГОСТ 5781-82 ℓ=285	18	0,175 кг

Привязан

Инв. №

Нач. отд.	Шейко	
Гл. спец.	Власенко	
Рук. гр.	Куниевич	
Ст. инж.	Литвинов	
Инж.	Белотицкая	

ТП 902-1-73.83-КЖИ-КР12

Каркас плоский КР 12

Стадия	Масса	Масштаб
Р	7,9 кг	
Лист	Листов 1	

Госстрой СССР Союзводоканалниипроект Харьковский Водоканалпроект

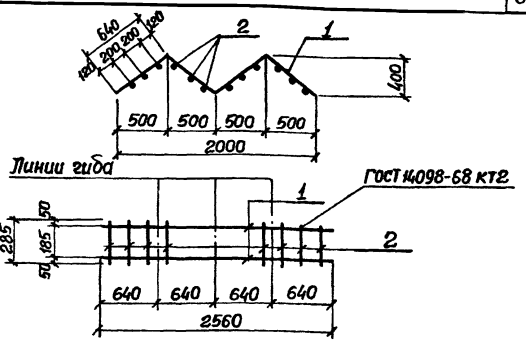

Формат	Зона	Поз.	Обозначение	Наименование	Кол.	Примечание
				Документация		
А4			902-1-73.83 -КЖИ-ТТ2	Технические требования		
				Детали		
Б.Ч.		1		ф10 AI ГОСТ 5781-82 ℓ=2560	2	1,52 кг
Б.Ч.		2		ф10 AI ГОСТ 5781-82 ℓ=285	12	0,175 кг

Привязан

Инв. №

Нач. отд.	Шейко	
Гл. спец.	Власенко	
Рук. гр.	Куниевич	
Ст. инж.	Литвинов	
Инж.	Белотицкая	

ТП 902-1-73.83-КЖИ-КР13

Каркас плоский КР13.

Стадия	Масса	Масштаб
Р	5,25 кг	
Лист	Листов 1	

Госстрой СССР Союзводоканалниипроект Харьковский Водоканалпроект

Инв. № подл. | Подпись и дата | Взам. инв. №

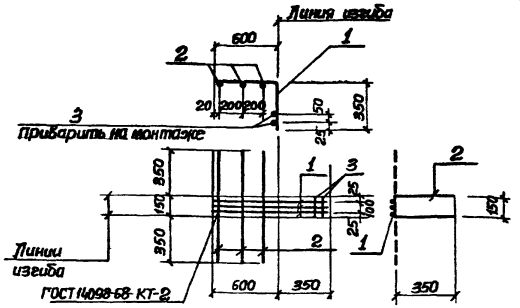

Формат	Зона	Поз.	Обозначение	Наименование	Кол.	Прим.
				Документация		
А4			902-1-73.83-КЖИ-ТТ2	Технические требования		
				Детали		
Б4		1		ф12 AIII ГОСТ 5781-82 ℓ=950	3	0,9кг
Б4		2		ф6 AI ГОСТ 5781-82 ℓ=850	3	0,2кг
Б4		3		ф6 AI ГОСТ 5781-82 ℓ=150	2	0,1кг

Привязан

Инв. №

ТП 902-1-73.83 -КЖИ-С1

Арматурная сетка С1

Стадия	Масса	Масштаб
Р	3,5	б/м

Лист | Листов 1

Госстрой СССР Союзводоканалпроект Харьковский Водоканалпроект

Нач.отд.	Шейко	
Н.контр.	Власенко	
Рук. гр.	Кунцевич	
Ст.инж.	Шмандий	
Инж.	Литвиненко	

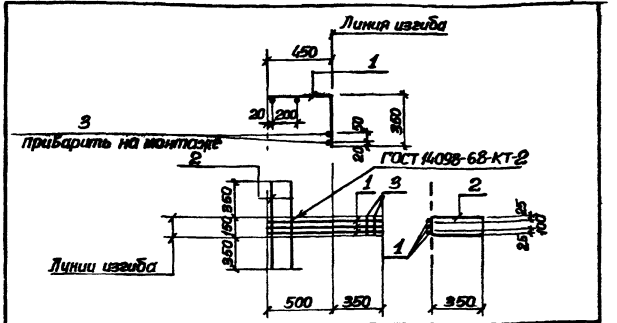

Формат	Зона	Поз.	Обозначение	Наименование	Кол.	Примеч.
				Документация		
А4			902-1-73.83-КЖИ-ТТ2	Технические требования		
				Детали		
Б4		1		ф12 AIII ГОСТ 5781-82 ℓ=800	3	0,8кг
Б4		2		ф6 AI ГОСТ 5781-82 ℓ=850	2	0,2кг
Б4		3		ф6 AI ГОСТ 5781-82 ℓ=150	2	0,1кг

Привязан

Инв. № подл. | Подпись и дата | Взам. инв. №

ТП 902-1-73.83 -КЖИ-С2

Арматурная сетка С2

Стадия	Масса	Масштаб
Р	3,0	б/м

Лист | Листов 1

Госстрой СССР Союзводоканалпроект Харьковский Водоканалпроект

Нач.отд.	Шейко	
Н.контр.	Власенко	
Рук. гр.	Кунцевич	
Ст.инж.	Шмандий	
Инж.	Литвиненко	

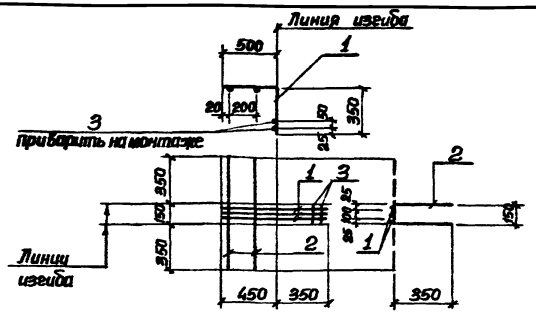

Формат	Зона	Поз.	Обозначение	Наименование	Кол.	Прим.
				Документация		
А4			902-1-73.83-КЖИ-ТТ2	Технические требования		
				Детали		
Б4		1		ф12 AIII ГОСТ 5781-82 ℓ=850	3	0,8кг
Б4		2		ф6 AI ГОСТ 5781-82 ℓ=850	2	0,2кг
Б4		3		ф6 AI ГОСТ 5781-82 ℓ=150	2	0,1кг

Привязан

Инв. № подл. | Подпись и дата | Взам. инв. №

ТП 902-1-73.83 -КЖИ-СЗ

Арматурная сетка СЗ.

Стадия	Масса	Масштаб
Р	3,0кг	б/м

Лист | Листов 1

Госстрой СССР Союзводоканалпроект Харьковский Водоканалпроект

Нач.отд.	Шейко	
Н.контр.	Власенко	
Рук.гр.	Кунцевич	
Ст.инж.	Шманай	
Инж.	Литвиненко	

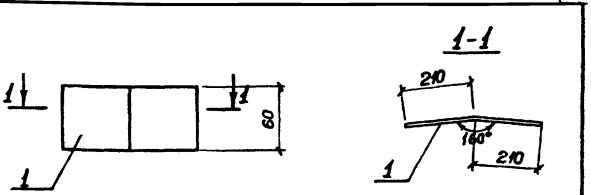

Формат	Зона	Поз.	Обозначение	Наименование	Кол.	Примечание
				Документация		
А4			902-1-73.83-КЖИ-ТТ2	Технические требования		
				Детали		
Б4		1		Полоса 6-2 Б×60 ГОСТ 103-76, ВСт3кп2 ГОСТ 535-79 420	1	1,29кг

Привязан

Инв. № подл. | Подпись и дата | Взам. инв. №

ТП 902-1-73.83-КЖИ-МС9

Изделие соединительное МС9.

Стадия	Масса	Масштаб
Р	1,20кг	

Лист | Листов 1

Госстрой СССР Союзводоканалпроект Харьковский Водоканалпроект

Нач.отд.	Шейко	
Н.контр.	Власенко	
Рук.гр.	Кунцевич	
Ст.инж.	Шманай	
Техник	Слотенко	

Формат	Зона	Поз.	Обозначение	Наименование	Кол.	Прим.
				Документация		
А4			902-1-73.83-КЖИ-МС1, МС2, МС3, МС4 СБ	Сборочный чертеж		
А4			-ТТ2	Технические требования		
				МС1		
				Детали		
Б4		1		Полоса $\frac{Б-2\ 10\times150\ ГОСТ\ 103-76}{ВСт3кп2\ ГОСТ\ 535-79}$ т30	1	8.6 кг
Б4		2		ф10 AI ГОСТ 5781-82 ℓ=650	1	0.4 кг
				МС2		
				Детали		
Б4		1		Полоса $\frac{Б-2\ 10\times360\ ГОСТ\ 82-70}{ВСт3кп2-1\ ТУ14-1-3023-80}$ т30	1	20.6 кг
Б4		2		ф10 AI ГОСТ 5781-82 ℓ=800	1	
				МС3		
				Детали		
Б4		1		Полоса $\frac{Б-2\ 10\times300\ ГОСТ\ 82-70}{ВСт3кп2-1\ ТУ14-1-3023-80}$ т30	1	17.2 кг
Б4		2		ф10 AI ГОСТ 5781-82 ℓ=750	1	0.5 кг
				МС4		
				Детали		
Б4		1		Полоса $\frac{Б-2\ 10\times100\ ГОСТ\ 103-76}{ВСт3кп2\ ГОСТ\ 535-79}$ т30	1	5.7 кг
Б4		2		ф10 AI ГОСТ 5781-82 ℓ=630	1	0.4 кг

Типовой проект УИ2-1-73.83 Альбом VI

Инв. № подл. | Подпись и дата | Взам. инв. №

Нач. отд.	Шейко		ТП 902-1-73.83-КЖИ-МС1, МС2, МС3, МС4		
Н. контр.	Власенко		Изделие соединительное МС1, МС2, МС3, МС4	Стадия: Р	Лист:	Листов: 1
Рук. гр.	Кунцевич			Госстрой СССР Союзводоканалниипроект Харьковский Водоканалпроект	
Ст. инж.	Штандий				
Инжен.	Мирошникова				

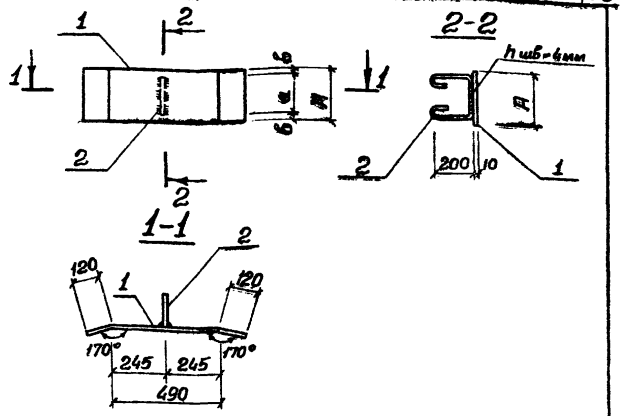

Марка	A мм	a мм	Б мм	Масса кг
МС1	150	100	25	9.0
МС2	360	250	55	21.1
МС3	300	200	50	17.7
МС4	100	80	10	6.1

Нач. отд.	Шейко		ТП 902-1-73.83-КЖИ-МС1, МС2, МС3, МС4 СБ		
Н. контр.	Власенко		Изделие соединительное МС1, МС2, МС3, МС4. (Сборочный чертеж)	Стадия: Р	Масса: см. табл.	Масштаб
Рук. гр.	Кунцевич			Лист:	Листов: 1
Ст. инж.	Штандий			Госстрой СССР Союзводоканалниипроект Харьковский Водоканалпроект	
Инжен.	Мирошникова				

Развертка

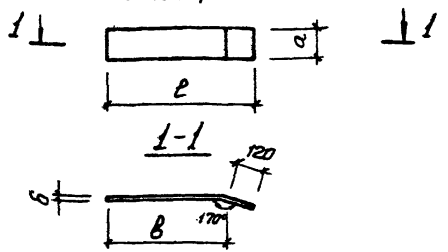

Марка	а мм	в мм	б мм	ℓ мм	Масса кг
МС5	300	300	10	420	9,9
МС6	250	300	10	480	8,2
МС7	150	290	10	410	4,8
МС8	50	290	10	410	1,6

Формат	Зона	Поз.	Обозначение	Наименование	Кол.	Прим.
				Документация		
А4			902-1-73.83 КЖИ-МС5, МС6, МС7, МС8 СБ	Сборочный чертеж		
А4			– ТТ2	Технические требования		
				МС5		
				Детали		
Б.Ч.		11		Полоса $\frac{Б\text{-}2\ 10\times300\ ГОСТ\ 82\text{-}70}{ВСт3кп2\text{-}1ТУ\text{-}14\text{-}1\text{-}3023\text{-}80}$ 420	1	9,9 кг
				МС6		
				Детали		
Б.Ч.		12		Полоса $\frac{Б\text{-}2\ 10\times250\ ГОСТ\ 82\text{-}70}{ВСт3кп2\text{-}1ТУ\text{-}14\text{-}1\text{-}3023\text{-}80}$ 420	1	8,2 кг
				МС7		
				Детали		
Б.Ч.		13		Полоса $\frac{Б\text{-}2\ 10\times150\ ГОСТ\ 103\text{-}76}{ВСт3кп2\ ГОСТ\ 535\text{-}79}$ 410	1	4,8 кг
				МС8		
				Детали		
Б.Ч.		15		Полоса $\frac{Б\text{-}2\ 10\times50\ ГОСТ\ 103\text{-}76}{ВСт3кп2\ ГОСТ\ 535\text{-}79}$ 410	1	1,6 кг

Привязан:

Инв.№

Нач.отд.	Шейко	
Н.контр.	Власенко	
Рук. гр.	Кунцевич	
Ст. инж.	Шмандий	
Инженер	Мирошникова	

ТП 902-1-73.83 - КЖИ - МС5, МС6, МС7, МС8 СБ

Изделие соединительное МС5, МС6, МС7, МС8
Сборочный чертеж

Стадия	Масса	Масштаб
Р	см. табл.	
Лист	Листов 1	

Госстрой Союзводоканалниипроект Харьковский Водоканалпроект

Взам.инв.№ | Подпись и дата | Инв.№ подл.

Привязан

Инв.№

Нач.отд.	Шейко	
Н.контр.	Власенко	
Рук. гр.	Кунцевич	
Ст. инж.	Шмандий	
Техник	Соболева	

ТП 902-1-73.83 - КЖИ - МС5, МС6, МС7, МС8

Изделие соединительное МС5, МС6, МС7, МС8

Стадия	Лист	Листов
Р		1

Госстрой СССР Союзводоканалниипроект Харьковский Водоканалпроект

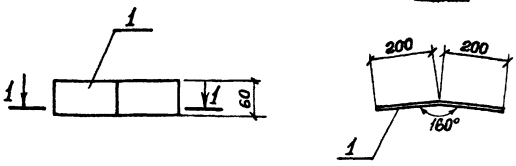

Формат	Зона	Поз.	Обозначение	Наименование	Кол.	Примечание
				Документация		
А4			902-1-73.83-КЖИ-ТТ2	Технические требования		
				Детали		
Б4		1		Полоса $\frac{Б\text{-}2\ 6\times60\ ГОСТ\ 103\text{-}76}{Ст3кп2\ ГОСТ\ 535\text{-}79}$ 100	1	1,13 кг

Привязан

Инв. №

Нач.отд.	Шейко		
Н.контр.	Власенко		
Рук.гр.	Кунцевич		
Ст.инж.	Шмандий		
Техник	Слатенко		

ТП 902-1-73.83 – КЖИ – МС10

Изделие соединительное МС 10.

Стадия	Масса	Масштаб
Р	1,13 кг	

Лист	Листов 1

Госстрой СССР
Союзводоканалпроект
Харьковский
Водоканалпроект

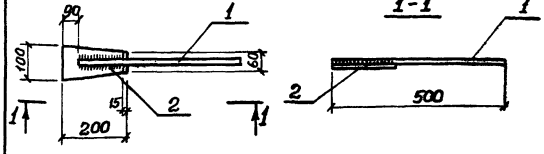

Формат	Зона	Поз.	Обозначение	Наименование	Кол.	Примечание
				Документация		
А4			902-1-73.83-КЖИ-ТТ2	Технические требования		
				Детали		
Б4		1		Ф25 А III ГОСТ 5781-8 ℓ=500	1	1,93 кг
Б4		2		Полоса $\frac{Б\text{-}2\ 6\times100\ ГОСТ\ 103\text{-}76}{Ст3кп2\ ГОСТ\ 535\text{-}79}$ 200	1	0,94 кг

Поз. 1 приварить к поз. 2 фланговыми швами $h_ш$ = 8 мм, $b_ш$ = 15 мм.

Привязан

Инв. №

Нач.отд.	Шейко		
Н.контр.	Власенко		
Рук.гр.	Кунцевич		
Ст.инж.	Шмандий		
Инж.	Слатенко		

ТП 902-1-73.83-КЖИ- МС 11

Изделие соединительное МС 11.

Стадия	Масса	Масштаб
Р	2,87 кг	

Лист	Листов 1

Госстрой СССР
Союзводоканалпроект
Харьковский
Водоканалпроект

Инв.№ подл. | Подпись и дата | Взам.инв.№

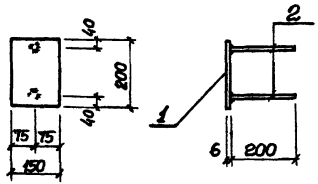

Формат	Зона	Поз.	Обозначение	Наименование	Кол.	Примеч.
				Документация		
А4			902-1-73.83-КЖИ-ТТ2	Технические требования		
				Детали		
Б.Ч.		1		Полоса $\frac{Б\text{-}2\ 6\times150\ ГОСТ\ 82\text{-}70}{ВСТ3КП2\text{-}1ТУ14\text{-}1\text{-}3023\text{-}80}$ 200	1	1.4кг
Б.Ч.		2		ф8АIII ГОСТ 5781-82 l=200	2	0,08кг

Привязан

Инв. №

Нач.отд.	Шейко	
Н.контр.	Власенко	
Рук.гр.	Кунцевич	
Ст.инж.	Шмандий	
Инжен.	Мирошникова	

ТП 902-1-73.83-КЖИ-МН 1

Изделие закладное МН 1

Стадия	Масса	Масшт.
Р	1,6 кг	

Лист | Листов 1

Госстрой СССР
Союзводоканалпроект
Харьковский
Водоканалпроект

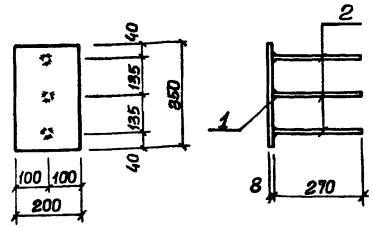

Формат	Зона	Поз.	Обозначение	Наименование	Кол.	Прим.
				Документация		
А4			902-1-73.83-КЖИ-ТТ2	Технические требования		
				Детали		
Б.Ч.		1		Полоса $\frac{Б\text{-}2\ 8\times200\ ГОСТ\ 82\text{-}70}{ВСТ3КП2\text{-}1ТУ14\text{-}1\text{-}3023\text{-}80}$ 350	1	4.4кг
Б.Ч.		2		ф12АIII ГОСТ 5781-82 l=270	3	0,2кг

Взам. инв. №

Подпись и дата

Инв. № подл.

Привязан

Инв. №

Нач.отд.	Шейко	
Н.контр.	Власенко	
Рук.гр.	Кунцевич	
Ст.инж.	Шмандий	
Инжен.	Мирошникова	

ТП 902-1-73.83-КЖИ-МН2

Изделие закладное Мн2

Стадия	Масса	Масштаб
Р	5.0кг	

Лист | Листов 1

Госстрой СССР
Союзводоканалпроект
Харьковский
Водоканалпроект

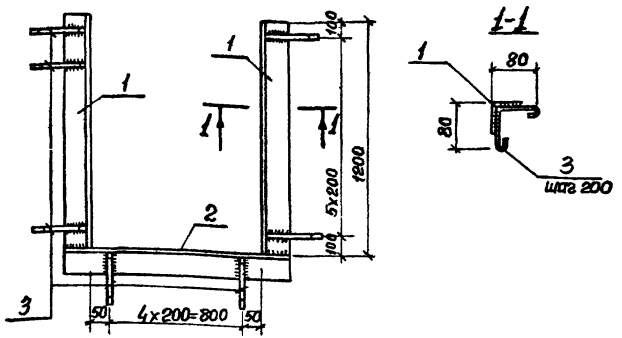

Формат	Зона	Поз.	Обозначение	Наименование	Кол.	Примеч.
				Документация		
А4			902-1-73.83-КЖИ-ТТ2	Технические требования		
				Детали		
Б.ч.		1		Уголок $\frac{Б\text{-}50\times50\times5\ ГОСТ\ 8509\text{-}72^{*}}{Вст3кп2\text{-}1\ ТУ14\text{-}1\text{-}3023\text{-}80}$ 1200	2	4.52 кг
Б.ч.		2		Уголок $\frac{Б\text{-}50\times50\times5\ ГОСТ\ 8509\text{-}72^{*}}{Вст3кп2\text{-}1\ ТУ14\text{-}1\text{-}3023\text{-}80}$ 1000	1	3.77 кг
Б.ч.		3		ф6 АI ГОСТ 5781-82 ℓ=240	19	0.05 кг

Привязан

Инв. №

Нач.отд.	Шейко		
Н.контр.	Власенко		
Рук.гр.	Кунцевич		
Ст.инж.	Шмандий		
Инж.	Литвиненко		

ТП 902-1-73.83-КЖИ-МН3

Изделие закладное МН3.

Стадия	Масса	Масштаб
Р	13.76 кг	

Лист | Листов 1

Госстрой СССР Союзводоканалпроект Харьковский Водоканалпроект

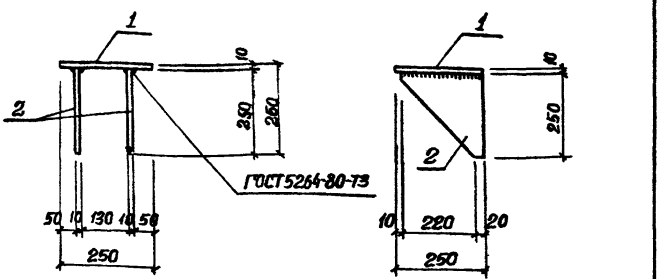

Формат	Зона	Поз.	Обозначение	Наименование	Кол.	Примеч.
				Документация		
А4			902-1-73.83-КЖИ-ТТ2	Технические требования		
				Детали		
Б.ч.		1		Полоса $\frac{10\times250\ ГОСТ\ 82\text{-}70}{Вст3кп2\text{-}1\ ТУ14\text{-}1\text{-}3023\text{-}80}$ 250	1	4.9 кг
Б.ч.		2		Полоса $\frac{10\times250\ ГОСТ\ 82\text{-}70}{Вст3кп2\text{-}1\ ТУ14\text{-}1\text{-}3023\text{-}80}$ 240	2	4.7 кг

Привязан

Инв. №

Нач.отд.	Шейко		
Н.конт.	Власенко		
Рук.гр.	Кунцевич		
Ст.инж.	Шмандий		
Инж.	Литвиненко		

ТП 902-1-73.83-КЖИ-МС31

Изделие соединительное МС31

Стадия	Масса	Масштаб
Р	14,3 кг	

Лист | Листов 1

Госстрой СССР Союзводоканалпроект Харьковский Водоканалпроект

Инв.№ подл. | Подпись и дата | Взам. инв.№

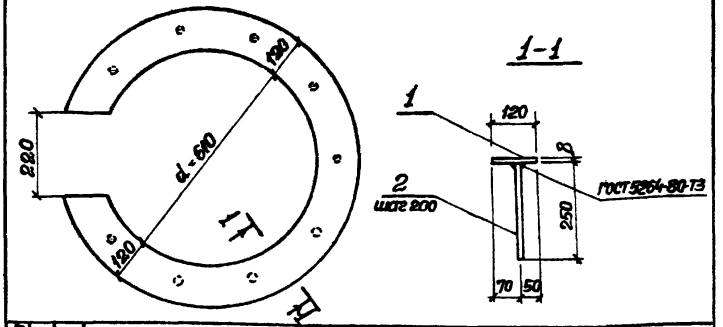

Формат	Зона	Поз.	Обозначение	Наименование	Кол.	Прим.
				Документация		
А4			902-1-73.83-КЖИ-ТТ2	Технические требования		
				Детали		
Б4		1		Лист 8 ГОСТ 19903-74 Вст3кп2-1 ТУЧ-1-3023-80	1	17,33кг
Б4		2		ф10AIII ГОСТ 5781-82 ℓ=250	11	0,2кг.

Привязан

Инв.№

Нач.отд.	Шейко		
Н.контр.	Власенко		
Рук.гр.	Кунцевич		
Ст.инж.	Шмандий		
Инж.	Латыненко		

ТП 902-1-73.83-КЖИ-МН4

Изделие закладное МН4

Стадия	Масса	Масшт.
Р	19,53 кг	—
Лист	Листов 1	

Госстрой СССР Союзгазводоканалпроект Харьковский Водоканалпроект

gost.e-ecolog.ru

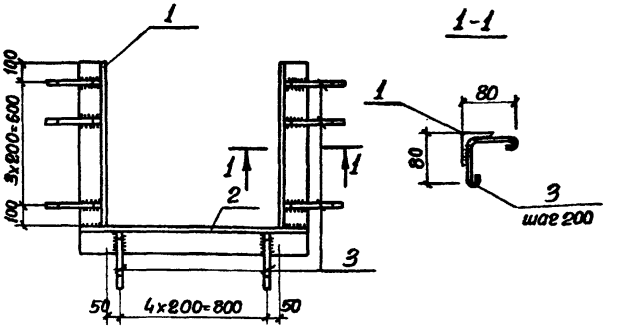

Формат	Зона	Поз.	Обозначение	Наименование	Кол.	Примеч.
				Документация		
А4			902-1-73.83-КЖИ-ТТ2	Технические требования		
				Детали		
Б4		1		Уголок Б-50х50х5 ГОСТ 8509-72* Вст3кп2-1 ТУЧ-1-3023-80 -800	2	3,02кг
Б4		2		Уголок Б-50х50х5 ГОСТ 8509-72* Вст3кп2-1 ТУЧ-1-3023-80 -1000	1	3,77кг
Б4		3		ф6AI ГОСТ 5781-82 ℓ=240	13	0,05кг

Привязан

Инв.№

Взам.инв.№ | Подпись и дата

Нач.отд.	Шейко		
Н.контр.	Власенко		
Рук.гр.	Кунцевич		
Ст.инж.	Шмандий		
Инж.кон.	Латыненко		

ТП 902-1-73.83-КЖИ-МН5

Изделие закладное МН5

Стадия	Масса	Масштаб
Р	10,46 кг	—
Лист	Листов 1	

Госстрой СССР Союзгазводоканалпроект Харьковский Водоканалпроект