ТИПОВОЙ ПРОЕКТ

902-1-73.83

КАНАЛИЗАЦИОННАЯ НАСОСНАЯ СТАНЦИЯ

ПРОИЗВОДИТЕЛЬНОСТЬЮ 200-1200 $м^3/ч$

НАПОРОМ 12-27м С РЕШЕТКАМИ-ДРОБИЛКАМИ

ПРИ ГЛУБИНЕ ЗАЛОЖЕНИЯ

ПОДВОДЯЩЕГО КОЛЛЕКТОРА 5,5м

(СБОРНО-МОНОЛИТНЫЙ ВАРИАНТ, ОТКРЫТЫЙ СПОСОБ)

Альбом IV

19185-01

ЦЕНА 2-51

gost.e-ecolog.ru

ЦЕНТРАЛЬНЫЙ ИНСТИТУТ ТИПОВОГО ПРОЕКТИРОВАНИЯ
ГОССТРОЯ СССР

Москва, А-445, Смоленская пл., 22

Сдано в печать XII 1983 г.
Заказ № 14180 Тираж 600 экз.

ТИПОВОЙ ПРОЕКТ
902-1-73.83

КАНАЛИЗАЦИОННАЯ НАСОСНАЯ СТАНЦИЯ ПРОИЗВОДИТЕЛЬНОСТЬЮ 200 - 1200 м³/ч, НАПОРОМ 12-27 м С РЕШЕТКАМИ-ДРОБИЛКАМИ ПРИ ГЛУБИНЕ ЗАЛОЖЕНИЯ ПОДВОДЯЩЕГО КОЛЛЕКТОРА 5,5 м

(Сборно-монолитный вариант, открытый способ)

СОСТАВ ПРОЕКТА:

АЛЬБОМ	I	Пояснительная записка (из ТП 902-1-70.83)
АЛЬБОМ	II	Технические решения. Внутренний водопровод и канализация. Отопление и вентиляция.
АЛЬБОМ	III	Архитектурно-строительные решения. Надземная часть. Общие чертежи, узлы и детали (из ТП 902-1-70.83)
АЛЬБОМ	IV	Строительные решения. Подземная часть Сборно-монолитный вариант. (открытый способ в сухих грунтах)
АЛЬБОМ	V	Надземная часть. Изделия. (из ТП 902-1-70.83)
АЛЬБОМ	VI	Подземная часть. Изделия.
АЛЬБОМ	VII	Электрооборудование, автоматизация и технологический контроль. (из ТП 902-1-70.83)
АЛЬБОМ	VIII	Спецификации оборудования (из ТП 902-1-70.83)
АЛЬБОМ	IX	Сборник спецификаций оборудования. (из ТП 902-1-70.83
АЛЬБОМ	X	Ведомости потребности в материалах (из ТП 902-1-72.83)
АЛЬБОМ	XI	Сметы. Общая часть. (из ТП 902-1-70.83)
АЛЬБОМ	XII	Сметы. Подземная часть. Сборно-монолитный вариант (открытый способ в сухих грунтах)

АЛЬБОМ IV

РАЗРАБОТАН
ПРОЕКТНЫМ ИНСТИТУТОМ
„ХАРЬКОВСКИЙ ВОДОКАНАЛПРОЕКТ"

ГЛАВНЫЙ ИНЖЕНЕР ИНСТИТУТА Г.А. Бондаренко
ГЛАВНЫЙ ИНЖЕНЕР ПРОЕКТА В.С. Лялюк

УТВЕРЖДЕН ПРОТОКОЛОМ ТЕХНИЧЕСКОГО СОВЕТА ИНСТИТУТА „СОЮЗВОДОКАНАЛПРОЕКТ" от 27.06 1983 г. № 32 И ВВЕДЕН В ДЕЙСТВИЕ в/о „СОЮЗВОДОКАНАЛНИИПРОЕКТ" ПРИКАЗ № 259 от 28.10 1983 г.

Привязан

Инв. №

№п.п	Наименование	№№ листа	стр
1	Содержание	—	2
	Основной комплект КЖ		
2	Общие данные	1	3
3	Планы на отм.-6.905 и -4.700		
	Разрезы 1-1, 2-2.	2	4
4	Схема расположения монолитных конструкций подземной		
	части	3	5
5	Схема расположения стеновых панелей. Разрезы 1-1, 2-2	4	6
6	Схема расположения стеновых панелей. Развертка наружной стены. Узлы I; II	5	7
7	Схема расположения стеновых панелей. Узлы III ÷ VIII	6	8
8	Схема расположения стеновых панелей. Узлы IX ÷ XI	7	9
9	Схема расположения стеновых панелей. Узлы XII ÷ XVI	8	10
10	Схема расположения стеновых панелей. Спецификация. Узел XVII	9	11
11	Плита днища ПДМ1. Общий вид и схема армирования	10	12
12	Плита днища ПДМ1. Схема армирования. Спецификация	11	13
13	РКМ2. Перекрытие на отм.-4.700 Планы и сечения 1-1÷3-3; 7-7	12	14
14	РКМ2. Перекрытие на отм.-4.700. Элемент плана 1. Сечения 4-4÷6-6	13	15
15	РКМ2. Перекрытие на отм.-4.700		

№п.п	Наименование	№№ листа	стр
	Плита ПМ1; балки Бм1÷Бм3 Схема армирования	14	16
16	РКМ2; РКМ3. Перекрытие на отм.-4.700 Балки Бм4÷Бм8; колонны КМ1, КМ2. Схема армирования	15	17
17	РКМ2. Перекрытие на отм.-4.700. Лоток ЛТМ1. Схема армирования	16	18
18	РКМ2. Спецификация перекрытия (начало)	17	19
19	РКМ2. Спецификация перекрытия (окончание)	18	20
20	РКМ3 Перекрытие на отм.-4.700 План и сечения 1-1÷3-3, 7-7	19	21
21	РКМ3. Перекрытие на отм.-4.700 Элемент плана 1. Сечения 4-4÷6-6	20	22
22	РКМ3. Перекрытие на отм.-4.700 Плита ПМ2; балки Бм1÷Бм3 Схема армирования	21	23
23	РКМ3. Перекрытие на отм.-4.700 Лоток ЛТМ2. Схема армирования	22	24
24	РКМ3. Спецификация перекрытия (начало)	23	25
25	РКМ3. Спецификация перекрытия (окончание)	24	26

№п.п	Наименование	№№ листа	стр.
	Основной комплект КМ		
26	Общие данные (начало)	1	27
27	Общие данные (окончание)	2	28
28	Схема расположения лестниц лестничных площадок. Разрез 1-1; 2-2	3	29
29	Схема узлов лестниц. Узел I	4	30
30	Узлы II ÷ V	5	31

Инв.№ подл. | Подпись и дата | Взам.инв.№

Привязан.

Инв.№

Альбом IV

Типовой проект 902-1-73.83

Ведомость чертежей основного комплекта

Лист	Наименование	Примечание
1	Общие данные (начало)	
2	Планы на отм.-6.905 и -4.700	
	Разрезы 1-1, 2-2.	
3	Схема расположения монолитных конструкций	
	подземной части	
4	Схема расположения стеновых панелей. Разрезы 1-1, 2-2	
5	Схема расположения стеновых панелей. Развертка наружной стены. Узлы I, II	
6	Схема расположения стеновых панелей. Узлы III ÷ VIII	
7	Схема расположения стеновых панелей. Узлы IX ÷ XI	
8	Схема расположения стеновых панелей. Узлы XII ÷ XVI	
9	Схема расположения стеновых панелей. Спецификация. Узел XVII	
10	Плита днища ПДм 1. Общий вид и схема армирования	
11	Плита днища ПДм 1. Схема армирования. Спецификация	
12	РКм 2. Перекрытие на отм. -4.700. План и сечения 1-1÷3-3, 7-7	
13	РКм 2. Перекрытие на отм -4.700. Элемент плана 1. Сечения 4-4÷6-6	
14	РКм 2. Перекрытие на отм. -4.700. Плита Пм 1. Балки Бм 1 ÷ Бм 3	
	Схема армирования.	
15	РКм 2, РКм 3. Перекрытие на отм - 4.700	
	Балки Бм 4 ÷ Бм 8. Колонны Км 1, Км 2. Схема армирования	
16	РКм 2. Перекрытие на отм - 4.700. Лоток ЛТм 1. Схема армирования	
17	РКм 2. Спецификация перекрытия (начало)	
18	РКм 2 Спецификация перекрытия (окончание)	
19	РКм 3. Перекрытие на отм.-4.700. План и сечения 1-1÷3-3, 7-7	
20	РКм 3. Перекрытие на отм.-4.700 Элемент плана 1	
	Сечения 4-4÷6-6	
21	РКм 3 Перекрытие на отм-4.700. Плита Пм 2. Балки	
	Бм 1, Бм 3. Схема армирования	
22	РКм 3. Перекрытие на отм.-4.700. Лоток ЛТм 2. Схема	
	армирования.	
23	РКм 3 Спецификация перекрытия (начало)	
24	РКм 3. Спецификация перекрытия (окончание)	

Ведомость ссылочных и прилагаемых документов

Обозначение	Наименование	Примечание
	Ссылочные документы	
3.901-5	Сальники набивные Ду 50 ÷ 1400 для	
	пропуска труб через стены	
1.400-15 вып.; 1	Унифицированные закладные изделия	
	железобетонных конструкций для крепления	
	технологических коммуникаций и устройств	
3.902.1-10	Сборные унифицированные железобетонные стеновые панели	
	подземных частей круглых канализационных насосных станций	
	Прилагаемые документы.	
902-1-73.83-КЖИ	изделия	ал. VI
902-1-72.83 КЖ-ВМ1, ВМ2	Ведомости потребности в материалах	ал. X

Ведомость спецификаций

Лист	Наименование	Примечание
3	Спецификация к схеме расположения монолитных конст	
9	Спецификация к схеме расположения стеновых панелей	
11	Спецификация к плите днища ПДМ 1	
17, 18	Спецификация к РКм 2	
23, 24	Спецификация к РКм 3	

Расчетные схемы в сухих грунтах

на период строительства (испытание резервуара)

на период эксплуатации

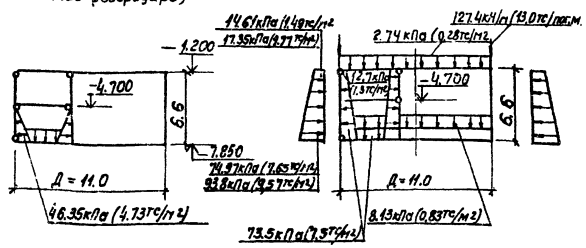

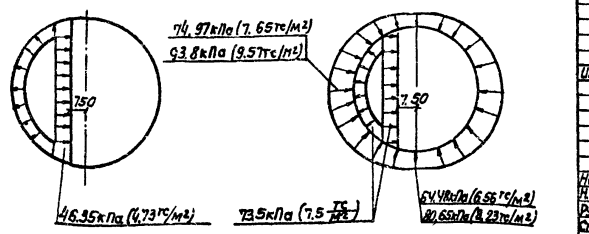

Ведомость объемов сборных железобетонных конструкций

№ строки	Наименование группы элементов конструкций	Код	кол.	Примечание
1	Панели стеновые наружные	5831000000	65.0	м³
2	Панели стеновые внутренние	5832000000	18.0	м³
	Материалы на изготовление сборных железобетонных конструкций учтены в ведомости потребности в материалах и отдельно не учитываются			

Условные обозначения

64.48кПа (6.56тс/м²) — для песков

80.65кПа (8.23тс/м²) — для суглинков

Общие указания

Марка бетона по водонепроницаемости для железобетонных конструкций и замоноличивания их узлов сопряжений принята В-4. Марка бетона по морозостойкости принята Мрз 100 - для районов строительства с температурой наружного воздуха t=-20°C, -30°C и Мрз 150 - для районов с температурой -40°C.

Типовой проект разработан в соответствии с действующими нормами и правилами

Главный инженер проекта /. Лялюк./

Инв. №			
Нач. отд	Шейко		
Н. контр	Власенко		
Рук. гр	Кунцевич		
Ст. инж	Шмандий		
Техник	Грицай		

Привязан:

ТП 902-1-73.83-КЖ

Канализационная насосная станция производительностью 200-1200м³/ч напором 12-27м с решетками-дробилками.

Стадия	Лист	Листов
Р	1	

Общие данные. (начало)

Госстрой СССР Союзводоканалпроект Харьковский Водоканалпроект

19185-01 4

Альбом IV

Типовой проект 902-1-73.83

План на отм. -6.905

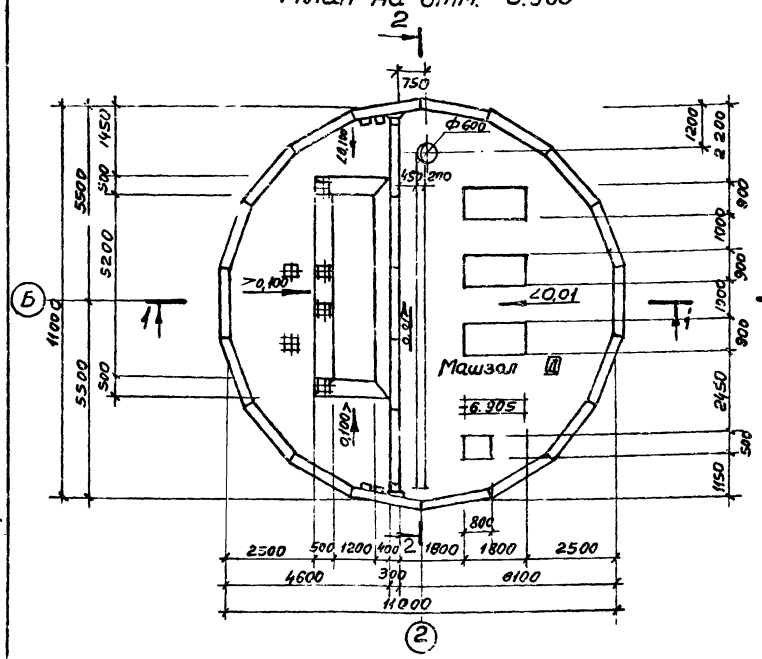

План на отм. -4.700 (для РД-600)

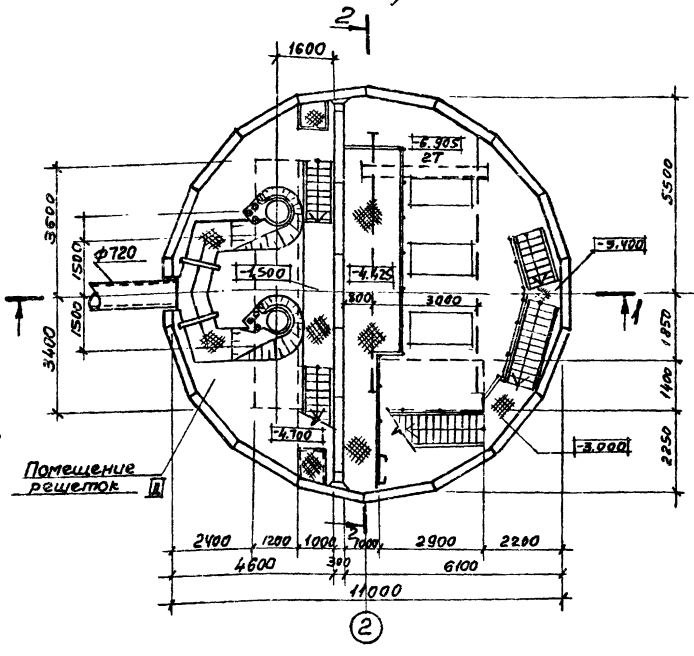

План на отм. -4.700 (для КРД-40 м)

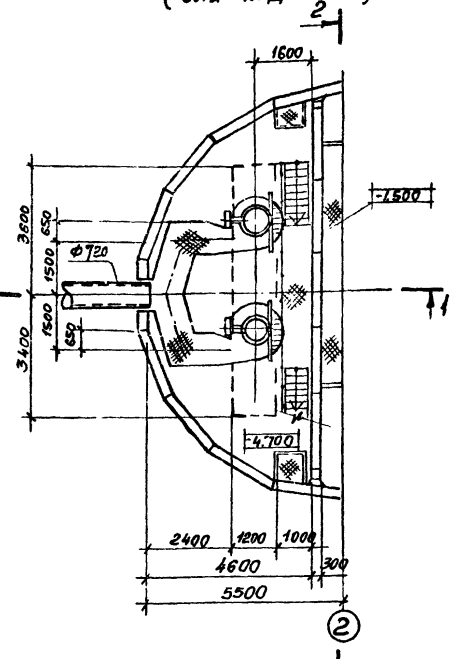

Разрез 1-1

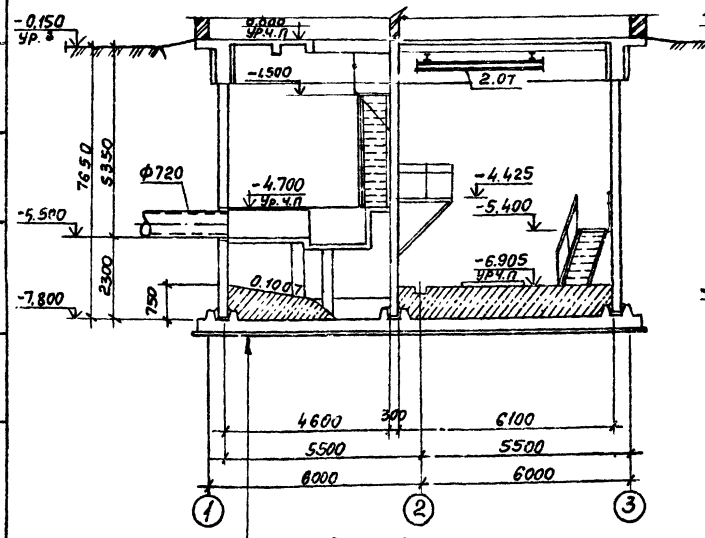

Разрез 2-2

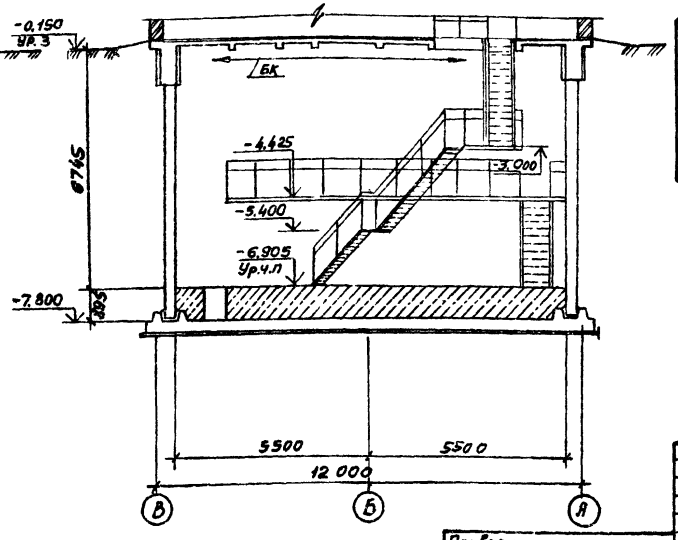

Подготовка из бетона
марки 50 б = 100 мм
Железобетонное днище б=300 мм
конструкция пола

Основные строительные показатели

Наименование	Ед. изм.	Кол-во	Примечание
Общая площадь	м²	95,0	
-на расчетную единицу	м²	0,32	
Строительный объем	м³	729,0	
-на расчетную единицу	м³	2,31	Расчетная единица 700 м³/ч

Показатели на расчётную единицу приведены на надземную и подземную часть

Привязан	Нач.отд.	Шейко	
	Гл.спец.	Власенко	
	Рук.гр.	Юрьева	
	Ст.орх.	Хесина	
Инв.№	Ст.техн.	Шевлякова	

ТП 902-1-73.83-КЖ

Канализационная насосная станция производительностью 200-1200 м³/ч напором 12-27 м с решетками-дробилками

Стадия	Лист	Листов
Р	2	

Планы на отм -6.905 и -4.700. Разрезы 1-1 и 2-2

Госстрой СССР Союзводоканалниипроект Харьковский Водоканалпроект

19185-01 5

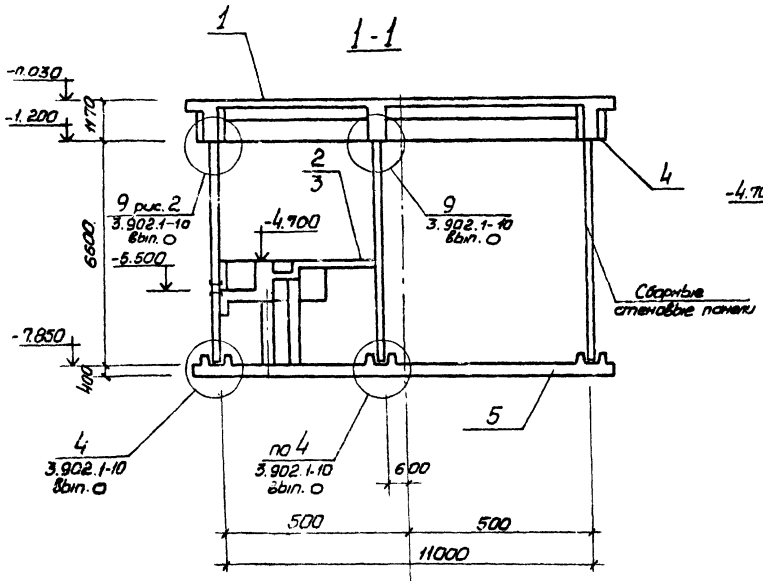

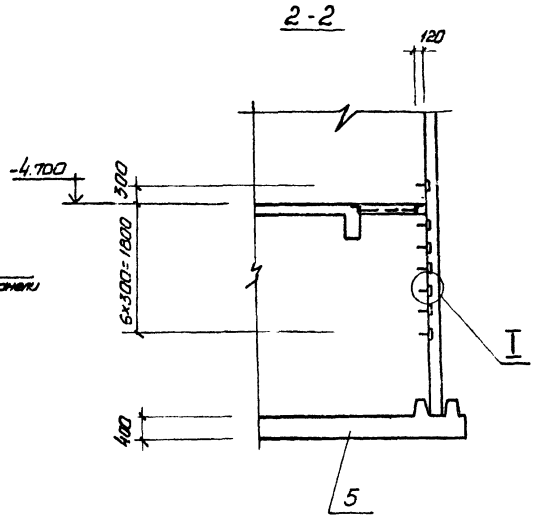

Спецификация к схеме расположения монолитных конструкций подземной части.

Марка поз.	Обозначение	Наименование	Кол.	Масса ед, кг.	Примечание
1	902-1-70.83 Ал. III лист 7÷19	Перекрытие на отм. 0.000 ркм 1	1		
2	лист 12÷18	Перекрытие на отм. -4.700 ркм. 2	1		для решеток дробилок РД-600
3	лист 19÷24	Перекрытие на отм. -4.700 ркм 3	1		для решеток дробилок РД-40м
4	902-1-70.83 Ал. III лист 20,21	Кольцо монолитное окн. 1	1		
5	лист 10;11	Плита днища ПД м 1	1		
6	1.400-15. В.1. 810	Изделие закладное МН 801	28	0,74	

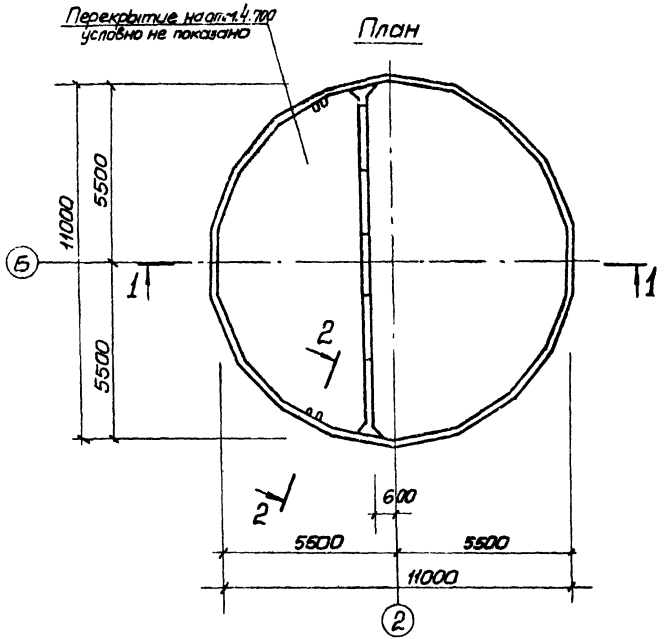

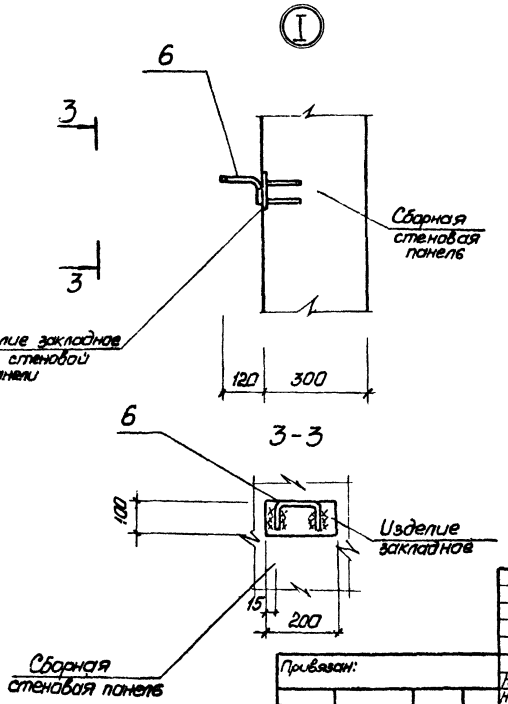

Перекрытие на отм. -4.700 условно показано для установки решеток-дробилок КРД-40м

Привязан:				ТП 902-1-73.83-КЖ			
		Нач. отд	Шейко	Канализационная насосная станция, производительностью 200-1200 м³/ч напором 12-27 м с решетками-дробилками	Стадия	Лист	Листов
		Н. контр.	Власенко		Р	3	
		Рук. гр.	Кунцевич	Схема расположения монолитных конструкций подземной части.	Госстрой СССР Союзводоканалниипроект Харьковский Водоканалпроект		
		Ст. инж.	Шмандий				
Инв. №		Инжен.	Рукас				

19185-01 6

Типовой проект 902-1-73.83 Альбом IV

Инв. № подл. | Подпись и дата | Взам. инв. № | Отдел ВСКР | Начальник Гор...

Типовой проект 902-1-73.83 Альбом IV

Схема расположения стеновых панелей

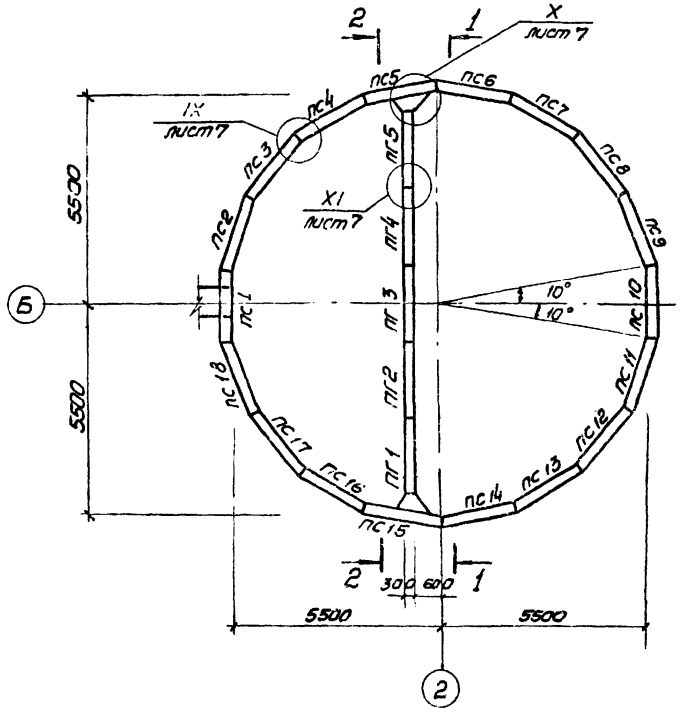

2 - 2

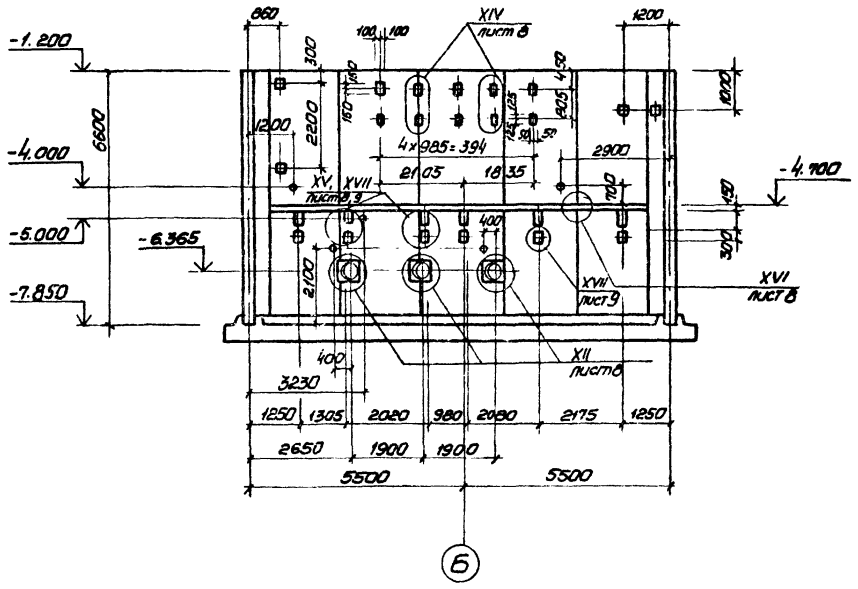

1 - 1

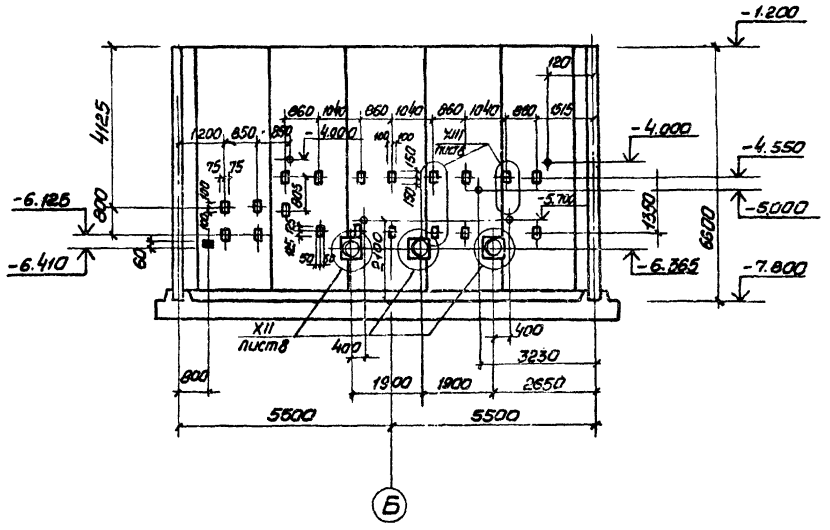

1 После монтажа сальников и приварки стержней отверстие в стене забетонировать бетоном М300 на мелком заполнителе.

2. Закладные изделия (зачерненные) приварить к горизонтальной арматуре.

Привязан:				ТП 902-1-73.83-КЖ		
	Нач. отд.	Шейко		Канализационная насосная станция производительностью 200-1200 м³/ч напором 12-27м с решетками-дробилками	Стадия	Лист	Листов
	Н. контр.	Власенко			Р	4	
	Рук. гр.	Кунцевич		Схема расположения стеновых панелей. Разрезы 1-1, 2-2	Госстрой СССР Союзводоканалниипроект Харьковский Водоканалпроект		
Инв. №	Ст. инж.	Шмандий					
	Инженер	Мирошникова					

19185-11 7

Альбом IV

Типовой проект 902-1-73.83

Развертка наружной стены

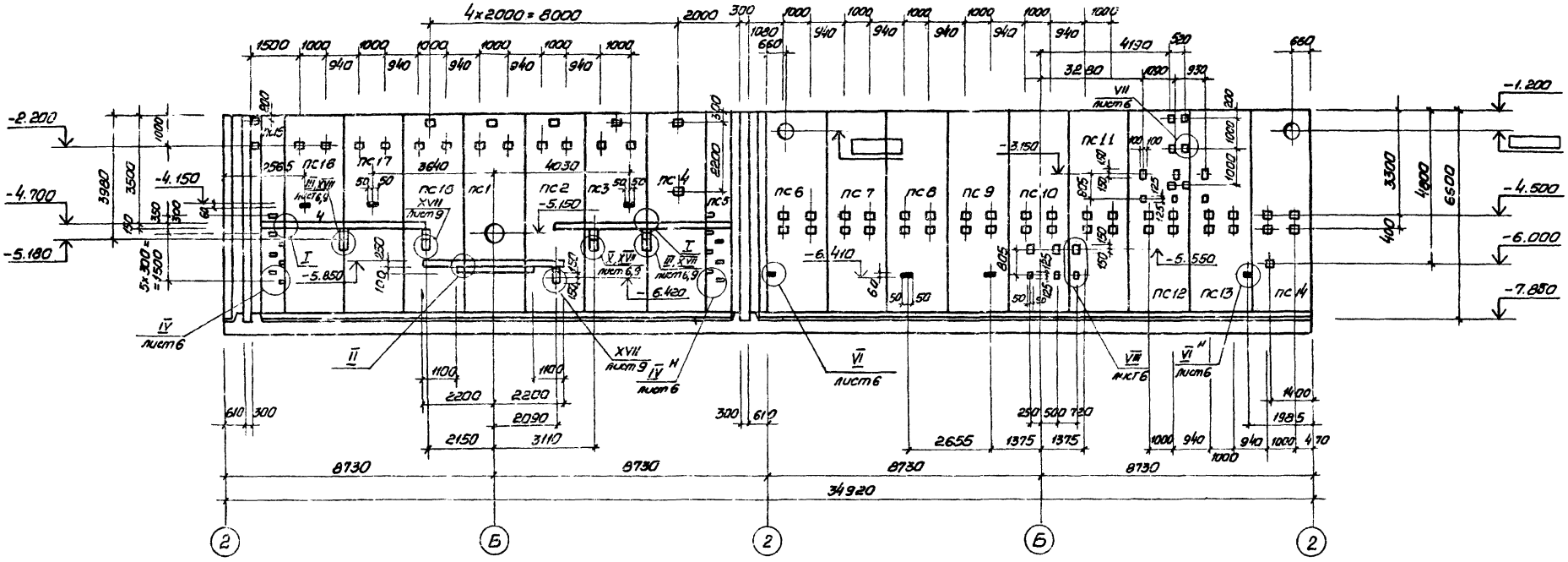

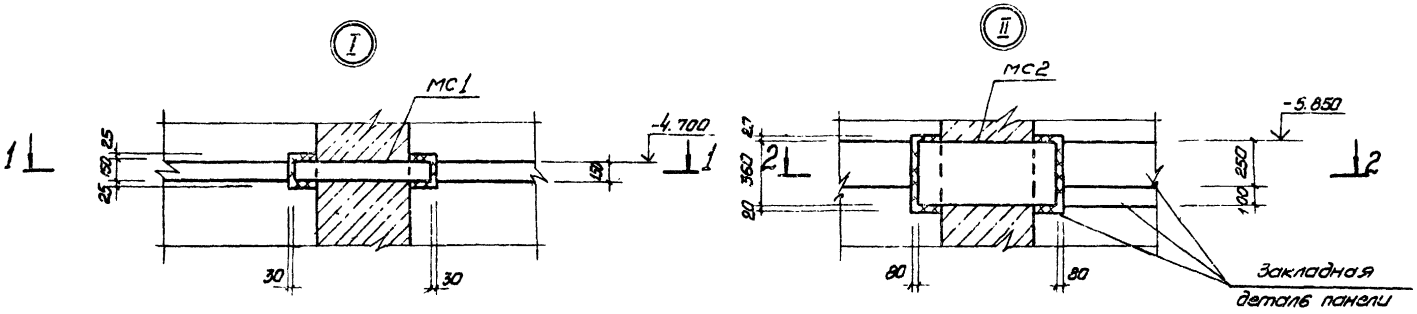

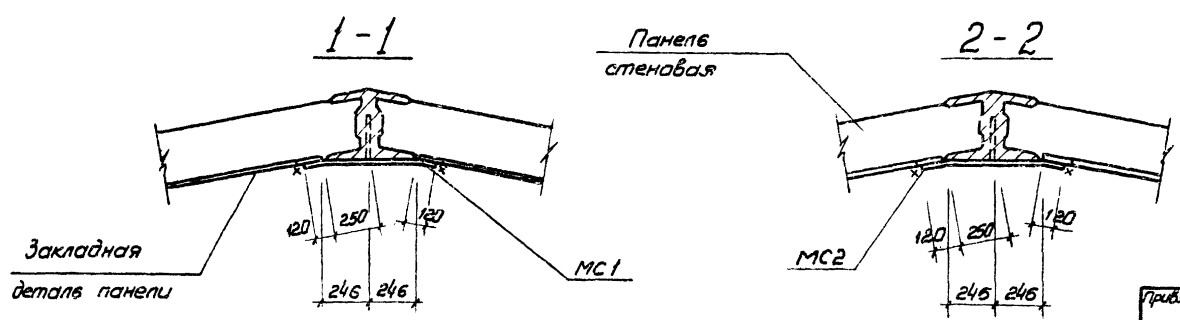

Закладные изделия (зачерненные) приварить к горизонтальной арматуре стен.
Арматурные выпуски МС18 из швов между панелями сварить с горизонтальной арматурой монолитного ж.б. пояса ОКм1 во всех точках пересечения контактной точечной сваркой.

Привязан:			ТП 902-1-73.83-КЖ	
	Нач.отд.	Шейко	Канализационная насосная станция производительностью 200-1200 м³/ч напором 12-27 м с решетками - Дробилками.	Стадия: Р; Лист: 5; Листов:
	Н.контр.	Власенко		
	Рук.гр.	Кунцевич	Схема расположения стеновых панелей. Развертка наружной стены. Узлы I, II	Госстрой СССР Союзводоканалпроект Харьковский Водоканалпроект
Инв.№	Ст.инж.	Шмандий		
	Инжен.	Мирошникова		

19185-01 8

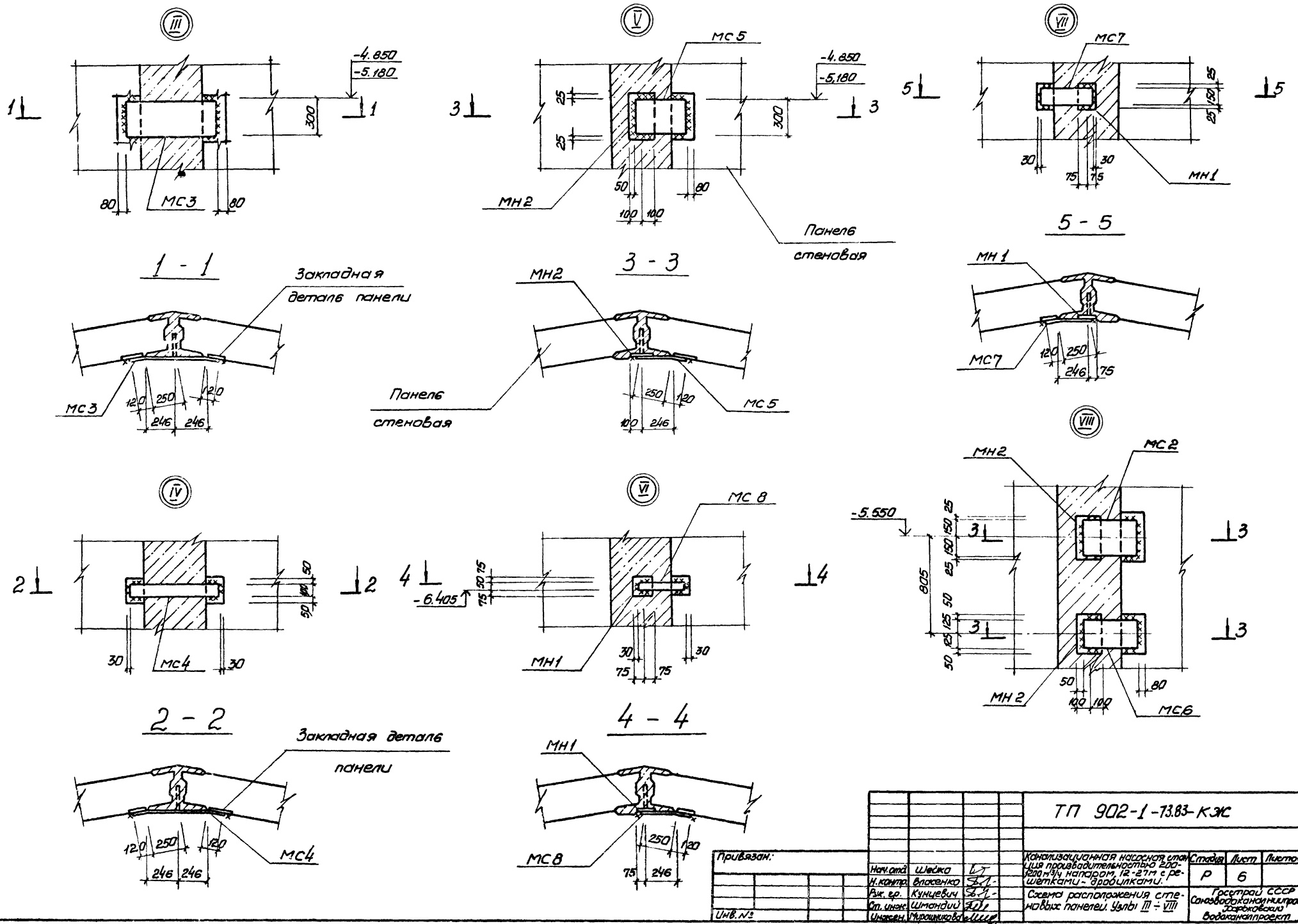

Привязан:				ТП 902-1-73.83-КЖС			
		Нач.отд.	Шейко	Канализационная насосная станция производительностью 200-1200 м³/ч напором, 12-27 м с решетками-дробилками.	Стадия	Лист	Листов
		Н.контр.	Власенко		Р	6	
		Рук.гр.	Кунцевич	Схема расположения стеновых панелей. Узлы III ÷ VIII	Госстрой СССР Союзводоканалниипроект Харьковский Водоканалпроект		
		Ст.инж.	Шмандий				
Инв.№		Инжен.	Мирошникова				

Альбом IV

Типовой проект 902-1-73.83

Инв.№ подл. | Подпись и дата | Взам.инв.№

19185-01

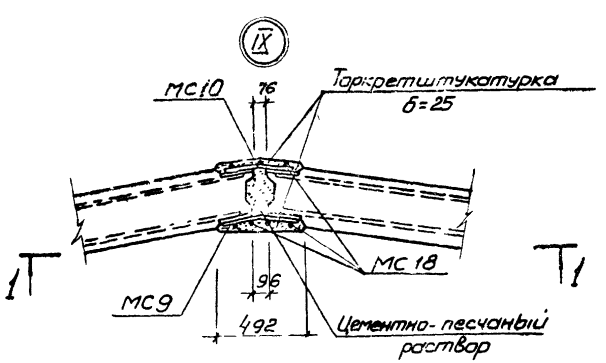

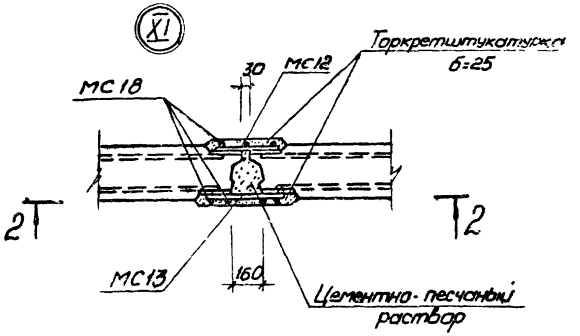

4-4

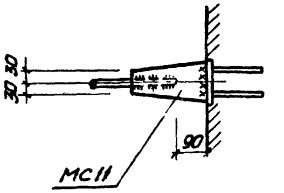

1-1

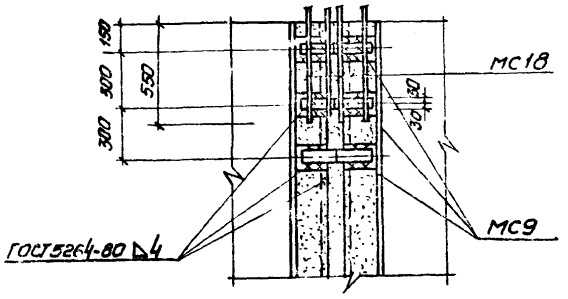

2-2

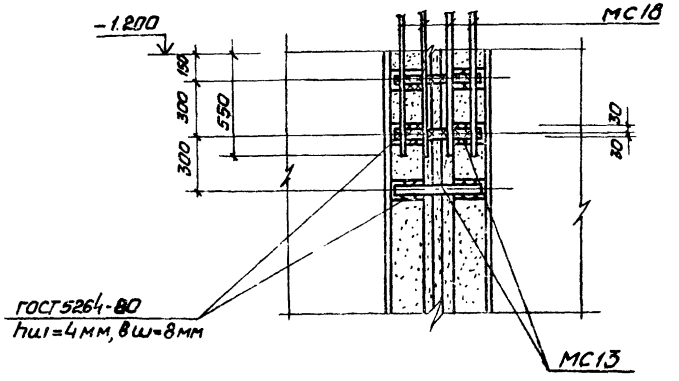

3-3

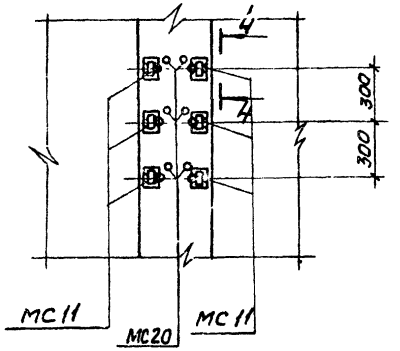

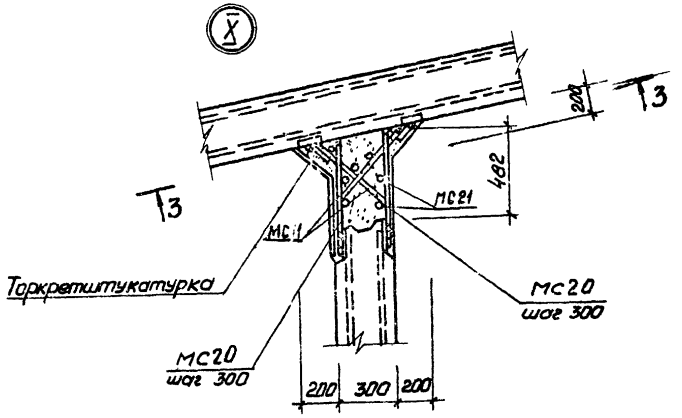

Привязан:				ТП 902-1-73.83 - КЖ		
	Нач. отд.	Шейко		Канализационная насосная станция производительностью 200÷1200 м³/ч напором 12-27м с решетками-дробилками	Стадия	Лист	Листов
	Н. контр.	Власенко			Р	7	
	Рук. гр.	Кунцевич		Схема расположения стеновых панелей. Узлы IX ÷ XI	Госстрой СССР Союзводоканалпроект Харьковский Водоканалпроект		
Инв. №	Ст. инж.	Шмандий					
	Техник	Спатенко					

Инв. № подл. | Подпись и дата | Взам. инв. №

19185-01 10

Типовой проект 902-1-73.83 Альбом IV

Инв.№ подл. | Подпись и дата | Взам. инв.№

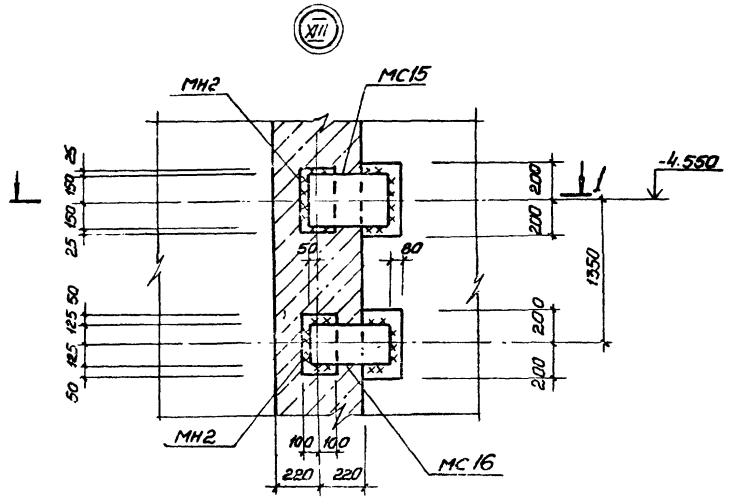

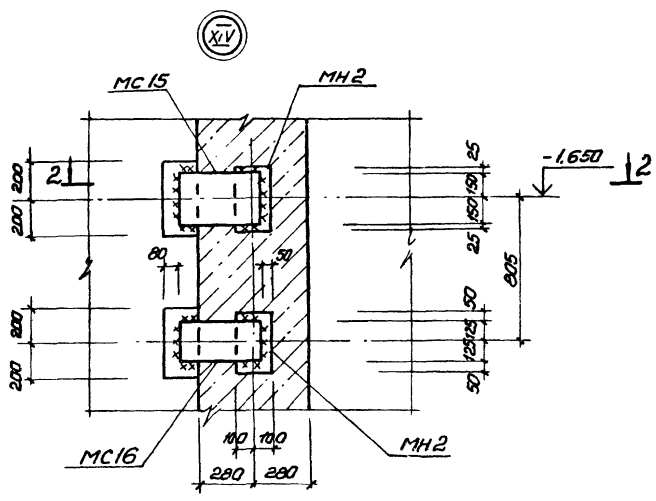

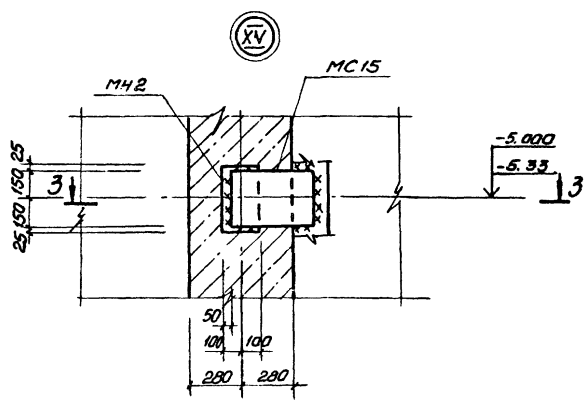

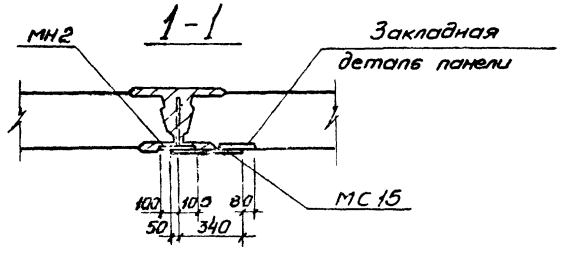

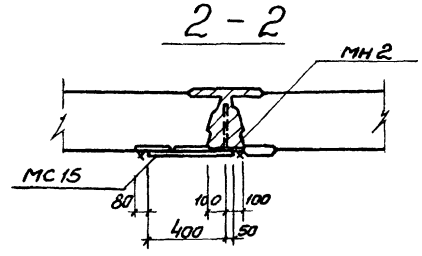

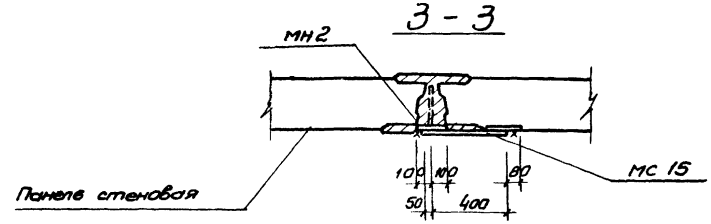

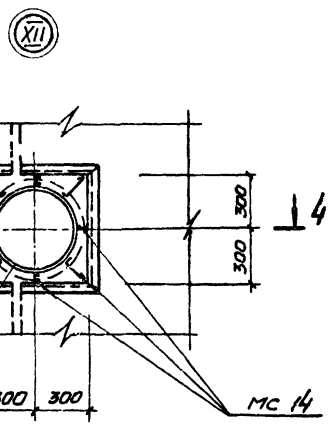

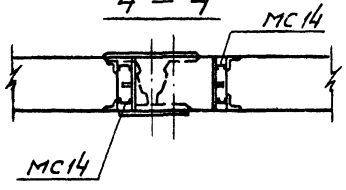

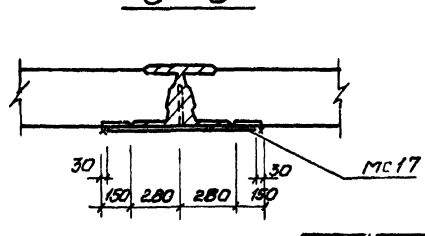

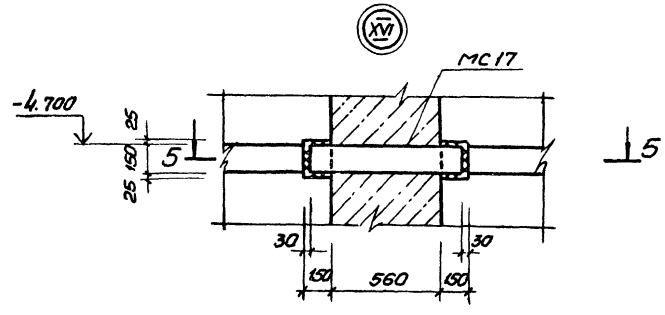

Привяз. н:				ТП 902-1-73.83 - КЖ			
	Начальн.	Шейко		Канализационная насосная станция производительностью 200-1600 м³/ч напором 12-27 м с решетками-дробилками. Схема расположения стеновых панелей. Узлы XII ÷ XV!	Стадия	Лист	Листов
	Н.контр.	Власенко			Р	8	
	Рук. гр.	Кинцевич					
	Ст. инж.	Шмандий			Госстрой СССР Союзводоканалпроект Харьковский Водоканалпроект		
Инв.№	Инженер.	Мурашкевич					

19185-01 11

Спецификация к схеме расположения стеновых панелей.

Марка, поз.	Обозначение	Наименование	Кол.	Масса ед. кг.	Примечание
		Стеновые панели			
ПГ1	902-1-73.83-КЖШ- 1ПС66-2Ш-01 ÷ 1ПС66-2Ш-23	1ПС66-2Ш-01	1	9030	
ПГ2	902-1-73.83-КЖШ- 1ПС66-2Ш-01 ÷ 1ПС66-2Ш-23	1ПС66-2Ш-02	1	9030	
ПГ3	902-1-73.83-КЖШ- 1ПС66-2Ш-01 ÷ 1ПС66-2Ш-23	1ПС66-2Ш-03	1	9030	
ПГ4	902-1-73.83-КЖШ- 1ПС66-2Ш-01 ÷ 1ПС66-2Ш-23	1ПС66-2Ш-04	1	9030	
ПГ5	902-1-73.83-КЖШ- 1ПС66-2Ш-01 ÷ 1ПС66-2Ш-23	1ПС66-2Ш-05	1	9030	
ПС1	902-1-73.83-КЖШ- 1ПС66-2Ш-01 ÷ 1ПС66-2Ш-23	1ПС66-2Ш-06	1	9030	
ПС2	902-1-73.83-КЖШ- 1ПС66-2Ш-01 ÷ 1ПС66-2Ш-23	1ПС66-2Ш-07	1	9030	
ПС3	902-1-73.83-КЖШ- 1ПС66-2Ш-01 ÷ 1ПС66-2Ш-23	1ПС66-2Ш-08	1	9030	
ПС4	902-1-73.83-КЖШ- 1ПС66-2Ш-01 ÷ 1ПС66-2Ш-23	1ПС66-2Ш-09	1	9030	
ПС5	902-1-73.83-КЖШ- 1ПС66-2Ш-01 ÷ 1ПС66-2Ш-23	1ПС66-2Ш-10	1	9030	
ПС6	902-1-73.83-КЖШ- 1ПС66-2Ш-01 ÷ 1ПС66-2Ш-23	1ПС66-2Ш-11	1	9030	
ПС7	902-1-73.83-КЖШ- 1ПС66-2Ш-01 ÷ 1ПС66-2Ш-23	1ПС66-2Ш-12	1	9030	
ПС8	902-1-73.83-КЖШ- 1ПС66-2Ш-01 ÷ 1ПС66-2Ш-23	1ПС66-2Ш-13	1	9030	
ПС9	902-1-73.83-КЖШ- 1ПС66-2Ш-01 ÷ 1ПС66-2Ш-23	1ПС66-2Ш-14	1	9030	
ПС10	902-1-73.83-КЖШ- 1ПС66-2Ш-01 ÷ 1ПС66-2Ш-23	1ПС66-2Ш-15	1	9030	
ПС11	902-1-73.83-КЖШ- 1ПС66-2Ш-01 ÷ 1ПС66-2Ш-23	1ПС66-2Ш-16	1	9030	
ПС12	902-1-73.83-КЖШ- 1ПС66-2Ш-01 ÷ 1ПС66-2Ш-23	1ПС66-2Ш-17	1	9030	
ПС13	902-1-73.83-КЖШ- 1ПС66-2Ш-01 ÷ 1ПС66-2Ш-23	1ПС66-2Ш-18	1	9030	
ПС14	902-1-73.83-КЖШ- 1ПС66-2Ш-01 ÷ 1ПС66-2Ш-23	1ПС66-2Ш-19	1	9030	
ПС15	902-1-73.83-КЖШ- 1ПС66-2Ш-01 ÷ 1ПС66-2Ш-23	1ПС66-2Ш-20	1	9030	
ПС16	902-1-73.83-КЖШ- 1ПС66-2Ш-01 ÷ 1ПС66-2Ш-23	1ПС66-2Ш-21	1	9030	
ПС17	902-1-73.83-КЖШ- 1ПС66-2Ш-01 ÷ 1ПС66-2Ш-23	1ПС66-2Ш-22	1	9030	
ПС18	902-1-73.83-КЖШ- 1ПС66-2Ш-01 ÷ 1ПС66-2Ш-23	1ПС66-2Ш-23	1	9030	
		Изделия закладные			
МН1	902-1-73.83-КЖИ-МН1	МН1	5	1,6	
МН2	-МН2	МН2	14	5,0	
МН3	3.901-5	Сапник Ду 350 ℓ=300	3	38,0	
		Изделия соединительные			
МС1	902-1-73.83-КЖШ- МС1, МС2, МС3, МС4	МС1	6	9,0	
МС2	902-1-73.83-КЖШ- МС1, МС2, МС3, МС4	МС2	2	21,1	
МС3	902-1-73.83-КЖШ- МС1, МС2, МС3, МС4	МС3	4	17,7	
МС4	902-1-73.83-КЖШ- МС1, МС2, МС3, МС4	МС4	14	6,1	

продолжение

Марка, поз.	Обозначение	Наименование	Кол.	Масса ед. кг	Примечание
МС5	902-1-73.83-КЖШ- МС5, МС6, МС7, МС8	МС5	3	9,9	
МС6	902-1-73.83-КЖШ- МС5, МС6, МС7, МС8	МС6	1	8,2	
МС7	902-1-73.83-КЖШ- МС5, МС6, МС7, МС8	МС7	3	4,8	
МС8	902-1-73.83-КЖШ- МС5, МС6, МС7, МС8	МС8	2	1,6	
МС9	902-1-73.83-КЖШ-МС9	МС9	378	1,19	
МС10	902-1-73.83-КЖШ-МС10	МС10	378	1,13	
МС11	902-1-73.83-КЖШ-МС11	МС11	84	2,87	
МС12		Полоса $\frac{Б\text{-}2\ 60\times6\ ГОСТ\ 103\text{-}76}{ВСт3кп2\ ГОСТ\ 535\text{-}79}$ ℓ=370	84	1,05	
МС13		Полоса $\frac{Б\text{-}2\ 60\times6\ ГОСТ\ 103\text{-}76}{ВСт3кп2\ ГОСТ\ 535\text{-}79}$ ℓ=480	84	1,39	
МС14		ф6 А I ГОСТ 5781-81	7,8	0,22	п м
МС15		Полоса $\frac{Б\text{-}2\ 10\times300\ ГОСТ\ 82\text{-}70}{ВСт3кп2\text{-}1\ ТУ14\text{-}1\text{-}1902\text{-}80}$ ℓ=390	8	9,2	
МС16		Полоса $\frac{Б\text{-}2\ 10\times300\ ГОСТ\ 82\text{-}70}{ВСт3кп2\ ТУ14\text{-}1\text{-}1902\text{-}80}$ ℓ=390	3	7,7	
МС17		Полоса $\frac{Б\text{-}2\ 10\times300\ ГОСТ\ 103\text{-}76}{ВСт3кп2\ ГОСТ\ 535\text{-}79}$ ℓ=800	4	9,4	
МС18	3.902.1-10.1 00.28.00	МС50	154	2,2	
МС19	902-1-73.83-КЖШ-МС19	МС19	11	14,3	
МС20		Ф16 А II ГОСТ 5781-81 ℓ=580	84	0,92	
МС21		Ф14 А II ГОСТ 5781-81 ℓ=5950	16	7,14	

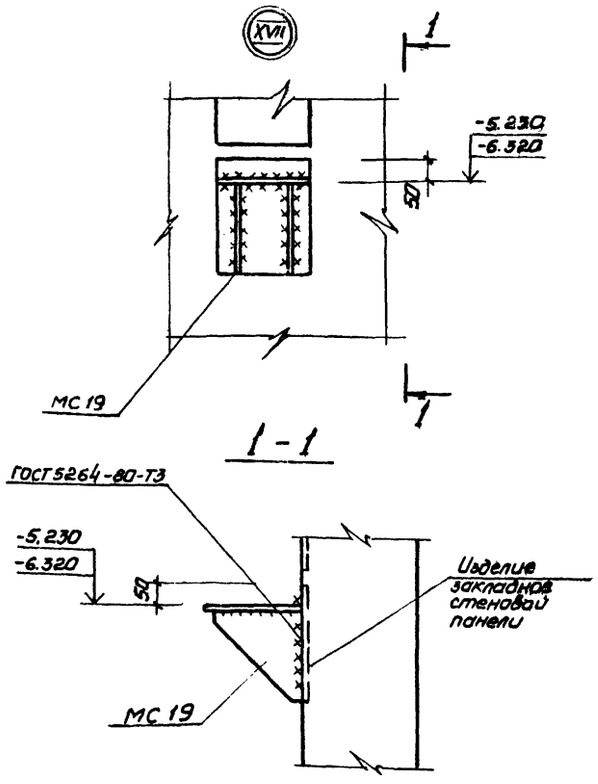

Альбом IV

Типовой проект 902-1-73.83

Инв.№ подл. | Подпись и дата | Взам.инв.№

Привязан:

Инв.№

Нач.отд	Шейко		
Н.контр.	Вложенко		
Рук.гр.	Кунцевич		
Ст.инж.	Штандиц		
Инженер	Мурошникова		

ТП 902-1-73.83-КЖ

Канализационная насосная станция производительностью 200-120 м³/ч напором 12-27 м с решетками-дробилками

Стадия	Лист	Листов
Р	9	

Схема расположения стеновых панелей. Спецификация. Узел XVII

Госстрой СССР Союзводоканалмонтажпроект Харьковский Водоканалпроект

19185-01 12

Альбом IV

Типовой проект 902-1-73.83

1-1

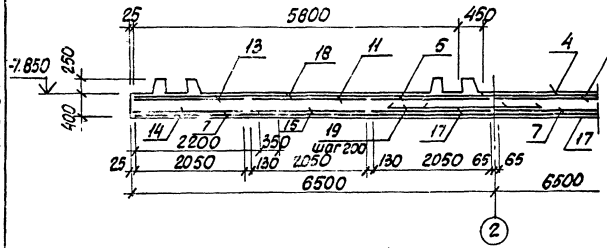

Схема расположения нижней арматуры.

2-2

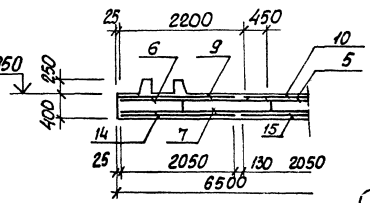

Схема расположения верхней арматуры

План выпусков и пазов.

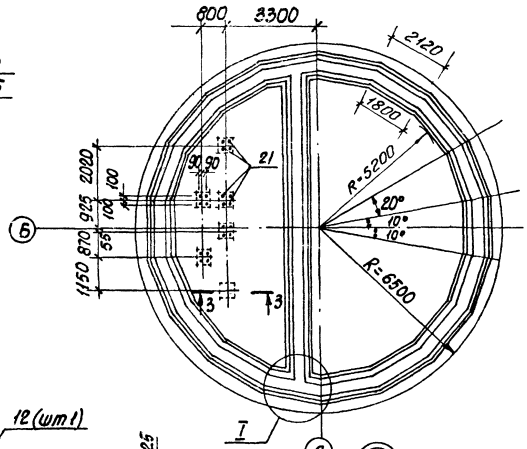

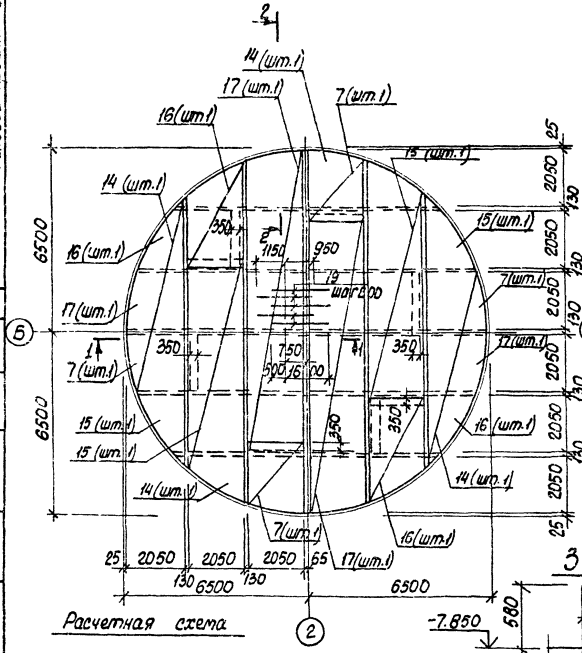

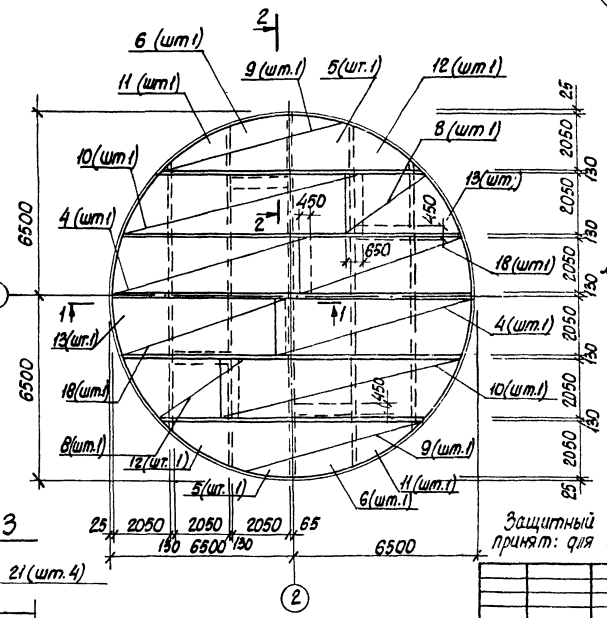

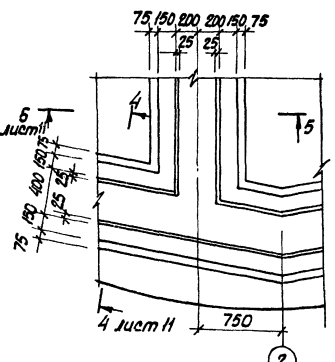

Расчетная схема

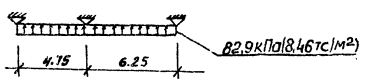

3-3

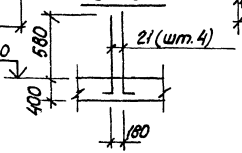

Защитный слой бетона для рабочей арматуры принят: для нижней - 35мм, для верхней - 25мм.

Привязан				ТП 902 - 1 - 73.83 - КЖ		
	Нач.отд.	Шейко		Канализационная насосная станция производительностью 200÷1200 м³/ч напором 12÷27м с решетками - дробилками	Стадия	Лист	Листов
	Н.контр.	Власенко			Р	10	
	Рук.гр.	Кунцевич					
	Ст.инж.	Шмандий		Плита днища ПД м1. Общий вид и схема армирования	Союзводоканалпроект Харьковский Водоканалпроект		
Инв. №	Инж.ск.	Мирошникова					

19185-01 13

Альбом IV

Типовой проект 902-1-73.83

Схема расположения каркасов днища

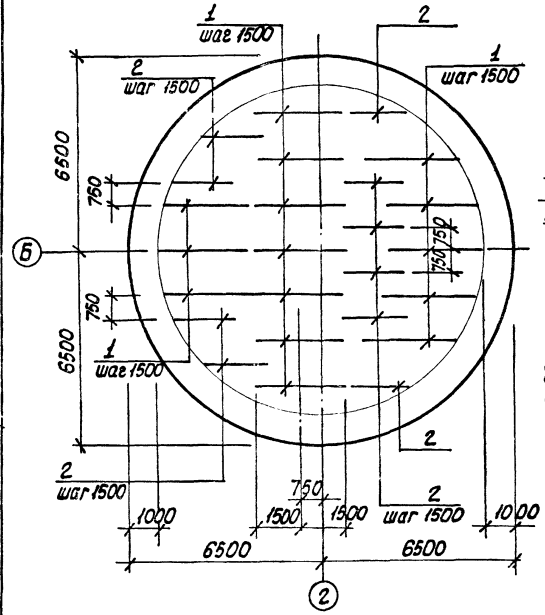

Раскрой сеток

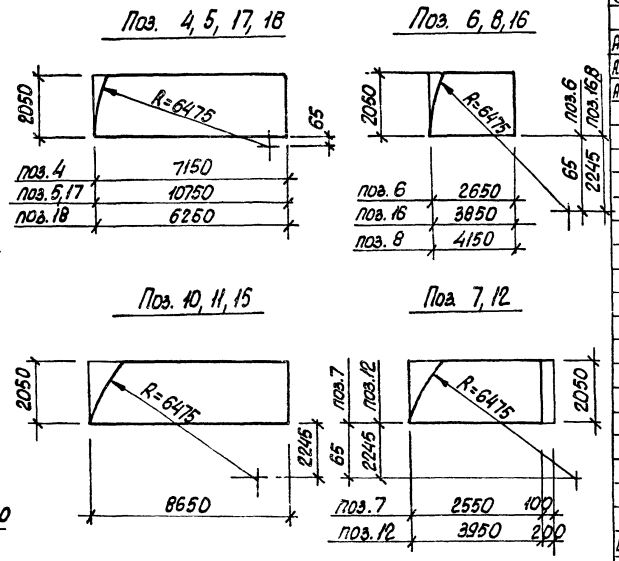

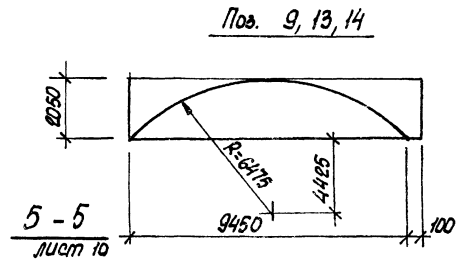

4 - 4
лист 10

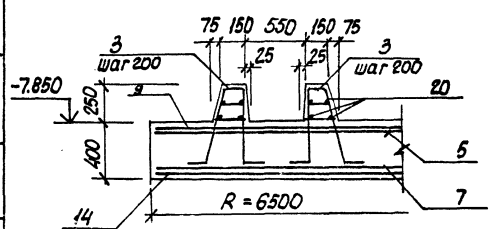

5 - 5
лист 10

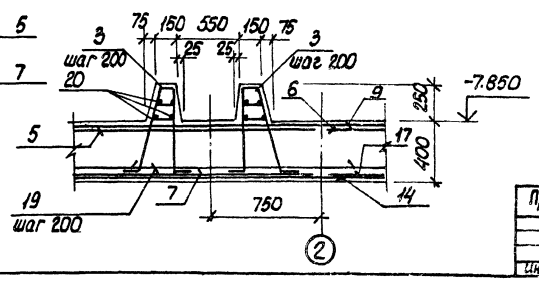

Ведомость деталей

Поз	Эскиз
21	930 | 150

Спецификация днища ПДм1

Формат	Зона	Поз.	Обозначение	Наименование	Кол.	Примечание
				Сборочные единицы		
А4		1	902-1-73.83-КЖИ-Кр12	Каркас плоский Кр12	15	
А4		2	-Кр13	" Кр13	10	
А4		3	-Кр14	" Кр14	465	
				Сетка арматурная		
		4	ГОСТ 23279-78	С $\frac{16АIII-200}{6АI-600}$ 2050×7150 $\frac{275}{275}$	2	
		5	ГОСТ 23279-78	С $\frac{12АIII-200}{6АI-600}$ 2050×10750 $\frac{275}{275}$	2	
		6	ГОСТ 23279-78	С $\frac{12АIII-200}{6АI-600}$ 2050×2650 $\frac{125}{125}$	2	
		7	ГОСТ 23279-78	С $\frac{10АIII-200}{6АI-600}$ 2050×2650 $\frac{125}{125}$	4	
		8	ГОСТ 23279-78	С $\frac{16АIII-200}{6АI-600}$ 2050×4150 $\frac{275}{275}$	2	
		9	ГОСТ 23279-78	С $\frac{16АIII-200}{6АI-600}$ 2050×9550 $\frac{275}{275}$	2	
		10	ГОСТ 23279-78	С $\frac{16АIII-200}{6АI-600}$ 2050×8650 $\frac{125}{125}$	2	
		11	ГОСТ 23279-78	С $\frac{12АIII-200}{6АI-600}$ 2050×8650 $\frac{125}{125}$	2	
		12	ГОСТ 23279-78	С $\frac{12АIII-200}{6АI-600}$ 2050×4150 $\frac{275}{275}$	2	
		13	ГОСТ 23279-78	С $\frac{12АIII-200}{6АI-600}$ 2050×9550 $\frac{275}{275}$	2	
		14	ГОСТ 23279-78	С $\frac{10АIII-200}{6АI-600}$ 2050×9550 $\frac{275}{275}$	4	
		15	ГОСТ 23279-78	С $\frac{10АIII-200}{6АI-600}$ 2050×8650 $\frac{125}{125}$	4	
		16	ГОСТ 23279-78	С $\frac{10АIII-200}{6АI-600}$ 2050×3850 $\frac{125}{125}$	4	
		17	ГОСТ 23279-78	С $\frac{10АIII-200}{6АI-600}$ 2050×10750 $\frac{275}{275}$	4	
		18	ГОСТ 23279-78	С $\frac{16АIII-200}{6АI-600}$ 2050×6250 $\frac{125}{125}$	2	
				Детали		
Б4		19		ф22АIII ГОСТ 5781-82 ℓ=2100	63	6,27 кг
Б4		20		ф6АI ГОСТ 5781-82	п.м 400	0,22 кг
Б4		21*		ф16АIII ГОСТ 5781-82 ℓ=1080	24	1.70 кг
				Материалы		
				Бетон марки М200	57,5	м³

* Поз. 21 - см. ведомость деталей

Ведомость расхода стали на элемент, кг

Марка элемента	Изделия арматурные									Всего	Общий расход
	Арматура класса										
	АI			АIII							
	ГОСТ 5781-82			ГОСТ 5781-82							
	ф6	ф10	Итого	ф10	ф12	ф16	ф22		Итого		
ПДм1	310.9	171.0	481.9	962.4	842,6	2411.9	395,0		4611.9	5093,8	5093,8

Привязан	Нач. отд.	Шейко	
	Н. контр.	Власенко	
	Рук. гр.	Кунцевич	
	Ст. инж.	Штандий	
Инв. №	Инжен.	Мирошникова	

ТП 902-1-73.83 - КЖ

Канализационная насосная станция производительностью 200÷1200 м³/ч напором 12÷27 м с решетками-дробилками

Плита днища ПДм1. Схема армирования. Спецификация.

Стадия	Лист	Листов
Р	11	

Союзводоканалниипроект Харьковский Водоканалпроект

Инв. № подл. | Подпись и дата | Взам. инв. №

19185-01

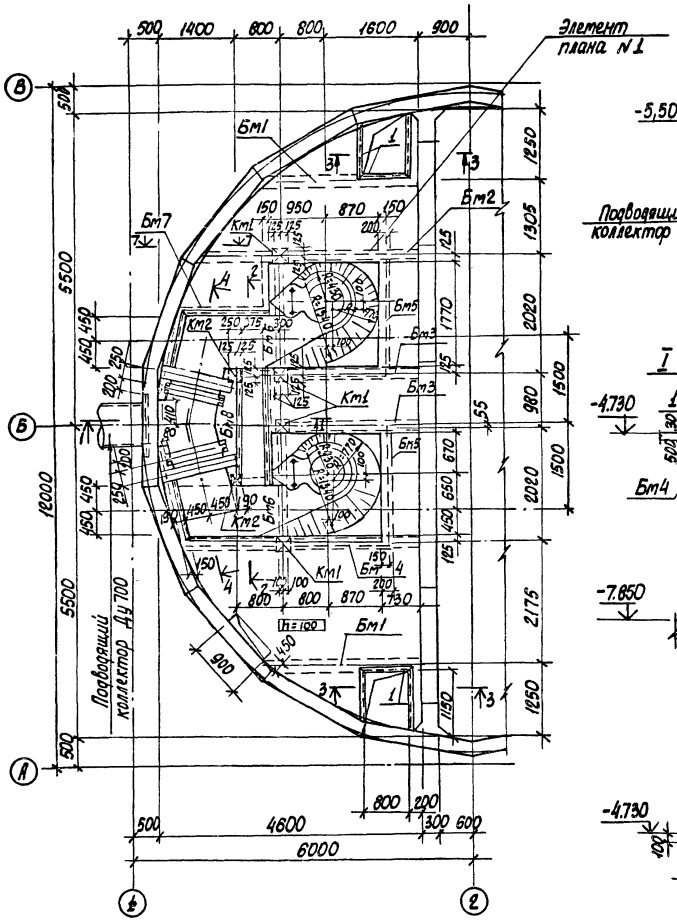

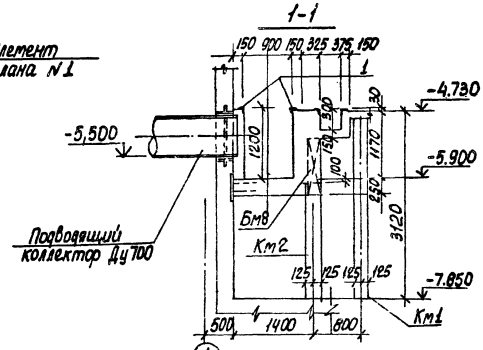

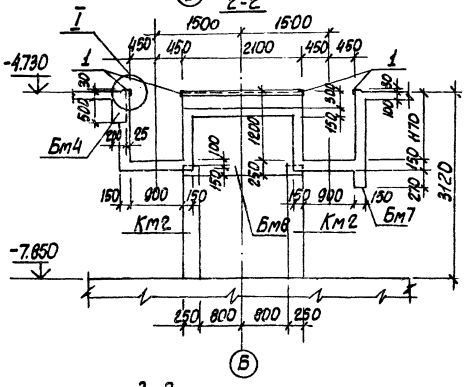

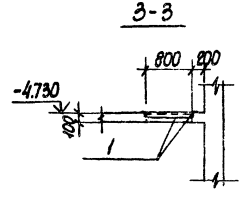

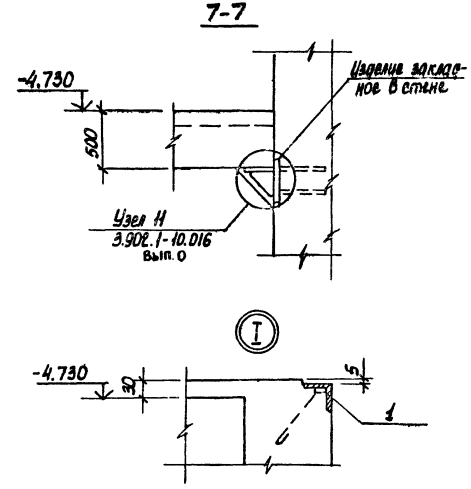

1. Внутренние поверхности лотков оштукатурить цементно-песчаным раствором состава 1:2 с железнением. На участке установки решеток стены затереть цементным раствором.
2. Рамы щитовых затворов и ремонтных решеток установить по механическим чертежам.

Типовой проект 902-1-73.83 Альбом IV

Инв. № подл.	Подпись и дата	Взам. инв. №	Согласовано Отдел эл.	Борчан	Бонд			

						ТП 902-1-73.83-КЖ		
Привязан:								
			Нач. отд.	Шейко		Канализационная насосная станция производительность 200÷1200 м³/ч напором 12-27 м с решетками - дробилками	Стадия	Лист	Листов
			Н. контр.	Власенко			Р	12	
			Рук. гр.	Кунцевич					
			Ст. инж.	Штандий		РКМ2			
Инв. №			Инжен.	Литвиненко		Перекрытие на ОТМ-4.700 План и сечения 1-1÷3-3, 7-7.	Союзводоканалниипроект Харьковский Водоканалпроект		

19185-01 5

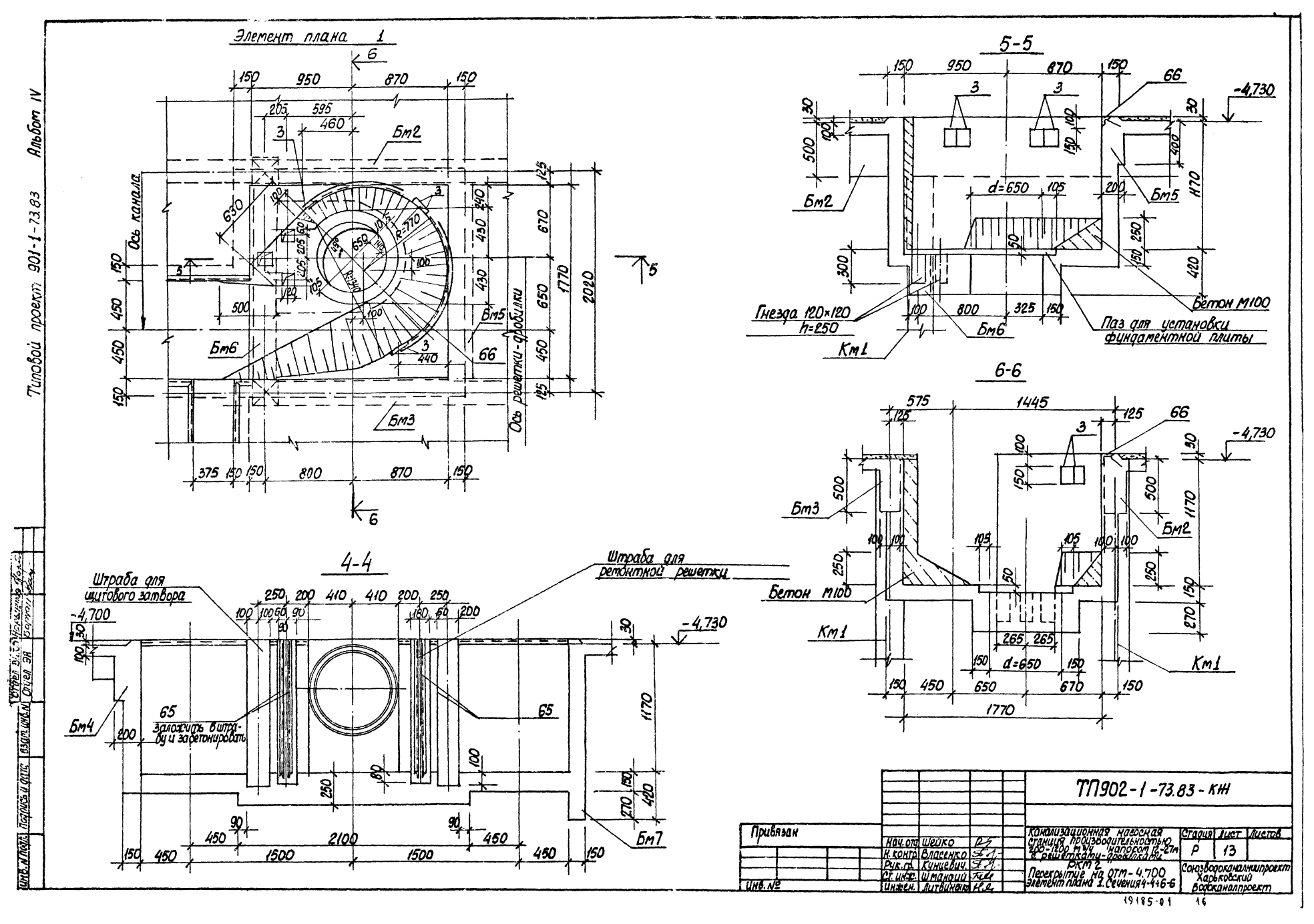
Элемент плана 1
Ось канала
Ось решетки-дробилки
Бм2
Бм3
Бм5
Бм6
Бм7
Бм4
Штраба для щитового затвора
Штраба для ремонтной решетки
Заложить в штрабу и забетонировать
4-4
5-5
6-6
Гнезда 120×120 h=250
Паз для установки фундаментной плиты
Бетон М100
Км1
-4,730
-4,700
d=650
ТП902-1-73.83-КН
Канализационная насосная станция производительностью 200-1200 м³/ч напором 12-27м с решеткой-дробилкой
РКМ 2
Перекрытие на ОТМ-4.700
Элемент плана 1. Сечения 4-4÷6-6
Стадия Р
Лист 13
Листов
Союзводоканалниипроект Харьковский Водоканалпроект
Привязан
Инв. №
Нач. отд. Шейко
Н. контр. Власенко
Рук. гр. Кунцевич
Ст. инж. Шманский
Инжен. Литвиненко
Инв. № подл.
Подпись и дата
Взам. инв. №
Отдел ЭА
Отдел ЭА
Норвинтер
Бартон
Альбом IV
Типовой проект 901-1-73.83
19185-01 16

Альбом IV

Типовой проект 902-1-73.83

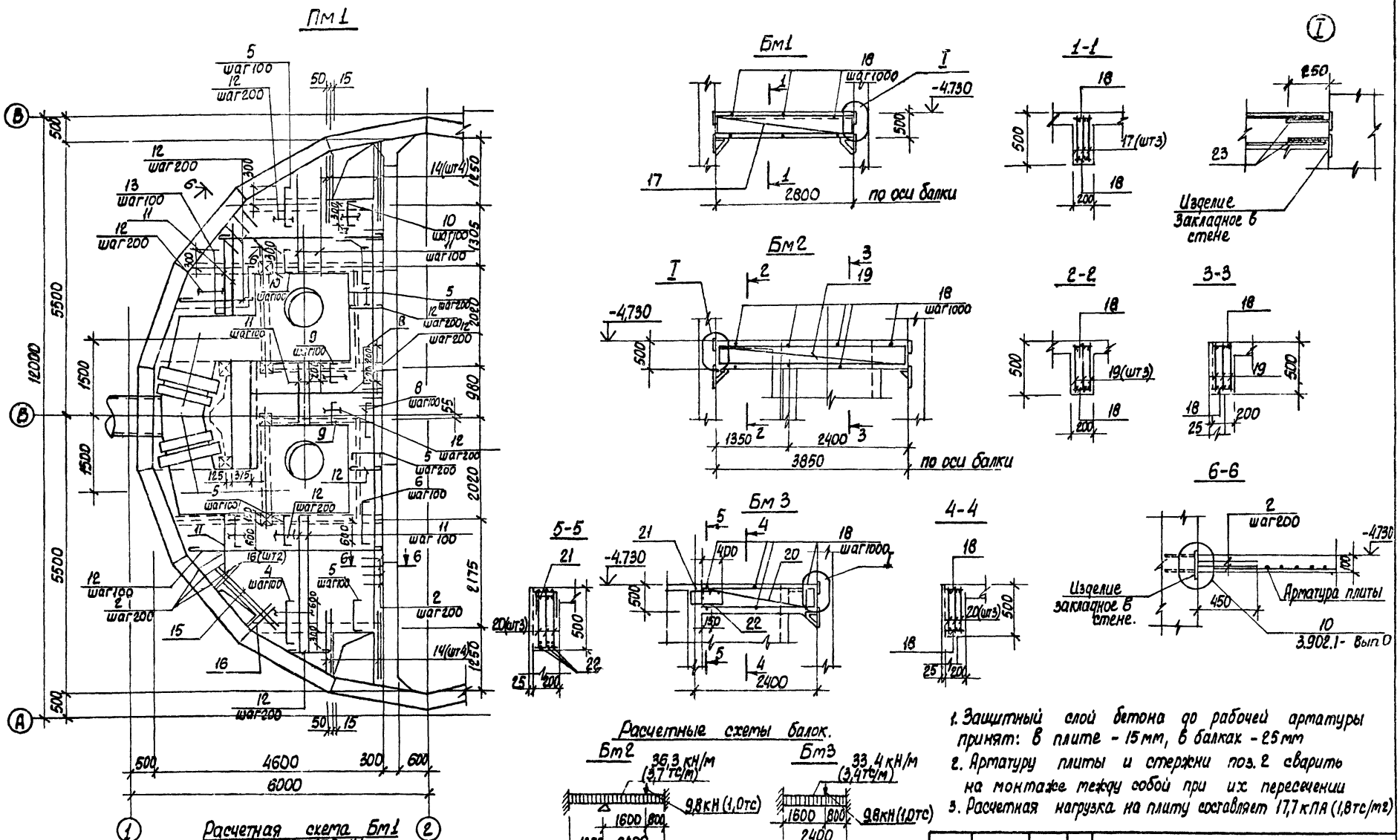

Расчетные схемы балок.

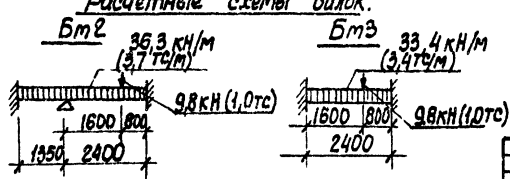

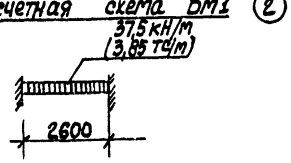

1. Защитный слой бетона до рабочей арматуры принят: в плите - 15 мм, в балках - 25 мм
2. Арматуру плиты и стержни поз. 2 сварить на монтаже между собой при их пересечении
3. Расчетная нагрузка на плиту составляет 17,7 кПА (1,8 тс/м²)

Привязан:				ТП 902-1-73.83-КЖ			
	Нач. отд.	Шейко		Канализационная насосная станция производительностью 200÷1200 м³/ч напором 12-21 м с решетками - дробилками	Стадия	Лист	Листов
	Н. контр.	Власенко			Р	14	
	Рук. гр.	Кунцевич		РКМ2. Перекрытие на ОТМ-4.200. Плита Пм1. Балки Бм1 + Бм3. Схема армирования	Госстрой СССР Союзводоканалпроект Харьковский Водоканалпроект		
Инв. №	Ст. инж.	Шмандий					
	Инжен.	Литвиненко					

19185-01 17

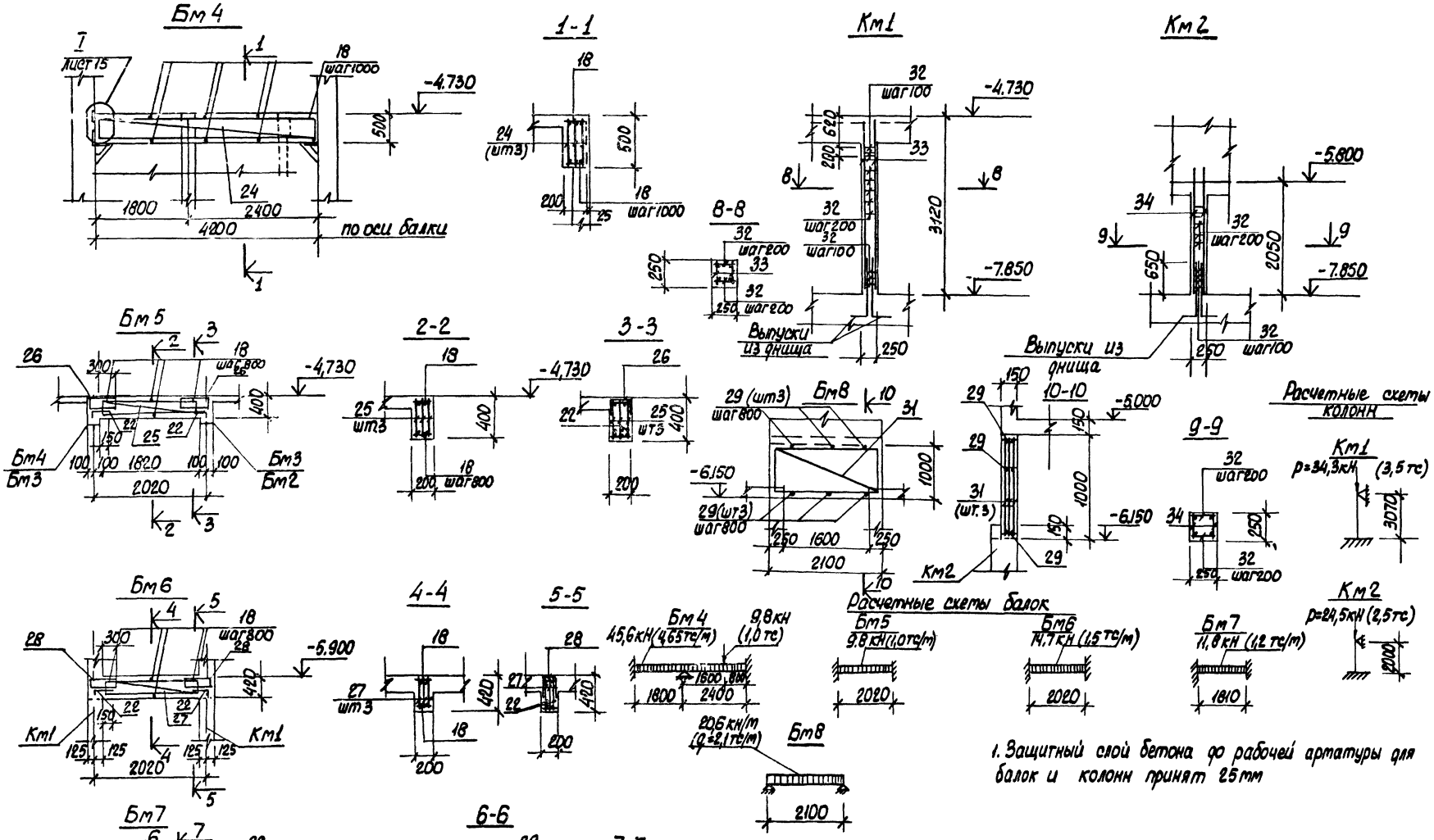

1. Защитный слой бетона до рабочей арматуры для балок и колонн принят 25 мм

Привязан:					ТП 902-1-73.83-КЖС		
Инв. №							

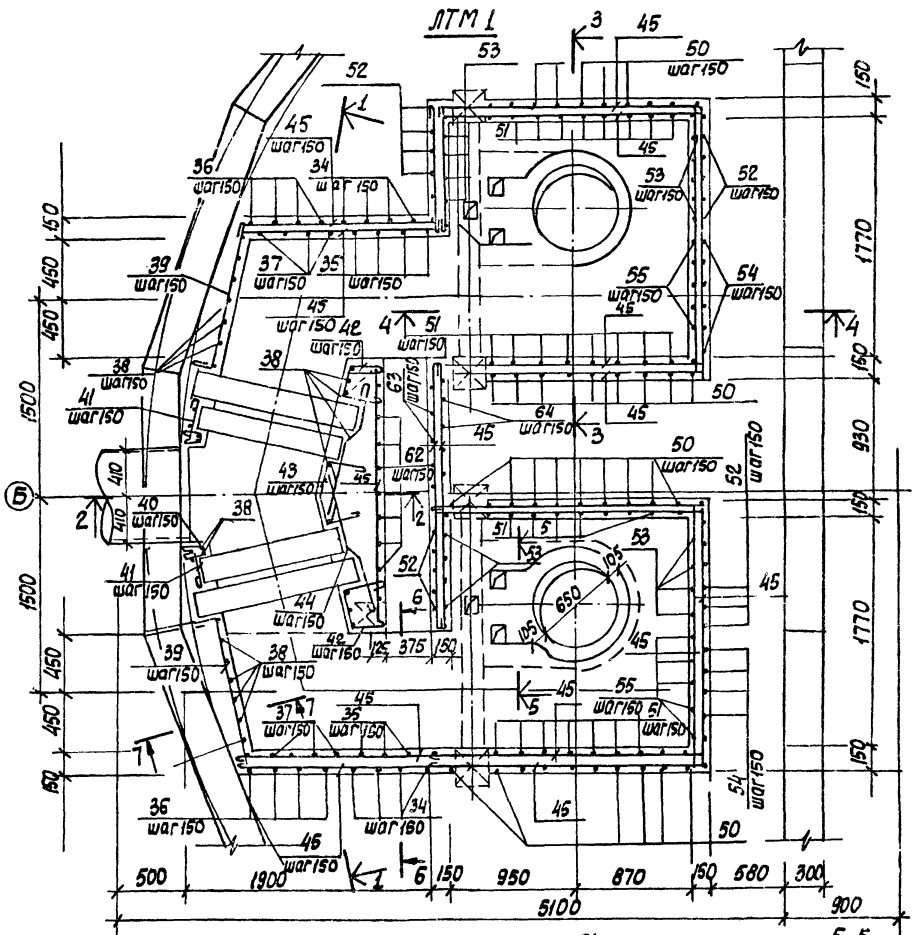

Типовой проект 902-1-73.83 Альбом IV

Защитный слой бетона для рабочей арматуры принят 15 мм.

Привязан:			ТП 902-1-73.83 -КЖС
Нач.отд.	Шейко		Канализационная насосная станция производительностью 200 тыс.м³/сут и напором 12 м с решетками - дробилками
Н.контр.	Власенко		
Рук.гр.	Кучиевич		
Ст.инж.	Штанцай		РКТ 2. Перекрытие на отм.-4.700 Лоток ЛТМ 1 Схема армирования
Инженер	Литвиненко		Стадия: Р; Лист: 16; Листов:
Инв.№			Союзводоканалпроект Харьковский Водоканалпроект

19185-01 19

Альбом IV

Типовой проект 902-1-73.83

Ведомость деталей

поз.	Эскиз	поз.	Эскиз
4	80, 900, 80	47	200, 500÷900, 200
5	80, 700, 80		
6	80, 800, 80	48	160, 300, 70, 400, 70
7	80, 500, 80		
8	80, 400, 80	50	1290, 2040, 1890
9	80, 310, 80		
10	80, 410, 80	51	1290, 2040, 110, 110, 110
13	80, 1150, 80		
22	150, 300	52	1290, 2080, 1690
61	1290, 1170, 1010		
		53	1290, 2080, 1290, 110, 110, 110
35	1290, 1170, 1010, 110, 110, 110		
		54	1290, 2100
36	1290, 1160		
		55	1290, 2100, 110
37	1290, 1160, 110, 110		
38	1290	56	450, 450, 450
39	120, 1100	57	
		58	110, 340
40	120, 95°, 80, 90°, 180, 320, 50		
41		59	520, 360
42	250, 250, 90°, 90°, 250		
		60	360, 910, 360
43	300, 150, 90°, 90°, 150, 300, 500	62	390
		63	360, 950, 110
44	500, 400, 110		
46	1500÷1400	64	950, 360

Спецификация к перекрытию РКт2 (начало)

Формат	Зона	Поз.	Обозначение	Наименование	Кол.	Прим.
				Плита Пт1 шт.1		
				Сборочные единицы		
		1	1.400-15 в.1, 550-07	Изделие закладное МН 556	16.8	п.м.
		2	3.902.1.1-10, в.п. л 15	Изделие соединительное Мс53	260	шт.
				Детали		
Б4	4*			ф10АIII ГОСТ 5781-82 ℓ=1060	16	0,6кг
Б4	5*			ф8АIII то же ℓ=860	79	0,3кг
Б4	6*			ф8АIII " ℓ=960	7	0,4кг
Б4	7*			ф8АIII " ℓ=660	7	0,3кг
Б4	8*			ф8АIII " ℓ=910	14	0,4кг
Б4	9*			ф8АIII " ℓ=470	32	0,2кг
Б4	10*			ф8АIII " ℓ=570	24	0,2кг
Б4	11			ф8АIII "	пог.м 2,40	0,4кг
Б4	12			ф6АI ГОСТ 5781-82	пог.м 1,00	0,22кг
Б4	13*			ф8АIII ГОСТ 5781-82 ℓ=1360	12	0,5кг
Б4	14			ф12АIII то же ℓ=1400	8	1,2кг
Б4	15			ф12АIII " ℓ=1800	2	1,6кг
Б4	16			ф12АIII " ℓ=800	4	0,7кг
				Балка Бт1 шт2		
				Сборочные единицы		
А4	17		902-1-73.87-КЖСИ -Кр1	Каркас плоский Кр1	6	
				Детали		
Б4	18			ф6АI ГОСТ 5781-82 ℓ=180	12	0,1кг
Б4	23			ф16АIII ГОСТ 5781-82 ℓ=250	24	0,4кг
				Балка Бт2, шт.1		
				Сборочные единицы		
А4	19		902-1-73.83-КЖСИ -Кр2	Каркас плоский Кр2	3	
				Детали		
Б4	18			ф6АI ГОСТ 5781-82 ℓ=180	8	0,1кг
Б4	23			ф16АIII ГОСТ 5781-82 ℓ=250	12	0,4кг

*) поз 4÷10, 13, 22 - см. Ведомость деталей.

Формат	Зона	Поз.	Обозначение	Наименование	Кол.	Прим.
				Балка Бт3 шт2		
				Сборочные единицы		
А4	20		902-1-73.83-КЖСИ -Кр3	Каркас плоский Кр3	6	
А4	21		-КЖСИ -С1	Сетка арматурная С1	2	
				Детали		
Б4	18			ф6АI ГОСТ 5781-82, ℓ=180	12	0,1кг
Б4	22*			ф10АIII ГОСТ 5781-82, ℓ=450	6	0,3кг
Б4	23			ф16АIII ГОСТ 5781-82 ℓ=250	12	0,4кг
				Балка Бт4, шт1		
				Сборочные единицы		
А4	24		902-1-73.83-КЖСИ -Кр4	Каркас плоский Кр4	3	
				Детали		
Б4	18			ф6АI ГОСТ 5781-82 ℓ=180	10	0,1кг
Б4	23			ф16АIII 5781-82 ℓ=250	6	0,4кг
				Балка Бт5 шт.2		
				Сборочные единицы		
А4	25		902-1-73.83-КЖСИ -Кр5	Каркас плоский Кр5	6	
А4	26		-КЖСИ -С2	Сетка арматурная С2	4	
				Детали		
Б4	18			ф6АI ГОСТ 5781-82 ℓ=180	12	0,1кг
Б4	22*			ф10АIII ГОСТ 5781-82 ℓ=450	12	0,3кг
				Балка Бт6, шт2		
				Сборочные единицы		
А4	27		902-1-73.83-КЖСИ -Кр6	Каркас плоский Кр6	6	
А4	28		-КЖСИ -С3	Сетка арматурная С3	4	
				Детали		
Б4	18			ф6АI ГОСТ 5781-82 ℓ=180	12	0,1кг
Б4	22*			ф10АIII ГОСТ 5781-82 ℓ=450	12	0,3кг

Привязан:

Инв.№

Н.отдела	Шейко	
Н.контр.	Власенко	
Рук.гр.	Кунцевич	
Ст.инж.	Штанний	
Инж.	Литвиненко	

ТП 902-1-73.83 -КЖ

Канализационная насосная станция производительностью 200 тыс.м³ в сутки, напором 12-27м в действии 1-й очереди

Стадия: Р | Лист: 17 | Листов:

Рт.2 Спецификация перекрытия (начало)

Союзводоканалпроект Харьковский Водоканалпроект

19185-04 20

Инв.№ подл. | Подпись и дата | Взам. инв.№

Спецификация к перекрытию РКт 2 (окончание)

Формат	Зона	Поз.	Обозначение	Наименование	Кол.	Прим.
				Балка Бт7, шт 1		
				Сборочные единицы		
А4		30	902-1-73.83-КЖС.ц -КР7	Каркас плоский КР7	3	
А4			-КЖ.ц -С3	Сетка арматурная С3	2	
				Детали		
Б4		29		ФбАI ГОСТ 5781-82 ℓ=130	6	0,03кг
Б4		22*		ф10АIII ГОСТ 5781-82 ℓ=450	3	0,3 кг
				Балка Бт8, шт 1		
				Сборочные единицы		
А4		31	902-1-73.83-КЖС.ц- КР11	Каркас плоский КР11	3	
				Детали		
Б4		29		ФбАI ГОСТ 5781-82 ℓ=130	12	0,03кг
				Колонна Кт 1, шт 4		
				Сборочные единицы		
А4		33	902-1-73.83-КЖС.ц- КР8	Каркас плоский КР8	8	
				Детали		
Б4		32		ФвАI ГОСТ 5781-82 ℓ= 230	136	0,1кг
				Колонна Кт 2, шт 2		
				Сборочные единицы		
Б4		34	902-1-73.83-КЖС.ц- КР9	Каркас плоский КР9	4	
				Детали		
Б4		32		ФвАI ГОСТ 5781-82 ℓ=230	52	0,1 кг
				ЛТм 1, шт 1		
				Сборочные единицы		
		2	3.902-1-10 В.О. л.15	Изделие закладное МС53	40	
		3	1.400-15. В1. 120-37	Мн 111-2	6	
		66	1.400-15. В1 540-09	Мн 548	поз. 32	
А4		65	902-1-73.83-КЖС.ц- Мн3	Мн3	4	
А4		49	902-1-73.83-КЖС.ц- КР10	Каркас плоский КР10	4	
				Детали		
Б4		61*		ФвАI ГОСТ 5781-82 ℓ=5310	8	1,4кг
Б4		35*		ФвАI ℓ=4030	8	1,6кг
Б4		36*		ФвАI ℓ=2570	8	1,0кг
Б4		37*		ФвАI ℓ=2790	8	1,1кг
Б4		38*		ФвАI ГОСТ 5781-82 ℓ=1410	35	0,6кг
Б4		39*		ФвАI ℓ=1340	16	0,5кг
Б4		40*		ФвАI ℓ=420	16	0,2кг
Б4		41*		ФвАI ℓ=490	16	0,2кг
Б4		42*		ФвАI ℓ=920	16	0,4кг
Б4		43*		ФвАI ℓ=1120	15	0,4кг
Б4		44*		ФвАI ℓ=1150	32	0,5кг
Б4		45		ФвАI	поз.п 2ℓ5,0	104,7кг
Б4		46*		ФвАI ℓ=1450	28	0,6кг
Б4		47*		ФвАI ℓ=1220	6	0,5кг
Б4		48*		ФвАI ℓ=1050	18	0,4кг
Б4		50*		ф12АIII ГОСТ 5781-82 ℓ=4610	24	4,1кг
Б4		51*		ф12АIII ℓ=5060	26	4,5кг
Б4		52*		ф12АIII ℓ=4660	12	4,1кг
Б4		53*		ф12АIII ℓ=5100	12	4,5кг
Б4		54*		ф12АIII ℓ=3390	12	3,0кг
Б4		55*		ф12АIII ℓ=3610	12	3,2кг
Б4		56*		ф12АIII ℓ=2620	4	2,3кг
Б4		57*		ф12АIII ℓ=3300	4	2,9кг
Б4		58*		ФбАI ГОСТ 5781-82 ℓ=1010	25	0,2кг
Б4		59*		ф12АIII ГОСТ 5781-82 ℓ=900	12	0,6 кг
Б4		60*		ф12АIII ℓ=1670	6	1,5кг
Б4		62*		ФвАI ГОСТ 5781-82 ℓ=510	15	0,2кг
Б4		63*		ФвАI ℓ=1670	14	0,7кг
Б4		64*		ФвАI ℓ=1450	14	0,6кг
				Материалы на РКт2		
				Бетон марки 200		12,0м³

*) Позиции 35÷44, 46÷48 и 50÷64 см. ведомость деталей на листе 17.

Ведомость расхода стали на элемент, кг.

Марка элемента	Изделия арматурные										Изделия закладные							Общий расход
	Арматура класса AI ГОСТ 5781-82				Арматура класса AIII ГОСТ 5781-82					Всего	Арматура класса AIII ГОСТ 5781-82			Прокат марки в ст.3 кп2 ГОСТ 8509-72*			Всего	
	6	8		Итого	8	10	12	16	Итого		8	10	Итого	L50х5		Итого		
РКт2	110,64	295,7		406,34	169,3	280	480,5	398,5	1064,3	1470,64	6,6	12,0	18,6	62,7		62,7	81,3	1551,94

| | | | | | | | | | |

Альбом IV

Типовой проект 902-1-73.83

РКм3

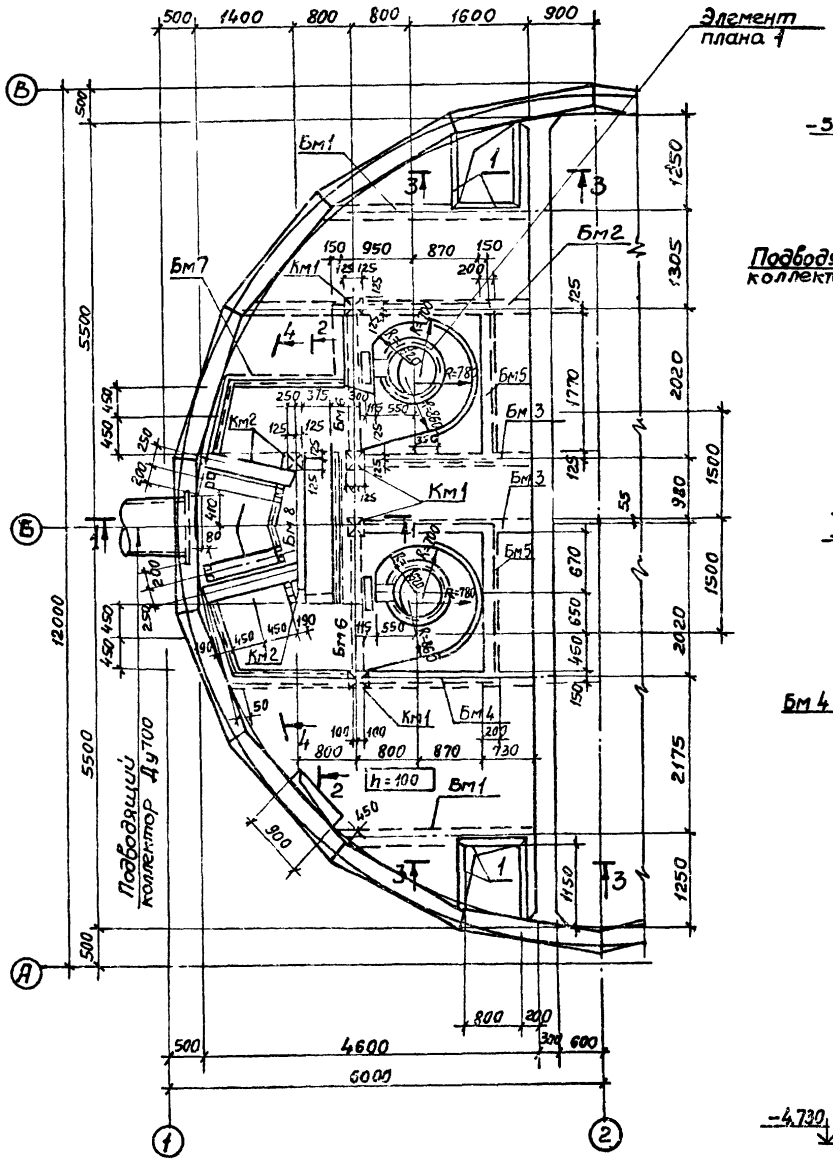

1-1

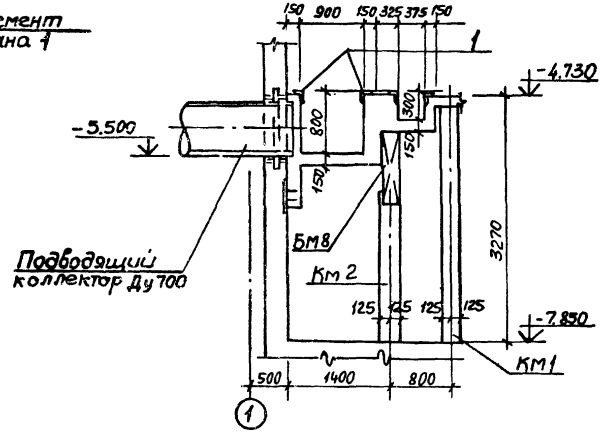

7-7

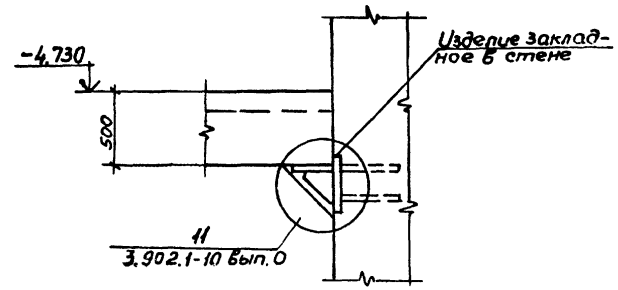

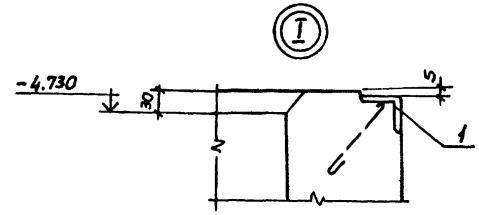

2-2

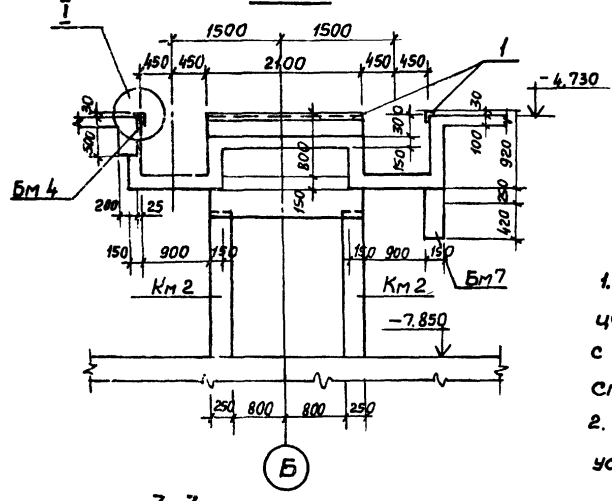

3-3

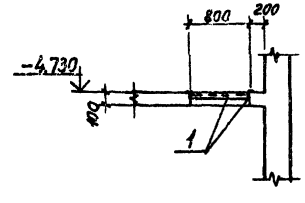

1. Внутренние поверхности лотков оштукатурить цементно-песчаным раствором состава 1:2 в=20мм с железнением. На участке установки решеток стены затереть цементным раствором
2. Рамы щитовых затворов и ремонтных решеток установить по механическим чертежам.

Привязан				ТП 902-1-73.83-КЖ		
	Нач.отд.	Шейко		Канализационная насосная станция производительностью 200÷1200 м³/ч напором 12-27м с решетками-дробилками	Стадия	Лист	Листов
	Н.контр.	Власенко			Р	19	
	Рук.гр.	Кунцевич		РКМ3. Перекрытие на отм.-4.700. План и сечения 1-1÷3-3, 7-7	Госстрой СССР Союзводоканалниипроект Харьковский Водоканалпроект		
	Ст.инж.	Шмандий					
Инв. №	Инж.	Литвиненко					

19185-01 22

Альбом IV

Типовой проект 902-1-73.83

Инв. № подл. | Подпись и дата | Взам. инв. №

Элемент плана N1

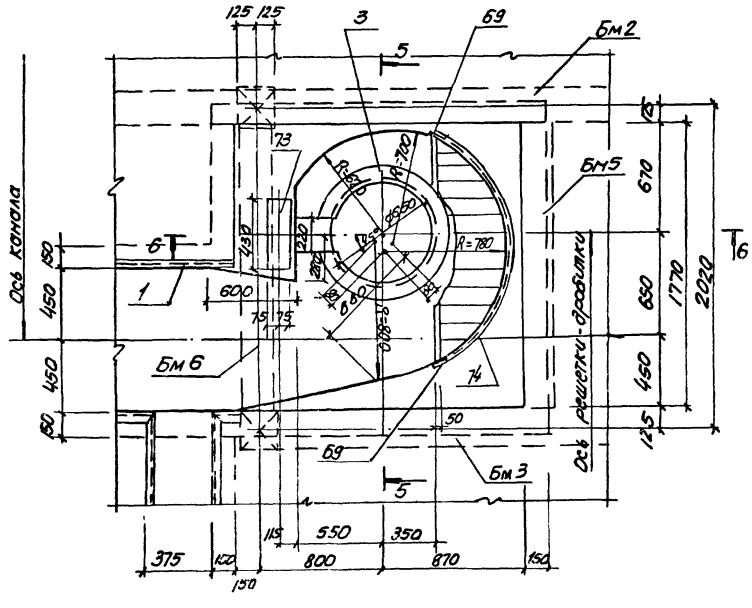

5 – 5

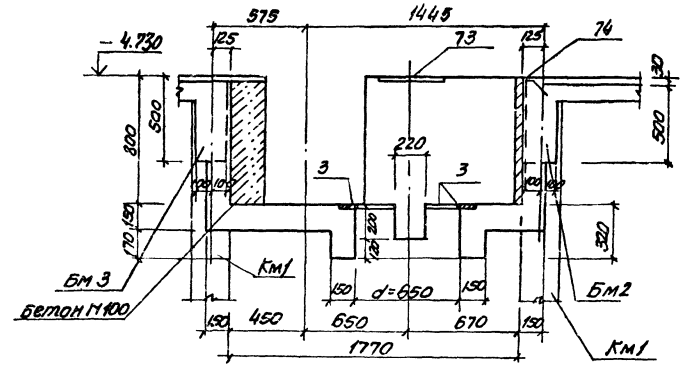

6 – 6

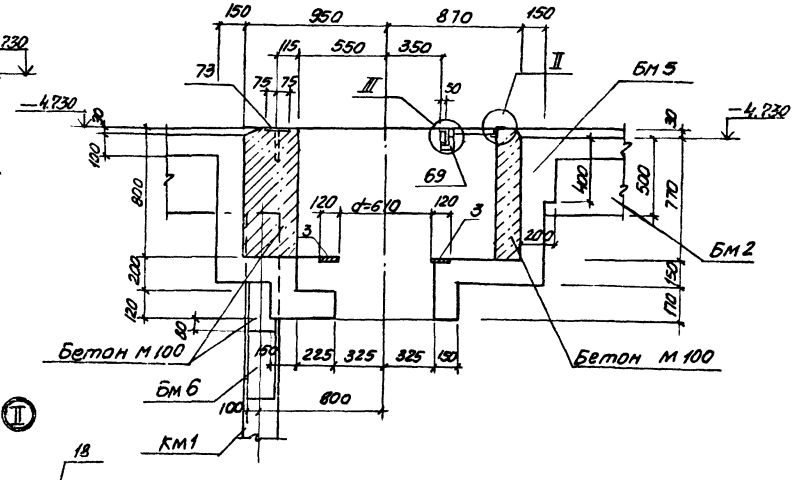

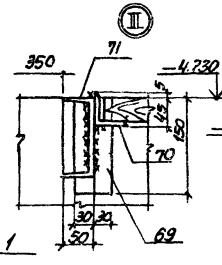

4 – 4

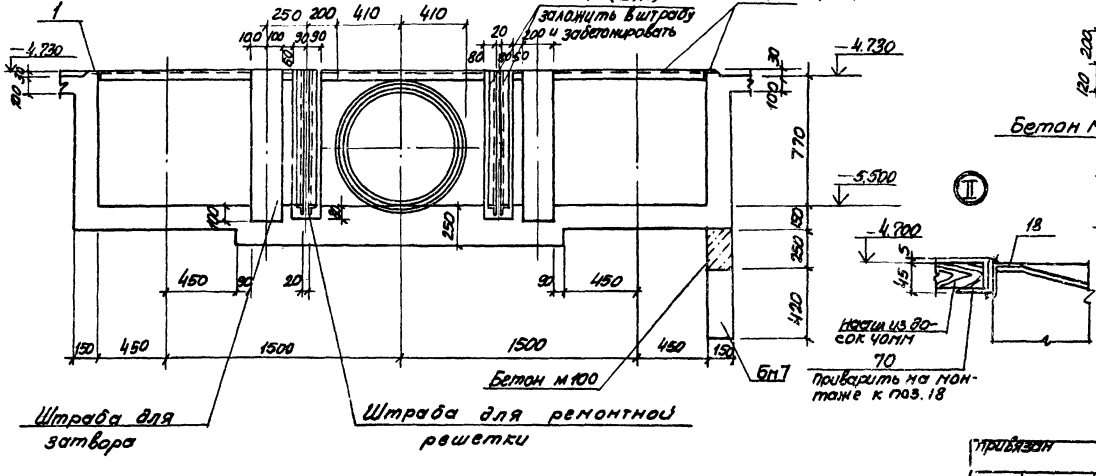

						ТП 902-1-73.83-КЖ	

Альбом IV

Типовой проект 902-1-73.83

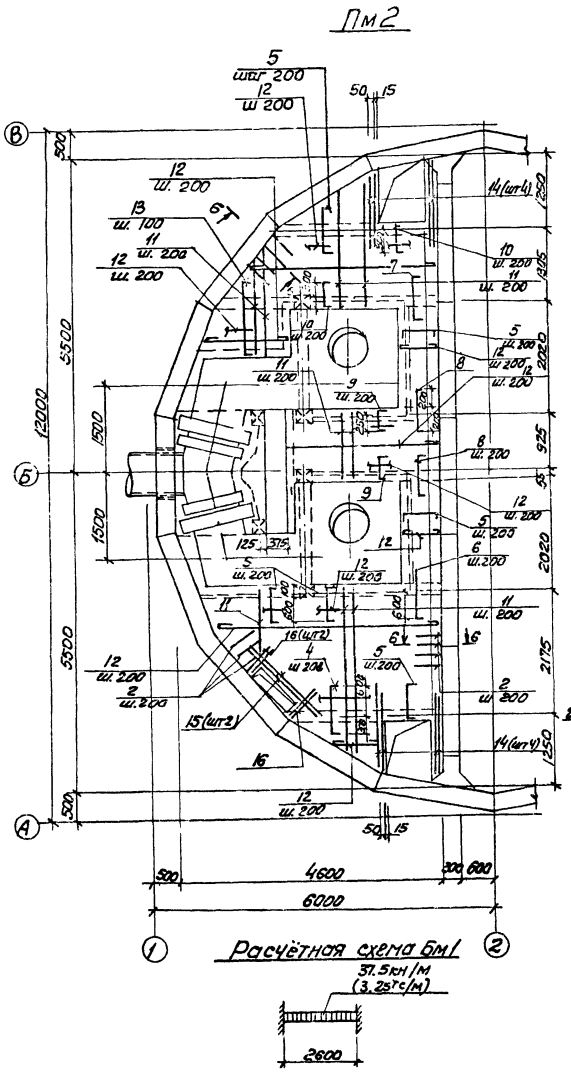

Расчётная схема Бм1

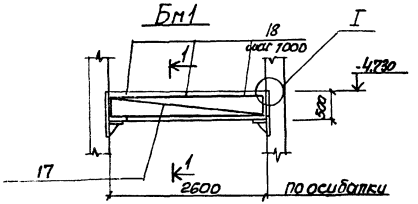

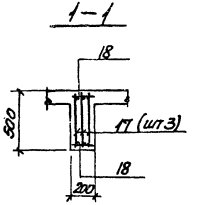

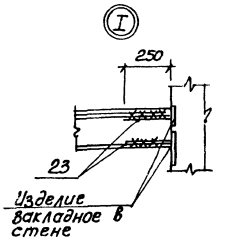

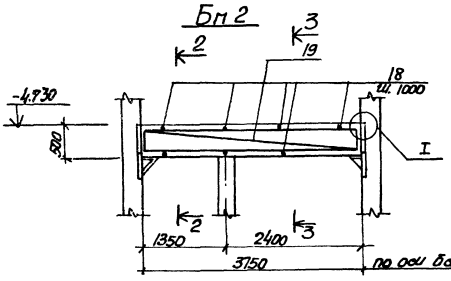

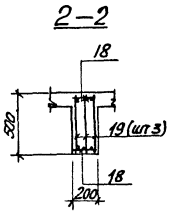

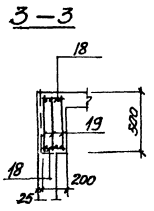

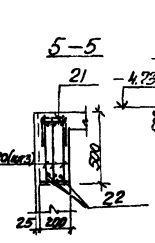

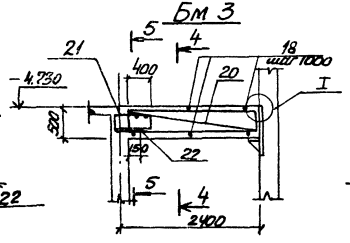

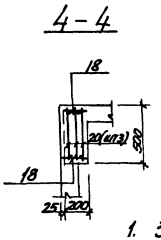

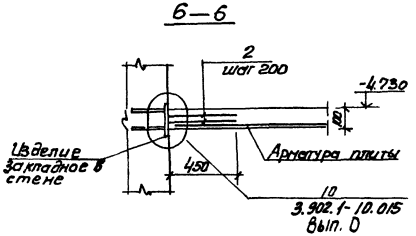

Расчётные схемы балок

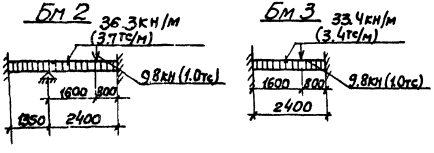

1. Защитный слой бетона для рабочей арматуры принят в плите - 15мм, в балках - 25мм
2. Арматуру плиты и стержни поз. 2 сварить на монтаже между собой при их пересечении
3. Рассчетная нагрузка на плиту составляет 7.65кПа (0.8тс/м²)

привязан:				ТП 902-1-73.83-КЖ		
				Компенсационная насосная станция пожаротушения АПС-1200/300 с резервуарами - аккумуляторами	Стадия	Лист	Листов
		Нач.отд	Шредко		Р	21	
		Н. контр	Власенко				
		Рук. гр	Кунцевич	РКМ3. Перекрытие на отм. -4.200, Плита Пм2, балки Бм1, Бм3. Схема армирования	Госстрой СССР Специализированный проект Сантехпроект		
		Ст. инж	Шпаковский				
Инв.№		Инж.	Ульянчик И.И.		Ленинградское отделение		

19185-01 24

Альбом IV

Типовой проект 902-1-73.83

Инв. № подл. | Подпись и дата | Взам. инв. №

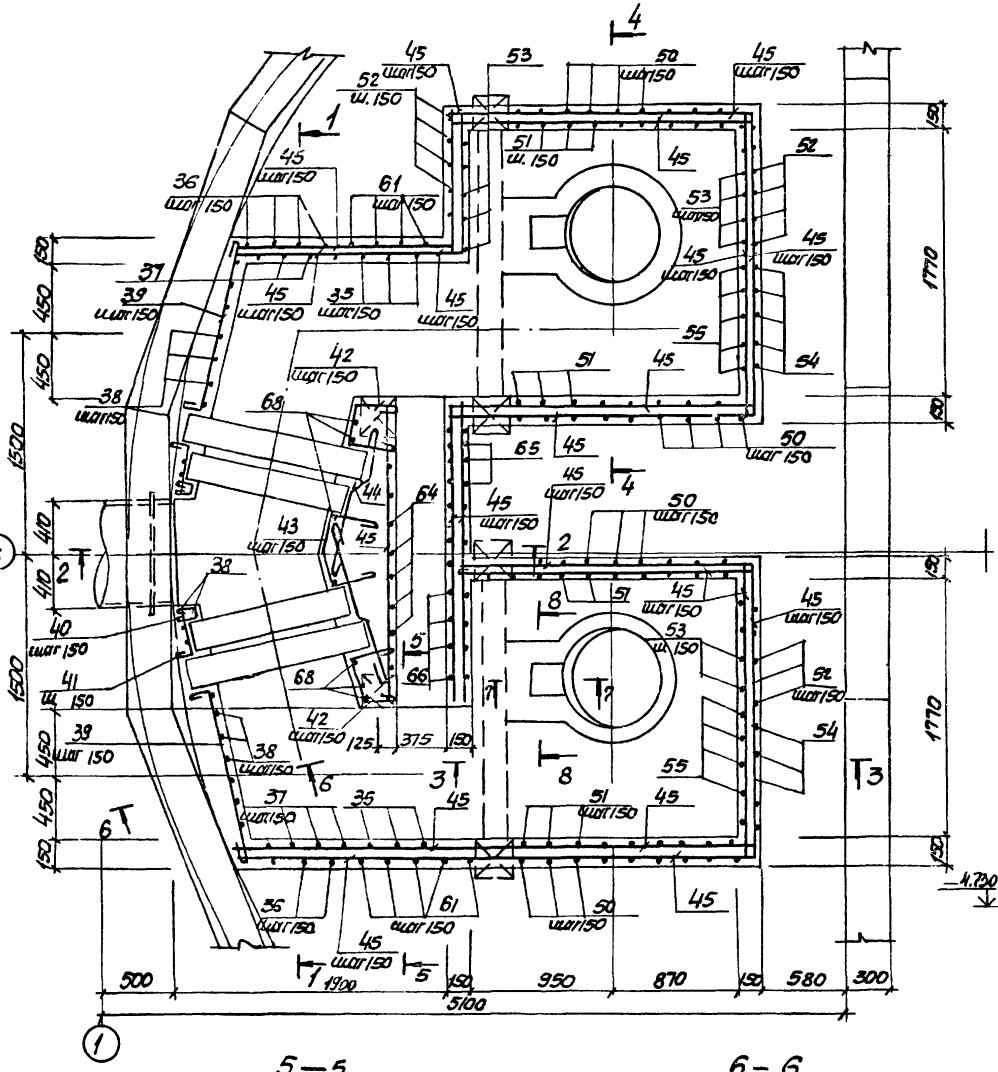

1 – 1

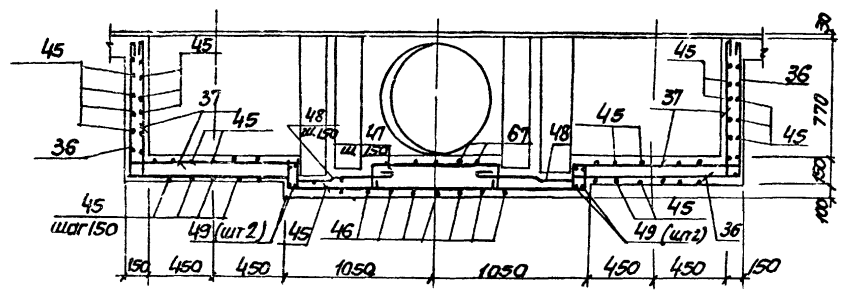

2 – 2

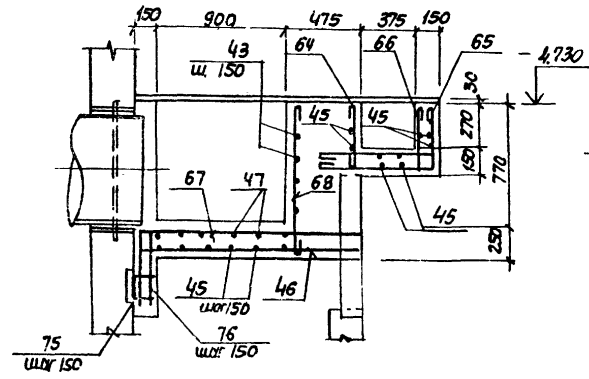

4 – 4

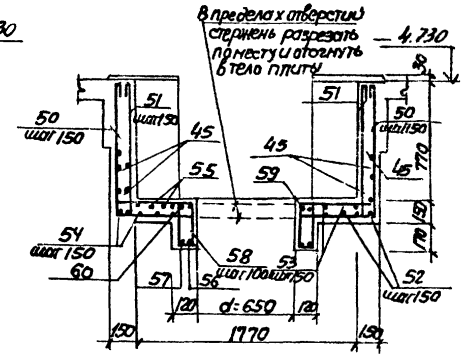

3 – 3

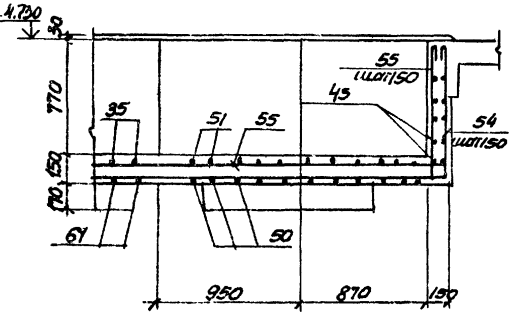

7 – 7

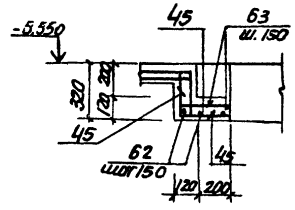

8 – 8

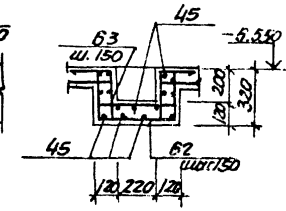

5 – 5

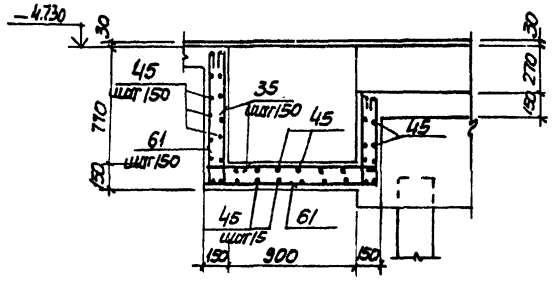

6 – 6

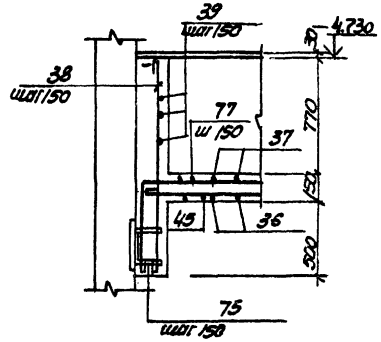

Защитный слой бетона для рабочей арматуры принят 15 мм

Привязан				ТП 902-1-73.83-КЖ			
				Канализационная насосная станция производительностью 200-1200 м³/ч, напором 12-27 м с решетками-дробилками	Стадия	Лист	Листов
					Р	22	
Нач. отд.	Шейко			РЕЖ.3 Перекрытие на отм. -4.700. Лоток Л1т2 Схема армирования	Электрохимзавод Новосибирский завод Водоканалпроект		
Н. контр.	Алексенко						
Рук. гр.	Кунцевич						
Ст. инж.	Абросимова						
Инженер	Филиппова						
Инв. №							

Копировал: Пихарева

Ведомость деталей

Поз.	Эскиз	Поз.	Эскиз
4	80 900 80	67	620 1500÷1400
5	80 700 80	68	980
6	80 800 80	46	1500÷1400
7	80 500 80		
8	80 400 80	51	110 890 2040 890 110 110 110
9	80 310 80		
10	80 410 80	50	890 2040 890
13	80 1150 80		
61	890 1170 610	52	890 2080 890
37	110 890 1160 110	53	110 890 2080 890 110 110
35	110 890 1170 610 110 110	54	2100 890
38	1380		
39	120 1100	55	2100 890 110 110
40	120 105° 80 120 90°		
42	300 250 105° 90° 250	56	450 680
		57	450 860
43	200 300 150° 90° 200 300	58	90 290
44	500 110 400 110	59	290 250 680 290
		60	430
47	500÷900 200 200		
41	320 50	62	290 430 290
		64	390
48	150 70 400 300 70	75	120 250 120
		76	620 350
36	890 1160	77	620 2200
65	390 950	63	250 250 290 290 430 90 90 90
66	110 390 950 110		

Спецификация к перекрытию РКМ3 (начало)

Формат	Зона	Поз.	Обозначение	Наименование	Кол.	Прим.
				Плита ПМ1 шт.1		
				Сборочные единицы		
		1	1.400-15.81.550-07	Изделие закладное МН555	16.8	Пог. м
		2	3.902.1.1-10. вып. 0	Изделие соединительное		
				МС 53	260	
				Детали		
Б.4		4*		10А III ГОСТ 5781-82 е=1060	8	0,6кг
Б.4		5*		ф8А III ГОСТ 5781-82, е=860	49	0,34кг
Б.4		6*		ф8А III ГОСТ 5781-82 е=960	4	0,4кг
Б.4		7*		ф8А III ГОСТ 5781-82 е=660	4	0,3кг
Б.4		8*		ф8А III ГОСТ 5781-82 е=910	6	0,3кг
Б.4		9*		ф8А III ГОСТ 5781-82 е=470	16	0,2кг
Б.4		10*		ф8А III ГОСТ 5781-82 е=570	12	0,2кг
Б.4		11		ф8А III ГОСТ 5781-82	п.м 1250	0,4кг
Б.4		12		ф6А I ГОСТ 5781-82	п.м 170	0,22кг
Б.4		13*		ф8А III ГОСТ 5781-82 е=1360	12	0,5кг
Б.4		14		ф12 III ГОСТ 5781-82 е=1400	8	1,3кг
Б.4		15		ф12А III ГОСТ 5781-82 е=1800	2	1,6кг
Б.4		16		ф12А III ГОСТ 5781-82 е=800	4	0,7кг
				Балка Бм1 шт.2		
				Сборочные единицы		
11		17	902-1-73.83-КЖН-КР1	Каркас плоский Кр1	6	
				Детали		
Б.4		18		ф6А I ГОСТ 5781-82 е=180	12	0,04кг
		23		ф16А III ГОСТ 5781-82 е=250	24	0,4кг
				Балка БМ2 шт.1		
				Сборочные единицы		
11		19	902-1-73.83-КЖН-КР2	Каркас плоский КР2	3	
				Детали		
Б.4		18		ф6А I ГОСТ 5781-82 е=180	8	0,04кг
Б.4		23		ф16А III ГОСТ 5781-82 е=250	12	0,4кг

*) Позиции 4÷10, 13, 22, 35÷44, 46÷48, 50÷68, 75÷77 см. ведомость деталей.

Формат	Зона	Поз.	Обозначение	Наименование	Кол.	Прим.
				Балка Бм3 шт.2		
				Сборочные единицы		
11		20	902-1-73.83-КЖН-КР3	Каркас плоский КР3	6	
11		21	-С1	Арматурная сетка С1	2	
				Детали		
Б.4		18		ф6А I ГОСТ 5781-82 е=180	12	0,04кг
Б.4		22*		ф10А III ГОСТ 5781-82 е=450	6	0,3кг
Б.4		23		ф16А III ГОСТ 5781-82 е=250	12	0,4кг
				Балка Бм4 шт.2		
				Сборочные единицы		
11		24	902-1-73.83-КЖН-КР4	Каркас плоский Кр4	6	
				Детали		
Б.4		18		ф6А I ГОСТ 5781-82 е=180	10	0,04кг
Б.4		23		ф16А III ГОСТ 5781-82 е=250	24	0,4кг
				Балка Бм5 шт.2		
				Сборочные единицы		
11		25	902-1-73.83-КЖН-КР5	Каркас плоский Кр5	6	
11		26	-С2	Сетка арматурная С2	4	
				Детали		
Б.4		18		ф6А I ГОСТ 5781-82 е=180	12	0,04кг
Б.4		22*		ф10А III ГОСТ 5781-82 е=450	12	0,3кг
				Балка Бм6 шт.2		
				Сборочные единицы		
11		27	902-1-73.83-КЖН-Кр6	Каркас плоский Кр6	6	
11		28	-С3	Сетка арматурная С3	4	
				Детали		
Б.4		18		ф6А I ГОСТ 5781-82 е=180	12	0,04кг
Б.4		22		ф10А III ГОСТ 5781-82 е=450	12	0,3кг

Альбом IV

Типовой проект 902-1-73.83

Инв. № подл. | Подпись и дата | Взам. инв. №

Привязан

Инв. №

Н.отд.	Шейко	
Н.контр.	Власенко	
Рук.гр.	Кунцевич	
Ст.инж.	Шмандий	
Инж.	Филиппова	

ТП902-1-73.83-КЖС

Канализационная насосная станция производительностью 200÷1200 м³/ч напором 12÷27 м с решетками-дробилками

РКМ3 Спецификация перекрытия (начало)

Стадия	Лист	Листов
Р	23	

Госстройсеер Союзводоканалниипроект Харьковский Водоканалпроект

19185-01 26

Альбом IV

Типовой проект 902-1-73.83

Спецификация к перекрытию РКМ3 (окончание)

Формат	Зона	Поз	Обозначение	Наименование	Кол.	Прим.
				Балка Бм 7 шт.1		
				Сборочные единицы		
А4		30	902-1-73.83-КЖИ-КР7	Каркас плоский КР7	3	
А4		28	-С3	Арматурная сетка С3	1	
				Детали		
Б4		22		Ф10АIII ГОСТ5781-82 ℓ=450	3	0,2кг
Б4		29		Ф6АI ГОСТ5781-82 ℓ=130	6	0,1кг
				Балка Бм 8, шт.1		
				Сборочные единицы		
А4		31	-КР11	Каркас плоский Кр11	3	
				Детали		
Б4		29		Ф6АI ГОСТ 5781-82 ℓ=130	12	0,03кг
				Колонна Км1 шт.4		
				Сборочные единицы		
А4		33	-КР8	Каркас плоский КР8	8	
				Детали		
Б4		32		Ф8АI ГОСТ 5781-82 ℓ=230	130	0,1кг
				Колонна КМ.2 шт.2		
				Сборочные единицы		
А4		34	-КР9	Каркас плоский КР9	4	
				Детали		
А4		32		Ф8АI ГОСТ 5781-82 ℓ=230	52	0,1кг
				Лоток ЛТм шт.1		
				Сборочные единицы		
А4		3	902-1-73.83-КЖИ-МН1	Изделие закладное Мн4	2	
		74	1.400-15 в. 1 540-09	" Мн548	п. м 9,2	
А4		72	902-1-73.83-КЖИ-МН2	" Мн25	4	
А4		49	902-1-73.83-КЖИ-Кр10	Каркас плоский КР10	4	
		69	1.400-15 в. 1 110.04	Изделие закладное МН102-3	4	
Б4		70		Уголок Б 50х5 ГОСТ 8509-72* / Вст3кп2-1-ТУ14-1-3023-80	п. м 6,2	
Б4		71		Швеллер 14 ГОСТ 8240-76 / Вст3кп2-1-ТУ14-1-3023-80	п. м 2,8	
				Детали		
Б4		61*		Ф8АI ГОСТ 5781-82 ℓ=2710	8	1,6кг
Б4		39*		Ф8АI ГОСТ 5781-82 ℓ=320	8	1,0кг
Б4		36*		Ф8АI ГОСТ 5781-82 ℓ=2150	8	1,4кг
Б4		37*		Ф8АI То же ℓ=2370	8	1,1кг
Б4		38*		Ф8АI " ℓ=1410	35	0,6кг
Б4		39*		Ф8АI " ℓ=1320	22	1,1кг
Б4		40*		Ф8АI " ℓ=420	12	0,6кг
Б4		41*		Ф8АI " ℓ=490	12	0,2кг
Б4		42*		Ф8АI " ℓ=920	12	0,4кг
Б4		43*		Ф8АI " ℓ=1120	6	0,4кг
Б4		44*		Ф8АI " ℓ=1150	12	1,3кг
Б4		45		Ф8АI "	п. м 224	0,4кг
Б4		46*		Ф8АI " ℓср=1550	16	1,0кг
Б4		47*		Ф8АI " ℓср=1220	9	0,5кг
Б4		48*		Ф8АI " ℓ=1050	18	0,4кг
Б4		50*		Ф12АIII " ℓ=3820	24	3,7кг
Б4		67*		Ф8АI " ℓ=2170	16	0,9кг
Б4		68*		Ф8АI " ℓ=1080	9	0,4кг
Б4		75*		Ф10АIII " ℓ=490	28	0,3кг
Б4		76*		Ф8АI " ℓ=1070	16	0,4кг
Б4		77*		Ф8АI ГОСТ5781-82 ℓ=2920	12	1,2кг
Б4		51*		Ф12АIII ГОСТ5781-82 ℓ=4260	26	3,5кг
Б4		52*		Ф12АIII То же ℓ=3860	12	3,8кг
Б4		53*		Ф12АIII " ℓ=4300	12	3,5кг
Б4		54*		Ф12АIII " ℓ=2990	12	3,0кг
Б4		55*		Ф12АIII " ℓ=3210	12	2,3кг
Б4		56*		Ф12АIII " ℓ=2590	2	2,0кг
Б4		57*		Ф12АIII " ℓ=3150	2	2,7кг
Б4		58*		Ф6АI " ℓ=860	48	0,2кг
Б4		59*		Ф12АIII " ℓ=2700	2	0,8кг
Б4		60		Ф12АIII " ℓ=2860	2	1,4кг
Б4		62*		Ф8АIII " ℓ=1110	6	0,4кг
Б4		63*		Ф8АIII " ℓ=1820	6	0,8кг
Б4		64*		Ф8АI " ℓ=510	15	0,2кг
Б4		65*		Ф8АI " ℓ=1440	15	0,6кг
Б4		66*		Ф8АI " ℓ=1670	15	0,7кг
				Материалы на РКм3		
				Бетон м 200	10,4	м³

*) поз. 21, 33-36, 39-44, 46-51, 53-58, 61-66 см. ведомость деталей на листе 23.

Ведомость расхода стали на элемент кг

Марка элемента	Изделия арматурные											Изделия закладные								Общий расход
	Арматура класса										Всего	Арматура класса			Прокат марки				Всего	
	АI				АIII							АIII			Вст3кп2-1					
	ГОСТ 5781-82				ГОСТ 5781-82							ГОСТ 5781-82			ГОСТ 8509-78	ГОСТ 19903-74				
	Ф6	Ф8		Итого	Ф8	Ф10	Ф12	Ф16	Ф25	Итого		Ф6	Ф10	Итого	L50х5	δ=6	δ=4	Итого		
РКМ3	16,4	275,1		387,0	83,34	23,4	409,4	429,4	23,0	968,5	1355,5	20,5	2,1	22,6	109,2	16,7	71,1	166,9	219,5	1645

Инв. № подл. | Подпись и дата | Взам. инв. №

Привязан

Инв. №

Нач.отд.	Шейко	
Н.контр.	Власенко	
Рук.гр.	Кунцевич	
Ст.инж.	Шмандий	
Инж.	Филиппова	

ТП 902-1-73.83-КЖ

Канализационная насосная станция производительностью 200÷1200м³/ч и напором 12÷27м с решетками-дробилками КРД-40м

РКМ3 Спецификация перекрытия (окончание)

Стадия	Лист	Листов
Р	24	

Госстрой СССР Союзводоканалпроект Харьковский Водоканалпроект

19185-01 27

Типовой проект 902-1-73.83 Альбом IV

Ведомость рабочих чертежей основного комплекта.

Лист	Наименование	Примечание
1	Общие данные (начало)	
2	Общие данные (окончание)	
3	Схема расположение лестниц и лестничных площадок. Разрез 1-1; 2-2.	
4	Схемы узлов лестниц. Узел I.	
5	Узлы II÷V.	

Ведомость ссылочных и прилагаемых документов.

Обозначение	Наименование	Примечание
	Ссылочные	
1.459-2 вып. 1,2	Стальные лестницы, переходные площадки, ограждения	

Техническая спецификация металла (начало).

Вид профиля и ГОСТ ТУ	Марка металла и ГОСТ	Обозначение и размер профиля мм.	№ п.п	Код: Марка металла	Код: Вид профиля	Код: Размер профиля	Количество шт.	Длина мм.	Масса металла по элементам конструкции, т: лестницы	площадки	ограждений		Общая масса вт	Масса потребности в металле по кварталам: I	II	III	IV	Заполняется вц
									Код элемента конструк.									
Швеллеры ГОСТ 8240-72*	ВСТ 3КП2-1 ТУ14-1-3023-80	Швеллер 14 ГОСТ 8240-72* / ВСТ3КП2-1ТУ14-1-3023-80	1	11240	26166					0,27			0,27					
		Швеллер 12 ГОСТ 8240-72* / ВСТ3КП2-1ТУ14-1-3023-80	2	11240	26158					0,08			0,08					
			3															
	Итого:		4							0,35			0,35					
Всего профиля			5							0,35			0,35					
Сталь прокатная угловая равнополочная ГОСТ 8509-72*	ВСТ 3 КП 2-1 ТУ14-1-3023-80	Уголок Б-100×100×8 ГОСТ 8509-72* / ВСТ3КП2-1ТУ14-1-3023-80	6	11240	21113					0,14			0,14					
			7															
	Итого:		8							0,14			0,14					
Всего профиля			9							0,14			0,14					
Сталь листовая рифленная ГОСТ 8568-77	ВСТ3 КП2 ГОСТ 380-71*	Лист ромб-0-ПН-40×1000×1000 СТ3 КП2 ГОСТ 8568-77	10	11240	71315					0,26			0,26					
			11															
	Итого		12							0,26			0,26					
Всего профиля			13							0,26			0,26					
			14															

Типовой проект разработан в соответствии с действующими нормами и правилами.

Гл. инженер проекта /Лялюк/.

Инв. № подл. | Подпись и дата | Взам. инв. №

Привязан

№

Нач.отд.	Шейко	
Н.конт.	Власенко	
Рук.гр.	Кунцевич	
Ст.инж.	Шмандий	
Инж.	Фоменко	

ТП 902-1-73.83-КМ

Канализационная насосная станция производительностью 200÷1200 м³/ч напором 12÷27м с решетками-дробилками

Общие данные (начало)

Стадия	Лист	Листов
Р	1	5

Госстрой СССР Союзводоканалпроект Харьковский Водоканалпроект

19185-01 28

Техническая спецификация металла (окончание).

Вид профиля и ГОСТ, ТУ	Марка металла и ГОСТ	Обозначение и размер профиля мм.	№ п.п.	Код: Марка металла	Код: Вид профиля	Код: Размер профиля	Количество шт.	Длина мм.	Масса металла по элементам конструкций, т: лестницы	площадки	ограждения	Общая масса в т	Масса потребности в металле по кварталам: I	II	III	IV	Заполняется в ц
				Код элемента конструкции					10	11	12	13	14	15	16	17	18	19
1	2	3	4	5	6	7	8	9										
Сталь листовая горячекатанная ГОСТ 19903-74	ВСт3кп2-1 ТУ14-1-3023-80	Лист 6 ГОСТ 19903-74 / Вст3кп2-1 ТУ14-1-3023-80	15															
		Лист 40 ГОСТ 19903-74 / Вст3кп2-1 ТУ14-1-3023-80	16															
			17	11240	71110					0,06			0,06					
			18	11240	71110					0,04			0,04					
	Итого:		19							0,10			0,10					
Всего профиля			20							0,10			0,10					
			21															
Болты	ВСт3кп2 ГОСТ 380-71*	Болт М12х58 ГОСТ 7798-70*	22	11240						0,03			0,03					
Всего профиля			23							0,03			0,03					
			24															
Итого масса металла			25							0,88			0,88					
Лестницы и ограждения	ВСт3кп2 ГОСТ 380-71*		26	11240					0,56		0,21		0,77					
Всего масса металла			27						0,56	0,88	0,21		1,65					
В том числе по маркам	ВСт3кп2-1		28	11240					—	0,59	—		0,59					
	ВСт3кп2		29	11240					0,56	0,29	0,21		1,06					

Ведомость металлоконструкций по видам профилей.

Наименование конструкции по номенклатуре прейскуранта № 01-09	Позиции по проекту № 01-09	N п.п.	Код конструкций	Масса конструкций вт по видам профилей стали: Всего стали повышенной прочности	Балки и швеллеры	Крупносортная сталь	Среднесортная сталь	Мелкосортная сталь	Толстолистовая сталь	Гнутые и гнутосварные	Трубы	Прочие	Всего	Количество шт.	Серия типовых конструкций
Лестницы		1	526242			0,18				0,38			0,56		1.459-2 Вып.1
Площадки		2	526243		0,35	0,14			0,36			0,03	0,88		
Ограждения		3	526244					0,1		0,11			0,21		1.459-2 Вып.2
Итого					0,35	0,32		0,1	0,36	0,49		0,03	1,65		
Контрольная сумма															

Общие указания.

1. Разработку чертежей металлоконструкции производить согласно СН и П II-23-81 „Стальные конструкции. Нормы проектирования".
2. Соединение стальных элементов предусматривать ручной электродуговой сваркой.
3. Все сварные швы выполняются электродами типа Э42 и Э42А по ГОСТ 9467-75.
4. Предусмотреть антикоррозионную защиту металлоконструкции: произвести очистку поверхности стальных конструкций по требованиям ГОСТ а 9.402-80 четвертой степени и окраску лакокрасочными материалами группы I согласно СН и П II-28-73* изд. 1980. „Защита строительных конструкций от коррозии. Нормы проектирования".

Привязан:

Инв. №

Нач.отд.	Шейко	
Н.контр.	Власенко	
Рук. гр.	Жунцевич	
Ст. инж.	Шмандий	
Инж.	Хвременко	

ТП 902-1-73.83-КМ

Канализационная насосная станция производительностью 200-1200 м³/ч напором 12-27 м с решетками-дробилками

Стадия	Лист	Листов
Р	2	

Общие данные (окончание)

Госстрой СССР Союзводоканалпроект Харьковский Водоканалпроект

Инв. № подл. | Подпись и дата | Взам. инв. №

Альбом IV

Типовой проект 902-1-73.83

Схема расположения лестниц и лестничных площадок

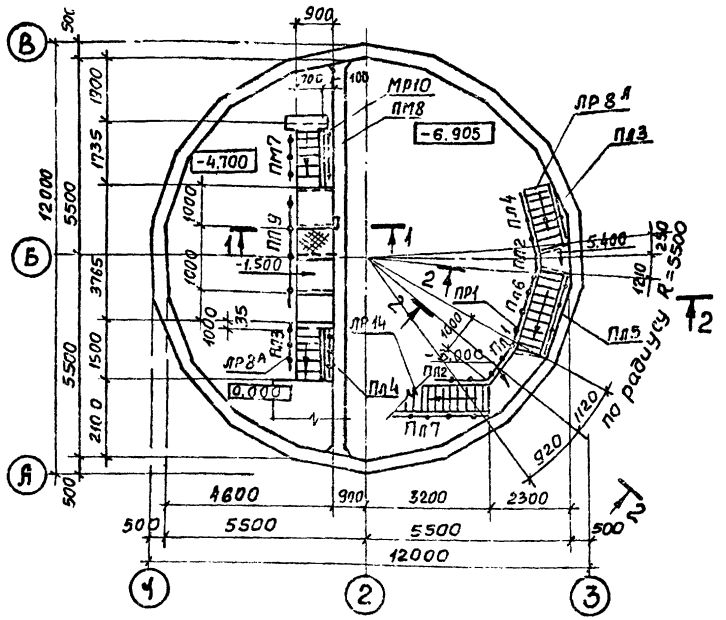

Схема расположения металлических щитов в помещении решеток

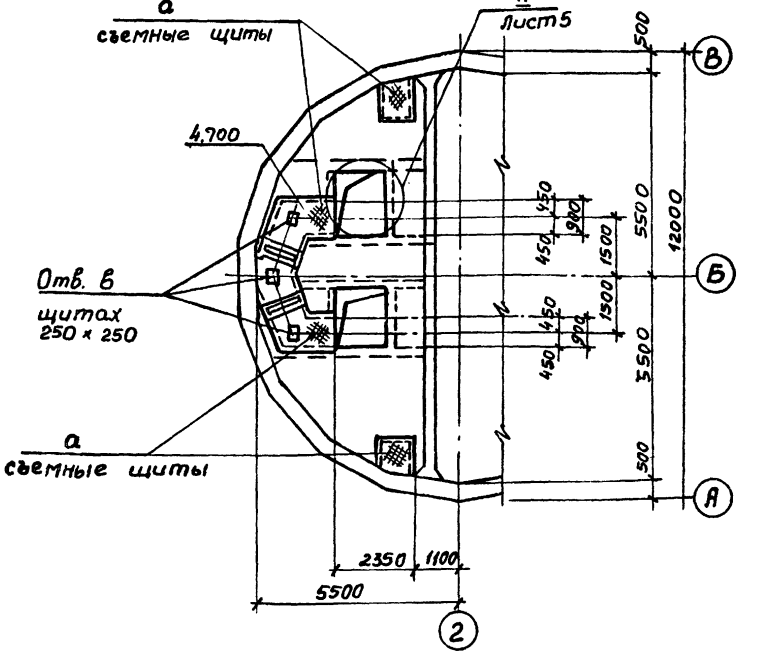

Схема расположения балок площадок на отм.-5.400; -3.000 на отм.-1.500

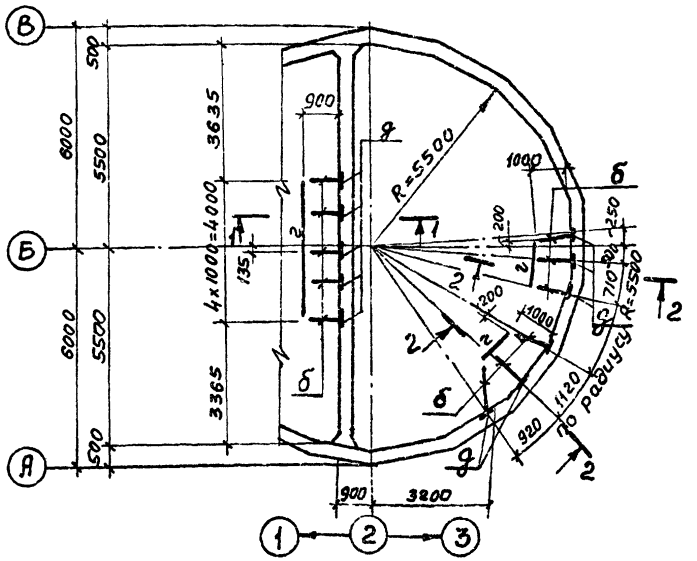

1-1 ; 2-2

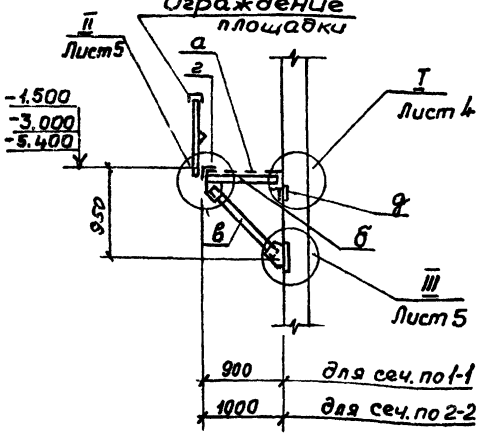

Привязан			
Инв. №			
Начотд	Шейко		
Н.контр	Власенко		
Рук. гр.	Кунцевич		
Ст.инж.	Шмандий		
Инж	Фоменко		

ТП 902-1-73.83-КМ

Канализационная насосная станция производительностью 200-1200 м³/ч напором 12÷27м с решетками-дробилками	Стадия	Лист	Листов
	Р	3	
Схема расположения лестниц и лестничных площадок. Разрез 1-1; 2-2	Госстрой СССР Союзводоканалпроект Харьковский Водоканалпроект		

19185-01 30

Типовой проект 902-1-73.83 Альбом IV

Схема узлов лестницы с отм.-1.500 на отм. 0.00

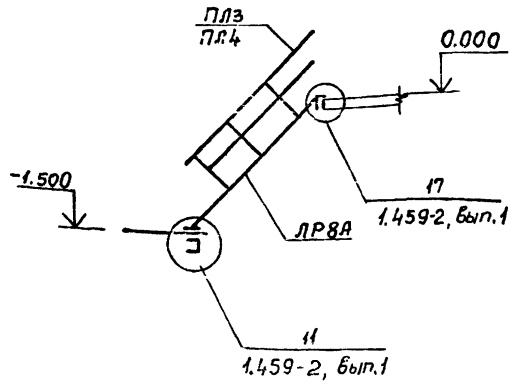

Схема узлов лестницы с отм. -6.905 на отм.-5.400

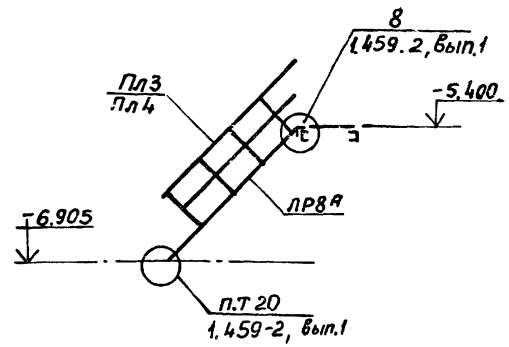

Схема узлов лестницы с отм.-4.700 на отм.-1.500

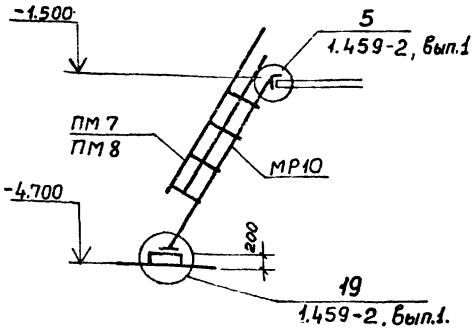

1-1

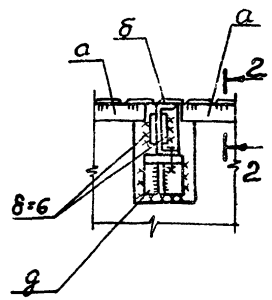

2-2

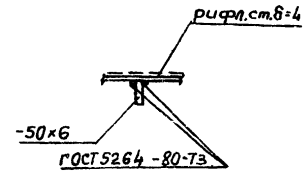

Схема узлов лестницы с отм. -5.400 на отм.-3.000

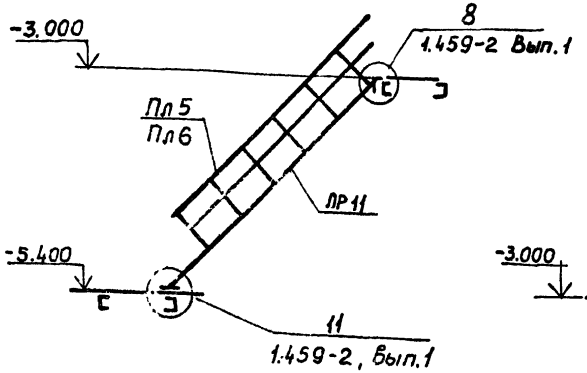

Схема узлов лестницы с отм.-3.000 на отм. 0.000

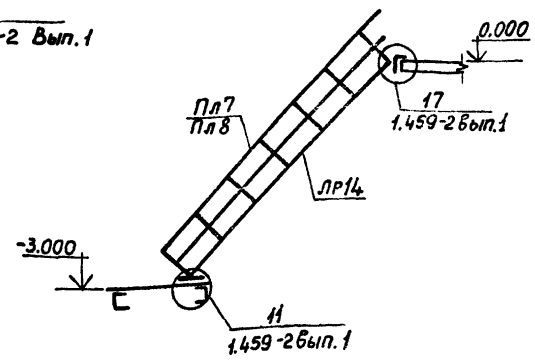

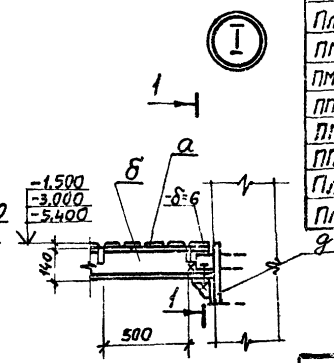

Ведомость элементов

Марка	Сечение: Эскиз	Поз.	Состав	Опорные усилия: M тс м	N тс	Q тс	Группа констр.	Марка металла и ГОСТ	Примечание
а	шаг 500	1	Риф.ст. δ=4	Конструктивно			Группа 4	Сталь ВСТ3 КП 2-1, ТУ14-1-3023-80	
		2	-50×6						
б	шт-2	1	[14	Конструктивно					
		2	-δ=6	То же					
		3	-δ=10						
		4	М12						
в		1	[14	Конструктивно					
		2	-δ=10						
		3	М12						
г		1	L100×8	Конструктивно					
д		1	L100×8	Конструктивно					
		2	-δ=6						
		3	М12						
е			[12	Конструктивно					
ЛР11	1.459-2		Вып.1 л.16						
ЛР14	1.459-2		Вып.1 л.17						
ЛР8А	1.459-2		Вып.1 л.15						Укоротить на 300мм по высоте за счет средней части
МР10	1.459-2		Вып.1 л.24						
Пл3	1.459-2		Вып.2 л.43						
Пл4	1.459-2		Вып.2 л.43						
Пл5	1.459-2		Вып.2 л.44						
Пл6	1.459-2		Вып.2 л.44						
ПМ7	1.459-2		Вып.2 л.57						
ПМ8	1.459-2		Вып.2 л.57						
ПП1	1.459-2		Вып.2 л.75						
ПП2	1.459-2		Вып.2 л.75						
ПП9	1.459-2		Вып.2 л.79						
Пл7	1.459-2		Вып.2 л.45						
Пл8	1.459-2		Вып.2 л.45						

Нач.отд.	Шейко		
Н.контр.	Власенко		
Рук.гр.	Кунцевич		
Ст.инж.	Шмандий		
Инж.	Фоменко		

Привязан

Инв. №

ТП 902-1-73.83-КМ

Канализационная насосная станция производительностью 200 ÷ 1200 м³/ч напором 12÷27м с решетками-дробилками.

Стадия	Лист	Листов
Р	4	

Схемы узлов лестниц. Узел I

Госстрой СССР Союзводоканалниипроект Харьковский Водоканалпроект

Инв.№ подл. | Подпись и дата | Взам.инв.№

19185-01 31

Типовой проект 902-1-17383 Альбом IV

II

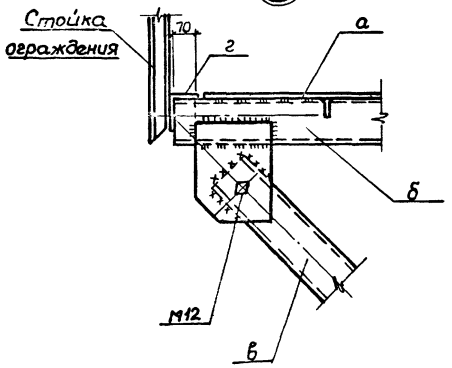

III

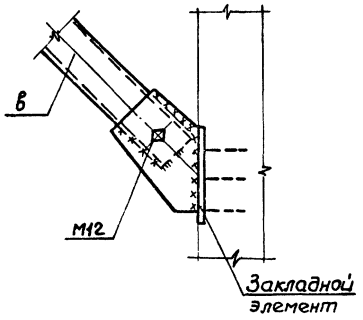

2-2

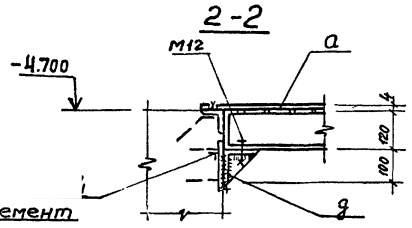

IV

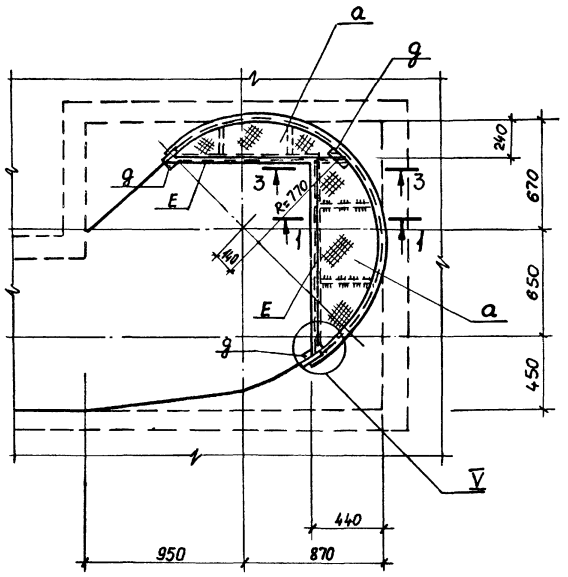

1-1

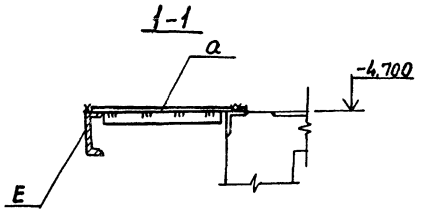

3-3

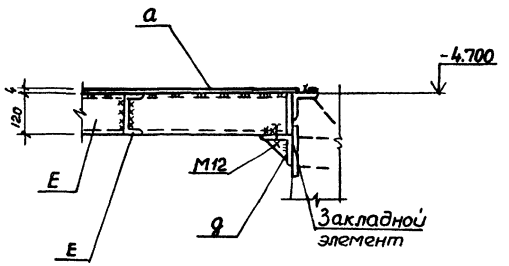

V

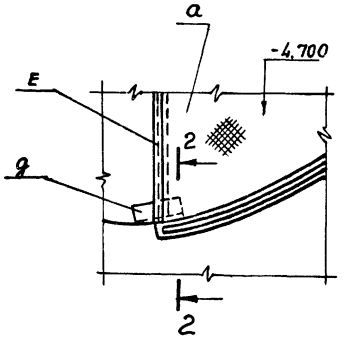

Узел IV; V-только для решетки-дробилки РД-600

Привязан				ТП 902-17383-КМ			
				Канализационная насосная станция производительностью 200÷1200 м³/ч напором 12-27 м с решетками-дробилками	Стадия	Лист	Листов
					Р	5	
Инв. №	Нач.отд.	Шейко		Узлы II-V	Госстрой СССР Союзводоканалниипроект Харьковский Водоканалпроект		
	Н.контр.	Власенко					
	Рук.гр.	Кунцевич					
	Ст.инж.	Шмандий					
	Инж.	Фоменко					

Инв.№ подл. | Подпись и дата | Взам.инв.№

gost.e-ecolog.ru