# ТИПОВОЙ ПРОЕКТ
# 902-1-72.83

# КАНАЛИЗАЦИОННАЯ НАСОСНАЯ СТАНЦИЯ ПРОИЗВОДИТЕЛЬНОСТЬЮ 200-1200 м³/ч НАПОРОМ 12-27 м С РЕШЕТКАМИ-ДРОБИЛКАМИ ПРИ ГЛУБИНЕ ЗАЛОЖЕНИЯ ПОДВОДЯЩЕГО КОЛЛЕКТОРА 5,5 м

(монолитный вариант)

## АЛЬБОМ VI

## Подземная часть. Изделия.

19184-02
ЦЕНА 0-57

| | | | | |
|---|---|---|---|---|
| | | | | Привязан: |
| | | | | |
| | | | | |
| | | | | |
| Инв.№ | | | | |

gost.e-ecolog.ru

ЦЕНТРАЛЬНЫЙ ИНСТИТУТ ТИПОВОГО ПРОЕКТИРОВАНИЯ
ГОССТРОЯ СССР

Москва, А-445, Соколиная ул., 22

Сдано в печать 1983 г.
Заказ № 74782 Тираж 600 экз.

# ТИПОВОЙ ПРОЕКТ
# 902-1-72.83

# КАНАЛИЗАЦИОННАЯ НАСОСНАЯ СТАНЦИЯ ПРОИЗВОДИТЕЛЬНОСТЬЮ 200-1200 м³/ч НАПОРОМ 12-27 м С РЕШЕТКАМИ-ДРОБИЛКАМИ ПРИ ГЛУБИНЕ ЗАЛОЖЕНИЯ ПОДВОДЯЩЕГО КОЛЛЕКТОРА 5,5 м (монолитный вариант)

## СОСТАВ ПРОЕКТА:

| | |
|---|---|
| Альбом I | Пояснительная записка (из т п 902-1-70.83) |
| Альбом II | Технологические решения. Внутренний водопровод и канализация. Отопление и вентиляция (из т п 902-1-70.83) |
| Альбом III | Архитектурно-строительные решения. Надземная часть. Общие чертежи, узлы и детали (из т п 902-1-70.83) |
| Альбом IV | Строительные решения. Подземная часть. Монолитный вариант (открытый способ в сухих грунтах). |
| Альбом V | Надземная часть. Изделия (из т п 902-1-70.83) |
| Альбом VI | Подземная часть. Изделия. |
| Альбом VII | Электрооборудование, автоматизация и технологический контроль (из т п 902-1-70.83) |
| Альбом VIII | Спецификация оборудования (из т п 902-1-70.83) |
| Альбом IX | Сборник спецификаций оборудования (из т п 902-1-70.83) |
| Альбом X | Ведомости потребности в материалах. |
| Альбом XI | Сметы. Общая часть (из т п 902-1-70.83) |
| Альбом XII | Сметы. Подземная часть. Монолитный вариант (открытый способ в сухих грунтах). |

## Альбом VI


Разработан проектным институтом
„Харьковский Водоканалпроект"

Главный инженер института Г.А. Бондаренко

Главный инженер проекта В.С. Лялюк

Утвержден протоколом Технического совета института „Союзводоканалпроект" от 27.06 1983 г. № 32 и введен в действие В/О „Союзводоканалниипроект" приказ № 259 от 28.10 1983 г.


Привязан:

Инв. №

| Формат | Обозначение | Наименование | Стр. | Прим. |
|---|---|---|---|---|
| А3 | 902-1-72.83-КЖИ-ДО | Содержание листа выпуска | 2 | |
| А4 | -ТТ2 | Технические требования к изготовлению арматурных и закладных изделий | 3 | |
| А4 | -С1 | Арматурная сетка С1 | 3 | |
| А4 | -С2 | То же С2 | 4 | |
| А4 | -С3 | " С3 | 4 | |
| А4 | -КР1 | Каркас плоский КР1 | 5 | |
| А4 | -КР2 | То же КР2 | 5 | |
| А4 | -КР3 | " КР3 | 6 | |
| А4 | -КР4 | " КР4 | 6 | |
| А4 | -КР5 | " КР5 | 7 | |
| А4 | -КР6 | " КР6 | 7 | |
| А4 | -КР7 | " КР7 | 8 | |
| А4 | -КР8 | " КР8 | 8 | |
| А4 | -КР9 | " КР9 | 9 | |
| А4 | -КР10 | " КР10 | 9 | |
| А4 | -КР12 | " КР12 | 10 | |
| А4 | -КР11 | " КР11 | 10 | |
| А4 | -КР13; КР14 | " КР13; КР14 | 11 | |
| А4 | -КР13; КР14-СБ | " КР13; КР14 (СБ-рочный чертеж) | 11 | |
| А4 | 902-1-72.83-КЖИ-МН1 | Изделие закладное Мн1 | 12 | |
| А4 | -МН2 | То же Мн2 | 12 | |
| А4 | -МН3 | " Мн3 | 13 | |
| А4 | -МС1 | Изделие соединительное Мс1 | 13 | |


Привязан:

Инв. №

| | | |
|---|---|---|
| Нач.отд | Шейко | |
| Н.контр. | Власенко | |
| Рук.груп. | Кунцевич | |
| Ст.инж. | Шмандий | |
| Ст.техн. | Чурилова | |

**ТП 902-1-72.83 -КЖИ-ДО**

**Содержание листов выпуска**

| Стадия | Лист | Листов |
|---|---|---|
| Р | | 1 |

Госстрой СССР
Союзводоканалпроект
Харьковский
Водоканалпроект

## Технические требования к изготовлению арматурных и закладных изделий.

1. Плоские арматурные изделия следует изготовлять при помощи контактной точечной сварки. Сварку сеток и каркасов производить во всех точках пересечения стержней.
2. Размеры сеток и каркасов даны по осям и торцам стержней.
3. Сварку производить в соответствии с ГОСТ 19292-73 „Соединения сварных элементов закладных деталей сборных железобетонных конструкций" и СН 393-78.
4. Сварку тавровых соединений круглых стержней с листовым прокатом закладных изделий выполнять под слоем флюса.
5. Материал прокатной стали закладных изделий принять марки ВСт3 КП2-1 для сварных конструкций по ТУ 14-1-3023-80 и ВСТ3КП2 по ГОСТ 535-79.

Толщину сварных швов принять по наименьшей толщине свариваемых элементов.

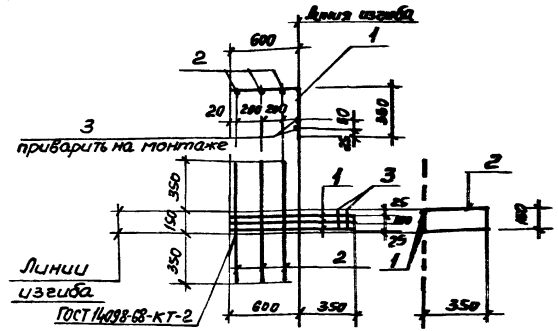


| Формат | Зона | Поз. | Обозначение | Наименование | Кол. | Прим. |
|---|---|---|---|---|---|---|
| | | | | Документация | | |
| А4 | | | 902-1-72.83 КЖИ-ТТ2 | Технические требования | | |
| | | | | | | |
| | | | | Детали | | |
| Б.Ч. | | 1 | | Ф12А III ГОСТ 5781-82, ℓ=950 | 3 | 0,9кг |
| Б.Ч. | | 2 | | Ф6А I ГОСТ 5781-82, ℓ=850 | 3 | 0,2кг |
| Б.Ч. | | 3 | | Ф6А I ГОСТ 5781-82, ℓ=150 | 2 | 0,1кг |

Привязан

Инв. №

| | | | |
|---|---|---|---|
| Нач. отд. | Шейко | | |
| Н. контр. | Власенко | | |
| Рук. гр. | Кунцевич | | |
| Ст. инж. | Шмандий | | |
| Ст. техн. | Каменский | | |

ТП 902-1-72.83 -КЖИ-ТТ2

Технические требования к изготовлению арматурных и закладных изделий.

| Стадия | Лист | Листов |
|---|---|---|
| Р | | 1 |

Госстрой СССР Союзводоканалпроект Харьковский Водоканалпроект

Взам. инв. №

Подпись и дата

Инв. № подл.

Привязан:

Инв. №

| | | | |
|---|---|---|---|
| Н. отдела | Шейко | | |
| Н. контр. | Власенко | | |
| Рук. гр. | Кунцевич | | |
| Ст. инж. | Шмандий | | |
| Инж. | Литвиненко | | |

ТП 902-1-72.83 -КЖИ-С1

Арматурная сетка С1

| Стадия | Масса | Масштаб |
|---|---|---|
| Р | 3,5 кг | б/м |

Лист | Листов 1

Госстрой СССР Союзводоканалпроект Харьковский Водоканалпроект

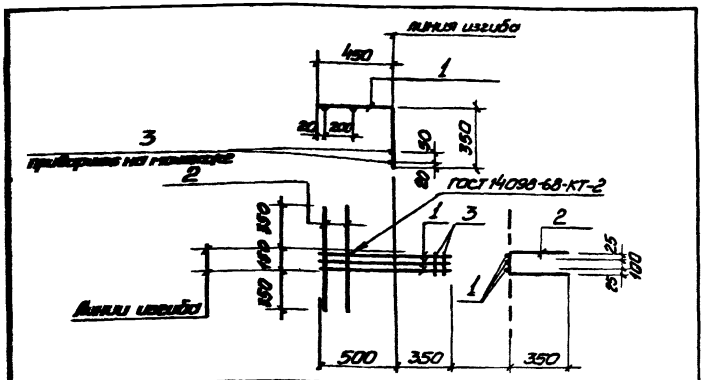


| Формат | Зона | Поз. | Обозначение | Наименование | Кол. | Прим. |
|---|---|---|---|---|---|---|
| | | | | Документация | | |
| А4 | | | 902-1-72.83 -КЖИ-ТТ2 | Технические требования | | |
| | | | | Детали | | |
| Б.ч. | | 1 | | ф12AIII ГОСТ 5781-82, ℓ=800 | 3 | 0,8кг |
| Б.ч. | | 2 | | ф6AI ГОСТ 5781-82, ℓ=850 | 2 | 0,2кг |
| Б.ч. | | 3 | | ф6AI ГОСТ 5781-82, ℓ=150 | 2 | 0,1кг |

Привязан:

Инв.№

| | | |
|---|---|---|
| Нач.отд. | Шейко | |
| Н.контр. | Власенко | |
| Рук.гр. | Кунцевич | |
| Ст.инж. | Шманский | |
| Инж. | Литвиненко | |

ТП 902-1-72.83 -КЖИ-С2

Арматурная сетка С2

| Стадия | Масса | Масштаб |
|---|---|---|
| Р | 3,0 кг | б/м |
| Лист | Листов 1 | |

Госстрой СССР Союзводоканалпроект Харьковский Водоканалпроект

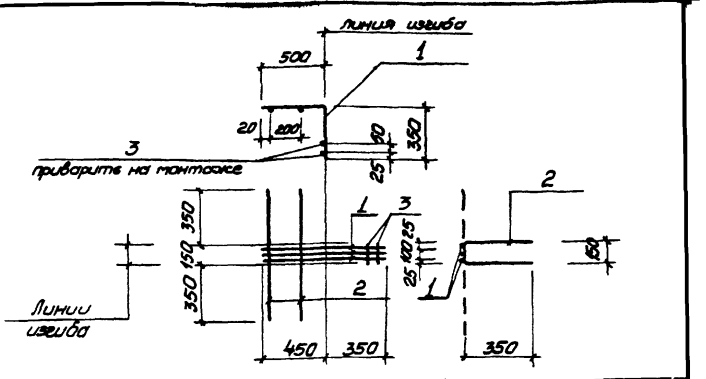


| Формат | Зона | Поз. | Обозначение | Наименование | Кол. | Прим. |
|---|---|---|---|---|---|---|
| | | | | Документация | | |
| А4 | | | 902-1-72.83 -КЖИ-ТТ2 | Технические требования | | |
| | | | | Детали | | |
| Б.ч. | | 1 | | ф12AIII ГОСТ 5781-82, ℓ=850 | 3 | 0,8кг |
| Б.ч. | | 2 | | ф6AI ГОСТ 5781-82, ℓ=850 | 2 | 0,2кг |
| Б.ч. | | 3 | | ф6AI ГОСТ 5781-82, ℓ=150 | 2 | 0,1кг |

Привязан:

Инв.№

| | | |
|---|---|---|
| Нач.отд. | Шейко | |
| Н.контр. | Власенко | |
| Рук.гр. | Кунцевич | |
| Ст.инж. | Шманский | |
| Инж. | Литвиненко | |

ТП 902-1-72.83 -КЖИ-С3

Арматурная сетка С3

| Стадия | Масса | Масштаб |
|---|---|---|
| Р | 3,0 кг | б/м |
| Лист | Листов 1 | |

Госстрой СССР Союзводоканалпроект Харьковский Водоканалпроект

Инв.№ подл. | Подпись и дата | Взам.инв.№

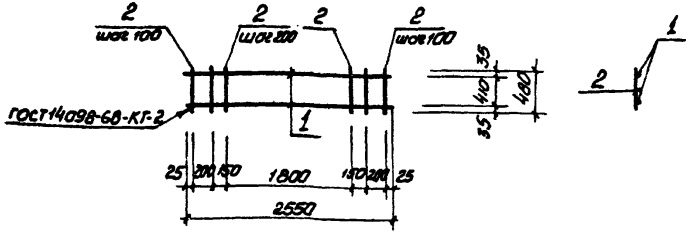


| Формат | Зона | Поз. | Обозначение | Наименование | Кол. | Прим. |
|---|---|---|---|---|---|---|
| | | | | Документация | | |
| А4 | | | 902-1-72.83 -КЖН-ТТ2 | Технические требования | | |
| | | | | Детали | | |
| Б.Ч. | | 1 | | ф16AIII ГОСТ 5781-82 ℓ=2550 | 2 | 4,0 кг |
| Б.Ч. | | 2 | | ф6AI ГОСТ 5781-82 ℓ=480 | 16 | 0,1 кг |

Привязан:

Инв. №

| | | | |
|---|---|---|---|
| Нач.отд | Шейко | | |
| Н.контр. | Власенко | | |
| Рук.гр. | Кунцевич | | |
| Ст.инж. | Шпандий | | |
| Инж. | Литвиненко | | |

ТП902-1-72.83 -КЖН-КР1

Каркас плоский КР1

| Стадия | Масса | Масштаб |
|---|---|---|
| Р | 9,6 кг | 1:50 |
| Лист | Листов 1 | |

Госстрой СССР Союзводоканалмонтажспецстрой Харьковский Водоканалпроект

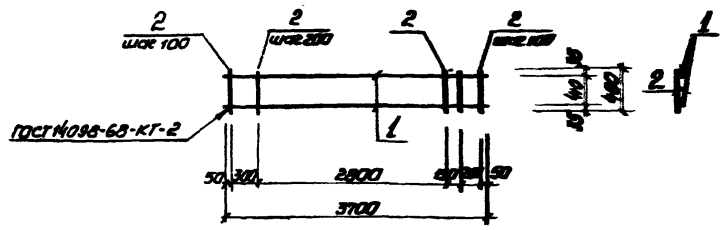


| Формат | Зона | Поз. | Обозначение | Наименование | Кол. | Прим. |
|---|---|---|---|---|---|---|
| | | | | Документация | | |
| А4 | | | 902-1-72.83 -КЖН-ТТ2 | Технические требования | | |
| | | | | Детали | | |
| Б.Ч. | | 1 | | ф16AIII ГОСТ 5781-82 ℓ=3100 | 2 | 5,8 кг |
| Б.Ч. | | 2 | | ф6AI ГОСТ 5781-82 ℓ=480 | 22 | 0,1 кг |

Привязан:

Инв. №

Инв. № подл. | Подпись и дата | Взам. инв. №

| | | | |
|---|---|---|---|
| Нач.отд | Шейко | | |
| Н.контр. | Власенко | | |
| Рук.гр. | Кунцевич | | |
| Ст.инж. | Шпандий | | |
| Инж. | Литвиненко | | |

ТП902-1-72.83 -КЖН-КР2

Каркас плоский КР2

| Стадия | Масса | Масштаб |
|---|---|---|
| Р | 13,0 кг | 1:50 |
| Лист | Листов 1 | |

Госстрой СССР Союзводоканалмонтажспецстрой Харьковский Водоканалпроект

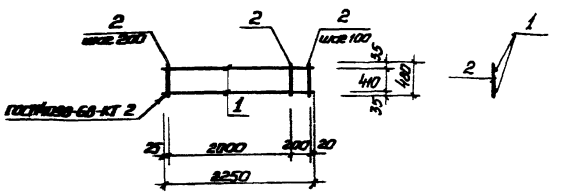


| Формат | Зона | Поз. | Обозначение | Наименование | Кол. | Прим. |
|---|---|---|---|---|---|---|
| | | | | Документация | | |
| А4 | | | 902-1-7283-КЖСИ-ТТ2 | Технические требования | | |
| | | | | Детали | | |
| Б4 | | 1 | | ф16АIII ГОСТ 5781-82 ℓ=2250 | 2 | 3,5 кг. |
| Б4 | | 2 | | ф6АI ГОСТ 5781-82 ℓ=480 | 13 | 0,1 кг. |

Привязан:

Инв. №

| | | |
|---|---|---|
| Нач. отд. | Шейко | |
| Н. контр. | Власенко | |
| Рук. гр. | Кунцевич | |
| Ст. инж. | Шмандий | |
| Инж. | Литвиненко | |

ТП 902-1-72.83 -КЖСИ-КР3

Каркас плоский КР3

| Стадия | Масса | Масштаб |
|---|---|---|
| Р | 8,3 кг | 1:50 |
| Лист | Листов 1 | |

Госстрой СССР Союзводоканалпроект Харьковский Водоканалпроект

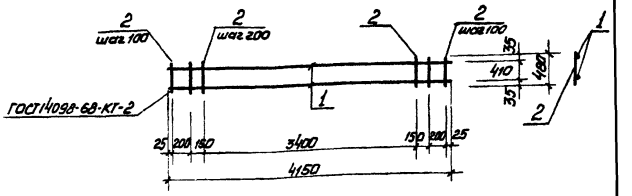


| Формат | Зона | Поз. | Обозначение | Наименование | Кол. | Прим. |
|---|---|---|---|---|---|---|
| | | | | Документация | | |
| А4 | | | 902-1-7283-КЖСИ-ТТ2 | Технические требования | | |
| | | | | Детали | | |
| Б4 | | 1 | | ф16АIII ГОСТ 5781-82 ℓ=4150 | 2 | 6,5 кг. |
| Б4 | | 2 | | ф6АI ГОСТ 5781-82 ℓ=480 | 24 | 0,1 кг. |

Привязан:

Инв. №

Взам. инв. №

Подпись и дата

Инв. № подл.

| | | |
|---|---|---|
| Нач. отд. | Шейко | |
| Н. контр. | Власенко | |
| Рук. гр. | Кунцевич | |
| Ст. инж. | Шмандий | |
| Инж. | Литвиненко | |

ТП 902-1-72.83 -КЖСИ-КР4

Каркас плоский КР4

| Стадия | Масса | Масштаб |
|---|---|---|
| Р | 8,9 кг | 1:50 |
| Лист | Листов 1 | |

Госстрой СССР Союзводоканалпроект Харьковский Водоканалпроект

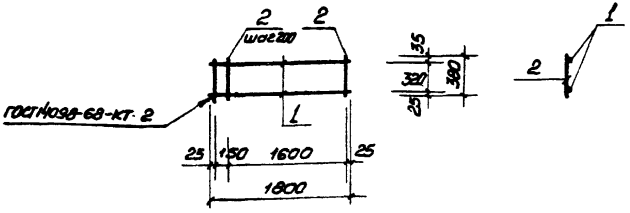


| Формат | Зона | Поз. | Обозначение | Наименование | Кол. | Примеч. |
|---|---|---|---|---|---|---|
| | | | | Документация | | |
| А4 | | | 902-1-72.83 -КЖИ-ТТ2 | Технические требования | | |
| | | | | Детали | | |
| Б.ч. | | 1 | | ф16А III ГОСТ 5781-82 ℓ=1800 | 2 | 2,9 кг |
| Б.ч. | | 2 | | ф6А I ГОСТ 5781-82 ℓ=380 | 10 | 0,1 кг |

Привязан:

Инв. №

| | | |
|---|---|---|
| Нач. отд | Шейко | |
| Н. Контр | Власенко | |
| Рук. гр. | Кунцевич | |
| Ст. инж. | Шманский | |
| Инж. | Литвиненко | |

ТП 902-1-72.83 -КЖИ-КР5

Каркас плоский КР5

| Стадия | Масса | Масштаб |
|---|---|---|
| Р | 6,8 кг | 1:50 |
| Лист | Листов 1 | |

Госстрой СССР Союзводоканалниипроект Харьковский Водоканалпроект

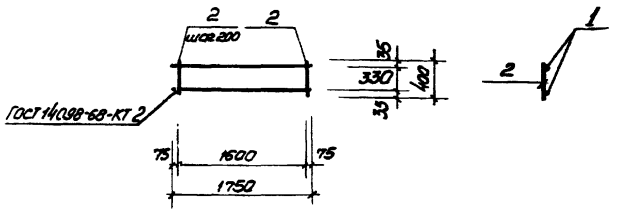


| Формат | Зона | Поз. | Обозначение | Наименование | Кол. | Примеч. |
|---|---|---|---|---|---|---|
| | | | | Документация | | |
| А4 | | | 902-1-72.83- КЖИ-ТТ2 | Технические требования | | |
| | | | | Детали | | |
| Б.ч. | | 1 | | ф16А III ГОСТ 5781-82 ℓ=1750 | 2 | 2,9 кг |
| Б.ч. | | 2 | | ф6А I ГОСТ 5781-82 ℓ=400 | 9 | 0,1 кг |

Привязан:

Инв. №

| | | |
|---|---|---|
| Нач. отд | Шейко | |
| Н. контр | Власенко | |
| Рук. гр. | Кунцевич | |
| Ст. инж. | Шманский | |
| Инж. | Литвиненко | |

ТП 902-1-72.83 -КЖИ-КР6

Каркас плоский КР6

| Стадия | Масса | Масштаб |
|---|---|---|
| Р | 6,7 кг | 1:50 |
| Лист | Листов 1 | |

Госстрой СССР Союзводоканалниипроект Харьковский Водоканалпроект

Инв. № подл. | Подпись и дата | Взам. инв. №

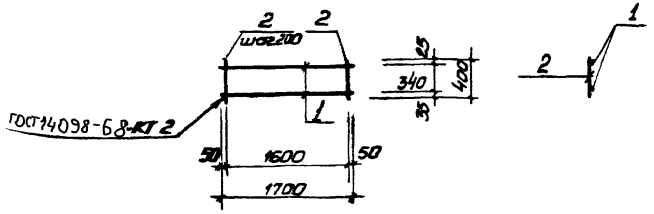


| Формат | Зона | Поз | Обозначение | Наименование | Кол. | Прим. |
|---|---|---|---|---|---|---|
| | | | | Документация | | |
| А4 | | | 902-1-72.83 -КЖИ-ТТ2 | Технические требования | | |
| | | | | КР7 | | |
| | | | | Детали | | |
| Б.Ч. | | 1 | | ф12 А III ГОСТ 5781-82 ℓ=1700 | 2 | 1,5 кг |
| Б.Ч. | | 2 | | ф6 АI ГОСТ 5781-82 ℓ=400 | 9 | 0,1 кг |

Привязан:

Инв. №

| | | | |
|---|---|---|---|
| Нач. отд. | Шейко | | |
| Н. контр. | Власенко | | |
| Рук. гр. | Кунцевич | | |
| Ст. инж. | Шмандий | | |
| Инж. | Литвиненко | | |

ТП 902-1-72.83 -КЖИ-КР7

Каркас плоский КР7

| Стадия | Масса | Масштаб |
|---|---|---|
| Р | 3,9 кг | 1:50 |
| Лист | Листов 1 | |

Госстрой СССР Союзводоканалниипроект Харьковский Водоканалпроект

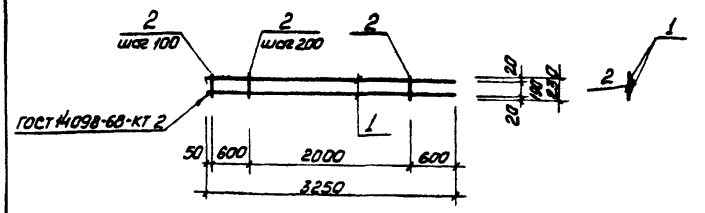


| Формат | Зона | Поз | Обозначение | Наименование | Кол. | Прим. |
|---|---|---|---|---|---|---|
| | | | | Документация | | |
| А4 | | | 902-1-72.83 -КЖИ-ТТ2 | Технические требования | | |
| | | | | Детали | | |
| Б.Ч. | | 1 | | ф16 А III ГОСТ 5781-82 ℓ=3250 | 2 | 5,2 кг |
| Б.Ч. | | 2 | | ф8 АI ГОСТ 5781-82 ℓ=230 | 17 | 0,1 кг |

Привязан:

Инв. №

Взам. инв. № | Подпись и дата | Инв. № подл.

| | | | |
|---|---|---|---|
| Нач. отд. | Шейко | | |
| Н. контр. | Власенко | | |
| Рук. гр. | Кунцевич | | |
| Ст. инж. | Шмандий | | |
| Инж. | Литвиненко | | |

ТП 902-1-72.83 -КЖИ-КР8

Каркас плоский КР8

| Стадия | Масса | Масштаб |
|---|---|---|
| Р | 12,1 кг | 1:50 |
| Лист | Листов 1 | |

Госстрой СССР Союзводоканалниипроект Харьковский Водоканалпроект

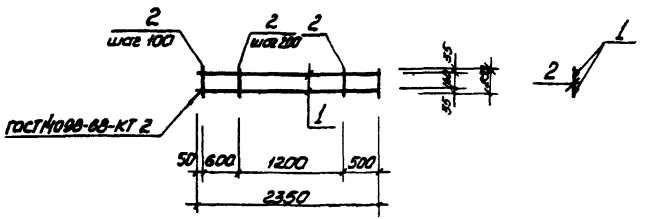


| Формат | Зона | Поз. | Обозначение | Наименование | Кол | Прим. |
|---|---|---|---|---|---|---|
| | | | | Документация | | |
| А4 | | | 902-1-72.83 -КЖИ-ТТ2 | Технические требования | | |
| | | | | Детали | | |
| Б.4 | | 1 | | ф16А III ГОСТ 5781-82 ℓ=2350 | 2 | 3,8кг |
| Б.4 | | 2 | | ф8АI ГОСТ 5781-82 ℓ=230 | 13 | 0,1 кг |

Привязан:

Инв.№

| | | |
|---|---|---|
| Нач.отд. | Шейко | |
| Н.контр. | Власенко | |
| Рук.гр. | Кунцевич | |
| Ст.инж. | Шмандий | |
| Инж. | Литвиненко | |

ТП 902-1-72.83 -КЖИ-КР9

Каркас плоский КР9

| Стадия | Масса | Масштаб |
|---|---|---|
| Р | 8,9 кг | 1:50 |
| Лист | Листов 1 | |

Госстрой СССР Союзводоканалниипроект Харьковский Водоканалпроект

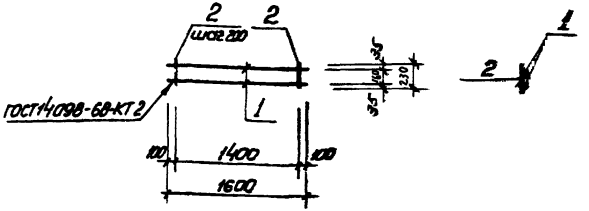


| Формат | Зона | Поз. | Обозначение | Наименование | Кол. | Прим. |
|---|---|---|---|---|---|---|
| | | | | Документация | | |
| А4 | | | 902-1-72.83-КЖИ-ТТ2 | Технические требования | | |
| | | | | Детали | | |
| Б.4 | | 1 | | ФКАIII ГОСТ 5781-82 ℓ=1600 | 2 | 2,5кг |
| Б.4 | | 2 | | ф6АI ГОСТ 5781-82 ℓ=230 | 7 | 0,05кг |

Инв.№ подл. | Подпись и дата | Взам. инв.№

Привязан:

Инв.№

| | | |
|---|---|---|
| Нач.отд. | Шейко | |
| Н.контр. | Власенко | |
| Рук.гр. | Кунцевич | |
| Ст.инж. | Шмандий | |
| Инж. | Литвиненко | |

ТП 902-1-72.83 -КЖИ-КР10

Каркас плоский КР10

| Стадия | Масса | Масштаб |
|---|---|---|
| Р | 5,35 кг | 1:50 |
| Лист | Листов 1 | |

Госстрой СССР Союзводоканалниипроект Харьковский Водоканалпроект

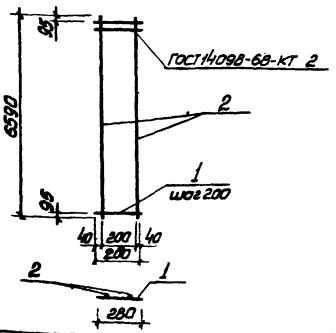


| Формат | Зона | Поз. | Обозначение | Наименование | Кол. | Прим. |
|---|---|---|---|---|---|---|
| | | | | Документация | | |
| А4 | | | 902-1-72.83-КЖИ-ТТ2 | Технические требования | | |
| | | | | Детали | | |
| Б.Ч. | | 1 | | ф10А III ГОСТ 5781-82 ℓ=280 | 33 | 0,17 кг |
| Б.Ч. | | 2 | | ф10А III ГОСТ 5781-82 ℓ=6590 | 2 | 4,07 кг |

Привязан:

Инв.№

| | | |
|---|---|---|
| Нач.отд. | Шейко | |
| Н.контр. | Власенко | |
| Рук.гр. | Кунцевич | |
| Ст.инж. | Штандий | |
| Ст.техн. | | |

ТП 902-1-72.83 -КЖИ-КР12

Каркас плоский КР12

| Стадия | Масса | Масштаб |
|---|---|---|
| Р | 13,7 кг | б/м |
| Лист | Листов 1 | |

Госстрой СССР Союзводоканалниипроект Харьковский Водоканалпроект

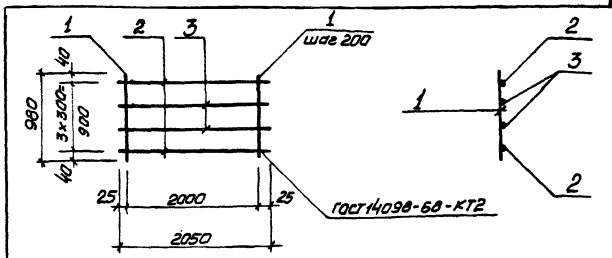


| Формат | Зона | Поз. | Обозначение | Наименование | Кол. | Прим. |
|---|---|---|---|---|---|---|
| | | | | Документация | | |
| А4 | | | 902-1-72.83-КЖИ-ТТ2 | Технические требования | | |
| | | | | Детали | | |
| Б.Ч. | | 1 | | ф6АI ГОСТ 5781-82 ℓ=980 | 11 | 0,22 кг |
| Б.Ч. | | 2 | | ф16А III ГОСТ 5781-82 ℓ=2050 | 2 | 3,24 кг |
| Б.Ч. | | 3 | | ф10А III ГОСТ 5781-82 ℓ=2050 | 2 | 1,26 кг |

Привязан:

Инв.№

Взам.инв.№ | Подпись и дата | Инв.№ подл.

| | | |
|---|---|---|
| Нач.отд. | Шейко | |
| Н.контр. | Власенко | |
| Рук.гр. | Кунцевич | |
| Ст.инж. | Штандий | |
| Ст.техн. | Чурилова | |

ТП 902-1-72.83 -КЖИ-КР11

Каркас плоский КР11

| Стадия | Масса | Масштаб |
|---|---|---|
| Р | 11,4 кг | б/м |
| Лист | Листов 1 | |

Госстрой СССР Союзводоканалниипроект Харьковский Водоканалпроект

| Формат | Зона | Поз. | Обозначение | Наименование | Кол. | Прим. |
|---|---|---|---|---|---|---|
| | | | | Документация | | |
| А4 | | | 902-1-72.83-КЖИ-ТТ2 | Технические требования | | |
| | | | -КЖИ-КРВ,КРН СБ | Сборочный чертеж | | |
| | | | | КР13 | | |
| | | | | Детали | | |
| Б4 | | 1 | | ф10АI ГОСТ 5781-82 ℓ=2560 | 2 | 1,58кг. |
| Б4 | | 2 | | ф12АIII ГОСТ 5781-82 ℓ=385 | 12 | 0,34кг |
| | | | | Кр 14 | | |
| | | | | Детали | | |
| Б4 | | 1 | | ф10АI ГОСТ 5781-82 ℓ=3840 | 2 | 2,37кг |
| Б4 | | 2 | | ф12АIII ГОСТ 5781-82 ℓ=385 | 18 | 0,34кг |

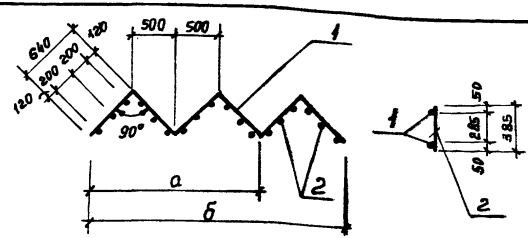


| Марка | а мм | б мм | Масса кг |
|---|---|---|---|
| Кр 13 | 2000 | | 7.24 |
| Кр 14 | | 3000 | 10.86 |

Привязан

Инв. №

| | | |
|---|---|---|
| Нач.отд | Шейко | |
| Н.контр. | Власенко | |
| Рук.гр. | Кунцевич | |
| Ст.инж. | Шмандий | |
| Ст.техн. | Чурилова | |

ТП 902-1-72.83-КЖИ-КР13, КР14

Каркас плоский Кр13, Кр14

| Стадия | Лист | Листов |
|---|---|---|
| Р | | 1 |

Госстрой СССР Союзводоканалниипроект Харьковский Водоканалпроект

Привязан:

Инв. №

Взам. инв. №

Подпись и дата

Инв. № подл.

| | | |
|---|---|---|
| Нач.отд. | Шейко | |
| Н.контр. | Власенко | |
| Рук. гр. | Кунцевич | |
| Ст. инж. | Шмандий | |
| Ст. техн. | Чурилова | |

ТП 902-1-72.83-КЖИ-КР13, КР14 СБ

Каркас плоский Кр 13; Кр 14. (Сборочный чертеж)

| Стадия | Масса | Масштаб |
|---|---|---|
| Р | см. табл. | б/м |
| Лист | Листов 1 | |

Госстрой СССР Союзводоканалниипроект Харьковский Водоканалпроект

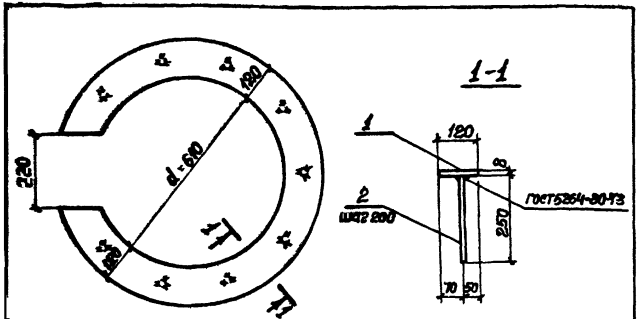


| Формат | Зона | Поз | Обозначение | Наименование | Кол. | Прим. |
|---|---|---|---|---|---|---|
| | | | | **Документация** | | |
| А4 | | | 902-1-72.83-КЖИ-ТТ2 | Технические требования | | |
| | | | | **Детали** | | |
| Б4 | | 1 | | Лист $\frac{\text{В ГОСТ 19903-74}}{\text{Вст3кп2-1 ТУ14-1-3023-80}}$ | 1 | 17.33 кг |
| Б4 | | 2 | | ф10 AIII ГОСТ 5781-82 ℓ=250 | 11 | 0,2 кг |

Привязан

Инв. №

| | | | |
|---|---|---|---|
| Нач. отд. | Шейко | | |
| Н. контр. | Власенко | | |
| Рук. гр. | Кунцевич | | |
| Ст. инж. | Шманай | | |
| Инж. | Литвиненко | | |

ТП 902-1-72.83 -КЖИ-МН1

Изделие закладное МН1

| Стадия | Масса | Масштаб |
|---|---|---|
| Р | 19.53 кг | — |
| Лист | Листов 1 | |

Госстрой СССР Союзводоканалниипроект Харьковский Водоканалпроект

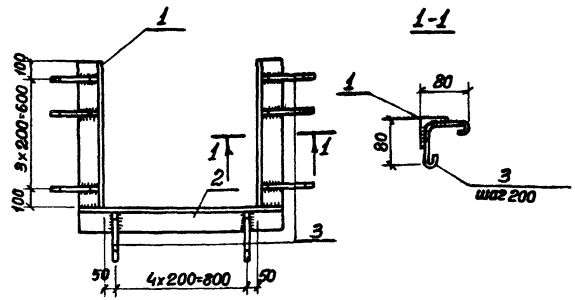


| Формат | Зона | Поз | Обозначение | Наименование | Кол. | Примеч. |
|---|---|---|---|---|---|---|
| | | | | **Документация** | | |
| А4 | | | 902-1-72.83-КЖИ-ТТ2 | Технические требования | | |
| | | | | **Детали** | | |
| Б4 | | 1 | | Уголок $\frac{\text{Б-50×50×5 ГОСТ 8509-72*}\ 800}{\text{Вст3кп2-1 ТУ14-1-3023-80}}$ | 2 | 3.02 кг |
| Б4 | | 2 | | Уголок $\frac{\text{Б-50×50×5 ГОСТ 8509-72*}\ 1000}{\text{Вст3кп2-1 ТУ14-1-3023-80}}$ | 1 | 3,77 кг |
| Б4 | | 3 | | ф6 AI ГОСТ 5781-82 ℓ=240 | 13 | 0,05 кг |

Привязан

Инв. №

| | | | |
|---|---|---|---|
| Нач. отд. | Шейко | | |
| Н. контр. | Власенко | | |
| Рук. гр. | Кунцевич | | |
| Ст. инж. | Шманай | | |
| Инж. | Литвиненко | | |

ТП 902-1-72.83 -КЖИ-МН2

Изделие закладное МН2

| Стадия | Масса | Масштаб |
|---|---|---|
| Р | 10.46 кг | — |
| Лист | Листов 1 | |

Госстрой СССР Союзводоканалниипроект Харьковский Водоканалпроект

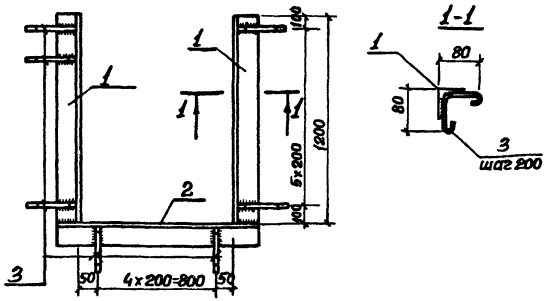


| Формат | Зона | Поз. | Обозначение | Наименование | Кол. | Примеч. |
|---|---|---|---|---|---|---|
| | | | | Документация | | |
| А4 | | | 902-1-7283-КЖИ-ТТ2 | Технические требования | | |
| | | | | Детали | | |
| Б.Ч. | | 1 | | Уголок 6-50х50х5 ГОСТ 8509-72* / Вст3кп2-1 ТУ14-1-3023-80 1200 | 2 | 4,52 кг |
| Б.Ч. | | 2 | | Уголок 6-50х50х5 ГОСТ 8509-72* / Вст3кп2-1 ТУ14-1-3023-80 1000 | 1 | 3,77 кг |
| Б.Ч. | | 3 | | ф6 AI ГОСТ 5781-82 ℓ=240 | 19 | 0,05 кг |

Привязан:

Инв. №

| | | |
|---|---|---|
| Нач. отд. | Шейко | |
| Н. контр. | Власенко | |
| Рук. гр. | Куниевич | |
| Ст. инж. | Шмандий | |
| Инжен. | Литвиненко | |

ТП 902-1-72.83-КЖИ-МН3

Изделие закладное МН3

| Стадия | Масса | Масштаб |
|---|---|---|
| Р | 13,76 кг | б/м |
| Лист | Листов 1 | |

Госстрой СССР Союзводоканалниипроект Харьковский Водоканалпроект

gost.e-ecolog.ru

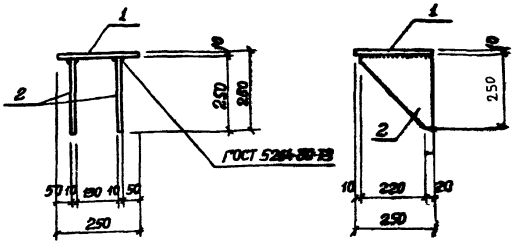


| Формат | Зона | Поз. | Обозначение | Наименование | Кол. | Примеч. |
|---|---|---|---|---|---|---|
| | | | | Документация | | |
| А4 | | | 902-1-7283-КЖИ-ТТ2 | Технические требования | | |
| | | | | Детали | | |
| Б.Ч. | | 1 | | Лист 10х250 ГОСТ 82-70 / Вст3кп2-1 ТУ14-1-3023-80 250 | 1 | 4,9 кг |
| Б.Ч. | | 2 | | Лист 10х250 ГОСТ 82-70 / Вст3кп2-1 ТУ14-1-3023-80 240 | 2 | 4,7 кг |

Привязан

Инв. №

| | | |
|---|---|---|
| Нач. отд. | Шейко | |
| Н. контр. | Власенко | |
| Рук. гр. | Куниевич | |
| Ст. инж. | Шмандий | |
| Инжен. | Литвиненко | |

ТП 902-1-72.83-КЖИ-МС1

Изделие соединительное МС1

| Стадия | Масса | Масштаб |
|---|---|---|
| Р | 14,3 кг | б/м |
| Лист | Листов 1 | |

Госстрой СССР Союзводоканалниипроект Харьковский Водоканалпроект

Инв. № подл. | Подпись и дата | Взам. инв. №