ТИПОВОЙ ПРОЕКТ

902-1-72.83

КАНАЛИЗАЦИОННАЯ НАСОСНАЯ СТАНЦИЯ

ПРОИЗВОДИТЕЛЬНОСТЬЮ 200-1200 м³/час

НАПОРОМ 12-27м С РЕШЕТКАМИ-ДРОБИЛКАМИ

ПРИ ГЛУБИНЕ ЗАЛОЖЕНИЯ

ПОДВОДЯЩЕГО КОЛЛЕКТОРА 5,5 м

/МОНОЛИТНЫЙ ВАРИАНТ/

Альбом IV

19184-01

ЦЕНА 2·28

gost.e-ecolog.ru

ЦЕНТРАЛЬНЫЙ ИНСТИТУТ ТИПОВОГО ПРОЕКТИРОВАНИЯ
ГОССТРОЯ СССР

Москва, А-445, [illegible] ул., 22

Сдано в печать 11 1983 г.
Заказ № 14181 Тираж 600 экз.

ТИПОВОЙ ПРОЕКТ
902-1-72.83
КАНАЛИЗАЦИОННАЯ НАСОСНАЯ СТАНЦИЯ ПРОИЗВОДИТЕЛЬНОСТЬЮ 200 - 1200 м³/ч, НАПОРОМ 12-27 м С РЕШЕТКАМИ-ДРОБИЛКАМИ ПРИ ГЛУБИНЕ ЗАЛОЖЕНИЯ ПОДВОДЯЩЕГО КОЛЛЕКТОРА 5,5 м (монолитный вариант)

СОСТАВ ПРОЕКТА:

АЛЬБОМ	I	Пояснительная записка (из ТП 902-1-70.83)
АЛЬБОМ	II	Технологические решения. Внутренний водопровод и канализация. Отопление и вентиляция (из ТП 902-1-70.83)
АЛЬБОМ	III	Архитектурно-строительные решения. Надземная часть. Общие чертежи, узлы и детали (из ТП 902-1-70.83)
АЛЬБОМ	IV	Строительные решения. Подземная часть. Монолитный вариант. (открытый способ в сухих грунтах)
АЛЬБОМ	V	Надземная часть. Изделия. (из ТП 902-1-70.83)
АЛЬБОМ	VI	Подземная часть. Изделия.
АЛЬБОМ	VII	Электрооборудование, автоматизация и технологический контроль. (из ТП 902-1-70.83)
АЛЬБОМ	VIII	Спецификации оборудования (из ТП 902-1-70.83;
АЛЬБОМ	IX	Сборник спецификаций оборудования (из ТП 902-1-70.83)
АЛЬБОМ	X	Ведомости потребности в материалах
АЛЬБОМ	XI	Сметы. Общая часть (из ТП 902-1-70.83)
АЛЬБОМ	XII	Сметы. Подземная часть. Монолитный вариант (открытый способ в сухих грунтах)

АЛЬБОМ IV

РАЗРАБОТАН
ПРОЕКТНЫМ ИНСТИТУТОМ
„ХАРЬКОВСКИЙ ВОДОКАНАЛПРОЕКТ"

ГЛАВНЫЙ ИНЖЕНЕР ИНСТИТУТА Т.А. Бондаренко
ГЛАВНЫЙ ИНЖЕНЕР ПРОЕКТА В.С. Лялюк

УТВЕРЖДЕН ПРОТОКОЛОМ ТЕХНИЧЕСКОГО СОВЕТА ИНСТИТУТА „СОЮЗВОДОКАНАЛПРОЕКТ"
от 27.06 1983г. N 32 И ВВЕДЕН В ДЕЙСТВИЕ в/о „СОЮЗВОДОКАНАЛНИИПРОЕКТ"
ПРИКАЗ N 259 от 28.10 1983 г.

Привязан

Инв.№

СОДЕРЖАНИЕ

№пп	Наименование	№№ листа	стр.
1	Содержание		2
	Основной комплект КЖ		
2	Общие данные	1	3
3	Планы на отм. -6.905 и -4.700		
	Разрезы 1-1, 2-2	2	4
4	Схема расположения элементов подземной		
	части. Разрезы 1-1, 2-2	3	5
5	СТм1. Развертка. Разрезы 3-3, 4-4. Узел I	4	6
6	СТм1, СТм2. Схема армирования	5	7
7	СТм1, СТм2. Схема армирования		
	Спецификация.	6	8
8	Плита днища ПДм1. Схема армирования	7	9
9	Плита днища ПДм1. Схема армирования. Спецификация.	8	10
10	Рм2. Перекрытие на отм.- 4.700 План и сечения 1-1÷3-3, 7-7	9	11
11	Рм2. Перекрытие на отм.- 4.700. Элемент плана 1. Сечения 4-4÷6-6	10	12
12	Рм2. Перекрытие на отм-4.700. Плита Пм1		
	Балки Бм1÷Бм3. Схема армирования	11	13
13	Рм2, Рм3. Перекрытие на отм.- 4.700		
	Балки Бм4÷Бм8. Колонны Км1, км2		
	Схемы армирования	12	14
14	Рм2. Перекрытие на отм- 4.700		
	Схема армирования. Лоток ЛТм1	13	15
15	Рм2. Спецификация перекрытия		
	(начало)	14	16
16	Рм2. Спецификация перекрытия		
	(окончание)	15	17
17	Рм3. Перекрытие на отм.- 4.700		
	План и сечения 1-1÷3-3, 7-7	16	18
18	Рм3. Перекрытие на отм - 4.700 Элемент		
	плана 1. Сечения 4-4÷6-6	17	19
19	Рм3. Перекрытие на отм.- 4.700. Плита Пм2		
	Балки Бм1÷Бм3. Схема армирования.	18	20
20	Рм3. Перекрытие на отм- 4.700. Схема		
	армирования. Лоток ЛТм2.	19	21
21	Рм3. Спецификация перекрытия		
	(начало)	20	22
22	Рм3. Спецификация перекрытия		
	(окончание)	21	23

Альбом IV

Типовой проект 902-1-72.83

Ведомость рабочих чертежей основного комплекта КЖ

Лист	Наименование	Примечан.
1	Общие данные	
2	Планы на отм. -6.905 и -4.700. Разрезы 1-1, 2-2	
3	Схема расположения элементов подземной части. Разрезы 1-1, 2-2	
4	СТм1. Развертка. Разрезы 3-3, 4-4. Узел I.	
5	СТм1, СТм2. Схема армирования.	
6	СТм1, СТм2. Схема армирования. Спецификация.	
7	Плита днища ПДм 1. Схема армирования.	
8	Плита днища ПДм 1. Схема армирования. Спецификация	
9	РКм2. Перекрытие на отм. -4.700. План и сечения 1-1÷3-3, 7-7	
10	РКм2. Перекрытие на отм. -4.700. Элемент плана 1. Сечения 4-4÷6-6	
11	РКм2. Перекрытие на отм. -4.700. Плита Пм 1	
	Балки Бм 1÷Бм 3. Схема армирования	
12	РКм2, РКм3. Перекрытие на отм. -4.700. Балки	
	Бм 4÷Бм 8, Колонны Км 1, Км 2. Схемы армирования	
13	РКм2. Перекрытие на отм. -4.700. Схема армирования. Лоток ЛТм 1	
14	РКм2. Спецификация перекрытия. /начало/	
15	РКм2. Спецификация перекрытия /окончание/	
16	РКм3. Перекрытие на отм. -4.700. План и сечения 1-1÷3-3, 7-7	
17	РКм3. Перекрытие на отм. -4.700. Элемент плана 1. Сечение 4-4÷6-6	
18	РКм3. Перекрытие на отм. -4.700. Плита Пм 2. Балки	
	Бм 1÷Бм 3. Схема армирования.	
19	РКм3. Перекрытие на отм. -4.700. Схема армирования. Лоток ЛТм 2	
20	РКм3. Спецификация перекрытия /начало/	
21	РКм3. Спецификация перекрытия /окончание/	

Ведомость спецификаций

Лист	Наименование	Примечание
3	Спецификация к схеме расположения	
	элементов подземной части.	
6	Спецификация к СТм1, СТм2	
8	Спецификация к ПДм 1	
14, 15	Спецификация перекрытия РКм 2	
20, 21	Спецификация перекрытия РКм 3	

Типовой проект разработан в соответствии с действующими нормами и правилами.

Главный инженер проекта /Лялюк/.

Расчётные схемы

в сухих грунтах

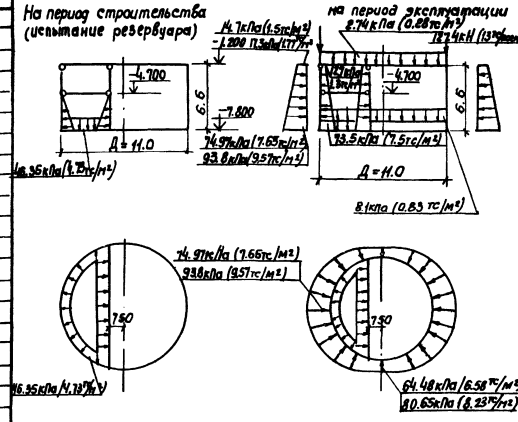

Условные обозначения

64.48 кПа (6.58тс/м²) - для песков.
80,65 кПа (8.23тс/м²) - для суглинков

Ведомость ссылочных и прилагаемых документов

Обозначение	Наименование	Примечан.
	Ссылочные документы	
3.901-5	Сальники набивные Ду 50÷1400мм для пропуска труб через стены	
1.400-15 Вып.0,1	Унифицированные закладные изделия железобетонные конструкции для крепления технологических коммуникаций и устройств	
	Прилагаемые документы	
902-1-72.83-КЖИ	Изделия	ал. VI
902-1-72.83-КЖ-ВМ1	Ведомости потребности в	
902-1-72.83-КЖ-ВМ2	материалах для монолитных и сборных конструкций	ал. X

Общие указания

Для железобетонных конструкций марка бетона по водонепроницаемости принята В-4, марка бетона по морозостойкости принята: Мрз-100 - для районов строительства с температурой наружного воздуха $t°=-20°C; -30°C$ и Мрз 150 - для районов строительства с температурой наружного воздуха $t°=-40°C$.

Согласовано:

Инв. № подл. | Подпись и дата | Взам. инв. №

Нач. отд.	Шейко		
Н. контр.	Власенко		
Рук. гр.	Кунцевич		
Ст. инж.	Абрамова		
Инж.	Болотинский		

Привязан:

ТП 902-1-72.83-КЖ

Канализационная насосная станция производительностью 200÷1200м³/ч напором 12-27м, с решетками и дробилками.	Стадия	Лист	Листов
	Р	1	21
Общие данные	Госстрой СССР Союзводоканалпроект Харьковский Водоканалпроект		

19184-01 4

Типовой проект 902-1-72.83 Альбом IX

План на отм. -6.905

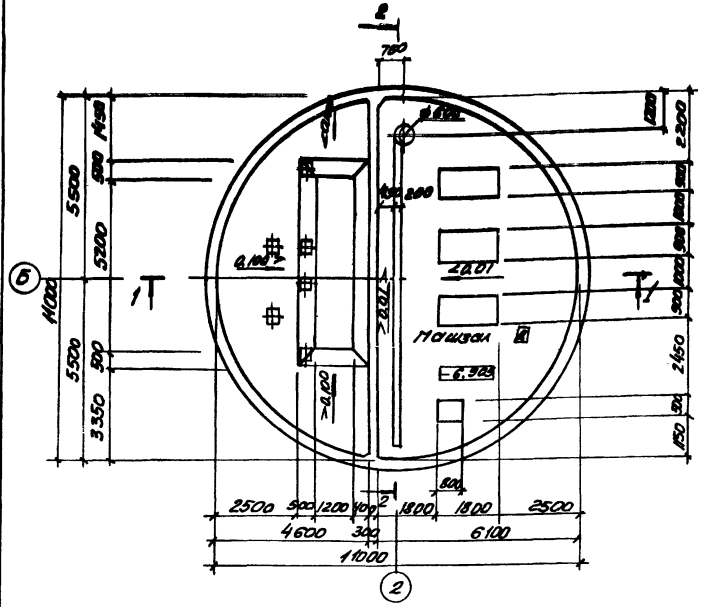

План на отм. -4.700 (для РД-600)

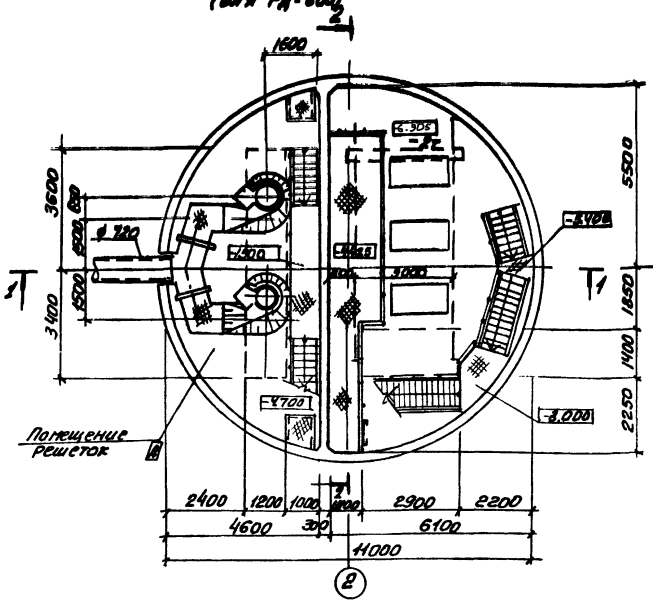

План на отм. -4.700 (для КРА-40м)

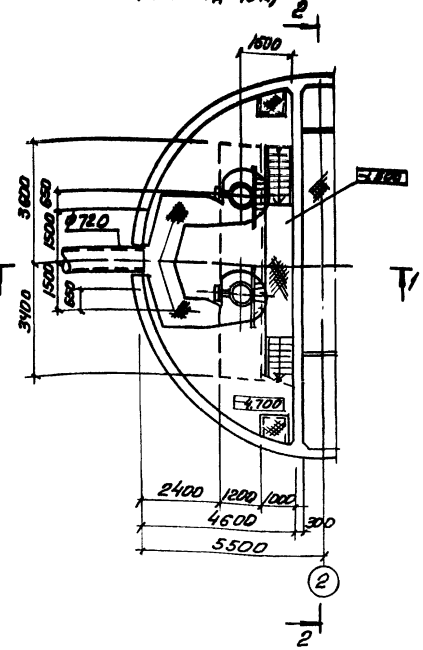

Разрез 1-1

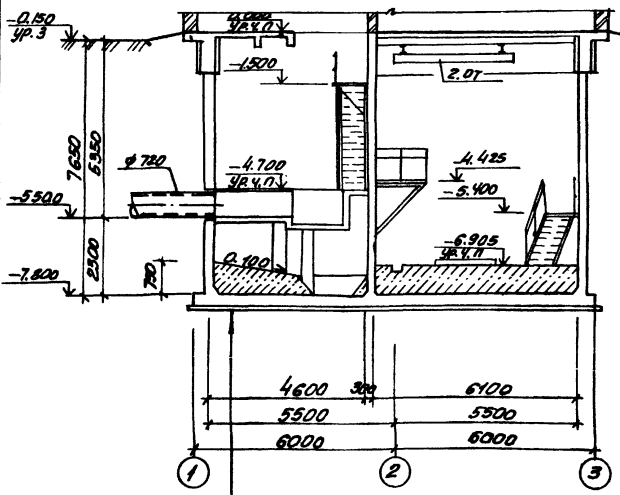

Подготовка из бетона марки 50 δ=100мм.
Железобетонное днище δ=300мм
Конструкция пола

Разрез 2-2

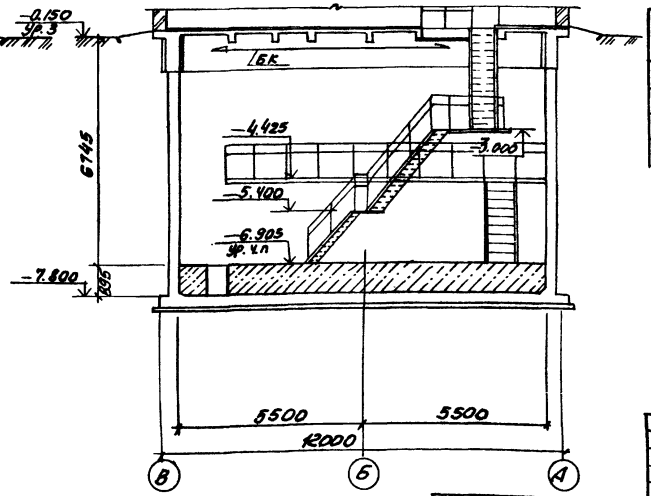

Основные строительные показатели

Наименование	ед изм.	кол-во	Примечание
Общая полощадь	м²	350	
-на расчетную единицу	м²	0.32	
Строительный объем	м³	7290	
-на расчетную единицу	м³	2.31	расчетная единица - 700 м³/ч

Показатели на расчётную единицу приведены на надземную и подземную часть

Совместно: ОВ и К-2 Новшинка

Инв.№ подл.	Подпись и дата	Взам.инв.№

Привязан:

Инв.№

Нач.отд	Шалко	
Гл.спец	Авдеенко	
Рук.гр	Горбева	
Ст.арх	Хвошна	
Ст.техн	Шевалкова	

ТП 902-1-72.83 -КЖ

Канализационная насосная станция производительностью 200-1200м³/ч напором 12-21м с решетками-дробилками

Стадия	Лист	Листов
Р	2	

Планы на отм -6.905 и -4.700 Разрезы 1-1, 2-2

Госстрой СССР Государственный проект Сантехмонтаж Водоканалпроект

19184-01 5

Альбом IV

Типовой проект 902-1-72.83

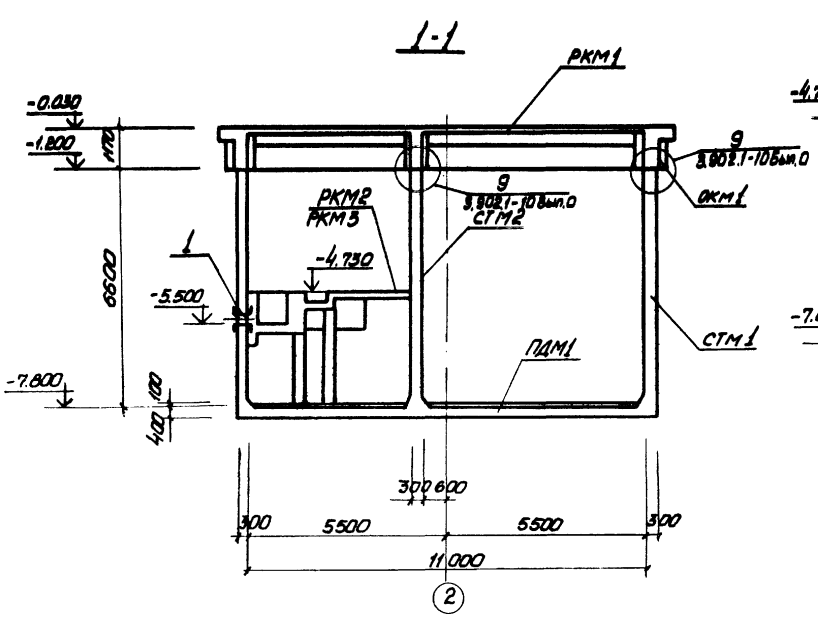

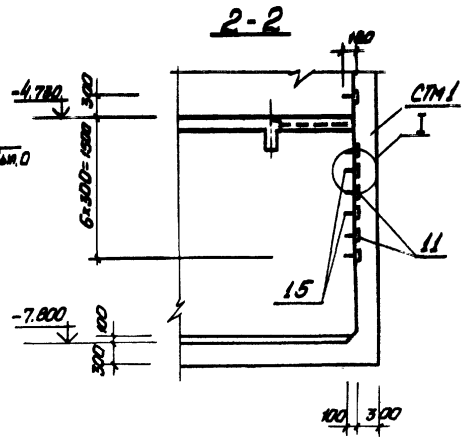

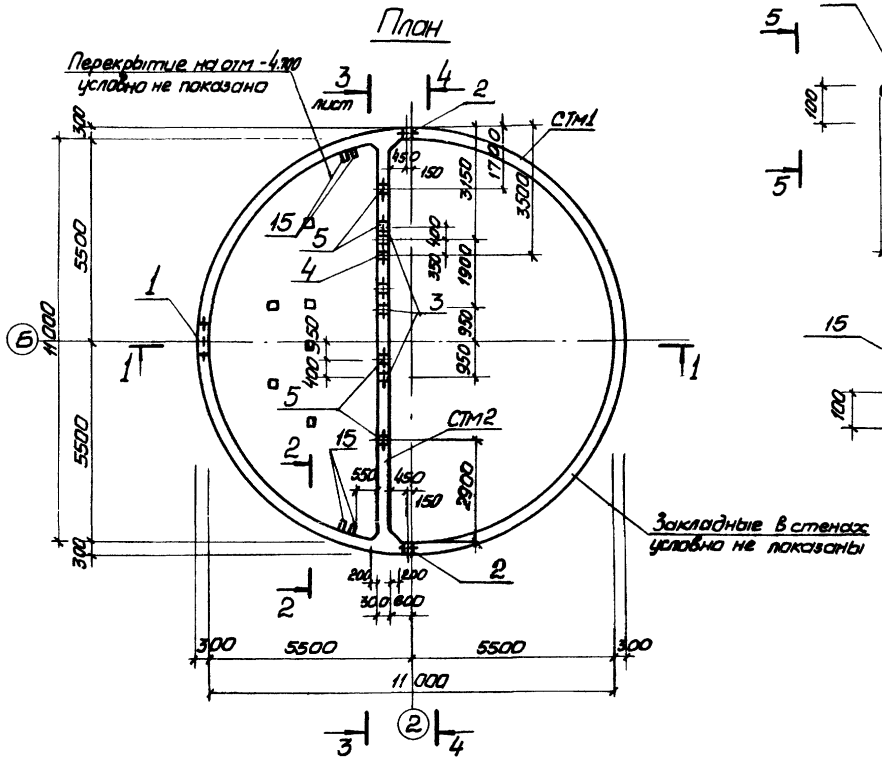

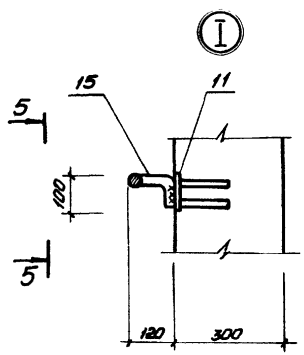

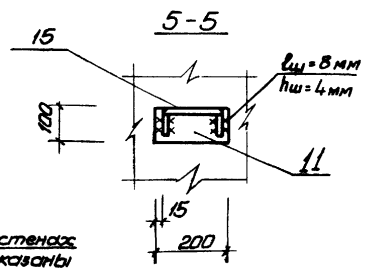

Спецификация к схеме расположения элементов подземной части.

Марка	Обозначение	Наименование	Кол.	Масса ед кг.	Примечания
РКМ 1	902-1-72.83 Ал. II л. 7÷19	Перекрытие на отм. 0.000 РКМ 1.	1		
РКМ 2	лист 9÷18	Перекрытие на отм. -4.700 РКМ 2.	1		Для решетки КРД-100
РКМ 3	лист 18÷21	Перекрытие на отм. -4.700 РКМ 2	1		Для решетки дробилки КРД-40 м
ОКМ 1	902-1-72.83 Ал. III л. 20÷21	Кольцо монолитное ОКМ 1	1		
СТМ 1	лист 5, 6	Стена монолитная СТМ 1	1		
СТМ 2	лист 5, 6	Стена монолитная СТМ 2	1		
ПДМ 1	лист 7, 8	Днище монолитное ПДМ 1	1		
МС 1	902-1-72.83 - КЖСИ - МС1	Изделие соединительное МС 1	11	14,3	ал. VI

Спецификация к стенам СТм1, СТм2

Формат	Зона	Поз.	Обозначение	Наименование	Колич. на испол.			Примечание
				Сборочные единицы				
		1	3.901-5	Сальник Ду = 700 ℓ=300	1			
		2	3.901-5	то же Ду =400 ℓ=300	2			
		3	3.901-5	" Ду = 350 ℓ=300		3		
		4	3.901-5	" Ду = 100 ℓ=300		1		
		5	3.901-5	" Ду = 50 ℓ=300		4		
		6	1.400-15.81. 120-44	Изделие закладное МН112-3	62	4		2,4кг
		7	1.400-15.81. 120-50	то же МН113-3		4		1,7кг
		8	1.400-15.81. 130-25	" МН121-2	6	13		4,5кг
		9	1.400-15.81. 120-32	" МН110-3	6	12		2,6кг
		10	1.400-15.81. 130-46	" МН124-5	9	12		5,8кг
		11	1.400-15.81. 120-14	" МН107-3	14			1,2кг
		12	1.400-15.81. 140-08	" МН128-3	п.м 11,3	п.м 10,85		1 п.м 7,9кг
		13	1.400-15.81. 140-26	" МН131-3	п.м. 5,64			1 п.м 12,8кг
		14	1.400-15.81. 140-03	" МН127-3	п.м 3,64			1 п.м 5,5 кг
		15	1.400-15.81 810	" МН801	16			0,74кг
		16	1.400-15.81. 110-01	" МН101-3	8	1		0,5кг
				Марка стойки	Р СТм1	Р СТм2	Р	

Перекрытие на отм. -4.700 условно показано для решетки-дробилки КРД-40 м

Привязан:			ТП 902-1-72.83 -КЖ			
	Нач.отд	Шейко	Канализационная насосная станция производительностью 200-1200 м³/ч напором 12-27 м с решетками-дробилками	Стадия	Лист	Листов
	Н.контр.	Власенко		Р	3	
	Рук.гр.	Кунцевич	Схема расположения элементов подземной части. Разрезы 1-1, 2-2	Госстрой СССР Сакавтодорожпроект Харьковский Водоканалпроект		
	Ст.инж.	Шкандий				
Инв.№	Техник	Слоптенко				

Инв.№ подл. | Подпись и дата | Взам.инв.№ | Отсел.в.ов | Изм. | Кол. | Лист | № док. | Подпись | Дата

Стм 1 Развертка

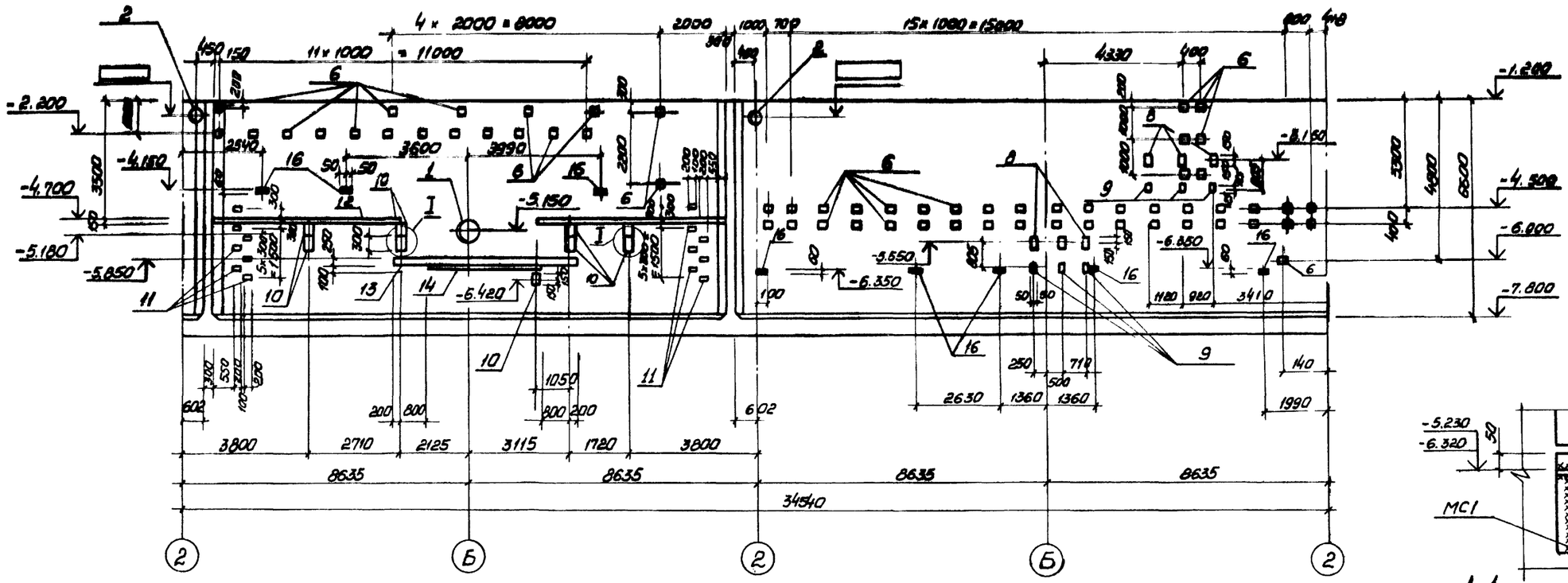

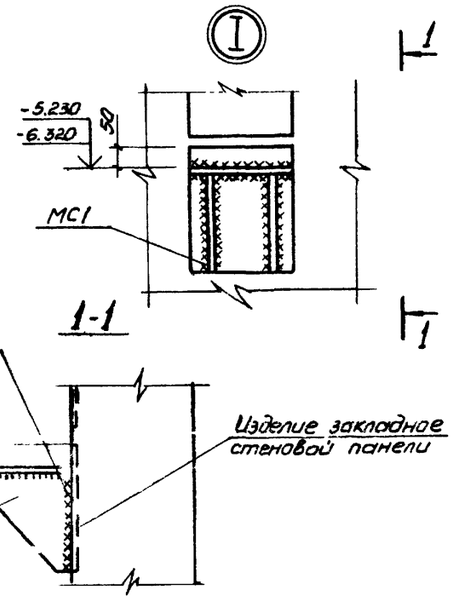

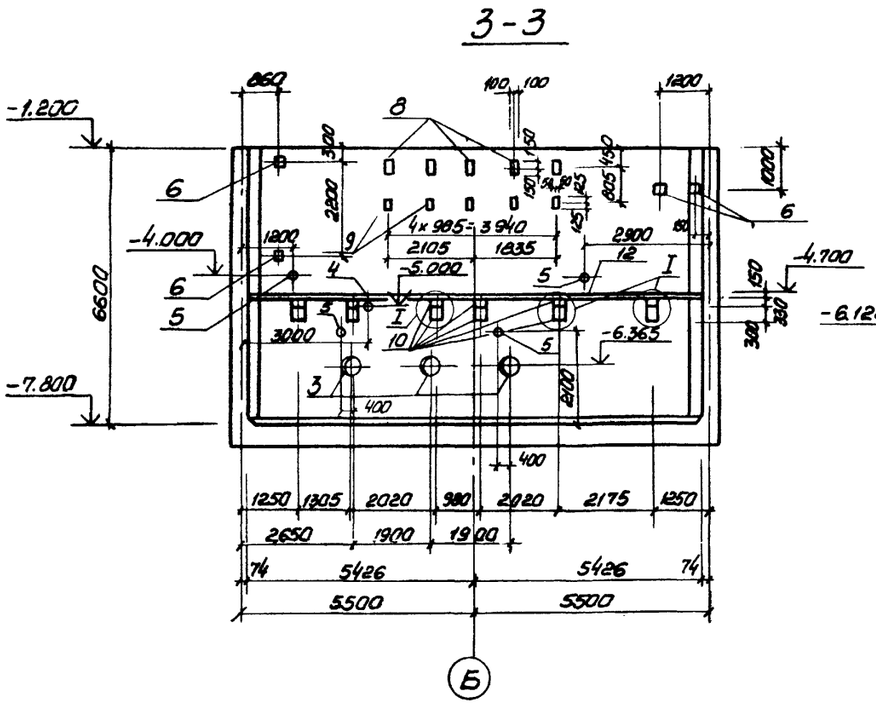

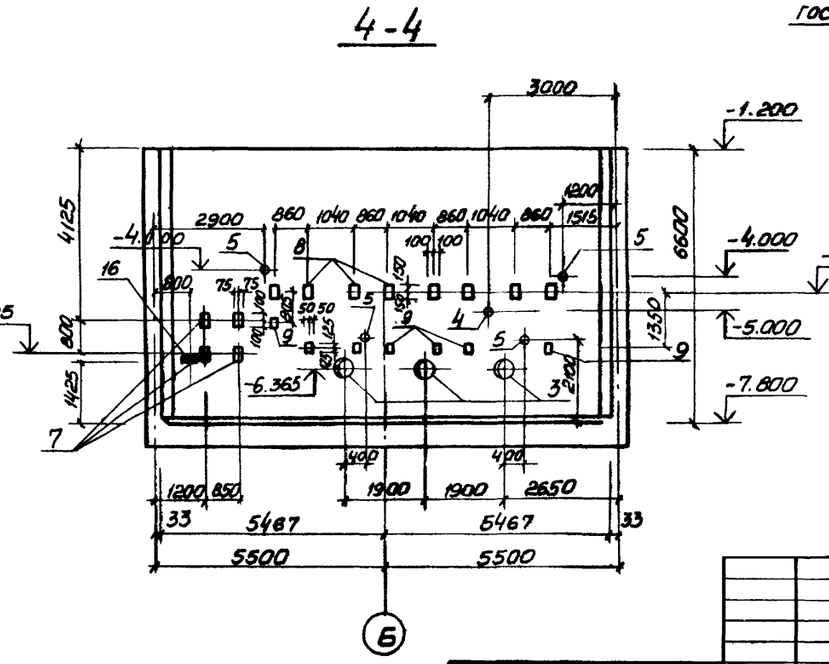

Закладные изделия (зачерненные) приварить к горизонтальной арматуре стен.

Согласовано:					
Отдел ВИК2	Нарыжная				
Отдел 9А	Барчан				
Сектор 08	Остроумова				
Инв.№ подл.	Подпись и дата	Взам. инв.№			

Привязан:				ТП 902-1-72.83	-КЖ
	Нач.отд.	Шейко		Канализационная насосная станция производительностью 200÷1200 м³/ч напором 12-27 м с решетками-дробилками	Стадия: Р; Лист: 4; Листов:
	Н.контр.	Власенко			
	Рук.гр.	Кунцевич		СТМ1. Развертка. Разрезы 3-3, 4-4. Узел I	Гострой СССР Союзводоканалниипроект Харьковский Водоканалпроект
	Ст.инж.	Шмандий			
Инв.№	Инжен.	Мирошникова			

19184-01 7

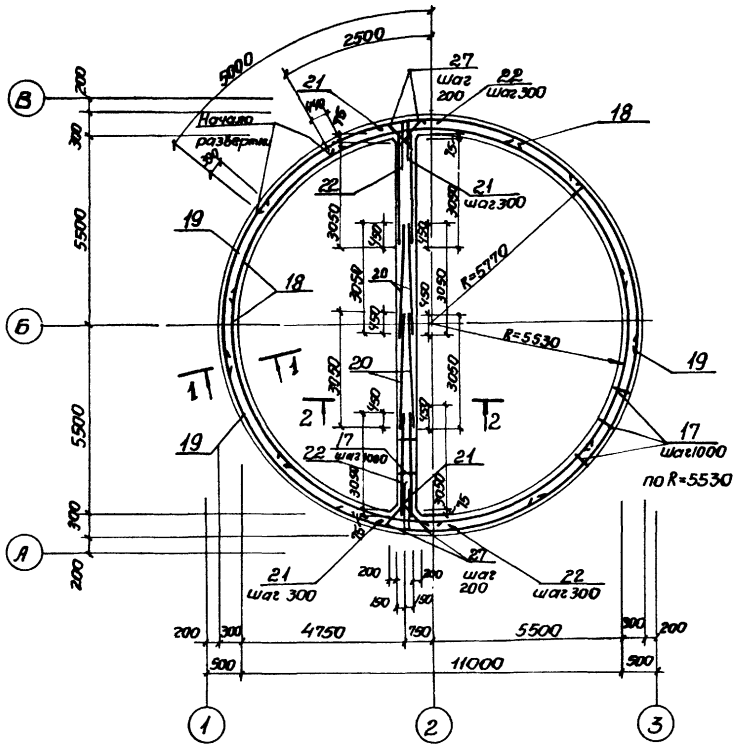

1 - 1
по СТм1

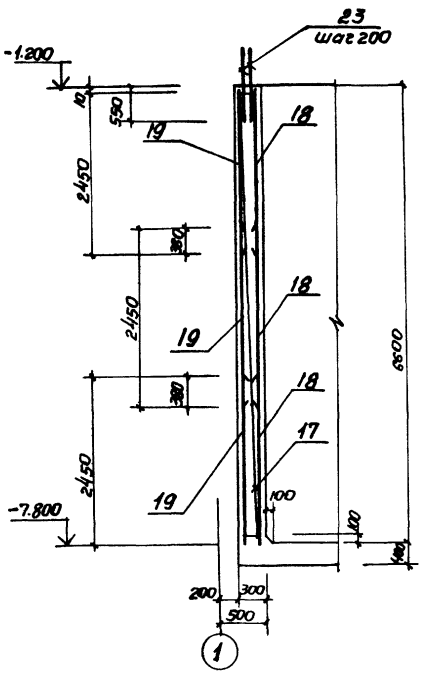

2 - 2
по СТм2

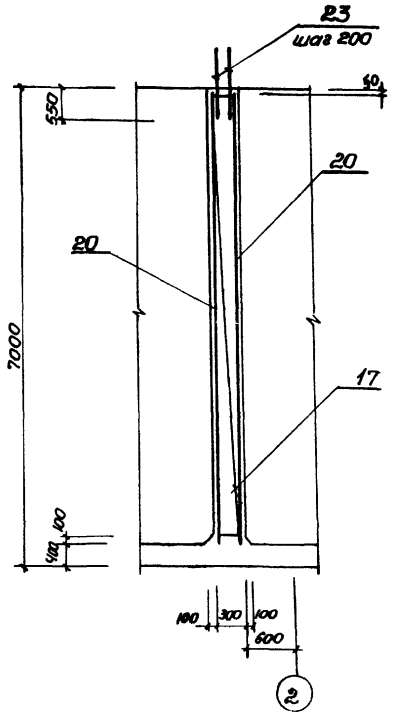

1. Защитный слой бетона для рабочей арматуры принят 25 мм.
2. Арматурные выпуски поз. 23 связать с сетками поз. 18, 19 вязальной проволокой.

Развертка внутренних сеток по R=5530

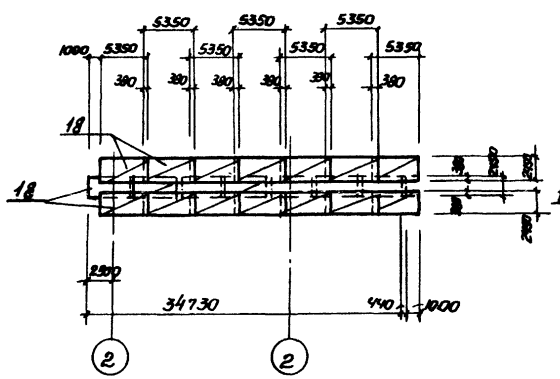

Развертка наружных сеток по R=5770

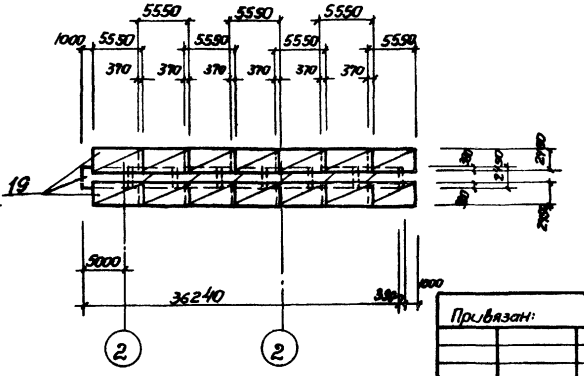

Типовой проект 902-1-72.83 Альбом IV

Согласовано:

Инв. № подл. | Подпись и дата | Взам. инв. №

Нач. отд.	Шейко		
Н. контр.	Власенко		
Рук. гр.	Кунцевич		
Ст. инж.	Шмандий		
Инжен.	Мирошникова		

Привязан:

Инв. №

ТП902-1-72.83 -КЖ

Канализационная насосная станция производительностью 200÷1200 м³/ч напором 12÷27 м с решетками-дробилками

СТм1, СТм2. Схема армирования.

Стадия	Лист	Листов
Р	5	1

Госстрой СССР Союзводоканалпроект Харьковский Водоканалпроект

19184-01

Деталь армирования вокруг отверстий

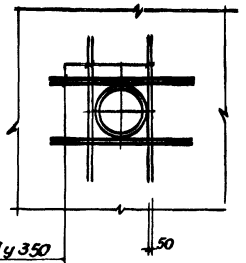

24 -	для Ду 350
25	для Ду 400
26 -	для Ду 700

Ведомость деталей

Поз.	Эскиз
21	R=5770
22	R=5770
27	1100

Спецификация стен СТм 1, СТм 2

Формат	Зона	Поз.	Обозначение	Наименование	Кол-во		Примечание
				Сборочные единицы			
			лист 3	Стена монолитная СТм1	1		
			лист 3	СТм2			
14		17	902-1-72.83-КЖИ-Кр 12	Каркас плоский Кр 12	35	11	
				Сетка арматурная			
		18	ГОСТ 23279-78	С $\frac{10АIII-200}{10АIII-200}$ 2450х6350 $\frac{75}{75}$	21		83.73кг
		19	ГОСТ 23279-78	С $\frac{10АIII-200}{10АIII-200}$ 2450х5550 $\frac{75}{75}$	21		86.84кг
		20	ГОСТ 23279-78	С $\frac{10АIII-100}{10АIII-300}$ 3050х6550 $\frac{125}{125}$		8	166,68кг
				Детали			
5.4		21*		ф10АIII ГОСТ5781-82е=20000		44	1.23кг
5.4		22*		ф14АIII ГОСТ5781-82е=2600		44	3.14кг
5.4		23		ф10АIII ГОСТ5781-82е=1100	350	110	0.68кг
5.4		24		ф14АIII ГОСТ5781-82е=1800		48	2.17кг
5.4		25		ф10АIII ГОСТ5781-82е=1490	32		0.89кг
5.4		26		ф14АIII ГОСТ5781-82е=2150	16		2.60кг
5.4		27*		ф10АI ГОСТ5781-82е=1240		132	0.76кг
				Материалы			
				Бетон марки М200	70,3	22,1	м³

* Поз. 21, 22, 27 - см. ведомость деталей

Марка	Стадия	
	Р	Р
	СТм1	СТм2

Ведомость расхода стали на элемент, кг

Марка элемента	Изделия арматурные						Изделия закладные							
	Арматура класса					Всего	Арматура класса							
	АI		АIII				АI			АIII				
	ГОСТ 5781-82		ГОСТ 5781-82				ГОСТ 5781-82			ГОСТ 5781-82				
	10	Итого	10	14	Итого		16		Итого	8	10	12		Итого
СТм1			4326.6	41.6	4368.2	4368.2	11.8		11.8	22.3	10.5	68.0		100.8
СТм2	100.3	100.3	1621.6	242.3	1863.9	1964.2				10.1	17.5	16.0		43.6

Изделия закладные																			
Прокат марки																			
В Ст.3кп2													Ст.0						
ГОСТ 103-76									ГОСТ 82-70				ГОСТ 19903-74			ГОСТ 2590-71*			
-8х40	-6х60	-6х100	-8х100	-6х150	-8х150	-8х200		Итого	-6х250	-8х250		Итого	δ=10		Итого	∘7	∘15	Итого	
3.6	2.4	29.7	9.6	80.2	86.8	22.8		235.1	66.6	42.3		108.9	19.9		19.9		23.2	23.2	
4.8	0.3		19.2	82.6	5.6	49.4		161.9		56.4		56.4	19.8		19.8	1.6	17.5	19.1	

Изделия закладные										Общий расход
Прокат марки									Всего	
Ст.10				Ст.2						
ГОСТ 8732-78				ГОСТ 10704-76						
Тр 121х4	Тр 168х5		Итого	Тр 478х8	Тр 530х7	Тр 820х9		Итого		
					54.2	54.0		108.2	601.9	4970.1
14.0	6.0		20.0	83.4				83.4	404.2	2368.4

Типовой проект 902-1-72.83 Альбом IV

Согласовано:

Инв. № подл. | Подпись и дата | Взам. инв.

Привязан:

Инв. №

Нач. отд.	Шейко	
Н. контр.	Власенко	
Рук. гр.	Кунцевич	
Ст. инж.	Шмандий	
Инжен.	Мирошникова	

ТП 902-1-72.83-КЖС

Канализационная насосная станция производительностью 200÷1200 м³/ч напором 12÷27м с решетками-дробилками

СТм1, СТм2. Схема армирования спецификация.

Стадия	Лист	Листов
Р	6	

Госстрой СССР Союзводоканалпроект Харьковский Водоканалпроект

19184-01 9

Альбом IV

Типовой проект 902-1-72.83

Инв.№ подл. | Подпись и дата | Взам.инв.№

1-1

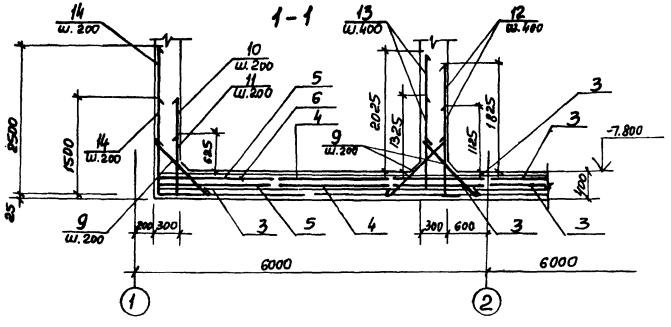

2-2

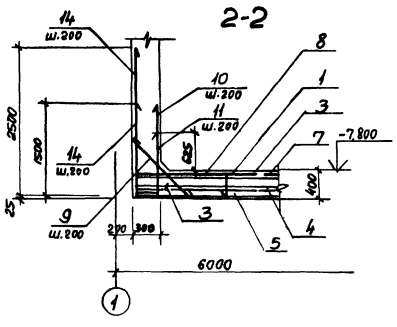

План выпусков

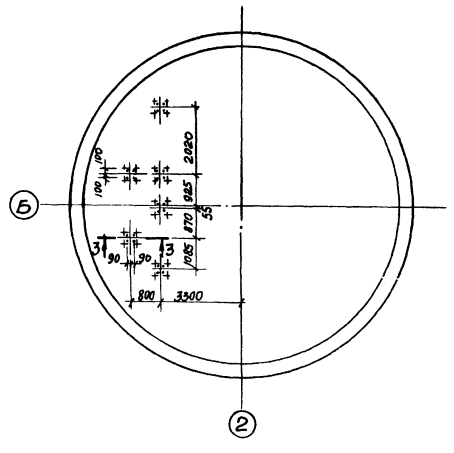

Схема расположения нижней арматуры

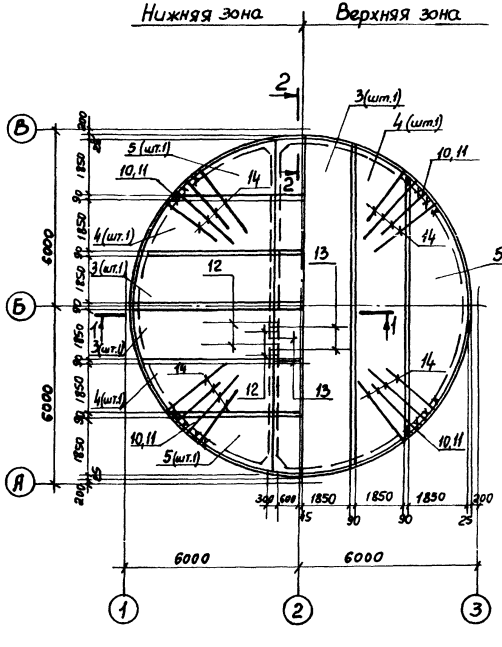

Схема расположения верхней арматуры

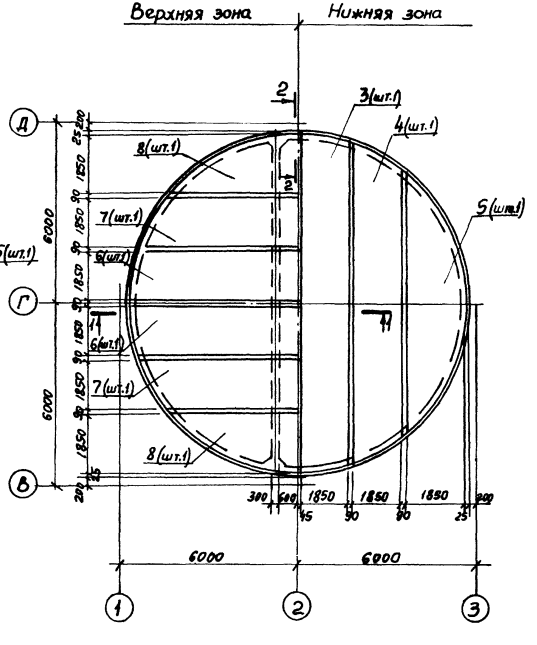

3-3

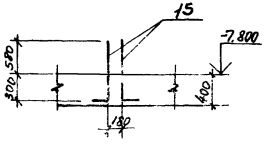

Расчетная схема

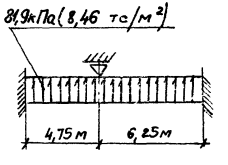

Привязан				ТП 901-2-72.83-к/ж			
				Канализационная насосная станция производительностью 200÷1200 м³/ч напором 12-27 м с решетками-дробилками	Стадия	Лист	Листов
					Р	7	
Нач.отд.	Шейко			Плита днища ПДМ1 Схема армирования	Союзводоканалпроект Харьковский Водоканалпроект		
Н.контр.	Власенко						
Рук.гр.	Кунцевич						
Ст.инж.	Литвинов						
Инв.№	Инжен.	Маша					

19184-01 10

Альбом IV

Типовой проект 902-1-72.83

Инв.№ подл. | Подпись и дата | Взам.инв.№

Схема расположения каркасов днища

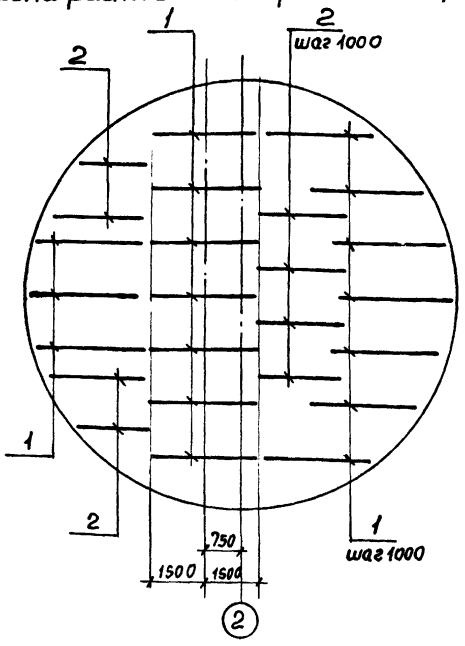

Раскрой сеток

Поз. 4, 7

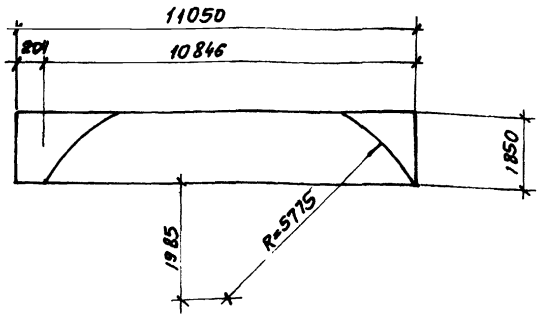

Поз 3,6

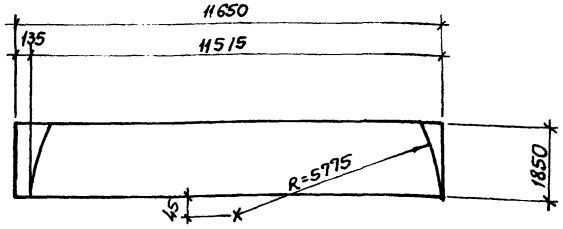

Поз. 5, 8

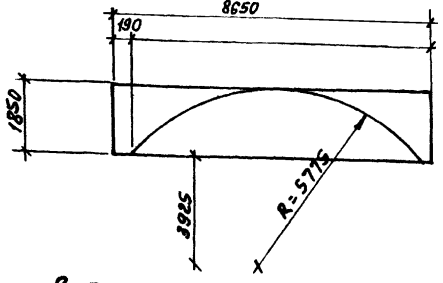

Ведомость стержней

Поз.	Эскиз
9	← 1095 →
10	1500 | 250
11	1000 | 250
12	2200 | 1500
13	2400 | 1700
14	2500 | 1600
15	880 | 150

Ведомость расхода стали на элемент, кг

Марка элемента	Изделия арматурные											Общий расход
	Арматура класса											
	A I				A III							
	ГОСТ 5781-82											
	Ф6	Ф10		Итого	Ф10	Ф12	Ф14	Ф16	Ф18	Ф22	Итого	
ПДм1	177,4	304,5		481,9	1157,0	237,5	758,4	39,1	433,1	2853,1	5478,8	5960,7

Спецификация к ПДм1

Формат	Зона	Поз.	Обозначение	Наименование	Кол.	Примеч.
				Сборочные единицы		
				Каркас пространственный		
А4		1	902-1-72.83-КЖИ-КР14	Кр 14	17	
А4		2	902-1-72.83-КЖИ-КР13	Кр 13	8	
				Сетка арматурная		
		3	ГОСТ 23279-78	С 10АIII-200/6АI-600 1850×11650 125/125	6	
		4	ГОСТ 23279-78	С 10АIII-200/6АI-600 1850×11050 125/125	6	
		5	ГОСТ 23279-78	С 10АIII-200/6АI-600 1850×8650 125/125	6	
		6	ГОСТ 23279-78	С 14АIII-200/6АI-600 1850×11650 125/125	2	
		7	ГОСТ 23279-78	С 14АIII-200/6АI-600 1850×11050 125/125	2	
		8	ГОСТ 23279-78	С 14АIII-200/6АI-600 1850×8650 125/125	2	
				Детали		
Б4		9*		Ф10АI ГОСТ 5781-82 ℓ=1095	294	0,68кг
Б4		10*		Ф12АIII ГОСТ 5781-82 ℓ=1750	91	1,55кг
Б4		11*		ℓ=1250	91	1,11кг
Б4		12*		Ф18АIII ГОСТ 5781-82 ℓ=3700	56	7,73кг
Б4		13*		Ф22АIII ГОСТ 5781-82 ℓ=4100	56	12,22кг
Б4		14*		ℓ=4000	182	11,92кг
Б4		15*		Ф16АIII ГОСТ 5781-82 ℓ=1130	24	1,63кг
				Материалы		
				Бетон марки М200	423	42,3 м³

Привязан

Инв.№

Нач.отд.	Шейко		
Гл.спец.	Власенко		
Рук.гр.	Кунцевич		
Ст.инж.	Литвинов		
Инжен.	Маша		

ТП 902-1-72.83-КЖ

Канализационная насосная станция производительностью 200÷1200 м³/ч напором 12-27 м с решетками-дробилками

Стадия	Лист	Листов
Р	8	

Плита днища ПДм1
Схема армирования.
Спецификация

Союзводоканалпроект Харьковский Водоканалпроект

Типовой проект 902-1-72.83 Альбом IV

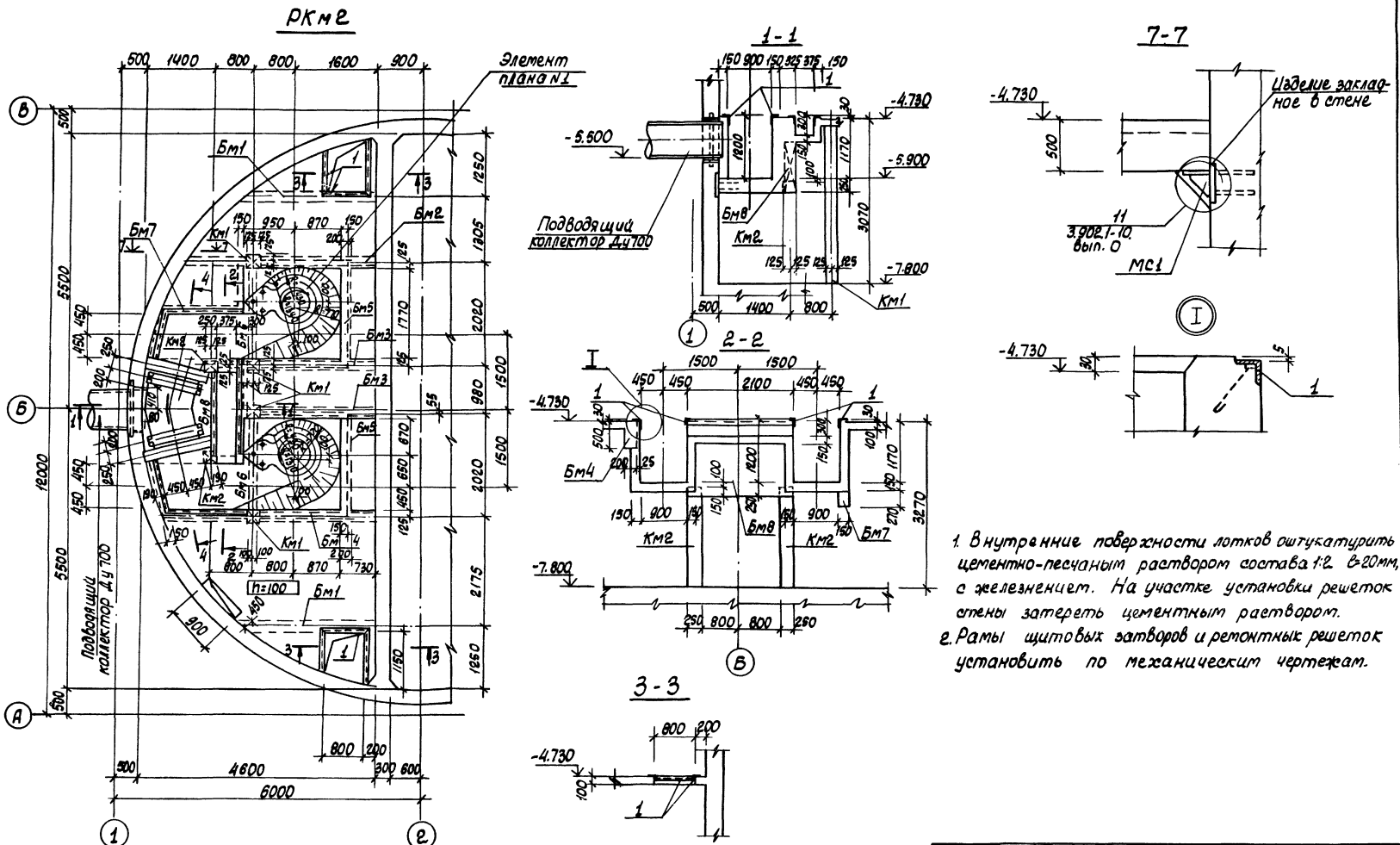

1. Внутренние поверхности лотков оштукатурить цементно-песчаным раствором состава 1:2 в=20мм, с железнением. На участке установки решеток стены затереть цементным раствором.
2. Рамы щитовых затворов и ремонтных решеток установить по механическим чертежам.

Привязан:	Нач.отд.	Шейко		ТП 902-1-72.83-КЖ			
	Н.контр.	Власенко		Канализационная насосная станция производительностью 200 л/сек, напором 12-27м с решетками-дробилками	Стадия	Лист	Листов
	Рук.гр.	Кунцевич		РКМ2	Р	9	
	Ст.инж.	Шмаиций		Перекрытие на отм-4.700 План и сечения 1-1÷3-3; 7-7	Госстрой СССР Союзводоканалпроект Харьковский Водоканалпроект		
Инв. №	Инжен.	Литвиненко					

19184-01 12

Согласовано

Инв.№ подл. | Подпись и дата | Взам. инв.№ | Отдел ВИК2 | Отдел ЭА | Нарыжный | Бурчин

Альбом V

Типовой проект 902-1-72.83

Согласовано:
Отдел ВИГ2 Уфимцев
Взам. инв. №
Подпись и дата
Инв. № подл.

Элемент плана 1

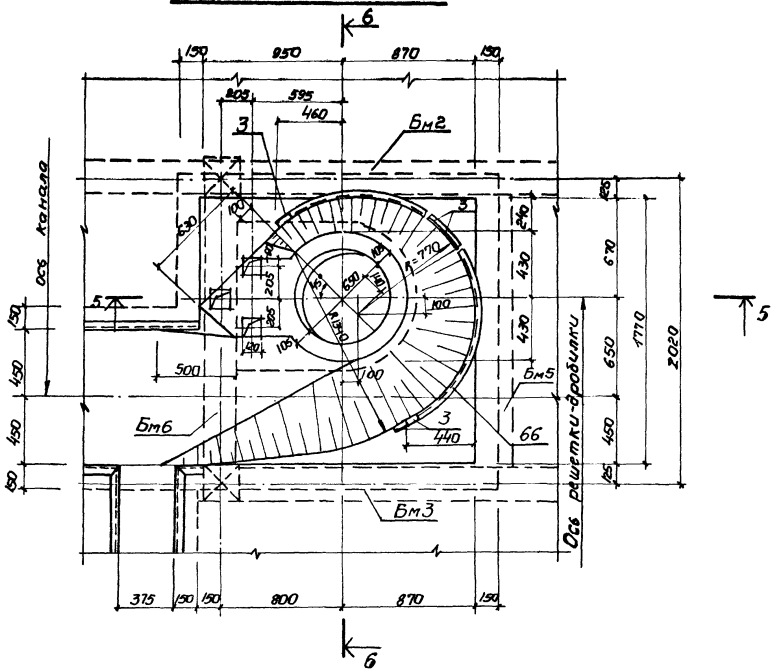

5-5

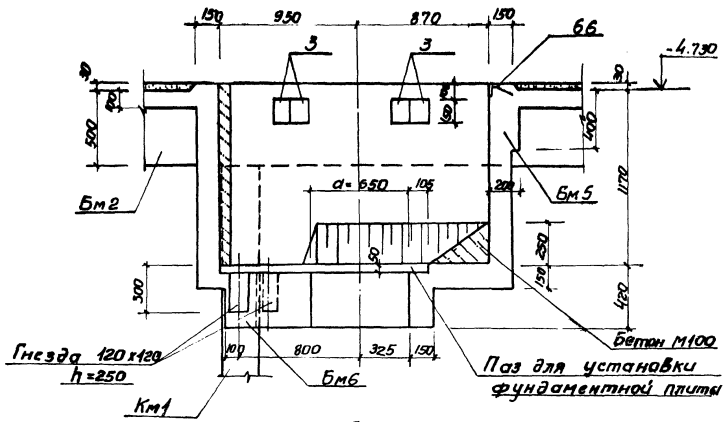

6-6

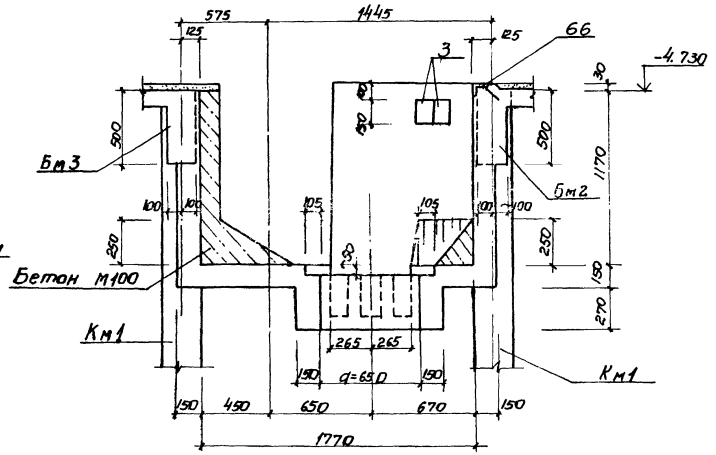

4-4

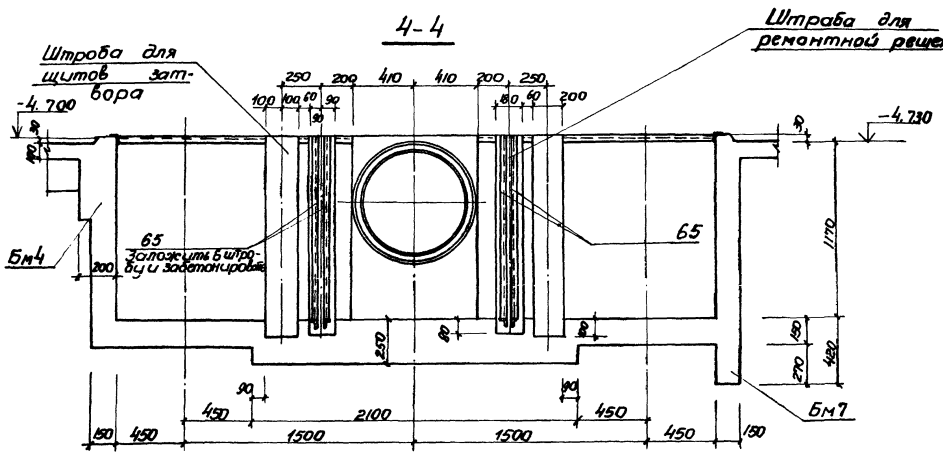

Привязан:			ТП 902-1-72.83-КЖ		
	Нач. отд.	Шейко	Канализационная насосная станция производительностью 200÷1200 м³/ч напором 12-21м с решетками-дробилками	Стадия	Лист	Листов
	Н. контр.	Власенко		Р	10	
	Рук. гр.	Кунцевич	РКМ2			
	Ст. инж.	Шандыба	Перекрытие на отм. -4.700. Элемент плана 1. Сечения 4-4 ÷ 6-6	Госстрой СССР Союзводоканалпроект Харьковский Водоканалпроект		
Инв. №	Инженер	Устименко				

191814-01

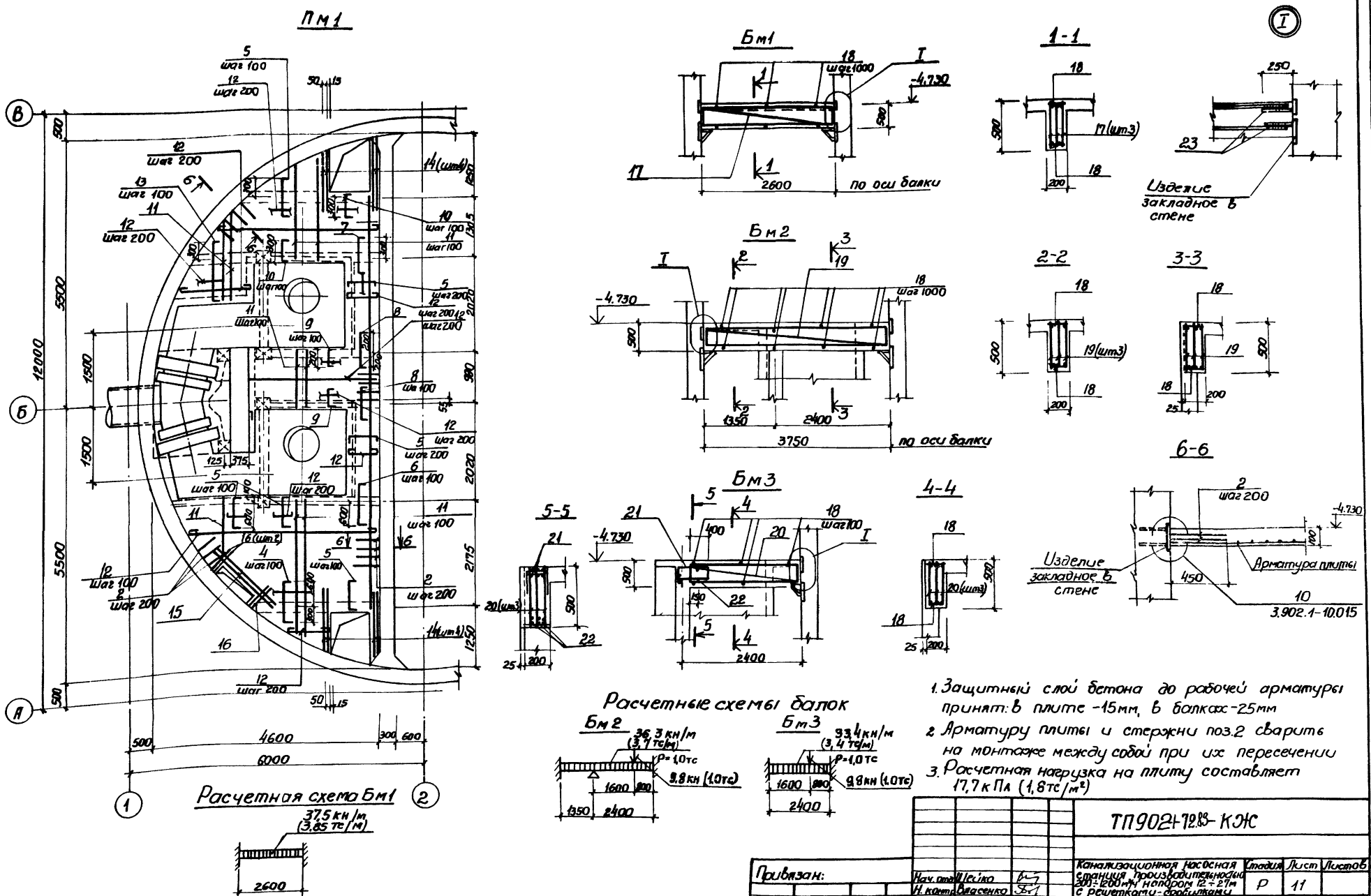

1. Защитный слой бетона до рабочей арматуры принят: в плите -15мм, в балках -25мм
2. Арматуру плиты и стержни поз.2 сварить на монтаже между собой при их пересечении
3. Расчетная нагрузка на плиту составляет 17,7 кПа (1,8 тс/м²)

Типовой проект 902-1-72.83 Альбом IV

Согласовано

Инв. № подл. | Подпись и дата | Взам. инв. №

Привязан:

Инв. №

Нач. отд.	Шейко	
Н. контр.	Власенко	
Рук. гр.	Кунцевич	
Ст. инж.	Шмандий	
Инжен.	Литвинова	

ТП902-1-72.83-КЖ

Канализационная насосная станция производительностью 200÷1200 м³/ч напором 12÷27 м с решетками-дробилками. РКМ2 Перекрытие на отм. -4700. Плита Пм1. Балки Бм1÷Бм3. Схема армирования.

Стадия	Лист	Листов
Р	11	

Госстрой СССР Союзводоканалпроект Харьковский Водоканалпроект

19184-01 14

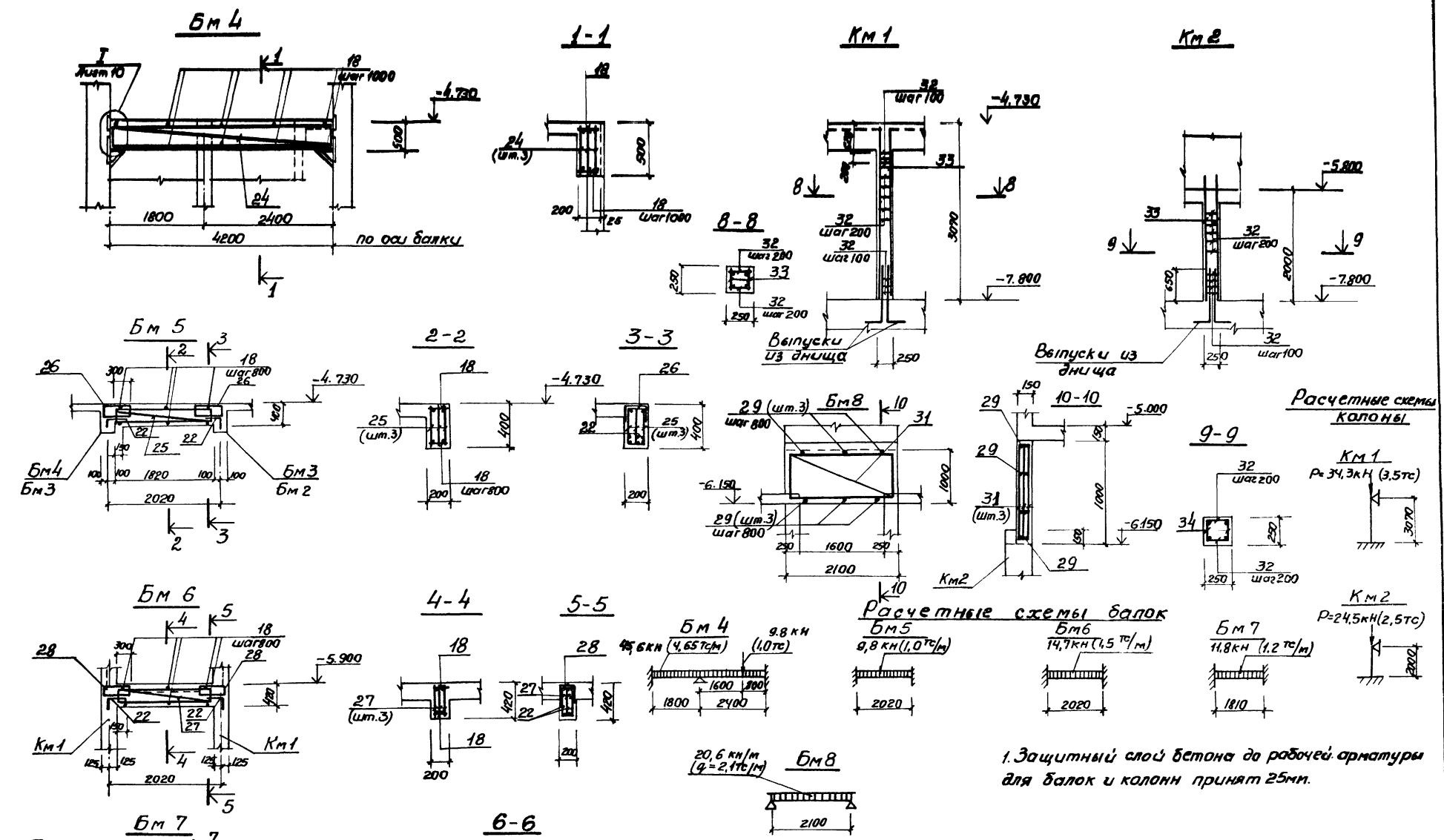

1. Защитный слой бетона до рабочей арматуры для балок и колонн принят 25мм.

Типовой проект 902-1-72.83 Альбом IV

Согласовано:

Инв. подл. | Подпись и дата | Взам. инв.

Привязан:	Нач. отд.	Шейко		ТП 902-1-72.83-КЖ	
	Н. контр.	Власенко		Канализационная насосная станция производительностью 200÷1200 м³/ч напором 12-27м с решетками-дробилками.	Стадия: Р; Лист: 12; Листов:
	Рук. гр.	Кунцевич		Рк м2, Рк м3. Перекрытие на отм. -4.700. Балки Бм 4÷Бм 8, Колонны Км 1, Км 2. Схемы армирования.	Госстрой СССР Союзводоканалпроект Харьковский Водоканалпроект
Инв. №	Ст. инж.	Штандий			
	Инжен.	Литвиненко			

19184-01 15

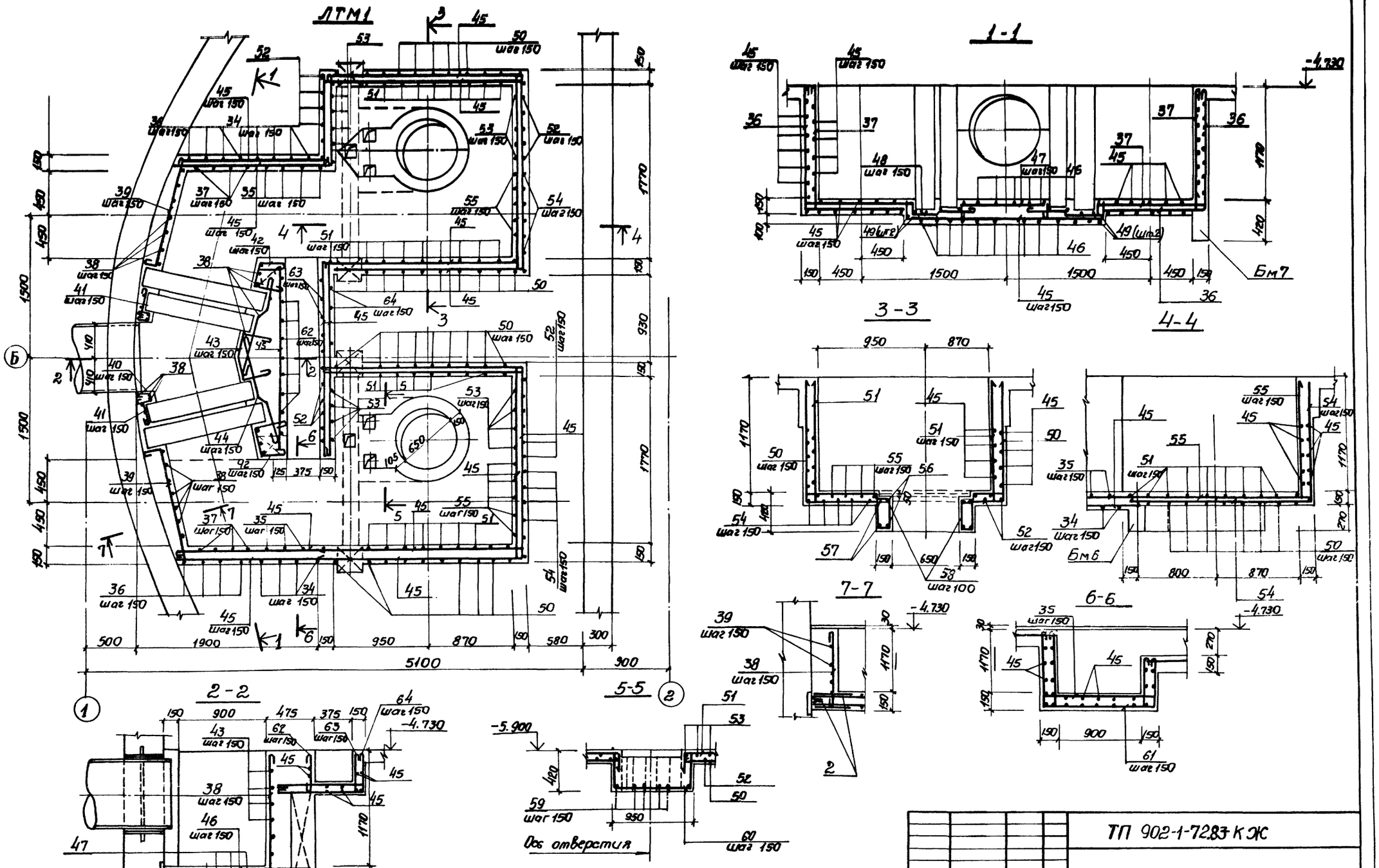

Защитный слой бетона для рабочей арматуры принят 15 мм.

Типовой проект 902-1-72.83 Альбом IV

Согласовано

Взам. инв. №

Подпись и дата

Инв. № подл.

Привязан:			
Инв. №			
Нач. отд.	Шейко		
Н. контр.	Власенко		
Рук. гр.	Кунцевич		
Ст. инж.	Шмандий		
Инжен.	Литвиненко		

ТП 902-1-72.83 КЖ

Канализационная насосная станция производительностью 200÷1200 м³/ч Напором 12÷27 м с решетками-дробилками

РКм2

Перекрытие на отм. -4.700

Схема армирования

Лоток ЛТМ1

Стадия	Лист	Листов
Р	13	

Госстрой СССР Союзводоканалпроект Харьковский Водоканалпроект

16

Альбом IV

Типовой проект 902-1-72.83

Ведомость деталей

Поз.	Эскиз	Поз.	Эскиз
4	900 (80 / 80)	47	500÷900 (200 / 200)
5	700 (80 / 80)	48	150 / 300 / 70 / 400 / 70
6	800 (80 / 80)	50	1290 / 2040 / 1290
7	500 (80 / 80)	51	1290 / 2040 / 110 / 110 / 110
8	400 (80 / 80)	52	1290 / 2080 / 1290
9	310 (80 / 80)	53	1290 / 2080 / 110 / 110 / 110
10	410 (80 / 80)	54	2100 / 1290
13	1150 (80 / 80)	55	2100 / 1290 / 110 / 110
22	300 (150)	56	450 / 690 / 450
61	1290 / 1170 / 1010	57	910
35	1290 / 1170 / 1010 / 110 / 110 / 110	58	110 / 340
36	1290 / 1160	59	520 / 380
37	1290 / 1160 / 110 / 110	60	380 / 910 / 380
38	1290	62	390
39	120 / 1100	63	380 / 950 / 110 / 110
40	120 / 105° / 80 / 90° / 120	64	950 / 380
41	320 / 50		
42	250 / 300 / 105° / 90° / 250		
43	300 / 200 / 150 / 90° / 90° / 300 / 200		
44	300 / 400 / 110 / 110		
46	1500÷1400		

Спецификация к перекрытию РК м2 (начало)

Формат	Зона	Поз.	Обозначение	Наименование	Кол.	Прим.
				Плита ПМ 1 шт.1		
				Сборочные единицы		
		1	1.400-15 в.1.550-07	Изделие закладное МН 236	16,8	п.м
		2	3.90.2.1.1-10. в.0 л.15	Изделие соединительное МС 53	260	шт.
		3				
				Детали		
Б4		4*		ф10А III ГОСТ 5781-82, ℓ=1060	16	0,6кг
Б4		5*		ф8А III То же, ℓ=860	79	0,3кг
Б4		6*		ℓ=960	7	0,4кг
Б4		7*		ℓ=660	7	0,3кг
Б4		8*		ℓ=910	14	0,4кг
Б4		9*		ℓ=470	32	0,2кг
Б4		10*		ℓ=570	24	0,2кг
Б4		11			п.м. 280,0	0,4кг
Б4		12		ф6А I ГОСТ 5781-82	п.м. 170,0	0,22кг
Б4		13*		ф8А III ГОСТ 5781-82 ℓ=1360	12	0,5кг
Б4		14		ф12А III То же ℓ=1400	8	1,2кг
Б4		15		ℓ=1800	2	1,6кг
Б4		16		ℓ=800	4	0,7кг
				Балка Бм1 шт.2		
				Сборочные единицы		
А4		17	902-1-72.83 КЖИ -КР1	Каркас плоский КР1	6	
				Детали		
Б4		18		ф6А I ГОСТ 5781-82 ℓ=180	12	0,1кг
Б4		23		ф16А III ГОСТ 5781-82 ℓ=250	24	0,4кг
				Балка Бм2 шт.1		
				Сборочные единицы		
А4		19	902-1-72.83-КЖИ -КР2	Каркас плоский Кр2	3	
				Детали		
Б4		18		ф6А I ГОСТ 5781-82 ℓ=180	8	0,1кг
Б4		23		ф16А III ГОСТ 5781-82 ℓ=250	12	0,4кг
				Балка Бм3 шт.2		
				Сборочные единицы		
А4		20	902-1-72.83-КЖИ- -КР3	Каркас плоский Кр3	6	
А4		21	-С1	Сетка арматурная С1	2	
				Детали		
Б4		18		ф6А I ГОСТ 5781-82 ℓ=180	12	0,1кг
Б4		22*		ф10А III ГОСТ 5781-82 ℓ=450	6	0,3кг
Б4		23		ф16А III ГОСТ 5781-82 ℓ=250	12	0,4кг
				Балка Бм4, шт.1		
				Сборочные единицы		
А4		24	902-1-72.83-КЖИ -КР4	Карас плоский КР4	3	
				Детали		
Б4		18		ф6А I ГОСТ 5781-82 ℓ=180	10	0,1кг
Б4		23		ф16А III 5781-82 ℓ=250	6	0,4кг
				Балка Бм5 шт.2		
				Сборочные единицы		
А4		25	902-1-72.83-КЖИ -КР5	Каркас плоский КР5	6	
А4		26	С2	Сетка арматурная С2	4	
				Детали		
Б4		18		ф6А I ГОСТ 5781-82 ℓ=180	12	0,1кг
Б4		22*		ф10А III ГОСТ 5781-82 ℓ=450	12	0,3кг
				Балка Бм6 шт.2		
				Сборочные единицы		
А4		27	902-1-72.83-КЖИ -КР6	Каркас плоский КР6	6	
А4		28	-С3	Сетка арматурная С3	4	
				Детали		
Б4		18		ф6А I ГОСТ 5781-82 ℓ=180	12	0,1кг
Б4		22		ф10А III ГОСТ 5781-82 ℓ=450	12	0,3кг

*) поз 4 ÷ 10, 13, 22 - см. Ведомость деталей

Согласовано

Отдел ВиК 2 | Нарышкина | Взам. инв. н | Подпись и дата | Инв. № подл.

Н. отд.	Шейко		
Н. контр.	Власенко		
Рук. гр.	Кунцевич		
Гл. инж.	Шмандий		
Инж.	Литвинов		

Привязан:

Инв. н

ТП 902-1-72.83-КЖ

Канализационная насосная станция производительностью 200÷1200 м³/ч напором 12-27 м с решетками-дробилками

Стадия	Лист	Листов
Р	14	

РКМ2 Спецификация перекрытия (начало)

Госстрой СССР Союзводоканалпроект Харьковский Водоканалпроект

19184-01 17

Спецификацию к перекрытию РК м2 (окончание)

Формат	Зона	Поз.	Обозначение	Наименование	Кол.	Прим.
				Балка Бм7, шт 1		
				Сборочные единицы		
А4		30	902-1-72.83-КЖИ -КР7	Каркас плоский КР7	3	
А4		28	КЖИ -СЗ	Сетка арматурная С3	1	
				Детали		
Б4		29		ф6 А I ГОСТ 5781-82 ℓ=130	6	0,03кг
Б4		22*		ф10 А III ГОСТ 5781-82 ℓ=150	3	0,3кг
				Балка Бм8 шт 1		
				Сборочные единицы		
А4		31	902-1-72.83-КЖИ-КР11	Каркас плоский Кр11	3	
				Детали		
Б4		29		ф6 А I ГОСТ 5781-82 ℓ=130	6	0,03кг
				Колонна Км1, шт4		
				Сборочные единицы		
А4		33	902-1-72.83-КЖИ-Кр8	Каркас плоский Кр8	8	
				Детали		
Б4		32		ф8 А I ГОСТ 5781-82 ℓ=230	136	0,1кг
				Колонна Км2 шт2		
				Сборочные единицы		
А4		34	902-1-72.83-КЖИ-Кр9	Каркас плоский Кр9	4	
				Детали		
Б4		32		ф8 А I ГОСТ 5781-82 ℓ=230	52	0,1кг
				ЛТм1, шт 1		
				Сборочные единицы		
		2	3.902.1-10 в.0 л. 15	Изделия закладные МС 53	40	
		3	1.400-15	МН 548	п.м 3,2	
А4		66	902-1-72.83-КЖИ-МН3	МН 3	4	
А4		65	КЖИ-Кр10	Каркас плоский Кр10	4	
				Детали		
Б4		61		ф8 А I ГОСТ 5781-82 ℓ=3590	8	1,4кг
Б4		35*		ℓ=4030	8	1,6кг
Б4		36*		ℓ=2570	8	1,0кг
Б4		37*		ℓ=2790	8	1,1кг
Б4		38*		ℓ=1410	35	0,6кг
Б4		39*		ℓ=1340	16	0,5кг

Формат	Зона	Поз.	Обозначение	Наименование	Кол.	Прим.
Б4		40*		ф8 А I ГОСТ 5781-82 ℓ=420	16	0,2кг
Б4		41*		ℓ=490	16	0,2кг
Б4		42*		ℓ=980	16	0,4кг
Б4		43*		ℓ=1120	15	0,4кг
Б4		44*		ℓ=1150	32	0,5кг
Б4		45			масса 285	104,7кг
Б4		46*		ℓ=1450	28	0,6кг
Б4		47*		ℓ=1220	6	0,5кг
Б4		48*		ℓ=1050	18	0,4
Б4		50*		ф12 А III ГОСТ 5781-82 ℓ=460	24	4,1кг
Б4		51*		ℓ=5060	26	4,5кг
Б4		52*		ℓ=4660	12	4,1кг
Б4		53*		ℓ=5100	12	4,5кг
Б4		54*		ℓ=33900	12	3,0кг
Б4		55*		ℓ=3610	12	3,2кг
Б4		56*		ℓ=2620	4	2,3кг
Б4		57*		ℓ=3300	4	2,9кг
Б4		58*		ф6 А I ГОСТ 5781-82 ℓ=1010	25	0,2кг
Б4		59*		ф12 А III ГОСТ 5761-82 ℓ=910	12	0,8кг

Формат	Зона	Поз.	Обозначение	Наименование	Кол.	Прим.
Б4		60*		ф12 А III ГОСТ 5781-82 ℓ=1670	6	1,5кг
Б4		62*		ф8 А I ГОСТ 5781-82 ℓ=810	15	0,2кг
Б4		63*		ℓ=1670	14	0,7кг
Б4		64*		ℓ=1450	14	0,6кг
				Материалы на РК м2		
				Бетон марки 200		12,0м³

*) поз. 22, 34÷44, 46÷64 - см. ведомость деталей на листе 14

Ведомость расхода стали на элемент, кг

Марка элемента	Изделия арматурные										Изделия закладные						Общий расход
	Арматура класса									Всего	Арматура класса			Прокат марки			
	A I				A III						A III			ВСТ3 КП2-1			
	ГОСТ 5781-82				ГОСТ 5781-82						ГОСТ 5781-82			ГОСТ 8509-72*			
	6	8		Итого	8	10	12	16	Итого		8	10	Итого	150х5		Итого	
РК м2	110,64	295,7		406,34	163,3	28,0	480,5	392,5	1064,3	1470,64	6,6	12,0	18,6	62,7		62,7	81,3	1551,94

| | | | | | | | | | |

Альбом IV

Типовой проект 902-1-72.83

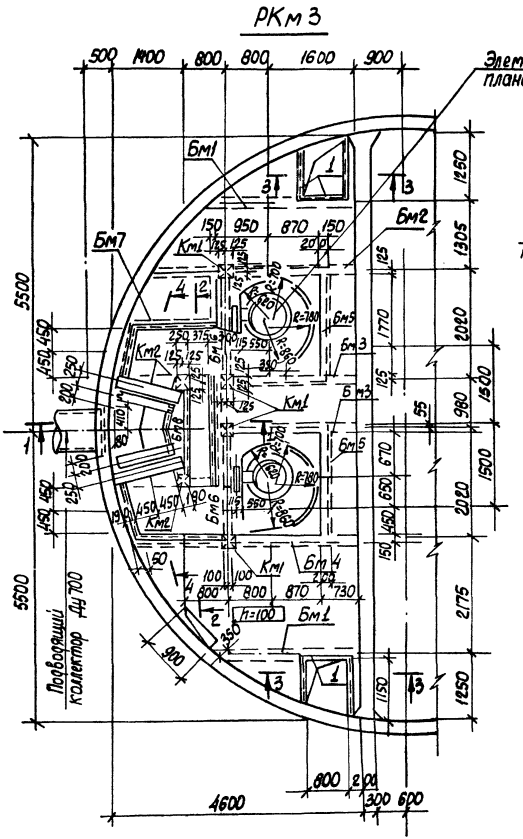

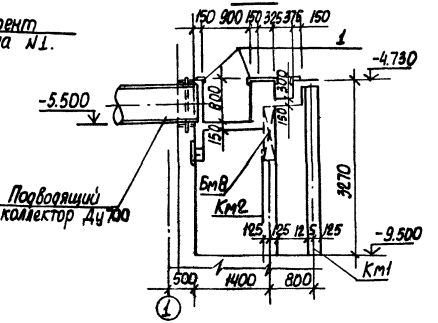

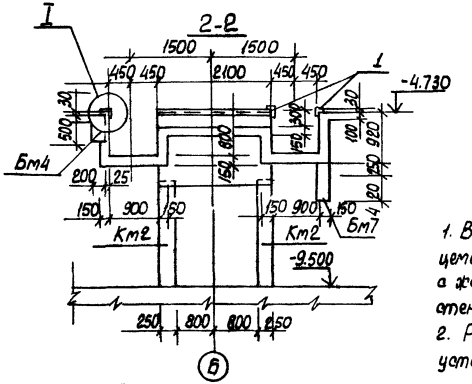

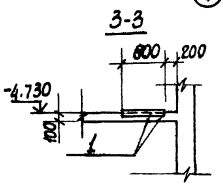

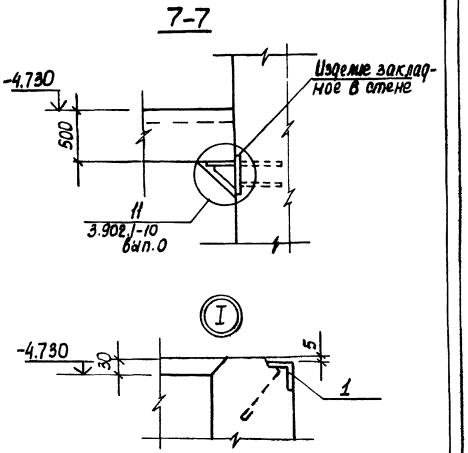

1. Внутренние поверхности лотков оштукатурить цементно-песчаным раствором состава 1:2 в=20мм с железнением. На участке установки решеток стены затереть цементным раствором.
2. Рамы щитовых затворов и ремонтных решеток установить по механическим чертежам.

Привязан:				ТП902-1-72.83-КЖ			
	Нач. отд.	Шейко		Канализационная насосная станция производительностью 200-1200 м³/ч напором 12-27м с решетками-дробилками	Стадия	Лист	Листов
	Н.контр.	Власенко			Р	16	
	Рук. гр.	Кунцевич		РКМ3 Перекрытие на отм.-4.700 План и сечения 1-1÷3-3, 7-7	Госстрой СССР Союзводоканалниипроект Харьковский Водоканалпроект		
	Ст. инж.	Шмандий					
Инв. №	Инжен.	Литвиненко					

Инв.№ подл. | Подпись и дата | Взам.инв.№

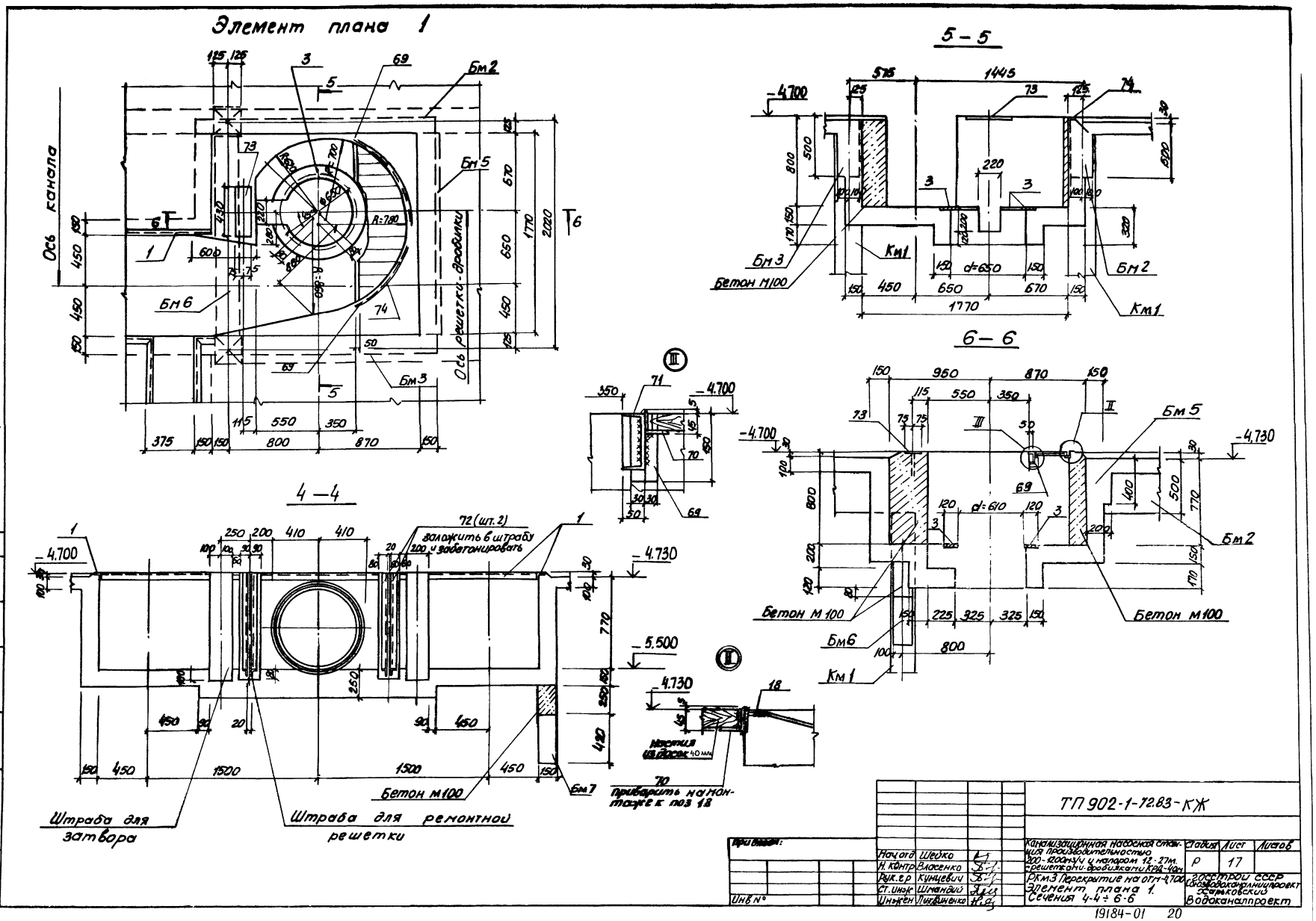
Элемент плана 1
Ось канала
Ось решетки-дробилки
Бм 2
Бм 5
Бм 6
Бм 3
5 – 5
Бм 3
Бетон М100
Км1
Бм 2
Км1
6 – 6
Бм 5
Бм 2
Бетон М100
Бетон М100
Бм6
Км 1
4 – 4
72 (шт. 2)
заложить в штрабу и забетонировать
Бетон М100
Бм 7
Штраба для затвора
Штраба для ремонтной решетки
Настил из досок 40 мм
приварить на монтаже к поз 18
ТП 902-1-72.83-КЖ
Канализационная насосная станция производительностью 200-1200 м3/ч и напором 12-27 м. с решетками-дробилками КРД-40м
РКМ3 Перекрытие на отм-4700
Элемент плана 1.
Сечения 4-4 ÷ 6-6
Стадия Р
Лист 17
Листов
Госстрой СССР
Союзводоканалниипроект
Харьковский Водоканалпроект
Начотд Шейко
Н. контр Власенко
Рук. гр Кунцевич
Ст. инж Шмандий
Инжен Литвиненко
Инв №
Согласовано:
Отд. Вик 2
Взам. инв №
Инв № подл.
Подпись и дата
Альбом IV
Типовой проект 902-1-72.83

Альбом IV

Типовой проект 902-1-72.83

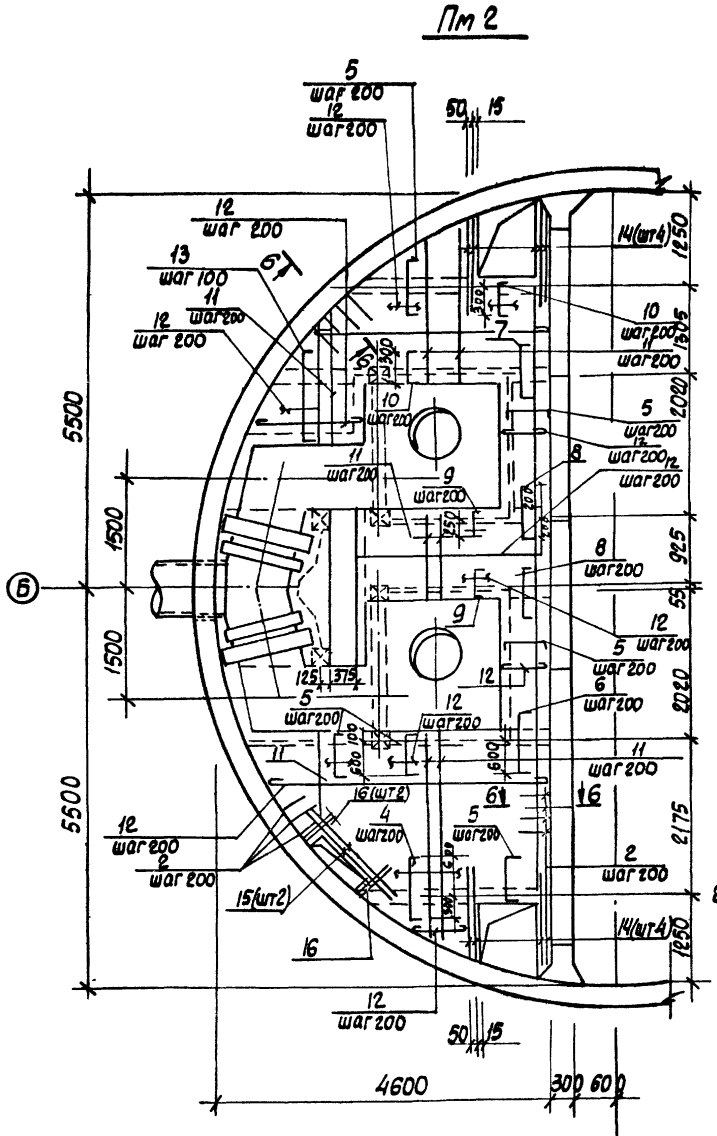

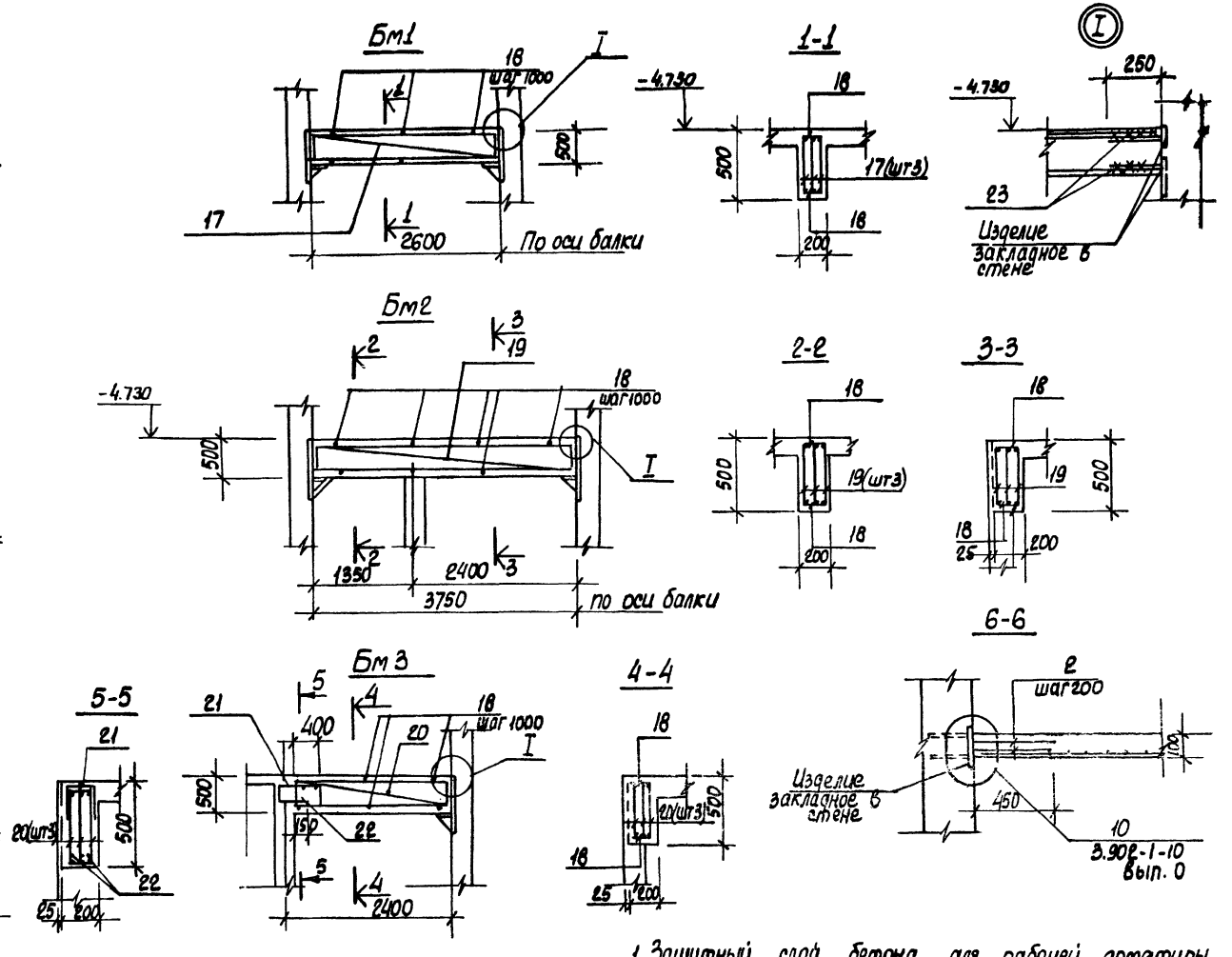

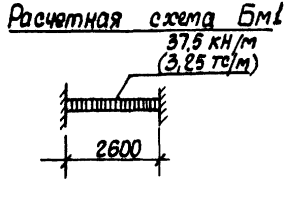

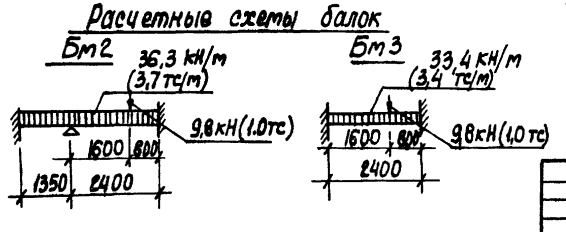

1. Защитный слой бетона для рабочей арматуры принят в плите - 15 мм, в балках - 25 мм
2. Арматуру плиты и стержни поз 2 сварить на монтаже между собой при их пересечении
3. Расчетная нагрузка на плиту составляет 7.85 кПА (0,8 тс/м²).

Привязан:	Нач. отд.	Шейко		ТП 902-1-72.83-КЖ	
	Н. контр.	Власенко		Канализационная насосная станция производительностью 200-1200 м³/ч напором 12-27 м с решетками-дробилками	Стадия: Р; Лист: 18; Листов:
	Рук. гр.	Кунцевич		РКМ 3 перекрытие на отм. 4.700. Плита Пм2, балки Бм1, Бм3. Схема армирования	Госстрой СССР Союзводоканалниипроект Харьковский Водоканалпроект
	Ст. инж.	Шманский			
Инв. №	Инжен.	Литвиненко			

Инв. N подл. | Подпись и дата | Взам. инв. N

19184-01 21

Альбом IV

Типовой проект 902-1-72.83

Инв.№ подл. | Подп. и дата | Взам. инв.№

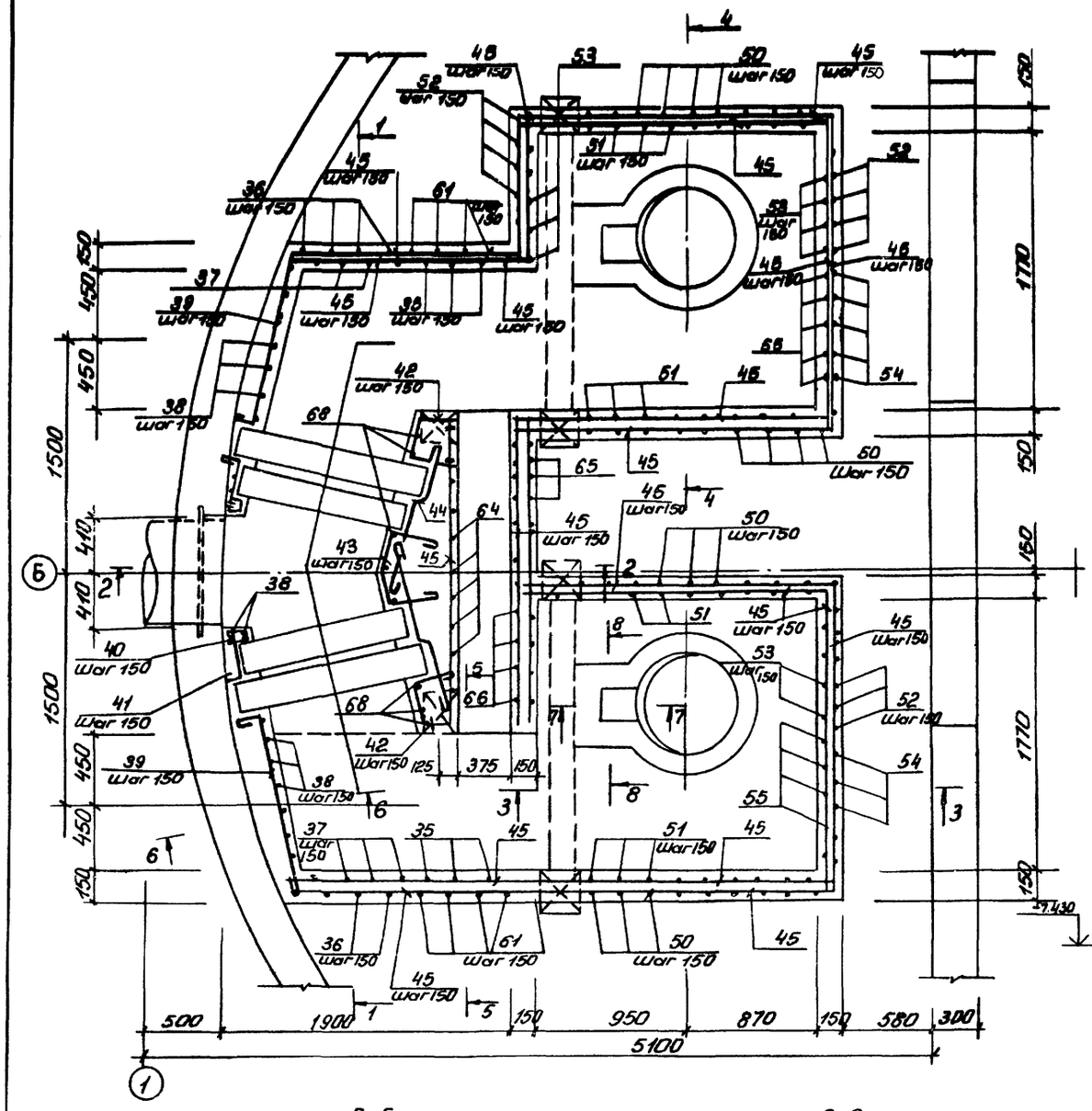

1-1

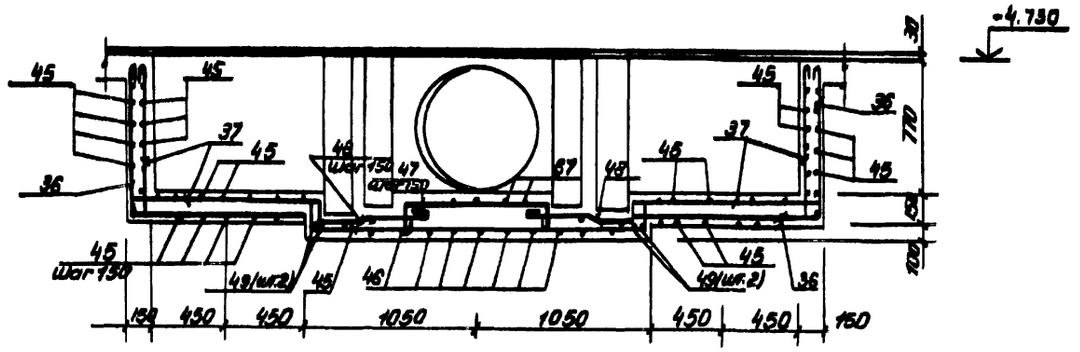

2-2

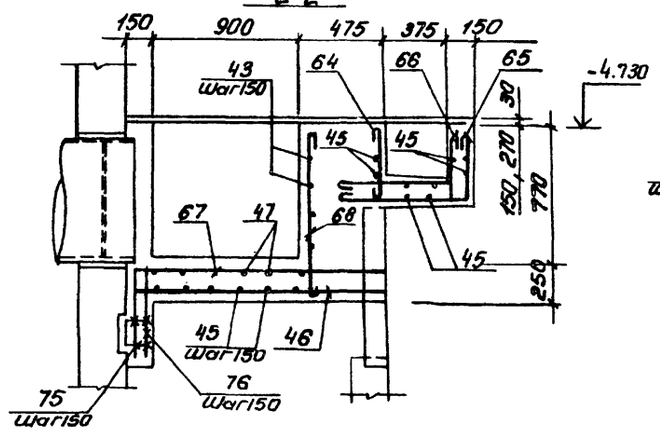

4-4

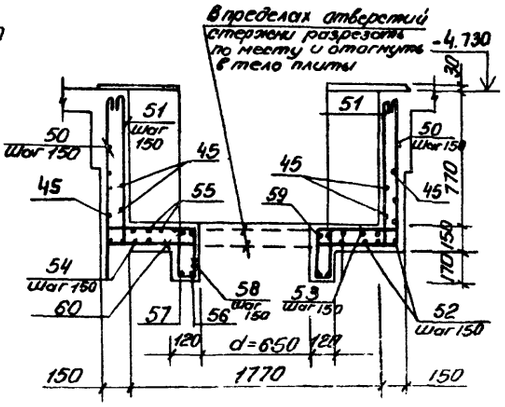

3-3

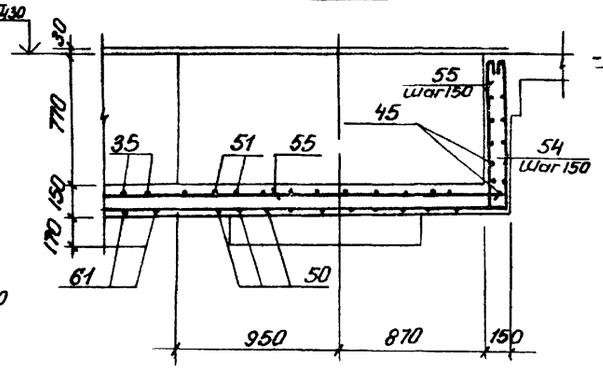

7-7

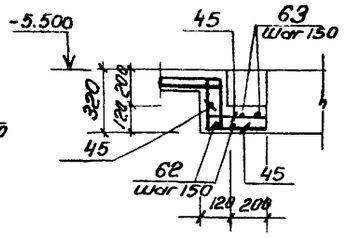

8 8

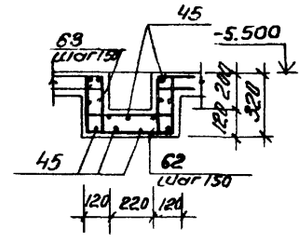

5-5

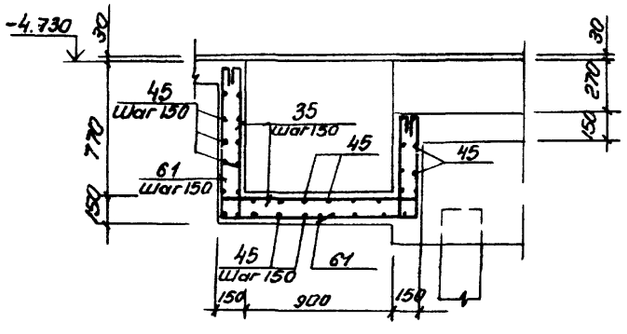

6-6

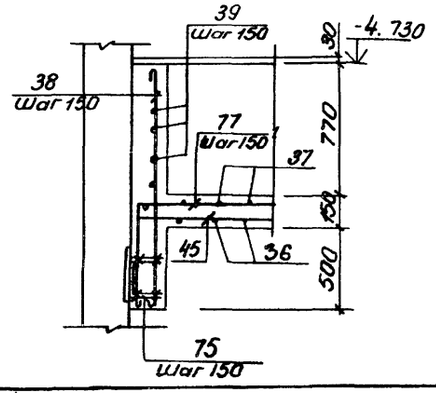

Защитный слой бетона для рабочей арматуры принят 15мм

Привязан				ТП902-1-72.83 -КЖ			
				Нач. отд. Шейко	Канализационная насосная станция производительностью 300-1200 м³/ч напором 12-21 м с решетками-дробилками	Стадия	Лист	Листов
				Н. контр. Власенко		Р	19	
				Рук. гр. Кунцевич	РК м3 Перекрытие на отм. -4.700	Госстрой СССР Союзводоканалпроект Харьковский водоканалпроект		
				Ст. инж. Шмандий	Схема армирования. Лоток ЛТм 2			
Инв. №				Инженер Филиппова				

Копировал: Ефименко 19184-01 22 Формат А

Ведомость деталей

Поз.	Эскиз	Поз.	Эскиз
4	80 900 80	67	620 1500÷1400
5	80 700 80	68	980
6	80 800 80	46	1500÷1400
7	80 500 80		
8	80 400 80	51	110 830 2040 890 110 110 110
9	80 310 80		
10	80 410 80	50	890 2040 890
13	80 1150 80		
61	890 1170 610	52	890 2080 890
37	110 1160 110	53	110 890 2080 890 110 110
35	110 1170 110 110	54	2100 890
38	1380		
39	120 1100	55	2100 890 110 110
40	120 105° 80 120 90°		
42	250 300 105° 90° 250	56	450 680
		57	450 860
43	200 300 150° 90° 90° 200 300	58	90 290
44	500 110 400 110	59	290 290 680
		60	490
47	500÷900 200 200		
41	320 50	62	290 430 290
		64	390
48	150 70 400 300	75	120 250 120
		76	620 350
36	1160	77	620 2200
65	390 950	63	250 290 430 250 290 90 90 90
66	110 390 950 110		

Спецификация к перекрытию РКМЗ (начало)

Формат	Зона	Поз.	Обозначение	Наименование	Кол.	Прим.
				Плита ПМ1 шт.1		
				Сборочные единицы		
		1	1.400-15.81.550-07	Изделие закладное МН556	16.8	Пог. м
		2	3.902.1.1-10.вып.0	Изделие соединительное МС 53	260	
				Детали		
Б.4		4*		ф10А III ГОСТ 5781-82 е=1060	8	0,6кг
Б.4		5*		ф8А III ГОСТ 5781-82 е=860	49	0,34кг
Б.4		6*		ф8А III ГОСТ 5781-82 е=960	4	0,4кг
Б.4		7*		ф8А III ГОСТ 5781-82 е=660	4	0,3кг
Б.4		8*		ф8А III ГОСТ 5781-82 е=910	6	0,3кг
Б.4		9*		ф8А III ГОСТ 5781-82 е=470	16	0,2кг
Б.4		10*		ф8А III ГОСТ 5781-82 е=570	12	0,2кг
Б.4		11		ф8А III ГОСТ 5781-82	ПМ 250	0,4кг
Б.4		12		ф6А I ГОСТ 5781-82	ПМ 170	0,22кг
Б.4		13*		ф8А III ГОСТ 5781-82 е=1360	12	0,5кг
Б.4		14		ф12 III ГОСТ 5781-82 е=1400	8	1.3кг
Б.4		15		ф12А III ГОСТ 5781-82 е=1800	2	1.6кг
Б.4		16		ф12А III ГОСТ 5781-82 е=800	4	0,7кг
				Балка Бм1 шт2		
				Сборочные единицы		
А4		17	902-1-72.83-КЖИ-КР1	Каркас плоский Кр1	6	
				Детали		
Б.4		18		ф6А I ГОСТ 5781-82 е=180	12	0,04кг
		23		ф16А III ГОСТ 5781-82 е=250	24	0,4кг
				Балка Бм2 шт1		
				Сборочные единицы		
А4		19	902-1-72.83-КЖИ-КР2	Каркас плоский КР2	3	
				Детали		
Б.4		18		ф6А I ГОСТ 5781-82 е=180	8	0,04кг
Б.4		23		ф16А III ГОСТ 5781-82 е=250	12	0,4кг

*) Позиции 4÷10, 13, 22, 35÷44, 46÷48, 50÷68, 75÷77 см. ведомость деталей.

Формат	Зона	Поз.	Обозначение	Наименование	Кол.	Прим.
				Балка Бм3 шт.2		
				Сборочные единицы		
А4		20	902-1-72.83-КЖИ-КР3	Каркас плоский КР3	6	
А4		21	-С1	Арматурная сетка С1	2	
				Детали		
Б.4		18		ф6А I ГОСТ 5781-82 е=180	12	0,04кг
Б.4		22*		ф10А III ГОСТ 5781-82 е=450	6	0,3кг
Б.4		23		ф16А III ГОСТ 5781-82 е=250	12	0,4кг
				Балка Бм4 шт.2		
				Сборочные единицы		
А4		24	902-1-72.83-КЖИ-КР4	Каркас плоский Кр4	6	
				Детали		
Б.4		18		ф6А I ГОСТ 5781-82 е=180	10	0,04кг
Б.4		23		ф16А III ГОСТ 5781-82 е=250	24	0,4кг
				Балка Бм5 шт.2		
				Сборочные единицы		
А4		25	902-1-72.83-КЖИ-КР5	Каркас плоский Кр5	6	
А4		26	-С2	Сетка арматурная С2	4	
				Детали		
Б.4		18		ф6А I ГОСТ 5781-82 е=180	12	0,04кг
Б.4		22*		ф10А III ГОСТ 5781-82 е=450	12	0,3кг
				Балка Бм6 шт.2		
				Сборочные единицы		
А4		27	902-1-72.83-КЖИ-Кр6	Каркас плоский Кр6	6	
А4		28	-С3	Сетка арматурная С3	4	
				Детали		
Б.4		18		ф6А I ГОСТ 5781-82 е=180	12	0,04кг
Б.4		22		ф10А III ГОСТ 5781-82 е=450	12	0,3кг

Альбом IV

Типовой проект 902-1-72.83

Согласовано

Взам. инв.

Подпись и дата

Инв. № подл.

Привязан

Инв. №

Н. отд.	Шейко	
Н. контр.	Власенко	
Рук. гр.	Кунцевич	
Ст. инж.	Шмандий	
Инж.	Филиппова	

ТП902-1-72.83-КЖ

Канализационная насосная станция производительностью 200÷1200 м³/ч напором 12÷27 м с решетками-дробилками

РКМЗ Спецификация перекрытия (начало)

Стадия	Лист	Листов
Р	20	

Госстрой СССР Союзводоканалниипроект Харьковский Водоканалпроект

19184-01 23

Альбом IV

Типовой проект 902-1-72.83

Спецификация к перекрытию РКм3 (окончание)

Формат	Зона	Поз	Обозначение	Наименование	Кол	Прим.
				Балка Бм7 шт.1		
				Сборочные единицы		
А4		30	902-1-72.83-КЖИ-КР7	Каркас плоский КР7	3	
А4		28	-С3	Арматурная сетка С3	1	
				Детали		
Б4		22*		ф10АIII ГОСТ5781-82 ℓ=450	3	0.2кг
Б4		29		ф6АI ГОСТ5781-82 ℓ=130	6	0.1кг
				Балка Бм8, шт1		
				Сборочные единицы		
А4		31	-КР11	Каркас плоский КР11	3	
				Детали		
Б4		29		ф6АI ГОСТ5781-82 ℓ=130	12	0.03кг
				Колонна Км1 шт4		
				Сборочные единицы		
А4		33	-КР8	Каркас плоский КР8	8	
				Детали		
Б4		32		ф8АI ГОСТ 5781-82 ℓ=230	136	0.1кг
				Колонна Км2 шт.2		
				Сборочные единицы		
А4		34	-КР9	Каркас плоский КР9	4	
				Детали		
Б4		32		ф8АI ГОСТ 5781-82 ℓ=230	52	0.1кг
				Лоток ЛТм1 шт.1		
				Сборочные единицы		
А4		3	т.пр. 902-1-72.83-КЖИ-МН1	Изделие закладное МН1	2	
		74	1.400-15 вып.1 540-09	" МН548	пог.м	
А4		72	т.пр. 902-1-72.83-КЖИ-МН2	" МН2	4	
11		49	902-1-72.83-КЖИ-КР10	Каркас плоский КР10	4	
		69	1.400-15 в.1 110.04	МН102-3	4	
Б4		70		Уголок Б 50х5 ГОСТ 8509-72* / ст3 ГОСТ 535-79	пог.м 62	
Б4		71		Швеллер 14 ГОСТ 8240-76 / ст3 ГОСТ 535-79	пог.м 2,8	
				Детали		
Б4		61*		ф8АI ГОСТ5781-82 ℓ=2770	8	1.6кг
Б4		35*		ф8АI ГОСТ 5781-82 ℓ=320	8	1.0кг

Формат	Зона	Поз	Обозначение	Наименование	Кол	Прим.
Б4		36*		ф8АI ГОСТ 5781-82 ℓ=2150	8	1.4кг
Б4		37*		ф8АI тоже ℓ=2370	8	1.1кг
Б4		38*		ф8АI " ℓ=1410	35	0.6кг
Б4		39*		ф8АI " ℓ=1300	22	1.1кг
Б4		40*		ф8АI " ℓ=420	12	0.6кг
Б4		41*		ф8АI " ℓ=490	12	0.2кг
Б4		42*		ф8АI " ℓ=920	12	0.4кг
Б4		43*		ф8АI " 1120	6	0.4кг
Б4		44*		ф8АI " ℓ=1150	12	1.3кг
Б4		45*		ф8АI "	п.м 224	0.4кг
Б4		46*		ф8АI " ℓср=1550	16	1.0кг
Б4		47*		ф8АI " ℓср 1220	9	0.5кг
Б4		48*		ф8АI " ℓ=1050	18	0.4кг
Б4		50*		ф12АIII " ℓ=3820	24	3.7кг
Б4		67*		ф8АI " ℓ=2170	16	0.9кг
Б4		68*		ф8АI " ℓ=1080	9	0.4кг
Б4		75*		ф10АIII " ℓ=490	28	0.3кг
Б4		76*		ф8АI " ℓ=1070	16	0.4кг
Б4		77*		ф8АI ГОСТ5781-82 ℓ=2920	12	1.2кг

Формат	Зона	Поз.	Обозначение	Наименование	Кол	Прим.
Б4		51*		ф12АIII ГОСТ5781-82 ℓ=4280	26	3.5кг
Б4		52*		ф12АIII ГОСТ 5781-82 ℓ=3860	12	3.8кг
Б4		53*		ф12АIII тоже ℓ=4300	12	3.5кг
Б4		54*		ф12АIII " ℓ=2990	12	3.0кг
Б4		55*		ф12АIII " ℓ=3210	12	2.3кг
Б4		56*		ф12АIII " ℓ=3210	2	2.0кг
Б4		57*		ф12АIII " ℓ=3150	2	2.7кг
Б4		58*		ф6АI " ℓ=860	48	0.2кг
Б4		59*		ф12АIII " ℓ=2700	2	0.8кг
Б4		60*		ф12АIII " ℓ=2860	2	1.4кг
Б4		62*		ф8АIII " ℓ=1110	6	0.4кг
Б4		63*		ф8АIII " ℓ=1820	6	0.8кг
Б4		64*		ф8АI " ℓ=510	15	0.2кг
Б4		65*		ф8АI " ℓ=1440	15	0.6кг
Б4		66*		ф8АI " ℓ=1670	15	0.7кг
				Материалы		
				Бетон М200	10.4	м3

Ведомость расхода стали на элемент, кг

Марка элемента	Изделия арматурные											Изделия закладные								Общий расход
	Арматура класса										Всего	Арматура класса			Прокат марки				Всего	
	АI				АIII							АIII			ВСт3 кп2-1					
	ГОСТ 5781-82				ГОСТ 5781-82							ГОСТ 5781-82			ГОСТ 8509-72 / ГОСТ 10903-74					
	ф6	ф8		Итого	ф8	ф10	ф12	ф16	ф28	Итого		ф6	ф10	Итого	L50х5	S=6	L63х5	Итого		
РКм3	110,4	276.6		387.0	83,34	23,4	409.4	429.4	23,0	968,5	1355,5	20,5	2,1	22,6	109,2	16,7	71,1	196,9	219,5	1515,1

x) поз. 21, 33-36, 39-44, 46-51, 53-58, 61-66 см. ведомость деталей на листе 23

Инв.№ подл. | Подписи и дата | Взам.инв.№

Привязка

Нач.отд.	Шейко	
Н.контр.	Власенко	
Рук.гр.	Кунцевич	
Ст.инж.	Шмандий	
Инж.	Филиппова	

ТП 902-1-72.83-КЖ

Канализационная насосная станция производительностью 200÷1200 м3/ч и напором 12÷27м с решетками-дробилками КРД-40м.

РКМ3 Спецификация перекрытия (окончание)

Стадия	Лист	Листов
Р	2.1	

Госстрой СССР Союзводоканалпроект Харьковский Водоканалпроект

19184-01 24

Типовой проект 902-1-72.83

Ведомость рабочих чертежей основного комплекта КЖ

Лист	Наименование	Примечание
1	Общие данные (начало)	
2	Общие данные (окончание)	
3	Схема расположения лестниц и лестничных площадок. Разрез 1-1; 2-2.	
4	Схемы узлов лестниц. Узел I	
5	Узлы II÷V.	

Ведомость ссылочных и прилагаемых документов

Обозначение	Наименование	Примечан.
	Ссылочные	
1.459-2 вып. 1; 2	Стальные лестницы, переходные площадки, ограждения	

Техническая спецификация металла (начало)

Вид профиля и ГОСТ ТУ	Марка металла и ГОСТ	Обозначение и размер профиля мм.	№ п.п.	Код: Марки металла	Код: Вид профиля	Код: Размер профиля	Количество шт.	Длина мм.	Масса металла по элементам конструкции, т: Лестницы	Площадки	Ограждения		Общая масса в т.	Масса потребности в металле по кварталам: I	II	III	IV	Заполняется вц.
				Код элемента констр.														
1	2	3	4	5	6	7	8	9	10	11	12	13	14	15	16	17	18	19
Швеллеры ГОСТ 8240-72*	Вст3кп2-1 ТУ14-1-3023-80	швел-14 ГОСТ 8240-72* лер Вст3кп2-1 ТУ14-1-3023-80	1	11240	26166					0.25			0.25					
		швел-12 ГОСТ 8240-72 лер Вст3кп2-1 ТУ14-1-3023-80	2	11240	26158					0.06			0.06					
	Итого:		3															
Всего профиля			4							0.31			0.31					
Сталь прокатная угловая равнополочная ГОСТ 8509-72*	Вст3кп2-1 ТУ14-1-3023-80	Уго- 5 ГОСТ 8509-72 лок Вст3кп2-1 ТУ14-1-3023-80	5															
			6	11240	2113					0.13			0.13					
	Итого:		7															
Всего профиля			8							0.13			0.13					
Сталь листовая рифленная ГОСТ 8568-77*	Вст3кп2 ГОСТ 380-71*	Лист гриф 0-ПВ-4х1500х6000 Вст3кп2 ГОСТ 8568-77*	9							0.13			0.13					
			10	11240	71315					0.26			0.26					
	Итого:		11															
Всего профиля			12							0.26			0.26					
			13							0.26			0.26					
			14															

Типовой проект разработан в соответствии с действующими нормами и правилами.

Гл. инженер проекта /Лялюк/

Привязан

Инв. №

Нач. отд.	Шейко	
Н. контр.	Власенко	
Рук. гр.	Кунцевич	
Ст. инж.	Шмандий	
Инжен.	Фоменко	

ТП 902-1-72.83-КМ

Канализационная насосная станция производительностью 200-250 м³/ч напором 12÷27 м с решетками-дробилками.

Стадия	Лист	Листов
Р	1	5

Общие данные (начало)

Госстрой СССР Союзводоканалпроект Харьковский Водоканалпроект

Инв. № подл. | Подпись и дата | Взам. инв. №

Техническая спецификация металла (окончание)

Вид профиля и ГОСТ, ТУ	Марка металла и ГОСТ	Обозначение и размер профиля мм.	№ п.п.	Код: Марка металла	Код: Вид профиля	Код: Размер профиля	Количество шт.	Длина, мм.	Масса металла по элементам конструкций, т: Лестницы	Площадки	Ограждения		Общая масса в т.	Масса потребности в металле по кварталам: I	II	III	IV	Запланируется в 4 кв.
									Код элемента конструкц.									
1	2	3	4	5	6	7	8	9	10	11	12	13	14	15	16	17	18	19
Сталь листовая горячекатанная ГОСТ 10903-74			15															
	Вст3кпв-1		16															
	ТУ14-1-3023-80	Лист 4 ГОСТ 10903-74 Вст3кп2-1 ТУ14-1-3023-80	17	11240	71110					0.06			0.06					
		Лист 10 ГОСТ 10903-74 Вст3кп2-1 ТУ14-1-3023-80	18	11240	71110					0.04			0.04					
	Итого		19							0.10			0.10					
Всего профиля			20							0.10			0.10					
			21															
Болты	Вст3кп2 ГОСТ 380-71*	Болт М12х45.58 ГОСТ 7798-70	22	11240						0.03			0.03					
Всего профиля			23							0.03			0.03					
			24															
Итого масса металла			25							0.83			0.83					
Лестницы ограждения	Вст3кп2 ГОСТ 380-71*		26	11240					0.56		0.21		0.77					
Всего масса металла			27						0.56	0.83	0.21		1.6					
В том числе по маркам	Вст3 кп2-1		28	11240					—	0.54	—		0.54					
	Вст3 кп2		29	11240					0.56	0.29	0.21		1.06					

Ведомость металлоконструкций по видам профилей

Наименование конструкции по номенклатуре прейскуранта № 01-09	Позиции по прейскуранту	№ п.п.	Код конструкции	Масса конструкций в т.: Всего стали повышенной прочности	По видам профилей стали: Балки и швеллеры	Крупносортная сталь	Среднесортная сталь	Мелкосортная сталь	Толстолистовая сталь	Гнутые и гнутосварные	Трубы	Прочие	Всего	Количество шт.	Серия типовых конструкций
Лестницы		1	526242			0.18				0.38			0.56		1.459-2 вып2
Площадки		2	526243		0.31	0.13			0.36			0.03	0.83		
Ограждения		3	526244					0.1		0.11			0.21		1.459-2 вып2
Итого					0.35	0.32		0.1	0.36	0.49		0.03	1.6		
Контрольная сумма															

Общие указания

1. Разработку чертежей металлоконструкции производить согласно СН и П II-23-81 „Стальные конструкции. Нормы проектирования".
2. Соединение стальных элементов предусматривать ручной электродуговой сваркой.
3. Все сварные швы выполняются электродами типа Э42 и Э42А по ГОСТ 9467-75.
4. Предусмотреть антикоррозионную защиту металлоконструкции: произвести очистку поверхности стальных конструкций по требованиям ГОСТ 9.402-80 четвертой степени и окраску лакокрасочными материалами группы I согласно СН и П II-28-73* изд. 1980г. „Защита строительных конструкций от коррозии. Нормы проектирования".

Привязан

Инв. №

Нач. отд.	Шейко		
Н. контр.	Власенко		
Рук. гр.	Кунцевич		
Ст. инж.	Шиманский		
Инж.	Фоменко		

ТП 902-1-72.83-КМ

Канализационная насосная станция производительностью 200÷1200 м³/ч напором 12÷27 м с решетками-дробилками

Стадия	Лист	Листов
Р	2	

Общие данные (окончание)

Госстрой СССР Союзводоканалпроект Харьковский водоканалпроект

19184-01

Инв. № подл. | Подпись и дата | Взам. инв. №

Типовой проект 902-1-72.83 Альбом IV

Схема расположения лестниц и лестничных площадок

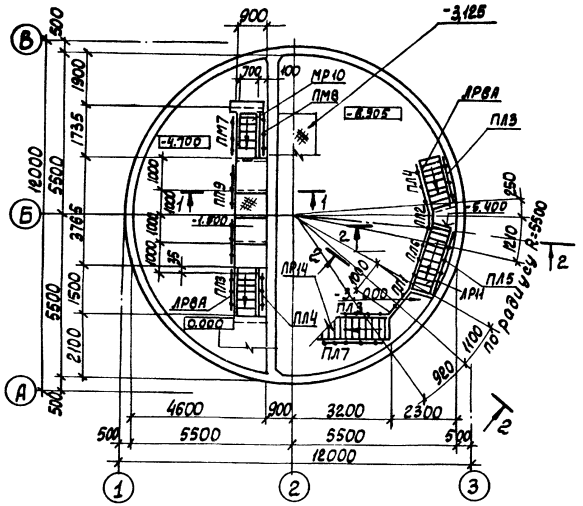

Схема расположения металлических щитов в помещении решеток

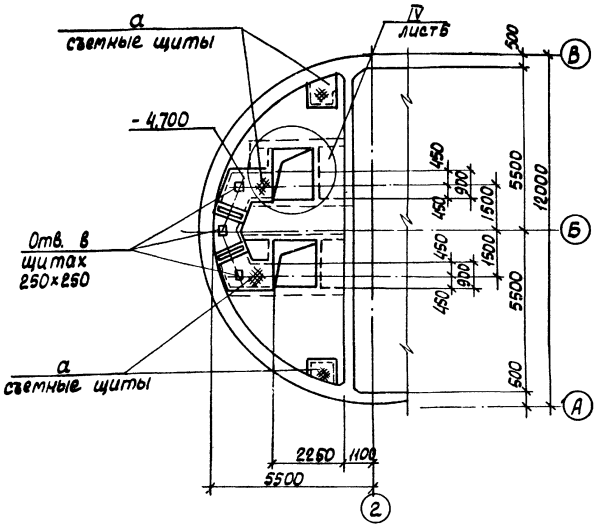

Схема расположения балок площадок на отм. -5.400; -3.000 на отм. -1.500

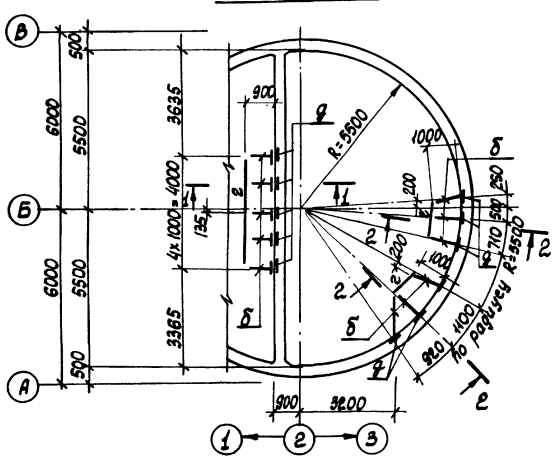

1-1; 2-2

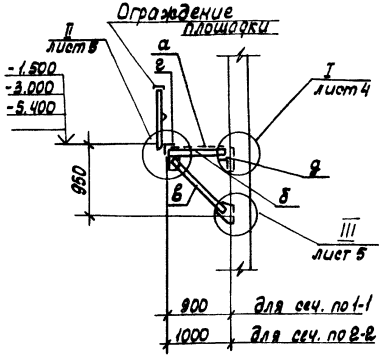

Привязан:	Нач.отд.	Шейко		ТП 902-1-72.83КМ		
	Н.контр.	Власенко		Канализационная насосная станция производительностью 200÷1200 м³/ч напором 12÷27 м с решетками-дробилками	Стадия	Лист	Листов
	Рук.гр.	Жунцевич			Р	3	
	Ст.инж.	Шмандий		Схема расположения лестниц и лестничных площадок Разрезы 1-1; 2-2	Госстрой СССР Союзводоканалпроект Харьковский Водоканалпроект		
Инв.№	Инж.	Фоменко					

Согласовано

Инв.№ подл. | Подпись и дата | Взам. инв.№

19184-01 27

Типовой проект 902-1-72.83 Альбом IV

Схема узлов лестницы с отм. -1.500 на отм. 0.00

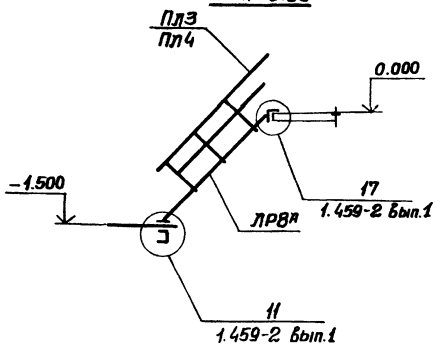

Схема узлов лестницы с отм. -6.905 на отм. -5.400

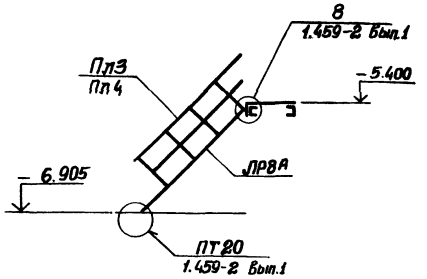

Схема узлов лестницы с отм. -4.700 на отм. -1.500

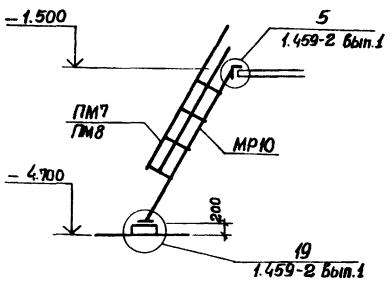

1-1

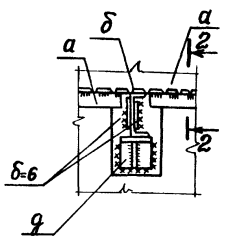

2-2

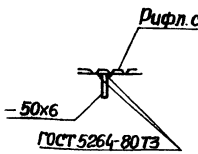

Схема узлов лестницы с отм. -5.400 на отм. -3.000

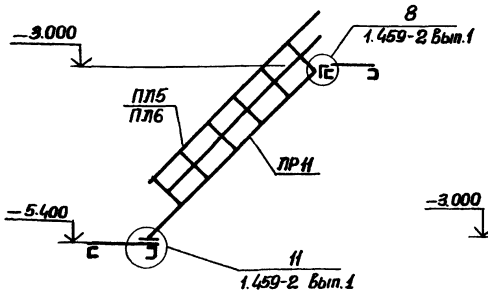

Схема узлов лестницы с отм. -3.000 на отм. 0.000

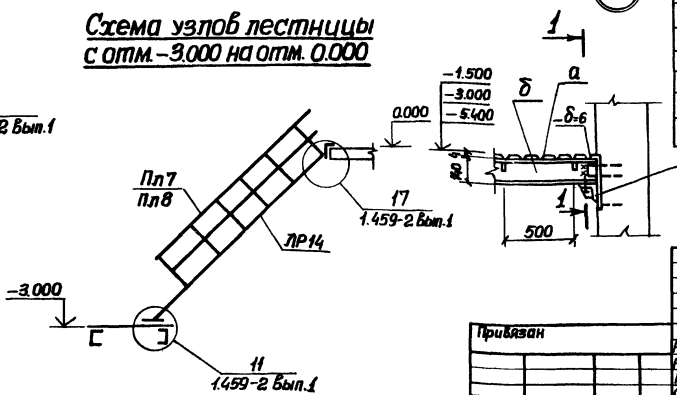

Ведомость элементов

Марка	Сечение: Эскиз	Поз.	Состав	Опорные усилия: М т.с. м	N т.с.	Q т.с.	Группа конструкции	Марка металла ГОСТ	Примечание
а	1, 2, шаг 500	1	Рифл. ст. δ=4	Конструктивно			Группа 4	Сталь ВСт3кп2-1; ТУ14-1-3023-80	
		2	-50х6		"				
б	4, 1, 2, 3, шт 2	1	С14	Конструктивно					
		2	-δ=6		То же				
		3	-δ=10						
		4	М12						
в	3, 1, 2	1	С14	Конструктивно					
		2	-δ=10						
		3	М12						
г		1	L100х8	Конструктивно					
д	3, 1, 2	1	L100х8	Конструктивно					
		2	-δ=6						
		3	М12						
Е	С	1	С12	Конструктивно					
ПР11	1.459-2		Вып.1 п.16						Укоротить на одном из листов за счет средней части
ПР14	1.459-2		Вып.1 п.17						
ПР8А	1.459-2		Вып.1 п.15						
МР10	1.457-2		Вып.1 п.24						
Пл3	1.459-2		Вып.2 п.43						
Пл4	1.459-2		Вып.2 п.43						
Пл5	1.459-2		Вып.2 п.44						
Пл6	1.459-2		Вып.2 п.44						
ПМ7	1.459-2		Вып.2 п.57						
ПМ8	1.459-2		Вып.2 п.57						
ПП1	1.459-2		Вып.2 п.75						
ПП2	1.459-2		Вып.2 п.75						
ПП9	1.459.2		Вып.2 п.79						
ПЛ7	1.459-2		Вып.2 п.45						
ПЛ8	1.459-2		Вып.2 п.45						

Привязан

Инв. № подл. | Подпись и дата | Взам. инв. №

Нач. отд.	Шейко	
Н. контр.	Власенко	
Рук. гр.	Кунцевич	
Ст. инж.	Шмандий	
Инж.	Фоменко	

ТП 902-1-72.83-КМ

Канализационная насосная станция производительностью 200-1200 м³/ч напором 12-27 м с решетками-дробилками

Стадия	Лист	Листов
Р	4	

Схемы узлов лестниц. Узел I.

Госстрой СССР Союзводоканалниипроект Харьковский Водоканалпроект

19184-01

Альбом IV

Типовой проект 902-1-72.83

Согласовано

Инв. № подл. | Подп. и дата | Взам. инв. №

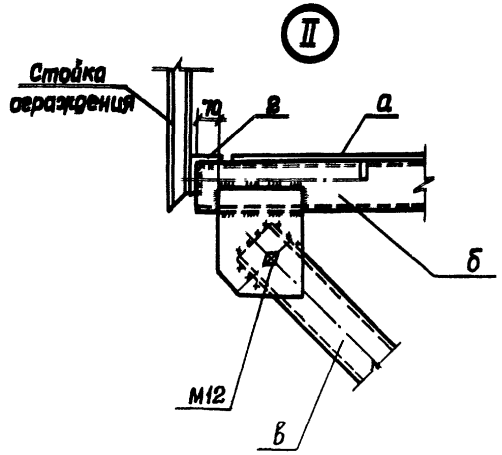

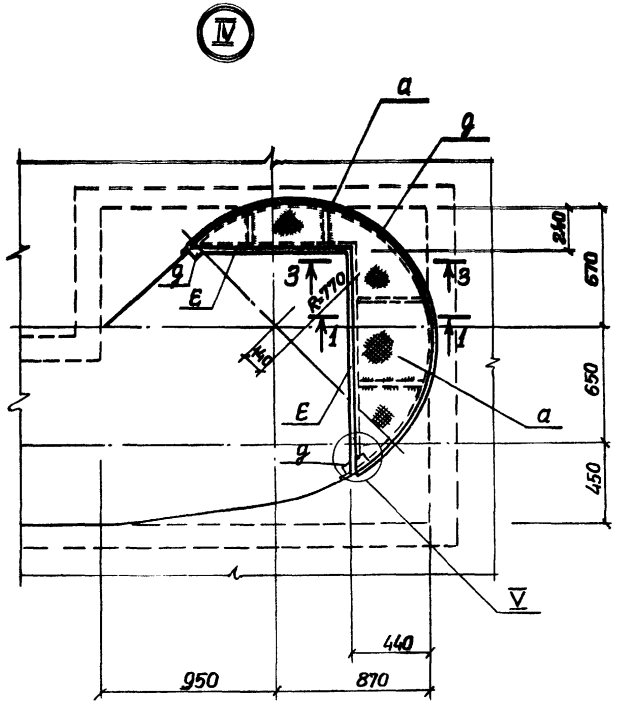

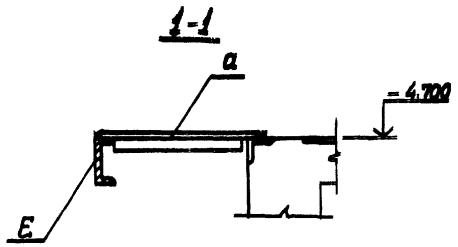

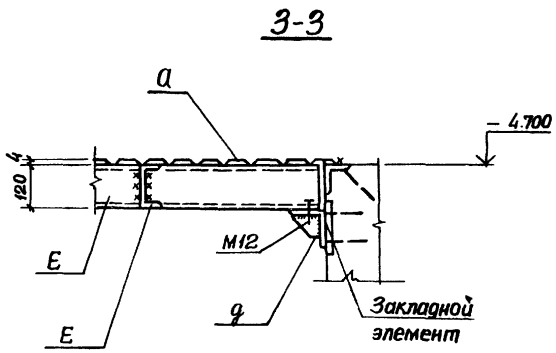

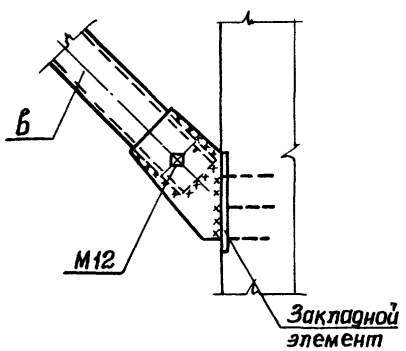

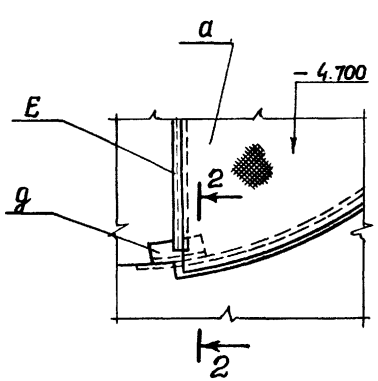

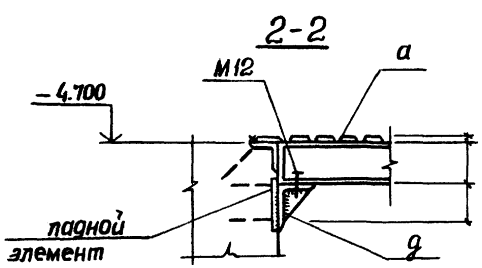

Узел IV; V – только для решетки-дробилки РД-600.

Привязан				ТП 902-1-72.83-КМ	
	Нач.отд.	Шейко		Канализационная насосная станция производительностью 200–1200 м³/ч напором 12–27 м с решетками-дробилками	Стадия: Р; Лист: 5; Листов:
	Н.контр.	Власенко			
	Рук.гр.	Кунцевич		Узлы II ÷ V.	Госстрой СССР Союзводоканалниипроект Харьковский Водоканалпроект
	Ст.инж.	Шманцай			
Инв.№	Инж.	Фоменко			

gost.e-ecolog.ru