# ТИПОВОЙ ПРОЕКТ
# 902-1-71.83

# КАНАЛИЗАЦИОННАЯ НАСОСНАЯ СТАНЦИЯ ПРОИЗВОДИТЕЛЬНОСТЬЮ 200-1200 м³/ч НАПОРОМ 12-27 м С РЕШЕТКАМИ-ДРОБИЛКАМИ ПРИ ГЛУБИНЕ ЗАЛОЖЕНИЯ ПОДВОДЯЩЕГО КОЛЛЕКТОРА 4,0 м

(сборно-монолитный вариант)

## АЛЬБОМ VI

Подземная часть. Изделия.

19183-02

ЦЕНА 1-44

| | | | | |
|---|---|---|---|---|
| | | | | Привязан |
| | | | | |
| | | | | |
| | | | | |
| | | | | |
| | | | | Инв.№ |

gost.e-ecolog.ru

ЦЕНТРАЛЬНЫЙ ИНСТИТУТ ТИПОВОГО ПРОЕКТИРОВАНИЯ
ГОССТРОЯ СССР

Москва, А-445, Смоленская ул., 22

Сдано в печать XII 1983 г.

Заказ № 14154 Тираж 600 экз.

# ТИПОВОЙ ПРОЕКТ
# 902-1-71.83

# КАНАЛИЗАЦИОННАЯ НАСОСНАЯ СТАНЦИЯ ПРОИЗВОДИТЕЛЬНОСТЬЮ 200-1200 м³/ч НАПОРОМ 12-27 м С РЕШЕТКАМИ-ДРОБИЛКАМИ ПРИ ГЛУБИНЕ ЗАЛОЖЕНИЯ ПОДВОДЯЩЕГО КОЛЛЕКТОРА 4,0 м (сборно-монолитный вариант)

## СОСТАВ ПРОЕКТА:

| | |
|---|---|
| Альбом I | Пояснительная записка (из т.п. 902-1-70.83) |
| Альбом II | Технологические решения. Внутренний водопровод и канализация. Отопление и вентиляция (из т.п. 902-1-70.83) |
| Альбом III | Архитектурно-строительные решения. Надземная часть. Общие чертежи, узлы и детали (из т.п. 902-1-70.83) |
| Альбом IV | Строительные решения. Подземная часть. Сборно-монолитный вариант. (открытый способ в сухих и мокрых грунтах). |
| Альбом V | Надземная часть. Изделия (из т.п. 902-1-70.83) |
| Альбом VI | Подземная часть. Изделия. |
| Альбом VII | Электрооборудование, автоматизация и технологический контроль (из т.п. 902-1-70.83) |
| Альбом VIII | Спецификации оборудования (из т.п. 902-1-70.83) |
| Альбом IX | Сборник спецификаций оборудования (из т.п. 902-1-70.83) |
| Альбом X | Ведомости потребности в материалах (из т.п. 902-1-70.83) |
| Альбом XI | Сметы. Общая часть (из т.п. 902-1-70.83) |
| Альбом XII | Сметы. Подземная часть. Сборно-монолитный вариант (открытый способ в сухих и мокрых грунтах). |

## Альбом VI


Разработан проектным институтом „Харьковский Водоканалпроект"

Главный инженер института Г.А. Бондаренко

Главный инженер проекта В.С. Лялюк



Утвержден протоколом Технического Совета института „Союзводоканалпроект" от 27.06 1983 г. № 32 и введен в действие В/О „Союзводоканалниипроект" приказ № 259 от 28.10 1983 г.


Привязан:

Инв. №

| Формат | Обозначение | Наименование | Стр. | Примеч. |
|---|---|---|---|---|
| А3 | 902-1-71.83-КЖИ-ДО | Содержание листов выпуска | 2 | |
| А4 | -ТТ1 | Технические требования к изготовлению сборных железобетонных изделий. | 4 | |
| А4 | -ТТ2 | Технические требования к изготовлению арматурных и закладных изделий. | 4 | |
| А4 | -1ПС66-2Ш-1 | Панель стеновая 1ПС66-2Ш-1 | 5 | |
| А3 | -1ПС66-2Ш-1С5 | то же 1ПС66-2Ш-1С5 (Сборочный чертеж) | 6÷8 | |
| А4 | -1ПС66-2Ш-1÷ ÷1ПС66-2Ш-22 | " 1ПС66-2Ш-1÷ ÷1ПС66-2Ш-22 | 9÷11 | |
| А3 | -1ПС66-2Ш-1-01÷ -1ПС66-2Ш-1-02С5 | " 1ПС66-2Ш-1-01 (Сборочный чертеж) 1ПС66-2Ш-1-02 | 12 | |
| А3 | -1ПС66-2Ш-1-03 1ПС66-2Ш-1-05С5 | " 1ПС66-2Ш-1-03 (Сборочный чертеж) 1ПС66-2Ш-1-05 | 13 | |
| А3 | -1ПС66-2Ш-1-04 1ПС66-2Ш-1-21 | " 1ПС66-2Ш-1-04 (Сборочный чертеж) 1ПС66-2Ш-1-21 | 14 | |
| А4 | -1ПС66-2Ш-1-06 1ПС66-2Ш-1-07С5 | " 1ПС66-2Ш-1-06 (Сборочный чертеж) 1ПС66-2Ш-1-07 | 15 | |
| А4 | -1ПС66-2Ш-1-13 1ПС66-2Ш-1-14С5 | " 1ПС66-2Ш-1-13 (Сборочный чертеж) 1ПС66-2Ш-1-14 | 15 | |
| А4 | -1ПС66-2Ш-1-8 1ПС66-2Ш-1-9С5 | " 1ПС66-2Ш-1-8 (Сборочный чертеж) 1ПС66-2Ш-1-9 | 16 | |
| А4 | -1ПС66-2Ш-1-10 1ПС66-2Ш-1-12С5 | " 1ПС66-2Ш-1-10 (Сборочный чертеж) 1ПС66-2Ш-1-12 | 16 | |
| А4 | -1ПС66-2Ш-1-15, 1ПС66-2Ш-1-16, 1ПС66-2Ш-1-17, 1ПС66-2Ш-1-18, | 1ПС66-2Ш-1-15, 1ПС66-2Ш-1-16, 1ПС66-2Ш-1-17, 1ПС66-2Ш-1-18, 1ПС66-2Ш-1-19 (Сборочный чертеж) | 17 | |
| А4 | -1ПС66-2Ш-1-20 1ПС66-2Ш-1-22С5 | " 1ПС66-2Ш-1-20 (Сборочный чертеж) 1ПС66-2Ш-1-22 | 17 | |
| А3 | -ВМС | Ведомость расхода стали | 18-20 | |
| А4 | -КР1 | Каркас плоский КР1 | 21 | |
| А4 | -КР2 | то же КР2 | 21 | |
| А4 | -КР3 | " КР3 | 22 | |

| Формат | Обозначение | Наименование | Стр. | Примеч. |
|---|---|---|---|---|
| А4 | 902-1-71.83-КЖИ-КР4 | Каркас плоский КР4 | 22 | |
| А4 | -КР5 | то же КР5 | 23 | |
| А4 | -КР6 | " КР6 | 23 | |
| А4 | -КР7 | " КР7 | 24 | |
| А4 | -КР8 | " КР8 | 24 | |
| А4 | -КР9 | " КР9 | 25 | |
| А4 | -КР10 | " КР10 | 25 | |
| А4 | -С3 | Сетка арматурная С3 | 26 | |
| А4 | -КР11 | Каркас плоский КР11 | 26 | |
| А4 | -КР13 | то же КР13 | 27 | |
| А4 | -КР12 | " КР12 | 27 | |
| А4 | -КР15 | " КР15 | 28 | |
| А4 | -КР14 | " КР14 | 28 | |
| А4 | -С1 | Сетка арматурная С1 | 29 | |
| А4 | -С2 | то же С2 | 29 | |
| А4 | -С4,С5С5 | Сетка арматурная С4,С5 (Сборочный чертеж) | 30 | |
| А4 | -С4,С5 | Сетка арматурная С4,С5 | 30 | |
| А4 | -Мн2 | Изделие соединительное Мн2 | 31 | |
| А4 | -Мн1 | Изделие соединительное Мн1 | 31 | |
| А4 | -Мн6 | то же Мн6 | 32 | |
| А4 | -Мн3 | " Мн3 | 32 | |
| А4 | -Мн4 | " Мн4 | 33 | |

Привязан:

Инв. №

| | | |
|---|---|---|
| Нач. отд. | Шелко | |
| Н. контр. | Власенко | |
| Рук. гр. | Кунцевич | |
| Ст. инж. | Боровик | |
| Инженер. | Балтинская | |

ТП902-1-71.83-КЖИ-ДО

Содержание листов выпуска.

| Стадия | Лист | Листов |
|---|---|---|
| | 1 | 2 |

Госстрой СССР Союзэлектромонтажпроект Хозрасчетный водоканалпроект

| Формат | Обозначение | Наименование | Стр. | Примеч. |
|---|---|---|---|---|
| А4 | 902-1-7183-КЖСИ-МН5 | Изделие закладное МН5 | 33 | |
| А4 | -МС1;МС2;МС3 | Изделие соединительное МС1;МС2;МС3 | 34 | |
| А4 | -МС1;МС2;МС3 СБ | то же МС1;МС2;МС3 (сборочный чертеж) | 34 | |
| А4 | -МС11 | Изделие соединительное МС11 | 35 | |
| А4 | -МС4 | то же МС4 | 35 | |
| А4 | -МС12 | " МС12 | 36 | |

| Формат | Обозначение | Наименование | Стр. | Примеч. |
|---|---|---|---|---|

Привязан

Инв. №

## Технические требования к изготовлению сборных железобетонных изделий.

1. Сборные железобетонные изделия запроектированы из тяжелого бетона при условии их изготовления в заводских условиях в инвентарных стальных формах. Изделия должны изготовляться в точном соответствии с рабочими чертежами, а также требованиями ГОСТ 13015-75 „Изделия железобетонные и бетонные. Общие технические требования".

2. Изделия армируются арматурными сетками и каркасами.

3. Фиксация закладных изделий осуществляется путем крепления их к опалубочной форме.

4. Для строповки изделий при извлечении их из опалубочной формы и при их транспортировке предусмотрено применение строповочных петель.

5. Складирование изделий производится в штабелях. Высота штабеля назначается из условия обеспечения требований техники безопасности согласно СНиП III-4-80. Подкладки должны устанавливаться в местах расположения строповочных петель.

6. Погрузку и транспортирование изделий следует производить в соответствии с рекомендациями „Временных указаний по перевозке унифицированных сборных железобетонных деталей и конструкций промышленного строительства автомобильным транспортом" (Стройиздат).

Привязан

Инв. №

ТП 902-1-7.83-КЖИ-ТТ1

| | | | |
|---|---|---|---|
| Нач. отд. | Шейко | Технические требования к изготовлению сборных железобетонных изделий. | Стадия: Р; Лист; Листов: 1 |
| Н. контр. | Власенко | | Госстрой СССР Союзводоканалпроект Харьковский Водоканалпроект |
| Рук. гр. | Кунцевич | | |
| Ст. инж. | Шмандий | | |
| Ст. техн. | Каменский | | |

## Технические требования к изготовлению арматурных и закладных изделий.

1. Плоские арматурные изделия следует изготовлять при помощи контактной точечной сварки.

Сварку сеток и каркасов производить во всех точках пересечения стержней.

2. Объединение плоских каркасов в пространственные производить в кондукторах при помощи электросварочных клещей.

3. Размеры сеток и каркасов даны по осям и торцам стержней.

4. Сварку производить в соответствии с ГОСТ 19292-73 „Соединения сварных элементов закладных деталей сборных железобетонных конструкций" и СН 393-78.

5. Сварку тавровых соединений круглых стержней с листовым прокатом закладных изделий выполнять под слоем флюса.

6. Материал прокатной стали закладных изделий принять марки Вст3 кп2-1 для сварных конструкций по ТУ 14-1-3023-80 и Вст3 кп2 по ГОСТ 535-79.

Толщину сварных швов принять по наименьшей толщине свариваемых элементов.

Инв. № подл. | Подпись и дата | Взам. инв. №

Привязан

Инв. №

ТП 902-1-7.83-КЖИ-ТТ2

| | | | |
|---|---|---|---|
| Нач. отд. | Шейко | Технические требования к изготовлению арматурных и закладных изделий. | Стадия: Р; Лист; Листов: 1 |
| Н. контр. | Власенко | | Госстрой СССР Союзводоканалпроект Харьковский Водоканалпроект |
| Рук. гр. | Кунцевич | | |
| Ст. инж. | Шмандий | | |
| Ст. техн. | Каменский | | |

| Формат | Зона | Поз. | Обозначение | Наименование | Кол. | Примечание |
|---|---|---|---|---|---|---|
| | | | | Документация | | |
| А4 | | | 902-1-7.83 КЖИ-ТТ1 | Технические требования ТТ1 | | |
| А4 | | | -ТТ2 | Технические требования ТТ2 | | |
| А3 | | | 902-1-7.83-КЖИ-1ПС66-2Ш-1 СБ | Панель стеновая 1ПС66-2Ш-1 (сборочный чертеж) | | |
| | | | | Сборочные единицы и детали. | | |
| А4 | | 1 | 902-1-7.83-КЖИ-КР12 | Каркас плоский Кр 12 | 4 | |
| А4 | | 2 | -С11 | Сетка арматурная С4 | 1 | |
| А4 | | 3 | -С5 | То же С5 | 1 | |
| | | 4 | 3.902.1-10.1 ОП.14.00 | Изделие закладное Мн 1 | 4 | |
| | | | | Материалы | | |
| | | | | Бетон марки М300 | 3,1 | м³ |

Остальное см. спецификацию исполнения.

Привязан:

Инв. №

ТП 902-1-7.83-КЖИ-1ПС66-2Ш-1

| | | | |
|---|---|---|---|
| Нач. отд. | Шейко | | |
| Н. контр. | Власенко | | |
| Рук. гр. | Кунцевич | | |
| Ст. инж. | Шмандий | | |
| Инженер | Прядкина | | |

Панель стеновая 1ПС66-1Ш-1

| Стадия | Лист | Листов |
|---|---|---|
| Р | | 1 |

Госстрой СССР (Союзводоканалпроект) Харьковский водоканалпроект

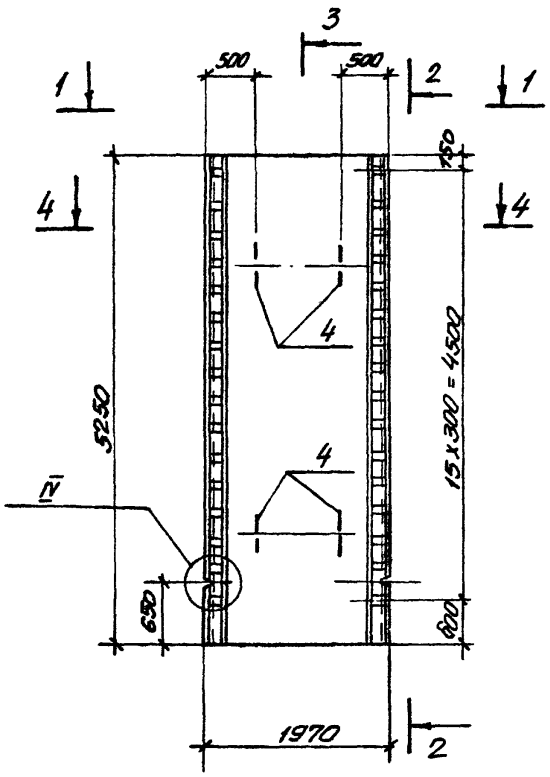


2-2

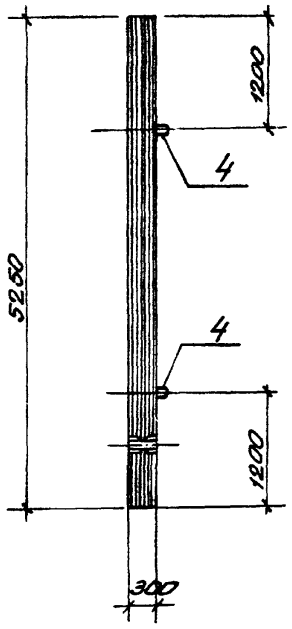


3-3

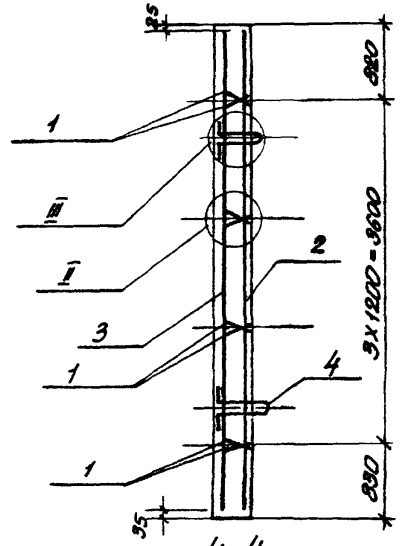


4-4

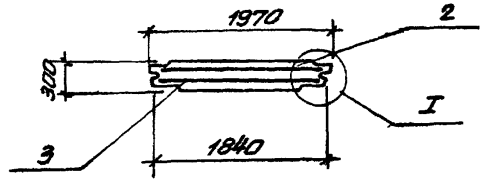


1-1

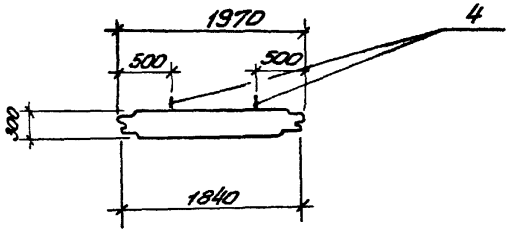


| | | | |
|---|---|---|---|
| Привязан: | | | |
| | Нач. отд. | Шейко | |
| | Н. контр. | Власенко | |
| | Рук. гр. | Кунцевич | |
| | Ст. инж. | Шпандий | |
| Инв. № | Инжен. | Урядкина | |

ТП 902-1-71.83-КЖИ-1ПС66-2Ш-1 СБ

Панель стеновая 1ПС66-2Ш-1 (сборочный чертеж)

| Стадия | Масса | Масштаб |
|---|---|---|
| Р | 7750 кг | 1:50 |
| Лист 1 | Листов 3 | |

Госстрой СССР Союзводоканалпроект Харьковский ВОДОКАНАЛПРОЕКТ

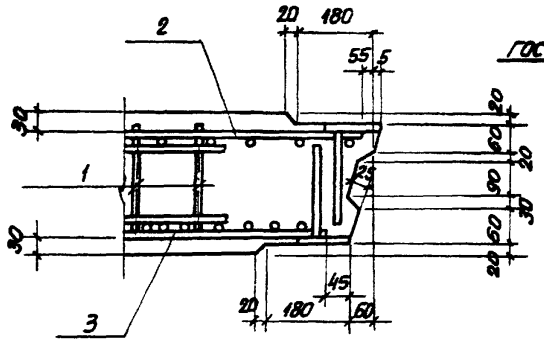


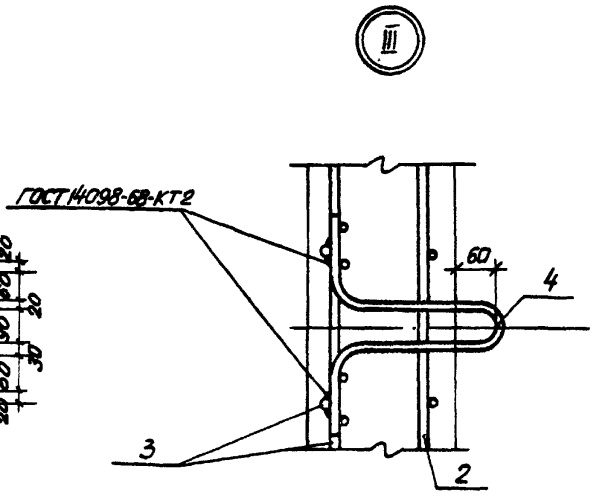


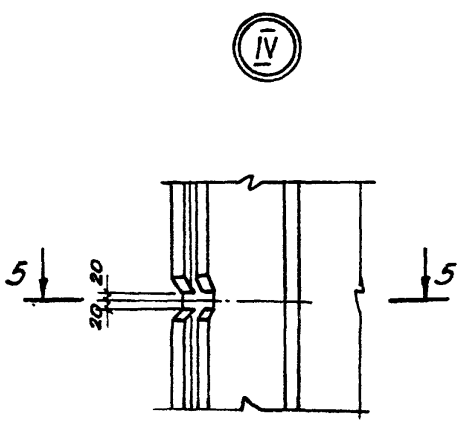


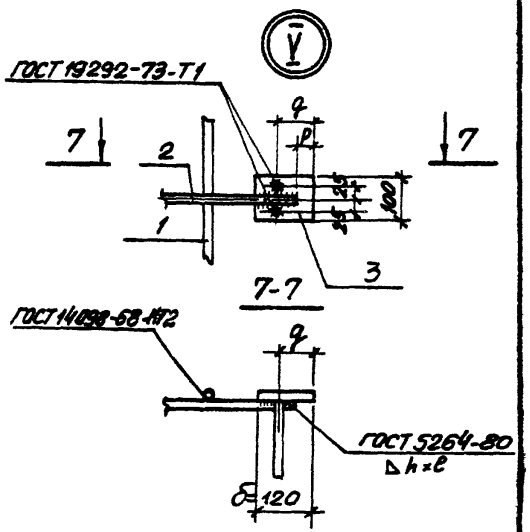


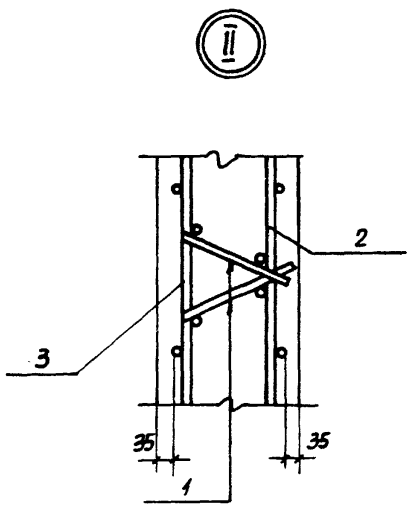


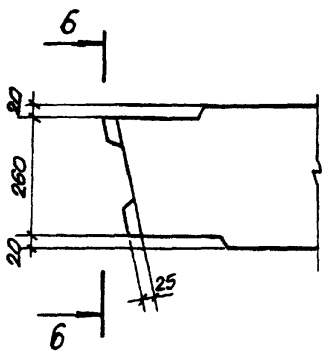


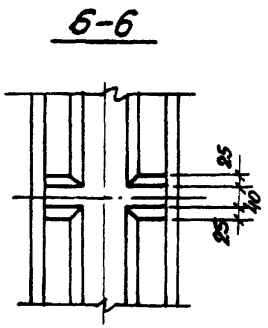


| Привязан: | | | | ТП902-1-71.83-КЖИ-1ПС66-2Ш-1 СБ | Лист 2 |
|---|---|---|---|---|---|
| | | | | | |
| Инв. № | | | | | |

## Ведомость расхода стали на элемент, кг

| Марка элемента | Изделия арматурные | | | | | | | | | | | | Изделия закладные | | | | | | Общий расход |
|---|---|---|---|---|---|---|---|---|---|---|---|---|---|---|---|---|---|---|---|
| | Арматура класса | | | | | | Прокат марки | | | | | Всего | Арматура класса | | | | | Всего | |
| | AIII | | | | | | AI | | | | | | AIII | | | AI | | | |
| | ГОСТ 5781-82 | | | | | | ГОСТ 5781-82 | | ВСт3 кп2 ГОСТ 103-76 | | | | ГОСТ 5781-82 | | | ГОСТ 5781-82 | | | |
| | ф12 | ф14 | | | | Итого | ф8 | Итого | -10х80 | | | Итого | | ф18 | | Итого | ф6 | Итого | | |
| 1ПС66-1Ш-1 | 57,6 | 100,8 | | | | 158,4 | 7,12 | 7,12 | 48,0 | | | 48,0 | 213,5 | 9,6 | | 9,6 | 3,12 | 3,12 | 2,72 | 226,2 |

Привязан:

Инв. №

| Формат | Зона | Поз. | Обозначение | Наименование | Кол. на 1ПС66-2Ш- 01 | 02 | 03 | 04 | 05 | 06 | 07 | 08 | Примечание |
|---|---|---|---|---|---|---|---|---|---|---|---|---|---|
| | | | | Документация | | | | | | | | | |
| А4 | | | 902-1-71.83-КЖИ-ТТ1 | Технические требования | ✕ | ✕ | ✕ | ✕ | ✕ | ✕ | ✕ | ✕ | |
| А3 | | | -1ПС66-2Ш-01, -1ПС66-2Ш-02 | Сборочный чертеж | ✕ | ✕ | | | | | | | |
| А3 | | | -1ПС66-2Ш-03, -1ПС66-2Ш-05 | Сборочный чертеж | | | ✕ | | ✕ | | | | |
| А3 | | | -1ПС66-2Ш-04, -1ПС66-2Ш-2166 | Сборочный чертеж | | | | ✕ | | | | | |
| А3 | | | -1ПС66-2Ш1-06, -1ПС66-2Ш1-07 | Сборочный чертеж | | | | | | ✕ | ✕ | | |
| А3 | | | -1ПС66-2Ш1-09, -1ПС66-2Ш1-08 | Сборочный чертеж | | | | | | | | ✕ | |
| А3 | | | 902-1-71.83-КЖИ-ВМС | Ведомость расхода стали | ✕ | ✕ | ✕ | ✕ | ✕ | ✕ | ✕ | ✕ | |
| | | | | Сборочные единицы | | | | | | | | | |
| А3 | | – | 902-1-71.83-КЖИ-1ПС66-2Ш-1 | Панель стеновая 1ПС66-2Ш-1 | 1 | 1 | 1 | 1 | 1 | 1 | 1 | 1 | |
| | | 7 | 3.901-5 | Сальник Ду 100 Р-300 | | | | 1 | | | | | |
| | | 8 | " | то же Ду 50 Р-300 | | 1 | 1 | | 2 | | | | |
| | | 9 | 1.400-15.81. 130-25 | Изделие закладное МН 121-2 | | 2 | 2 | 1 | 1 | | | | |
| | | 10 | 1.400-15.81. 120-32 | то же МН 110-3 | | 2 | 2 | 1 | 1 | | | | |

Привязан:

Инв.№

| | | |
|---|---|---|
| Нач.отд. | Шейко | |
| Н.контр. | Власенко | |
| Рук.гр. | Кунцевич | |
| Ст.инж. | Шпаковский | |
| Провер. | Боровик | |

ТП 902-1-71.83-КЖИ-1ПС66-2Ш-1

Панель стеновая 1ПС66-2Ш-1-01 ÷ 1ПС66-2Ш-1-22

| Стадия | Лист | Листов |
|---|---|---|
| Р | 1 | 6 |

Госстрой СССР Союзводоканалпроект Харьковский водоканалпроект

Формат А4

Инв.№ подл. | Подпись и дата | Взам.инв.

| Формат | Зона | Поз. | Обозначение | Наименование | Кол. на 1ПС66-2Ш- 01 | 02 | 03 | 04 | 05 | 06 | 07 | 08 | Примечание |
|---|---|---|---|---|---|---|---|---|---|---|---|---|---|
| | | 11 | 1.400-15 В.1 120-50 | Изделие закладное МН 113-3 | 5 | 2 | 1 | 1 | 1 | 39 | 7 | 1 | |
| | | 12 | 1.400-15.В.1 140-08 | то же МН 128-3 | 1,35 | 1,14 | 1,09 | 1,09 | 1,35 | 0,63 | 1,09 | 1,09 | пог.м. |
| | | 13 | 1.400-15.В1. 130-46 | " МН 124-5 | 2 | 2 | 2 | | 2 | | | | |
| | | 14 | 1.400-15. В1 110-01 | " МН 101-3 | 1 | | | | | | 1 | 1 | |
| | | 15 | 1.400-15.В1. 140-20 | " МН 130-3 | | | 0,85 | 0,85 | | | 0,85 | 0,85 | пог.м. |
| | | 16 | 1.400-15.В1. 520 | " МН 517 | | 2,4 | 5,6 | 6,2 | 2,0 | | | | пог.м |
| | | 17 | 1.400-15.В1. 150-44 | " МН 140-3 | | | | 2 | 2 | | | | |

1983-02 10

Привязан:

Инв.№

ТП 902-1-71.83-КЖИ-1ПС66-2Ш-1

Лист 2

| Формат | Зона | Поз. | Обозначение | Наименование | Кол. на 1ПС66-2Ш- 09 | 10 | 11 | 12 | 13 | 14 | 15 | 16 | Примечание |
|---|---|---|---|---|---|---|---|---|---|---|---|---|---|
| | | | | Документация | | | | | | | | | |
| А4 | | | 902-1-71.83-КЖИ-ТТ1 | Технические требования | X | X | X | X | X | X | X | X | |
| А3 | | | -1ПС66-2Ш-08<br>-1ПС66-2Ш-09СБ | Сборочный чертеж | X | | | | | | | | |
| А3 | | | -1ПС66-2Ш-1-10<br>-1ПС66-2Ш-1-11СБ | Сборочный чертеж | | X | | X | | | | | |
| А3 | | | -1ПС66-2Ш-1-04<br>-1ПС66-2Ш-1-4СБ<br>-1ПС66-2Ш-1-24 | Сборочный чертеж | | | X | | | | | | |
| А3 | | | -1ПС66-2Ш-1-13<br>-1ПС66-2Ш-1-14 СБ | Сборочный чертеж | | | | | X | X | | | |
| А3 | | | 1ПС66-2Ш-15; -1ПС66-2Ш-16;<br>1ПС66-2Ш-17; 1ПС66-2Ш-18; 1ПС66-2Ш-19 СБ | Сборочный чертеж | | | | | | | X | X | |
| | | | 902-1-71.83-КЖИ-ВМС | Ведомость расхода стали | X | X | X | X | X | X | X | X | |
| | | | | Сборочные единицы | | | | | | | | | |
| А3 | | – | 902-1-71.83-КЖИ-1ПС66-2Ш-1 | Панель стеновая 1ПС66-2Ш-1 | 1 | 1 | 1 | 1 | 1 | 1 | 1 | 1 | |
| | | 5 | 3.901-5 | Сальник Ду 700 ℓ=300 | | | | | | | | | |
| | | 6 | " | Ду 400 ℓ=300 | | | | | | | 1 | | |
| | | 11 | 1.400-15.81 120-50 | Изделие закладное МН 113-3 | 1 | | 2 | | 7 | 39 | | | |
| | | 12 | 1.400-15.81 140-08 | МН 128-3 | 0,31 | | 0,92 | 1,04 | 1,09 | 0,63 | | | пог. м. |
| | | 13 | 1.400-15.81 130-46 | МН 124-5 | 2 | | 1 | | | | | | |
| | | 14 | 1.400-15.81 110-01 | МН 101-3 | | | | 1 | | | | | |

Привязан:

Инв. №

Т.П.902-1-71.83-КЖИ-1ПС66-2Ш-1 Лист 3

Инв.№ подл. | Подпись и дата | Взам.инв.№

| Формат | Зона | Поз. | Обозначение | Наименование | Кол. на 1ПС66-2Ш- 09 | 10 | 11 | 12 | 13 | 14 | 15 | 16 | Примечание |
|---|---|---|---|---|---|---|---|---|---|---|---|---|---|
| | | 15 | 1.400-15.81 140-20 | Изделие закладное МН 130-3 | | | | 1,7 | 0,85 | | | | пог.м. |
| | | 17 | 1.400-15.81 150-44 | МН 140-3 | 1 | 2 | 1 | | | | | | |
| | | 18 | 1.400-15.81 120-45 | МН 112-4 | 1 | 1 | 1 | 1 | 2 | | 4 | 5 | |
| | | 19 | 1.400-15.81 140-26 | МН 131-3 | 0,785 | 1,04 | 0,785 | | | | | | пог.м. |
| | | 20 | 1.400-15.81 140-02 | МН 127-3 | | 1,04 | | | | | | | пог.м. |
| | | | | Детали | | | | | | | | | |
| БЧ | | 22 | | ф16 А III ГОСТ 5781-82 ℓ=1800 | | 8 | | | | | | | 2,84 кг |
| БЧ | | 23 | | ф14 А III ГОСТ 5781-82 ℓ=1800 | | 8 | | | | | | | 2,17 кг |
| БЧ | | 24 | | ф14 А III ГОСТ 5781-82 ℓ=1400 | | | | | | | 8 | | 1,69 кг |
| БЧ | | 25 | | ф12 А III ГОСТ 5781-82 ℓ=1800 | | | | | | | 8 | | 1,60 кг |

1983-02 11

Привязан:

Инв.№

Т.П.902-1-71.83-КЖИ-1ПС66-2Ш-1 Лист 4

| Формат | Зона | Поз. | Обозначение | Наименование | Кол. на 1ПС66-2Ш- 17 | 18 | 19 | 20 | 21 | 22 | | | Примечание |
|---|---|---|---|---|---|---|---|---|---|---|---|---|---|
| | | | | Документация | | | | | | | | | |
| А4 | | | 902-1-7183-КЖИ-ТТ1 | Технические требования | X | X | X | X | X | X | | | |
| А3 | | | 1ПС66-2Ш-15; 1ПС66-2Ш-16; СБ 1ПС66-2Ш-17; 1ПС66-2Ш-18; 1ПС66-2Ш-19 | Сборочный чертеж | X | X | X | | | | | | |
| А3 | | | 1ПС66-2Ш-20 СБ; 1ПС66-2Ш-22 | Сборочный чертеж | | | | X | | X | | | |
| А3 | | | 1ПС66-2Ш-1-04 СБ; 1ПС66-2Ш-1-11 СБ; 1ПС66-2Ш-1-21 | Сборочный чертеж | | | | | X | | | | |
| | | | 902-1-7183-КЖИ-ВМС | Ведомость расхода стали | X | X | X | X | X | X | | | |
| | | | | Сборочные единицы | | | | | | | | | |
| А3 | | – | 902-1-7183-КЖИ-1ПС66-2Ш-1 | Панель стеновая 1ПС66-2Ш-1 | 1 | 1 | 1 | 1 | 1 | 1 | | | |
| | | 6 | 3.901-5 | Сальник Ду 400 Р=900 | | | | | | 1 | | | |
| | | 9 | 1.400-15. Вып. 130-25 | Изделие закладное МН121-2 | | | | 2 | 1 | | | | |
| | | 11 | 1.400-15. Вып. 120-50 | МН113-3 | | | | 2 | | | | | |
| | | 14 | 1.400-15. Вып. 110-01 | МН101-3 | 1 | 1 | 1 | | | | | | |
| | | 18 | 1.400-15. Вып. 120-45 | МН112-4 | 4 | 4 | 4 | 6 | 4 | 5 | | | |
| | | 21 | 1.400-15. Вып. 120-32 | МН110-3 | | | | 2 | 1 | | | | |

Привязан:

Инв.№

Т.П.902-1-7183-КЖИ-1ПС66-2Ш-1 Лист 5

Инв.№ подл. | Подпись и дата | Взам. инв.№

| Формат | Зона | Поз. | Обозначение | Наименование | Кол. на 1ПС66-2Ш- 17 | 18 | 19 | 20 | 21 | 22 | | | Примечание |
|---|---|---|---|---|---|---|---|---|---|---|---|---|---|
| | | | | Детали | | | | | | | | | |
| Б4 | | 24 | | ф14 А III ГОСТ 5781-82, ℓ=1400 | | | | | | 8 | | | 1,69 кг |
| Б4 | | 25 | | ф12 А III ГОСТ 5781-82, ℓ=1800 | | | | | | 8 | | | 1,60 кг |

19183-02 12

Привязан:

Инв.№

Т.П.902-1-7183-КЖИ-1ПС66-2Ш-1 Лист 6

1ПС66-2Ш-1-01

1ПС66-2Ш-1-02

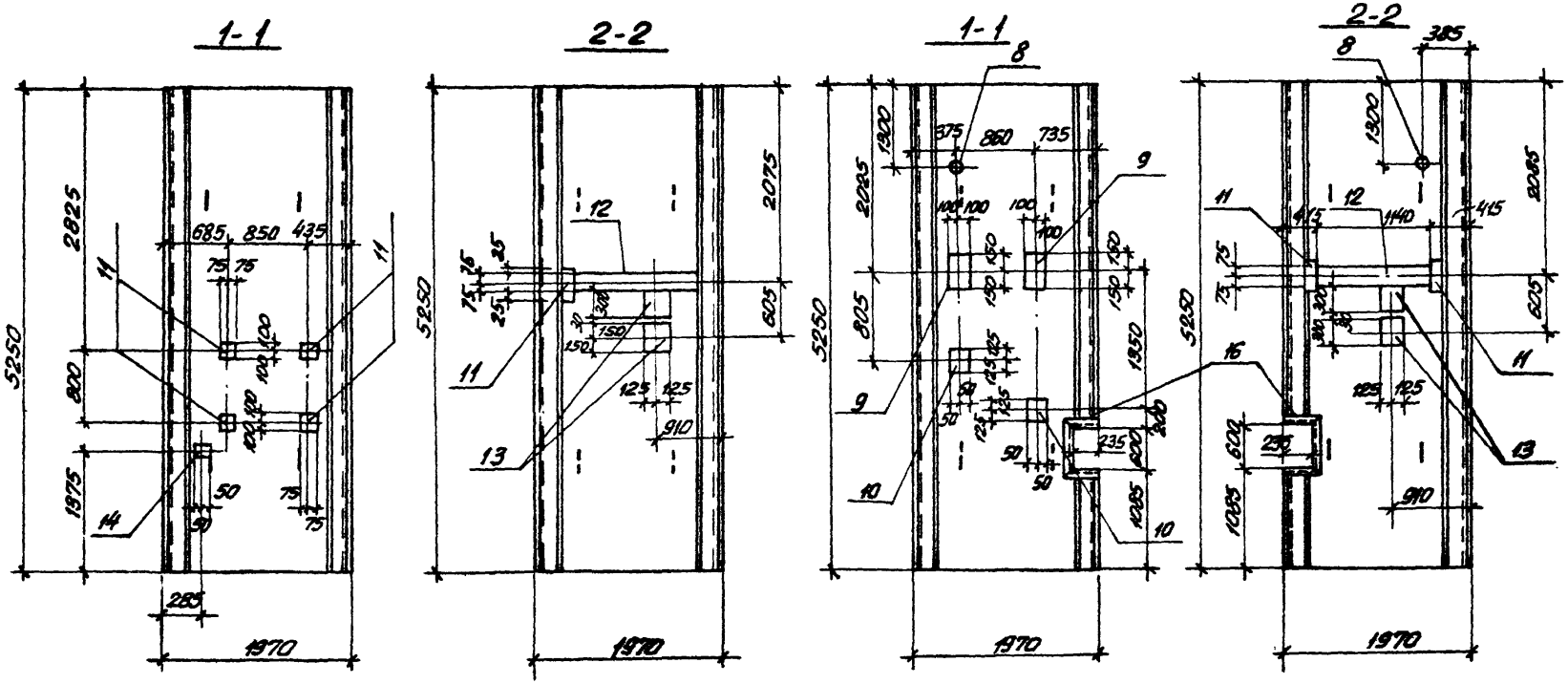


| | | | | | |
|---|---|---|---|---|---|
| Привязан: | | | | | |
| Инв. № | | | | | |
| Нач. отд. | Шейко | | | | |
| Гл. спец. | Власенко | | | | |
| Рук. гр. | Кунцевич | | | | |
| Ст. инж. | Шпанский | | | | |
| Инженер. | Прядкина | | | | |

ТП 902-1-71.85 КЖИ-1ПС66-2Ш-1-01; 1ПС66-2Ш-1-02 СБ

Панель стеновая
1ПС66-2Ш-1-01
1ПС66-2Ш-1-02
(Сборочный чертеж)

| Стадия | Масса | Масштаб |
|---|---|---|
| Р | 7750 кг | 1:50 |
| Лист | Листов 1 | |

Госстрой СССР
Союзводоканалниипроект
Харьковский водоканалпроект

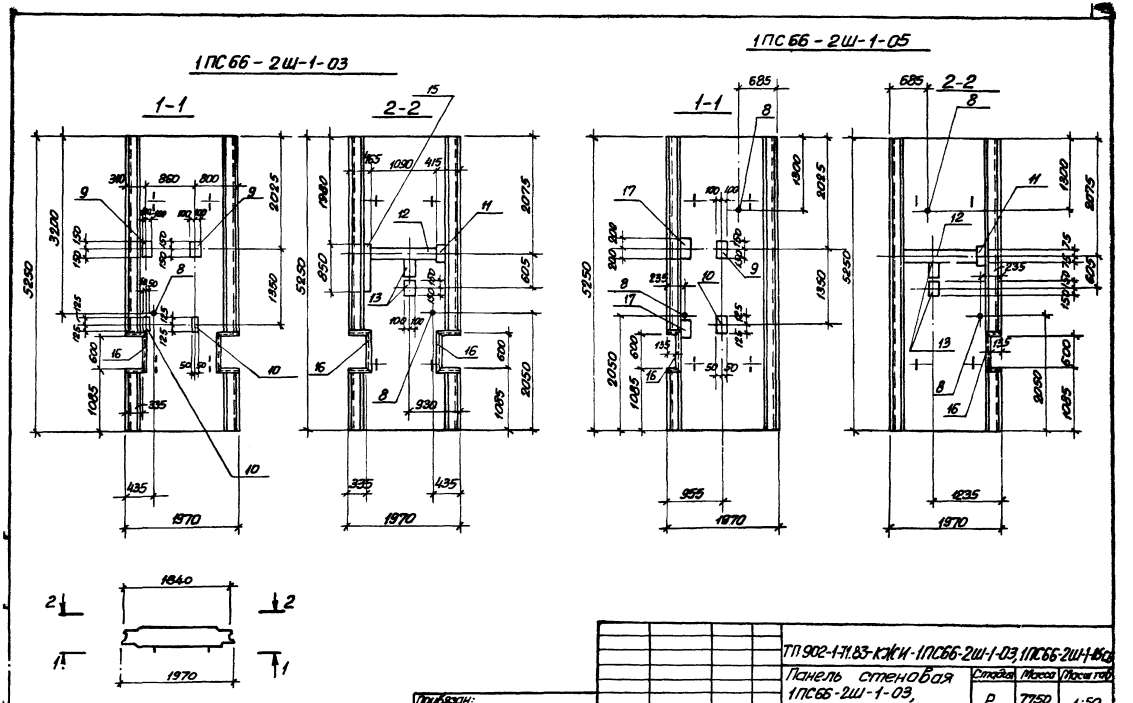


| | | | | | |
|---|---|---|---|---|---|
| Привязан: | | | | ТП 902-1-71.83-КЖИ-1ПС66-2Ш-1-03, 1ПС66-2Ш-1-05 | |
| | | | | Панель стеновая 1ПС66-2Ш-1-03, 1ПС66-2Ш-1-05. (Сборочный чертеж) | Стадия: Р; Масса: 7750 кг; Масштаб: 1:50 |
| | Нач. отд. | Щейко | | | Лист; Листов 1 |
| | Гл. спец. | Власенко | | | Госстрой СССР Союзводоканалниипроект Харьковский ВОДОКАНАЛПРОЕКТ |
| | Рук. гр. | Кунцевич | | | |
| | Ст. инж. | Боровик | | | |
| Инв. № | Инжен. | Рукас | | | |

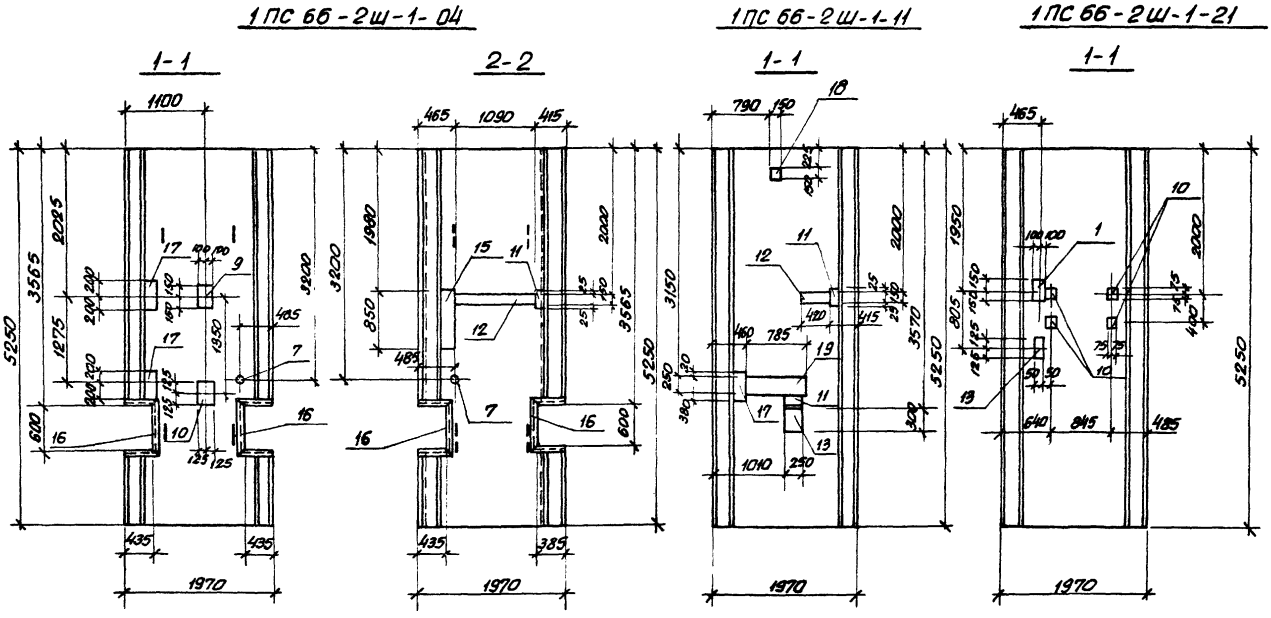


| | | | | | |
|---|---|---|---|---|---|
| Привязан: | | | | ТП 902-1-71.83-КЖИ-1ПС66-2Ш-1-04, 1ПС66-2Ш-1-11, 1ПС66-2Ш-1-21 СБ | |
| | | | | Панель стеновая 1ПС66-2Ш-1-04, 1ПС66-2Ш-1-11, 1ПС66-2Ш-1-21. (Сборочный чертеж) | Стадия: Р; Масштаб: 7750 кг; Масштаб: 1:50 |
| | | Нач. отд. | Шейко | | Лист; Листов 1 |
| | | Н. контр. | Власенко | | Госстрой СССР Союзводоканалниипроект Харьковский ВОДОКАНАЛПРОЕКТ |
| | | Рук. гр. | Кунцевич | | |
| | | Ст. инж. | Боровик | | |
| Инв. № | | Инжен. | Болотинская | | |

1ПС 66-2Ш-1-06

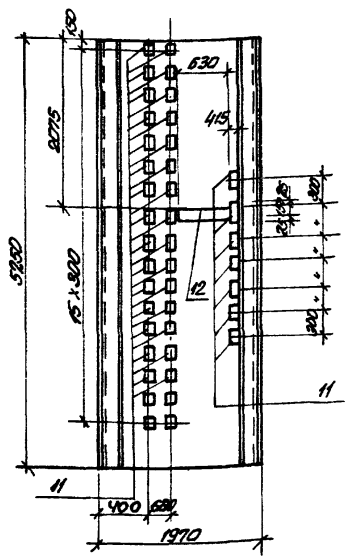


1ПС 66-2Ш-1-07

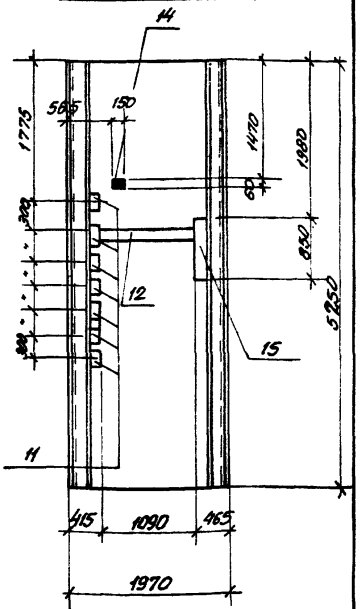


Закладное изделие поз. 14 приварить к арматуре сетки.

| Привязан: | | | |
|---|---|---|---|
| | | | |
| | | | |
| | | | |
| Инв. № | | | |
| | | | |
| | | | |
| | | | |
| | | | |
| | | | |
| Нач. отд. | Шейко | | |
| Н. контр. | Власенко | | |
| Рук. гр. | Кунцевич | | |
| Ст. инж. | Шмандий | | |
| Инженер | Шапин | | |

ТП 902-1-71.83-КЖИ-1ПС66-2Ш-1-06,07 СБ

Панель стеновая
1ПС 66-2Ш-1-06
1ПС 66-2Ш-1-07
(Сборочный чертеж)

| Стадия | Масса | Масштаб |
|---|---|---|
| Р | 7750 кг | 1:50 |
| Лист | Листов 1 | |

Госстрой СССР
Союзводоканалпроект
Харьковский
ВОДОКАНАЛПРОЕКТ

1ПС66-2Ш-1-14

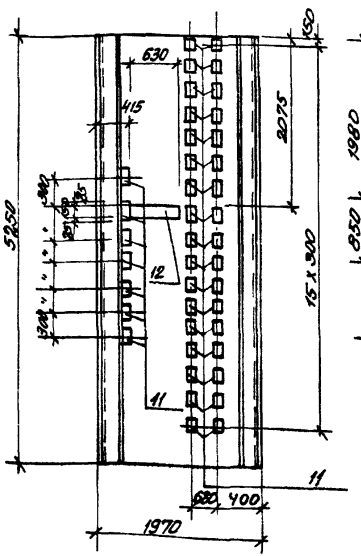


1ПС 66-2Ш-1-13

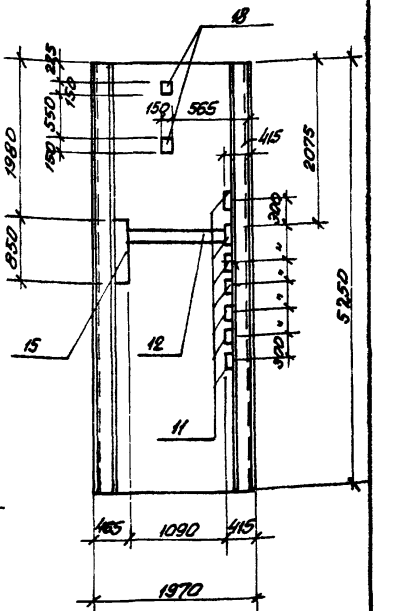


| Взам. инв. № | Подпись и дата | Инв. № подл. |
|---|---|---|
| | | |

| Привязан: | | | |
|---|---|---|---|
| | | | |
| | | | |
| | | | |
| Инв. № | | | |
| | | | |
| | | | |
| | | | |
| | | | |
| | | | |
| Нач. отд. | Шейко | | |
| Н. контр. | Власенко | | |
| Рук. гр. | Кунцевич | | |
| Ст. инж. | Шмандий | | |
| Инженер | Шапин | | |

ТП 902-1-71.83-КЖИ-1ПС66-2Ш-1-13,14 СБ

Панель стеновая
1ПС 66-2Ш-1-13,
1ПС 66-2Ш-1-14
(Сборочный чертеж)

| Стадия | Масса | Масштаб |
|---|---|---|
| Р | 7750 кг | 1:50 |
| Лист | Листов 1 | |

Госстрой СССР
Союзводоканалпроект
Харьковский
ВОДОКАНАЛПРОЕКТ

## 1ПС66-2Ш-1-08

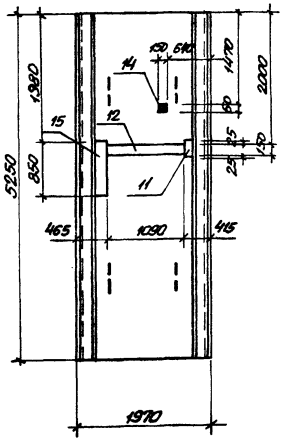


## 1ПС66-2Ш-1-09

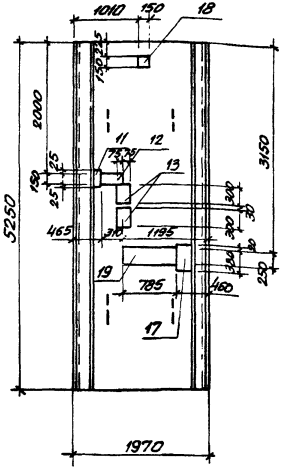


Закладное изделие поз.14 приварить к арматурной сетке панели.

Привязан:

Инв. №

| | | | |
|---|---|---|---|
| Нач.отд. | Шейко | | |
| Н.контр. | Власенко | | |
| Рук.гр. | Кунцевич | | |
| Ст.инж. | Штандий | | |
| Инжен. | Болотинская | | |

ТП 902-1-71.83-КЖСИ- 1ПС66-2Ш-1-08 / 1ПС66-2Ш-1-09 СБ

Панель стеновая 1ПС66-2Ш-1-08 1ПС66-2Ш-1-09 (сборочный чертеж)

| Стадия | Масса | Масштаб |
|---|---|---|
| Р | 7750 кг | 1:50 |

| Лист | Листов 1 |
|---|---|

Госстрой СССР Союзводоканалпроект Харьковский водоканалпроект

## 1ПС66-2Ш-1-10

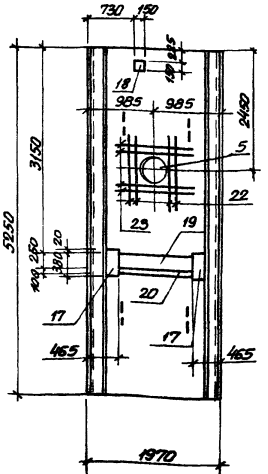


## 1ПС66-2Ш-1-12

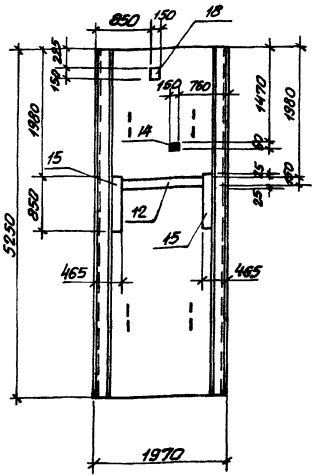


Закладное изделие поз.14 приварить к арматурной сетке панели.

Привязан:

Инв. №

Инв. № подл. | Подпись и дата | Взам. инв. №

| | | | |
|---|---|---|---|
| Нач.отд. | Шейко | | |
| Н.контр. | Власенко | | |
| Рук.гр. | Кунцевич | | |
| Ст.инж. | Штандий | | |
| Инжен. | Болотинская | | |

ТП 902-1-71.83-КЖСИ- 1ПС66-2Ш-1-10 / 1ПС66-2Ш-1-12 СБ

Панель стеновая 1ПС66-2Ш-1-10 1ПС66-2Ш-1-12 (сборочный чертеж)

| Стадия | Масса | Масштаб |
|---|---|---|
| Р | 7750 кг | 1:50 |

| Лист | Листов 1 |
|---|---|

Госстрой СССР Союзводоканалпроект Харьковский водоканалпроект

1ПС 66-2Ш-1-15
1ПС 66-2Ш-1-16

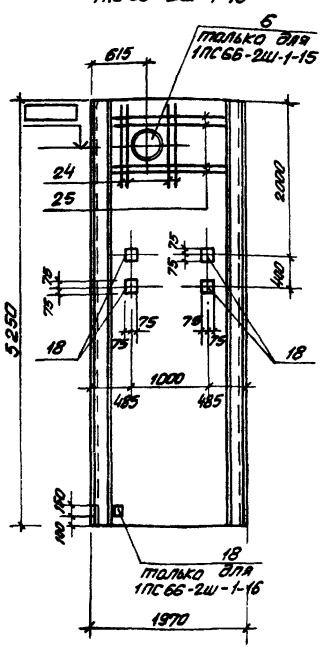


1ПС 66-2Ш-1-17
1ПС 66-2Ш-1-18
1ПС66-2Ш-1-19

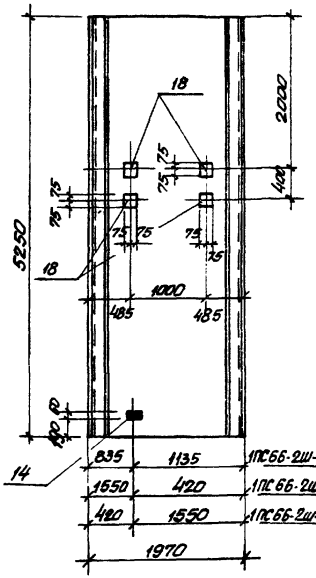


Привязан:

Инв. №

Закладное изделие поз. 14 приварить к арматурной сетке панели

ТП902-1-71.83 КЖИ-1ПС66-2Ш-1-15,16,17,18,19СБ

Панели стеновые 1ПС 66-2Ш-1-15, 1ПС66-2Ш-1-16, 1ПС66-2Ш-1-17, 1ПС66-2Ш-1-18, 1ПС66-2Ш-1-19 (сборочный чертеж)

| Стадия | Масса | Масштаб |
|---|---|---|
| Р | 7750 кг | 1:50 |
| Лист | Листов 1 | |

Госстрой СССР Союзводоканалпроект Харьковский водоканалпроект

| | | |
|---|---|---|
| Нач. отд. | Шейко | |
| Н. контр. | Власенко | |
| Рук. гр. | Кунцевич | |
| Ст. инж. | Шмандий | |
| Инженер | Шапин | |

1ПС66-2Ш-1-20

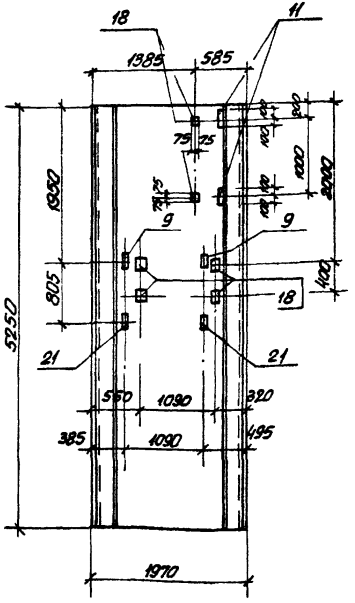


1ПС-66-2Ш-1-22

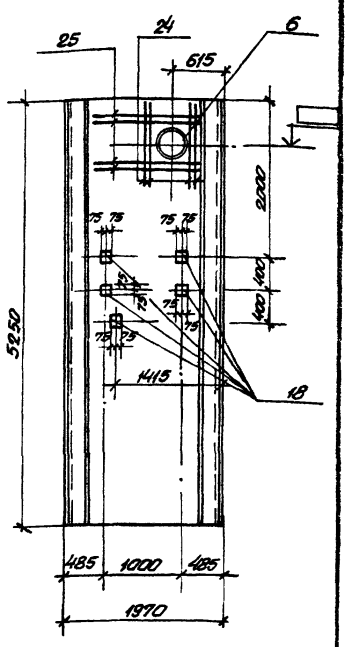


Привязан:

Инв. №

ТП902-1-71.83 КЖИ- 1ПС66-2Ш-1-20 1ПС66-2Ш-1-22 СБ

Панели стеновые 1ПС 66-2Ш-1-20 1ПС 66-2Ш-1-22 (сборочный чертеж)

| Стадия | Масса | Масштаб |
|---|---|---|
| Р | 7750 кг | 1:50 |
| Лист | Листов 1 | |

Госстрой СССР Союзводоканалпроект Харьковский водоканалпроект

| | | |
|---|---|---|
| Нач. отд. | Шейко | |
| Н. контр. | Власенко | |
| Рук. гр. | Кунцевич | |
| Ст. инж. | Шмандий | |
| Инженер | Шапин | |

Инв. N подл. | Подпись и дата | Взам. инв. N

# Ведомость расхода стали на дополнительные арматурные и закладные изделия, кг.

| Марка элемента | Изделия арматурные | | | | | | Изделия закладные | | | | | | | | | | | | | | |
|---|---|---|---|---|---|---|---|---|---|---|---|---|---|---|---|---|---|---|---|---|---|
| | Арматура класса | | | | | Всего | Арматура класса | | | | | Прокат марки | | | | | | | | | |
| | А III | | | | | | А III | | | | | ВСт 3 кп 2 | | | | | | | | | |
| | ГОСТ 5781-82 | | | | | | ГОСТ 5781-82 | | | | | ГОСТ 103-76 | | | | | | | | | |
| | ф12 | ф14 | ф16 | | Итого | | ф8 | ф10 | ф12 | | Итого | -6х60 | -6х100 | -6х150 | -8х100 | -8х120 | -8х150 | -8х200 | | Итого | |
| 1ПС66-2Ш-1-01 | | | | | | | 2,8 | 1,4 | | | 4,2 | 0,3 | | 16,6 | | | | | | 16,9 | |
| 1ПС66-2Ш-1-02 | | | | | | | 4,4 | 2,8 | 2,0 | | 9,2 | | | 10,9 | 3,2 | 7,6 | | | | 21,7 | |
| 1ПС66-2Ш-1-03 | | | | | | | 7,9 | 2,8 | 4,1 | | 14,8 | | | 9,1 | 3,2 | 7,6 | | 10,7 | | 30,7 | |
| 1ПС66-2Ш-1-04 | | | | | | | 8,6 | 0,7 | 5,8 | | 15,1 | | | 9,1 | 1,6 | 3,8 | | 20,7 | | 35,3 | |
| 1ПС66-2Ш-1-05 | | | | | | | 3,8 | 2,1 | 2,8 | | 6,7 | | | 11,0 | 1,6 | 3,8 | | 10,0 | | 26,4 | |
| 1ПС66-2Ш-1-06 | | | | | | | 12,2 | | | | 12,2 | | | 59,1 | | | | | | 59,1 | |
| 1ПС66-2Ш-1-07 | | | | | | | 3,3 | | 2,1 | | 5,4 | 0,3 | | 17,5 | | | | 10,7 | | 28,5 | |

| Изделия закладные | | | | | | | | | | | | | | | | | | | |
|---|---|---|---|---|---|---|---|---|---|---|---|---|---|---|---|---|---|---|---|
| Прокат марки | | | | | | | | | | | | | | | | | | Всего | Общий расход |
| ВСт 3 кп 2-1 | | | | Ст. 0 | | | | | | | Ст. 10 | | | | Ст. 2 | | | | |
| ГОСТ 8509-72* | | | | ГОСТ 19903-74 | | | ГОСТ 2590-71* | | | | ГОСТ 8732-78 | | | | ГОСТ 10704-76 | | | | |
| L63х5 | | | Итого | δ=10 | | Итого | о7 | о15 | | Итого | Тр 121х4 | Тр 168х5 | | Итого | Тр 530х7 | | Итого | | |
| | | | | | | | | | | | | | | | | | | 21,1 | 21,1 |
| 11,5 | | | 11,5 | 1,2 | | 1,2 | 0,3 | | | 0,3 | 3,5 | | | 3,5 | | | | 47,4 | 47,4 |
| 26,9 | | | 26,9 | 1,2 | | 1,2 | 0,3 | | | 0,3 | 3,5 | | | 3,5 | | | | 77,3 | 77,3 |
| 29,8 | | | 29,8 | 1,8 | | 1,8 | 0,4 | | | 0,4 | | 6,0 | | 6,0 | | | | 88,4 | 88,4 |
| 9,6 | | | 9,6 | 2,4 | | 2,4 | 0,6 | | | 0,6 | 7,0 | | | 7,0 | | | | 52,7 | 52,7 |
| | | | | | | | | | | | | | | | | | | 71,3 | 71,3 |
| | | | | | | | | | | | | | | | | | | 23,9 | 23,9 |

Привязан:

Инв. №

| | | |
|---|---|---|
| Нач.отд. | Щейко | |
| Н.контр. | Власенко | |
| Рук.гр. | Кунцевич | |
| Ст.инж. | Шмандий | |
| Техник | Соболева | Собол |

ТП902-1-71.83-КЖИ-ВМС

Ведомость расхода стали

| Стадия | Лист | Листов |
|---|---|---|
| Р | 1 | 3 |

Госстрой СССР
Союзводоканалнеипроект
Харьковский
ВОДОКАНАЛПРОЕКТ

19183-02 19

# Ведомость расхода стали на дополнительные арматурные и закладные изделия, кг

| Марка элемента | Изделия арматурные | | | | | | Изделия закладные | | | | | Прокат марки | | | | | | | |
|---|---|---|---|---|---|---|---|---|---|---|---|---|---|---|---|---|---|---|---|
| | Арматура класса AIII ГОСТ 5781-82 | | | | | Всего | Арматура класса AIII ГОСТ 5781-82 | | | | | ВСт3кп2 ГОСТ 103-76 | | | | | | | |
| | ф12 | ф14 | ф16 | | Итого | | ф8 | ф10 | ф12 | | Итого | 6х60 | 6х100 | 6х150 | 8х100 | 8х120 | 8х150 | 8х200 | Итого |
| 1ПС66-2Ш-1-08 | | | | | | | 1,5 | | 2,1 | | 3,6 | 0,3 | | 9,1 | | | | | 9,4 |
| 1ПС66-2Ш-1-09 | | | | | | | 1,9 | 1,4 | 4,8 | | 8,1 | | | 3,6 | | | 1,4 | | 5 |
| 1ПС66-2Ш-1-10 | | 17,4 | 22,7 | | 40,1 | 40,1 | 2,8 | | 5,9 | | 8,7 | | 4,9 | | | | 1,4 | | 6,3 |
| 1ПС66-2Ш-1-11 | | | | | | | 2,4 | 0,7 | 4,5 | | 7,6 | | | 4,4 | | | 1,4 | | 5,8 |
| 1ПС66-2Ш-1-12 | | | | | | | 1,1 | | 7,2 | | 8,3 | 0,3 | | 7,4 | | | 1,4 | | 9,1 |
| 1ПС66-2Ш-1-13 | | | | | | | 3 | | 8,2 | | 11,2 | | | 17,5 | | | 2,8 | | 20,3 |
| 1ПС66-2Ш-1-14 | | | | | | | 11,7 | | | | 11,7 | | | 59,1 | | | | | 59,1 |
| 1ПС66-2Ш-1-15 | 12,8 | 13,5 | | | 26,3 | 26,3 | | | 6,8 | | 6,8 | | | | | | 5,6 | | 5,6 |

| Изделия закладные | | | | | | | | | | | | | | | | | | Всего | Общий расход |
|---|---|---|---|---|---|---|---|---|---|---|---|---|---|---|---|---|---|---|---|
| Прокат марки | | | | | | | | | | | | | | | | | | | |
| ВСт3кп2 ГОСТ 82-70 | | ВСт3кп2 ГОСТ 8509-72* | | | Ст0 ГОСТ 19903-74 | | | Ст0 ГОСТ 2590-71* | | | | Ст10 ГОСТ 8732-78 | | | Ст2 ГОСТ 10704-76 | | | | |
| 6х250 | Итого | ∠63х5 | | Итого | δ=10 | | Итого | о7 | о15 | | Итого | Тр 121х4 | Тр 168х5 | | Итого | Тр 530х7 | | Итого | | |
| | | | | | | | | | | | | | | | | | | 23,7 | 23,7 |
| 9,3 | 9,3 | | | | | | | | | | | | | | | | | 28,1 | 28,1 |
| 11,3 | 11,3 | | | | | | | | | | | | | | | | | 47 | 87,1 |
| 9,3 | 9,3 | | | | | | | | | | | | | | | | | 27,7 | 27,7 |
| | | | | | | | | | | | | | | | | | | 38,7 | 38,7 |
| | | | | | | | | | | | | | | | | | | 42,2 | 42,2 |
| | | | | | | | | | | | | | | | | | | 70,8 | 70,8 |
| | | | | | 4,7 | | 4,7 | | 6,5 | | 6,5 | | | | | 27,1 | | 27,1 | 50,7 | 77 |

Привязан:

Инв.№

ТП902-1-71.83-КЖИ-ВМС

Лист 2

# Ведомость расхода стали на дополнительные арматурные и закладные изделия, кг.

| Марка элемента | Изделия арматурные | | | | | | Изделия закладные | | | | | | | | | | | | | | | |
|---|---|---|---|---|---|---|---|---|---|---|---|---|---|---|---|---|---|---|---|---|---|---|
| | Арматура класса A III ГОСТ 5781-82 | | | | | Всего | Арматура класса A III ГОСТ 5781-82 | | | | | Прокат марки Вст 3 кп2 ГОСТ 103-76 | | | | | | | | | | |
| | ф12 | ф14 | ф16 | | Итого | | ф8 | ф10 | ф12 | | Итого | 6х60 | 6х100 | 6х150 | 8х100 | 8х120 | 8х150 | 8х200 | | Итого | | |
| 1ПС 66-2Ш-1-16 | | | | | | | | | 8,5 | | 8,5 | | | | | | 7,0 | | | | | |
| 1ПС 66-2Ш-1-17 | | | | | | | 0,2 | | 6,8 | | 7,0 | 0,3 | | | | | 5,6 | | | | | |
| 1ПС 66-2Ш-1-18 | | | | | | | 0,2 | | 6,8 | | 7,0 | 0,3 | | | | | 5,6 | | | | | |
| 1ПС 66-2Ш-1-19 | | | | | | | 0,2 | | 6,8 | | 7,0 | 0,3 | | | | | 5,6 | | | | | |
| 1ПС 66-2Ш-1-20 | | | | | | | 0,6 | 1,4 | 12,2 | | 14,2 | | | 2,8 | 3,2 | 7,6 | 8,4 | | | | | |
| 1ПС66-2Ш-1-21 | | | | | | | – | 0,7 | 7,8 | | 8,5 | | | | 1,6 | 3,8 | 5,6 | | | | | |
| 1ПС66-2Ш-1-22 | 12,8 | 13,5 | | | 26,3 | 26,3 | – | | 8,5 | | 8,5 | | | | | | 7,0 | | | | | |

| Изделия закладные | | | | | | | | | | | | | | | | | | | | Всего | Общий расход |
|---|---|---|---|---|---|---|---|---|---|---|---|---|---|---|---|---|---|---|---|---|---|
| Прокат марки | | | | | | | | | | | | | | | | | | | | | |
| Вст 3 кп2-1 ГОСТ 8509-72* | | | | Ст 0 ГОСТ 19903-74 | | | Ст 0 ГОСТ 2590-71* | | | | Ст 10 ГОСТ 8732-78 | | | | Ст 2 ГОСТ 10704-76 | | | | | | |
| | L63х5 | | Итого | δ=10 | | Итого | ⌀7 | ⌀15 | | Итого | Тр 121х4 | Тр 168х5 | | Итого | Тр 530х8 | | Итого | | | | |
| | | | | | | | | | | | | | | | | | | | | 15,5 | 15,5 |
| | | | | | | | | | | | | | | | | | | | | 12,9 | 12,9 |
| | | | | | | | | | | | | | | | | | | | | 12,9 | 12,9 |
| | | | | | | | | | | | | | | | | | | | | 12,9 | 12,9 |
| | | | | | | | | | | | | | | | | | | | | 36,2 | 36,2 |
| | | | | | | | | | | | | | | | | | | | | 19,5 | 19,5 |
| | | | | | | | | | | | | | | | | | | | | 15,5 | 41,8 |

Привязан:

Инв. №

ТП 902-1-71.83-КЖИ-ВМС

Лист 3

19183-02 21

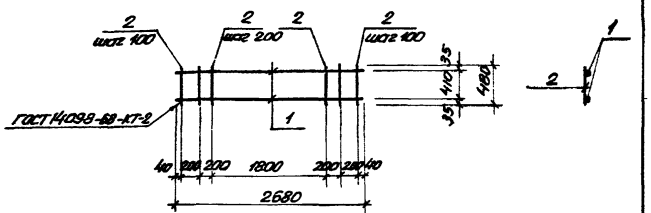


| Формат | Зона | Поз. | Обозначение | Наименование | Кол. | Примеч. |
|---|---|---|---|---|---|---|
| | | | | Документация | | |
| А4 | | | 902-1-71.83-КЖИ-ТТ2 | Технические требования | | |
| | | | | Детали | | |
| Б.Ч. | | 1 | | ф16 А III ГОСТ 5781-82 ℓ=2680 | 2 | 4,3кг |
| Б.Ч. | | 2 | | ф6 А I ГОСТ 5781-82 ℓ=480 | 16 | 0,1 кг |

Привязан:

Инв. №

| | | |
|---|---|---|
| Н. отдела | Шейко | |
| Н. контр. | Власенко | |
| Рук. гр. | Кунцевич | |
| Ст. инж. | Шимановский | |
| Инженер | Литвиненко | |

ТП 902-1-71.83-КЖИ-КР1

Каркас плоский КР1

| Стадия | Масса | Масштаб |
|---|---|---|
| Р | 10,2 кг | 1:50 |
| Лист | Листов 1 | |

Госстрой СССР Союзводоканалниипроект Харьковский ВОДОКАНАЛПРОЕКТ

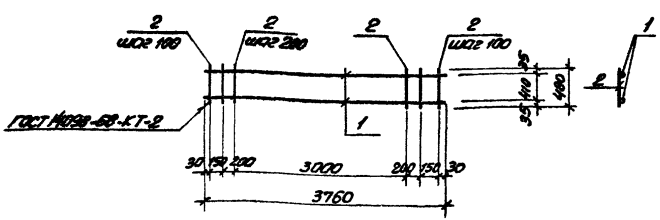


| Формат | Зона | Поз. | Обозначение | Наименование | Кол. | Примеч. |
|---|---|---|---|---|---|---|
| | | | | Документация | | |
| А4 | | | 902-1-71.83-КЖИ-ТТ2 | Технические требования | | |
| | | | | Детали | | |
| Б.Ч. | | 1 | | ф16 А III ГОСТ 5781-82 ℓ=3760 | 2 | 6,02кг |
| Б.Ч. | | 2 | | ф6 А I ГОСТ 5781-82 ℓ=480 | 22 | 0,1 кг |

Привязан:

Инв. №

Взам. инв. № | Подпись и дата

| | | |
|---|---|---|
| Н. отдела | Шейко | |
| Н. контр. | Власенко | |
| Рук. гр. | Кунцевич | |
| Ст. инж. | Шимановский | |
| Инженер | Литвиненко | |

ТП 902-1-71.83-КЖИ-КР2

Каркас плоский КР 2

| Стадия | Масса | Масштаб |
|---|---|---|
| Р | 14,24 кг | 1:50 |
| Лист | Листов 1 | |

Госстрой СССР Союзводоканалниипроект Харьковский ВОДОКАНАЛПРОЕКТ

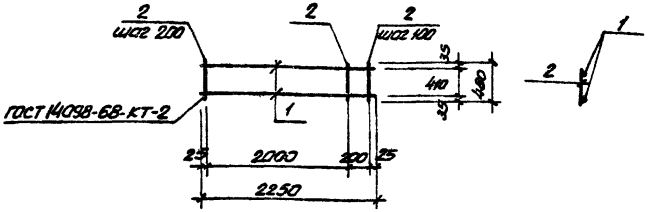


| Формат | Зона | Поз. | Обозначение | Наименование | Кол. | Прим. |
|---|---|---|---|---|---|---|
| | | | | Документация | | |
| А4 | | | 902-1-71.83-КЖИ-ТТ2 | Технические требования | | |
| | | | | Детали | | |
| Б.Ч. | | 1 | | ф16АIII ГОСТ 5781-82, ℓ=2250 | 2 | 3,6 кг |
| Б.Ч. | | 2 | | ф6АI ГОСТ 5781-82, ℓ=480 | 13 | 0,1 кг |

Привязан:

Инв. №

| | | |
|---|---|---|
| Нач. отд. | Шейко | |
| Н. контр. | Власенко | |
| Рук. гр. | Кунцевич | |
| Ст. инж. | Штандий | |
| Инженер | Литвиненко | |

ТП 902-1-71.83-КЖИ-КР3

Каркас плоский КР 3

| Стадия | Масса | Масштаб |
|---|---|---|
| Р | 8,5 кг | 1:50 |

Лист. Листов 1

Госстрой СССР Союзводоканалниипроект Харьковский ВОДОКАНАЛПРОЕКТ

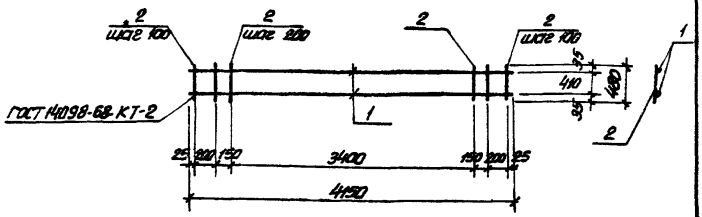


| Формат | Зона | Поз. | Обозначение | Наименование | Кол. | Примеч. |
|---|---|---|---|---|---|---|
| | | | | Документация | | |
| А4 | | | 902-1-71.83-КЖИ-ТТ2 | Технические требования | | |
| | | | | Детали | | |
| Б.Ч. | | 1 | | ф16АIII ГОСТ 5781-82 ℓ=4150 | 2 | 6,6 кг |
| Б.Ч. | | 2 | | ф6АI ГОСТ 5781-82 ℓ=480 | 24 | 0,1 кг |

Привязан:

Инв. № подл. | Подпись и дата | Взам. инв. №

Инв. №

| | | |
|---|---|---|
| Нач. отд. | Шейко | |
| Н. контр. | Власенко | |
| Рук. гр. | Кунцевич | |
| Ст. инж. | Штандий | |
| Инженер | Литвиненко | |

ТП 902-1-71.83-КЖИ-КР4

Каркас плоский КР 4

| Стадия | Масса | Масштаб |
|---|---|---|
| Р | 15,6 кг | 1:50 |

Лист. Листов 1

Госстрой СССР Союзводоканалниипроект Харьковский ВОДОКАНАЛПРОЕКТ

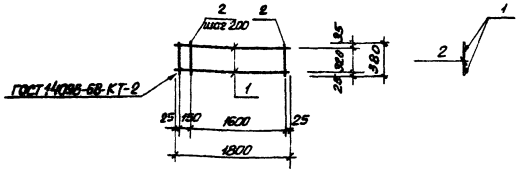


| Формат | Зона | Поз. | Обозначение | Наименование | Кол. | Примеч. |
|---|---|---|---|---|---|---|
| | | | | Документация | | |
| А4 | | | 902-1-71.83-КЖИ-ТТ2 | Технические требования | | |
| | | | | Детали | | |
| Б.Ч. | | 1 | | ф16А III ГОСТ 5781-82, ℓ=1800 | 2 | 2,9 кг |
| Б.Ч. | | 2 | | ф6 АI ГОСТ 5781-82, ℓ=380 | 10 | 0,1 кг |

Привязан:

Инв. №

| | | | |
|---|---|---|---|
| Нач. отд. | Шевко | | |
| Н. контр. | Власенко | | |
| Рук. гр. | Кунцевич | | |
| Гл. инж. | Штанько | | |
| Инженер | Литвинчук | | |

ТП 902-1-71.83-КЖИ-КР5

Каркас плоский КР5

| Стадия | Масса | Масштаб |
|---|---|---|
| Р | 6,8 кг | 1:50 |
| Лист | Листов 1 | |

Госстрой СССР Союзводоканалпроект Харьковский водоканалпроект

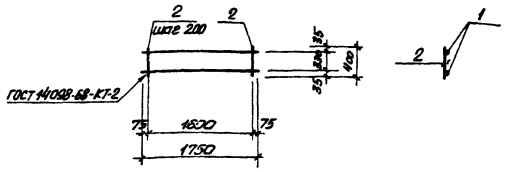


| Формат | Зона | Поз. | Обозначение | Наименование | Кол. | Примеч. |
|---|---|---|---|---|---|---|
| | | | | Документация | | |
| А4 | | | 902-1-71.83-КЖИ-ТТ2 | Технические требования | | |
| | | | | Детали | | |
| Б.Ч. | | 1 | | ф16А III ГОСТ 5781-82, ℓ=1750 | 2 | 2,9кг |
| Б.Ч. | | 2 | | ф6 АI ГОСТ 5781-82, ℓ=400 | 9 | 0,1 кг |

Привязан:

Инв. №

Инв. № подл. | Подпись и дата | Взам. инв. №

| | | | |
|---|---|---|---|
| Нач. отд. | Шевко | | |
| Н. контр. | Власенко | | |
| Рук. гр. | Кунцевич | | |
| Гл. инж. | Штанько | | |
| Инженер | Литвинчук | | |

ТП 902-1-71.83-КЖИ-КР6

Каркас плоский КР6

| Стадия | Масса | Масштаб |
|---|---|---|
| Р | 6,7 кг | 1:50 |
| Лист | Листов 1 | |

Госстрой СССР Союзводоканалпроект Харьковский водоканалпроект

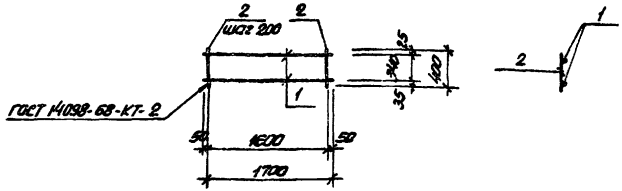


| Формат | Зона | Поз. | Обозначение | Наименование | Кол. | Прим. |
|---|---|---|---|---|---|---|
| | | | | Документация | | |
| А4 | | | 902-1-71.83-КЖИ-ТТ2 | Технические требования | | |
| | | | | Детали | | |
| Б4 | | 1 | | ф12АIII ГОСТ 5781-82 ℓ=1700 | 2 | 1,5кг |
| Б4 | | 2 | | ф8АI ГОСТ 5781-82 ℓ=400 | 9 | 0,1 кг |

Привязан:

Инв. №

| | | | |
|---|---|---|---|
| Нач.отд. | Шейко | | |
| Н.контр. | Власенко | | |
| Рук. гр. | Кунцевич | | |
| Гл. инж. | Шпондий | | |
| Инжен. | Литвиненко | | |

ТП 902-1-71.83-КЖИ-КР7

Каркас плоский КР7

| Стадия | Масса | Масштаб |
|---|---|---|
| Р | 3.9 кг | 1:50 |
| Лист | Листов 1 | |

Госстрой СССР Союзводоканалпроект Харьковский ВОДОКАНАЛПРОЕКТ

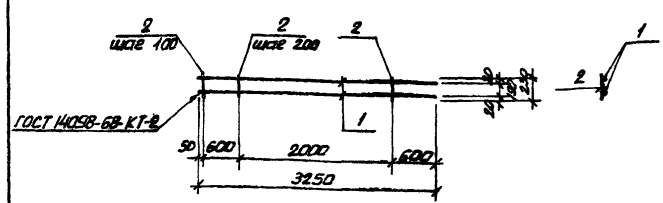


| Формат | Зона | Поз. | Обозначение | Наименование | Кол. | Прим. |
|---|---|---|---|---|---|---|
| | | | | Документация | | |
| А4 | | | 902-1-71.83-КЖИ-ТТ2 | Технические требования | | |
| | | | | Детали | | |
| Б4 | | 1 | | ф16АIII ГОСТ 5781-82 ℓ=3250 | 2 | 5,2кг |
| Б4 | | 2 | | ф8АI ГОСТ 5781-82 ℓ=230 | 17 | 0,1 кг |

Привязан:

Инв. №

Инв. № подл. | Подпись и дата | Взам. инв. №

| | | | |
|---|---|---|---|
| Нач.отд. | Шейко | | |
| Н.контр. | Власенко | | |
| Рук. гр. | Кунцевич | | |
| Гл. инж. | Шпондий | | |
| Инжен. | Литвиненко | | |

ТП 902-1-71.83-КЖИ-КР8

Каркас плоский КР8

| Стадия | Масса | Масштаб |
|---|---|---|
| Р | 12,1 кг | 1:50 |
| Лист | Листов 1 | |

Госстрой СССР Союзводоканалпроект Харьковский ВОДОКАНАЛПРОЕКТ

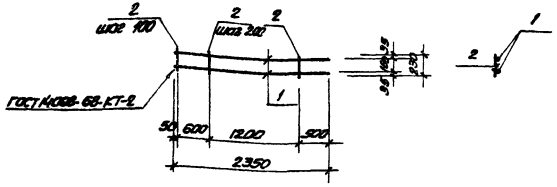


| Формат | Зона | Поз. | Обозначение | Наименование | Кол. | Прим. |
|---|---|---|---|---|---|---|
| | | | | Документация | | |
| А4 | | | 902-1-71.83-КЖИ-ТТ2 | Технические требования | | |
| | | | | Детали | | |
| Б.Ч. | | 1 | | ф16А III ГОСТ 5781-82, ℓ=2350 | 2 | 3,8кг |
| Б.Ч. | | 2 | | ф8А I ГОСТ 5781-82, ℓ=230 | 13 | 0,1кг. |

Привязан:

Инв. №

| | | |
|---|---|---|
| Нач.отд. | Шейко | |
| Н.контр. | Власенко | |
| Рук. гр. | Кунцевич | |
| Ст.инж. | Шмандий | |
| Инж.сен. | Литвиненко | |

ТП902-1-71.83-КЖИ-КР9

Каркас плоский КР9

| Стадия | Масса | Масштаб |
|---|---|---|
| Р | 8,9 кг | 1:50 |

Лист | Листов 1

Госстрой СССР
Союзводоканалпроект
Харьковский водоканалпроект

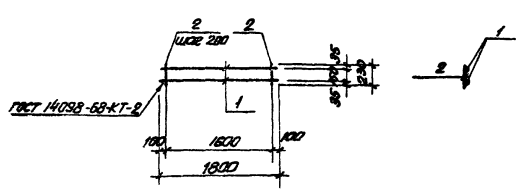


| Формат | Зона | Поз. | Обозначение | Наименование | Кол. | Примеч. |
|---|---|---|---|---|---|---|
| | | | | Документация | | |
| А4 | | | 902-1-71.83-КЖИ-ТТ2 | Технические требования | | |
| | | | | Детали | | |
| Б.Ч. | | 1 | | ф16А III ГОСТ 5781-82, ℓ=1800 | 2 | 2,9кг |
| Б.Ч. | | 2 | | ф6А I ГОСТ 5781-82, ℓ=230 | 9 | 0,05кг |

Взам. инв. №

Подпись и дата

Инв. № подл.

Привязан:

Инв. №

| | | |
|---|---|---|
| Нач.отд. | Шейко | |
| Н.контр. | Власенко | |
| Рук. гр. | Кунцевич | |
| Ст.инж. | Шмандий | |
| Инж. | Литвиненко | |

ТП902-1-71.83-КЖИ-КР10

Каркас плоский КР10

| Стадия | Масса | Масштаб |
|---|---|---|
| Р | 6,3 кг | 1:50 |

Лист | Листов 1

Госстрой СССР
Союзводоканалпроект
Харьковский водоканалпроект

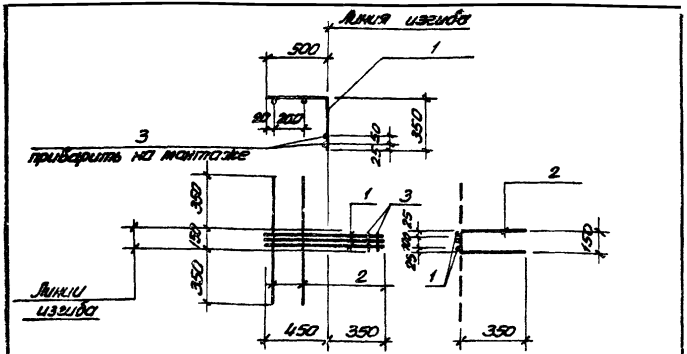


| Формат | Зона | Поз. | Обозначение | Наименование | Кол. | Примеч. |
|---|---|---|---|---|---|---|
| | | | | Документация | | |
| А4 | | | 902-1-71.83-КЖИ-ТТ2 | Технические требования | | |
| | | | | Детали | | |
| Б.Ч. | | 1 | | ф12А III ГОСТ 5781-82 ℓ=850 | 3 | 0,8кг |
| Б.Ч. | | 2 | | ф6АI ГОСТ 5781-82 ℓ=350 | 2 | 0,2кг |
| Б.Ч. | | 3 | | ф6АI ГОСТ 5781-82 ℓ=150 | 2 | 0,1кг |

Привязан:

Инв. №

ТП902-1-71.83-КЖИ-СЗ

| | | | |
|---|---|---|---|
| Нач. отд. | Шейко | | |
| Н. контр. | Власенко | | |
| Рук. гр. | Кунцевич | | |
| Ст. инж. | Шмандий | | |
| Инжен. | Литвиненко | | |

Арматурная сетка С3

| Стадия | Масса | Масштаб |
|---|---|---|
| Р | 3,0 кг | б/м |
| Лист | Листов 1 | |

Госстрой СССР Союзводоканалпроект Харьковский водоканалпроект

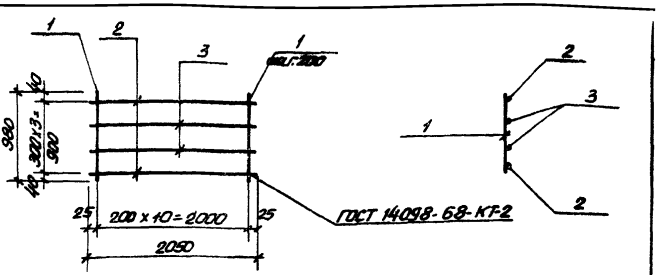


| Формат | Зона | Поз. | Обозначение | Наименование | Кол. | Примеч. |
|---|---|---|---|---|---|---|
| | | | | Документация | | |
| А4 | | | 902-1-71.83-КЖИ-ТТ2 | Технические требования | | |
| | | | | Детали | | |
| Б.Ч. | | 1 | | ф6АI ГОСТ 5781-82 ℓ=980 | 11 | 0,22 кг |
| Б.Ч. | | 2 | | ф16А III ГОСТ 5781-82 ℓ=2050 | 2 | 3,24 кг |
| Б.Ч. | | 3 | | ф10А III ГОСТ 5781-82 ℓ=2050 | 2 | 1,26 кг |

Привязан:

Инв. №

Взам. инв. №

Подпись и дата

Инв. № подл.

ТП 902-1-71.83-КЖИ-КР 11

| | | | |
|---|---|---|---|
| Нач. отд. | Шейко | | |
| Н. контр. | Власенко | | |
| Рук. гр. | Кунцевич | | |
| Ст. инж. | Шмандий | | |
| Инжен. | Чурилова | | |

Каркас плоский КР 11

| Стадия | Масса | Масштаб |
|---|---|---|
| Р | 11,42 кг | б/м |
| Лист | Листов 1 | |

Госстрой СССР Союзводоканалпроект Харьковский водоканалпроект

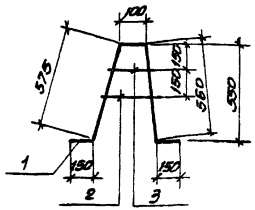


| Формат | Зона | Поз. | Обозначение | Наименование | Кол. | Примечание |
|---|---|---|---|---|---|---|
| | | | | Документация | | |
| А4 | | | 902-1-71.83-КЖИ-ТТ2 | Технические требования | | |
| | | | | Детали | | |
| Б.Ч. | | 1 | | ф16 А III ГОСТ 5781-82 ℓ=1595 | 1 | 2,49 кг. |
| Б.Ч. | | 2 | | ф12 А III ГОСТ 5781-82 ℓ=200 | 1 | 0,18 кг. |
| Б.Ч. | | 3 | | ф12 А III ГОСТ 5781-82 ℓ=150 | 1 | 0,13 кг. |

Привязан:

Инв. №

ТП 902-1-71.83-КЖИ-КР 13

Каркас плоский КР 13

| Стадия | Масса | Масштаб |
|---|---|---|
| Р | 2,74 кг | б/м |
| Лист | Листов 1 | |

Госстрой СССР Союзводоканалпроект Харьковский ВОДОКАНАЛПРОЕКТ

Нач. отд. Шейко
Н. контр. Власенко
Рук. гр. Кунцевич
Ст. инж. Литвинов
Инжен. Салтинская

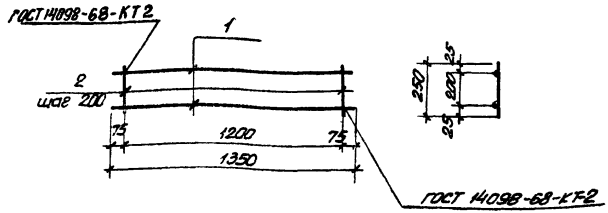


| Формат | Зона | Поз. | Обозначение | Наименование | Кол. | Примечание |
|---|---|---|---|---|---|---|
| | | | | Документация | | |
| А4 | | | 902-1-71.83-КЖИ-ТТ2 | Технические требования | | |
| | | | | Детали | | |
| Б.Ч. | | 1 | | ф8 А I ГОСТ 5781-82 ℓ=1350 | 2 | 0,54 кг |
| Б.Ч. | | 2 | | ф8 А I ГОСТ 5781-82 ℓ= 250 | 7 | 0,10 кг |

Привязан:

Инв. №

Инв. № подл. | Подпись и дата | Взам. инв. №

ТП 902-1-71.83-КЖИ-КР 12

Каркас плоский КР 12

| Стадия | Масса | Масштаб |
|---|---|---|
| Р | 1,78 кг | б/м |
| Лист | Листов 1 | |

Госстрой СССР Союзводоканалпроект Харьковский ВОДОКАНАЛПРОЕКТ

Нач. отд. Шейко
Н. контр. Власенко
Рук. гр. Кунцевич
Ст. инж. Шпаковский
Инжен. Салтинская

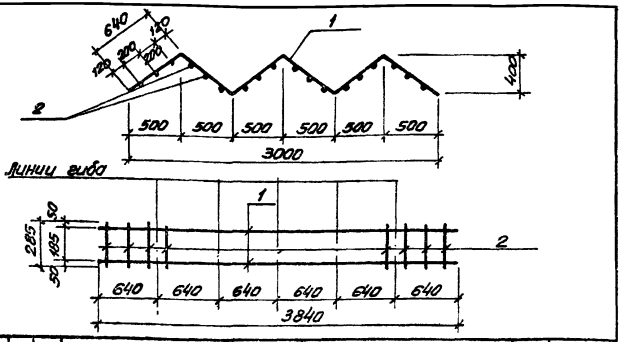


| Формат | Зона | Поз. | Обозначение | Наименование | Кол. | Примечание |
|---|---|---|---|---|---|---|
| | | | | | | Масса ед. кг |
| | | | | Документация | | |
| А4 | | | 902-1-71.83-КЖИ-ТТ2 | Технические требования | | |
| | | | | Детали | | |
| Б.Ч. | | 1 | | ф10 AI ГОСТ 5781-82 ℓ=3840 | 2 | 2,37 |
| Б.Ч. | | 2 | | ф10 AI ГОСТ 5781-82 ℓ=285 | 18 | 0,175 |

Привязан:

Инв. №

ТП 902-1-71.83-КЖИ-КР14

Каркас плоский КР 14

| Стадия | Масса | Масштаб |
|---|---|---|
| Р | 7,9кг | б/м |
| Лист | Листов 1 | |

Госстрой СССР Союзводоканалпроект Харьковский водоканалпроект

| | | |
|---|---|---|
| Нач. отд. | Шейко | |
| Н. контр. | Власенко | |
| Рук. гр. | Кунцевич | |
| Ст. инж. | Литвинов | |
| Инжен. | Болотинская | |

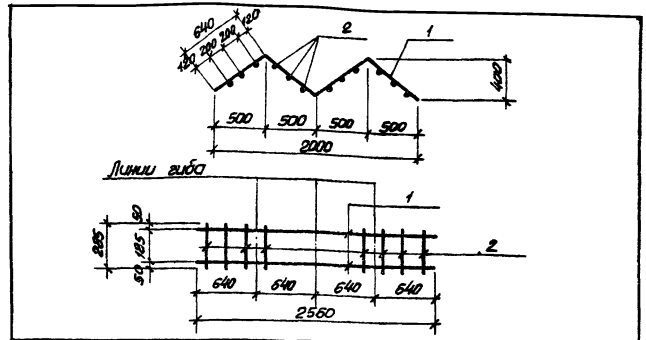


| Формат | Зона | Поз. | Обозначение | Наименование | Кол. | Примечание |
|---|---|---|---|---|---|---|
| | | | | | | Масса ед. кг. |
| | | | | Документация | | |
| А4 | | | 902-1-71.83-КЖИ-ТТ2 | Технические требования | | |
| | | | | Детали | | |
| Б.Ч. | | 1 | | ф10 AI ГОСТ 5781-82 ℓ=2560 | 2 | 1,52 |
| Б.Ч. | | 2 | | ф10 AI ГОСТ 5781-82 ℓ=285 | 12 | 0,175 |

Инв. № подл. | Подпись и дата | Взам. инв. №

Привязан:

Инв. №

ТП 902-1-71.83-КЖИ-КР15

Каркас плоский КР 15

| Стадия | Масса | Масштаб |
|---|---|---|
| Р | 5,25 кг | б/м |
| Лист | Листов 1 | |

Госстрой СССР Союзводоканалпроект Харьковский водоканалпроект

| | | |
|---|---|---|
| Нач. отд. | Шейко | |
| Н. контр. | Власенко | |
| Рук. гр. | Кунцевич | |
| Ст. инж. | Литвинов | |
| Инжен. | Болотинская | |

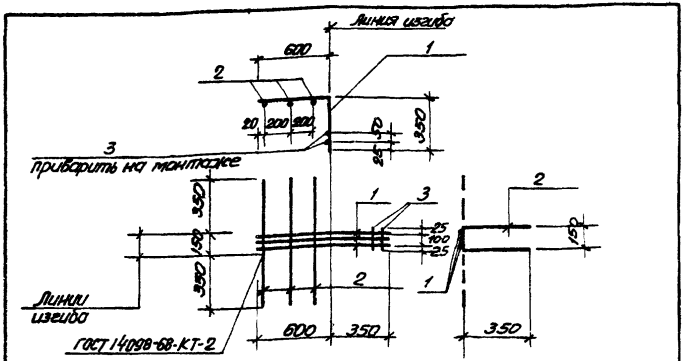


| Формат | Зона | Поз. | Обозначение | Наименование | Кол. | Прим. |
|---|---|---|---|---|---|---|
| | | | | Документация | | |
| А4 | | | 902-1-71.83-КЖИ-ТТ2 | Технические требования | | |
| | | | | Детали | | |
| Б.Ч. | | 1 | | ф12AIII ГОСТ 5781-82, ℓ=950 | 3 | 0,9кг |
| Б.Ч. | | 2 | | ф6AI ГОСТ 5781-82 ℓ=850 | 3 | 0,2кг |
| Б.Ч. | | 3 | | ф6AI ГОСТ 5781-82 ℓ=150 | 2 | 0,1кг |

Привязан:

Инв. №

| | | | |
|---|---|---|---|
| Н.отдела | Шейко | | |
| Н.контр. | Власенко | | |
| Рук. гр. | Кунцевич | | |
| Ст. инж. | Шмандий | | |
| Инженер. | Литвиненко | | |

ТП902-1-71.83-КЖИ-С1

Арматурная сетка С1

| Стадия | Масса | Масштаб |
|---|---|---|
| Р | 3,5 кг | б/м |
| Лист | Листов 1 | |

Госстрой СССР Союзводоканалпроект Харьковский водоканалпроект

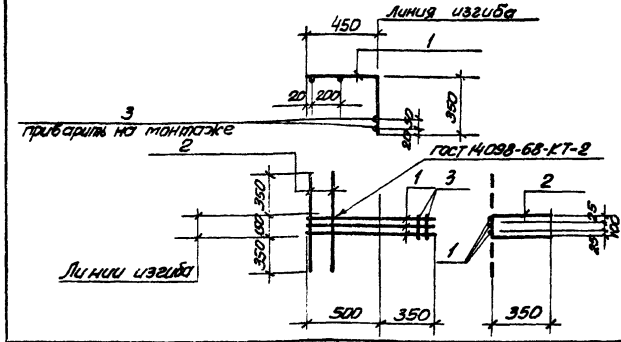


| Формат | Зона | Поз. | Обозначение | Наименование | Кол. | Прим. |
|---|---|---|---|---|---|---|
| | | | | Документация | | |
| А4 | | | 902-1-71.83-КЖИ-ТТ2 | Технические требования | | |
| | | | | Детали | | |
| Б.Ч. | | 1 | | ф12AIII ГОСТ 5781-82, ℓ=800 | 3 | 0,8кг |
| Б.Ч. | | 2 | | ф6AI ГОСТ 5781-82, ℓ=850 | 2 | 0,2 кг |
| Б.Ч. | | 3 | | ф6AI ГОСТ 5781-82, ℓ=150 | 2 | 0,1 кг |

Привязан

Инв. №

Инв. № подл. | Подпись и дата | Взам. инв. №

| | | | |
|---|---|---|---|
| Нач. отд. | Шейко | | |
| Н. контр. | Власенко | | |
| Рук. гр. | Кунцевич | | |
| Ст. инж. | Шмандий | | |
| Инженер. | Литвиненко | | |

ТП902-1-71.83-КЖИ-С2

Арматурная сетка С2

| Стадия | Масса | Масштаб |
|---|---|---|
| Р | 3,0 кг | б/м |
| Лист | Листов 1 | |

Госстрой СССР Союзводоканалпроект Харьковский водоканалпроект

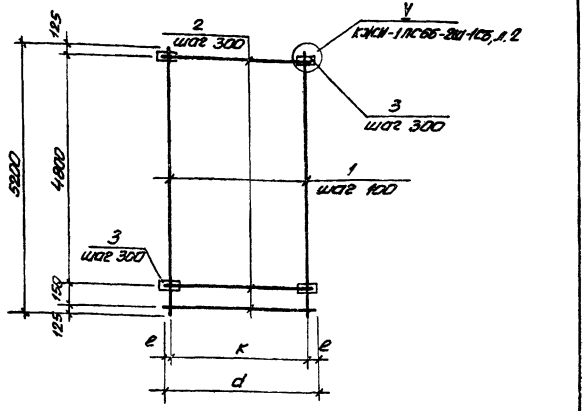


| Обозначение | Марка | d мм | k мм | δ мм | p мм | e мм | q мм | Длина шва b мм | Высота шва h, мм | Масса кг |
|---|---|---|---|---|---|---|---|---|---|---|
| 902-1-71.83-КЖИ-С4, С5 | С4 | 1850 | 1800 | 120 | 55 | 25 | 75 | 50 | 4 | 103,9 кг |
| То же | С5 | 1750 | 1600 | 120 | 45 | 75 | 60 | 50 | 4 | 102,9кг |

Табличные размеры δ, p, q, e, h смотреть КЖИ-1ПС65-2Ш-1С5, лист 2.

Привязан:

Инв.№

| | | | |
|---|---|---|---|
| Нач. отд. | Шейко | | |
| Н. контр. | Власенко | | |
| Рук. гр. | Кунцевич | | |
| Ст. инж. | Штандий | | |
| Инженер. | Лядкина | | |

ТП902-1-71.83-КЖИ-С4, С5 СБ

Сетка арматурная С4, С5 (Сборочный чертеж)

| Стадия | Масса | Масштаб |
|---|---|---|
| Р | см. табл. | б/м |
| Лист | Листов 1 | |

Госстрой СССР Союзводоканалпроект Харьковский ВОДОКАНАЛПРОЕКТ

| Формат | Зона | Поз. | Обозначение | Наименование | Кол. | Примечания |
|---|---|---|---|---|---|---|
| | | | | | | |
| | | | | Документация | | |
| А4 | | | 902-1-71.83-КЖИ-ТТ2 | Технические требования | | |
| А4 | | | -С4, С5 СБ | Сборочный чертеж | | |
| | | | | С4 | | |
| | | | | Детали | | |
| Б.Ч | | 1 | | ф14 А III ГОСТ 5781-82 ℓ=5200 | 8 | 6,3кг |
| Б.Ч | | 2 | | ф12 А III ГОСТ 5781-82 ℓ=1850 | 18 | 1,64кг |
| Б.Ч | | 3 | | Полоса 6-2 10×80 ГОСТ 103-76 Ст.3 кп2 ГОСТ 535-79 | 120 | 32 0,75кг |
| | | | | С5 | | |
| | | | | Детали | | |
| Б.Ч | | 1 | | ф14 А III ГОСТ 5781-82 ℓ=5200 | 8 | 6,3кг |
| Б.Ч | | 2 | | ф12 А III ГОСТ 5781-82 ℓ=1750 | 18 | 1,56кг |
| Б.Ч | | 3 | | Полоса 6-2 10×80 ГОСТ 103-76 Ст.3 кп2 ГОСТ 535-79 | 120 | 32 0,75кг |

Позицию „3" приварить к позиции „2" после изготовления сетки.

Привязан:

Инв.№

Взам. инв.№ | Подпись и дата | Инв.№ подл.

| | | | |
|---|---|---|---|
| Нач. отд. | Шейко | | |
| Н. контр. | Власенко | | |
| Рук. гр. | Кунцевич | | |
| Ст. инж. | Штандий | | |
| Инженер. | Лядкина | | |

ТП902-1-71.83-КЖИ-С4, С5

Сетка арматурная С4, С5

| Стадия | Лист | Листов |
|---|---|---|
| Р | | 1 |

Госстрой СССР Союзводоканалпроект Харьковский ВОДОКАНАЛПРОЕКТ

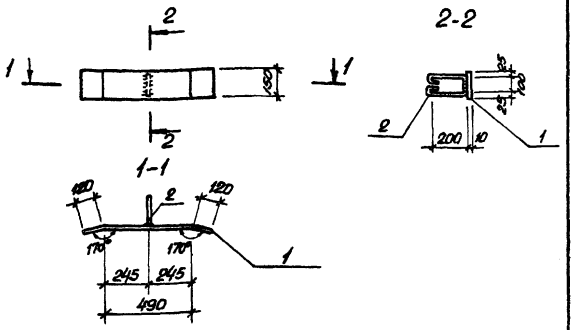


| Формат | Зона | Поз. | Обозначение | Наименование | Кол. | Примеч. |
|---|---|---|---|---|---|---|
| | | | | Документация | | |
| А4 | | | 902-1-71.83-КЖИ-ТТ2 | Технические требования | | |
| | | | | Детали | | |
| Б.Ч. | | 1 | | Полоса Б-2 10×150 ГОСТ 103-76 / ВСТ 3 КП2 ГОСТ 535-79 730 | 1 | 8,6кг |
| Б.Ч. | | 2 | | ф10 А I ГОСТ 5781-82 ℓ=650 | 1 | 0,4кг |

Привязан:

Инв. №

| | | |
|---|---|---|
| Нач. отд. | Шейко | |
| Н. контр. | Власенко | |
| Рук. гр. | Кунцевич | |
| Ст. инж. | Шмандий | |
| Инжен. | Мирошниковa | |

ТП 902-1-71.83-КЖИ-МН2

Изделие соединительное МН2

| Стадия | Масса | Масштаб |
|---|---|---|
| Р | 9,0 кг | 1:20 |

Лист | Листов 1

Госстрой СССР
Союзводоканалпроект
Харьковский
ВОДОКАНАЛПРОЕКТ

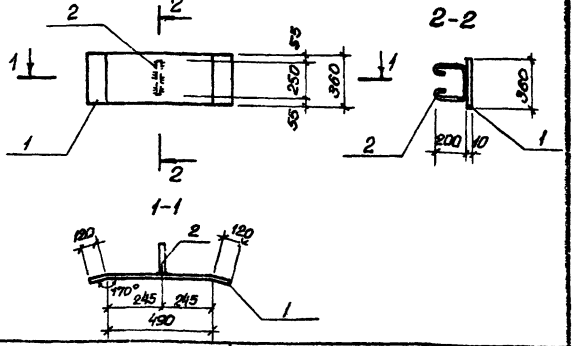


| Формат | Зона | Поз. | Обозначение | Наименование | Кол. | Примеч. |
|---|---|---|---|---|---|---|
| | | | | Документация | | |
| А4 | | | 902-1-71.83-КЖИ-ТТ2 | Технические требования | | |
| | | | | Детали | | |
| Б.Ч. | | | | Полоса Б-2 10×300 ГОСТ 82-70 / ВСТ 3 КП2 ГОСТ 14-1-3023-80 730 | 1 | 20.6кг |
| Б.Ч. | | | | ф10 А I ГОСТ 5781-82 ℓ=800 | 1 | 0,5кг |

Взам. инв. №

Подпись и дата

Инв. № подл.

Привязан:

Инв. №

| | | |
|---|---|---|
| Нач. отд. | Шейко | |
| Н. контр. | Власенко | |
| Рук. гр. | Кунцевич | |
| Ст. инж. | Шмандий | |
| Инжен. | Мирошниковa | |

ТП 902-1-71.83-КЖИ-МН1

Изделие соединительное МН1

| Стадия | Масса | Масштаб |
|---|---|---|
| Р | 21,1 кг | 1:20 |

Лист | Листов 1

Госстрой СССР
Союзводоканалпроект
Харьковский
ВОДОКАНАЛПРОЕКТ

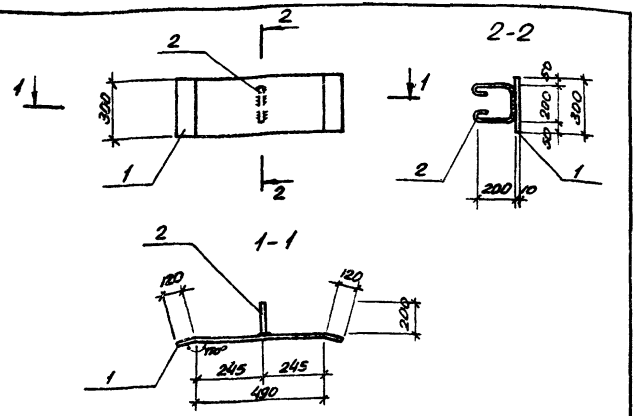


| Формат | Зона | Поз. | Обозначение | Наименование | Кол. | Примеч. |
|---|---|---|---|---|---|---|
| | | | | Документация | | |
| А4 | | | 902-1-71.83-КЖИ-ТТ2 | Технические требования | | |
| | | | | Детали | | |
| Б.Ч. | | 1 | | Полоса Б-2 10×300 ГОСТ 82-70 / ВСт3 кп2-1 ТУ 14-1-3023-80 730 | 1 | 17,2 кг |
| Б.Ч. | | 2 | | ф10 АI ГОСТ 5781-82 ℓ=750 | 1 | 0,5 кг. |

Привязан:

Инв. №

| | | |
|---|---|---|
| Нач. отд. | Шейко | |
| Н.контр. | Власенко | |
| Рук. гр. | Кунцевич | |
| Ст. инж. | Шмандий | |
| Инженер | Мирошникова | |

ТП902-1-71.83-КЖИ-МН6

Изделие соединительное МН6

| Стадия | Масса | Масштаб |
|---|---|---|
| Р | 17,7 кг | 1:20 |

Лист | Листов 1

Госстрой СССР
Союзводоканалниипроект
Харьковский
ВОДОКАНАЛПРОЕКТ

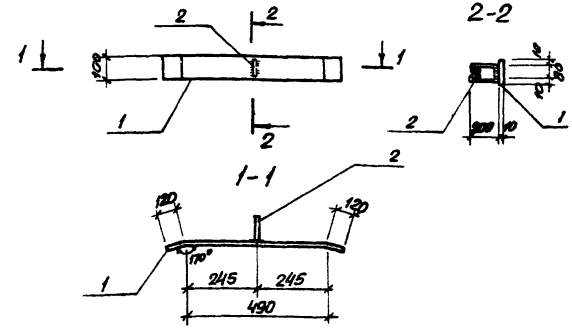


| Формат | Зона | Поз. | Обозначение | Наименование | Кол. | Примеч. |
|---|---|---|---|---|---|---|
| | | | | Документация | | |
| А4 | | | 902-1-71.83-КЖИ-ТТ2 | Технические требования | | |
| | | | | Детали | | |
| Б.Ч. | | 1 | | Полоса Б2 10×100 ГОСТ 103-76 / ВСт3 кп2 ГОСТ 535-79 730 | 1 | 5,7 кг |
| Б.Ч. | | 2 | | ф10 АI ГОСТ 5781-82 ℓ=630 | 1 | 0,4 кг |

Взам. инв. №

Подпись и дата

Инв. № подл.

Привязан:

Инв. №

| | | |
|---|---|---|
| Нач. отд. | Шейко | |
| Н.контр. | Власенко | |
| Рук. гр. | Кунцевич | |
| Ст. инж. | Шмандий | |
| Инжен. | Мирошникова | |

ТП902-1-71.83-КЖИ-МН3

Изделие соединительное МН3

| Стадия | Масса | Масштаб |
|---|---|---|
| Р | 6,1 кг | 1:20 |

Лист | Листов 1

Госстрой СССР
Союзводоканалниипроект
Харьковский
ВОДОКАНАЛПРОЕКТ

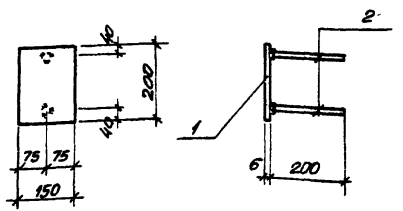


| Формат | Зона | Поз. | Обозначение | Наименование | Кол. | Примеч. |
|---|---|---|---|---|---|---|
| | | | | Документация | | |
| А4 | | | 902-1-71.83-КЖИ-ТТ2 | Технические требования | | |
| | | | | | | |
| | | | | Детали | | |
| Б.Ч. | | 1 | | Полоса $\frac{Б\text{-}2\ 6\times150\ ГОСТ\ 103\text{-}76}{ВСт\ 3кп2\ ГОСТ\ 535\text{-}79}$ 200 | 1 | 1,4кг |
| Б.Ч. | | 2 | | ф8 А III ГОСТ 5781-82 е=200 | 2 | 0,08кг |

Привязан:

Инв. №

| | | |
|---|---|---|
| Нач. отд. | Шейко | |
| Н. конт. | Власенко | |
| Рук. гр. | Кунцевич | |
| Ст. инж. | Вимандий | |
| | Нирошникова | |

ТП902-1-71.83-КЖИ-МН4

Изделие закладное МН 4

| Стадия | Масса | Масштаб |
|---|---|---|
| Р | 1.6 кг | 1:10 |

Лист | Листов 1

Госстрой СССР
Союзводоканалпроект
Харьковский
Водоканалпроект

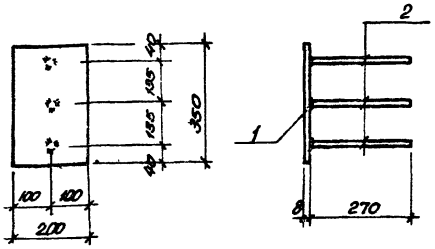


| Формат | Зона | Поз. | Обозначение | Наименование | Кол. | Примеч. |
|---|---|---|---|---|---|---|
| | | | | Документация | | |
| А4 | | | 902-1-71.83-КЖИ-ТТ2 | Технические требования | | |
| | | | | | | |
| | | | | Детали | | |
| Б.Ч. | | 1 | | Полоса $\frac{Б\text{-}2\ 8\times240\ ГОСТ\ 103\text{-}76}{ВСт\ 3кп2\ ГОСТ\ 535\text{-}79}$ 350 | 1 | 4,4кг |
| Б.Ч. | | 2 | | ф12 А III ГОСТ 5781-82 е=270 | 3 | 0,2 кг |

Взам. инв. №

Подпись и дата

Инв. № подл.

Привязан:

Инв. №

| | | |
|---|---|---|
| Нач. отд. | Шейко | |
| Н. контр. | Власенко | |
| Рук. гр. | Кунцевич | |
| Ст. инж. | Вимандий | |
| Инжен. | Нирошникова | |

ТП 902-1-71.83-КЖИ-МН5

Изделие закладное МН 5

| Стадия | Масса | Масштаб |
|---|---|---|
| Р | 5.0 кг | 1:10 |

Лист | Листов 1

Госстрой СССР
Союзводоканалпроект
Харьковский
Водоканалпроект

| Формат | Зона | Поз. | Обозначение | Наименование | Кол. | Прим. |
|---|---|---|---|---|---|---|
| | | | | Документация | | |
| А4 | | | 902-1-71.83-КЖИ-МС1, МС2, МС3 СБ | Сборочный чертеж | | |
| А4 | | | - ТТ2 | Технические требования | | |
| | | | | МС1 | | |
| | | | | Детали | | |
| Б.Ч. | | 1 | | Полоса $\frac{В2\ 10\times300\ ГОСТ\ 82-70}{ВСт\ 3\ кп\ 2-Я\ ГУ14-1-3023-86}$ $\ell$=420 | 1 | 9,89 кг |
| | | | | МС2 | | |
| | | | | Детали | | |
| Б.Ч. | | 1 | | Полоса $\frac{В2\ 10\times150\ ГОСТ\ 103-76}{ВСт\ 3\ кп\ 2\ ГОСТ\ 535-79}$ $\ell$=410 | 1 | 4,83 кг |
| | | | | МС3 | | |
| | | | | Детали | | |
| Б.Ч. | | 1 | | Полоса $\frac{В2\ 10\times50\ ГОСТ\ 103-76}{ВСт\ 3\ кп\ 2\ ГОСТ\ 535-79}$ $\ell$=410 | 1 | 1,61 кг |

Привязан:

Инв. №

| | | |
|---|---|---|
| Нач. отд. | Шейко | |
| Н. контр. | Власенко | |
| Рук. гр. | Кунцевич | |
| Ст. инж. | Шмандий | |
| Инж. сен. | Мирошникова | |

ТП 902-1-71.83-КЖИ-МС1, МС2, МС3

Изделие соединительное МС1, МС2, МС3

| Стадия | Лист | Листов |
|---|---|---|
| Р | | 1 |

Госстрой СССР
Союзводоканалпроект
Харьковский
ВОДОКАНАЛПРОЕКТ




1-1

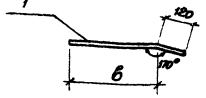


| Марка | а мм | в мм | Масса кг |
|---|---|---|---|
| МС 1 | 300 | 300 | 9,89 |
| МС 2 | 150 | 290 | 4,83 |
| МС 3 | 50 | 290 | 1,61 |

Взам. инв. N

Подпись и дата

Инв. N подл.

Привязан:

Инв. №

| | | |
|---|---|---|
| Нач. отд. | Шейко | |
| Н. контр. | Власенко | |
| Рук. гр. | Кунцевич | |
| Ст. инж. | Шмандий | |
| Инж. сен. | Мирошникова | |

ТП 902-1-71.83-КЖИ-МС1, МС2, МС3 СБ

Изделие соединительное МС1, МС2, МС3. (Сборочный чертеж)

| Стадия | Масса | Масштаб |
|---|---|---|
| Р | см. табл. | б/м |

Лист | Листов 1

Госстрой СССР
Союзводоканалпроект
Харьковский
ВОДОКАНАЛПРОЕКТ

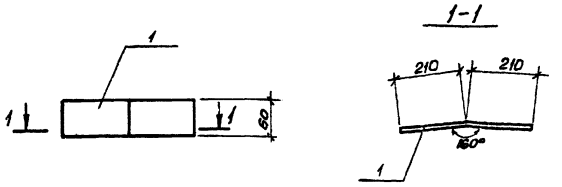


| Формат | Зона | Поз. | Обозначение | Наименование | Кол. | Примеч. |
|---|---|---|---|---|---|---|
| | | | | Документация | | |
| А4 | | | 902-1-71.83-КЖИ-ТТ2 | Технические требования | | |
| | | | | | | |
| | | | | Детали | | |
| Б.Ч. | | 1 | | Полоса Б-2 6х50 ГОСТ 103-76 / ВСт3 кп2 ГОСТ 535-79 400 | 1 | 1,13 кг |

Привязан:

Инв. №

| | | |
|---|---|---|
| Нач. отд. | Шейко | |
| Н.контр. | Власенко | |
| Рук. гр. | Кунцевич | |
| Ст. инж. | Шмандий | |
| Инженер | Мирошникова | |

ТП902-1-71.83-КЖИ-МС11

Изделие соединительное МС11

| Стадия | Масса | Масштаб |
|---|---|---|
| Р | 1,13 кг | 1:5, 1:10 |

Лист | Листов 1

Госстрой СССР
Союзводоканалмиипроект
Харьковский
ВОДОКАНАЛПРОЕКТ

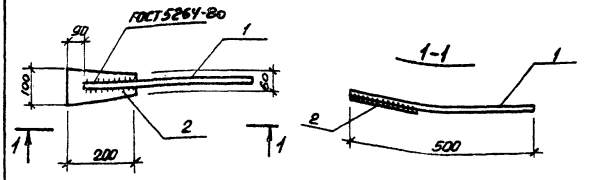


| Формат | Зона | Поз. | Обозначение | Наименование | Кол. | Примечание |
|---|---|---|---|---|---|---|
| | | | | Документация | | |
| А4 | | | 902-1-71.83-КЖИ-ТТ2 | Технические требования | | |
| | | | | | | |
| | | | | Детали | | |
| Б.Ч. | | 1 | | ф14 А III ГОСТ 5781-82 ℓ=500 | 1 | 0,6 кг |
| Б.Ч. | | 2 | | Полоса Б-2 6х100 ГОСТ 103-76 / ВСт3 кп2 ГОСТ 535-79 200 | 1 | 0,94 кг |

Взам. инв. №

Подпись и дата

Инв. № подл.

Привязан:

Инв. №

| | | |
|---|---|---|
| Нач. отд. | Шейко | |
| Н.контр. | Власенко | |
| Рук. гр. | Кунцевич | |
| Ст. инж. | Шмандий | |
| Инжен. | Мирошникова | |

ТП902-1-71.83-КЖИ-МС4

Изделие соединительное МС4

| Стадия | Масса | Масштаб |
|---|---|---|
| Р | 1,54 кг | 1:10 |

Лист | Листов 1

Госстрой СССР
Союзводоканалмиипроект
Харьковский
ВОДОКАНАЛПРОЕКТ

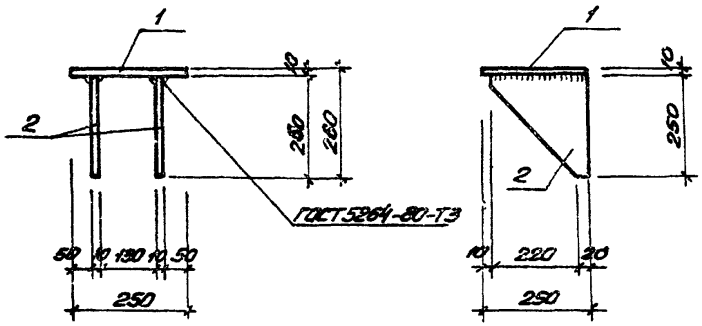


| Формат | Зона | Поз. | Обозначение | Наименование | Кол. | Примеч. |
|---|---|---|---|---|---|---|
| | | | | Документация | | |
| А4 | | | 902-1-71.83-КЖИ-ТТ2 | Технические требования | | |
| | | | | Детали | | |
| А4 | | 1 | | Полоса $\frac{10\times250\ \text{ГОСТ 82-70}}{\text{ВСт3кп2-1 ГОСТ 14-1-3023-80}}$ 250 | 1 | 4,9 кг |
| А4 | | 2 | | Полоса $\frac{10\times250\ \text{ГОСТ 82-70}}{\text{ВСт3кп2-1 ГОСТ 14-1-3023-80}}$ 240 | 2 | 4,7 кг |

Привязан:

Инв. №

ТП 902-1-71.83-КЖИ-МС12

Изделие соединительное МС 12

| Стадия | Масса | Масштаб |
|---|---|---|
| Р | 14,3 кг | 1:10 |
| Лист | Листов 1 | |

| | | |
|---|---|---|
| Гл. констр. | Олисенко | |
| Рук. гр. | Кунцевич | |
| Ст. инж. | Шматько | |
| Инженер | Мирошникова | |

Госстрой СССР Союзводоканалниипроект Харьковский ВОДОКАНАЛПРОЕКТ

gost.e-ecolog.ru