ТИПОВОЙ ПРОЕКТ

902-1-71.83

# КАНАЛИЗАЦИОННАЯ НАСОСНАЯ СТАНЦИЯ

ПРОИЗВОДИТЕЛЬНОСТЬЮ 200-1200 м³/час

НАПОРОМ 12-27м С РЕШЕТКАМИ-ДРОБИЛКАМИ

ПРИ ГЛУБИНЕ ЗАЛОЖЕНИЯ

ПОДВОДЯЩЕГО КОЛЛЕКТОРА 4,0 м

/СБОРНО-МОНОЛИТНЫЙ ВАРИАНТ/

Альбом IV

19183-01

ЦЕНА 2-66

gost.e-ecolog.ru

ЦЕНТРАЛЬНЫЙ ИНСТИТУТ ТИПОВОГО ПРОЕКТИРОВАНИЯ
ГОССТРОЯ СССР

Москва, А-445, Соколиная ул., 22
Сдано в печать XII 1963
Заказ № 14184 Тираж 600

# ТИПОВОЙ ПРОЕКТ
# 902-1-71.83
# КАНАЛИЗАЦИОННАЯ НАСОСНАЯ СТАНЦИЯ ПРОИЗВОДИТЕЛЬНОСТЬЮ 200 - 1200 м³/ч, НАПОРОМ 12-27 м С РЕШЕТКАМИ-ДРОБИЛКАМИ ПРИ ГЛУБИНЕ ЗАЛОЖЕНИЯ ПОДВОДЯЩЕГО КОЛЛЕКТОРА 4,0 м (сборно-монолитный вариант)

СОСТАВ ПРОЕКТА:

| | | |
|---|---|---|
| АЛЬБОМ | I | Пояснительная записка (из ТП 902-1-70.83) |
| АЛЬБОМ | II | Технологические решения. Внутренний водопровод и канализация. Отопление и вентиляция. |
| АЛЬБОМ | III | Архитектурно-строительные решения. Надземная часть. Общие чертежи, узлы и детали (из ТП 902-1-70.83) |
| АЛЬБОМ | IV | Строительные решения. Подземная часть. Сборно-монолитный вариант (открытый способ в сухих и мокрых грунтах) |
| АЛЬБОМ | V | Надземная часть. Изделия (из ТП 902-1-70.83) |
| АЛЬБОМ | VI | Подземная часть. Изделия |
| АЛЬБОМ | VII | Электрооборудование. Автоматизация и технологический контроль (из ТП 902-1-70.83) |
| АЛЬБОМ | VIII | Спецификации оборудования (из ТП 902-1-70.83) |
| АЛЬБОМ | IX | Сборник спецификаций оборудования (из ТП 902-1-70.83) |
| АЛЬБОМ | X | Ведомости потребности в материалах (из ТП 902-1-70.83) |
| АЛЬБОМ | XI | Сметы. Общая часть. (из ТП 902-1-70.83) |
| АЛЬБОМ | XII | Сметы. Подземная часть. Сборно-монолитный вариант (открытый способ в сухих и мокрых грунтах) |

## АЛЬБОМ IV


РАЗРАБОТАН
ПРОЕКТНЫМ ИНСТИТУТОМ
„ХАРЬКОВСКИЙ ВОДОКАНАЛПРОЕКТ"

ГЛАВНЫЙ ИНЖЕНЕР ИНСТИТУТА Г.А. Бондаренко
ГЛАВНЫЙ ИНЖЕНЕР ПРОЕКТА В.С. Аялюк



УТВЕРЖДЕН ПРОТОКОЛОМ ТЕХНИЧЕСКОГО СОВЕТА ИНСТИТУТА „СОЮЗВОДОКАНАЛПРОЕКТ"
ОТ 27.06 1983 г. N 32 И ВВЕДЕН В ДЕЙСТВИЕ в/о „СОЮЗВОДОКАНАЛНИИПРОЕКТ". 1983 г. ПРИКАЗ N 259 ОТ 28.10 1983 г.


Привязан

Инв. №

# СОДЕРЖАНИЕ


| N пп. | Наименование | NN листа | стр. |
|---|---|---|---|
| 1 | Содержание | | 2 |
| | Основной комплект КЖ | | |
| 2 | Общие данные | 1 | 3 |
| 3 | Планы на отм.-5.805и-3.200. Разрезы 1-1, 2-2 | 2 | 4 |
| 4 | Схема расположения монолитных конструкций подземной части (открытый способ в сухих и мокрых грунтах) | 3 | 5 |
| 5 | Схема расположения стеновых панелей. Разрезы 1-1; 2-2 | 4 | 6 |
| 6 | Схема расположения стеновых панелей. Развертка наружной стены. Узлы I; II. | 5 | 7 |
| 7 | Схема расположения стеновых панелей. Узлы III ÷ VII | 6 | 8 |
| 8 | Схема расположения стеновых панелей. Узлы VIII ÷ XI | 7 | 9 |
| 9 | Схема расположения стеновых панелей. Узлы XII ÷ XVI | 8 | 10 |
| 10 | Схема расположения стеновых панелей. Спецификация. | 9 | 11 |
| 11 | Плита днища ПДм1. Схема армирования (в сухих грунтах) | 10 | 12 |
| 12 | Плита днища ПДм1. Схема армирования. Спецификация (в мокрых грунтах) | 11 | 13 |
| 13 | Плита днища ПДм1. Схема армирования (в мокрых грунтах) | 12 | 14 |
| 14 | Плита днища ПДм1. Схема армирования. Спецификация. (в мокрых грунтах) | 13 | 15 |

| NN п.п | Наименование | NN листа | стр. |
|---|---|---|---|
| 15 | РКМ2. Перекрытие на отм.-3.200. План, сечения 1-1 ÷ 3-3, 7-7 | 14 | 16 |
| 16 | РКМ2. Перекрытие на отм.-3.200. Элемент плана 1. Сечения 4-4 ÷ 6-6 | 15 | 17 |
| 17 | РКМ2. Перекрытие на отм.-3.200. Схема армирования. Плита ПМ1. Балки Бм1 ÷ Бм3 | 16 | 18 |
| 18 | РКМ2. РКМ3. Перекрытие на отм.-3.200. Схема армирования. Балки Бм4 ÷ Бм6, колонны КМ1, КМ2 | 17 | 19 |
| 19 | РКМ2. Перекрытие на отм.-3.200. Лоток ЛТМ1. Схема армирования | 18 | 20 |
| 20 | РКМ2. Спецификация перекрытия РКМ2 (начало) | 19 | 21 |
| 21 | РКМ2. Спецификация перекрытия. (окончание) | 20 | 23 |
| 22 | РКМ3. Перекрытие на отм.-3.200. План и сечения 1-1 ÷ 3-3, 7-7 | 21 | 23 |
| 23 | РКМ3. Перекрытие на отм. -3.200. Элемент плана 1. Сечения 4-4 ÷ 6-6. | 22 | 24 |
| 24 | РКМ3. Перекрытие на отм.-3.200. Схема армирования. Плита ПМ2. Балки Бм1 ÷ Бм3 | 23 | 25 |
| 25 | РКМ3. Перекрытие на отм.-3.200. Лоток ЛТМ2. Схема армирования | 24 | 26 |
| 26 | РКМ3. Спецификация перекрытия (начало) | 25 | 27 |
| 27 | РКМ3. Спецификация перекрытия (окончание) | 26 | 28 |

| N пп. | Наименование | NN листа | стр |
|---|---|---|---|
| | Основной комплект КМ | | |
| 28 | Общие данные (начало) | 1 | 29 |
| 29 | Общие данные (окончание) | 2 | 30 |
| 30 | Схема расположения лестниц и лестничных площадок. Разрезы. 1-1, 2-2. | 3 | 31 |
| 31 | Схемы узлов лестниц. Узел I | 4 | 32 |
| 32 | Узлы II ÷ V | 5 | 33 |


Альбом IV

Типовой проект 902-1-7.83

Инв.№ подл. | Подпись и дата | Взам.инв.№

Привязан

Инв. N

Альбом IV

Типовой проект 902-1-7/83

## Ведомость чертежей основного комплекта КЖ

| Лист | Наименование | Примечание |
|---|---|---|
| 1 | Общие данные | |
| 2 | Планы на отм.-5.605 и -3.200. Разрезы 1-1; 2-2 | |
| 3 | Схема расположения монолитных конструкций подземной части (открытый способ в сухих и мокрых грунтах) | |
| 4 | Схема расположения стеновых панелей. Разрезы 1-1; 2-2 | |
| 5 | Схема расположения стеновых панелей. Развертка наружной стены. Узлы I, II. | |
| 6 | Схема расположения стен обых панелей. Узлы III÷VII | |
| 7 | Схема расположения стеновых панелей. Узлы VIII÷XI | |
| 8 | Схема расположения стеновых панелей. Узлы XII÷XVI | |
| 9 | Схема расположения стеновых панелей. Спецификация | |
| 10 | Плита днища ПДМ1. Схема армирования (в сухих грунтах) | |
| 11 | Плита днища ПДМ1. Схема армирования. Спецификация (в сухих грунтах). | |
| 12 | Плита днища ПДМ1. Схема армирования (в мокрых грунтах) | |
| 13 | Плита днища ПДМ1. Схема армирования. Спецификация (в мокрых грунтах) | |
| 14 | РКМ2. Перекрытие на отм.-3.200. План, сечения 1-1÷3-3 7-7 | |
| 15 | РКМ2. Перекрытие на отм.-3.200. Элемент плана 1 Сечения 4-4÷6-6. | |
| 16 | РКМ2. Перекрытие на отм-3.200. Схема армирования Плита ПМ1, Балки БМ1÷БМ3. | |
| 17 | РКМ2. РКМ3. Перекрытие на отм.-3.200. Схема армирования Балки БМ4÷БМ8, колонны КМ1, КМ2. | |
| 18 | РКМ2. Перекрытие на отм.-3.200. Лоток ЛТМ1. Схема армирования. | |
| 19 | РКМ2. Спецификация перекрытия (начало) | |
| 20 | РКМ2. Спецификация перекрытия (окончание) | |
| 21 | РКМ3. Перекрытие на отм.-3.200. План и сечения 1-1÷3-3 7-7. | |
| 22 | РКМ3. Перекрытие на отм.-3.200. Элемент плана 1. Сечения 4-4÷6-6. | |
| 23 | РКМ3. Перекрытие на отм.-3.200. Схема армирования Плита ПМ2. Балки БМ1÷БМ3. | |
| 24 | РКМ3. Перекрытие на отм.-3.200 Лоток ЛТМ2. Схема армирования | |
| 25 | РКМ3. Спецификация перекрытия (начало) | |
| 26 | РКМ3. Спецификация перекрытия (окончание) | |

Типовой проект разработан в соответствии с действующими нормами и правилами.

Главный инженер проекта Ляпюк

## Расчетные схемы в мокрых грунтах

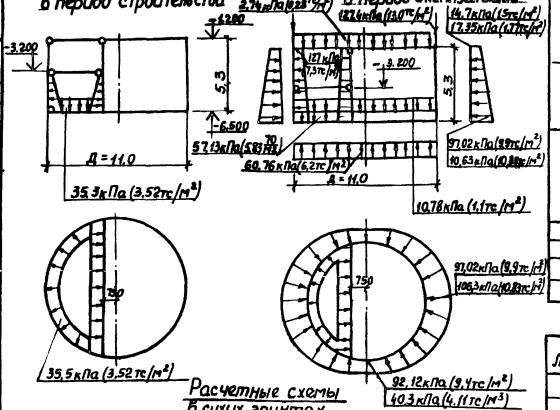


## Расчетные схемы в сухих грунтах

## Ведомость объемов сборных железобетонных конструкций

| № строки | Наименование группы элементов конструкции | Код | Кол. | Примечан. |
|---|---|---|---|---|
| 1 | Панели стеновые наружные | 583100 | 55,8 | м³ |
| 2 | Панели стеновые внутренние | 583200 | 15,5 | м³ |

Материалы на изготовление сборных железобетонных конструкций учтены в ведомости потребности в материалах и отдельно не учитываются

## Ведомость ссылочных и прилагаемых документов

| Обозначение | Наименование | Примечание |
|---|---|---|
| | Ссылочные документы | |
| 3.901-5 | Сальники набивные Ду 50÷1400 для пропуска труб через стены | |
| 1.400-15 вып. 0; 1 | Унифицированные закладные изделия железобетонных конструкций для крепления технологических коммуникаций и устройств. | |
| 3.902.1-10 | Сборные унифицированные железобетонные стеновые панели подземных частей круглых канализационных насосных станций. | |
| | Прилагаемые документы | |
| 902-1-7/83 - КЖН | Изделия | ал. VI |
| 902-1-70.83 - КЖ-ВМ1 | Ведомости потребности | ал. X |
| 902-1-70.83 - КЖ-ВМ2 | В материалах | ал. X |

## Ведомость спецификаций

| Лист | Наименование | Примечание |
|---|---|---|
| 9 | Спецификация к схеме расположения стеновых панелей (шпоночный стык) | |
| 11 | Спецификация к ПДм1 (в сухих грунтах) | |
| 13 | Спецификация к ПДм1 (в мокрых грунтах) | |
| 19,20 | Спецификация к перекрытию РКМ2 | |
| 25,26 | Спецификация к перекрытию РКМ3 | |

## Условные обозначения

59.2 кПа (6.04тс/м²) - для песков

68.2кПа (6.95тс/м²) - для суглинков.

## Общие указания

Для железобетонных конструкций марка бетона по водонепроницаемости принята В-4, марка бетона по морозостойкости принята Мрз 100 - для районов строительства с температурой наружного воздуха t°=-20°С, -30°С; Мрз 150 - для районов строительства с температурой наружного воздуха t°=-40°С.

Привязан:

Инв. №

ТП 902-1-7/83 -КЖ

| | | | |
|---|---|---|---|
| Нач.отд. | Шайко | | |
| Н.контр. | Власенко | | |
| Рук. гр. | Кунцевич | | |
| Ст.инж. | Шпаковский | | |

Канализационная насосная станция производительностью 200-1200 м³/ч напором 12-27 с решетками-дробилками

| Стадия | Лист | Листов |
|---|---|---|
| Р | 1 | |

Общие данные

Госстрой СССР Союзводоканалпроект Харьковский Водоканалпроект

19183-01 4

Инв.№подл. | Подпись и дата | Взам.инв.№

Альбом IV

Типовой проект 902-1-71.83

Инв.№ подл. | Подпись и дата | Взам.инв.№ | Инв.№ дубл. | Подпись и дата

Составлено в Госстрое СССР Главпромстройпроектом

## План на отм. -5.605

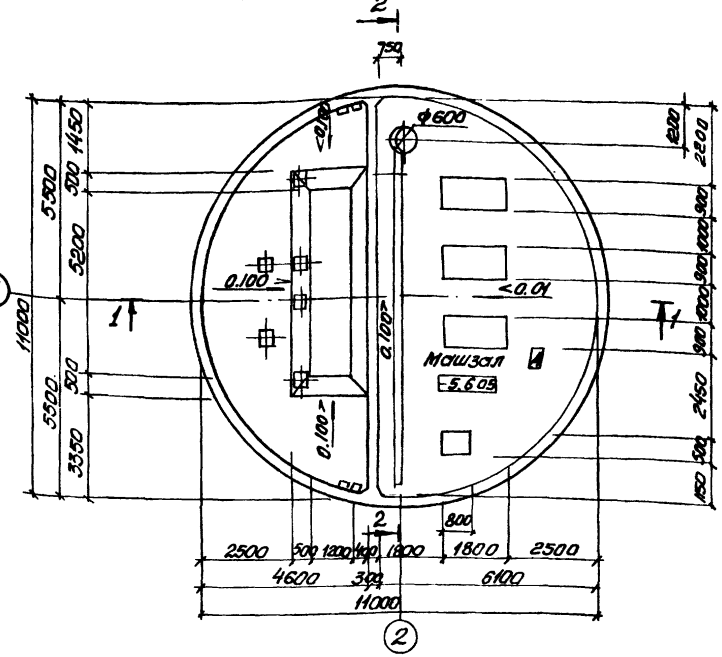


## План на отм. -3.200 (для РД-600)

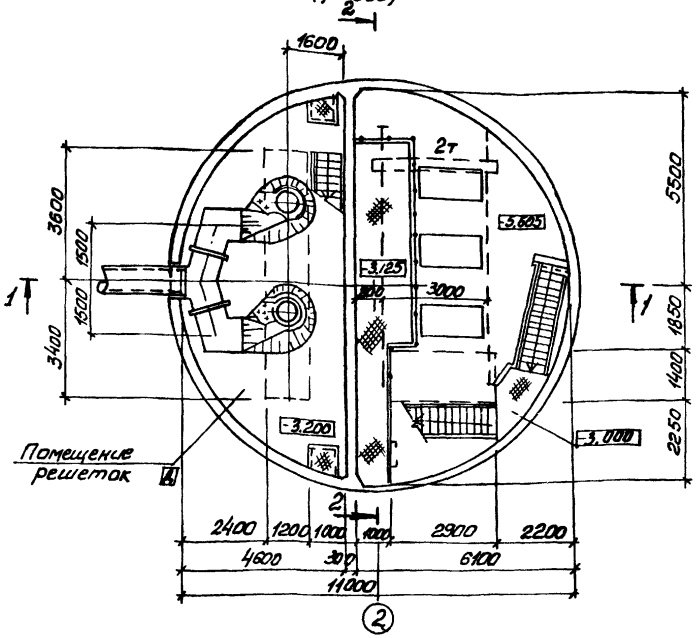


## План на отм. -3.200 (для КРД-40м)

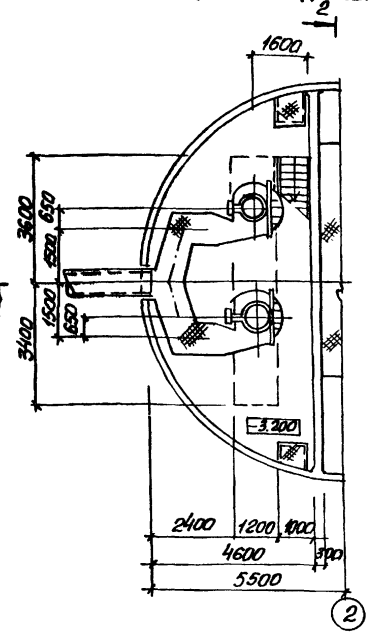


## Разрез 1-1

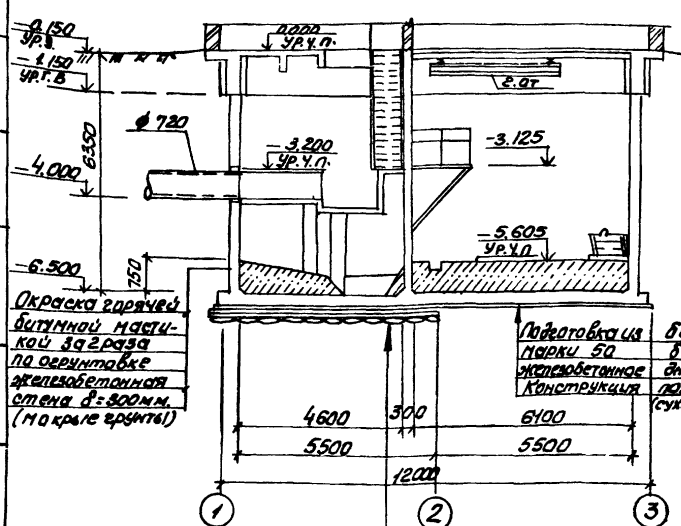


## Разрез 2-2

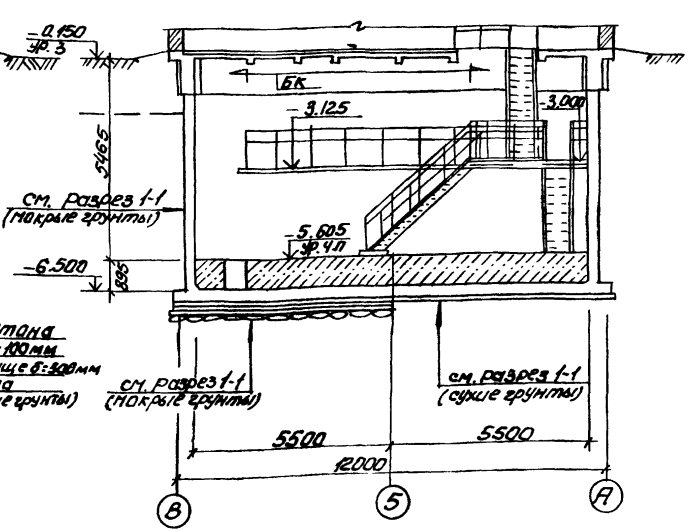


## Основные строительные показатели

| Наименование | ед изм. | кол. 60 | Примечание |
|---|---|---|---|
| Общая площадь | м² | 95,0 | |
| -на расчетную единицу | м² | 0.32 | |
| Строительный объем | м³ | 592.0 | |
| -на расчетную единицу | м³ | 2.12 | расчетная единица 100 м³/ч |

Показатели на расчётную единицу приведены на надземную и подземную часть

Привязан:

Инв.№

| | | |
|---|---|---|
| Нач.отд. | Шедко | |
| Гл.спец. | Власенко | |
| Рук.гр. | Юрьева | |
| Ст.арх. | Хесина | |
| Ст.тех. | Шевчикова | |

ТП 902-1-71.83 - КЖ

Канализационная насосная станция производительностью 200 тыс.м³/сут напором 12-27м решетками-дробилками

Стадия Р | Лист 2 | Листов

Планы на отм. -5.605 и -3.200
Разрезы 1-1, 2-2.

Госстрой СССР Главпромстройпроект Харьковский Водоканалпроект

Альбом IV

Типовой проект 902-1-71.83

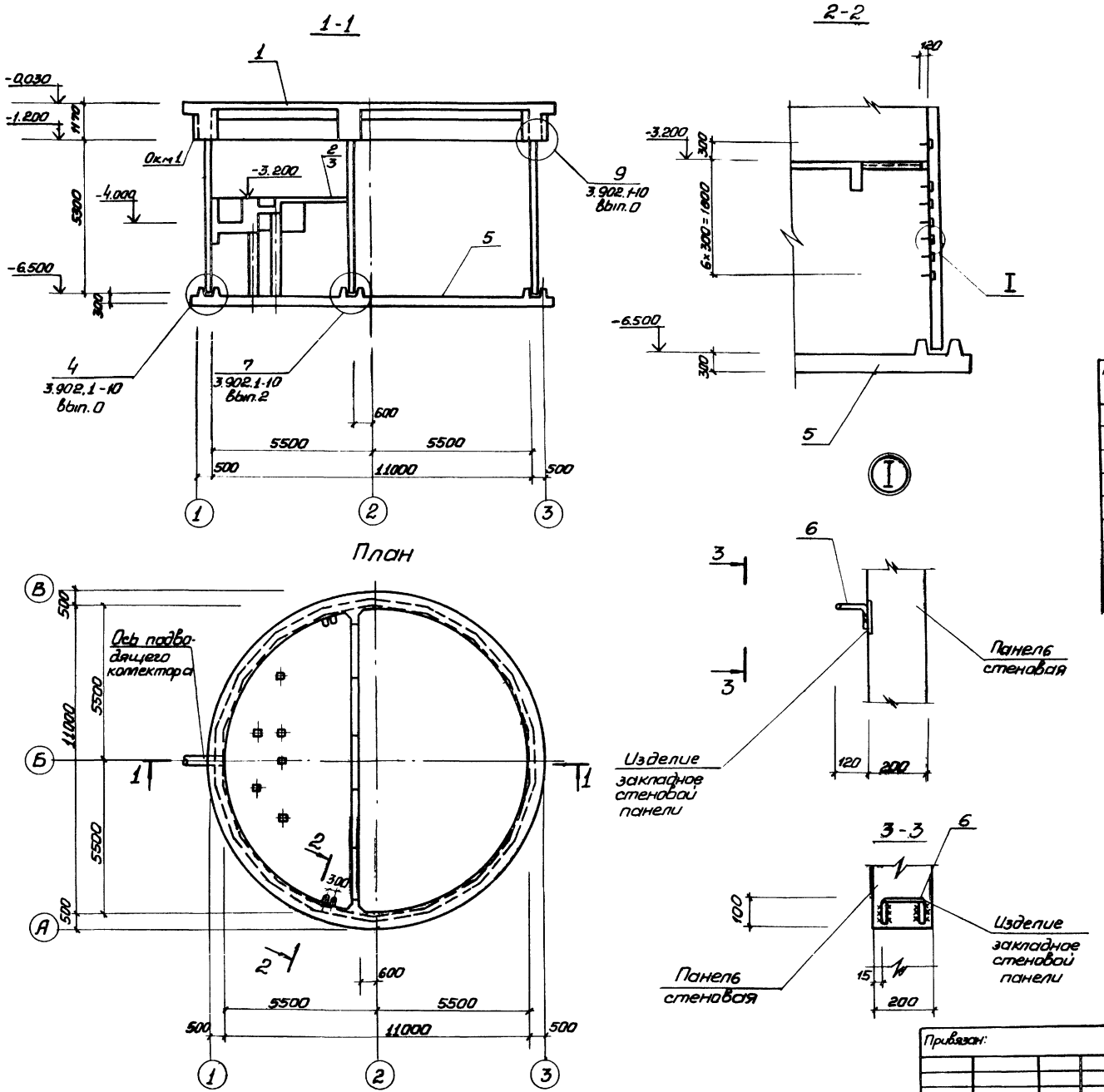


Спецификация к схеме расположения монолитных конструкций подземной части.

| Марка поз. | Обозначение | Наименование | Кол. | Масса ед. кг | Примечание |
|---|---|---|---|---|---|
| 1 | 902-1-70.83 ал. III лист 7÷11 | Перекрытие на отм. 0.000 РКм1 | 1 | | |
| 2 | Лист 14÷20 | Перекрытие на отм. -3.200 РКм2 | 1 | | для решеток дробилок РД-600 |
| 3 | Лист 21÷26 | Перекрытие на отм. -3.200 РКм3 | 1 | | для решеток дробилок КРД-40м |
| 4 | 902-1-70.83 ал. III Лист 20,21 | Кольцо монолитное Окм1 | 1 | | |
| 5 | Лист 10÷13 | Плита днища ПДм1 | 1 | | |
| 6 | 1.400-15 В.1 . 810 | Изделие соединительное МН801 | 28 | | |

Перекрытие на отм. -3.200 условно показано для решетки-дробилки КРД-40м.

| | | | | | |
|---|---|---|---|---|---|
| Нач.отд. | Шейко | | ТП 902-1-71.83 -КЖ | | |
| Н.контр. | Власенко | | | | |
| Рук.гр. | Кунцевич | | Канализационная насосная станция производительностью 200-1200 м³/ч напором 12-27 м с решетками-дробилками | Стадия: Р | Лист: 3 / Листов: |
| Ст.инж. | Шмандий | | Схема расположения монолитных конструкций подземной части | Госстрой СССР Союзводоканалпроект Харьковский Водоканалпроект | |
| Инжен. | Рукас | | | | |

Привязан:

Инв.№

Инв.№ подл. | Подпись и дата | Взам.инв.№

19183-01 6

Альбом VI

Типовой проект 902-1-71.83

## Схема расположения стеновых панелей

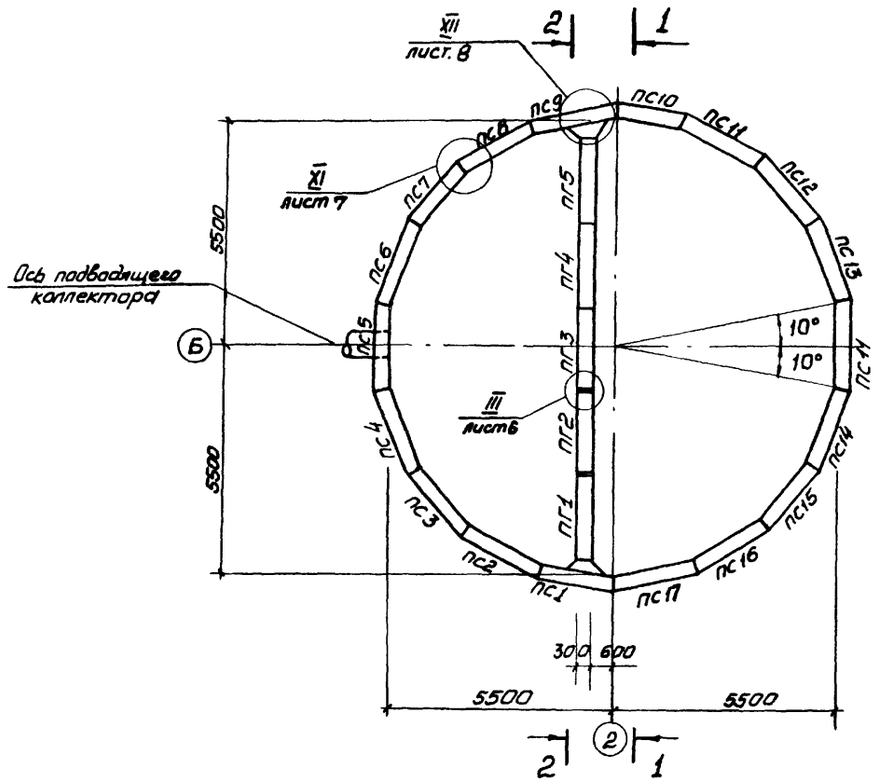


## 2-2

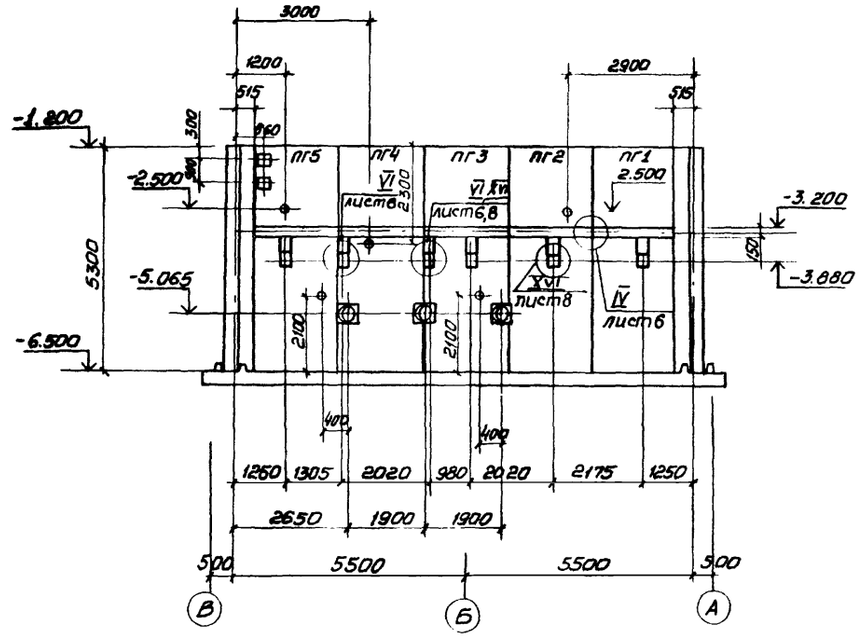


1. После монтажа сальников и приварки стержней отверстие в стене забетонировать бетоном М300 на мелком заполнителе.
2. Закладные изделия (зачерненные) приварить к арматуре стен.

## 1-1

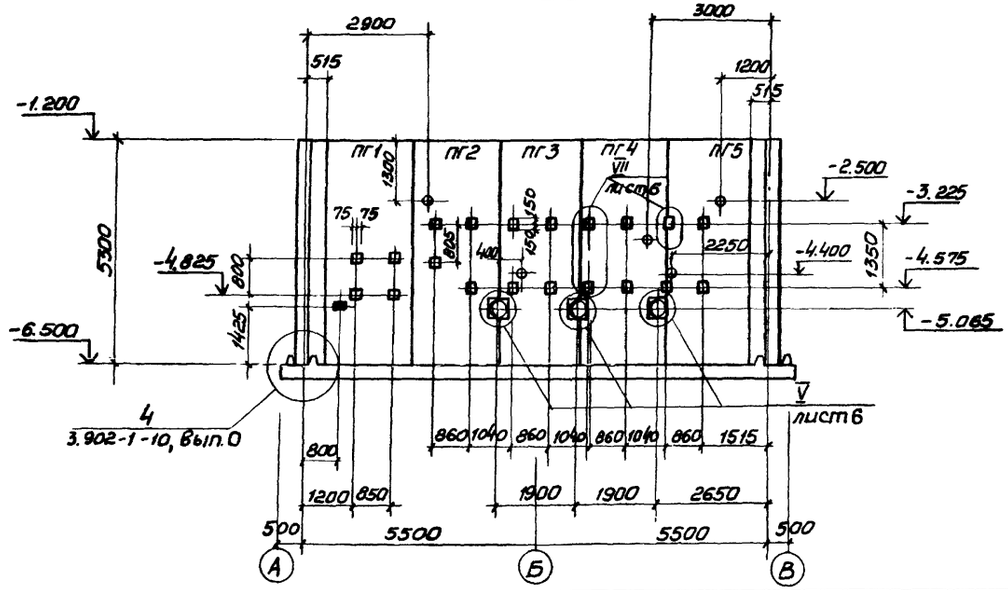


| | | | |
|---|---|---|---|
| Нач.отд. | Шейко | | |
| Гл.спец. | Власенко | | |
| Рук.гр. | Кунцевич | | |
| Ст.инж. | Шмандий | | |
| Инженер | Прядкина | | |

Привязан

Инв.№

ТП 902-1-71.83 -КЖ

Канализационная насосная станция производительностью 200-1200 м³/ч напором 12-27 м с решетками-дробилками

Стадия: Р | Лист: 4 | Листов:

Схема расположения стеновых панелей. Разрезы 1-1; 2-2.

Госстрой СССР Союзводоканалниипроект Харьковский Водоканалпроект

19183-01 7

Согласовано: Отдел ВИК2, Отдел ЭА, Сектор ОВ, Харьковская, Барчан, Старостина

Инв.№ подл. | Подпись и дата | Взам.инв.№

Альбом IV

Типовой проект 902-1-

## Развертка наружной стены

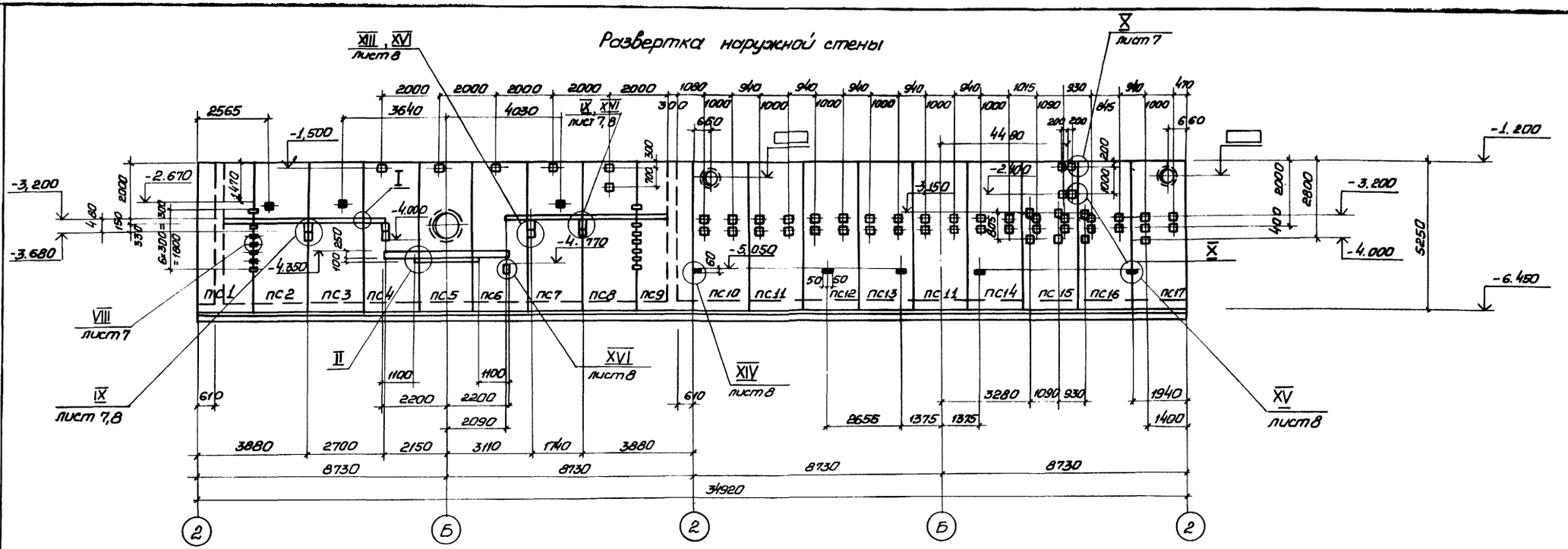


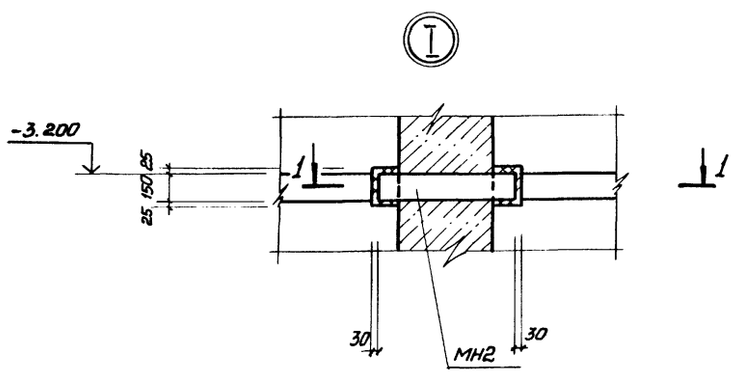


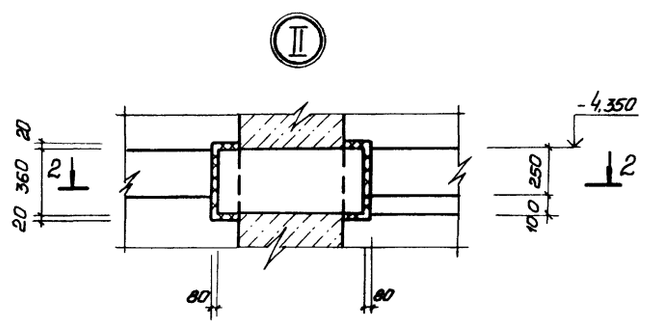


Закладные изделия (зачерненные) приварить к арматуре стен.

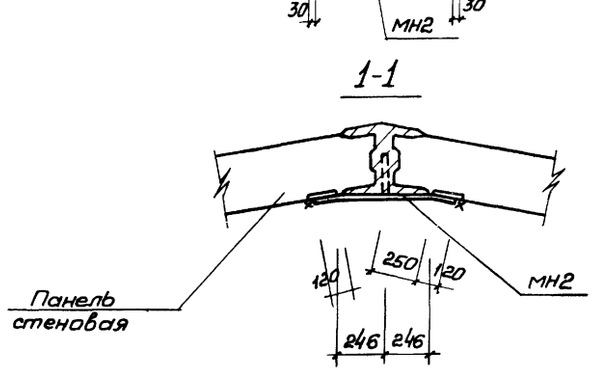


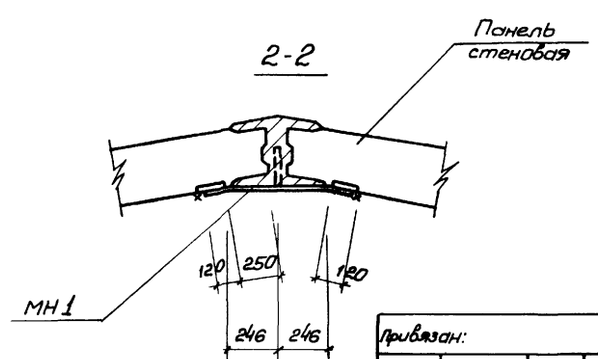


Согласовано:
Отд. ВиК 2 Нарышкин
Отдел 3А Баруздин
Сектор 08 Истратова

Инв. № подл. | Подпись и дата | Взам. инв. №

Привязан:

Инв. №

| | | |
|---|---|---|
| Нач. отд. | Шейко | |
| Н. контр. | Власенко | |
| Рук. гр. | Кунцевич | |
| Ст. инж. | Баровик | |
| Инженер | Рукас | |

**ТП 902-1-71.83 -КЖС**

| Канализационная насосная станция производительностью 200 куб.м/ч напором 12-27 м с решетками-дробилками | Стадия | Лист | Листов |
|---|---|---|---|
| | Р | 5 | |
| Схема расположения стеновых панелей. Развертка наружной стены. Узлы I, II | Госстрой СССР Союзводоканалниипроект Харьковский Водоканалпроект | | |

19183-01 8

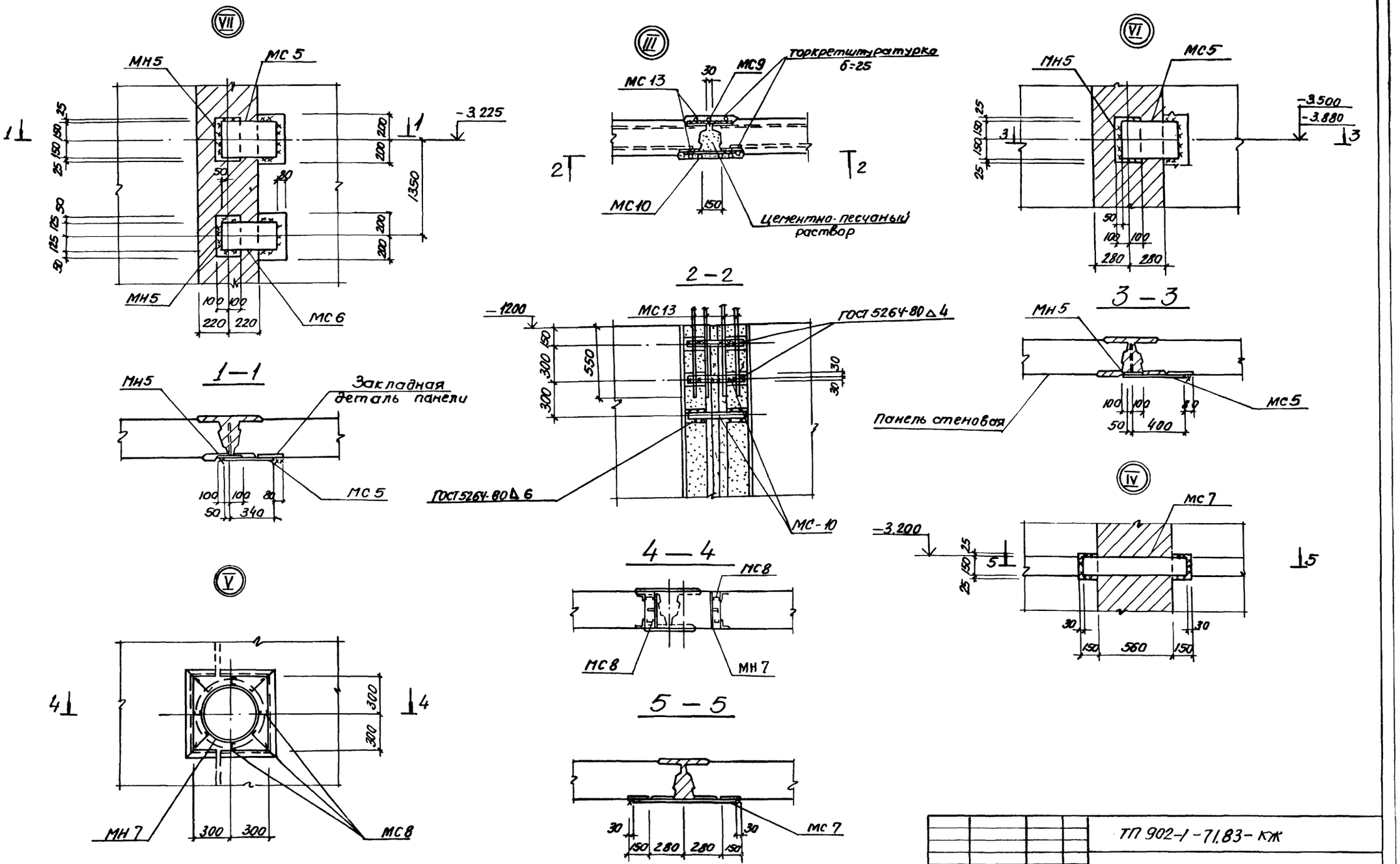


ТП 902-1-71.83-КЖ

| | | | | | | |
|---|---|---|---|---|---|---|
| Привязан | | | Нач.отд. | Шейко | | Канализационная насосная станция производительностью 200-1200 м³/ч и сторон 12-27 м с решетками-дробилками |
| | | | Н.контр | Власенко | | |
| | | | Рук.гр | Кунцевич | | |
| | | | Ст.инж | Шмандий | | Схема расположения стеновых панелей Узлы III÷VII |
| Инв.N | | | Инжен. | Мирошникова | | |

| Стадия | Лист | Листов |
|---|---|---|
| Р | 6 | |

Госстрой СССР Союзводоканалмонтажпроект Харьковский Водоканалпроект

19183-01 9

Альбом IV

Типовой проект 902-1-71.83

Инв.N подл. | Подпись и дата | Взам.инв.N

Альбом IV

Типовой проект 902-1-7.83

Инв.№ подл. | Подпись и дата | Взам. инв.№

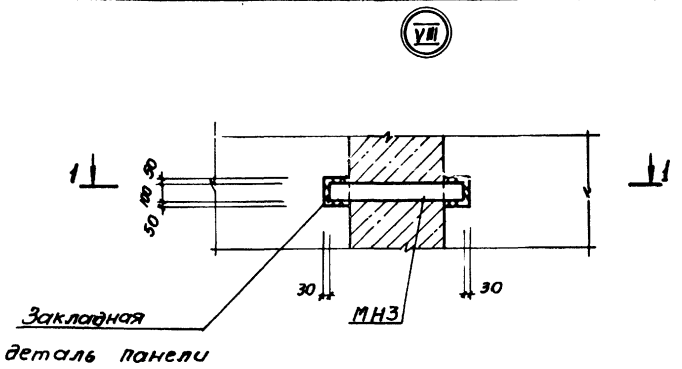


1 - 1

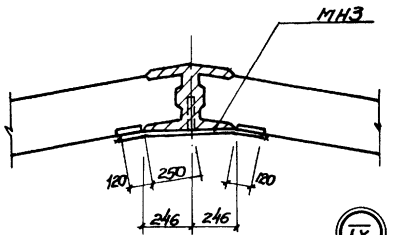


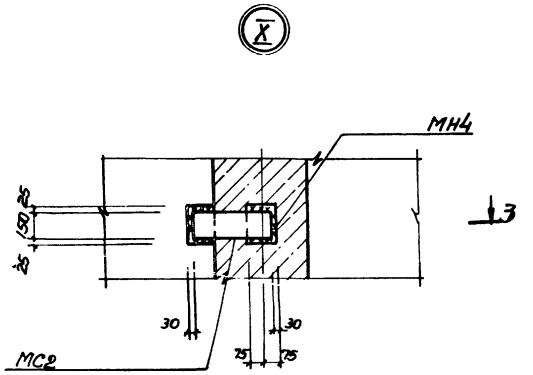


3 - 3

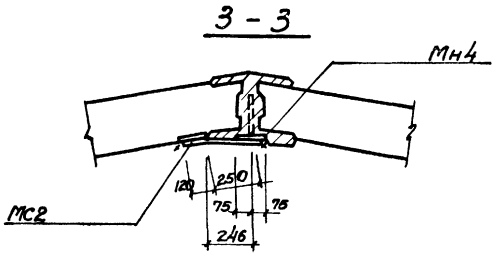


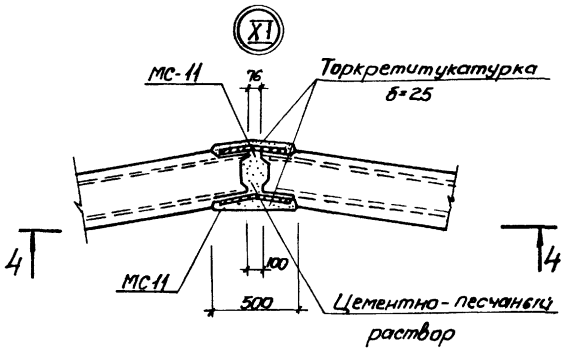


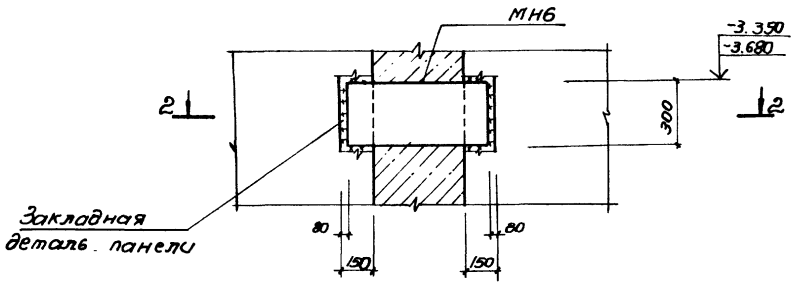


4 - 4

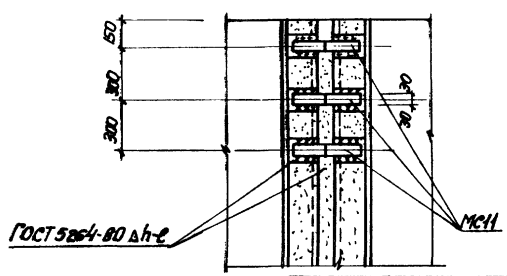


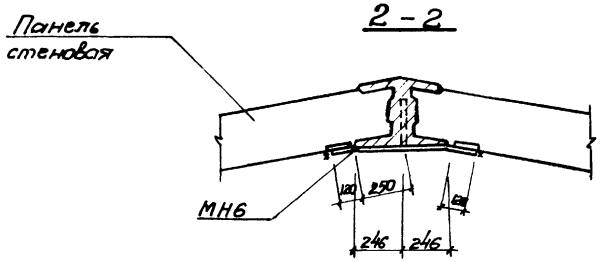


| | | | |
|---|---|---|---|
| Привязан | | | |
| Нач.отд. | Шейко | | |
| Гл.констр. | Киосенко | | |
| Рук.гр. | Кунцевич | | |
| Ст.инж. | Шмаковский | | |
| Провер. | Баровик | | |
| № | | | |

ТП 902-1-7.83-КЖС

| Канализационная насосная станция производительностью 200-1200 м³/ч напором 12-27 м с решетками-дробилками. | Стадия | Лист | Листов |
|---|---|---|---|
| | Р | 7 | |
| Схема расположения стеновых панелей. Узлы VIII ÷ XI | Госстрой СССР Союзводоканалпроект Харьковский Водоканалпроект | | |

19183-01 10

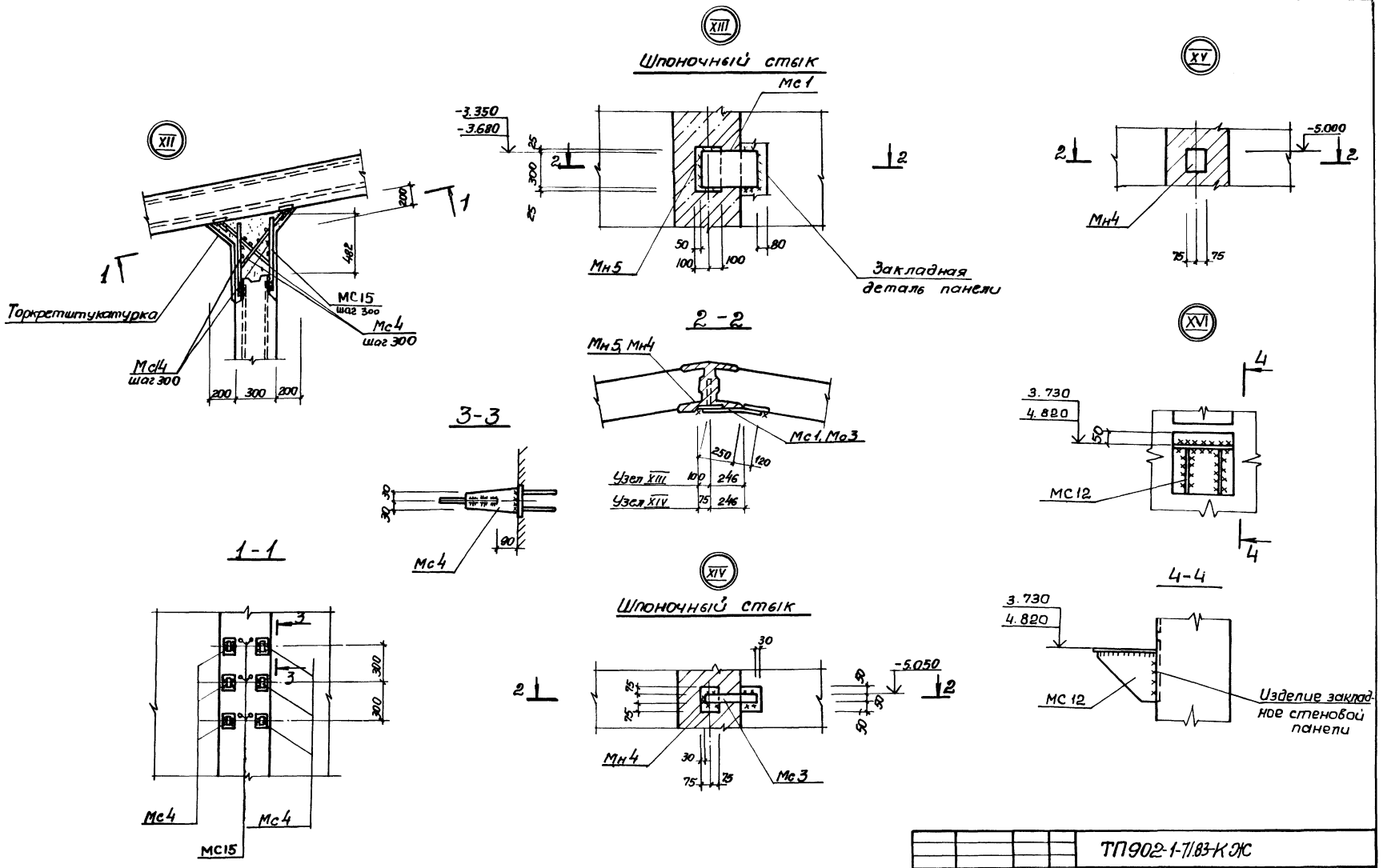


Альбом IV

Типовой проект 902-1-71.83

| Инв.№ подл. | Подпись и дата | Взам.инв.№ |
|---|---|---|
| | | |

| | | | | |
|---|---|---|---|---|
| Привязан | Нач.отд. | Шейко | | ТП902-1-71.83-КЖС |
| | Н.контр. | Власенко | | |
| | Рук.гр. | Кунцевич | | Канализационная насосная станция производительностью 200-1200 м³/ч напором 12-27м с решетками-дробилками |
| | Ст.инж. | Шманцев | | Схема расположения стеновых панелей. Узлы XII÷XVI |
| № | Провер. | Боровик | | |

| Стадия | Лист | Листов |
|---|---|---|
| Р | 8 | |

Госстрой СССР
Союзводоканалниипроект
Харьковский
Водоканалпроект

19183-01 11

# Спецификация к схеме расположения стеновых панелей

| Марка поз | Обозначение | Наименование | кол | Масса ед. кг | Прим. |
|---|---|---|---|---|---|
| | | **Стеновые панели** | | | |
| ПГ1 | 902-1-71.83-КЖИ | 1ПС66-2Ш-1-01÷1ПС66-2Ш-1÷22 | | | |
| ПГ2 | 902-1-71.83-КЖИ | 1ПС66-2Ш-1-01÷1ПС66-2Ш-1÷22 | | | |
| ПГ3 | 902-1-71.83-КЖИ | 1ПС66-2Ш-1-01÷1ПС66-2Ш-1÷22 | | | |
| ПГ4 | 902-1-71.83-КЖИ | 1ПС66-2Ш-1-01÷1ПС66-2Ш-1÷22 | | | |
| ПГ5 | 902-1-71.83-КЖИ | 1ПС66-2Ш-1-01÷1ПС66-2Ш-1÷22 | | | |
| ПС1 | 902-1-71.83-КЖИ | 1ПС66-2Ш-1-01÷1ПС66-2Ш-1÷22 | | | |
| ПС2 | 902-1-71.83-КЖИ | 1ПС66-2Ш-1-01÷1ПС66-2Ш-1÷22 | | | |
| ПС3 | 902-1-71.83-КЖИ | 1ПС66-2Ш-1-01÷1ПС66-2Ш-1÷22 | | | |
| ПС4 | 902-1-71.83-КЖИ | 1ПС66-2Ш-1-01÷1ПС66-2Ш-1÷22 | | | |
| ПС5 | 902-1-71.83-КЖИ | 1ПС66-2Ш-1-01÷1ПС66-2Ш-1÷22 | | | |
| ПС6 | 902-1-71.83-КЖИ | 1ПС66-2Ш-1-01÷1ПС66-2Ш-1÷22 | | | |
| ПС7 | 902-1-71.83-КЖИ | 1ПС66-2Ш-1-01÷1ПС66-2Ш-1÷22 | | | |
| ПС8 | 902-1-71.83-КЖИ | 1ПС66-2Ш-1-01÷1ПС66-2Ш-1÷22 | | | |
| ПС9 | 902-1-71.83-КЖИ | 1ПС66-2Ш-1-01÷1ПС66-2Ш-1÷22 | | | |
| ПС10 | 902-1-71.83-КЖИ | 1ПС66-2Ш-1-01÷1ПС66-2Ш-1÷22 | | | |
| ПС11 | 902-1-71.83-КЖИ | 1ПС66-2Ш-1-01÷1ПС66-2Ш-1÷22 | | | |
| ПС12 | 902-1-71.83-КЖИ | 1ПС66-2Ш-1-01÷1ПС66-2Ш-1÷22 | | | |
| ПС13 | 902-1-71.83-КЖИ | 1ПС66-2Ш-1-01÷1ПС66-2Ш-1÷22 | | | |
| ПС14 | 902-1-71.83-КЖИ | 1ПС66-2Ш-1-01÷1ПС66-2Ш-1÷22 | | | |
| ПС15 | 902-1-71.83-КЖИ | 1ПС66-2Ш-1-01÷1ПС66-2Ш-1÷22 | | | |
| ПС16 | 902-1-71.83-КЖИ | 1ПС66-2Ш-1-01÷1ПС66-2Ш-1÷22 | | | |
| ПС17 | 902-1-71.83-КЖИ | 1ПС66-2Ш-1-01÷1ПС66-2Ш-1÷22 | | | |
| | | **Изделия закладные** | | | |
| МН1 | 902 1-71.83-КЖИ – МН1 | МН1 | 2 | 2.1 | |
| МН2 | – МН2 | МН2 | 6 | 9.0 | |
| МН3 | – МН3 | МН3 | 14 | 6.1 | |
| МН4 | – МН4 | МН4 | 4 | 1.6 | |
| МН5 | – МН5 | МН5 | 12 | 5.0 | |
| МН6 | – МН6 | МН6 | 4 | 17.7 | |
| МН7 | 3.901-5 | Сальник Ду350 ℓ=300 | 3 | 38.0 | |

(продолжение)

| Марка поз | Обозначение | Наименование | кол | Масса ед. кг | Прим. |
|---|---|---|---|---|---|
| | | **Изделия соединительные** | | | |
| МС1 | 902-1-71.83КЖИ-МС1 МС2,МС3 | МС1 | 4 | 9.89 | |
| МС2 | -МС1, МС2, МС3 | МС2 | 2 | 4.83 | |
| МС3 | -МС1, МС2, МС3 | МС3 | 1 | 1.61 | |
| МС4 | – МС4 | МС4 | 64 | 1.54 | |
| МС5 | | Полоса 6-2 40х320 ГОСТ 82-70 / Ст3кп2 ГОСТ 380-71 ℓ=390 | 6 | 9.2 | |
| МС6 | | Полоса 6-2 40х160 ГОСТ 82-70 / Ст3кп2 ГОСТ 380-71 ℓ=390 | 2 | 7.7 | |
| МС7 | | Полоса 6-2 40х150 ГОСТ 103-76 / Ст3кп2 ГОСТ 535-79 ℓ=800 | 4 | 9.4 | |
| МС8 | | ф6 АI ГОСТ 5781-81 | 7.8 | 0.22 | пог.м |
| МС9 | | Полоса 6-2,6х60 ГОСТ 103-76 / Ст3кп2 ГОСТ 535-79 ℓ=370 | 64 | 1.05 | |
| МС10 | | Полоса 6-2,6х60 ГОСТ 103-76 / Ст3кп2 ГОСТ 535-79 ℓ=490 | 64 | 1.39 | |
| МС11 | 902-1-71.83 – КЖИ-МС11 | МС11 | 576 | 1.13 | |
| МС12 | – МС12 | МС12 | 11 | 14.3 | |
| МС13 | 3.902.1-10.1 00.26.00 | МС50 | 154 | 2.2 | |
| МС14 | | ф10 АIII ГОСТ 5781-82 ℓ=5200 | 16 | 3.2 | |
| МС15 | | ф14 АIII ГОСТ 5781-82 ℓ=580 | 64 | 0.7 | |

Альбом IV

Типовой проект 902-1-71.83

Инв.№ подл. | Подпись и дата | Взам.инв.№

Привязан:

Инв.№

| | | | |
|---|---|---|---|
| Нач.отд | Шевко | | |
| Н.контр | Власенко | | |
| Рук.гр | Кунцевич | | |
| Ст.инж | Шпанцир | | |
| техник | Сютенко | | |

ТП 902-1-71.83-КЖ

Канализационная насосная станция производительностью 200÷1200 л/с напором 12÷22 м с вертикальными двигателями

Стадия: Р | Лист: 9 | Листов:

Схема расположения стеновых панелей. Спецификация

ЗССТПроект СССР Оргэнергостроймонтажпроект Гидропроект Водоканалпроект

## 1-1

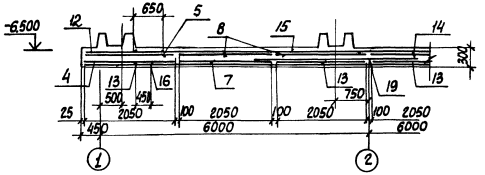


## 2-2

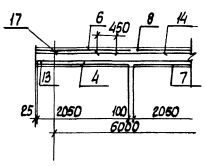


## Схема выпусков и пазов

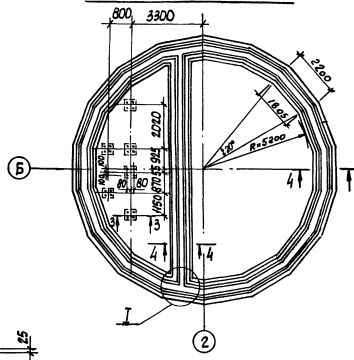


## Схема расположения нижней арматуры.

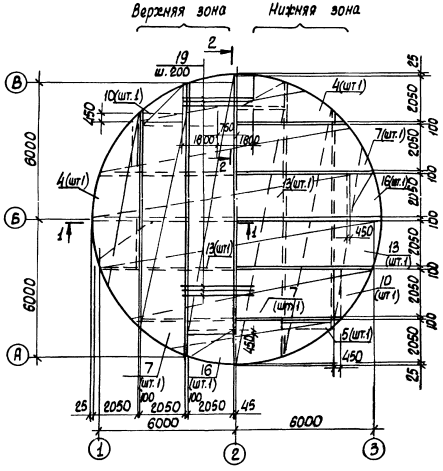


## Схема расположения верхней арматуры.

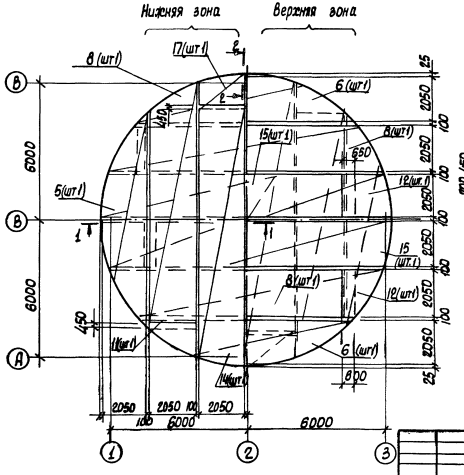


## 3-3

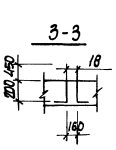


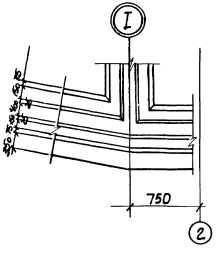


| | | | | | | |
|---|---|---|---|---|---|---|
| Привязан | | | ТП 902-1-7.83-КЖ | | | |
| | Нач.отд. | Щедко | | | | |
| | Н.контр. | Власенко | | Канализационная насосная станция производительностью 200-1200 м³/ч, напором 12-21 м с решетками-дробилками | Стадия: Р | Лист: 10 | Листов: |
| | Рук.гр. | Кимцевич | | | | | |
| | Гл.инж. | Дмитриев | | | | | |
| Инв.№ | Гл.спец. | Фонтинская | | для одной группы оборудования (8 сухих приямков) | Госстрой СССР Союзгипроспецводоканалпроект | | |

Альбом IV

Типовой проект 902-1-71.83

Согласовано:

Инв.№ подл. | Подпись и дата | Взам. инв.№

## Схема расположения каркасов днища

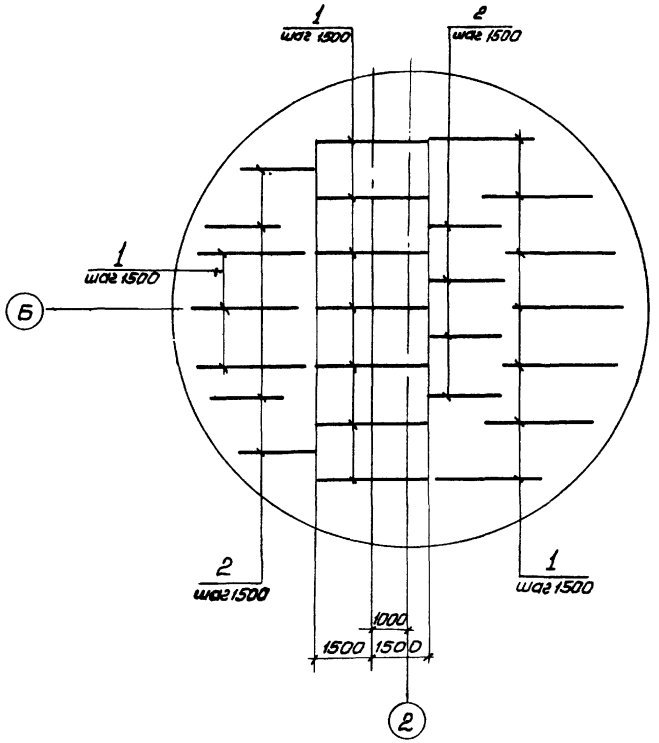


## Раскрой сеток

### Поз. 13, 14, 15

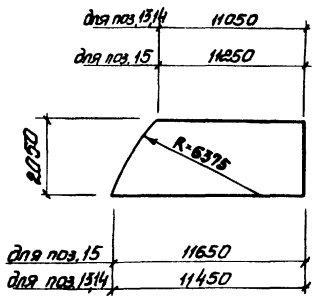


### Поз. 7, 8, 9

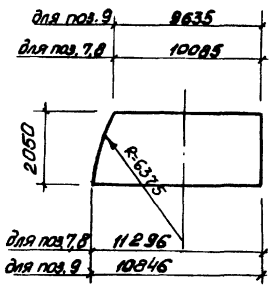


### Поз. 10, 11, 12, 16, 17

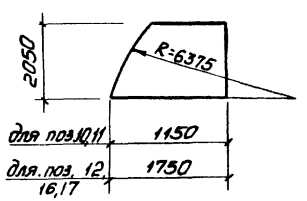


### Поз. 4, 5, 6

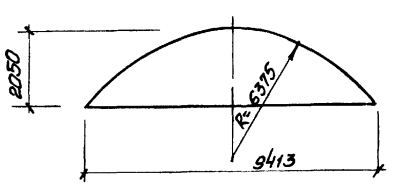


### 4-4

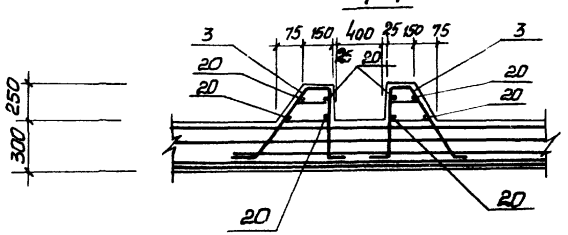


## Ведомость деталей

| Поз. | Эскиз |
|---|---|
| 18 | 650 \| 150 |
| | |
| | |

## Спецификация к ПДМ1

| | | | Обозначение | Наименование | Кол. | Прим. |
|---|---|---|---|---|---|---|
| | | | | Сборочные единицы | | |
| | | | | Плоский каркас | | |
| А4 | 1 | | 902-1-71.83 -КЖН-КР13 | КР 13 | 17 | |
| А4 | 2 | | -КЖН-КР14 | КР 14 | 8 | |
| А4 | 3 | | -КЖН-КР15 | КР 15 | 40 | |
| | | | | Сетка арматурная | | |
| | 4 | | ГОСТ 23279-78 | С $\frac{10AIII-200}{6AI-600}$ 2050×9550 $\frac{25}{25}$ | 4 | |
| | 5 | | ГОСТ 23279-78 | С $\frac{12AIII-200}{6AI-600}$ 2050×9550 $\frac{25}{25}$ | 2 | |
| | 6 | | ГОСТ 23279-78 | С $\frac{16AIII-200}{6AI-600}$ 2050×9550 $\frac{25}{25}$ | 2 | |
| | 7 | | ГОСТ 23279-78 | С $\frac{10AIII-200}{6AI-600}$ 2050×11350 $\frac{275}{275}$ | 4 | |
| | 8 | | ГОСТ 23279-78 | С $\frac{12AIII-200}{6AI-600}$ 2050×11350 $\frac{275}{275}$ | 2 | |
| | 9 | | ГОСТ 23279-78 | С $\frac{16AIII-200}{6AI-600}$ 2050×11050 $\frac{425}{125}$ | 2 | |
| | 10 | | ГОСТ 23279-78 | С $\frac{10AIII-200}{6AI-600}$ 2050×1150 $\frac{275}{275}$ | 4 | |
| | 11 | | ГОСТ 23279-78 | С $\frac{12AIII-200}{6AI-600}$ 2050×1150 $\frac{275}{275}$ | 2 | |
| | 12 | | ГОСТ 23279-78 | С $\frac{16AIII-200}{6AI-600}$ 2050×1750 $\frac{275}{275}$ | 4 | |
| | 13 | | ГОСТ 23279-78 | С $\frac{10AIII-200}{6AI-600}$ 2050×11450 $\frac{25}{25}$ | 4 | |
| | 14 | | ГОСТ 23279-78 | С $\frac{12AIII-200}{6AI-600}$ 2050×11450 $\frac{25}{25}$ | 2 | |
| | 15 | | ГОСТ 23279-78 | С $\frac{16AIII-200}{6AI-600}$ 2050×11650 $\frac{125}{125}$ | 2 | |
| | 16 | | ГОСТ 23279-78 | С $\frac{10AIII-200}{6AI-600}$ 2050×1750 $\frac{275}{275}$ | 4 | |
| | 17 | | ГОСТ 23279-78 | С $\frac{12AIII-200}{6AI-600}$ 2050×1750 $\frac{275}{275}$ | 2 | |
| | | | | Детали | | |
| Б.Ч. | 18* | | | ф 16AIII ГОСТ 5781-82 ℓ=800 | 24 | 1,28 кг |
| Б.Ч. | 19 | | | ф 20AIII ГОСТ 5781-82 ℓ=3600 | 55 | 8,9 кг |
| Б.Ч. | 20 | | | ф 6AI ГОСТ 5781-82 ℓ=36,7 | п.м | 0.23 кг |
| | | | | Материалы | | |
| | | | | Бетон марки М200 | 44,8 | м³ |

* Поз. 18 см. Ведомость деталей.

## Ведомость расхода стали на элемент, кг.

| Марка элемента | Изделия арматурные | | | | | | | | | | | | | Общий расход |
|---|---|---|---|---|---|---|---|---|---|---|---|---|---|---|
| | Арматура класса | | | | | | | | | | | | | |
| | AI | | | | | A III | | | | | | | | |
| | ГОСТ 5781-82 | | | | | | | | | | | | | |
| | ф6 | | | | Итого | ф10 | ф12 | ф16 | ф20 | | | | Итого | |
| ПДМ1 | 229,9 | | | | 229,9 | 1128,1 | 697,4 | 1370,9 | 489,1 | | | | 3685,5 | 3915,4 |
| | | | | | | | | | | | | | | |

| | | | |
|---|---|---|---|
| Привязан: | | | |
| Инв.№ | | | |
| Нач.отд. | Шейко | | |
| Н.контр. | Власенко | | |
| Рук.гр. | Кунцевич | | |
| Ст.инж. | Литвинов | | |
| Инжен. | Балтинская | | |

ТП 902-1-71.83 - КЖ

Канализационная насосная станция производительностью 200-1200 м³/ч напором 12-27 м. с решетками-дробилками.

| Стадия | Лист | Листов |
|---|---|---|
| Р | 11 | |

Днище ПДМ1
Схема армирования
Спецификация (в сухих грунтах)

Госстрой СССР Союзводоканалпроект Харьковский Водоканалпроект

19183-01 14

Альбом IV

Типовой проект 902-1-71.83

## 1-1

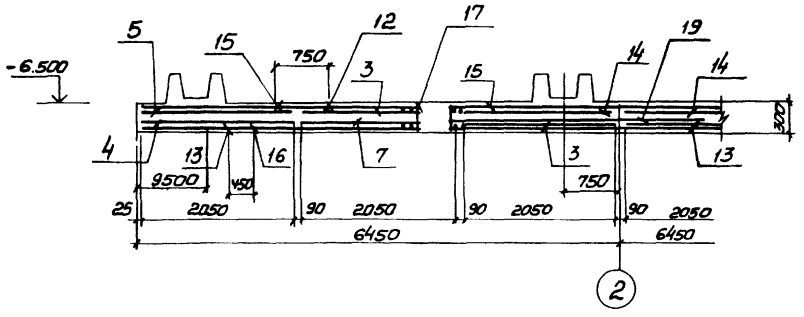


## 2-2

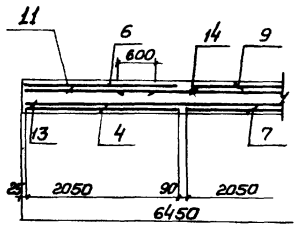


## Схема выпусков и пазов

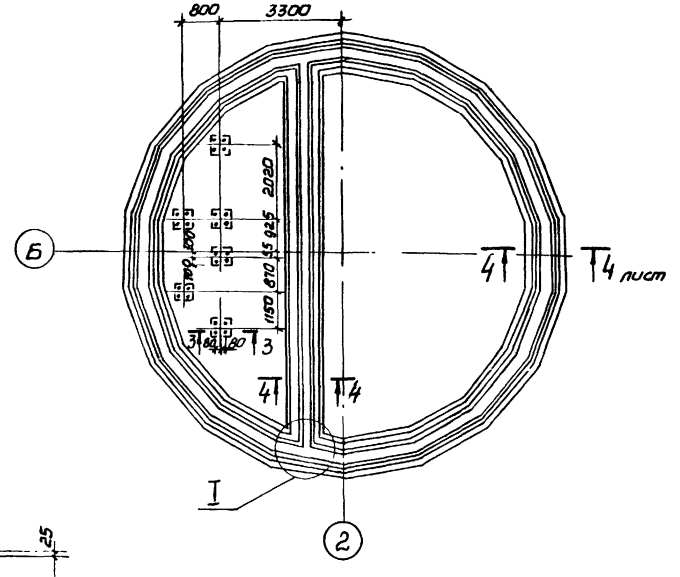


## Схема расположения нижней арматуры

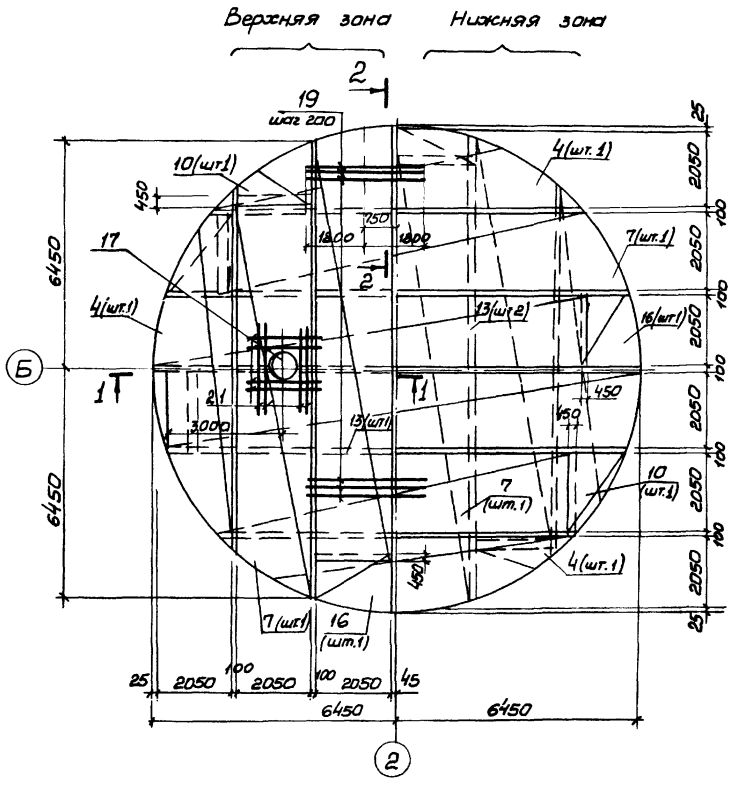


## Схема расположения верхней арматуры

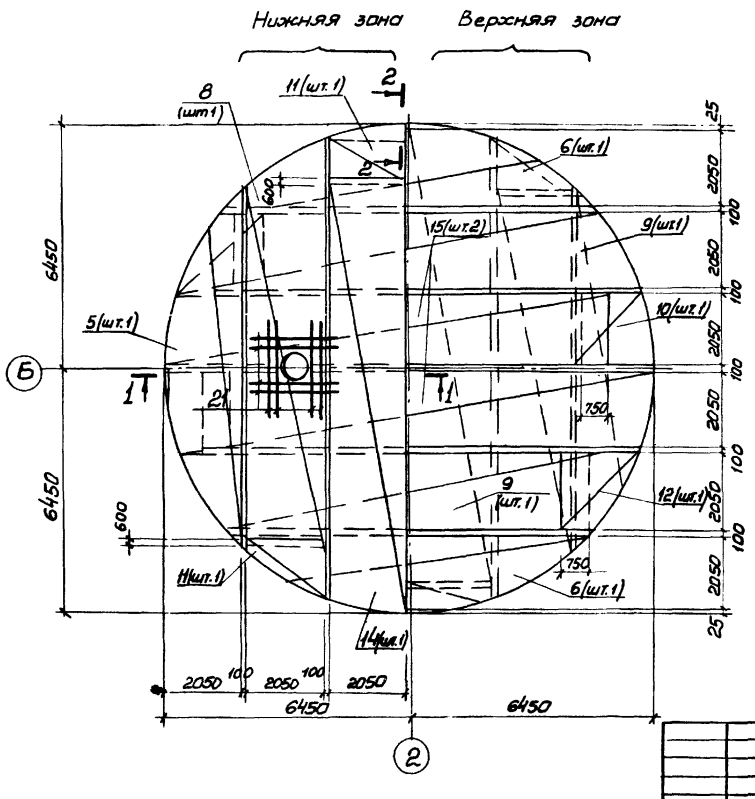


## 3-3

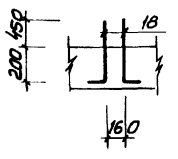


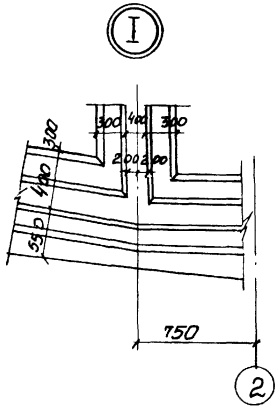


| | | | | | | | |
|---|---|---|---|---|---|---|---|
| Привязан: | | | | ТП 902-1-71.83 -КЖ | | | |
| | Нач.отд | Шейко | | Канализационная насосная станция производительностью 200-1200 м³/ч напором 12-27 м с решетками-дробилками | Стадия | Лист | Листов |
| | Н. контр. | Власенко | | | Р | 12 | |
| | Рук. гр. | Кунцевич | | Плита днища ПДМ1 Схема армирования (в мокрых грунтах) | Госстрой СССР Союзводоканалниипроект Харьковский Водоканалпроект | | |
| | Ст. инж. | Литвинов | | | | | |
| Инв. № | Инжен | Голотинская | | | | | |

19183-01 15

Согласовано:

Взам. инв. №

Подпись и дата

Инв. № подл.

Альбом IV

Типовой проект 902-1-71.83

## Схема расположения каркасов днища

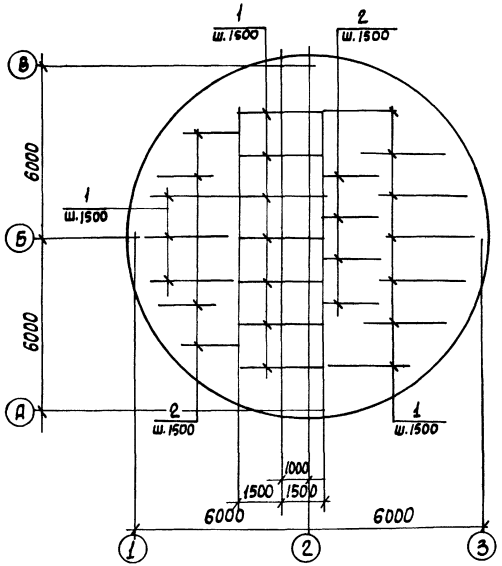


## Раскрой сеток

Поз. 13, 14, 15

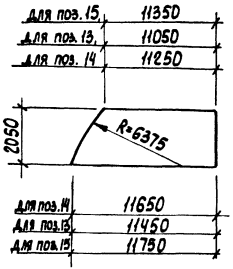


Поз. 7, 8, 9

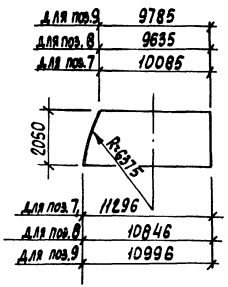


Поз. 10, 11, 12, 16.

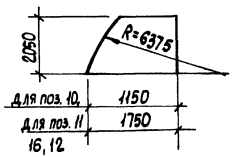


Поз. 4, 5, 6

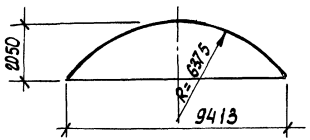


4-4

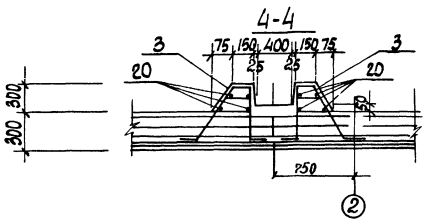


## Спецификация к ПДм 1

| Формат | Зона | Поз. | Обозначение | Наименование | Кол. | Прим. |
|---|---|---|---|---|---|---|
| | | | | Сборочные единицы | | |
| | | | | Плоский каркас | | |
| А4 | | 1 | ТП902-1-71.83 -КЖИ-КР13 | КР13 | 17 | |
| А4 | | 2 | -КЖИ-КР14 | КР14 | 8 | |
| А4 | | 3 | -КЖИ-КР15 | КР15 | 40 | |
| | | | | Сетка арматурная | | |
| | | 4 | ГОСТ 23279-78 | С $\frac{10АIII-200}{6АI-600}$ 2050×9550 $\frac{25}{25}$ | 4 | |
| | | 5 | ГОСТ 23279-78 | С $\frac{14АIII-200}{6АI-600}$ 2050×9550 $\frac{25}{25}$ | 2 | |
| | | 6 | ГОСТ 23279-78 | С $\frac{18АIII-200}{6АI-600}$ 2050×9550 $\frac{25}{25}$ | 2 | |
| | | 7 | ГОСТ 23279-78 | С $\frac{10АIII-200}{6АI-600}$ 2050×11350 $\frac{275}{275}$ | 4 | |
| | | 8 | ГОСТ 23279-78 | С $\frac{14АIII-200}{6АI-600}$ 2050×11050 $\frac{275}{275}$ | 2 | |
| | | 9 | ГОСТ 23279-78 | С $\frac{18АIII-200}{6АI-600}$ 2050×11050 $\frac{125}{125}$ | 2 | |
| | | 10 | ГОСТ 23279-78 | С $\frac{10АIII-200}{6АI-600}$ 2050×1150 $\frac{275}{275}$ | 4 | |
| | | 11 | ГОСТ 23279-78 | С $\frac{14АIII-200}{6АI-600}$ 2050×1750 $\frac{275}{275}$ | 4 | |
| | | 12 | ГОСТ 23279-78 | С $\frac{18АIII-200}{6АI-600}$ 2050×1750 $\frac{275}{275}$ | 4 | |
| | | 13 | ГОСТ 23279-78 | С $\frac{10АIII-200}{6АI-600}$ 2050×11450 $\frac{25}{25}$ | 4 | |
| | | 14 | ГОСТ 23279-78 | С $\frac{14АIII-200}{6АI-600}$ 2050×11650 $\frac{125}{125}$ | 2 | |
| | | 15 | ГОСТ 23279-78 | С $\frac{18АIII-200}{6АI-600}$ 2050×11950 $\frac{275}{275}$ | 2 | |
| | | 16 | ГОСТ 23279-78 | С $\frac{10АIII-200}{6АI-600}$ 2050×1750 $\frac{275}{275}$ | 4 | |
| | | 17 | -КЖИ-Мн1 | Изделие закладное Мн1 | 1 | |
| | | | | Детали | | |
| Б4 | | 18* | | ф16АIII ГОСТ 5781-82 ℓ=800 | 24 | |
| Б4 | | 19 | | ф22АIII ГОСТ 5781-82 ℓ=3600 | 55 | |
| Б4 | | 20 | | ф6АI ГОСТ 5781-82 ℓ=36,7 | п.м. | |
| Б4 | | 21 | | ф12АIII ГОСТ 5781-82 ℓ=1290 | 16 | |
| | | | | Материалы | | |
| | | | | Бетон марки М200 | 44,8 | м³ |

* Поз. 18 см. ведомость деталей.
Ведомость расхода стали на элемент, кг.

| Марка элемента | Изделия арматурные | | | | | | | | | | | | | | Общий расход |
|---|---|---|---|---|---|---|---|---|---|---|---|---|---|---|---|
| | Арматура класса | | | | | | | | | | | | | | |
| | А-I | | | | | А-III | | | | | | | | | |
| | ГОСТ 5781-82 | | | | | | | | | | | | | | |
| | ф6 | | | | Итого | ф10 | ф12 | ф14 | ф16 | ф18 | ф22 | | | Итого | |
| ПДм 1 | 229,9 | | | | 229,9 | 1128,1 | 34,0 | 942,6 | 140,0 | 1569 | 590,1 | | | 4403,6 | 4633,3 |

## Ведомость деталей

| Поз. | Эскиз |
|---|---|
| 18 | 650 \| 150 |

| | | | |
|---|---|---|---|
| Нач. отд. | Шейко | | |
| Гл. спец. | Власенко | | |
| Рук. гр. | Кунцевич | | |
| Ст. инж. | Литвинов | | |
| Инженер | Болотинская | | |

Привязан

Инв. №

ТП902-1-71.83 - КЖ

Канализационная насосная станция производительностью 200-1200 м³/ч напором 12-27м с решетками-дробилками

Плита днища ПДм 1
Схема армирования. Спецификация. (В мокрых грунтах)

| Стадия | Лист | Листов |
|---|---|---|
| Р | 13 | |

Госстрой СССР
Союзводоканалниипроект
Харьковский Водоканалпроект

19183-01 16

Инв. № подл. | Подпись и дата | Взам. инв. №

Альбом IV

Типовой проект 902-1-71.83

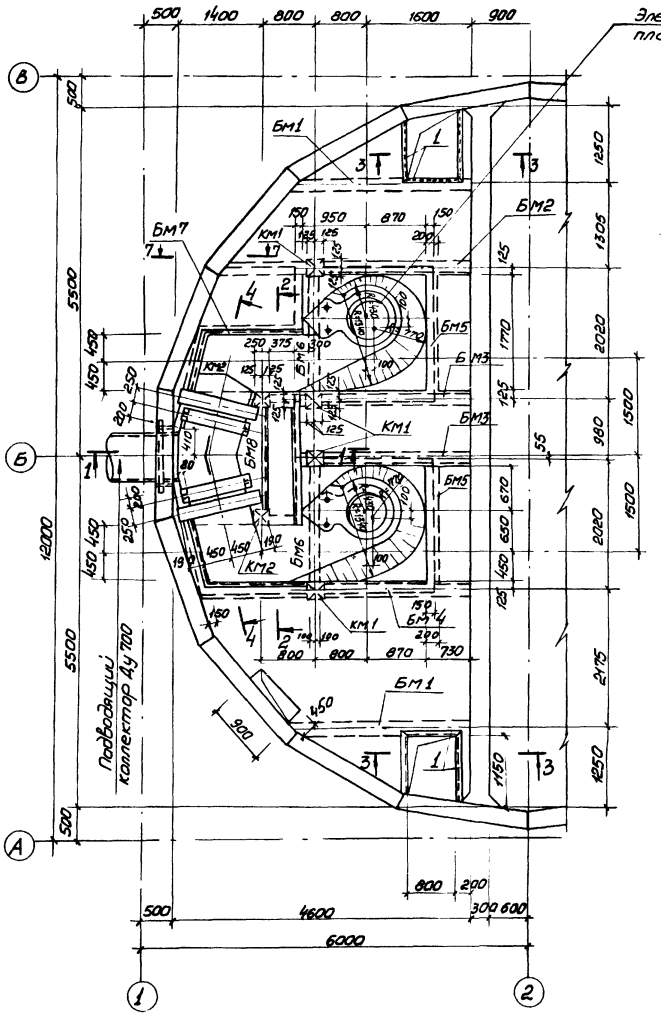


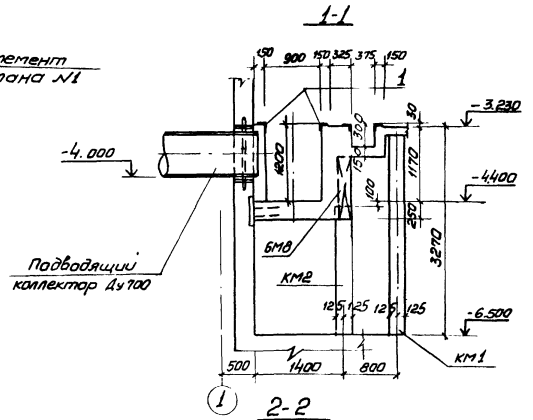


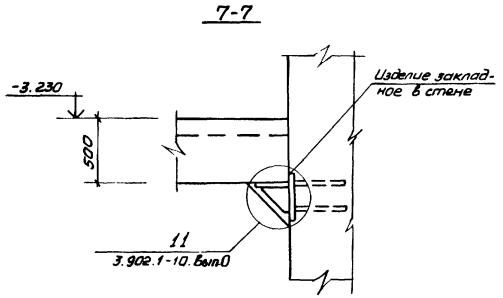


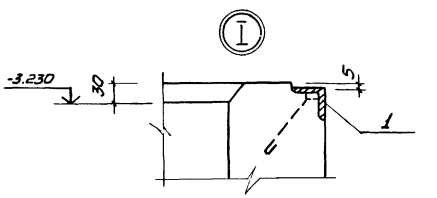

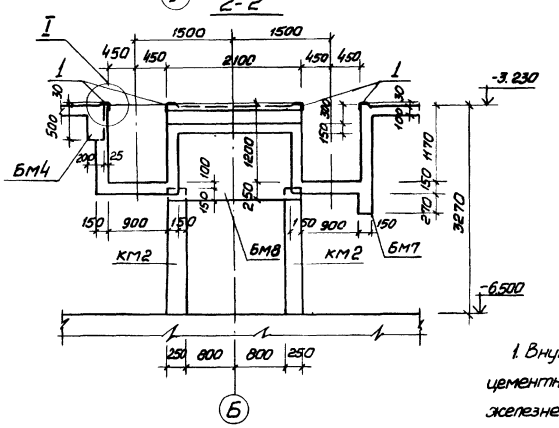


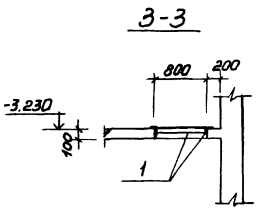


1. Внутренние поверхности лотков оштукатурить цементно-песчаным раствором состава 1:2, в = 20 мм. с железнением. На участке установки решеток стены затереть цементным раствором.

2. Рамы щитовых затворов и ремонтных решеток установить по механическим чертежам.

Согласовано:
Отдел ВИК 2 Харьковский
Отдел ЭА Борчан

| | | | | | | |
|---|---|---|---|---|---|---|
| Инв. № подл. | Подпись и дата | Взам. инв. № | | | | |

| | | | | | | |
|---|---|---|---|---|---|---|
| Привязан: | | | | ТП 902-1-71.83 -КЖ | | |
| | | | | Канализационная насосная станция производительностью 200÷1200 м³/ч напором 12-27 м с решетками-дробилками | Стадия | Лист | Листов |
| | | | | | Р | 14 | |
| | | | | РКМ2 Перекрытие на отм.-3.200 План и сечения 1-1 ÷ 3-3, 7-7 | Госстрой СССР Союзводоканалниипроект Харьковский Водоканалпроект | | |
| Инв. № | | | | | | | |

| | | |
|---|---|---|
| Нач. отд. | Шейко | |
| Н. контр. | Власенко | |
| Рук. гр. | Кунцевич | |
| Ст. инж. | Шмандий | |
| Инжен. | Литвиненко | |

19183-01 17

Альбом IV

Типовой проект 902-1-71.83

Элемент плана N1

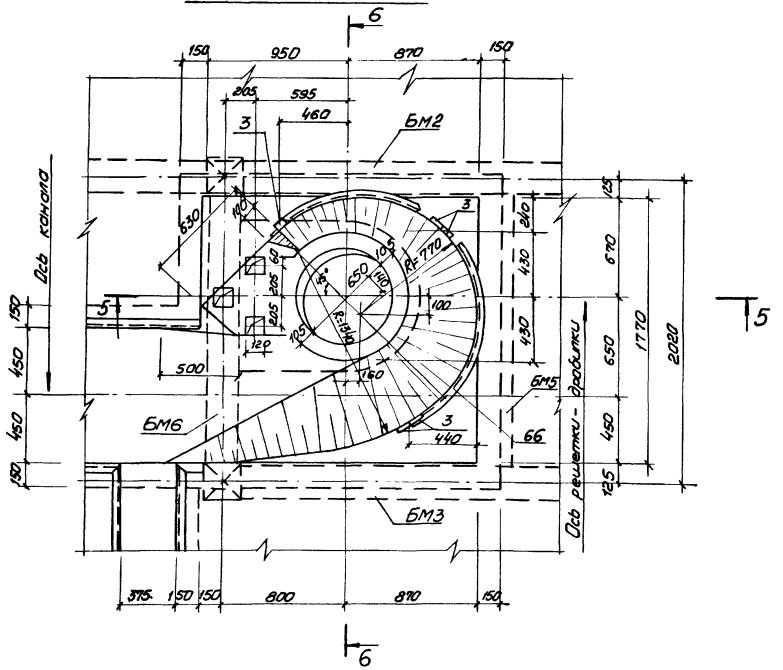


5-5

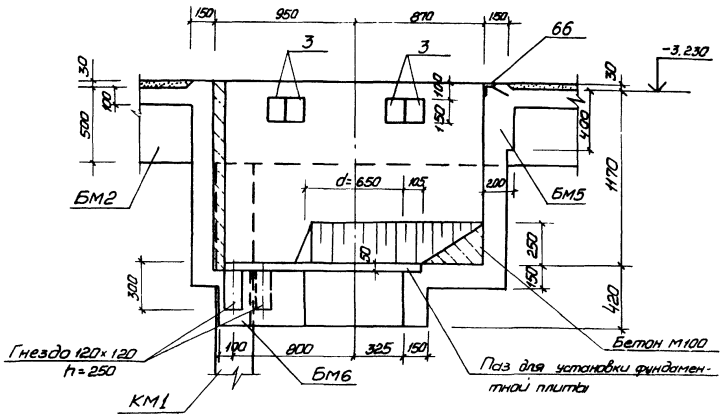


6-6

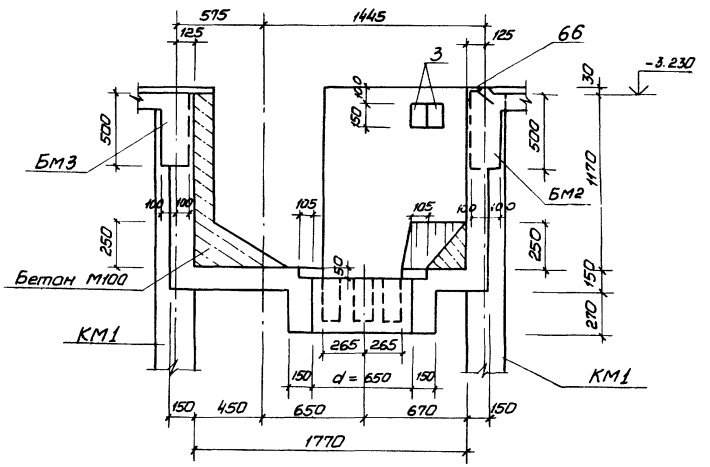


4-4

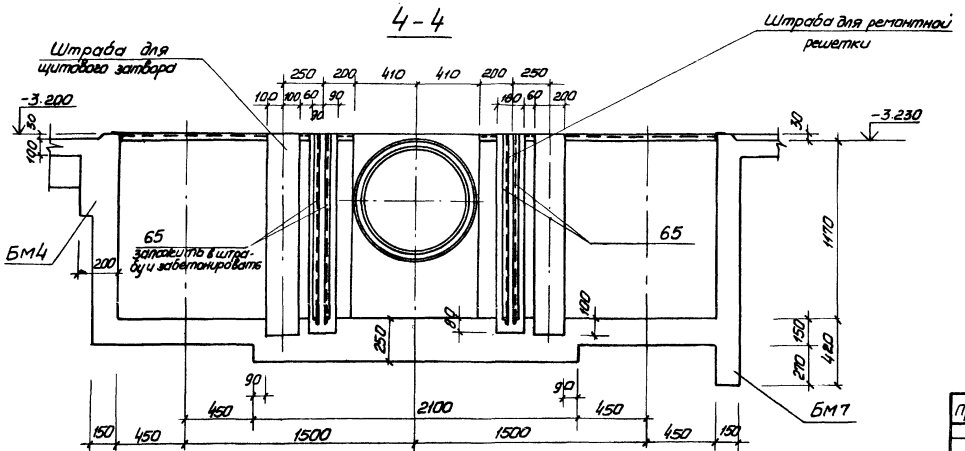


| | | | | | |
|---|---|---|---|---|---|
| Привязан: | | | | ТП 902-1-71.83 -КЖ | |
| | Нач. отд. | Шейко | | | |
| | Н. контр. | Власенко | | | |
| | Рук. гр. | Кинчевич | | | |
| | Ст. инж. | Штандий | | | |
| Инв. № | Инжен. | Литвиненко | | | |

Канализационная насосная станция производительностью 200-1200 м³/ч напором 12-27 м с решетками-дробилками

РКМ2

Перекрытие на отм. -3.200 Элемент плана 1 сечение 4-4; 6-6

| Стадия | Лист | Листов |
|---|---|---|
| Р | 15 | |

Госстрой СССР Союзводоканалпроект Харьковский водоканалпроект

19183-01 18

Согласовано
Отдел ВК и К Начальник

Инв. № подл. | Подпись и дата | Взам. инв. №

Альбом IV

Типовой проект 902-1-71.83

Пм1

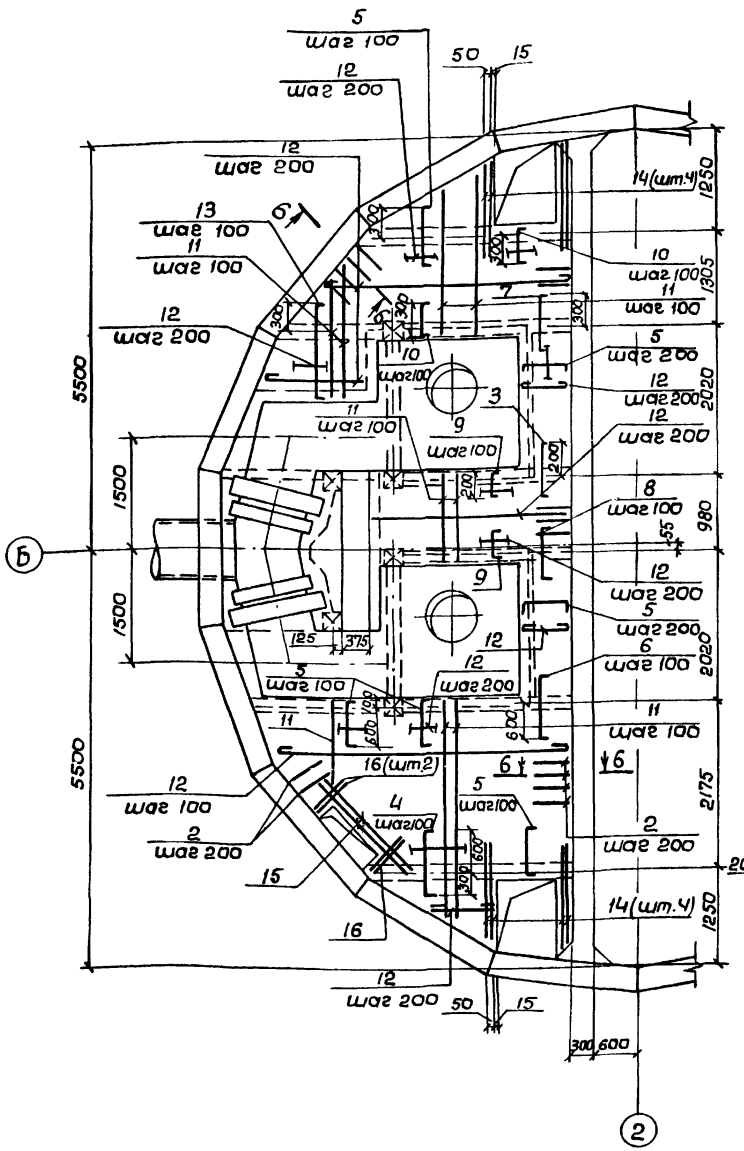


Расчетная схема Бм1

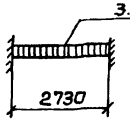


Бм1

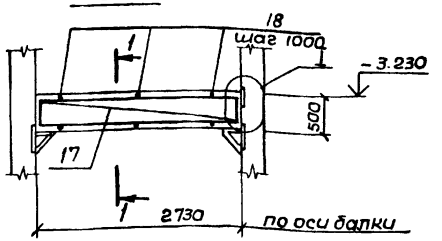


1-1

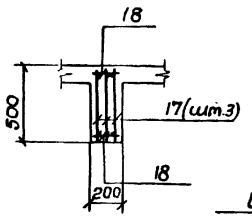


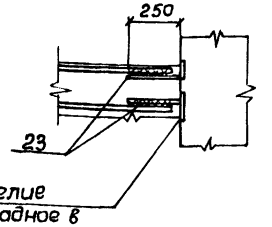


Бм2

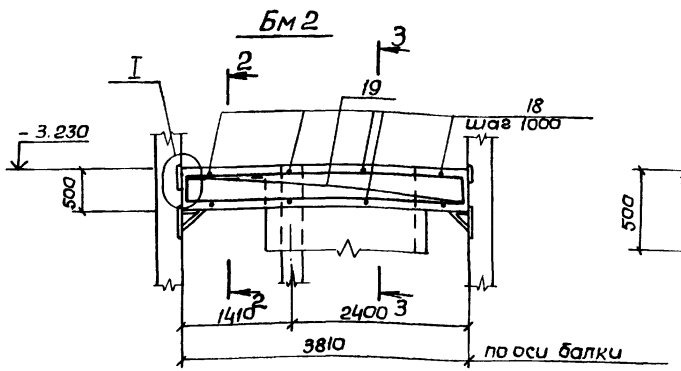


2-2

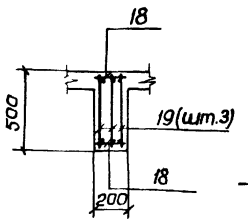


3-3

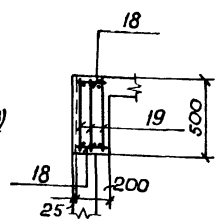


5-5

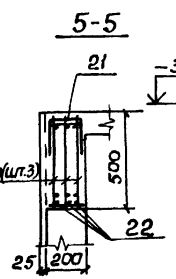


Бм3

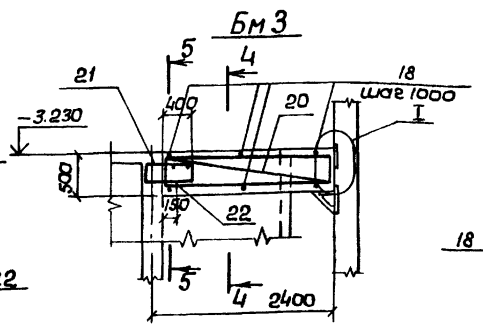


4-4

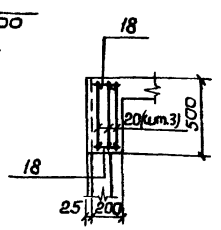


6-6

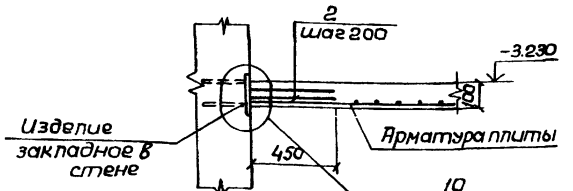


Расчетные схемы балок

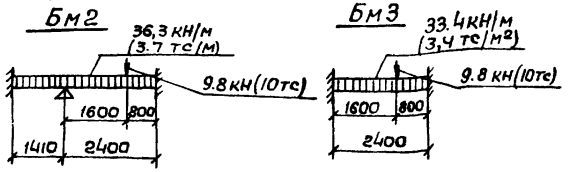


1. Защитный слой бетона до рабочей арматуры принят: в плите - 15 мм, в балках - 25 мм.
2. Арматуру плиты и стержни поз.2 сварить на монтаже между собой при их пересечении.
3. Расчетная нагрузка на плиту составляет 17.7 кПа (1.8 тс/м²).

Привязан:

Инв. N°

| | | | |
|---|---|---|---|
| Нач.отд. | Шейко | | |
| Н.контр. | Власенко | | |
| Рук.гр. | Кунцевич | | |
| Ст.инж. | Шмандий | | |
| Инжен. | Литвиненко | | |

ТП 902-1-71.83 - КЖ

Канализационная насосная станция производительностью 200÷1200 м³/ч напором 12-27 м с решетками-дробилками

| Стадия | Лист | Листов |
|---|---|---|
| Р | 16 | |

РКм2. Перекрытие на отм. -3.200. Схема армирования. Плита Пм1. Балки Бм1 ÷ Бм3

г. Госстрой СССР Союзводоканалниипроект Харьковский Водоканалпроект

19183-01 19

Инв. № подл. | Подпись и дата | Взам. инв. №

Альбом IV

Типовой проект 902-1-71.83

Согласовано

Инв.№ подл. | Подпись и дата | Взам. инв.№

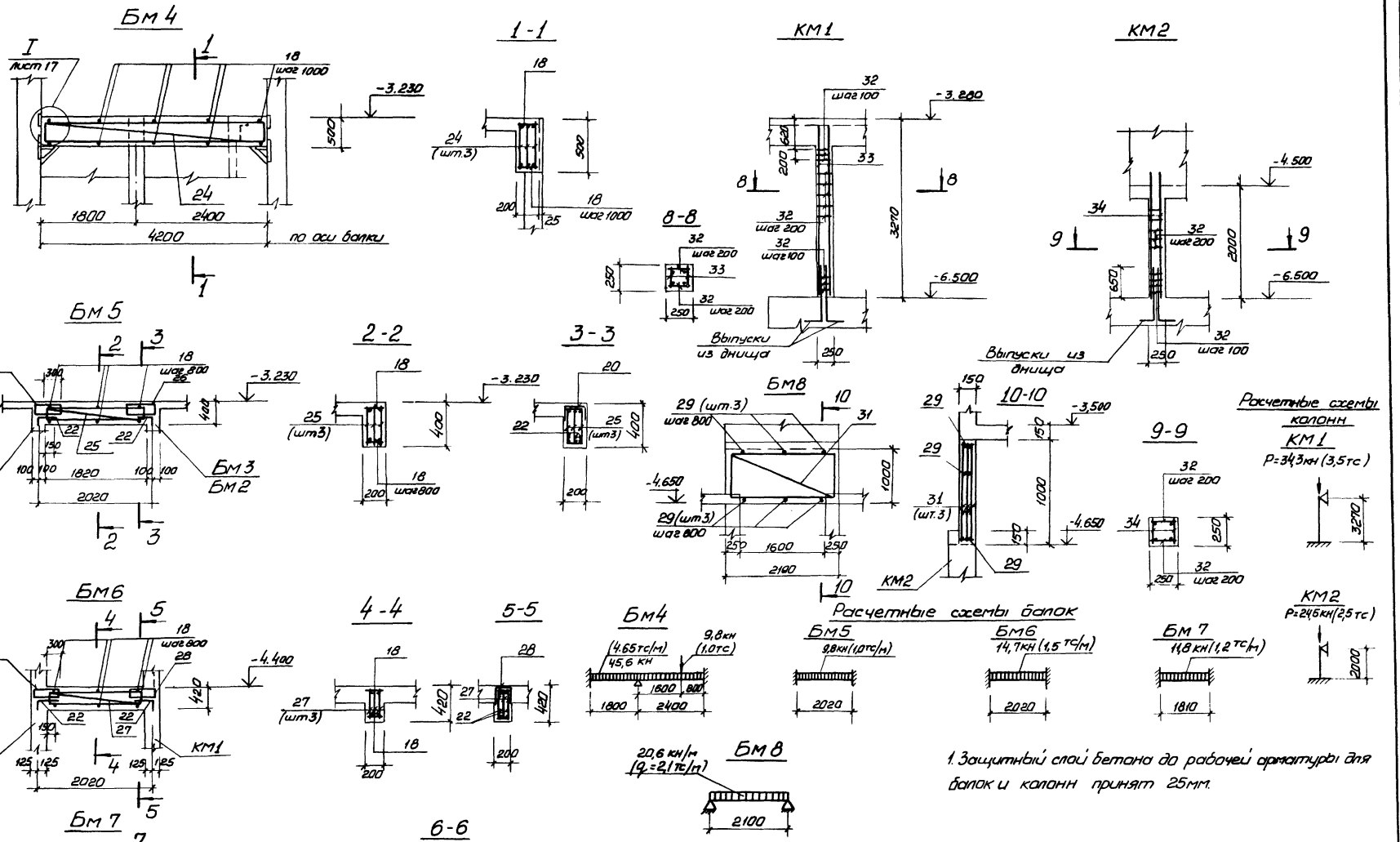


1. Защитный слой бетона до рабочей арматуры для балок и колонн принят 25мм.

| | | | | | | | |
|---|---|---|---|---|---|---|---|
| Привязан: | | | | ТП 902-1-71.83 -КЖ | | | |
| | | | | Канализационная насосная станция производительностью 200-1200 м³/ч напором 12-27м с решетками-дробилками | Стадия | Лист | Листов |
| | | | | | Р | 17 | |
| Нач.отд. | Шейко | | | РКМ2 РКМ3 Перекрытие на отм.+3,200 Схема армирования балки Бм4; Бм8, Колонны КМ1, КМ2 | Госстрой СССР Союзводоканалпроект Харьковский Водоканалпроект | | |
| Н. контр. | Власенко | | | | | | |
| Рук. гр. | Кунцевич | | | | | | |
| Ст.инж. | Шмандий | | | | | | |
| Инжен. | Литвиненко | | | | | | |
| Инв.№ | | | | | | | |

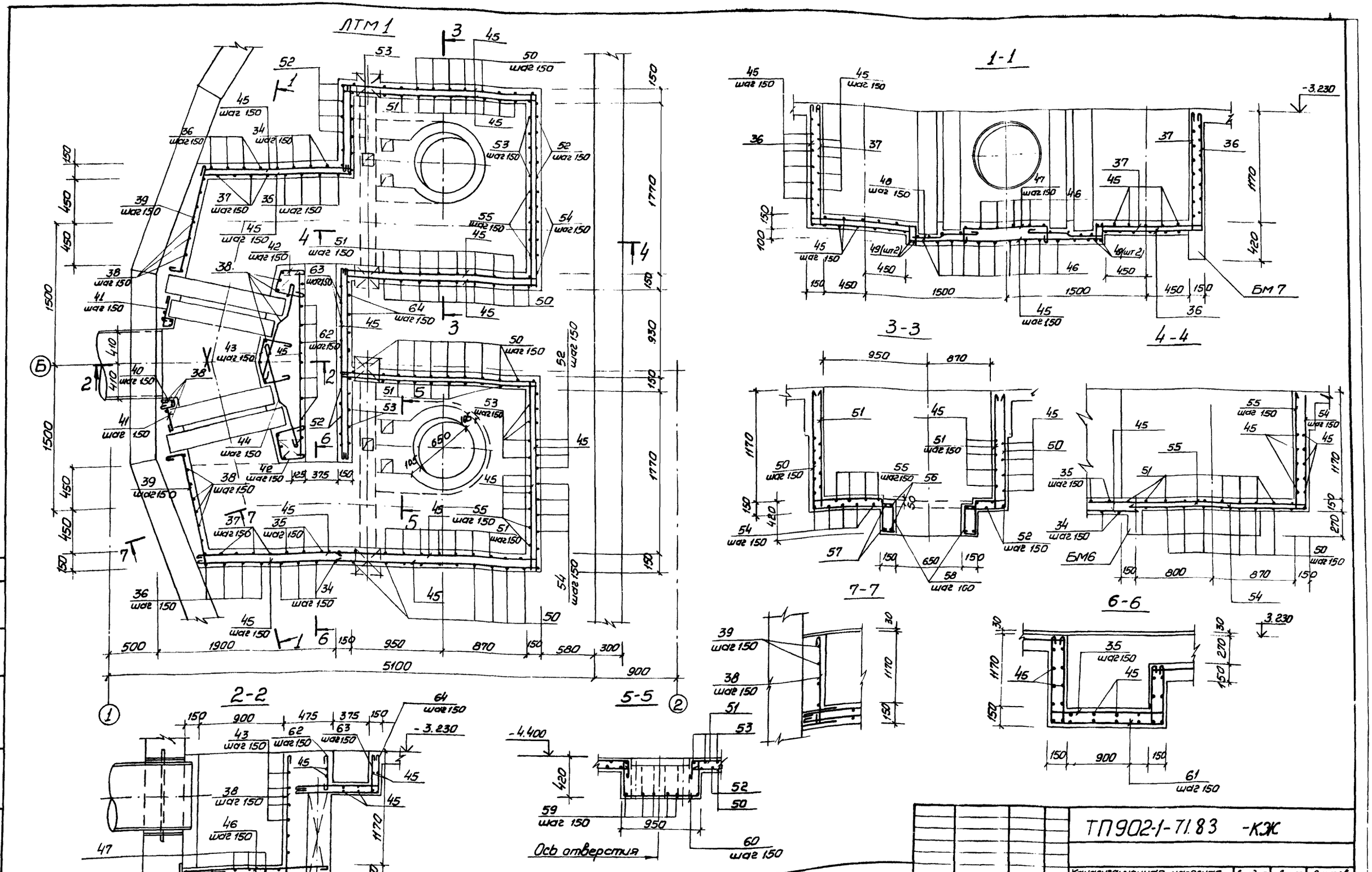


Защитный слой бетона для рабочей арматуры принят 15мм.

| | | | | | | |
|---|---|---|---|---|---|---|
| Нач.отд. | Шейко | | ТП902-1-71.83 -КЖ | | | |
| Н.контр. | Власенко | | Канализационная насосная станция производительностью 200÷1200 м³/ч напором 12-27м с решетками-дробилками | Стадия | Лист | Листов |
| Рук. гр. | Кунцевич | | | Р | 18 | |
| Ст. инж. | Шмандий | | РКМ 2 Перекрытие на отм. -3.200 Поток ЛТМ 1. Схема армирования | Госстрой СССР Союзводоканалниипроект Харьковский Водоканалпроект | | |
| Инжен. | Литвиненко | | | | | |

Привязан:

Инв. №

Согласовано:

Инв. № подл. | Подпись и дата | Взам. инв. №

Типовой проект 902-1-71.83 Альбом IV

19183-01 21

Альбом IV

Типовой проект 902-1-71.83

Согласовано:

Инв.№подл. | Подпись и дата | Взам.инв.№

## Ведомость деталей

| Поз. | Эскиз | Поз. | Эскиз |
|---|---|---|---|
| 4 | 80, 900, 80 | 47 | 200, 500÷900, 200 |
| 5 | 80, 700, 80 | 48 | 150, 300, 70, 400, 70 |
| 6 | 80, 800, 80 | 50 | 1290, 2040, 1290 |
| 7 | 80, 500, 80 | 51 | 1290, 40, 110, 2040, 110, 110 |
| 8 | 80, 400, 80 | 52 | 1290, 2080, 1290 |
| 9 | 80, 310, 80 | 53 | 1290, 110, 2080, 1290, 110, 110, 110 |
| 10 | 80, 410, 80 | 54 | 1290, 2100 |
| 13 | 80, 1150, 80 | 55 | 1290, 2100, 1290, 110, 110 |
| 22 | 150, 300 | 56 | 450, 650, 450, 940 |
| 61 | 1290, 110, 1170, 1010 | 57 | |
| 35 | 1290, 110, 110, 1170, 1010, 110, 110 | 58 | 110, 340 |
| 36 | 1290, 1160 | 59 | 520, 380 |
| 37 | 1290, 110, 110, 1160 | 60 | 380, 910, 380 |
| 38 | 1290 | 62 | 390 |
| 39 | 120, 1100 | 63 | 380, 950, 110, 110 |
| 40 | 120, 105°, 80, 120, 90° | 64 | 950, 380 |
| 41 | 320, 50 | | |
| 42 | 250, 300, 100, 35°, 250 | | |
| 43 | 300, 150, 90, 90, 90, 300 | | |
| 44 | 500, 110, 110, 400 | | |
| 46 | 1500÷1400 | | |

## Спецификация к перекрытию РКМ2 (начало)

| Формат | Зона | Поз. | Обозначение | Наименование | Кол. | Прим. |
|---|---|---|---|---|---|---|
| | | | | **Плита ПМ1 шт.1** | | |
| | | | | Сборочные единицы | | |
| | | 1 | 1.400-15 В.1.550-07 | Изделие закладное МН 556 | 16,6 | п.м. |
| | | 2 | 3.902.1.1-10, в.0. л.15 | Изделие соединительное МС53 | 260 | шт. |
| | | 3 | | | | |
| | | | | Детали | | |
| Б.ч. | | 4* | | ф10АIII ГОСТ 5781-82, ℓ=1060 | 16 | 0,6кг |
| Б.ч. | | 5* | | ф8АIII то же ℓ=860 | 79 | 0,3кг |
| Б.ч. | | 6* | | ф8АIII " ℓ=960 | 7 | 0,4кг |
| Б.ч. | | 7* | | ф8АIII " ℓ=660 | 7 | 0,3кг |
| Б.ч. | | 8* | | ф8АIII " ℓ=910 | 14 | 0,4кг |
| Б.ч. | | 9* | | ф8АIII " ℓ=470 | 32 | 0,2кг |
| Б.ч. | | 10* | | ф8АIII " ℓ=570 | 24 | 0,2кг |
| Б.ч. | | 11 | | ф8АIII " | 2500 п.м. | 0,4кг |
| Б.ч. | | 12 | | ф6АI ГОСТ 5781-82 | 1100 п.м. | 0,22кг |
| Б.ч. | | 13* | | ф8АIII ГОСТ 5781-82 ℓ=1360 | 15 | 0,5кг |
| Б.ч. | | 14 | | ф12АIII то же ℓ=1400 | 8 | 1,2кг |
| Б.ч. | | 15 | | ф12АIII " ℓ=1800 | 2 | 1,6кг |
| Б.ч. | | 16 | | ф12АIII " ℓ=800 | 4 | 0,7кг |
| | | | | **Балка БМ1 шт.2** | | |
| | | | | Сборочные единицы | | |
| А4 | | 17 | 902-1-71.83-КЖИ -КР1 | Каркас плоский КР1 | 6 | |
| | | | | Детали | | |
| Б.ч. | | 18 | | ф6АI ГОСТ 5781-82 ℓ=180 | 12 | 0,1кг |
| | | 23 | | ф16АIII ГОСТ 5781-82 ℓ=250 | 24 | 0,4кг |
| | | | | **Балка БМ2, шт.1** | | |
| | | | | Сборочные единицы | | |
| А4 | | 19 | 902-1-71.83-КЖИ -КР2 | Каркас плоский КР2 | 3 | |
| | | | | Детали | | |
| Б.ч. | | 18 | | ф6АI ГОСТ 5781-82 ℓ=180 | 8 | 0,1кг |
| Б.ч. | | 23 | | ф16АIII ГОСТ 5781-82 ℓ=250 | 12 | 0,4кг |

*) Позиции 4÷10, 13, 22 см. ведомость деталей

| Формат | Зона | Поз. | Обозначение | Наименование | Кол | Примеч. |
|---|---|---|---|---|---|---|
| | | | | **Балка БМ3 шт.2** | | |
| | | | | Сборочные единицы | | |
| А4 | | 20 | 902-1-71.83-КЖИ -КР3 | Каркас плоский КР3 | 6 | |
| А4 | | 21 | -КЖИ -С1 | Сетка арматурная С1 | 2 | |
| | | | | Детали | | |
| Б.ч. | | 18 | | ф6АI ГОСТ 5781-82, ℓ=180 | 12 | 0,1кг |
| Б.ч. | | 22* | | ф10АIII ГОСТ 5781-82, ℓ=450 | 6 | 0,3кг |
| | | 23 | | ф16АIII ГОСТ 6781-82, ℓ=250 | 12 | 0,4кг |
| | | | | **Балка БМ4, шт.1** | | |
| | | | | Сборочные единицы | | |
| А4 | | 24 | 902-1-71.83-КЖИ- -КР4 | Каркас плоский КР4 | 3 | |
| | | | | Детали | | |
| Б.ч. | | 18 | | ф6АI ГОСТ 5781-82, ℓ=180 | 10 | 0,1кг |
| | | 23 | | ф16АIII ГОСТ 5781-82, ℓ=250 | 6 | 0,4кг |
| | | | | **Балка БМ5 шт.2** | | |
| | | | | Сборочные единицы | | |
| А4 | | 25 | 902-1-71.83-КЖИ -КР5 | Каркас плоский КР5 | 6 | |
| А4 | | 26 | -КЖИ -С2 | Сетка арматурная С2 | 4 | |
| | | | | Детали | | |
| Б.ч. | | 18 | | ф6АI ГОСТ 5781-82, ℓ=180 | 12 | 0,1кг |
| Б.ч. | | 22* | | ф10АIII ГОСТ 5781-82, ℓ=450 | 12 | 0,4кг |
| | | | | **Балка БМ6, шт.2** | | |
| | | | | Сборочные единицы | | |
| А4 | | 27 | 902-1-71.83-КЖИ- -КР6 | Каркас плоский КР6 | 6 | |
| А4 | | 28 | -КЖИ- -С3 | Сетка арматурная С3 | 4 | |
| | | | | Детали | | |
| Б.ч. | | 18 | | ф6АI ГОСТ 5781-82, ℓ=180 | 12 | 0,1кг |
| Б.ч. | | 22 | | ф10АIII ГОСТ 5781-82, ℓ=450 | 12 | 0,4кг |

Привязан

Инв.№

| | | |
|---|---|---|
| Нач.отд. | Шейко | |
| Н.контр | Власенко | |
| Рук.гр | Кунцевич | |
| Ст.инж. | Шпандий | |
| Инженер | Литвиненко | |

**ТП 902-1-71.83-КЖ**

канализационная насосная станция производительностью 200÷1200 м³/ч напором 12-27м с решетками-дробилками

РКМ2 Спецификация перекрытия (начало)

| Стадия | Лист | Листов |
|---|---|---|
| Р | 19 | |

Госстрой СССР Союзводоканалпроект Водоканалпроект

# Спецификация к перекрытию РКМ2 (окончание)

| Формат | Зона | Поз. | Обозначение | Наименование | Кол. | Прим. |
|---|---|---|---|---|---|---|
| | | | | Балка БМ7, шт.1 | | |
| | | | | Сборочные единицы | | |
| А4 | | 30 | 902-1-7.83-КЖИ -КР7 | Каркас плоский КР7 | 3 | |
| А4 | | 28 | КЖИ -С3 | Сетка арматурная С3 | 1 | |
| | | | | Детали | | |
| Б4 | | 29 | | ф6АI ГОСТ5781-82 ℓ=130 | 6 | 0,03кг |
| Б4 | | 22 | | ф10АIII ГОСТ5781-82 ℓ=450 | 3 | 0,3кг |
| | | | | Балка БМ8, шт.1 | | |
| | | | | Сборочные единицы | | |
| А4 | | 31 | 902-1-7.83-КЖИ -КР11 | Каркас плоский КР11 | 3 | |
| | | | | Детали | | |
| Б4 | | 29 | | ф6АI ГОСТ5781-82 ℓ=130 | 12 | 0,03кг |
| | | | | Колонна КМ1, шт.4 | | |
| | | | | Сборочные единицы | | |
| А4 | | 33 | 902-1-7.83-КЖИ -КР8 | Каркас плоский КР8 | 8 | |
| | | | | Детали | | |
| Б4 | | 32 | | ф8АI ГОСТ5781-82 ℓ=230 | 136 | 0,1кг |
| | | | | Колонна КМ2, шт.2 | | |
| | | | | Сборочные единицы | | |
| А4 | | 34 | 902-1-7.83-КЖИ -КР9 | Каркас плоский КР9 | 4 | |
| | | | | Детали | | |
| Б4 | | 32 | | ф8АI ГОСТ5781-82 ℓ=230 | | 0,1кг |
| | | | | ЛТМ1, шт.1 | | |
| | | | | Сборочные единицы | | |
| | | 2 | 3.902.1-10 в.0 п.15 | Изделие закладное МС53 | 40 | |
| | | 3 | 1.400-15.81.120-37 | МН111-2 | 6 | |
| | | 66 | 1.400-15.81.540-09 | МН548 | пог.м 3,2 | |
| А4 | | 65 | 902-1- -КЖИ- МН3 | МН3 | 4 | |
| А4 | | 49 | 902-1- -КЖИ- КР10 | Каркас плоский КР10 | 4 | |
| | | | | Детали | | |
| Б4 | | 61 | | ф8АI ГОСТ5781-82, ℓ=3590 | 8 | 1,4кг |
| Б4 | | 35* | | ф8АI ℓ=4030 | 8 | 1,6кг |
| Б4 | | 36* | | ф8АI ℓ=2570 | 8 | 1,0кг |
| Б4 | | 37* | | ф8АI ℓ=2790 | 8 | 1,1кг |
| Б4 | | 38* | | ф8АI ℓ=1410 | 35 | 0,6кг |

| Формат | Зона | Поз. | Обозначение | Наименование | Кол. | Прим. |
|---|---|---|---|---|---|---|
| Б4 | | 39* | | ф8АI ГОСТ5781-82, ℓ=1340 | 16 | 0,5кг |
| Б4 | | 40* | | ф8АI ℓ=420 | 16 | 0,2кг |
| Б4 | | 41* | | ф8АI ℓ=490 | 16 | 0,2кг |
| Б4 | | 42* | | ф8АI ℓ=920 | 16 | 0,4кг |
| Б4 | | 43* | | ф8АI ℓ=1420 | 15 | 0,4кг |
| Б4 | | 44* | | ф8АI ℓ=1150 | 32 | 0,5кг |
| Б4 | | 45* | | ф8АI | п.м 265 | 104,1кг |
| Б4 | | 46* | | ф8АI ℓ=1450 | 28 | 0,6кг |
| Б4 | | 47* | | ф8АI ℓ=1220 | 6 | 0,5кг |
| Б4 | | 48* | | ф8АI ℓ=1050 | 18 | 0,4кг |
| Б4 | | 50* | | ф12АIII ГОСТ5781-82 ℓ=4820 | 24 | 4,1кг |
| Б4 | | 51* | | ф12АIII ℓ=5060 | 26 | 4,5кг |
| Б4 | | 52* | | ф12АIII ℓ=4660 | 12 | 4,1кг |
| Б4 | | 53* | | ф12АIII ℓ=5100 | 12 | 4,5кг |
| Б4 | | 54* | | ф12АIII ℓ=3390 | 12 | 3,0кг |
| Б4 | | 55* | | ф12АIII ℓ=3610 | 12 | 3,2кг |
| Б4 | | 56* | | ф12АIII ℓ=2620 | 4 | 2,3кг |
| Б4 | | 57* | | ф12АIII ℓ=3300 | 4 | 2,9кг |
| Б4 | | 58* | | ф6АI ГОСТ5781-82 ℓ=1010 | 25 | 0,2кг |

| Формат | Зона | Поз. | Обозначение | Наименование | Кол. | Прим. |
|---|---|---|---|---|---|---|
| Б4 | | 59* | | ф12АIII ГОСТ5781-82, ℓ=900 | 12 | 0,8кг |
| Б4 | | 60* | | ф12АIII ℓ=1670 | 6 | 1,5кг |
| Б4 | | 62* | | ф8АI ГОСТ5781-82, ℓ=510 | 15 | 0,2кг |
| Б4 | | 63* | | ф8АI ℓ=1670 | 14 | 0,7кг |
| Б4 | | 64* | | ф8АI ℓ=1450 | 14 | 1,6кг |
| | | | | Материалы на РКМ2 | | |
| | | | | Бетон марки 200 | | 12,0м³ |

*) Позиции 22, 34÷44, 46÷64 см. ведомость деталей на листе 19.

## Ведомость расхода стали на элемент, кг

| Марка элемента | Изделия арматурное | | | | | | | | | Изделия закладные | | | | | | | Общий расход |
|---|---|---|---|---|---|---|---|---|---|---|---|---|---|---|---|---|---|
| | Арматура класса | | | | | | | | Всего | Арматура класса | | | Прокат марки | | | Всего | |
| | AI ГОСТ 5781-82 | | | | AIII ГОСТ 5781-82 | | | | | AIII ГОСТ 5781-82 | | | Вст3кп2-1 ГОСТ 8509-72* | | | | |
| | 6 | 8 | | Итого | 8 | 10 | 12 | 16 | Итого | 8 | 10 | Итого | ∠50х5 | | Итого | | |
| РКМ2 | 110,64 | 295,7 | | 406,34 | 163,3 | 28 | 480,5 | 392,5 | 1064,3 | 6,6 | 12,0 | 18,6 | 62,7 | | 62,7 | 81,3 | 1551,94 |
| | | | | | | | | | | | | | | | | | |

Альбом IV

Типовой проект 902-1-71.83

Согласовано

Инв.№ подл. | Подпись и дата | Взам.инв.№

Привязан:

Инв.№

| | | |
|---|---|---|
| Нач.отд | Шейко | |
| Н.контр. | Власенко | |
| Рук.гр. | Кунцевич | |
| Ст.инж. | Шнандий | |
| Инж. | Литвиненко | |

ТП902-1-71.83 -КЖ

| | | | |
|---|---|---|---|
| Канализационная насосная станция производительностью 200÷1200м³/ч напором 12-27м с решетками-дробилками | Стадия | Лист | Листов |
| | Р | 20 | |
| РКМ2 Спецификация перекрытия (окончание) | Госстрой СССР Союзводоканалпроект Харьковский Водоканалпроект | | |

Типовой проект 902-1-71.83 Альбом IV

## Ркм 3

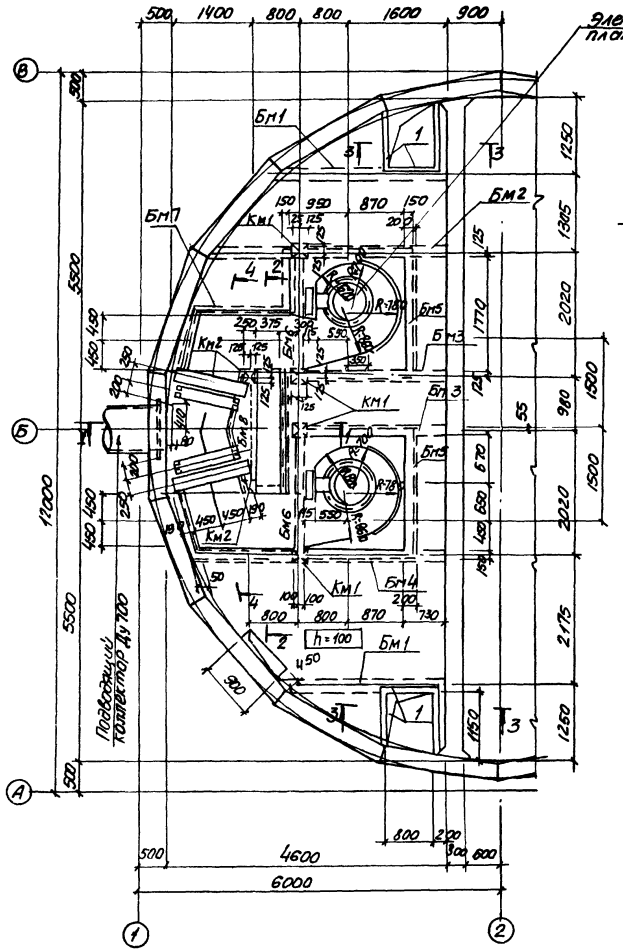


## 1-1

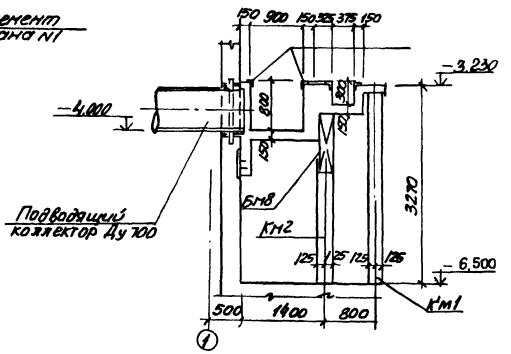


## 7-7

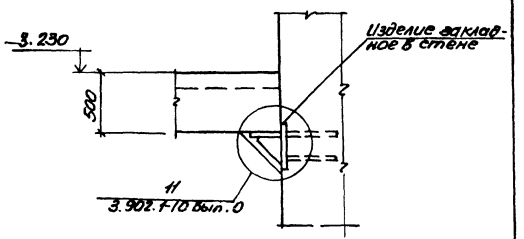


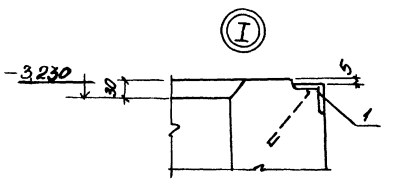


## 2-2

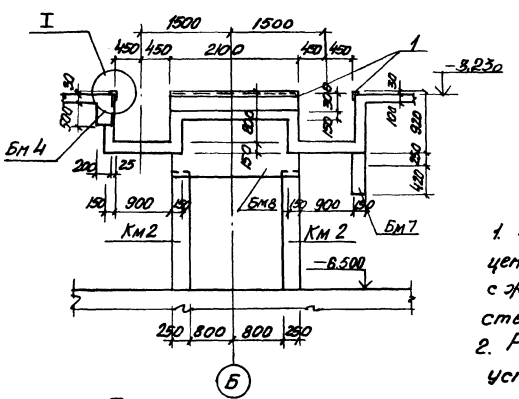


## 3-3

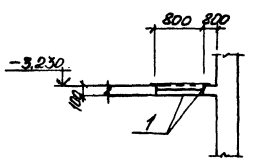


1. Внутренние поверхности лотков оштукатурить цементно-песчаным раствором состава 1:2 в=2см. с железнением. На участке установки решеток стены затереть цементным раствором
2. Рамы щитовых затворов и ремонтных решеток установить по механическим чертежам.

| | | | | | | | |
|---|---|---|---|---|---|---|---|
| | | | | | ТП 902-1-71.83 КЖ | | |
| Привязан: | | | | Канализационная насосная станция производительностью 200 л/сек, N=30 кВт, с решетками - дробилками | Стадия | Лист | Листов |
| | | Нач. отд. | Шевко | | Р | 21 | |
| | | Н. контр. | Власенко | | | | |
| | | Рук. гр. | Кумцева | | Ркм 3 | | |
| | | Ст. инж. | Штанько | | Перекрытие на отм. 3.200 План и сечения 1-1÷3-3, 7-7 | Госстрой СССР Союзводоканалпроект Водоканалпроект | |
| Инв. N | | Инж. | Литвинова | | | | |

19183-01 24

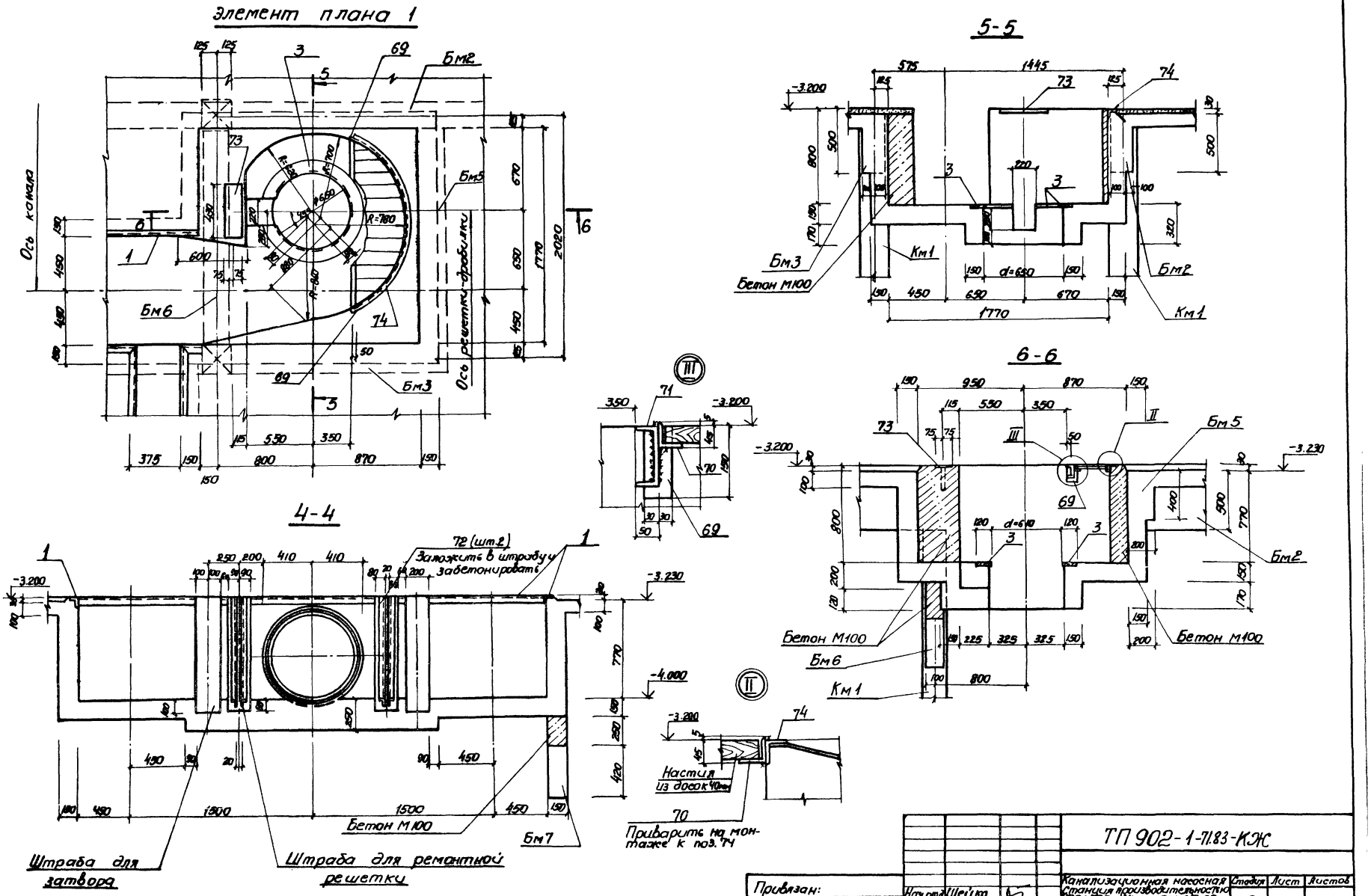


ТП 902-1-71.83-КЖ

| | | | | | | |
|---|---|---|---|---|---|---|
| Привязан: | Нач.отд. | Шейко | | Канализационная насосная станция производительностью 200÷1200 м³/ч напором 12-27м с решетками-дробилками | Стадия | Лист | Листов |
| | Н.контр. | Власенко | | | Р | 22 | |
| | Рук.гр. | Кунцевич | | РКм3. Перекрытие на отм. 3.200 Элемент плана 1. Сечения 4-4÷6-6 | Госстрой СССР Союзводоканалпроект Харьковский Водоканалпроект | | |
| | Ст.инж. | Шмандий | | | | | |
| Инв № | Инжен. | Литвинчик | | | | | |

19183-01 25

Альбом IV

Типовой проект 902-1-71.83

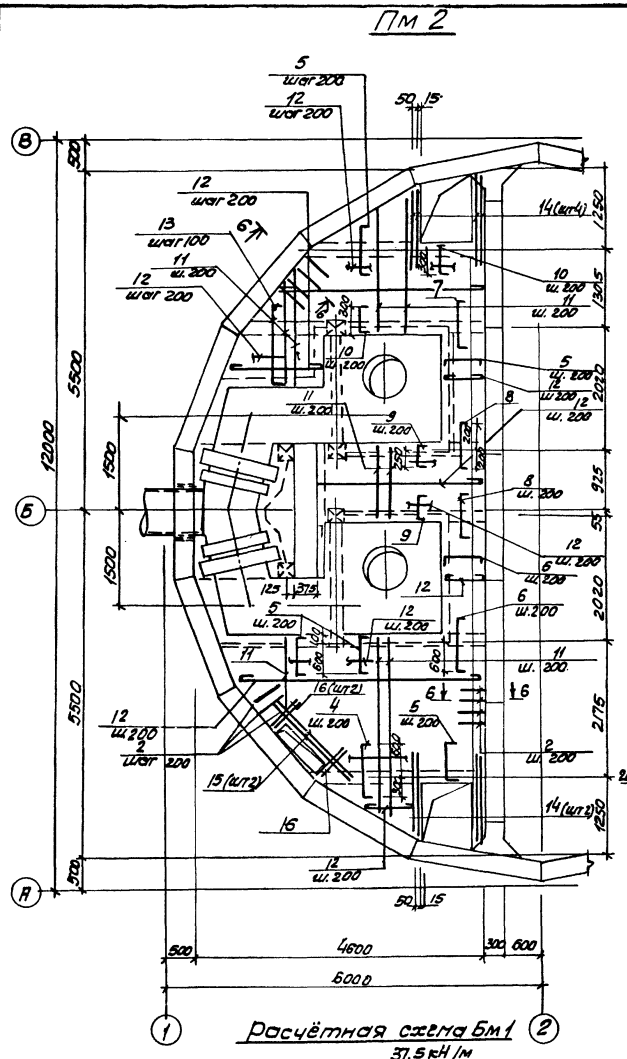


Расчётная схема Бм 1

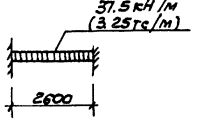


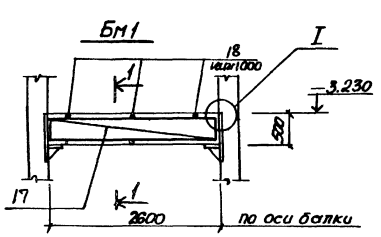


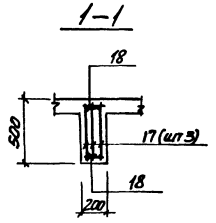


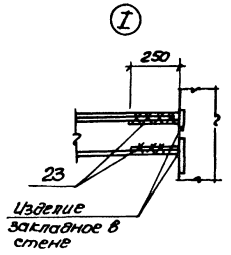


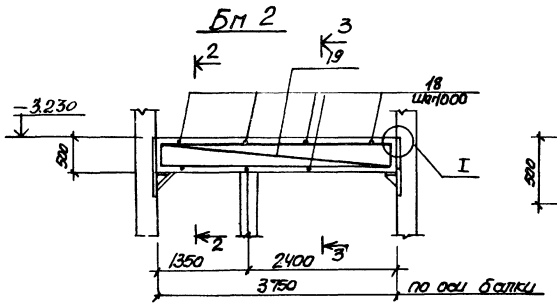


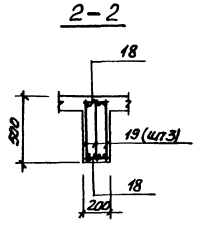


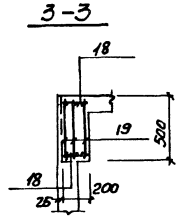


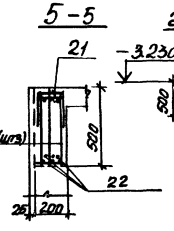


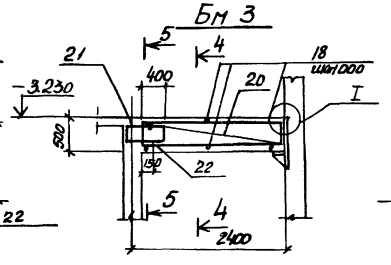


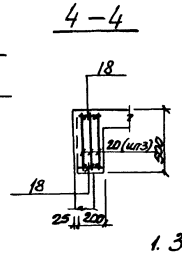


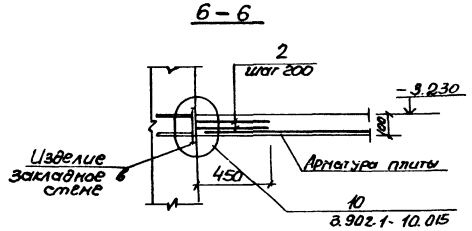


Расчётные схемы балок

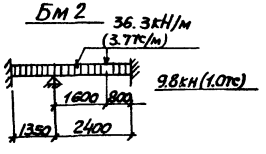


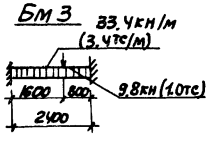


1. Защитный слой бетона для рабочей арматуры принят в плите - 15 мм в балках - 25 мм
2. Арматуру плиты и стержни поз. 2 сварить на монтаже между собой при их пересечении
3. Расчетная нагрузка на плиту составляет 9.65 кПа (0.8 тс/м²)

| | | | | | | | |
|---|---|---|---|---|---|---|---|
| Привязан: | | | | ТП 902-1-71.83-КЖ | | | |
| | | Нач. отд. | Шейко | Канализационная насосная станция производительностью 200-1200 м³/ч и напором 12-27 м с решетками-дробилками | Стадия | Лист | Листов |
| | | Н. контр. | Власенко | | Р | 23 | |
| | | Рук. гр. | Кунцевич | РКМ 3. Перекрытие на отм. -3200. Плита Пм 2, балки Бм 1, Бм 3. Схема армирования. | Госстрой СССР Союзводоканалпроект Харьковский Водоканалпроект | | |
| | | Ст. инж. | Шмандий | | | | |
| Инв. N | | Инж. | Литвиненко | | | | |

Инв. N подл. | Подпись и дата | Взам. инв. N

19183-01 26

Типовой проект 902-1-71.83 Альбом IV

Инв.N подл. | Подпись и дата | Взам. инв.N

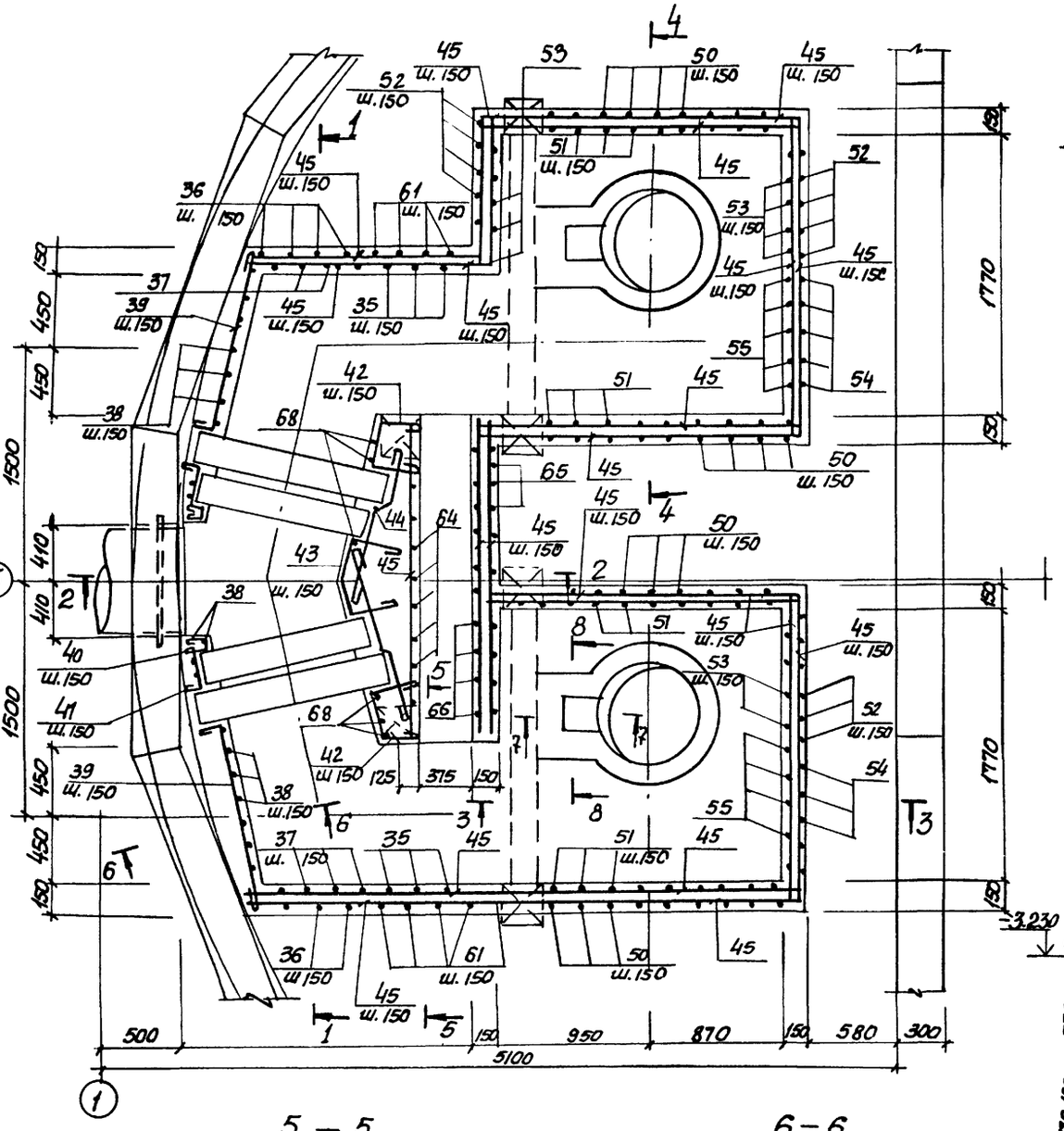


## 1 – 1

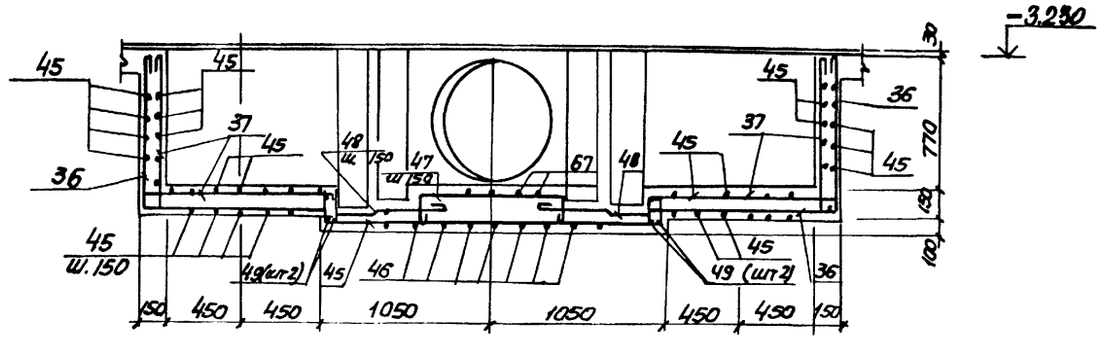


## 2 – 2

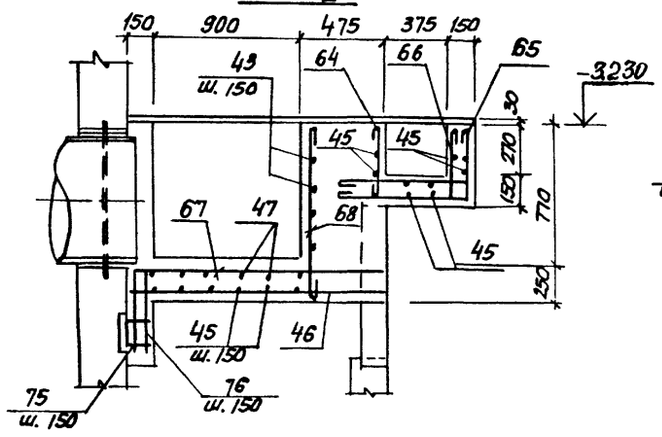


## 4 – 4

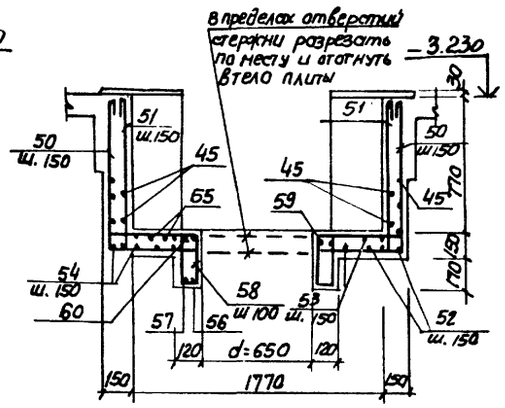


## 3 – 3

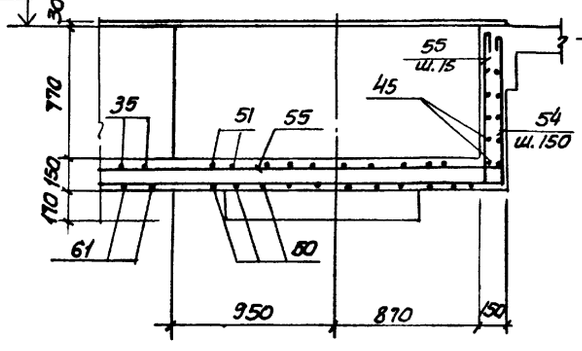


## 7 – 7

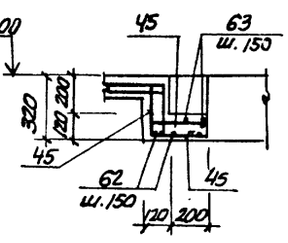


## 8 – 8

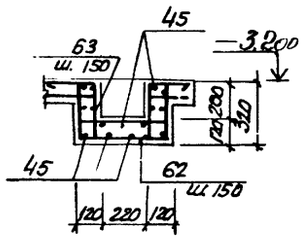


## 5 – 5

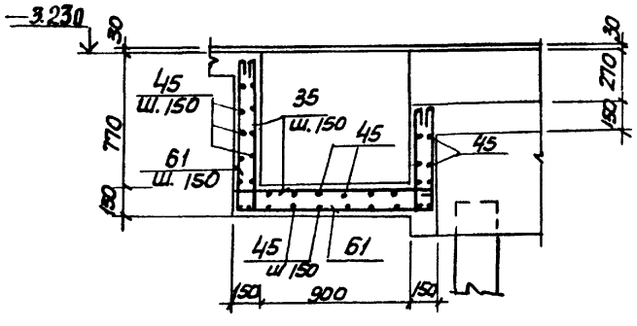


## 6 – 6

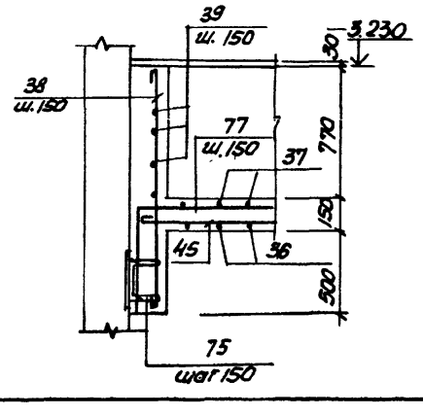


Защитный слой бетона для рабочей арматуры принят 15мм.

| | | | | | | |
|---|---|---|---|---|---|---|
| | | | | ТП902-1-71.83-КЖ | | |
| Привязан: | | | | | | |
| Инв.N | | | | | | |
| Нач. отд. | Шейко | | | Канализационная насосная станция производительностью 200-1200м³/час напором 12-27м с решетками-дробилками. | Стадия | Лист | Листов |
| Н. контр. | Власенко | | | | Р | 24 | |
| Рук. гр. | Кунцевич | | | Рк.Н3. Перекрытие на отм. -3.200. Поток 1Тм2 Схема армирования. | Всесоюзный орден Трудового Красного Знамени институт Союзводоканалпроект Харьковский Водоканалпроект | | |
| Гл. инж. | Абрамова | | | | | | |
| Инж. | Ефимова | | | | | | |

## Ведомость деталей

| Поз. | Эскиз | Поз. | Эскиз |
|---|---|---|---|
| 4 | 900 (80, 80) | 67 | 1500÷1400 (620) |
| 5 | 700 (80, 80) | 68 | 980 |
| 6 | 800 (80, 80) | 46 | 1500÷1400 |
| 7 | 500 (80, 80) | 51 | 2040 (890, 110, 110, 110, 110) |
| 8 | 400 (80, 80) | 50 | 2040 (890, 890) |
| 9 | 310 (80, 80) | 52 | 2080 (890, 890) |
| 10 | 410 (80, 80) | 53 | 2080 (890, 110, 110, 110, 110) |
| 13 | 1150 (80, 80) | 54 | 2100 (890) |
| 61 | 1170 (890, 610) | 55 | 2100 (890, 110, 110) |
| 37 | 1160 (110, 110) | 56 | 450, 680 |
| 35 | 1170 (890, 610, 110, 110, 110) | 57 | 450, 860 |
| 38 | 1380 | 58 | 90, 290 |
| 39 | 1100 (120) | 59 | 290, 680 |
| 40 | 105°, 80°, 120, 90° | 60 | 290, 430 |
| 42 | 250, 300, 105°, 250 | 62 | 290, 430, 290 |
| 43 | 300, 200, 150°, 90°, 200, 300 | 64 | 390 |
| 44 | 500, 110, 400, 110 | 75 | 120, 120, 250 |
| 47 | 500÷900 (200, 200) | 76 | 620, 350 |
| 41 | 320, 50 | 77 | 620, 2200 |
| 48 | 70, 150, 400, 300, 70 | 63 | 250, 250, 290, 290, 430, 90, 90, 90, 90 |
| 36 | 1160 (890) | | |
| 65 | 350, 390 | | |
| 66 | 950, 110, 110 | | |

## Спецификация к перекрытию РКМЗ (начало)

| Формат | Зона | Поз. | Обозначение | Наименование | Кол. | Прим. |
|---|---|---|---|---|---|---|
| | | | | Плита ПМ1 шт1 | | |
| | | | | Сборочные единицы | | |
| | | 1 | 1.400-15.В1.550-07 | Изделие закладное МН556 | 16.8 | Пог. м |
| | | 2 | 3.9021.1-10.вып.0 | Изделие соединительное МС53 | 260 | |
| | | | | Детали | | |
| Б.4 | | 4* | | 10А III ГОСТ 5781-82 ℓ=1060 | 8 | 0,6кг |
| Б.4 | | 5* | | ф8А III ГОСТ 5781-82, ℓ=860 | 49 | 0,34кг |
| Б.4 | | 6* | | ф8А III ГОСТ 5781-82 ℓ=960 | 4 | 0,4кг |
| Б.4 | | 7* | | ф8А III ГОСТ 5781-82 ℓ=660 | 4 | 0,3кг |
| Б.4 | | 8* | | ф8А III ГОСТ 5781-82 ℓ=910 | 6 | 0,3кг |
| Б.4 | | 9* | | ф8А III ГОСТ 5781-82 ℓ=470 | 16 | 0,2кг |
| Б.4 | | 10* | | ф8А III ГОСТ 5781-82 ℓ=570 | 12 | 0,2кг |
| Б.4 | | 11 | | ф8А III ГОСТ 5781-82 | пм 250 | 0,4кг |
| Б.4 | | 12 | | ф6А I ГОСТ 5781-82 | пм 170 | 0,22кг |
| Б.4 | | 13* | | ф8А III ГОСТ 5781-82 ℓ=1360 | 12 | 0,5кг |
| Б.4 | | 14 | | ф12 III ГОСТ 5781-82 ℓ=1400 | 8 | 1,3кг |
| Б.4 | | 15 | | ф12А III ГОСТ 5781-82 ℓ=1800 | 2 | 1,6кг |
| Б.4 | | 16 | | ф12А III ГОСТ 5781-82 ℓ=800 | 4 | 0,7кг |
| | | | | Балка Бм1 шт.2 | | |
| | | | | Сборочные единицы | | |
| 11 | | 17 | 902-1-71.83-КЖИ-КР1 | Каркас плоский Кр1 | 6 | |
| | | | | Детали | | |
| Б.4 | | 18 | | ф6А I ГОСТ 5781-82 ℓ=180 | 12 | 0,04кг |
| | | 23 | | ф16А III ГОСТ 5781-82 ℓ=250 | 24 | 0,4кг |
| | | | | Балка Бм2 шт.1 | | |
| | | | | Сборочные единицы | | |
| 11 | | 19 | 902-1-71.83-КЖИ-КР2 | Каркас плоский КР2 | 3 | |
| | | | | Детали | | |
| Б.4 | | 18 | | ф6А I ГОСТ 5781-82 ℓ=180 | 8 | 0,04кг |
| Б.4 | | 23 | | ф16А III ГОСТ 6781-82 ℓ=250 | 12 | 0,4кг |
| | | | | Балка Бм3 шт.2 | | |
| | | | | Сборочные единицы | | |
| 11 | | 20 | 902-1-71.83-КЖИ-КР3 | Каркас плоский КР3 | 6 | |
| 11 | | 21 | -С1 | Арматурная сетка С1 | 2 | |
| | | | | Детали | | |
| Б.4 | | 18 | | ф6А I ГОСТ 5781-82 ℓ=180 | 12 | 0,04кг |
| Б.4 | | 22* | | ф10А III ГОСТ 5781-82 ℓ=450 | 6 | 0,3кг |
| Б.4 | | 23 | | ф16А III ГОСТ 5781-82 ℓ=250 | 12 | 0,4кг |
| | | | | Балка Бм4 шт.2 | | |
| | | | | Сборочные единицы | | |
| 11 | | 24 | 902-1-71.83-КЖИ-КР4 | Каркас плоский Кр4 | 6 | |
| | | | | Детали | | |
| Б.4 | | 18 | | ф6А I ГОСТ 5781-82 ℓ=180 | 10 | 0,04кг |
| Б.4 | | 23 | | ф16А III ГОСТ 5781-82 ℓ=250 | 24 | 0,4кг |
| | | | | Балка Бм5 шт.2 | | |
| | | | | Сборочные единицы | | |
| 11 | | 25 | 902-1-71.83-КЖИ-КР5 | Каркас плоский Кр5 | 6 | |
| 11 | | 26 | -С2 | Сетка арматурная С2 | 4 | |
| | | | | Детали | | |
| Б.4 | | 18 | | ф6А I ГОСТ 5781-82 ℓ=180 | 12 | 0,04кг |
| Б.4 | | 22* | | ф10А III ГОСТ 5781-82 ℓ=450 | 12 | 0,3кг |
| | | | | Балка Бм6 шт.2 | | |
| | | | | Сборочные единицы | | |
| 11 | | 27 | 902-1-71.83-КЖИ-Кр6 | Каркас плоский Кр6 | 6 | |
| 11 | | 28 | -С3 | Сетка арматурная С3 | 4 | |
| | | | | Детали | | |
| Б.4 | | 18 | | ф6А I ГОСТ 5781-82 ℓ=180 | 12 | 0,04кг |
| Б.4 | | 22 | | ф10А III ГОСТ 5781-82 ℓ=450 | 12 | 0,3кг |

*) Позиции 4÷10, 13, 22, 35÷44, 46÷48, 50÷68, 75÷77 см. ведомость деталей.

Типовой проект 902-1-71.83 Альбом IV

Согласовано:

Инв. № подл. | Подпись и дата | Взам. инв. №

Привязан

Инв. №

| | | |
|---|---|---|
| Н. отд. | Шейко | |
| Н. контр. | Власенко | |
| Рук. гр. | Кунцевич | |
| Ст. инж. | Шмандий | |
| Инж. | Филипова | |

ТП902-1-71.83-КЖ

Канализационная насосная станция производительностью 200÷1200 м³/ч напором 12÷27 м с решетками-дробилками

РКМЗ Спецификация перекрытия (начало)

| Стадия | Лист | Листов |
|---|---|---|
| Р | 25 | |

Госстрой СССР Союзводоканалпроект Харьковский водоканалпроект

19183-01 28

# Спецификация к перекрытию РКМ3 (окончание)

| Формат | Зона | Поз. | Обозначение | Наименование | Кол. | Примеч. |
|---|---|---|---|---|---|---|
| | | | | Балка БМ 7 шт.1 | | |
| | | | | Сборочные единицы | | |
| 11 | | 30 | 902-1-71.83- КЖИ -КР7 | Каркас плоский КР7 | 3 | |
| 11 | | 28 | -С3 | Арматурная сетка С3 | 1 | |
| | | | | Детали | | |
| Б.Ч. | | 22* | | ф10А III ГОСТ 5781-82 ℓ=450 | 3 | 0,2 кг |
| Б.Ч | | 29 | | ф 6АI ГОСТ 5781-82 ℓ=130 | 6 | 0,1 кг |
| | | | | Балка БМ8 шт1 | | |
| | | | | Сборочные единицы | | |
| 11 | | 31 | -КР11 | Каркас плоский КР11 | 3 | |
| | | | | Детали | | |
| Б.Ч. | | 29 | | ф6АI ГОСТ 5781-82 ℓ=130 | 12 | 0,03 кг |
| | | | | Колонна КМ1 шт.4 | | |
| | | | | Сборочные единицы | | |
| 11 | | 33 | -КР8 | Каркас плоский КР8 | 8 | |
| | | | | Детали | | |
| Б.Ч. | | 32 | | ф8АI ГОСТ 5781-82 ℓ=230 | 136 | 0,1 кг |
| | | | | Колонна КМ2 шт. 2 | | |
| | | | | Сборочные единицы | | |
| 11 | | 34 | -КР9 | Каркас плоский КР9 | 4 | |
| | | | | Детали | | |
| 32 | | 32 | | ф8АI ГОСТ 5781-82 ℓ=230 | 52 | 0,1 кг |
| | | | | Лоток ЛТМ1 шт.1 | | |
| | | | | Сборочные единицы | | |
| А4 | | 3 | Т.ПР. 902-1-71.83- КЖИ-МН1 | Изделие закладное МН1 | 2 | |
| | | 74 | 1.400-15 Вып.1 540-09 | » МН548 | пог.м 9,2 | |
| А4 | | 72 | Т.ПР 902-1-71.83-КЖИ- МН2 | » МН2 | 4 | |
| А4 | | 49 | 902-1-71.83 -КЖИ-КР10 | Каркас плоский КР10 | 4 | |
| | | 69 | 1.400-15 В1. 110.04 | МН102-3 | | |
| Б.Ч. | | 70 | 1.400-15 В.1. 110.04 | Уголок Б 50×5 ГОСТ 8509-72* Ст3 ГОСТ 535-79 | пог.м 6,2 | |
| Б.Ч. | | 71 | 1.400-15 В.1 110.04 | Швеллер 14 ГОСТ 8240-76 Ст3 ГОСТ 535-79 | пог.м 2,8 | |
| | | | | Детали | | |
| Б.Ч. | | 61* | | ф8АI ГОСТ 5781-82 ℓ=2770 | 8 | 1,6 кг |
| Б.Ч. | | 35* | | ф8АI ГОСТ 5781-82 ℓ=320 | 8 | 1,0 кг |

*) Поз. 21, 33-36, 39-44, 46-51, 53-58, 61-66 см. ведомость деталей на листе 23

| Формат | Зона | Поз. | Обозначение | Наименование | Кол. | Прим. |
|---|---|---|---|---|---|---|
| Б.Ч. | | 36* | | ф8АI ГОСТ 5781-82 ℓ=2150 | 8 | 1,4 кг |
| Б.Ч. | | 37* | | ф8АI то же ℓ=2370 | 8 | 1,1 кг |
| Б.Ч. | | 38* | | ф8АI » ℓ=1480 | 35 | 0,6 кг |
| Б.Ч. | | 39* | | ф8АI » ℓ=1340 | 22 | 1,1 кг |
| Б.Ч. | | 40* | | ф8АI » ℓ=420 | 12 | 0,6 кг |
| Б.Ч. | | 41* | | ф8АI » ℓ=490 | 12 | 0,2 кг |
| Б.Ч. | | 42* | | ф8АI » ℓ=920 | 12 | 0,4 кг |
| Б.Ч. | | 43* | | ф8АI » ℓ=1190 | 6 | 0,4 кг |
| Б.Ч. | | 44* | | ф8АI » ℓ=1150 | 12 | 1,3 кг |
| Б.Ч. | | 45 | | ф8АI » | п.м 224 | 0,4 кг |
| Б.Ч. | | 46* | | ф8АI » ℓср=1550 | 16 | 1,0 кг |
| Б.Ч. | | 47* | | ф8АI » ℓср=1020 | 9 | 0,5 кг |
| Б.Ч. | | 48* | | ф8АI » ℓ=1050 | 18 | 0,4 кг |
| Б.Ч. | | 50* | | ф12АIII » ℓ=3820 | 24 | 3,7 кг |
| Б.Ч. | | 67* | | ф8АI » ℓ=2170 | 16 | 0,9 кг |
| Б.Ч. | | 68* | | ф8АI » ℓ=1080 | 9 | 0,4 кг |
| Б.Ч. | | 75* | | ф18АIII » ℓ=490 | 28 | 0,3 кг |
| Б.Ч. | | 76* | | ф8АI » ℓ=1076 | 16 | 0,4 кг |
| Б.Ч. | | 77* | | ф8АI ГОСТ 5781-82 ℓ=2920 | 12 | 1,2 кг |

| Формат | Зона | Поз. | Обозначение | Наименование | Кол. | Примеч. |
|---|---|---|---|---|---|---|
| Б.Ч. | | 51* | | ф12АIII ГОСТ 5781-82 ℓ=4260 | 26 | 3,5 кг |
| Б.Ч. | | 52 | | ф12АIII то же ℓ=3860 | 12 | 3,8 кг |
| Б.Ч. | | 53* | | ф12АIII » ℓ=4300 | 12 | 3,5 кг |
| Б.Ч. | | 54* | | ф12АIII » ℓ=2990 | 12 | 3,0 кг |
| Б.Ч. | | 55* | | ф12АIII » ℓ=3210 | 12 | 2,3 кг |
| Б.Ч. | | 56* | | ф12АIII » ℓ=2590 | 2 | 2,0 кг |
| Б.Ч. | | 57* | | ф12АIII » ℓ=3150 | 2 | 2,7 кг |
| Б.Ч. | | 58* | | ф6АI » ℓ=880 | 48 | 0,2 кг |
| Б.Ч. | | 59* | | ф12АIII » ℓ=2700 | 2 | 0,8 кг |
| Б.Ч. | | 60* | | ф12АIII » ℓ=2060 | 2 | 1,4 кг |
| Б.Ч. | | 62* | | ф8АIII » ℓ=1110 | 6 | 0,4 кг |
| Б.Ч. | | 63* | | ф8АIII » ℓ=1820 | 6 | 0,8 кг |
| Б.Ч. | | 64* | | ф8АI » ℓ=510 | 15 | 0,2 кг |
| Б.Ч. | | 65* | | ф8АI » ℓ=1440 | 15 | 0,6 кг |
| Б.Ч. | | 66* | | ф8АI » ℓ=1670 | 15 | 0,7 кг |
| | | | | Материалы на РКМ3 | | |
| | | | | Бетон М 200 | 10,4 | м³ |

## Ведомость расхода стали на элемент, кг

| Марка элемента | Изделия арматурные | | | | | | | | | | | Изделия закладные | | | | | | | Общий расход |
|---|---|---|---|---|---|---|---|---|---|---|---|---|---|---|---|---|---|---|---|
| | Арматура класса | | | | | | | | | | | Арматура класса | | | Прокат марка | | | | |
| | A I | | | | A III | | | | | | | A III | | | Вст3кп2-1 | | | | |
| | ГОСТ 5781-82 | | | | ГОСТ 5781-82 | | | | | | | ГОСТ 5781-82 | | | ГОСТ 8509-72 | ГОСТ 19903-74 | | | |
| | ф6 | ф8 | о | Итого | ф8 | ф10 | ф12 | ф16 | ф25 | Итого | Всего | ф8 | ф10 | Итого | L50×5 | б=6 | б=4 | Итого | Всего | |
| РКм3 | 110,4 | 276,6 | | 387,0 | 83,34 | 23,4 | 409,4 | 429,4 | 23,0 | 968,5 | 1355,5 | 20,5 | 2,1 | 22,6 | 109,2 | 16,7 | 71,1 | 196,9 | 219,5 | 1575,1 |

Привязан:

Инв. №

| | | | |
|---|---|---|---|
| Нач. отд. | Шейко | | |
| Н. контр. | Власенко | | |
| Рук. гр. | Курневич | | |
| Ст. инж. | Шпандий | | |
| Инж. | Филиппова | | |

ТП 902-1-71.83-КЖ

Канализационная насосная станция производительностью 200-1200 м³/ч напором 12 ÷ 27 м с решетками-дробилками

| Стадия | Лист | Листов |
|---|---|---|
| Р | 26 | |

РКМ3 Спецификация перекрытия (Окончание)

Госстрой СССР Союзводоканалпроект Харьковский Водоканалпроект

19183-01 29

Альбом IV

Типовой проект 902-1-71.83

Инв. № подл. | Подпись и дата | Взам. инв. №

Альбом IV

Типовой проект 902-1-7.83

## Ведомость рабочих чертежей основного комплекта КМ.

| Лист | Наименование | Примечания |
|---|---|---|
| 1 | Общие данные (начало) | |
| 2 | Общие данные (окончание) | |
| 3 | Схема расположения лестниц | |
| | и лестничных площадок | |
| | Разрез 1-1, 2-2 | |
| 4 | Схема узлов лестниц | |
| | Узел I | |
| 5 | Узлы II – V. | |
| | | |

## Ведомость ссылочных и прилагаемых документов

| Обозначение | Наименование | Примечания |
|---|---|---|
| | Ссылочные документы | |
| 1.459-2 Вып. 1, 2 | Стальные лестницы | |
| | Переходные площадки, | |
| | ограждения | |
| | | |
| | | |
| | | |

## Техническая спецификация металла (начало)

| Вид профиля и ГОСТ ТУ | Марка металла и ГОСТ | Обозначение и размер профиля мм. | № п.п. | Код: Марка металла | Код: Вид профиля | Код: Размер профиля | Количество шт. | Длина, мм | Масса металла по элементам конструкций, т.: Лестницы | Площадки | Ограждения | | Общая масса в т. | Масса потребности в металле по кварталам.: I | II | III | IV | Запланется в ц. |
|---|---|---|---|---|---|---|---|---|---|---|---|---|---|---|---|---|---|---|
| | | | | | | | | | Код элемента конструкций | | | | | | | | | |
| 1 | 2 | 3 | 4 | 5 | 6 | 7 | 8 | 9 | 10 | 11 | 12 | 13 | 14 | 15 | 16 | 17 | 18 | 19 |
| Швеллеры ГОСТ 8240-72* | Вст3кп2-1 ТУ14-1-3023-80 | Швеллер 14 ГОСТ 8240-72* Вст3кп2 ТУ14-1-3023-80 | 1 | 11240 | 26166 | | | | | 0,25 | | | 0,25 | | | | | |
| | | Швеллер 12 ГОСТ 8240-72* Вст3кп2 ТУ14-1-3023-80 | 2 | 11240 | 26158 | | | | | 0,08 | | | 0,08 | | | | | |
| | Итого | | 3 | | | | | | | | | | | | | | | |
| Всего профиля | | | 4 | | | | | | | 0,33 | | | 0,33 | | | | | |
| Сталь прокатная угловая равнополочная ГОСТ 8509-72* | Вст3кп2-1 ТУ14-1-3023-80 | Уго- 6-100×100×8 ГОСТ 8509-72 лок Вст3кп2 ТУ14-1-3023-80 | 5 | | | | | | | 0,33 | | | 0,33 | | | | | |
| | Итого | | 6 | 11240 | 21113 | | | | | 0,08 | | | 0,08 | | | | | |
| Всего профиля | | | 7 | | | | | | | 0,08 | | | 0,08 | | | | | |
| Сталь листовая рифленая ГОСТ 8568-77 | Вст3кп2-1 ГОСТ 380-71* | Лист рифл 0-ПН-4,0×1000× ×1000 Вст3кп2 ГОСТ 8568-77 | 8 | | | | | | | 0,08 | | | 0,08 | | | | | |
| | Итого | | 9 | 11240 | 71315 | | | | | 0,28 | | | 0,28 | | | | | |
| Всего профиля | | | 10 | | | | | | | 0,28 | | | 0,28 | | | | | |
| | | | 11 | | | | | | | 0,28 | | | 0,28 | | | | | |

Типовой проект разработан в соответствии с действующими нормами и правилами.

Гл. инженер проекта /Лялюк/

Инв. № подл. | Подпись и дата | Взам. инв. №

Привязан

Инв. №

ТП 902-1-7.83-КМ

| | | |
|---|---|---|
| Нач. отд. | Шейко | |
| Н. контр. | Власенко | |
| Рук. гр. | Кунцевич | |
| Ст. инж. | Шманский | |
| Инжен. | Фоменко | |

Канализационная насосная станция производительностью 120-1200 м³/ч напором 12-27 м с решетками-дробилками

| Стадия | Лист | Листов |
|---|---|---|
| Р | 1 | 5 |

Общие данные (начало)

Госстрой СССР Союзводоканалпроект Харьковский Водоканалпроект

19183-01 30

Альбом IV

Типовой проект 902-1-71.83

## Техническая спецификация металла (окончание)

| Вид профиля и ГОСТ | Марка металла и ГОСТ | Обозначение и размер профиля мм. | № п.п. | Код: Марка металла | Код: Вид профиля | Код: Размер профиля | Количество шт. | Длина мм. | Масса металла по элементам: Лестницы | Площадки | Ограждения | | Общая масса в т. | Масса потребности в металле по кварталам: I | II | III | IV | Заполняется в ц. |
|---|---|---|---|---|---|---|---|---|---|---|---|---|---|---|---|---|---|---|
| 1 | 2 | 3 | 4 | 5 | 6 | 7 | 8 | 9 | 10 | 11 | 12 | 13 | 14 | 15 | 16 | 17 | 18 | 19 |
| Сталь листовая ГОСТ 19903-74 | | | 12 | | | | | | | | | | | | | | | |
| | | | 13 | | | | | | | | | | | | | | | |
| | Вст3 кп2-1 ТУ14-1-3023-80 | Лист Б6 ГОСТ 19903-74 / Вст3кп2-1 ТУ14-1-3023-80 | 14 | 11240 | 71110 | | | | | 0.02 | | | 0.02 | | | | | |
| | Вст3 кп2-1 ТУ14-1-3023-80 | Лист Б10 ГОСТ 19903-14 / Вст3кп2-1 ТУ14-1-3023-80 | 15 | 11240 | 71110 | | | | | 0.04 | | | 0.04 | | | | | |
| | | | 16 | | | | | | | | | | | | | | | |
| | Итого | | 17 | | | | | | | 0.06 | | | 0.06 | | | | | |
| Всего профиля | | | 18 | | | | | | | 0.06 | | | 0.06 | | | | | |
| Метизы, болты | | | 19 | | | | | | | | | | | | | | | |
| | Вст3 кп2 ГОСТ 380-71* | Болт М12-4958 ГОСТ 1798-70* | 20 | 11240 | | | | | | 0.03 | | | 0.03 | | | | | |
| | Итого | | 21 | | | | | | | 0.03 | | | 0.03 | | | | | |
| Всего профиля | | | 22 | | | | | | | 0.03 | | | 0.03 | | | | | |
| | | | 23 | | | | | | | | | | | | | | | |
| Итого масса металла | | | 24 | | | | | | | 0.78 | | | 0.78 | | | | | |
| Лестница и ограждение | Вст3 кп2 ГОСТ 380-71* | | 25 | 11240 | | | | | 0.38 | | 0.17 | | | | | | | |
| Всего масса металла | | | 26 | | | | | | | | | | | | | | | |
| В том числе по маркам | Вст3 кп2-1 | | 27 | | | | | | | 0.47 | | | 0.47 | | | | | |
| | ТУ14-1-3023-80 | | 28 | | | | | | 0.38 | 0.31 | 0.17 | | 0.86 | | | | | |

## Ведомость металлоконструкций по видам профилей.

| Наименование конструкций по номенклатуре прейскуранта №01-09 | Позиции по прейскуранту | № п.п. | Код конструкций | Масса конструкции в т.: Всего стали повышенной прочности | По видам профилей стали: Балки и швеллеры | Крупносортная сталь | Среднесортная сталь | Мелкосортная сталь | Толстолистовая сталь | Гнутые и гнутосварные | Трубы | Прочие | Всего | Количество шт. | Серия типовых конструкций |
|---|---|---|---|---|---|---|---|---|---|---|---|---|---|---|---|
| | | | | | | | | | | | | | | | |
| Лестницы | | 1 | 526242 | | | 0.07 | | | | 0,31 | | | 0,38 | | 1.459-2 вып.1,2 |
| Площадки | | 2 | 526243 | | 0.33 | 0.05 | | | 0,34 | | | 0,06 | 0,78 | | |
| Ограждения | | 3 | 526244 | | | | | 0.03 | | 0,14 | | | 0.17 | | 1.459-2 вып.1,2 |
| Итого | | | | | 0.33 | 0,12 | | 0,03 | 0,34 | 0,45 | | 0,06 | 1,33 | | |
| Контрольная сумма | | | | | | | | | | | | | | | |

## Общие указания:

1. Разработку чертежей металлоконструкций производить согласно СН и П II-23-81 „Стальные конструкции. Нормы проектирования."
2. Соединение стальных элементов предусматривать ручной электродуговой сваркой.
3. Все сварные швы выполняются электродами типа Э42 и Э42А по ГОСТ 9467-75.
4. Предусмотреть антикоррозионную защиту металлоконструкции: произвести очистку поверхности стальных конструкций по требованиям ГОСТ'а 9.402-80 четвертой степени и окраску лакокрасочными материалами группы I согласно СН и П II-28-73 „Защита строительных конструкций от коррозии. Нормы проектирования."

| | | | |
|---|---|---|---|
| Нач.отд. | Шейко | | |
| Н.контр. | Власенко | | |
| Рук.гр. | Кунцевич | | |
| Ст.инж. | Шмандий | | |
| Инженер | Фоменко | | |

Привязан

Инв. №

ТП902-1-71.83-КМ

Канализационная насосная станция производительностью 120÷1200 м³/ч напором 12-27 м с решетками дробилками.

| Стадия | Лист | Листов |
|---|---|---|
| Р | 2 | |

Общие данные (окончание)

Госстрой СССР Союзводоканалпроект Харьковский Водоканалпроект

Инв. № подл. | Подпись и дата | Взам.инв. №

## Схема расположения лестниц и лестничных площадок

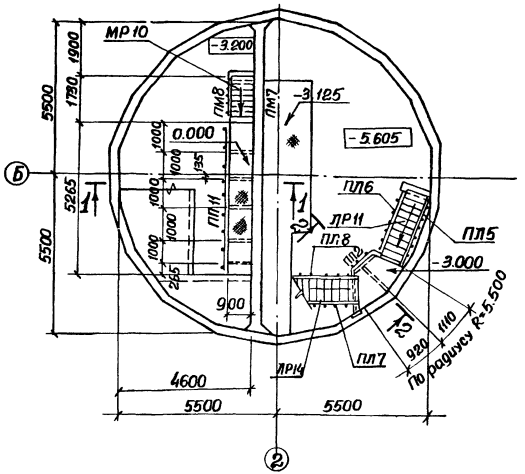
МР10
-3.200
ПМ8
ПМ7
-3.125
-5.605
0.000
ПЛ6
ПР11
ПЛ8
ПЛ5
-3.000
ПМ11
ПЛ7
ПР14
900
4600
5500
5500
5500
5265
1780
1900
1000
1000
1000

Альбом IV

Типовой проект 902-1-71.83

## Схема узлов лестницы с отм. -5.605 на отм. -3.000.

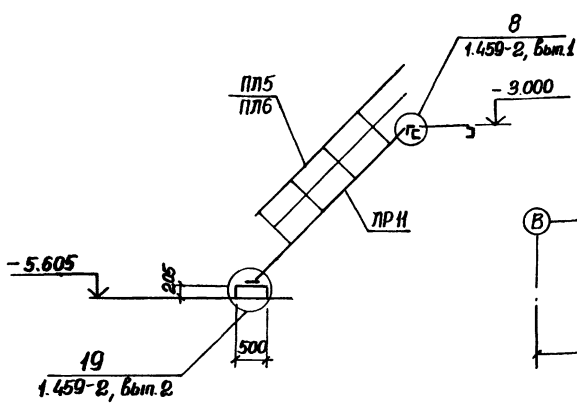


## Схема узлов лестницы с отм. -3.200 на отм. 0.00.

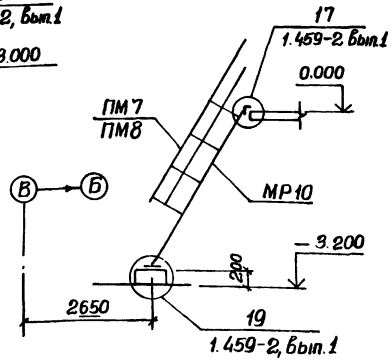


## 2-2

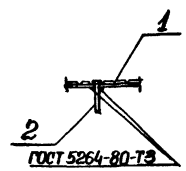


## Схема узлов лестницы с отм. -3.000 на отм. 0.00

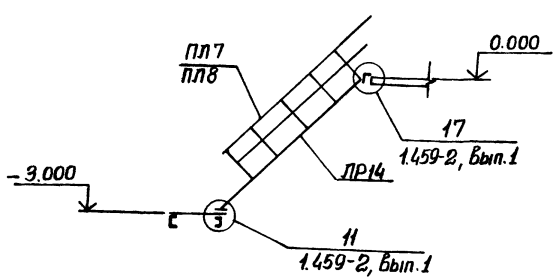


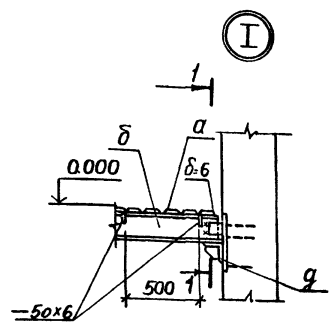


## 1-1

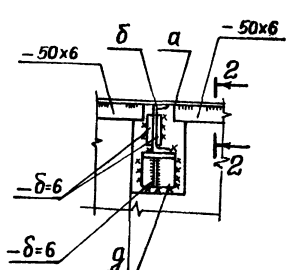


## Ведомость элементов

| Марка | Сечение: Эскиз | Поз. | Состав | Опорные усилия: М тс м | Ж тс | Q тс | Группа конструк. | Марка металла и ГОСТ | Примечание |
|---|---|---|---|---|---|---|---|---|---|
| а |  | 1 | Рифл. ст. δ=4 | Конструктивно | | | 4 | ВСТ3 КП2-1 ТУ14-1-3023-80 | |
| | | 2 | -50x6 | | | | | | |
| б | 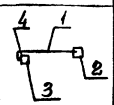 | 1 | [14 | Конструктивно | | | | | |
| | | 2 | -δ=6 | То | же | | | | |
| | | 3 | -δ=10 | | | | | | |
| | | 4 | М12 | | | | | | |
| в | 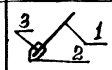 | 1 | [14 | Конструктивно | | | | | |
| | | 2 | -200x10 | | | | | | |
| | | 3 | М12 | | | | | | |
| г |  | | ∟100x8 | Конструктивно | | | | | |
| д |  | 1 | ∠100x8 | Конструктивно | | | | | |
| | | 2 | -δ=6 | | | | | | |
| | | 3 | М 12 | | | | | | |
| е | [ | 1 | [12 | Конструктивно | | | | | |
| МР10 | 1.459-2 | | Вып.1 л.24 | | | | | | |
| ЛР11 | 1.459-2 | | Вып.1 л.16 | | | | | | |
| ЛР14 | 1.459-2 | | Вып.1 л.17 | | | | | | |
| ПЛ5 | 1.459-2 | | Вып.2 л.44 | | | | | | |
| ПЛ6 | 1.459-2 | | Вып.2 л.44 | | | | | | |
| ПЛ7 | 1.459-2 | | Вып.2 л.45 | | | | | | |
| ПЛ8 | 1.459-2 | | Вып.2 л.45 | | | | | | |
| ПП11 | 1.454-2 | | Вып.2 л.75 | | | | | | |
| ПМ7 | 1.459-2 | | Вып.2 л.57 | | | | | | |
| ПМ8 | 1.459-2 | | Вып.2 л.57 | | | | | | |
| ПП2 | 1.459-2 | | Вып.2 л.75 | | | | | | |

Инв. № подл. | Подпись и дата | Взам. инв. №

Привязан

Инв. №

| | | |
|---|---|---|
| Нач. отд. | Шейко | |
| Н. контр. | Власенко | |
| Рук. гр. | Кунцевич | |
| Ст. инж. | Шмандий | |
| Инжен. | Фоменко | |

ТП 902-1-71.83-КМ

Канализационная насосная станция производительностью 200-1200 м³/ч напором 12-27м с решетками-дробилками

Схемы узлов лестниц узел I.

| Стадия | Лист | Листов |
|---|---|---|
| Р | 4 | |

Госстрой СССР Союзводоканалпроект Харьковский Водоканалпроект

19183-01 33

Альбом IV

Типовой проект 902-1-71.83

II

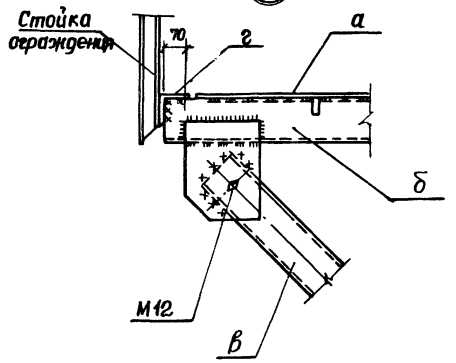


III

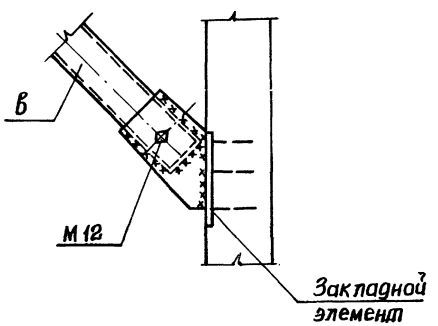


2-2

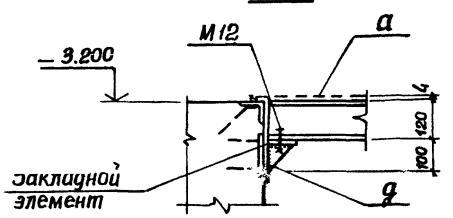


IV

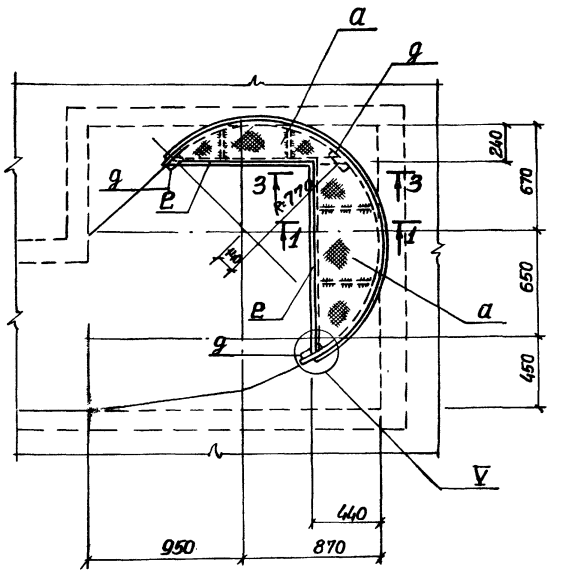


V

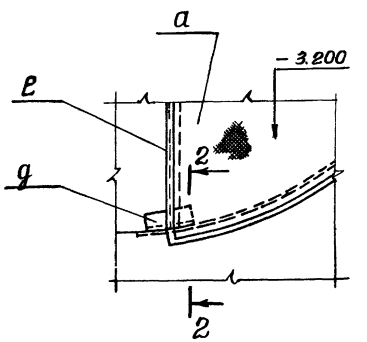


1-1

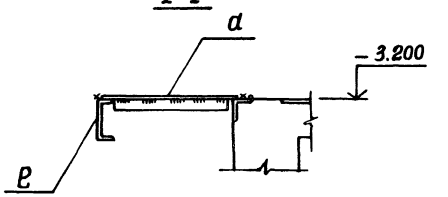


3-3

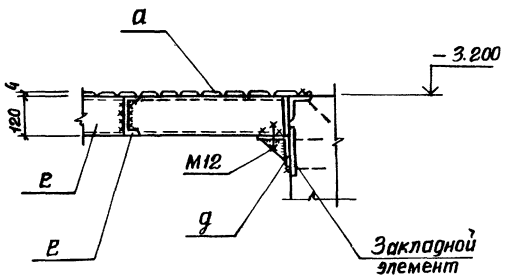


Узлы IV, V только для решетки-дробилки РД-600.

Привязан

Инв. № подл. | Подп. и дата | Взам. инв. №

| | | | |
|---|---|---|---|
| Нач.отд. | Шейко | | |
| Н.контр. | Власенко | | |
| Рук.гр. | Кунцевич | | |
| Ст.инж. | Шмандий | | |
| Инжен. | Фоменко | | |

ТП 902-1-71.83-КМ

Канализационная насосной станции производительностью 200–1200 м³/ч, напором 12–27 м с решетками-дробилками.

| Стадия | Лист | Листов |
|---|---|---|
| Р | 5 | |

Узлы II÷V.

Госстрой СССР Союзводоканалниипроект Харьковский Водоканалпроект

19183-01 (34)

gost.e-ecolog.ru