ТИПОВОЙ ПРОЕКТ

904 – 1 – 70.86

КОМПРЕССОРНАЯ СТАНЦИЯ

АВТОМАТИЗИРОВАННАЯ НА 4(2) ПОРШНЕВЫХ КОМПРЕССОРА 4ВМ10–120/9 ПРОИЗВОДИТЕЛЬНОСТЬЮ 480(240) м³/мин ВОЗДУХА ДЛЯ БЛОКИРОВАНИЯ С ТУРБОКОМПРЕССОРНЫМИ СТАНЦИЯМИ 4(3)К – 500А И 6(4)К – 250А

АЛЬБОМ 6

СТРОИТЕЛНЫЕ КОНСТРУКЦИИ И ИЗДЕЛИЯ

9371/6

gost.e-ecolog.ru

КФ ЦИТП инв.№ 9371/6

ТИПОВОЙ ПРОЕКТ
904 – 1 – 70.86

КОМПРЕССОРНАЯ СТАНЦИЯ АВТОМАТИЗИРОВАННАЯ НА 4(2) ПОРШНЕВЫХ КОМПРЕССОРА 4ВМ10–120/9 ПРОИЗВОДИТЕЛЬНОСТЬЮ 480(240) м³/мин ВОЗДУХА ДЛЯ БЛОКИРОВАНИЯ С ТУРБОКОМПРЕССОРНЫМИ СТАНЦИЯМИ 4(3)К – 500 А И 6(4)К – 250 А

АЛЬБОМ 6

РАЗРАБОТАН ГОСУДАРСТВЕННЫМИ ПРОЕКТНЫМИ ИНСТИТУТАМИ:
ГИПРОСТРОЙДОРМАШ АЛЬБОМЫ 1,2,3,7,8,9,10,11
РОСТОВСКИЙ ПРОМСТРОЙНИИПРОЕКТ АЛЬБОМЫ 4,5,6,7,8,9,12,13

УТВЕРЖДЕН МИНСТРОЙДОРМАШЕМ РЕШЕНИЕ № 640 ОТ 14.11.1986г

ВВЕДЕН В ДЕЙСТВИЕ МИНСТРОЙДОРМАШЕМ С 14.11.1986г. ПРИКАЗ № 640.

ГЛАВНЫЙ ИНЖЕНЕР ИНСТИТУТА В.Р. НИКИТЕНКО

ГЛАВНЫЙ ИНЖЕНЕР ПРОЕКТА Г.В. ОСТАШЕВСКИЙ

КФ ЦИТП инв.№ 9371/6

Типовой проект 904-1-70.86-КЖИ Альбом 6

Формат	Обозначение	Наименование	Стр	Примечание
А4	ТП 904-1-70.86 КЖИ-ТТ	Технические требования к изготовлению	4	
		арматурных и закладных изделий		
А4	-МС6	Изделие соединительное МС6	4	
А3	-К66-11-1	Колонна (К66-11-1, К66-11-2, К66-11-3)	5	
А4	-К66-11-4	" К66-11-4	6	
А4	-Л12-5-1	Лоток Л12-5-1	6	
А3	-6КФ79-1-1	Колонна (6КФ79-1-1, 6КФ79-1-2)	7	
А3	-КФ1	" КФ1	8	
А3	-100	Балка (2БДР18-5К7Т-1, 2БДР18-3К7Т-1)	9	
А3	-200	Плита покрытия (1ПГ-1АТVIП-60ПФГ-200П-1,	10	
		1ПГ-1АТVIП-60ПФГ-200П-2, 1ПГ-1АТVIП-60ПФГ-200П-3)		
А3	-201	" (1ПВ4-1АТVIП-60ПФГ-200П-1, 1ПВ4-1АТVIП-60ПФГ-200П-2)	11	
А3	-202	" (1ПГ-3АТVIП-60ПФГ-200П-1, 1ПГ-3АТVIП-60ПФГ-200П-2)	12	
А3	-203	" (1ПВ10-1АТVIП-60ПФГ-200П-1, 1ПВ10-3АТVIП-60ПФГ-200П-1)	13	
А4	-БП7-1-1	Перемычка БП7-1-1	14	
А4	-Л20д-3-1	Лоток Л20д-3-1	14	
А4	-300	Панель стеновая ПС60.12.2.0-2Л-31-а	15	
А4	-301	то же ПС60 12 2.0-2Л-31-б	15	
А4	-302	" ПС60 12.2.0-2Л-31-в	16	
А4	-303	" 2ПС15 12 2.0-Л-58-а	16	
А4	-304	" 2ПС15 12 2.0-Л-58-б	17	
А4	-305	" (2ПС12.12 2.0-Л-59-а, ПС30.12 2.0-6Л-57-а)	17	
А3	-306	" ПС1	18	
А3	-307	Панель карнизная ПК1	19	
А3	-308	Панель стеновая ПС2	20	
А3	-П10д-5б-1	Плита (П10д-5б-1, П7д-5б-1)	21	
А4	-Л8д-5-1	Лоток Л8д-5-1	22	
А4	-Л8д-5-2	" Л8д-5-2	22	
А4	-Л8-8-1	" Л8-8-1	23	
А4	ЛУ8-8-1	" ЛУ8-8-1	23	
А3	-С1	Сетка арматурная (С1-С9)	24	
А4	-С10	то же С10	25	

Формат	Обозначение	Наименование	Стр	Примечание
А4	ТП 904-1-70.86 КЖИ-С11	Сетка арматурная С11	25	
А4	-С12	то же (С12, С13)	26	
А4	-С14	" С14	26	
А4	-КП1	Каркас пространственный КП1	27	
А4	-КР1	Каркас плоский КР1	27	
А3	-КП2	Каркас пространственный КП2	28	
А4	-КР2	Каркас плоский КР2	29	
А4	-МС5	Изделие соединительное МС5	29	
А3	-МН1	Изделие закладное (МН1-МН4)	30	
А3	-МН1 СБ	то же (МН1-МН4) Сборочный чертеж	31	
А4	-МН5	" МН5	32	
А4	-МС1	Изделие соединительное МС1	32	
А4	-МС2	то же МС2	33	
А4	-МС3	" МС3	33	
А4	-МН6	Изделие закладное МН6	34	
А4	-МС4	Изделие соединительное МС4	34	

Инв № подл. | Подпись и дата | Взам.инв №

Привязан

Инв. №

3

9371/6

Сттехн	Растеряева	
Ведин	Макарова	
Рук.гр	Моргунов	
Гл.спец	Осташевский	
Начотд	Саакьянц	
Нконтр	Луценко	

ТП 904-1-70.86-КЖИ-ДО

Содержание альбома.

Стадия	Лист	Листов
РП		1

ГОССТРОЙ СССР
РОСТОВСКИЙ ПРОМСТРОЙНИИПРОЕКТ

Формат А3

Типовой проект 904-1-70.86 -КЖИ Альбом 6

1. Сварные швы выполнять электродами типа Э42 по ГОСТ 9467-75.

2. Материал конструкций (прокат) по ГОСТ 380-71.*

3. Закладные изделия, сетки, каркасы изготавливать в соответствии с ГОСТ 10922-75 „Арматурные изделия и закладные детали сварные для железобетонных конструкций. Технические требования и методы испытаний." и ГОСТ 14098-68 „Соединения сварные арматуры железобетонных изделий и конструкций. Контактная и ванная сварка. Основные типы и конструктивные элементы."

4. Стальные закладные изделия железобетонных конструкций должны быть защищены от коррозии:

- в колоннах, стропильных балках, стеновых панелях, и плитах покрытия горячим цинкованием толщиной 50-60 мкм;

- в остальных железобетонных конструкциях лакокрасочным покрытием, согласно общих указаний на ТП 904-1- -АР-2.

Инв.№ подл. | Подпись и дата | Взам.инв.№

Привязан

Инв №

9371/6

Ст.техн	Растеряева		
Ведущ	Макарова		
Рук.гр	Моргунов		
Гл.спец	Остапевский		
Нач.отд	Саакьянц		
Н.контр	Луценко		

ТП 904-1-70.86-КЖИ-ТТ

Технический требования к изготовлению арматурных и закладных изделий.

СТАДИЯ	ЛИСТ	ЛИСТОВ
РП		1

ГОССТРОЙ СССР
РОСТОВСКИЙ ПРОМСТРОЙНИИПРОЕКТ

ФОРМАТ А4

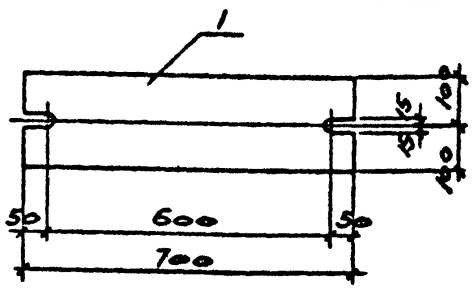

Формат	Зона	Поз.	Обозначение	Наименование	Кол.	Примечание
				Детали		
		1		Лист 5-III-2от2вн2ла6ст19303-74 Вст3пс6-1 ГОСТ 19903-74	1	22.0кг

Типовой проект 904-1-70.86 -КЖИ Альбом 6

Инв.№ подл. | Подпись и дата | Взам.инв.№

Привязан

4

Инв №

9371/6

Ст.техн	Растеряева		
Вед.инж	Макарова		
Рук.гр	Моргунов		
Гл.спец	Остапевский		
Нач.отд-1	Саакьянц		
Н.контр	Луценко		

ТП 904-1-70.86-КЖИ-МС6

Изделие соединительное МС6

СТАДИЯ	МАССА	МАСШТАБ
РП	22.0	1:10
ЛИСТ	ЛИСТОВ 1	

ГОССТРОЙ СССР
РОСТОВСКИЙ ПРОМСТРОЙНИИПРОЕКТ

ФОРМАТ А4

Типовой проект 904-1-70.86 КЖИ Альбом 6

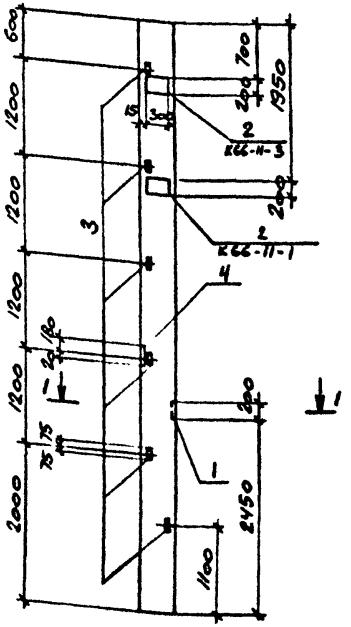

1 - 1

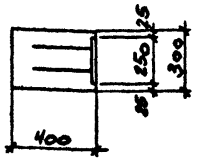

Формат	Зона	Поз.	Обозначение	Наименование	Кол. на испол. K66-II-1	K66-II-2	K66-II-3				Примечание
				Сборочные единицы							
			1.423-3 вып. 3	Колонна К66-11							
		1	1.400-15 вып 1	Изделие закладное мн119-3		1					
		2		то же мн286-4	1		1				
		3	1.400-6/76 вып.1	" м1-13	6	6	6				
		4		" м1-11-4			1				

Остальное смотрите колонну К66-11 серии 1.423-3 вып.3

Ведомость расхода стали на дополнительные закладные изделия

Марка элемента	Изделия закладные													Всего
	Арматура класса A-III ГОСТ 5781-82						Прокат марки ВСт3кп2 ГОСТ 19903-74*				ГОСТ 8509-72			
	ф8	ф10	ф12	ф14		Итого	б:6	б:8	б:10	Итого	L63×5		Итого	
К66-11-1		0.7	1.2			1.9		7.6		7.6	9.0		9.0	18.5
К66-11-2	0.3		1.2			1.5	2.4			2.4	9.0		9.0	12.9
К66-11-3		0.7	1.2	1.1		3.0		7.6	5.4	13.0	9.0		9.0	25.0

Гл.инж.	Растеряева	
Гл.спец	Осташевский	
Нач.отд	Саакьянц	
Н.контр	Луценко	

5

9371/6

Привязан

Инв. №

ТП 904-1-70.86-КЖИ-К66-II-I

Колонна (К66-II-I, К66-II-2, К66-II-3)

Стадия	Масса	Масштаб
РП	2200	1:50
Лист	Листов 1	

Госстрой СССР РОСТОВСКИЙ ПРОМСТРОЙНИИПРОЕКТ

Формат А3

Инв. № подл. | Подпись и дата | Взам. инв. №

Типовой проект 904-1-70.86кжи Альбом 6

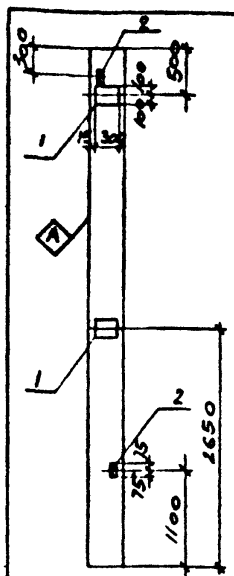

Ведомость расхода стали на дополнительные закладные изделия.

Марка элемента	Изделия закладные							
	Арматура класса			Прокат марки				Всего
	А-III			ВСт3кп2				
	Гост 5781-82			Гост 103-76		Гост 8509-72		
	ф10	ф12	Итого	б=8	Итого	∠63×5	Итого	
К66-11-4	14	0.4	1.8	15.2	15.2	3.0	3.0	20.0

Формат	Зона	Поз.	Обозначение	Наименование	Кол.	Примечание
				Сборочные единицы		
			1.423-3 вып.3	Колонна К66-11		
		1	1.400-15 вып.1	Изделие закладное мн206-4	2	
		2	1.400-6/76 вып.1	то же М1-13	2	

Остальное смотрите колонну К66-11 серии 1423-3 вып3

1. Индекс А нанести несмываемой краской

9371/6

Привязан

Инв. №

Взам. инв. № | Подпись и дата | Инв. № подл.

Сттехн	Растеряева	
Вединж	Макарова	
Рук.гр	Моргунов	
Гиспец	Остапевский	
Начотд	Саакьянц	
Инконтр	Луценко	

ТП 904-1-70.86-КЖИ-К66-II-4

Колонна К66-II-4

Стадия	Масса	Масштаб
РП	2200	1:50
Лист	Листов 1	

Госстрой СССР РОСТОВСКИЙ ПРОМСТРОЙНИИПРОЕКТ

Формат А4

Типовой проект 904-1-70.86кжи Альбом 6

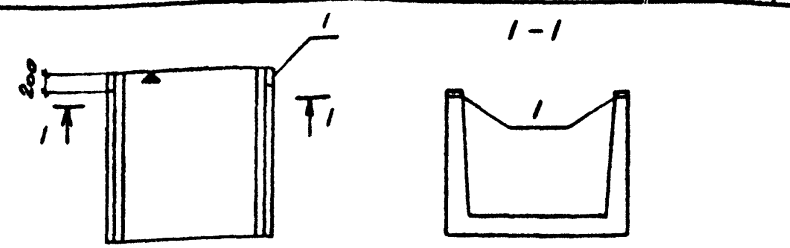

Формат	Зона	Поз.	Обозначение	Наименование	Кол.	Примечание
				Сборочные единицы		
			3.006.1-2/82 вып.1-1	Лоток Л12д-5		
		1	3.006.1-2/82 вып.1-3	Изделие закладное М-1	2	

Ведомость расхода стали на дополнительные закладные изделия, кг

Марка элемента	Изделия закладные											Всего
	Арматура класса					Прокат марки						
	А-III					ВСт3кп2						
	Гост 5781-82					Гост 19903-74						
	ф8				Итого	б=6					Итого	
Л12д-5-1	0.4				0.4	1.2					1.2	1.6

Остальное смотрите лоток Л12д-5 по серии 3.006.1-2/82 вып.1-1.

6

9371/6

Привязан

Инв. №

Взам. инв. № | Подпись и дата | Инв. № подл.

Сттехн	Растеряева	
Вединж	Макарова	
Рук.гр	Моргунов	
Гиспец	Остапевский	
Начотд	Саакьянц	
Инконтр	Луценко	

ТП 904-1-70.86-КЖИ-Л12д-5-I

Лоток Л12д-5-I

Стадия	Масса	Масштаб
РП	600	-
Лист	Листов 1	

Госстрой СССР РОСТОВСКИЙ ПРОМСТРОЙНИИПРОЕКТ

Формат А4

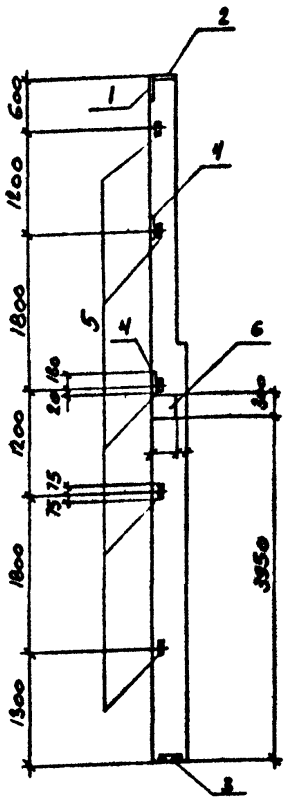

Формат	Зона	Поз.	Обозначение	Наименование	Кол.			Примечание
				Сборочные единицы				
			1.427.1-3 вып.1	Колонна 6КФ79-1				
		1	1.427.1-3 вып 2	Изделие закладное МН1	1	1		
		2		То же МН2	1	1		
		3		" МН7	1	1		
		4		" МН19	2	2		
		5		" МН28	5	5		
		6	1.400-6/76 вып.1	" МО-1-7		1		
					6КФ79-1-1	6КФ79-1-2		

Остальное смотрите колонну 6КФ79-1 серии 1.427.1-3 вып.1

1. Примеры установки закладных изделий МН1, МН2, МН7, МН19, МН28 даны в серии 1.427.1-3 вып.1.

Типовой проект 904-1-70.86-КЖИ Альбом 6

Ведомость расхода стали на дополнительные закладные изделия

7

9371/6

Привязан

Инв №

Марка элемента	Изделия закладные													Всего
	Арматура класса А-III					Прокат марки ВСт3кп2								
	Гост 5781-82					Гост 19903-74*				Гост 8509-72				
	ф10	ф12	ф14		Итого	δ=8	δ=10		Итого	L63x5	L90x6		Итого	
6КФ79-1-1	3.1	5.0	2.0		10.1	5.7	13.7		19.4	7.0	4.2		11.2	40.7
6КФ79-1-2	3.7	5.0	2.0		10.7	11.6	13.7		25.3	7.0	4.2		11.2	47.2

Сттехн	Растеряева	
Вединж	Макарова	
Рук.гр	Моргунов	
Глспец	Осташевский	
Начотд	Саакьянц	
Нконтр	Луценко	

ТП 904-I-70.86-КЖИ-6КФ79-I-I

Колонна (6КФ79-I-I, 6КФ79-I-2)

Стадия	Масса	Масштаб
РП	2200	I:50

Лист | Листов I

Госстрой СССР РОСТОВСКИЙ ПРОМСТРОЙНИИПРОЕКТ

Формат А3

Взам инв №

Подпись и дата

Инв № подл

Типовой проект 904-1-70.86-КЖИ Альбом 6

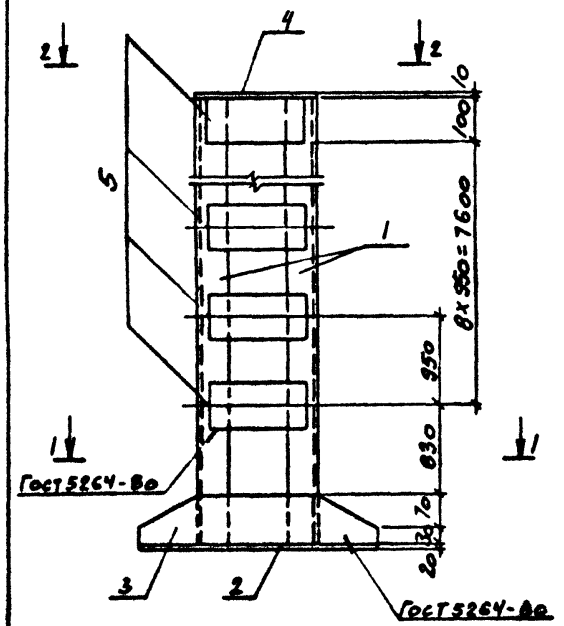

1 - 1

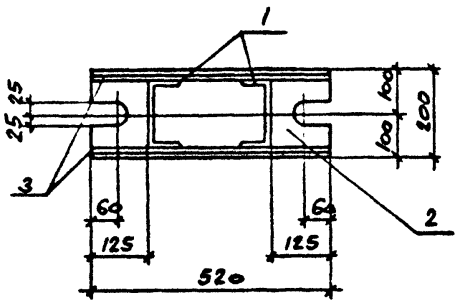

2 - 2

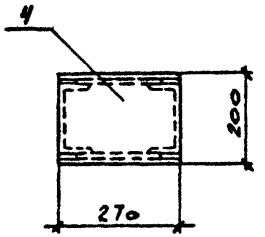

Формат	Зона	Поз.	Обозначение	Наименование	Кол.	Примечание
				Документация		
А4			ТП 904-1-70.86-КЖИ-ТТ	Технические требования		
				к изготовлению арматурных		
				и закладных изделий		
				Детали		
				швеллер 16 Гост 8240-72 ВСТ3пс6-1 ТУ14-1-3523-82		
Б4		1		ℓ=8630	2	122.5 кг
				лист Б-ПН-20 Гост 19903-74 ВСТ3пс6-1 ТУ14-1-3023-82		
Б4		2		200×520	1	16.3 кг
				лист Б-ПН-20 Гост 19903-74 ВСТ3кп2 Гост 14637-79		
Б4		3		100×520	2	3.3 кг
Б4		4		200×270	1	3.4 кг
Б4		5		100×230	18	1.4 кг

Привязан

8

9371/6

Инв. №

Инв.№подл. | Подпись и дата | Взам.инв.№

ТП 904-1-70.86-КЖИ-КФ1

Сттехн	Растерляева		Колонна КФ1	Стадия	Масса	Масштаб
Вединж	Макарова			РП	296.2	1:10
Рук. гр	Моргунов			Лист	Листов 1
Гл.спец	Осташевский			Госстрой СССР РОСТОВСКИЙ ПРОМСТРОЙНИИПРОЕКТ	
Начотд	Саакьянц				
Нконтр	Луценко				

Формат А3

Типовой проект 904-1-70.86-КЖИ Альбом 6

Марка	№ на испол.	Масса
2БДР18-5К7т-1	1	10400
2БДР18-3К7т-1	2	10400

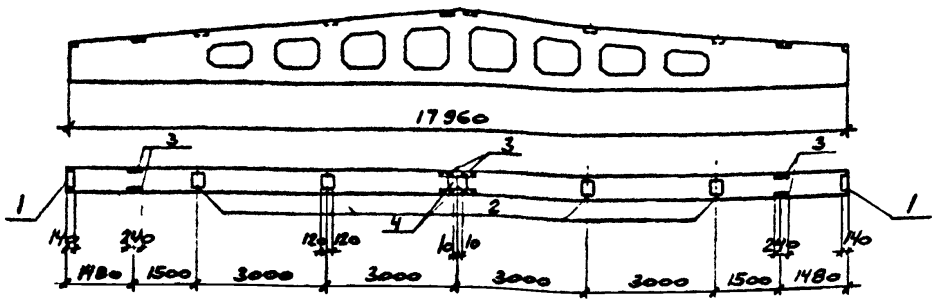

Формат	Зона	Поз	Обозначение	Наименование	Кол на испол 1	Кол на испол 2			Примечание
				Сборочные единицы					
			1.462.1-3/80 вып.1	Балка 2БДР18-5К7т	1				
				2БДР18-3К7т		1			
		1	1.400-6/76 вып.1	Изделие закладное МЧ-1-3	2	2			
		2		то же МЧ-3-4	4	4			
		3		" МЧ-22-1	4	4			
				" М8-11	2	2			

Остальное смотрите балки 2БДР18-5К7т, 2БДР18-3К7т по серии 1.462.1-3/80 вып.1.

Ведомость расхода стали на закладные изделия, кг.

Марка элемента	Изделия закладные													Всего
	Арматура класса А-III ГОСТ 5781-82							Прокат марки ВСт3кп2 ГОСТ 19903-74			ГОСТ 8510-72*			
	ф8	ф10				Итого		б=6	б=8	Итого	Швеллер №20		Итого	
2БДР18-5К7т-1	2.6	1.6				4.2		11.4	1.6	13.0	20.8		20.8	38.0
2БДР18-3К7т-1	2.6	1.6				4.2		11.4	1.6	13.0	20.8		20.8	38.0

Стгехн	Растеряева	
Вединж	Макарова	
Рук.гр	Моргунов	
Гл.спец	Осташевский	
Начотд	Саакьянц	
Нконтр	Луценко	

ТП 904-1-70.86-КЖИ-100

Балка (2БДР18-5К7т-1, 2БДР18-3К7т-1)

Стадия	Масса	Масштаб
РП	10400	1:100
Лист	Листов	

Госстрой СССР РОСТОВСКИЙ ПРОМСТРОЙНИИПРОЕКТ

Формат А3

9

9371/6

Привязан

Инв. №

Инв.№подл. | Подпись и дата | Взам.инв.№

Типовой проект 904-1-70.86-КЖИ Альбом 6

Формат	Зона	Поз.	Обозначение	Наименование	Кол. на исполн. 1	2	3				Примечание
				Сборочные единицы							
			Гост 22701 1-77 1.465-10/82 вып. 1	Плита 1ПГ-1АТVIIП-60ПФГ-200П	1	1	1				
		1	Гост 22701. 5-77	Изделие закладное М8	4		4				
		2		М9		2	2				

Остальное - смотрите плиту 1ПГ-1АТVIIП-60ПФГ-200П по серии 1.465-10/82 вып. 1 и Гост 22701.1-77.

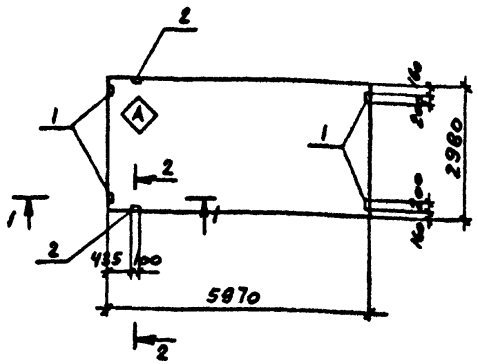

1. Индекс (А) нанести несмываемой краской.

Марка	Номер на исполн.
1ПГ-1АТVIIП-60ПФГ-200П-1	1
1ПГ-1АТVIIП-60ПФГ-200П-2	2
1ПГ-1АТVIIП-60ПФГ-200П-3	3

1 - 1

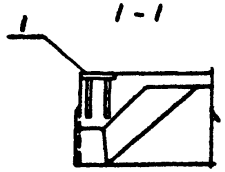

2 - 2



Ведомость расхода стали на дополнительные закладные изделия, кг

Марка элемента	Изделия закладные: Арматура класса А-III, Гост 5781-82 ф10	λ14		Итого	Прокат марки ВСТ3кп2, Гост 103-76 б=8		Итого	Гост 8509-72* L70x8		Итого	Всего
1ПГ-1АТVIIП-60ПФГ-200П-1	1.6			1.6	5.2		5.2				6.8
1ПГ-1АТVIIП-60ПФГ-200П-2	0.6	0.2		0.8				1.7		1.7	2.5
1ПГ-1АТVIIП-60ПФГ-200П-3	2.2	0.2		2.4	5.2		5.2	1.7		1.7	9.3

Инв. № подл. | Подпись и дата | Взам. инв. №

Привязан

Инв. №

10

9371/6

Сттехн	Растеряева		
Ведин	Макарова		
Рук. гр	Моргунов		
Гл. спец	Осташевский		
Начотд	Саакьянц		
Нконтр	Луценко		

ТП 904-I-70.86-КЖИ-200

Плита (1ПГ-1АтУIIП-60ПФГ-200П-1, 1ПГ-1АтУIIП-60ПФГ-200П-2, 1ПГ-1АтУIIП-60ПФГ-200П-3)

Стадия	Масса	Масштаб
РП	2740	-

Лист | Листов 1

Госстрой СССР РОСТОВСКИЙ ПРОМСТРОЙНИИПРОЕКТ

ФОРМАТ А3

Типовой проект 904-1-70.86-КЖИ Альбом 6

Формат	Зона	Поз.	Обозначение	Наименование	Кол. на исполн. 1	2		Примечание
				Сборочные единицы				
			1.465-10/82 вып. 1 Гост 22701.2-77	Плита 1ПВ4-1АтVIIП-60ПФГ-200П	1			
				1ПВ14-1АтVIIП-60ПФГ-200П		1		
		1	Гост 22701.5-77	Изделие закладное М8	2			
		2	Гост 22701.5-77	То же М9	2	2		

Остальное-смотрите плиты 1ПВ4-1АтVIIП-60ПФГ-200П, 1ПВ14-1АтVIIП-60ПФГ-200П по серии 1.465-10/82 вып. 1 и Гост 22701.2-77.

1. Индекс (А) нанести несмываемой краской.

Марка	Номер на исполн
1ПВ4-1АтVIIП-60ПФГ-200П	1
1ПВ14-1АтVIIП-60ПФГ-200П	2

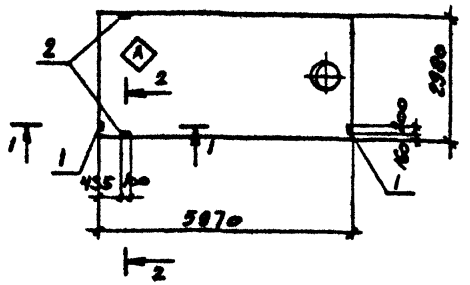

1 - 1

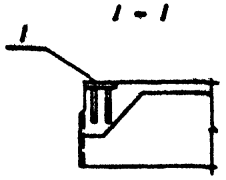

2 - 2



Ведомость расхода стали на дополнительные закладные изделия, кг

Марка элемента	Изделия закладные										Всего
	Арматура класса А-III				Прокат марки ВСт3кп2						
	Гост 5781-82				Гост 103-76			Гост 8509-72*			
	ф10	ф14		Итого	б=8		Итого	L70x8		Итого	
1ПВ4-1АтVIIП-60ПФГ-200П	1.4	0.2		1.6	2.6		2.6	1.7		1.7	5.9
1ПВ14-1АтVIIП-60ПФГ-200П	0.6	0.2		0.8				1.7		1.7	2.5

Инв. № подл. | Подпись и дата | Взам. инв. №

Привязан

Инв. №

11

9371/6

ТП 904-1-70.86-КЖИ-201

Плита (1ПВ4-1АтУIIП-60ПФГ-200П-1, 1ПВ14-1АтУIIП-60ПФГ-200П-2)

Стадия	Масса	Масштаб
РП	3310	-

Лист | Листов 1

Сттехн	Растеряева	
Ведин	Макарова	
Рук. гр	Моргунов	
Гл. спец	Осташевский	
Начотд	Саакьянц	
Нконтр	Луценко	

Госстрой СССР РОСТОВСКИЙ ПРОМСТРОЙНИИПРОЕКТ

Формат А3

Формат	Зона	Поз.	Обозначение	Наименование	Кол. на 1	Кол. на 2		Примечание
				Сборочные единицы				
			1.465-10/82 вып. 1 ГОСТ 22701.1-77	Плита ПГ-3АтVII п-60ПГФ-200П	1	1		
		1	ГОСТ 22701.5-77	Изделие закладное М8		4		
		2		То же М9	4	4		

Остальное смотрите плиту ПГ-3АтVII п-60ПГФ-200П по серии 1.465-10/82 вып. 1и ГОСТ 22701.1-77.

1. Индекс (А) нанести несмываемой краской.

Марка	Номер на исполн.
1ПГ-3АтVII п-60ПГФ-200П-1	1
1ПГ-3АтVII п-60ПГФ-200П-2	2

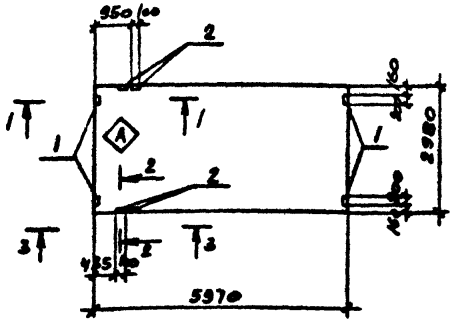

1-1

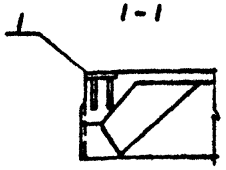

2-2



3-3

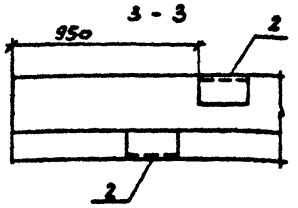

Типовой проект 904-1-70.86-КЖИ Альбом 6

Ведомость расхода стали на дополнительные закладные изделия, кг

Марка элемента	Изделия закладные										Всего
	Арматура класса А-III				Прокат марки ВСт3кп2						
	Гост 5781-82				Гост 103-76			Гост 8509-72*			
	ф10	ф14		Итого	б=8		Итого	L7x8		Итого	
1ПГ3АтVII п-60ПГФ-200П-1	1.2	0.4		1.6				3.4		3.4	5.0
1ПГ3АтVII п-60ПГФ-200П-2	2.8	0.4		3.2	5.2		5.2	3.4		3.4	11.8

Инв. № подл. | Подпись и дата | Взам. инв. №

12

9371/6

Привязан

Инв. №

Сттехн	Растерлева	
Вединж	Макарова	
Рук. гр	Моргунов	
Гл. спец	Осташевский	
Начотд	Саакьянц	
Нконтр	Луценко	

ТП 904-I-70.86-КЖИ-202

Плита (1ПГ-3АтVIII-60ПФГ-200П-I, 1ПГ-3АтVIII-60ПФГ-200П-2)

Стадия	Масса	Масштаб
РП	2740	-

Лист | Листов 1

Госстрой СССР РОСТОВСКИЙ ПРОМСТРОЙНИИПРОЕКТ

Формат А3

Типовой проект 904-1-70.86-КЖИ Альбом 6

Формат	Зона	Поз.	Обозначение	Наименование	Кол на исполн 1	2		Примечание
				Сборочные единицы				
			1.465-10/82 вып.1	Плита 1ПВ10-1АТVIП-60ПФГ-200П	1			
			Гост 22701.2-77	1ПВ10-3АТVIП-60ПФГ-200П		1		
		1	Гост 22701.5-77	Изделие закладное М9	2	4		

Остальное смотрите плиты 1ПВ10-1АТVIП-60ПФГ-200П, 1ПВ10-3АТVIП-60ПФГ-200П по серии 1.465-10/82 вып.1 и Гост 22701.2-77.

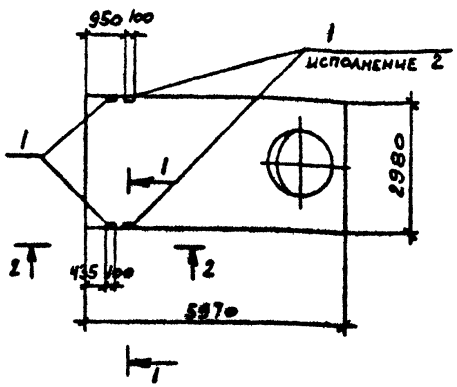

Марка	Номер на исполн
1ПВ10-1АТVIП-60ПФГ-200П-1	1
1ПВ10-3АТVIП-60ПФГ-200П-1	2

1 - 1

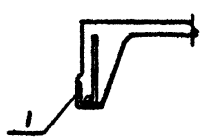

2 - 2

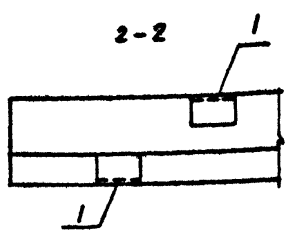

Ведомость расхода стали на дополнительные закладные изделия, кг

Марка элемента	Изделия закладные									
	Арматура класса А-III Гост 5781-82					Прокат марки ВСт3кп2 Гост 8509-72				Всего
	ф10	ф14			Итого	L70x8			Итого	
1ПВ10-1АТVIП-60ПФГ-200П-1	0.6	0.2			0.8	1.7			1.7	2.5
1ПВ10-3АТVIП-60ПФГ-200П-1	1.2	0.4			1.6	3.4			3.4	5.0

Инв № подл. | Подпись и дата | Взам. инв. №

Привязан

Инв. №

13

9371/6

Сттехн	Растеряева	
Ведин	Макарова	
Рук.гр	Моргунов	
Глспец	Осташевский	
Начотд	Саакьянц	
Нконтр	Луценко	

ТП 904-I-70.86-КЖИ-203

Плита (1ПВ10-1АтУIП-60ПФГ-200П-I, 1ПВ10-3АтУIП-60ПФГ-200П-I)

Стадия	Масса	Масштаб
РП	3540	-

Лист | Листов

Госстрой СССР РОСТОВСКИЙ ПРОМСТРОЙНИИПРОЕКТ

Формат А3

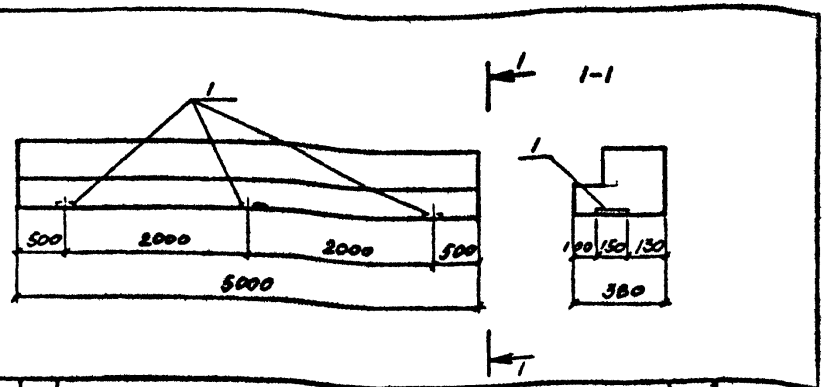

Формат	Зона	Поз	Обозначение	Наименование	Кол.	Приме-чание
				Сборочные единицы		
			К9-01-58 вып. 2	Перемычка БП7-1	1	
		1	1.400-15 вып. 1	Изделие закладное МН113-6	3	

Ведомость расхода стали на дополнительные закладные изделия, кг

Марка элемента	Изделия закладные											Всего
	Арматура класса					Прокат марки						
	А-III					ВСт3кп2						
	Гост 5781-82					Гост 19903-74						
	ф8				Итого	б=6	б=8				Итого	
БП7-1-1	0.3				0.3	4.2	1.2				5.4	5.7

Остальное смотрите перемычку БП 7-1 по серии К9-01-58 вып. 2

9371/6

Привязан

Инв №

Взам.инв.№ | Подпись и дата | Инв.№подл

ТП 904-1-70.86-КЖИ-БП7-1-1

Инж.	Прокопенко		Перемычка БП7-1-1	Стадия: РП; Масса: 1100; Масштаб: -
Вединж	Макарова			Лист; Листов 1
Рук.гр	Моргунов			Госстрой СССР РОСТОВСКИЙ ПРОМСТРОЙНИИПРОЕКТ
Глспец	Остаевский			
Начотд	Саакьянц			
Нконтр	Луценко			

Формат А4

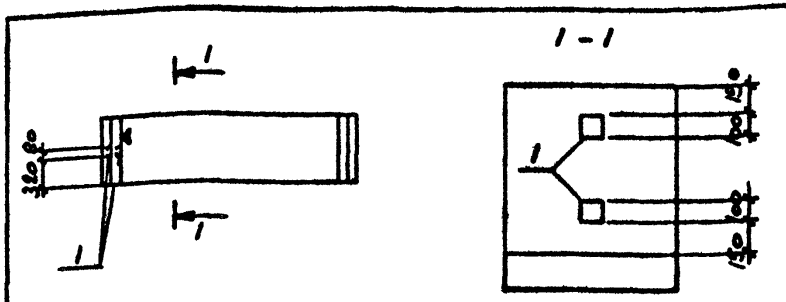

Формат	Зона	Поз	Обозначение	Наименование	Кол.	Приме-чание
				Сборочные единицы		
			3.006.1-2/82 вып 1-1	Лоток л 20д-3	1	
		1	3.006.1-2/82 вып 1-3	Изделие закладное м-3	2	

Ведомость расхода стали на дополнительные закладные изделия, кг

Марка элемента	Изделия закладные											Всего
	Арматура класса					Прокат марки						
	А-III					ВСт3кп2						
	Гост 5781-82					Гост 19903-74*						
	ф8				Итого	б=6					Итого	
л 20д-3-1	0.8				0.8	0.8					0.8	1.6

Остальное смотрите лоток л 20д-3 серии 3.006.1-2/82 вып 1-1.

Знак ▼ нанести несмываемой краской.

14

9371/6

Привязан

Инв №

Взам.инв.№ | Подпись и дата | Инв.№подл

ТП 904-1-70.86-КЖИ-Л20д-3-1

Сттехн	Растеряева		Лоток Л20д-3-1	Стадия: РП; Масса: 950; Масштаб: -
Вединж	Макарова			Лист; Листов 1
Рук.гр	Моргунов			Госстрой СССР РОСТОВСКИЙ ПРОМСТРОЙНИИПРОЕКТ
Глспец	Остаевский			
Начотд	Саакьянц			
Нконтр	Луценко			

Формат А4

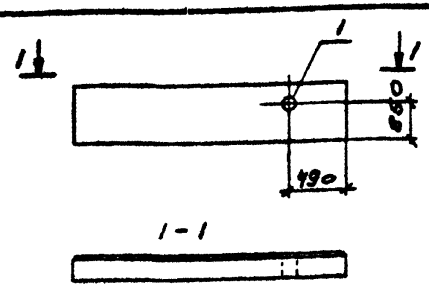

Формат	Зона	Поз	Обозначение	Наименование	Кол	Примечание
				Сборочные единицы		
			1.030.1-1 вып 1-1.0-3	ПС60.12.2.0-2А-31	1	
		1	5.900-2	Сальник ДУ250 l=200	1	

Ведомость расхода стали на дополнительные закладные изделия, кг

Марка элемента	Изделия закладные											Всего
	Прокат марки											
	ВСт3кп2											
	Гост 2590-71			Гост 19903-74*			Гост 3262-75*					
	ф10		Итого	δ=10			Итого	Тр 325х6			Итого	
ПС60.12.2,0-2А-31-а	1.8		1.8	3.0			3.0	9.4			9.4	14.2

Остальное смотрите панель ПС60.12.2.0-2А-31 по серии 1.030.1-1 вып 1-1,0-3.

Привязан

Инв. №

9971/6

Сттехн	Растеряева		
Вединж	Макарова		
Рук.гр	Моргунов		
Глспец	Осташевский		
Начотд	Саакьянц		
Нконтр	Луценко		

ТП 904-1-70.86-КЖИ-300

Панель стеновая ПС60.12.2,0-2а-31-а

Стадия	Масса	Масштаб
РП	2020	1:100
Лист	Листов 1	

Госстрой СССР РОСТОВСКИЙ ПРОМСТРОЙНИИПРОЕКТ

Формат А4

Инв. № подл. | Подпись и дата | Взам. инв. №

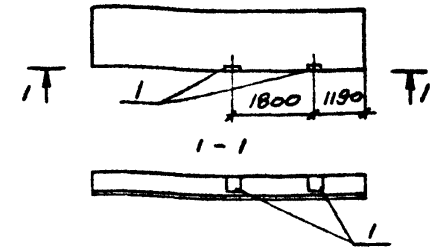

Формат	Зона	Поз	Обозначение	Наименование	Кол.	Примечание
				Сборочные единицы		
			1.030.1-1 вып. 1-1,0-3	ПС60 12 2.0-2А-31	1	
		1	1.030.1-1 вып. 1-3	Изделие закладное М9	2	

Ведомость расхода стали на дополнительные закладные изделия, кг

Марка элемента	Изделия закладные											Всего
	Арматура класса					Прокат марки						
	А-III					ВСт3кп2						
	Гост 5781-82*					Гост 19903-74*						
	ф10				Всего	δ=8					Итого	
ПС60.12.2,0-2А-31-б	0.8				0.8	2.0					2.0	2.8

Остальное смотрите панель ПС60.12.2.0-2А-31 по серии 1.030.1-1 вып.1-1,0-3.

15

Привязан

Инв. №

9971/6

Сттехн	Растеряева		
Вединж	Макарова		
Рук.гр	Моргунов		
Глспец	Осташевский		
Начотд	Саакьянц		
Нконтр	Луценко		

ТП 904-1-70.86-КЖИ-301

Панель стеновая ПС60.12.2,0-2а-31-б

Стадия	Масса	Масштаб
РП	2020	1:100
Лист	Листов 1	

Госстрой СССР РОСТОВСКИЙ ПРОМСТРОЙНИИПРОЕКТ

Формат А4

Инв. № подл. | Подпись и дата | Взам. инв. №

Типовой проект 904-1-Ю.86 Альбом 6

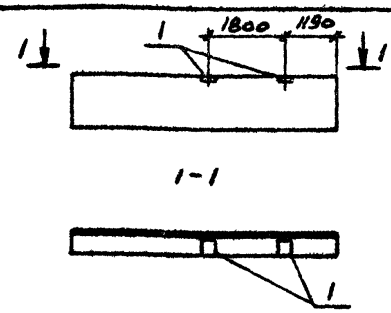

ФОРМАТ	ЗОНА	ПОЗ	ОБОЗНАЧЕНИЕ	НАИМЕНОВАНИЕ	КОЛ	ПРИМЕЧАНИЕ
				Сборочные единицы		
			1.030 1-1 вып.1-1, с-3	ПС60.12.2.0-2А-31	1	
		1	1.030 1-1 вып.1-3	Изделие закладное М9	2	

Ведомость расхода стали на дополнительные закладные изделия, кг

Марка элемента	Изделия закладные										Всего
	Арматура класса					Прокат марки					
	A-III					ВСт3кп2					
	ГОСТ 5781-82*					ГОСТ 19903-74*					
	ф10				Итого	Б=8				Итого	
ПС60.12.2.0-2А-31-б	0.8				0.8	2.0				2.0	2.8

Остальное смотрите панель ПС60.12.2.0-2А-31 по серии 1.030.1-1 вып.1-1, с-3.

Привязан

Инв. №

9371/6

Стехн	Растеряева		
Вединж	Макарова		
Рук.гр	Моргунов		
Гдспец	Остаменский		
Начотд	Саакьянц		
Нконтр	Луценко		

ТП 904-1-Ю.86-ЮИ-302

Панель стеновая ПС60.12.2,0-2к-31-в

Стадия	Масса	Масштаб
РП	2020	1:100
Лист	Листов 1	

Госстрой СССР РОСТОВСКИЙ ПРОМСТРОЙНИИПРОЕКТ

Формат А4

Инв.№подл. | Подпись и дата | Взам.инв.№

Типовой проект 904-1-Ю.86 Альбом 6

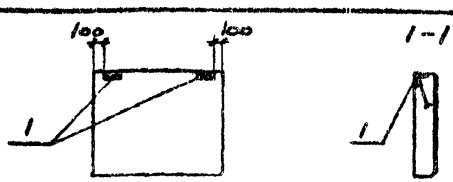

ФОРМАТ	ЗОНА	ПОЗ	ОБОЗНАЧЕНИЕ	НАИМЕНОВАНИЕ	КОЛ	ПРИМЕЧАНИЕ
				Сборочные единицы		
			1.030 1-1 вып.1-1, с-3	2ПС15.12.2.0-А-58	1	
		1	1.030.1-1 вып. 1-3	Изделие закладное М2	2	

Ведомость расхода стали на дополнительные закладные изделия, кг

Марка элемента	Изделия закладные											Всего
	Арматура класса					Прокат марки						
	A-III					ВСт3кп2						
	ГОСТ 5781-82*					ГОСТ 19903-74*		ГОСТ 8509-72*				
	ф10				Итого	Б=6		Итого	Б=6		Итого	
2ПС15.12.2.0-А-58-б	0.4				0.4	1.2		1.2	2.8		2.8	4.4

Остальное смотрите панель 2ПС15.12.2.0-А-58 по серии 1.030.1-1 вып.1-1, с-3.

Привязан

16

Инв. №

9371/6

Стехн	Растеряева		
Вединж	Макарова		
Рук.гр	Моргунов		
Гдспец	Остаменский		
Начотд	Саакьянц		
Н.контр	Луценко		

ТП 904-1-Ю.86-ЮИ-303

Панель стеновая 2ПС15.12.2,0-к-58-в

Стадия	Масса	Масштаб
РП	500	1:50
Лист	Листов 1	

Госстрой СССР РОСТОВСКИЙ ПРОМСТРОЙНИИПРОЕКТ

Формат А4

Инв.№подл. | Подпись и дата | Взам.инв.№

Типовой проект ТП 904-1-70.86кжи Альбом 6

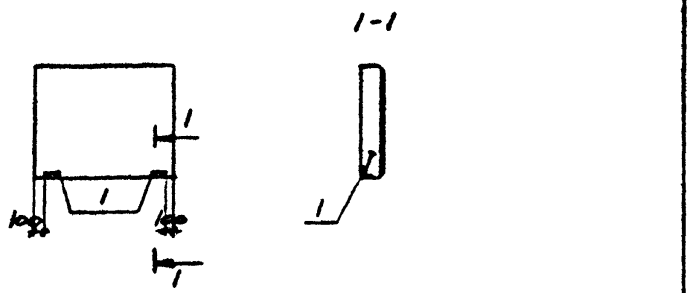

Формат	Зона	Поз	Обозначение	Наименование	Кол	Примечание
				Сборочные единицы		
			1.030.1-1 вып.1-1, 0-3	2ПС15.12 2.0-л-58	1	
		1	1.030.1-1 вып.1-3	Изделие закладное М2	2	

Ведомость расхода стали на дополнительные закладные изделия, кг

Марка элемента	Изделия закладные											Всего
	Арматура класса					Прокат марки						
	A-III					ВСт3кп2						
	ГОСТ 5781-82*					ГОСТ 19903-74*			ГОСТ 8509-72*			
	ф10				Итого	б=6		Итого	L63×6		Итого	
2ПС15.12.2.0-л-58-б	0.4				0.4	1.2		1.2	2.8		2.8	4.4

Остальное смотрите панель 2ПС15.12.2.0-л-58
по серии 1.030.1-1 вып 1-1,0-3.

9371/6

Привязан

Инв. №

		ТП 904-1-70.86-КЖИ-304	
Сттехн	Растеряева	Панель стеновая 2ПС15.12.2,0-к-58-б	Стадия: РП; Масса: 500; Масштаб: 1:50
Веднтх	Макарова		Лист; Листов 1
Рук.гр	Моргунов		Госстрой СССР РОСТОВСКИЙ ПРОМСТРОЙНИИПРОЕКТ
Глспец	Осташевский		
Начотд	Саакьянц		
Нконтр	Луценко		

Инв.№подл | Подпись и дата | Взам.инв.№

Формат А4

Типовой проект ТП 904-1-70.86кжи Альбом 6

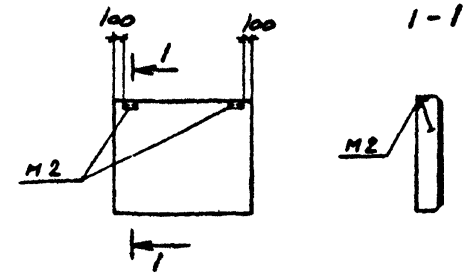

Закладные изделия М2 установить по данному чертежу.
Остальное смотрите панель 2ПС12.12.2,0-л-59, ПС30.12.2,0-6л-57
по серии 1.030.1-1 вып.1-1,0-3.

Марка	Масса
2ПС12.12.2.0-л-59-а	400
ПС30.12.2.0-6л-57-а	1010

17

9371/6

Привязан

Инв. №

		ТП 904-1-70.86-КЖИ-305	
Сттехн	Растеряева	Панель стеновая (2ПС12.12.2,0-к-59-а, ПС30.12.2,0-6к-57-а)	Стадия: РП; Масса: см. табл.; Масштаб: -
Веднтх	Макарова		Лист; Листов 1
Рук.гр	Моргунов		Госстрой СССР РОСТОВСКИЙ ПРОМСТРОЙНИИПРОЕКТ
Глспец	Осташевский		
Начотд	Саакьянц		
Нконтр	Луценко		

Инв.№подл | Подпись и дата | Взам.инв.№

Формат А4

Типовой проект 904-1-То.86кжи Альбом 6

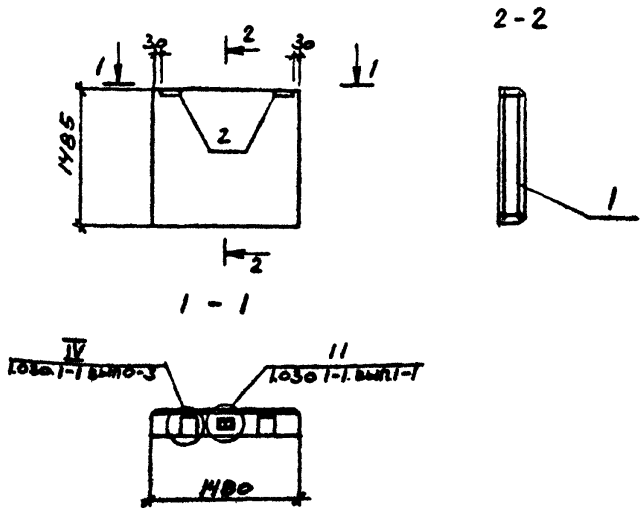

Формат	Зона	Поз	Обозначение	Наименование	Кол.	Примечание
				Сборочные единицы		
				Каркас пространствен-		
А4		1	ТП 304-1-То.86кжи-КП1	ный КП1	1	
		2	1.030.1-1 вып 1-3	Изделие закладное М15	2	
				Материалы		
				Бетон класса 3.5	0.44	м3

Выполнять в опалубке панели 2ПС 15.18.2.0-А по серии 1.030.1-1 вып 1-3 с соблюдением требований данной серии.

Ведомость расхода стали на один элемент, кг.

Марка элемента	Изделия арматурные						Изделия закладные							Общий расход
	Арматура класса						Арматура класса			Прокат марки				
	Вр-I			А-I			А-III			ВСт3кп2				
	ГОСТ 6727-80			ГОСТ 5781-82		Всего	ГОСТ 5781-82			ГОСТ 19903-74			Всего	
	ф4	ф5	Итого	ф10	Итого		ф10		Итого	б=8		Итого		
ПС1	1.3	3.2	4.5	0.7	0.7	5.2	2.1		2.1	2.1		2.1	4.2	9.4

Стехн	Растерняева	
Вединж	Макарова	
Рук.гр	Моргунов	
Слспец	Остапенский	
Начотд	Саакьянц	
Нконтр	Луценко	

Привязан

1В

9371/6

Инв. №

Подпись и дата

Взам.инв.№

Инв.№подл

ТП 904-1-То.86кжи-306

Панель стеновая ПС1

Стадия	Масса	Масштаб
РП	484	1:50
Лист	Листов 1	

Госстрой СССР РОСТОВСКИЙ ПРОМСТРОЙНИИПРОЕКТ

Формат А3

Типовой проект 904-1-70.86-КЖИ Альбом 6

Ведомость расхода стали на один элемент, кг

Марка элемента	Изделия арматурные: Арматура класса Вр-I, Гост 6727-80 ф5	Итого	Арматура класса А-III, Гост 5781-82 ф10	Итого	Всего	Изделия закладные: Арматура класса А-I, Гост 5781-82 ф20	Итого	А-III ф8	ф10	Итого	Прокат марки ВСт3кп2, Гост 8240-72 С24	Итого	Всего	Общий расход
ПК1	1.8	1.8	11.8	11.8	13.6	4.2	4.2	1.0	0.6	1.6	7.6	7.6	13.4	27.0

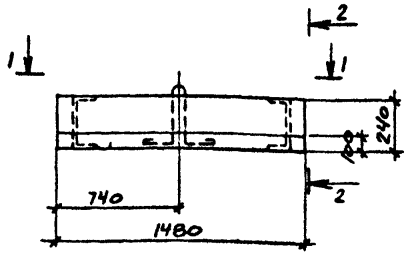

1 - 1

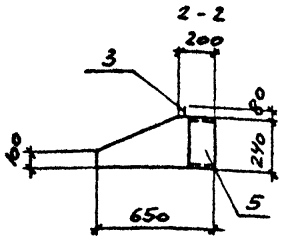

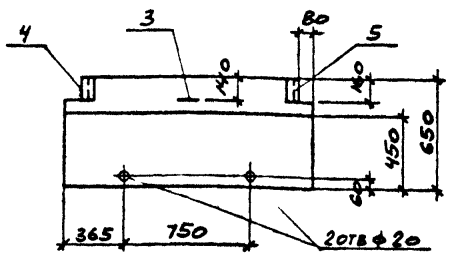

Схема армирования

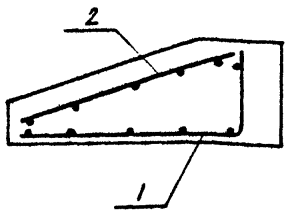

Формат	Зона	Поз.	Обозначение	Наименование	Кол.	Примечание
				Сборочные единицы		
А4		1	ТП 904-1-70.86 КЖИ-С10	Сетка арматурная С10	1	
А4		2	ТП 904-1-70.86 КЖИ-С11	то же С11	1	
		4	1.030.1-1 вып.2-1	Изделие закладное МН3	1	
		5		то же МН4	1	
		3		Петля СП2	1	
				Материалы		
				Бетон класса 12.5	0.19	м³

Выполнять в опалубке панели ПК 60.6.5-Л по серии 1.030.1-1 вып 2-1 с соблюдением требований данной серии.

19

9371/6

Привязан

Инв. №

Сттехн	Растерляева	
Вединж	Макарова	
Рук.гр	Моргунов	
Глспец	Остамевский	
Начотд	Саакьянц	
Нконтр	Луценко	

ТП 904-1-70.86-КЖИ-307

Панель карнизная ПК1

Стадия	Масса	Масштаб
РП	300	-
Лист	Листов 1	

Госстрой СССР РОСТОВСКИЙ ПРОМСТРОЙНИИПРОЕКТ

Формат А3

Инв.№подл. | Подпись и дата | Взам. инв.№

Типовой проект 904-1-70.86-КЖИ Альбом 6

ВЕДОМОСТЬ РАСХОДА СТАЛИ НА ЭЛЕМЕНТ, КГ

Марка элемента	Изделия арматурные															Изделия закладные													Общий расход
	Арматура класса															Изделия арматурные				Прокат марки									
	Вр-I					А-I				А-III						Арматура класса				ВСт 3 кп 2									
	Гост 6727-80					Гост 5781-82										А-III				Гост 19903-74				Гост 8509-72					
	ф4	ф5			Итого	ф10			Итого	ф8	ф10			Итого	Всего	ф10			Итого	б=6			Итого	L63x6			Итого	Всего	
ПС 2	1.4	1.6			3.0	0.65			0.65	0.05	3.6			3.7	7.4	0.4			0.4	1.2			1.2	2.8			2.8	4.4	11.8

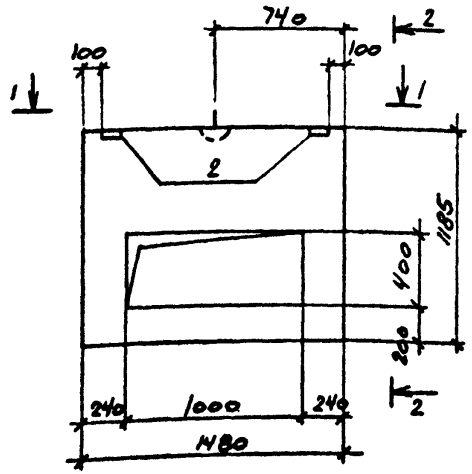

2-2

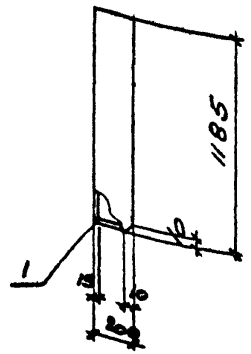

1-1

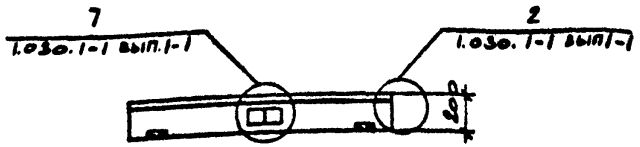

Формат	Зона	Поз	Обозначение	Наименование	Кол	Примечание
				Сборочные единицы		
А3		1	ТП 904-1-70.86 КЖИ-КП2	Каркас пространственный КП2	1	
		2	1030.1-1 вып.1-3	Изделие закладное М2	2	
				Материалы		
				Бетон класса В 3,5	0.21	м³
				Раствор цементный М100	0.03	м³
				Раствор цементный М50	0.03	м³

Панель ПС2 изготовить в опалубке панели 2ПС15.12.2.0-А по серии 1.030.1-1 вып.1-1.

Привязан

20

9371/6

Инв. №

Сттехн	Растерлева		
Вединж	Макарова		
Рук. гр	Моргунов		
Гл спец	Осташевский		
Начотд	Саакьянц		
Нконтр	Луценко		

ТП 904-I-70.86 -КЖИ-308

Панель стеновая ПС2

Стадия	Масса	Масштаб
РП	386	-

Лист | Листов

Госстрой СССР
РОСТОВСКИЙ
ПРОМСТРОЙНИИПРОЕКТ

Инв. № подл | Подпись и дата | Взам инв. №

ФОРМАТ А3

Альбом 6

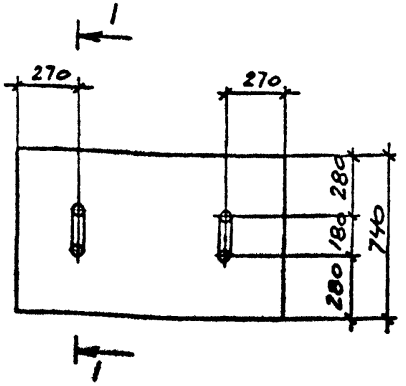

1-1

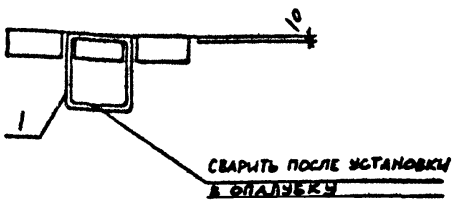

Формат	Зона	Поз.	Обозначение	Наименование	Кол на испол 1	2		Примечание
				Сборочные единицы				
			3.006.1-2/82 вып.1-2	Плита П10д-5б	1			
				П7д-5б		1		
А4		1	ТП 904-1-70.86 КЖИ-МН5	Изделие закладное МН5	2	2		

Остальное смотрите плиты П10д-5б, П7д-5б серии 3.006.1-2/82 вып 1-2.

Ведомость расхода стали на дополнительные закладные изделия, кг

Марка элемента	Изделия закладные. Арматура класса A-I. Гост 5781-82 ф10			Итого	Всего
П10д-5б-1 П7д-5б-1	1.0			1.0	1.0

Марка элемента	Номер на испол	Масса кг
П10д-5б-1	1	190
П7д-5б-1	2	150

Ст.техн	Растеряева	
Ведущ	Макарова	
Рук.гр	Моргунов	
Гл.спец	Осташевский	
Начотд	Саакьянц	
Н.контр	Луценко	

Привязан

Инв. №

21

9971/6

ТП 904-1-70.86-КЖИ-П10д-5б-1

Плита (П10д-5б-1, П7д-5б-1)

Стадия	Масса	Масштаб
РП	См. табл.	-
Лист	Листов	

Госстрой СССР РОСТОВСКИЙ ПРОМСТРОЙНИИПРОЕКТ

Инв. № подл. | Подпись и дата | Взам. инв. №

ФОРМАТ А3

Типовой проект 904-1-70.86-КЖИ Альбом 6

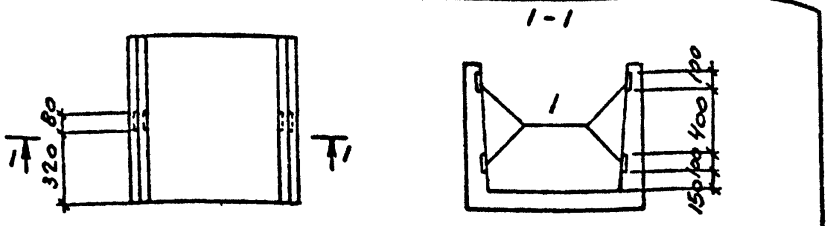

ФОРМАТ	ЗОНА	ПОЗ	ОБОЗНАЧЕНИЕ	НАИМЕНОВАНИЕ	КОЛ.	ПРИМЕЧАНИЕ
				Сборочные единицы		
			3.006.1-2/82 вып.1-1	Лоток Л8д-5	1	
		1	3.006.1-2/82 вып.1-3	Изделие закладное М-3	4	

Ведомость расхода стали на дополнительные закладные изделия, кг

Марка элемента	Изделия закладные											Всего
	Арматура класса					Прокат марки						
	А-III					ВСт3кп2						
	Гост 5781-82					Гост 19903-74*						
	ф8				Итого	б=6					Итого	
Л8д-5-1	1.6				1.6	1.6					1.6	3.2

Остальное смотрите лоток Л8д-5 серии 3.006.1-2/82 вып.1-1.

Привязан

9371/6

Инв. №

ТП 904-1-70.86-КЖИ-Л8д-5-1

			Стадия	Масса	Масштаб
Сттехн	Растеряева				
Вединж	Макарова		Лоток Л8д-5-1	РП	500	-
Рук.гр	Моргунов			Лист	Листов 1
Глспец	Остапевский			Госстрой СССР РОСТОВСКИЙ ПРОМСТРОЙНИИПРОЕКТ	
Начотд	Саакьянц				
Нконтр	Лущенко				

Инв. № подл. | Подпись и дата | Взам. инв. №

ФОРМАТ А1

Типовой проект 904-1-70.86-КЖИ Альбом 6

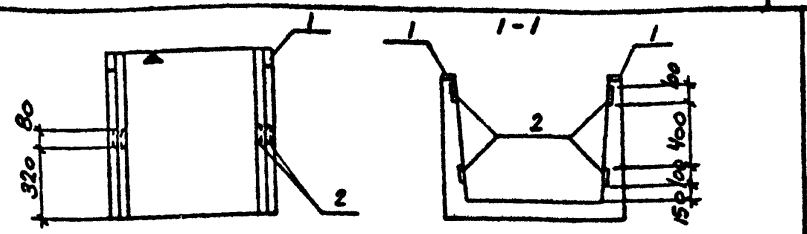

ФОРМАТ	ЗОНА	ПОЗ.	ОБОЗНАЧЕНИЕ	НАИМЕНОВАНИЕ	КОЛ.	ПРИМЕЧАНИЕ
				Сборочные единицы		
			3.006.1-2/82 вып.1-1	Лоток Л8д-5	1	
		1	3.006.1-2/82 вып.1-3	Изделие закладное М-1	2	
		2	3.006.1-2/82 вып.1-3	То же М-3	4	

Ведомость расхода стали на дополнительные закладные изделия, кг

Марка элемента	Изделия закладные											Всего
	Арматура класса					Прокат марки						
	А-III					ВСт3кп2						
	Гост 5781-82					Гост 19903-74						
	ф8				Итого	б=6					Итого	
Л8д-5-2	1.8				1.8	2.4					2.4	4.2

Остальное смотрите лоток Л8д-5-2 серии 3.006.1-2/82 вып.1-1.

Знак ▼ нанести несмываемой краской

Привязан

22

9371/6

Инв. №

ТП904-1-70.86-КЖИ-Л8д-5-2

			Стадия	Масса	Масштаб
Сттехн	Растеряева				
Вединж	Макарова		Лоток Л8д-5-2	РП	500	-
Рук.гр	Моргунов			Лист	Листов 1
Глспец	Остапевский			Госстрой СССР РОСТОВСКИЙ ПРОМСТРОЙНИИПРОЕКТ	
Начотд	Саакьянц				
Нконтр	Лущенко				

Инв. № подл. | Подпись и дата | Взам. инв. №

ФОРМАТ А4

Типовой проект 904-1-70.86-КЖИ Альбом 6

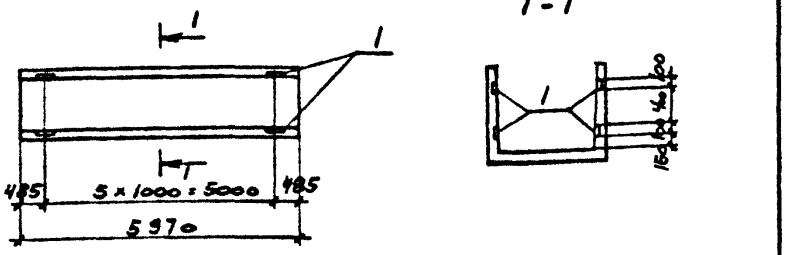

ФОРМАТ	ЗОНА	ПОЗ	ОБОЗНАЧЕНИЕ	НАИМЕНОВАНИЕ	КОЛ	ПРИМЕЧАНИЕ
				Сборочные единицы		
			3.006.1-2/82 вып.1-1	Лоток Л8-8	1	
		1	3.006.1-2/82 вып.1-3	Изделие закладное м-3	24	

Ведомость расхода стали на дополнительные закладные изделия, кг

Марка элемента	Изделия закладные											Всего
	Арматура класса					Прокат марки						
	A-III					ВСт3кп2						
	Гост 5781-82					Гост 19903-74*						
	ф8				Итого	δ=6					Итого	
Л8-8-1	9.6				9.6	9.6					9.6	19.2

Остальное смотрите лоток Л8-8 серии 3.006.1-2/82 вып1-1

Привязан

Инв. №

9371/6

ТП 904-1-70.86-КЖИ-Л8-8-I

Сттехн	Растеряева		Лоток Л8-8-I	Стадия	Масса	Масштаб
Ведущ	Макарова			РП	3900	-
Рук.гр	Моргунов			Лист	Листов 1
Глспец	Осташевский			Госстрой СССР РОСТОВСКИЙ ПРОМСТРОЙНИИПРОЕКТ	
Начотд	Саакьянц				
Нконтр	Луценко				

Инв.№подл. | Подпись и дата | Взам.инв.№

ФОРМАТ А4

Типовой проект 904-1-70.86-КЖИ Альбом 6

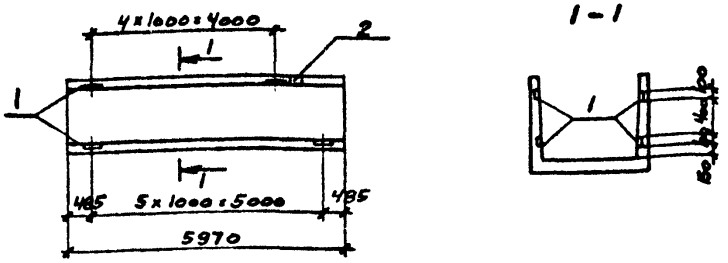

ФОРМАТ	ЗОНА	ПОЗ	ОБОЗНАЧЕНИЕ	НАИМЕНОВАНИЕ	КОЛ	ПРИМЕЧАНИЕ
				Сборочные единицы		
			3.006.1-2/82 вып 2-2	Лоток Лу8-8	1	
		1	3.006.1-2/82 вып 1-3	Изделие закладное м-3	22	
		2	3.006.1-2/82 вып. 1-3	то же м-1	1	

Ведомость расхода стали на дополнительные закладные изделия, кг

Марка элемента	Изделия закладные											Всего
	Арматура класса					Прокат марки						
	A-III					ВСт3кп2						
	Гост 5781-82					Гост 19903-74*						
	ф8				Итого	δ=6					Итого	
Лу8-8-1	9.0				9.0	9.4					9.4	18.4

Остальное смотрите лоток Лу8-8 серии 3.006.1-2/82 вып 2-2.

Привязан

23

Инв. №

9371/6

ТП 904-1-70.86-КЖИ-Лу8-8-I

Сттехн	Растеряева		Лоток Лу8-8-I	Стадия	Масса	Масштаб
Ведущ	Макарова			РП	3650	-
Рук.гр	Моргунов			Лист	Листов 1
Глспец	Осташевский			Госстрой СССР РОСТОВСКИЙ ПРОМСТРОЙНИИПРОЕКТ	
Начотд	Саакьянц				
Нконтр	Луценко				

Инв.№подл. | Подпись и дата | Взам.инв.№

ФОРМАТ А4

Типовой проект ТП904-1-70.86-КЖИ Альбом 6

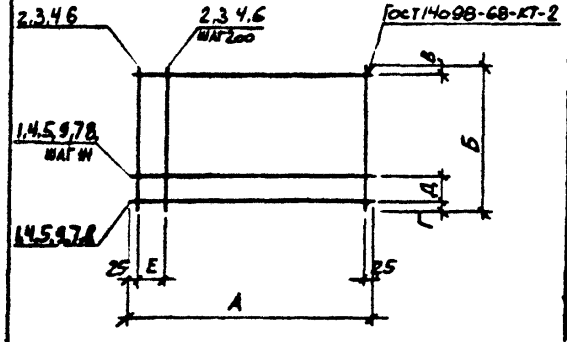

ФОРМАТ	ЗОНА	ПОЗ	ОБОЗНАЧЕНИЕ	НАИМЕНОВАНИЕ	КОЛ НА ИСПОЛН									ПРИМЕЧАНИЕ
					С1	С2	С3	С4	С5	С6	С7	С8	С9	
				Документация										
А4			ТП 904-1-70.86-КЖИ-ТТ	Технические требования										
				к изготовлению арматурных										
				и закладных изделий										
				Детали										
БЧ		1		А-I-6 ГОСТ 5781-82 ℓ = 1650	7	5								0.4 кг
БЧ		2		А-II-12 ГОСТ 5781-82 ℓ = 1950	9		10							1.7 кг
БЧ		3		А-II-12 ГОСТ 5781-82 ℓ = 1600		9		10	5			14		1.4 кг
БЧ		4		А-II-12 ГОСТ 5781-82 ℓ = 1850			10	6		6	13			1.6 кг
БЧ		5		А-II-12 ГОСТ 5781-82 ℓ = 850					6					0.8 кг
БЧ		6		А-II-12 ГОСТ 5781-82 ℓ = 1450									6	1.3 кг
БЧ		7		А-II-12 ГОСТ 5781-82 ℓ = 2400							7			2.1 кг
БЧ		8		А-II-12 ГОСТ 5781-82 ℓ = 2650								6		2.4 кг
БЧ		9		А-II-12 ГОСТ 5781-82 ℓ = 1050						7			6	0.9 кг

МАРКА	РАЗМЕРЫ В ММ							МАССА
	А	Б	В	Г	Д	Ш	Е	кг
С1	1650	1950	75	75	300	300	200	18.1
С2	1650	1600	100	500	250	250	200	14.6
С3	1850	1950	75	75	200	200	200	33.0
С4	1850	1600	100	500	200	200	200	23.6
С5	850	1600	100	500	200	200	200	11.8
С6	1050	1850	150	500	200	200	200	15.9
С7	2400	1850	150	500	200	200	150	35.5
С8	2650	1600	100	500	200	200	200	34.0
С9	1050	1450	100	530	100	200	200	13.2

Инв № подл | Подпись и дата | Взам. инв. №

Привязан

24

9371/6

Инв. №

Стгехн	Растеряева	
Ведущ	Макарова	
Рук. гр	Моргунов	
Гл спец	Остапевский	
Нач отд	Саакьянц	
Н контр	Луценко	

ТП 904-I-70.86-КЖИ-СI

Сетка арматурная
(СI - С9)

Стадия	Масса	Масштаб
РП	см. табл.	-
Лист	Листов 1	

Госстрой СССР
РОСТОВСКИЙ
ПРОМСТРОЙНИИПРОЕКТ

Формат А3

Типовой проект 904-1-70.86 КЖИ Альбом 6

РАЗВЕРТКА

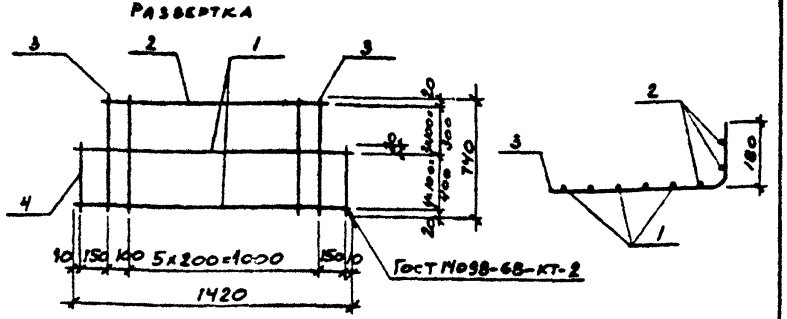

ФОРМАТ	ЗОНА	ПОЗ	ОБОЗНАЧЕНИЕ	НАИМЕНОВАНИЕ	КОЛ	ПРИМЕЧАНИЕ
				Документация		
А4			ТП 904-1-70.86-КЖИ-ТТ	Технические требования		
				к изготовлению арматурных		
				и закладных изделий		
				Детали		
Б4		1		А-III-10 ГОСТ 5781-82 ℓ=1420	5	0.9 кг
Б4		2		А-III-10 ГОСТ 5781-82 ℓ=1120	3	0.7 кг
Б4		3		ф5 Вр-I ГОСТ 6727-80 ℓ=740	7	0.1 кг
Б4		4		ф5 Вр-I ГОСТ 6727-80 ℓ=440	2	0.06 кг

Привязан

Инв. №

9371/6

ТП 904-I-70.86-КЖИ-СIO

Сетка арматурная СIO	Стадия	Масса	Масштаб
	РП	7,4	-
	Лист	Листов 1	
	Госстрой СССР РОСТОВСКИЙ ПРОМСТРОЙНИИПРОЕКТ		

Сттехн	Растеряева	
Вединж	Макарова	
Рук.гр	Моргунов	
Глспец	Осташевский	
Начотд	Саакьянц	
Нконтр	Луценко	

Взам.инв.№ | Подпись и дата | Инв.№подл

ФОРМАТ А4

Типовой проект 904-1-70.86 КЖИ Альбом 6

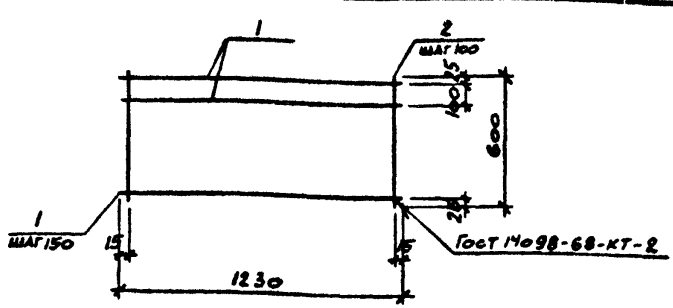

ФОРМАТ	ЗОНА	ПОЗ	ОБОЗНАЧЕНИЕ	НАИМЕНОВАНИЕ	КОЛ.	ПРИМЕЧАНИЕ
				Документация		
А4			ТП 904-1-70.86-КЖИ-ТТ	Технические требования		
				к изготовлению арматурных		
				и закладных изделий		
				Детали		
Б4		1		ф5 Вр-I ГОСТ 6727-80 ℓ=1230	5	0.2 кг
Б4		2		А-III-10 ГОСТ 5781-82 ℓ=600	13	0.4 кг

Привязан

25

9371/6

Инв. №

ТП 904-I-70.86-КЖИ-СII

Сетка арматурная СII	Стадия	Масса	Масштаб
	РП	6,2	-
	Лист	Листов 1	
	Госстрой СССР РОСТОВСКИЙ ПРОМСТРОЙНИИПРОЕКТ		

Сттехн	Растеряева	
Вединж	Макарова	
Рук.гр	Моргунов	
Глспец	Осташевский	
Начотд	Саакьянц	
Нконтр	Луценко	

Взам.инв.№ | Подпись и дата | Инв.№подл

ФОРМАТ А4

Типовой проект 904-1-70.86-КЖИ Альбом 6

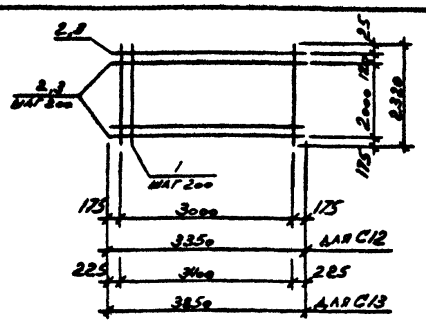

ФОРМАТ	ЗОНА	ПОЗ	ОБОЗНАЧЕНИЕ	НАИМЕНОВАНИЕ	КОЛ.	ПРИМЕЧАНИЕ
				Документация		
А4			ТП904-1-70.86-КЖИ-ТТ	Технические требования к		
				изготовлению арматурных и		
				закладных изделий		
				С12		
				Детали		
Б4		1		А-I-8 ГОСТ 5781-82 ℓ = 2320	16	0,9 кг
Б4		2		А-II-12 ГОСТ 5781-82 ℓ = 3350	12	3,0 кг
				С13		
				Детали		
Б4		1		А-I-8 ГОСТ 5781-82 ℓ = 2320	18	0,9 кг
Б4		3		А-II-12 ГОСТ 5781-82 ℓ = 3850	12	3,4 кг

Марка	Масса
С12	50,4
С13	56,8

Привязан

Инв. №

Взам. инв. № | Подпись и дата | Инв. № подл.

9371/6

ТП 904-I-70.86-КЖИ-С12

Техник	Ванян	
Вединж	Макарова	
Рук. гр	Моргунов	
Гл. спец	Осташевский	
Нач. отд	Саакьянц	
Н. контр	Луценко	

Сетка арматурная (С12, С13)

Стадия	Масса	Масштаб
ТП	см. табл.	-
Лист	Листов 1	

Госстрой СССР РОСТОВСКИЙ ПРОМСТРОЙНИИПРОЕКТ

Формат А4

Типовой проект 904-1-70.86-КЖИ Альбом 6

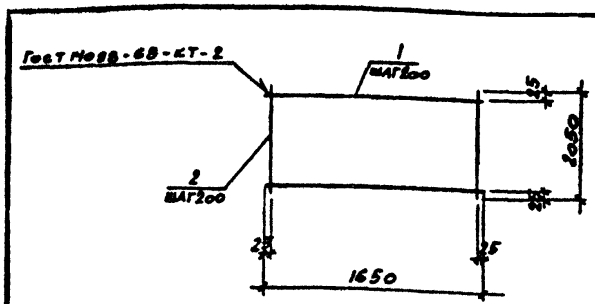

ФОРМАТ	ЗОНА	ПОЗ	ОБОЗНАЧЕНИЕ	НАИМЕНОВАНИЕ	КОЛ.	ПРИМЕЧАНИЕ
				Документация		
А4			ТП 904-1-70.86 КЖИ-ТТ	Технические требования		
				к изготовлению арматурных		
				и закладных изделий		
				Детали		
Б4		1		А-I-8 ГОСТ 5781-82 ℓ = 1650	11	0,7 кг
Б4		2		А-I-8 ГОСТ 6781-82 ℓ = 2050	9	0,8 кг

Привязан

26

Инв. №

Взам. инв. № | Подпись и дата | Инв. № подл.

9371/6

ТП 904-I-70.86-КЖИ-С14

Ст. техн	Растерляева	
Вединж	Макарова	
Рук. гр	Моргунов	
Гл. спец	Осташевский	
Нач. отд	Саакьянц	
Н. контр	Луценко	

Сетка арматурная С14.

Стадия	Масса	Масштаб
РП	14,9	-
Лист	Листов 1	

Госстрой СССР РОСТОВСКИЙ ПРОМСТРОЙНИИПРОЕКТ

Формат А4

Типовой проект 904-1-70.86-КЖИ Альбом 6

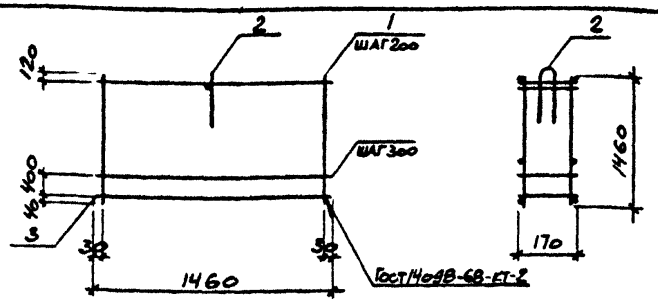

ФОРМАТ	ЗОНА	ПОЗ	ОБОЗНАЧЕНИЕ	НАИМЕНОВАНИЕ	КОЛ	ПРИМЕЧАНИЕ
				ДОКУМЕНТАЦИЯ		
АУ			ТП904-1-70.86КЖИ-ТТ	ТЕХНИЧЕСКИЕ ТРЕБОВАНИЯ		
				К ИЗГОТОВЛЕНИЮ АРМАТУРНЫХ		
				И ЗАКЛАДНЫХ ИЗДЕЛИЙ		
				СБОРОЧНЫЕ ЕДИНИЦЫ		
АУ		1		КАРКАС ПЛОСКИЙ КР1	8	
		2		СП2	1	
				ДЕТАЛИ		
БЧ		3		ф4Вр-I Гост6727-80 l=1460	5	0.1 кг

Привязан

Инв №

9371/6

Сттехн	Растеряева		
Вединж	Макарова		
Рук.гр	Моргунов		
Гл.спец	Осташевский		
Начотд	Саакьянц		
Нконтр	Луценко		

ТП 904-I-70.86-КЖИ-КПI

Каркас пространственный КПI

Стадия	Масса	Масштаб
РП	5,2	-

Лист | Листов I

Госстрой СССР РОСТОВСКИЙ ПРОМСТРОЙНИИПРОЕКТ

ФОРМАТ А4

Взам.инв.№ | Подпись и дата | Инв №подл

Типовой проект 904-1-70.86-КЖИ Альбом 6

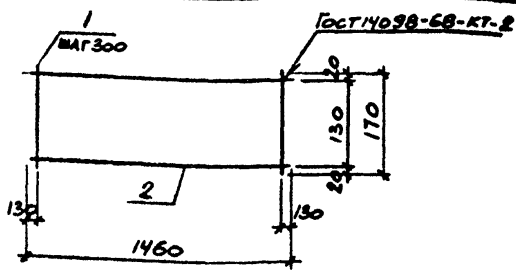

ФОРМАТ	ЗОНА	ПОЗ	ОБОЗНАЧЕНИЕ	НАИМЕНОВАНИЕ	КОЛ	ПРИМЕЧАНИЕ
				ДОКУМЕНТАЦИЯ		
АУ			ТП904-1-70.86КЖИ-ТТ	ТЕХНИЧЕСКИЕ ТРЕБОВАНИЯ		
				К ИЗГОТОВЛЕНИЮ АРМАТУРНЫХ		
				И ЗАКЛАДНЫХ ИЗДЕЛИЙ		
				ДЕТАЛИ		
БЧ		1		ф4Вр-I Гост6727-80 l=170	5	0.02 кг
БЧ		2		ф5Вр-I Гост6727-80 l=1460	2	0.2 кг

Привязан

27

Инв. №

9371/6

Сттехн	Растеряева		
Вединж	Макарова		
Рук.гр	Моргунов		
Гл.спец	Осташевский		
Начотд	Саакьянц		
Нконтр	Луценко		

ТП 904-I-70.86-КЖИ-КРI

Каркас плоский КРI

Стадия	Масса	Масштаб
РП	0,5	-

Лист | Листов I

Госстрой СССР РОСТОВСКИЙ ПРОМСТРОЙНИИПРОЕКТ

ФОРМАТ А4

Взам.инв.№ | Подпись и дата | Инв №подл

Типовой проект 904-1-70.86-КЖИ Альбом 6

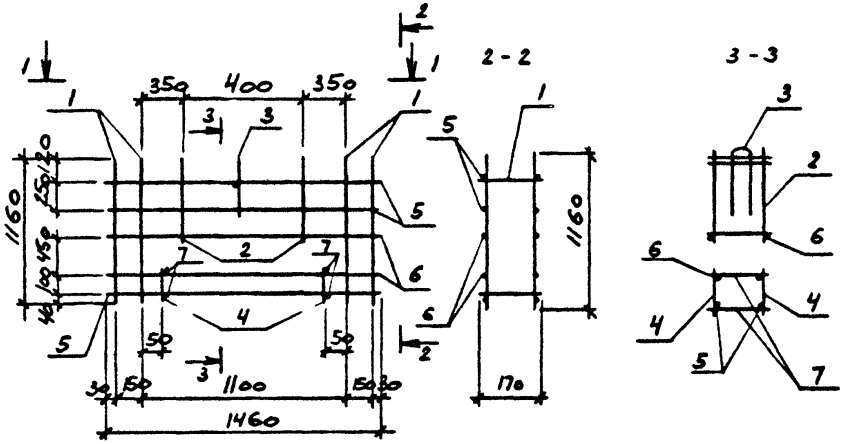

1 - 1

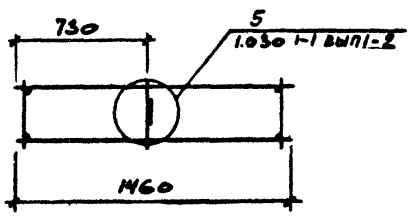

Формат	Зона	Поз	Обозначение	Наименование	Кол.	Примечание
				Документация		
А4			ТП 904-1-70.86-КЖИ-ТТ	Технические требования		
				к изготовлению арматурных		
				и закладных изделий		
				Сборочные единицы		
		1	1.030.1-1. вып.1-2	Каркас плоский КР275	4	
А4		2	ТП 904-1-70.86 КЖИ-КР2	то же КР2	2	
		3	1.030 1-1 вып.1-3	Петля СП2	1	
				Детали		
Б4		4		ф4Вр-I ГОСТ 6727-80 ℓ = 150	12	0.01 кг
Б4		5		ф4Вр-I ГОСТ 6727-80 ℓ = 1460	6	0.1 кг
Б4		6		А-III-10 ГОСТ 5781-82 ℓ = 1460	4	0.9 кг
Б4		7		ф4Вр-I ГОСТ 6727-80 ℓ = 110	12	0.02 кг

Привязан

Инв. №

28

9371/6

Взам. инв. №

Подпись и дата

Инв. № подл.

Сттехн	Растеряева	
Вединж	Макарова	
Рук.гр	Моргунов	
Гл.спец	Осташевский	
Нач.от	Саакьянц	
Нконтр	Луценко	

ТП 904-1-70.86 -КЖИ-КП2

Каркас пространственный КП2

Стадия	Масса	Масштаб
РП	7,4	-
Лист	Листов 1	

Госстрой СССР РОСТОВСКИЙ ПРОМСТРОЙНИИПРОЕКТ

Формат А3

Типовой проект 904-1-70.86 кжи Альбом 6

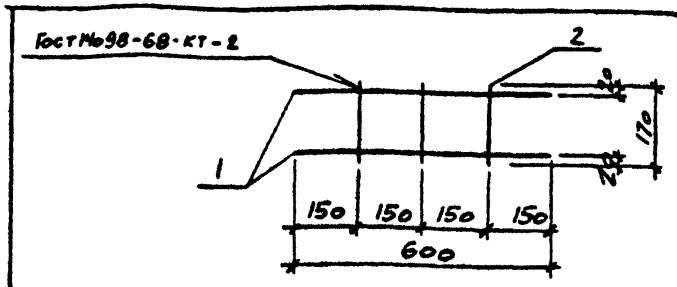

Формат	Зона	Поз.	Обозначение	Наименование	Кол	Примечание
				Документация		
А4			ТП 904-1-70.86 кжи-ТТ	Технические требования		
				к изготовлению арматурных		
				и закладных изделий		
				Детали		
Б.Ч		1		ф5 Вр-I Гост 6727-80 ℓ=600	2	0.08 кг
Б.Ч		2		ф4 Вр-I Гост 6727-80 ℓ=170	3	0.02 кг

Привязан

Инв. №

9371/6

Стехн	Растеряева		
Вединж	Макарова		
Рук.гр	Моргунов		
Глспец	Осташевский		
Начотд	Саакьянц		
Пконтр	Луценко		

ТП 904-I-70.86-КЖИ-КР2

Каркас плоский КР2

Стадия	Масса	Масштаб
РП	0,3	-
Лист	Листов 1	

Госстрой СССР РОСТОВСКИЙ ПРОМСТРОЙНИИПРОЕКТ

Формат А4

Взам. инв. № | Подпись и дата | Инв. № подл.

Типовой проект 904-1-70.86 кжи Альбом 6

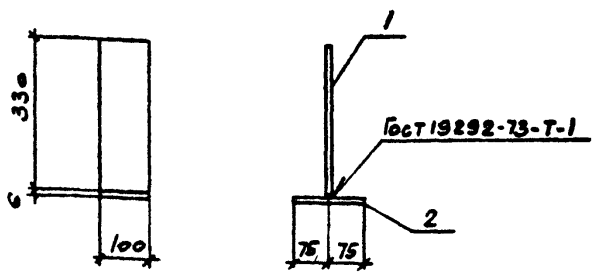

Формат	Зона	Поз.	Обозначение	Наименование	Кол.	Примечание
				Документация		
А4			ТП 904-1-70.86-кжи-ТТ	Технические требования		
				к изготовлению арматурных		
				и закладных изделий		
				Детали		
				Лист I Б-ПН-6.0 Гост 19903-74 / ВСт3кп2 Гост 14637-79		
Б.Ч		1		ℓ=330	1	1.6 кг
Б.Ч		2		ℓ=150	1	0.7 кг

Привязан

29

9371/6

Инв. №

Стехн	Растеряева		
Вединж	Макарова		
Рук.гр	Моргунов		
Глспец	Осташевский		
Начотд	Саакьянц		
Пконтр	Луценко		

ТП 904-I-70.86-КЖИ-МС5

Изделие соединительное МС5

Стадия	Масса	Масштаб
РП	2,3	I:10
Лист	Листов 1	

Госстрой СССР РОСТОВСКИЙ ПРОМСТРОЙНИИПРОЕКТ

Формат А4

Взам. инв. № | Подпись и дата | Инв. № подл.

Типовой проект 904-1-70.86 КЖИ. Альбом 6.

Формат	Зона	Поз	Обозначение	Наименование	Кол.	Примечание
				Документация		
А4			ТП 904-1-70.86 КЖИ-ТТ	Технические требования		
				к изготовлению арматурных		
				и закладных изделий		
				Детали		
				Труба 108х4 ГОСТ 8732-78 ВСт 4сп ГОСТ 8731-74 ℓ = 860	1	8.8 кг
Б.Ч		1				
				Лист Б-ПН-4 ГОСТ 19903-74 ВСт 3сп 2 ГОСТ 14637-79 112х260	1	0.9 кг
Б.Ч		5				
Б.Ч		6		А-I-10 ГОСТ 5781-82 ℓ = 360	2	0.2 кг
				Переменные данные для исполнений		
				МН1		
				Детали		
				Лист Б-ПН-4 ГОСТ 19903-74 ВСт 3сп 2 ГОСТ 14637-79 268х400	1	3.4 кг
Б.Ч		2				
				Лист Б-ПН-4 ГОСТ 19903-74 ВСт 3сп 2 ГОСТ 14637-79 268х400	1	3.4 кг
Б.Ч		3				
				Лист Б-ПН-4 ГОСТ 19903-74 ВСт 3сп 2 ГОСТ 14637-79 112х400	2	1.4 кг
Б.Ч		4				
				МН2		
				Детали		
				Лист Б-ПН-4 ГОСТ 19903-74 ВСт 3сп 2 ГОСТ 14637-79 268х340	1	2.8 кг
Б.Ч		2				
				Лист Б-ПН-4 ГОСТ 19903-74 ВСт 3сп 2 ГОСТ 14637-79 268х340	1	2.8 кг
Б.Ч		3				
				Лист Б-ПН-4 ГОСТ 19903-74 ВСт 3сп 2 ГОСТ 14637-79 112х340	2	1.2 кг
Б.Ч		4				
				МН3		
				Детали		
				Лист Б-ПН-4 ГОСТ 19903-74 ВСт 3сп 2 ГОСТ 14637-79 268х325	1	2.7 кг
Б.Ч		2				

Формат	Зона	Поз	Обозначение	Наименование	Кол.	Примечание
				Лист Б-ПН-4 ГОСТ 19903-74 ВСт 3сп 2 ГОСТ 14637-79 268х325	1	2.7 кг
Б.Ч		3				
				Лист Б-ПН-4 ГОСТ 19903-74 ВСт 3сп 2 ГОСТ 14637-79 112х325	2	1.1 кг
Б.Ч		4				
				МН4		
				Детали		
				Лист Б-ПН-4 ГОСТ 19903-74 ВСт 3сп 2 ГОСТ 14637-79 268х540	1	4.5 кг
Б.Ч		2				
				Лист Б-ПН-4 ГОСТ 19903-74 ВСт 3сп 2 ГОСТ 14637-79 268х540	1	4.5 кг
Б.Ч		3				
				Лист Б-ПН-4 ГОСТ 19903-74 ВСт 3сп 2 ГОСТ 14637-79 112х400	1	1.4 кг
Б.Ч		4				
				Лист Б-ПН-4 ГОСТ 19903-74 ВСт 3сп 2 ГОСТ 14637-79 112х840	1	1.9 кг
Б.Ч		7				

Инв. № подл. | Подпись и дата | Взам. инв. №

Привязан

30

9971/6

Инв. №

Гл.техн	Растерязова		ТП 904-1-70.86-КЖИ-МН1
Гл.инж	Толмачев		
Гл.инж	Макарова		
Рук.гр	Моргунов		Изделие закладное (МН1 – МН4)
Гл.спец	Остапавский		
Н.отд	Саакьянц		
Н.контр	Луценко		

Стадия	Лист	Листов
РП		1

Госстрой СССР
Ростовский Промстройниипроект

Формат А3.

Типовой проект 904-1-7.86кж. Альбом 6.

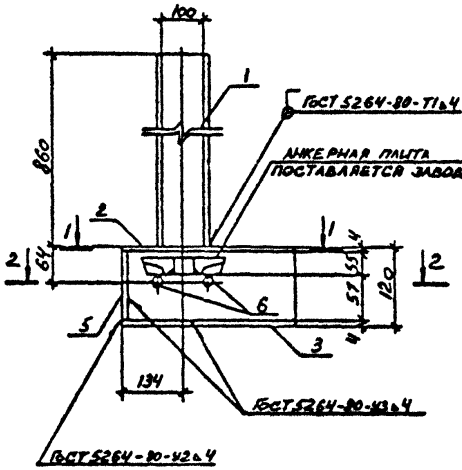

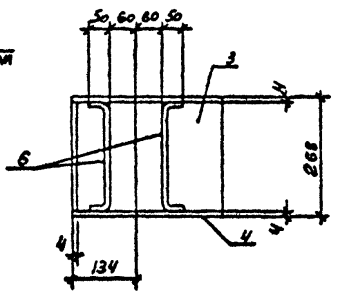

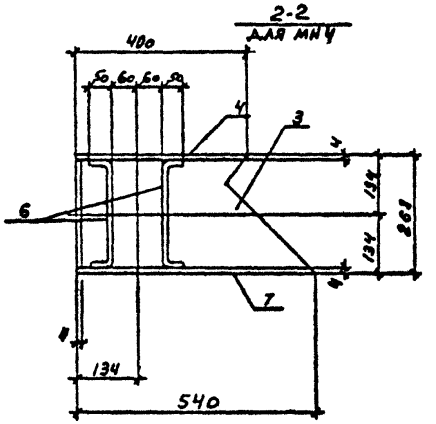

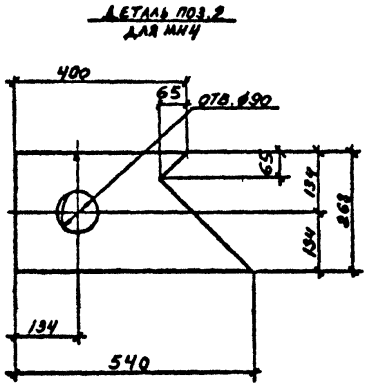

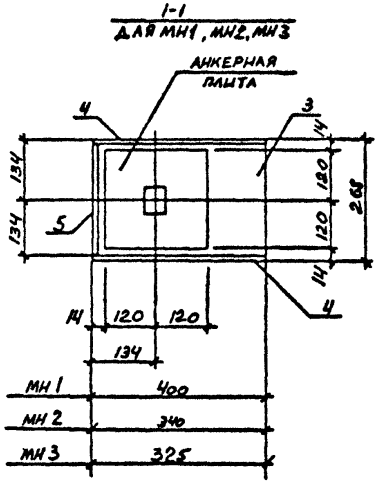

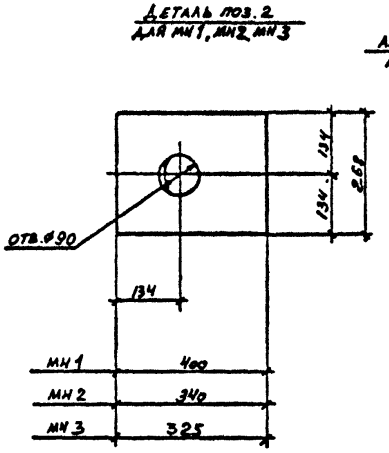

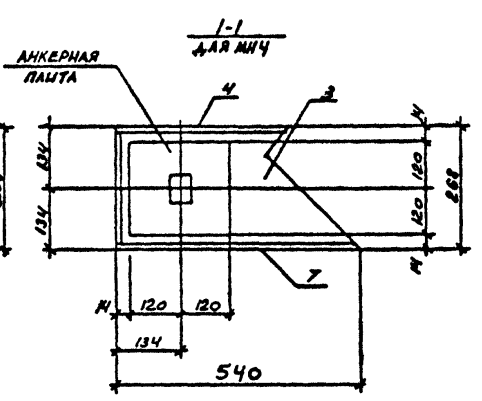

Марка	Масса кг
МН1	19.7
МН2	18.1
МН3	17.7
МН4	22.4

Привязан

31

9371/6

Инв №

Инв № подл. | Подпись и дата | Взам. инв №

Стгехн	Растерляева		
Ст. инж	Толмачева		
Вединж	Макарова		
Рук. гр	Моргунов		
Гл.спец	Остапевский		
Начотд	Саакьянц		
Нконтр	Луценко		

ТП 904-1-7.86-КЖИ-МН1.СБ

Изделие закладное (МН1 – МН4). Сборочный чертеж.

Стадия	Масса	Масштаб
РП	см. табл.	-
Лист	Листов 1	

Госстрой СССР РОСТОВСКИЙ ПРОМСТРОЙНИИПРОЕКТ

Формат А3.

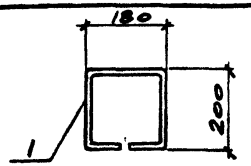

Формат	Зона	Поз.	Обозначение	Наименование	Кол.	Примечание
				ДЕТАЛИ		
		1		ф10 AI ГОСТ 5781-82 ℓ=760	1	0.5 кг

ПРИВЯЗАН

ИНВ №

9371/6

ТП 904-1- -КЖИ-МН5			
Изделие закладное МН5	СТАДИЯ	МАССА	МАСШТАБ
	РП	0.5	1:10
	ЛИСТ	ЛИСТОВ 1	
	ГОССТРОЙ СССР РОСТОВСКИЙ ПРОМСТРОЙНИИПРОЕКТ		

СТ ТЕХНИК	РАСТЕРЯЕВА	
ВЕД ИНЖ	МАКАРОВА	
РУК ГР	МОРГУНОВ	
ГА СПЕЦ	ОСТАШЕВСКИЙ	
НАЧ ОСП-1	САЯКЯНЦ	
Н КОНТР	ЛУЦЕНКО	

ФОРМАТ А4.

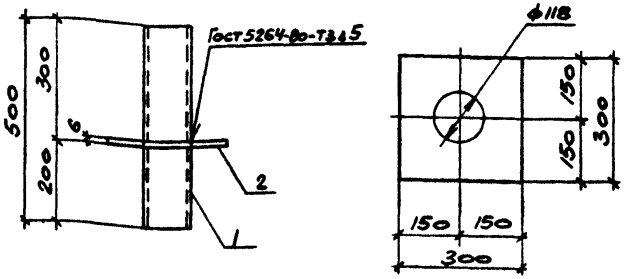

Формат	Зона	Поз.	Обозначение	Наименование	Кол.	Примечание
				ДОКУМЕНТАЦИЯ		
А4			ТП 904-1-70.86 КЖИ-ТТ	Технические требования		
				к изготовлению арматурных		
				и закладных изделий		
				ДЕТАЛИ		
Б4		1		Труба 100×4.5 ГОСТ 3262-75* ℓ=600	1	6.1 кг
Б4		2		Лист Б-ВН-6×300×300 ГОСТ 19903-74* Ст3кп2 ГОСТ 14637-79	1	4.2 кг

ПРИВЯЗАН

32

9371/6

ИНВ №

ТП 904-1-70.86-КЖИ-МС1			
Изделие соединительное МС1	СТАДИЯ	МАССА	МАСШТАБ
	РП	10.3	1:10
	ЛИСТ	ЛИСТОВ 1	
	ГОССТРОЙ СССР РОСТОВСКИЙ ПРОМСТРОЙНИИПРОЕКТ		

СТ ТЕХНИК	РАСТЕРЯЕВА	
ВЕД ИНЖ	МАКАРОВА	
РУК ГР	МОРГУНОВ	
ГА СПЕЦ	ОСТАШЕВСКИЙ	
НАЧ ОСП-1	САЯКЯНЦ	
Н КОНТР	ЛУЦЕНКО	

ФОРМАТ А4

Типовой проект 904-1-70.86 -КЖИ Альбом 6

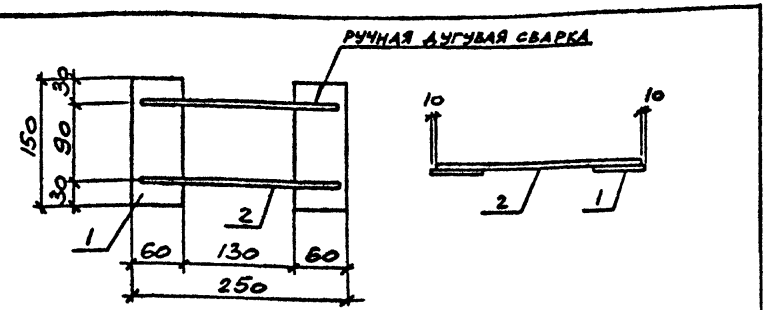

Формат	Зона	Поз.	Обозначение	Наименование	Кол.	Примечание
				ДОКУМЕНТАЦИЯ		
А4			ТП 904-1-70.86 КЖИ-ТТ	Технические требования		
				к изготовлению арматурных		
				и закладных изделий		
				ДЕТАЛИ		
				лист Б-ПН-10 ГОСТ 19903-74 Вст3кп2 ГОСТ 14637-79 60х150	2	0.7 кг
Б4		1				
Б4		2		А-I-16 ГОСТ 5781-82 ℓ=230	2	0.4 кг

Привязан

Инв. № 9371/6

ТП 904-I-70.86 КЖИ-МС2

Изделие соединительное МС2	Стадия	Масса	Масштаб
	РП	2,2	I:5
	Лист	Листов 1	
	Госстрой СССР РОСТОБСКИЙ ПРОМСТРОЙНИИПРОЕКТ		

Сттехн	Растеряева	
Ведущ	Макарова	
Рук.гр	Моргунов	
Глспец	Остаменский	
Начотд	Саакьянц	
Нконтр	Луценко	

Инв. № подл. | Подпись и дата | Взам. инв. №

ФОРМАТ А4

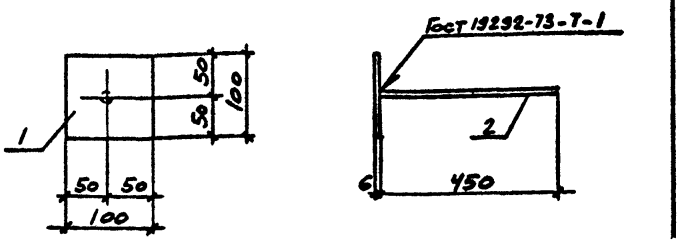

Формат	Зона	Поз.	Обозначение	Наименование	Кол.	Примечание
				ДОКУМЕНТАЦИЯ		
А4			ТП 904-1-70.86 КЖИ-ТТ	Технические требования		
				к изготовлению арматурных		
				и закладных изделий		
				ДЕТАЛИ		
				лист Б-ПН-6 ГОСТ 19903-74 Вст3кп2 ГОСТ 14637-79		
Б4		1			1	0.5 кг
Б4		2		А-I-10 ГОСТ 5781-82 ℓ=450	1	0.3 кг

Привязан

33

Инв. № 9371/6

ТП 904-I-70.86 КЖИ-МС3

Изделие соединительное МС3	Стадия	Масса	Масштаб
	РП	0,8	-
	Лист	Листов 1	
	Госстрой СССР РОСТОБСКИЙ ПРОМСТРОЙНИИПРОЕКТ		

Ст.техн	Растеряева	
Ведущ	Макарова	
Рук.гр	Моргунов	
Глспец	Остаменский	
Начотд	Саакьянц	
Нконтр	Луценко	

Инв. № подл. | Подпись и дата | Взам. инв. №

ФОРМАТ А4

Типовой проект 904-1-70.86-КЖИ Альбом 6

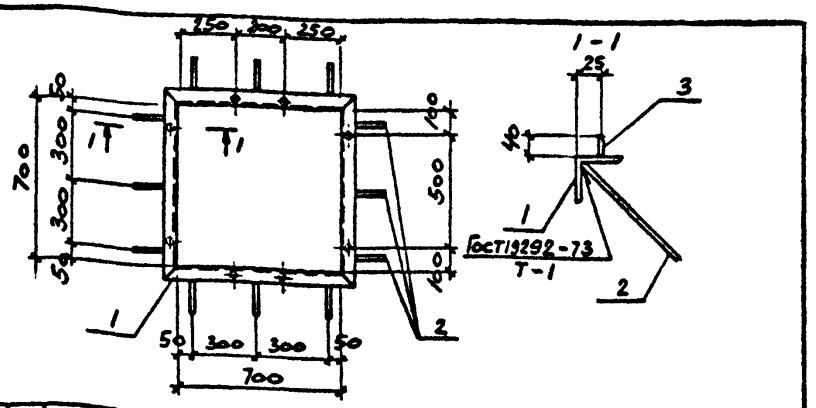

ФОРМАТ	ЗОНА	ПОЗ	ОБОЗНАЧЕНИЕ	НАИМЕНОВАНИЕ	КОЛ	ПРИМЕЧАНИЕ
				Документация		
А4			ТП 904-1-70.86 КЖИ-ТТ	Технические требования		
				к изготовлению арматурных		
				и закладных изделий		
				Детали		
Б.Ч		1		Уголок Б-50×50×5/ГОСТ 8509-72 / ВСт3кп2/ГОСТ 535-79 ℓ=800	4	3.0 кг
Б.Ч		2		А-III-8 ГОСТ 5781-82 ℓ=250	12	0.1 кг
Б.Ч		3		ф8 ГОСТ 2590-71 ℓ=40	8	0.02 кг

Привязан

Инв. №

9371/6

Инв. № подл. | Подпись и дата | Взам. инв. №

Стехн	Растеряева	
Вединж	Макарова	
Рук. гр	Моргунов	
Гл. спец	Осташевский	
Начотд	Саакьянц	
Нконтр	Луценко	

ТП 904-1-70.86-КЖИ-МН 6

Изделие закладное МН 6

Стадия	Масса	Масштаб
РП	13.4	-
Лист	Листов 1	

Госстрой СССР РОСТОВСКИЙ ПРОМСТРОЙНИИПРОЕКТ

ФОРМАТ А4

Типовой проект 904-1-70.86-КЖИ Альбом 6

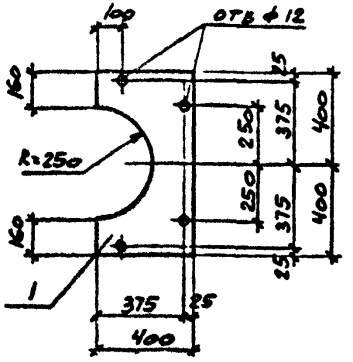

ФОРМАТ	ЗОНА	ПОЗ	ОБОЗНАЧЕНИЕ	НАИМЕНОВАНИЕ	КОЛ	ПРИМЕЧАНИЕ
				Документация		
А4			ТП 904-1-70.86 КЖИ-ТТ	Технические требования		
				к изготовлению арматурных		
				и закладных изделий		
				Детали		
				Лист Б-ПН-6.0 ГОСТ 19903-70 / ВСт3кп2 ГОСТ 14637-79 400×800		
Б.Ч		1			1	15.0 кг

34

Привязан

Инв. №

9371/6

Инв. № подл. | Подпись и дата | Взам. инв. №

Стехн	Растеряева	
Вединж	Макарова	
Рук. гр	Моргунов	
Гл. спец	Осташевский	
Начотд	Саакьянц	
Нконтр	Луценко	

ТП 904-1-70.86-КЖИ-МС 4

Изделие соединительное МС 4

Стадия	Масса	Масштаб
РП	15,0	1:20
Лист	Листов 1	

Госстрой СССР РОСТОВСКИЙ ПРОМСТРОЙНИИПРОЕКТ

ФОРМАТ А4

ЦЕНТРАЛЬНЫЙ ИНСТИТУТ ТИПОВОГО ПРОЕКТИРОВАНИЯ
ГОССТРОЯ СССР
КИЕВСКИЙ ФИЛИАЛ

г. Киев-57 ул. Эжена Потье № 12

52/6
Заказ № 7347/6 Инв. № 9371/6 Тираж 200
Сдано в печать 11/9 1987 Цена 1·33

gost.e-ecolog.ru