ТИПОВОЙ ПРОЕКТ

264-12-155

СЕЛЬСКИЙ ДОМ КУЛЬТУРЫ СО ЗРИТЕЛЬНЫМ ЗАЛОМ НА 300 МЕСТ

На основании письма Института Укрниипграждансельстрой №339/отэп-3 от 26.02.87г в альбоме произведены изменения

1 Скорректированы. - титульный лист

5.08.87г /арх. Лыков/

СОСТАВ ПРОЕКТА

АЛЬБОМ	0	Чертежи нулевого цикла работ
АЛЬБОМ	I	Архитектурно — строительные чертежи
АЛЬБОМ	II	Санитарно — технические чертежи
АЛЬБОМ	III	Электротехнические чертежи
АЛЬБОМ	IV	Монтажные узлы и детали
АЛЬБОМ	V	Изделия заводского изготовления
АЛЬБОМ	VI	Механическое оборудование сцены
АЛЬБОМ	VIII.86	Сметы
АЛЬБОМ	VIII	Заказные спецификации
АЛЬБОМ	IX	Мероприятия, повышающие тепловую защиту здания
АЛЬБОМ	X	Сметы по мероприятиям, повышающим тепловую защиту здания
АЛЬБОМ	XI	Ведомость потребности в материалах

МЕХАНИЧЕСКОЕ ОБОРУДОВАНИЕ СЦЕНЫ

АЛЬБОМ VI

РАЗРАБОТАН ИНСТИТУТОМ УКРНИИПГРАЖДАНСЕЛЬСТРОЙ

УТВЕРЖДЕН И ВВЕДЕН В ДЕЙСТВИЕ ИНСТИТУТОМ УКРНИИПГРАЖДАНСЕЛЬСТРОЙ ПРИКАЗ №110 ОТ 16 V.1977г

gost.e-ecolog.ru

© ГП ЦИТП Госстроя СССР 1988г

ГП ЦИТП инв.№ 7019/VI

СОДЕРЖАНИЕ АЛЬБОМА

NN п/п	Формат	Обозначение	Наименование	Куда входит	Кол.	Общ кол	N стр
1	2	3	4	5	6	7	8
1	22		Титульный лист				1
		DD.DD.DD.DD	Содержание альбома				
2	22		лист 1				2
3	22		лист 2				3
4	22		лист 3				4
5	22		лист 4				5
		DD.DD.DD.DD.ПЗ	Пояснительная записка				
6	22		лист 1				6
7	22		лист 2				7
8	22		лист 3				8
		DD.DD.DD.DD.ВП	Ведомость покупных				
9	22		изделий лист 1,2				9
10	22		лист 3,4				10
11	22		лист 5,6				11
12	22		лист 7,8				12
13	22	DD.DD.DD.DD.ВМ	Ведомость материалов				13
		DD.DD.DD.DD.ВС	Ведомость спецификаций				
14	22		лист 1,2,3,4				14
15	22		лист 5,6,7,8				15
		DD.DD.DD.DD.	Механическое оборудование сцены				
16	22		лист 1				17
17	22		лист 2				18
18	22		лист 3				19
19	11		Спецификация лист 1				16
20	11		лист 2				16
21	22	D1.DD.DD.DD.	Декорационный подъем	DD.DD.DD.DD.	18	18	20
22	11		Спецификация лист 1				16
23	11		лист 2				16
24	11	D1.D1.DD.DD.	Штанга	D1.DD.DD.DD	1	18	21
				D5.DD.DD.DD	1	2	
						20	
25	11		Спецификация лист 1				21
26	11	D1.D1.DD.D1.	Заглушка	D1.D1.DD.DD	2	40	21
				D5.D1.D1.DD	2	4	
						44	

1	2	3	4	5	6	7	8
		D2.DD.DD.DD	Антрактно-раздвижной				
27	22		занавес лист 1				22
28	22		лист 2	DD.DD.DD.DD	1	1	23
29	11		Спецификация лист 1				24
30	11		лист 2				24
31	11		лист 3				24
32	12	D2.D1.DD.DD	Штанга	D2.DD.DD.DD	1	1	25
33	11		Спецификация лист 1				24
34	11	D2.D1.DD.D1	Заглушка	D2.D1.DD.DD	2	2	25
35	22	D2.D2.DD.DD	Противовес Q = 500 кг	D2.DD.DD.DD	1	1	26
				D6.DD.DD.DD	1	1	
						2	
36	11		Спецификация лист 1				30
37	11		лист 2				30
38	12	D2.D2.DD.D1	Груз	D2.D2.DD.DD	43	86	27
				D8.D1.DD.DD	22	44	
						130	
39	11	D2.D2.DD.D2	Ползун	D2.D2.DD.DD	2	4	27
40	11	D2.D2.DD.D3	Скоба	D2.D2.DD.DD	1	2	27
41	11	D2.D2.DD.D4	Палец	D2.D2.DD.DD	4	8	27
42	22	D2.D2.D1.DD	Рама	D2.D2.DD.DD	1	2	28
43	11		Спецификация лист 1				25
44	11	D2.D2.D1.D1	Плита	D2.D2.D1.DD	1	2	29
45	11	D2.D2.D1.D2	Щека	D2.D2.D1.DD	1	2	29
46	11	D2.D2.D1.D3	Щека	D2.D2.D1.DD	1	2	29
47	11	D2.D2.D1.D4	Стойка	D2.D2.D1.DD	1	2	29
		D3.DD.DD.DD	Софит 1го плана	DD.DD.DD.DD	1	1	
48	22		лист 1				31
49	22		лист 2				32
50	11		Спецификация лист 1				30
51	11		лист 2				30

7019/17

Изм.	Лист	N докум.	Подп.	Дата
Разраб.		Онельчук		1976
Пров.		Олифиров		
Т. контр.		Быцков		
Н. контр.		Быцков		
Утв.		Шорер		

DD DD DD DD

Содержание альбома

Лит	Масса	Масшт
Р	4	—	—

Лист 1 | Листов 4

УНИИПГСС

Копировала Иванова

Формат А2

Инв. N подл. | Подпись и дата | Взам. инв. N | Инв. N дубл. | Подпись и дата | Типовой проект 264-12-155 | Альбом VI

00.00.00.00

1	2	3	4	5	6	7	8
		03.01.00 00	Софитная ферма				
52	22		I-го плана лист 1	03 00.00 00	1	1	34
53	22		лист 2				35
54	11		Спецификация лист 1				33
55	11		лист 2				33
56	11		лист 3				33
57	11	03 01 00 01	Ограждение	03 01.00 00	7	7	36
				04 01 00 00	9	18	
						25	
58	11	03 01 00 02	Скоба	03.01 00 00	14	14	36
				04 01 00 00	18	36	
						50	
59	11	03.01.00.03	Уголок	03.01.00 00	14	14	36
				04.01.00 00	18	36	
						50	
60	11	03.01.00.04	Подвеска	03.01.00 00	2	2	36
				04.01 00.00	3	6	
						8	
61	11	03.01.00.05	Серьга	03 01.00.00	8	8	37
				04.01.00 00	12	24	
						32	
62	11	03.01.00.06	Палец	03.01 00 00	4	4	37
				04.01.00.00	6	12	
						16	
63	11	03.01.00.07	Скоба	03.01.00.00	4	4	37
				04 01 00 00	4	8	
						12	
64	11	03.01.00.08	Шайба	03.01 00.00	8	8	37
				04 01.00 00	12	24	
						32	
		03 01.01 00	Корзина гибкого				
65	22		кабеля лист 1	03 01 00 00	1	1	38
66	22		лист 2	04 01 00 00	1	2	39
						3	
67	11		Спецификация лист 1				33
68	11		лист 2				40

1	2	3	4	5	6	7	8
69	11	03.01 01 01	Поддон	03 01.01 00	1	3	40
70	11	03.01 01 02	Уголок	03.01 01 00	2	6	40
71	22	04 00 00 00	Софит II и III планов	00 00 00 00	2	2	42
72	11		Спецификация лист 1				40
73	11		лист 2				41
		04 01 00 00	Софитная ферма	04 00 00 00	1	2	
74	22		лист 1				43
75	22		лист 2				44
76	11		Спецификация лист 1				41
77	11		лист 2				41
78	11		лист 3				41
79	22	05 00 00 00	Попланный занавес	00 00.00 00	2	2	46
80	11		Спецификация лист 1				45
81	11		лист 2				45
82	22	05.01 00.00	Полудорога поплановогo				
			занавеса	05.00.00.00	2	4	47
83	11		Спецификация лист 1				45
84	11		лист 2				45
85	11	05 01 00.01	Кольцо	05.01.00.00	18	72	48
86	11	05.01.00.02	Фасонка	05.01.00 00	4	16	48
87	11	05.01.00 03	Фасонка	05.01.00.00	2	8	48
88	11	05.01.01.00	Штанга полудороги	05 01 00 00	1	4	49
89	11		Спецификация лист 1				49
90	12	05.01.02 00	Стяжка	05.01.00 00	2	8	50
91	11		Спецификация лист 1				49
92	12	05.01 02 01	Винт	05.01.02.00	1	8	50
93	11	05 01 02.02	Палец	05.01.02.00	1	8	48
94	12	05.01.03 00	Блок обводной	05 01.00.00	1	4	51
95	11		Спецификация лист 1				49
96	11		лист 2				52
97	11	05.01.03.01	Блок	05.01 03.00	1	4	51
				05.01 05.00	2	4	
						8	
98	11	05.01 03 02	Ось	05.01.03.00	1	4	51

7019/VI

00 00.00.00

Изм	Лист	N докум	Подпись	Дата
Разраб		Дмельчук		1976
Провер		Олифир		
Т.контр		Бычков		
Н.контр		Бычков		
Утв		Шрага		

Копир Эпельбаум

Содержание альбома

Лит	Масса	Масшт
Р.Ч	—	—

Лист 2 Листов 4

УНИИПГСС

Формат 22

Инв. N подл. | Подпись и дата | Взам. инв. N | Инв. N дубл. | Подпись и дата | Типовой проект 264-12-155 | Альбом VI

1	2	3	4	5	6	7	8
99	12	D5 D1 D4 DD	Корпус обводного				
			блока	D5 D1 D3 DD	1	4	53
100	11		Спецификация лист 1				52
101	11	D5 D1 D4 D1	Скоба вертикальная	D5 D1 D4 DD	1	4	53
				D5. D1 D6 DD	1	4	
						8	
102	11	D5 D1 D4 D2	Скоба горизонтальная	D5 D1 D4 DD	1	4	53
103	12	D5 D1 D5 DD	Блок направляющий	D5 D1 DD DD	1	4	54
104	11		Спецификация лист 1				52
105	11		лист 2				52
106	11	D5. D1. D5 D1	Ось	D5 D1 D5 DD	1	4	54
107	12	D5 D1. D6. DD	Корпус				
			направляющего блока	D5. D1 D5 DD	1	4	55
108	11		Спецификация лист 1				55
109	11	D5 D1 D6 D1	Скоба горизонтальная	D5 D1 D6. DD	1	4	55
110	11	D5. D1 D7 DD	Хомут	D5. D1. DD DD	4	16	56
111	11		Спецификация лист 1				56
112	11	D5. D1. D7. D1	Скоба правая	D5. D1 D7 DD	1	16	56
113	11	D5 D1 D7 D2	Скоба левая	D5. D1. D7. DD	1	16	56
		D6. DD DD DD	Широкий экран	DD. DD. DD. DD	1	1	
114	22		Лист 1				58
115	22		Лист 2				59
116	11		Спецификация лист 1				57
117	11		лист 2				57
118	22	D6 D1 DD. DD	Каркас	D6 DD DD DD	1	1	60
119	11		Спецификация лист 1				57
120	11	D6. D1 DD. D1	Опора	D6 D1 DD. DD	6	6	61
121	11	D6. D1 DD. D2	Опора	D6 D1 DD DD	8	8	61
122	11	D6. D1 DD. D3	Ухо	D6 D1 DD DD	2	2	61
123	11	D6 D2 DD DD	Подвеска	D6 DD DD DD	3	3	62
124	11		Спецификация лист 1				57
125	11	D6. D2. DD. D1	Хомут	D6. D2. DD DD	1	3	62
126	11	D6. D2. DD. D2	Палец	D6. D2. DD DD	1	3	62
127	11	D6. D2 DD. D3	Прокладка	D6 D2. DD DD	1	3	62
128	12	D6 D3 DD DD	Тележка под				
			громкоговоритель	D8 DD DD DD	4	4	63
129	11		Спецификация лист 1				61
130	11	D6 D3 DD D1	Брус	D6 D3. DD DD	2	8	63
131	11	D6 D3 DD D2	Крышка	D6. D3 DD DD	4	16	63
132	22	D6. D4 DD DD	Рамка подвеса				
			громкоговорителей	D8 DD DD. DD	4	4	64
133	11	D6 D4 DD D1	Скоба	D6. D4. DD DD	1	4	65
134	11	D6. D4. DD D2	Скоба	D6 D4 DD DD	1	4	65

1	2	3	4	5	6	7	8
135	11	D6 D4 DD D3	Штырь	D8 D4 DD DD	2	8	65
136	11	D6 D4 DD D4	Скоба	D6 D4 DD DD	1	4	65
							66
		D7 DD DD DD	Портальные кулисы	DD DD DD. DD	1	1	
137	22		лист 1				67
138	22		лист 2				68
139	11		Спецификация лист 1				66
140	22	D7 D1 DD DD	Кулиса	D7 DD. DD. DD	2	2	69
141	11		Спецификация лист 1				66
		D7 D1 D1 DD	Каркас кулисы	D7 D1. DD. DD	1	2	
142	22		лист 1				72
143	22		лист 2				73
144	22		лист 3				74
145	11		Спецификация лист 1				70
146	11		лист 2				70
147	11		лист 3				70
148	11	D7 D1 D1 D1	Косынка	D7. D1 D1 DD	2	4	75
149	11	D7 D1 D1 D2	Косынка	D7 D1 D1. DD	11	22	75
150	11	D7 D1 D1 D3	Косынка	D7. D1 D1 DD	10	20	75
151	11	D7. D1. D1 D4	Брус	D7 D1. D1 DD	3	6	75
152	11	D7. D1 D1 D5	Опора	D7. D1. D1. DD	1	2	76
153	11	D7 D1. D1. D6	Поручень	D7. D1. D1 DD	1	2	76
154	11	D7 D1. D1 D7	Поручень	D7 D1. D1 DD	1	2	76
155	11	D7 D1 D1. D8	Поручень	D7. D1. D1 DD	1	2	76
156	22	D7 D1 D2. DD	Обшивка кулисы	D7. D1. DD. DD	1	2	77
157	11		Спецификация лист 1				70
158	11		лист 2				71
159	12	D7 D2 DD. DD	Фартук	D7 DD DD DD	2	2	76
160	11		Спецификация лист 1				
161	22	D7 D3 DD DD	Дорога верхняя	D7 DD DD. DD	1	1	78
162	11		Спецификация лист 1				71
163	22	D7 D4 DD DD	Дорога нижняя	D7 DD DD DD	1	1	79
164	11		Спецификация лист 1				71
165	22	D7 D4 D1. DD	Дорога	D7 D4. DD. DD	2	2	80
166	11		Спецификация лист 1				81

Инв. № подл. | Подпись и дата | Взам. инв. № | Инв. № дубл. | Подпись и дата | Типовой проект 264-12-155 Альбом VI

7019/VI

DD DD DD DD

Изм.	Лист	№ докум.	Подп.	Дата	
Разраб.		Онельчук		1976	Содержание альбома
Провер.		Шифрин			
Т.контр.		Бычков			
Н.контр.		Бычков			
Утв.		Шрага			

Лит	Масса	Масшт.
	—	—
Лист 3	Листов 4	

ЧНИИПГОС

Копировала Ефимова

Формат 22

1	2	3	4	5	6	7	8
		08.00.00.00	Дымовые клапаны	00 00 00 00	1	1	
167	22		лист 1				82
168	22		лист 2				83
169	22		лист 3				84
170	11		Спецификация лист 1				81
171	11		лист 2				81
172	11		лист 3				81
173	22	08 01 00.00	Клапан	08 00 00 00	2	2	86
174	11		Спецификация лист 1				85
175	11		лист 2				85
176	11		лист 3				85
177	11	08.01.00 01	Ось	08 01 00 00	2	4	87
178	11	08.01 00 02	Планка	08.01 00 00	2	4	87
179	11	08 01 00 03	Скоба	08.01.00.00	1	2	87
180	22	08.01.01.00	Каркас клапана	08.01 00.00	1	2	88
181	11		Спецификация лист 1				85
182	11	08.01.01.01	Косынка	08.01 01.00	2	4	87
183	11	08.01 01.02	Швеллер	08.01 01.00	4	8	89
184	11	08.01.01.03	Направляющие	08.01.01.00	1	2	89
185	11	08.01.01.04	Косынка	08 01.01.00	8	16	89
186	11	08.01.01.05	Косынка	08 01 01 00	8	16	89
187	22	08.02.00.00	Рама	08 00 00.00	2	2	90
188	11		Спецификация лист 1				91
189	12	08.03.00.00	Блок горизонтальный	08 00 00 00	3	3	92
190	11		Спецификация лист 1				91
191	11		лист 2				91
192	12	08.03.00.01	Ролик	08 03 00 00	1	3	92
193	11	08 03 00 02	Ось	08.03 00 00	1	3	93
194	11	08.03.00 03	Оседержатель	08 03 00 00	1	3	93
195	11	08.03.00.04	Шайба	08.03 00.00	2	6	93
196	11	08.03.00.05	Втулка	08.03 00 00	4	12	93
197	11	08.03.00.06	Крышка	08 03 00.00	1	3	91
198	12	08.03.01.00	Основание	08 03 00 00	1	3	94
199	11		Спецификация лист 1				94
200	11	08.04.00.00	Скоба	08.00 00.00	6	6	95
201	11		Спецификация лист 1				95
202	11	08.04.00.01	Скоба	08.04.00.00	1	6	95
203	11	08.04.00.02	Кронштейн	08.04 00.00	1	6	95
204	12	08.05.00.00	Подшипник	08 00 00.00	4	4	96
205	11		Спецификация лист 1				96
206	11	08.05.00.01	Стойка	08.05.00.00	1	4	96
207	11	08.06.00.00	Скоба	08.00.00.00	8	8	97
208	11		Спецификация лист 1				97
209	11	08.06.00.01	Скоба	08.06.00.00	1	8	97
210	11	08.06.00.02	Кронштейн	08.06.00.00	1	8	97

1	2	3	4	5	6	7	8
		09.00.00.00	Направляющие	00 00.00.00	1	1	
211	22		лист 1				98
212	22		лист 2				99
213	11		Спецификация лист 1				100
214	11		лист 2				100
		10.00 00 00	Сетчатое ограждение	00.00.00.00	1	1	
215	22		лист 1				101
216	22		лист 2				102
217	11		Спецификация лист 1				100
218	11		лист 2				100
219	11	10 00 00 01	Ось - винт	10.00 00 00	4	4	103
220	11	10.00.00.02	Упор	10 00.00 00	4	4	103
221	11	10.00 00.03	Держатель	10 00.00 00	904	904	103
				10 01 00 00	76	288	
						1192	
222	11	10 00.00 04	Ручка	10.00 00 00	8	8	103
223	11	10 01 00 00	Дверь	10 00 00 00	8	8	104
224	11		Спецификация лист 1				105
225	11	10.02.00.00	Замок	10.00 00 00	4	4	104
226	11		Спецификация лист 1				105
227	11	10.02.00.01	Планка	10.02 00 00	1	4	104
228	11	10.02.00.02	Ручка	10 02 00 00	1	4	104
		11.00.00.00	Застеклённое окон				
			зрительного зала	00.00.00 00	1	1	
229	22		лист 1				106
230	22		лист 2				107
231	11		Спецификация лист 1				105
232	11		лист 2				105
233	22	12 00.00 00	Схемы запасовок канатов				108
234	11	160-19.003	Пластина				
			серия 2 290-3	06.00 00.00	4	4	

7019/27

00 00.00.00

Содержание альбома

Изм.	Лист	№ докум.	Подпись	Дата
Разраб.		Ямпольчук		1976
Провер.		Олифиров		
Т. контр.		Бычков		
Н. контр.		Бычков		
Утв.		Шрагер		

Копир. Эпельбаум

Лит.	Масса	Масштаб
Р	У	

Лист 4 | Листов 4

УНИИПГСС

Инв. № подл. | Подпись и дата | Взам. инв. № | Инв. № дубл. | Подпись и дата | Типовой проект 269-12-155 | Альбом VI

Пояснительная записка.

I Назначение сцены.

Сцена сельского дома культуры со зрительным залом на 300 мест предназначается для проведения спектаклей профессиональных и народных театров, концертно-эстрадных выступлений профессиональных самодеятельных коллективов

Сцена оборудуется также широким кино экраном, дающим возможность осуществлять кинопоказ широкоэкранных и обычных фильмов

В соответствии с этими заданиями, требованиями норм проектирования и задания на проектирование принято технологическое механическое оборудование сцены

II Краткое описание механического оборудования

При принятых, согласно заданию на проектирование, размерах сцены

1 Ширина строительного портала - 8.5м
2 Высота строительного портала - 5.0м
3 Ширина игрового портала - 6.0м
4 Высота игрового портала - 4.5м
5 Ширина сцены в осях - 12.525м
6 Глубина сцены в осях - 9.0м
7 Высота сцены до колосников - 11.3м

Технологическое оборудование сцены разбито на 3 номерных и один нулевой планы

Глубина нулевого плана принята равной - 1140мм
Глубина первого плана - 2200мм
Глубина второго плана - 2450мм
Глубина третьего плана - 2850мм

По всем планам сцена оборудуется:

1 Декорационными подъемами - 14 компл.
2 Падугами - 4 компл.
3 Софитными подъемами - 3 компл
4 Антрактным раздвижным занавесом - 1 компл.
5 Попланным занавесом - 2 компл.
6 Широким экраном - 1 компл
7 Портальными кулисами - 1 компл

Помимо механического оборудования сцена имеет следующие технологические строительные конструкции:

1. Неподвижный планшет сцены
2 Направляющие (шпунты) для декорационных и софитных подъемов
3 Сетчатое ограждение направляющих.
4 Боковые 2х ярусные рабочие галереи с переходными и консольными мостиками.
5 Штанкетные площадки для установки блоков сценических подъемов
6 Колосники
7 Вне сцены монтируются:
   1 Верхний выносной софит
   2 Боковые софиты.

Разбивка механического оборудования по планам проведена следующим образом:

А. Нулевой план.

1 Портальная падуга - 1 компл.
2 Антрактный раздвижной занавес - 1 компл
3 Портальные кулисы - 1 компл.
4 Падуга софитная - 1 компл.

Б Первый план

1 Софитный подъем I плана - 1 компл.
2 Попланный занавес - 1 компл.
3 Широкий экран 1 компл
4 Декорационный подъем 3 компл
5 Падуга софитная 1 компл.

В Второй план

1 Софитый подъем II плана 1 компл.
2 Попланный занавес 1 компл.
3 Декорационные подъемы 5 компл.
4 Падуга софитная 1 компл

Г Третий план

1 Софитный подъем 1 компл
2 Декорационный подъем 6 компл.

III Техническая характеристика механического оборудования.

1. Декорационные подъемы (включая падуги)

Декорационные подъемы предназначаются для осуществления смены художественного сценического оформления действий или картин, эпизодов спектакля (живописных декораций, падуг, арок, карнизов и прочих плоских конструкций технологического оформления спектаклей)

Декорационный подъем представляет из себя уравновешенную систему.

7019/VI

Изм.	Лист	N докум.	Подпись	Дата	00.00.00.00 пз			
Разраб.		Омельчук		1976	Пояснительная записка	Лит	Масса	Масшт
Провер.		Олифир				Р	—	—
Т. контр.		Бычков				Лист 1	Листов 3	
Н. контр.		Бычков				УНИИПГСС		
Утв.		Шрага						
Копир.		Эпельбаум				Формат 22		

Инв. № подл. | Подпись и дата | Взам. инв. № | Инв. № дубл. | Подпись и дата | Типовой проект 264 12-155 | Альбом VI

одной частью которой является подвешенная на 3х стальных канатах штанга с прикрепленной декорацией или конструкцией, другой частью - подвешенный противовес, передвигающийся в жестких направляющих К верхнему и нижнему концу противовеса прикреплены ветви тягового пенькового каната

Штанкетные подъемы принимаются с простой неполиспастной подвеской противовесов. Подъем и опускание декораций на сцене производится вручную.

Грузоподъемность подъемов принимается 300 кг.

Расстояние между осями подъемов равно 250 мм.

Штанга подъема l=8.5 м из газовой трубы ф 60 мм.

Блоки для подвеса системы устанавливаются на штанкетных площадках смонтированных на 2.0 м выше отметки колосникового настила.

Направляющие (шпунты) для противовесов устанавливаются сварными из угловой стали с правой стороны сцены и ограждаются сетчатым ограждением.

2. Софитные подъемы.

Софитный подъем представляет собой подвесную систему осветительных приборов, смонтированных на специальной ферме, предохраняющей осветительные приборы и электрические магистрали от механических повреждений и предназначен для освещения декораций, актеров и планшета сцены равномерным постановочным светом

Софитная ферма первого плана подвешивается на 4-х, а ферма второго и третьего планов - на 6-ти стальных канатах ф 8.8 мм² и через систему блоков ф 210 мм уравновешиваются противовесом.

Подъем и опускание софитных ферм производится вручную.

3. Антрактный раздвижной занавес.

Антрактный раздвижной занавес устанавливается на расстоянии 0,44 м от красной линии сцены.

Для антрактного раздвижного занавеса запроектирован механизм МПЗ-1 выпускаемый киномеханическим заводом г Ростов на Дону.

Полотнища занавеса подвешиваются на ведущие и ведомые каретки, которые перемещаются по профильному пути закрепленному хомутами к штанге и через систему блоков ф 210 мм уравновешивается противовесом. В верхнем рабочем положении штанга концами входит в пазы - ограничители качания.

Поступательное движение ведущие каретки получают от электропривода через бесконечный трос. Лебедка имеет местное и дистанционное управление

Управление движением занавеса осуществляется с пульта управления расположенного на эстраде и дублировано из кинопроекционной.

4 Попланный занавес

Попланный занавес предназначен для создания отдельных игровых площадок по глубине сцены и представляет собой металлическую ферму (дорогу) подвешиваемую к штанге декорационного подъема.

По дороге перемещаются каретки, к которым крепятся полотнища занавеса

Перемещение полотнища осуществляется вручную при помощи пенькового каната ф 12 мм Натяжение каната осуществляется грузом

Подъем и опускание дороги попланного занавеса на планшет осуществляется вручную аналогично декорационному подъему

5 Широкий экран

Для показа кинофильмов на расстоянии 1890 м от красной линии сцены предусмотрена установка подъемного широкого экрана

Рама экрана представляет собой

7019/VI

Изм	Лист	N докум.	Подп	Дата	ОО ОО ОО ОО ПЗ			
Разраб.		Омельчук		1976	Пояснительная записка	Лит	Масса	Масшт
Провер.		Олифир				Р Ч	—	—
Т контр.		Бычков				Лист 2	Листов 3	
Н контр.		Бычков				УНИИПГСС		
Утв.		Шрага						

Копировала

Формат 22

Инв N подл. | Подпись и дата | Взам инв N | Инв N дубл | Подпись и дата | Типовой проект 264-12-155 | Альбом VI

металлический каркас, сваренный из труб. На каркасе натянуто полотно экрана. Рама экрана подвешивается на 3х стальных канатах ф8.8 мм и через систему блоков ф210мм уравновешивается контрольным грузом. Широкий экран работает по схеме софитного подъема.

Подъем и опускание экрана производится вручную. В рабочем положении киноэкран опускается на высоту 0.9 м от уровня планшета сцены и расчаливается винтовыми стяжками. После окончания демонстрации кинофильмов экран поднимается вверх до колосникового настила.

6. Портальные кулисы

Портальные кулисы предназначены для трансформации строительного портала до расчетного размера игрового портала по ширине.

Портальные кулисы представляют собой объемную каркасную конструкцию сварного типа. Кулиса установлена на два ходовых двухребордных колеса на шарикоподшипниках, передвигающихся по рельсовому пути, уложенному ниже настила планшета сцены.

Щель рельсового пути в планшете сцены закрывается съемными секционными рейками.

Сверху кулисы имеют по 2 ролика, передвигающихся в жестких направляющих, которые смонтированы под консольными мостиками рабочих галерей.

На каркасе кулис предусмотрен мостик для установки прожекторов и проекционной аппаратуры.

Вверху кулисы смонтирован блок подъема светоаппаратуры. Подъем осветителя на мостик осуществляется по вертикальной лестнице, вмонтированной в каркас кулисы.

7. Дымовые люки.

Выше уровня колосников сценической коробки устанавливаются два дымовых люка размером 1х1.5 м каждый.

Клапаны люков представляют собой сварную конструкцию из металла прокатных профилей с обшивкой кровельной сталью и шевелином.

Клапаны соединяются стальными тяговыми канатами с барабанами лебедки.

Лебедка дымовых каналов ручная 2х барабанная, закрывает каждый клапан отдельно.

Тяговое усилие на барабане лебедки - 410 кг

Усилие на барабане лебедки - 16 кг.

8 Направляющие сценических подъемов

Направляющие сценических подъемов предназначены для вертикального перемещения противовесов.

Направляющие (шпунты) устанавливаются сварные из угловой стали.

На направляющих устанавливаются компенсаторы, ограничивающие вертикальное перемещение рам противовесов. Для безопасности работы, направляющие ограждаются сеткой Н 20.

IV Технические условия.

1 Настоящими условиями определяются основные технические требования к качеству изготовления механического оборудования сцены.

2 Все детали в отношении материала, качества обработки, размеров и допусков, а также в отношении их сборки в узел должны соответствовать чертежам, настоящим техническим условиям и соответствующим ГОСТам.

3. Внесение каких-либо изменений заводом изготовителем в конструкцию отдельных узлов для изделия в целом без согласования с проектной организацией не допускается.

4 Технология изготовления отдельных деталей и узлов разрабатываемая заводом-изготовителем

5 Приемка деталей, узлов и отдельных механизмов производится ОТК завода-изготовителя.

6 Приемка заключается в проверке принятых при изготовлении материалов, размеров и допусков.

Инв. № подл.	Подпись и дата	Взам. инв. №	Инв. № дубл.	Подпись и дата	Типовой проект 264-12-155	Альбом VI

7019/VI

Изм.	Лист	N докум.	Подп.	Дата	ОО. ОО. ОО ОО ПЗ			
Разраб.		Омельчук		1976	Пояснительная записка	Лит	Масса	Масш
Провер.		Олифир				Р Ч	—	—
Т. контр.		Бычков				Лист 3	Листов 3	
Н. контр.		Бычков				УНИИПГСС		
Утв.		Шрога						

Копировала Формат 22

№ строки	Наименование	Обозначение документа на поставку	Поставщик	Куда входит (обозначение)	Количество: На изделие	В комплекты	На регулир.	Всего	Примечание
1	Механизм предэкранного								
2	Занавеса МПЗ-1			02 00 00 00	1			1	
3	Лебедка ЛП-1			11 00 00 00	1			1	
4	Лебедка 2х барабанная								
5	дымовых люков			08 00 00 00	1			1	
6									
7	Подшипник №110	ГОСТ 8338-75		06 03.00 00	4			16	
8									
9	Масленка -IV-А-3	ГОСТ 1303-56**		08 03 00 00	1			3	
10									
11	Масленка IV-А-6	ГОСТ 1303-56**		05 01 05 00	1			4	
12				05 01 05 00	1			4	
13								8	
14									
15	Масленка V-26	ГОСТ 1303-56**		08 05 00.00	1			4	
16									
17	Коуш 25	ГОСТ 2224-72		01.00 00 00	3			54	
18				02 00 00 00	3			3	
19				02 02 00 00	3			6	
20				03 00 00 00	4			4	
21				05 00 00 00	3			6	
22				05 01 00 00	2			8	
23				06 00 00 00	7			7	
24				08 01 00 00	1			2	
25								90	

Инв.№подл. | Подпись и дата | Взам. инв.№ | Инв.№дубл. | Подпись и дата | Типовой проект 264 12 155 Альбом VI

00 00 00 00 ВП

Изм.	Лист	№докум.	Подпись	Дата
Разраб.	Омельчук			1976
Провер.	Олифир			
Т.контр.	Бычков			
Н.контр.	Бычков			
Утв.	Шрага			

Ведомость покупных изделий

Лит	Масса	Масш.
Р	Ч.	

Лист 1 Листов 8

УНИИПГСС

Формат 12

№ страницы	Наименование	Обозначение документа на поставки	Поставщик	Куда выходит (обозначение)	Количество: На изделие	В комплекты	На регулировку	Всего	Примечание
26	Коуш 34	ГОСТ 2224-72		04 00 00 00	6			12	
27	Коуш Р-06	ГОСТ 9689-72*		02 02 00 00	2			4	
28									
29	Кольцо №20 установочное	ГОСТ 3130-64*		05 01 03.00	1			4	
30									
31	Петля ПНШ-110	ГОСТ 5088-72		07.00 00 00	14			14	
32				10.00.00 00	16			16	
33								30	
34									
35	Болт М8х40	ГОСТ 7798-70*		08 01 00 00	4			8	
36	Болт М8х50	ГОСТ 7798-70*		08 01 00 00	18			36	
37	Болт М8х60	ГОСТ 7798-70*		07 01 02 00	172			344	
38	Болт М10х18	ГОСТ 7798-70*		08 03 00 00	2			6	
39	Болт М10х25	ГОСТ 7798-70*							
40				02 02 00 00	1			2	
41				08 04 00 00	2			12	
42				08 06 00 00	2			16	
43								30	
44									
45	Болт М10х30	ГОСТ 7798-70*		05 01 07 00	2			32	
46	Болт М10х35	ГОСТ 7798-70*		11 00.00 00	12			12	
47	Болт М10х40	ГОСТ 7798-70*		06 04 00 00	3			12	
48									
49	Болт М10х70	ГОСТ 7798-70*		07 01 01 00	6			12	
50				09 00 00 00	74			74	
51								86	
52									
53	Болт М10х90	ГОСТ 7798-70*		02 02 00-00	8			16	
54				06 04 00 00	1			4	
55								20	

Инв.№подл. | Подпись и дата | Взам. инв.№ | Инв.№дубл. | Подпись и дата | Типовой проект 264 12 155 Альбом VI

11/6102

00.00 00.00 ВП

Изм. Лист N докум. Подпись Дата

Лист 2 6

Копир. Ковальская

Формат 12

N строки	Наименование	Обозначение документа на поставку	Поставщик	Куда входит (обозначение)	Количество: На изделие	В комплекты	На регулир.	Всего	Примечание
56	Болт М10×160	ГОСТ 7798-70*		08 00 00 00	18			18	
57	Болт М12×25	ГОСТ 7798-70*		09 00 00 00	24			24	
58	Болт М12×30	ГОСТ 7798-70*		07 04 00 00	24			24	
59	Болт М12×35	ГОСТ 7798-70*		06 02 00 00	1			3	
60	Болт М12×40	ГОСТ 7798-70*		07 03 00 00	44			44	
61	Болт М12×80	ГОСТ 7798-70*		08 03 00 00	4			12	
62	Болт М12×100	ГОСТ 7798-70*		05 01 05 00	1			4	
63	Болт М16×45	ГОСТ 7798-70*		08 00 00 00	12			12	
64									
65	Болт М16×60	ГОСТ 7798-70*		02 00 00 00	4			4	
66				03. 01 00. 00	4			4	
67				04 01 00 00	6			12	
68								20	
69									
70	Болт М18×120	ГОСТ 7798-70*		03. 01 01 00	2			6	
71	Болт М16×160	ГОСТ 7798-70*		08 00. 00 00	16			16	
72									
73	Винт М6×10	ГОСТ 1491-72*		10 00 00. 00	128			128	
74									
75	Гайка М10	ГОСТ 3032-66*		06 04 00 00	5			20	
76									
77	Гайка М8	ГОСТ 5915-70*		07 01 02 00	172			344	
78				08 01 00 00	26			52	
79				10. 00. 00 00	4			4	
80								400	
81									
82	Гайка М10	ГОСТ 5915-70*		02 02 00 00	8			16	
83				03. 01 00 00	56			56	
84				04. 01. 00. 00	72			144	
85				05. 01 07 00	2			32	

Альбом VI. Типовой проект 264-12-155

Инв. N подл. | Подпись и дата | Взам. инв. N | Инв. N дубл. | Подпись и дата

Изм. Лист N докум. Подпись Дата

00 00 00 00 ВП

Лист 3

Формат 12

N строки	Наименование	Обозначение документа на поставку	Поставщик	Куда входит (обозначение)	Количество: На изделие	В комплекты	На регулир.	Всего	Примечание
86				06 04 00 00	1			4	
87				07 01 01 00	6			12	
88	Гайка М10	ГОСТ 5915-70*		08 00 00 00	18			18	
89				08 01 00 00	4			8	
90				08 04 00 00	2			12	
91				08. 06 00 00	2			16	
92				09 00 00 00	148			148	
93				11 00 00 00	8			8	
94								474	
95									
96	Гайка М12	ГОСТ 5915-70*		05 01 05 00	1			4	
97				06 02 00 00	1			3	
98				07 03 00 00	44			44	
99				08 03 00 00	4			12	
100				09. 00 00 00	24			24	
101								87	
102									
103	Гайка М16	ГОСТ 5915-70*		02 00 00 00	4			4	
104				03. 01 00 00	4			4	
105				03 01 01 00	4			12	
106				04 01 00 00	6			12	
107				05 01 00 00	4			16	
108				05 01 02 00	2			16	
109				08 00 00 00	48			48	
110								112	
111									
112	Гайка М20	ГОСТ 5915-70*		08 01 00 00	4			8	
113									
114									
115									

Альбом VI. Типовой проект 264-12-155

Инв. N подл. | Подпись и дата | Взам. инв. N | Инв. N дубл. | Подпись и дата

Изм. Лист N докум. Подпись Дата

00 00 00 00 ВП

Лист 4

Копировала Формат 12

№ строки	Наименование	Обозначение документа на поставку	Поставщик	Куда входит (обозначение)	Количество: На изделие	Количество: В комплекты	Количество: На регулир.	Количество: Всего	Примечание
116	Шайба пружинная 8Н65Г	ГОСТ 6402-70*		08 01 00 00	18			36	
117				10 00 00 00	4			4	
118								40	
119									
120	Шайба пружинная 10Н65Г	ГОСТ 6402-70*		02 02 00 00	8			16	
121				04 01 00 00	6			12	
122				05 01 07 00	2			32	
123				08 00 00 00	18			18	
124				08 03 00 00	2			6	
125				08 04 00 00	2			12	
126				08 06 00 00	2			16	
127				11 00 00 00	8			8	
128								120	
129									
130	Шайба пружинная 12Н65Г	ГОСТ 6402-70*		05 01 05 00	1			4	
131				06 02 00 00	1			3	
132				07 03 00 00	44			44	
133				08 03 00 00	4			12	
134				09 00 00 00	24			24	
135								87	
136									
137	Шайба пружинная 16Н65Г	ГОСТ 6402-70*		02 00 00 00	4			4	
138				03 01 00 00	4			4	
139				04 01 00 00	6			12	
140				08 00 00 00	12			12	
141								32	
142									
143	Шайба 8	ГОСТ 6958-68*		07 01 02 00	172			344	
144				08 01 00 00	18			36	
145								380	

Изм. Лист № докум. Подпись Дата

00 00 00 00 ВП

Лист 5

Формат А2

№ строки	Наименование	Обозначение документа на поставку	Поставщик	Куда входит (обозначение)	Количество: На изделие	Количество: В комплекты	Количество: На регулир.	Количество: Всего	Примечание
146	Шайба 10	ГОСТ 6958-68*		07 01 01 00	6			12	
147				08 00 00 00	18			18	
148				09 00 00 00	74			74	
149								104	
150									
151	Шайба 12	ГОСТ 6958-68*		07 04 00 00	24			24	
152									
153	Шайба 16	ГОСТ 6958-68*		03 01 00 00	8			8	
154				04 01 00 00	6			12	
155				05 01 02 00	1			8	
156				06 02 00 00	1			3	
157				08 00 00 00	12			12	
158								43	
159									
160	Шайба 20	ГОСТ 6958-68*		05 01 03 00	1			4	
161				05 01 05 00	1			4	
162								8	
163									
164	Шайба косая 8	ГОСТ 10906-66**		07 01 02 00	4			8	
165				08 01 00 00	4			8	
166								16	
167									
168	Шайба косая 10	ГОСТ 10906-66**		02 02 00 00	8			16	
169				07 01 01 00	6			12	
170				09 00 00 00	74			74	
171				11 00 00 00	8			8	
172								110	
173									
174	Шайба косая 12	ГОСТ 10906-66**		07 03 00 00	44			44	
175									

Изм. Лист № докум. Подпись Дата

Копилов

00. 00. 00 00. ВП

Лист 6

17

Формат А2

Инв. № подл. | Подпись и дата | Взам. инв. № | Инв. № дубл. | Подпись и дата | Типовой проект 264-12-155 Альбом V

№ строки	Наименование	Обозначение документа на поставку	Поставщик	Куда входит (обозначение)	Количество: На изделие	Количество: В комплекты	Количество: На регулир	Количество: Всего	Примечание
176	Шайба косая 16	ГОСТ 10906-66**		02 00 00 00	8			8	
177				08 00 00 00	12			12	
178								20	
179									
180									
181	Шайба 10	ГОСТ 11371-68*		02 02 00 00	8			16	
182				08. 04 00 00	8			24	
183				11 00 00 00	8	—	—	8	
184								48	
185									
186									
187	Шайба 16	ГОСТ 11371-68*		02 02 00 00	9			18	
188									
189	Шплинт 4×25	ГОСТ 397-66*		02 02 00 00	4			8	
190				03 01 00 00	8			8	
191				04 01 00 00	6			12	
192				06 02 00 00	1			3	
193								31	
194									
195									
196	Шплинт 4×32	ГОСТ 397-66*		05 01 02 00	1			8	
197									
198	Шплинт 5×36	ГОСТ 397-66*		05 01 03 00	1			4	
199				05 01 05 00	1			4	
200				08 01 00 00	2			4	
201								12	
202									
203									
204									
205									

Альбом VI. Типовой проект 264-12-155. Подпись и дата. Инв. № дубл. Взам. инв. №. Подпись и дата. Инв. № подл.

Изм. Лист. № докум. Подпись. Дата. 00. 00 00 00 ВП. Лист 7. Формат 12

№ строки	Наименование	Обозначение документа на поставку	Поставщик	Куда входит (обозначение)	Количество: На изделие	Количество: В комплекты	Количество: На регулир	Количество: Всего	Примечание
206	Шуруп 4×25	ГОСТ 1144-70*		07 00 00 00	112			112	
207				07 02 00 00	60			120	
208								232	
209									
210	Шуруп 6×40	ГОСТ 1145-70*		06 00 00 00	24			24	
211				06 03 00 00	32			128	
212								152	
213									
214	Шуруп 6×50	ГОСТ 1145-70*		08 01 00 00	12			24	
215									
216									
217									
218									
219									
220									
221									
222									
223									
224									
225									
226									
227									
228									
229									
230									
231									
232									
233									
234									
235									

Альбом VI. Типовой проект 264-12-155. Подпись и дата. Инв. № дубл. Взам. инв. №. Подпись и дата. Инв. № подл. 9/6/02

Изм. Лист. № докум. Подпись. Дата. 00 00 00 00 ВП. Стр 8. 12

Копировал Дс ГОСТомельская. Формат 12

Ведомость материалов:

№ п/п	Обозначение ГОСТ	Наименование	Материал	Ед. изм	Кол
1	ГОСТ 2590-71	Круг 10	Ст.3ГОСТ 535-58*	кг	30,12
2	ГОСТ 2590-71	Круг 50	Ст.3ГОСТ 535-58*	—"—	2,0
3	ГОСТ 19903-74	Лист 0,7	Ст 3ГОСТ16523-70*	—"—	50,0
4	ГОСТ 19903-74	Лист 6	Ст 3ГОСТ19282-73	—"—	109,4
5	ГОСТ 19903-74	Лист 8	Ст3ГОСТ19282-73	—"—	96,8
6	ГОСТ 19903-74	Лист 10	Ст3ГОСТ19282-73	—"—	2,0
7	ГОСТ 19903-74	Лист 30	Ст 3ГОСТ19282-73	—"—	10,5
8	ГОСТ 8509-72	Уголок 25×25×4	Ст3ГОСТ535-58*	—"—	260,0
9	ГОСТ 8509-72	Уголок 32×32×4	Ст 3ГОСТ535-58*	—"—	50
10	ГОСТ 8509-72	Уголок 40×40×5	Ст 3ГОСТ 535-58*	—"—	1580,0
11	ГОСТ 8509-72	Уголок 45×45×5	Ст3ГОСТ 535-58*	—"—	17,0
12	ГОСТ 8509-72	Уголок 50×50×5	Ст 3ГОСТ 535-58*	—"—	878,0
13	ГОСТ 8510-72	Уголок 40×25×4	Ст3ГОСТ535-58*	—"—	90,0
14	ГОСТ 8510-72	Уголок 63×40×5	Ст.3ГОСТ535-58*	—"—	180,0
15	ГОСТ 8510-72	Уголок 70×110×6.5	Ст 3ГОСТ535-58*	—"—	86,0
16	ГОСТ 8510-72	Уголок 75×50×6	Ст.3ГОСТ535-58*	—"—	13,9
17	ГОСТ 8240-72	Швеллер 6,5	Ст 3ГОСТ535-58*	—"—	34,0
18	ГОСТ 8240-72	Швеллер 8	Ст 3ГОСТ 535-58*	—"—	26,5
19	ГОСТ 8240-72	Швеллер 10	Ст 3ГОСТ535-58*	—"—	180,0
20	ГОСТ 8240-72	Швеллер 12	Ст.3ГОСТ535-58*	—"—	142,0
21	ГОСТ 8240-72	Швеллер 14	Ст.3ГОСТ535-58*	—"—	66,5

№ п/п	Обозначение ГОСТ	Наименование	Материал	Ед изм	Кол
22	ГОСТ 8240-72	Швеллер 16	Ст3ГОСТ535-58*	кг	80,0
23	ГОСТ 8240-72	Швеллер 18	Ст.3ГОСТ 535-58*	—"—	23,0
24	ГОСТ 3262-75	Труба 10	Ст3ГОСТ 380-71*	—"—	16
25	ГОСТ 3262-75	Труба 15	Ст 3ГОСТ380-71*	—"—	187,5
26	ГОСТ 3262-75	Труба 40	Ст3ГОСТ380-71*	—"—	180,5
27	ГОСТ 3262-75	Труба 50	Ст 3ГОСТ 380-71*	—"—	1135,0
28	ГОСТ 10704-63*	Труба 32	Ст 3ГОСТ380-71*	—"—	111,2
29	ГОСТ 3070-74	Канат 3.3-Г-В-Н-160		м	20
30					
31	ГОСТ 3077-69	Канат 6 4-Г-В-Н-160		—"—	1370
32	ГОСТ 3077-69	Канат 8 8-Г-В-Н-СО		—"—	300
33	ГОСТ 483-75	Канат, пеньковый бельный ф 127		—"—	104
34	ГОСТ 483-75	Канат, пеньковый бельный ф 191		—"—	680
35	ГОСТ 5336-67*	Сетка № 20×1.6		м²	82
36	ГОСТ 8486-66	Брус 30×50		м³	0,04
37	ГОСТ 8486-66	Брус 50×50		—"—	0,05
38	ГОСТ 8486-66	Доска сосновая II сорт δ=30		м³	0,004
39	ГОСТ 8486-66	Доска сосновая II сорт δ=20		—"—	0,008
40	ГОСТ 8486-66	Доска сосновая II сорт δ=105		—"—	0,02

№ п/п	Обозначение ГОСТ	Наименование	Материал	Ед изм.	Кол
41	ГОСТ 8486-66	Доска сосновая II сорт δ=200		м³	0,01
42	ГОСТ 8486-66	Сосна II сорт δ=20		—"—	0,1
43	ГОСТ 8486-66	Сосна II сорт δ=25		—"—	0,01
44	ГОСТ 8486-66	Сосна II сорт δ=50		—"—	0,026
45	ГОСТ 8486-66	Сосна II сорт δ=80		—"—	0,013
46	ГОСТ 8486-66	Сосна II сорт δ=200		—"—	0,022
47	ГОСТ 3916-69	Фанера клееная δ=5		—"—	0,4
48		Шевелин марки „Л" δ=20		м²	3,0
49	ГОСТ 7338-65**	Резина лист т 10 повышен твердости		—"—	1
50	ГОСТ 6102-67*	Ткань асбестовая		—"—	8,3
51	ГОСТ 6102-67*	Ткань плотная		—"—	13,5
52		Поролон 10×50		м	6,5
53	ГОСТ 3282-74	Проволока ф5-I		м	35

7019/VI

Изм.	Лист	№ докум	Подпись	Дата
Разраб		Омельчук		1976
Провер		Олифир		
Т контр		Бычков		
Н контр		Бычков		
Утв.		Шрага		

00.00.00.00 ВМ

Ведомость материалов

Лит	Масса	Масшт.
РЧ	—	—

Лист 1 | Листов 1

УНИИПГСС

Копиров: /Куц/

Формат 22

Инв № подл | Подпись и дата | Взам. инв № | Инв № дубл. | Подпись и дата | Титовой проект 264-12-155 | Альбом VI

№ строки	Обозначение	Наименование	Куда входит: Обозначение	Кол.	Общее колич.	Прим.
1	00.00.00 00	Механическое				
2		оборудование				
3		сцены				
4						
5	01 00 00 00	Декорационный				
6		подъём	00 00 00 00	18	18	
7						
8	01 01 00 00	Штанга	01 00 00 00	1	18	
9			05 00 00 00	1	2	
10					20	
11						
12	02 00 00.00	Антрактный				
13		раздвижной				
14		занавес	00 00 00 00	1	1	
15						
16	02.01 00.00	Штанга	02 00 00 00	1	1	
17						
18	02 02 00 00	Противовес				
19		Q = 500 кг	02 00 00 00	1	1	
20			06 00 00 00	1	1	
21					2	
22						
23	02 02 01 00	Рама	02 02.00 00	1	2	
24						
25	03 00 00 00	Софит I плана	00 00 00 00	1	1	
26						
27	03.01 00 00	Софитная				
28		ферма	03.00 00 00	1	1	
29						

Альбом VI. Типовой проект 264-12-155. Подпись и дата. Инв. № дубл. Взам. инв. № Подпись и дата. Инв. № подл.

Изм.	Лист	N докум.	Подп.	Дата
Разраб.	Бычков			1976
Пров.	Олифир			
Н. контр.	Омельчук			
Утв.	Шрага			

00 00 00 00 ВС.

Механическое оборудование сцены. Ведомость спецификаций

Лит	Лист	Листов
РЧ	1	8

УНИИПГСС

Копировала Иванова. Формат 11

№ строки	Обозначение	Наименование	Куда входит: Обозначение	Кол.	Общее колич.	Прим.
30	03 01 01 00	Корзина гибкого				
31		кабеля	03.01 00.00	1	1	
32			04.01 00.00	1	2	
33					3	
34						
35	04 00 00.00	Софит II и III				
36		планов	00.00.00.00	2	2	
37						
38	04 01 00.00	Софитная				
39		ферма	04.00 00 00	1	2	
40						
41	05 00 00 00	Попланный				
42		занавес	00 00 00 00	2	2	
43						
44	05 01 00 00	Полудорога				
45		попланного				
46		занавеса	05.00.00 00	2	4	
47						
48	05 01 01 00	Штанга				
49		полудороги	05 01 00 00	1	4	
50						
51	05 01 02 00	Стяжка	05 01 00 00	2	8	
52						
53	05 01 03 00	Блок обводной	05 01 00 00	1	4	
54						
55	05.01 04 00	Корпус обводно-				
56		го блока	05.01 03 00	1	4	
57						
58	05.01 05 00	Блок направляющий	05 01 00.00	1	4	
59						
60	05.01 06 00	Корпус направля-				
61		ющего блока	05 01 05 00	1	4	

Альбом VI. Типовой проект 264-12-155. Подпись и дата. Инв. № дубл. Взам. инв. № Подпись и дата. Инв. № подл.

Изм.	Лист	N докум.	Подп.	Дата

00.00.00.00 ВС. Стр. 2

Копировала Иванова. Формат 11

№ строки	Обозначение	Наименование	Куда входит: Обозначение	Кол.	Общее колич.	Прим.
62						
63	05 01.07.00	Хомут	05.01 00 00	4	16	
64						
65	06.00.00 00	Широкий				
66		экран	00 00.00 00	1	1	
67						
68	06.01 00 00	Каркас	06.00 00 00	1	1	
69						
70	06 02 00 00	Подвеска	06.00 00 00	3	3	
71						
72	06.03 00 00	Тележка под				
73		громкоговоритель	06 00 00 00	4	4	
74						
75	06 04 00 00	Рамка подвеса				
76		громкоговорителей	06 00 00.00	4	4	
77						
78	07 00 00 00	Портальные				
79		кулисы	00 00 00 00	1	1	
80						
81	07 01 00 00	Кулиса	07 00 00 00	2	2	
82						
83	07 01 01 00	Каркас				
84		кулисы	07 01 00.00	1	2	
85						
86	07.01 02 00	Обшивка				
87		кулисы	07 01 00 00	1	2	
88						
89	07 02 00 00	Фартук	07 00 00 00	2	2	
90						
91	07 03.00.00	Дорога				
92		верхняя	07 00 00.00	1	1	
93						

Альбом VI. Типовой проект 264-12-155. Подпись и дата. Инв. № дубл. Взам. инв. № Подпись и дата. Инв. № подл.

Изм.	Лист	N докум.	Подп.	Дата

00.00 00.00 ВС. Стр. 3

Копировала Иванова. Формат 11

№ строки	Обозначение	Наименование	Куда входит: Обозначение	Кол.	Общее колич.	Прим.
94	07.04 00 00	Дорога				
95		нижняя	07 00.00 00	1	1	
96						
97	07 04 01 00	Дорога	07 04 00 00	2	2	
98						
99	08.00 00 00	Дымовые				
100		клапаны	00 00 00 00	1	1	
101						
102	08 01 00 00	Клапан	08 00 00 00	2	2	
103						
104	08 01 01 00	Каркас				
105		клапана	08 01 00 00	1	2	
106						
107	08 02 00 00	Рама	08 00.00 00	2	2	
108						
109	08 03 00.00	Блок				
110		горизонтальный	08.00 00 00	3	3	
111						
112	08 03.01 00	Основание	08 03 00 00	1	3	
113						
114	08.04 00 00	Скоба	08 00 00 00	6	6	
115						
116	08.05 00 00	Подшипник	08.00 00 00	4	4	
117						
118	08.06.00 00	Скоба	08.00 00 00	8	8	
119						
120	09 00 00 00	Направляющие	00 00 00 00	1	1	
121						
122						
123						
124						
125						

Альбом VI. Типовой проект 264-12-155. Подпись и дата. Инв. № дубл. Взам. инв. № Подпись и дата. Инв. № подл.

Изм.	Лист	N докум.	Подп.	Дата

00 00 00 00 ВС. Стр. 4

Копировала Иванова. Формат 11

Страница	Обозначение	Наименование	Куда входит: Обозначение	Кол	Общее кол-во	Прим
127	10 00 00 00	Сетчатое	00.00 00.00	1	1	
128		ограждение				
129						
130	10 01 00 00	Дверь	10 00 00 00	8	8	
131						
132	10 02 00 00	Замок	10 00 00 00	4	4	
133						
134	11.00 00.00	Зашторивание	00 00 00.00	1	1	
135		окон				
136		зрительного				
137		зала				
138						
139	50-45	Стяжка	01 00 00 00	3	54	
140		Серия 2290-3	02 00 00 00	3	3	
141			03 00 00 00	4	4	
142			04 00 00 00	6	12	
143			05 00 00 00	3	6	
144			06.00 00 00	3	3	
145					82	
146						
147	50-50	Подвеска	01 00 00 00	3	54	
148		Серия 2290-3	02 00.00 00	3	3	
149			05.00 00 00	3	6	
150					63	
151						
152	50-115	Противовес	04 00 00 00	1	2	
153		софитный				
154		Q = 800 кг				
155		Серия 2290-3				
156						
157	50-134	Подвесной груз	05 01 00 00	1	2	
158		Серия 2290-3				

00 00.00.00 ВС

Стр 5

Инв.№ подл. | Подпись и дата | Взам. инв.№ | Инв.№ дубл. | Подпись и дата | Типовой проект 264-12-155 | Альбом VII

Изм. Лист № докум. Подп. Дата

Копировал Иванова

Формат 11

Страница	Обозначение	Наименование	Куда входит: Обозначение	Кол	Общее кол-во	Прим
159	50-136	Блок вертикальный	08 00 00 00	2	2	
160		2 роликовый				
161		Серия 2290-3				
162						
163	50-142	Блок 1 ручьевой	01 00 00.00	1	18	
164		ф 210 мм	02 00 00 00	1	1	
165		Серия 2290-3	03 00 00 00	2	2	
166			04 00 00 00	2	4	
167			05 00 00 00	1	2	
168			08 00.00 00	1	1	
169					28	
170						
171	50-145	Блок 2 ручьевой	01 00 00 00	1	18	
172		ф 210 мм	02.00 00 00	1	1	
173		Серия 2290-3	03 00 00.00	4	4	
174			04.00. 00 00	2	4	
175			05.00 00 00	1	2	
176			06.00 00 00	1	1	
177					30	
178						
179	50-146	Блок 3 ручьевой	01 00.00 00	1	18	
180		ф 210 мм	02 00 00 00	1	1	
181		Серия 2290-3	04 00 00 00	3	6	
182			05 00 00 00	1	2	
183			06.00 00.00	1	1	
184					28	
185						
186	50-152	Блок 1 ручьевой	01 00 00 00	1	18	
187		Угловой ф 190 мм	02.00 00 00	1	1	
188		Серия 2290-3	03 00 00 00	2	2	
189			04 00.00 00	1	2	
190						

00 00 0000 ВС

Стр 6

Инв.№ подл. | Подпись и дата | Взам. инв.№ | Инв.№ дубл. | Подпись и дата | Типовой проект 264-12-155 | Альбом VII

Изм. Лист № докум. Подп. Дата

Копировал Иванова

Формат 11

Страница	Обозначение	Наименование	Куда входит: Обозначение	Кол	Общее кол-во	Прим
191			05.00 00 00	1	2	
192			06.00 00.00	1	1	
193					26	
194						
195	50-154	Блок 5 ручьевой	01 00 00 00	1	18	
196		угловой ф 210 мм	02 00 00.00	1	1	
197		Серия 2290-3	04 00 00 00	1	2	
198			05 00 00 00	1	2	
199			06 00.00 00	1	1	
200					24	
201						
202	50-180	Ходовое колесо	07 01 00 00	2	4	
203		Серия 2290-3				
204						
205	50-181	Ролик верхний	07 01 00.00	2	4	
206		направляющий				
207		Серия 2290-3				
208						
209	50-182	Блок для подвеса	07 01 00 00	2	4	
210		светоаппаратуры				
211		Серия 2290-3				
212						
213	50-305	Блок вертикальный	08.00 00.00	2	2	
214		Серия 2290-3				
215						
216	50-316	Противовес	01 00 00 00	1	18	
217		Q=300 кг	05 00 00 00	1	2	
218		Серия 2290-3			20	
219						
220						
221						
222						

00 00 00 00 ВС

Стр 7

Инв.№ подл. | Подпись и дата | Взам. инв.№ | Инв.№ дубл. | Подпись и дата | Типовой проект 264-12-155 | Альбом VII

Изм. Лист № докум. Подп. Дата

Копировал Иванова

Формат 11

Страница	Обозначение	Наименование	Куда входит: Обозначение	Кол	Общее кол-во	Прим
223	50-318	Противовес	03.00 00.00	1	1	
224		софитный				
225		Q = 600 кг				
226		Серия 2 290-3				
227						
228	160-19-30сб	Оттяжка	06.00 00 00	4	4	

При привязке проект необходимо укомплектовать чертежами нестандартизированного оборудования сцен зрелищных зданий серия 2290-3, вып 1 Получение указанных чертежей производится в ЦИТП е согласно ведомости спецификаций 00 00 00.00 ВС

00 00.00.00 ВС

Стр 8

15

Инв.№ подл. | Подпись и дата | Взам. инв.№ | Инв.№ дубл. | Подпись и дата | Типовой проект 264-12-155 | Альбом VII

Изм. Лист № докум. Подп. Дата

Копировал Иванова

Формат 11

7019/1

Формат	Зона	Поз	Обозначение	Наименование	Кол	Примечание
				Документация		
			00 00 00 00	Сборочный чертеж		
22				лист 1		
22				лист 2		
22				лист 3		
				Сборочные единицы		
22		1	01 00 00 00	Декорационный подъем	18	
22		2	02 00 00 00	Антрактный раздвижной занавес	1	
22		3	03 00 00 00	Софит I плана	1	
22		4	04 00 00 00	Софит II и III планов	2	
22		5	05 00. 00 00	Попланный занавес	2	
22		6	06 00. 00 00	Широкий экран	1	

Альбом VI. Типовой проект 264-12-155. Подпись и дата. Инв. № дубл. Взам. инв. №. Подпись и дата. Инв. № подл.

Изм	Лист	№ докум	Подп	Дата
Разраб	Бычков			1976
Провер	Олифир			
Н контр	Олифир			
Утв	Шрага			

00. 00 00 00

Механическое оборудование сцены

Лит.	Лист	Листов
р.ч.	1	2

УНИИПГСС

Формат 11

Формат	Зона	Поз	Обозначение	Наименование	Кол	Примечание
22		7	07 00 00 00	Портальные кулисы	1	
22		8	08 00 00 00	Дымовые клапаны	1	
22		9	09 00 00 00	Направляющие	1	
22		10	10. 00 00 00	Сетчатое ограждение	1	
22		11	11 00. 00 00	Зашторивание окон зрительного зала	1	
22		12	12 00 00 00	Схемы запасовок канатов	1	

Альбом VI. Типовой проект 264-12-155. Подпись и дата. Инв. № дубл. Взам. инв. №. Подпись и дата. Инв. № подл.

Изм	Лист	№ докум.	Подп.	Дата

00. 00 00 00

Стр. 2

Формат 11

Формат	Зона	Поз	Обозначение	Наименование	Кол	Примечание
				Документация		
22			01 00 00 00	Сборочный чертеж		
				Сборочные единицы		
12		1	01 01 00 00	Штанга	1	
		2	50 - 142	Блок 1^{о} ручьевой ф210мм		
				Серия 2 290-3	1	
		3	50 - 145	Блок 2^{х} ручьевой ф210мм		
				Серия 2 290-3	1	
		4	50 - 146	Блок 3^{х} ручьевой ф210мм		
				Серия 2 290-3	1	
		5	50 - 154	Блок 5^{ту} ручьевой ф210мм угловой		
				Серия 2 290-3	1	
		6	50 - 152	Блок 1^{но} ручьевой ф190мм угловой		
				Серия 2 290-3	1	

Альбом VI. Типовой проект 264 12 155. Подпись и дата. Инв. № дубл. Взам. инв. №. Подпись и дата. Инв. № подл.

7019/11

Изм	Лист	№ докум	Подп	Дата
Разраб	Бычков			1976
Пров	Олифир			
Н контр	Олифир			
Утв	Шрага			

01 00. 00 00

Декорационный подъем

Лит	Лист	Листов
р ч	1	2

УНИИПГСС

Формат 11

Формат	Зона	Поз	Обозначение	Наименование	Кол	Примечание
		7	50-45	Стяжка Серия 2 290-3	3	
		8	50-50	Подвеска Серия 2 290-3	3	
		9	50-316	Противовес Q=300 кг Серия 2 290-3	1	
				Стандартные изделия		
		10		Коуш 25 гост 2224-72	3	
				Материалы		
		11		Канат 64-Г-В-Н-160 гост 3077-69	60п/м	
		12		Канат пеньковый ф19.1 гост 483-75	26п/м	

Альбом VI. Типовой проект 264 12-155. Подпись и дата. Инв. № дубл. Взам. инв. №. Подпись и дата. Инв. № подл.

Изм	Лист	№ докум.	Подп	Дата

01. 00 00.00

Стр 2

Копировала Гостомельская

Формат 11

16

7019/11

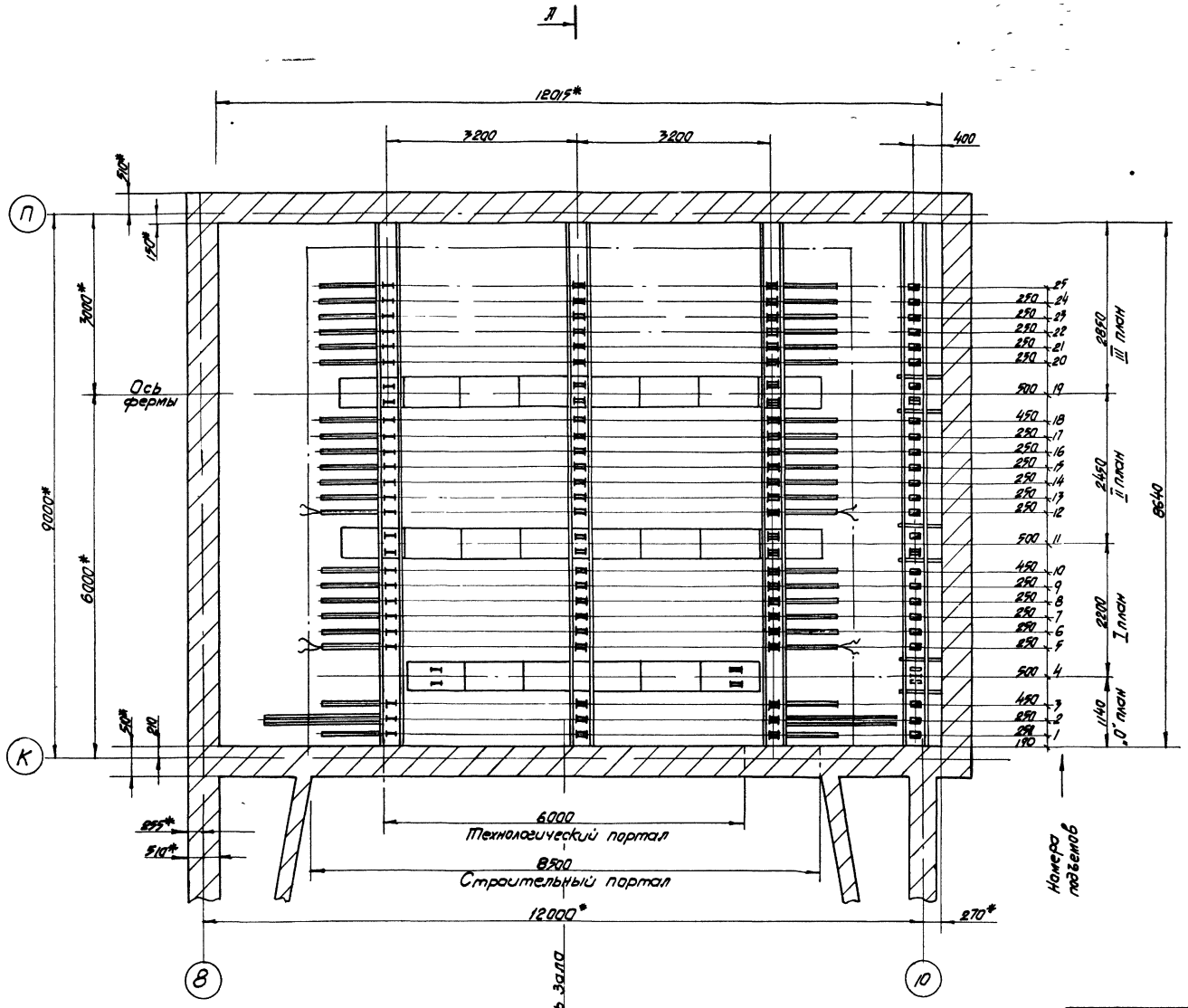

Условные обозначения

- Блок одноручьевой
- Блок двухручьевой
- Блок трехручьевой
- Блок пятиручьевой угловой

При привязке проект необходимо укомплектовать чертежами нестандартизированного оборудования сцен зрелищных зданий серия 2.290-3, вып I. Получение указанных чертежей производится в ЦИТП'е согласно ведомости спецификаций 00.00.00.00 ВС

* Размеры для справок

Инв.№ подл. | Подпись и дата | Взам. инв.№ | Инв.№ дубл. | Подпись и дата | Типовой проект 264-12-155 Альбом VI

					00 00 00 00	
Изм.	Лист	№ докум.	Подпись	Дата	Механическое оборудование сцены сборочный чертеж	Лит. / Масса / Масштаб
Разраб.		Олифир		1976		Р / 1:90
Провер.		Быков				Лист 1 / Листов 3
Т. контр.		Олифир			План	ЦНИИПГСС
Н. контр.		Олейчук				
Утв.		Шрага				

Копир Этельбаум

Формат 22

7019/VI

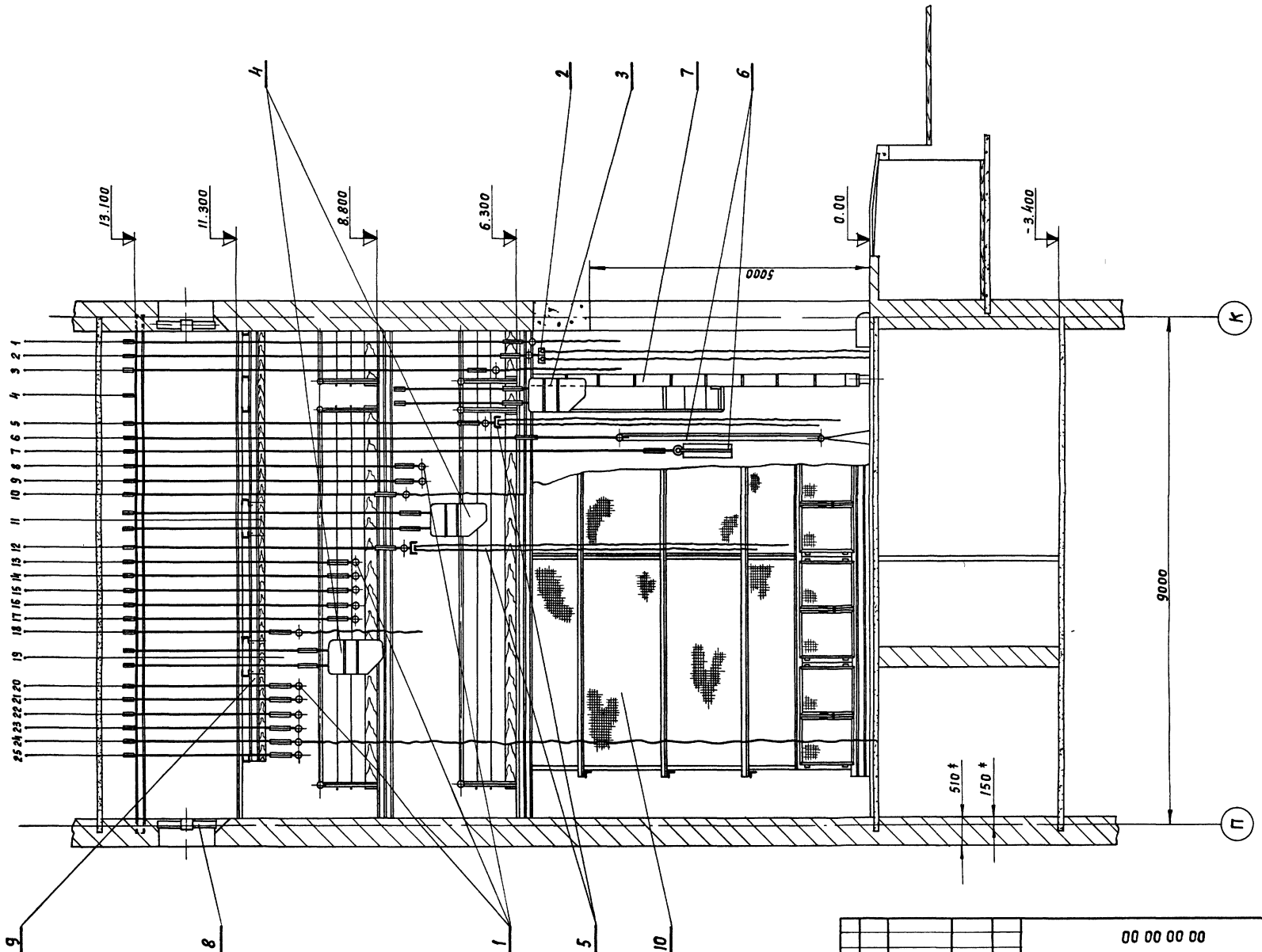

А - А

7019/VI

Инв. № подл.	Подпись и дата	Взам. инв. №	Инв. № дубл.	Подпись и дата	Типовой проект 264-12-155	Альбом VI

00 00 00 00

Механическое оборудование сцены. Сборочный чертеж

Изм.	Лист	№ докум.	Подп.	Дата
Разраб.		Бычков		1976
Пробер		Олифир		
Т. контр.		Омельчук		
Н. контр.		Олифир		
Утв.		Шрага		

Лит.	Масса	Масшт.
Р	Ч	1:50
Лист 2	Листов 3	

УНИИПГСС

Копировал Иванова

Формат А2

Сводная таблица подъемного оборудования

NN п/п	Детали и узлы блоков / Наименование объектов оборудования	Кол-во	Блоки Ф 210: 1-но ручьев	2-х ручьев	3-х ручьев	5 ручьев, угловой	1-но ручьев, угл.	Противовесы кг: Декорационные Q=200	Q=300	Q=500	Софитные Q=600	Q=800	Канат стальной в метрах Ф6.4	Ф8.8	Канат пеньковый Ф191	Номера подъемов
1	Антрактный раздвижной занавес	1	1	1	1	1	1	-	-	1	-	-	60	—	26	2
2	Падуги	4	4	4	4	4	4	4	-	-	-	-	240	-	104	1, 3, 10, 18
3	Софитный подъем I плана	1	2	4	-	-	2	-	-	-	1	-	—	60	26	4
4	Софитный подъем II и III планов	2	4	4	6	2	2	-	-	-	-	2	-	240	52	11, 19
5	Попланные занавеси	2	2	2	2	2	2	-	2	-	-	-	120	-	52	5, 12
6	Декорационный подъем	14	14	14	14	14	14	-	14	-	-	-	840	-	364	7, 8, 9, 13, 14, 15, 16, 17, 20, 21, 22, 23, 24, 25
7	Широкий экран	1	1	1	1	1	1	-	-	1	-	-	60	—	26	6
	Итого:	25	28	30	28	24	26	4	16	2	1	2	1320	300	650	1 ÷ 25

Прочее оборудование

NN п/п	Наименование	Кол. комп.
1	Портальные кулисы	1
2	Дымовые клапаны	1
3	Направляющие противовесов	1
4	Сетчатое ограждение	1

7019/VI

Инв. № подл.	Подпись и дата	Взам. инв. №	Инв. № дубл.	Подпись и дата	Типовой проект 264-12-155	Альбом VI

Изм.	Лист	№ докум.	Подпись	Дата	00.00.00.00
Разраб.	Бычков			1976	Механическое оборудование сцены
Провер.	Олифир				Лит. Р Ч; Масса —; Масшт. —
Т. контр.	Омельчук				Лист 3; Листов 3
Н. контр.	Олифир				УНИИПГСС
Утв.	Шрага				
Копир.	Эпельбаум				Формат 22

00 00 00 10

20

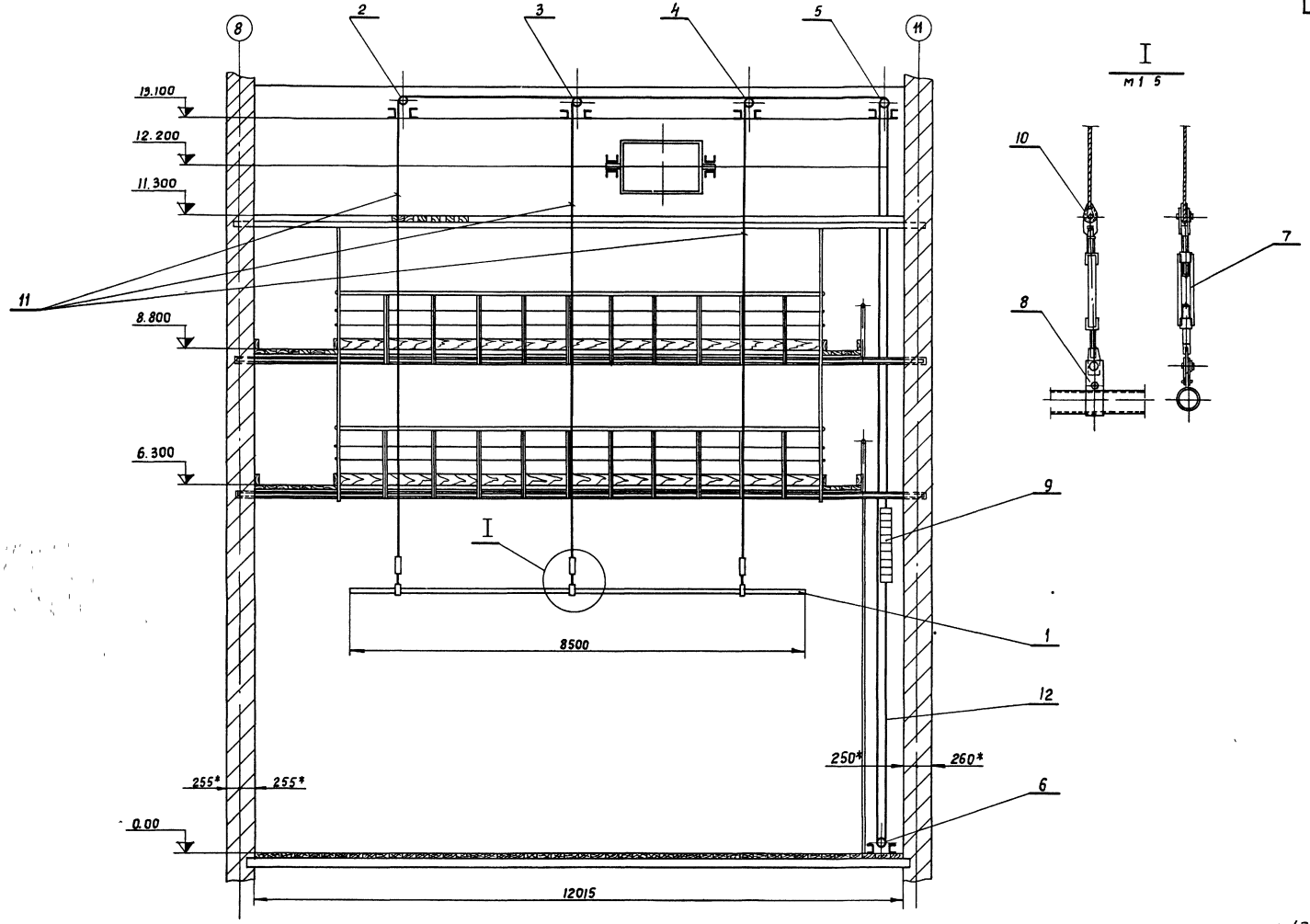

7019/VI

					01 00 00.00			
Изм.	Кол.	№ докум.	Подп.	Дата	Декорационный подъем	Лит	Масса	Масшт
Разраб.		Бычков		1976		Р Ч	440 0	1 50
Провер.		Олифир				Лист 1	Листов 1	
Т. контр.		Омельчук				УНИИПГСС		
Н. контр.		Олифир						
Утв.		Шрага						
Копир.		Куц						

Формат 22

Инв. № подл.	Подпись и дата	Взам. инв. №	Инв. № дубл.	Подпись и дата	Типовой проект 264-12-155	Альбом VI

			Обозначение	Наименование		Примечание
				Документация		
12			01.01.00 00	Сборочный чертеж		
				Детали		
11		1	01.01 00 01	Заглушка	2	
				Материалы		
				Труба 50		
				ГОСТ 3262-62		
				ℓ = 8500	1	41.5 кг

Альбом VI | Типовой проект 264-12-155 | Подпись и дата | Инв. № дубл. | Взам. инв. № | Подпись и дата | Инв. № подл.

Изм.	Лист	N докум.	Подп.	Дата
Разраб.		Бычков		1976
Провер.		Олифир		
Н. контр.		Олифир		
Утв.		Шрага		

01 01 00 00

Штанга

Лит.	Лист	Листов
РУ	1	1

УНИИПГСС

Формат 11

02.02.00.04

∇4(∇)

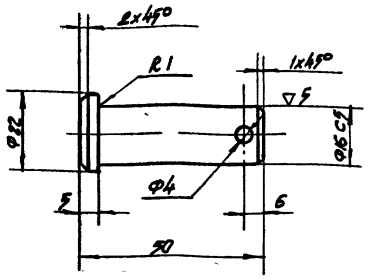

Альбом VI | Типовой проект 264-12-155 | Подпись и дата | Инв. № дубл. | Взам. инв. № | Подпись и дата | Инв. № подл.

02 02 00 04

Изм.	Лист	N докум.	Подпись	Дата
Разраб.		Бычков		1976
Провер.		Олифир		
Т. контр.		Омельчук		
Н. контр.		Олифир		
Утв.		Шрага		

Палец

Круг 25 ГОСТ 2590-71 / ст.3 ГОСТ 535-58*

Лит.	Масса	Масшт.
РУ	009	1:1

Лист 1 | Листов 1

УНИИПГСС

Формат 11

00 00 10 10

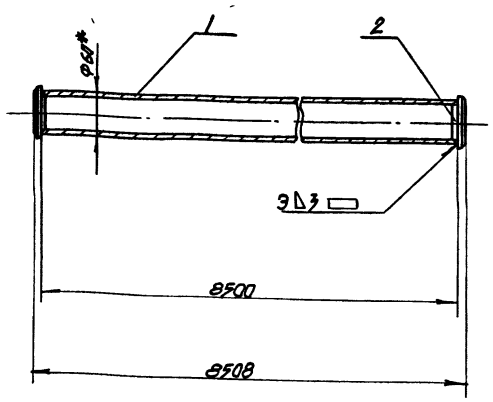

* Размеры для справок

Сварные швы зачистить ∇3

Альбом VI | Типовой проект 264-12 155 | Подпись и дата | Инв. № дубл. | Взам. инв. № | Подпись и дата | Инв. № подл.

Л/610

01.01 00 00

Изм.	Лист	N докум.	Подпись	Дата
Разраб.		Бычков		1976
Провер.		Олифир		
Т. контр.		Омельчук		
Н. контр.		Олифир		
Утв.		Шрага		

Штанга (сборочный чертеж)

Лит.	Масса	Масшт.
РУ	36.3	1:5

Лист | Листов 1

УНИИПГСС

Формат 11

10 00 10 10

∇4(∇)

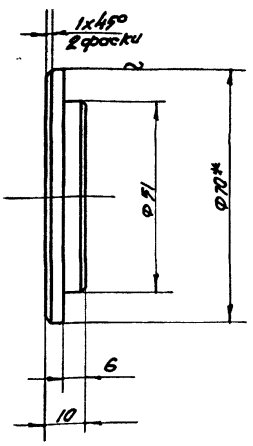

Размеры для справок

Острые кромки притупить

Альбом VI | Типовой проект 264-12 155 | Подпись и дата | Инв. № дубл. | Взам. инв. № | Подпись и дата | Инв. № подл.

01.01.00 01

Изм.	Лист	N докум.	Подпись	Дата
Разраб.		Бычков		1976
Провер.		Олифир		
Т. контр.		Омельчук		
Н. контр.		Олифир		
Утв.		Шрага		

Заглушка

Круг 70 ГОСТ 2590-71 / ст 3 ГОСТ 535-58*

Лит.	Масса	Масшт.
РУ	02	1:1

Лист | Листов 1

УНИИПГСС

21

Формат 11

Копир. Эпельбаум

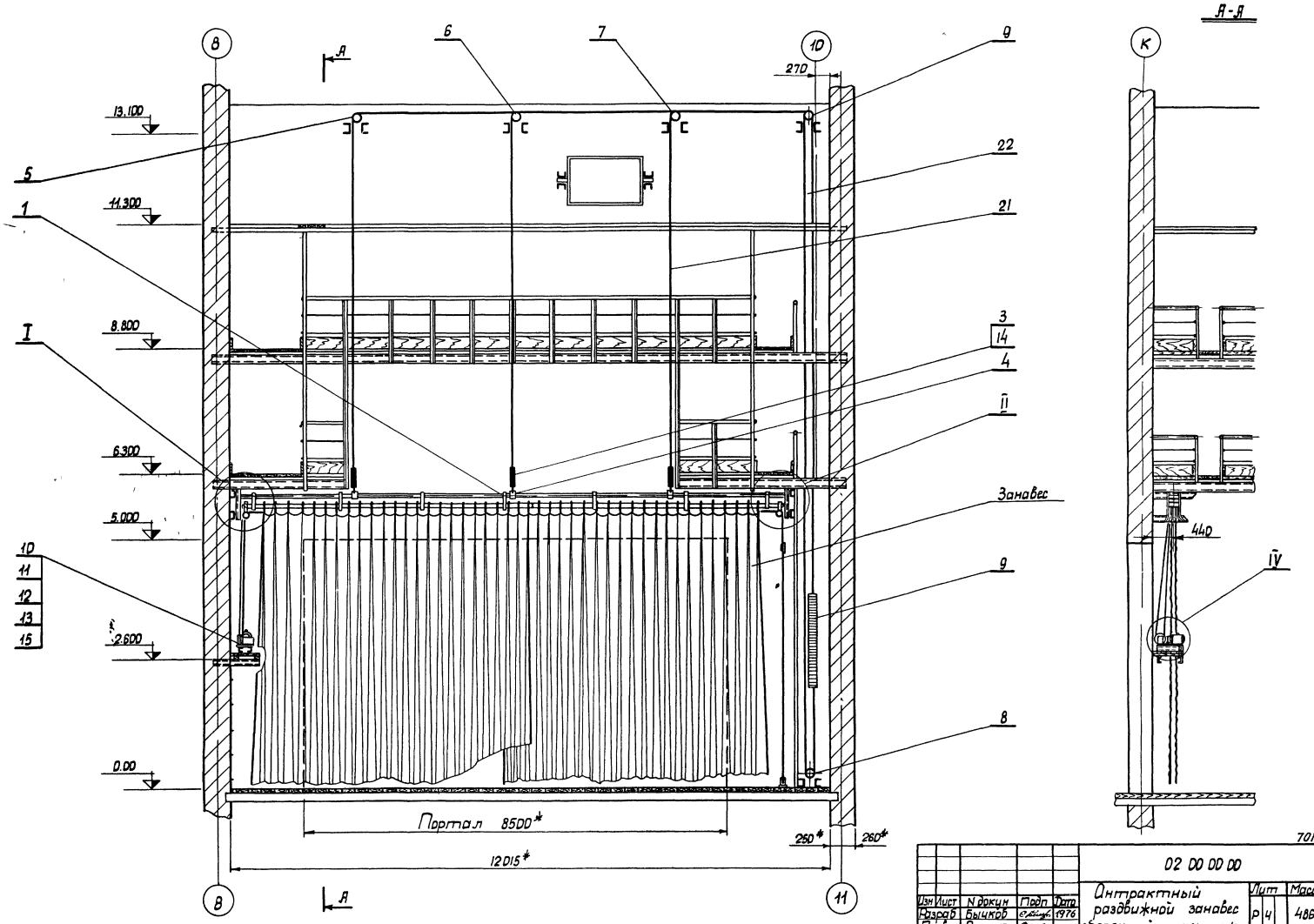

7019/VI

Изм	Лист	N докум	Подп	Дата	02 00 00 00			
Разраб		Бычков		1976	Антрактный разбижной занавес сборочный чертеж	Лит	Масса	Масшт
Провер		Олифир				Р Ч	486	1 50
Т контр		Онельчук				Лист 1	Листов 2	
Н контр		Олифир				УНИИПГСС		
Утв		Шрага						

Копировала

Формат 22

Инв. N подл. | Подпись и дата | Взам. инв. N | Инв. N дубл. | Подпись и дата | Типовой проект 264-12-155 | Альбом VI

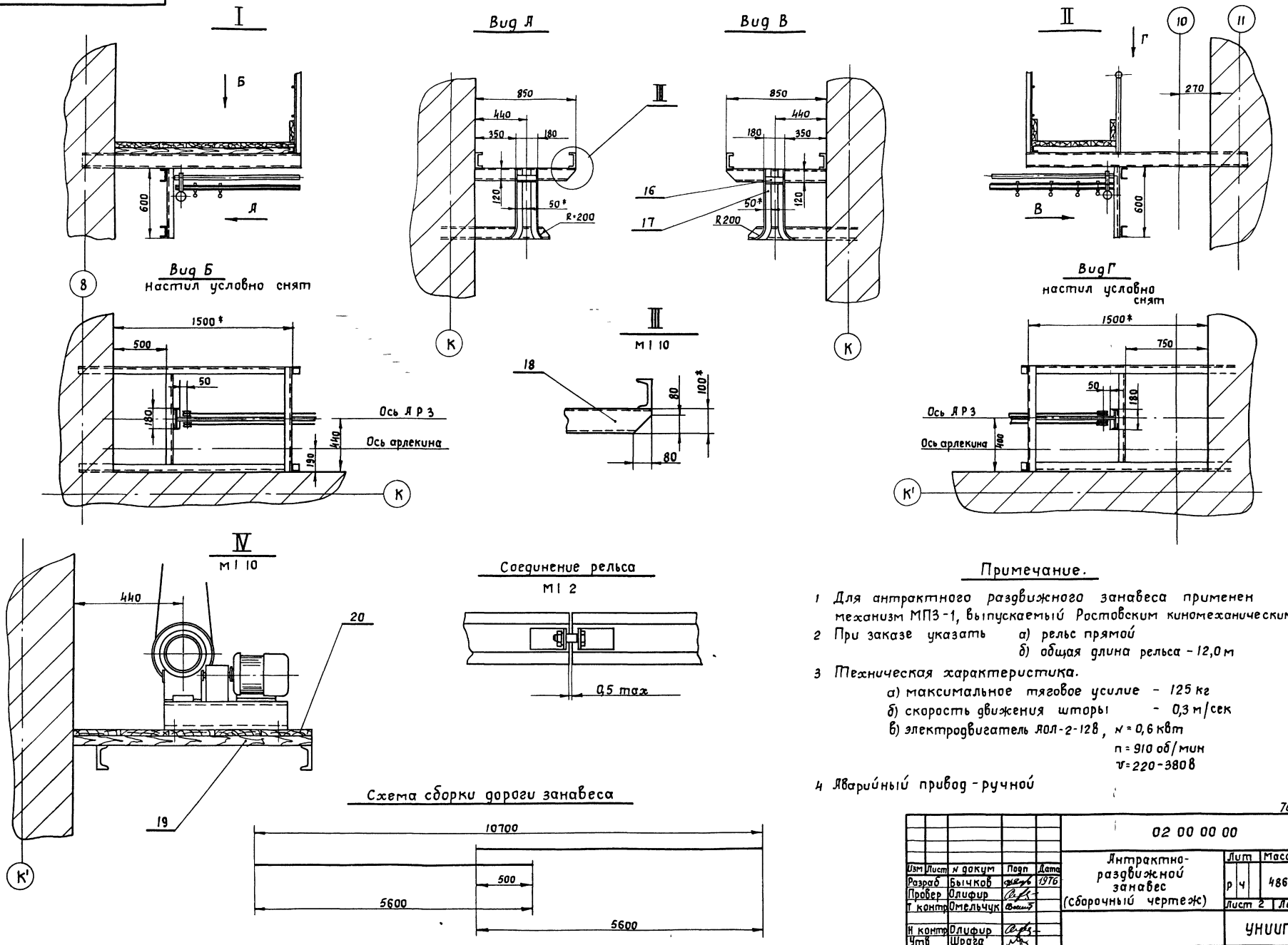

Примечание.

1 Для антрактного раздвижного занавеса применен механизм МПЗ-1, выпускаемый Ростовским киномеханическим з-дом

2 При заказе указать а) рельс прямой
б) общая длина рельса – 12,0 м

3 Техническая характеристика.
а) максимальное тяговое усилие – 125 кг
б) скорость движения шторы – 0,3 м/сек
в) электродвигатель АОЛ-2-12В, N = 0,6 квт
n = 910 об/мин
V = 220-380 в

4 Аварийный привод – ручной

7019/VI

					02 00 00 00			
Изм	Лист	N докум	Подп	Дата	Антрактно-раздвижной занавес (сборочный чертеж)	Лит	Масса	Масшт
Разраб		Бычков		1976		р ч	486	1:20
Провер		Олифир				Лист 2	Листов 2	
Т контр		Омельчук				УНИИПГСС		
Н контр		Олифир						
Утв		Шрага						
Копиров		Куц				Формат 22		

Инв. N подл | Подпись и дата | Взам инв N | Инв N дубл | Подпись и дата | Типовой проект 264-12 155 | Альбом VI

Формат	Зона	Поз	Обозначение	Наименование	Кол	Примечание
				Документация		
			02 00 00 00	Сборочный чертеж		
22				лист 1		
22				лист 2		
				Сборочные единицы		
		1	02 01 00 00	Штанга	1	
		2	02 02 00 00	Противовес Q=500кг	1	
		3	50 - 45	Стяжка		
				Серия 2 290-3	3	
		4	50 - 50	Подвеска		
				Серия 2 290-3	3	
		5	50 - 142	Блок 1^{но} ручьевой		
				ф210мм		
				Серия 2 290-3	1	
		6	50 - 145	Блок 2^{х} ручьевой		
				ф210мм		
				Серия 2 290-3	1	

Альбом VI; Типовой проект 264 12-155; Подпись и дата; Инв № дубл; Взам инв №; Подпись и дата; Инв № подл

Изм	Лист	№ докум	Подп	Дата	02 00.00 00		
Разраб		Бычков		1976	Антрактный раздвижной занавес	Лит	Лист	Листов
Проверил		Олифир				рч	1	3
Н контр.		Омельчук				УНИИПГСС		
Утв		Шрага						

Формат 11

Формат	Зона	Поз	Обозначение	Наименование	Кол	Примечание
		7	50 - 146	Блок 3^{х} ручьевой		
				ф210 мм		
				Серия 2 290-3	1	
		8	50 - 152	Блок 1^{но} ручьевой		
				ф190мм угловой		
				Серия 2 290-3	1	
		9	50 - 154	Блок 5^{ти} ручьевой		
				ф210мм угловой		
				Серия 2 290-3	1	
				Стандартные изделия		
		10		Болт М16×60		
				гост 7798-70*	4	
		11		Гайка М16		
				гост 5915-70*	4	
		12		Шайба пружинная		
				16Н 65Г		
				гост 6402-70*	4	
		13		Шайба 16 косая		
				гост 10906-66**	8	

Альбом VI; Типовой проект 264-12 155; Подпись и дата; Инв № дубл; Взам инв №; Подпись и дата; Инв № подл

Изм	Лист	№ докум	Подп	Дата	02 00.00 00	Стр 2

Формат 11

Формат	Зона	Поз	Обозначение	Наименование	Кол	Примечание
				Прочие изделия		
		14		Коуш 25		
				гост 2224-72	3	
		15		Механизм предэкранного		
				занавеса МПЗ-1	1	
				Материалы		
				Уголок 50×50×5		
				гост 8509-72		
		16		ℓ=180мм	2	1.4кг
		17		ℓ=620мм	4	9.4кг
				Швеллер №10		
				гост 8240-72		
		18		ℓ=850мм	2	14.8кг
				Сосна II сорт		
				гост 8486-66		
		19		80×80×1000	2	
		20		200×40×550	5	
		21		Канат 6,4-Г-В-Н-160		
				гост 3077-69 п/м	60	
		22		Канат пеньковый		
				бельный ф19 1 мм		
				гост 483-75 п/м	26	

Альбом VI; Типовой проект 264 12-155; Подпись и дата; Инв № дубл; Взам инв №; Подпись и дата; Инв № подл

7019/11

Изм	Лист	№ докум	Подп	Дата	02 00 00 00	Стр 3

Формат 11

Формат	Зона	Поз	Обозначение	Наименование	Кол	Примечание
				Документация		
12			02 01 00 00	Сборочный чертеж		
				Детали		
11		1	02 01.00.01	Заглушка	2	
				Материалы		
		2		Труба 50 ℓ=10700		
				гост 3262-75	1	52.5кг

Альбом VI; Типовой проект 264 12-155; Подпись и дата; Инв № дубл; Взам инв №; Подпись и дата; Инв № подл

Изм	Лист	№ докум	Подп	Дата	02 01 00 00		
Разраб		Бычков		1976	Штанга	Лит	Лист	Листов
Провер.		Олифир				рч	1	1
Н контр.		Олифир				УНИИПГСС		
Утв.		Шрага						

24

Копировала Гостомельская Формат 11

02.01.00.01

▽3 (~)

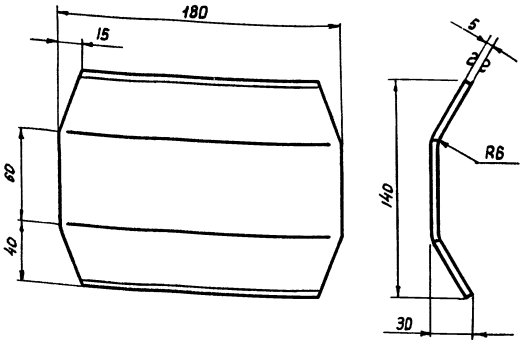

Острые кромки притупить

Изм.	Лист	N докум.	Подп.	Дата
Разраб.		Быкков		1976
Провер.		Олифир		
Т.контр.		Омельчук		
Н.контр.		Олифир		
Утв.		Шрагер		

D2 D1 DD D1

Заглушка

Лит.	Масса	Масш.
Р	1,1	1:2
Лист 1	Листов 1	

Лист 5 ГОСТ 19903-74
Ст 3 ГОСТ 19282-73

УНИИПГСС

Формат А1

Формат	Зона	Поз.	Обозначение	Наименование	Кол.	Примечание
				Документация		
22			D2 D2 D1 DD	Сборочный чертеж		
				Детали		
11		1	D2 D2 D1 D1	Плита	1	
11		2	D2 D2 D1 D2	Щека	1	
11		3	D2 D2 D1 D3	Щека	1	
12		4	D2 D2. D1 D4	Стойка	1	
				Материалы		
				Уголок равнобокий 50×50×5 ГОСТ 8509-72		
		5		ℓ=50	1	0,18 кг
		6		ℓ=80	4	1,3 кг

Альбом VI
Типовой проект 264.12-155
Подпись и дата
Взам. инв. №
Инв. № подл.

Изм.	Лист	N докум.	Подп.	Дата
Разраб.		Быкков		1976
Пров.		Олифир		
Н.контр.		Онельчук		
Утв.		Шрагер		

D2. D2 D1 DD

Рама

Лит.	Лист	Листов
Р4	1	1

УНИИПГСС

Формат А1

02.01.00.00

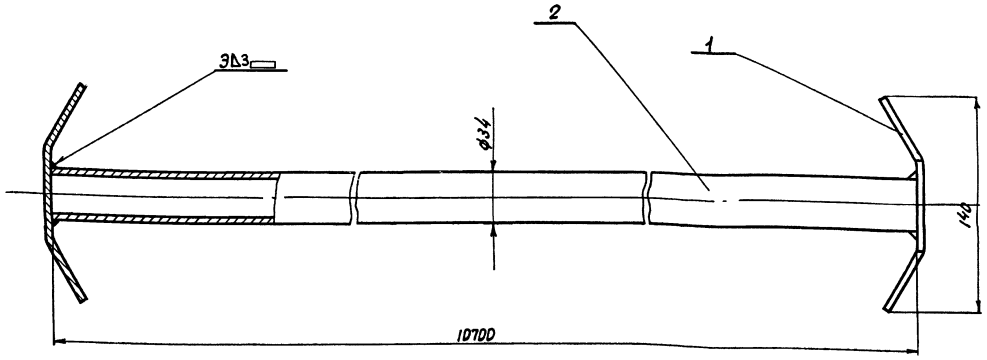

1 Сварку произвести электродом Э-42 ГОСТ 9467-60

2 Сварные швы зачистить ▽3.

Изм.	Лист	N докум.	Подп.	Дата
Разраб.		Быкков		1976
Провер.		Олифир		
Т.контр.		Онельчук		
Н.контр.		Олифир		
Утв.		Шрагер		

D2 D1 DD DD

Штанга в сборе (сборочный чертеж)

Лит.	Масса	Масшт.
Р4	22,7	1:2
Лист 1	Листов 1	

УНИИПГСС

25

Копировал

Формат А1

Альбом VI
Типовой проект 264.12-155
Подпись и дата
Взам. инв. №
Инв. № подл.
7018/27

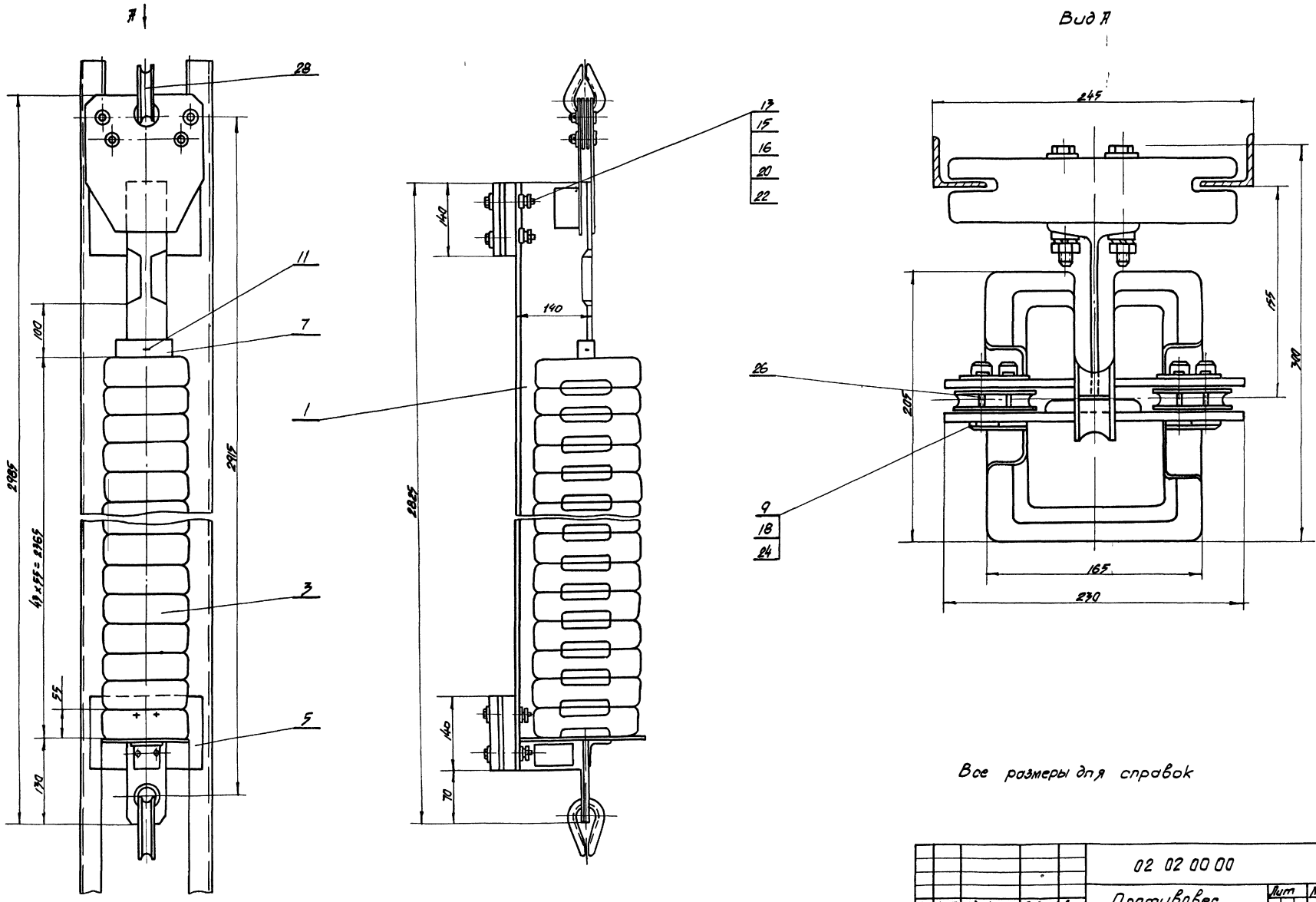

Все размеры для справок

7019/VI

Изм.	Лист	N докум.	Подпись	Дата	02 02 00 00		
Разраб.	Бычков			1976	Противовес Q = 500 кг (сборочный чертеж)	Лит	Масса	Масшт
Провер.	Олифир					Р Ч	506	1 2
Т.контр.	Омельчук					Лист 1	Листов 1	
Н.контр.	Олифир					УНИИПГСС		
Утв.	Шрага							

Копиров Эпельбаум

Формат 22

Инв. N подл.	Подпись и дата	Взамен инв. N	Инв. N дубл.	Подпись и дата	Типовой проект	Альбом
					264.12.155	VI

10 00 20 20

А-А

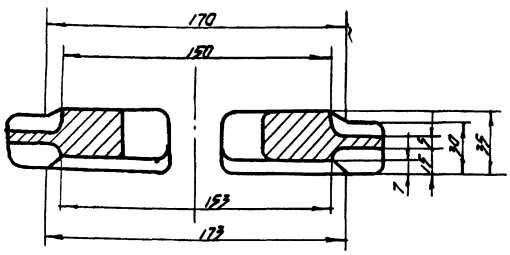

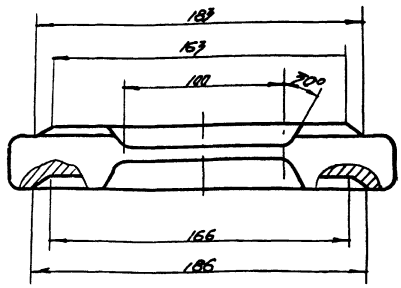

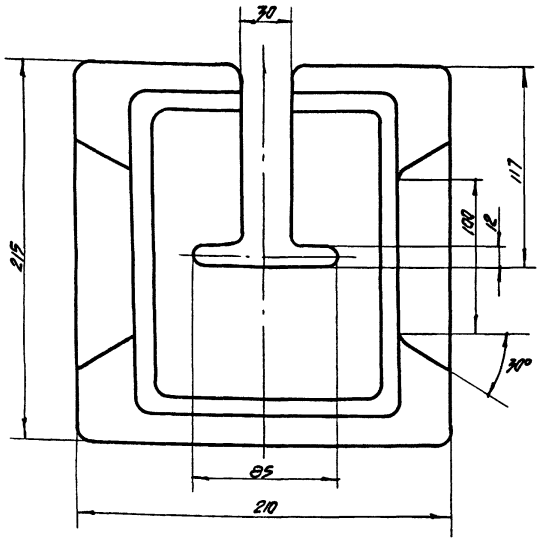

Литейные радиусы R=5мм

Литейные углы 2° не более

В сторону увеличения

				02 02 00 01		
Изм. Кол.	N докум.	Подпись	Дата	Груз	Лит	Масса	Масшт
Разраб.	Бычков		1976		Р	4	95	1:2
Провер.	Олифир				Лист 1	Листов 1
Т. контр.	Олельчук					
Н. контр.	Олифир			Чугун СЧ 00 ГОСТ 1412-70	УНИИПГСС	
Утв.	Шрагер					

Копир Эпельбаум

Формат А2

02 00 20 20

∇3 (∇)

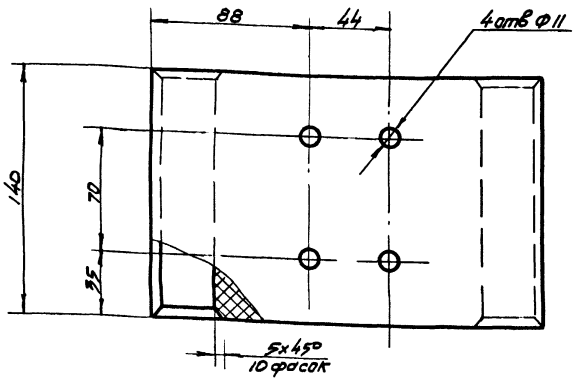

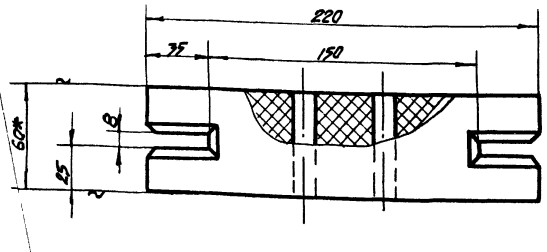

* Размер для справок

Острые кромки притупить

				02 02 00 02		
Изм. Кол.	N докум.	Подпись	Дата	Ползун	Лит	Масса	Масшт
Разраб.	Бычков		1976		Р	У	2.0	1:2
Провер.	Олифир				Лист 1	Листов 1
Т. контр.	Олельчук					
Н. контр.	Олифир			Текстолит ПТМ-1-60 ГОСТ 5-72	УНИИПГСС	
Утв.	Шрагер					

Формат А1

40 00 20 20

~ (∇)

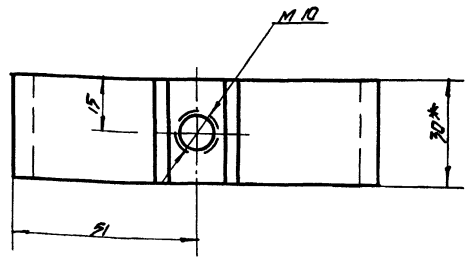

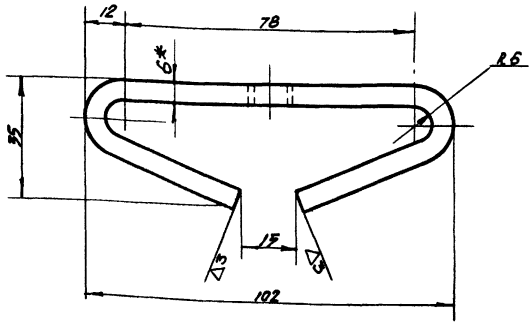

* Размеры для справок

Острые кромки притупить

				02 02 00 03		
Изм. Кол.	N докум.	Подпись	Дата	Скоба	Лит	Масса	Масшт
Разраб.	Бычков		1976		Р	У	0,28	1:1
Провер.	Олифир				Лист 1	Листов 1
Т. контр.	Олельчук					
Н. контр.	Олифир			Полоса 6х30 ГОСТ 103-97* Ст3 ГОСТ 535-88*	УНИИПГСС	27
Утв.	Шрагер					

Формат А1

Альбом VI

Типовой проект 264 12-155

Подпись и дата

Инв. № подл.

Взам. инв. №

Инв. № дубл.

Подпись и дата

Альбом VI

Типовой проект 264 12-155

Подпись и дата

Инв. № подл.

Взам. инв. №

Инв. № дубл.

Подпись и дата

1/1/6101

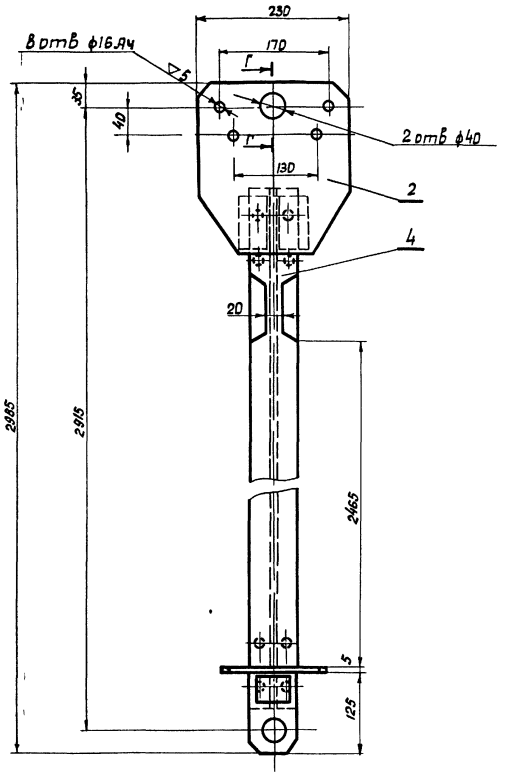

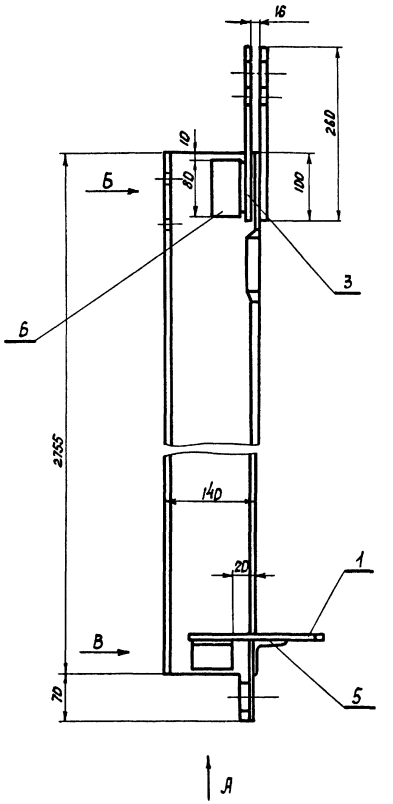

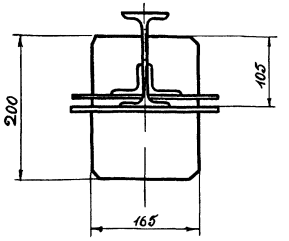

Вид А

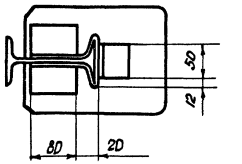

Вид Б

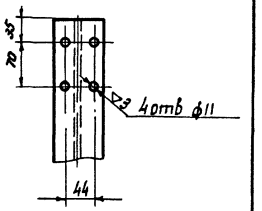

Вид В

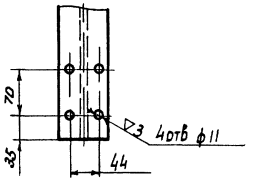

Г-Г

М1 2

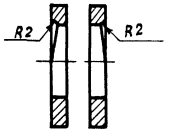

1 Сварку производить электродом Э-42 ГОСТ 9467-80 Катет шва равен 5мм

2 После сварки швы зачистить ▽3

7019/17

					02 02 01 00		
Изм.	Лист	№ докум.	Подпись	Дата	Рама (сборочный чертеж)	Лит	Масса	Масшт
Разраб.		Бычков		1976		Р	4635	1:5
Провер.		Олифир				Лист 1	Листов 1	
Т.контр.		Онельчук				УНИИПГСС		
Н.контр.		Олифир						
Утв.		Шрага						
Копир.		Лульман				Формат 22		

Инв. № подл. | Подпись и дата | Взам. инв. № | Инв. № дубл. | Подпись и дата | Типовой проект 264-12-155 Альбом VI

10 10 20 20

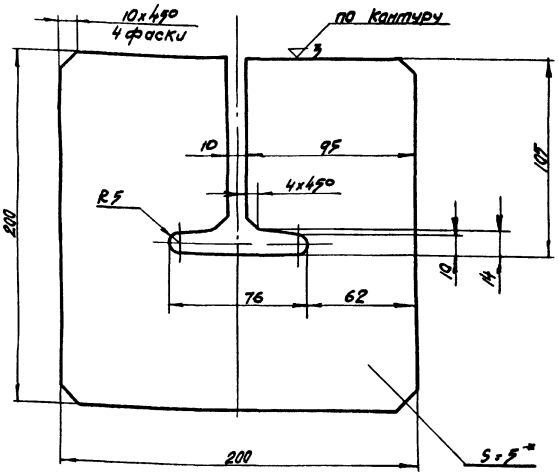

* Размер для справок

Острые кромки притупить

Изм.	Лист	№ докум.	Подпись	Дата
Разраб.		Бычков		1976
Провер.		Олифир		
Т. контр.		Омельчук		
Н. контр.		Олифир		
Утв.		Шраго		

02 02 01 01

Плита

Лит.	Масса	Масштаб
Р	17	1:2
Лист 1	Листов 1	

Лист 5 ГОСТ 19903-74
Ст3 ГОСТ 19282-73

УНИИПГСС

Формат II

Инв. № подл. | Подпись и дата | Взам. инв. № | Инв. № дубл. | Подпись и дата | Типовой проект 264-12-155 Альбом VI

02.02.01.02

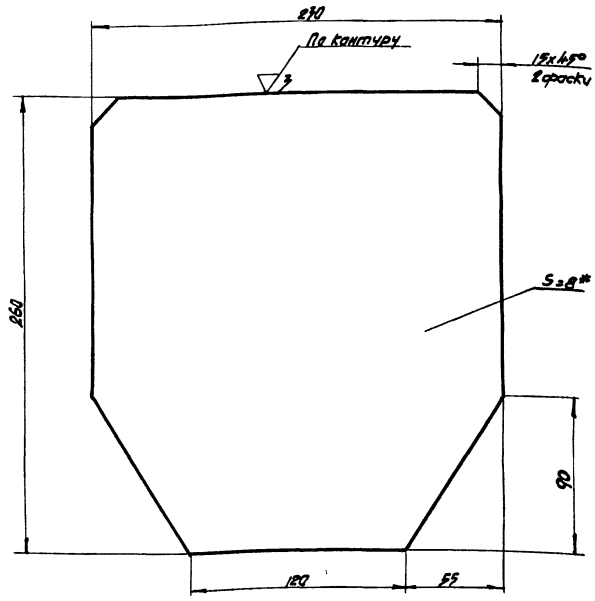

* Размер для справок

Острые кромки притупить

Изм.	Лист	№ докум.	Подпись	Дата
Разраб.		Бычков		1976
Провер.		Олифир		
Т. контр.		Омельчук		
Н. контр.		Олифир		
Утв.		Шраго		

02 02 01 02

Щека

Лит.	Масса	Масштаб
Р	32	1:2
Лист 1	Листов 1	

Лист 8 ГОСТ 19903-74
Ст3 ГОСТ 19282-73

УНИИПГСС

Формат II

Инв. № подл. | Подпись и дата | Взам. инв. № | Инв. № дубл. | Подпись и дата | Типовой проект 264-12-155 Альбом VI

02 02 01 03

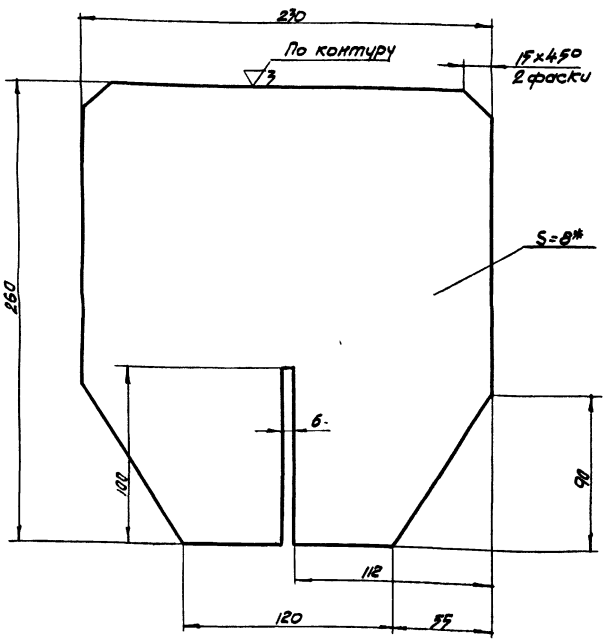

* Размер для справок

Острые кромки притупить

Изм.	Лист	№ докум.	Подпись	Дата
Разраб.		Бычков		1976
Провер.		Олифир		
Т. контр.		Омельчук		
Н. контр.		Олифир		
Утв.		Шраго		

02 02 01 03

Щека

Лит.	Масса	Масштаб
Р	31	1:2
Лист 1	Листов 1	

Лист 8 ГОСТ 19903-74
Ст3 ГОСТ 19282-73

УНИИПГСС

Формат II

Инв. № подл. | Подпись и дата | Взам. инв. № | Инв. № дубл. | Подпись и дата | Типовой проект 264-12-155 Альбом VI

7019/01

10 10 20 20

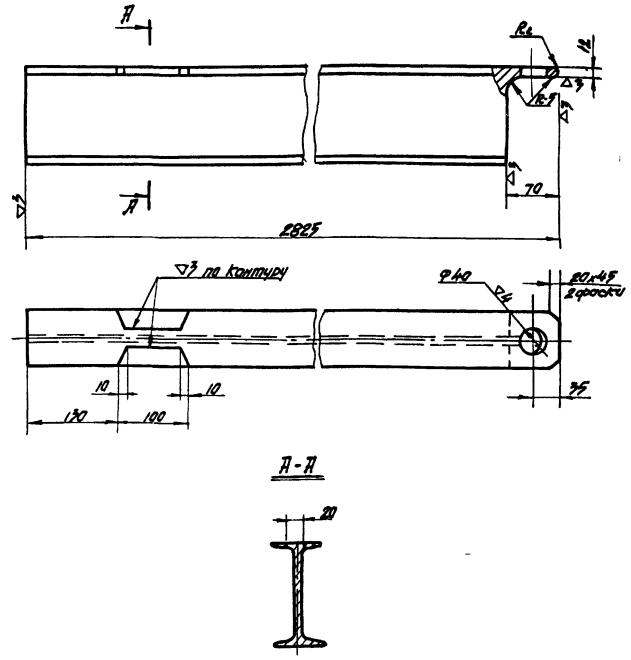

Изм.	Лист	№ докум.	Подпись	Дата
Разраб.		Бычков		1976
Провер.		Олифир		
Т. контр.		Омельчук		
Н. контр.		Олифир		
Утвер.		Шраго		
Копир		Эпельбаум		

02 02 01-04

Стойка

Лит.	Масса	Масштаб
Р	370	1:5
Лист 1	Листов 1	

Двутавр 14 ГОСТ 8239-72
Ст3 ГОСТ 535-58*

УНИИПГСС

29

Формат II

Инв. № подл. | Подпись и дата | Взам. инв. № | Инв. № дубл. | Подпись и дата | Типовой проект 264-12-155 Альбом VI

Формат	Зона	Поз	Обозначение	Наименование	Кол	Примечание
				Документация		
			02 02 00.00	Сборочный чертеж		
22				Лист 1		
				Сборочные единицы		
	11	1	02 02 01 00	Рама	1	
				Детали		
	12	3	02 02 00 01	Груз	43	
	11	4	02 02 00 02	Ползун	2	
	11	5	02 02 00 03	Скоба	1	
	11	6	02 02 00 04	Палец	4	
				Стандартные изделия		
				Болт ГОСТ 7798-70*		
		8		М10×25	1	
		9		М10×90	8	

Альбом VI | Типовой проект 264-12-155 | Инв. № подл. | Подпись и дата | Взам. инв. № | Инв. № дубл. | Подпись и дата

Изм.	Лист	№ докум.	Подп.	Дата
Разраб.		Бычков		1976
Провер.		Олифир		
Н. контр.		Олифир		
Утв.		Шрага		

02 02 00 00

Противовес Q = 500 кг

Лит	Лист	Листов
Р Ч	1	2

УНИИПГСС

Формат II

Формат	Зона	Поз	Обозначение	Наименование	Кол	Примечание
		11		Гайка М10 ГОСТ 5915-70*	8	
				Шайба ГОСТ 11371-68		
		13		Шайба 10	8	
		14		Шайба 16	4	
		16		Шайба пружинная 10 Н65Г ГОСТ 6402-70*	8	
		18		Шайба 10 косая ГОСТ 10906-66**	8	
		20		Шплинт 4×25 ГОСТ 397-66*	4	
				Прочие изделия		
		22		Коуш 25 ГОСТ 2224-72	3	
		24		Коуш Р-0.6 ГОСТ 9689-72*	2	

Альбом VI | Типовой проект 264-12-155 | Инв. № подл. | Подпись и дата | Взам. инв. № | Инв. № дубл. | Подпись и дата

Изм.	Лист	№ докум.	Подп.	Дата

02.02 00.00

Стр 2

Формат II

Формат	Зона	Поз	Обозначение	Наименование	Кол	Примечание
				Документация		
			03 00 00 00	Сборочный чертеж		
22				лист 1		
22				лист 2		
				Сборочные единицы		
	22	1	03 01 00 00	Софитная ферма 1-го плана	1	
		2	50-45	Стяжка Серия 2 290-3	4	
		3	50-142	Блок 1^на ручьевой ф 210 мм Серия 2 290-3	2	
		4	50-145	Блок 2^а ручьевой ф 210 мм Серия 2 290-3	4	
		5	50-152	Блок 1^на ручьевой ф 210 угловой Серия 2 290-3	2	

7019/1

Альбом VI | Типовой проект 264-12-155 | Инв. № подл. | Подпись и дата | Взам. инв. № | Инв. № дубл. | Подпись и дата

Изм.	Лист	№ докум.	Подп.	Дата
Разраб.		Бычков		1976
Провер.		Олифир		
Н. контр.		Омельчук		
Утв.		Шрага		

03 00 00 00

Софит 1-го плана

Лит	Лист	Листов
Р Ч	1	2

УНИИПГСС

Формат II

Формат	Зона	Поз	Обозначение	Наименование	Кол	Примечание
		6	50-318	Противовес софитный Q = 600 кг Серия 2 290-3	1	
				Прочие изделия		
		7		Коуш 34 ГОСТ 2224-72	4	
				Материалы		
		8		Канат 8,8-Г-В-Н-180 ГОСТ 3077-69	60	п/м
		9		Канат пеньковый ф 19 1 бельный ГОСТ 483-75	26	п/п
		10		Лист 8×450×450 ГОСТ 19903-74 Ст 3 ГОСТ 19282-73	6	76.9 кг

Альбом VI | Типовой проект 264-12-155 | Инв. № подл. | Подпись и дата | Взам. инв. № | Инв. № дубл. | Подпись и дата

Изм.	Лист	№ докум.	Подп.	Дата

03 00 00 00

Стр 2

30

Копировал Куц

Формат II

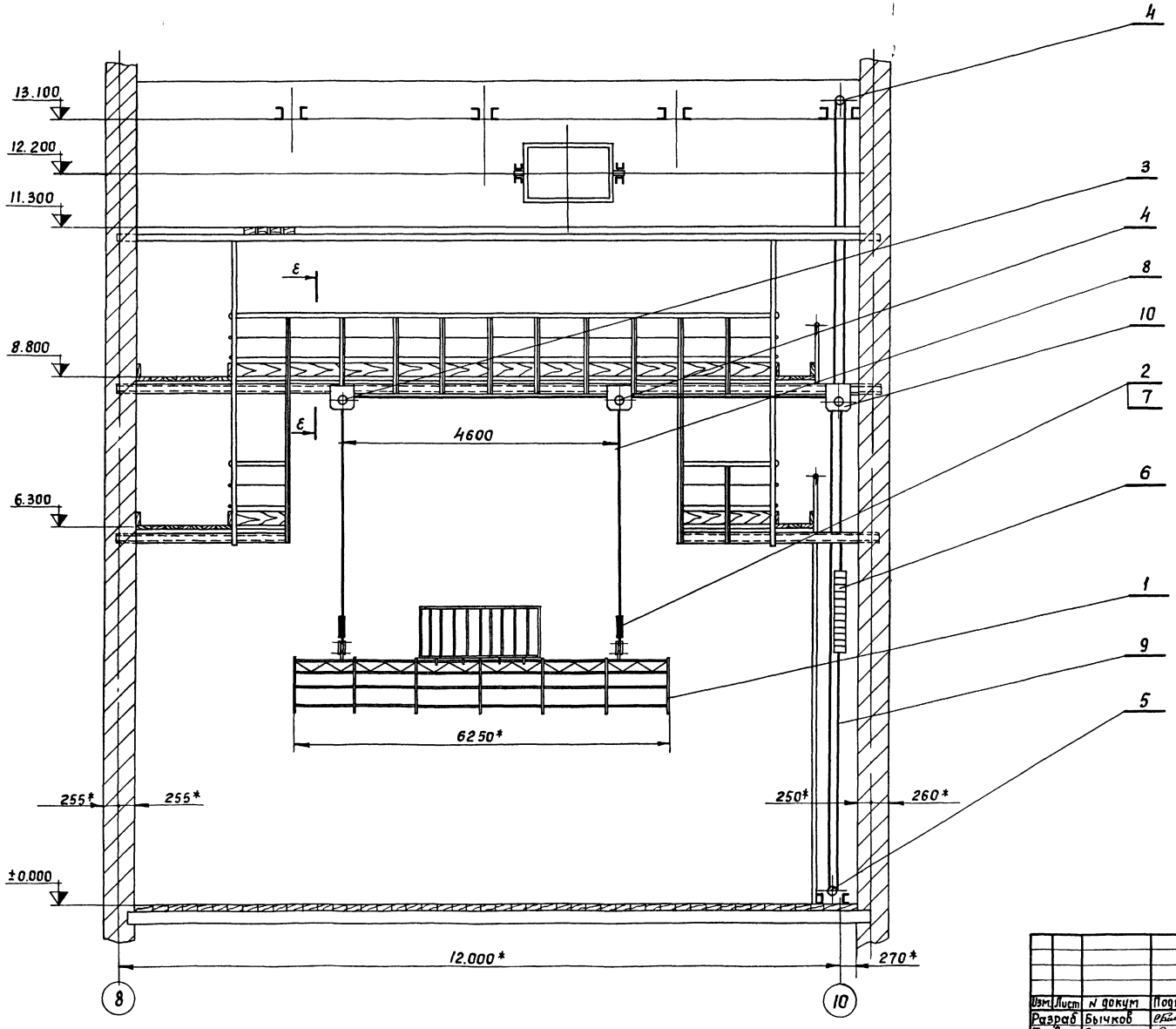

1 *Размеры для справок

2 После установки основной аппаратуры, софит в сборе проверить на 9ти кратную нагрузку согласно техническим нормам

7019/VI

					03 00 00 00			
Изм.	Лист	N докум	Подп	Дата	Софит I плана (Сборочный чертеж)	Лит	Масса	Масшт.
Разраб		Бычков		1976		р ч.	1100,0	1 50
Провер		Олифир				Лист 1	Листов 2	
Т контр		Омельчук				УНИИПГСС		
Н контр		Олифир						
Утв		Шрага						

Копировала Куц

Формат 22

Подпись и дата	Взам. инв N	Инв N дубл	Подпись и дата	Типовый проект 264-12-155	Альбом VI

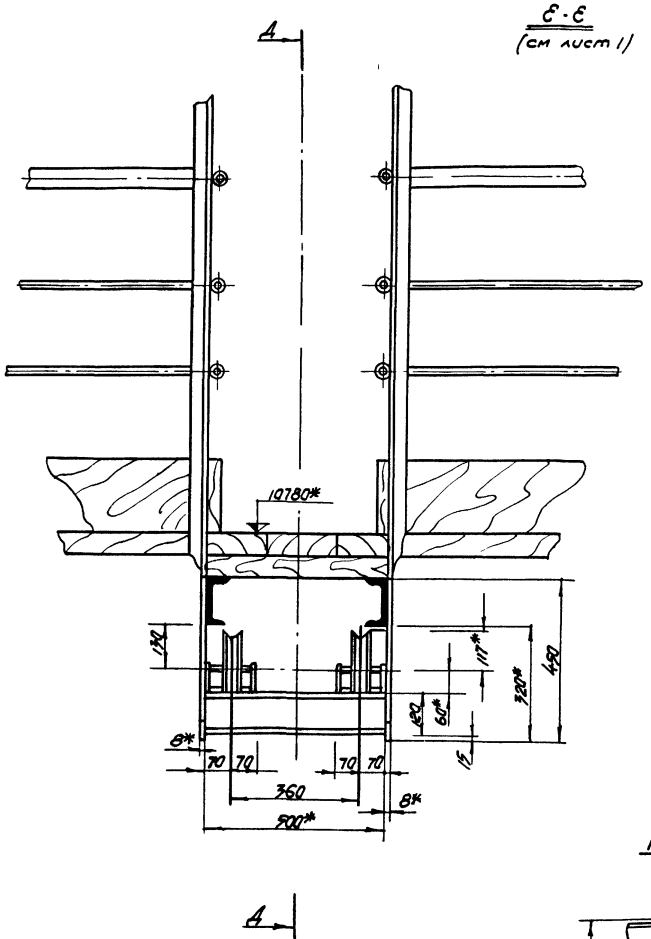

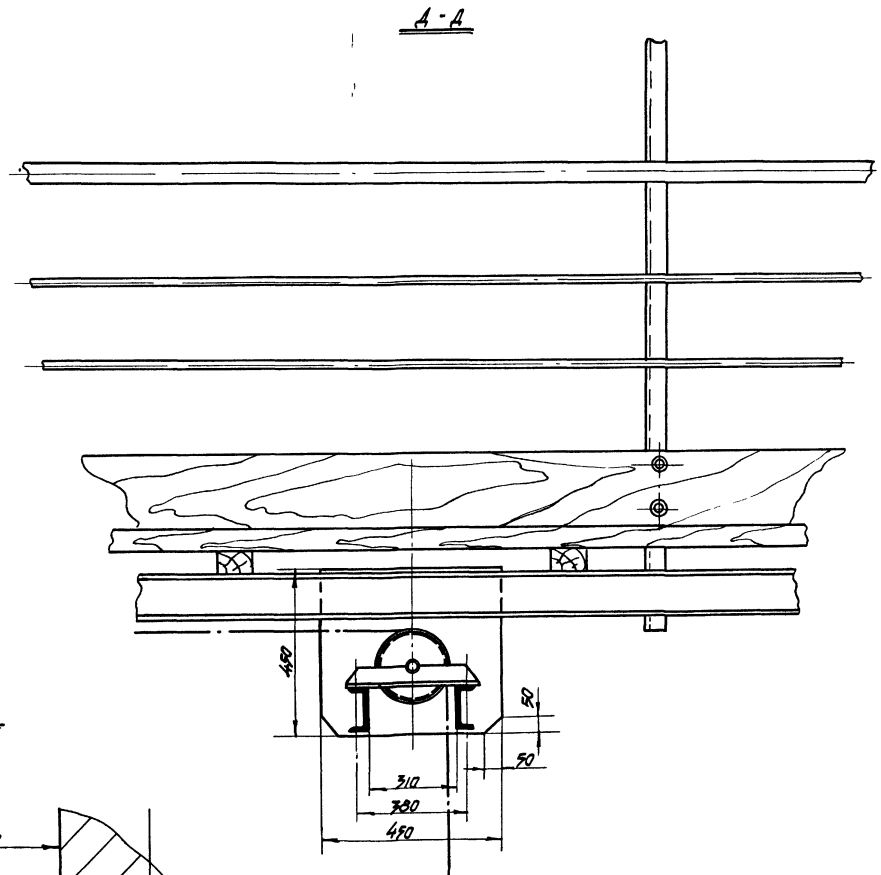

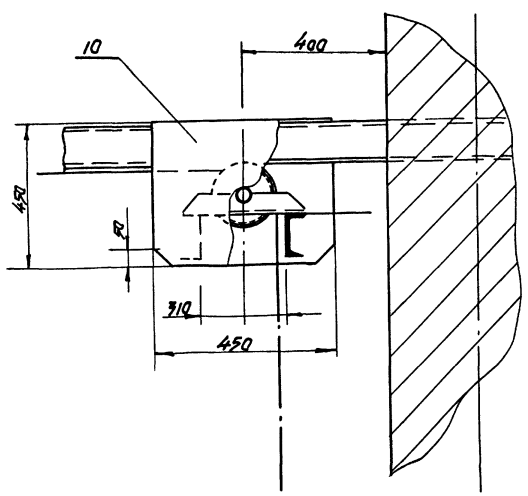

1* Размеры для справок

2 Конструкция сварная

3 Сварку производить электродам Э-42 ГОСТ 9467-60 катет шва равен наименьшей толщине свариваемых элементов

4 После сварки швы зачистить ▽3

7019/VI

				03 00 00 00			
Изм.	Лист	N докум.	Подпись	Дата	Софит I плана (сборочный чертеж)	Лит	Масса	Масшт
Разраб		Бычков		1976		Р	-	1:10
Провер		Олифир				Лист 2	Листов 2	
Т.контр.		Отельчук						
Н.контр.		Олифир			УНИИПГОС			
Утв.		Шрага						
Копир		Эпельбаум			Формат А2			

Инв.№ подл. | Подпись и дата | Взам. инв.№ | Инв.№ дубл. | Подпись и дата | Типовой проект 264-12-135 Альбом VI

Формат	Зона	Поз	Обозначение	Наименование	Кол	Примечание
				Документация		
			03 01 00 00	Сборочный чертёж		
22				Лист 1		
22				Лист 2		
				Сборочные единицы		
11		1	03 01 01 00	Корзина гибкого кабеля	1	
				Детатали		
11		2	03 01 00 01	Ограждение	7	
11		3	03 01 00 02	Скоба	14	
11		4	03 01 00 03	Уголок	14	
11		5	03 01 00 04	Подвеска	2	
11		6	03 01 00 05	Серьга	8	
11		7	03 01 00 06	Палец	4	
11		8	03 01 00 07	Скоба	4	
11		9	03 01 00 08	Шайба	8	

Альбом VI. Типовой проект 264-12-155. Подпись и дата. Инв. № дубл. Взам. инв. № Подпись и дата. Инв. № подл.

Изм	Лист	№ докум	Подп	Дата	03 01 00 00			
Разраб		Бычков		1976	Софитная ферма I плана	Лит	Лист	Листов
Пров		Олифир				РЧ	1	3
Н Контр		Олифир				УНИИПГСС		
Утв		Шрага						

Копировала Иванова. Формат 11

Формат	Зона	Поз	Обозначение	Наименование	Кол	Примечание
				Стандартные изделия		
		10		Болт М16×60 ГОСТ 7798-70*	4	
				Гайка ГОСТ 5915-70*		
		11		М10	56	
		12		М16	4	
		13		Шайба 16 ГОСТ 6958-68*	8	
				Шайба пружинная ГОСТ 6402-70*		
		14		16Н65Г	4	
		15		Шплинт 4×25 ГОСТ 397-66*	8	
				Материалы		
				Уклон равнобокий 25×25×4 ГОСТ 8509-72		
		16		ℓ=530	15	11,7кг
		17		ℓ=700	8	8.2кг
		18		ℓ=900	2	2.7кг
		19		ℓ=6500	5	47.5кг

Альбом VI. Типовой проект 264-12-155. Подпись и дата. Инв. № дубл. Взам. инв. № Подпись и дата. Инв. № подл.

Изм	Лист	№ докум	Подп	Дата	03 01 00 00	Стр 2

Копировала Иванова. Формат 11

Формат	Зона	Поз	Обозначение	Наименование	Кол	Примечание
				Уголок неравнобок 40×25×4 ГОСТ 8510-72		
		20		ℓ=6250	2	24.5кг
		21		Труба 15 ℓ=572 ГОСТ 3262-75	14	10.5кг
		22		Труба 50 ℓ=6250 ГОСТ 3282-75	2	61.0кг
		23		Круг 10 ℓ=1500 ГОСТ 2590-71 Ст 3 ГОСТ 535-58*	12	11,2кг

Альбом VI. Типовой проект 264-12-155. Подпись и дата. Инв. № дубл. Взам. инв. № Подпись и дата. Инв. № подл.

Изм	Лист	№ докум	Подп	Дата	03 01 00 00	Стр 3

Копировала Иванова. Формат 11

Формат	Зона	Поз	Обозначение	Наименование	Кол	Примечание
				Документация		
			03 01 01 00	Сборочный чертёж		
22				Лист 1		
22				Лист 2		
				Детали		
11		1	03 01 01 01	Поддон	1	
11		2	03 01 01 02	Уголок	2	
				Стандартные изделия		
		3		Болт М16×120 ГОСТ 7798-70*	2	
		4		Гайка М16 ГОСТ 5915-70*	4	
				Материалы		
		5		Уголок равнобокий 32×32×4, ℓ=1000 ГОСТ 8509-72	4	7.7кг

Альбом VI. Типовой проект 264-12-155. Подпись и дата. Инв. № дубл. Взам. инв. № Подпись и дата. Инв. № подл.

Изм	Лист	№ докум	Подп	Дата	03 01 01 00			
Разраб		Бычков		1976	Корзина гибкого кабеля	Лит	Лист	Листов
Пров		Олифир				РЧ	1	2
Н Контр		Олифир				УНИИПГСС		33
Утв		Шрага						

Копировала Иванова. Формат 11

Л/610L

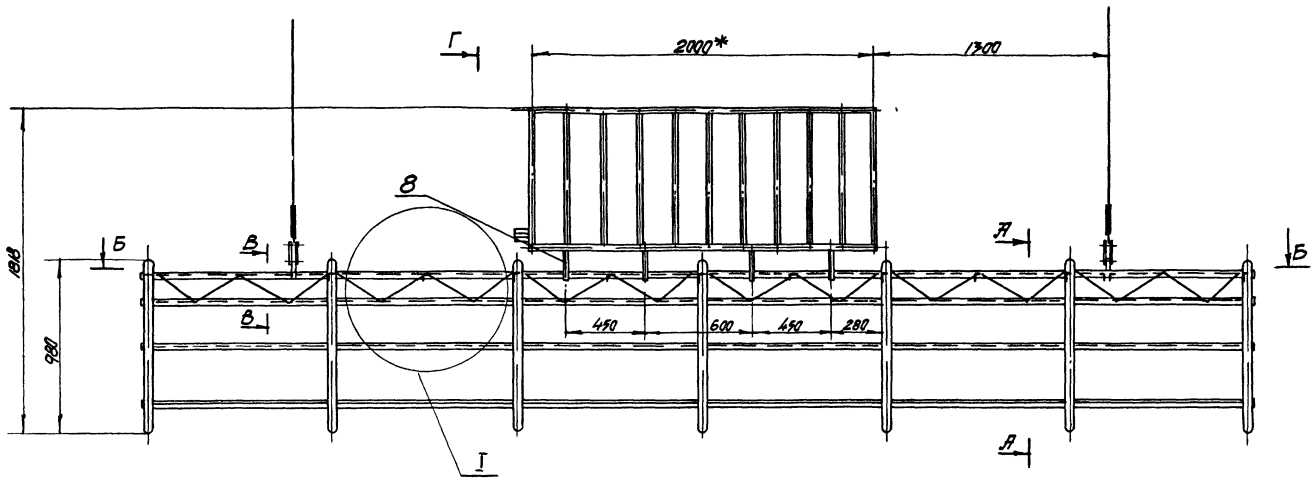

Г

Б-Б

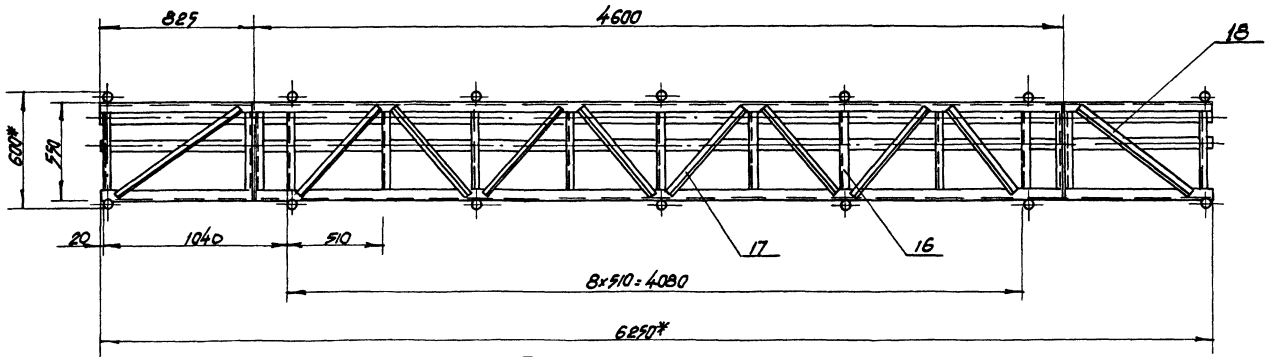

I
М 1:5

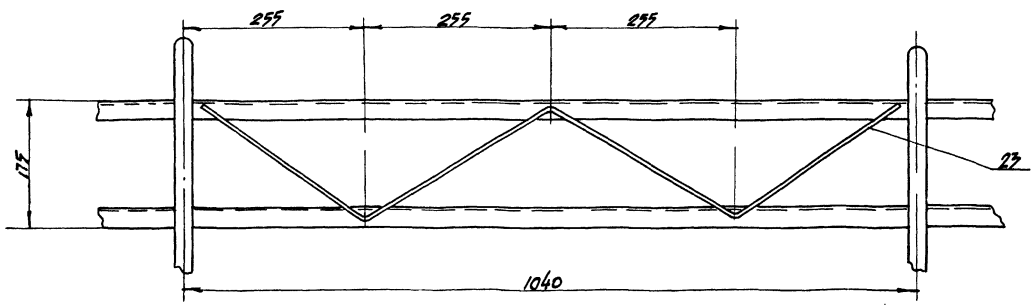

Г-Г
М 1:5

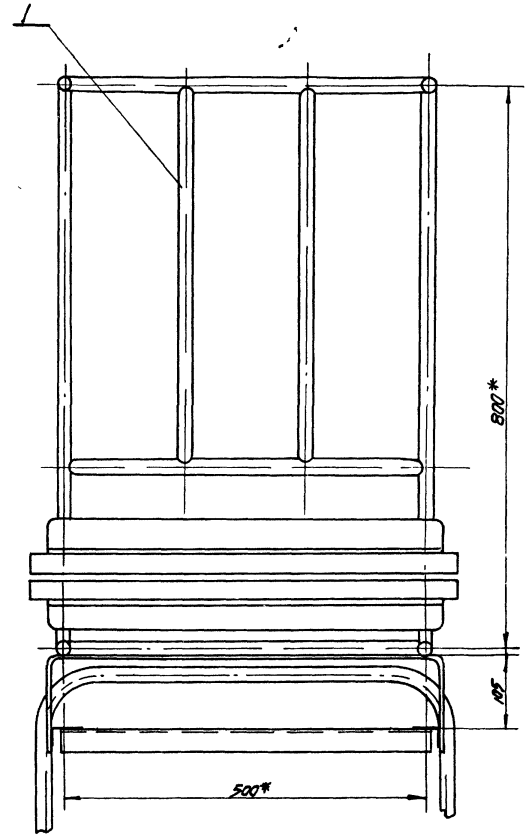

1* Размеры для справок

2 Металлоконструкция сварная Сварку произвести электродом Э-42А по ГОСТ 9467-60 катетам шва, равным наименьшей толщине свариваемых элементов

7019/VI

				07 01 00 00			
Изм.	Лист	№ докум.	Подпись	Дата	Софитная ферма I го плана (сборочный чертеж)	Лит.	Масса	Масшт
Разраб.		Быков		1976		Р	2740	1:20
Провер.		Олифир						
Т. контр.		Ильичук				Лист 1	Листов 2	
Н. контр.		Олифир				УНИИПГСС		
Утв.		Шредер						

Копир Эпельбаум

Формат 22

Инв. № подл. | Подпись и дата | Взам. инв. № | Инв. № дубл. | Подпись и дата | Типовой проект 269-12-155 | Альбом VI

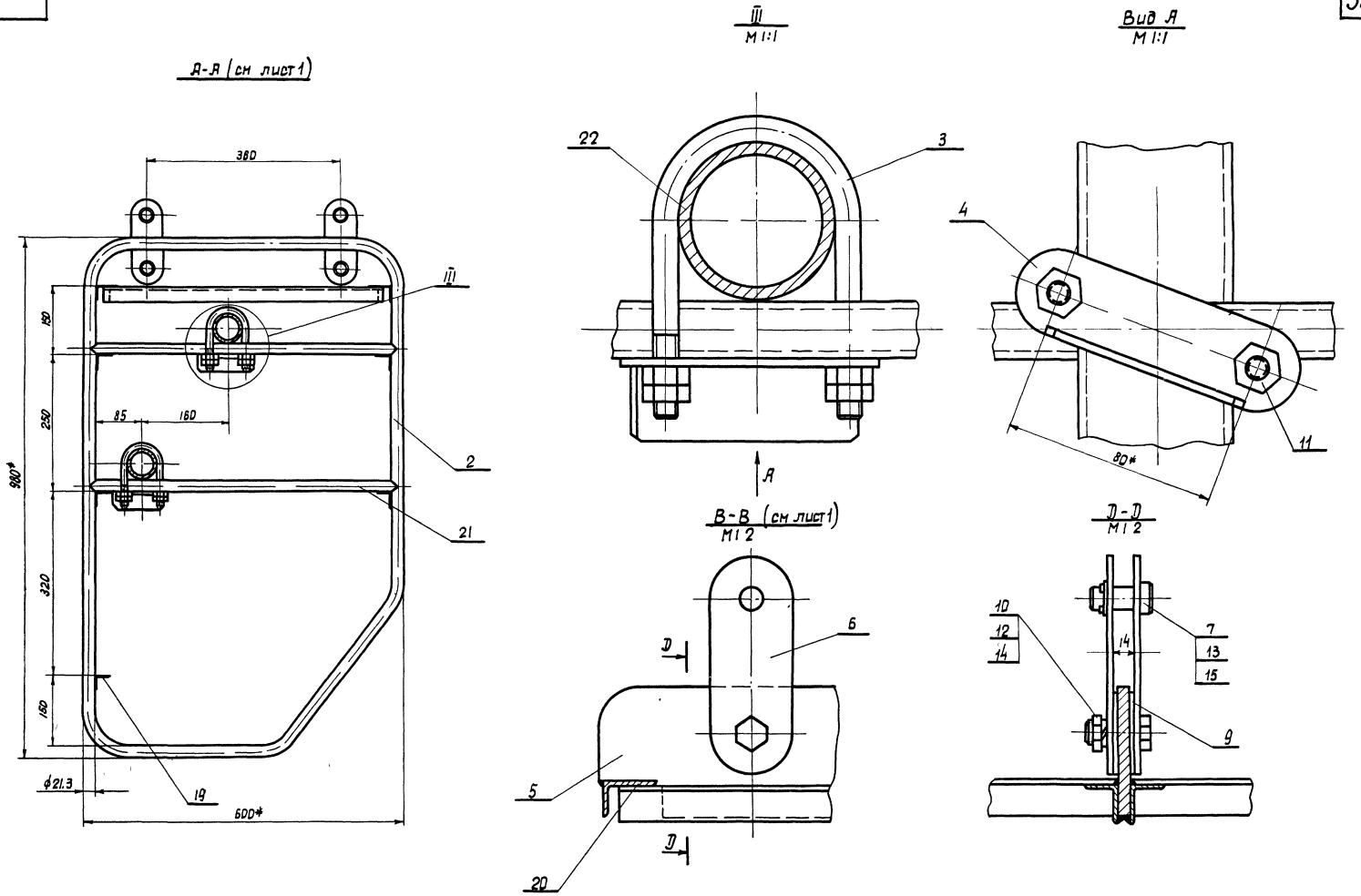

7019/VI

					03 01 00 00			
Изм.	Лист	N докум.	Подп.	Дата	Софитная ферма I^го плана (сборочный чертеж)	Лит	Масса	Масшт
Разраб.		Быков		1976		Р 4	274.0	1 5
Провер.		Олифир				Лист 2	Листов 2	
Т.контр.		Омельчук				УНИИПГСС		
Н.контр.		Олифир						
Чтв.		Шрага						

Копировала

Формат 22

Инв. N подл.	Подп. и дата	Взам. инв. N	Инв. N дубл.	Подп. и дата	Типовой проект 264-12-155	Альбом VI

03 01 00 01

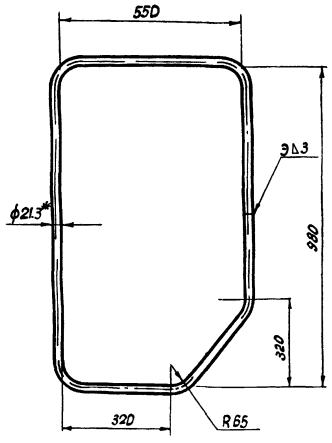

* Размер для справок

Изм	Лист	N документ	Подпись	Дата	03 01 00 01			
Разраб.		Бычков		1976	Ограждение	Лит	Масса	Масшт
Провер.		Олифир				Р 4	4,1	1 10
Т.контр.		Омельчук				Лист 1	Листов 1	
Н.контр.		Олифир			Труба 15 Гост 3262-62	УНИИПГСС		
Утв.		Шрага						

Копировала Формат 11

Альбом VI | Типовой проект 264-12 155 | Подп. и дата | Инв. N дубл. | Взам. инв. N | Подп. и дата | Инв. N подл.

03 01 00 02

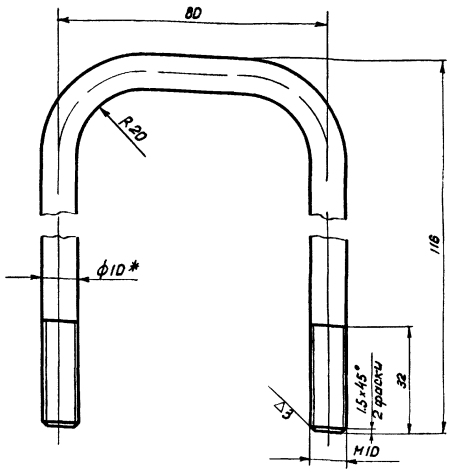

* Размер для справок

Изм	Лист	N докум	Подп.	Дата	03 01 00 02			
Разраб.		Бычков		1976	Скоба	Лит	Масса	Масшт.
Провер.		Олифир				Р 4	0 18	1 1
Т.контр.		Омельчук				Лист 1	Листов 1	
Н.контр.		Олифир			Круг 10 ГОСТ 2590-71	УНИИПГСС		
Утв.		Шрага			ст 3 ГОСТ 535-58*			

Копировала Формат 11

Альбом VI | Типовой проект 264-12 155 | Подп. и дата | Инв. N дубл. | Взам. инв. N | Подп. и дата | Инв. N подл.

03 01 00 03

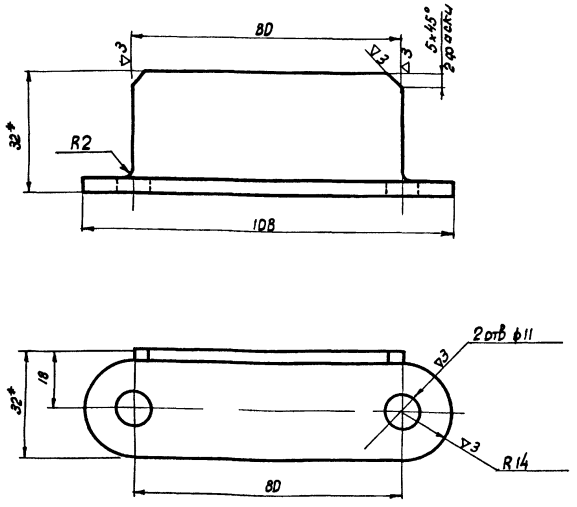

1* Размеры для справок
2 Острые кромки притупить

Изм	Лист	N докум.	Подп.	Дата	03 01 00 03			
Разраб.		Бычков		1976	Уголок	Лит	Масса	Масшт
Провер.		Олифир				Р 4	0,17	1 1
Т.контр.		Омельчук				Лист 1	Листов 1	
Н.контр.		Олифир			Уголок 32×32×4 ГОСТ 8509-72	УНИИПГСС		
Утв.		Шрага			Ст 3 ГОСТ 535-58*			

Копировала Формат 11

Альбом VI | Типовой проект 264-12 155 | Подп. и дата | Инв. N дубл. | Взам. инв. N | Подп. и дата | Инв. N подл.

03 01 00 04

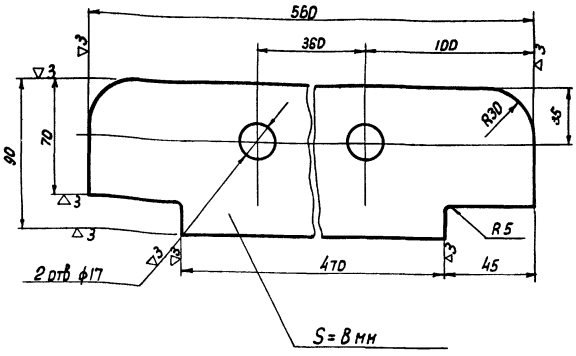

1* Размер для справок.
2 Острые кромки притупить

Изм	Лист	N докум.	Подп.	Дата	03 01 00 04			
Разраб.		Бычков		1976	Подвеска	Лит.	Масса	Масш.
Провер.		Олифир				Р 4	2,2	1 2
Т.контр.		Омельчук				Лист 1	Листов 1	
Н.контр.		Олифир			Лист 8 ГОСТ 19908-74	УНИИПГСС		36
Утв.		Шрага			ст 3 ГОСТ 14637-69*			

Копировала Формат 11

Альбом VI | Типовой проект 264-12 155 | Подп. и дата | Инв. N дубл. | Взам. инв. N | Подп. и дата | Инв. N подл.

D3 D1 DD D5

~(▽)

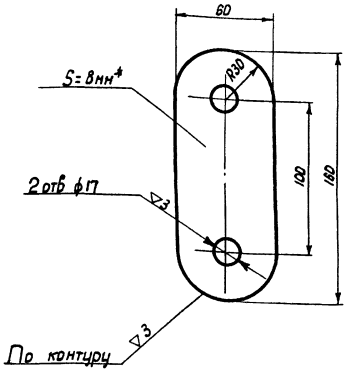

1* Размер для справок

2 Острые кромки скруглить

Изм	Лист	N докум	Подп	Дата	D3 D1 DD D5			
Разраб		Быцков		1976	Серьга	Лит	Масса	Масшт
Провер		Олифир				Р 4	041	12
Т контр		Омельчук				Лист 1	Листов 1	
Н контр		Омельчук			Лист 8 ГОСТ 19903-74 / Ст 3 ГОСТ 19282-73	УНИИПГСС		
Утв		Шрага						

Инв N подл. | Подп и дата | Взам инв N | Инв N дубл. | Подп и дата | Типовой проект 264-12-155 | Альбом VI

Копировала Дунин — Формат 11

D3 D1 DD D6

▽3 (▽)

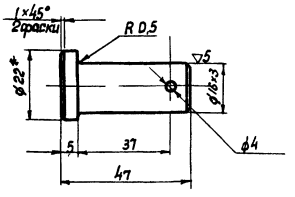

* Размер для справок

Изм	Лист	N докум	Подп	Дата	D3 D1 DD D6			
Разраб		Быцков		1976	Палец	Лит	Масса	Масшт
Провер		Олифир				Р 4	008	11
Т контр		Омельчук				Лист 1	Листов 1	
Н контр		Олифир			Круг 22 ГОСТ 2590-71 / Ст 3 ГОСТ 535-58*	УНИИПГСС		
Утв		Шрага						

Инв N подл. | Подп и дата | Взам инв N | Инв N дубл. | Подп и дата | Типовой проект 264-12-155 | Альбом VI

Копировала Дунин — Формат 11

D3 D1 DD D7

▽3(▽)

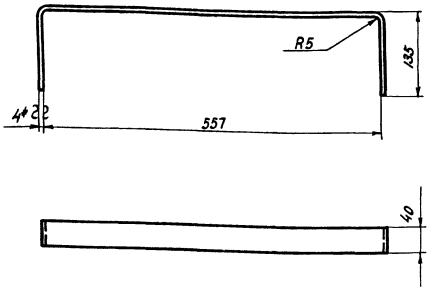

1* Размер для справок

2 Острые кромки притупить

Изм	Лист	N докум	Подп	Дата	D3 D1 DD D7			
Разраб		Быцков		1976	Скоба	Лит	Масса	Масшт
Провер		Олифир				Р 4	103	15
Т контр		Омельчук				Лист 1	Листов 1	
Н контр		Олифир			Лист 4 ГОСТ 19903-74 / Ст 3 ГОСТ 19282-73	УНИИПГСС		
Утв		Шрага						

Инв N подл. | Подп и дата | Взам инв N | Инв N дубл. | Подп и дата | Типовой проект 264-12-155 | Альбом VI

Копировала Дунин — Формат 11

D3 D1 DD D8

~(▽)

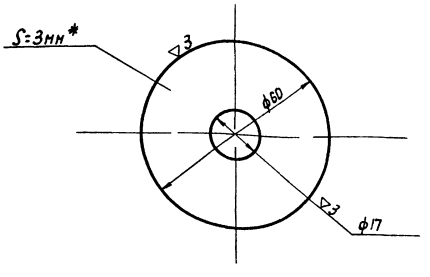

* Размер для справок

Изм	Лист	N докум	Подп	Дата	D3 D1 DD D8			
Разраб		Быцков		1976	Шайба	Лит	Масса	Масш
Провер		Олифир				Р 4	0,07	11
Т контр		Омельчук				Лист 1	Листов 1	
Н контр		Олифир			Лист 3 ГОСТ 19903-74 / Ст 3 19282-73	УНИИПГСС		
Утв		Шрага						

Инв N подл. | Подп и дата | Взам инв N | Инв N дубл. | Подп и дата | Типовой проект 264-12-155 | Альбом VI

Копировала Дунин — Формат 11

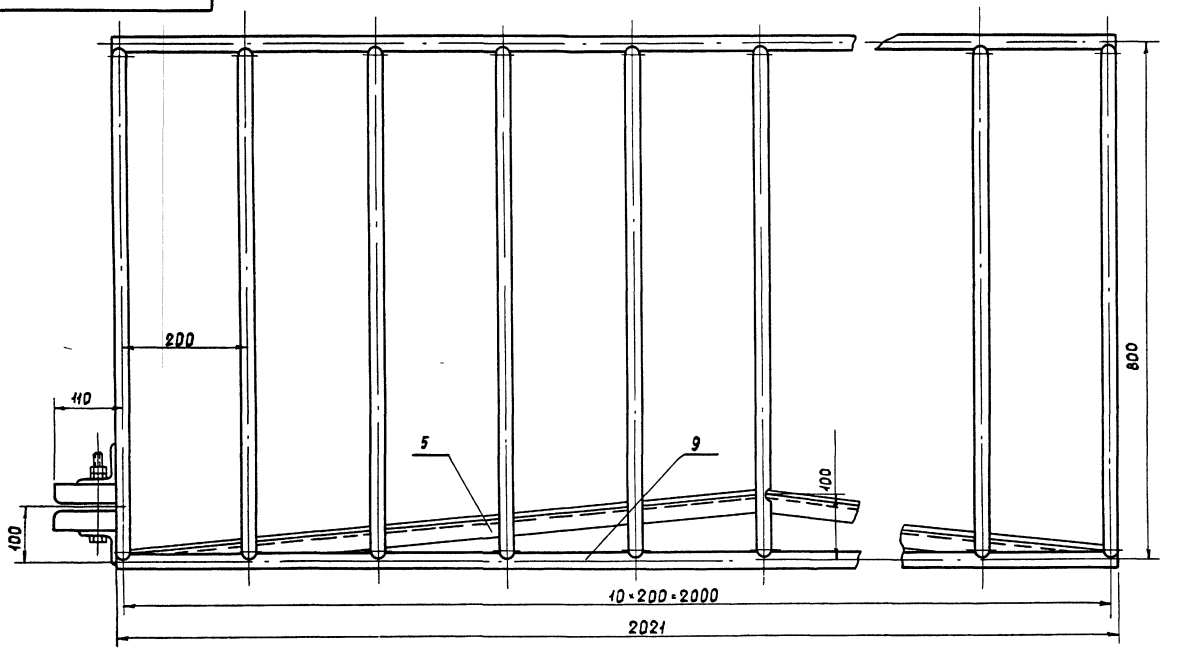

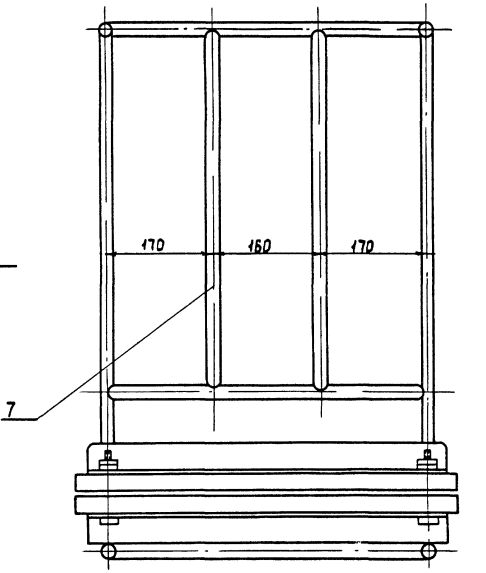

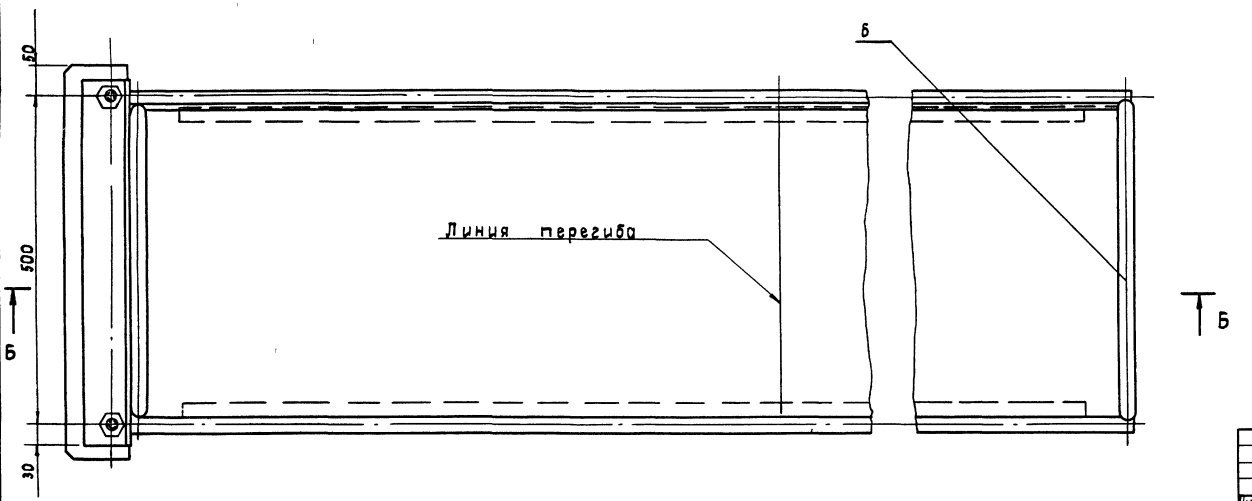

1 * Размеры для справок

2 Металлоконструкция сварная Сварку произвести электродом Э-42А по ГОСТ 9467-60 катетом шва равным наименьшей толщине свариваемых элементов

7019/17

Изм.	Лист	N докум.	Подпись	Дата	03 01 01 00		
Разработ.		Быкков		1976	Корзина гибкого кабеля (сборочный чертеж)	Лит	Масса	Масшт
Проверил		Олифир				Р	687	1:5
Т.контр.		Отельчук				Лист 1	Листов 2	
Н.контр.		Олифир				УНИИПРОМСС		
Утв.		Шрага						

Копировал для гостомельская Формат А2

Инв. № подл. | Подпись и дата | Взам. инв. № | Инв. № дубл. | Подпись и дата | 264-22-155 Типовой проект Альбом VI

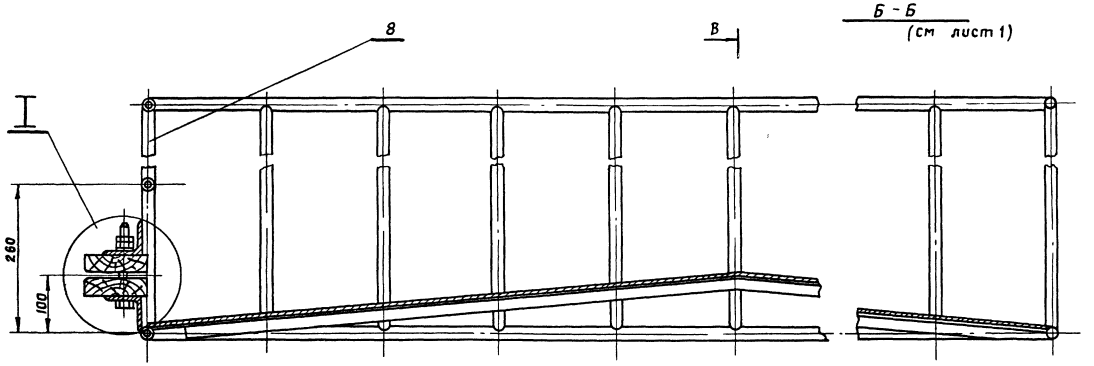

Б - Б
(см лист 1)

Вид А
(см лист 1)

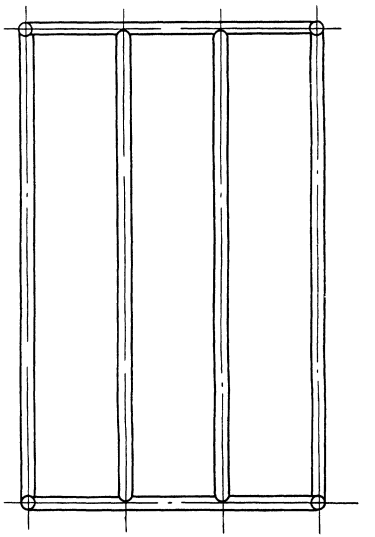

I

М 1:2

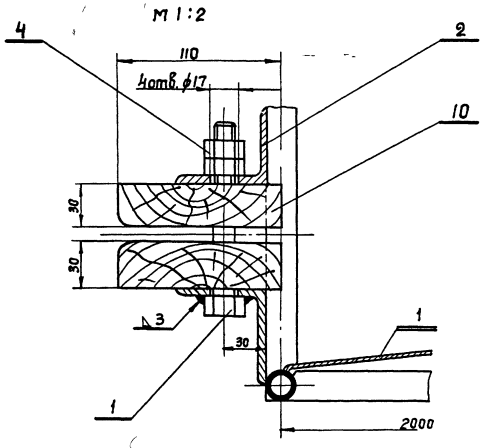

В

В - В

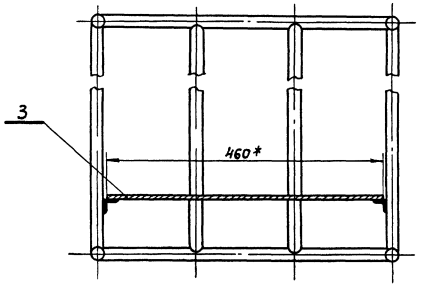

7019/17

					03 01 01 00		
Изм.	Лист	№ докум.	Подпись	Дата	Корзина гибкого кабеля (Сборочный чертеж)	Лит	Масса	Масшт
Разраб		Бычков		1976		Р	Ч	687	1:5
Провер		Олифир				Лист 2		Листов 2
Т. контр.		Отельчук						
Н. контр.		Олифир				УНИИПГСС		
Утв.		Шрага						

Копировал: Иванова

Формат А2

Типовой проект 264-12.255 Альбом VI

Инв. № подл. | Подпись и дата | Взам. инв. № | Инв. № дубл. | Подпись и дата

3.010.1-10.85

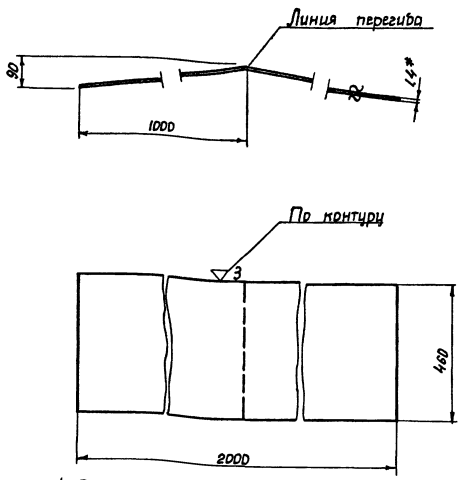

1* Размер для справок

Инв.N подл.	Подп. и дата	Взам.инв.N	Инв.N дубл.	Подп. и дата	Типовой проект 264-12-155	Альбом VI

Изм.	Лист	N докум.	Подп.	Дата
Разраб.		Быков		1976
Провер.		Олифир		
Т.контр.		Онельчук		
Н.контр.		Олифир		
Утв.		Шрага		

3Д 01.01 01

Поддон

Лит	Масса	Масшт
Р	4	11 D	1:10

Лист 1 Листов 1

Сталь 14 ГОСТ 8075-56** с цинк ГОСТ 7118-54**

УНИИПГСС

Формат 11

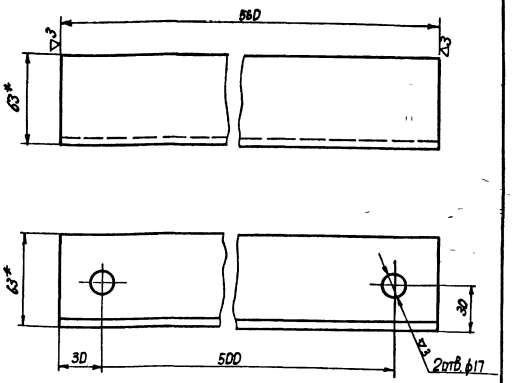

1* Размеры для справок

Инв.N подл.	Подп. и дата	Взам.инв.N	Инв.N дубл.	Подп. и дата	Типовой проект 264-12-155	Альбом VI

Изм.	Лист	N докум.	Подп.	Дата
Разраб.		Быков		1976
Провер.		Олифир		
Т.контр.		Онельчук		
Н.контр.		Олифир		
Утв.		Шрага		

3Д 01 01 02

Уголок

Лит	Масса	Масшт
Р	4	26	1:2

Лист 1 Листов 1

Уголок 63×63×5 ГОСТ 8509-72* ст3 ГОСТ 535-58*

УНИИПГСС

Формат 11

Формат	Зона	Поз	Обозначение	Наименование	Кол	Примечание
				Труба 15 ГОСТ 3262-75		
		6		l=500	4	2.6 кг
		7		l=540	2	1.4 кг
		8		l=800	24	24.8 кг
		9		l=2020	4	10.4 кг
		10		Доска сосновая 30×110 l=600 ГОСТ 8486-66	2	

Инв.N подл.	Подпись и дата	Взам.инв.N	Инв.N дубл.	Подпись и дата	Типовой проект 264-12-155	Альбом VI

14/6102

Изм.	Лист	N докум.	Подп.	Дата

3Д 01. 01. 00

Стр 2

Формат 11

Формат	Зона	Поз	Обозначение	Наименование	Кол	Примечание
				Документация		
22			04 00 00 00	Сборочный чертеж		
				Сборочные единицы		
22		1	04 01 00 00	Софитная ферма	1	
		2	50-45	Стяжка Серия 2.290-3	6	
		3	50-115	Противовес софитный Q=800кг Серия 2.290-3	1	
		4	50-142	Блок 1 НО ручьевой ф210мм Серия 2290-3	2	
		5	50-145	Блок 2х ручьевой ф210мм Серия 2.290-3	2	
		6	50-146	Блок 3х ручьевой ф210 мм Серия 2.290-3	3	

Инв.N подл.	Подпись и дата	Взам.инв.N	Инв.N дубл.	Подпись и дата	Типовой проект 264-12-155	Альбом VI

Изм.	Лист	N докум.	Подп.	Дата
Разраб.		Быков		1976
Пров.		Олифир		
Н.контр.		Онельчук		
Утв.		Шрага		

04 00 00 00

Софит II и III планов

Лит	Лист	Листов
Р4	1	2

УНИИПГСС

04

Копировала Формат 11

Формат 11

Формат	Зона	Поз	Обозначение	Наименование	Кол	Примечание
		7	50-152	Блок 1 ПВ ручьевой		
				угловой ф 190 мм		
				Серия 2290-3	1	
		8	50-154	Блок 5 ТЧ ручьевой		
				угловой ф210 мм		
				Серия 2290-3	1	
				Стандартные		
				изделия		
		9		Коуш 34		
				ГОСТ 2224-72	6	
				Материалы		
		10		Канат пеньковый		
				ГОСТ 483-75		
				ф 19,1 п/м	26	
		11		Канат 88-Г-В-Н-160		
				ГОСТ 3077-69 п/м	120	

Инв.№ подл. | Подпись и дата | Взам. инв.№ | Инв.№ дубл. | Подпись и дата | Типовой проект 264-12-155 Альбом VI

Изм.	Лист	№ докум.	Подп.	Дата	04 00 00 00	Стр. 2

Копировала Иванова Формат А1

Формат	Зона	Поз	Обозначение	Наименование	Кол	Примечание
				Документация		
				Сборочный		
				чертеж		
А2			04 01 00 00	лист 1		
А2			——— " ———	лист 2		
				Сборочные		
				единицы		
А1		1	03 01 01 00	Корзина		
				гибкого кабеля	1	
				Детали		
А1		2	03 01 0001	Ограждение	9	
А1		3	03 01 00 02	Скобы	18	
А1		4	03 01 00 03	Уголок	18	
А1		5	03 01 00 04	Подвеска	3	
А1		6	03 01 00 05	Серьга	12	
А1		7	03 01 00 06	Плечо	6	
А1		8	03 01 00 07	Скоба	4	
А1		9	03 01 00 08	Шайба	12	

Инв.№ подл. | Подпись и дата | Взам. инв.№ | Инв.№ дубл. | Подпись и дата | Типовой проект 264-12-155 Альбом VI

Изм.	Лист	№ докум.	Подп.	Дата	04 01 00 00	
Разраб.	Бычков			1976	Софитная ферма II и III пролетов	Лит. Р4 / Лист 1 / Листов 3
Пров.	Оливир					УНИИПГСС
Н. Контр.	Омельчук					
Утв.	Шрага					

Копировала Иванова Формат А1

Формат	Зона	Поз	Обозначение	Наименование	Кол	Примечание
				Стандартные		
				изделия		
		10		Болт М16×80	6	
				ГОСТ 7798-70*		
				Гайка		
				ГОСТ 5915-70*		
		11		М10	72	
		12		М16	6	
		13		Шайба 16	6	
				ГОСТ 6958-68*		
				Шайба пружинная		
		14		16Н65Г	6	
				ГОСТ 6402-70*		
		15		Шплинт 4×25	6	
				ГОСТ 397-66*		
				Материалы		
				Уголок равнобокий		
				25×25×4		
				ГОСТ 8509-72		
		16		ℓ=530	20	15.5кг
		17		ℓ=550	2	1.7кг
		18		ℓ=750	12	13.5кг
		19		ℓ=780	2	2.3кг
		20		ℓ=8400	5	61.5кг

11/6102

Инв.№ подл. | Подпись и дата | Взам. инв.№ | Инв.№ дубл. | Подпись и дата | Типовой проект 264-12-155 Альбом VI

Изм.	Лист	№ докум.	Подп.	Дата	04 01 00 00	Стр. 2

Копировала Иванова Формат А1

Формат	Зона	Поз	Обозначение	Наименование	Кол.	Примечание
		21		Уголок неравнобокий		
				40×25×4		
				ГОСТ 8510-72		
				ℓ=8400	2	32.6кг
				Труба 15		
				ГОСТ 3262-75		
		22		ℓ=572	18	13,2кг
		23		Труба 50		
				ГОСТ 3262-75		
				ℓ=8400	2	82.0кг
		24		Круг 10		
				ГОСТ 2590-71		
				Ст 3 ГОСТ 535-58*		
				ℓ=1500	16	15.0кг

Инв.№ подл. | Подпись и дата | Взам. инв.№ | Инв.№ дубл. | Подпись и дата | Типовой проект 264-12-155 Альбом VI

Изм.	Лист	№ докум.	Подп.	Дата	04 01 00 00	Стр. 3

Копировала Иванова Формат А1

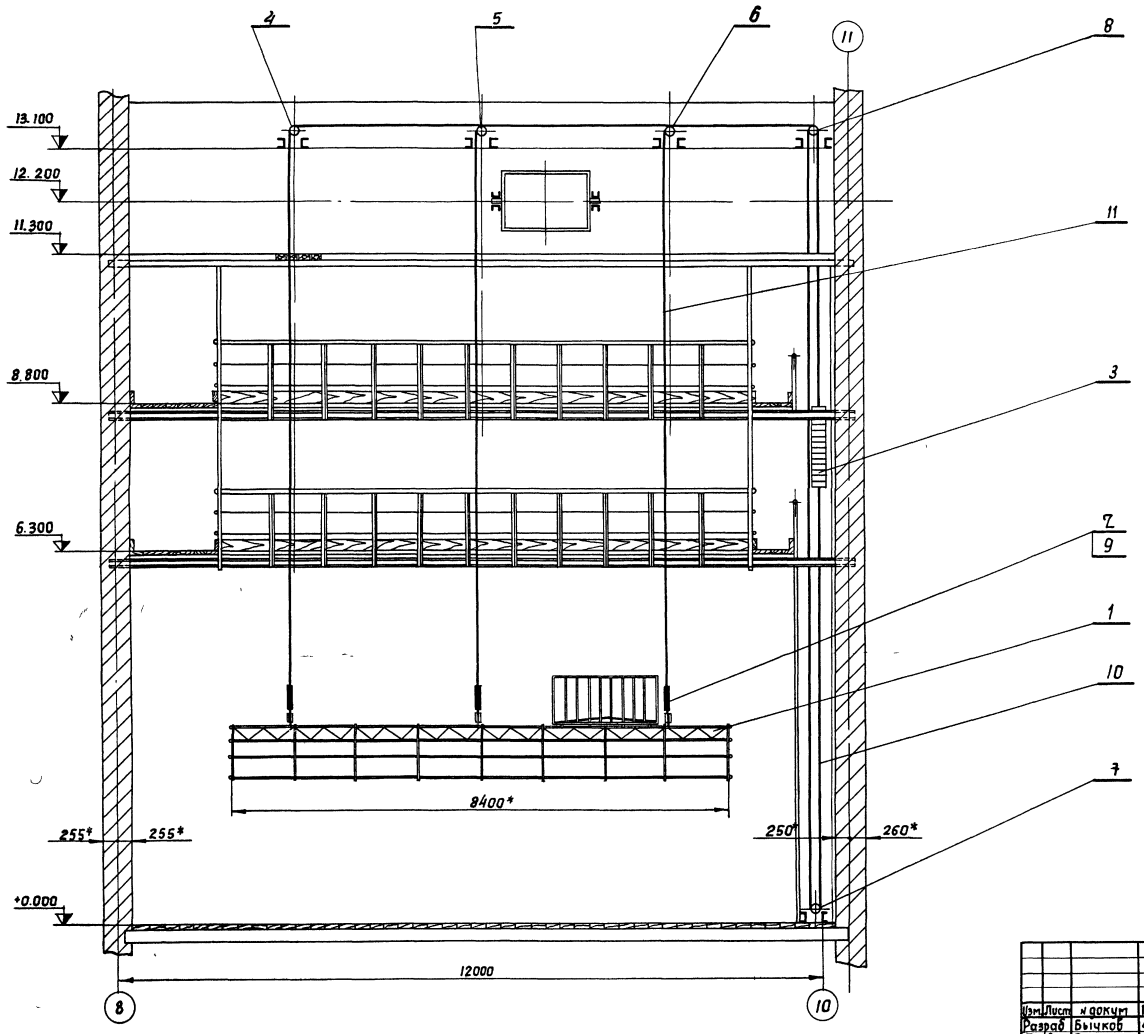

* Размеры для справок

После установки основной аппаратуры софит в сборе проверить на 9ти кратную нагрузку согласно техническим нормам.

7019/VI

				04 00 00 00			
Изм.	Лист	№ докум.	Подп.	Дата	Софит II и III планов (Сборочный чертеж)	Лит	Масса	Масшт
Разраб		Бычков		1976		Р	Ч	1392 0	1:50
Провер		Олифир				Лист 1	Листов 1	
Т. контр		Омельчук					
Н. контр		Олифир			УНИИПГСС		
Утв.		Шрага					

Копировал Иванова

Формат А2

Инв. № подл. | Подпись и дата | Взам. инв. № | Инв. № дубл. | Подпись и дата | Типовой проект 264-12 155 | Альбом VI

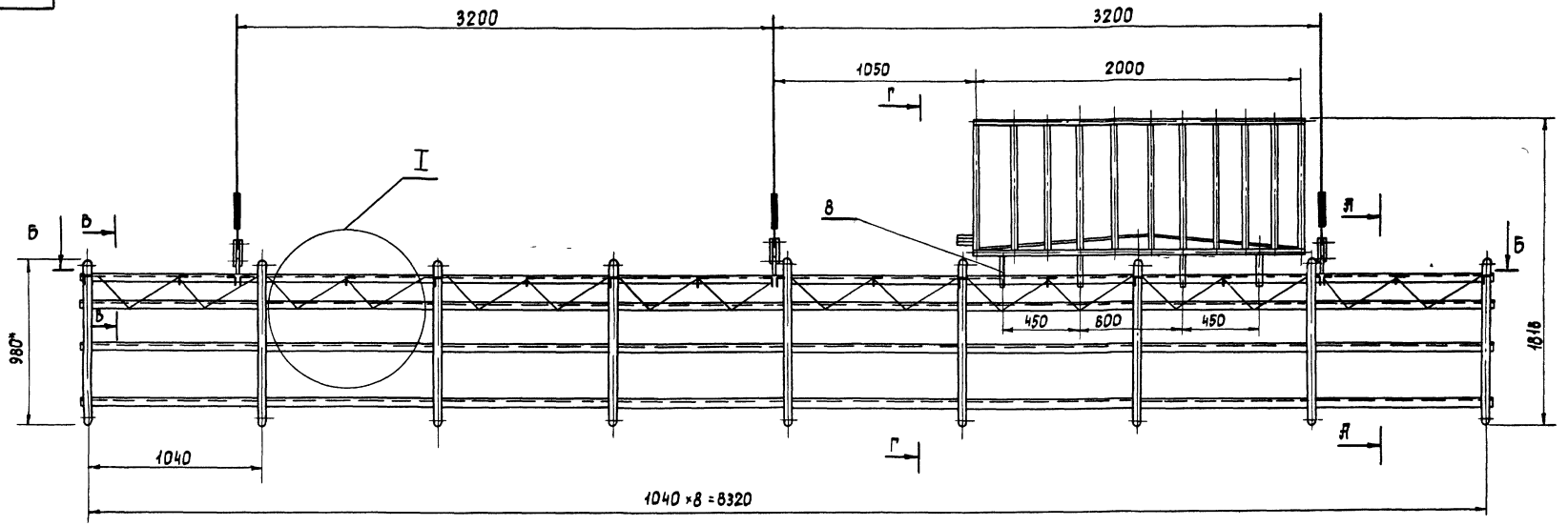

В - Б

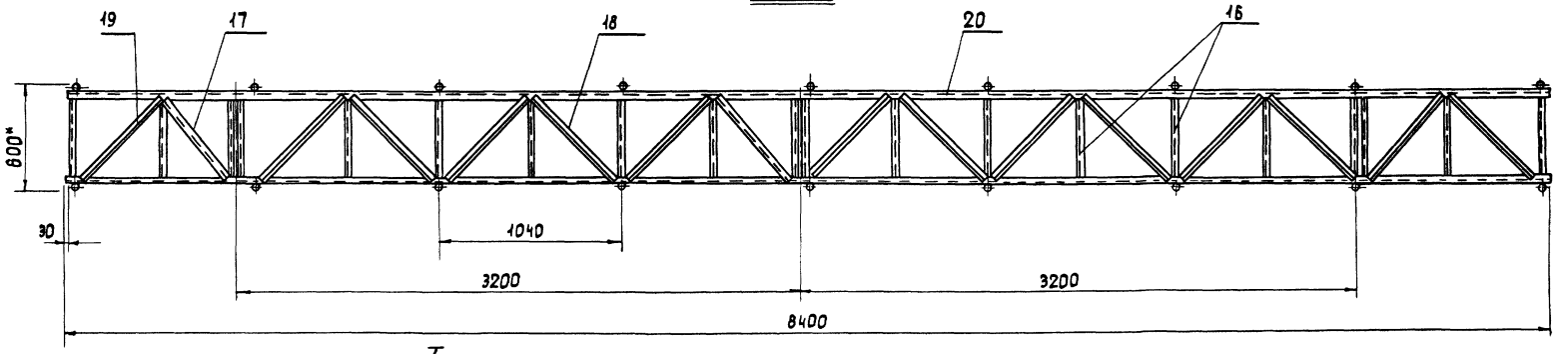

I
М 1 5

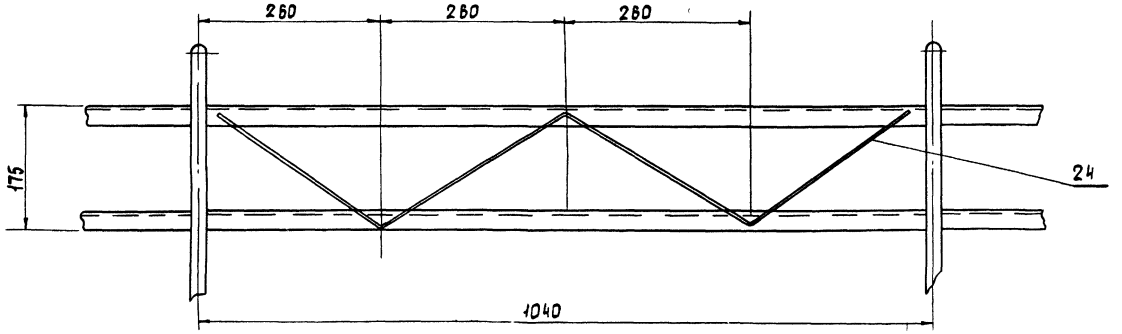

* Размеры для справок

1 Металлоконструкция сварная Сварку произвести электродом Э-42А по ГОСТ 9467-60 катетом шва, равным наименьшей толщине свариваемых элементов

7019/VI

				04 01. 00 00			
Изм.	Лист	N докум.	Подпись	Дата			
Разраб.		Бычков		1976	Софитная ферма (сборочный чертеж)	Лит.	Масса	Масшт.
Проверил		Олифир				Р	Ч.	3610	1 20
Т. контр.		Омельчук				Лист 1	Листов 2	
Н. контр.		Олифир				УНИИПРОМСС		
Утв.		Шрага						

Копировал Госстомельская Формат А2

Инв. № подл. | Подпись и дата | Взам. инв. № | Инв. № дубл. | Подпись и дата | Типовой проект альбом VI 264-12-155

А - А
м 1 5 (см лист 1)

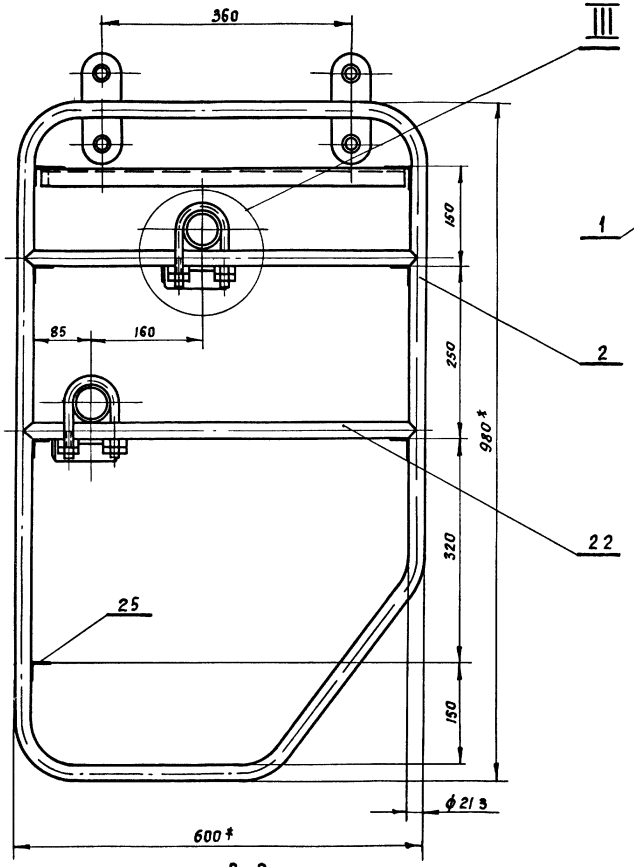

Г - Г
м 1 5 (см лист 1)

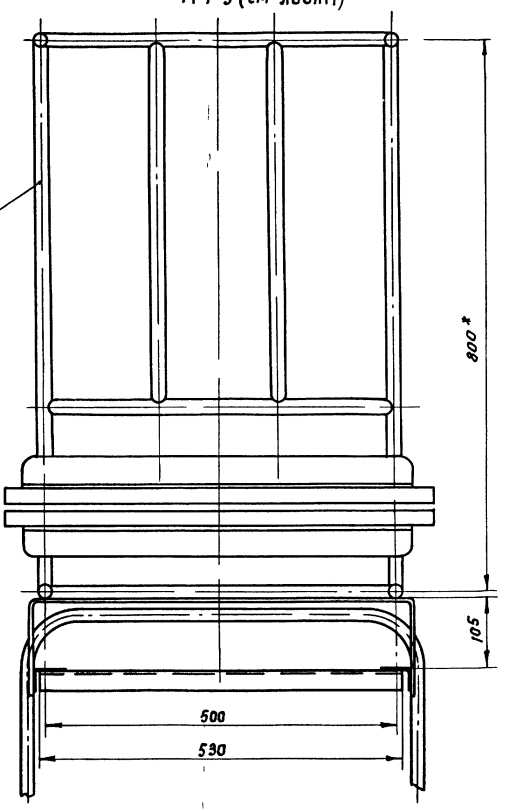

III

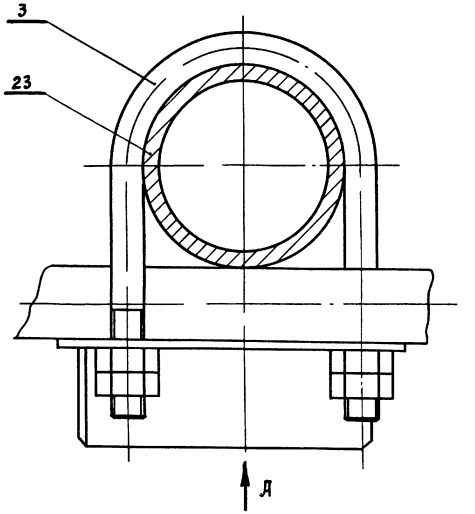

Вид А

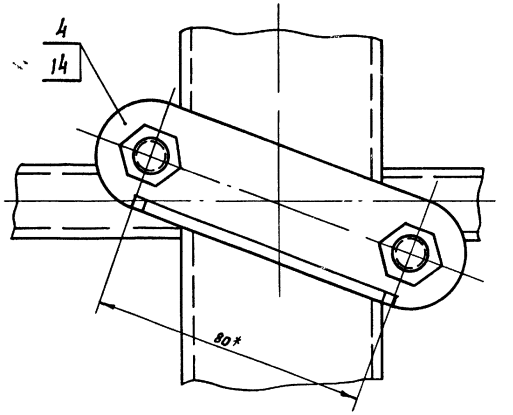

В - В
м 1 2 (см лист 1)

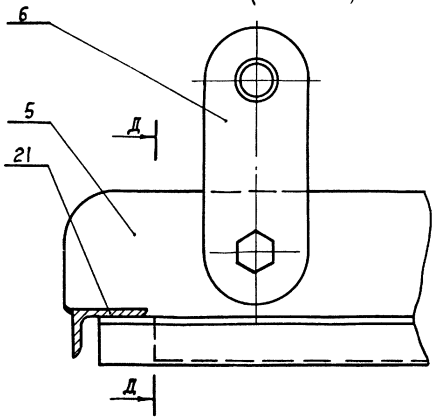

Д - Д
м 1 2

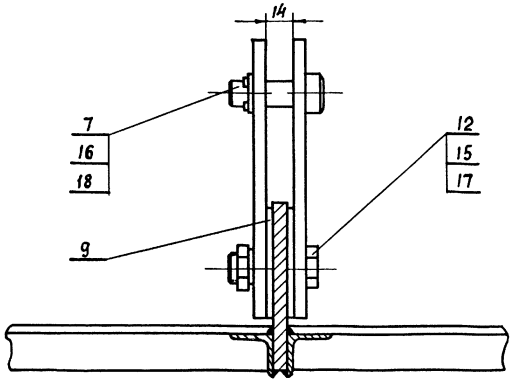

7019/VI

					04 01 00 00		
Изм.	Лист	N докум.	Подп.	Дата	Софитная ферма (сборочный чертеж)	Лит.	Масса	Масшт.
Разработ.		Бычков		1976		Р	361 0	1 1
Провер.		Олифир				Лист 2	Листов 2	
Т. контр.		Омельчук				УКИИПГСС		
Н. контр.		Олифир						
Утв.		Шрага						

Копировал Иванова

Формат А2

Инв. № подл. | Подп. и дата | Взам. инв. № | Инв. № дубл. | Подп. и дата | Типовой проект 264 12-155 Альбом VI

Формат	Зона	Поз	Обозначение	Наименование	Кол	Примечание
				Документация		
22			05 00 00 00	Сборочный чертеж		
				Сборочные единицы		
		1	05 01 00 00	Полудорога попланного занавеса	2	
11		2	01 01 00 00	Штанга	1	
		3	50 - 45	Стяжка Серия 2 290-3	3	
		4	50 - 50	Подвеска Серия 2 290-3	3	
		5	50 - 142	Блок 1но ручьевой ф 210 мм Серия 2 290-3	1	
		6	50 - 145	Блок 2х ручьевой ф 210 мм Серия 2 290-3	1	

Альбом VI
Типовой проект 264-12-155
Подпись и дата
Инв. № дубл.
Взам. инв. №
Подпись и дата
Инв. № подл.

05 00 00 00

Изм	Лист	№ докум	Подп	Дата
Разраб	Бычков			1976
Пров	Олифир			
Н контр	Олифир			
Утр	Шрага			

Попланный занавес

Лит	Лист	Листов
РЧ	1	2

УНИИПГСС

Формат II

Формат	Зона	Поз	Обозначение	Наименование	Кол	Примечание
		7	50 - 146	Блок 3х ручьевой ф 210 мм Серия 2 290-3	1	
		8	50 - 152	Блок 1но ручьевой ф 190 мм угловой Серия 2.290-3	1	
		9	50 - 154	Блок 5ти ручьевой ф 210 мм Серия 2 290-3	1	
		10	50 - 316	Противовес Q = 300 кг Серия 2 290-3	1	
				Стандартные изделия		
		11		Коуш 25 ГОСТ 2224-72	3	
				Материалы		
		12		Канат 6 4-Г-В-Н-160 ГОСТ 3077-69 м	60	
		13		Канат пеньковый ф 19 1 ГОСТ 483-75 м	26	

Альбом VI
Типовой проект 264-12-155
Подпись и дата
Инв. № дубл.
Взам. инв. №
Подпись и дата
Инв. № подл.

05 00 00 00

Стр 2

Формат II

Формат	Зона	Поз	Обозначение	Наименование	Кол	Примечание
				Документация		
22			05 01 00 00	Сборочный чертеж		
				Сборочные единицы		
12		1	05 01 01 00	Штанга полудороги	1	
12		2	05 01 02 00	Стяжка	2	
12		3	05 01 03 00	Блок обводной	1	
12		4	05 01 05 00	Блок направляющий	1	
11		5	05 01 07 00	Хомут	4	
		6	50 - 134	Подвесной груз Серия 2 290-3	1	
				Детали		
11		7	05 01 00 01	Кольцо	18	
11		8	05 01 00 02	Фасонка	4	

Альбом VI
Типовой проект 264-12-155
Подпись и дата
Инв. № дубл.
Взам. инв. №
Подпись и дата
Инв. № подл.

05 01. 00 00

Изм	Лист	№ докум	Подп	Дата
Разраб	Бычков			1976
Пров	Олифир			
Н контр	Омельчук			
Утв	Шрага			

Полудорога попланного занавеса

Лит	Лист	Листов
РЧ	1	2

УНИИПГСС

Формат II

Формат	Зона	Поз	Обозначение	Наименование	Кол.	Примечание
11		9	05 01 00 03	Фасонка	2	
				Стандартные изделия		
		10		Коуш 15 ГОСТ 2224-72	2	
		11		Гайка м16 ГОСТ 5915-70*	4	
				Материалы		
		12		Канат 3 3-Г-В-Н-160 ГОСТ 3070-74	5п/м	
		13		Канат пеньковый ф 12 7 ГОСТ 483-75*	26п/м	
		14		Труба 15 ГОСТ 3262-75 e = 4000	1	5.2 кг

Альбом VI
Типовой проект 264-12-155
Подпись и дата
Инв. № дубл.
Взам. инв. №
Подпись и дата
Инв. № подл.

05 01 00 00

Стр 2

Копировал /Куц/

Формат II

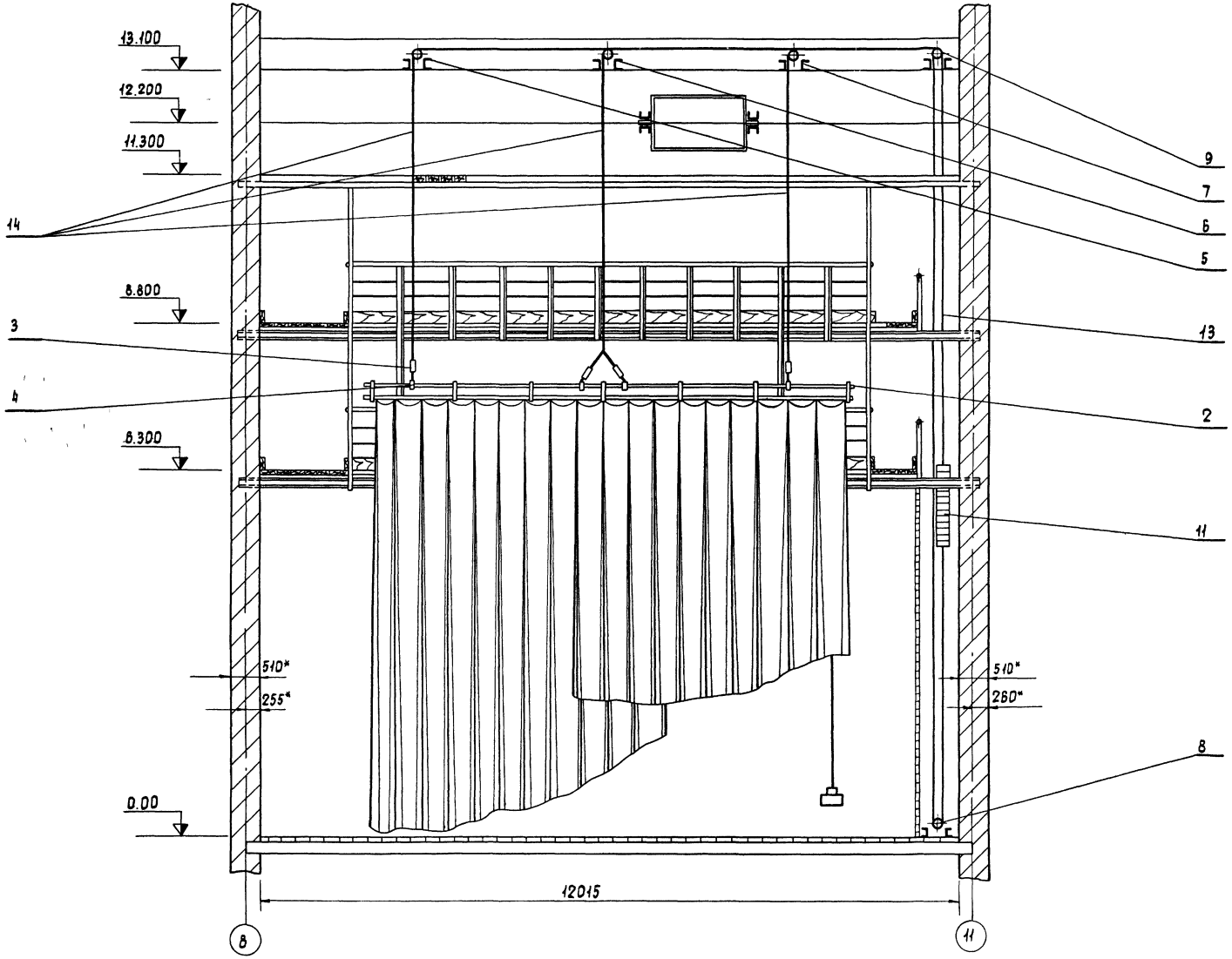

7019/VI

					05 00 00.00			
Изм	Лист	N докум	Подпись	Дата	Поплавный занавес (сборочный чертеж)	Лит	Масса	Масшт
Разраб		Быков		1976		Р	Ч	3113	1 50
Проверил		Олифир				Лист 1	Листов 1	
Т контр		Омельчук						
Н контр		Олифир				УНИИПГСС		
Утв		Шрага						

Копировала Гостомельская

Формат 22

Инв N подл	Подпись и дата	Взам инв N	Инв N дубл	Подпись и дата	Типовой проект	Альбом
					264-12-155	VI

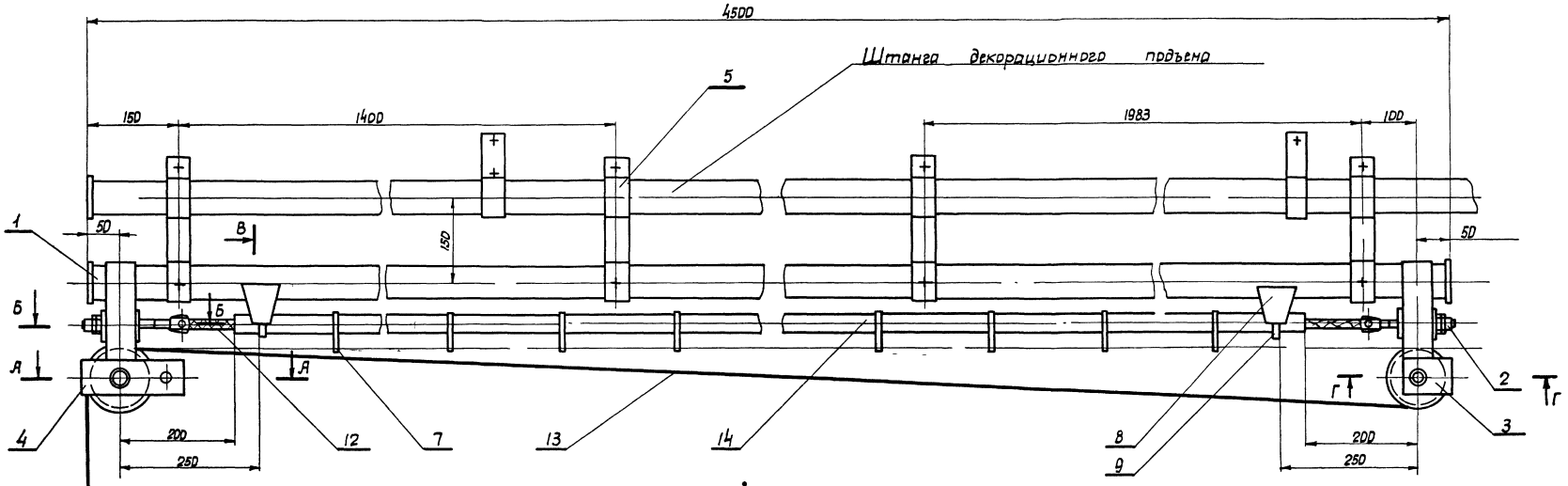

Б-Б
М 1:2

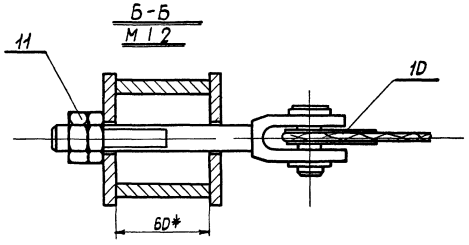

Схема сборки дороги занавеса
М 1:50

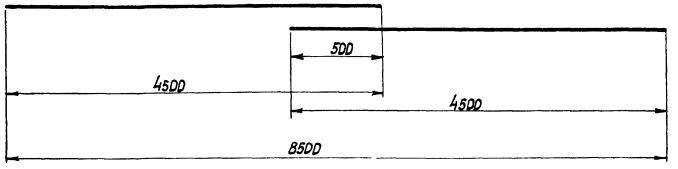

В-В
М 1:2

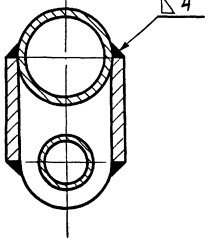

А-А

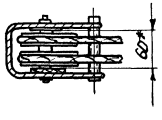

Г-Г

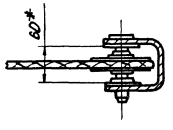

7019/17

				D5 DI DD DD			
Изм.	Лист	N докум.	Подпись	Дата	Полудорога поплан-ного занавеса сборочный чертеж	Лит	Масса	Масш.
Разраб.		Рычков		1976		Р	4	73.6	1:5
Провер.		Олифир				Лист 1	Листов 1	
Т. контр.		Онельчук				УНИИПГСС		
Н. контр.		Олифир						
Утв.		Шрагр						

Копировала

Формат А2

Инв. N подл. | Подп. и дата | Взам. инв. N | Инв. N дубл. | Подпись и дата | Типовой проект 264-12-175 | Альбом VI

05 01 00 01

~(▽)

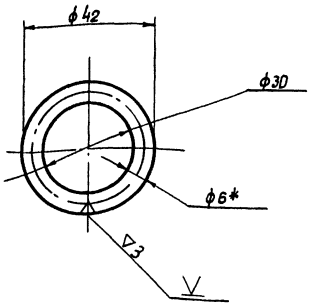

* Размер для справок

1 Сварку производить электродом

Э-42 ГОСТ 9467-60

Изм.	Лист	N докум.	Подп.	Дата
Разраб.		Бычков		1971
Провер.		Олифир		
Т.контр.		Онельчук		
Н.контр.		Олифир		
Утв.		Шрага		

05 01 00 01

Кольцо

Лист	Масса	Масшт.
Р 4	0 02	1.1

Лист 1 Листов 1

Круг 6 ГОСТ 2590-71 / Ст 3 ГОСТ 535-58*

УНИИПГСС

Формат 11

Инв. N подл. | Подп. и дата | Взам. инв. N | Инв. N дубл. | Подп. и дата | Типовой проект 264-12-155 | Альбом VI

05 01 00 02

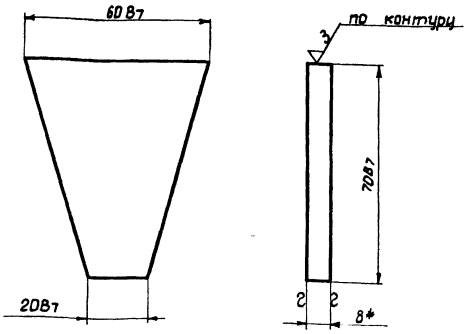

* Размер для справок

Острые кромки притупить

Изм.	Лист	N докум.	Подпись	Дата
Разраб.		Бычков		1976
Провер.		Олифир		
Т.контр.		Онельчук		
Н.контр.		Олифир		
Утв.		Шрага		

05 01 00 02

Фасонка

Лит	Масса	Масшт.
Р 4	0.13	1 1

Лист 1 Листов 1

Лист 8 ГОСТ 19903-74 / Ст 3 ГОСТ 14637-69*

УНИИПГСС

Формат 11

Инв. N подл. | Подпись и дата | Взам. инв. N | Инв. N дубл. | Подпись и дата | Типовой проект 264-12-155 | Альбом VI

05.01.00.03.

▽3 (▽)

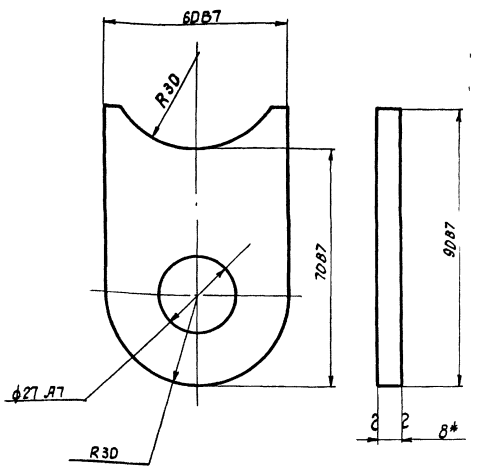

* Размер для справок

Острые кромки притупить

Изм.	Лист	N докум.	Подпись	Дата
Разраб.		Бычков		1976
Провер.		Олифир		
Т.контр.		Онельчук		
Н.контр.		Олифир		
Утв.		Шрага		

05 01 00 03

Фасонка

Лист	Масса	Масшт.
Р 4	0.3	1 1

Лист 1 Листов 1

Лист - 8 ГОСТ 19903-74 / Ст 3 ГОСТ 14637-69*

УНИИПГСС

Формат 11

Инв. N подл. | Подп. и дата | Взам. инв. N | Инв. N дубл. | Подп. и дата | Типовой проект 264-12-155 | Альбом VI

05 01 02 02.

▽4 (▽)

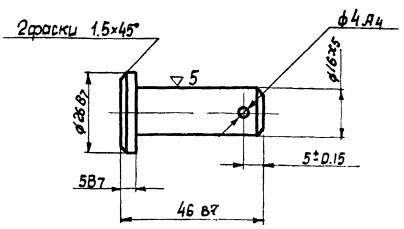

Острые кромки притупить

Изм.	Лист	N докум.	Подпись	Дата
Разраб.		Бычков		1976
Провер.		Олифир		
Т.контр.		Онельчук		
Н.контр.		Олифир		
Утв.		Шрага		

05 01 02 02

Палец

Лит	Масса	Масш
Р 4	0,07	1 1

Лист 1 Листов 1

Круг 28 ГОСТ 2590-71 / Ст 3 ГОСТ 535-58*

УНИИПГСС

Копировала

Формат 11

Инв. N подл. | Подпись и дата | Взам. инв. N | Инв. N дубл. | Подпись и дата | Типовой проект 264-12-155 | Альбом VI

Формат	Зона	Поз	Обозначение	Наименование	Кол	Примечание
				Документация		
12			05.01.01.00	Сборочный чертеж		
				Детали		
11		1	01 01.00.01	Заглушка	2	
				Прочие изделия		
		2		Труба 50		
				L = 4500	1	22.0кг
				ГОСТ 3262-62		

Альбом VI | Типовой проект 264-12-155

Изм.	Лист	N докум.	Подпись	Дата
Разраб.		Бычков		1976
Пров.		Олифир		
Н.контр.		Олифир		
Утв.		Шрага		

05 01 01.00

Штанга полудороги

Лит. Р.Ч | Лист 1 | Листов 1

УНИИПГСС

Формат А1

00.10.10 50

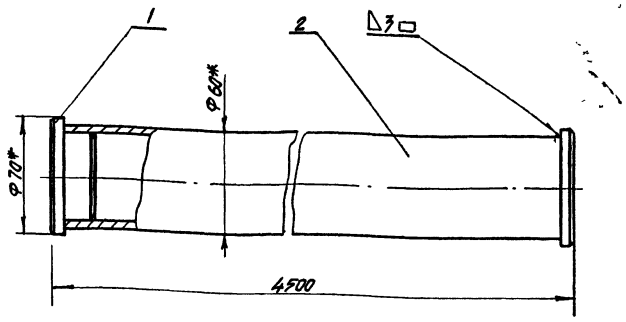

1* Размеры для справок
2 Сварку произвести электродом Э-42 ГОСТ 9467-60
3 Сварные швы зачистить ▽3

05 01 01 00

Штанга полудороги (сборочный чертеж)

Лит. Р | Масса 220 | Масштаб 1:2

Лист 1 | Листов 1

УНИИПГСС

Формат А1

Формат	Зона	Поз	Обозначение	Наименование	Кол	Примечание
				Документация		
12			05.01.02.00	Сборочный чертеж		
				Детали		
12		1	05.01 02 01	Винт	1	
11		2	05 01 02 02	Палец	1	
				Стандартные изделия		
		3		Гайка М16	2	
				ГОСТ 5915-70*		
		4		Шайба 16	1	
				ГОСТ 6958-68*		
		5		Шплинт 4х32	1	
				ГОСТ 397-66*		

Альбом VI | Типовой проект 264-12-155

Изм.	Лист	N докум.	Подпись	Дата
Разраб.		Бычков		1976
Пров.		Олифир		
Н.контр.		Олифир		
Утв.		Шрага		

05.01 02 00

Стяжка

Лит. Р.Ч | Лист 1 | Листов 1

УНИИПГСС

Формат А1

Формат	Зона	Поз	Обозначение	Наименование	Кол	Примечание
				Документация		
12			05.01 03.00	Сборочный чертеж		
				Сборочные единицы		
12		1	05.01 04 00	Корпус обводного блока	1	
				Детали		
11		2	05 01 03 01	Блок	1	
11		3	05.01 03.02	Ось	1	
				Стандартные изделия		
		4		Шайба 20		
				ГОСТ 6958-68*	1	

Альбом VI | Типовой проект 264-12-155

Изм.	Лист	N докум.	Подпись	Дата
Разраб.		Бычков		1976
Пров.		Олифир		
Н.контр.		Олифир		
Утв.		Шрага		

Копир Эпельбаум

05.01 03.00

Блок обводной

Лит. Р.Ч | Лист 1 | Листов 2

УНИИПГСС

Формат А1

05 01 02 01

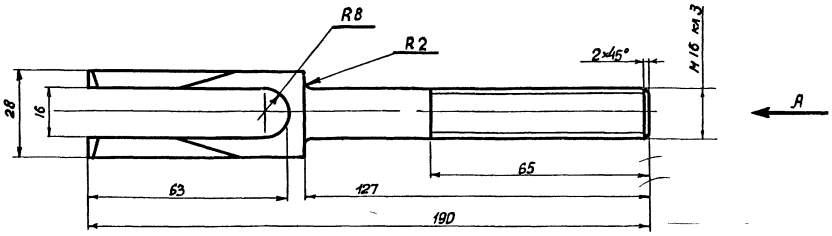

▽4 (▽)

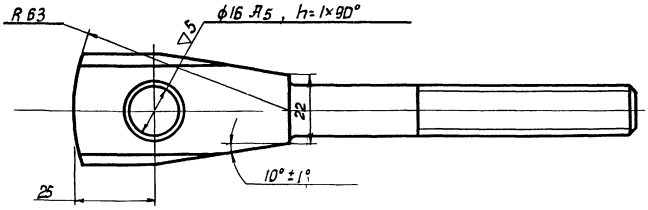

Вид А

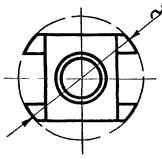

* Размер для справок

					D5 D1 D2 D1			
Изм	Лист	N докумен	Подп	Дата	Винт	Лит	Масса	Масшт
Разраб		Бычков				Р 4	09	11
Проверил		Олифир				Лист 1	Листов 2	
Т контр		Омельчук						
Н контр		Олифир			Круг 40ГОСТ 2590-71 / ст 3 ГОСТ 535-58*	УНИИПГСС		
Утв		Шрага						

Копировала Формат 12

Инв N подл | Подп и дата | Взам инв N | Инв N дубл | Подп и дата | Типовой проект 264-12-155 | Альбом VI

05 01 02 00

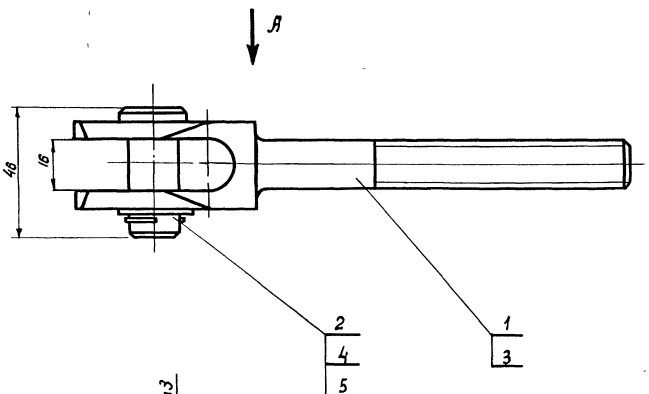

Вид А

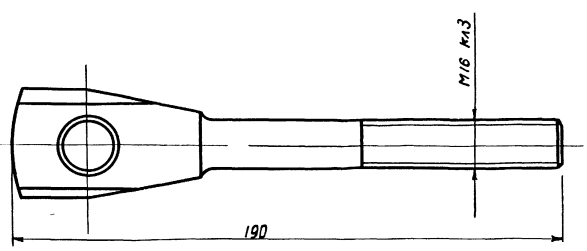

Размеры для справок

					D5 D1 D2 DD			
Изм	Лист	N докум	Подпись	Дата	Стяжка (сборочный чертеж)	Лит	Масса	Масш
Разраб		Бычков		1976		Р 4	1,2	11
Проверил		Олифир				Лист 2	Листов 2	
Т контр		Омельчук						
Н контр		Олифир				УНИИПГСС		50
Утв		Шрага						

Копировала Формат 12

Инв N подл | Подп и дата | Взам инв N | Инв N дубл | Подп и дата | Типовой проект 264-12-155 | Альбом VI

7019/11

7019/11

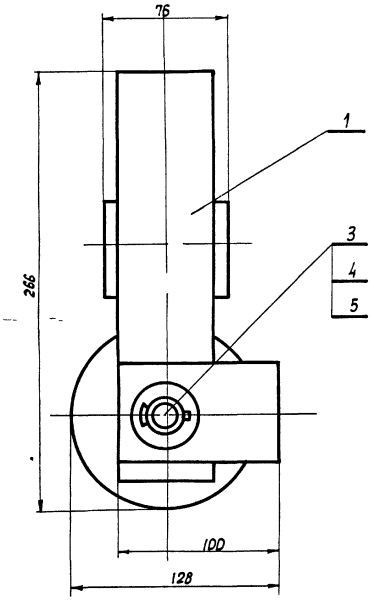

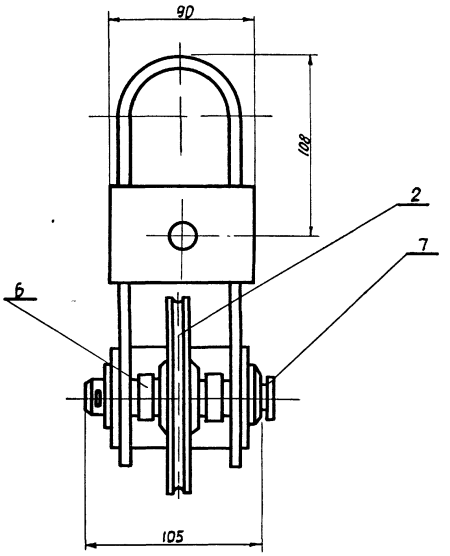

Все размеры для справок

					05 01 03 00		
Изм.	Лист	N докум.	Подпись	Дата	Блок обводной сборочный чертеж	Лит.	Масса	Масшт.
Разраб.		Бычков		1976		Р	4	6.1	1:2
Провер.		Олифир				Лист 1		Листов 1	
Т.контр.		Онельчук							
Н.контр.		Олифир				УНИИПГСС			
Утв.		Шрагер							

Формат 12

▽ 4 (▽)

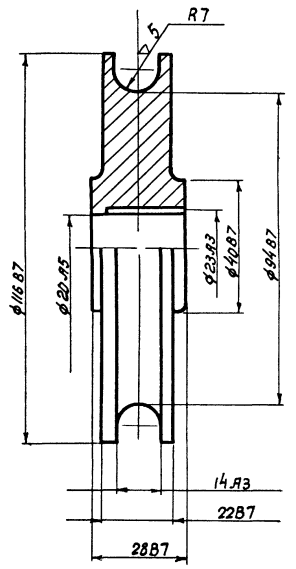

Острые кромки притупить

					05 01 03 01		
Изм.	Лист	N докум.	Подпись	Дата	Блок	Лит.	Масса	Масшт.
Разраб.		Бычков		1976		Р	4	2.3	1:1
Провер.		Олифир				Лист 1		Листов 1	
Т.контр.		Онельчук							
Н.контр.		Олифир			Круг 120 ГОСТ 2590-71 / Ст 3 ГОСТ 535-58*	УНИИПГСС			
Утв.		Шрагер							

Копировала

Формат 11

▽ 4 (▽)

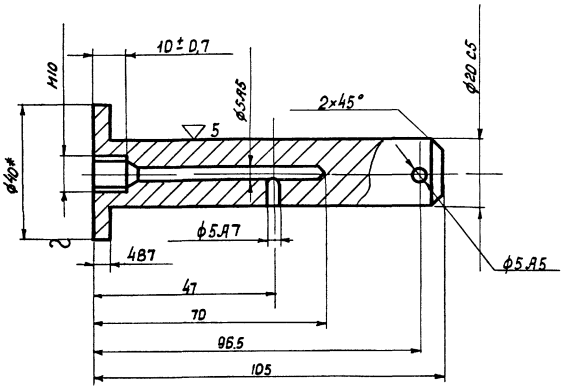

* Размер для справок

					05 01 03 02		
Изм.	Лист	N докум.	Подпись	Дата	Ось	Лит.	Масса	Масшт.
Разраб.		Бычков		1976		Р	4	0.3	1:1
Провер.		Олифир				Лист 1		Листов 1	
Т.контр.		Онельчук							
Н.контр.		Олифир			Круг 40 ГОСТ 2590-71 / Ст 3 ГОСТ 535-58*	УНИИПГСС			
Утв.		Шрагер							

Формат 11

51

Инв. N подл. | Подпись и дата | Взам. инв. N | Инв. N дубл. | Подпись и дата | Типовой проект 264-12-155 | Альбом VI

Формат	Зона	Поз.	Обозначение	Наименование	Кол.	Примечание
		5		Шплинт 5х36 ГОСТ 397-66*	1	
		6		Кольцо N20 установочное ГОСТ 3130-64*	2	
		7		Масленки IV-А-6 ГОСТ 1303-56**	1	

Альбом VI. Типовой проект 264-12-155. Подпись и дата. Инв. N дубл. Взам. инв. N. Подпись и дата. Инв. N подл.

Изм.	Лист	N докум.	Подпись	Дата

05.01.03.00

Стр. 2

Копир Эпельбаум

Формат II

Формат	Зона	Поз.	Обозначение	Наименование	Кол.	Примечание
				Документация		
12			05 01 04 00	сборочный чертеж		
				Детали		
11		1	05 01 04 01	Скоба вертикальная	1	
11		2	05.01.04 02	Скоба горизонтальная	1	
				Материалы		
		3		Лист 8х60х90 ГОСТ 19903-74	2	0.7 кг

Альбом VI. Типовой проект 264-12-155. Подпись и дата. Инв. N дубл. Взам. инв. N. Подпись и дата. Инв. N подл.

Изм.	Лист	N докум.	Подпись	Дата
Разраб.	Быков			1976
Провер.	Олифир			
Н. контр.	Олифир			
Утв.	Шрага			

05 01.04.00

Корпус обводного блока

Лит.	Лист	Листов
Р.Ч.	1	1

УНИИПГСС

Формат II

Формат	Зона	Поз.	Обозначение	Наименование	Кол.	Примечание
				Документация		
12			05.01 05.00	Сборочный чертеж		
				Сборочный единицы		
12		1	05 01 06 00	Корпус направляющего блока	1	
				Детали		
11		2	05 01 03.01	Блок	2	
11		3	05 01.05.01	Ось	1	
				Стандартные изделия		
		4		Болт М12х100 ГОСТ 7798-70*	1	

Альбом VI. Типовой проект 264-12-155. Подпись и дата. Инв. N дубл. Взам. инв. N. Подпись и дата. Инв. N подл.

Изм.	Лист	N докум.	Подпись	Дата
Разраб.	Быков			1976
Провер.	Олифир			
Н. контр.	Олифир			
Утв.	Шрага			

05.01.05.00

Блок направляющий

Лит.	Лист	Листов
Р.Ч.	2	2

УНИИПГСС

Копир Эпельбаум

Формат II

Формат	Зона	Поз.	Обозначение	Наименование	Кол.	Примечание
		5		Гайка М12 ГОСТ 5915-70*	1	
		6		Шайба 20 ГОСТ 6958-68*	1	
		7		Шайба пружинная 12 Н 65 Г ГОСТ 6402-70*	1	
		8		Шплинт 5х36 ГОСТ 397-66*	1	
		9		Масленка IV-А-6 ГОСТ 1303-56**	1	
				Материалы		
		10		Труба 15 ГОСТ 3262-75 l: 60	1	0.8 кг.

Альбом VI. Типовой проект 264-12-155. Подпись и дата. Инв. N дубл. Взам. инв. N. Подпись и дата. Инв. N подл.

Изм.	Лист	N докум.	Подп.	Дата

05 01.05.00

Стр. 2

Копир Эпельбаум

Формат II

05.01 04.00

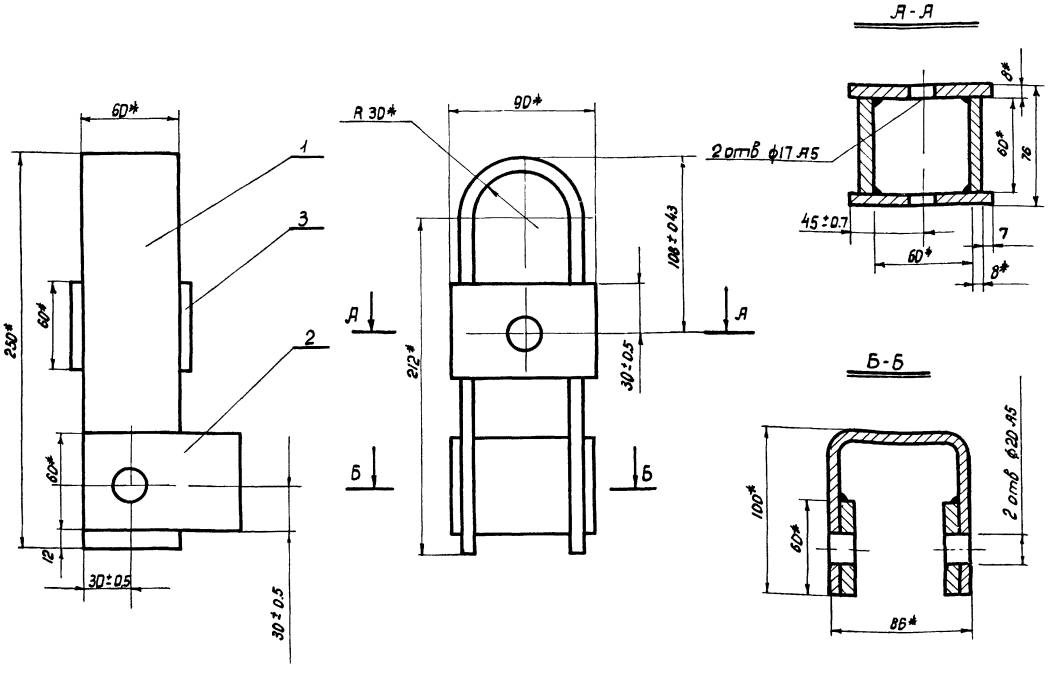

Сварку произвести электродом Э-42 ГОСТ 9467-60, катет шва равен 5 мм

Изм	Лист	N докум	Подп	Дата
Разраб		Бычков		1976
Провер		Олифир		
Т.контр		Омельчук		
Н.контр		Олифир		
Утв		Шрага		

05.01 04 00

Корпус обводного блока
Сборочный чертеж

Лист	Масса	Масшт
Р 4	32	12

Лист 1 Листов 1

УНИИПГСС

Формат 12

Инв N подл | Подпись и дата | Взам инв N | Инв N дубл | Подп и дата | Типовой проект 264-12-155 | Альбом VI

05.01 04.01

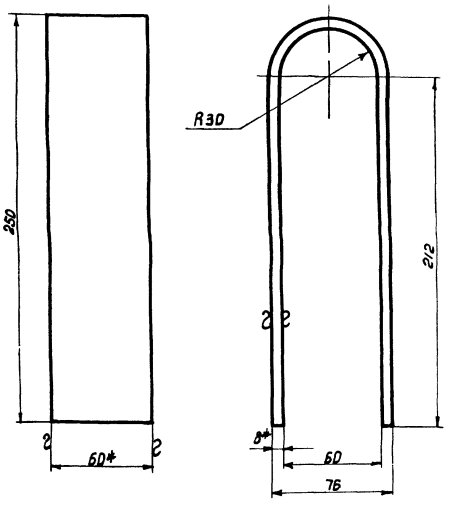

* Размеры для справок
Острые кромки притупить

Изм	Лист	N докум	Подпись	Дата
Разраб		Бычков		1976
Провер		Олифир		
Т.контр		Омельчук		
Н.контр		Олифир		
Утв		Шрага		

05 01 04 01

Скоба вертикальная

Лит	Масса	Масшт
Р 4	2	12

Лист 1 Листов 1

Полоса 8×60 ГОСТ 103-57*
Ст 3 ГОСТ 535-58*

УНИИПГСС

Формат 11

05.01 04 02

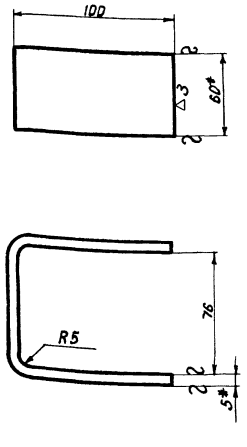

Изм	Лист	N докум	Подпись	Дата
Разраб		Бычков		1976
Провер		Олифир		
Т.контр		Омельчук		
Н.контр		Олифир		
Утв		Шрага		

05 01 04 02

Скоба горизонтальная

Лит	Масса	Масшт
Р 4	0.5	12

Лист 1 Листов 1

Полоса 5×60 ГОСТ 103-57*
Ст 3 ГОСТ 535-58*

УНИИПГСС

Копировала

Формат 11

05.01.05.00

Вид А

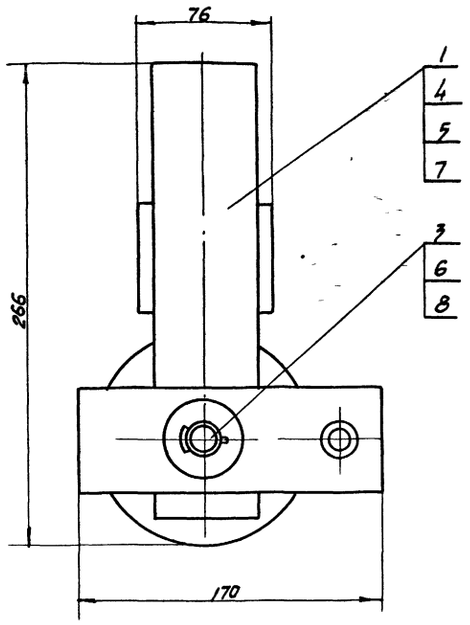

А

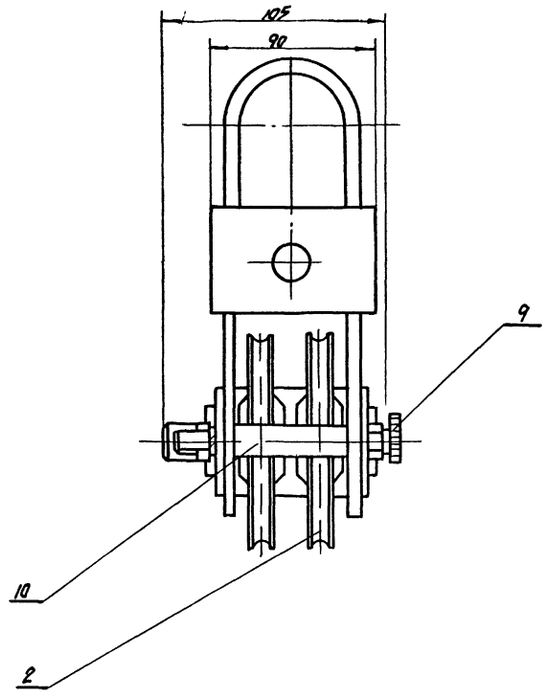

Все размеры для справок

				05 01 05 00			
Изм.	Лист	N докум.	Подпись	Дата	Блок направляющий сборочный чертеж	Лист	Масса	Масшт
Разраб.		Бычков		1976		Р	Ч	8,7	1:2
Провер.		Олифир				Лист 1	Листов 1
Т.контр.		Омельчук					
Н.контр.		Олифир			УНИИПГСС		
Утв.		Шрагер					

Инв. № подл. | Подпись и дата | Взам. инв. № | Инв. № дубл. | Подпись и дата | Типовой проект 264-12-155 Альбом VI

Формат А2

05.01.05.01

▽4 (▽)

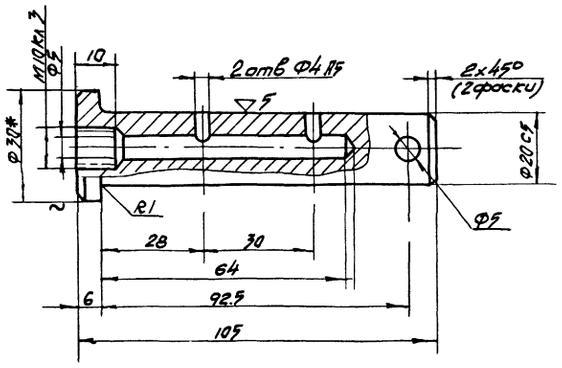

* Размер для справок

				05 01 05 01			
Изм.	Лист	N докум.	Подпись	Дата	Ось	Лит	Масса	Масшт
Разраб.		Бычков		1976		Р	Ч	0,3	1:1
Провер.		Олифир				Лист 1	Листов 1
Т.контр.		Омельчук					
Н.контр.		Олифир			Круг 30 ГОСТ 2590-71 / Ст3 ГОСТ 535-58*	УНИИПГСС	
Утв.		Шрагер					

Копир Эпельбаум

7019/1

Инв. № подл. | Подпись и дата | Взам. инв. № | Инв. № дубл. | Подпись и дата | Типовой проект 264-12-155 Альбом VI

Формат А4

Формат	Зона	Поз	Обозначение	Наименование	Кол	Примечание
				Документация		
12			05 01 06 00	Сборочный чертеж		
				Детали		
11		1	05 01 04 01	Скоба вертикальная	1	
11		2	05 01 06.01	Скоба горизонтальная	1	
				Материалы		
		3		Лист 8×60×90 ГОСТ 19903-74 / Ст3 ГОСТ 19282-73	2	0.7 кг

Альбом VI | Типовой проект 264-12-155 | Подпись и дата | Инв. № дубл. | Взам. инв. № | Подпись и дата | Инв. № подл.

Изм.	Лист	№ докум.	Подп.	Дата
Разраб.		Бычков		1976
Пров.		Олифир		
Н. контр.		Олифир		
Утв.		Шрага		

05 01 06 00

Корпус направляющего блока

Лит	Лист	Листов
Р Ч	1	1

УНИИПГСС

Формат 11

10 90 10 50

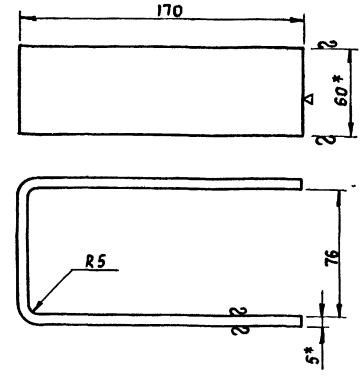

* Размеры для справок

Изм.	Лист	№ докум.	Подп.	Дата
Разраб.		Бычков		1976
Пров.		Олифир		
Т. контр.		Омельчук		
Н. контр.		Олифир		
Утв.		Шрага		

05 01 06 01

Скоба горизонтальная

Лит	Масса	Масшт
Р Ч	0 9	1 2
Лист 1	Листов 1	

Полоса 5×60 ГОСТ 103-57* / Ст3 ГОСТ 535-58*

УНИИПГСС

Формат 11

00 90 10 50

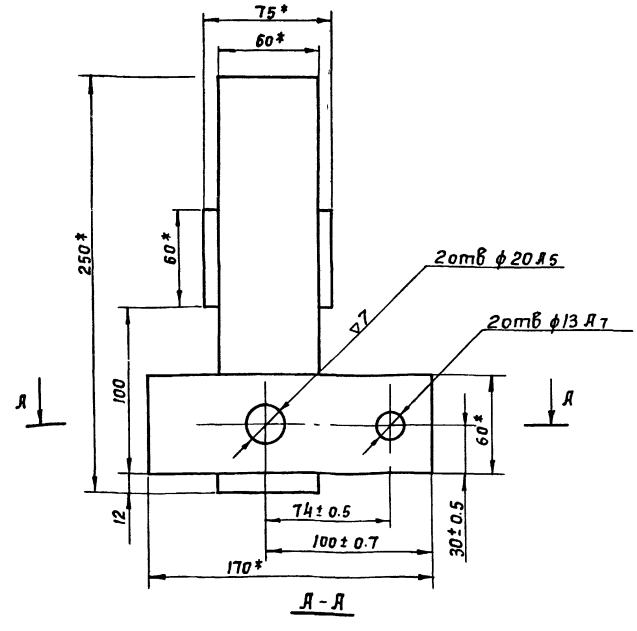

А-А

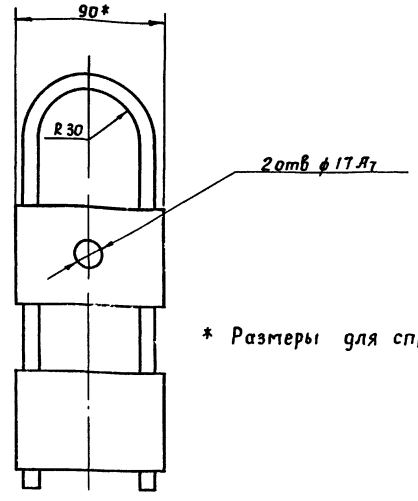

* Размеры для справок

2 Сварку произвести электродом Э-42 ГОСТ 9467-50 Катет шва равен 5мм

3 Сварку зачистить ▽3

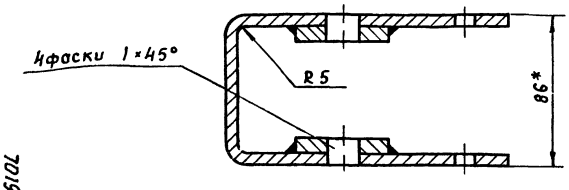

7019/11

Изм.	Лист	№ докум.	Подп.	Дата
Разраб.		Бычков		1976
Провер.		Олифир		
Т. контр.		Омельчук		
Н. контр.		Олифир		
Утв.		Шрага		

Копиров

05 01 06 00

Корпус направляющего блока

Сборочный чертеж

Лист	Масса	Масшт
Р Ч	3 6	1:2
Лист 1	Листов 1	

УНИИПГСС

55

Формат 11

Формат	Зона	Поз	Обозначение	Наименование	Кол	Примечание
				Документация		
11			05 01 07 00	Сборочный чертеж		
				Детали		
11		1	05 01 07 01	Скоба правая	1	
11		2	05 01 07 02	Скоба левая	1	
				Стандартные изделия		
		3		Болт М10 ×30 ГОСТ 7798-70*	2	
		4		Гайка М10 ГОСТ 5915-70*	2	
		5		Шайба пружинная 10Н65Г ГОСТ 6402-70*	2	

Альбом VI | Типовой проект 264-12-155 | Подпись и дата | Инв № дубл | Взам инв № | Подпись и дата | Инв № подл

Изм	Лист	№ докум	Подп	Дата
Разраб		Бычков		1976
Пров.		Олифир		
Н контр		Олифир		
Утв		Шрага		

05 01 07 00

Хомут

Лит	Лист	Листов
Р Ч	1	1

УНИИПГСС

Формат 11

05 01 07 00

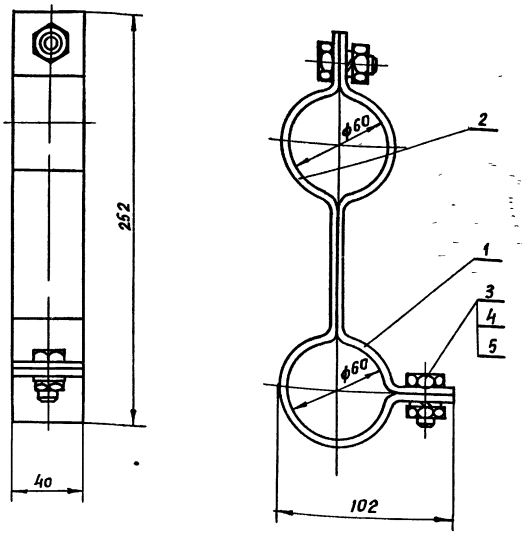

Размеры для справок

Альбом VI | Типовой проект 264-12-155 | Подпись и дата | Инв № дубл | Взам инв № | Подпись и дата | Инв № подл

Изм	Кол	№ докум	Подп	Дата
Разраб.		Бычков		1976
Провер		Олифир		
Т контр		Омельчук		
Н контр		Олифир		
Утв.		Шрага		

05 01 07 00

Хомут (сборочный чертеж)

Лит	Масса	Масшт
Р Ч	10	12

Лист 1 | Листов 1

УНИИПГСС

Формат 11

05 01 07 02

▽3 (▽)

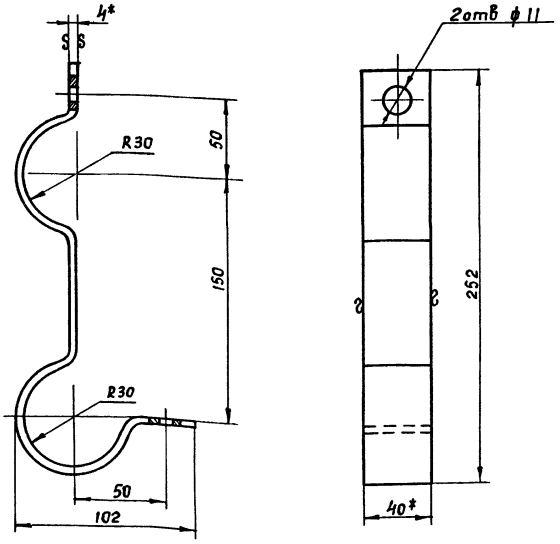

* Размеры для справок

Альбом VI | Типовой проект 264-12-155 | Подпись и дата | Инв № дубл | Взам инв № | Подпись и дата | Инв № подл

Изм	Лист	№ докум	Подп	Дата
Разраб		Бычков		1976
Провер		Олифир		
Т контр		Омельчук		
Н контр		Олифир		
Утв.		Шрага		

05 01 07 02

Скоба левая

Лит	Масса	Масшт
Р Ч	05	12

Лист 1 | Листов 1

Полоса 4×40 ГОСТ 103-57* / Ст 3 ГОСТ 535-58*

УНИИПГСС

Формат 11

05 01 07 01

▽3 (▽)

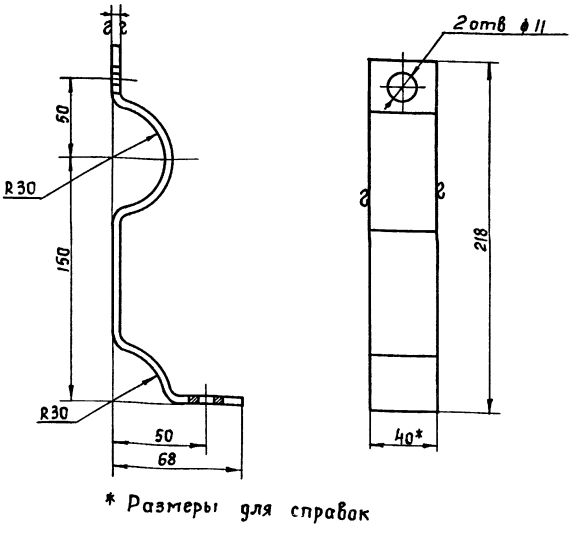

* Размеры для справок

Альбом VI | Типовой проект 264-12-155 | Подпись и дата | Инв № дубл | Взам инв № | Подпись и дата | Инв № подл

Изм	Лист	№ докум	Подп	Дата
Разраб		Бычков		1976
Пров		Олифир		
Т контр		Омельчук		
Н контр		Олифир		
Утв		Шрага		

05 01 07 01

Скоба правая

Лит	Масса	Масшт
Р Ч	04	12

Лист 1 | Листов 1

Полоса 4×40 ГОСТ 103-57* / Ст 3 ГОСТ 535-58*

УНИИПГСС

Копиров /Куц/

Формат 11

Формат	Зона	Поз	Обозначение	Наименование	Кол	Примечание
				Документация		
			06.00 00 00	Сборочный чертеж		поз 4 за экраном
22				лист 1		
22				лист 2		
				Сборочные единицы		
22		1	02 02 00 00	Противовес Q=500кг	1	
22		2	06 01.00 00	Каркас	1	
11		3	06 02 00 00	Подвеска	3	
12		4	06 03 00 00	Тележка под громкоговоритель	4	
22		5	06 04 00 00	Рамка подвеса громкоговорителей	4	
12		6	50-45	Стяжка Серия 2.290-3	3	
12		7	50-142	Блок 1но ручьевой Ф 210 мм Серия 2 290-3	1	
22		8	50-145	Блок 2х ручьевой Ф 210 мм Серия 2 290-3	1	

06 00 00 00

Изм.	Лист	N докум	Подпись	Дата
Разраб		Омельчук		1976
Провер		Олифир		
Н контр		Бычков		
Утв.		Шрага		

Широкий экран (сборочный чертеж)

Лит	Лист	Листов
РУ	1	2

УНИИПГСС

Формат 11

Альбом VI. Типовой проект 264-12 155. Подпись и дата. Инв. N дубл. Взам. инв. N. Подпись и дата. Инв. N подл.

Формат	Зона	Поз	Обозначение	Наименование	Кол	Примечание
22		9	50-146	Блок 3х ручьевой Ф 210 мм Серия 2 290-3	1	
22		10	50-152	Блок 1но ручьевой Ф190 мм угловой Серия 2 290-3	1	
22		11	50-154	Блок 5ти ручьевой Ф210мм угловой Серия 2.290-3	1	
12		12	160-19-30сб	Оттяжка	4	
				Детали		
11		13	160 19 003	Пластина Серия 2 290-3	4	
				Стандартные изделия		
		14		Шуруп 6х40 ГОСТ 1145-70*	24	
				Прочие изделия		
		15		Коуш 25 ГОСТ 2224-72	7	
				Материалы		
		16		Канат 6 4-Г-В-Н-160 ГОСТ 3077-69	60м	
		17		Канат пеньковый Ф19.1 ГОСТ 483-75	27м	

Изм	Лист	N докум	Подпись	Дата

06.00.00.00

Стр 2

Формат 11

Альбом VI. Типовой проект 264-12 155. Подпись и дата. Инв. N дубл. Взам. инв. N. Подпись и дата. Инв. N подл.

Формат	Зона	Поз	Обозначение	Наименование	Кол	Примечание
				Документация		
22			06 01.00.00	Сборочный чертеж		
				Детали		
11		1	06 01 00 01	Опора	6	
11		2	06 01 00 02	Опора	8	
11		3	06 01 00 03	Ухо	2	
				Материалы		
		7		Круг 10 ГОСТ 2590-71 ℓ=60 ст 3 ГОСТ 535-58*	4	0.15кг
		10		Труба 10 ℓ=5000 ГОСТ 3262-75	4	16,0кг
		11		Труба 32 ℓ=120 ГОСТ 10704-63*	4	1.5кг
				Труба 40 ГОСТ 3262-75		
		13		ℓ=2100	4	32.3кг
		14		ℓ=3600	2	27.7кг
		15		ℓ=5800	4	89.1кг
		16		ℓ=8100	1	31.2кг

06 01 00 00

Изм	Лист	N докум	Подп.	Дата
Разраб		Омельчук		1976
Пров		Олифир		
Н контр		Бычков		
Утв		Шрага		

Каркас

Лит	Лист	Листов
РУ	1	1

УНИИПГСС

Формат 11

Альбом VI. Типовой проект 264-12 155. Подпись и дата. Инв. N дубл. Взам. инв. N. Подпись и дата. Инв. N подл.

Формат	Зона	Поз	Обозначение	Наименование	Кол	Примечание
				Документация		
11			06 02 00 00	Сборочный чертеж		
				Детали		
12		1	06.02 02.01	Хомут	1	
11		2	06 02 02 02	Палец	1	
11		3	06 02 02.03	Прокладка	1	
				Стандартные изделия		
		4		Болт М 12х35 ГОСТ 7798-70*	1	
		5		Гайка М12 ГОСТ 5915-70*	1	
		6		Шайба 16 ГОСТ 6958-68*	1	
		7		Шайба пружинная 12Н65Г ГОСТ 6402-70*	1	
		8		Шплинт 4х25 ГОСТ 397-66*	1	

06 02.00 00

Изм	Лист	N докум	Подп	Дата
Разраб		Омельчук		1976
Провер		Олифир		
Н контр		Бычков		
Утв		Шрага		

Подвеска

Лит	Лист	Листов
РУ	1	1

УНИИПГС

Формат 11

Альбом VI. Типовой проект 264-12 155. Подпись и дата. Инв. N дубл. Взам. инв. N. Подпись и дата. Инв. N подл.

Копир Эпельбаум

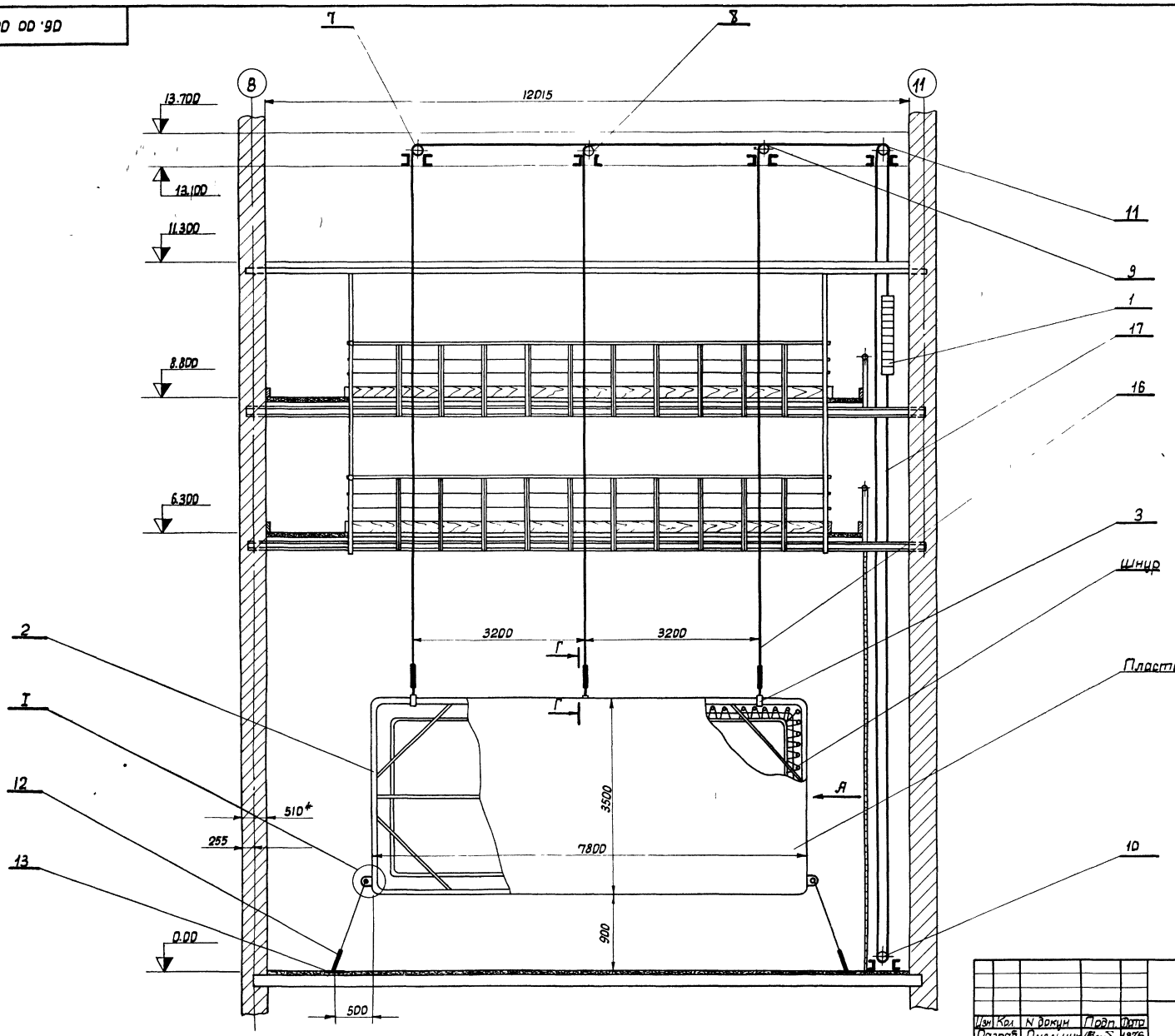

1* Размеры для справок

2 Материал экрана пластик ЭБП-1 и шнур входят в кинотехнологию

7019/VI

					06 00 00 00			
Изм	Кол	N докум	Подп	Дата	Широкий экран сборочный чертеж	Лист	Масса	Масшт.
Разраб		Онельчук		1976		Р	Ч	1 50
Проверил		Олифир				Лист 1	Листов 2	
Т.контр.		Бычков				УНИИПГСС		
Н контр.		Бычков						
Утв.		Шрага						

Копировала

Формат 22

Инв N подл	Подпись и дата	Взам инв N	Инв N дубл	Подпись и дата	Типовой проект 264-12-155	Альбом VI

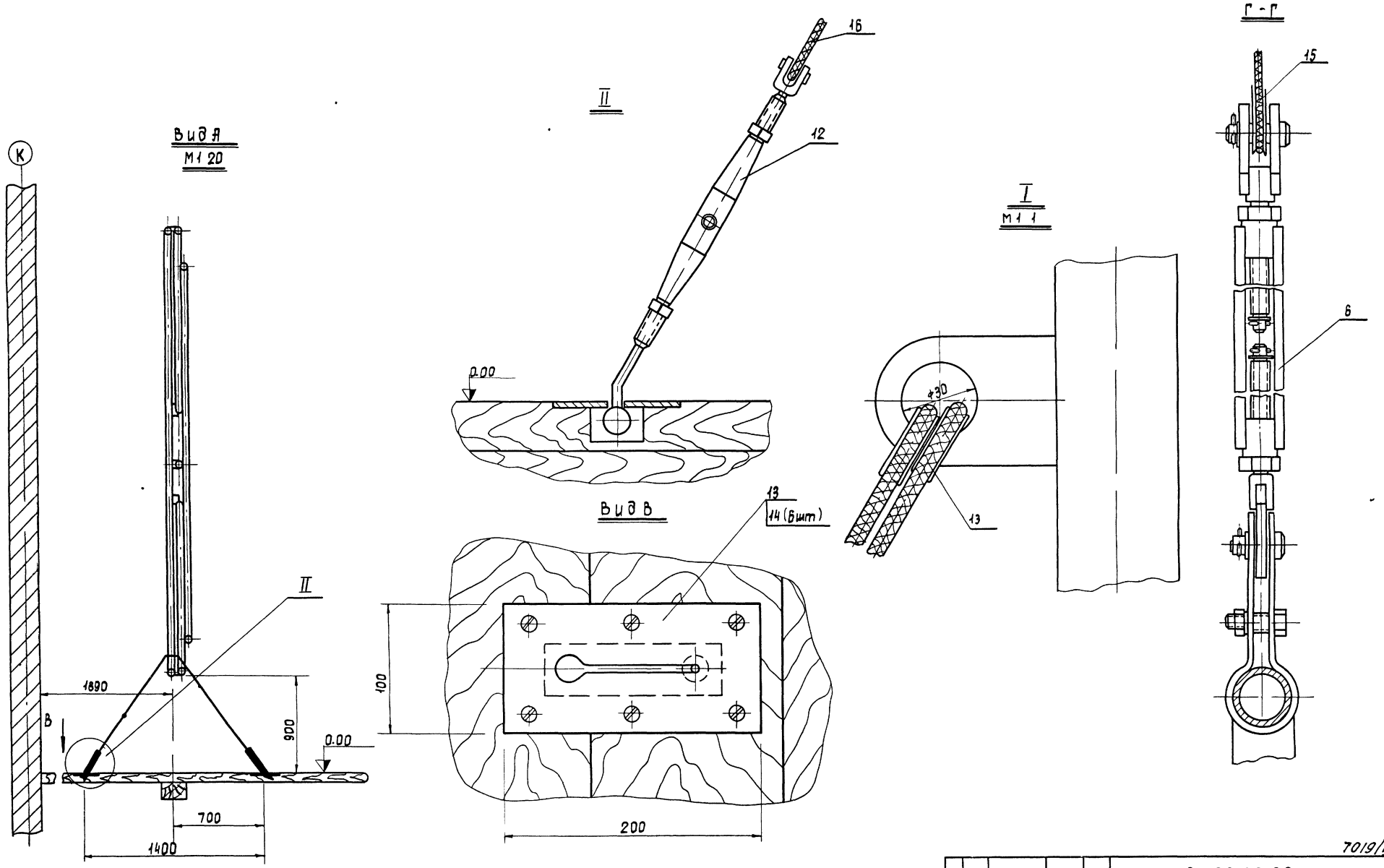

7019/VI

					06 00 00 00			
Изм	Лист	N докум	Подпись	Дата	Широкий экран сборочный чертеж	Лит	Масса	Масшт
Разраб		Омельчук		1976		Р Ч	10080	1.2
Проверил		Олифир				Лист 2	Листов 2	
Т контр		Бычков				УНИИПГСС		
Н контр		Бычков						
Утв		Шрага						

Копировала Гостомельская

Формат 22

Инв N подл	Подпись и дата	Взам инв N	Инв N дубл	Подпись и дата	Типовой проект	Альбом
					264-12-155	VI

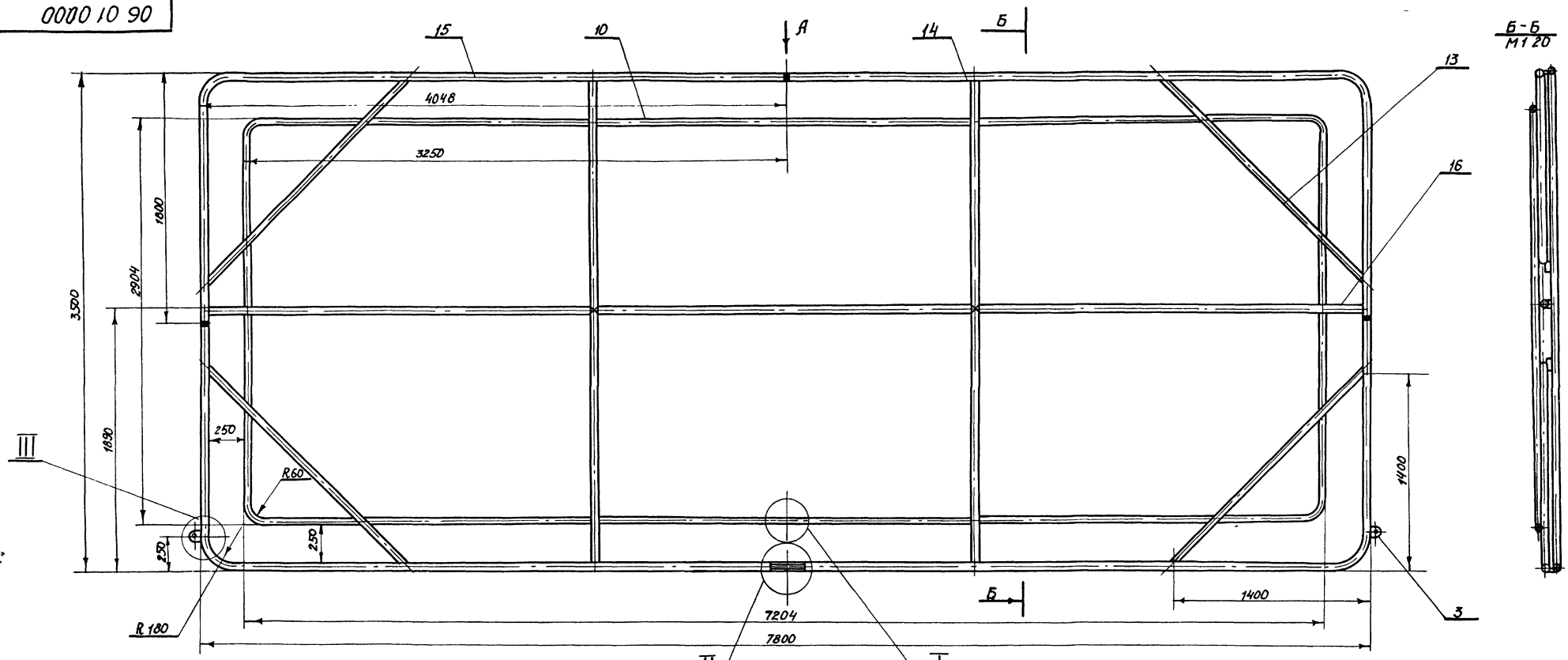

Вид А

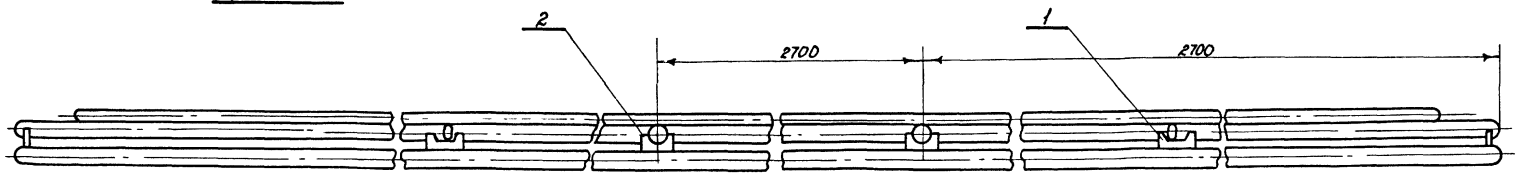

I
М11

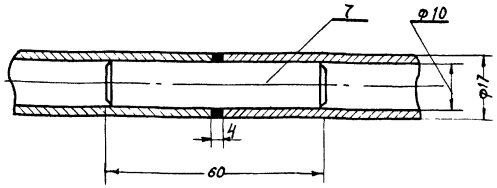

II
М11

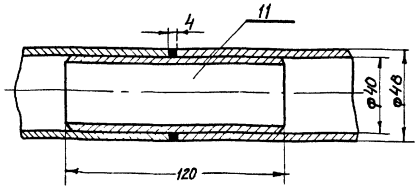

III
М12

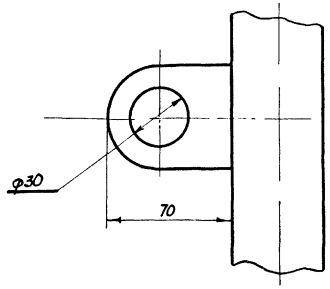

Конструкция каркаса сварная, сварку произвести электродом Э-42 ГОСТ 9467-60, катет шва равен наименьшей толщине свариваемых элементов

7019/VI

				06 01 00 00		
Изм.	Лист	№докум.	Подп.	Дата		
Разраб.		Омельчук		1976	Каркас сборочный чертеж	Лит. Р Ч; Масса 20 65; Масшт 1 20
Провер.		Олифир				Лист 1; Листов 1
Т. контр.		Бычков				УНИИПГСС
Н. контр.		Бычков				
Утв.		Шрага				

Копировала Ковальская

Формат А2

Инв. № подл. | Подпись и дата | Взам. инв. № | Инв. № дубл. | Подпись и дата | Типовой проект 264 12-155 | Альбом VI

Формат	Зона	Поз.	Обозначение	Наименование	Кол.	Примечание
				Документация		
12			06 03 00 00	Сборочный чертеж		
				Детали		
11		1	06 03 00 01	Брус	2	
11		2	06 03 00 02	Крышка	4	
				Стандартные изделия		
		3		Шурупы 6×40 ГОСТ 1145-70*	32	
		4		Подшипник №110 ГОСТ 8338-75	4	
				Материалы		
		5		Доска сосновая Сорт 2D×12D×5DD ГОСТ 8486-66	6	

Альбом VI
Типовой проект 264-12-155
Подпись и дата
Взам. инв. № | Инв. № дубл. | Подпись и дата

Изм.	Лист	N докум.	Подп.	Дата
Разраб.		Омельчук		1976
Пров.		Олифир		
Н. контр.		Быков		
Утв.		Шрага		

06 03 00 00

Тележка под громкоговоритель

Лит.	Масса	Масштаб
Р4		
Лист 1	Листов 1	

УНИИПГСС

---

06 01 00 01

▽3 (▽)

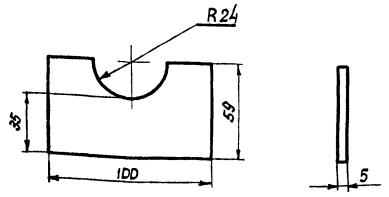

Альбом VI
Типовой проект 264-12-155
Подпись и дата
Взам. инв. № | Инв. № дубл. | Подпись и дата

Изм.	Лист	N докум.	Подп.	Дата
Разраб.		Омельчук		1976
Пров.		Олифир		
Т. контр.		Быков		
Н. контр.		Быков		
Утв.		Шрага		

06 01 00 01

Дпора

Лит.	Масса	Масштаб
Р	4	0,18	1:2
Лист 1	Листов 1	

Полоса 5×100 ГОСТ 103-57* / Ст 3 ГОСТ 535-58*

УНИИПГСС

---

06 01 00 02

▽3 (▽)

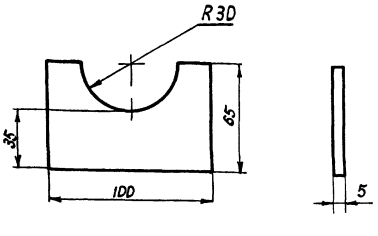

14/6107

Альбом VI
Типовой проект 264 12 155
Подпись и дата
Взам. инв. № | Инв. № дубл. | Подпись и дата

Изм.	Лист	N докум.	Подп.	Дата
Разраб.		Омельчук		1976
Пров.		Олифир		
Т. контр.		Быков		
Н. контр.		Быков		
Утв.		Шрага		

06 01 00 02

Дпора

Лит.	Масса	Масштаб
Р	4	0,17	1:2
Лист	Листов 1	

полоса 5×100 ГОСТ 103-57* / Ст 3 ГОСТ 535-58*

УНИИПГСС

---

06 04 00 03

▽4 (▽)

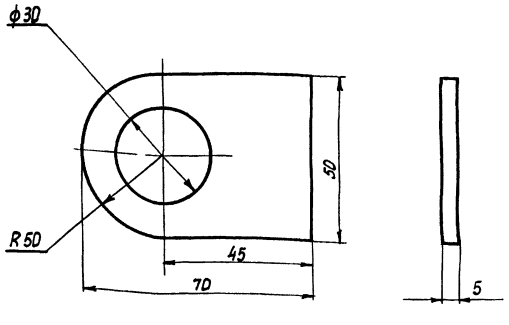

Альбом VI
Типовой проект 264 12 155
Подпись и дата
Взам. инв. № | Инв. № дубл. | Подпись и дата

Изм.	Лист	N докум.	Подп.	Дата
Разраб.		Омельчук		1976
Пров.		Олифир		
Т. контр.		Быков		
Н. контр.		Быков		
Утв.		Шрага		

06.01 00 03

УХО

Лит.	Масса	Масш.
Р	4	0,14	1:1
Лист 1	Листов 1	

Полоса 5×50 ГОСТ 103-57* / Ст 3 ГОСТ 535-58*

УНИИПГСС

Копировал

10 00 20 90

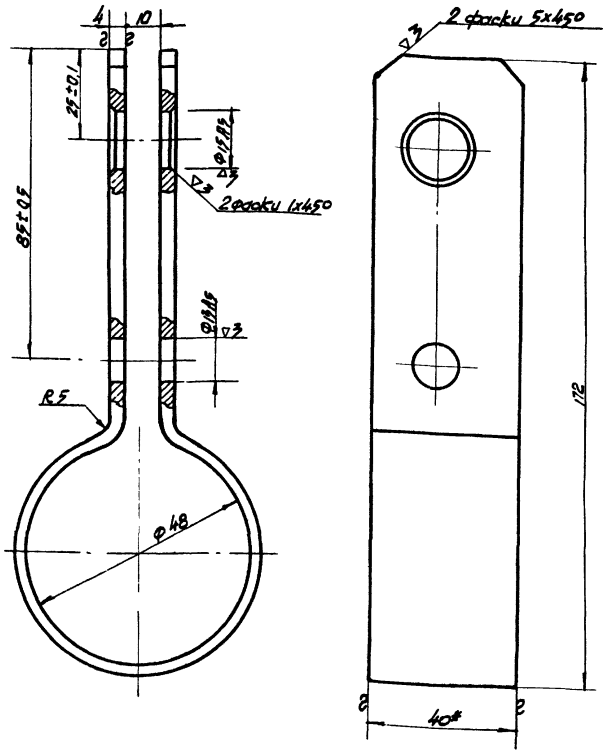

Изм. Лист	N докум.	Подпись	Дата	06 02 00.01		
Разработ.	Омельчук		1976	Хомут	Лит	Масса	М 1:5
Провер.	Олифир				Р	У	0,5	1:1
Т.контр.	Бычков						Лист 1	Листов 1
Н.контр.	Бычков			Полоса 4х40 ГОСТ 103-57* / Ст.3 ГОСТ 535-58*			ЧНИИПГСС	
Утв.	Шрага							

Инв. № подл. | Подпись и дата | Взам. инв. № | Инв. № дубл. | Подпись и дата | Типовой проект 264-12-155 | Альбом VI

Формат А1

20 00 20 90

▽4 (▽)

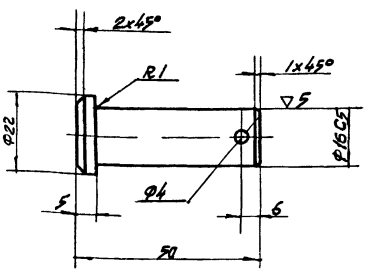

1 Неуказанные предельные отклонения размеров охватывающих - по Аt, охватываемых - по Вt, прочих ± 1/2 допуска 8 кл.

Изм. Лист	N докум.	Подпись	Дата	06 02.00 02		
Разраб.	Омельчук		1976	Палец	Лит	Масса	Масшт
Провер.	Олифир				Р	У	0,09	1:1
Т.контр.	Бычков						Лист 1	Листов 1
Н.контр.	Бычков			Круг Ø5 ГОСТ 2590-71 / Ст5 ГОСТ 535-58*			ЧНИИПГСС	
Утв.	Шрага							

Копир Этельбаум

Инв. № подл. | Подпись и дата | Взам. инв. № | Инв. № дубл. | Подпись и дата | Типовой проект 264-12-155 | Альбом VI

Формат А2

00 00 20 98

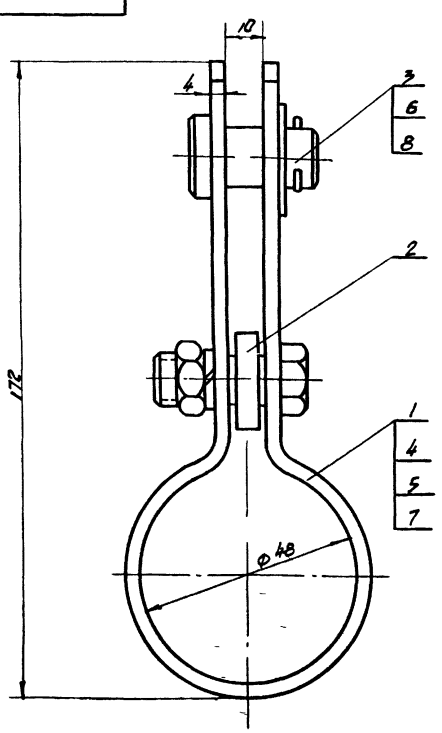

Все размеры для справок

Изм. Лист	N докум.	Подпись	Дата	06.02.00.00		
Разраб.	Омельчук		1976	Подвеска Сборочный чертеж	Лит	Масса	М 1:5
Проверил	Олифир				Р	У	0,7	1:1
Т.контр.	Бычков						Лист 1	Листов 1
Н.контр.	Бычков						ЧНИИПГСС	
Утв.	Шрага							

Инв. № подл. | Подпись и дата | Взам. инв. № | Инв. № дубл. | Подпись и дата | Типовой проект 264-12-155 | Альбом VI

Формат А1

40 00 20 90

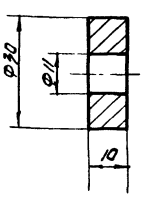

Изм. Лист	N докум.	Подпись	Дата	06 02.00.07		
Разраб.	Омельчук		1976	Прокладка	Лит	Масса	М 1:1
Провер.	Олифир				Р	У	0,01	1:1
Т.контр.	Бычков						Лист	Листов
Н.контр.	Бычков			Резина техн. листовая ГОСТ 7338-65**			ЧНИИПГСС	62
Утв.	Шрага							

Копировал Иванова

Инв. № подл. | Подпись и дата | Взам. инв. № | Инв. № дубл. | Подпись и дата | Типовой проект 264.12.155 | Альбом VI

Формат А1

06 03 00 01

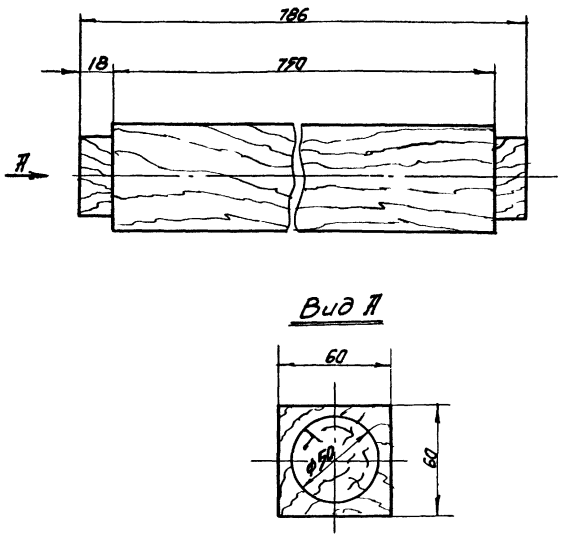

Вид II

				06 03 00 01			
Изм.	Лист	N докум.	Подпись	Дата	Брус	Лит	Масса / Масштаб
Разраб.		Омельчук		1976		р	у / 17 / 1:2
Провер.		Олифир				Лист 1	Листов 1
Т.контр.		Бычков					
Н.контр.		Бычков			Сосна II с 60×60 ГОСТ 8486-66	УНИИПГСС	
Утв.		Шрага					

Альбом VI
Типовой проект 264-12-155
Подпись и дата
Инв. № дубл.
Взам. инв. №
Подпись и дата
Инв. № подл.

Формат II

06 03 00 02

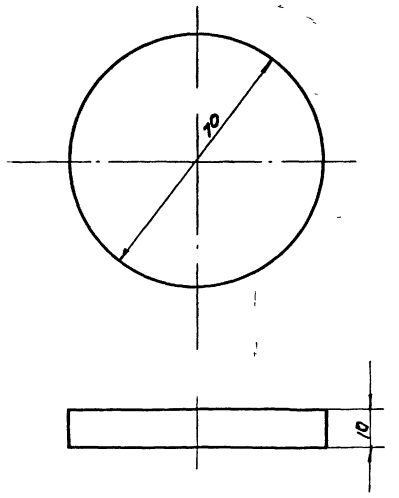

				06.03 00 02			
Изм.	Лист	N докум.	Подпись	Дата	Крышка	Лит	Масса / Масштаб
Разраб.		Омельчук		1976		р	у / 0,33 / 1:1
Провер.		Олифир				Лист 1	Листов 1
Т.контр.		Бычков					
Н.контр.		Бычков			Фанера клееная δ=10 S=70×70 ГОСТ 3916-69	УНИИПГСС	
Утв.		Шрага					

Альбом VI
Типовой проект 264-12-155
Подпись и дата
Инв. № дубл.
Взам. инв. №
Подпись и дата
Инв. № подл.

Формат II

00 00 40 90

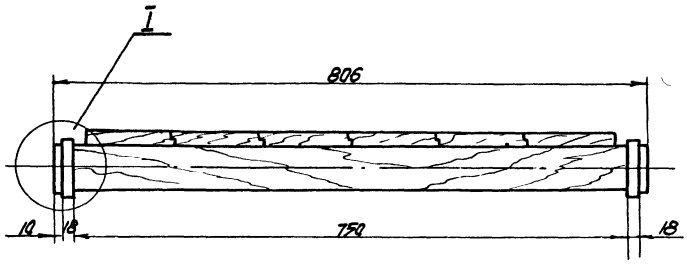

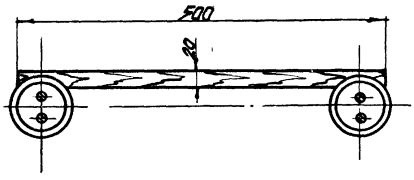

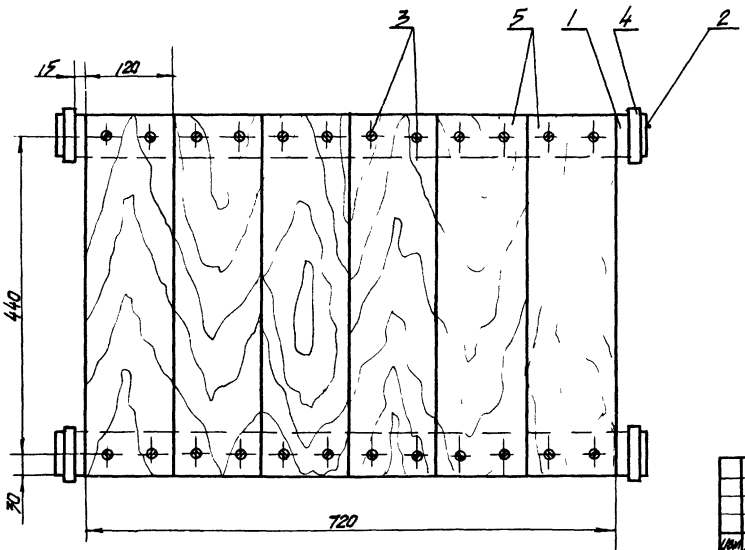

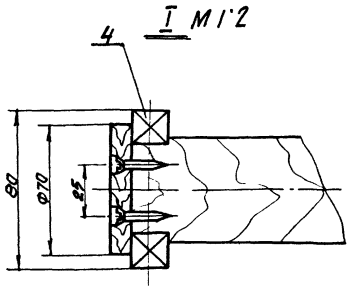

				06 03 00.00			
Изм.	Лист	N докум.	Подпись	Дата	Тележка под громкоговоритель (сборочный чертеж)	Лит	Масса / Масштаб
Разраб.		Омельчук		1976		р	у / 8,1 / 1:5
Провер.		Олифир				Лист 1	Листов 1
Т.контр.		Бычков					
Н.контр.		Бычков				УНИИПГСС	63
Утв.		Шрага					

Альбом VI
Типовой проект 264-12-155
Подпись и дата
Инв. № дубл.
Взам. инв. №
Подпись и дата
Инв. № подл.

Копиров Эпельбаум

Формат 12

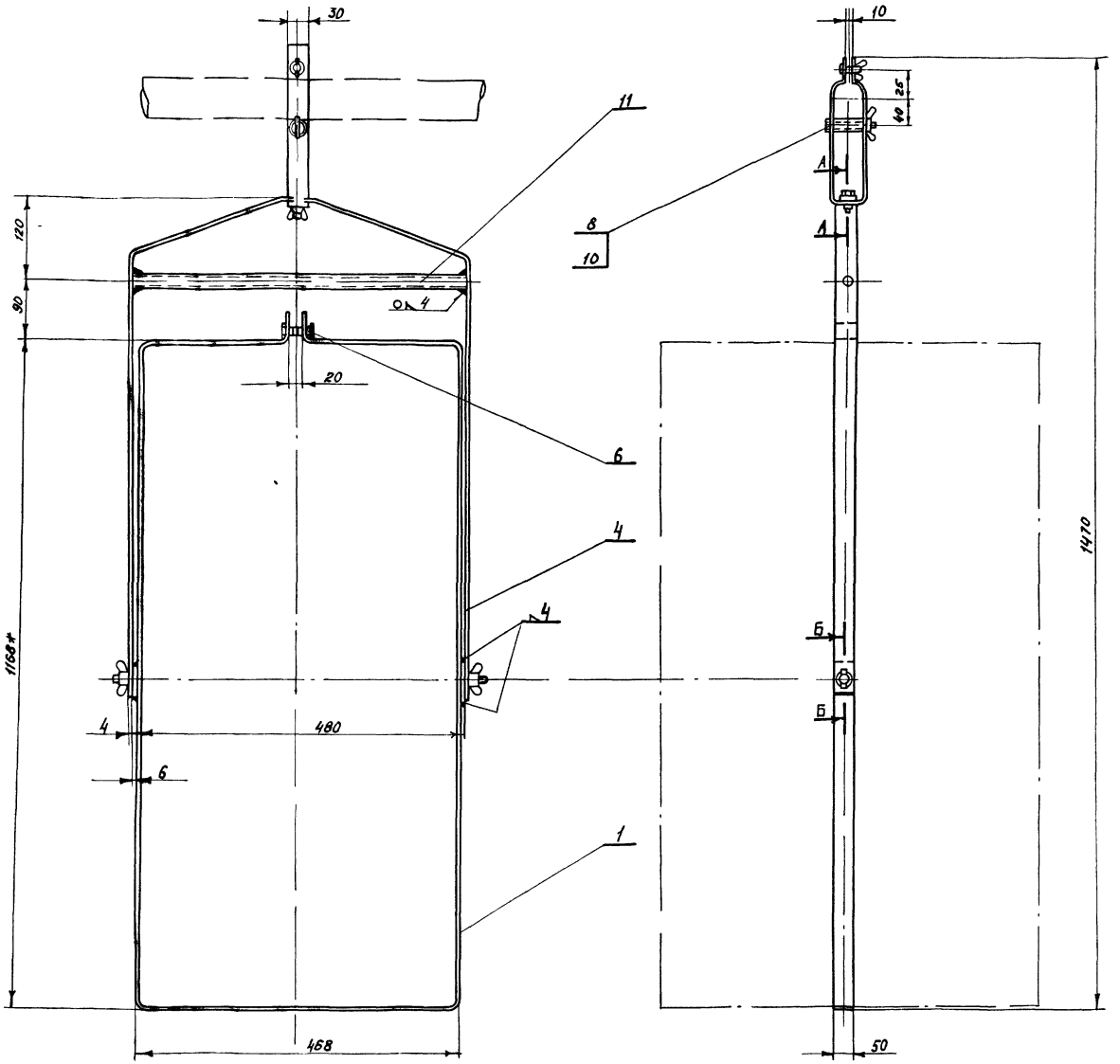

Б-Б
М11

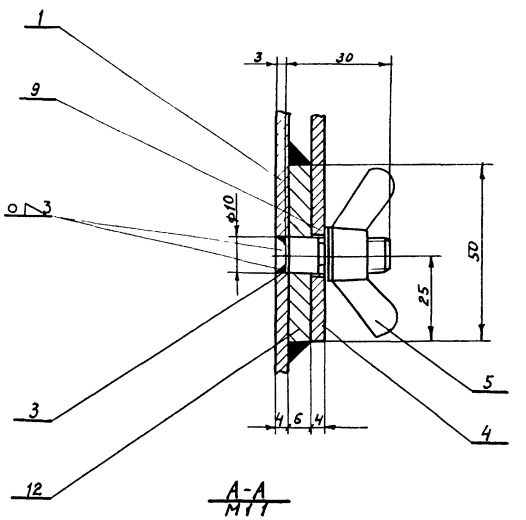

А-А
М11

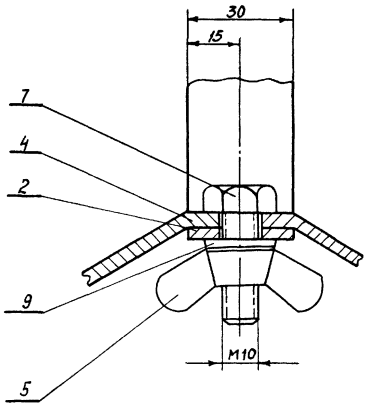

7019/VI

				06 04 00 00			
Изм.	Лист	№ докум.	Подп.	Дата	Рамка подвеса громкоговорителей 10ГА42 (сборочный чертеж)	Лит.	Масса	Масшт.
Разраб.		Омельчук		1976		Р	74	1:5
Провер.		Олифир				Лист 1	Листов 1	
Т.контр.		Бычков						
Н.контр.		Бычков				УНИИПГСС		
Утв.		Шрага						

Копировала Ковальская

Формат А3

Инв. № подл. | Подпись и дата | Взам. инв. № | Инв. № дубл. | Подпись и дата | Типовой проект 264-12-155 Альбом VI

06.04.00.01

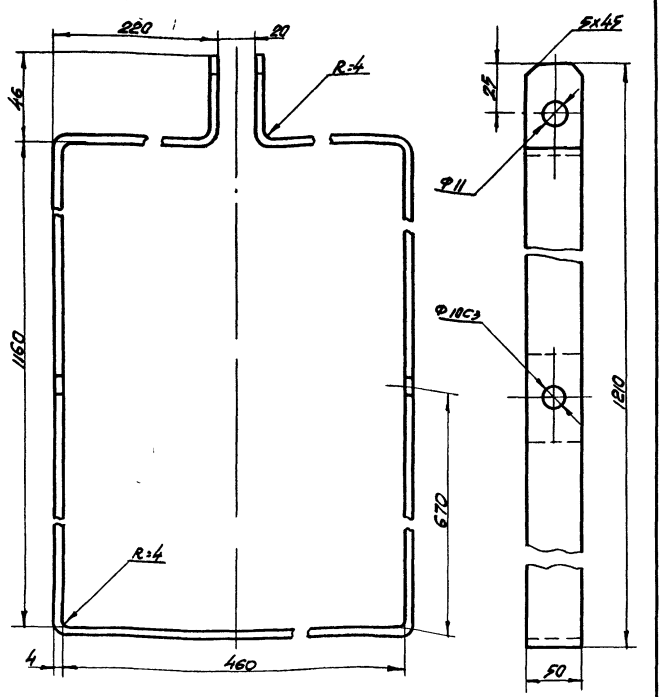

Изм.	Лист	N докум.	Подпись	Дата
Разраб.		Омельчук		1976
Провер.		Олифир		
Т.контр.		Быков		
Н.контр.		Быков		
Утв.		Шраго		

06 04 00 01

Скоба

Лит	Масса	Масшт
Р	3,5	1:2
Лист 1	Листов 1	

Полоса 4х30 ГОСТ 103-57* / Ст 3 ГОСТ 535-58*

УНИИПГСС

Формат А1

06.04.00.02

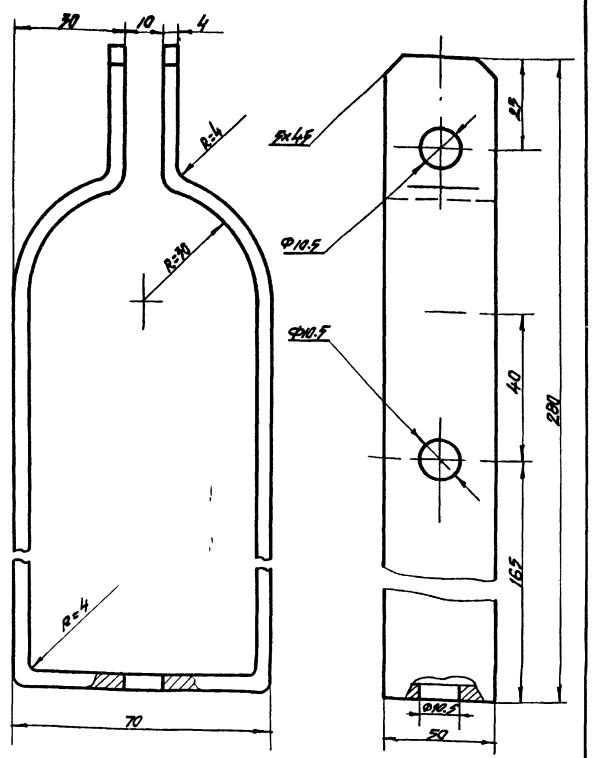

Изм.	Лист	N докум.	Подпись	Дата
Разраб.		Омельчук		1976
Провер.		Олифир		
Т.контр.		Быков		
Н.контр.		Быков		
Утв.		Шраго		

06 04 00 02

Скоба

Лит	Масса	Масшт
Р	0,6	1:1
Лист 1	Листов 1	

Полоса 4х30 ГОСТ 103-57* / Ст 3 ГОСТ 535-58*

УНИИПГСС

Формат А1

06.04.00.04

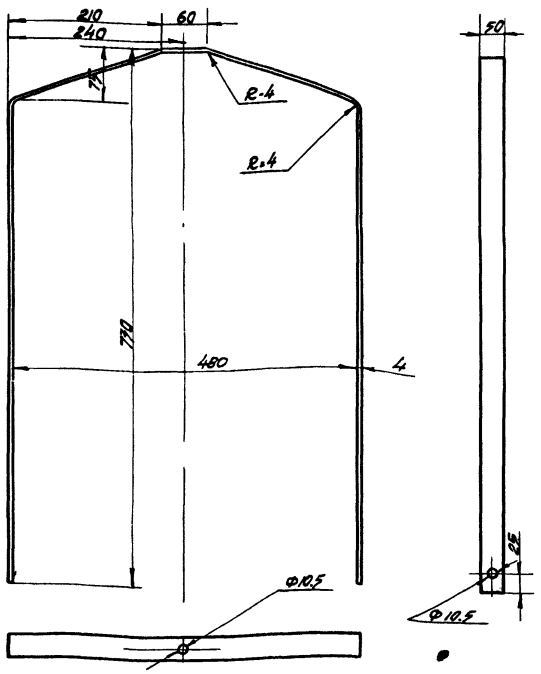

Изм.	Лист	N докум.	Подпись	Дата
Разраб.		Омельчук		1976
Провер.		Олифир		
Т.контр.		Быков		
Н.контр.		Быков		
Утв.		Шраго		

06 04 00 04

Скоба

Лит	Масса	Масшт
Р	2	1:5
Лист 1	Листов 1	

Полоса 4х30 ГОСТ 103-57* / Ст 3 ГОСТ 535-58*

УНИИПГСС

Формат А1

06.04.00.03

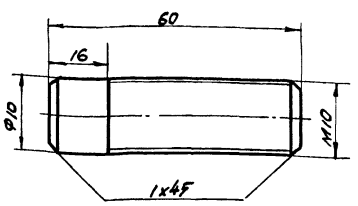

Изм.	Лист	N докум.	Подпись	Дата
Разраб.		Омельчук		1976
Провер.		Олифир		
Т.контр.		Быков		
Н.контр.		Быков		
Утв.		Шраго		
Копир.		Эпельбаум		

06 04.00 03

Штырь

Лит	Масса	Масшт
Р	0,014	2:1
Лист 1	Листов 1	

Круг 1310 ГОСТ 2590-71 / Ст 3 ГОСТ 535-58*

УНИИПГСС

Формат А1

Типовой проект 264-12-155 Альбом VI

Инв. № подл. | Подпись и дата | Взам. инв. № | Инв. № дубл. | Подпись и дата

Формат	Зона	Поз	Обозначение	Наименование	Кол	Примечание
				Документация		
12			06 04 00 00	Сборочный чертёж	4	
				Детали		
11		1	06 04 00 01	Скоба	1	
11		2	06 04 00 02	Скоба	1	
11		3	06 04 00 03	Штырь	2	
11		4	06 04 00 04	Скоба	1	
				Стандартные изделия		
		5		Гайка М-10 ГОСТ 3032-66 *	5	
		6		Гайка М-10 ГОСТ 5915-70 *	1	
		7		Болт М10×40 ГОСТ 7798-70 *	3	

Альбом VI | Типовой проект 264-12-155 | Подпись и дата | Взам. инв. № | Инв. № дубл. | Подпись и дата | Инв. № подл.

Изм.	Лист	№ докум.	Подп.	Дата
Разраб.	Омельчук			1976
Пров.	Олифир			
Н. Контр.	Быков			
Утв.	Шрага			

06 04 00 00

Рамка подвеса громкоговорителей 10 ГДДТ

Лит. РЧ | Лист 1 | Листов 2

УНИИПГСС

Копировала Иванова

Формат 11

Формат	Зона	Поз	Обозначение	Наименование	Кол.	Примечание
		8		Болт М10×90 ГОСТ 7798-70 *	1	
		9		Шайба 10 ГОСТ 11371-68 *	6	
				Материалы		
				Труба 15 ГОСТ 3262-75		
		10		ℓ = 10	1	0.1кг
		11		ℓ = 480	1	0.62кг
		12		Лист 8×30×50 ГОСТ 19903-74 Ст 3 ГОСТ 19282-73	2	0.15кг

Альбом VI | Типовой проект 264-12-155 | Подпись и дата | Взам. инв. № | Инв. № дубл. | Подпись и дата | Инв. № подл.

Изм.	Лист	№ докум.	Подп.	Дата

06 04 00 00

Стр. 2

Копировала Иванова

Формат 11

Формат	Зона	Поз	Обозначение	Наименование	Кол	Примечание
				Документация		
			07 00 00 00	Сборочный чертеж		
22				Лист 1		
22				Лист 2		
				Сборочные единицы		
22		1	07 01 00 00	Кулиса	2	
12		2	07 02 00 00	Фартук	2	
22		3	07 03 00 00	Дорога верхняя	1	
22		4	07 04 00 00	Дорога нижняя	1	
				Стандартные изделия		
		5		Петля ПНШ-110 ГОСТ 5088-72	14	
		6		Шуруп 4×25 ГОСТ 1144-70 *	112	
				Материалы		
		7		Канат пеньковый бельный ф12 Т ГОСТ 483-75 п/м	30	

Альбом VI | Типовой проект 264-12-155 | Подпись и дата | Взам. инв. № | Инв. № дубл. | Подпись и дата | Инв. № подл.

Изм.	Лист	№ докум.	Подп.	Дата
Разраб.	Быков			1976
Пров.	Олифир			
Н. Контр.	Омельчук			
Утв.	Шрага			

07 00 0000

Портальные кулисы

Лит. РЧ | Лист 1 | Листов 1

УНИИПГСС

Копировала Иванова

Формат 11

Формат	Зона	Поз	Обозначение	Наименование	Кол	Примечание
				Документация		
22			07 01 00 00	Сборочный чертеж		
				Сборочные единицы		
22		1	07 01 01 00	Каркас кулисы	1	
22		2	07 01 02 00	Обшивка кулисы	1	
		3	50-180	Ходовое колесо Серия 2290-3	2	
		4	50-181	Ролик верхний направляющий Серия 2290-3	2	
		5	50-182	Блок для подъема светоаппаратуры Серия 2290-3	2	

Альбом VI | Типовой проект 264-12-155 | Подпись и дата | Взам. инв. № | Инв. № дубл. | Подпись и дата | Инв. № подл.

Изм.	Лист	№ докум.	Подп.	Дата
Разраб.	Быков			1976
Пров.	Олифир			
Н. Контр.	Омельчук			
Утв.	Шрага			

07 01 0000

Кулиса

Лит. РЧ | Лист 1 | Листов 1

УНИИПГСС

99

Копировала Иванова

Формат 11

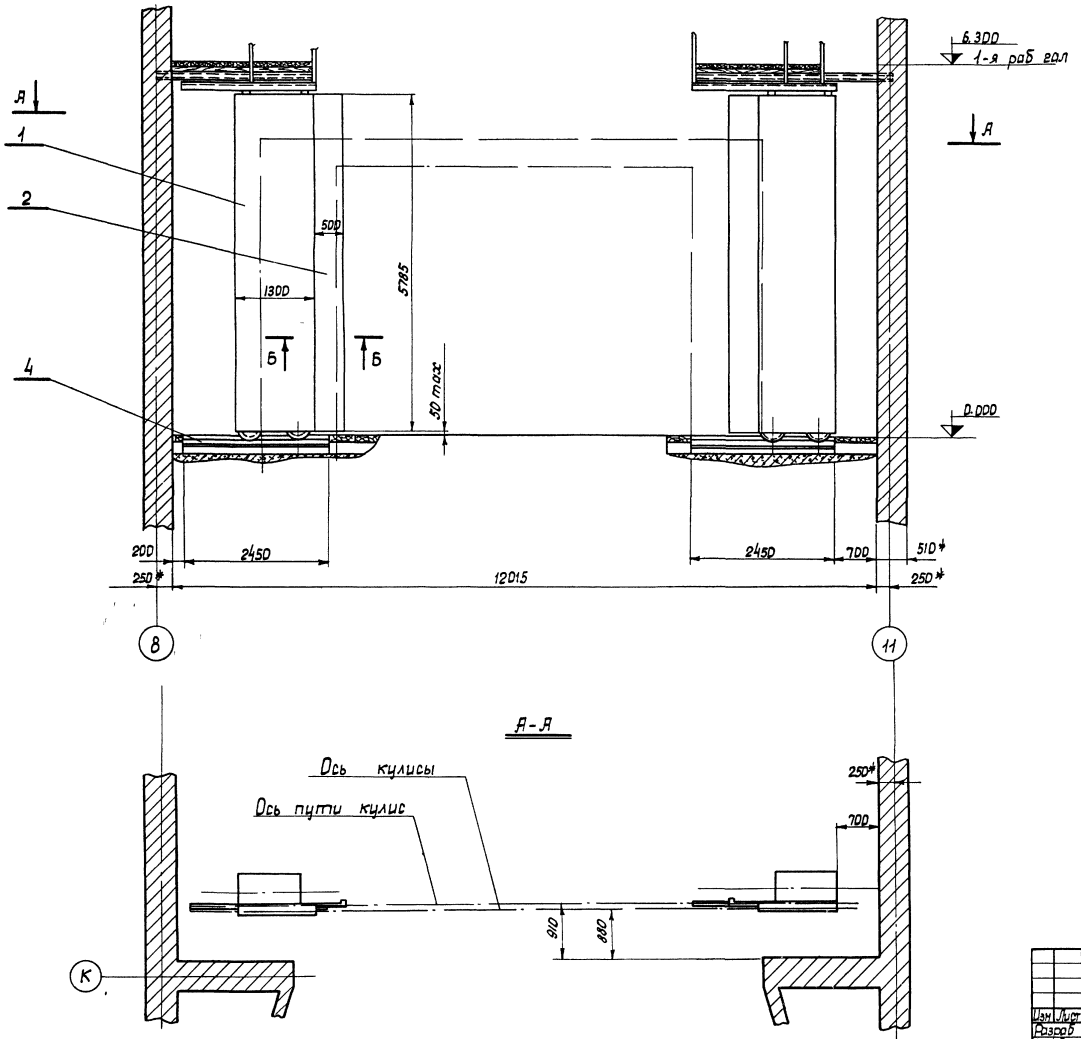

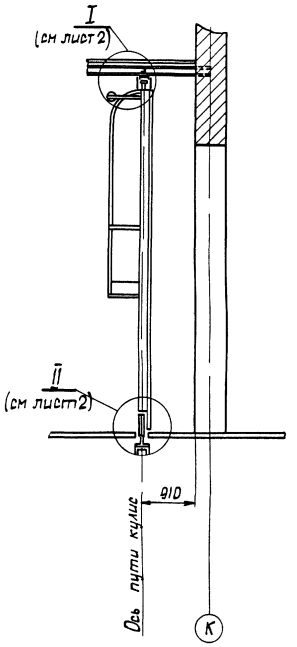

А-А

Все размеры для справок

7019/17

				07 00 00 00		
Изм.	Лист	N докум.	Подп.	Дата		
Разраб.		Бычков		1976	Портальные кулисы (оборочный чертеж)	Лит. Р	Масса 865.4	Масшт. 1:50
Пробер.		Олифир				Лист 1	Листов 2	
Т. контр.		Омельчук						
Н. контр.		Олифир				ЧНИИПГСС		
Утв.		Шрага						

Копировала Иванова

Формат 22.

Инв. N подл. | Подпись и дата | Взам. инв. N | Инв. N дубл. | Подпись и дата | Типовой проект 264-12-15.5 | Альбом VI

I
(см лист 1)

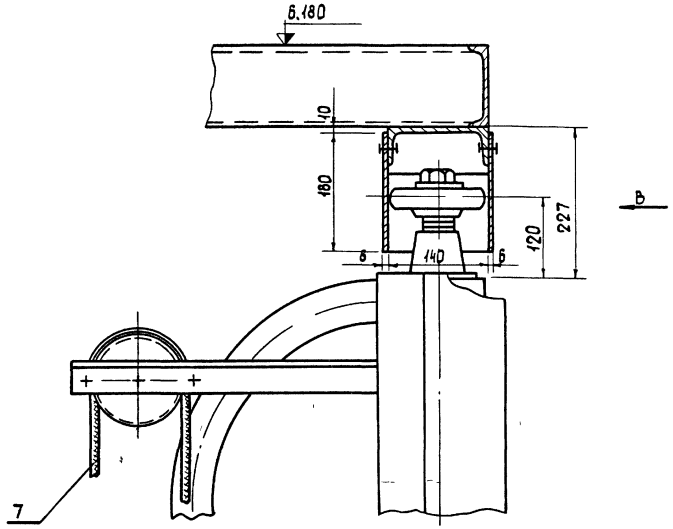

II
(см лист 1)

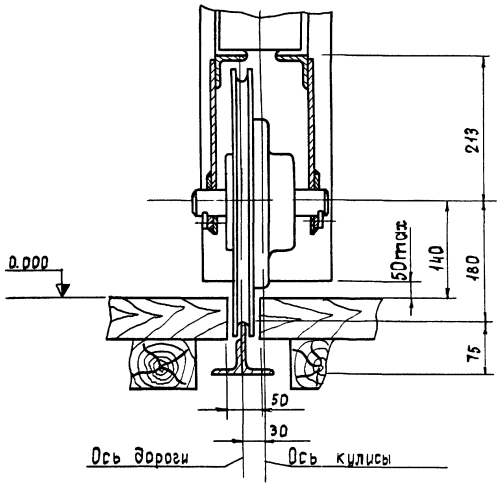

Вид В

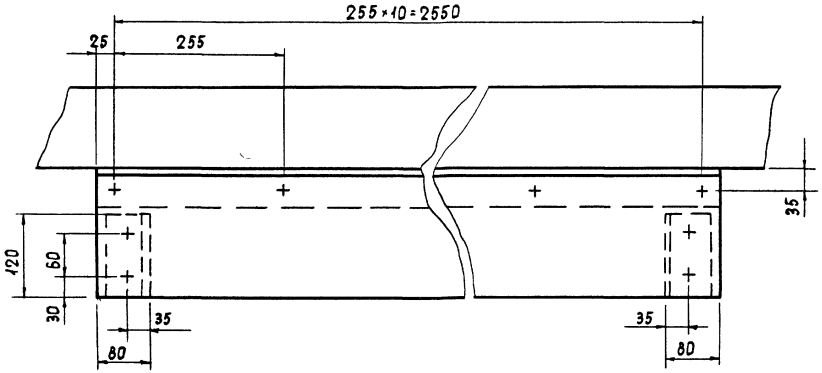

Б

Б - Б

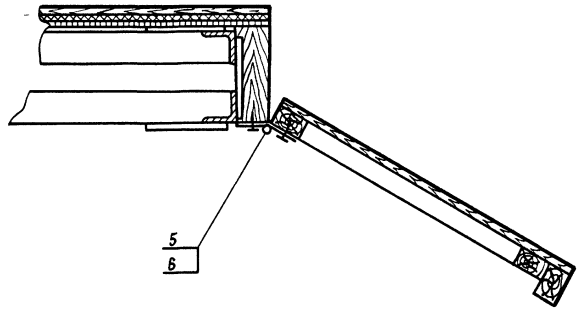

Вид Б

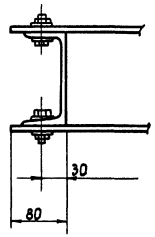

7019/VI

					07 00 00 00		
Изм	Кол	№докум	Подпись	Дата	Портальные кулисы сборочный чертеж	Лит	Масса	Масшт
Разраб		Бычков		1976		Р	8654	1:5
Провер		Олифир				Лист 2	Листов 2
Т.контр		Омельчук					
Н.контр		Олифир			УНИИПСС		
Утв		Шрага					

Копировала Ирз Гостомельская

Формат А2

Инв.№подл. | Подпись и дата | Взам.инв.№ | Инв.№дубл. | Подпись и дата | 264-12-155 | VI | Альбом типовой проект

Схема кулисы

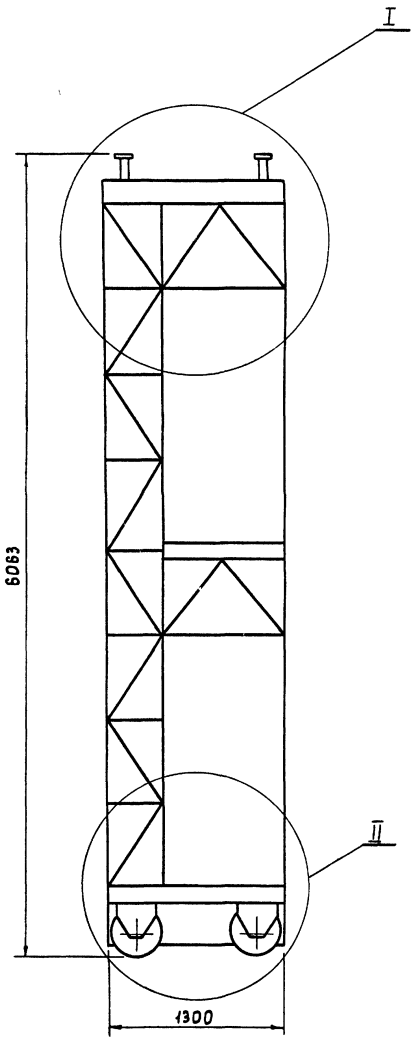

I
М 1 10

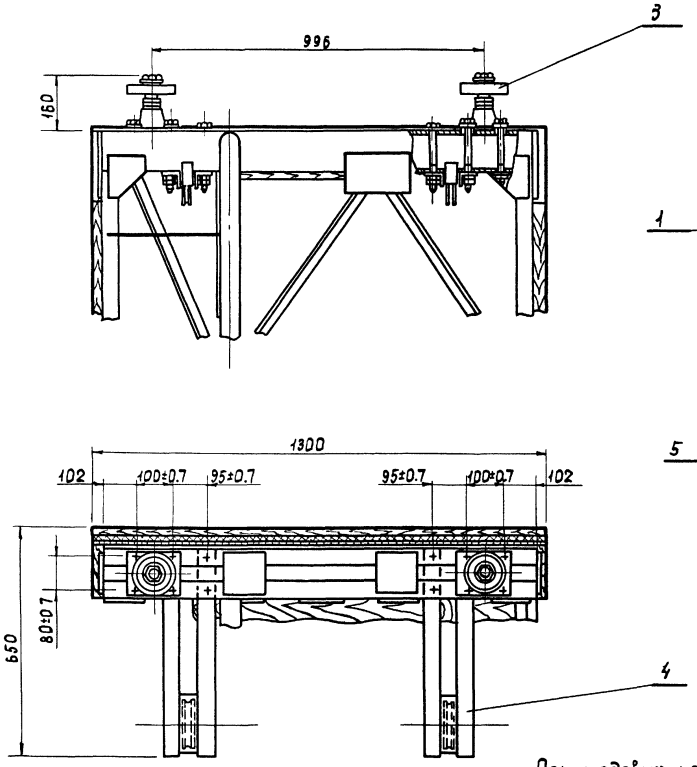

II
М 1 10

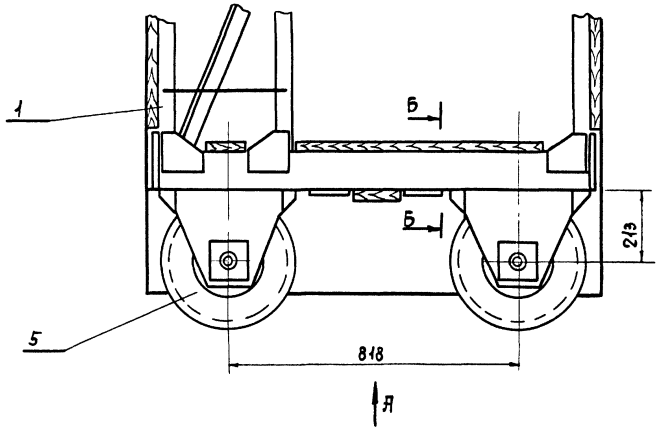

Вид А
М 1 10

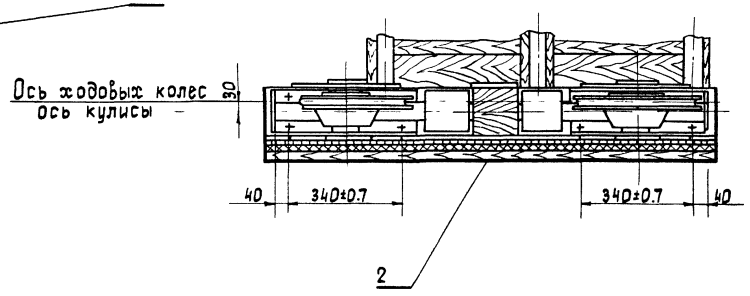

Б - Б
М 1 2

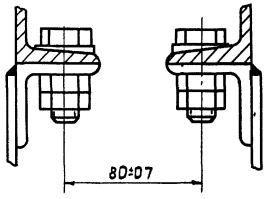

Все размеры для справок

7019/VI

					07 01 00 00			
Изм	Кол	№ докум	Подп	Дата	Кулиса сборочный чертеж	Лит	Масса	Масшт
Разраб		Бычков		1976		Р Ч	521 6	1 25
Провер		Олифир				Лист 1	Листов 1	
Т контр		Омельчук						
Н контр		Олифир				УНИИПГСС		
Утв		Шрага						

Копировала Гостомельская

Формат 22

Инв № подл	Подпись и дата	Взам инв №	Инв № дубл	Подпись и дата	Типовой проект	Альбом
					264-12 155	VI

Формат	Зона	Поз	Обозначение	Наименование	Кол.	Примечание
				Документация		
				Сборочный чертеж		
22			07.01.01.00	Лист 1		
22			——"——	Лист 2		
22			——"——	Лист 3		
				Детали		
11		1	07 01 01 01	Косынка	2	
11		2	07 01 01 02	Косынка	11	
11		3	07 01 01 03	Косынка	10	
11		4	07 01 01 04	Брус	3	
11		5	07 01 01 05	Опора	1	
11		6	07 01 01 06	Поручень	1	
11		7	07 01 01 07	Поручень	1	
11		8	07 01 01 08	Поручень	1	
				Стандартные изделия		
		9		Болт М10×70		
				ГОСТ 7798-70*	6	
		10		Гайка М10		
				ГОСТ 5915-70*	6	
		11		Шайба 10		
				ГОСТ 6958-68*	6	

Альбом VII | Типовой проект 264-12-155 | Подпись и дата | Инв. № дубл. | Взам. инв. № | Подпись и дата | Инв. № подл.

Изм.	Лист	№ докум.	Подп.	Дата
Разраб.	Бычков			1976
Пров.	Олифир			
Н. Контр.	Олифир			
Утв.	Шрага			

07 01 01 00

Каркас кулисы

Лит	Лист	Листов
Р Ч	1	3

УНИИПГСС

Копировал

Формат А1

Формат	Зона	Поз	Обозначение	Наименование	Кол	Примечание
		12		Шайба косая 10		
				ГОСТ 10906-66**	6	
				Материалы		
		13		Труба 15 ℓ=380		
				ГОСТ 3262-75	17	8,3кг
				Уголок равнобокий		
				50×50×5 ГОСТ 8509-72		
				Ст 3 ГОСТ 535-58*		
		14		ℓ = 800	4	12,1 кг
		15		ℓ = 620	4	9,4 кг
		16		ℓ = 5240	6	118,6кг
				Уголок равнобокий		
				32×32×4 ГОСТ 8509-72		
				Ст 3 ГОСТ 535-58*		
		17		ℓ = 620	8	9,5кг
		18		ℓ = 280	7	3,8 кг
				Швеллер		
				№12 ГОСТ 8240-72		
				Ст 3 ГОСТ 535-58*		
		19		ℓ = 1300	4	54,1 кг
		20		ℓ = 800	2	16,7кг
				Швеллер		
				№8 ГОСТ 8240-72		
				Ст 3 ГОСТ 535-58*		
		21		ℓ = 620	3	13,2кг

Альбом VII | Типовой проект 264-12-155 | Подпись и дата | Инв. № дубл. | Взам. инв. № | Подпись и дата | Инв. № подл.

Изм.	Лист	№ докум.	Подп.	Дата

07 01 01 00

Стр 2

Копировал

Формат А1

Формат	Зона	Поз	Обозначение	Наименование	Кол	Примечание
				Лист 6 ГОСТ 19903-74		
				Ст 3 ГОСТ 19282-73		
		22		120×140	11	88кг
		23		120×200	26	295кг
				Доска сосна II сорт		
				ГОСТ 8486-66		
		24		200×40×900	1	
		25		200×40×380	1	
		26		105×40×900	4	

Альбом VII | Типовой проект 264-12 155 | Подпись и дата | Инв. № дубл. | Взам. инв. № | Подпись и дата | Инв. № подл.

Изм.	Лист	№ докум.	Подп.	Дата

07 01 01 00

Стр 3

Копировал

Формат А1

Формат	Зона	Поз	Обозначение	Наименование	Кол	Примечание
				Документация		
22			07 01 02 00	Сборочный чертеж		
				Стандартные изделия		
		1		Болт М8×60		
				ГОСТ 7798-70*	172	
		2		Гайка М8		
				ГОСТ 5915-70*	172	
		3		Шайба 8		
				ГОСТ 6958-68*	172	
		4		Шайба косая 8		
				ГОСТ 10906-66**	4	
				Материалы		
		5		Сетка №20-16		
				ГОСТ 5336-67*	83м²	

Альбом VII | Типовой проект 264 12 155 | Подпись и дата | Инв. № дубл. | Взам. инв. № | Подпись и дата | Инв. № подл.

Изм.	Лист	№ докум.	Подп.	Дата
Разраб.	Бычков			1976
Пров.	Олифир			
Н. Контр.	Олифир			
Утв.	Шрага			

07 01 02 00

Обшивка кулисы

Лит	Лист	Листов
Р Ч	1	2

УНИИПГСС

70

Копировали Иванова

Формат А1

Формат	Зона	Поз.	Обозначение	Наименование	Кол.	Примечание
		6		Фанера клеенная δ=5 5=1360×6090 ГОСТ 3916-69	0,05м³	
		7		Доска 30×140 ℓ=10м Сосна II с ГОСТ 8486-66	0,04м³	
		8		Брус 30×50 ℓ=23м Сосна II с ГОСТ 8486-66	0,03м³	
		9		Ткань асбестовая ГОСТ 6102-67*	83м²	
		10		Ткань плотная	10м²	

Альбом VI
Типовой проект 264-12-155
Инв.№ подл. | Подпись и дата | Взам. инв.№ | Инв.№ дубл. | Подпись и дата

Изм.	Лист	N докум.	Подп.	Дата

07 01 02 00

Стр. 2

Формат А

Формат	Зона	Поз.	Обозначение	Наименование	Кол.	Примечание
				Документация		
		12	07.02.00.00	Сборочный чертеж		
				Стандартные изделия		
		1		Шуруп 4×25 ГОСТ 1144-70*	60	
				Материалы		
		2		Брус 30×40 ℓ=410 Сосна ГОСТ 8486-66	9	
		3		Брус 30×50 ℓ=5785 Сосна ГОСТ 8486-66	3	
		4		Фанера клеенная δ=5 5785×500 ГОСТ 3916-69	3м²	
		5		Плотная ткань	3,5м²	

Альбом VI
Типовой проект 264-12-155
Инв.№ подл. | Подпись и дата | Взам. инв.№ | Инв.№ дубл. | Подпись и дата

Изм.	Лист	N докум.	Подп.	Дата
Разраб.		Бычков		1976
Пров.		Олифир		
Н.контр.		Онельчик		
Утв.		Шрага		

07 02 00 00

Фартук

Лит.	Лист	Листов
РЧ	1	1

УНИИПГСС

Формат А

Формат	Зона	Поз.	Обозначение	Наименование	Кол.	Примечание
				Документация		
		22	07.03.00.00	Сборочный чертеж		
				Стандартные изделия		
		1		Болт М12×40 ГОСТ 7798-70*	44	
		2		Гайка М12 ГОСТ 5915-70*	44	
		3		Шайба пружинная 12 Н65Г ГОСТ 6402-70*	44	
		4		Шайба косая 12 ГОСТ 10906-66**	44	
				Материалы		
		5		Швеллер N4 ГОСТ 8240-72 Ст 3 ГОСТ 535-58* ℓ=120	4	60 кг
		6		ℓ=2450	2	60,3 кг
		7		Лист 6 ГОСТ 19903-74 Ст 3 ГОСТ 19282-73 180×2450	4	83,2 кг

Альбом VI
Типовой проект 264-12-155
Инв.№ подл. | Подпись и дата | Взам. инв.№ | Инв.№ дубл. | Подпись и дата

Изм.	Лист	N докум.	Подп.	Дата
Разраб.		Бычков		1976
Пров.		Олифир		
Н.контр.		Онельчик		
Утв.		Шрага		

07.03.00.00

Дорога верхняя

Лит.	Лист	Листов
РЧ	1	1

УНИИПГСС

Формат А

Формат	Зона	Поз.	Обозначение	Наименование	Кол.	Примечание
				Документация		
		22	07.04.00.00	Сборочный чертеж		
				Сборочные единицы		
		12*	1 07.04.01.00	Дорога		
				Стандартные изделия		
		2		Болт М12×30 ГОСТ 7798-70*	24	
		3		Шайба 12 ГОСТ 6958-68*	24	

Альбом VI
Типовой проект 264-12-155
Инв.№ подл. | Подпись и дата | Взам. инв.№ | Инв.№ дубл. | Подпись и дата

Изм.	Лист	N докум.	Подп.	Дата
Разраб.		Бычков		1976
Пров.		Олифир		
Н.контр.		Онельчик		
Утв.		Шрага		

07.04.00.00

Дорога нижняя

Лит.	Лист	Листов
РЧ	1	1

УНИИПГСС

71

Копировал

Формат А

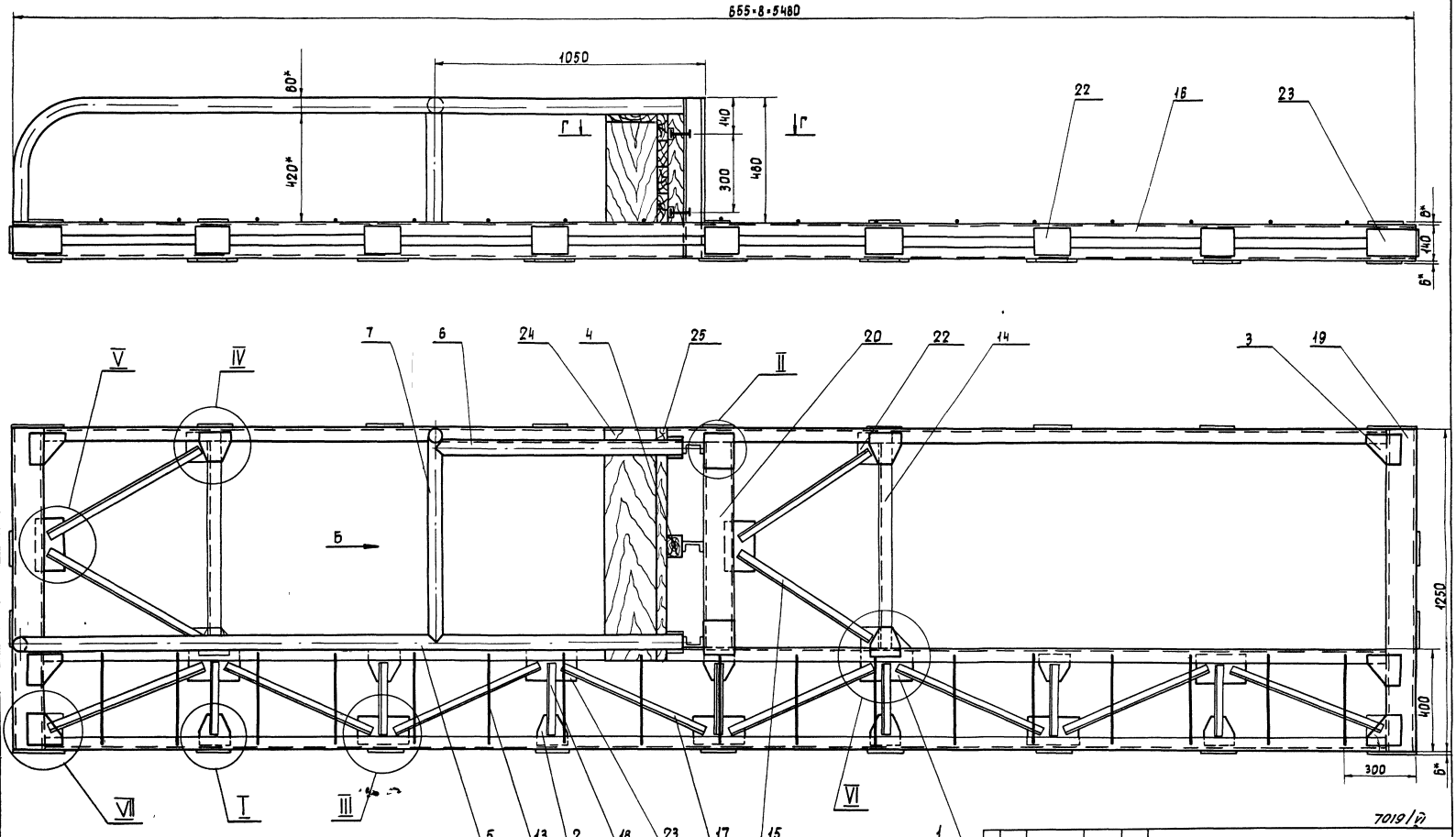

7019/VI

Изм	Лист	N докум	Подпись	Дата	07 01 01 00		
Разраб		Бычков		1976	Каркас кулисы левой сборочный чертеж	Лит	Масса	Масшт
Проверил		Олифир				Р	4	341.5	1:10
Т контр		Омельчук				Лист 1	Листов 3
Н контр		Олифир				УНИИПГСС	
Утв		Шрага					

Копировала: Гостомельская

Формат 22

Инв N подл	Подпись и дата	Взам инв N	Инв N дубл	Подпись и дата	Типовой проект	Альбом
					264 12-155	VI

Вид сверху
(см лист 1)

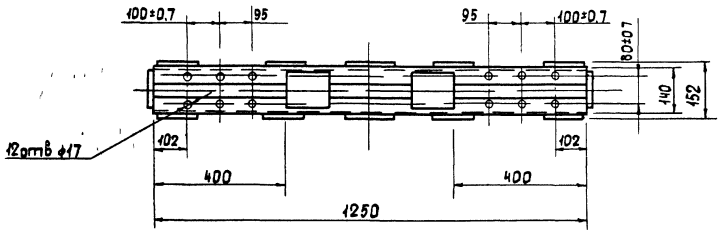

Вид Б

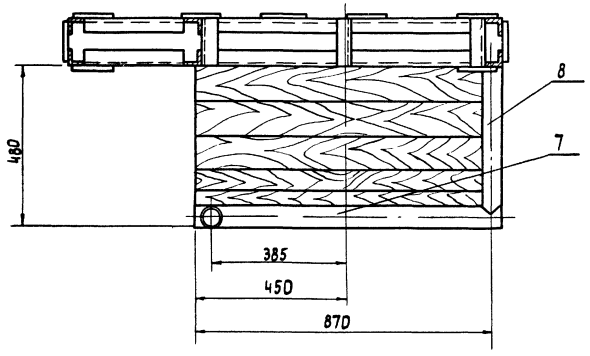

Вид снизу

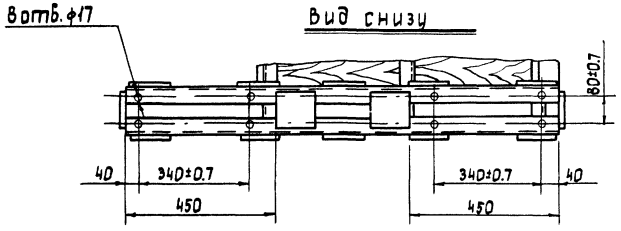

Г-Г повернуто
М 1 5

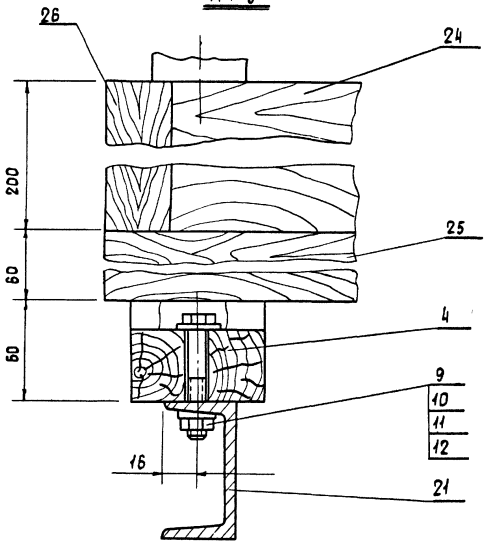

Примечание

1 Настоящий чертеж соответствует правой портальной кулисе Расположение правой портальной кулисы зеркально расположению левой портальной кулисы

2 Каркас портальной кулисы - сварной, сварку производить электродом Э-42 ГОСТ 9467-60
Катет шва равен наименьшей толщине свариваемых деталей

3 После сварки швы зачистить ▽3

7019/VI

					07 01 01 00			
Изм	Лист	N докум	Подпись	Дата	Каркас кулисы сборочный чертеж	Лит	Масса	Масшт
Разраб		Бычков		1976		Р Ч	341 5	1 10
Проверил		Олифир				Лист 2	Листов 3	
Т контр		Омельчук				УНИИПГСС		
Н контр		Олифир						
Утв		Шрага						

Копировала Гостомельская

Формат 22

Инв N подл	Подпись и дата	Взам инв N	Инв N дубл	Подпись и дата	Типовой проект	Альбом
					264-12-155	VI

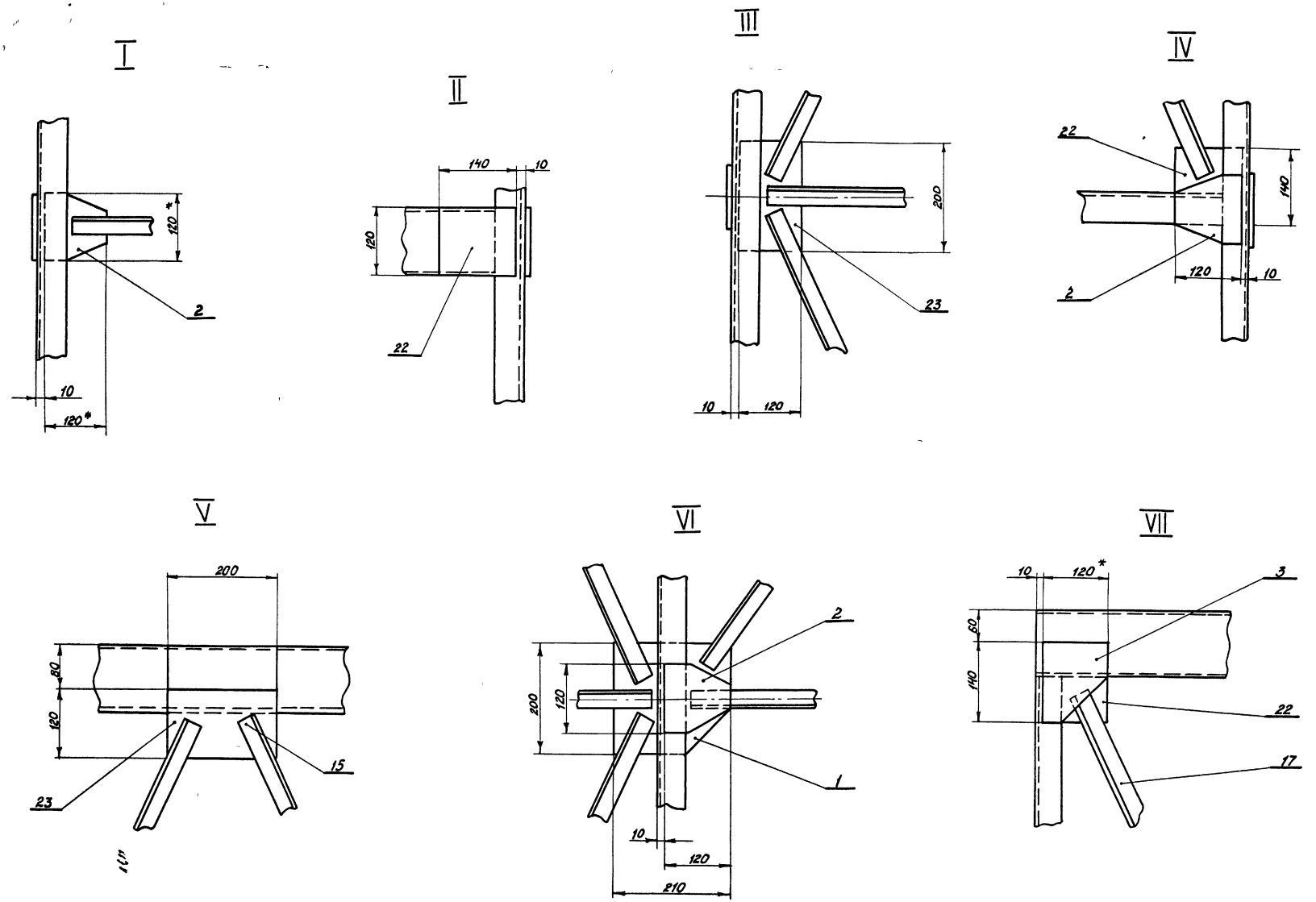

7019/VI

				07 01.01 00			
Изм. Лист	N докум	Подп	Дата	Каркас кулисы	Лит	Масса	Масшт
Разраб	Бычков		1976	Сборочный чертеж	Р 4	3415	1·5
Провер	Олифир				Лист 3	Листов 3	
Т контр	Омельчук				УНИИПГСС		
Н контр	Олифир						
Утв	Шрага						

Копировала [signature] /Ковальская/ Формат 22

Инв. № подл.	Подпись и дата	Взам. инв. №	Инв. № дубл.	Подпись и дата	Типовой проект 264-12-155	Альбом VI

07.01.01.01

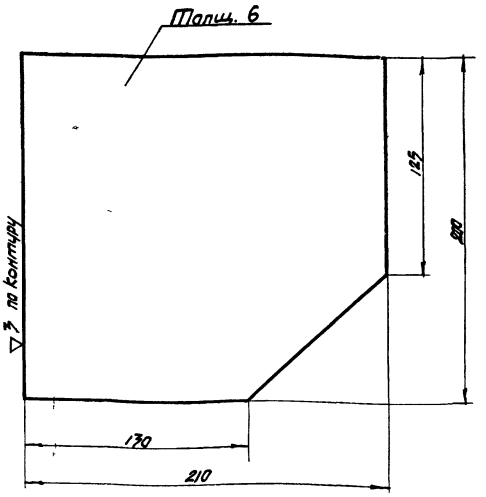

Острые кромки притупить

Изм.	Кол.	N докум.	Подп.	Дата
Разраб.		Бычков		1976
Провер.		Олифир		
Т. контр.		Омельчук		
Н. контр.		Олифир		
Утв.		Широва		

07.01.01.01

Косынка

Лит.	Масса	Масшт.
Р	1.825	1:2

Лист 1 Листов 1

Лист 6 ГОСТ 19903-74 / Ст 5 ГОСТ 19282-73

УНИИПГС

Копир Эпельбаум

Формат II

07.01.01.02

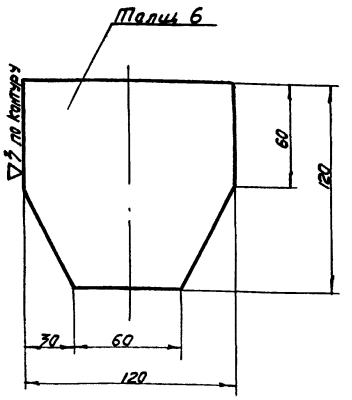

Острые кромки притупить

Изм.	Кол.	N докум.	Подп.	Дата
Разраб.		Бычков		
Провер.		Олифир		
Т. контр.		Омельчук		
Н. контр.		Олифир		
Утв.		Широва		

07 01 01-02

Косынка

Лит.	Масса	Масшт.
Р	4 06	1:2

Лист 1 Листов 1

Лист 6 ГОСТ 19903-74 / Ст 5 ГОСТ 19282-73

УНИИПГСС

Формат II

07.01.01.03

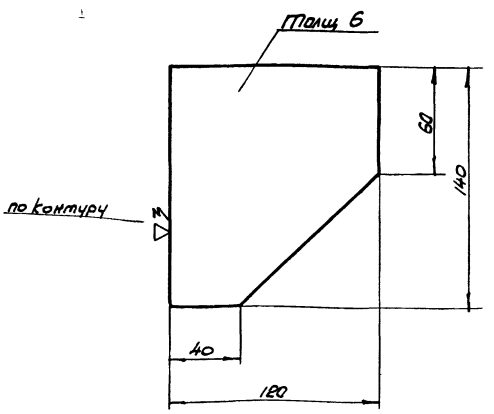

Изм.	Кол.	N докум.	Подп.	Дата
Разраб.		Бычков		1976
Провер.		Олифир		
Т. контр.		Омельчук		
Н. контр.		Олифир		
Утв.		Широва		

07.01.01.03

Косынка

Лит.	Масса	Масшт.
Р	0.64	1:2

Лист 1 Листов 1

6 ГОСТ 19903-74 / Лист Ст 5 ГОСТ 19282-73

УНИИПГСС

Копир Эпельбаум

Формат II

07.01.01.04

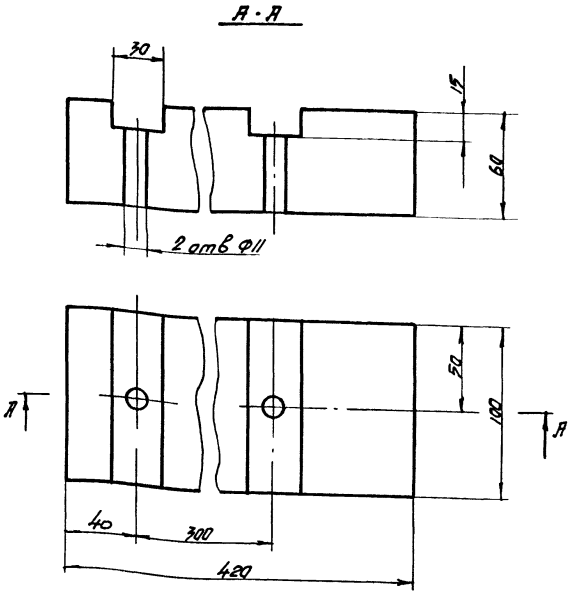

Изм.	Кол.	N докум.	Подпись	Дата
Разраб.		Бычков		1976
Пров.		Олифир		
Т. контр.		Омельчук		
Н. контр.		Олифир		
Утв.		Широва		

07 01 01 04

Брус

Лит.	Масса	Масшт.
Р	0 88	1:2

Лист 1 Листов 1

Сосна II с. ГОСТ 8486-66

УНИИПГСС

Копир Эпельбаум

Формат II

07 01 01 09

~ (▽)

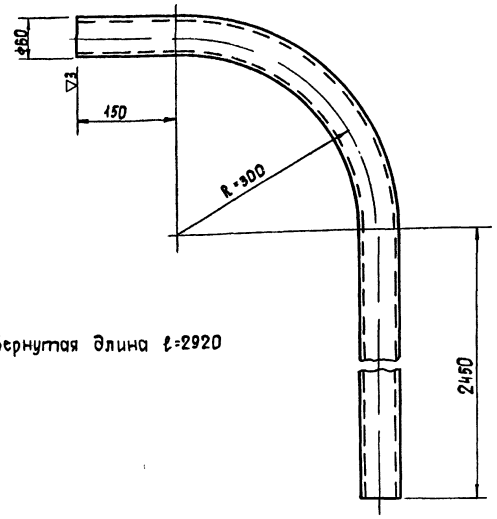

Развернутая длина ℓ=2920

Изм	Кол.	N докум	Подпись	Дата
Разраб		Бычков		1976
Провер		Олифир		
Т контр		Омельчук		
Н контр		Олифир		
Утв		Шрага		

07 01 01 05

Опора

Лит	Масса	Масшт
Р Ч	11 6	1 5

Лист 1 | Листов 1

Труба 50 ГОСТ 3262-75

УНИИПГСС

Формат 11

07 01 01 10

~ (▽)

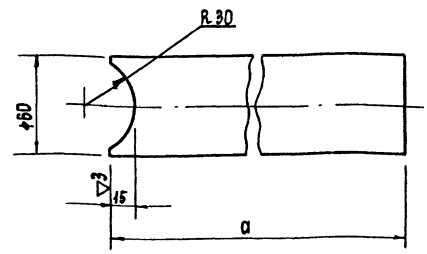

NN	N позиции	Длина a
1	13 01 01 06	970
2	13 01 01 07	930
3	13 01 01 08	450

Изм	Кол	N докум	Подпись	Дата
Разраб		Бычков		1976
Провер		Олифир		
Т контр		Омельчук		
Н контр		Олифир		
Утв		Шрага		

07 01 01 $\frac{06}{08}$

Поручень

Лит	Масса	Масшт.
Р Ч		1 2

Лист 1 | Листов 1

Труба 50 ГОСТ 3262-75

УНИИПГСС

Формат 11

07 02 00 00

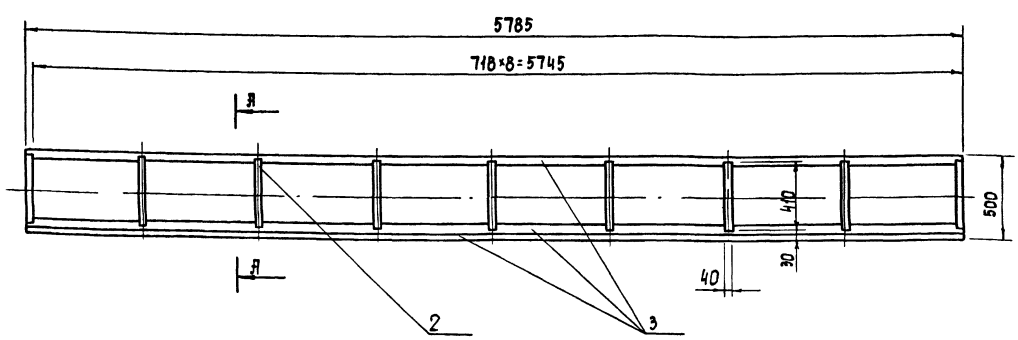

А - А
М 1 5

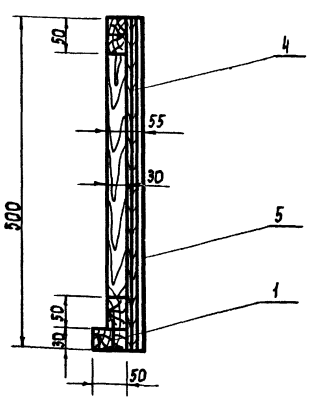

1 Фартук собрать на клею и гвоздях
2 Пиломатериалы пропитать антипиренами методом глубокой пропитки
3 Все деревянные поверхности должны быть чистой столярной работы

Изм	Лит	N докум	Подпись	Дата
Разраб		Бычков		1976
Провер		Олифир		
Т. контр		Омельчук		
Н контр		Олифир		
Утв		Шрага		

07 02 00 00

Фартук сборочный чертеж

Лит	Масса	Масш
Р Ч	56 46	1 20

Лист 1 | Листов 2

УНИИПГСС

76

Копировала Гостомельская

Формат 12

Инв N подл | Подпись и дата | Взам инв N | Инв N дубл | Подпись и дата | Типовой проект | Альбом

264-12-155 | VI

7019/11

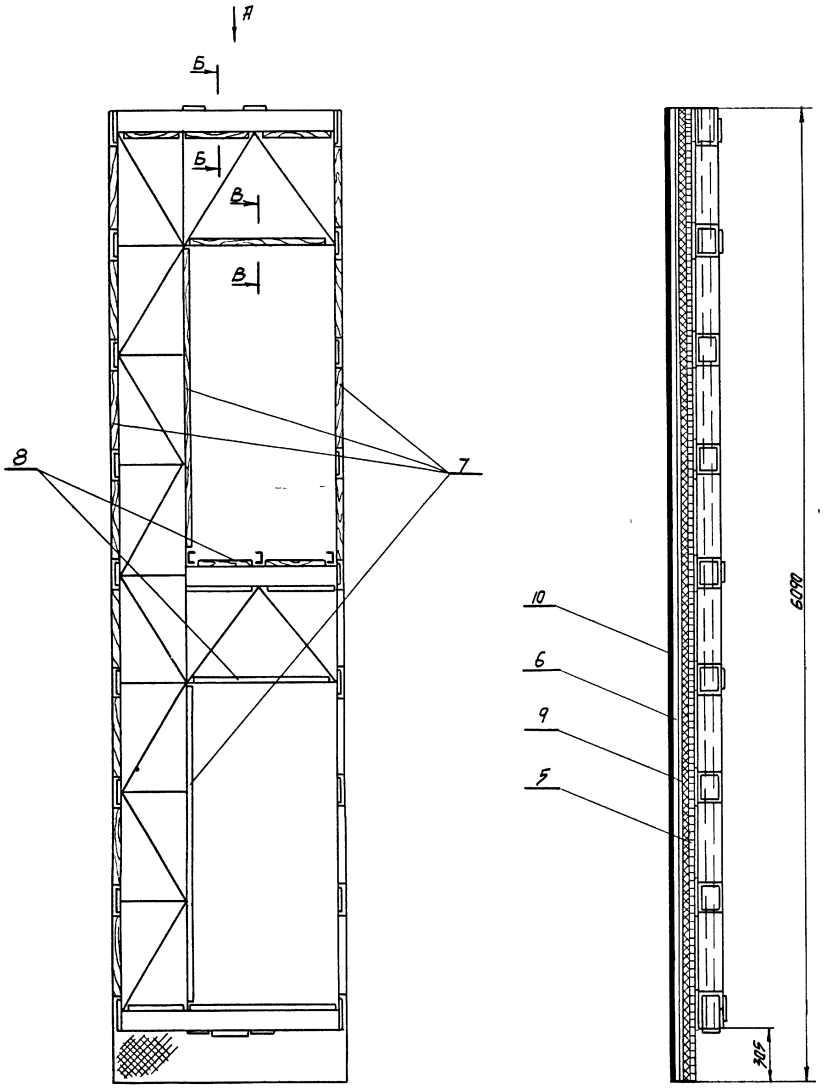

Вид А
М1 10

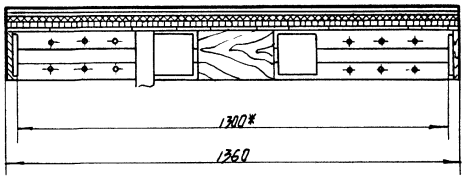

Б-Б
М1 2

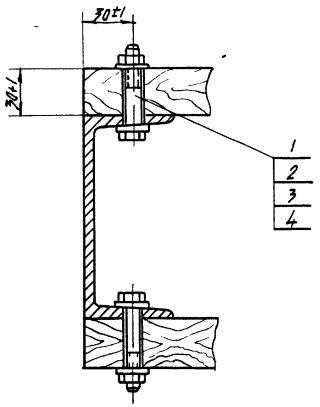

В-В
М1 2

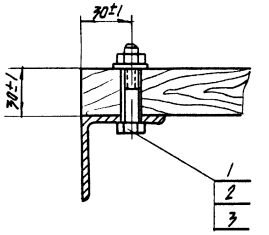

* Размер для справок

1 Обшивку собрать на клею и гвоздях

2 Мостик условно не показан

3 Все деревянные поверхности должны быть чистой столярной работы

4 Пиломатериалы пропитать методом глубокой пропитки антипиренами

7019/VI

					07.01 02 00			
Изм.	Лист	N докум	Подпись	Дата	Обшивка кулисы (сборочный чертеж)	Лит	Масса	Масшт
Разраб		Бычков		1976		Р Ч	95.3	1 20
Провер		Олифир				Лист 1	Листов 1	
Т контр.		Омельчук				ЧНИИПГСС		
Н контр.		Олифир						
Утв.		Шрага						
Копир		Эпельбаум				Формат 22		

Инв. N дубл.	Подпись и дата	Взам. инв. N	Инв. дубл.	Подпись и дата	Типовой проект 264-12-155	Альбом VI

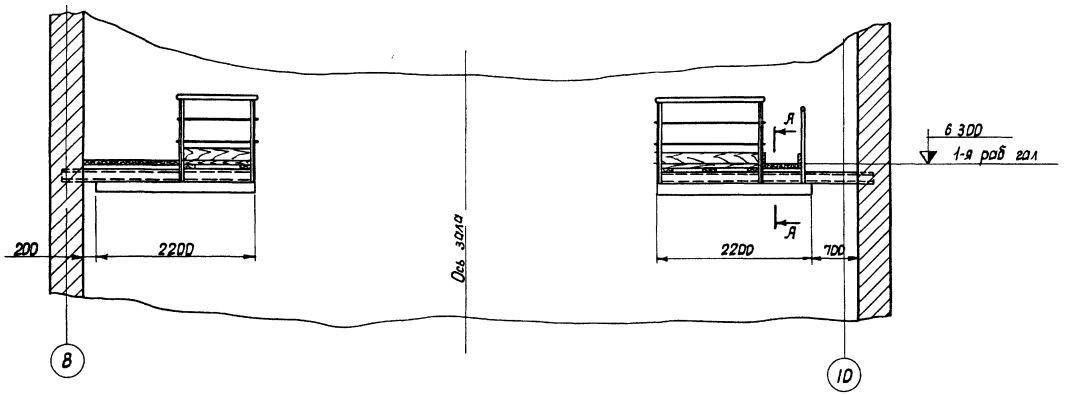

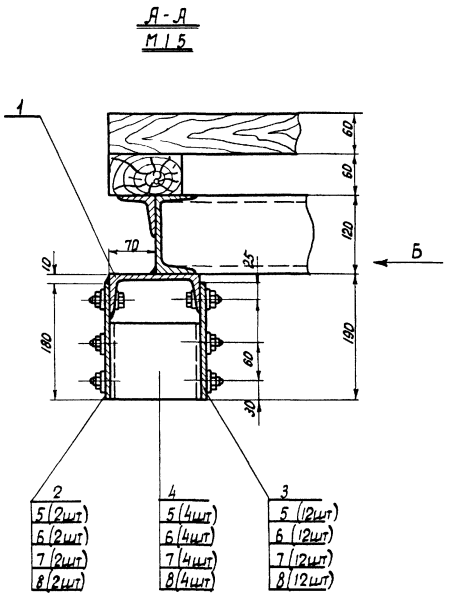

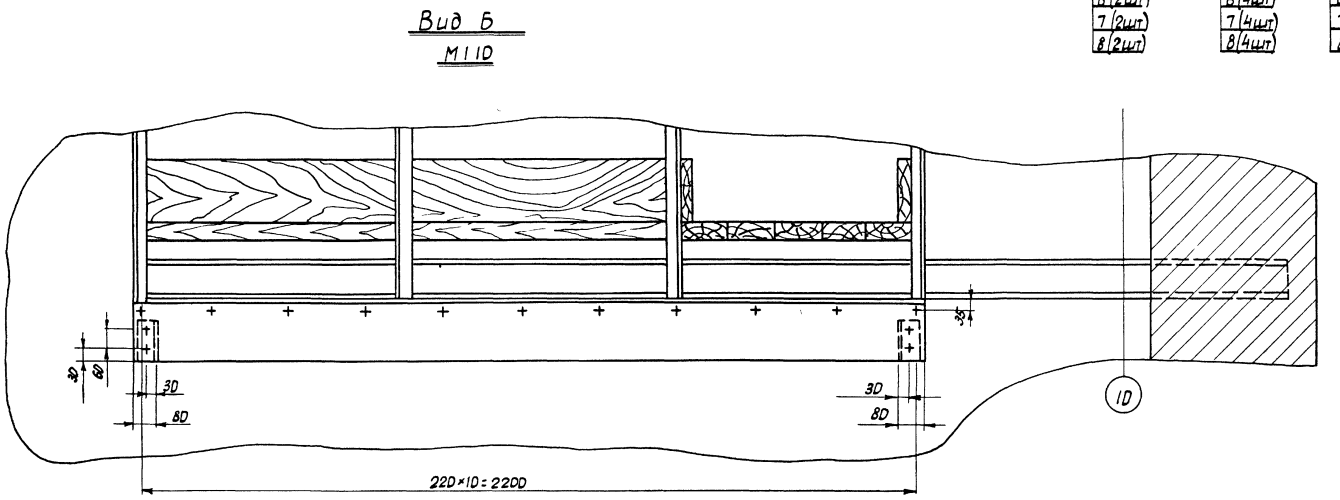

1. Сварку производить электродом Э-42 ГОСТ 9467-60, катет шва равен наименьшей толщине свариваемых деталей
2. Отверстия в деталях сверлить при сборе

7019/VI

					07 03 00 00			
Изм.	Лист	N докум	Подп	Дата	Дорога верхняя (сборочный чертеж)	Лит	Масса	Масшт.
Разраб		Бычков		1976		Р	Ч	153	1:50
Провер		Олифир				Лист 1	Листов 1	
Г контр		Омельчук				УНИИПГСС		
Н контр		Олифир						
Утв.		Шрага						

Копировала

Формат 22

Инв N подл	Подпись и дата	Взам инв N	Инв N дубл	Подпись и дата	Типовой проект	Альбом
					264-12-155	VI

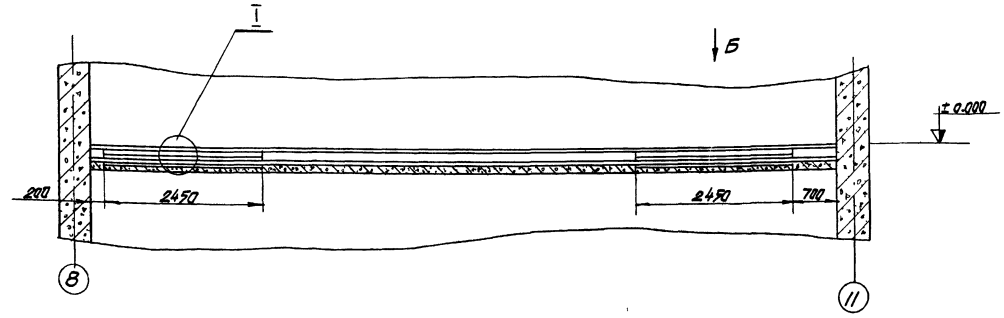

I
(М1:5)

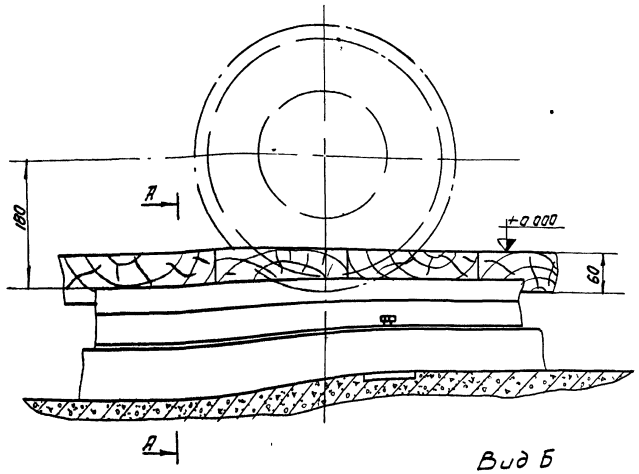

А-А
(М1:5)

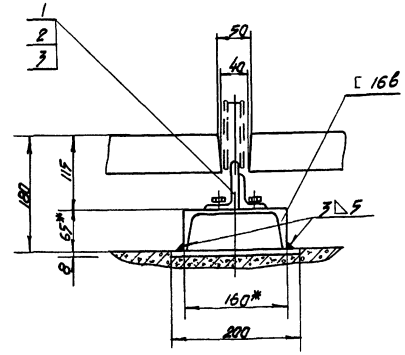

Вид Б
(М1:25)

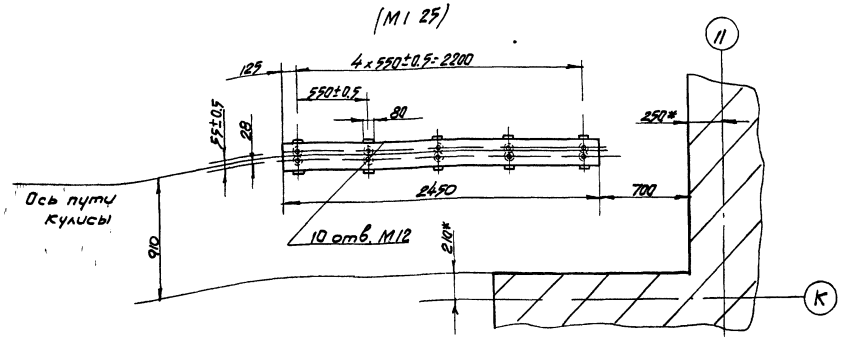

*1 Размеры для справок

2 Расположение дороги левой портальной кулисы зеркально расположению дороги правой портальной кулисы

3 10 отв. М12 сверлить при уставке дороги поз 1 по месту

7019/VI

				07 04 00.00		
Изм. Лист	N докум.	Подпись	Дата	Дорога нижняя (сборочный чертеж)	Лит	Масса	Масшт
Разраб	Бычков				Р	707	1:50
Провер	Олифир						
Т.контр	Омельчук				Лист 1	Листов 1
Н.контр	Олифир				УНИИПГСС	
Утв	Шрагер					
Копир	Элельбаум					

Формат А2

Инв.№ подл. | Подпись и дата | Взам. инв.№ | Инв.№ дубл. | Подпись и дата | Типовой проект 264-12-155 Альбом VI

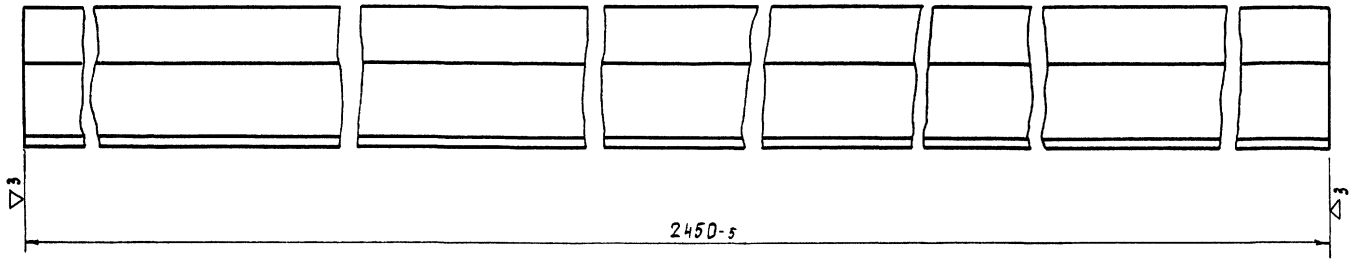

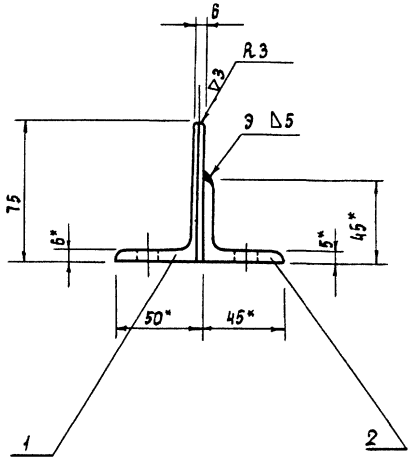

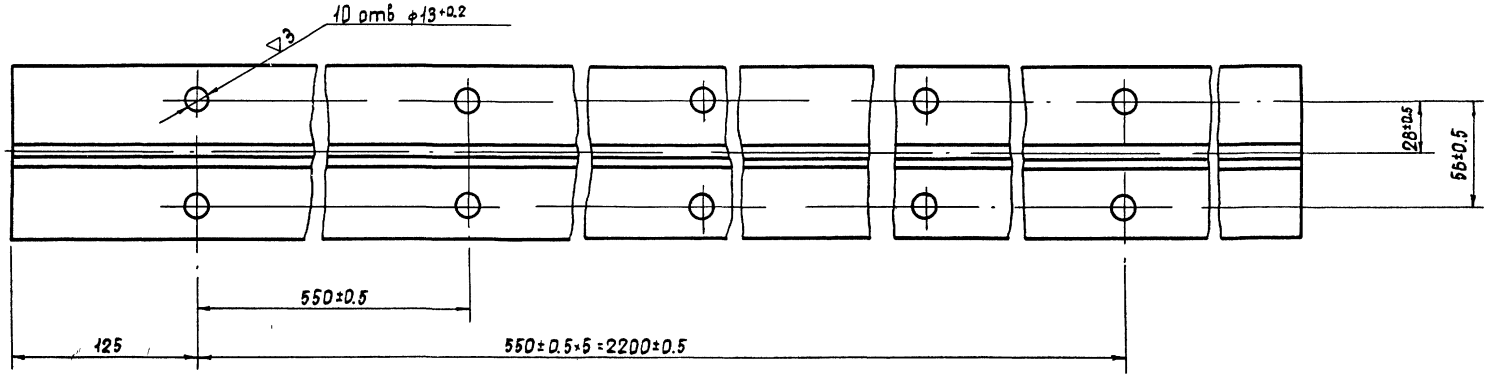

1 Размеры для справок

2 Сварку производить электродом Э-42 ГОСТ 9467-60

Катет шва равен наименьшей толщине свариваемых деталей

7019/VI

Изм	Лист	N докум	Подп	Дата	07. 04. 01 00			
Разраб		Бычков		1976	Дорога (сборочный чертеж)	Лит	Масса	Масшт
Провер		Олифир				р ч	468	1 2
Т контр		Омельчук				Лист 1	Листов 1	
Н контр		Олифир				УНИИПГСС		
Утв		Шрага						

Копировала Гостомельская

Формат 22

Инв N подл	Подпись и дата	Инв N дубл	Взам инв N	Подпись и дата	Типовой проект	Альбом
					264-12-155	VI

Формат	Зона	Поз	Обозначение	Наименование	Кол	Примечание
				Документация		
22			07 04 01 00	Сборочный чертеж		
				Материалы		
		1		Уголок 75×50×6		
				ГОСТ 8510-72		
				ℓ=2450	1	14.0кг
		2		Уголок 45×45×5		
				ГОСТ 8509-72		
				ℓ=2450	1	8.3кг

Типовой проект 264.12-155 Альбом VI

Подпись и дата | Инв.№ дубл. | Взам. инв.№ | Подпись и дата | Инв.№ подл.

Изм.	Лист	№ докум.	Подп.	Дата
Разраб.		Бычков		1976
Пров.		Олифир		
Н.Контр.		Олифир		
Утв.		Шрага		

07 04 01 00

Дорога

Лит. Р Ч | Лист 1 | Листов 1

УНИИПГСС

Копировал

Формат 11

Формат	Зона	Поз	Обозначение	Наименование	Кол	Примечание
				Документация		
			08 00 00 00	Сборочный чертеж		
22				Лист 1		
22				Лист 2		
22				Лист 3		
				Сборочные единицы		
22		1	08 01 00 00	Клапаны	2	
22		2	08 02 00 00	Рама	2	
12		3	08 03 00 00	Блок горизонтальный	3	
11		4	08 04 00 00	Скоба	6	
12		5	08 05 00 00	Подшипник	4	
11		6	08 06 00 00	Скоба	8	
		7	50-136	Блок вертикальный		
				2* роликовый ф175		
				Серия 2.290-3	2	
		8	50-305	Блок вертикальный		
				ф175		
				Серия 2.290-3	2	

Типовой проект 264-12-155 Альбом VI

Подпись и дата | Инв.№ дубл. | Взам. инв.№ | Подпись и дата | Инв.№ подл.

Изм.	Лист	№ докум.	Подп.	Дата
Разраб.		Бычков		1976
Пров.		Олифир		
Н.Контр.		Олифир		
Утв.		Шрага		

08 00 00 00

Дымовые клапаны

Лит. Р Ч | Лист 1 | Листов 3

УНИИПГСС

Копировал

Формат 11

Формат	Зона	Поз	Обозначение	Наименование	Кол	Примечание
				Стандартные изделия		
				Болт ГОСТ 7798-70*		
		9		М10×160	18	
		10		М16×45	12	
		11		М16×160	16	
				Гайка ГОСТ 5915-70*		
		12		М10	18	
		13		М16	48	
				ГОСТ 6958-68*		
		14		Шайба 10	18	
		15		Шайба 16	12	
				Шайба пружинная		
				ГОСТ 6402-70*		
		16		10 Н65Г	18	
		17		16 Н65Г	12	
				ГОСТ 10906-66**		
		18		Шайба косая 16	12	

Типовой проект 264.12-155 Альбом VI

Подпись и дата | Инв.№ дубл. | Взам. инв.№ | Подпись и дата | Инв.№ подл.

Изм.	Лист	№ докум.	Подп.	Дата

08.00.00 00

Стр 2

Копировал

Формат 11

Формат	Зона	Поз	Обозначение	Наименование	Кол	Примечание
				Прочие изделия		
		19	50-350	Лебедка 2-х барабанная дымовых люков		
				Серия 2.290-3	1	
				Материалы		
				Труба 32		
				ГОСТ 3262-75		
		20		ℓ=11400	2	70.5кг
		21		ℓ=5800	1	18.0кг
		22		ℓ=6800	1	21.1кг
		23		Канат		
				6,4-Г-В-Н-160		
				ГОСТ 3077-69 п/м	50	

Типовой проект 264-12 155 Альбом VI

Подпись и дата | Инв.№ дубл. | Взам. инв.№ | Подпись и дата | Инв.№ подл.

Изм.	Лист	№ докум.	Подп.	Дата

08.00.00 00

Стр 3

18

Копировал Иванова

Формат 11

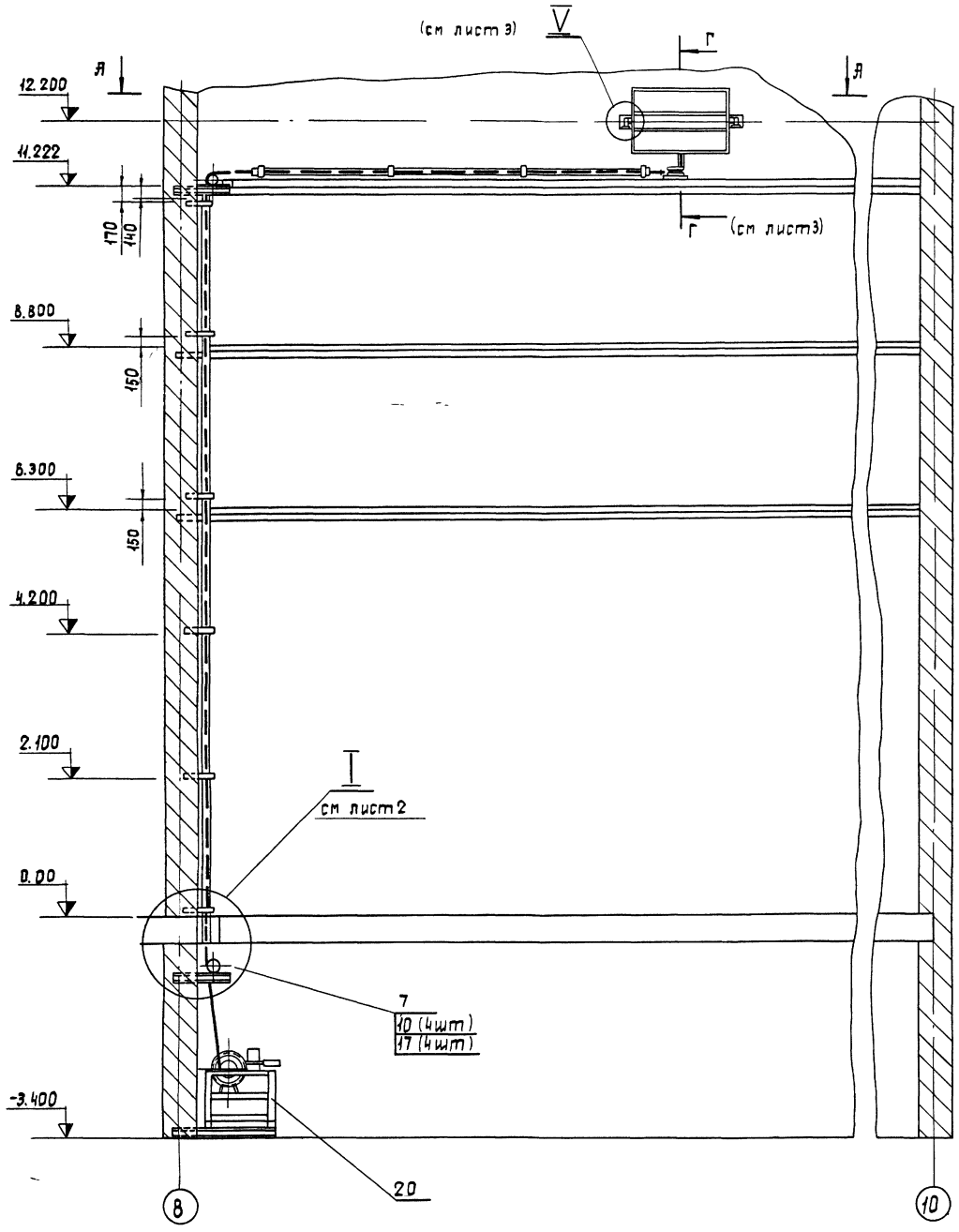

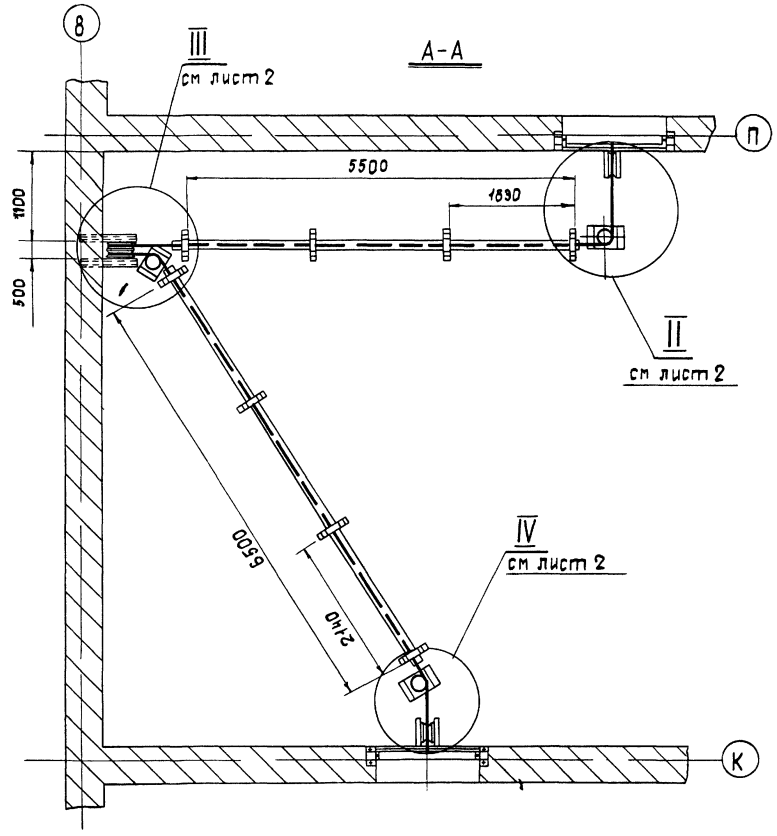

1 При установке блоков поз 3,4,5 и лебедки поз 20 сверлить 36 отверстий ф17 по месту
При установке скоб поз 8 сверлить 18 отверстий ф11

2 Заплетку концов канатов производить путем устройства петли с коушем на длину не менее 25 диаметров каната, считая от места схода каната с коуша (Допускается зажим канатов хомутами, не менее 4х хомутов на канат)

7019/VI

				08.00 00 00			
Изм	Лист	N докум	Подпись	Дата	Дымовые клапаны сборочный чертеж	Лит	Масса	Масшт
Разраб		Бычков		1976		Р	Ч	1:50
Проверил		Олифир				Лист 1	Листов 3	
Т контр		Омельчук						
Н контр		Олифир				УНИИПГСС		
Утв		Шрага						

Копировала Гостомельская

Формат 22

Инв N подл | Подпись и дата | Взам инв N | Инв N дубл | Подпись и дата | Типовой проект 264 12-155 | Альбом VI

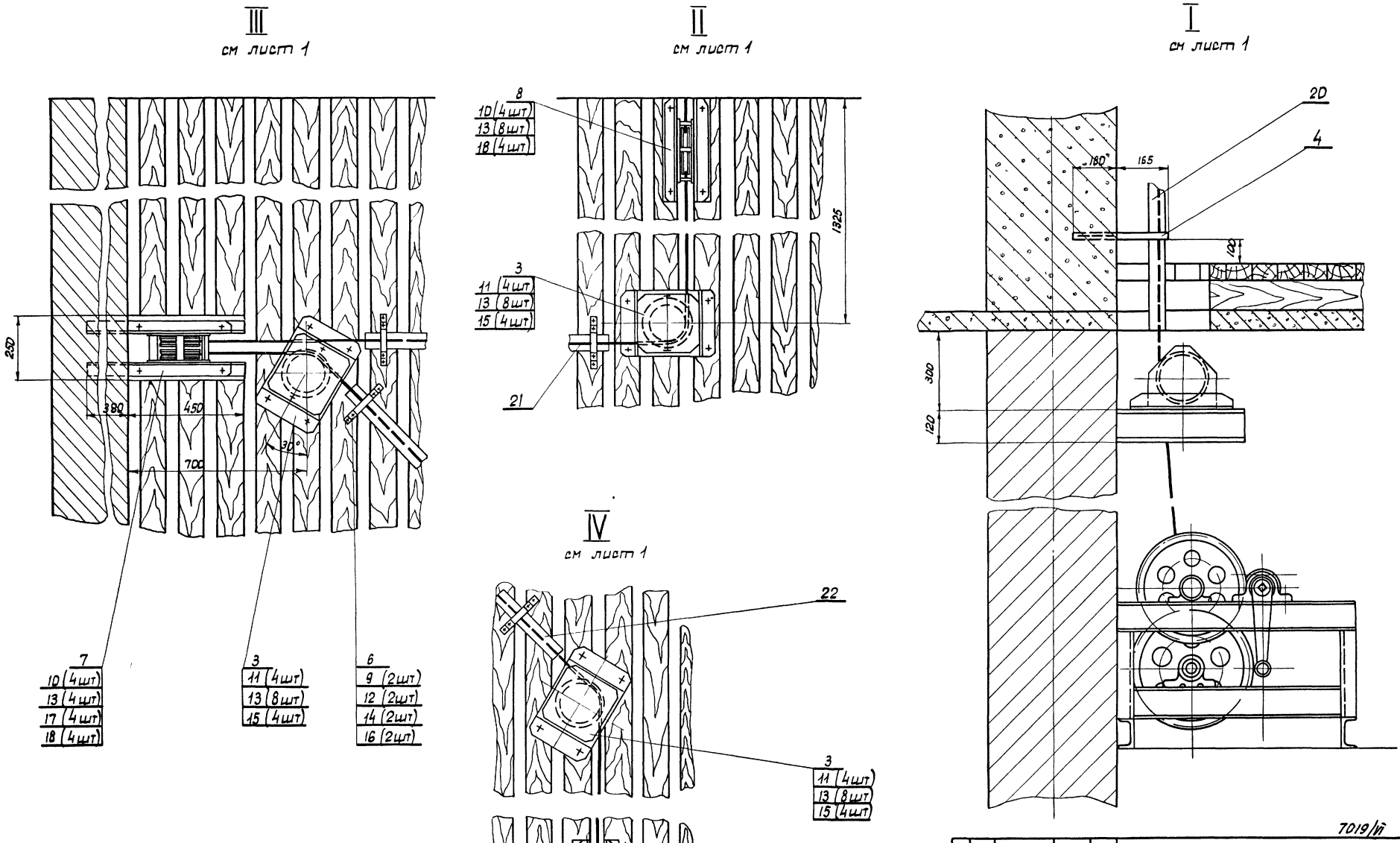

7019/VI

					08 00 00 00			
Изм	Лист	N докум	Подп	Дата	Дымовые клапаны	Лит	Масса	Масшт.
Разраб		Бычков		1976		Р	1433,2	1:10
Провер		Олифир				Лист 2	Листов 3	
Т контр		Омельчук				УНИИПГСС		
Н контр		Олифир						
Утв		Шрага						

Копировала

Формат 22

Инв N подл | Подпись и дата | Взам инв N | Инв N дубл | Подпись и дата | Типовой проект 264-12 155 | Альбом VI

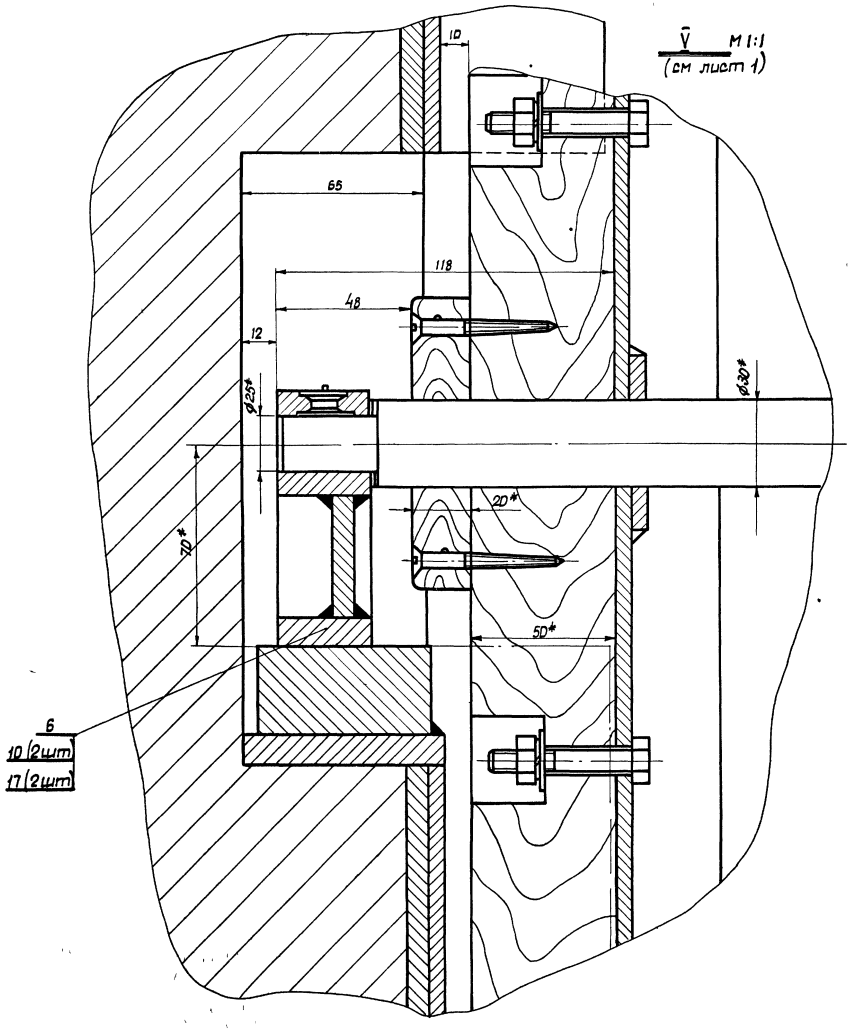

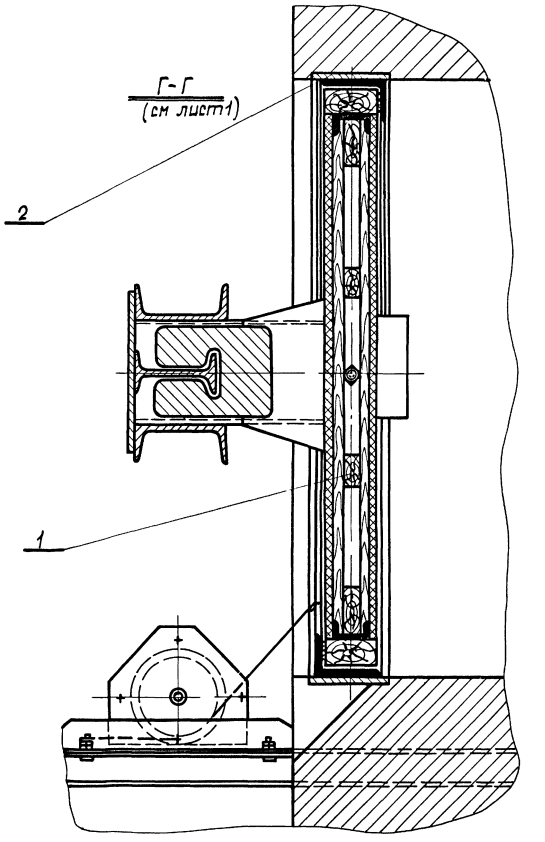

7019/VI

					08 00 00 00				
Изм	Лист	N докум	Подп	Дата	Дымовые клапаны сборочный чертеж	Лит		Масса	Масшт
Разраб		Бычков		1976		Р	4		1 5
Провер		Олифир				Лист 3		Листов 3	
Т контр		Омельчук							
Н контр		Олифир				УНИИПГСС			
Утв		Шраер							

Копировала Иванова

Формат 22

Инв N подл	Подпись и дата	Взам инв N	Инв N дубл	Подпись и дата	Типовой проект 264-12-155	Альбом VI

Формат	Зона	Поз	Обозначение	Наименование	Кол	Примечание
				Документация		
22			08 01 00 00	Сборочный чертеж		
				Сборочные единицы		
11		1	08 01 01 00	Каркас клапана	1	
				Детали		
12		2	02 02 00 01	Груз	22	
11		3	08 01 00 01	Ось	2	
11		4	08 01 00 02	Планка	2	
11		5	08 01 00 03	Скоба	1	
				Стандартные изделия		
				Болт ГОСТ 7798-70*		
		6		М8×50	18	
		7		М8×40	4	

Изм. Лист N докум. Подп. Дата
Разраб. Бычков 1976
Пров. Олифир
Н. Контр. Онельчук
Утв. Шрага

08 01 00 00

Клапан

Лит. РЧ | Лист 1 | Листов 3

УНИИПГСС

Копировала Иванова

Формат 11

Формат	Зона	Поз	Обозначение	Наименование	Кол	Примечание
				Гайка ГОСТ 5915-70*		
		8		М20	4	
		9		М10	4	
		10		М8	26	
		11		Шайба 8 ГОСТ 6958-68*	18	
		12		Шайба пружинная 8Н65Г ГОСТ 6402-70*	18	
		13		Шайба косая 8 ГОСТ 10906-66**	4	
		14		Шплинт 5×36 ГОСТ 397-66**	2	
		15		Шуруп 6×50 ГОСТ 1145-70*	12	
		16		Коуш 25 ГОСТ 2224-72	1	
				Материалы		
		17		Швеллин марки „А" δ=20	30,4	

08 01 00 00

Стр. 2

Копировала Иванова

Формат 11

Формат	Зона	Поз	Обозначение	Наименование	Кол	Примечание
				Сосна ГОСТ 8486-66 Сорт II		
		18		50×105 ℓ=1400	2	
		19		50×105 ℓ=1000	2	
		20		25×85 ℓ=1400	2	
		21		25×50 ℓ=1400	2	
		22		20×150 ℓ=900	24	
		23		20×100 ℓ=100	2	
		24		Лист 07×1500×3250 ГОСТ 19903-74 Ст3 ГОСТ 16523-70*	1	250 кг

11/6107

08 01 00 00

Стр. 3

Копировала Иванова

Формат 11

Формат	Зона	Поз	Обозначение	Наименование	Кол	Примечание
				Документация		
22			08 01 01 00	Сборочный чертеж		
				Детали		
11		1	08 01 01 01	Косынка	2	
11		2	08 01 01 02	Швеллер	4	
11		3	08 01 01 03	Направляющие	1	
11		4	08 01 01 04	Косынка	8	
11		5	08 01 01 05	Косынка	8	
				Материалы		
				Швеллер ГОСТ 8240-72 Ст3 ГОСТ 535-58*		
		6		№6,5 ℓ=1400	2	16.6 кг
		7		№16 ℓ=1380	2	39.2 кг
		8		№18 ℓ=350	2	11.5 кг
				Лист ГОСТ-19903-74 Ст3 ГОСТ 19282-73		
		9		6×50×60	2	0.3 кг
		10		6×40×320	8	5.0 кг
		11		8×290×1380	1	26.0 кг

Изм. Лист N докум. Подп. Дата
Разраб. Бычков 1976
Пров. Олифир
Н. Контр. Онельчук
Утв. Шрага

08 01 01 00

Каркас клапана

Лит. РЧ | Лист 1 | Листов 1

УНИИПГСС

85

Копировала Иванова

Формат 11

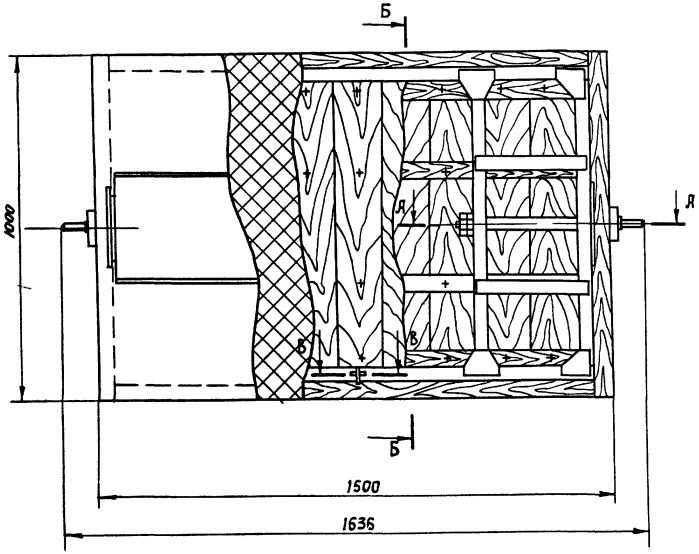

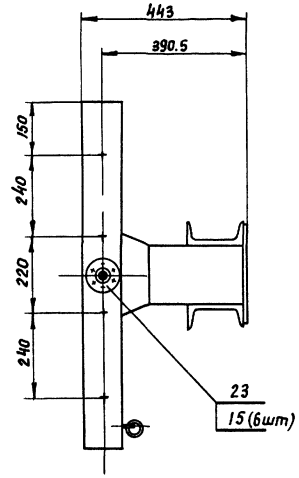

А - А (см лист 1)
М 1:5

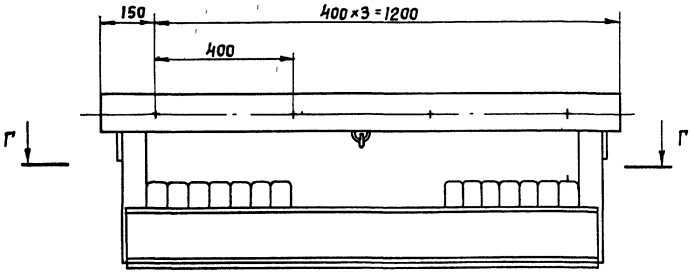

Г - Г
см лист 1

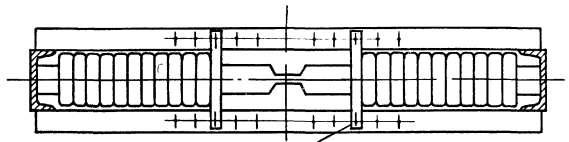

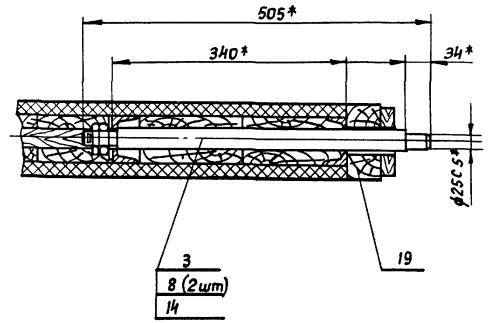

В - В (см. лист 1)
М 1 2

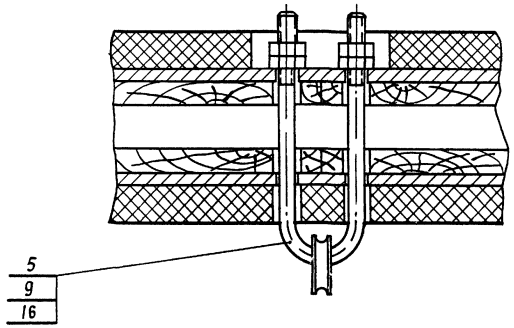

Б - Б (см лист 1)
М 1 5

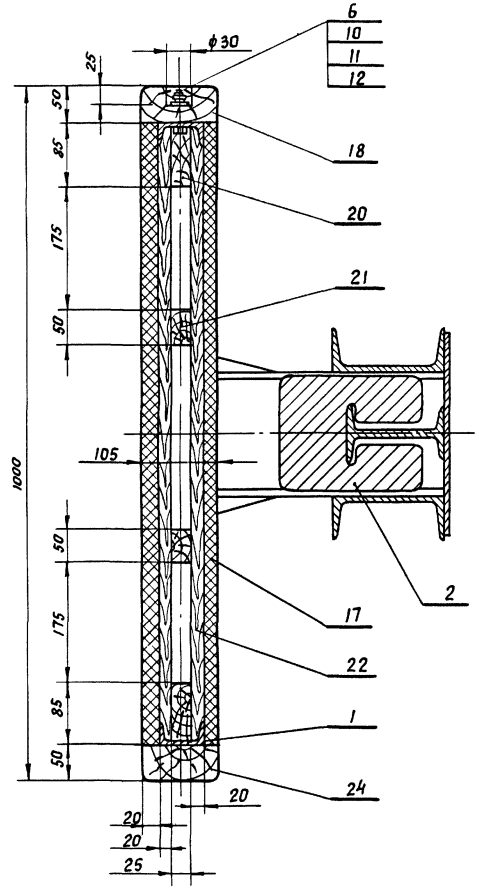

1 Каркас из пиломатериалов собрать на гвоздях
2 Пиломатериалы пропитать антипиренами методом глубокой пропитки
3 Обшивку крепить гвоздями
4 Шевелин поз 17 можно заменить войлоком пропитанном в глиняном растворе с подслоем резины

7019/VI

					08 01 00 00		
Изм.	Лист	№ докум.	Подп.	Дата	Клапан сборочный чертеж	Лит	Масса	Масшт
Разраб		Бычков		1976		Р	Ч	1:10
Провер		Олифир				Лист 1	Листов 1	
Т. контр.		Отельчук				УКИИПГСС		
Н. контр.		Олифир						
Утв.		Шрага						
Копиров		Куч				Формат А2		

Инв. № подл. | Подпись и дата | Взам. инв. № | Инв. № дубл. | Подпись и дата | Типовой проект 264-12-155 | Альбом VI

08 01 01 01

▽3 (~)

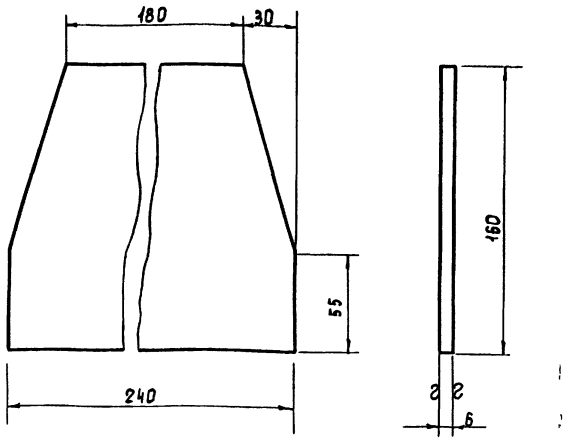

Острые кромки притупить

				08 01 01 01			
Изм.	Лист	№ докум.	Подпись	Дата	Косынка	Лит	Масса	Масшт
Разраб		Бычков		1976		Р	Ч		0,48	1:2
Проверил		Олифир				Лист 1	Листов 1
Т.контр.		Омельчук				
Н.контр.		Олифир			Лист 6 ГОСТ 19903-74 / Ст 3 ГОСТ 19282-73	УНИИПРОМСТАЛЬКОНСТРУКЦИЯ
Утв.		Шрага				

Инв. № подл. | Подпись и дата | Взам. инв. № | Инв. № дубл. | Подпись и дата | Типовой проект 264-12-155 Альбом VI

Формат II

08 01 00 01

▽4(▽,~)

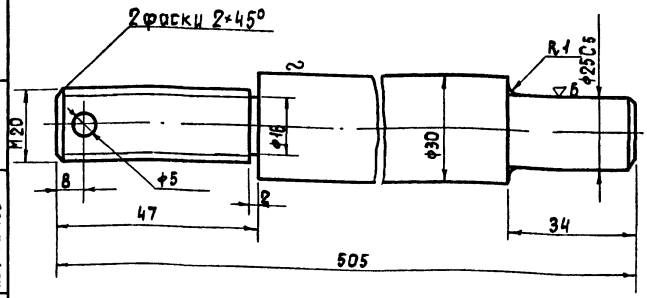

				08 01 00 01			
Изм.	Лист	№ докум.	Подпись	Дата	Ось	Лит	Масса	Масшт
Разраб		Бычков		1976		Р	Ч		2,7	1:1
Проверил		Олифир				Лист 1	Листов 1
Т.контр.		Омельчук				
Н.контр.		Олифир			Круг 30 ГОСТ 2590-71 / Ст 3 ГОСТ 535-58*	УНИИПРОМСТАЛЬКОНСТРУКЦИЯ
Утв.		Шрага				

Инв. № подл. | Подпись и дата | Взам. инв. № | Инв. № дубл. | Подпись и дата | Типовой проект 264-12-155 Альбом VI

Формат II

08 01 00 02

▽3 (~)

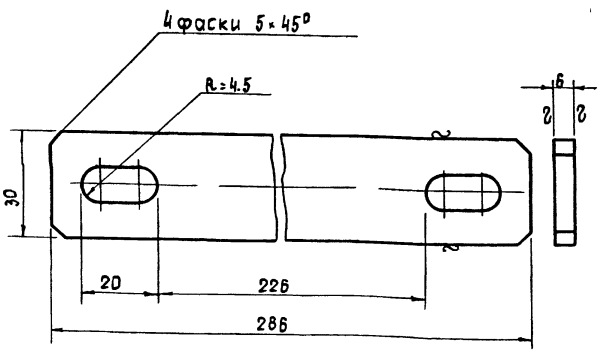

Острые кромки притупить

				08 01 00 02			
Изм.	Лист	№ докум.	Подпись	Дата	Планка	Лит	Масса	Масшт
Разраб		Бычков		1976		Р	Ч		0,44	1:1
Проверил		Олифир				Лист 1	Листов 1
Т.контр.		Омельчук				
Н.контр.		Олифир			Полоса 8×30 ГОСТ 103-57* / Ст 3 ГОСТ 535-58*	УНИИПРОМСТАЛЬКОНСТРУКЦИЯ
Утв.		Шрага				

Инв. № подл. | Подпись и дата | Взам. инв. № | Инв. № дубл. | Подпись и дата | Типовой проект 264-12-155 Альбом VI

11/6102

Формат II

08.01.00.03

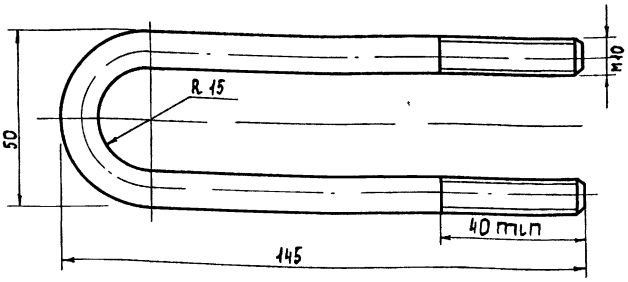

Острые кромки притупить

				08 01 00 03			
Изм.	Лист	№ докум.	Подпись	Дата	Скоба	Лит	Масса	Масшт
Разраб		Бычков		1976		Р	Ч		0,2	1:1
Провер.		Олифир				Лист 1	Листов 1
Т.контр.		Омельчук				
Н.контр.		Олифир			Круг 10 ГОСТ 2590-71 / Ст 3 ГОСТ 535-58*	УНИИПРОМСТАЛЬКОНСТРУКЦИЯ
Утв.		Шрага				

Инв. № подл. | Подпись и дата | Взам. инв. № | Инв. № дубл. | Подпись и дата | Типовой проект 264-12-155 Альбом VI

Копировало Дуб 2 Ростопельская

Формат II

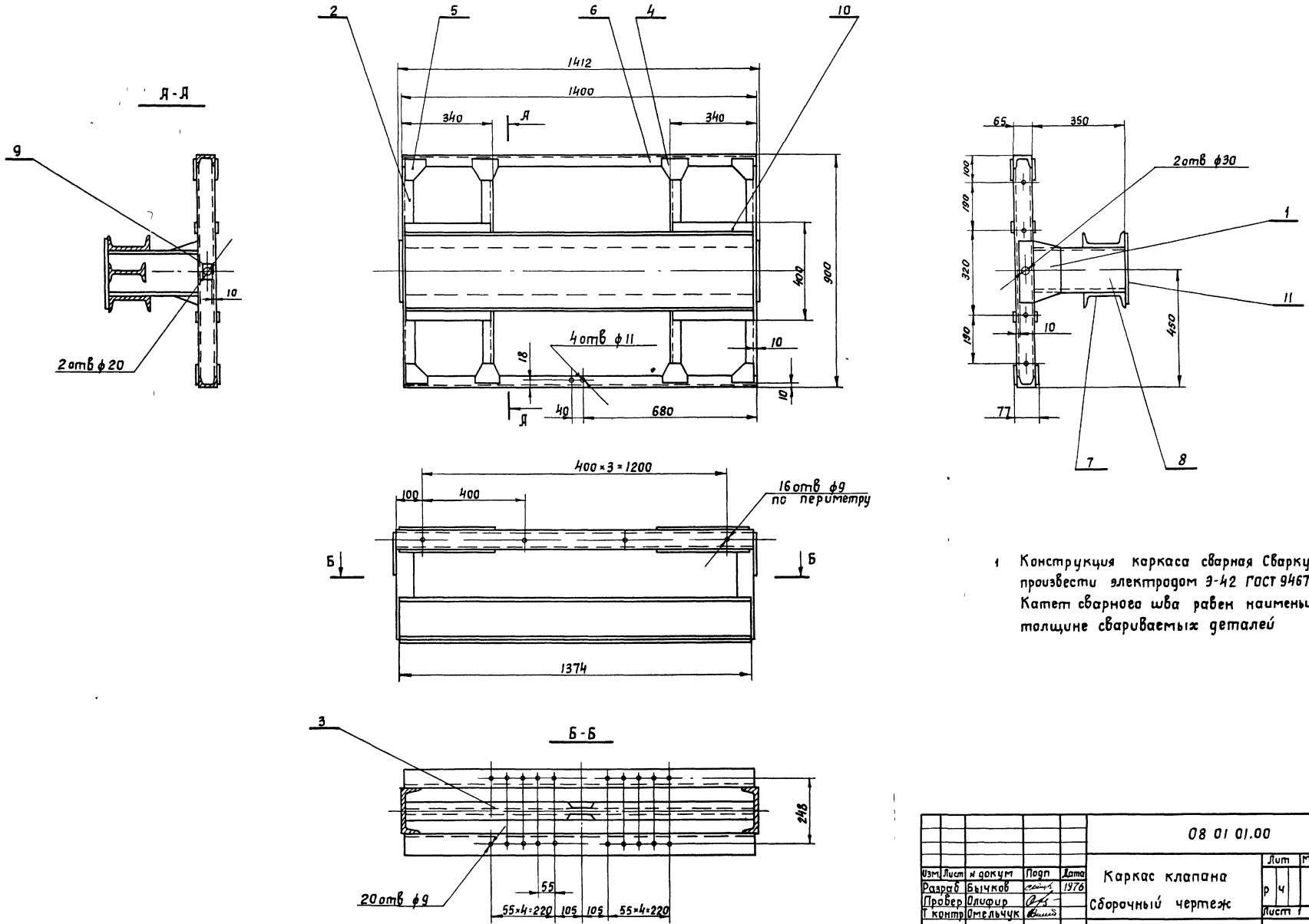

1 Конструкция каркаса сварная Сварку произвести электродом Э-42 ГОСТ 9467-60 Катет сварного шва равен наименьшей толщине свариваемых деталей

7019/VI

					08 01 01.00			
Изм	Лист	№ докум	Подп	Дата	Каркас клапана Сборочный чертеж	Лит	Масса	Масшт
Разраб		Бычков		1976		р ч		1:10
Провер		Олифир				Лист 1	Листов 1	
Т контр		Омельчук						
Н контр		Олифир				УНИИПГСС		
Утв		Шрага						
Копиров		Куц				Формат 22		

Инв № подл	Подпись и дата	Взам инв №	Инв № дубл	Подпись и дата	Типовой проект	Альбом
					264-12-155	VI

08 01 01 02

▽ 3 (∞)

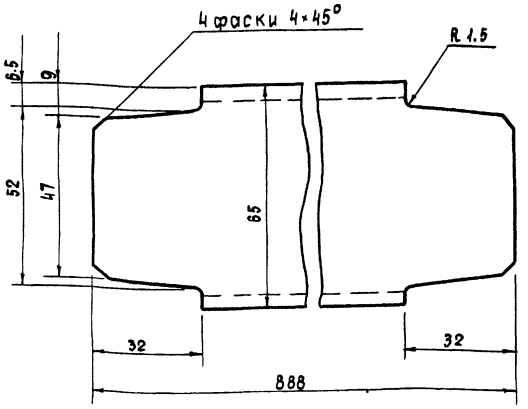

Острые кромки притупить

Изм	Лист	N докум	Подпись	Дата
Разраб		Бычков		1976
Проверил		Олифир		
Т контр		Омельчук		
Н контр		Олифир		
Утв		Шрага		

08 01 01 02

Швеллер

Лит	Масса	Масш
Р Ч	51	11

Лист 1 Листов 1

Швеллер 6 ГОСТ 8240-72 / Ст 3 ГОСТ 535-58*

УНИИПГСС

Формат 11

08 01 01 03

▽ 3 (∞)

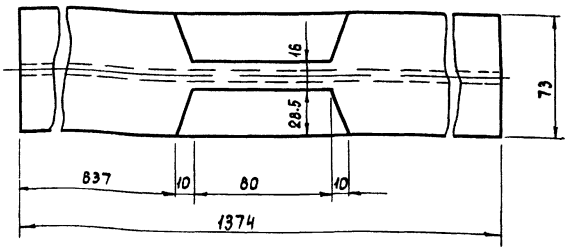

Изм	Лист	N докум	Подпись	Дата
Разраб		Бычков		1976
Проверил		Олифир		
Т контр		Омельчук		
Н контр		Олифир		
Утв		Шрага		

08 01 01 03

Направляющая

Лит	Масса	Масш
Р Ч	18.2	12

Лист 1 Листов 1

Двутавр 14 ГОСТ 8239-72 / Ст 3 ГОСТ 535-58*

УНИИПГСС

Формат 11

08 01 01 04

▽ 3 (∞)

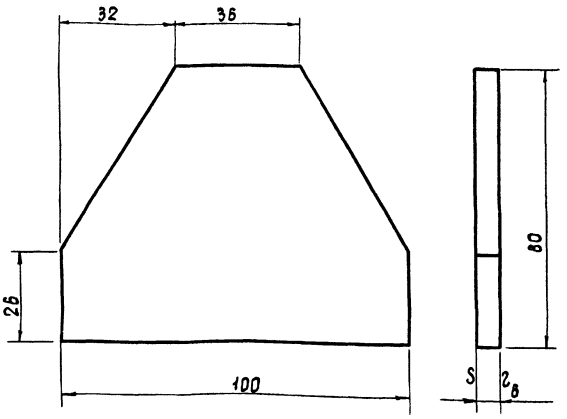

Острые кромки притупить

Изм	Лист	N докум	Подпись	Дата
Разраб		Бычков		1976
Проверил		Олифир		
Т контр		Омельчук		
Н контр		Олифир		
Утв		Шрага		

08 01 01 04

Косынка

Лит	Масса	Масшт
Р Ч	03	11

Лист 1 Листов 1

Лист 6 ГОСТ 19903-74 / Ст 3 ГОСТ 19282-73

УНИИПГСС

Формат 11

08 01 01 05

▽ 3 (∞)

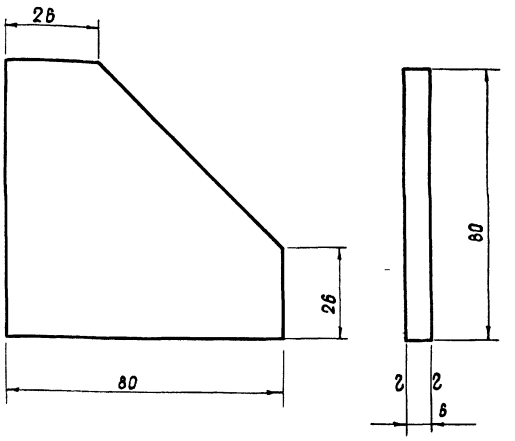

Острые кромки притупить

Изм	Лист	N докум	Подпись	Дата
Разраб		Бычков		1976
Проверил		Олифир		
Т контр		Омельчук		
Н контр		Олифир		
Утв		Шрага		

08 01 01 05

Косынка

Лит	Масса	Масш
Р Ч	025	11

Лист 1 Листов 1

Лист 6 ГОСТ 19903-74 / Ст 3 ГОСТ 19282-73

УНИИПГСС

Копировала Гостомельская Формат 11

Инв N подл | Подпись и дата | Взам инв N | Инв N дубл | Подпись и дата | Типовой проект | Альбом VI

264-12-155

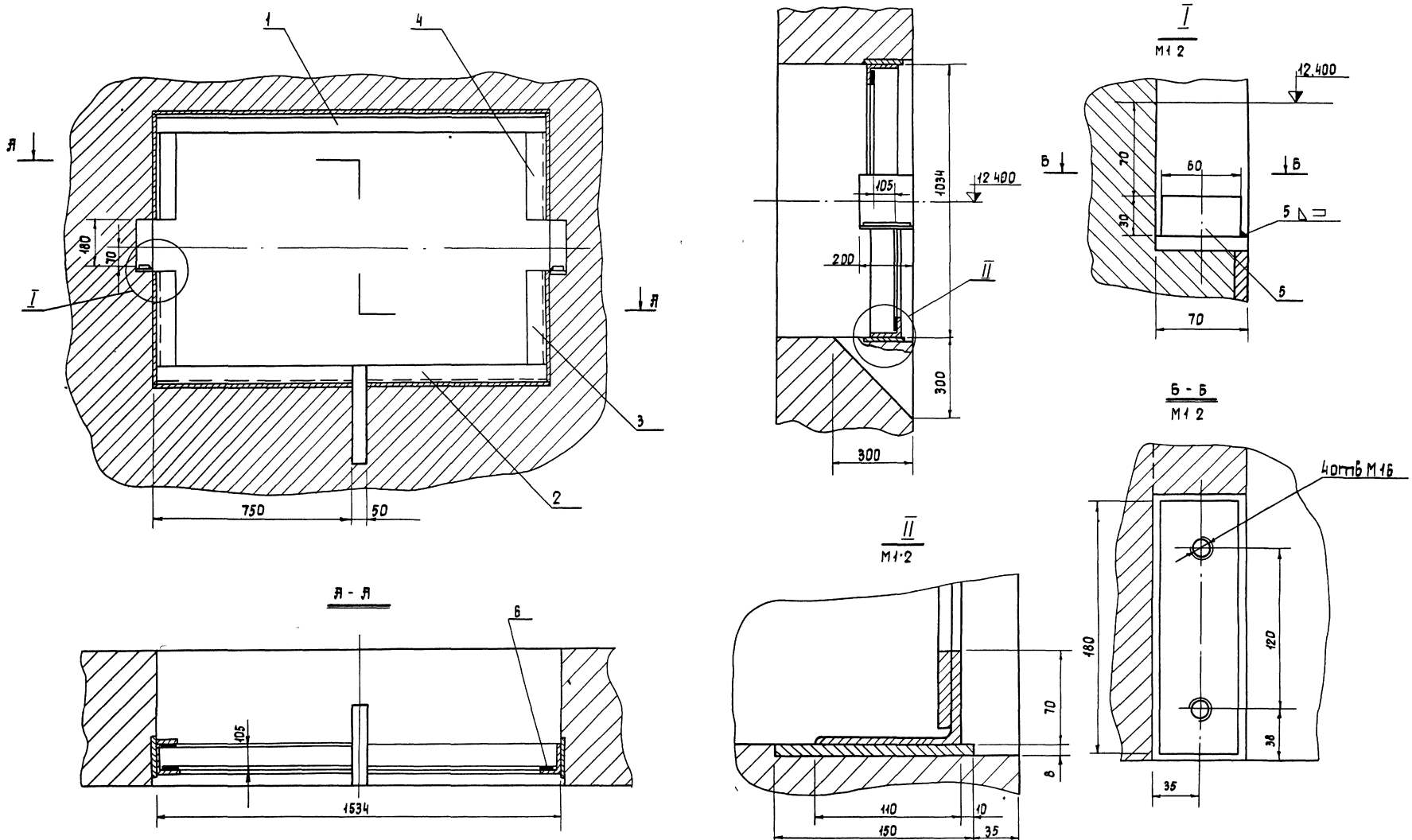

1 Сварку произвести электродом Э-42 ГОСТ 9467-60
Катет шва равен наименьшей толщине свариваемых деталей

2 Паролон клеить клеем №88

7019/VI

				08 02 00 00			
Изм	Лист	№ докум.	Подпись	Дата	Рама сборочный чертеж	Лит	Масса	Масшт.
Разраб		Бычков		1976		Р 4	48.0	1·10
Проверил		Олифир				Лист 1	Листов 1	
Т контр		Омельчук						
Н контр		Олифир				УНИИПГСС		
Утв		Шрага						

Копировала: Гостомельская

Формат 22

Инв № подл	Подпись и дата	Взам инв №	Инв № дубл	Подпись и дата	Типовой проект	Альбом
					264-12-155	VI

Формат	Зона	Поз	Обозначение	Наименование	Кол	Примечание
				Документация		
22			08.02 00 00	Сборочный чертеж		
				Материалы		
				Уголок 70×110×8.5		
				ГОСТ 8510-72		
				Ст3 ГОСТ 535-58*		
		1		ℓ = 1534	1	13.8кг
		2		ℓ = 750	2	13.5кг
		3		ℓ = 446 5	2	8.1кг
		4		ℓ = 416 5	2	7.5кг
		5		Лист 30×180×60		
				ГОСТ 19903-74		
				Ст3 ГОСТ 19282-73	2	5.1кг
		6		Поролон 10×50		
				ℓ = 6500	1	

Альбом VI | Типовой проект 264-12-155

Подпись и дата | Инв. № дубл. | Взам. инв. № | Инв. № подл. | Подпись и дата

Изм	Лист	№ докум.	Подп.	Дата
Разраб	Бычков			1976
Пров	Олифир			
Н. контр	Омельчук			
Утв	Шрага			

08.02 00 00

Рама

Лит	Лист	Листов
Р Ч	1	1

УНИИПГСС

Копировала Иванова

Формат 11

Формат	Зона	Поз	Обозначение	Наименование	Кол	Примечание
				Документация		
12			08.03 00 00	Сборочный чертеж		
				Сборочные единицы		
12		1	08 03 01 00	Основание	1	
				Детали		
12		2	08 03 00 01	Ролик	1	
11		3	08 03 00 02	Ось	1	
11		4	08 03 00 03	Оседержатель	1	
11		5	08 03 00 04	Шайба	2	
11		6	08 03 00 05	Втулка	4	
11		7	08 03 00 06	Крышка	1	
				Стандартные изделия		
				Болт ГОСТ 7798-70*		
		8		М 12 × 80	4	
		9		М 10 × 18	2	

Альбом VI | Типовой проект 264-12-155

Подпись и дата | Инв. № дубл. | Взам. инв. № | Инв. № подл. | Подпись и дата

Изм	Лист	№ докум.	Подп.	Дата
Разраб	Бычков			1976
Пров	Олифир			
Н. контр	Омельчук			
Утв	Шрага			

08 03 00 00

Блок горизонтальный

Лит	Лист	Листов
Р Ч	1	2

УНИИПГСС

Копировала Иванова

Формат 11

Формат	Зона	Поз	Обозначение	Наименование	Кол	Примечание
		10		Гайка М12		
				ГОСТ 5915-70*	4	
				Шайба пружинная		
				ГОСТ 6402-70*		
		11		12 Н65Г	4	
		12		10 Н65Г	2	
				Покупные изделия		
		13		Масленка IV-А-3		
				ГОСТ 1303-56**		

Альбом VI | Типовой проект 264-12-155

Подпись и дата | Инв. № дубл. | Взам. инв. № | Инв. № подл. | Подпись и дата

Изм	Лист	№ докум.	Подп.	Дата

08.03 00 00

Стр 2

Копировала Иванова

Формат 11

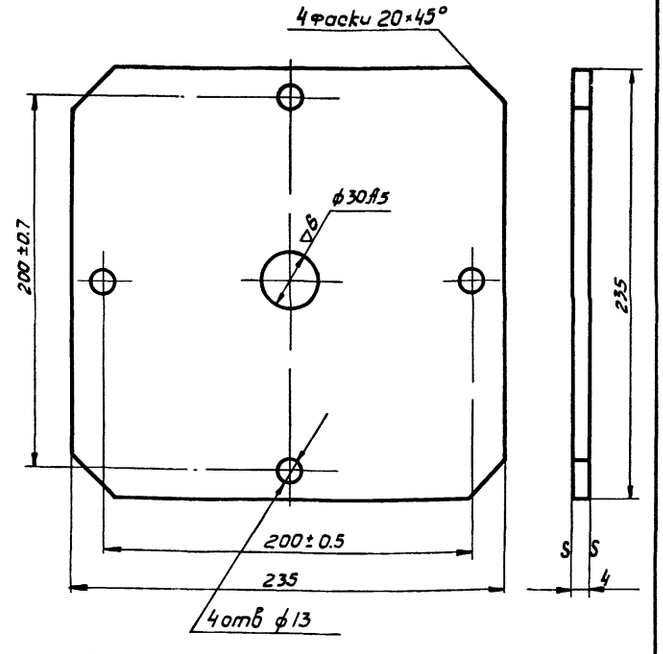

Острые кромки притупить

Изм	Лист	№ докум.	Подпись	Дата
Разраб	Бычков			1976
Проверил	Олифир			
Т. контр	Омельчук			
Н. контр	Олифир			
Утв	Шрага			

08 03 00 06

Крышка

Лит	Масса	Масшт
Р У	15	1:2
Лист 1	Листов 1	

Лист 4 ГОСТ 19903-74 / Ст 3 ГОСТ 19282-73

УНИИПГСС

16

Копировала Иванова

Формат 11

08 03 00 00

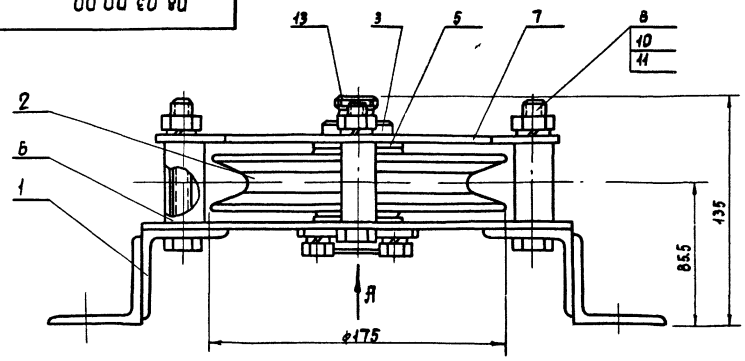

Вид Я
М1:1

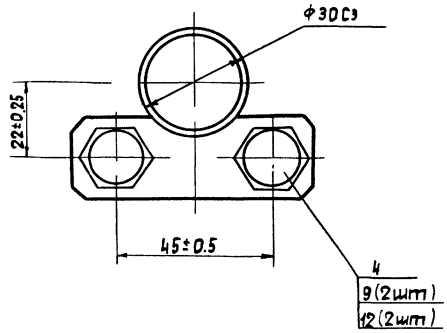

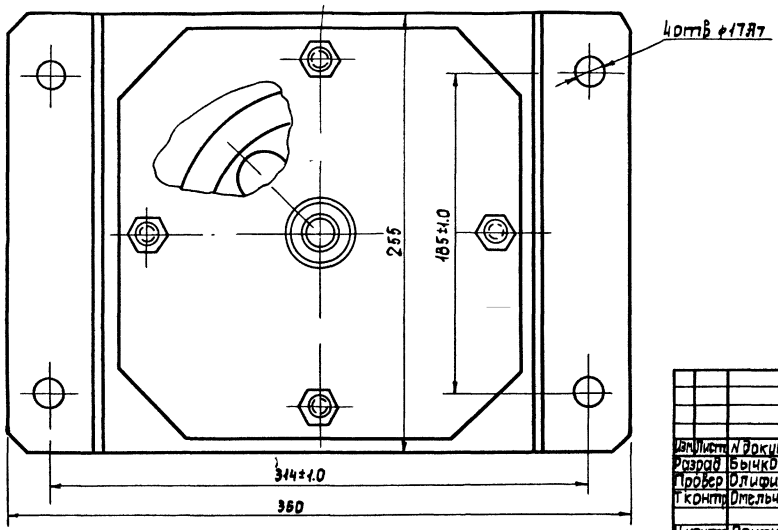

Все размеры для справок.

Изм.	Лист	№ докум.	Подпись	Дата	08.03.00.00		
Разраб		Бычков		1976	Блок горизонтальный сборочный чертеж	Лит	Масса	Масшт
Провер		Олифир				р	ч	1:2
Т.контр		Отельчук				Лист	Листов
Н.контр		Олифир				УНИИПГСС		
Утв.		Шрага						

Формат А2

Инв.№ подл. | Подпись и дата | Взам. инв.№ | Инв.№ дубл. | Подпись и дата | Типовой проект 264-12-155 | Альбом VI

10 00 03 00 08

▽4 (▽)

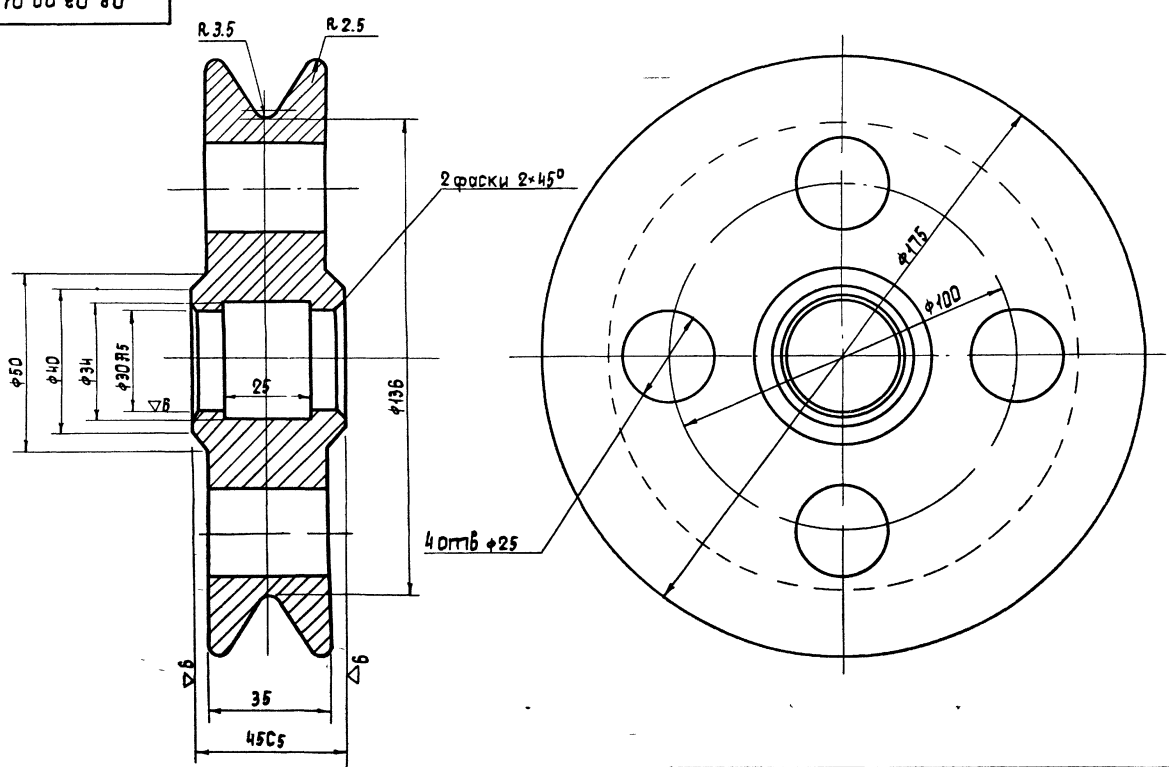

Острые кромки притупить.

Изм.	Лист	№ докум.	Подпись	Дата	08.03.00.01.		
Разраб		Бычков		1976	Ролик	Лит	Масса	Масшт
Провер		Олифир				р	4	4.0	1:1
Т.контр		Отельчук				Лист 1	Листов 1
Н.контр		Олифир			Круг 180 ГОСТ 2590-71 Ст 3 ГОСТ 535-58*	УНИИПГСС		26
Утв.		Шрага						

Копировало. Ерстомельская Формат А2

Инв.№ подл. | Подпись и дата | Взам. инв.№ | Инв.№ дубл. | Подпись и дата | Типовой проект 264-12-155 | Альбом VI

4/6102

08.03.00.02

▽4 (▽)

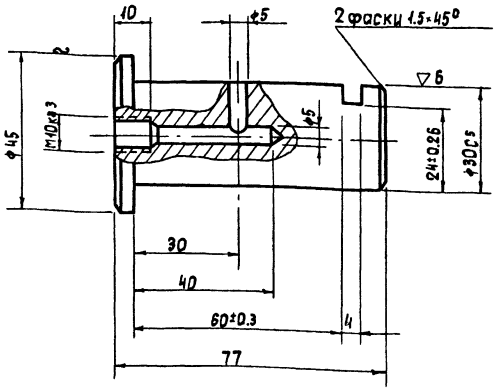

Острые кромки притупить

Изм	Лист	№ докум.	Подпись	Дата
Разраб		Бычков		1976
Пробер		Олифир		
Т.контр.		Омельчук		
Н.контр.		Олифир		
Утв		Шрага		

08 03 00 02

Ось

Лит	Масса	Масшт.
Р Ч	0 39	1:1
Лист 1	Листов 1	

Круг 45 ГОСТ 2590-71 / Ст 3 ГОСТ 535-58*

УНИИПРОМСС

Инв. № подл. | Подпись и дата | Взам. инв. № | Инв. № дубл. | Подпись и дата | Типовой проект 264-12-155 Альбом VI

Формат А4

08.03.00.03

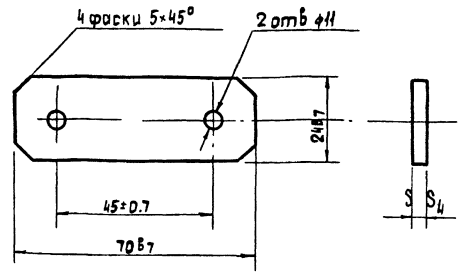

Острые кромки притупить

Изм	Лист	№ докум.	Подпись	Дата
Разраб		Бычков		1976
Пробер		Олифир		
Т.контр.		Омельчук		
Н.контр.		Олифир		
Утв		Шрага		

08 03 00 03

Оседержатель

Лит	Масса	Масшт.
Р Ч	0 085	1:1
Лист 1	Листов 1	

Лист 4 ГОСТ 19903-74 / Ст 5 ГОСТ 14637-89*

УНИИПРОМСС

Инв. № подл. | Подпись и дата | Взам. инв. № | Инв. № дубл. | Подпись и дата | Типовой проект 264-12-155 Альбом VI

Формат А4

08.03.00.04

▽5 (~)

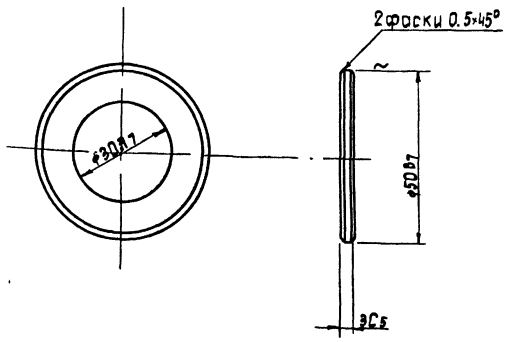

Острые кромки притупить

Изм	Лист	№ докум.	Подпись	Дата
Разраб		Бычков		1976
Пробер		Олифир		
Т.контр.		Омельчук		
Н.контр.		Олифир		
Утв		Шрага		

08 03 00 04

Шайба

Лит.	Масса	Масшт.
Р Ч	0 01	1:1
Лист 1	Листов 1	

Круг 50 ГОСТ 2590-71 / Ст 3 ГОСТ 535-58*

УНИИПРОМСС

21/6101

Инв. № подл. | Подпись и дата | Взам. инв. № | Инв. № дубл. | Подпись и дата | Типовой проект 264-12-155 Альбом VI

Формат А4

08 03 00 05

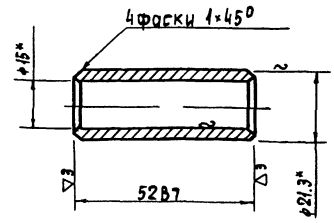

Острые кромки притупить

Изм	Лист	№ докум.	Подпись	Дата
Разраб.		Бычков		1976
Проверил		Олифир		
Т.контр.		Омельчук		
Н.контр.		Олифир		
Утв		Шрага		

08 03 00.05

Втулка

Лит	Масса	Масшт.
Р Ч	0.05	1:1
Лист 1	Листов 1	

Труба 15 ГОСТ 3262-75

УНИИПРОМСС

93

Копировал | Формат А4

Инв. № подл. | Подпись и дата | Взам. инв. № | Инв. № дубл. | Подпись и дата | Типовой проект 264-12-155 Альбом VI

Формат	Зона	Поз	Обозначение	Наименование	Кол	Примечание
				Документация		
А2			08 03 01 00	Сборочный чертеж		
				Материалы		
		1		Лист 6×255×260		
				ГОСТ 19903-74		
				Ст 3 ГОСТ 19282-73	1	3.2кг
		2		Уголок равнобокий		
				50×50×5 ℓ=255	4	9.9кг
				ГОСТ 8509-72		
				Ст 3 ГОСТ 535-58*		

Инв.№ подл. | Подпись и дата | Взам. инв.№ | Инв.№ дубл. | Подпись и дата | Типовой проект 264-12-155 Альбом VI

Изм.	Лист	№ докум.	Подпись	Дата
Разраб.		Бычков		1976
Пробер		Олифир		
Н. контр.		Омельчук		
Утв.		Ширага		

08 03 01 00

Основание

Лит.	Масса	Масштаб
Р	4 88	1:2

Лист 1	Листов 1

УНИИПРОЕКТ

Формат А1

08 03 01 00

▽3 (▽)

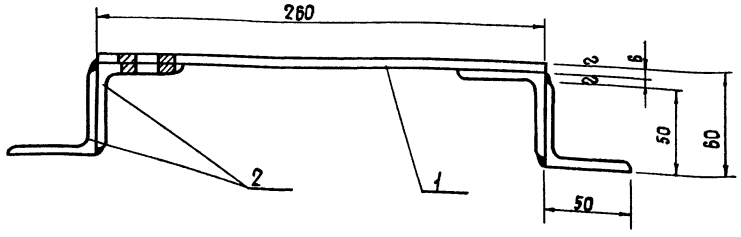

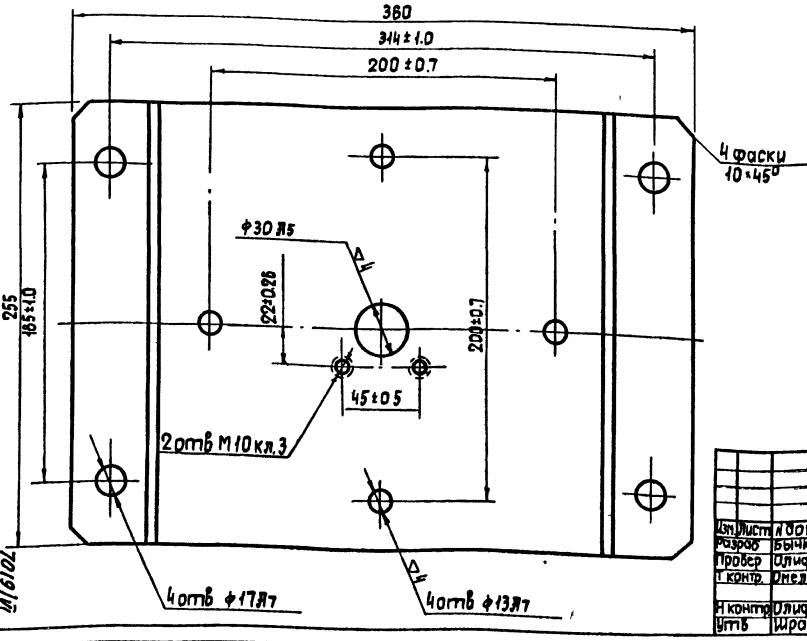

1. Сварку производить электродом Э-42 ГОСТ 9467-60 Катет шва равен 4мм После сварки швы зачистить ▽3
2. Острые кромки притупить

Инв.№ подл. | Подпись и дата | Взам. инв.№ | Инв.№ дубл. | Подпись и дата | Типовой проект 264-12-155 Альбом VII

Изм.	Лист	№ докум.	Подп.	Дата
Разраб.		Бычков		1976
Пробер		Олифир		
Т. контр.		Омельчук		
Н. контр.		Олифир		
Утв.		Ширага		

08 03.01.00

Основание сборочный чертеж

Лит.	Масса	Масштаб
Р	4 88	1:2

Лист 1	Листов 1

УНИИПРОЕКТ

94

Копировал: Ростомельская

Формат А2

Формат	Зона	Поз	Обозначение	Наименование	Кол	Примечание
				Документация		
11			08 04 00 00	Сборочный чертеж		
				Детали		
11		1	08 04 00 01	Скоба	1	
11		2	08 04 00 02	Кронштейн	1	
				Стандартные изделия		
		3		Болт ГОСТ 7798-70* М10×25	2	
		4		Гайка ГОСТ 5915-70* М10	2	
		5		Шайба пружинная ГОСТ 6402-70* 10Н 65Г	2	

Альбом VI. Типовой проект 264-12-155. Подпись и дата. Инв. № дубл. Взам. инв. №. Подпись и дата. Инв. № подл.

Изм	Лист	№ докум	Подп	Дата
Разраб		Бычков		1976
Провер		Олифир		
Н контр		Омельчук		
Утв		Шрага		

08 04 00.00

Скоба

Лит.	Лист	Листов
Р Ч	1	1

УНИИПГСС

Формат 11

00 00 40 80

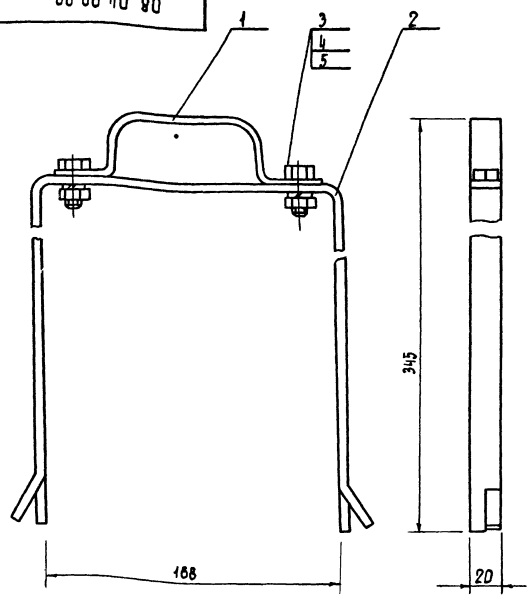

Все размеры для справок.

Изм	Лист	№ докум	Подп	Дата
Разраб		Бычков		1976
Провер		Олифир		
Т контр		Омельчук		
Н контр		Олифир		
Утв		Шрага		

08 04 00 00

Скоба сборочный чертеж

Лит	Масса	Масшт
Р Ч	1 04	1·2

Лист 1 Листов 1

УНИИПГСС

Формат 11

08 04 00 01

▽3(~)

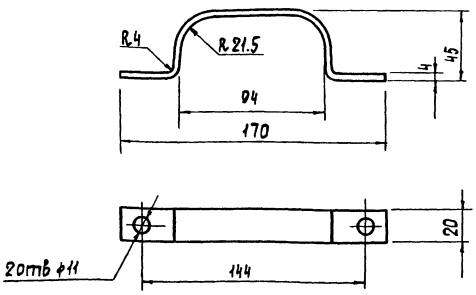

Острые кромки притупить

Изм	Кол	№ докум	Подп	Дата
Разраб		Бычков		1976
Провер		Олифир		
Т контр		Омельчук		
Н контр		Олифир		
Утв		Шрага		

08 04 00 01

Скоба

Лит	Масса	Масшт
Р Ч	0 2	1 2

Лист 1 Листов 1

Полоса 4×20 ГОСТ 103-57* / Ст 3 ГОСТ 535-58*

УНИИПГСС

Формат 11

08 04 00 02

▽3(~)

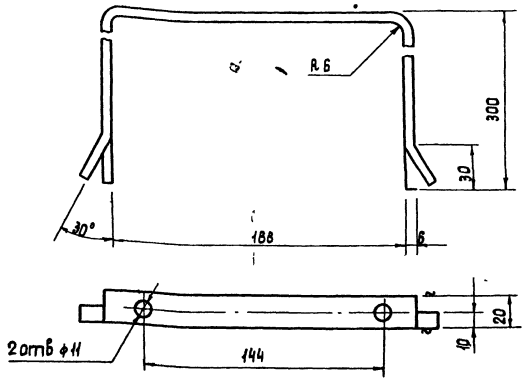

Острые кромки притупить

Изм	Кол	№ докум	Подп	Дата
Разраб		Бычков		1976
Провер		Олифир		
Т контр		Омельчук		
Н контр		Олифир		
Утв		Шрага		

08.04 00 02

Кронштейн

Лит	Масса	Масш
Р Ч	0 75	1 2

Лист 1 Листов 1

Полоса 6×20 ГОСТ 103-57* / Ст 3 ГОСТ 535-58*

УНИИПГСС

95

Копировала, гостомельская

Формат 11

Формат	Зона	Поз	Обозначение	Наименование	Кол	Примечание
				Документация		
12			08 05.00 00	Сборочный чертеж		
				Детали		
11		1	08 05 00 01	Стойка	1	
				Материалы		
		2		Круг 50 ГОСТ 2590-71		
				Ст 3 ГОСТ 535-58*		
				ℓ = 35	1	0,4 кг
		3		Лист 10×35×150 ГОСТ 19903-74		
				Ст 3 ГОСТ 19282-73	1	0.5 кг
		4		Лист 8×22×35 ГОСТ 19903-74		
				Ст 3 ГОСТ 19288-73	1	0.05 кг
		5		**Стандартные изделия**		
				Масленка $\bar{V}$-26 ГОСТ 1303-56**	1	

Альбом VI | Типовой проект 264-12-155 | Подпись и дата | Инв. № дубл. | Взам. инв. № | Подпись и дата | Инв. № подл.

Изм.	Лист	№ докум.	Подп.	Дата
Разраб.		Бычков		1976
Пробер.		Олифир		
Н. контр.		Омельчук		
Утв.		Шрага		

08.05 00.00

Подшипник

Лит	Лист	Листов
Р Ч	1	1

УНИИПГСС

Формат 11

10 00 90 80

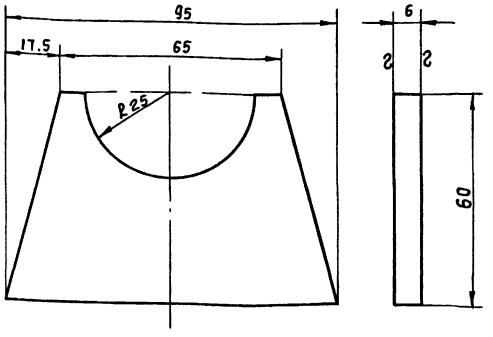

Острые кромки притупить

Изм.	Лист	№ докум.	Подпись	Дата
Разраб.		Бычков		1976
Пробер.		Олифир		
Т. контр.		Омельчук		
Н. контр.		Олифир		
Утв.		Шрага		

08 05.00 01

Стойка

Лит	Масса	Масштаб
Р Ч	0 23	1:1
Лист 1	Листов 1	

Лист 8 ГОСТ 19903-74
Ст 3 ГОСТ 19282-73

УНИИПГСС

Формат 11

00 00 90 80

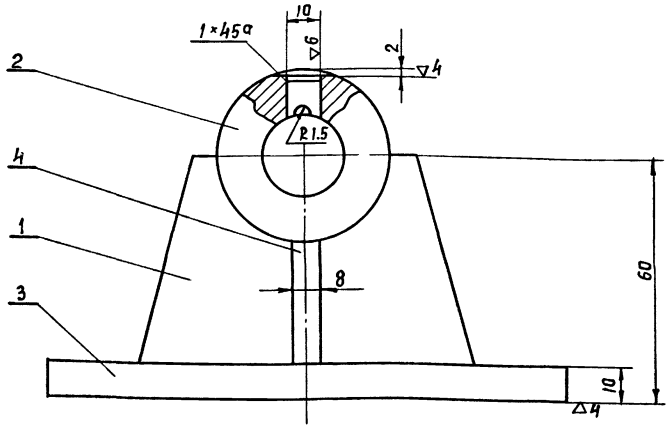

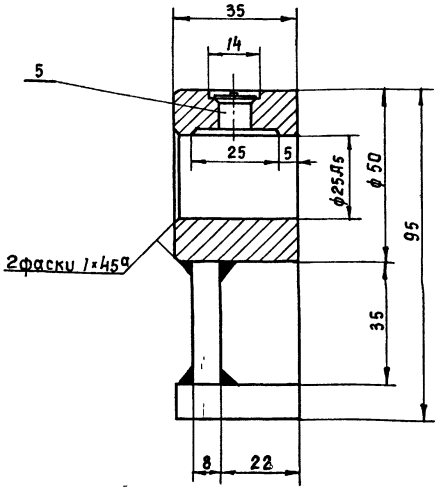

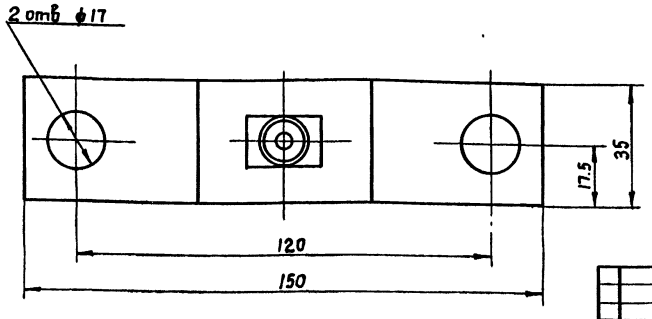

Сварку произвести электродом Э42 ГОСТ 9467-60 Катет шва = 5
Острые кромки притупить

Изм.	Лист	№ докум.	Подп.	Дата
Разраб.		Бычков		1976
Пробер.		Олифир		
Т. контр.		Олифир		
Н. контр.		Олифир		
Утв.		Шрага		

08.05.00.00

Подшипник
Сборочный чертеж

Лит	Масса	Масштаб
Р Ч	1,1	1:1
Лист 1	Листов 1	

УНИИПГСС

96

Альбом VI | Типовой проект 264-12-155 | Подпись и дата | Инв. № дубл. | Взам. инв. № | Подпись и дата | Инв. № подл. | 14/6102

Копировал Куч

Формат 12

10 00 90 80

▽3 (∞)

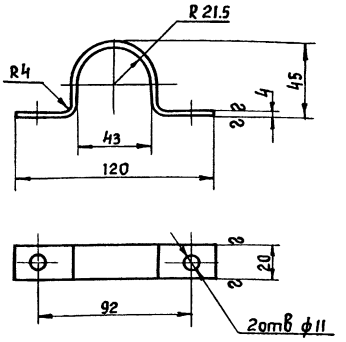

2 Острые кромки притупить

Изм	Лист	№ докум	Подпись	Дата	08.06.00 01			
Разработ		Бычков		1976	Скоба	Лит	Масса	Масшт.
Провер		Олифир				р ч	0 15	1 2
Т контр		Омельчук				Лист 1	Листов 1	
Н контр		Олифир			Полоса 4×20 ГОСТ 103-57* / Ст 3 ГОСТ 535-58*	УНИИПГСС		
Утв.		Шрага						

Формат 11

20 00 90 80

▽3 (∞)

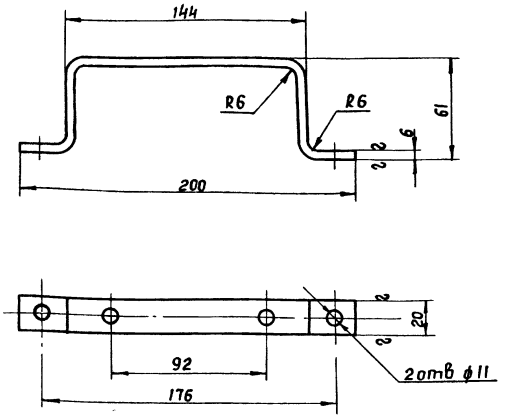

Острые кромки притупить

Изм	Лист	№ докум	Подпись	Дата	08.06.00 02			
Разработ		Бычков		1976	Кронштейн	Лит	Масса	Масшт
Проверил		Олифир				р ч	0 45	1 2
Т контр		Омельчук				Лист 1	Листов 1	
Н контр		Олифир			Полоса 6×20 ГОСТ 103-57* / Ст 3 ГОСТ 535-58*	УНИИПГСС		
Утв		Шрага						

Формат 11

00 00 90 80

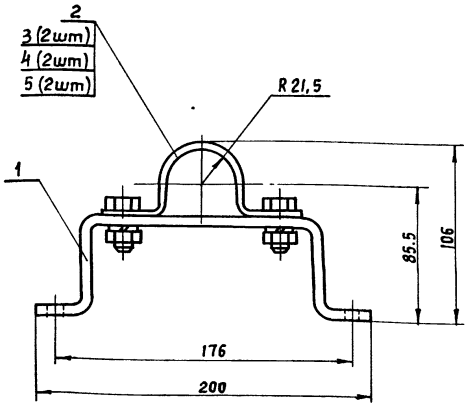

Все размеры для справок

Изм	Лист	№ докум	Подпись	Дата	08 06.00.00			
Разработ		Бычков		1976	Скоба сборочный чертеж	Лит	Масса	Масшт.
Проверил		Олифир				р ч.	0.70	1:2
Т контр.		Омельчук				Лист 1	Листов 1	
Н контр		Олифир				УНИИПГСС		
Утв.		Шрага						

Формат 11

Формат	Зона	Поз	Обозначение	Наименование	Кол	Примечание
				Документация		
12			08 06 00 00	Сборочный чертеж		
				Детали		
11		1	08 06 00 01	Скоба	1	
11		2	08 06 00 02	Кронштейн	1	
				Стандартные изделия		
				Болт ГОСТ 7798-70* М 10×25	2	
				Гайка ГОСТ 5915-70* М10	2	
				Шайба пружинная ГОСТ 6402-70* 10Н65Г	2	

Изм	Лист	№ докум	Подп	Дата	08 06.00.00			
Разраб		Бычков		1976	Скоба	Лит	Лист	Листов
Провер		Олифир				р ч	1	1
Н контр		Омельчук				УНИИПГСС		
Утв		Шрага						

Копиров [Куц]

Формат 11

Альбом VI | Типовой проект 264-12-155 | Подпись и дата | Взам инв № | Инв № дубл | Подпись и дата | Инв № подл

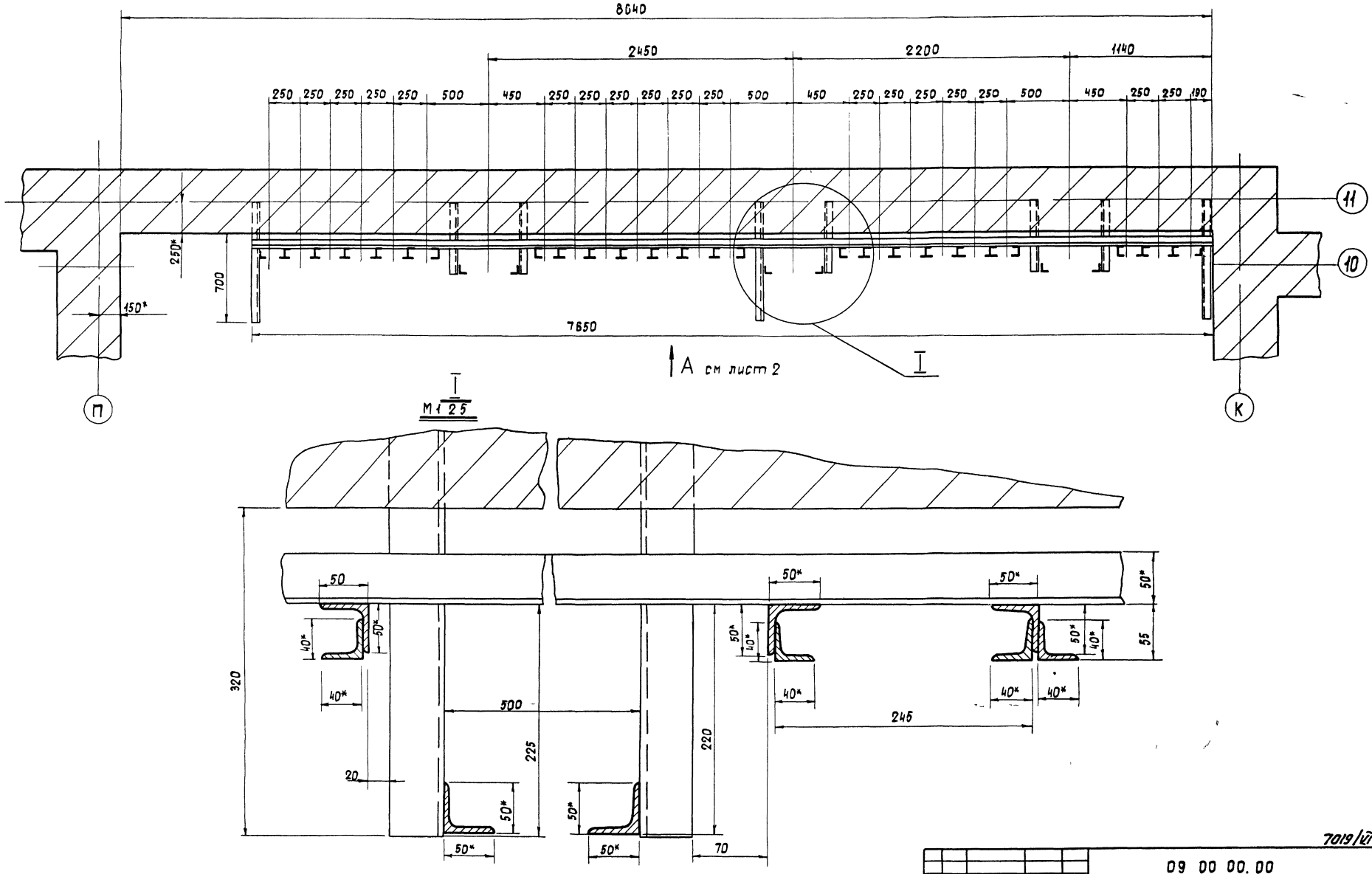

Металлоконструкция сварная Сварку производить электродами типа Э-42 ГОСТ 9467-60 по контуру катетом равным наименьшей толщине свариваемых элементов

Изм	Лист	N докум	Подпись	Дата
Разраб		Бычков		1976
Проверил		Олифир		
Т контр		Омельчук		
Н контр		Олифир		
Утв		Шрага		

09 00 00.00

Направляющие Сборочный чертеж

Лит	Масса	Масш
Р Ч	2225кг	1:20

Лист 1 Листов 2

УНИИПГСС

7019/VI

Инв N подл | Подпись и дата | Взам инв N | Инв N дубл | Подпись и дата | Типовой проект 264-12-155 | Альбом VI

Копировала Гостомельская Формат 22

Вид А (см лист 1)

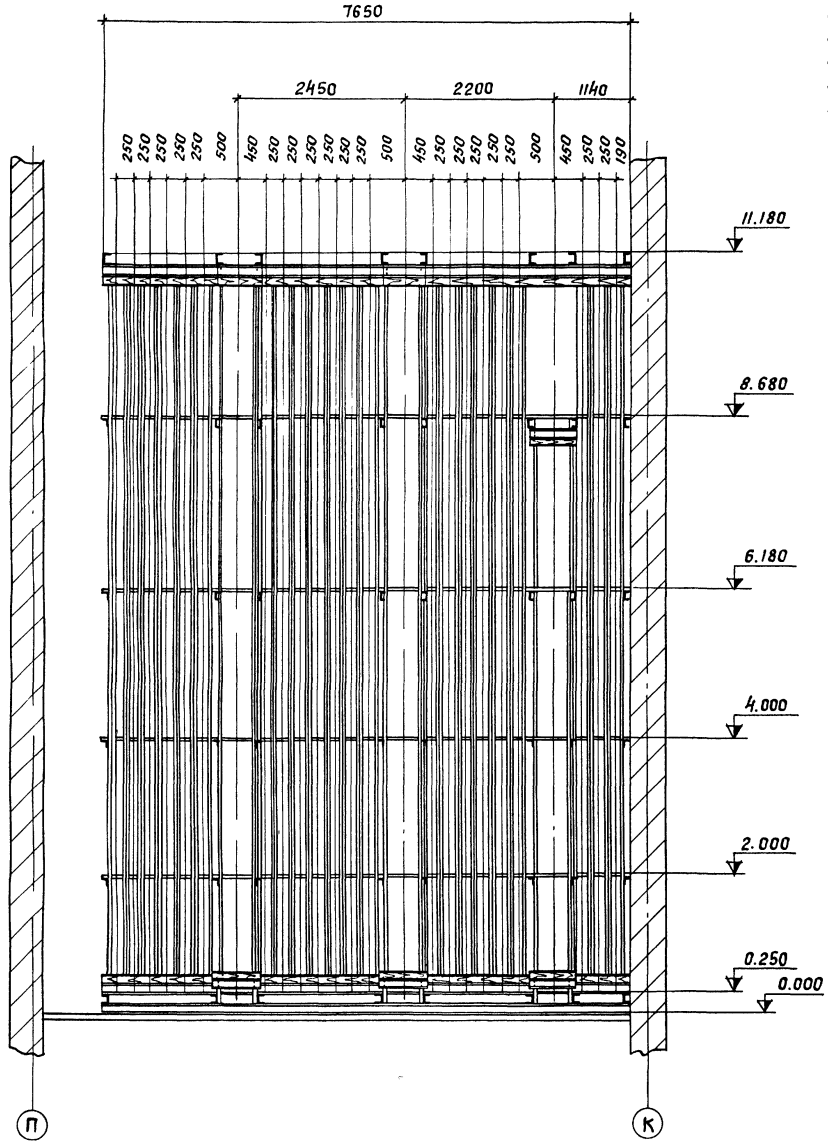

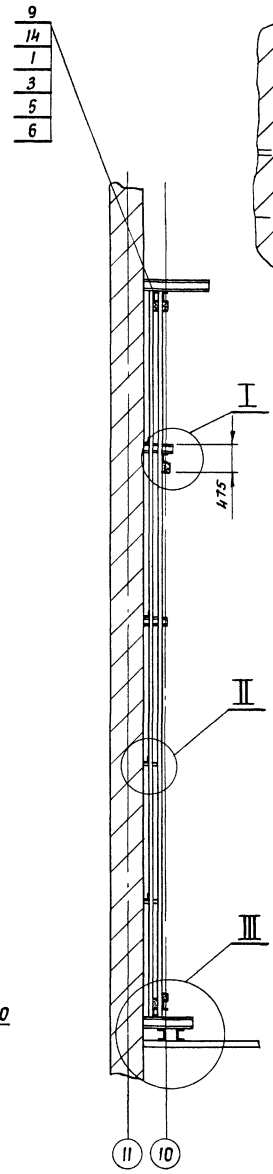

II
М1 25

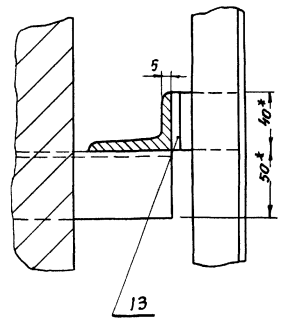

I
М1 2

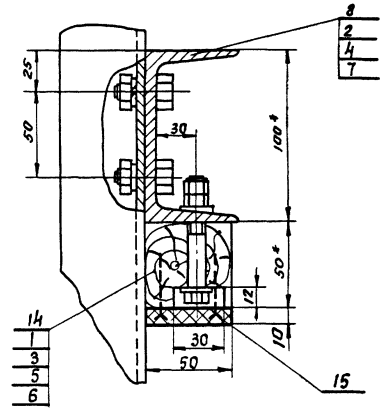

III
М1 5

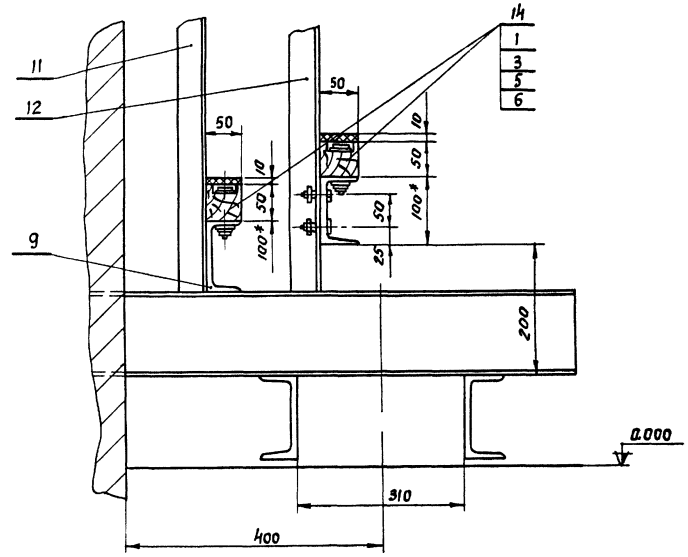

7019/16

09 00 00 00

Направляющие
Сборочный чертеж

Изм	Лист	№ докум	Подп	Дата
Разраб		Бычков		1976
Провер		Олифир		
Т контр		Омельчук		
Н контр		Олифир		
Утв		Шрага		
Копир		Куц		

Лит	Масса	Масштаб
Р	2225	1:50
Лист 2	Листов 2	

УНИИПГСС

Формат 22

Инв. № подл.	Подпись и дата	Взам. инв. №	Инв. № дубл.	Подпись и дата	Типовой проект 264-12-155	Альбом VII

Формат	Зона	Поз	Обозначение	Наименование	Кол	Примечание
				Документация		
			09 00 00 00	Сборочный чертеж		
22				Лист 1		
22				Лист 2		
				Стандартные изделия		
				Болт ГОСТ 7798-70*		
		1		М10×70	74	
		2		М12×25	24	
				Гайка ГОСТ 5915-70*		
		3		М10	148	
		4		М12	24	
				Шайба 10		
		5		ГОСТ 6958-68*	74	
				Шайба косая 10		
		6		ГОСТ 10906-68**	74	
				Шайба пружинная 12Н65Г		
		7		ГОСТ 6402-70*	24	

Альбом VI. Типовой проект 264-12-155. Подпись и дата. Инв. № подл. Взам. инв. №. Инв. № дубл. Подпись и дата.

Изм.	Лист	N докум.	Подп.	Дата
Разраб.		Быков		1976
Пров.		Олифир		
Н. контр.		Олифир		
Утв.		Шрага		

09.00.00.00

Направляющие

Лит	Лист	Листов
Р4	1	2

УНИИПГСС

Формат 11

Формат	Зона	Поз	Обозначение	Наименование	Кол	Примечание
				Материалы		
				Швеллер 10		
				ГОСТ 8240-72		
				Ст. 3 ГОСТ 535-58*		
		8		ℓ=650	6	33.6 кг
		9		ℓ=7650	2	131.6 кг
		10		Уголок неравнобокий 63×40×5 ℓ=7650		
				ГОСТ 8510-72		
				Ст 3 ГОСТ 535-58*	6	180,0 кг
		11		Уголок равнобокий 40×40×5 ℓ=1200		
				ГОСТ 8509-72		
				Ст 3 ГОСТ 535-58*	44	1580,0 кг
				Уголок равнобокий 50×50×5		
				ГОСТ 8509-72		
				Ст 3 ГОСТ 535-58*		
		12		ℓ=1220	6	276,2 кг
		13		ℓ=40	156	23,6 кг
				Брус сосновый		
		14		50×50 ГОСТ 8486-66	0,05 м³	
		15		Резина лист т 10 повышенной твердости ГОСТ 7338-65**	1 м²	

Альбом VI. Типовой проект 264-12-155. Подпись и дата. Инв. № подл. Взам. инв. №. Инв. № дубл. Подпись и дата.

Изм.	Лист	N докум.	Подп.	Дата

09 00 00 00

Стр 2

Формат 11

Формат	Зона	Поз	Обозначение	Наименование	Кол	Примечание
				Документация		
			10 00 00 00	Сборочный чертеж		
22				лист 1		
22				лист 2		
				Сборочные единицы		
11		1	10 01 00 00	Дверь	8	
11		2	10 02 00 00	Замок	4	
				Детали		
11		3	10 00 00 01	Ось-винт	4	
11		4	10 00 00 02	Упор	4	
11		5	10 00 00 03	Держатель	904	
11		6	10 00 00 04	Ручка	8	
				Стандартные изделия		
		7		Петля ПНШ-110 ГОСТ 5088-72	16	
		8		Винт М6×10 ГОСТ 1491-72*	128	

Альбом VI. Типовой проект 264-12-155. Подпись и дата. Инв. № подл. Взам. инв. №. Инв. № дубл. Подпись и дата.

Изм.	Лист	N докум.	Подп.	Дата
Разраб.		Быков		1976
Пров.		Олифир		
Н. контр.		Омельчук		
Утв.		Шрага		

10.00.00.00

Сетчатое ограждение

Лит	Лист	Листов
Р4	1	2

УНИИПГСС

Формат 11

Формат	Зона	Поз	Обозначение	Наименование	Кол	Примечание
		9		Гайка М8 ГОСТ 5915-70*	4	
		10		Шайба пружинная 8Н65Г ГОСТ 6402-70*	4	
				Материалы		
				Уголок 50×50×5 ГОСТ 8509-72		
				Ст. 3 ГОСТ 535-58*		
		11		ℓ=7190	5	141,0 кг
		12		ℓ=6530	4	98,5 кг
		13		ℓ=1030	4	15,6 кг
		14		Сетка плетеная М20 ГОСТ 5336-67*	36,9 м²	

Альбом VI. Типовой проект 264-12-155. Подпись и дата. Инв. № подл. Взам. инв. №. Инв. № дубл. Подпись и дата.

Изм.	Лист	N докум.	Подп.	Дата

10.00.00.00

Стр 2

100

Копировал

Формат 11

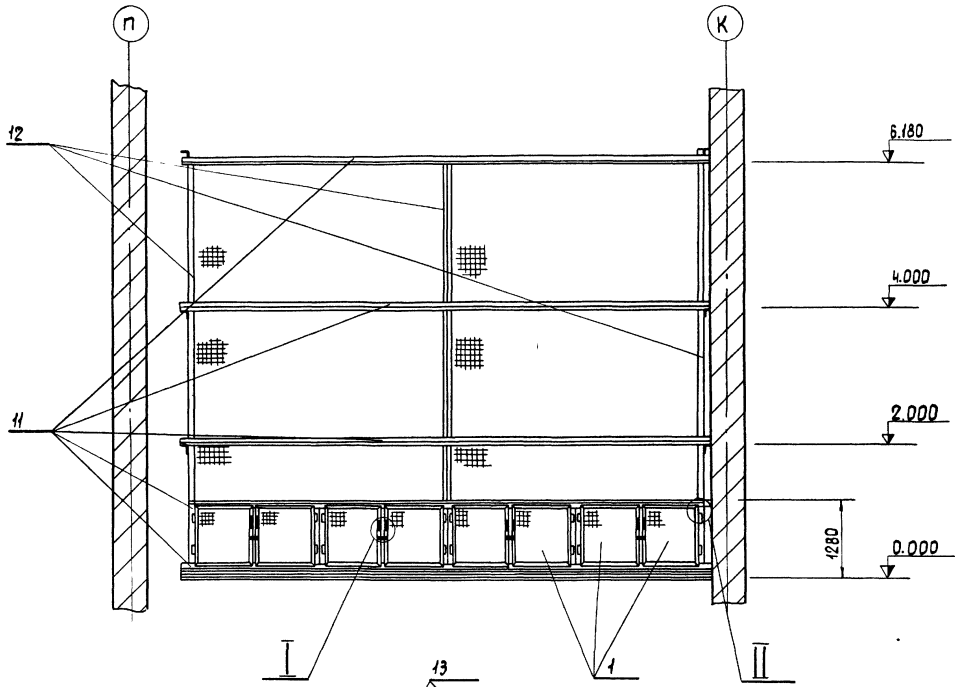

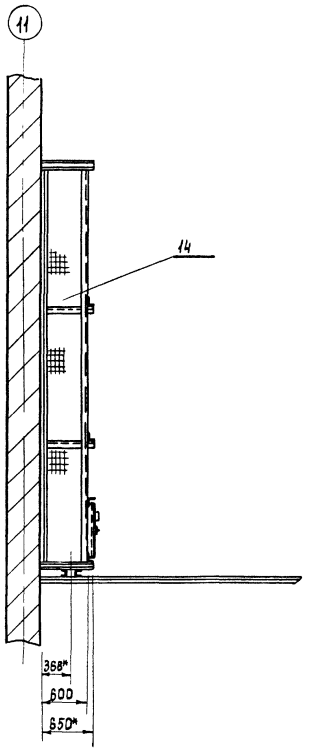

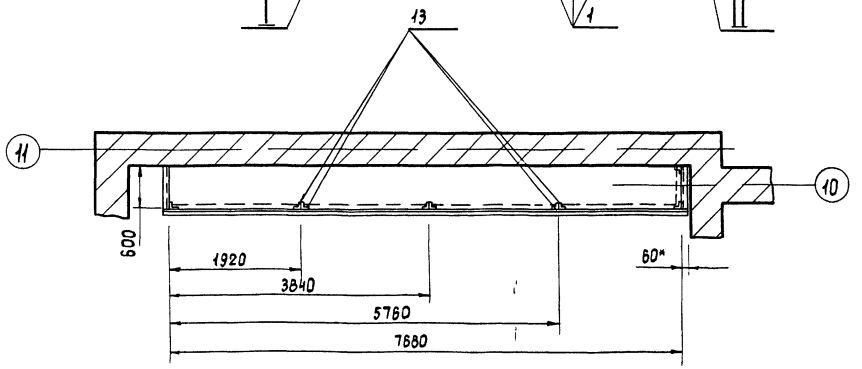

Конструкция ограждения сварная
Сварку произвести электродом Э-42 ГОСТ 9467-60, катет сварного шва равен наименьшей толщине свариваемых элементов

* Размеры для справок

7019/VI

					10 00 00 00			
Изм	Лист	N докум	Подпись	Дата	Сетчатое ограждение сборочный чертеж	Лит	Масса	Масшт
Разраб		Бычков		1976		Р Ч	5515	1 50
Проверил		Олифир				Лист 1	Листов 2	
Т контр		Омельчук				УНИИПЕСС		
Н контр		Олифир						
Утв		Шрага						

Копировала Гостомельская

Формат 22

Инв N подл	Подпись и дата	Взам инв N	Инв N дубл	Подпись и дата	Типовой проект	Альбом
					264-IV-155	VI

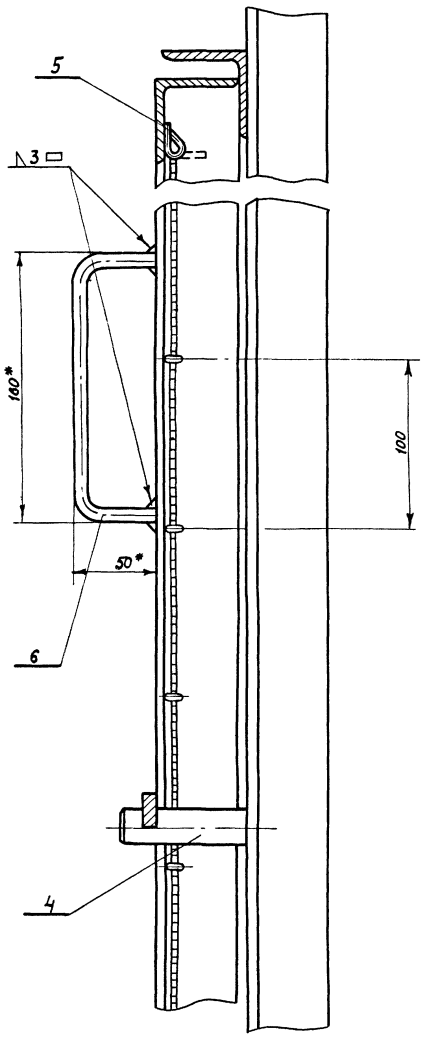

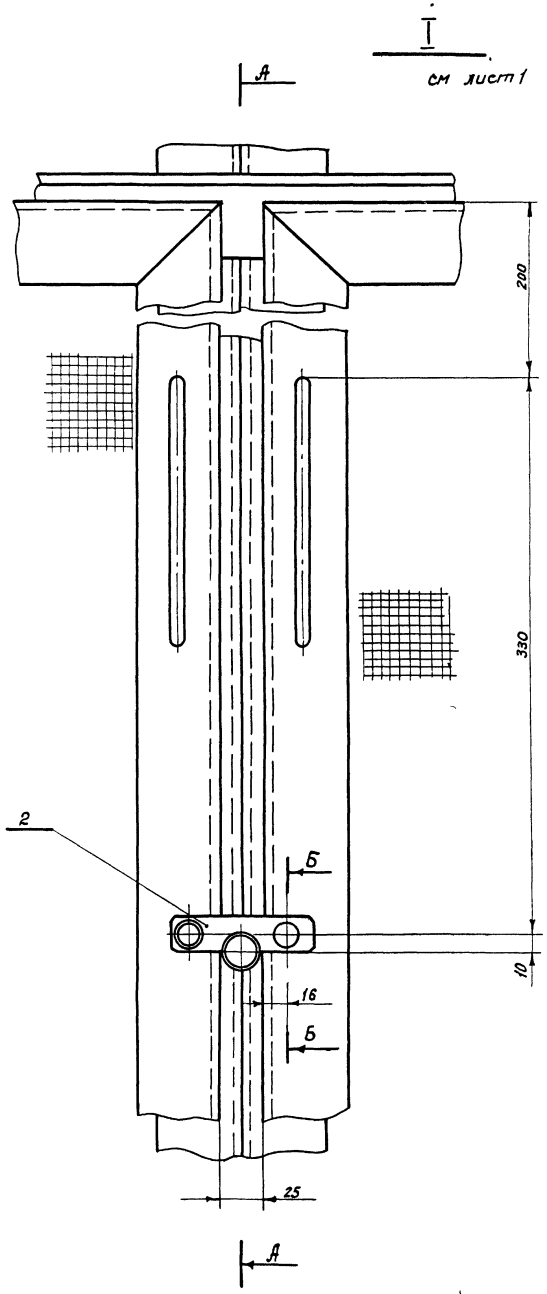

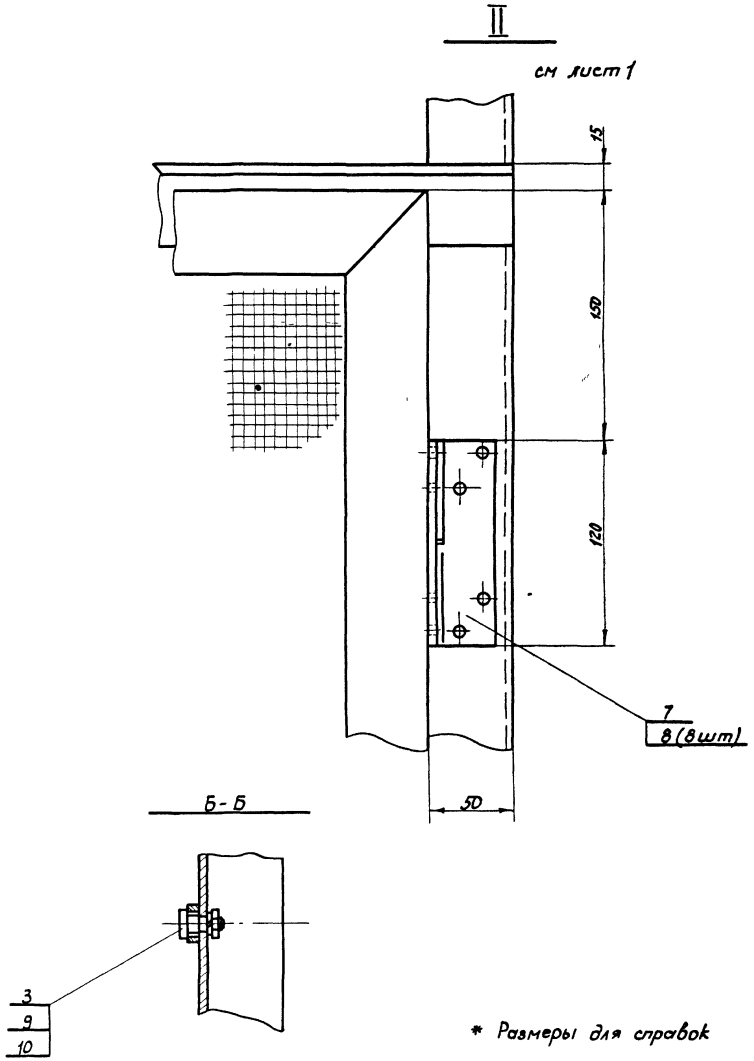

* Размеры для справок

7019/VI

					10 00 00 00			
Изм.	Лист	N докум	Подп	Дата	Сетчатое ограждение сборочный чертеж	Лит.	Масса	Масшт
Разраб		Бычков		1976		р 4	551 5	1:2
Провер		Олифир				Лист 2	Листов 2	
Т. контр		Омельчук						
Н. контр		Олифир				УНИИПГСС		
Утв		Шрага						

Копировала Жем /Ковальская/ Формат 22

Инв. N подл.	Подпись и дата	Взам. инв. N	Инв. N дубл.	Подпись и дата	Типовой проект 264-12-155	Альбом VI

10 00 00 01

▽ 4(~)

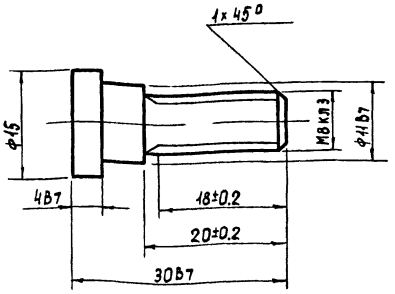

Острые кромки притупить

Изм	Лист	N докум	Подпись	Дата
Разраб		Бычков		1976
Проверил		Олифир		
Т контр		Омельчук		
Н контр		Олифир		
Утв		Шрага		

10 00 00 01

Ось - винт

Лит	Масса	Масшт
Р Ч	0 02	2 1

Лист 1 Листов 1

Круг 15 ГОСТ 2590-71 / Ст 3 ГОСТ 535-58*

УНИИПГСС

Формат II

10 00 00 02

▽ 4(~)

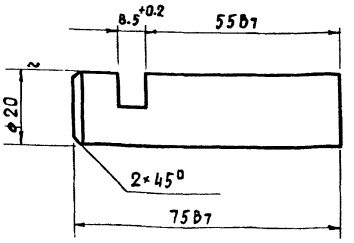

Острые кромки притупить

Изм	Лист	N докум	Подпись	Дата
Разраб		Бычков		1976
Проверил		Олифир		
Т контр		Омельчук		
Н контр		Олифир		
Утв		Шрага		

10 00 00 02

Упор

Лит	Масса	Масшт
Р Ч	0 2	1 1

Лист 1 Листов 1

Круг 20 ГОСТ 2590-71 / Ст 3 ГОСТ 535-58*

УНИИПГСС

Формат II

10 00 00 03

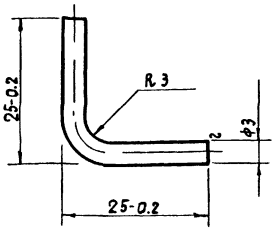

Острые кромки притупить

Изм	Лист	N докум	Подпись	Дата
Разраб		Бычков		1976
Проверил		Олифир		
Т контр		Омельчук		
Н контр		Олифир		
Утв		Шрага		

10 00 00 03

Держатель

Лит	Масса	Масшт
Р Ч	0 03	2 1

Лист 1 Листов 1

Проволока ф3 ГОСТ 3282-74 / Ст 3 ГОСТ 535-58*

УНИИПГСС

Формат II

10 00 00 04

▽ 3(~)

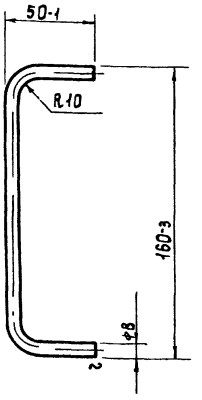

Острые кромки притупить

Изм	Лист	N докум	Подпись	Дата
Разраб		Бычков		1976
Проверил		Олифир		
Т контр		Омельчук		
Н контр		Олифир		
Утв		Шрага		

10 00 00 04

Ручка

Лит	Масса	Масшт
Р Ч	0 1	1 2

Лист 1 Листов 1

Круг В ГОСТ 2590-71 / Ст 3 ГОСТ 535-58*

УНИИПГСС

Копировала ГОСТОМЕЛЬСКАЯ Формат II

Альбом VI | Типовой проект 264 12-155 | Подпись и дата | Инв N дубл | Взам инв N | Подпись и дата | Инв N подл

10 02 00.01

▽4 (~)

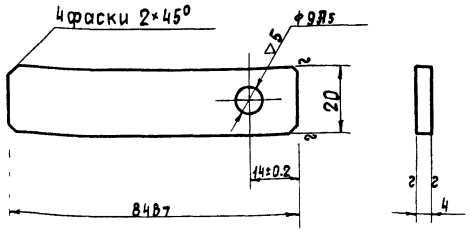

Острые кромки притупить

Изм.	Лист	№ докум.	Подпись	Дата
Разработ.		Бычков		1976
Проверил		Олифир		
Т.контр.		Омельчук		
Н.контр.		Олифир		
Утв.		Шрага		

10 02 00 01

Планка

Лит.	Масса	Масшт.
Р	0,05	1:1
Лист 1	Листов 1	

Полоса 4×20 ГОСТ 103-57* / Ст 3 ГОСТ 535-58*

УНИИПГСС

Формат II

10 02.00 02

▽4 (~)

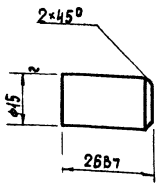

Острые кромки притупить

Изм.	Лист	№ докум.	Подпись	Дата
Разработ.		Бычков		1976
Проверил		Олифир		
Т.контр.		Омельчук		
Н.контр.		Олифир		
Утв.		Шрага		

10 02 00 02

Ручка

Лит.	Масса	Масшт.
Р	0,04	1:1
Лист 1	Листов 1	

Круг 15 ГОСТ 2590-71 / Ст 3 ГОСТ 535-58*

УНИИПГСС

Формат II

10 02 00 00

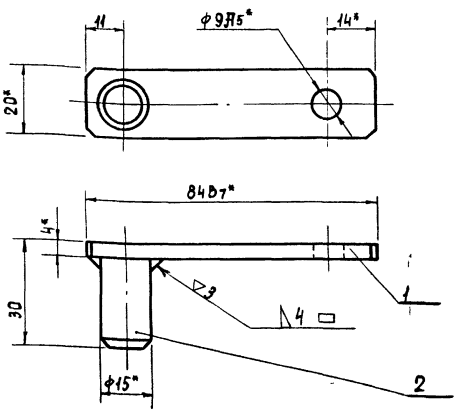

*Размеры для справок

Сварку произвести электродом Э-42 ГОСТ 9467-60

Изм.	Лист	№ докум.	Подпись	Дата
Разработ.		Бычков		1976
Проверил		Олифир		
Т.контр.		Омельчук		
Н.контр.		Олифир		
Утв.		Шрага		

10 02.00 00

Замок сборочный чертеж

Лит.	Масса	Масшт.
Р	0,09	1:1
Лист 1	Листов 1	

УНИИПГСС

Формат II

10 01 00 00

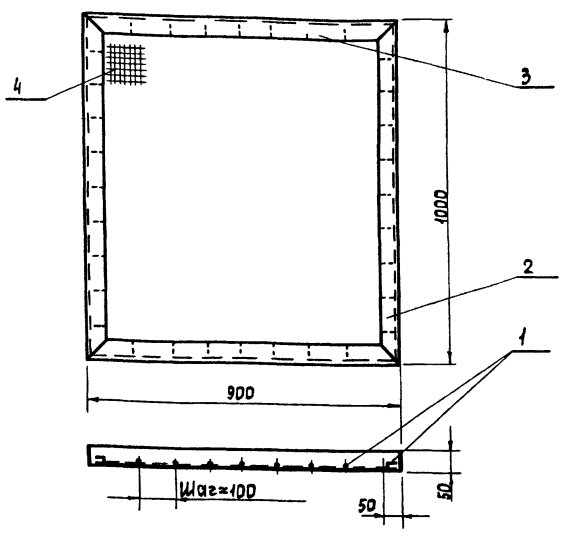

Конструкция двери сварная, сварку произвести электродом Э-42 ГОСТ 9467-60
Катет сварного шва равен наименьшей толщине свариваемых элементов

Изм.	Лист	№ докум.	Подпись	Дата
Разработ.		Бычков		1976
Проверил		Олифир		
Т.контр.		Омельчук		
Н.контр.		Олифир		
Утв.		Шрага		

10 01 00.00

Дверь сборочный чертеж

Лит.	Масса	Масшт.
Р	161	1:10
Лист 1	Листов 1	

УНИИПГСС

104

Копировал Ростомельская Формат А1

Инв. № подл. | Подпись и дата | Взам. инв. № | Инв. № дубл. | Подпись и дата | Типовой проект 264-12-155 Альбом VI

11/6101

Формат	Зона	Поз	Обозначение	Наименование	Кол	Примечание
				Документация		
11			10 01 00 00	Сборочный чертеж		
				Детали		
11		1	10 00 00 03	Держатель	36	
				Материалы		
				Уголок 50×50×5		
				ГОСТ 8509-72		
				Ст 3 ГОСТ 535-58*		
		2		ℓ = 1000	2	76 кг
		3		ℓ = 900	2	68 кг
		4		Сетка №20		
				ГОСТ 5336-67*	0,9 м²	

Альбом VI | Типовой проект 264-12-155 | Подпись и дата | Инв. № дубл. | Взам. инв. № | Подпись и дата | Инв. № подл.

Изм.	Лист	№ докум.	Подп.	Дата
Разраб.	Бычков			1976
Пров.	Олифир			
Н. контр.	Омельчук			
Утв.	Шрагер			

10 01 00 00

Дверь

Лит	Лист	Листов
РЧ	1	1

УНИИПГСС

Копировал Формат 11

Формат	Зона	Поз	Обозначение	Наименование	Кол	Примечание
				Документация		
11			10 02 00 00	Сборочный чертеж		
				Детали		
11		1	10 02 00 01	Планка	1	
11		2	10 02 00 02	Ручка	1	

Альбом VI | Типовой проект 264-12-155 | Подпись и дата | Инв. № дубл. | Взам. инв. № | Подпись и дата | Инв. № подл.

Изм.	Лист	№ докум.	Подп.	Дата
Разраб.	Бычков			1976
Пров.	Олифир			
Н. контр.	Омельчук			
Утв.	Шрагер			

10 02 00 00

Замок

Лит	Лист	Листов
РЧ	1	1

УНИИПГСС

Копировал Формат 11

Формат	Зона	Поз	Обозначение	Наименование	Кол	Примечание
				Документация		
			11 00 00 00	Сборочный чертеж		
22				Лист 1		
22				Лист 2		
				Стандартные изделия		
		1		Болт М10×35		
				ГОСТ 7798-70*	12	
		2		Гайка М10		
				ГОСТ 5915-70*	8	
		3		Шайба пружинная 10Н65Г		
				ГОСТ 6402-70*	8	
		4		Шайба косая 10		
				ГОСТ 10906-66**	8	
		5		Шайба 10		
				ГОСТ 11371-68*	8	

Альбом VI | Типовой проект 264-12-155 | Подпись и дата | Инв. № дубл. | Взам. инв. № | Подпись и дата | Инв. № подл.

Изм.	Лист	№ докум.	Подп.	Дата
Разраб.	Омельчук			1976
Пров.	Олифир			
Н. контр.	Быков			
Утв.	Шрагер			

11 00 00 00

Зашторивание окон зрительного зала

Лит	Лист	Листов
РЧ	1	2

УНИИПГСС

Копировал Формат 11

Формат	Зона	Поз	Обозначение	Наименование	Кол	Примечание
				Прочие изделия		
		6	Л-00-00	Лебедка ЛП-1	1	Комплект лебедки ЛП-1
		7		Блок 2-х ручьевой	1	
		8		Блок 1-но ручьевой	1	
		9		Кольцо ведущее	5	
		10		Прижим	14	
		11		Стяжка	3	
		12		Кольцо занавеса	50	
				Материалы		
		13		Проволока ⌀5-I ГОСТ 3282-74	35	
		14		Канат 6-Г-В-Н-160 ГОСТ 3077-69 ℓ = 50м	1	Комплект лебедки ЛП-1
		15		Лист 8×160×160 ГОСТ 19903-74 Ст 3 ГОСТ 19282-73	2	3,3 кг

Альбом VI | Типовой проект 264-12-155 | Подпись и дата | Инв. № дубл. | Взам. инв. № | Подпись и дата | Инв. № подл.

Изм.	Лист	№ докум.	Подп.	Дата

11 00 00 00

Стр. 2

Копировал Иванова Формат 11

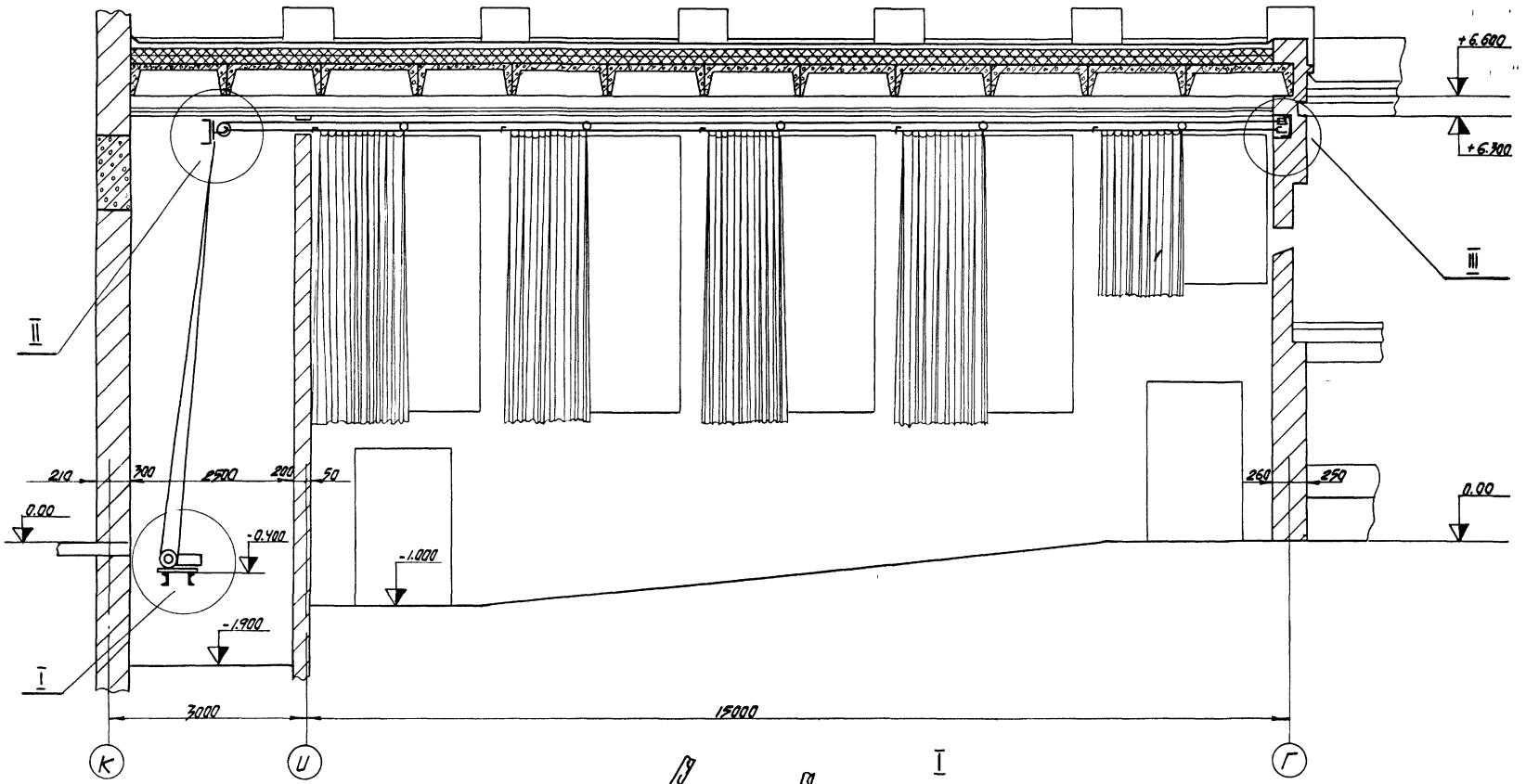

I
М 1:5

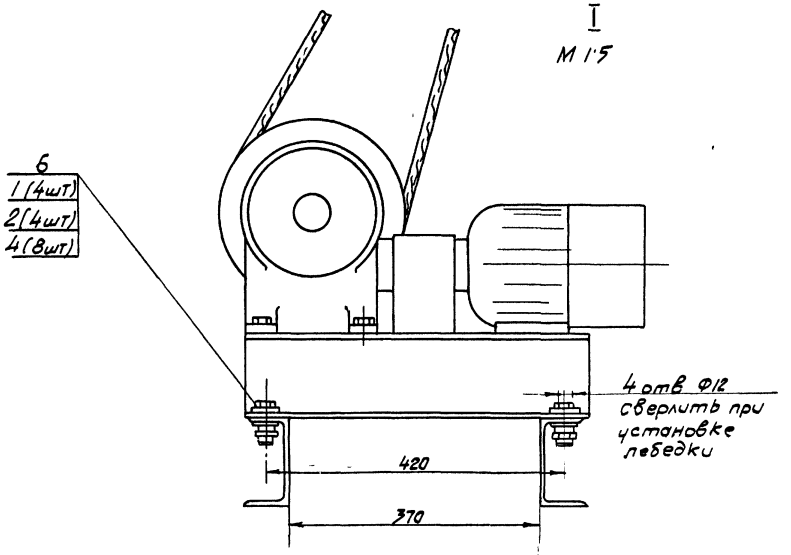

Неподвижный конец занавеса закрепить к проволоке поз 13 прижимом поз 10
Трос перед зачалкой растянуть под нагрузкой 150-200 кг

7019/VI

				11.00.00.00	
Изм.	Лист	N докум.	Подпись	Дата	Зашторивание окон зрительного зала (сборочный чертеж)
Разраб.		Омельчук		1976	
Провер.		Олифир			
Т.контр.		Бычков			
Н.контр.		Олифир			
Утв.		Шрага			
Копир		Эпельбаум			

Лит.	Масса	Масшт.
Р		1:50
Лист 1	Листов 2	

УНИИПГСС

Формат А2

Инв. № подл. | Подпись и дата | Взам. инв. № | Инв. № дубл. | Подпись и дата | Типовой проект 269 12-35 Альбом VI

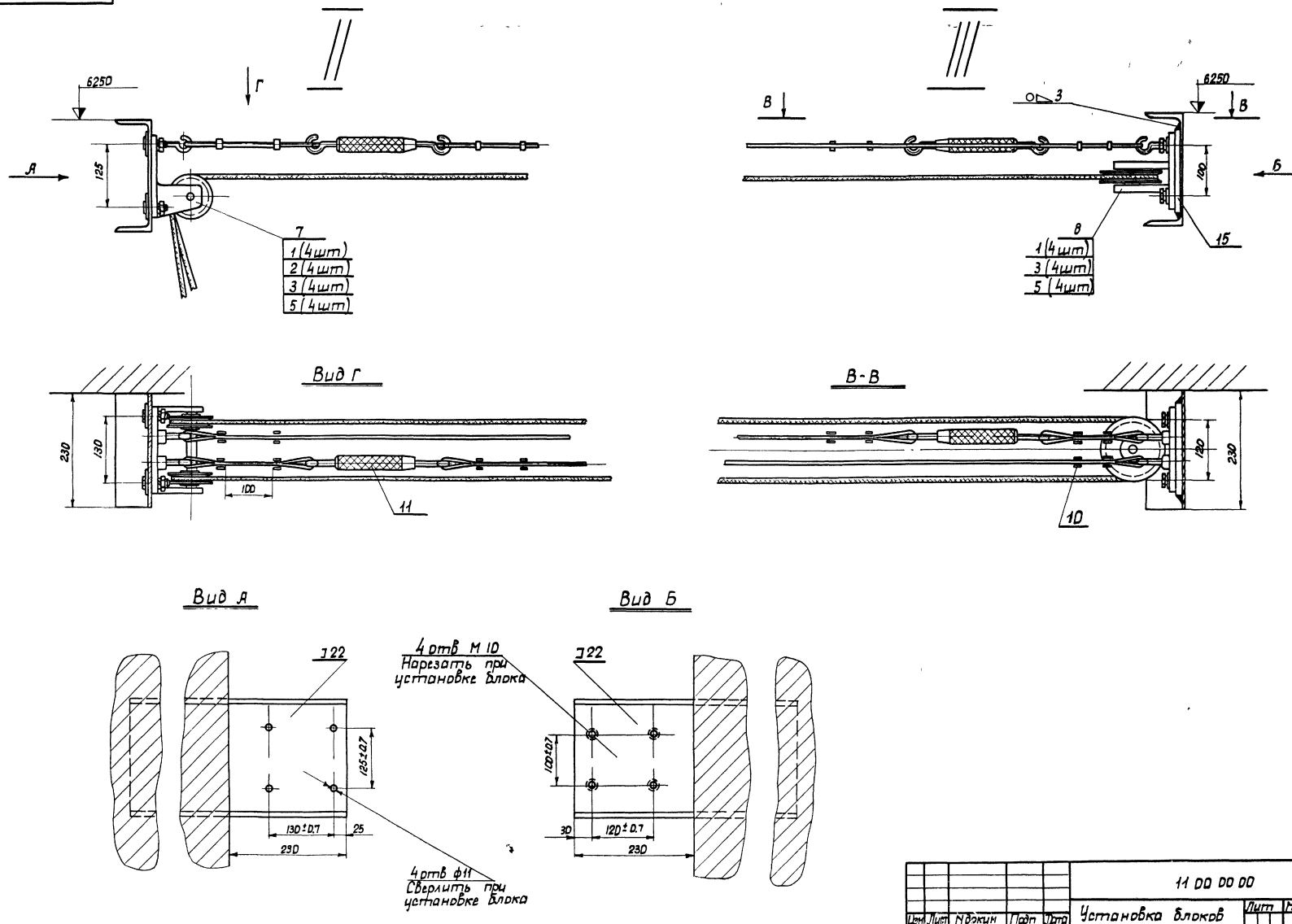

7019/VI

					11 00 00 00			
Изм.	Лист	N докум	Подп	Дата	Установка блоков заштоpивания окон	Лит	Масса	Масшт
Разраб		Омельчук		1976		Р 4	–	1 5
Провер		Олифир				Лист 2	Листов 2	
Т контр		Быцков				УНИИПГСС		
Н контр		Олифир						
Утв.		Шрага						

Копировала

Формат 22

Инв N подл	Подпись и дата	Взам инв N	Инв N дубл	Подпись и дата	Типовой проект 264 12 155	Альбом VI

Инв. N подл.	Подпись и дата	Взам. инв. N	Инв. N дубл.	Подпись и дата	Типовой проект	Альбом
					264 12-155	VI

12 00 00 00

Схема привода софитного подъема

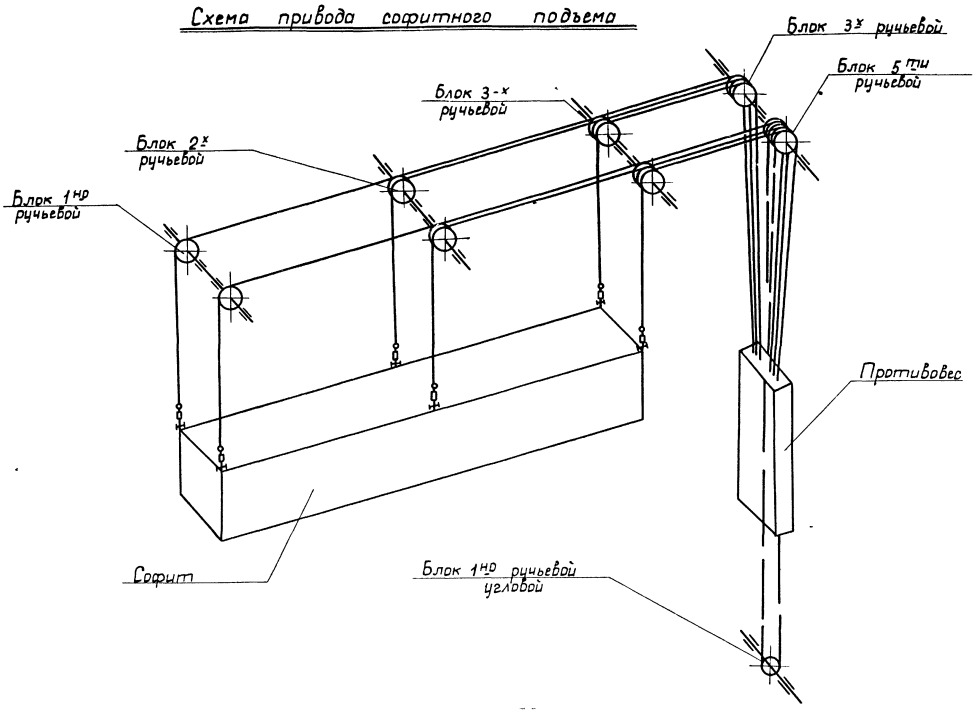

Схема привода декорационного подъема

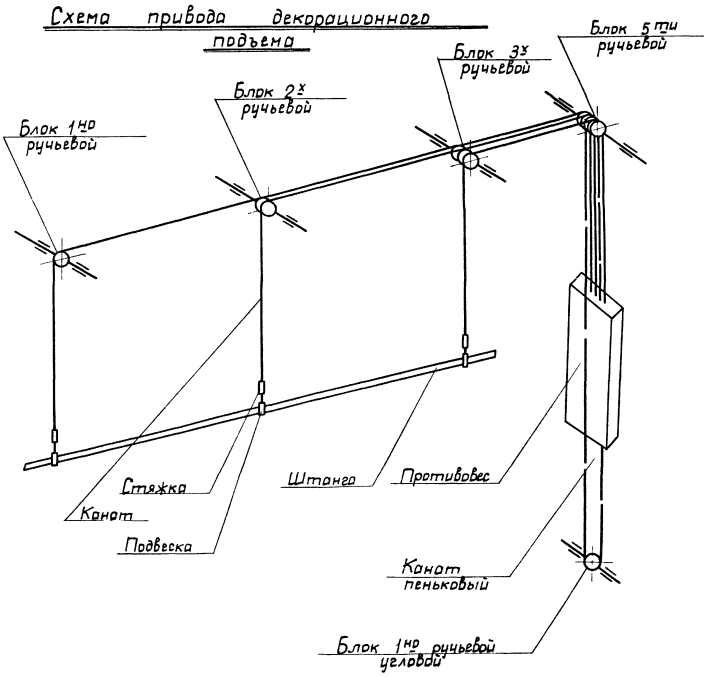

Изм.	Лист	N докум.	Подп.	Дата
Разраб.		Омельчук		1976
Провер.		Олифир		
Н. контр.		Быков		
Утв.		Шорага		

Копировала

Схемы запасовок канатов

12 00 00

Лит.	Масса	Масшт.
Р	—	—
Лист	Листов 1	

7019/0

Формат 22

gost.e-ecolog.ru