ТИПОВОЙ ПРОЕКТ

264-12-155

СЕЛЬСКИЙ ДОМ КУЛЬТУРЫ СО ЗРИТЕЛЬНЫМ ЗАЛОМ НА 300 МЕСТ

СОСТАВ ПРОЕКТА

АЛЬБОМ	О	Чертежи нулевого цикла работ
АЛЬБОМ	I	Архитектурно-строительные чертежи
АЛЬБОМ	II	Санитарно-технические чертежи
АЛЬБОМ	III	Электротехнические чертежи
АЛЬБОМ	IV	Монтажные узлы и детали
АЛЬБОМ	V	Изделия заводского изготовления
АЛЬБОМ	VI	Механическое оборудование сцены
АЛЬБОМ	VII	Сметы
АЛЬБОМ	VIII	Заказные спецификации

АЛЬБОМ V
ИЗДЕЛИЯ ЗАВОДСКОГО ИЗГОТОВЛЕНИЯ

РАЗРАБОТАН
ИНСТИТУТОМ
УКРНИИПГРАЖДАНСЕЛЬСТРОЙ

УТВЕРЖДЕН И
ВВЕДЕН В ДЕЙСТВИЕ
ИНСТИТУТОМ
УКРНИИПГРАЖДАНСЕЛЬСТРОЙ
ПРИКАЗ №110 ОТ 10.V.1977г.

К.Ф. ЦИТП Инв. N 7019/8

gost.e-ecolog.ru

Наименование листов	NN листов	NN страниц альбома
Общая часть		
Обложка	1	1
Содержание альбома.	2	2
Деревянные изделия.		
Дверь Д-1. Узлы, сечения.	КД-1	3
Дверная ручка ДР-1.	КД-2	4
Ворота В-1. Спецификация материалов.	КД-3	5
Ворота В-2. Спецификация материалов.	КД-4	6
Ворота В-1 и В-2. Узлы «1" — «7".	КД-5	7
Щиты развижных перегородок ЩП-1, ЩП-2. Дверь Д-2.	КД-6	8
Дверь ИБС 28-12б.	КД-7	9
Дверь ИБС 28-18б.	КД-8	10
Блоки остекленных перегородок БОП-1, БОП-2, БОП-3. Вентиляционные решетки ВР-1 ÷ ВР-5. Съемные щиты ЩС-1, ЩС-2, ЩС-3.	КД-9	11
Щиты кабин санузлов СД-2. Дверь СД-1. Сечения. Спецификация.	КД-10	12
Дверные ручки ДР-2, ДР-2И, ДР-3, ДР-4 и ДР-5. Подоконная доска ПД-1. Подоконный кронштейн КП-1. Дверца ревизии.	КД-11	13
Щиты Щ-1 и Щ-2.	КД-12	14
Деревянная лестница ЛД-1.	КД-13	15
Железобетонные изделия		
Колонна КЖР-342-14-1.	КЖ-1	16
Колонна КСР-333-14-1.	КЖ-2	17
Колонна КВЛ-333-14-1.	КЖ-3	18
Брусковая усиленная перемычка БУ-30.	КЖ-4	19
Опорная подушка ОП5-5	КЖ-5	20
Плоская плита ПП 12-12 с отв. ф 700	КЖ-6	21
Бортовая балка ББ 19-2.	КЖ-7	22
Плита люка ЛП 8-6.	КЖ-8	23
Плита люка ЛП 11-6	КЖ-9	24
Кольцо К-1, крышка КР-1.	КЖ-10	25
Кольцо К-1, крышка КР-1. Арматурные изделия	КЖ-11	26
Парапетная плита ВП 10-5.	КЖ-12	27
Металлические изделия.		
Элементы ограждения ОЛН-1, ОЛН-2.	КМ-1	28
Элементы ограждения ОЛН-3, ОЛН-4.	КМ-2	29
Элементы ограждения ОБН-1. Ограждение балкона спортивного зала ОБС-2.	КМ-3	30
Жалюзийная решетка ИМ-1. Металлические изделия ИМ-7, ИМ-8.	КМ-4	31
Металлические изделия ИМ-1 ÷ ИМ-6, МСК-1.	КМ-5	32
Металлические изделия (закладные детали) М3-1 ÷ М3-4.	КМ-6	33
Рамы ворот МР-1, МР-2.	КМ-7	34
Шпингалет верхний ШВ-1. Шпингалет нижний ШН-1. Щеколда шалевая ЩФ-А.	КМ-8	35
Анкера МС-1 ÷ МС-7, МА-1 ÷ МА-3, ММ-9.	КМ-9	36
Анкера МСП-1 ÷ МСП-3,	КМ-10	37
Сетки С-01 ÷ С-04.	КМ-11	38
Каркасы К-1, К-2, сетки КС-1 и С-2.	КМ-12	39
Сетки С-1 ÷ С-7.	КМ-13	40
Решетчатые двери РД 15-22	КМ-14	41
Ограждения ОЛВ-1, ОЛВ-2.	КМ-15	42
Ограждения ИМОК-1, ИМОК-2, ИМОК-3.	КМ-16	43
Стойка сидения бара.	КМ-17	44
Стремянка МС 17. Лестничный марш МВ 15.	КМ-18	45
Опора ОТ для крепления радиостойки	КМ-19	46
Опора ОТ-1 для крепления телеантенны	КМ-20	47

Гл. инж. проекта Крупнов
Рук. отдела Ефимов
Гл. арх. отд. Утенкова
Гл. арх. пр. Кочергина
Рук. гр. Ушакова
Рук. гр. инж. Ушакова
Инж. Ушакова
Инж. Ушакова

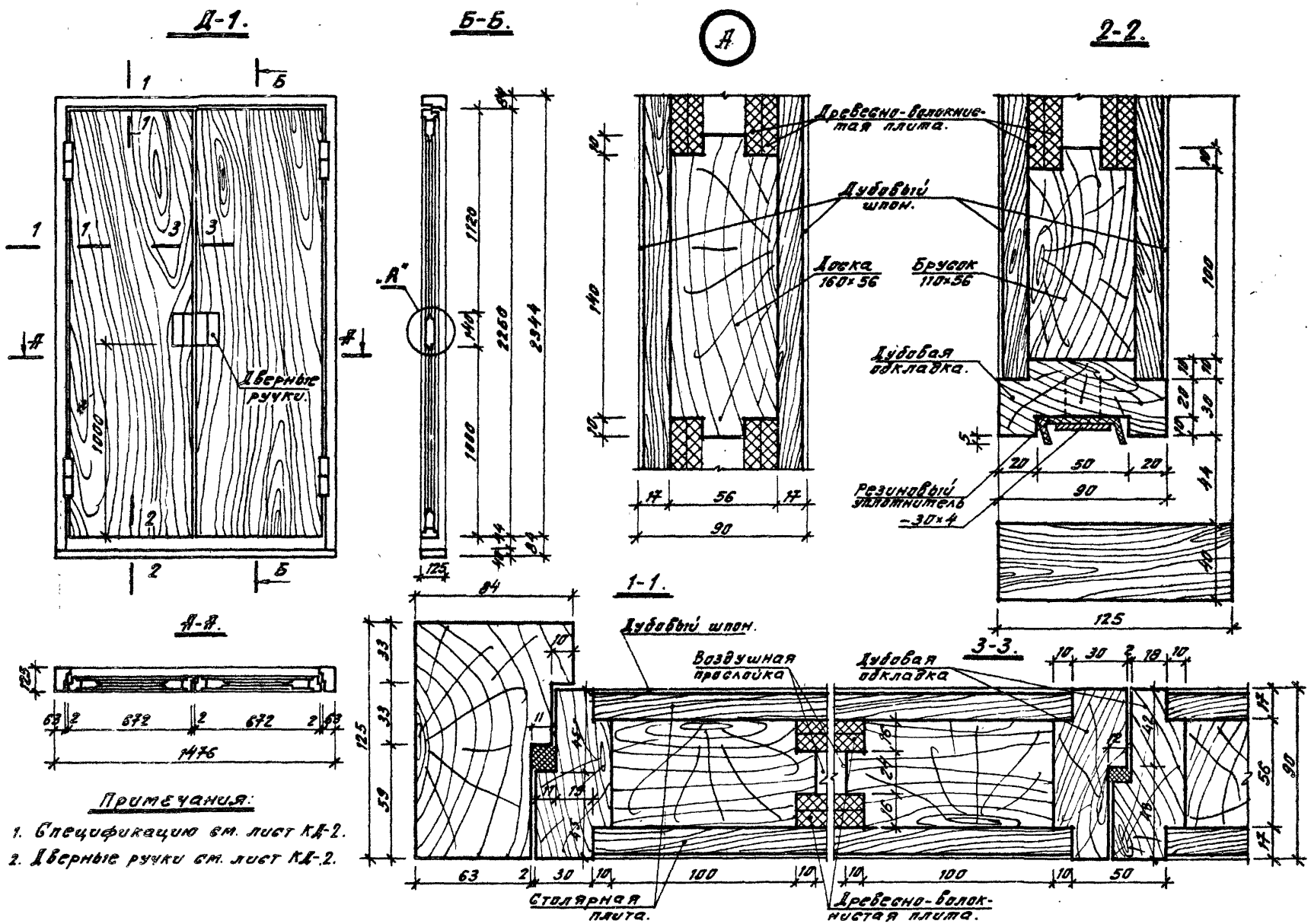

Примечания:

1. Спецификацию см. лист КД-2.
2. Дверные ручки см. лист КД-2.

1976	Сельский дом культуры со зрительным залом на 300 мест.	Дверь Д-1. Узлы, сечения.	Типовой проект 264-12-155	Альбом V

N 7019/V

Укр НИИП-гражданскельстрой

Рук. отдела	Еремин	Рук. гр. арх.	Скуратовская	Согласовано:	
Гл. арх. отд.	Штейнберг	Рук. гр. инж.	Захарченко		
Гл. арх. пр.	Нестеров	Разработа	Бородавко		
		Проверил	Скуратовская		
		Копировал	Яровая		

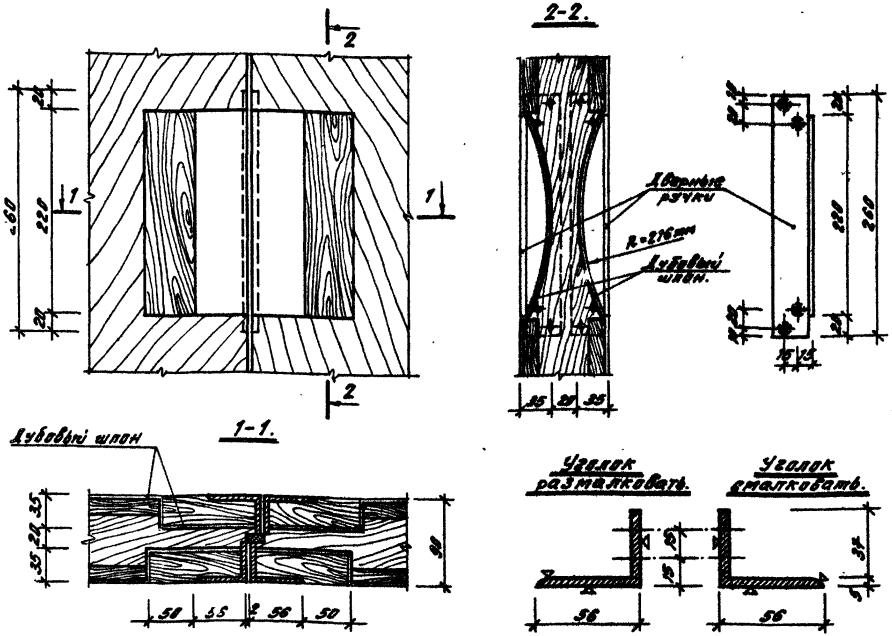

Спецификация на 1 изделие Д-1

Древесина коробки	м³	0,076
Древесина обкладки	м³	0,025
Древесина каркаса	м³	0,074
Столярная плита δ=16	м²	8,040
Дубовый шпон	м²	5,040
Древесно-волокнистые плиты ГОСТ 4598-74	м²	2,900
Петли ПНЦ-130 ГОСТ 5088-72.	шт.	4
Шпингалеты ШП ГОСТ 5090-73.	шт.	2
Останов дверной ГОСТ 5091-72	шт.	2
Амортизатор из губчатой резины.	шт.	4
Замок ЗВЦ ГОСТ 5089-73	шт.	1

Примечания:

1. Настоящий лист рассматривать совместно с листами КД-1 и СД-29, СД-30 (Альбом IV)
2. Поверхности, отмеченные знаком ▽, хромировать.
3. Полки дверных ручек размалковать и смалковать.

1976	Сельский дом культуры со зрительным залом на 300 мест.	Дверная ручка ДР-1.	Типовой проект 264-12-155	Альбом V	Лист КД-2

N7019/V

Согласовано:

Укр НТИП-гражданселъстрой

Рук. отдела | Еремин | Рук. гр. арх. | Рук. гр. инж. | Штейнберг | Разработал | Проверил | Копировал | Скуратовская | Захарченко | Бородавко | Скуратовская | Яровая

Гл. арх. отд. | Гл. арх. пр.

Ворота В-1.

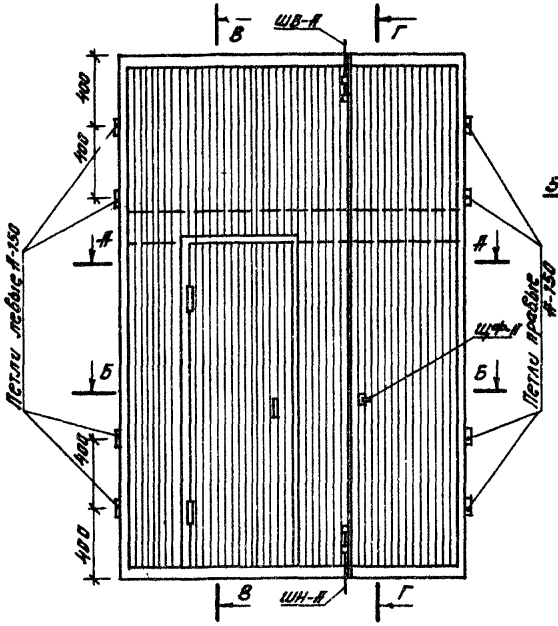

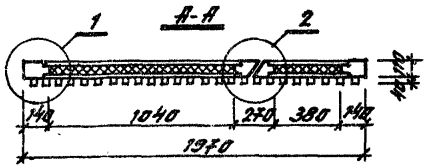

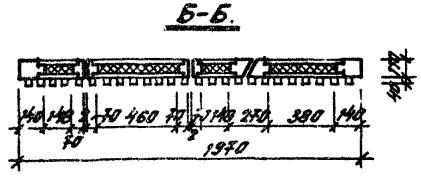

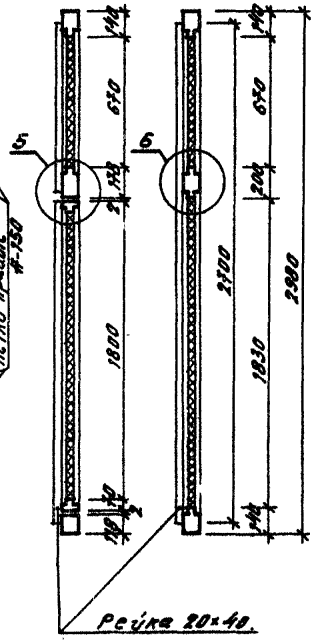

Спецификация материалов.

Наим. изд.	№№ п/п	ГОСТ или лист пр-та	Наименование	Ед. изм.	К-во	Вес, кг. Един.	Вес, кг. Общий
Ворота В-1.	1	8075-56	Сталь кровельная δ=0.4	м²	5.9	3.17	18.70
	2	2850-58	Асбестовый картон δ=5	м³	0.03	900	27.00
	3	—	Обвязочн. брусок 140×110 70×110	-"-	0.24 0.064	—	—
	4	—	Средние брусья 200×110	-"-	0.040	—	—
	5	—	Доски h=20	-"-	0.08	—	—
	6	103-57	Планка металлическая 50×4	п.м	2.7	1.57	4.23
	7	5088-72	Петли правые А-150	шт.	4	—	—
	8	5088-72	Петли левые А-150	-"-	4	—	—
	9	1145-70	Шурупы 5×70	-"-	100	—	—
	10	—	Шпингалет верхний ШВ-А	-"-	1	—	2.70
	11	—	Шпингалет нижний ШН-А	-"-	1	—	3.20
	12	—	Щеколда фалевая ЩФ-А	-"-	1	—	—
	13	—	Пеньковый канат ф16	п.м	8.0	—	—
	14	—	Столярная плита δ=20	м²	4.00	—	—
	15	4640-66	Минеральная вата	м³	0.30	15.0	4.50
	16	—	Рейки 20×40	п.м	135	—	—

Примечания:

1. Древесина - сосна с влажностью не более 23%.
2. Узлы см. лист КД-5.
3. К петлям А-150 ГОСТ 5088-72 приварить пластинки 40×150×3 для правых - с правой стороны, для левых - с левой стороны (см. лист КМ-8)
4. Кровельную сталь проолифить с двух сторон.

N 7019/V

1976	Сельский дом культуры со зрительным залом на 300 мест.	Ворота В-1. Спецификация материалов.	Типовой проект 264-12-155	Альбом V	Лист КД-3

Рук. отдела | Гл. арх. отд. | Гл. арх. пр. | Рук. гр. арх. | Рук. гр. инж. | Разработал | Проверил | Копировал | Скуратовская | Захарченко | Бородавко | Скуратовская | Яровая | Согласовано

Укр НИИП гражданселькстрой

Ворота В-2.

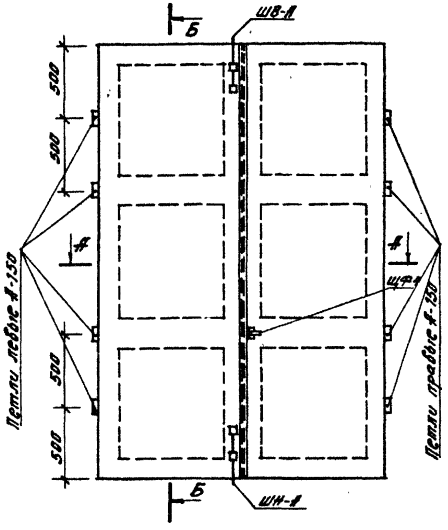

Б-Б.

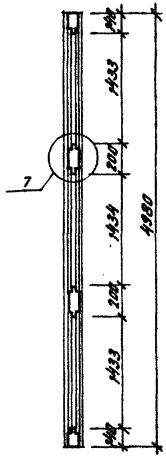

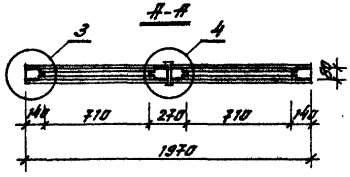

Спецификация материалов.

Наим. изд.	№№ п/п	ГОСТ или ТУ и лист прейск.	Наименование	Ед. изм.	К-во	Вес, кг: Ед. изм.	Общ.
Ворота В-2	1	8075-56**	Сталь кровельная δ=0.9	м²	19.6	3.17	62.1
	2	2850-58*	Асбестовый картон δ=5	м³	0.098	900	88.2
	3	—	Доски h=20	-"-	0.27	—	—
	4	—	Обязательный брус 140×80	-"-	0.27	—	—
	5	—	Средние брусья 200×80	-"-	0.06	—	—
	6	103-57**	Планка металлическ. 50×4	п.м	10.0	1.57	15.7
	7	5088-72	Петли правые А-150	шт.	4	—	—
	8	5088-72	Петли левые А-150	-"-	4	—	—
	9	1145-70**	Шурупы 5×70	-"-	100	—	—
	10	л. КМ-8	Шпингалет верхний Ш8-А	-"-	1	—	—
	11	л. КМ-8	Шпингалет нижний Ш4-А	-"-	1	—	—
	12	л. КМ-8	Щеколда фалевая Щф-А	шт.	1	—	—

Примечания:

1. Древесина - сосна с влажностью не более 23%.
2. Узлы см. лист КД-5.
3. К петлям А-150 ГОСТ 5088-72 приварить пластинки 40×150×3 для правых - с правой стороны, для левых - с левой стороны (см. лист КМ-8).
4. Кровельную сталь проолифить с обеих сторон.

Гип. Еремин; Рук. отдела Зафиниу; Рук. гр. эск. Шитвинов; Ст. инж. Шитвинов; Ст. арх. тех. Шитвинов; Ст. арх. пр.; Конструктивная часть: Разработал Шитвинов, Проверил Шитвинов, Н. контр. Шитвинов, Гл. спец. Яровой, Гл. инж. проекта Яровой

Укрниилп Госгражданстроя

1970	Сельский дом культуры со зрительным залом на 300 мест.	Ворота В-2. Спецификация материалов.	Типовой проект 264-12-155	Альбом V	Лист КД-4

№ 7019/17

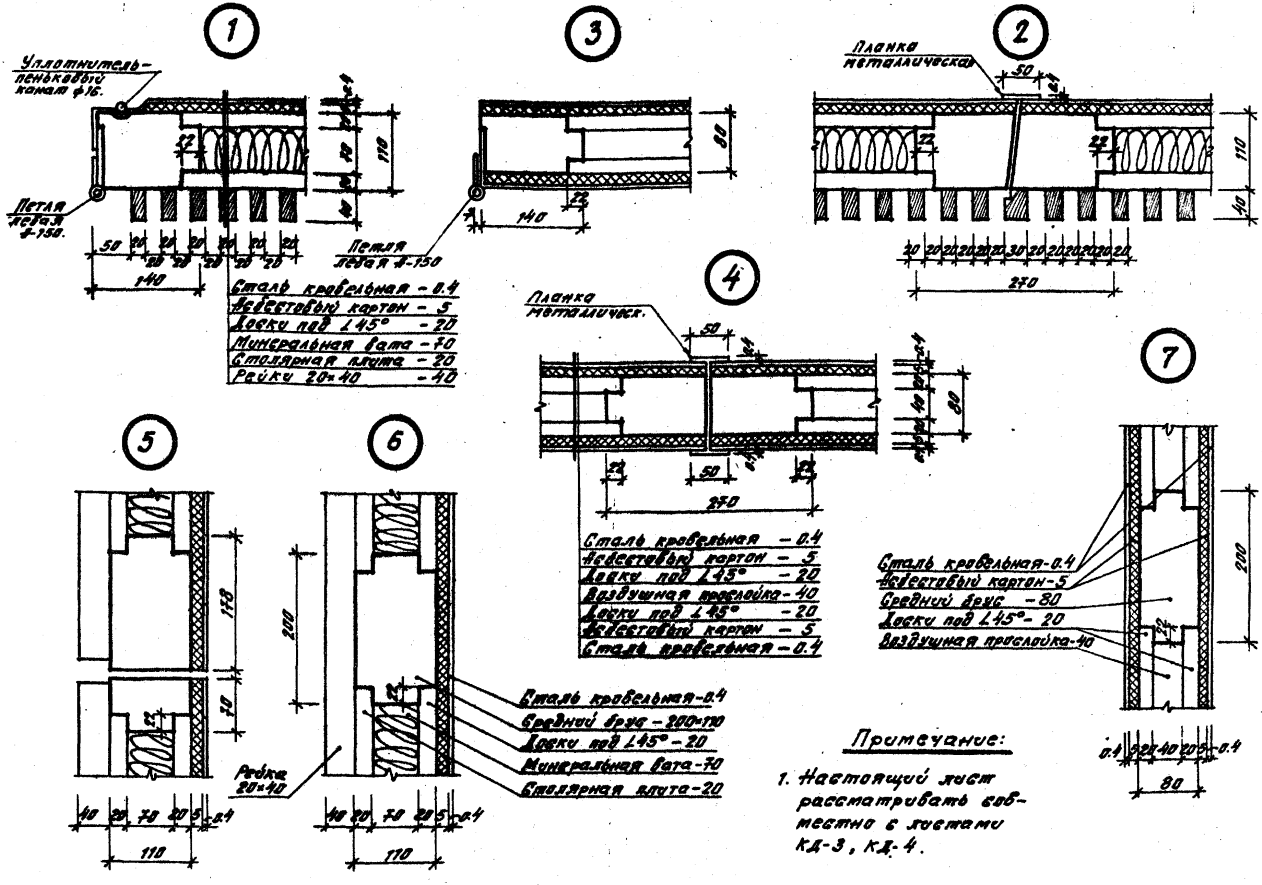

Примечание:

1. Настоящий лист рассматривать совместно с листами КД-3, КД-4.

N 7019/V

1976	Сельский дом культуры со зрительным залом на 300 мест.	Ворота В-1, В-2. Узлы „1"—„7".	Типовой проект 264-12-155	Альбом V	Лист КД-5

Согласовано:

Укр НИИП гражданскельстрой

Рук. гр. арх. Рук. гр. инж. Разработал Проверил Копировал

Рук. отд. Гл. арх. отд. Гл. арх. пр.

Ерофин Штейнберг Нестеров

Ст. уч. Захарченко Бородавко Ст. уч. Ярова

Щиты ЩП-1 и ЩП-2.

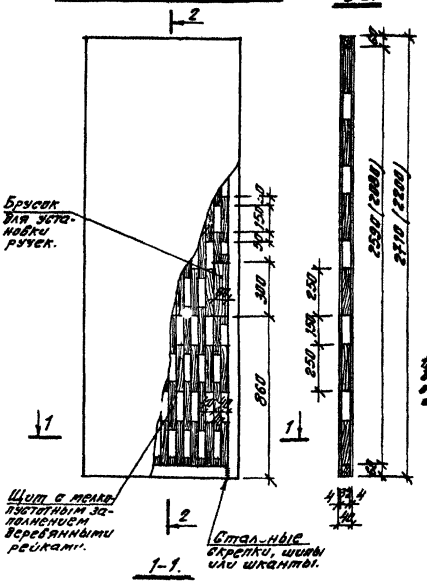

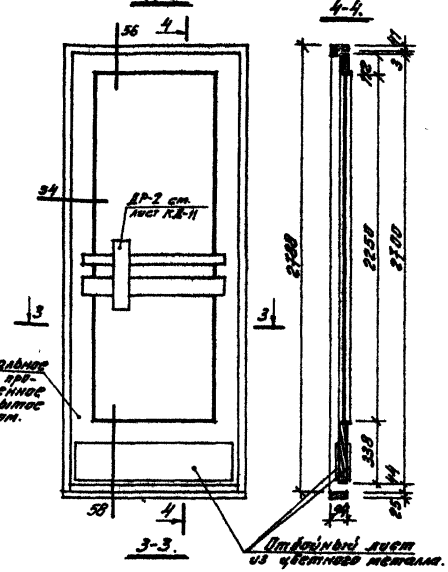

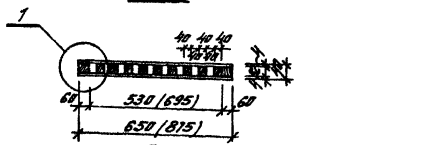

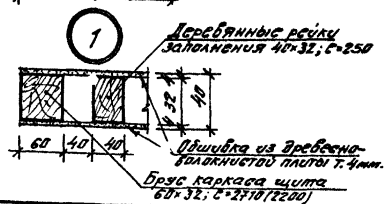

Спецификация на 1 изделие.

Наименование	Ед. изм.	Щиты ЩП-1	Щиты ЩП-2	Д-2
Древесина хвойных	м³	—	—	0.048
Древесина лиственных	м³	0.139	0.163	0.058
Стекло оконное ГОСТ 111-62 1875×700×5 (4шт.)	м²	—	—	1.312
Петли ПНЦ 130 ГОСТ 5089-72	шт	—	—	3
Защелка ЗВР ГОСТ 5089-73*	-"-	—	—	1
Замок ЗВЦ ГОСТ 5089-73*	-"-	—	—	1
Ручка (см. данный проект)	шт.	—	—	2
Ветанов оконный ГОСТ 5089-72	-"-	—	—	1
Отливной лист из цветного металла	м²	—	—	0.35
Амортизатор из губчатой резины	шт.	—	—	3
Пружина ПСП ГОСТ 5091-78	-"-	—	—	7
Древесно-волокнистая плита т. 4 мм.	м²	3.523	3.919	

Примечания:

1. Приборы на чертежах щитов ЩП-1, ЩП-2 и Д-2 условно не показаны.
2. Ручки для щитов разборных перегородок см. лист КД-2, альбом V.
3. Сечения 54, 56 и 58 см. серия 1.135-1, альбом I, лист 112.
4. В скобках даны размеры для щита ЩП-2.

N 7019 IV

1976	Сельский дом культуры со зрительным залом на 300 мест.	Щиты разборных перегородок ЩП-1 и ЩП-2. Дверь Д-2.	Типовой проект 264-12-155	Альбом V	Лист КД-6

Госстроя СССР, Союзсельэлектропроект, г. Москва, ул. Щусева, 4
Гл. инженер проекта Шнейдер
Гл. архитектор проекта Шестаков
Рук. группы Шнейдер
Рук. архитектурной группы Шестаков
Разработал Шнейдер
Проверил Шестаков
Нач. отдела Шнейдер
Ст. архитектор Шестаков
Согласовано:
Гл. инженер Шнейдер
Гл. архитектор Шестаков
Нач. отдела Шнейдер
Ст. архитектор Шестаков
Нач. сектора

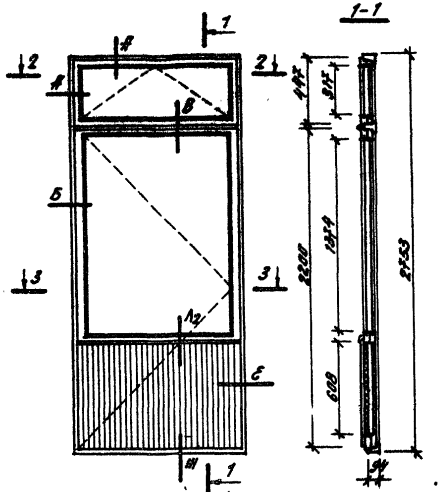

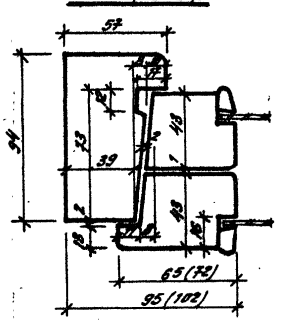

Спецификация
на одно изделие ИБС 28-12В.

Древесина коробки	м³	0.049
Древесина полотна	м³	0.074
Древесно-волокнистая плита изоляционная.	м²	0.574
Твердая древесно-волокнистая плита	м²	1.148
Петли оконные вколотные Б 100 ГОСТ 5088-72	шт.	3
Петли оконные разъемные Б 75 ГОСТ 5088-72	шт.	3
Ручка оконная скоба	шт.	2
Дверной шпингалет	шт.	2
Стяжки винтовые М8-60 ГОСТ 5090-73	шт.	6
Завертки оконные врезные Г или ГК ГОСТ 5090-73	шт.	3
Оконное стекло по ГОСТ 111-65* т. 4мм		
940×1390	шт.	4
955×330	шт.	4

Примечания:

1. Сечения В, Е и Ж см. на листе КД-8.
2. Сечение $Л_2$ см. ГОСТ 11214-65*, лист 14.
3. Расход древесины определен по черновым заготовкам.
4. Изготовление, приемку, хранение и транспортирование изделия производить по ГОСТ 475-70.*

Согласовано

Укр НИИП-гражданселькстрой

Рук. отдела | Гл. арх. отд. | Гл. арх. пр.

Рук. гр. арх. | Разработ. | Проверил | Копировал

Ерёмин | Штейнберг | Нестеров

Скуратовский | Энкелес | Скуратовская | Яровая

N 7019/V

1976	Сельский дом культуры со зрительным залом на 300 мест.	Дверь ИБС 28-12В.	Типовой проект 264-12-155	Альбом V	Лист КД-7

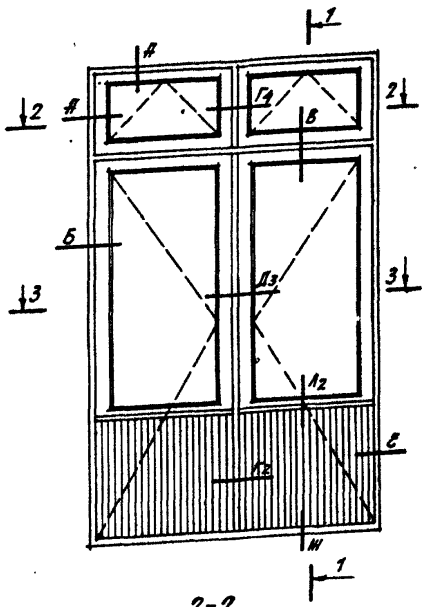

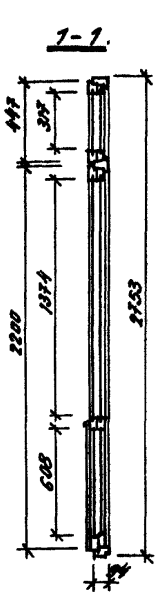

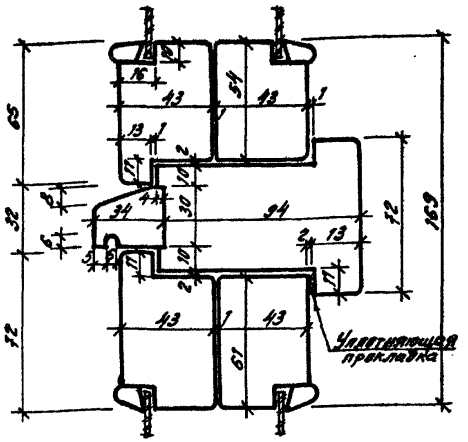

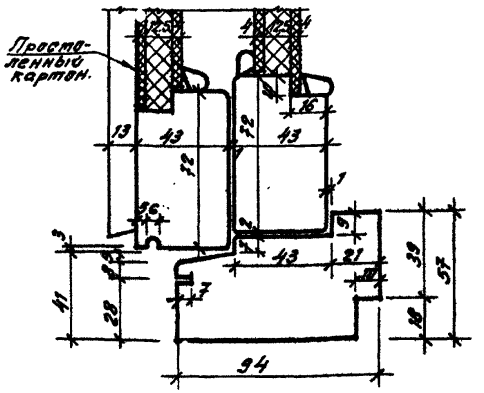



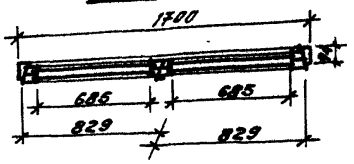

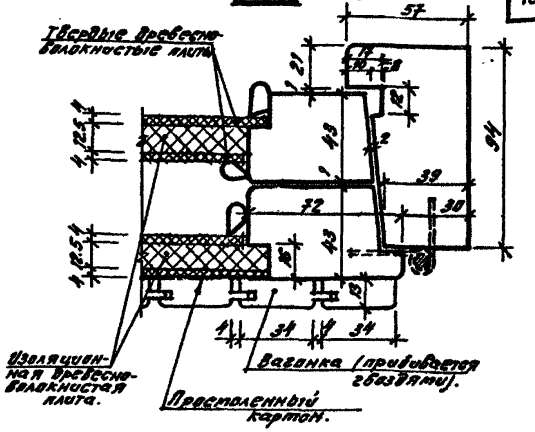

Спецификация на 1 изделие ИБС 28-18В.

Древесина коробки		$м^3$	0.075
Древесина полотна		$м^3$	0.125
Древесно-волокнистая плита изоляционная.		$м^2$	1.620
Твердая древесно-волокнистая плита.		$м^2$	0.810
Петли оконные накладные Б 100, ГОСТ 5088-72		шт.	6
Петли оконные разъемные Б75, ГОСТ 5088-72		шт.	6
Ручка оконная скоба		шт.	2
Дверной шпингалет		шт.	2
Стяжки винтовые М8-6В, ГОСТ 5090-73.		шт.	12
Завертки оконные врезные Гили ГК, ГОСТ 5090-73.		шт.	3
Оконное стекло по ГОСТ 111-85* толщ. 4мм	788×1390	шт.	4
	788×330	шт.	4
	698×1390	шт.	4
	698×330	шт.	4

Примечания: 1. Настоящий лист рассматривать совместно с листом КД-7.
2. Сечения А–Б см. лист КД-7.
3. Сечения Г4, Д3, К2, Л2 см. ГОСТ 11214-65* листы 12-14.
4. Расход древесины определен по чертовым заготовкам.
5. Изготовление, приемку, хранение и транспортирование изделия производить по ГОСТ 475-78*.

N7019/8

1976	Сельский дом культуры со зрительным залом на 300 мест.	Дверь ИБС 28-18В.	Типовой проект 264-12-155	Альбом V	Лист КД-8

Укр НИИПграждансельстрой

Рук. отдела Афанасьев
Гл. арх. отд. Алешин
Гл. арх. пр. Ефимов

Рук. гр. арх. Шкарбун
Разработал Сергин
Проверил Шнейдер
Контролёр Нестеров

Согласовано:
Гл. инженер Жилейс
Гл. архитектор Скуратовская
Гл. архитектор Ярославская

БОП-1 и БОП-3.

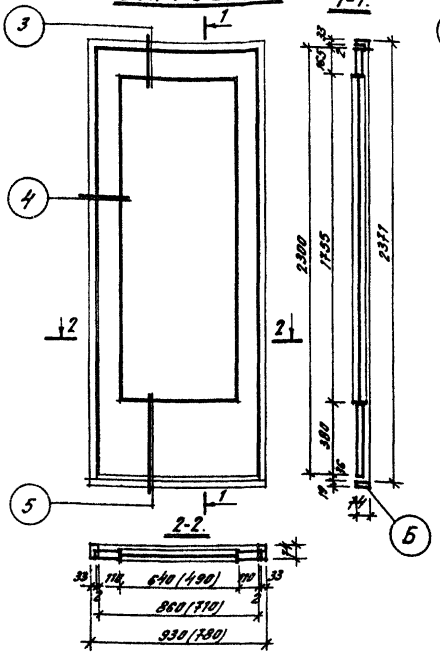

БОП-2.

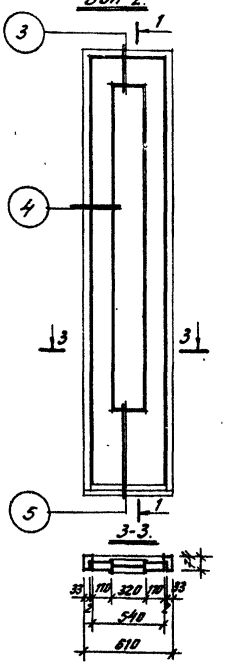

Вентиляционные решетки ВР-1 ÷ ВР-5.

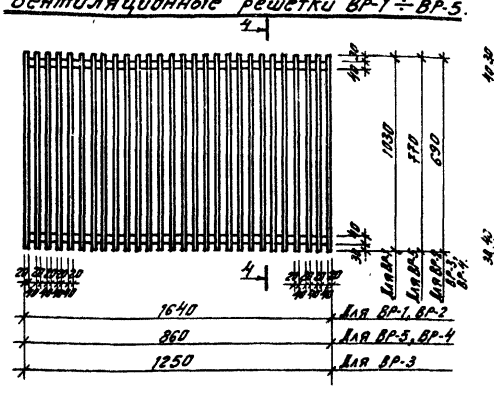

4-4.

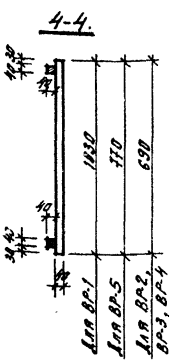

Светные щиты ЩС-1, ЩС-2, ЩС-3.

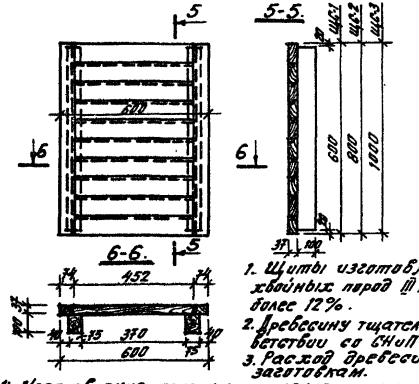

Спецификация на 1 изделие (на щиты).

Марка	Объем древесины м³
ЩС-1	0.0217
ЩС-2	0.0292
ЩС-3	0.0366

Спецификация на 1 изделие.

		БОП-1	БОП-2	БОП-3	ВР-1	ВР-2	ВР-3	ВР-4	ВР-5
Древесина коробки	м³	0.02	0.018	0.019	—	—	—	—	—
Древесина полотна	-«-	0.034	0.027	0.030	0.028	0.015	0.016	0.006	0.009
Стекло оконное толщ. 4 мм									
635×1750	м²	1.111	—	—	—	—	—	—	—
315×1750	-«-	—	0.551	—	—	—	—	—	—
485×1750	-«-	—	—	0.848	—	—	—	—	—

Примечания:

1. Щиты изготавлять из лесоматериала хвойных пород III категории с влажностью не более 12%.
2. Древесину тщательно антисептировать в соответствии со СНиП III-19-75.
3. Расход древесины определен по черновым заготовкам.
4. Изготовление, приемку, хранение и транспорт изделий выполнять по ГОСТ 475-78.
5. Блоки БОП-1, БОП-2, БОП-3 выполнять по ГОСТ 6629-74.
6. Сечения 3, 4, 5, 6 см. ГОСТ 6629-74, стр. 7.
7. Размеры в скобках (см. 2-2) даны для БОП-3.

Согласовано

Инв. № подл. | Подпись и дата | Взам. инв. №

Гл. инж. проекта Ефремин
Гл. арх. проекта Штейнгольд
Гл. инж.-пр. Нестеров
Рук. арх. гр. Фомин
Рук. гр. инж. Шарапов
Гл. спец. Котлярова
Инженер Ангелес
Инженер Шарапов
Инженер Лис.
Чертежник Жилова

N 7019/У

1976	Сельский дом культуры со зрительным залом на 300 мест.	Блоки остекленных перегородок БОП-1, БОП-2, БОП-3. Вентиляционные решетки ВР-1 ÷ ВР-5. Светные щиты ЩС-1, ЩС-2, ЩС-3.	Типовой проект 264-12-155	Альбом V	Лист КД-9

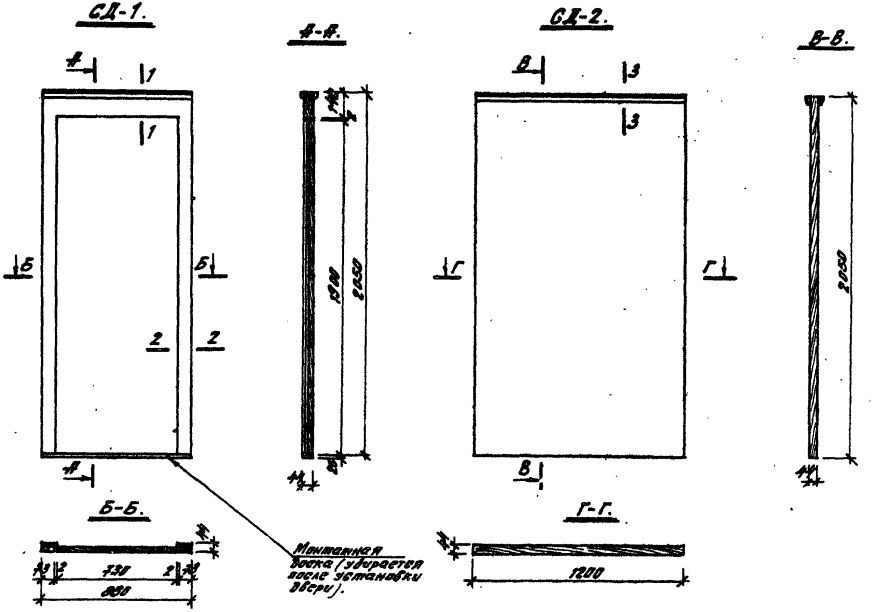

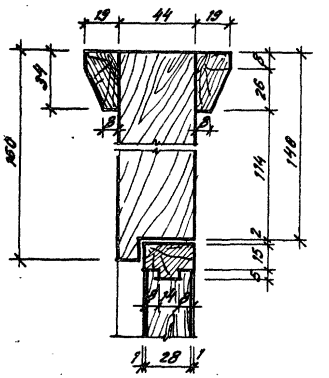

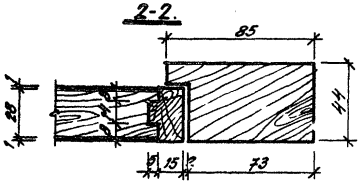

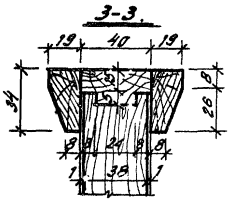

Спецификация древесины.

Наименование элемента	СД-1		СД-2		Материал
	длина м	объем м³	длина м	объем м³	
Брус 44×150	0.85	0.006	—	—	Ель
Брус 44×85	3.80	0.014	—	—	—"—
Обвязка 20×32	5.20	0.003	6.5	0.004	—"—
Брусок 19×34	1.70	0.001	2.4	0.0015	—"—
Полотно	0.70×1.90	1.33 м²	1.20×2.05	2.46	Дерево-плита

Спецификация приборов на 1 изделие.

Наименование	СД-1	СД-2
Петли дверные 4-100, ГОСТ 5089-72	2	—
Ручка-кнопка 6-35, ГОСТ 5087-71	2	—
Задвижка, ГОСТ 5090-73	1	—

Согласовано:

Нач. арх. отд.	Ефимов	Хрусталева
Гл. арх. инж. отд.	Зверев	Зверева
Рук. арх. гр.	Шилкин	Шилкин
Гл. арх. пр.	Шилкин	Шилкин
Рук. сект.	Елепкин	Елепкин
Разработал	Шилкин	Шилкин
Проверил	Шилкин	Шилкин
Нормоконтр.	Шилкин	Шилкин

Укр НИИПграждансельстрой

1976	Сельский дом культуры со зрительным залом на 300 мест.	Щиты кабин санузлов СД-2. Дверь СД-1. Сечения. Спецификации.	Типовой проект 264-12-.85	Альбом V	Лист КД-10

N 7019/V

Дверная ручка ДР-2.

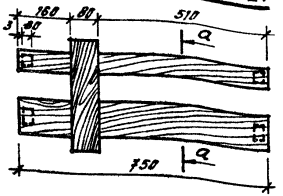
160
80
510
40
а
750
а-а.
115
312
60
60
60

Щ-1.

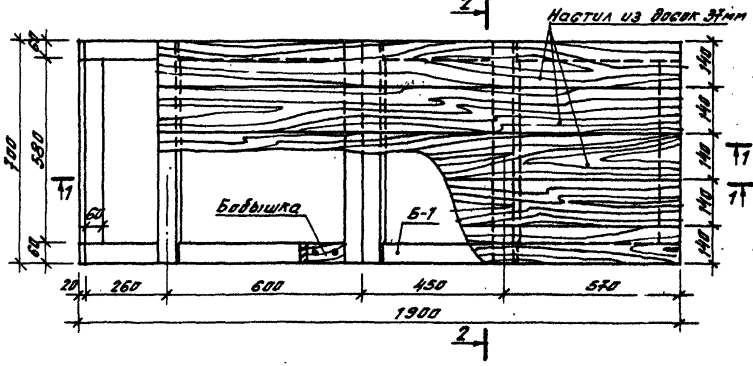

Щ-2.

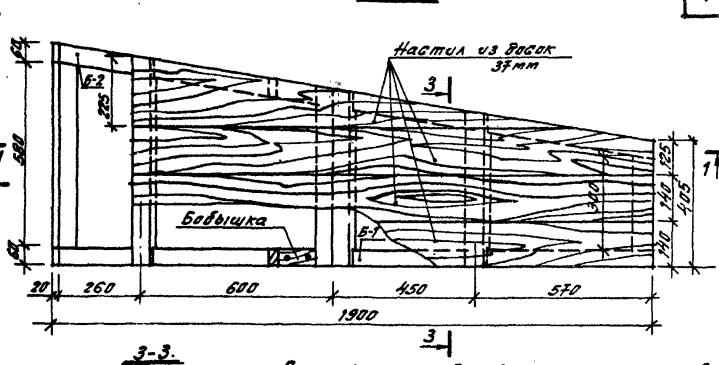

1-1.

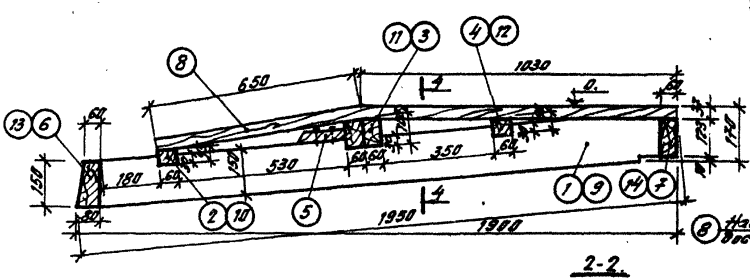

3-3.

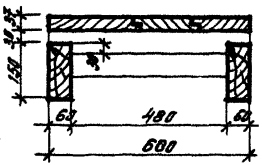

4-4.

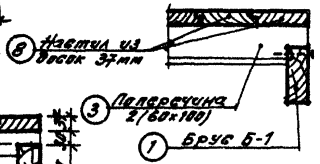

2-2.

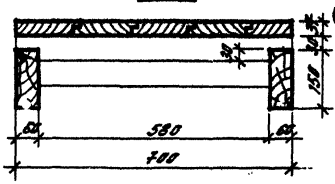

Бабышка

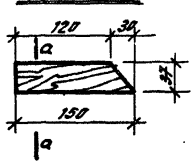

а-а.

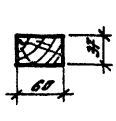

Спецификация деревянных элементов.

Щит Щ-1	№№ позиц.	Наименование элемента	Категория	Длина мм.	Сечение бхh	К-во шт.	Общая длина м	Объем, м³
	1	Брус щита Б-1	II	1950	60×150	2	3.90	0.035
	2	Поперечина	II	700	60×45	1	0.70	0.002
	3	— " —	II	700	2(60×100)	1	1.40	0.008
	4	— " —	II	700	60×60	1	0.70	0.003
	5	Бабышка	II	150	60×37	2	0.30	0.001
	6	Плавневый брус	II	580	80×150	1	0.58	0.007
	7	— " —	II	580	60×123	1	0.58	0.004
	8	Доски настила	II	1680	140×37	5	8.40	0.044
Щит Щ-2	5	Бабышка	II	150	60×37	2	0.30	0.001
	8	Доски настила	II	1680	140×37	4	6.72	0.035
	9	Брус щита Б-2	II	1980	60×150	1	1.98	0.018
	10	Поперечина	II	670	60×45	1	0.67	0.002
	11	— " —	II	580	2(60×100)	1	1.16	0.007
	12	— " —	II	510	60×60	1	0.51	0.002
	13	Плавневый брус	II	600	80×150	1	0.60	0.007
	14	— " —	II	380	60×123	1	0.30	0.002
	1	Брус щита Б-1	II	1950	60×150	1	1.95	0.018

Примечание:

Материал щитов – сосна I-го сорта влажностью не более 25%.

N 7019/12

1976	Сельский дом культуры со зрительным залом на 300 мест.	Щиты Щ-1 и Щ-2.	Типовой проект 264-12-155	Альбом V	Лист КЖ-12

Лестница ЛД-1.
План.

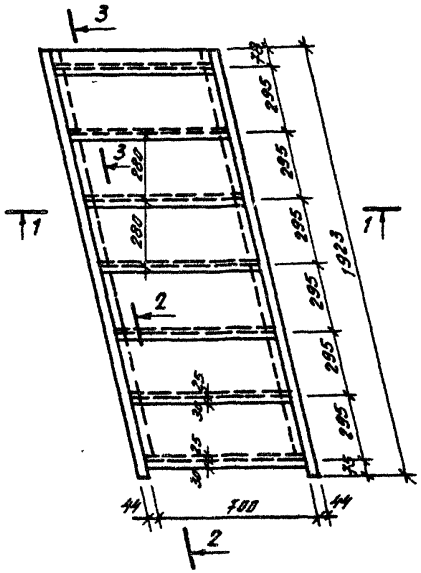

2-2.

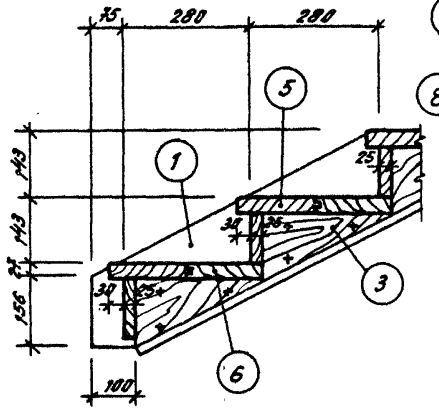

3-3.

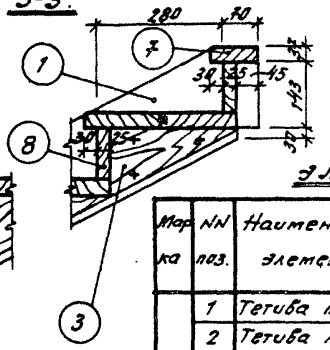

Спецификация элементов лестницы ЛД-1.

Марка	NN поз.	Наименование элемента	Категория	Сечение мм до остр.	Сечение мм после остр.	Длина мм	К-во шт.	Объем до остр.
	1	Тетива правая	II	50×206	44×200	2260	1	0.023
	2	Тетива левая	II	50×206	44×200	2260	1	0.023
	3	Бобышка правая	II	42×143	40×143	285	6	0.010
	4	Бобышка левая	II	42×143	40×143	285	6	0.010
	5	Ступень	II	40×160	37×157	700	6	0.027
	6	—"—	II	40×160	37×158	700	6	0.027
	7	—"—	II	40×104	37×100	700	1	0.003
	8	Подступенок	II	28×110	25×106	700	7	0.015

1-1.

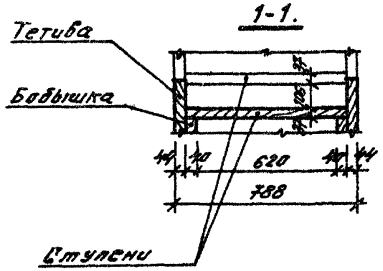

а-а.

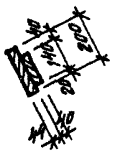

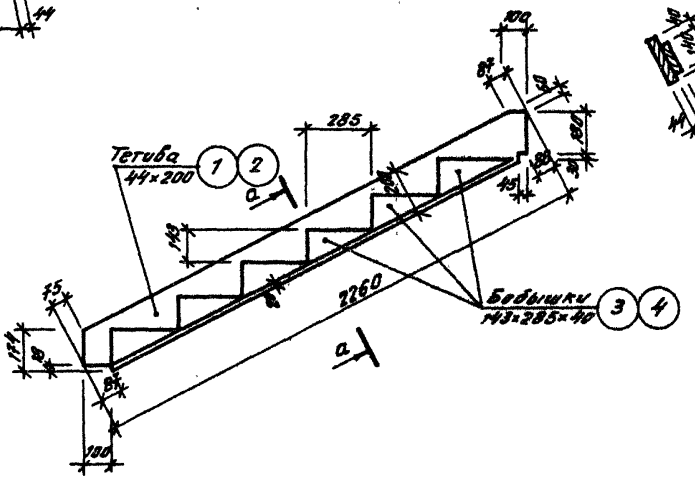

Примечания:

1. Несущие элементы лестницы (тетивы, ступени) изготавливаются из древесины хвойных пород влажностью не более 18%.
2. Все элементы изделий должны быть гладко остроганы и в местах соединения плотно пригнаны.
3. Расход древесины определен по черновым заготовкам.
4. Изготовление, допуски и хранение элементов лестницы должны производиться согласно указаниям ГОСТ'ов, строительных норталей и прочих действующих документов.

Согласовано:

Инв. № подл. | Подп. и дата | Взам. инв. №

Рук. отдела Сретин | Гл. арх. отд. Шустов | Гл. инж. пр. Шустов | Разработал Шустов | Проверил Шустов | Гл. конструктор Шустов | Гл. инженер Шустов | Гл. технолог Шустов | Гл. конструктор Шустов

Госгражданпроект

N7019/V

1976	Сельский дом культуры со зрительным залом на 300 мест	Деревянная лестница ЛД-1.	Типовой проект 264-12-155	Альбом V	Лист КД-13

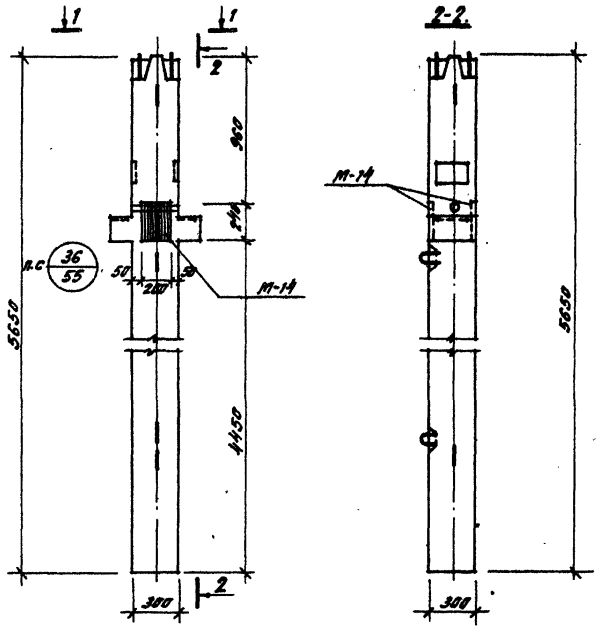

Выборка стали на дополнительные закладные детали, кг.

Марка закладной дет.	Горячекатанная арматур. сталь ГОСТ 5781-61*				Прокат ГОСТ 103-57*				Всего
	Класс А III				Профиль				
	ф мм.			Итого	δ мм			Итого	
	18	12			12				
М-14	2.3	0.356		2.656	9.02			9.02	11.68

Спецификация марок дополнительных закладных деталей на один конструктивный элемент.

Марка конструк. элемента	Марка закладн. детали	Кол-во, шт.	N листа, где изобр. закладн. дет.
КНР-342-14	М-14	1	УУ-04-2, в. II, л. 23

Показатели на один элемент

Марка эл-та	Вес, т.	Марка бетона	Объем бетона м³	Расход стали, кг.
КНР-342-14	1.38	300	0.52	97.6

Примечания:

1. Колонна КНР-342-М-1 изготавливается по чертежам колонны КНР-342-14 (серия УУ-04-2, в.9, л. 9, 28) с дополнительной закладной деталью по настоящему чертежу.
2. Дополнительная закладная деталь крепится к объемному каркасу с применением вязки вязальной проволокой и дуговой электросваркой электродами типа Э50А по типу детали 36, альбома УУ-04-2, в.9, л.55.

N 7019/8

Гип. КНИПгражданселькомстроя	Рук. отдела	Гл. арх. отд.	Гл. арх. пр.	Сагателян	Бурмин	Шпиндлер	Шестеров	Загреченко	Кунгурцев	Коренева	Гребенюк	Ермилов	Ушаков	Зарубин	Ушаков	Согласовано:

1976	Сельский дом культуры со зрительным залом на 300 мест.	Колонна КНР-342-14-1.	Типовой проект 264-12-155	Альбом V	Лист КЖ-1

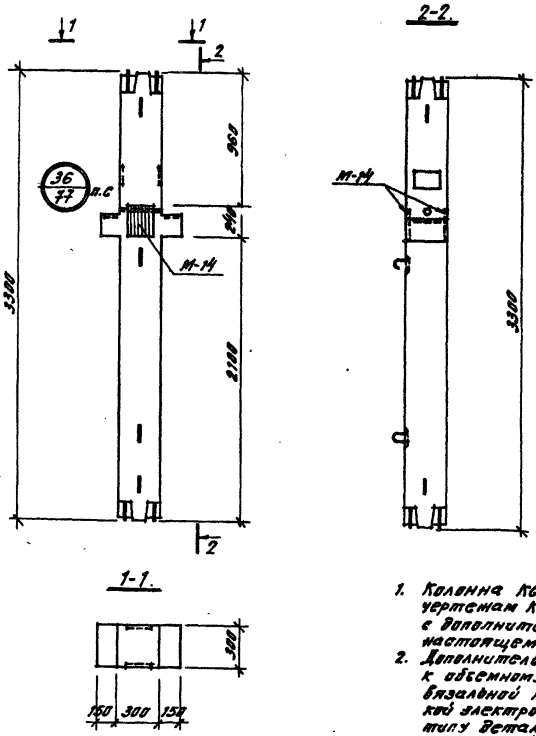

Выборка стали на дополнительные закладные детали.

Марка закладн. детали	Горячекатанная арматурная сталь класса А-III (ГОСТ 5781-61*)				Прокат (ГОСТ 103-57*)				Всего
	класс А-III				профиля				
	ф, мм.		Итого		δ мм.		Итого		
	18	12			12				
М-14	2.3	6.356		2.656	9.02			9.02	11.68

Спецификация марок дополнительных закладных деталей на один конструктивный элемент.

Марка конструктивного элемента	Марка закладной детали	Кол-во, шт.	Лист, где указ. размеры закладн. детали
КСР-333-14-1	М-14	1	УИ-84-2.8.7 вып. 1 л. 23

Показатели на 1 элемент.

Марка эл-та	Вес, т.	Марка бетона	Объем бетона, м³	Расход стали, кг.
КСР-333-14-1	8.75	300	3.30	32.82

Примечания:

1. Колонна КСР-333-14-1 изготавливается по чертежам КСР-333-14 (серия УИ-84-2 8.7 л. 10 и 24) с дополнительной закладной деталью по настоящему чертежу.
2. Дополнительная закладная деталь крепится к объемному каркасу с применением вязки вязальной проволокой и дуговой электросваркой электродами типа Э50А по типу детали 36 альбома УИ-84-2 8.7 л. 77.

Согласовано

Зам. гл. инж. Ленгипроинжпроект — Ю. Ф. Ярофеев
Рук. гр. арх. Ленгипроинжпроект — Н. Н. Кострюкова
Гл. инж. проекта Ленгипроинжпроект — Ю. Ф. Ярофеев
Гл. арх. проекта Ленгипроинжпроект — Н. Н. Кострюкова

Укрпчелпроект, грандиозпельтрой: Рук. отдела — Е. Ф. Шишкин; Гл. инж. проекта — Ю. Ф. Ярофеев; Гл. арх. пр. — Н. Н. Кострюкова

N7019/V

1976	Сельский дом культуры со зрительным залом на 300 мест.	Колонна КСР-333-14-1.	Типовой проект 264-12-155	Альбом V	Лист КМ-2

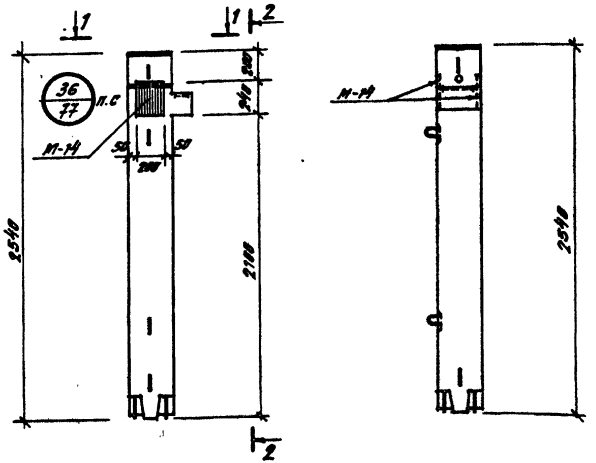

Выборка стали на дополнительные закладные детали.

Марка закладн. детали	Горячекатаная арматурная сталь ГОСТ 5781-61*			Прокат ГОСТ 103-57*			Всего
	класс А-II			профиль			
	ф, мм.		Итого	ф мм.		Итого	
	18	12		12			
М-14	2.3	0.356	2.656	9.82		9.82	12.48

Спецификация марок дополнительных закладных деталей на один конструктивный элемент.

Марка конструктивного элемента	Марка закладн. детали	Кол-во, шт.	№ листа альбома осн. сер.
КВК-133-14-1	М-14	1	УШ-04-2 в.1, л.29

Показатели на 1 элемент.

Марка эл-та	Вес, т.	Марка бетона	Объем бетона, м³	Расход стали, кг.
КВК-333-14-1	8.58	300	8.23	72.83

Примечания:

1. Колонна КВК-333-14-1 изготавливается по чертежам КВК-333-14 (серия УШ-04-2 в.7 л.7 и 30) с дополнительной закладной деталью по настоящему чертежу.
2. Дополнительная закладная деталь крепится к объемному каркасу с применением вязки вязальной проволокой и дуговой электросваркой электродами типа Э50А по типу детали 36 альбома УШ-04-2 в.7 л.33.

Гл. инж. проекта Эфрон
Гл. арх. проекта Шишов
Рук. арх. гр. Еремин
Рук. группы Литвинов
Инженер Нестеров

Согласовано:
Госстрой СССР
Госгражданстрой
Спецпроектстальконструкция
Главстальконструкция
Спецпроектстальконструкция

Ин-т НИИЭП гражданских сооружений

1975	Сельский дом культуры со зрительным залом на 300 мест.	Колонна КВК-333-14-1.	Типовой проект 264-12-155	Альбом V	Лист КЖ-3

№ 7019/12

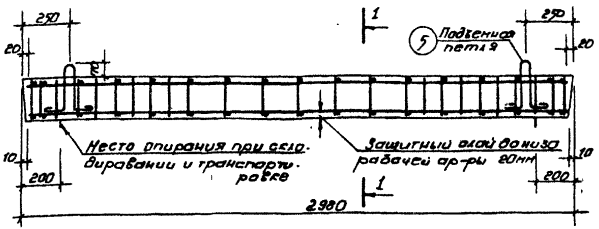

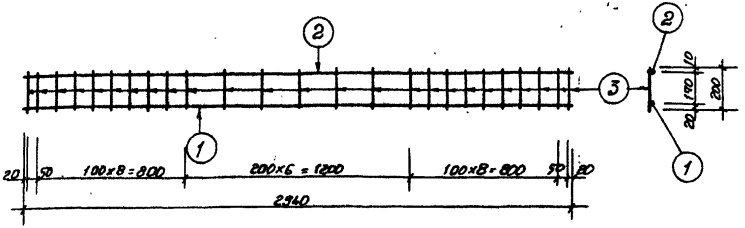

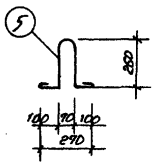

Спецификация арматуры

Марка каркаса К-6о шт.	N поз.	ф мм	Длина в мм	К-6о шт. в карк.	К-6о шт. в элем.	Общая длина м	Выборка арматуры на элемент ф мм	Выборка арматуры на элемент Общая длина м	Выборка арматуры на элемент Вес кг
К-1 шт. 3	1	20AIII	2940	1	3	8.82	20AIII	8.82	21.78
	2	8BI	2940	1	3	8.82	10AI	1.84	1.14
	3	6BI	200	25	75	15.0	8BI	8.82	3.48
Отдел. стерж.	4	6BI	340	–	34	11.56	6BI	26.56	5.90
Петля	5	10AI	920	–	2	1.84	Итого		32.30

Характеристика изделия

Вес	кг	625
Объем бетона	м³	0.25
Вес арматуры	кг	32.30
Расход арматуры на 1 м³ бетона	кг	129
Марка бетона	—	200

Примечания

1. Сварные каркасы выполнять в соответствии с СН 393-69 и ГОСТ 8478-66.
2. Каркасы выполнять контактной точечной сваркой.
3. На верхней грани каждой перемычки несмываемой краской поставить индекс „В" (верх).
4. Поверхности перемычек должны быть ровными гладкими, нижние и боковые грани должны быть подготовлены под окраску.
5. Изготовление, приемку, паспортизацию, хранение и транспортирование перемычек производить с учетом указаний серии 1.139-1, Выпуск 1 - N7019/17

Опирание перемычки

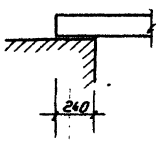

Расчетная схема

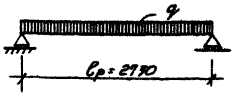

Нагрузки включающие собственный вес

Расчетная нагрузка по несущей способности - 4500 кг/пм.

Нормативная нагрузка - 3860 кг/пм.

Нормативные нагрузки при расчете прогиба

Длительно действующая - 3300 кг/пм

Кратковременно действующая - 560 кг/пм

Расчетный прогиб с учетом длительного действия нагрузки - $\frac{1}{200} l_р$

| | | |

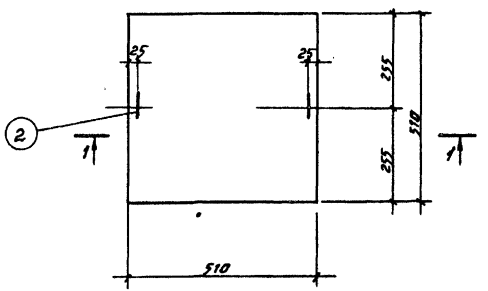

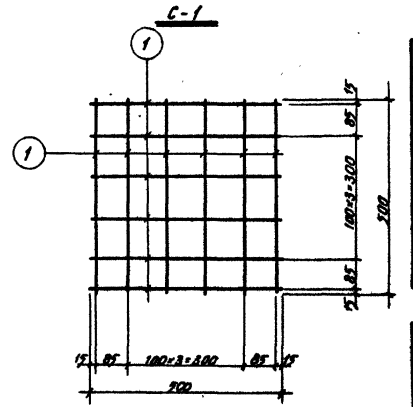

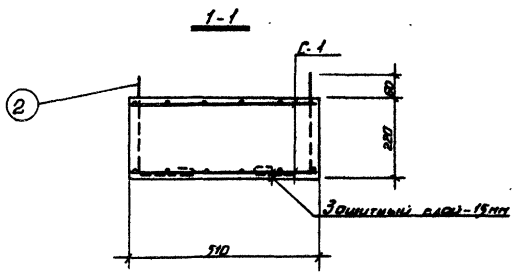

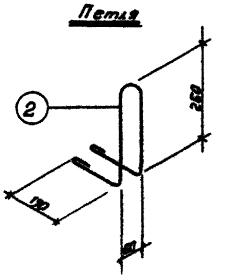

Спецификация арматуры								Выборка арматуры на элемент		
Наименование сборных единиц и конструкций	NN поз.	ф мм	Длина мм	К-во шт. на сборную единицу	К-во шт. на общее количество изделий	Общ. длина м		ф мм	Общая длина м	Вес кг
С-1 (шт. 2)	1	10АII	900	12	24	12.0		10АII	12	7.44
Петля (шт. 2)	2	8АI	950	–	2	1.90		8АI	1.90	0.75
								Итого:		8.19

Характеристика изделия		
Вес	кг	143
Объем бетона	м³	0.057
Вес арматуры	кг	8.19
Расход арматуры на 1 м³ бетона	"	148
Вес закладн. деталей	"	—
Марка бетона	—	200

Применения:

1. Сварные сетки изготовлять контактной точечной сваркой в соответствии с СН 393-69.
2. Монтажные петли привязать вязальной проволокой к стержням сеток.
3. Изготовление, приемку, паспортизацию, хранение и транспортирование подушек производить с учетом указаний серии 1.243-2.

N 7019/V

Согласовано:

Рук. арх. Гудзь
Рук. арх. инж. Запорожец
Разработ. Лесь
Проверил Зинкевич
Контролер Гретэс

Рук. арх. Ольшанский
Гл. арх. отд. Шпейдер
Гл. арх. пр. Шестеров

Укрниипроект

1976	Сельский дом культуры со зрительным залом на 300 мест	Опорная подушка ОП5-5.	Типовой проект 264-12-155	Альбом V	Лист КЖИ-5

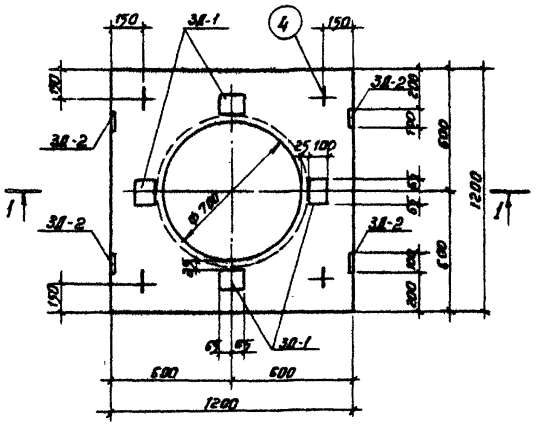

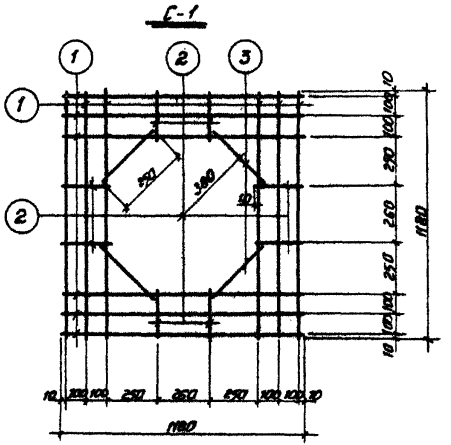

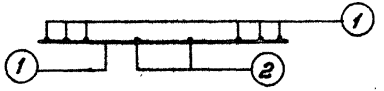

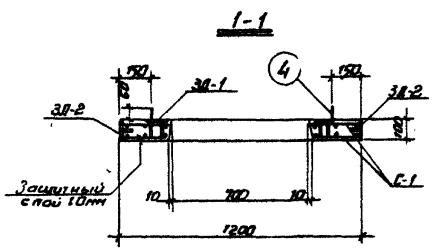

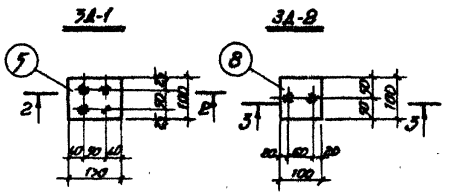

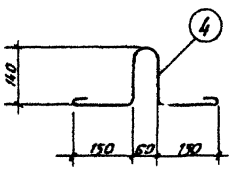

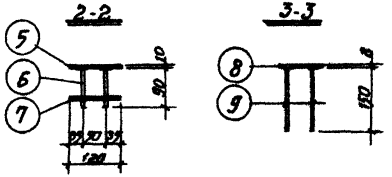

Спецификация арматуры								Выборка арматуры на элемент		
Марка сеток, каркасов и с. изделия	NN поз.	ф мм	длина мм	К-во шт. в плоск. сетке/каркасе	в изделии	Общ. длина м		ф мм	Общ. длина м	Вес кг
С-1 (шт. 2)	1	8ВI	1180	12	24	28.32		8ВI	35.36	14.360
	2	8ВI	220	8	16	3.52				
	3	8ВI	250	4	8	2.00				
Петля	4	8ВI	630	4	4	2.52		Итого		14.360
З4-1 (шт. 4)	5	I80-В	130	1	4	0.52		I80-В	0.52	4.08
	6	I0AI	90	4	16	1.44		I0AI	2.40	1.69
	7	I0AI	120	2	8	0.96		Итого		6.57
З4-2 (шт. 4)	8	I80-В	100	1	4	0.4		I80-В	0.4	2.52
	9	I0AI	150	2	8	1.2		I0AI	1.2	0.744
								Итого:		3.86

Характеристика изделия		
Вес	кг	263
Объем бетона	м³	0.105
Вес арматуры	кг	14.36
Расход арматуры на 1м³ бетона	"	136.9
Вес закладн. деталей	"	10.83
Марка бетона	—	200

Привязания:

1. Сварные сетки изготовлять контактной сваркой в соответствии с СН 393-69.
2. Соединение крайних стержней с плоскими элементами закладных деталей выполнять электродуговой сваркой пав слоем флюса.
3. Для сварки применять электроды Э42-Т и Э50А-Ф
4. Антикоррозийную защиту закладных деталей выполнять в соответствии со СНиП II-28-73.
5. Монтажные петли поз.4 привязать к арматурной сетке.
6. Изготовление приемку, паспортизацию, хранение и транспортирование изделий производить с учетом указаний серии 1.269-2.

N7019/V

Согласовано:

Укрниипроектстальконструкция

Рук. арх.		Гл. инж.	
Рук. гр. инж.		Гл. арх. отд.	
Разработ.	Шпильберг	Гл. арх. пр.	
Проверил	Нестерова		
Копировал			

Рук. отд.	Харитонов		
Гл. инж.	Ольшанский		
Гл. арх.	Ефимов		
Гл. конструктор	Ольшанский		
Нач. сект.	Лев	Зайкевич	
Зав. лаб.	Зелл	Гретчас	

1976	Сельский дом культуры со зрительным залом на 300 мест	Плоская плита ПП12-12 с отверстием ф 700	Типовой проект 264-12-155	Альбом V	Лист КЖИ-6

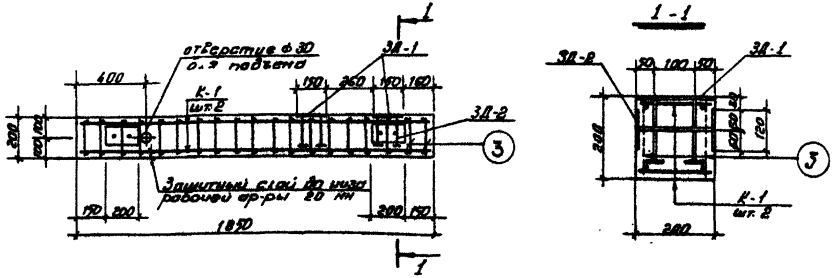

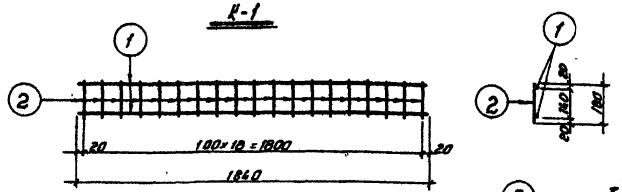

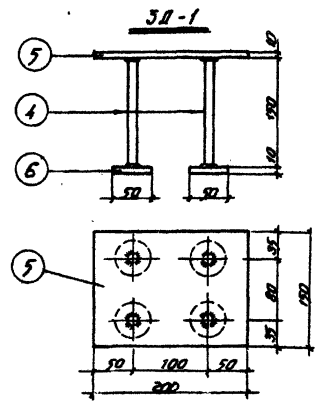

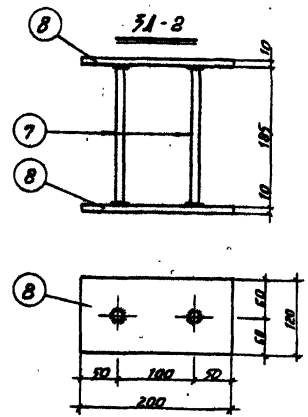

Спецификация арматуры								Выборка арматуры на элемент		
Марка каркас. К-во шт.	NN поз.	ф мм	Длина мм	К-во шт. в карк.	К-во шт. эл-те	Общая длина м		ф мм	Общ. длина м	Вес кг
К-1	1	12 AIII	1840	2	4	7.36		12 AIII	7.36	6.60
шт. 2	2	6 AI	180	19	38	6.84		6 AI	13.68	2.32
отдельн. стерж.	3	6 AI	180	–	38	6.84		Итого		8.92
3П-1 /2 шт./	4	12 AIII	150	4	8	1.20		12 AIII	1.20	1.07
	5	150×40	200	1	2	0.40		150×40	0.40	4.71
	6	накладка δ=10	d=50	4	8	–		накладка δ=10	d=50	0.18
								Итого		5.96
3П-2 /2 шт./	7	12 AIII	185	2	4	0.74		12 AIII	0.74	0.66
	8	120×40	200	2	4	0.80		120×40	0.80	7.55
								Итого		8.21

Характеристика изделия		
Вес	кг	185
Объем бетона	м³	0.074
Вес арматуры	кг	8.92
Расход арматуры на 1 м³ бетона	кг	121
Вес закладн. деталей	кг	14.17
Марка бетона	–	200

Примечания

1. Сварные каркасы выполнять в соответствии СН 393-69 и ГОСТ 8478-66.
2. Каркасы выполняются контактной точечной сварки.
3. Поверхности балки должны быть ровными гладкими, все грани должны быть подготовлены под окраску.
4. Антикоррозийную защиту закладных деталей выполнять в соответствии со СНиП II-28-73.
5. Изготовление, приемку, паспортизацию, хранение и транспортирование балок производить в учетом указаний серии 1.139-1, в. 1.

N 7019 /ÿ

Согласовано

Инв. № подл. | Подп. и дата | Взам. инв. №

Гип. Третьяк
Нач. отд. Заикина
Рук. гр. Новгородов
Конструктор Гаврилов
Рук. гр. Шлейдер
Нач. отд. Еремин
Гл. инж. пр. Шлейдер
Гл. арх. пр. Шлейдер

Укрниип Госгражданстроя

1976	Сельский дом культуры со зрительным залом на 300 мест	Бортовая балка 6Б 19-2	Типовой проект 264-12-155	Альбом ÿ	Лист К.ЖИ-9

ЛП8-6.

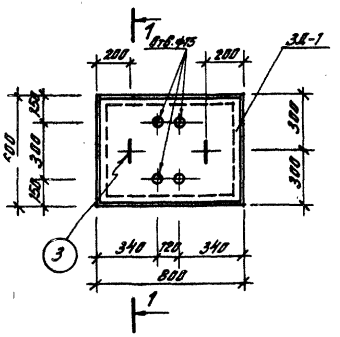

1-1.

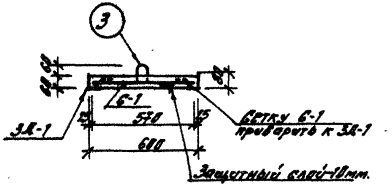

С-1.

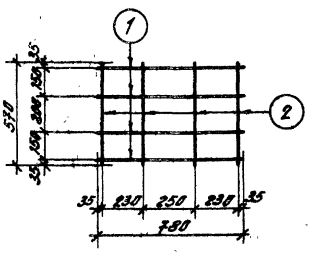

3А-1.

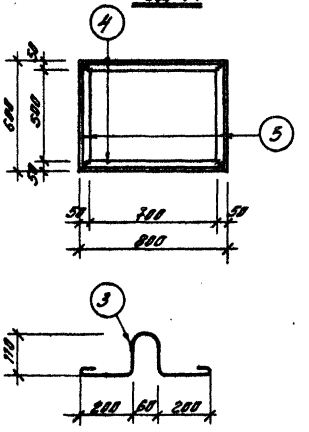

Спецификация арматуры.

Поз.	Обозначение	N N поз.	ф, мм.	Длина, мм.	К-во, шт. на 1 сетку, каркас	К-во, шт. на 1 элемент	Общая длина, м.
С-1 (шт. 1)	ГОСТ 8478-66	1	4 AI	780	6	6	4.68
		2	4 AI	570	6	6	3.42
Петля	ГОСТ 5781-61	3	8 AI	760	2	2	1.52
3А-1 (шт. 1)		4	180 т. 50×5	800	1	2	1.60
		5	180 т. 50×5	600	1	2	1.20

Выборка ар-ры на элемент.

ф, мм.	Общая длина, м.	Вес, кг.
4 AI	8.10	8.80
8 AI	1.52	0.60
Итого:		1.40
180 т. 50×5	2.80	13.92
Итого:		13.92

Характеристика изделия

Вес	кг	73
Объем бетона	м³	0.029
Вес арматуры	кг	1.40
Расход арматуры на 1 м³ бетона.	—	48.00
Вес закладных деталей.	кг.	13.92
Марка бетона	—	200

Примечания:

1. Сварные сетки выполнить контактной точечной сваркой в соответствии с СН 393-69 и ГОСТ 8478-66.
2. Изготовление, приемку, паспортизацию, хранение и транспортирование изделий производить с учетом указаний серии 1.243-2.
3. Монтажные петли прибязать к арматурной сетке С-1.

Согласовано:

Рук. гр. инж.	С. Зайцев	Зав. сект.	Зайцева
Рук. гр. арх.	Зайцев	Гл. конструктор	Зайцева
Разработал	Зайцев	Гл. инженер	Зайцева
Проверил	Ерёмин	Гл. архитектор	Ю.А.
Гл. инж. проекта	Штейнберг		
Гл. арх. отд.	Шестеров		
Гл. инж. пр.			
Рук. отдела			

Укр НИИПгражданстроя.

N 7019/V

1976	Сельский дом культуры со зрительным залом на 300 мест.	Плита люка ЛП8-6.	Типовой проект 264-12-155	Альбом V	Лист КЖ-8

ЛП 11-6

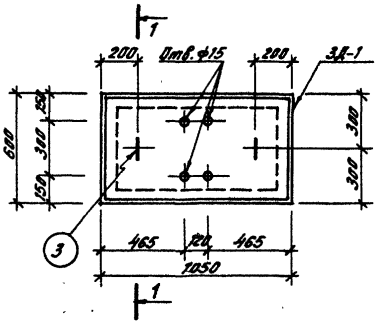

1-1

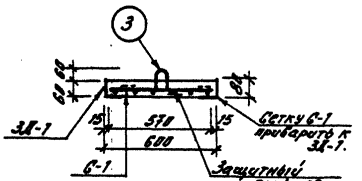

С-1.

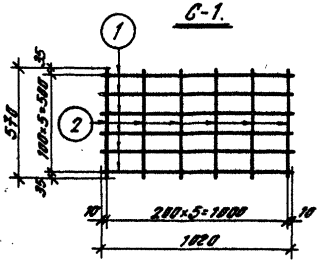

3К-1

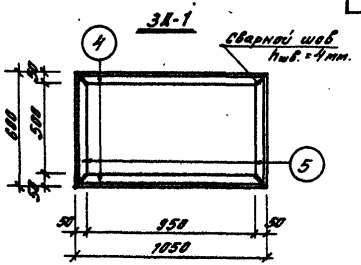

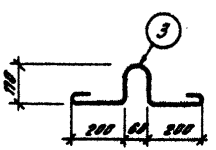

Спецификация арматуры.

Марка сетки, каркаса и изд.	№№ поз.	ф, мм.	Длина, мм.	К-во, шт. на 1 сетку, каркас	К-во, шт. на 1 элемент	Общая длина, м.	Выборка ар-ры на элемент. ф, мм.	Общая длина м	Вес, кг.
С-1 (шт.1)	1	5ВI	1020	6	6	6.12	5ВI	9.54	1.48
	2	5ВI	570	6	6	3.42	5ВI	1.52	0.60
							Итого:		2.08
Петля	3	8АI	760	2	2	1.52			
3Д-1 (шт.1)	4	∠80×50×5	1050	1	2	2.10	∠80×50×5	3.30	16.40
	5	∠80×50×5	600	1	2	1.20			
							Итого:		16.40

Характеристика изделия.

Вес	кг	109
Объем бетона	м³	0.038
Вес арматуры	кг	2.08
Расход арматуры на 1м³ бетона	-"-	54.7
Вес закладных деталей.	кг	16.40
Марка бетона.	—	200

Примечания:

1. Сварные сетки выполнить контактной точечной сваркой в соответствии с СН 393-69 и ГОСТ 8478-66.
2. Изготовление, приемку, паспортизацию, хранение и транспортирование изделий производить с учетом указаний серии 1.243-2.
3. Монтажные петли привязать к арматурной сетке.

Согласовано:

Зав.сект. Гражданстрой — Заславец
Рук.гр.арх. Госстройпроект — Коротовских
Рук.гр.констр. Госстройпроект — Заславец
Гл.инж. Госстройпроект — Заславец
Нач.отд. Госстройпроект — Яровая
Гл.арх.пр. — Катгороват

Укр НИИПроектстройиндустрия

N 7019/V

1976	Сельский дом культуры со зрительным залом на 300 мест.	Плита люка ЛП 11-6.	Типовой проект 264-12-155	Альбом V	Лист КЖ-9

Кольцо К-1.

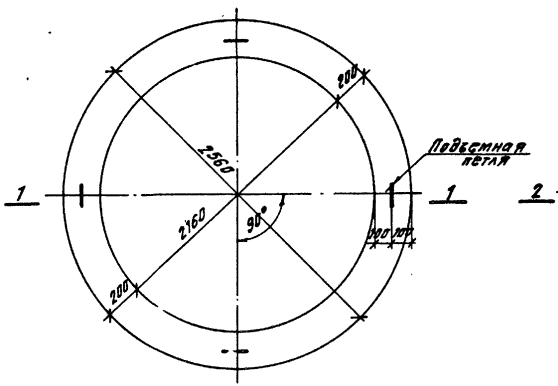

Крышка КР-1.

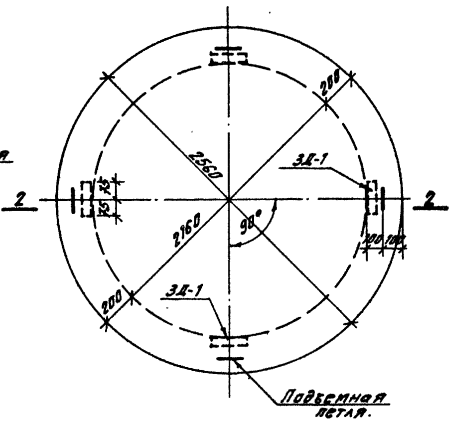

Характеристика изделий.		К-1	КР-1
Вес изделия	кг	300	1180
Объем бетона	м³	0.12	0.45
Вес арматуры	кг.	18.0	39.0
Вес закладных деталей.	-"-	—	4.0
Расход арматуры на 1 м³ бетона	кг.	150	104.0
Марка бетона	—	200	200

Спецификация марок арматурных изделий на элемент.

Марка элемента	Марка изделия	Кол-во, шт.	№№ листа
Кольцо К-1.	С-1	2	КЖ-11
	поз. 3	96	
	Петля	4	
Крышка КР-1.	С-2	2	КЖ-11
	С-1	1	
	поз. 7	16	
	Петля	4	
	3Д-1	4	

1-1.

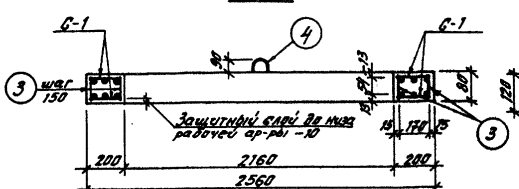

2-2.

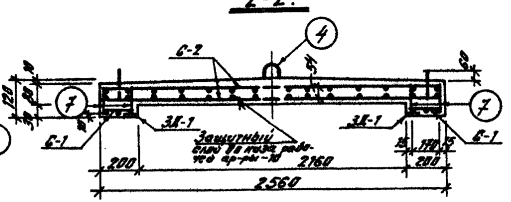

Примечания:

1. Поверхности плит должны быть ровными, гладкими.
2. Стержни поз. 7 устанавливаются с шагом 500 мм.
3. Изготовление, приемку, хранение и транспортирование плит производить с учетом указаний серии 1.243-2.
4. Настоящий лист рассматривать совместно с листом КЖ-11.

№ 7019/8

1976	Сельский дом культуры со зрительным залом на 300 мест.	Кольца К-1, крышка КР-1.	Типовой проект 264-12-155	Альбом V	Лист КЖ-10

Гл. инж. проекта — Рук. отдела — Гл. арх. проекта — Гл. арх. пр. — Рук. гр. арх. — Конструктор — Инженер — Разработал — Проверил — Нач. сект. — Нач. отд. — Гл. инж. пр.

Госгражданстрой УкрНИИПроект

С-1.

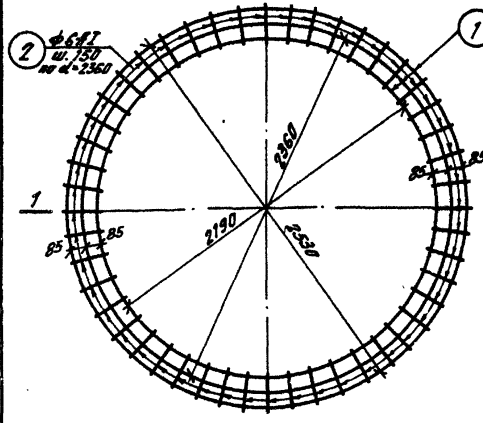

С-2.

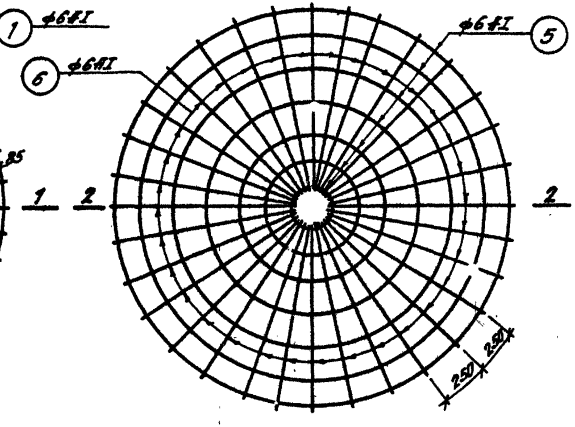

1-1.

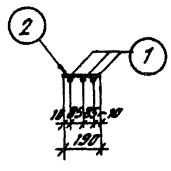

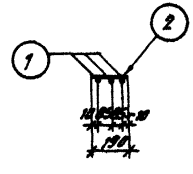

2-2.

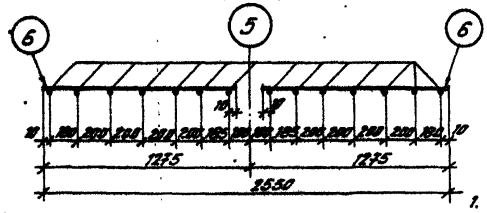

З.Д-1.

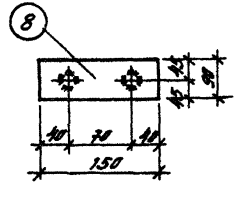

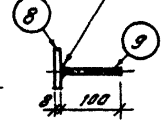

Подъемная петля.

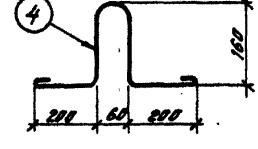

Спецификация арматуры.						Выборка арматуры.		
Марка сетки	NN поз.	ф, мм.	Длина мм.	К-во, шт.	Общая длина, м.	ф, мм.	Общая длина, м.	Вес, кг.
С-1	1	6АI	3000 7500 8050	3	22.6	6АI	31.7	7.1
	2	6АI	190	48	9.1			
С-2	5	6АI	87 700 до 8050	7	30.7	6АI	68.3	15.2
	6	6АI	1175	32	37.6			
Отдельные стержни.	3	6АI	70	1	0.1	6АI	0.1	0.02
	7	6АI	110	1	0.1	6АI	0.1	0.02
Петля	4	10АI	750	1	0.75	10АI	0.75	0.5
З.Д-1	8	-90×8	150	1	0.15	-90×8	0.15	0.8
	9	12АII	100	2	0.1	12АII	0.2	0.2
						Итого:		1.0

Примечания:

1. Сварные сетки выполнять в соответствии с СН 393-69 и ГОСТом 8478-66.
2. Монтажные петли привязать вязальной проволокой к стержням сеток.
3. Антикоррозийную защиту закладных деталей выполнять в соответствии с СНиП II-28-73.
4. Сетки выполнять контактной точечной сваркой.
5. Сетки С-1 и С-2 объединяются с помощью стержней поз. 3, 7 в пространственный каркас.
6. Стыковку стержней выполнять в нахлестку на сварке.
7. Настоящий лист рассматривать совместно с листом КЖ-10.

Согласовано:

Инв. № подл. | Взам. инв. № | Подп. и дата | Инв. № дубл.

Гл. инж. проекта — Зарецкий
Рук. отдела — Зарецкий
Гл. спец. — Зарецкий
Рук. гр. — Зарецкий
Ст. инж. — Зарецкий
Инж. — Зарецкий

Укрниипроект

N 7019/7

1976	Сельский дом культуры со зрительным залом на 300 мест.	Кольцо К-1, крышка КР-1. Арматурные изделия.	Типовой проект 264-12-155	Альбом V	Лист КЖ-11

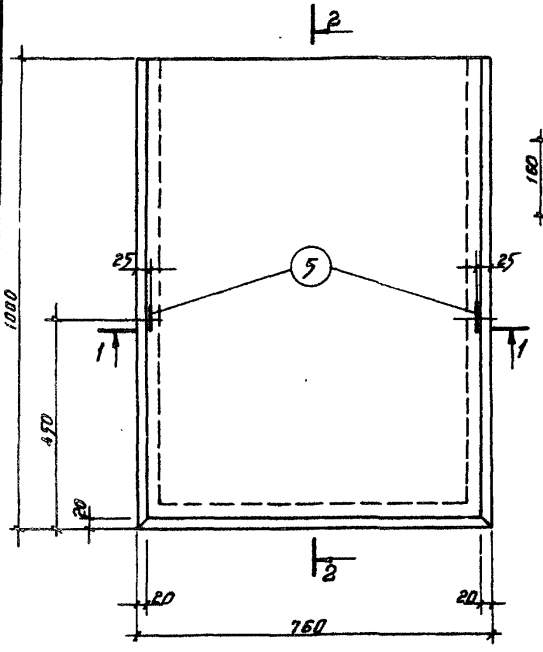

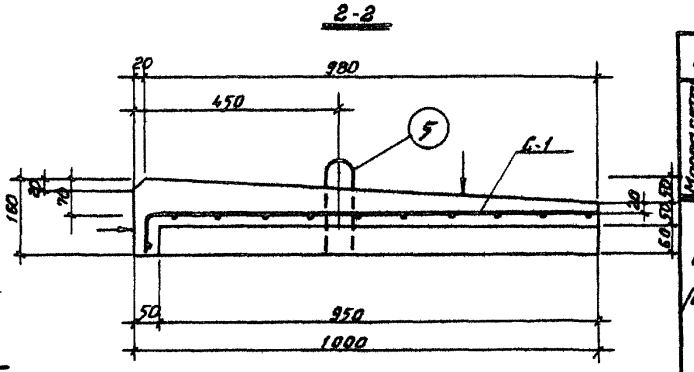

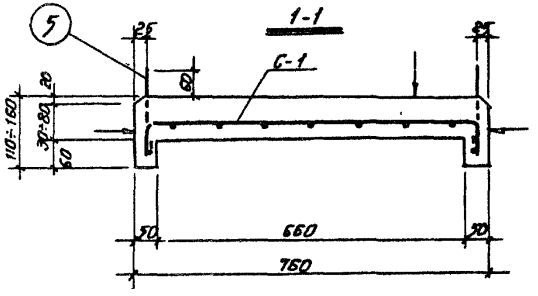

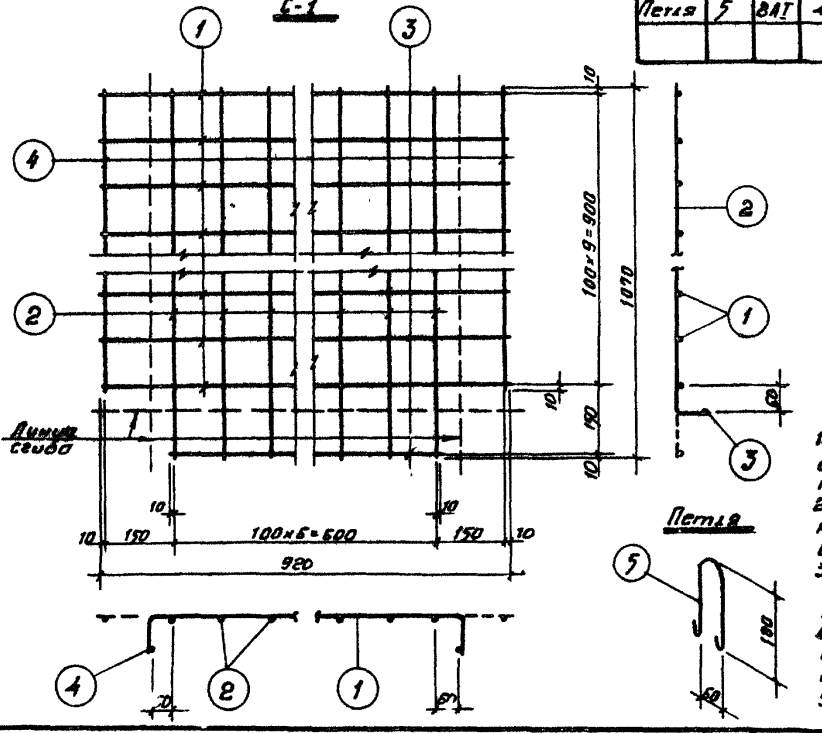

Спецификация арматуры

Марка сетки, кол-во в изд.	NN поз	ф мм	Длина мм	К-во шт в 1 сетке	К-во шт в 1 изделии	Общая длина м
С-1 /шт. 1/	1	6ВI	920	10	10	9.20
	2	6ВI	1070	7	7	7.49
	3	6ВI	620	1	1	0.62
	4	6ВI	920	3	2	0.92
Петля	5	8АI	490	—	2	0.98

Выборка арматуры на лист

ф мм	Общая длина м	Вес кг
6ВI	18.23	4.05
8АI	0.98	0.387
Итого:		4.437

Характеристика изделия

Вес	кг	167
Объем бетона	м³	0.065
Вес арматуры	кг	4.437
Расход арматуры на 1 м³ бетона	кг	68.1
Вес закладных деталей	—	—
Марка бетона	—	200

Примечания:

1. Плоскости, отмеченные знаком ▮, должны иметь гладкую железистую поверхность.
2. Сварные сетки изготовлять контактной точечной сваркой в соответствии с СН 393-69.
3. Монтажные петли забетонировать и привязать вязальной проволокой.
4. Складирование и транспортирование плит должно выполняться в рабочем положении с упором, указанной серии 1.138-2, в. 1.

N 7019/V

Согласовано:

Инв. № подл. | Подп. и дата | Взам. инв. №

Гип	Сафронов		Третяк
Рук. отд.			
Гл. арх. отд.			
Гл. арх. пр.			
Рук. гр.	Ефимин	Шнейдер	Шестеров
Инж.	Осадчий	Шнейдер	Шестеров

Управление гражданского строительства

1976	Сельский дом культуры со зрительным залом на 300 мест	Парапетная плита АП10-5	Типовой проект 264-12-155	Альбом V	Лист КЖИ-12

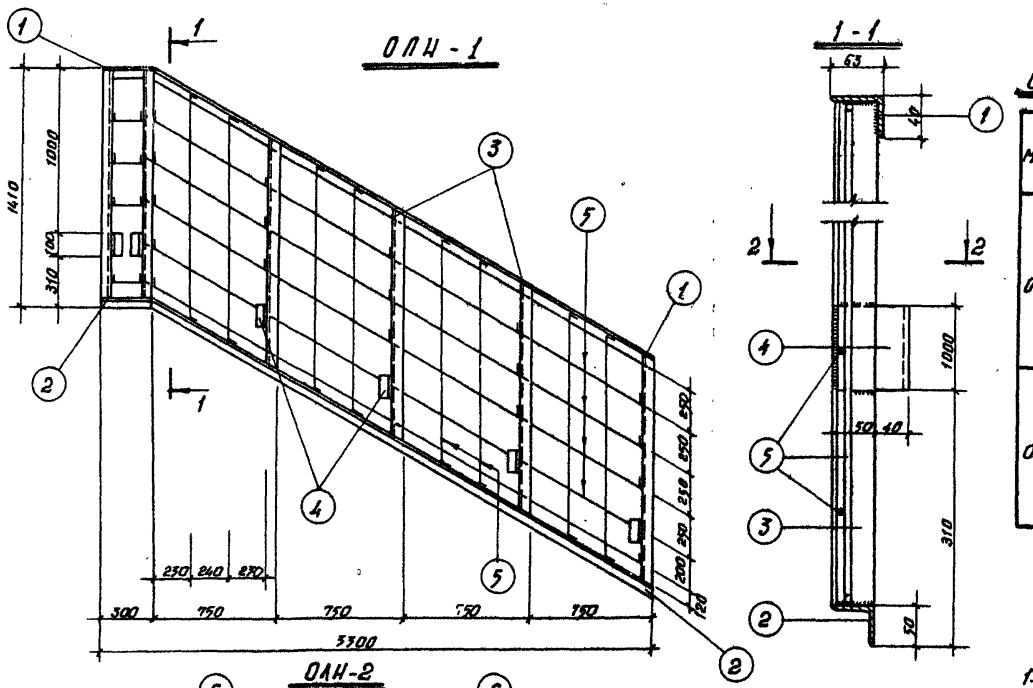

Спецификация металла на марку

Марка	NN поз.	Профиль мм	Длина мм	Кол. шт.	Вес, кг 1 шт	Вес, кг всех	Вес, кг марки	Примечан.
ОЛН-1	1	∠63×40×5	3780	1	14.80	14.80	69.50	
	2	∠50×5	3780	1	14.20	14.20		
	3	∠50×5	1355	6	5.10	30.60		
	4	∠90×56×5	100	6	0.617	3.702		
	5	ф6 AI	28060	1	6.23	6.23		
ОЛН-2	6	∠63×40×5	1090	1	4.26	4.26	27.20	
	7	∠50×5	1090	1	4.10	4.10		
	3	∠50×5	1355	3	5.10	15.30		
	4	∠90×56×5	100	3	0.617	1.851		
	5	ф6 AI	7840	1	1.76	1.76		

Примечания:

1. Материал металлоизделий – сталь класса С 38/23 и арматура класса AI.
2. Сварку производить электродами – Э42.
3. Сварные швы всех марок – $h_w = 5$мм.

N 7019/7

1976	Сельский дом культуры со зрительным залом на 300 мест	Ограждения ОЛН-1, ОЛН-2.	Типовой проект 264-12-155	Альбом V	Лист КМ-1

Укрпромспецпроект

Рук. отд. Фомин; Гл. арх. отд. Шишкин; Гл. арх. пр. —

Рук. гр. инж. —; Рук. гр. арх. Ефремин; Разработ. Шпейдерс; Проверил Нестерова; Копировал —

Зав. сект. Зиновьев; Гл. спец. Сухотина; Инж. Новикова; Зонова; Третьяк

ОЛН - 3

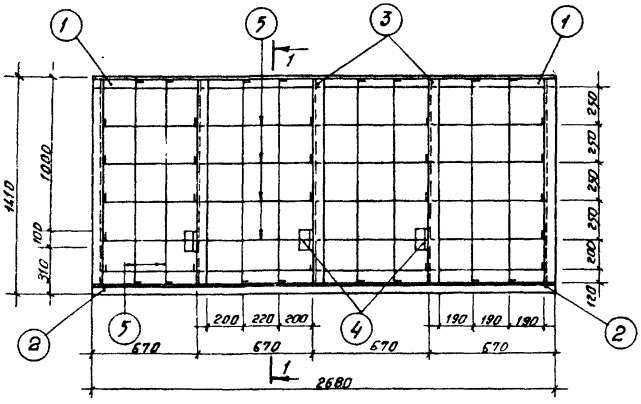

ОЛН - 4

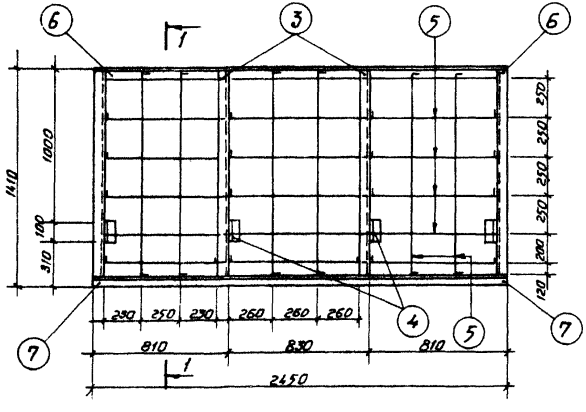

1-1

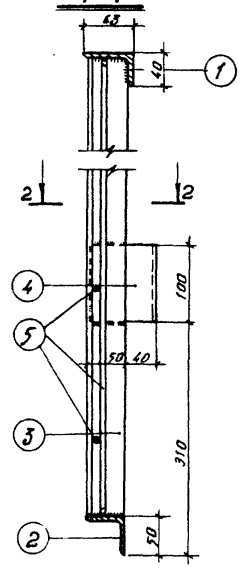

2-2

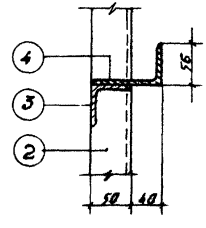

Спецификация металла на марку

Марка	NN поз.	Профиль мм	Длина мм	К-во шт	Вес кг 1 шт	Вес кг всех	Вес кг марки	Примечан.
ОЛН-3	1	∠63×40×5	2680	1	10.50	10.50	56.60	
	2	∠50×5	2680	1	10.10	10.10		
	3	∠50×5	1355	5	5.11	25.55		
	4	∠90×56×5,5	100	5	0.617	3.085		
	5	⌀6 А I	32820	1	7.29	7.29		
ОЛН-4	6	∠63×40×5	2450	1	9.56	9.56	46.30	
	7	∠50×5	2450	1	9.25	9.25		
	3	∠50×5	1355	4	5.11	20.44		
	4	∠90×56×5,5	100	4	0.617	2.468		
	5	⌀6 А I	20520	1	4.55	4.55		

Примечания:

1. Материал металлоизделий - сталь класса С 38/23 и арматура класса А-I.
2. Сварку производить электродами Э-42.
3. Сварные швы всех марок h_w = 5мм.

N7019/7

1976	Сельский дом культуры со зрительным залом на 300 мест	Ограждения ОЛН-3; ОЛН-4;	Типовой проект 264-12-155	Альбом V	Лист НМ-2

Уфимский ТЗ Госстроя
Гл. инженер проекта Гостев
Нач. отд. Загорская
Гл. арх. отд. Кудрявцева
Гл. арх. пр. Новикова
Рук. гр. Ларионов
Рук. гр. Шнейдерз
Конструктор Шнейдерз
Проверил Шестаков
Н. контр. Ефимин

Согласовано

Укрниипгражданспецстрой

Рук. отд. Сергеева
Гл. арх. отд. Захаренко
Гл. арх. пр. Лев
Рук. гр. орг. Шендерович
Рук. гр. конт. Гаврабат.
Гл. инж. Зонтова
Проверил Гретяс
Копировр.

Составили: Ефремин, Штейнберг, Чистяков

ОБИ-1

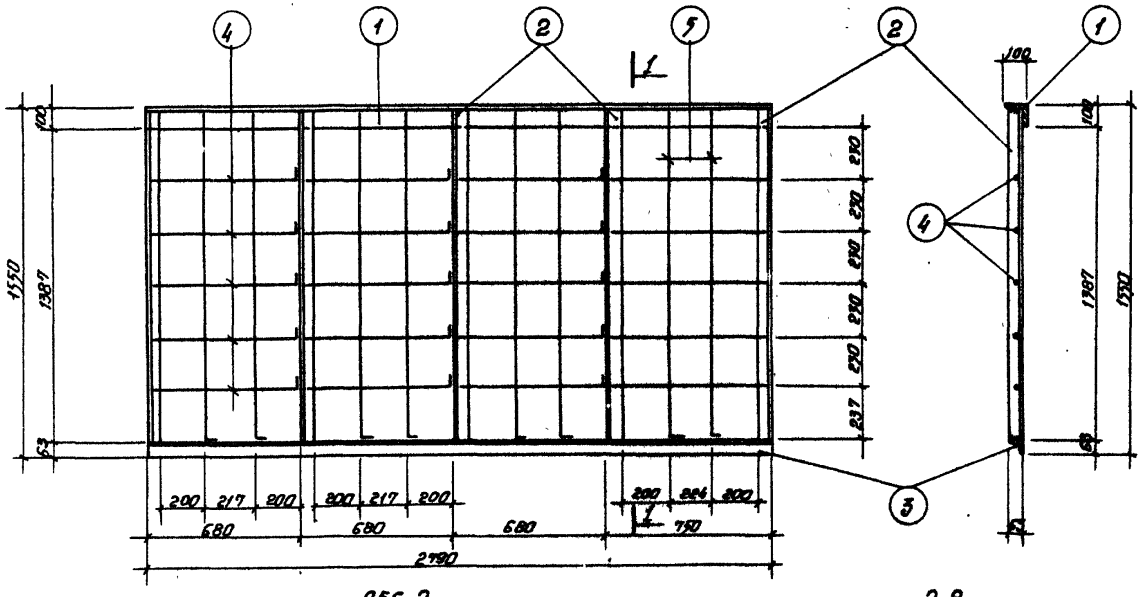

1-1

ОБС-2

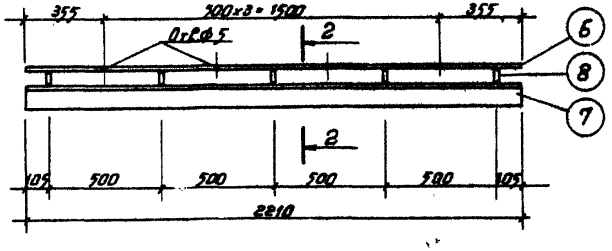

2-2

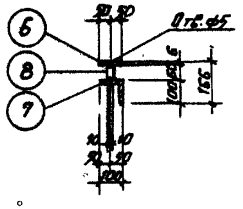

Спецификация металла на марку

Марка	NN поз.	Профиль мм	Длина мм	К-во шт.	Вес, кг 1 шт.	Вес, кг всех	Вес, кг марки	Примечание
ОБИ-1	1	L 100×10	2790	1	42.20	42.20	106.25	
	2	L 63×6	1477	5	8.45	42.25		
	3	L 63×6	2790	1	15.96	15.96		
	4	ф 6 AI	730	20	0.16	3.20		
	5	ф 6 AI	1500	8	0.33	2.64		
ОБС-2	6	-6×100	2210	1	10.40	10.40	44.35	
	7	L 100×10	2210	1	33.40	33.40		
	8	-10×20	70	5	0.11	0.55		

Применения:

1. Материал металлоизделий - сталь класса С 38/23 и арматура класса А I.
2. Сварку производить электродами Э 42
3. Сварные швы всех марок $h_ш$ = 5мм.
4. После изготовления изделия ОБС-2 окрасить масляной краской.

N 7019/V

1976	Сельский дом культуры со зрительным залом на 300 мест	Ограждения ОБИ-1; ОБС-2.	Типовой проект 264-12-155	Альбом V	Лист КМ-3

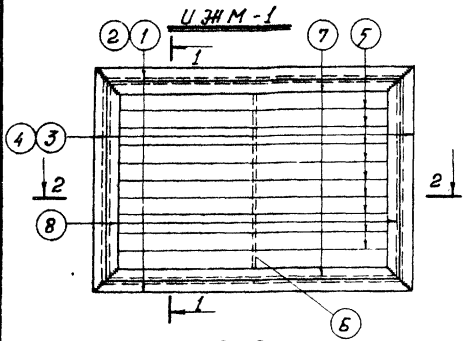

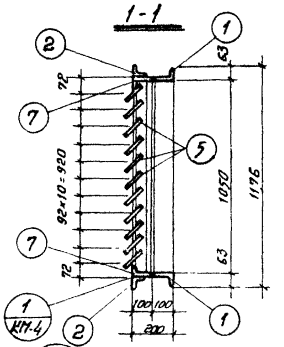

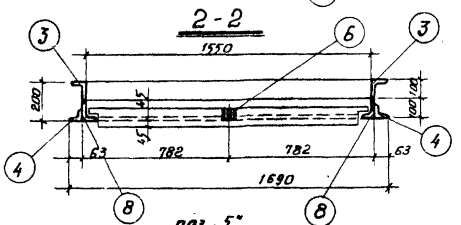

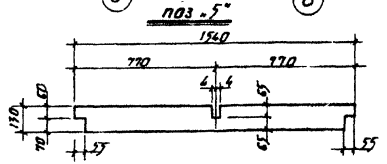

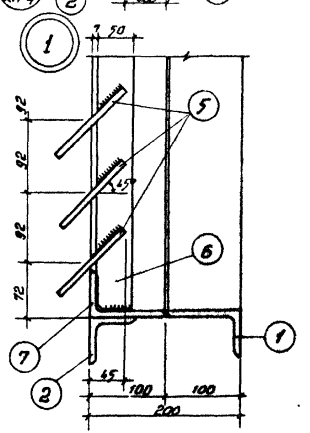

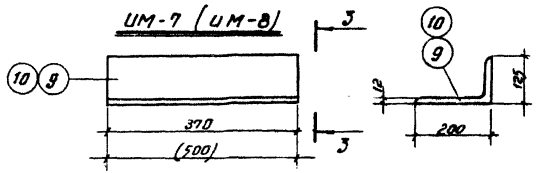

Спецификация металла на марку

Марка	№№ поз.	Профиль мм	Длина мм	К-во шт.	Вес, кг 1 шт	Вес, кг Всех	Вес, кг марки	Примечан.
УЖМ-1	1	∠100×63×7	1690	2	14.7	29.4	200.9	
	2	∠63×63×6	1690	2	9.7	19.4		
	3	∠100×63×7	1176	8	10.2	20.4		
	4	∠63×63×6	1176	2	6.7	13.4		
	5	-130×4	1540	14	6.3	69.3		
	6	-50×7	1040	1	2.8	2.8		
	7	∠100×63×7	1578	2	13.7	27.4		
	8	∠100×63×7	1064	2	9.2	18.4		
УМ-7	9	∠200×125×12	370	1	11.0	11.0	11.0	
УМ-8	10	∠200×125×12	500	1	14.8	14.8	14.8	

Примечания:

1. Материал металлоизделий - сталь класса С 38/23.
2. Сварные швы всех марок- h_w=5.
3. Сварку производить электродами Э-42.
4. После изготовления изделия окрасить масляной краской.
5. Размеры в скобках даны для марки УМ-8.

N7019/8

1976	Сельский дом культуры со зрительным залом на 300 мест	Жалюзийная решетка УЖМ-1. Металлические изделия УМ-7 и УМ-8.	Типовой проект 264-12-155	Альбом V	Лист КМ-4.

Госстрой СССР. Украинский ордена Трудового Красного Знамени ордена Дружбы народов научно-исследовательский и проектный институт строительных конструкций им. В.Н. Шимановского. Гл. арх. отд. Рук. отд. Гл. арх. пр. Рук. арх. гр. Рук. гр. Разработал. Проверил. Копировал. Согласовано. Захарченко. Стуковская. Новикова. Зонтова. Гетман. Шительведер. Шимановский. Шестопёр. Ценин. Фрумин. Шимановский.

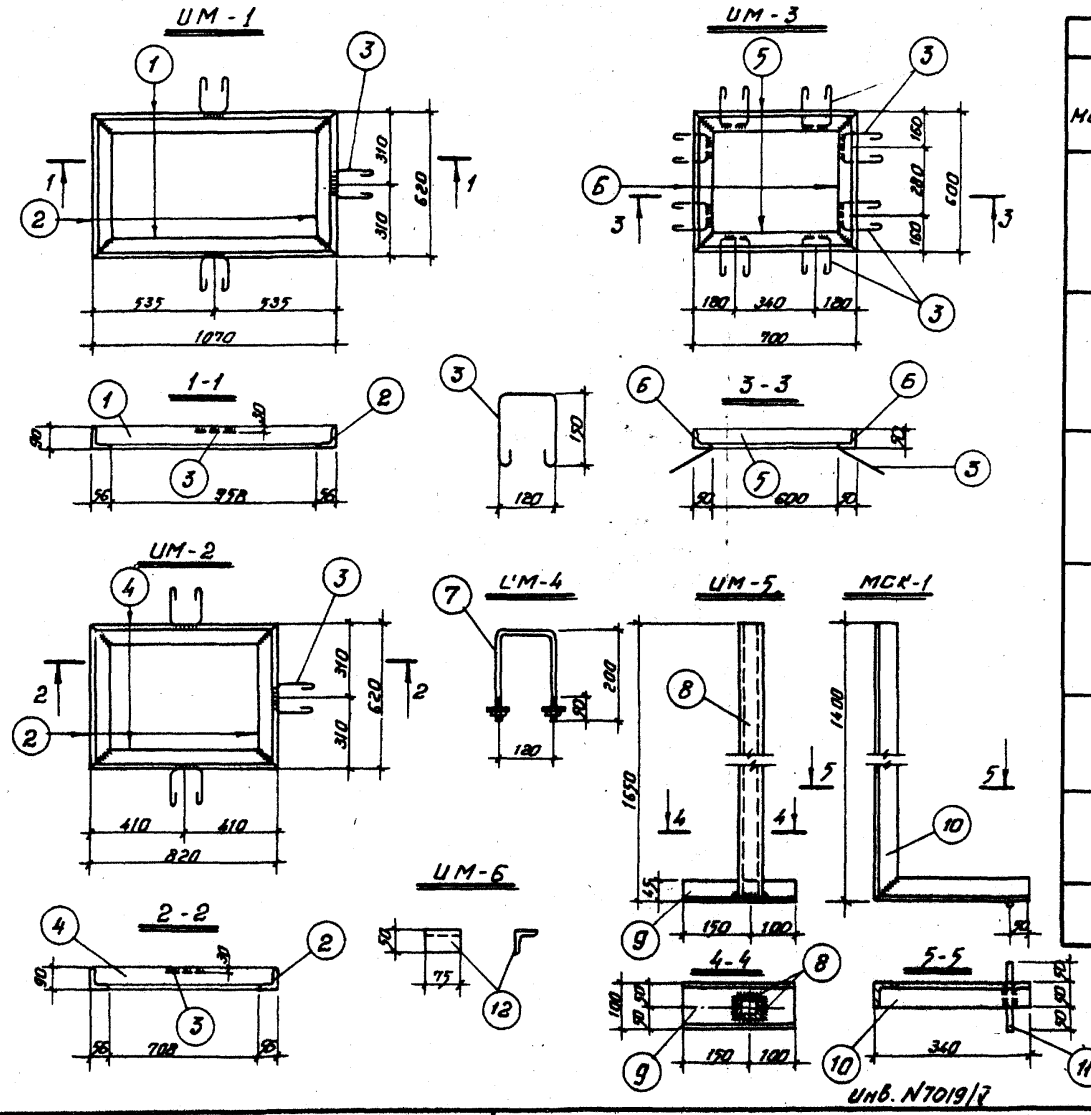

Спецификация металла на марку

Марка	NN поз.	Профиль мм	Длина мм	Кол. шт.	Вес 1 шт.	Вес всех	Вес марки	Примеч.
УМ-1	1	∠90×56×6	1070	2	7.17	14.34	22.97	
	2	∠90×56×6	620	2	4.15	8.30		
	3	⌀6 AI	500	3	0.11	0.33		
УМ-2	2	∠90×56×6	620	2	4.15	8.30	19.73	
	3	⌀6 AI	500	3	0.11	0.33		
	4	∠90×56×6	820	2	5.50	11.10		
УМ-3	3	⌀6 AI	500	10	0.11	1.10	10.90	
	5	∠50×5	700	2	2.64	5.28		
	6	∠50×5	600	2	2.26	4.52		
УМ-4	7	⌀12 AI	350	1	0.49	0.49	0.54	
		Гайка М12	–	2	0.017	0.034		
		Шайба δ=2	–	2	0.006	0.012		
УМ-5	8	∠50×5	1645	2	6.2	12.4	14.55	
	9	[10	250	1	2.15	2.15		
МСК-1	10	∠50×5	1740	1	6.56	6.56	6.59	
	11	⌀6 AI	150	1	0.03	0.03		
УМ-6	12	∠50×5	75	1	0.28	0.28	0.28	

7019/V

Примечания:

1. Материал металлоизделий - сталь класса С 38/23.
2. Сварку производить электродами Э-42. h_w=5 мм.
3. После изготовления изделия окрасить масл. краск.

Инв. N7019/7

Согласовано

Зав.отд. Сухотерова
Рук.гр.раб. Найкиева
Гл.арх.про. Третяк

Архитектор Еремин
Рук.гр.раб. Шпейдерова
Гл.арх.пр. Мастерова
Гл.арх.пр. Прокофьев
Гл.арх.пр. Колпаров

Рук.отд. Оберемок
Гл.арх.отд.
Гл.арх.пр.

Укрниипроект

1976	Сельский дом культуры со зрительным залом на 300 мест	Металлические изделия УМ-1÷УМ-6; МСК-1.	Типовой проект 264-12-155	Альбом V	Лист КМ-5

Инв. N7019/7

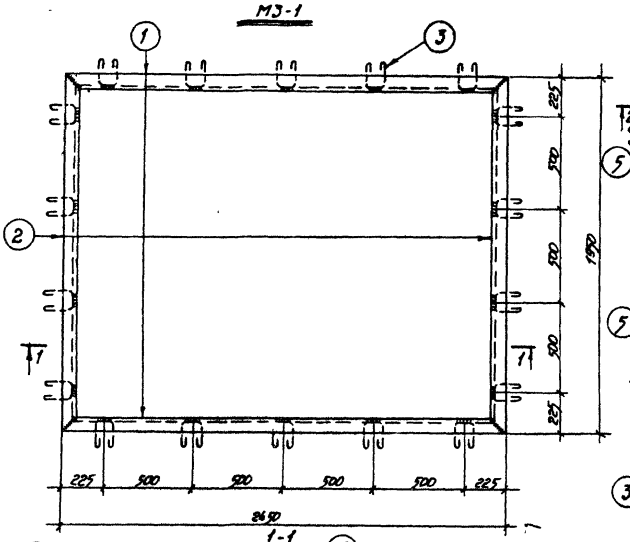

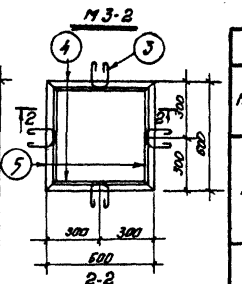

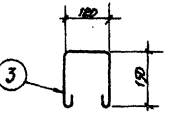

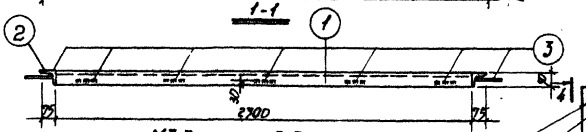

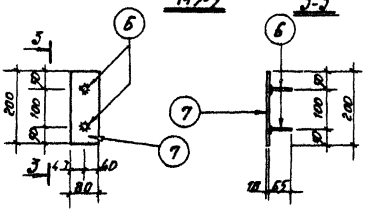

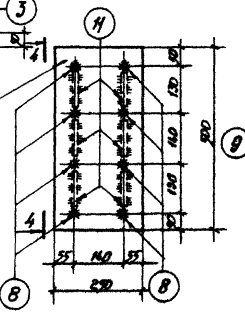

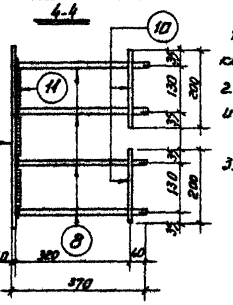

Спецификация металла на марку

Марка	№№ поз.	Профиль мм	Длина мм	К-во шт.	Вес, кг			Примечан.
					Одного	Всех	марки	
М3-1	1	L75×50×5	2450	2	11.7	23.4	47.98	
	2	L75×50×5	1950	2	9.3	18.6		
	3	ф6 AI	500	18	0.11	1.98		
М3-2	3	ф6 AI	500	4	0.11	0.44	9.48	
	4	L50×5	600	2	2.85	4.58		
	5	L50×5	600	2	2.26	4.52		
М3-3	6	ф12 AII	65	2	0.06	0.12	1.38	
	7	-10×80	200	1	1.26	1.26		
М3-4	8	ф12 AII	360	8	0.32	2.70	12.83	
	9	-10×250	500	1	9.81	9.81		
	10	ф6 AI	200	4	0.04	0.18		
	11	ф12 AII	100	6	0.09	0.54		

Примечания:

1. Материал металлоизделий - сталь класса С 38/23 и арматурных классов I и AII.
2. Сварные соединения марок М3-1 и М3-2 производить электродами Э42, h_w = 5мм.
3. Сварку закладных деталей М3-3, М3-4 осуществлять под слоем флюса h_w = 8мм.

N 7019/7

Согласовано

Инв. № подл. | Подп. и дата | Взам. инв. №

Рук. арх.		Гл. инж.	
Гл. арх. отд.	Шлейдер	Гл. арх. пр.	
Рук. гр.	Шестеров	Ст. инж.	Ростовцев
Констр.	Шлейдер	Инж.	Зотова
Проверил	Шестеров	Инж.	Новикова
Нач. сект.	Калугов	Инж.	Ретять

Чертил Арзамасский Сельхозпроект

1976	Сельский дом культуры со зрительным залом на 300 мест	Металлические изделия/закладные детали/ М3-1÷М3-4	Типовой проект 264-12-155	Альбом V	Лист КМ-6

Рама МР-1.

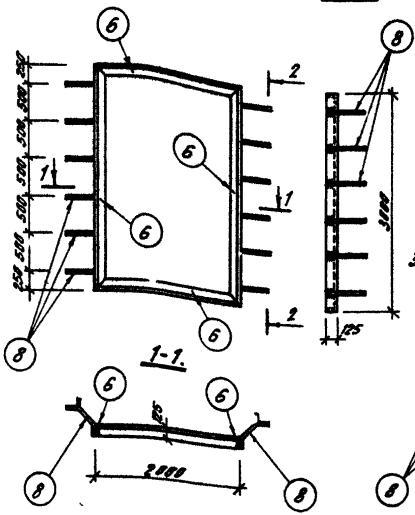

Рама МР-2.

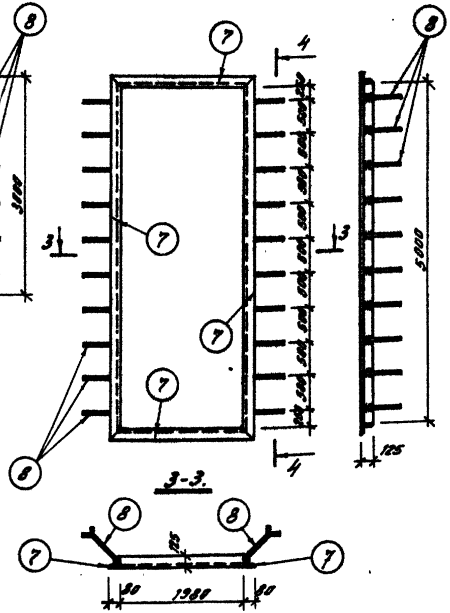

Спецификация металла на марку.

Марка	№№ поз.	Профиль, мм.	Длина, мм.	К-во, шт.	Вес, кг: 1 шт.	Вес, кг: Всех	Вес, кг: марки	Примечан.
МР-1	6	L125×80×8	10240	1	125.0	125.0	129.8	
	8	— 40×4	300	12	0.4	4.8		сегнуть.
МР-2	6	L125×80×8	13960	1	144.0	144.0	152.0	
	8	— 40×4	300	20	0.4	8.0		сегнуть
ШВ-II	1	ф16	600	1	0.95	0.95	2.0	сегнуть
	2	— 50×6	125	1	0.30	0.30		
	3	— 50×6	200	1	0.47	0.47		
	4	— 50×6	115	1	0.27	0.27		
ШН-II	1	ф16	600	1	0.95	0.95	2.55	сегнуть
	2	— 50×6	125	1	0.30	0.30		
	3	— 50×6	200	1	0.47	0.47		
	4	— 50×6	115	1	0.27	0.27		
	5	L45×30×4	120	2	0.27	0.54		сегнуть по месту
ШФ-II	9	ф8	140	1	0.6	0.6	3.90	по месту сварить
	10	— 40×10	400	1	1.26	1.26		сегнуть
	11	— 40×10	250	1	0.79	0.79		
	12	— 70×5	120	2	0.33	0.66		
	13	— 70×5	10	1	—	0.07		
	14	— 70×5	120	2	0.33	0.66		
	15	— 40×10	52	1	0.16	0.16		
	16	[illegible]	—	2	0.01	0.02		
	17	[illegible]	—	2	0.01	0.02		

Примечания:
1. Сварку производить электродами Э42, $h_{шв.}$ = 4 мм.
2. Данный лист рассматривать совместно с листом КМ-8.

Согласовано:

Зав. сект.	Захарченко	
Рук. гр. инж.	Зуев	
Гл. спец. арх.	Шерстнев	
Рук. отдела	Сергин	
Гл. арх. отд.	Шлыков	
Гл. арх. пр.		

Гл. инж.	Кононенко	
Гл. конструктор	Новикова	
Рук. бригады	Заплова	
Инженер	Зуева	
Техник	Капелькина	

УкрНИИПроект

1976	Сельский дом культуры со зрительным залом на 300 мест.	Рамы ворот МР-1 и МР-2.	Типовой проект 264-12-155	Альбом V	Лист КМ-7

N7019/12

Шпингалет верхний ШВ-А. Шпингалет нижний ШН-А. Щеколда фалевая ЩФ-А.

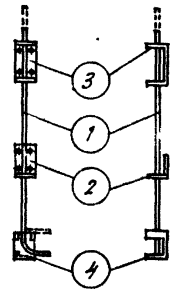

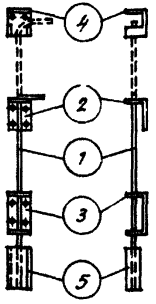

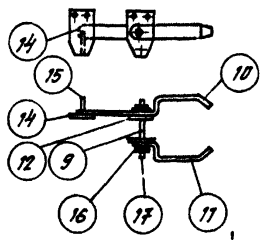

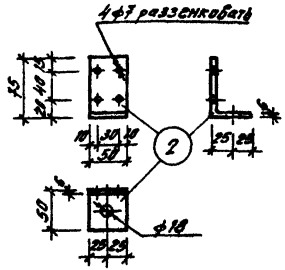

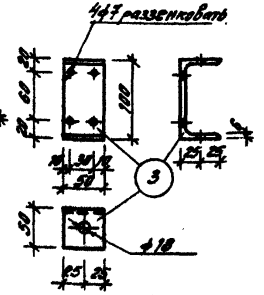

Петля правая А-150

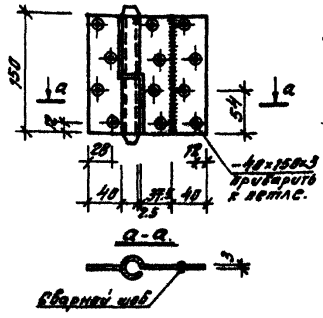

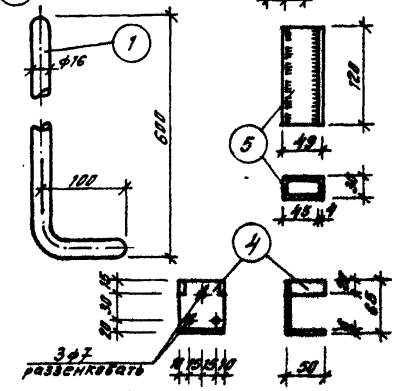

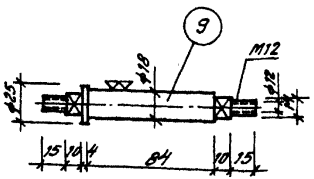

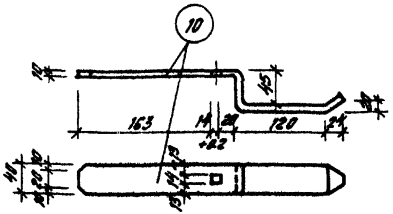

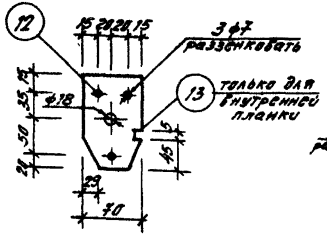

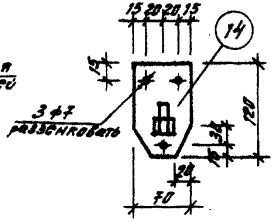

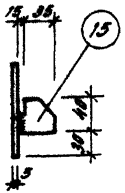

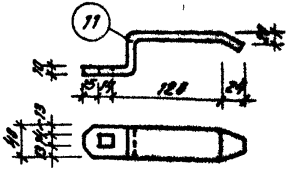

Примечания:

1. Кромки стали профрезеровать с обеих сторон.
2. Спецификацию стали см. на листе КМ-7.

1976	Сельский дом культуры со зрительным залом на 300 мест.	Шпингалет верхний ШВ-А. Шпингалет нижний ШН-А. Щеколда фалевая ЩФ-А.	Типовой проект 264-12-155	Альбом V	Лист КМ-8

№ 70191-V

Гл. инж. проекта Ясинский
Гл. архитектор Шпигельберг
Гл. конструктор Шпингалет
Гл. архитектор проекта Разработал Дорф
Рук. группы Руководитель Шпингалет
Рук. гр. инж. конструкций Проверил Шпингалет
Зав. сектором Начальник отдела Шпингалет
Гос. ин-т Промстальконструкция

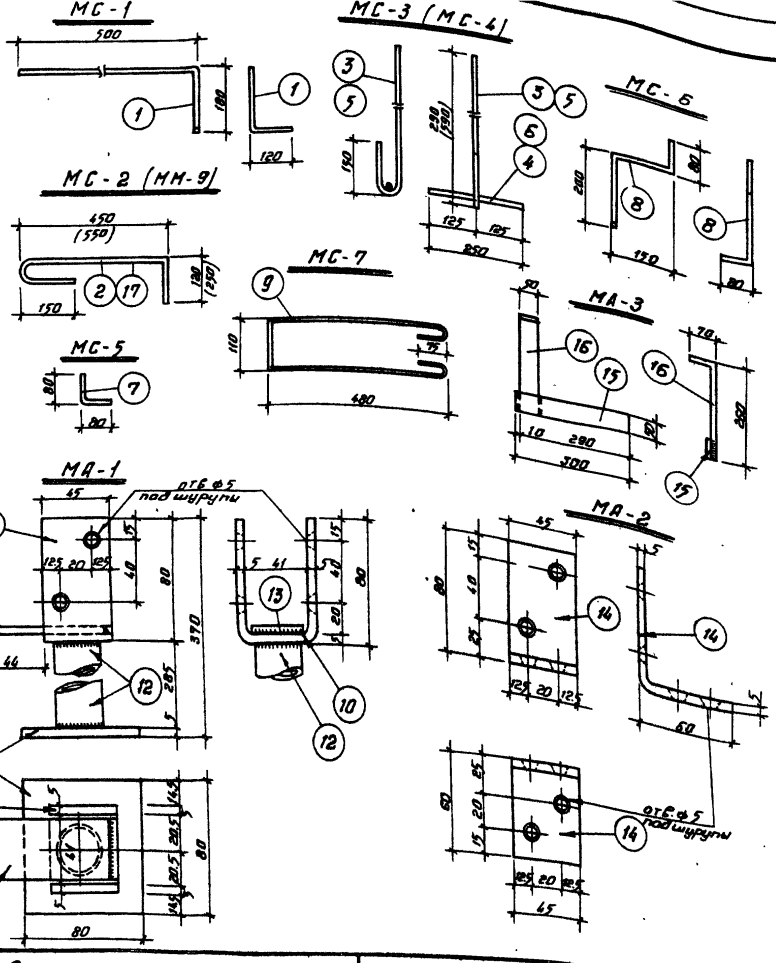

Спецификация металла на марку

Марка	№№ поз.	Профиль мм	Длина мм	Кол. шт.	Вес, кг 1 шт.	Вес, кг всех	Вес, кг марки	Примеч.
МС-1	1	ф10 А I	800	1	0.49	0.49	0.49	
МС-2	2	ф10 А I	720	1	0.44	0.44	0.44	
МС-3	3	ф10 А I	440	1	0.27	0.27	0.43	
	4	ф10 А I	250	1	0.16	0.16		
МС-4	5	ф10 А I	740	1	0.46	0.46	0.62	
	6	ф10 А I	250	1	0.16	0.16		
МС-5	7	ф10 А I	160	1	0.10	0.10	0.10	
МС-6	8	ф10 А I	510	1	0.32	0.32	0.32	
МС-7	9	ф6 А I	1220	1	0.27	0.27	0.27	
МА-1	10	-65×5	200	1	0.34	0.34	1.50	ГОСТ 3262-75
	11	-80×50	80	1	0.25	0.25		
	12	труба ⌀н=32	285	1	0.82	0.82		
	13	-40×5	80	1	0.09	0.09		
МА-2	14	-65×5	140	1	0.25	0.25	0.25	
МА-3	15	-50×5	300	1	0.59	0.59	1.24	
	16	-50×5	330	1	0.65	0.65		
ММ-9	17	ф10 А II	950	1	0.59	0.59	0.59	

Примечания:

1. Материал металлоизделий - сталь класса С38/23 и арматура класса А I;
2. Сварку производить электродами Э42, $h_w = 4$ мм;
3. После изготовления изделия МА-1 и МА-2 окрасить масляной краской;
4. Размеры в скобках относятся соответственно к маркам МС-4, ММ-9. N7019/1

Укрниипроект	1976	Сельский дом культуры со зрительным залом на 300 мест	Анкеры МС-1÷МС-7; МА-1÷МА-3, ММ-9.	Типовой проект 264-12-155	Альбом V	Лист КМ-9

Гл. инженер проекта Ефимов
Рук. арх.-констр. гр. Шлемберг
Гл. арх. проекта Сегеров
Рук. отд. Ст. арх. отд. Гл. арх. пр.
Ст. инженер Гуцуляк
Инженер Шевцова
Техник Занкова
Чертил Третяк

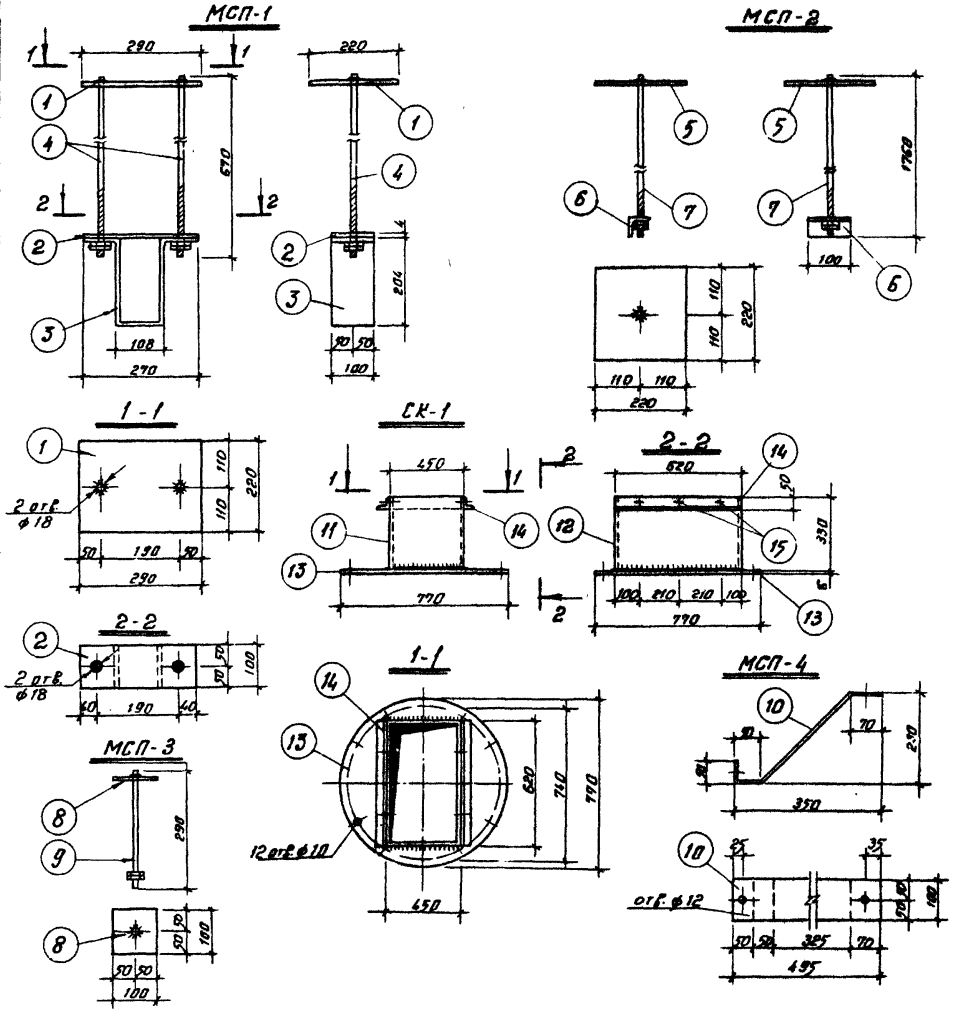

Спецификация металла на марку.

Марка	№№ поз.	Профиль мм	Длина мм	Кол. шт.	Вес, кг 1 шт.	Вес, кг Всего	Вес, кг марки	Примечание
МСП-1	1	-280×5	290	1	2.30	2.30	7.98	
	2	-100×4	270	1	0.85	0.85		
	3	-100×4	680	1	2.14	2.14		
	4	Арматурная сталь ф18	670	2	1.19	2.38		
		Гайка М 18	—	4	0.03	0.12		
МСП-2	5	-220×5	220	1	1.90	1.90	12.48	
	6	L50×5	100	1	0.36	0.36		
	7	Арматурная сталь ф16	1760	1	10.10	10.10		
		Гайка М16	—	2	0.03	0.06		
МСП-3	8	-100×5	100	1	0.39	0.39	0.81	
	9	Болт ф10	280	1	0.20	0.20		
		Гайка М10	—	2	0.01	0.02		
МСП-4	10	100×5	495	1	1.94	1.94	1.94	
СК-1	11	-330×6	450	2	7.00	14.00	54.18	
	12	-330×6	620	2	9.66	19.32		
	13	-770×6	451	1	16.40	16.40		
	14	L50×5	620	2	2.23	4.46		
	15	Болт ф9	14	78	—	—		

Примечания:

1. Материал металлоизделий - сталь класса С 38/23.
2. Сварку производить электродами Э42;
3. Сварные швы всех марок $h_w = 5$ мм;

N 7019/7

1376	Сельский дом культуры со зрительным залом на 300 мест	Анкера МСП-1 – МСП-3.	Типовой проект 264-12-155	Альбом V	Лист КМ-10

Инв. № подл. | Подпись и дата | Взам. инв. №

Гип Гапаренко; Рук. гр. Кудрявцев; Нач. отд. Новикова; Рук. отд. Занкова; Гл. спец. Третяк; Рук. гр. Ефремов; Рук. гр. Шпиндер; Разработал Нестеров; Проверил Ким; Копировал

Гипрошип Ярославльэлектропроект

С-01

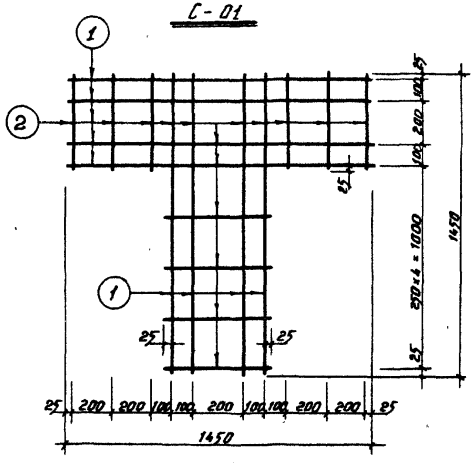

С-02

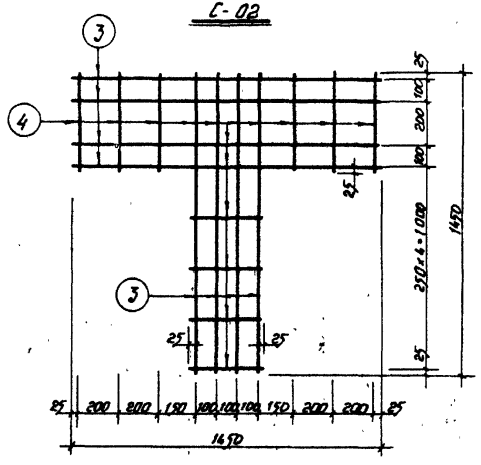

С-03

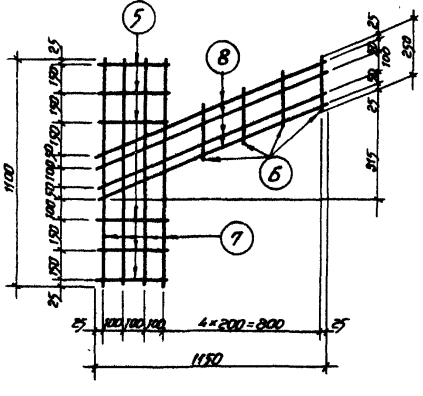

С-04

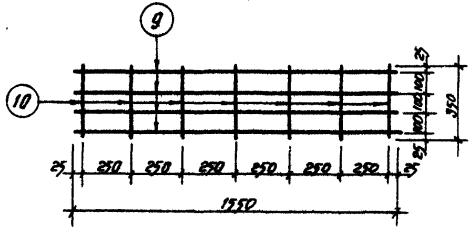

Спецификация арматуры							Выборка арматуры на элемент		
Марка сетки	NN поз	ф мм	Длина мм	К-во шт. Вдоль сетки	К-во шт. Вдоль изделие	Общая длина м	ф мм	Общая длина м	Вес кг
С-01	1	8AI	1450	8	8	11.60	6AI	4.50	1.0
	2	6AI	450	10	10	4.50	8AI	11.6	4.58
							Итого		5.58
С-02	3	8AI	1450	8	8	11.60	6AI	4.50	1.0
	4	6AI	450	10	10	4.50	8AI	11.6	4.58
							Итого		5.58
С-03	5	6AI	350	6	6	2.10	6AI	3.10	0.69
	6	6AI	250	4	4	1.00	8AI	9.20	3.63
	7	8AI	1100	4	4	4.40	Итого		4.32
	8	8AI	1200	4	4	4.80			
С-04	9	12AII	1550	4	4	6.20	6AI	2.45	0.54
	10	6AI	350	7	7	2.45	12AII	6.20	5.51
							Итого		6.05

Примечание:

Сетки выполнять контактной точечной сваркой в соответствии с СН 393-69 и ГОСТ 8478-66

N7019/V

Укрниипроектстальконструкция

Зачислено Старостина 10.11.69
Зачислил Третяк
Рук. группы Ерёмин
Рук. гр. арх. Штейнберг
Руководит. Шестеров
Проверил Копылов
Рук. отд. Ерёмин
Гл. арх. отд. Штейнберг
Гл. арх. пр. Шестеров

1976	Сельский дом культуры со зрительным залом на 300 мест	Сетки С-01÷04	Типовой проект 264-12-155	Альбом V	Лист КМ-11

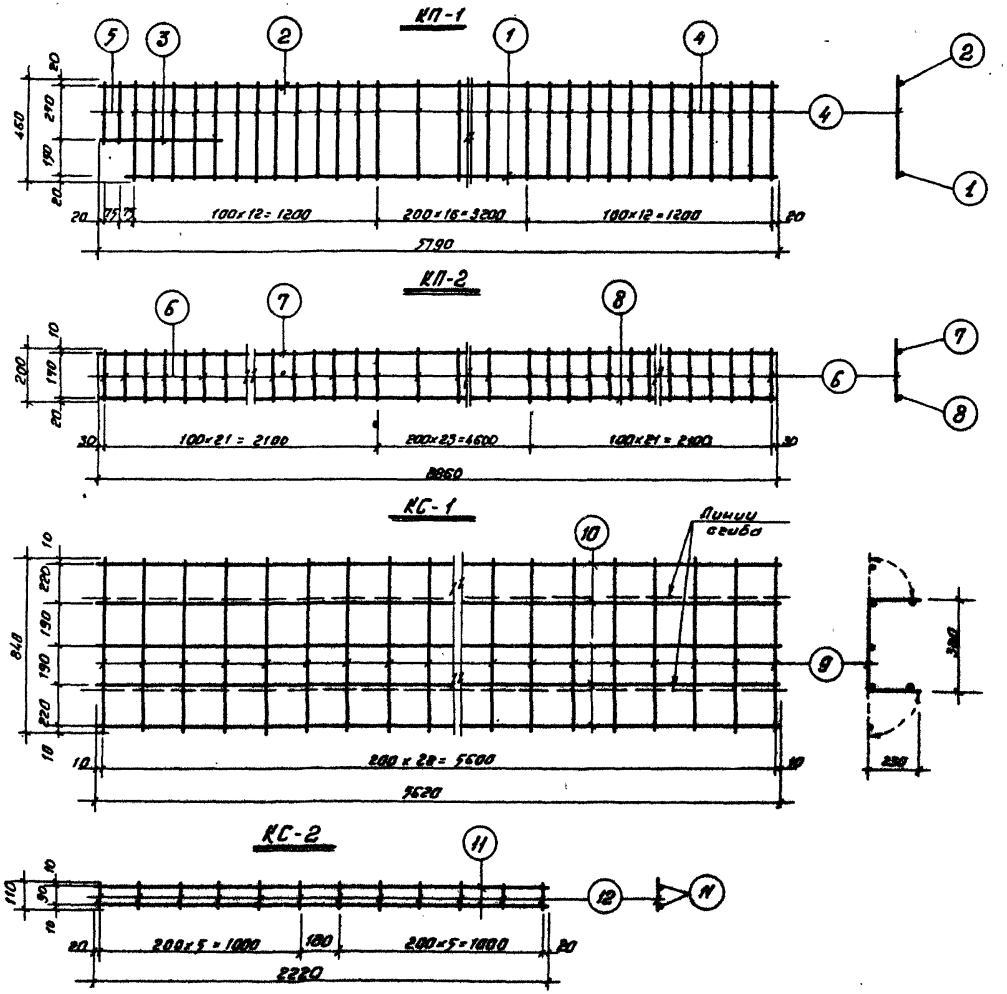

Спецификация арматуры							Выборка арматуры на элемент		
Марка эл-то	NN поз.	ф мм	Длина мм	К-во шт. на 1 элемент		Масса длина м	ф мм	Общая длина м	Вес кг
				общих марок	всего				
КП-1	1	12AIII	5640	1	3	16.900	6AI	58.36	12.99
	2	10AI	5790	1	3	17.350	10AI	17.35	10.80
	3	12AIII	610	1	3	1.830	12AIII	18.73	16.70
	4	6AI	460	41	123	56.500	Итого:		40.49
	5	6AI	310	2	6	1.860			
КП-2	6	6AI	200	66	132	26.400	6AI	26.40	5.86
	7	10AI	8860	1	2	17.7	10AI	17.7	10.99
	8	16AIII	8860	1	2	17.7	16AIII	17.7	28.00
							Итого:		44.85
КС-1	9	6AI	840	29	29	24.4	6AI	52.5	11.7
	10	6AI	5620	5	5	28.1	Итого:		11.7
КС-2	11	4BI	2220	2	2	4.44	4BI	5.76	0.58
	12	4BI	110	12	12	1.32	Итого		0.58

Примечание:

Каркасы и сетки. Выполнять точечной сваркой в соответствии с СН 393-69 и ГОСТ 8478-66.

N7019/7

1976	Сельский дом культуры со зрительным залом на 300 мест	Каркасы К-1, К-2. Сетки КС-1, КС-2.	Типовой проект 264-12-155	Альбом V	Лист КМ-12

Гособсорено

Утвержден Госстроем

Рук. отд. Ф. Ш. Ст. инж. Ст. арх. арх. Рук. гр. Гл. арх. проекта Гл. инж. проекта

Зотов, Шпейдер, Нестеров, Кулагин, Шпейдер, Шпейдер, Шпейдер

Госгражданстрой

Утвержден

Третяк, Невзорова, Копылов, Проверил, Разработал, Ст. техник

Согласовано:

Инв. № подл. | Подпись и дата | Взам. инв. №

Укрнииспроект

Рук. арх. отд.		
Гл. арх. отд.		
Гл. арх. пр.		
Рук. группы	Захаренко	
Рук. гр. арх.	Сухарева	
Разработ.	Новикова	
Проверил	Зонкава	
Н. контр.	Третяк	

С-1

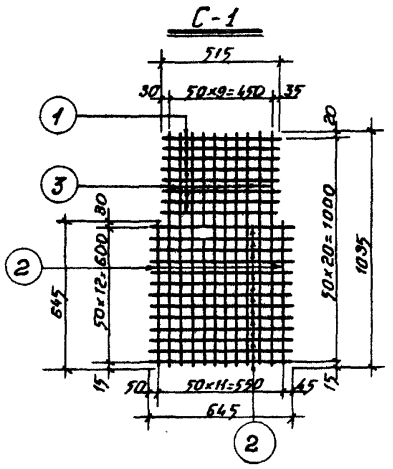

С-2

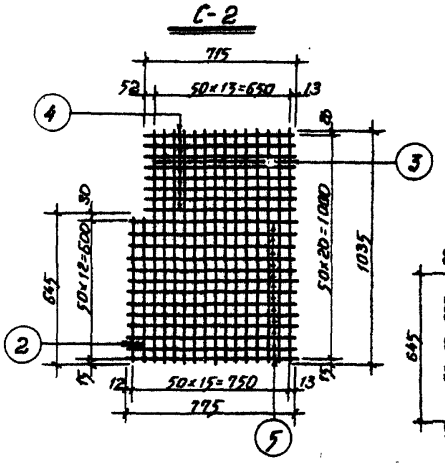

С-3

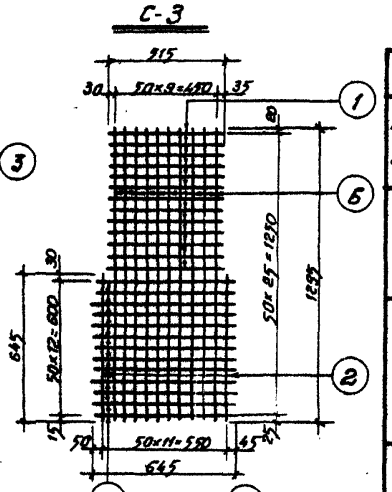

С-4

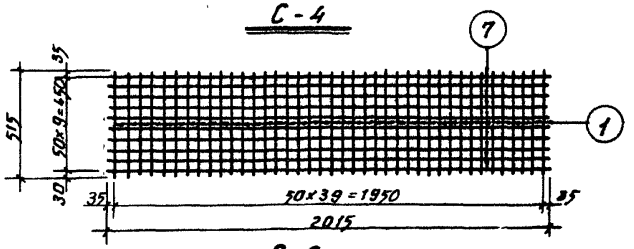

С-5

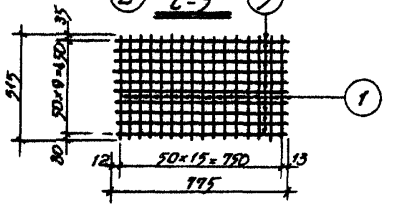

С-6

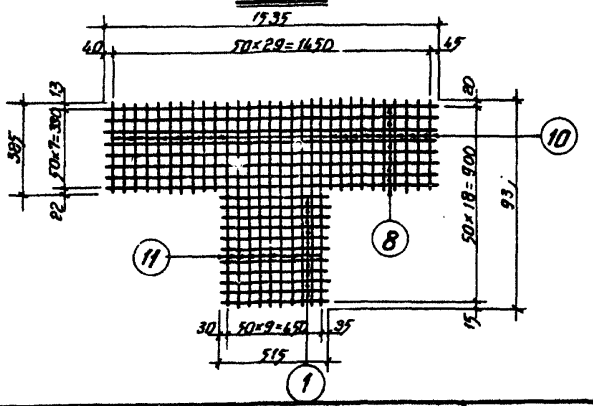

С-7

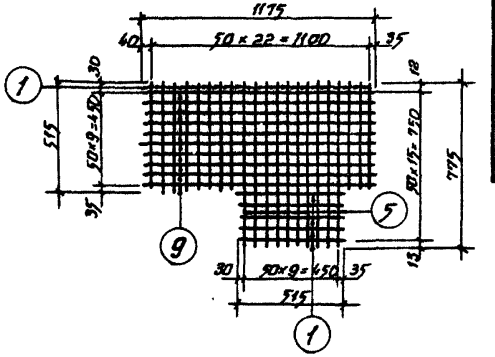

Спецификация арматуры

Марка сетки	NN поз.	ф мм	Длина мм	Кол-шт в сетке	Кол-шт в изд.	Общ. длина м
С-1	1	АIII	515	8	8	4.12
	2	АIII	645	15	15	9.68
	3	АIII	1035	10	10	10.35
С-2	2	АIII	645	2	2	1.29
	3	АIII	1035	14	14	14.50
	4	АIII	715	8	8	5.72
	5	АIII	775	13	13	10.10
С-3	1	АIII	515	13	13	6.70
	2	АIII	645	15	15	9.67
	6	АIII	1295	10	10	12.95
С-4	1	АIII	515	40	40	20.60
	7	АIII	2015	10	10	20.20
С-5	1	АIII	515	16	16	8.25
	5	АIII	775	10	10	7.75
С-6	10	АIII	385	31	31	11.91
	11	АIII	935	10	10	9.35
	8	АIII	1535	8	8	12.28
	1	АIII	515	11	11	5.67
С-7	1	АIII	515	16	16	8.25
	5	АIII	775	10	10	7.75
	9	АIII	1175	10	10	11.75

Выдорка арматуры на изд-т

ф мм	Общая длина м	Вес кг
АIII	24.15	2.40
Итого:		2.40
АIII	31.61	3.14
Итого:		3.14
АIII	29.32	2.91
Итого:		2.91
АIII	40.80	4.05
Итого:		4.05
АIII	16.00	1.59
Итого:		1.59
АIII	39.21	3.91
Итого:		3.91
АIII	27.75	2.75
Итого		2.75

Примечание:

Сетки выполнять контактной точечной сваркой в соответствии с СН393-69 и ГОСТ 8478-66.

N7019/V

1976	Сельский дом культуры со зрительным залом на 300 мест	Сетки С-1 ÷ С-7.	Типовой проект 264-12-155	Альбом V	Лист КМ-13

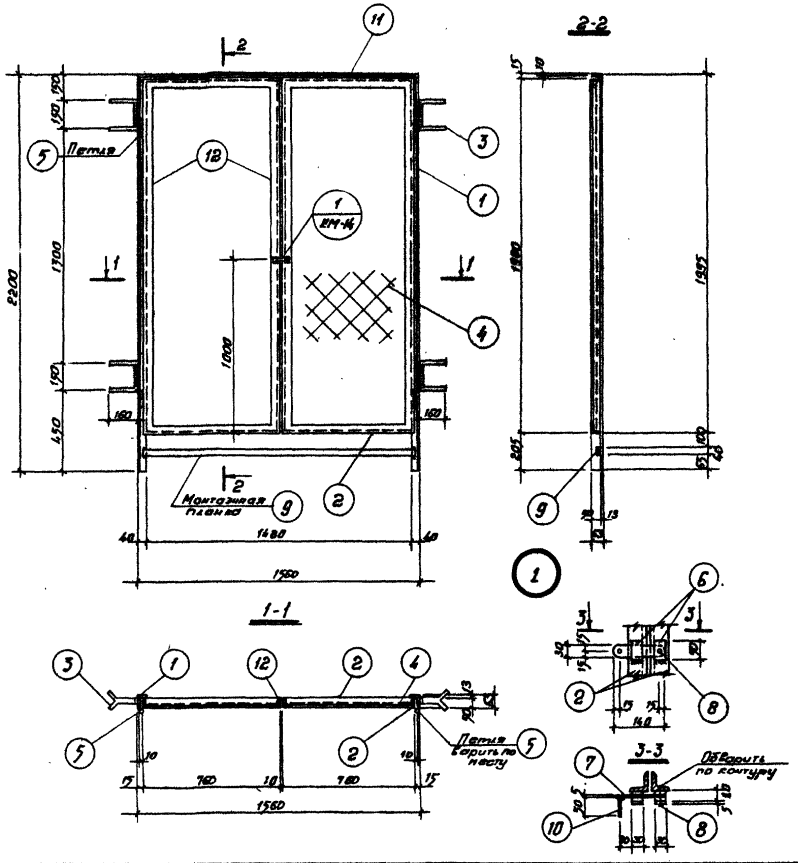

Спецификация металла на марку

Марка	Поз.	Профиль	Длина мм	К-во шт	Вес кг 1 шт	Вес кг Всех	Вес кг Марки	Примечание
РД 15-22	1	∠63×40×5	2200	2	8.690	17.380	73.5	
	2	⌐80×5	760	4	2.870	11.480		
	3	-40×4	490	4	0.592	2.368		
	4	Сетка 100/100/3 В-1500	2200	-	-	3.65		ГОСТ 8478-66
	5	Петля А-100-2		4	0.135	0.54		ГОСТ 5089-72
	6	-30×5	60	2	0.076	0.152		
	7	-30×5	135	1	0.159	0.159		
	8	Пал ⌀5	40	1	0.006	0.006		
	9	-40×4	1520	1	1.910	1.910		
	10	⌀10 АI	50	1	0.03	0.03		
	11	∠63×40×5	1560	1	6.100	6.100		
	12	⌐50×5	1980	4	2.660	29.840		

Примечания:

1. Материал металлоизделий – прокатная сталь класса С 38/23 и арматура класса АI;
2. Сварку производить электродами Э42, $h_w = 4$ мм.
3. После изготовления изделие окрасить масляной краской.

N 7019/7

1976	Сельский дом культуры со зрительным залом на 300 мест	Решетчатая дверь РД 15-22	Типовой проект 264-12-155	Альбом V	Лист КМ-14

Гипрокоммунстрой
Укрниип
Гл. инж. пр. Ткачев
Гл. арх. отд. Ефимов
Рук. отд. Ефимов
Рук. группы Ульянова
Разработал Чеботарев
Проверил Колыбов
Н. контр. Ефимов
Рук. гр. Ульянова
Нач. сект. Ефимов
Нач. отд. Ефимов
Гл. инж. Ефимов
Гл. арх. Ефимов
Согласовано:

ОЛВ-1

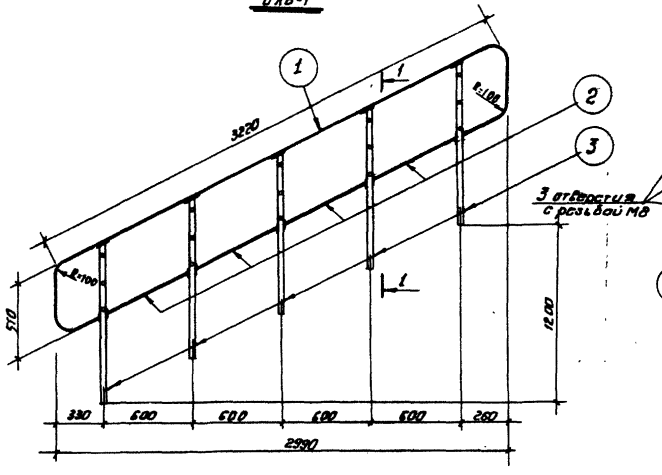

1-1

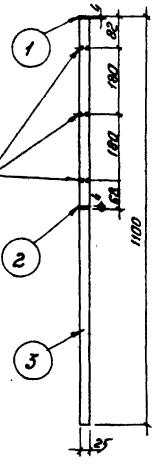

ОЛВ-2

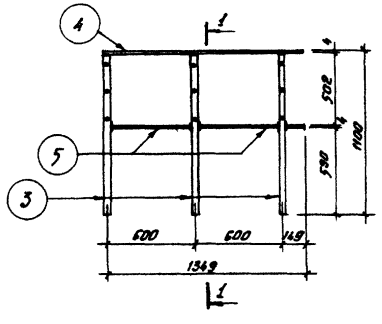

Спецификация металла на марку

Марка элем.	№№ поз.	Профиль	Длина мм	К-во шт.	Вес, кг			Примечания
					штуки	всех	марки	
ОЛВ-1	1	▭ 25×4	4870	1	3.780	3.780	Ж 6.60	ГОСТ 103-57
	2	▭ 25×4	2700	4	2.120	8.48		
	3	▭ 25×38	1096	5	6.88	34.40		
ОЛВ-2	3	▭ 25×32	1096	3	6.88	20.64	22.614	ГОСТ 103-57
	4	▭ 25×4	1362	1	1.070	1.070		
	5	▭ 25×4	575	2	0.452	0.904		
—	6	Винт М8 ГОСТ 17473-72	32	1	0.016	0.016	0.016	Головку винта хромировать
	7	Шайба ф25	гольц. 2	1	0.007	0.007	0.007	

Примечания:

1. Материал металлоизделий - сталь класса С 38/23.
2. Сварку производить электродами Э-42, $h_ш$ = 4 мм;
3. После изготовления ограждения окрасить масляной краской.

Согласовано:

Гл. инженер Кудрявцев
Гл. архитектор Загоруйко
Рук. группы Зинкевич
Нач. сектора Занкович
Гл. конструктор Гетман

Рук. отд. Ефимов
Гл. арх. отд. Шмидт
Гл. арх. пр. Шмидт
Рук. группы Шпильберг
Рук. группы Шестаков
Разработал Прокофьев
Проверил Колыров

Утвержден Госгражданпроектом

1976	Сельский дом культуры со зрительным залом на 300 мест	Ограждения ОЛВ-1, ОЛВ-2.	Типовой проект 264-12-155	Альбом V	Лист КМ-15

№ 7019/V

Согласовано:

Инв. № подл. | Подп. и дата | Взам. инв. №

Гл. инженер проекта Куратовская
Гл. специалист Зотов
Нач. отд. Зонкова
Нач. сект. Третяк
Руководитель группы Капиров
Разработал Проворцев
Проверил Нестеров
Н. контр. Шпейнберг
Гл. архитектор проекта Еремин

UMOK-1

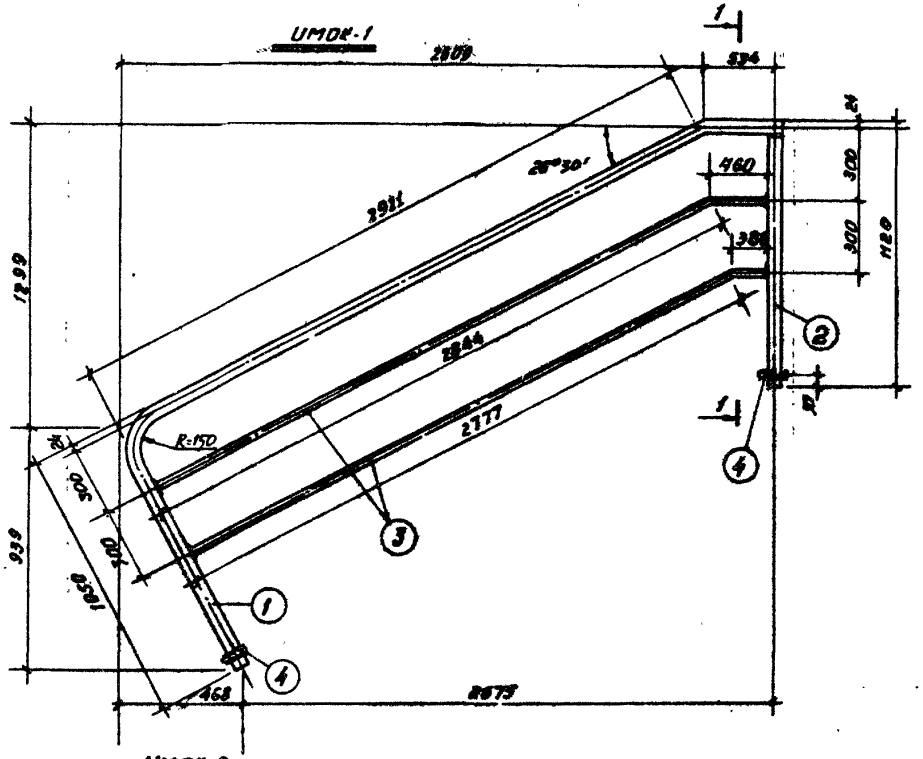

1-1

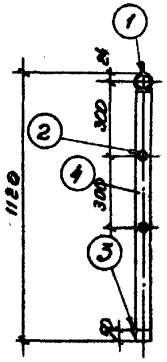

Спецификация металла на марку

Марка	№ по эл.	Профиль мм	Длина мм	К-во шт	Вес кг 1 шт.	Вес кг Всех	Вес кг Марки	Применения
UMOK-1	1	dн=48	4495	—	17.50	17.50	32.65	ГОСТ 3232-75
	2	dн=48	1076	1	4.13	4.13		
	3	dн=27	6467	—	10.7	10.70		
	4	ф 10А I	100	2	0.061	0.123		
UMOK-2	5	dн=48	1720	1	6.60	6.60	20.36	ГОСТ 3232-75
	2	dн=48	1076	2	4.13	8.26		
	6	dн=27	3240	—	5.38	5.38		
	4	ф 10А I	100	2	0.061	0.123		
UMOK-3	7	dн=48	842	1	3.23	3.23	12.86	ГОСТ 3232-75
	2	dн=48	1076	2	4.13	8.26		
	8	dн=27	764	—	1.27	1.27		
	4	ф 10А I	100	2	0.061	0.123		

UMOK-2

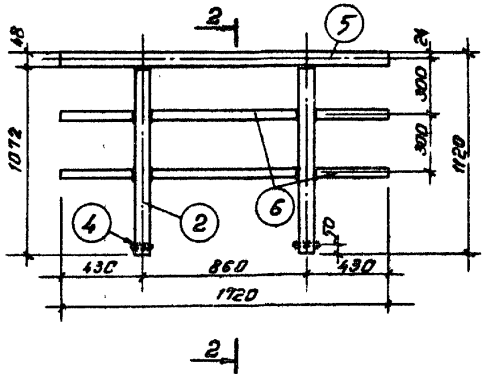

2-2

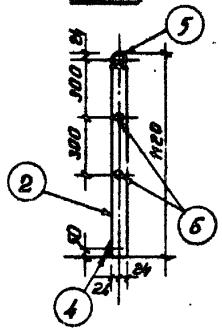

UMOK-3

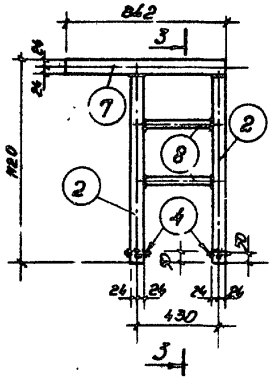

3-3

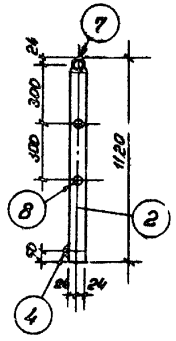

Применения:

1. Сварку производить электродами Э-42, h_w=5 мм.
2. После изготовления все изделия окрасить масляной краской.

N 7019/V

1976	Сельский дом культуры со зрительным залом на 300 мест	Ограждения UMOK-1, UMOK-2, UMOK-3.	Типовой проект 264-12-155	Альбом V	Лит. КМ-16

Утвержден Госгражданстроем

Сидение.

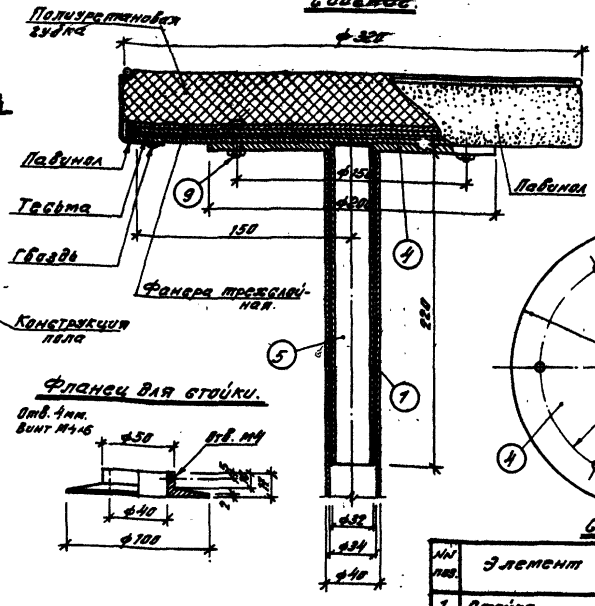

Ось вращения.

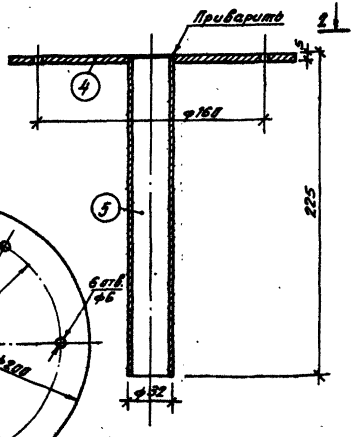

1-1.

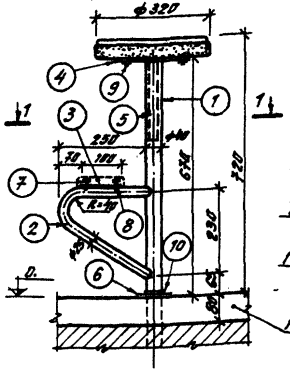

2-2.

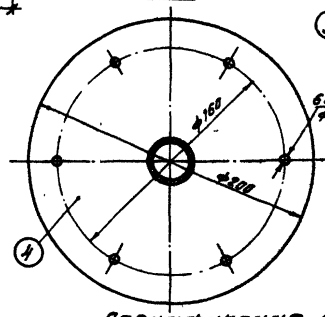

Сварка

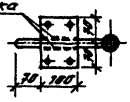

Фланец для стойки.

Пластинка для подпятника.

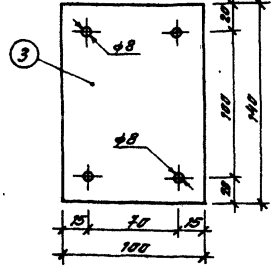

Примечание:

1. Стойку сидения заделать в перекрытие на 250 мм.

Спецификация материалов.

№№ поз.	Элемент	Сечение в мм	Един. измер.	К-во	ГОСТ, материал	Примечание
1	Стойка	ф труб. 40; S=3,5	шт.	1	10704-63*	Никелировать по спец. О.
2	Подпятник	ф25; S=6,0	-"-	1	10704-63*	
3	Пластинка для подпятника	5×100×140	-"-	1	103-57*	
4	Фланец оси вращения	ф200	-"-	1	82-70	Никелировать
5	Ось вращения	ф32; S=2,0	-"-	1	10704-63*	
6	Фланец для стойки	ф100	-"-	1	круг. ГОСТ 2590-71 / ГОСТ 1050-74	Никелировать
7	Болт с гайкой	М8×35	-"-	2	7801-72	
8	-"-	М8×45	-"-	2	7801-72	
9	-"-	М6×25	-"-	6	7801-72	
10	Винт (применимый)	М4×6	-"-	1	17473-72*	

N 7019/2

1976	Сельский дом культуры со зрительным залом на 300 мест.	Стойка сидения бара.	Типовой проект 264-12-155	альбом V	Лист КМ-17

Инв. № подл. | Подпись и дата | Взам. инв. №

Согласовано:

Рук. гр. арх.	Куратов	
Рук. гр. стр.	Зализнюк	
Разработал	Зинсер	Строитель
Н. контр.	Нестерец	Григорьев
ГИП	Шишкин	Шишкин
Рук. отд.	Ефимин	Ефимин
Гл. арх. отд.	Литовченко	Литовченко
Гл. арх. пр.		

МВ 15

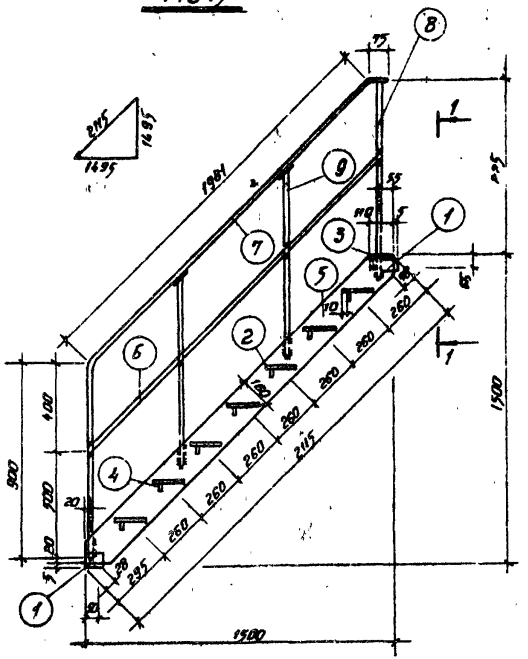

МС 17

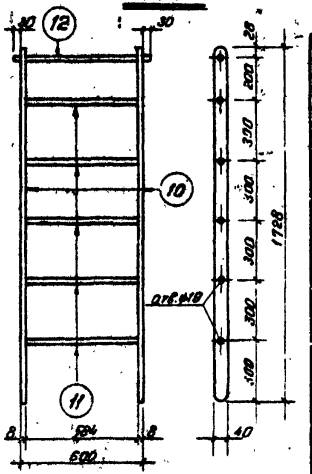

Скоба

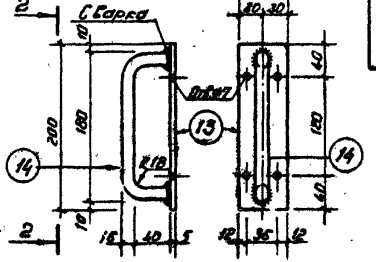

2-2

1-1

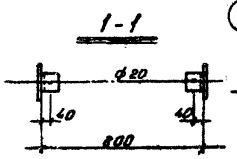

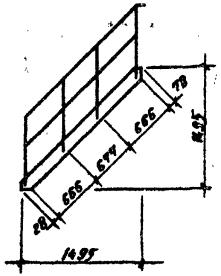

Спецификация металла на марку.

Марка эл-та	NN поз.	Профиль	Длина мм	К-во шт.	Вес, кг 1 эл-та	Вес, кг Всех	Вес, кг марки	Примечания
МВ 15	1	L 75×6	80	4	0.6	24.0	165.5	
	2	Рифл. ж 220/7	800	7	6.3	44.1		
	3	Рифл. ж 110×5	800	1	3.2	3.2		
	4	-40×4	800	8	1.0	8.0		
	5	-160×6	2115	2	15.9	31.8		
	6	-20×4	2057	2	13.2	26.4		
	7	ф 20 АI	2956	2	7.3	14.6		
	8	ф 20 АI	950	2	2.3	4.6		
	9	ф 20 АI	900	4	2.2	8.8		
МС 17	10	-8×40	1728	2	4.34	8.68	12.90	
	11	ф 18 АI	600	5	1.20	6.00		
	12	ф 18 АI	660	1	1.32	1.32		
	13	-5×60	200	2	0.47	0.94		
	14	ф 16 АI	350	2	0.38	0.76		

Примечания:

1. Материал металлоизделий – сталь класса С 38/23.
2. Сварку производить электродами Э42.
3. Сварные швы толщиной $h_{шв}$ = 6мм.
4. Металлические изделия окрасить масляной краской.
5. Деталь сопряжения скобы со стремянкой см. серию ИИ-03-03 альбом 71-64 л. 9.

Согласовано:

Инв. № подл. | Подпись и дата | Взам. инв. №

Изм. | Кол. уч. | Лист | № док. | Подпись | Дата

Разработал Шульга
Проверил Ветеров
Н. контр. Ильинский
Гл. спец. Асадов
Рук. гр. Кириллова
Нач. отд. Ковтунов
Гл. арх. Гретчин
Рук. отд. Шульга

Утвердил. Госгражданснабстрой

1976	Сельский дом культуры со зрительным залом на 300 мест	Лестничный марш МВ 15. Стремянка МС-17.	Типовой проект 264-12-155	Альбом V	Лист КМ-18

№ 7019/12

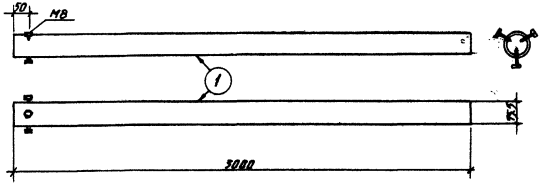

Хомут

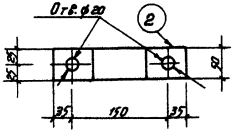

Подкладка

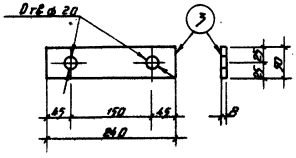

Развертка

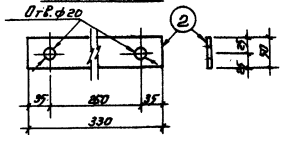

Зонт из кровельной стали

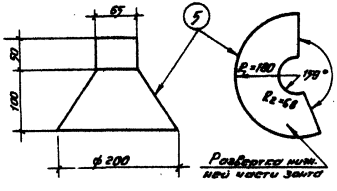

Спецификация металла на марку.

Марка эл-та	№ поз.	Профиль мм	Длина мм	К-во шт.	Вес, кг 1 шт	Вес, кг всех	Вес, кг марки	Примечан.
ОТ	1	ф2 1/2"	3000	1	21.15	21.15	30.76	ГОСТ3262-75
	2	-50×5	130	3	0.65	1.95		
	3	-50×8	240	6	0.75	4.50		
	4	Стяжные болты ф16	500	4	0.79	3.16		
Зонт	5	Листовая сталь толщ. 0,8 мм	—	—	—	0.078 м²		

Примечания:

1. Металлические элементы опоры ОТ после изготовления окрасить масляной краской.
2. Длина стяжных болтов поз. 4 определена при условии крепления опорных труб к коренникам.

Укрнии проводпроект

Изм.	Кол. уч.	Лист	№ док.	Подп.	Дата
Гл. инж.	Гл. спец.	Нач. отд.	Рук. гр.	Рук. эт.	Нач. сект.
Гарнитенко	Сухотина	Лев	Зонтов	Утев	
Дзюба	Дзюба	Дзюба	Дзюба	Дзюба

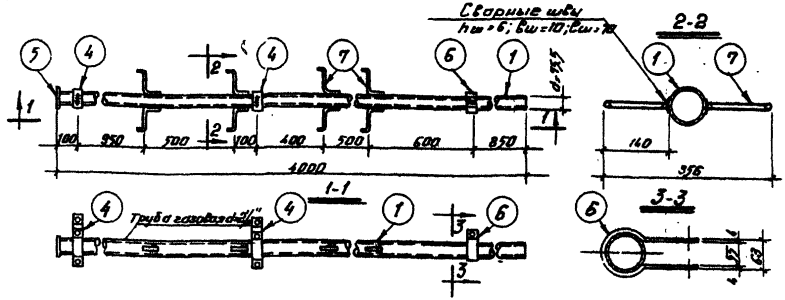

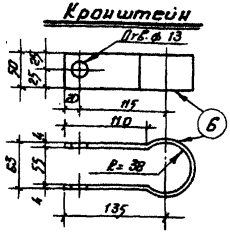

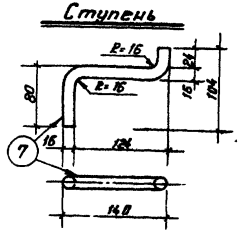

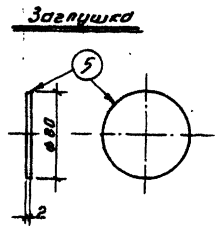

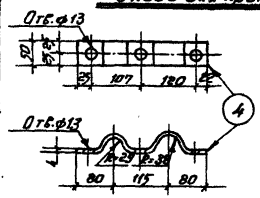

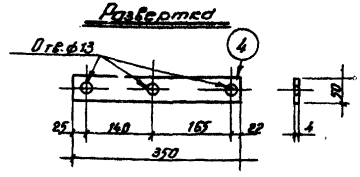

Спецификация металла на марку.

Марка эл-та	№№ поз.	Профиль мм	Длина мм	К-во шт.	Вес кг 1 шт.	Вес кг Всех	Вес кг марки	Примечания
ОТ-1	1	ф 2 1/2"	4000	1	28.20	28.20	42.75	ГОСТ 3262-75
	2	-50×5	330	3	0.65	1.95		
	3	-50-8	840	6	0.75	4.50		
	4	-50×4	350	4	0.55	2.20		
	5	Сталь листовая δ=2мм		1	0.08	0.08		
	6	-50×4	400	1	0.62	0.62		
	7	ф 16	220	8	0.35	2.80		
	8	Стяжные болты ф16	700	6	1.24	7.40		

Применения:

1. Сварку выполнять электродами Э42.
2. Все сварные швы толщиной hш=6мм.
3. Металлические элементы опоры ОТ-1 после изготовления окрасить масляной краской.
4. Длина стяжных болтов поз. 8 определена при условии крепления опорных труб к коррениику.
5. Детали поз. „2" и „3" см. лист КМ-19

Гл. инж. проекта Гетманский
Нач. отд. Ларионов
Рук. группы Косенин
Гл. спец. Шейнфер
Гл. спец. Нестеров
Рук. отд. Ларионов
Гл. арх. отд. Шишкин
Гл. арх. пр. Ларионов
Инв. № подл. | Подп. и дата | Взам. инв. №
Изм. Кол.уч. Лист № док. Подп. Дата
Разработал Ларионов
Проверил Ларионов
Н. контр. Ларионов
ГИП Гетманский

1976	Сельский дом культуры со зрительным залом на 300 мест.	Опора ОТ-1 для крепления телеантенны.	Типовой проект 264-12-155	Альбом V	Лист КМ-20

№ 7019 /7

gost.e-ecolog.ru