ТИПОВОЙ ПРОЕКТ
264-12-155

СЕЛЬСКИЙ ДОМ КУЛЬТУРЫ СО ЗРИТЕЛЬНЫМ ЗАЛОМ НА 300 МЕСТ

СОСТАВ ПРОЕКТА

АЛЬБОМ	0	Чертежи нулевого цикла работ
АЛЬБОМ	I	Архитектурно-строительные чертежи
АЛЬБОМ	II	Санитарно-технические чертежи
АЛЬБОМ	III	Электротехнические чертежи
АЛЬБОМ	IV	Монтажные узлы и детали
АЛЬБОМ	V	Изделия заводского изготовления
АЛЬБОМ	VI	Механическое оборудование сцены
АЛЬБОМ	VII	Сметы
АЛЬБОМ	VIII	Заказные спецификации

АЛЬБОМ IV
МОНТАЖНЫЕ УЗЛЫ И ДЕТАЛИ

РАЗРАБОТАН
ИНСТИТУТОМ
УКРНИИПГРАЖДАНСЕЛЬСТРОЙ

УТВЕРЖДЕН И
ВВЕДЕН В ДЕЙСТВИЕ
ИНСТИТУТОМ
УКРНИИПГРАЖДАНСЕЛЬСТРОЙ
ПРИКАЗ № 110 ОТ 16.V.1977г.

К.Ф. ЦИТП инв. N 7019/17

gost.e-ecolog.ru

Наименование листов.	NN листов	NN страниц альбома
Общая часть		
Обложка	1	1
Содержание альбома.	2-3	2-3
Монтажные узлы и детали.		
Крыльцо N1.	СД-1	4
Терраса. Рампа.	СД-2	5
Крыльцо N4 и N5.	СД-3	6
Крыльцо N4 и N5. Сечения 3-3 и 4-4.	СД-4	7
Лестница в подвал и световой приямок-1.	СД-5	8
Световой приямок-2. Световой приямок-3.	СД-6	9
Наружный вентиляционный канал.	СД-7	10
Воздухозаборная шахта.	СД-8	11
Фрагмент фасада Ф-1.	СД-9	12
Фрагмент фасада Ф-2.	СД-10	13
Фрагмент фасада Ф-3.	СД-11	14
Фрагмент фасада Ф-4.	СД-12	15
Фрагмент фасада Ф-5. Спецификация изделий из древесины на фрагмент.	СД-13	16
Узлы к фрагментам.	СД-14	17
Узлы к фрагментам. Деталь утепления тамбура. Дверные ручки.	СД-15	18
Установка малогабаритной решетки дымового люка. Установка оконных блоков и подоконных досок.	СД-16	19
Установка оконных и балконных дверных блоков.	СД-17	20
Установка ворот склада декораций.	СД-18	21
Монтажные чертежи кабин санузлов.	СД-19	22
Кабины санузлов. Разрез 3-3. Узлы.	СД-20	23
Перегородка душевых кабин. Фрагмент верхней балкона спортивного зала.	СД-21	24
Монтажные схемы установки вентиляционных решеток ВР-1 ÷ ВР-6.	СД-22	25
Перегородки из стеклоблоков артистической и лестничной клетки 1-го этажа, лестничной клетки 2-го этажа, библиотеки и костюмерной.	СД-23	26
Декоративные перегородки вестибюля и гостиной.	СД-24	27
Декоративные перегородки вестибюля и гостиной. Детали и узлы.	СД-25	28
Остекленные перегородки фойе и вестибюля.	СД-26	29
Остекленная перегородка библиотеки.	СД-27	30
Узлы остекленных перегородок.	СД-28	31
Раздвижная перегородка в артистической.	СД-29	32
Раздвижная перегородка эстрады.	СД-30	33
Узлы раздвижных перегородок. Спецификац.	СД-31	34
Эстрада фойе. Фасады. План.	СД-32	35
Эстрада фойе. Устройство пола. Сечения 1-1; 2-2.	СД-33	36
Эстрада фойе. Сечения 3-3; 4-4. Спецификация деревянных элементов.	СД-34	37
Эстрада фойе. Узлы.	СД-35	38
Помост в классе музыки.	СД-36	39
Подвесной потолок в зрительном зале.	СД-37	40

Сдал собрано:

Гип Кириллов
Рук. группы Шилов
Гл. спец. отд. Шилов
Гл. арх. пр. Шилов

Рук. арх. группы Шилов
Рук. гр. сан. Шилов
Разработал Шилов
Проверил Кириллов

Архитектурная
Электрическая
Отопление и вентиляция
Водопровод и канализация

Укр НИИПГ-гражданпроект

Наименование чертежей.	№№ листов	№№ страниц альбома
Барьер оркестровой ямы. Перекрытие над оркестровой ямой.	СД-38	41
Детали оркестровой ямы.	СД-39	42
Окно осветителя. Детали.	СД-40	43
Окно осветителя. Сечения.	СД-41	44
План пола зрительного зала. План лож ступенчатого пола в зрительном зале.	СД-42	45
Устройство ступенчатого пола в зрительном зале.	СД-43	46
Касса. Фасад. Разрезы. Узлы.	СД-44	47
Касса. Узлы.	СД-45	48
Встроенные шкафы ВШ-1 и ВШ-2.	СД-46	49
Встроенный шкаф ВШ-3. Спецификация элементов шкафов ВШ-1, ВШ-2 и ВШ-3.	СД-47	50
Встроенный шкаф ВШ-4.	СД-48	51
Встроенный шкаф ВШ-5. Спецификация элементов шкафов ВШ-4 и ВШ-5.	СД-49	52
Встроенный шкаф ВШ-6.	СД-50	53
Встроенный шкаф ВШ-7. Спецификация элементов шкафов ВШ-6 и ВШ-7.	СД-51	54

Наименование чертежей	№№ листов	№№ страниц альбома
Барьер зарберова вестибюля	СД-52	55
Детали барьера зарберова вестибюля	СД-53	56
Буфетно-барная стойка	СД-54	57
Буфетно-барная стойка. Узлы и детали.	СД-55	58
Планы ограждения лестницы №2. Ограждения ОЛВ-1, ОЛВ-2.	СД-56	59
Монтажная схема ограждения наружной лестницы №1.	СД-57	60
Детали опирания перемычек и газырька.	СД-58	61
Детали анкерения плит покрытия	СД-59	62
Детали монолитных заделок.	СД-60	63
Детали плана покрытия.	СД-61	64
Детали плана покрытия.	СД-62	65
Детали крепления светильников спортзала, установки ограждения балкона.	СД-63	66
Детали кровли	СД-64	67
Детали кирпичной кладки.	СД-65	68
Детали утепления.	СД-66	69
Деталь крепления трубы водостока и телескопанной. Дополн. кровли.	СД-67	70

Гл. инженер проекта Шпейдель
Гл. архитектор проекта Хухрянский
Рук. группы Хухрянский
Рук. ст. инж. Ахметов
Рук. арх. отдела Хухрянский
Гл. арх. пр. Хухрянский
Согласовано:

Укр НИИПграждансельстрой

1976	Сельский дом культуры со зрительным залом на 300 мест.	Содержание альбома.	Типовой проект 264-12-155	Альбом IV	Лист 3

N7019

План террасы главного входа.

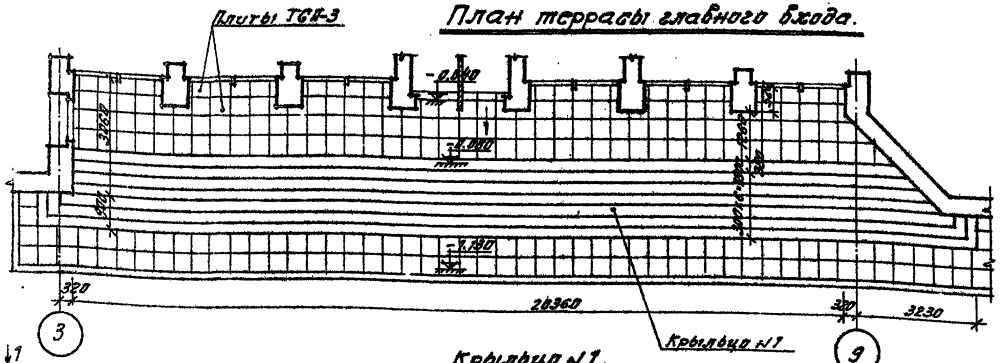

Крыльцо №1.

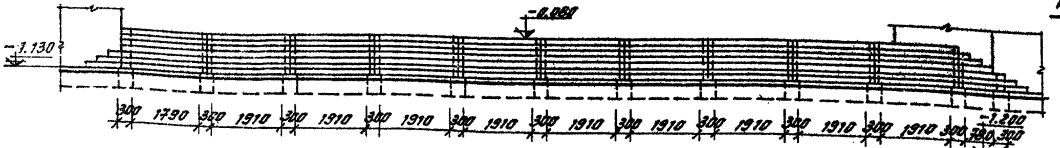

1-1.

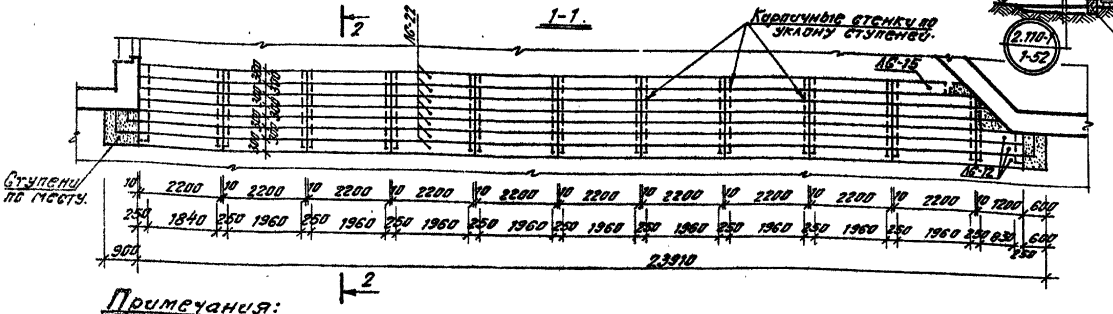

Раскладка плит ТСП-3.

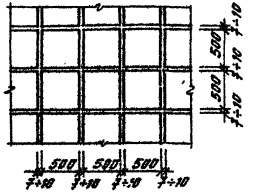

2-2.

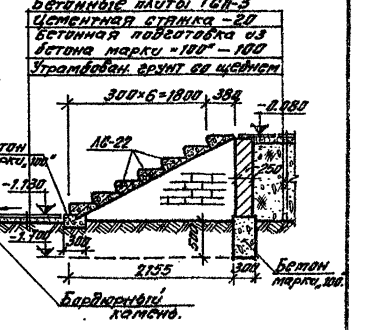

Спецификация изделий.

Наименование изделий	Марка	К-во, шт.
Плита тротуарная	ТСП-3	160
Ступень основная	АС 22	69
	АС 15	1
	АС 12	3

Примечания:

1. Кирпичные стенки под ступени выполнить из кирпича марки "75" на растворе марки "25".
2. Ступени укладывать на цементном растворе марки "50".
3. Ступени приняты по серии 1.155-1.
4. Швы плит ТСП-3 заполнить цементным раствором марки "400".
5. Кирпичные поверхности, соприкасающиеся с грунтом, покрыть горячим битумом за 2 раза.

N 7019/IV

1976	Сельский дом культуры со зрительным залом на 300 мест.	Крыльцо N 1.	Типовой проект 264-12-155	Альбом IV	Лист СП-1.

Инв. № подл. | Подпись и дата | Взам. инв. №

Разраб. Кулагина, Гл. спец. Холодный, Рук. гр. Коробов, Гл. инж. проекта Кулагина, Нач. отд. Ярославцев, Гл. спец. отд. Шубин, Ст. инж. Шевелев, Ст. инж. Разумова, Гл. спец. Шарыгин, Гл. спец. Гринберг, Нач. сект. Хитрово, Ст. инж. Сергин, Рук. группы Сафина, Гл. спец

План террасы.

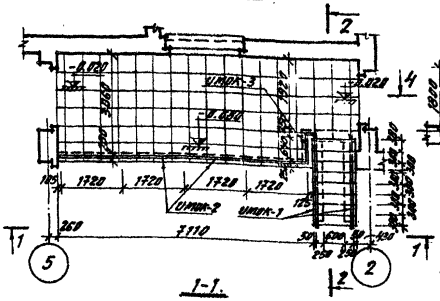

План рампы.

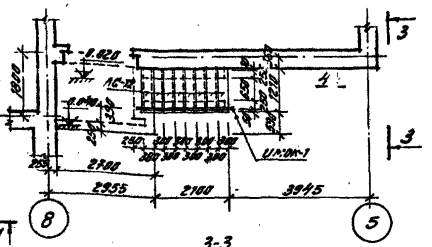

1-1.

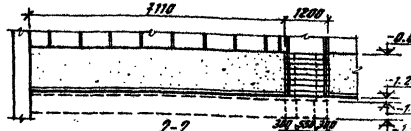

3-3.

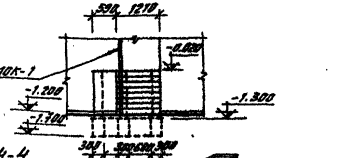

2-2.

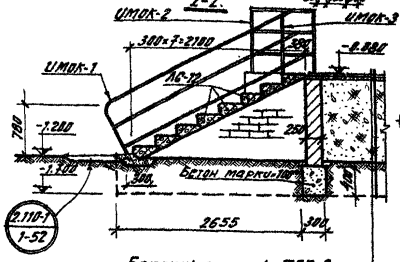

Бетонные плиты ТСП-3
Цементная стяжка – 20
Бетонная подготовка из бетона марки "100" – 100
Утрамбованный щебнем грунт.

4-4.

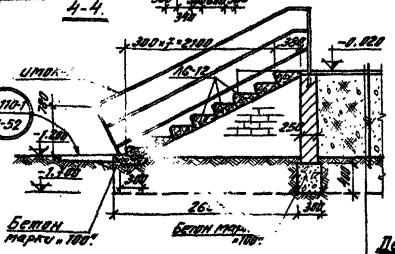

Цементная стяжка – 2
Бетонная подготовка из бетона марки "100" – 100
Утрамбованный щебнем грунт.

Спецификация изделий.

Наименование		Марка	К-во шт.	Стандарт или лист проекта
Терраса	Плита тротуарная	ТСП-3	108	
	Ступень	АБ-12	8	Серия 1.252-1 лист 19
	Ограждение	УМОК-1	2	Альбом IV, лист КЖ-16
		УМОК-2	4	
		УМОК-3	1	
Рампа	Ступень	АБ-12	8	Серия 1.252-1 лист 19
	Ограждение	УМОК-1	1	Альбом V, лист КЖ-16
Соединит. вставка из трубы ⌀н=48; ℓ=271		—	1	—

Примечания:

1. Общие указания по наружной отделке см. общую часть лист 5, Альбом I (цоколь).
2. Поверхность кирпичных стен, соприкасающихся с грунтом, обмазать горячим битумом за 2 раза.
3. Фундаменты под крыльца выполнить из бетона марки „100".
4. Ступени укладывать на цементном растворе марки „50".
5. Боковые стенки крылец отделать штукатуркой по типу цоколя.
6. Ограждающие стенки террасы, рампы и кирпичные стенки под ступени выполнить из кирпича марки „75" на растворе марки „25".
7. Деталь раскладки плит ТСП-3 на террасе см. лист СД-1.

Деталь соединения ограждения террасы УМОК-1 с УМОК-3

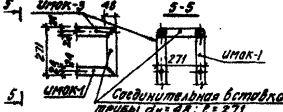

N 7019/IV

1976	Сельский дом культуры на 300 мест.	Терраса. Рампа.	Типовой проект 264-12-155	Альбом IV	Лист СД-2

Укр НИИПромзрандоинженерстрой

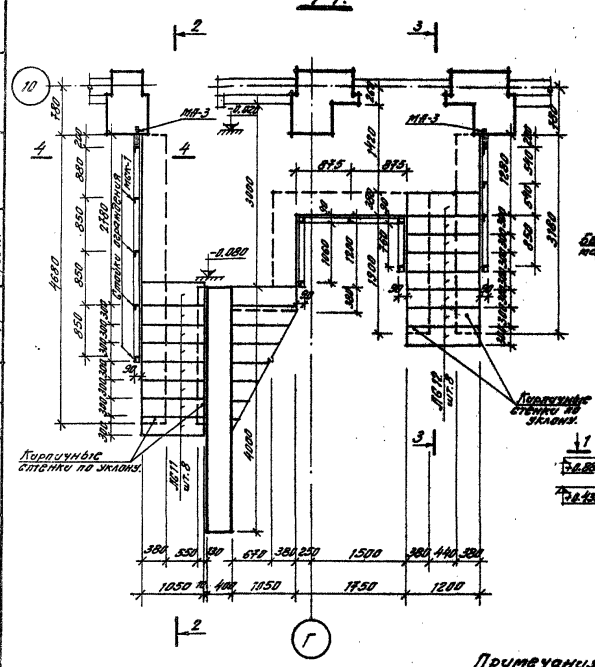

N7019

1976	Сельский дом культуры со зрительным залом на 300 мест.	Крыльца N4 и N5.	Типовой проект 264-12-155	Альбом IV	Лист СД-3

3-3.

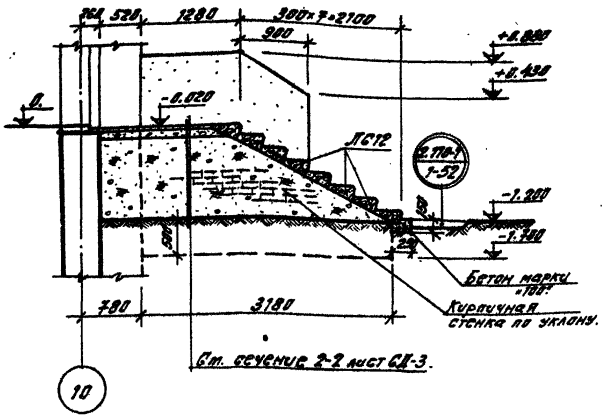

См. сечение 2-2 лист СД-3.

4-4.

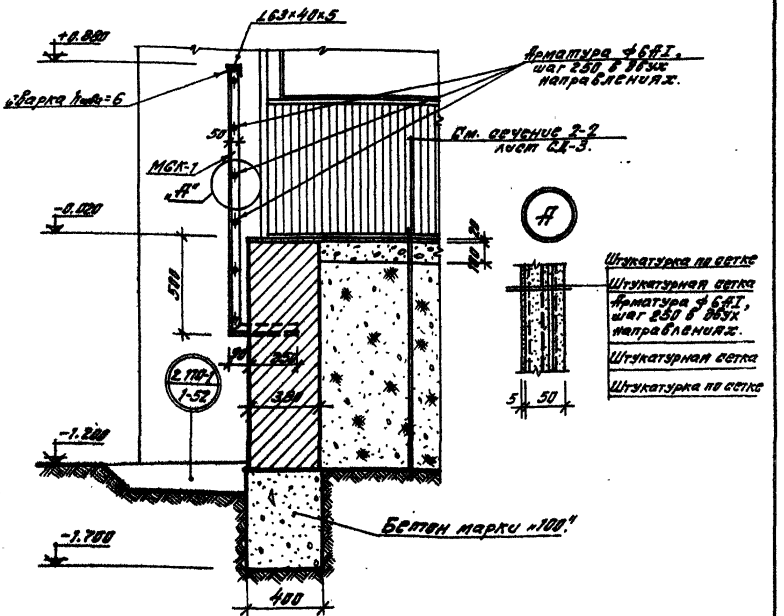

Спецификация металлических изделий.

Наименование	Марка	К-во шт.
Стойка ограждения	МСК-1	14
Поручень	L63×40×5	L=3560 мм Вес=37.39 кг
Анкер	МА-3	2

Спецификация железобетонных изделий.

	Наименование	Марка	К-во шт.
Ступени	Ступень основная	ЛС11	8
Ступени	Ступень основная	ЛС12	8

Примечания:

1. Кирпичные стенки под ступени выполнять из кирпича марки «75» на растворе марки «25».
2. Ступени укладывать на цементном растворе марки «50».
3. Кирпичные поверхности, соприкасающиеся с грунтом, покрыть горячим битумом за 2 раза.
4. Элементы ограждения после установки оштукатурить с двух сторон по штукатурной сетке (см. Альбом I, лист 5).
5. Боковые стенки крылец отделать штукатуркой по типу цоколя.

N7019 (IV

1976	Сельский дом культуры со зрительным залом на 300 мест.	Крыльца №4 и №5. Сечения 3-3 и 4-4.	Типовой проект 264-12-155	Альбом IV	Лист СД-4

Укрниипроект Госстроя СССР

Гл. инж. проекта Ермолин
Гл. арх. проекта Шубинский
Гл. арх. пр. Нестерук
Рук. арх.-пл. гр. Шубинский
Рук. гр. Ермолин
Ст. инж. Ефимов
Ст. инж. Ефимов
Ст. техн. Ефимов
Ст. техн. Ефимов

Лестница в подвал и световой приямок-1.

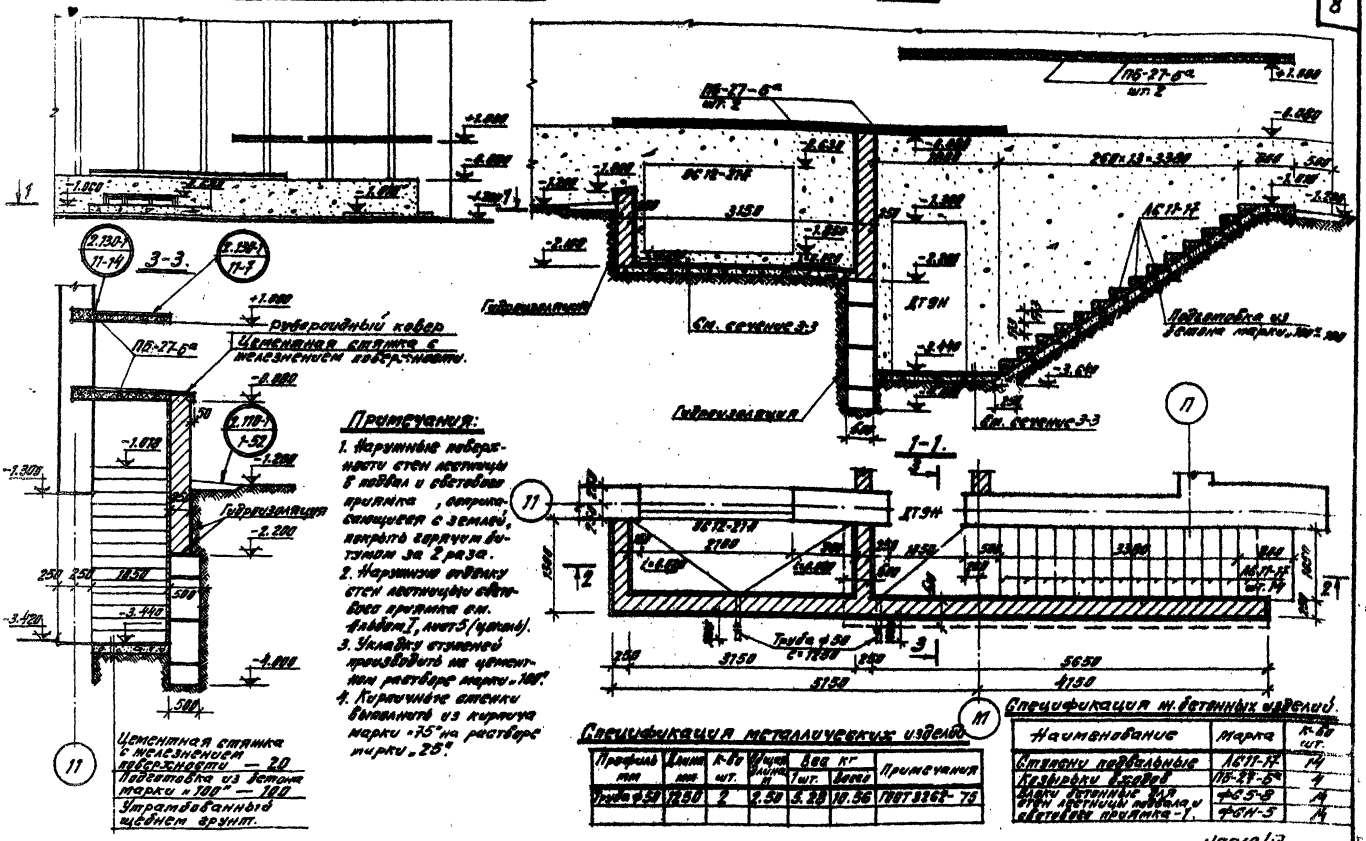
2-2.
3-3.
1-1.
ПБ-27-6ª
ПБ-27-6ª шт 2
ПБ-27-6ª шт 2
ПБ-27-6ª шт 2

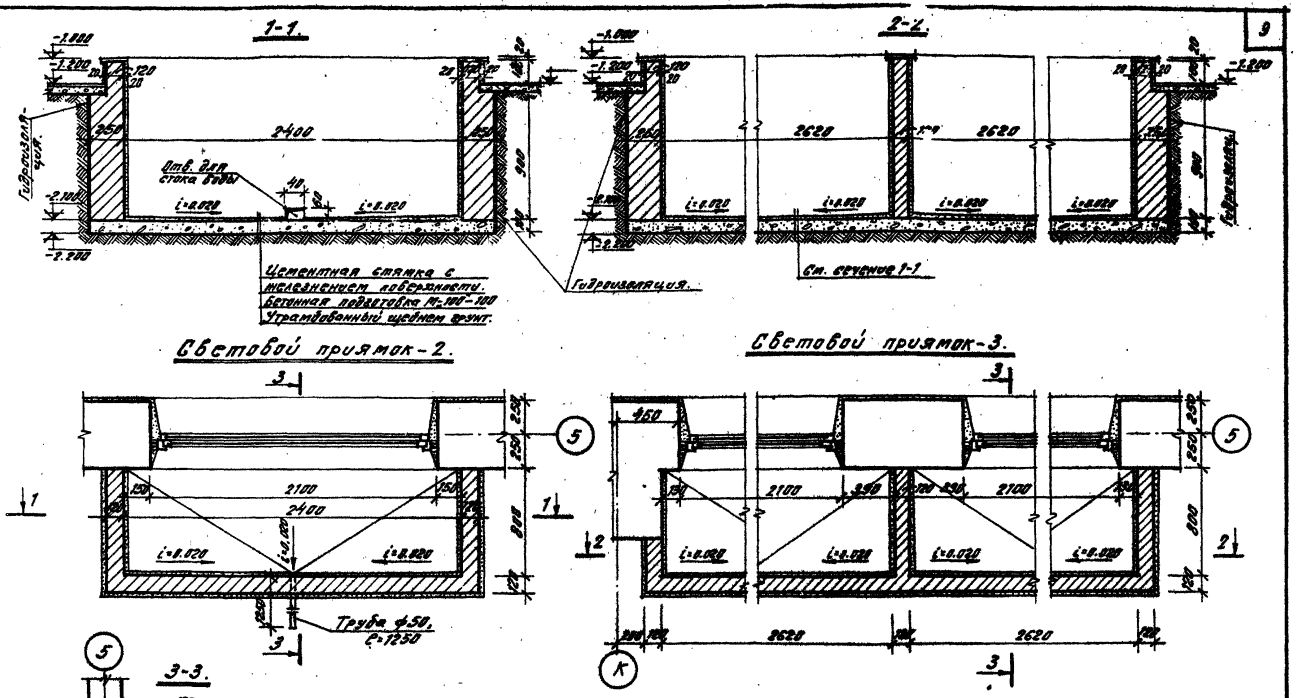

Примечания:

1. Отверстие для стока воды для приямка-3 выполнять по аналогии с отверст. приямка-2.
2. Общие примечания см. на листе СД-5.
3. Стенки световых приямков оштукатурить по типу цоколя (см. Альбом I, лист 5).

Спецификация металлических изделий.

	Профиль мм	Длина мм	К-во шт.	Общая длина м	Вес кг 1 шт.	Вес кг всего	Примечания.
Приямок 2	труба ф50	1250	1	1.25	5.28	5.28	ГОСТ 3262-75.
Приямок 3	труба ф50	1250	2	2.50	5.28	10.56	

N7019/IV

1976	Сельский дом культуры со зрительным залом на 300 мест.	Световой приямок-2. Световой приямок-3.	Типовой проект 264-12-155	Альбом IV	Лист СД-6

Согласовано:

Укр НИИП-гражданскельстрой

Рук. отдела Еремин
Гл. арх. отд. Штейнберг
Гл. арх. пр. Нестеров
Рук. гр. арх. Кирдов
Рук. гр. инж. Сергеев
Разработ. Бородавко
Проверил Скуратовская
Котировал Яровая
Скуратовская
Захарченко
Бородавко
Скуратовская
Яровая

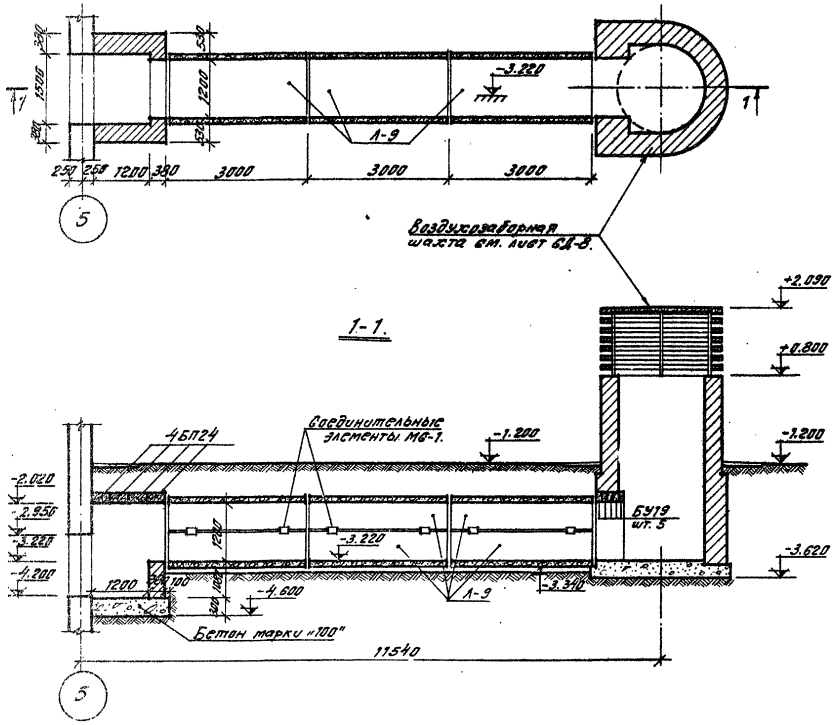

Спецификация железобетонных изделий.

№№ п/п	Наименование	Марка	К-во, шт.
1	Брусковые перемычки	БП24	4
2		БУ19	5
3			
4	Жел. бетонный лоток	Л-9	6
5	Крышка	КР-1	1
6	Кольцо	К-1	6

Спецификация металлических изделий.

№№ п/п	Наименование	Марка	К-во, шт.
1	Стойка	УМ-5	4
2	Опорный уголок	УМ-6	28
3	Соединительный элемент ⌀12; С=150	МБ-1	12

Примечания:

1. Привязку воздухозаборной шахты на генплане см. Альбом I, лист 4.
2. Кирпичные стенки воздухозаборной шахты выполнить из кирпича марки «100» на цементном растворе марки «50» с расшивкой швов.
3. Внутреннюю поверхность воздухозаборной шахты оштукатурить цементным раствором на всю высоту.
4. Стойки УМ-5 устанавливать при возведении кладки.
5. Кольца крепятся к стойкам УМ-5 с помощью уголков УМ-6, которые привариваются после установки и выверки кольца.
6. Наружный вентиляционный канал выполнен по серии УС-07-04 «Унифицированные сборные железобетонные каналы» выпуск 1 и 2.
7. Настоящий лист рассматривать совместно с листом СД-8 и листом АСВ-3, Альбом 0.
8. Соединительный элемент МБ-1 см. серия УС-01-04, выпуск 2.
9. Стойки УМ-5 и опорные уголки УМ-6 см. Альбом V, лист КМ-5.

N7019/IV

1976	Сельский дом культуры со зрительным залом на 300 мест.	Наружный вентиляционный канал.	Типовой проект 264-12-155	Альбом IV	Лист СД-7

Воздухозаборная шахта.

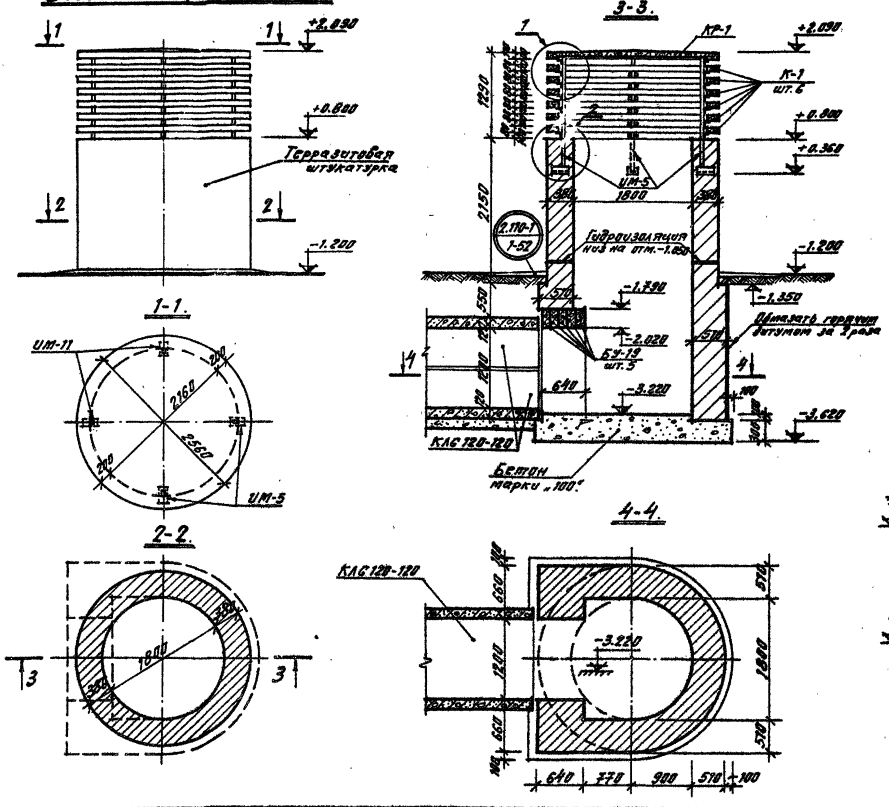

Согласовано

Рук. гр. арх.	Скуратовская	Рук. отдела	Гл. арх. отд.
Рук. гр. инж.	Захарченко	Гл. арх. пр.	Гл. арх. пр.
Разработал	Бородавко	Ереминн	Шейнберг
Проверил	Скуратовская	Нестеров	Проверил
Копировал	Яровая		

Укр. НИИП-гражданселькстрой

N 7019/IV

1976	Сельский дом культуры со зрительным залом на 300 мест.	Воздухозаборная шахта.	Типовой проект 264-12-165	Альбом IV	Лист СД-8

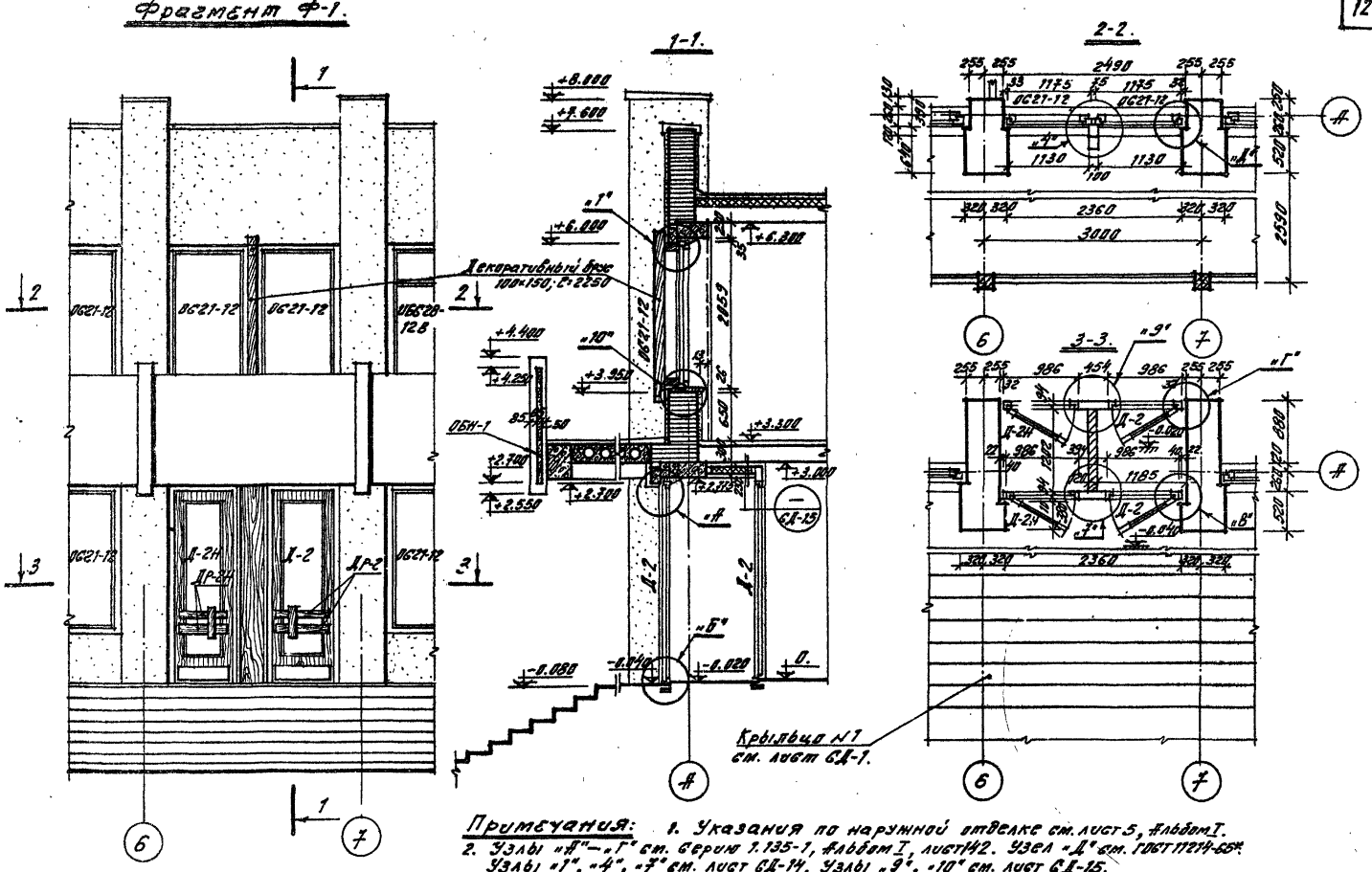

Примечания: 1. Указания по наружной отделке см. лист 5, Альбом I.
2. Узлы "А"—"Г" см. Серия 1.135-1, Альбом I, лист 142. Узел "Д" см. ГОСТ 11214-65*.
Узлы "1", "4", "7" см. лист СД-14. Узлы "9", "10" см. лист СД-15.
3. Спецификацию изделий из древесины см. на листе СД-13.

N 7019/IV

1976	Сельский дом культуры со зрительным залом на 300 мест.	Фрагмент фасада Ф-1.	Типовой проект 264-12-155	Альбом IV	Лист СД-9

Укр НИИП-гражданселькстрой
Рук. отдела
Гл. арх. отд.
Гл. арх. пр.
Еремин
Штейнберг
Нестеров
Рук. гр. инж.
Разработал
Проверил
Копировал
Экспериментальная
Нестеров
Яровая

Фрагмент ч-2.

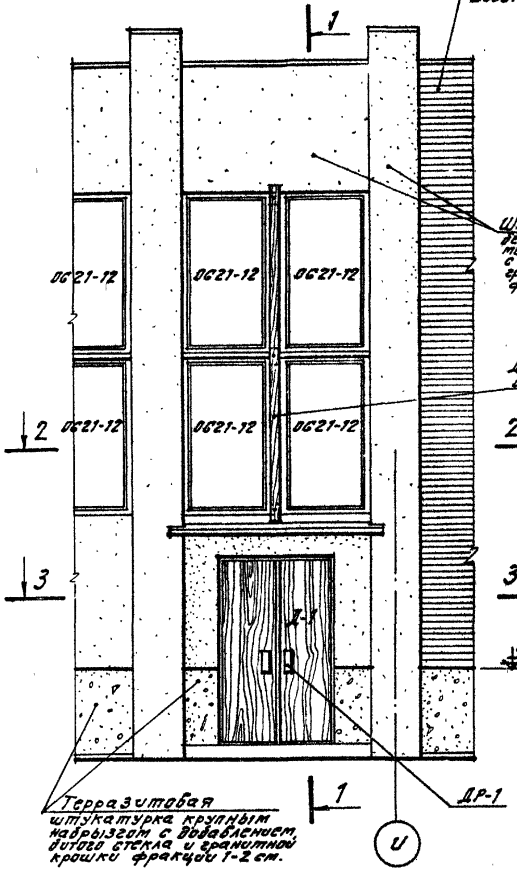

1-1.

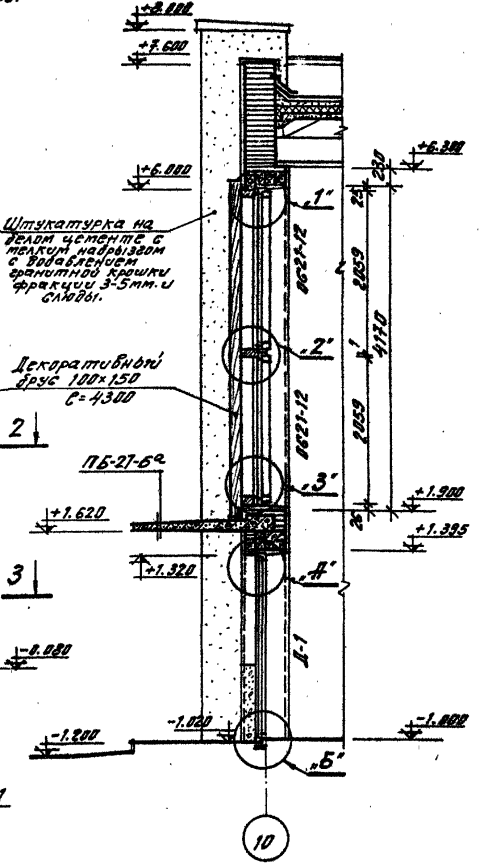

2-2.

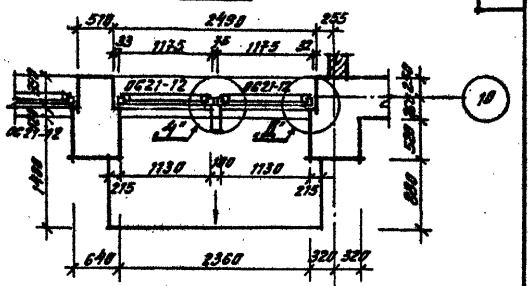

3-3.

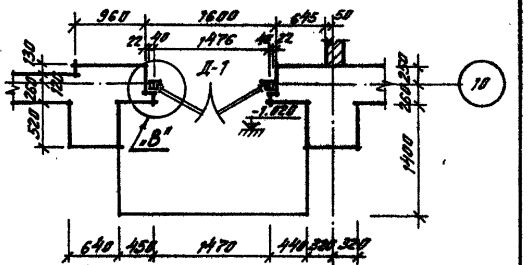

Примечания:

1. Указания по наружной отделке см. Альбом I, лист 5.
2. Узлы „1"—„4" см. лист СД-14; узел „Д"— см. ГОСТ 11214-65*; узлы „Г", „Б", „В" см. серия 1.135-1, Альбом I, лист 142.
3. Дверные ручки см. Альбом V, лист КД-2.
4. Спецификацию изделий из древесины на фрагмент см. лист СД-13.

N7019/IV

1976	Сельский дом культуры со зрительным залом на 300 мест.	Фрагмент фасада Ф-2.	Типовой проект 264-12-155	Альбом IV	Лист СД-10

Гл. инж. проекта — Ярлая
Нач. отдела — Нестеров
Гл. конструктор — Нестеров
Рук. гр. — Гаджиев
Разработал — Нестеров
Рук. гр. — Еретин
Гл. архитектор — Шпейнберг
Гл. архитектор — Ф. Шмидт
Рук. отдела — Ф. Шмидт
Гл. арх. проекта — Ф. Шмидт

Госстрой СССР
Госгражданстрой
Укр. НИИПгражданстроя

Фрагмент ф-3.

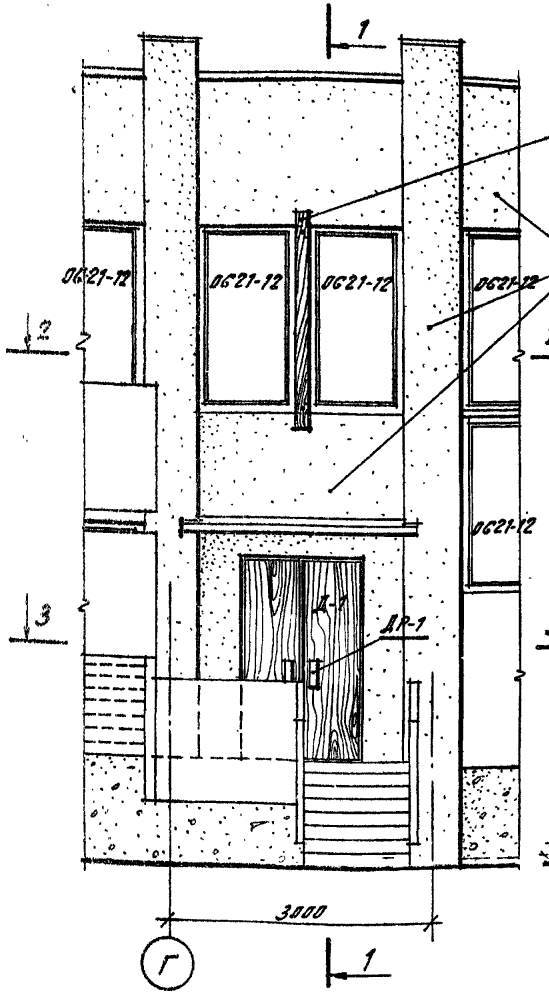

1-1.

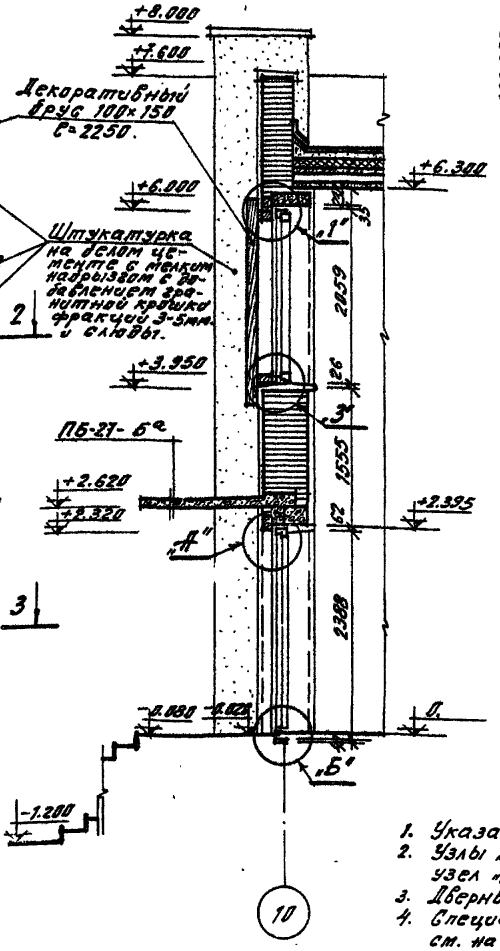

2-2.

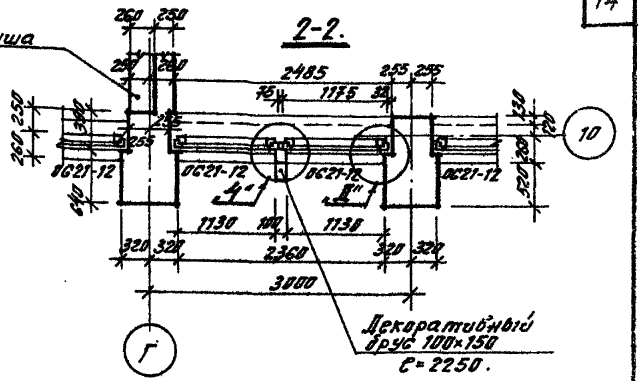

3-3.

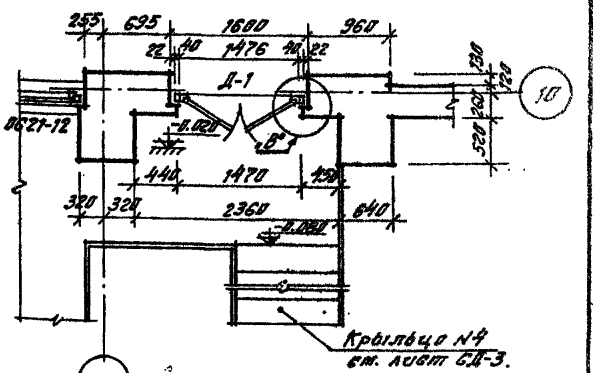

Примечания:

1. Указания по наружной отделке см. Альбом I, лист 5.
2. Узлы «А», «Б», «В» см. серию 1.135-1, Альбом I, лист 142; узел «Д» см. ГОСТ 11214-65*; узлы «1», «3», «4» см. лист СД-14.
3. Дверные ручки см. Альбом V, лист КД-2.
4. Спецификацию изделий из древесины на фрагмент см. на листе СД-13.

N 7019/IV

1976	Сельский дом культуры с 60 зрительным залом на 300 мест.	Фрагмент фасада ф-3.	Типовой проект 264-12-155	Альбом IV	Лист СД-11

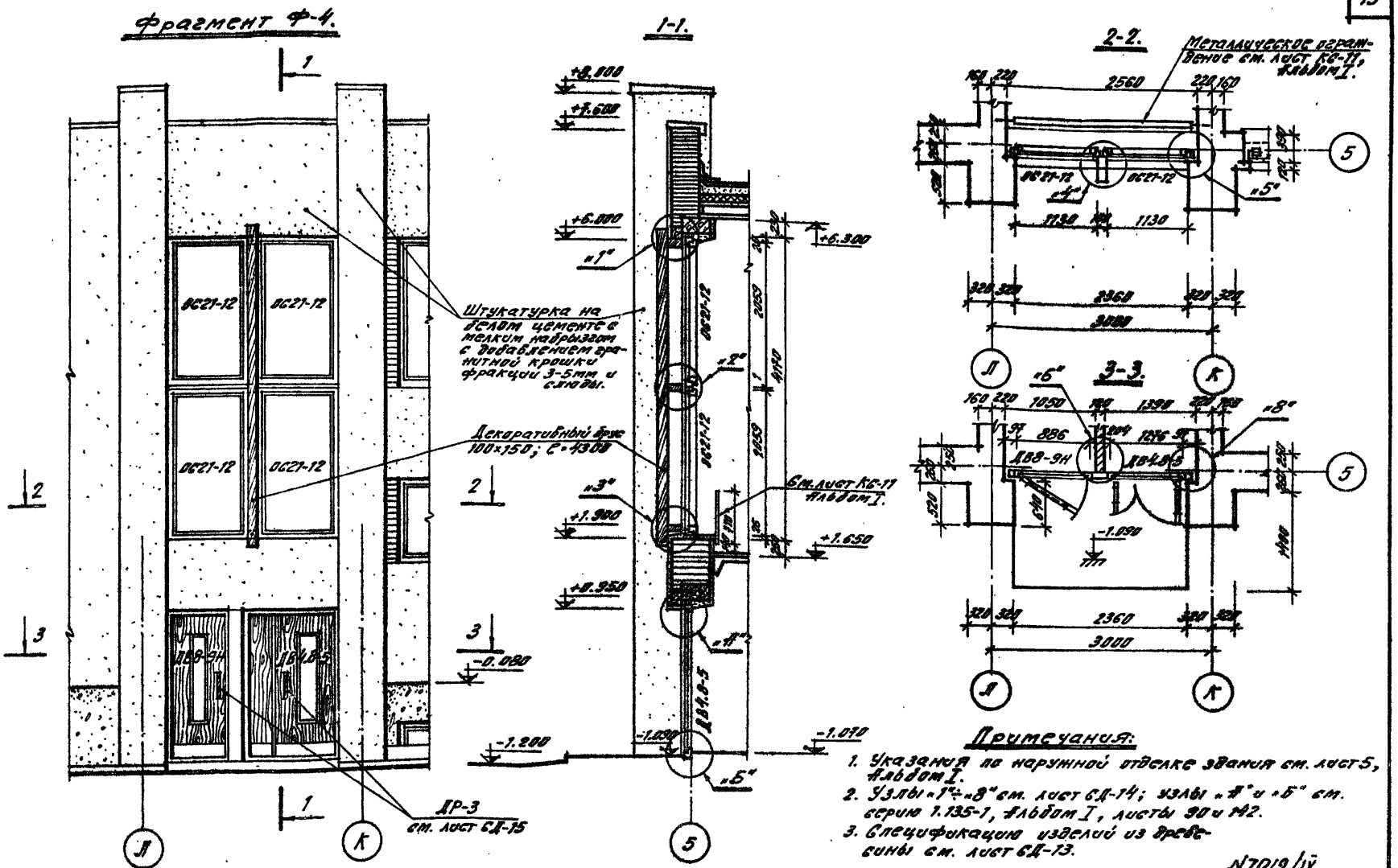

Примечания:

1. Указания по наружной отделке здания см. лист 5, Альбом I.
2. Узлы «1»÷«8» см. лист СД-14; узлы «А» и «Б» см. серию 1.135-1, Альбом I, листы 90 и 142.
3. Спецификацию изделий из древесины см. лист СД-13.

N7019/IV

1976	Сельский дом культуры со зрительным залом на 300 мест.	Фрагмент фасада Ф-4.	Типовой проект 264-12-155	Альбом IV	Лист СД-12

Укр НИИП-гражданселькстрой

Рук. отдела Гл. арх. отд.

Еремин Штейнберг

Рук. гр. арх. Рук. гр. инж. Разработал Проверил Копировал

Скуратовская Захарченко Янкелес Скуратовская Яровая

Согласовано

Фрагмент ф-5.

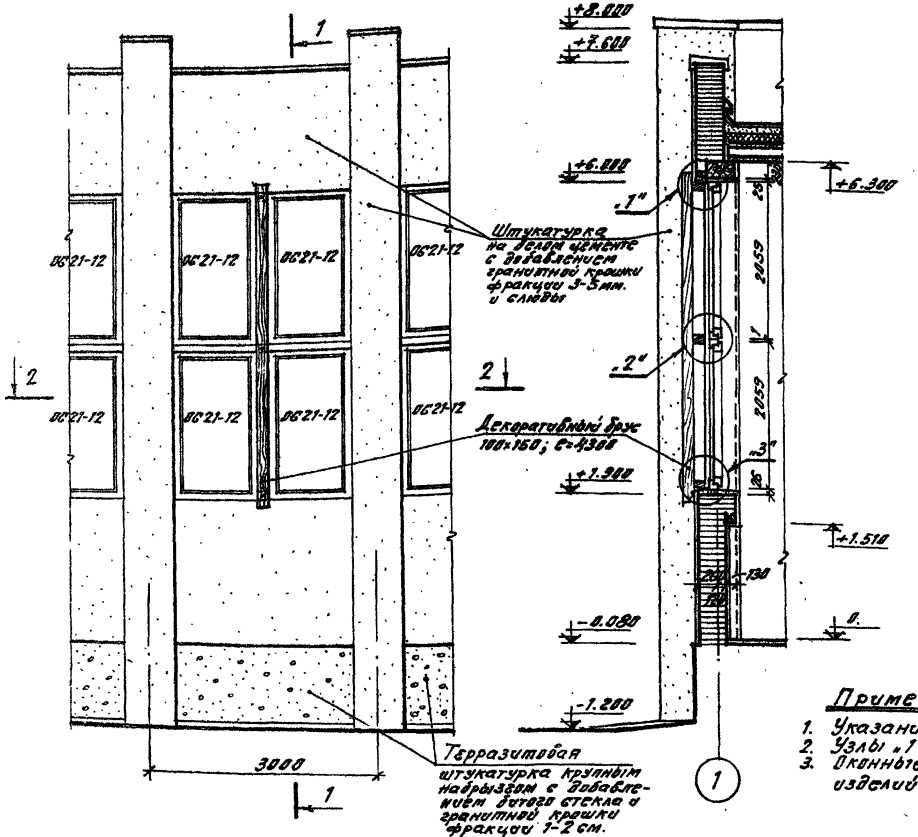

Спецификация
изделий из древесины на фрагмент

Наименование	ед. изм.	ф-1	ф-2	ф-3	ф-4	ф-5
Монтажный брус 100×100×150	шт.	2	3	2	3	3
Декоративный брус 100×150	пог.м	2.250	4.38	2.25	4.38	4.500
Брус 75×94	"	2.060	4.12	2.06	4.18	4.126
—"— 50×94	"	—	—	—	12.36	—
—"— 130×94	"	8.460	—	—	6.27	—
—"— 150×94	"	8.460	—	—	—	—
—"— 40×94	"	5.640	4.38	4.38	—	—
Наличник тип 2	"	22.40	2.36	—	18.48	2.36
Дверная ручка ДР-1	шт.	—	4	4	—	—
—"— ДР-2	"	4	—	—	—	—
—"— ДР-2Н	"	4	—	—	—	—
—"— ДР-3	"	—	—	—	4	—

Примечания:

1. Указания по наружной отделке см. Альбом I, лист 5.
2. Узлы "1", "2", "3", "4" см. лист СД-14. Узел "Д" см. ГОСТ 11214-65.
3. Оконные и дверные блоки учтены в спецификации изделий по этажам (Альбом I).

N7019/IV

1976	Сельский дом культуры со зрительным залом на 300 мест.	Фрагмент фасада ф-5. Спецификация изделий из древесины на фрагмент.	Типовой проект 264-12-155	Альбом IV	Лист СД-13

Инв. № подл. | Взам. инв. № | Подпись и дата | Инв. № дубл.

Гл. инженер проекта Штейнберг
Гл. архитектор Шварцман
Рук. гр. арх. проекта Шварцман
Рук. гр. техн. Шварцман
Гл. арх. пр. Шварцман
Выполнил Костерев
Проверил Костерев
Нач. отд. Шварцман
Нач. сект. Шварцман
Гл. инж. Шварцман
Нач. отд. Ярцева

Согласовано.

Рук. отдела Фрумин
Гл. арх. отд. Дашкиев
Гл. арх. пр.

Рук. гр. арх. Ершкин
Рук. гр. инж. Шульгина
Инженер Нестерова

Зав. сектором Захаркина
Ст. техник Хлыстова

Гипрокультбыт Госкомитета РСФСР по делам строительства

1

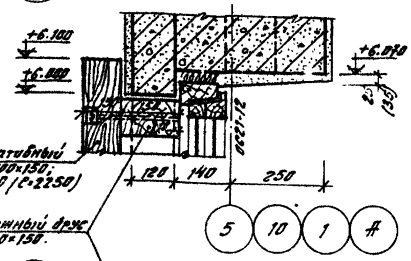

2

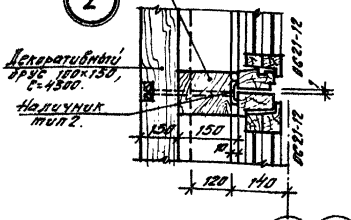

3

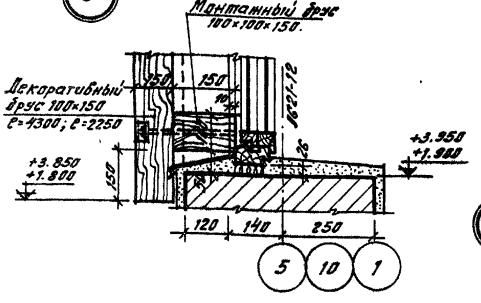

4

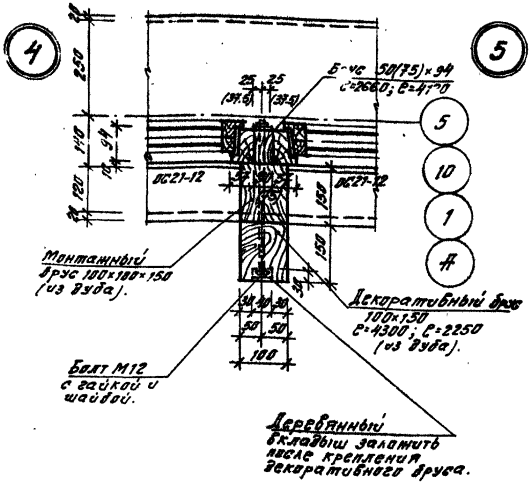

5

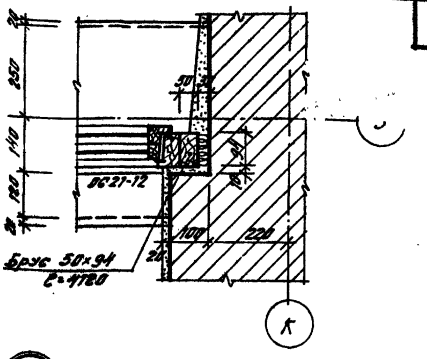

6

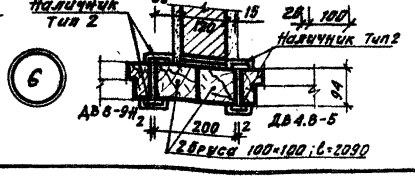

7

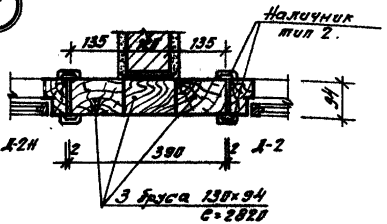

8

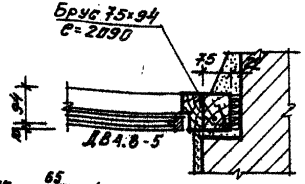

Примечания:

1. Размеры в скобках (см. узел «4») даны для фрагментов Ф-1, Ф-2, Ф-3.
2. Размеры в скобках (см. узел «1») даны для фрагментов Ф-1, Ф-3.

N7019/IV

1976	Сельский дом культуры со зрительным залом на 300 мест.	Узлы к фрагментам.	Типовой проект 264-12-155	Альбом IV	Лист СД-14

Укр НИИПроектстрой

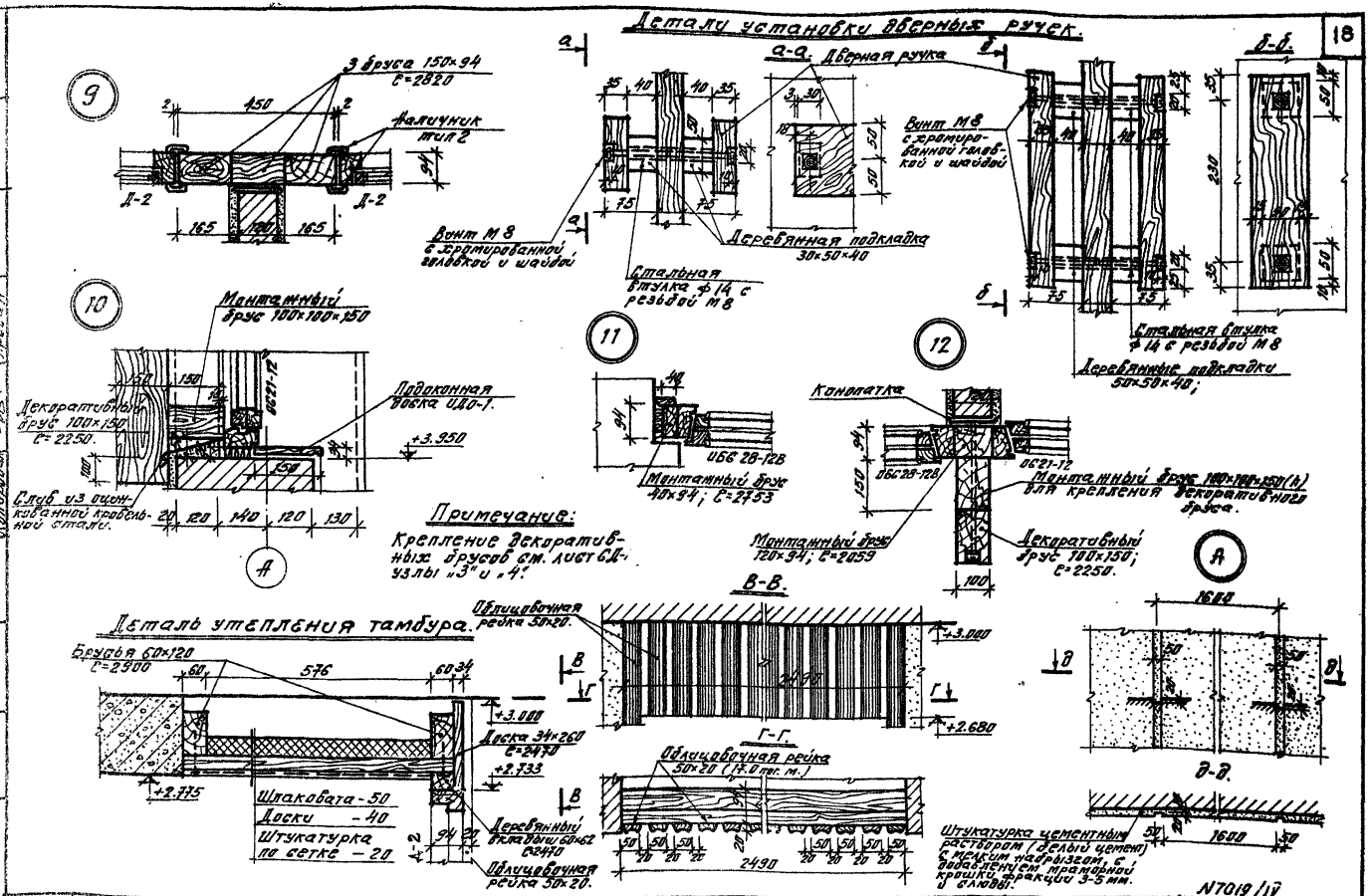

1976	Сельский дом культуры со зрительным залом на 300 мест	Узлы к фрагментам. Деталь утепления тамбура. Дверные ручки.	Типовой проект 264-12-155	Альбом IV	Лист СД-15

Укр НИИП-гражданстройпроект

Согласовано

Рук. гр. арх. Еремин
Рук. отд. арх. Штейнберг
Гл. арх. отд. Нестеров
Гл. арх. пр. Копиров
Рук. гр. инж. Скаратовская
Рук. разделов Казарновская
Гл. инж. проекта Заргарян
Гл. инж. пр. Ярославцева

N7019/IV

Установка жалюзийной решетки дымового люка ИНМ-1.

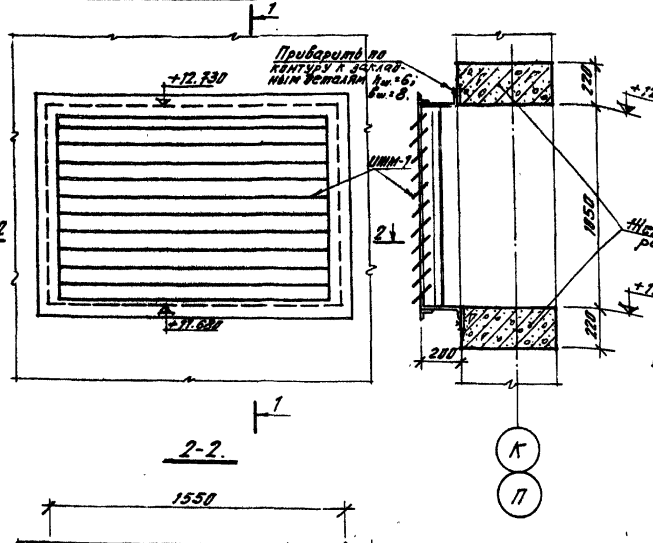

Установка оконных блоков и подоконных досок.

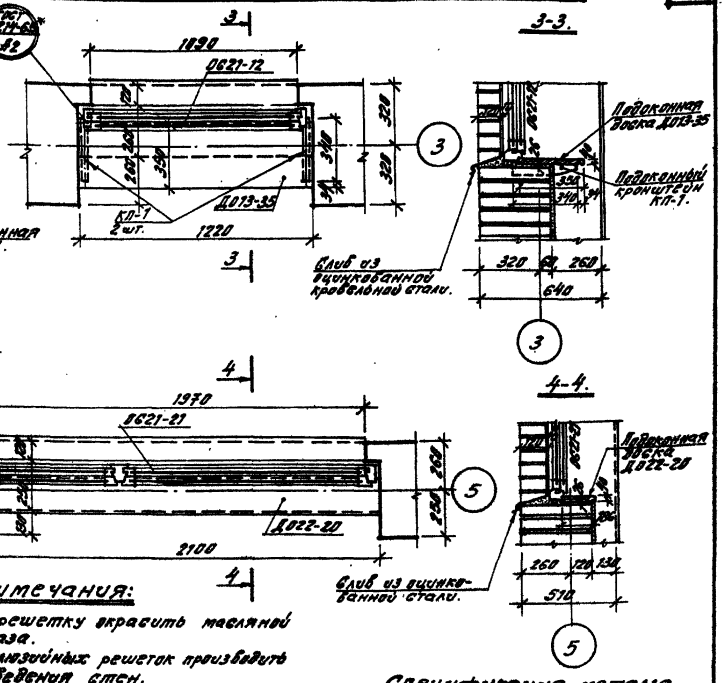

Примечания:

1. Жалюзийную решетку окрасить масляной краской за 2 раза.
2. Установку жалюзийных решеток производить в процессе возведения стен.
3. Оконные и дверные балконные блоки до установки в проем оклеить толем.
4. Зазоры между кладкой и коробкой тщательно проконопатить войлоком или паклей, смоченными в гипсовом растворе.
5. Слив из оцинкованной кровельной стали заводить в паз коробки на сурик на олифе.
6. При кладке простенков заложить антисептированные деревянные пробки размером 8 кирпичу по 2 штуки по всей высоте с каждой стороны проема для крепления оконных и дверных балконных блоков.
7. Спецификацию столярных изделий см. Альбом I, лист АР-1.

Спецификация металла на 1 изделие.

Наименование	К-во шт.
Жалюзийная решетка дымового люка ИНМ-1.	1

N7019/IV

1976	Сельский дом культуры со зрительным залом на 300 мест.	Установка жалюзийной решетки дымового люка. Установка оконных блоков и подоконных досок.	Типовой проект 264-12-155	Альбом IV	Лист СД-16

Укр НИИПроектстальконструкция
Гл. инж. проекта
Гл. архитектор проекта
Рук. отдела
Рук. гр. арх.
Рук. гр. инж.
Гл. инженер
Гл. конструктор
Гл. технолог
Общие данные
Генплан
Архитектурные решения
Конструкции ж/б
Конструкции стальные
Отопление
Вентиляция
Электрооборудование
Водопровод и канализация
Технология производства
Сметы

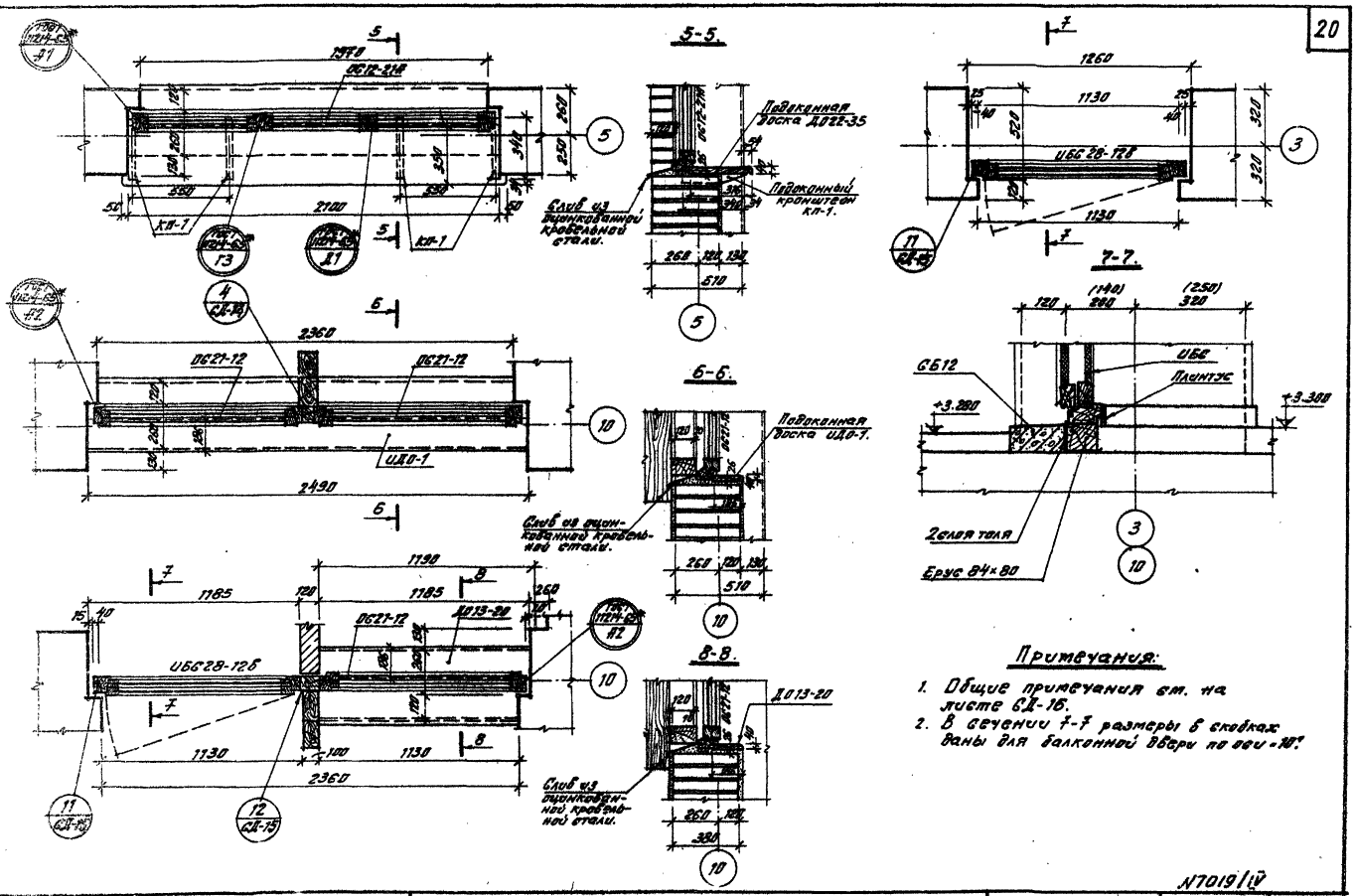

Примечания:

1. Общие примечания см. на листе СД-16.
2. В сечении 7-7 размеры в скобках даны для балконной двери по оси «10».

N7019/IV

1976	Сельский дом культуры со зрительным залом на 300 мест.	Установка оконных и балконных дверных блоков.	Типовой проект 264-12-155	Альбом IV.	Лист СД-17

Согласовано:

Укр НИИП-гражданселькстрой

Рук. отдела Гл. арх. отд. Гл. арх. пр.

Еремин Штейнберг Нестеров

Рук. гр. арх. Рук. гр. инж. Разработал Проверил Копировал

Скуратовская Захарченко Никелев Скуратовская Яровая

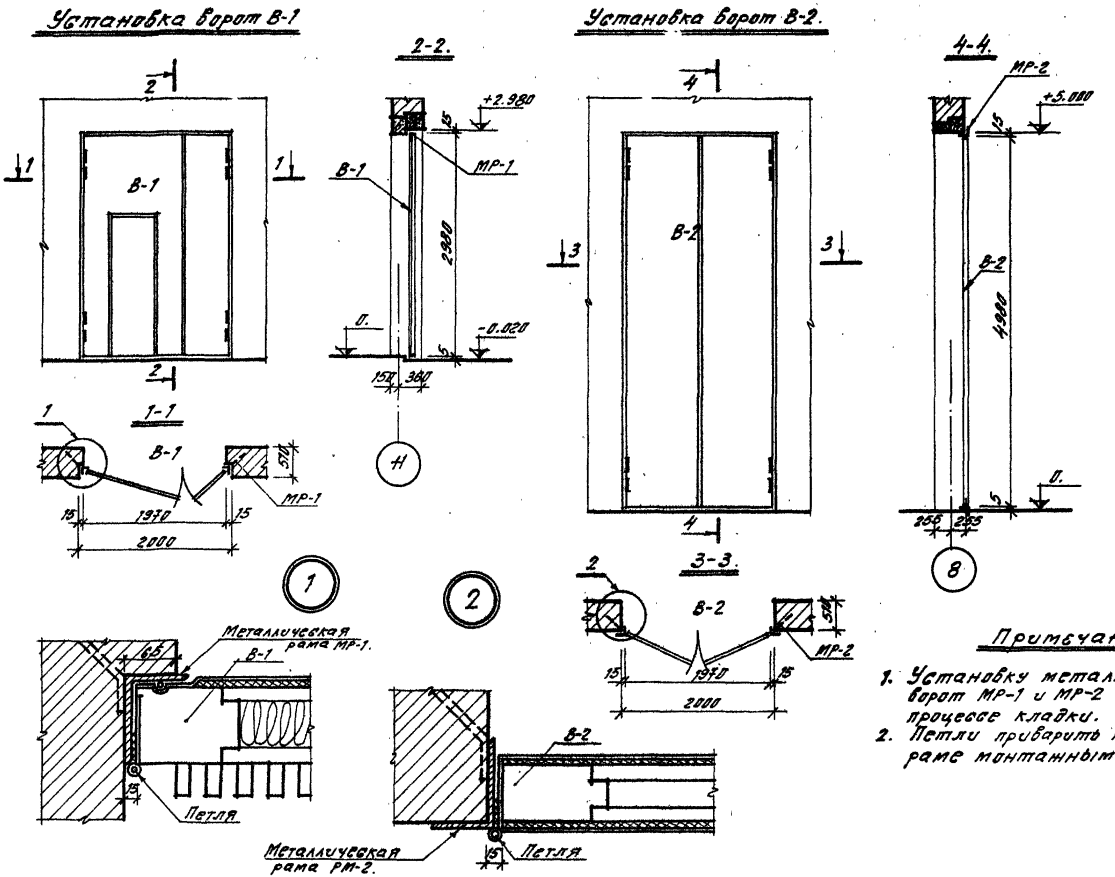

Примечания:

1. Установку металлических рам ворот МР-1 и МР-2 производить в процессе кладки.
2. Петли приварить к металлической раме монтажным швом $h_ш$ =3 мм.

N7019/IV

1976	Сельский дом культуры со зрительным залом на 300 мест.	Установка ворот склада декораций.	Типовой проект 264-12-155	Альбом IV	Лист СД-18

Согласовано

Укр. гражданпроект
Рук. гр. арх. Еремин
Рук. гр. инж. Утейнберг
Гл. арх. отд. Нестеров
Гл. арх. пр.
Разработал Проверил Копировал
Скуратовская Захарченко Бородавко Скуратовская Яровая

1-1.

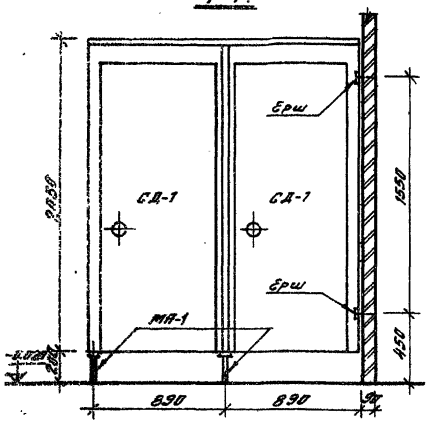

2-2.

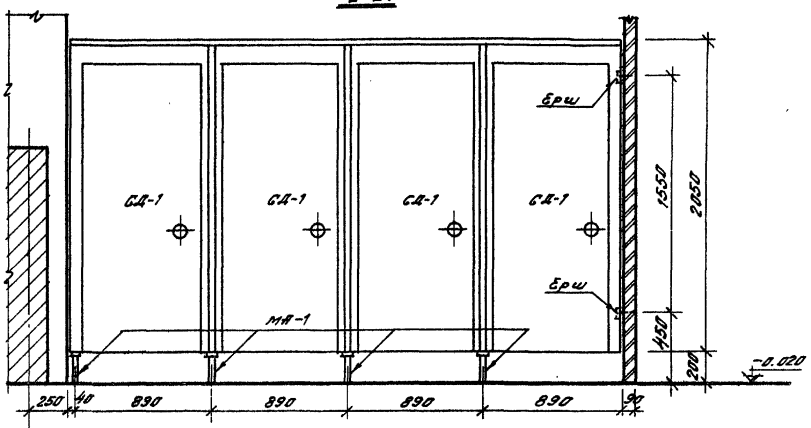

План кабин.

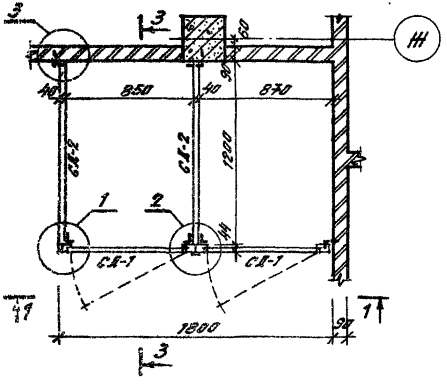

План кабин.

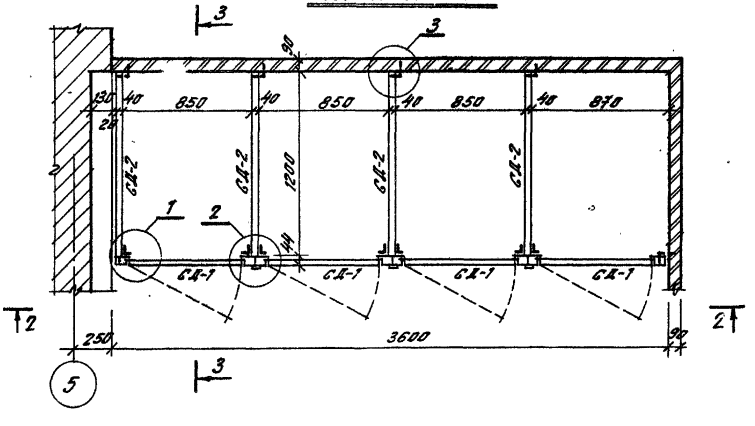

Примечания:

1. Двери и щиты кабин санузлов после установки окрасить масляной краской за два раза.
2. Разрез 3-3 и узлы см. на листе СД-20.
3. Настоящий лист рассматривать совместно с листом АР-7, Альбома I.

N 7019/IV

1976	Сельский дом культуры со зрительным залом на 300 мест.	Монтажные чертежи кабин санузлов.	Типовой проект 264-12-155	Альбом IV.	Лист СД-13

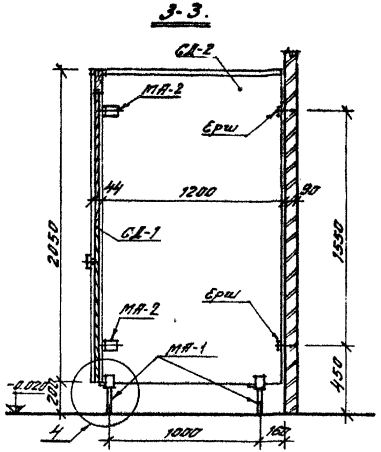

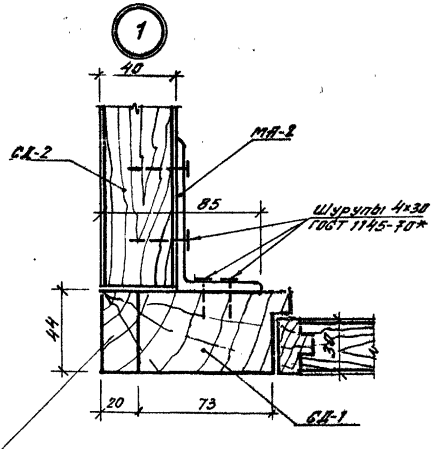

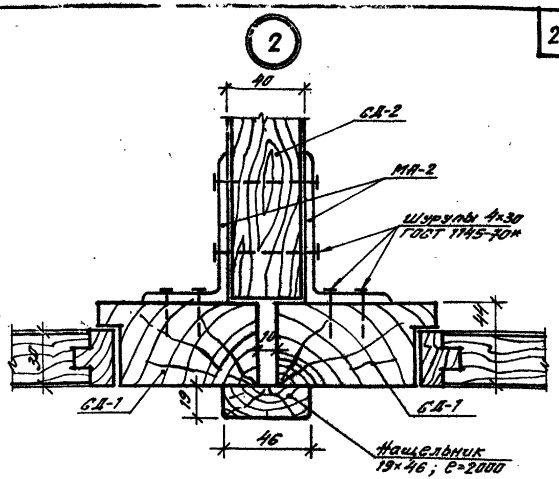

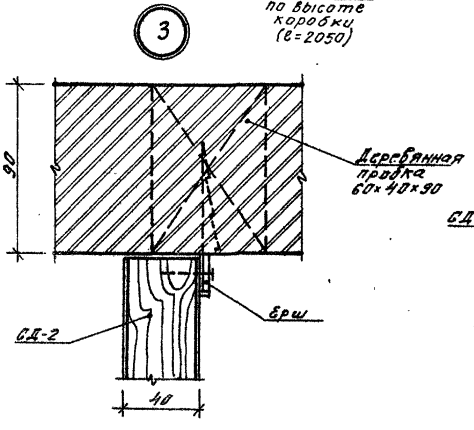

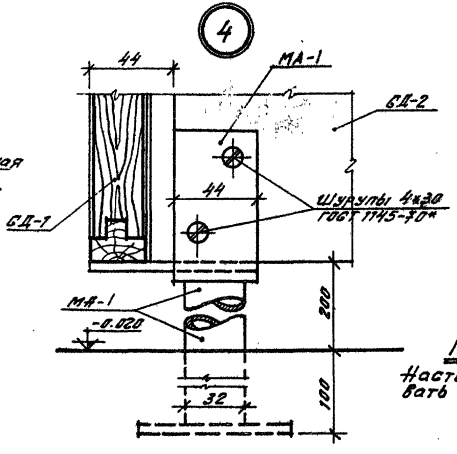

Спецификация изделий из древесины.

№№ п/п	Наименование изделия	Марка	К-во шт.
1	Щиты кабин санузла	СД-2	6
2	Двери кабин санузла	СД-1	6
3	Нащельник 19×46; ℓ=2000	——	4
4.	Брус 20×44; ℓ=2050	—	2

Спецификация изделий из металла.

№№ п/п	Марка	Кол-во, шт.
1	МА-1	12
2	МА-2	20
3	Ерш	16

Примечание:
Настоящий лист рассматривать совместно с листом СД-19

N7019/IV

1976	Сельский дом культуры со зрительным залом на 300 мест.	Кабины санузлов. Разрез 3-3. Узлы.	Типовой проект 264-12-155	Альбом IV	Лист СД-20

Укр НИИПроект-зрелищ-спецстрой

Гл. инж. проекта — Ю.Ф. Ефимов
Гл. архитектор — Г.Ф. Шишкин
Рук. гр. инж. — Н.Г. Штейнберг
Рук. гр. арх. — Г.Н. Ефимов
Нач. отдела — Ю.К. Ефимов

Составлено: Сосновский
Проверил: Зверинцев
Разработал: Энгелес
Гл. инженер проекта: Строгович
Гл. архитектор: Яровая
Нач. отдела: Лифшиц
Гл. инженер: Ефимов

Установка перегородки душевой кабины.

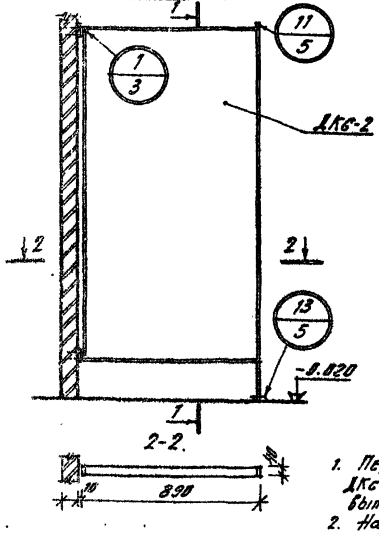

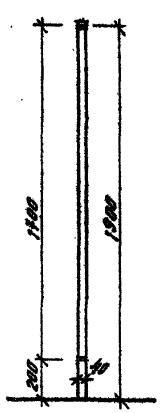

Вес перегородки АКс-2 — 43.0 кг.
Вес металла (ст.3) — 20.0 кг.

Спецификация металлических изделий ограждения балкона спортивного зала.

Наименован. изделий.	Марка	Кол-во, шт.
Ограждение	ОБС-2	4
Металлическая сетка	КС-2	12
Анкер	МА-3	8
— и —	МС-7	24
Крепежный винт с гайкой.	М8×55×019	20

Примечания:

1. Перегородка душевой кабины АКс принята по серии 416-0-1, выпуск 7, альбом 2.
2. На монтажной схеме установки перегородок душевых кабин детали крепления см. Серию 416-0-1, выпуск 7, ал. 3.
3. Кирпичную стенку ограждения балкона спортивного зала выполнять из кирпича марки «75» на сложном растворе марки «50» с тщательной перевязкой швов и заполнением раствором вертикальных и горизонтальных швов.
4. Стыковку продольных стержней сетки КС-2 с анкерами МС-7 выполнять с обязательной перевязкой вязальной проволокой.
5. Приварку анкеров к элементам ограждения осуществлять электродом Э42, $h_ш$ = 5 мм.

Фрагмент ограждения балкона спортивного зала.

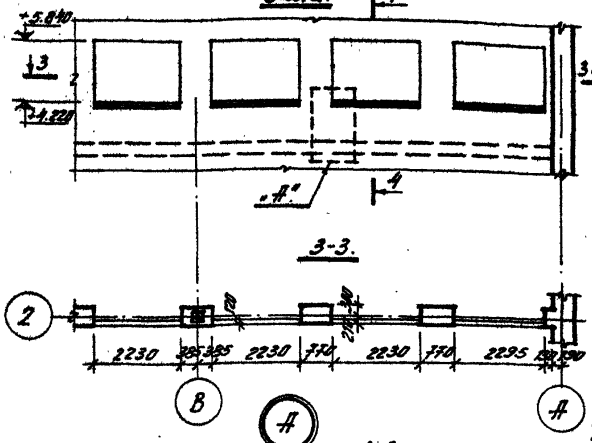

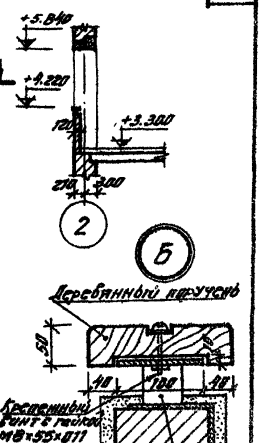

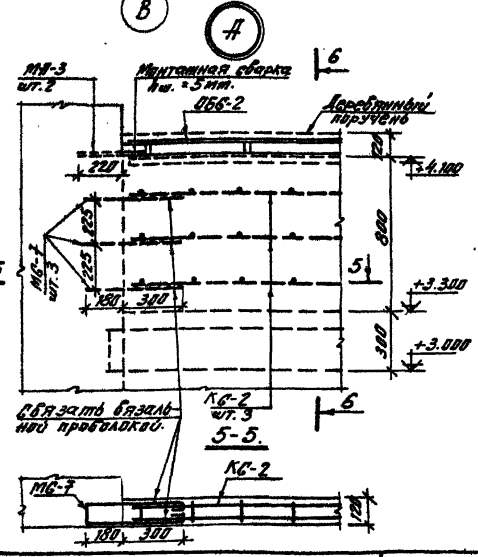

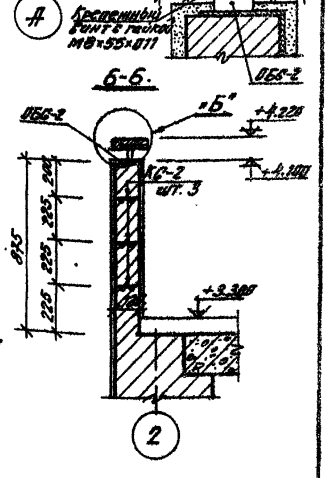

N 7019/IV

1976	Сельский дом культуры со зрительным залом на 300 мест.	Перегородка душевых кабин. Фрагмент ограждения балкона спортивного зала.	Типовой проект 264-12-155	Альбом IV	Лист СД-21

Гл. инж. проекта Бретин
Гл. арх. проекта Шишкин
Рук. гр. арх. Ананьев
Разработал Кекеров
Разработал Трофимов
Разработал Дегтярева
Гл. арх. пр. Шишкин
Гл. арх. пр. Ананьев
Гл. арх. пр. Кекеров
Гл. арх. пр. Трофимов
Гл. арх. пр. Дегтярева
Гл. арх. пр. Дегтярева
Гл. арх. пр. Трофимов
Гл. арх. пр. Кекеров
Гл. арх. пр. Ананьев
Гл. арх. пр. Шишкин
Гл. арх. пр. Бретин
Гл. арх. пр.
Гл. арх. пр.
Гл. арх. пр.

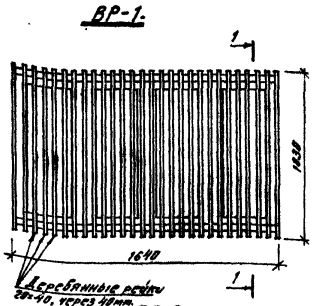

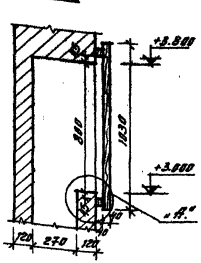

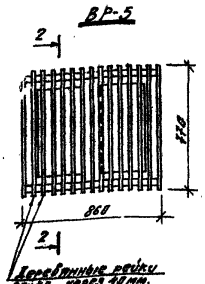

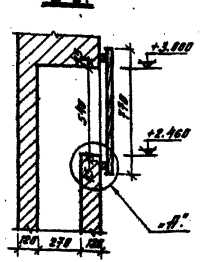

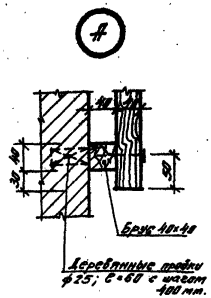

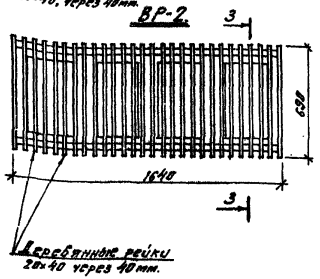

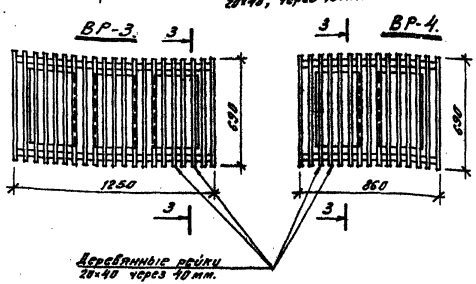

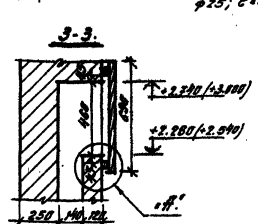

Примечания:

1. Вентиляционные решетки пролифтить и после установки покрыть ставни бесцветным лаком.
2. Отметки в скобках (см. сечение 3-3) даны для решетки ВР-2.

Инв.№7019/IV

1976	Сельский дом культуры со зрительным залом на 300 мест.	Монтажные схемы установки вентиляционных решеток ВР-1 ÷ ВР-5.	Типовой проект 264-12-155	Альбом IV	Лист СД-22

Инв.№подл. | Подпись и дата | Взам.инв.№ | Инв.№дубл. | Подпись и дата | Инв.№подл.
Гл.инж.проекта Гуляева
Гл.архитектор проекта Кагарлова
Нач.отдела Ратанова
Гл.спец. Брагина
Гл.архитектор Чистякова
Гл.инженер Виноградова
Гл.спец. Виноградова
Укрпищпроект

Перегородка из стеклоблоков артистической и лестничной клетки 1-го этажа.

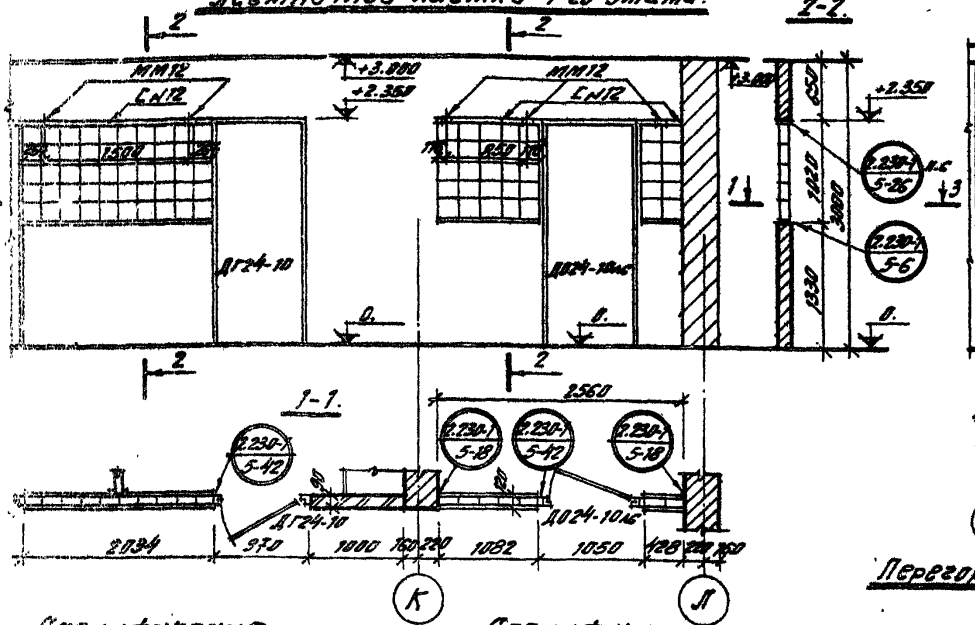

Перегородка из стеклоблоков лестничной клетки 2-го этажа.

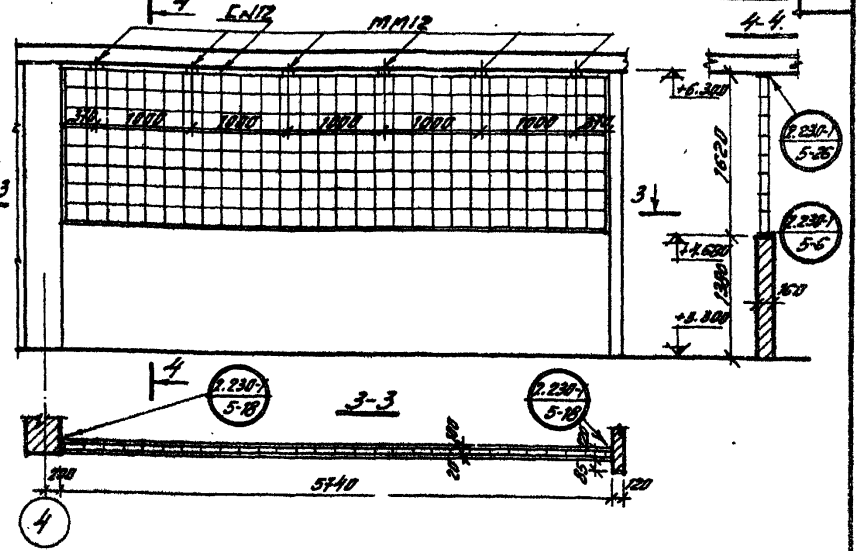

Перегородка из стеклоблоков в библиотеке и костюмерной.

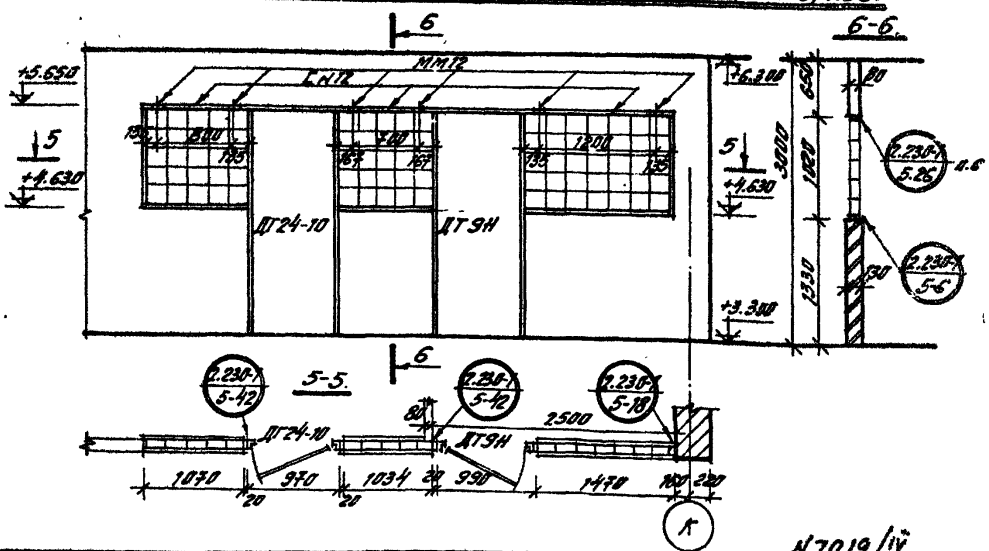

Спецификация металлических изделий.

Перегородки	Наименование изделия	Марка	К-во, шт.	Ссылка на ГОСТ или лист альбома
Артистической и лестничной клетки 1-го этажа	Металлические изделия	ММ12	5	Серия 2.230-1 в.5, лист 48
		LN12	36.9кг	ГОСТ 8240-75
Лестничной клетки 2-го этажа	— " —	ММ12	6	Серия 2.230-1 в.5, лист 48
		LN12	53.1кг	ГОСТ 8240-72
Библиотеки и костюмерной	— " —	ММ12	6	Серия 2.230-1 в.5 лист 48
		LN12	36.75кг	ГОСТ 8240-75
	— " —	ММ14	20	Серия 2.230-1 в.5; лист 48
		ММ8	44	

Спецификация столярных изделий.

Перегородки	Наименование	Сечение	Ед. изм.	К-во
Библиотеки и костюмерной	Монтажная доска	40×44	п.м	4.94
	— " —	20×44	— " —	9.48

Примечания:

1. Настоящий лист рассматривать совместно с листами АР-7, АР-8, АР-9 Альбом I.
2. Укладку стеклоблоков производить на цементном растворе марки «50».

N7019/IV

5.225	Сельский дом культуры со зрительным залом на 300 мест.	Перегородки из стеклоблоков артистической и лестничной клетки 1-го этажа; лестничной клетки 2-го этажа, библиотеки и костюмерной.	Типовой проект 264-12-155	Альбом IV	Лист СД-23

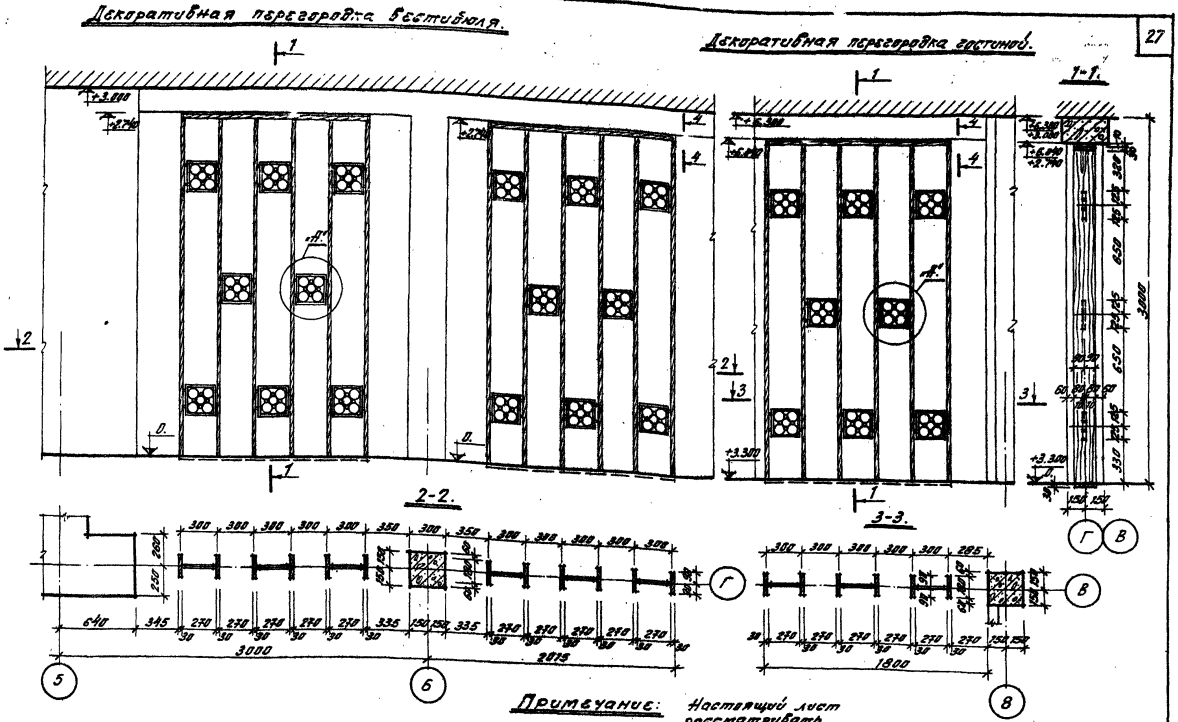

1976	Сельский дом культуры со зрительным залом на 300 мест.	Декоративные перегородки вестибюля и гостиной.	Типовой проект 264-12-155	Альбом IV	Лист СД-24

N7019/IV

Укр НИИП гражданстройпроект

Согласовано

Рук. гр. арх. Рук. отдела Гл. арх. отд. Гл. арх. пр. Шпигель Шпигель Шпигель Нестеров Котоповал Крапивенко Скоробогатов Яровая

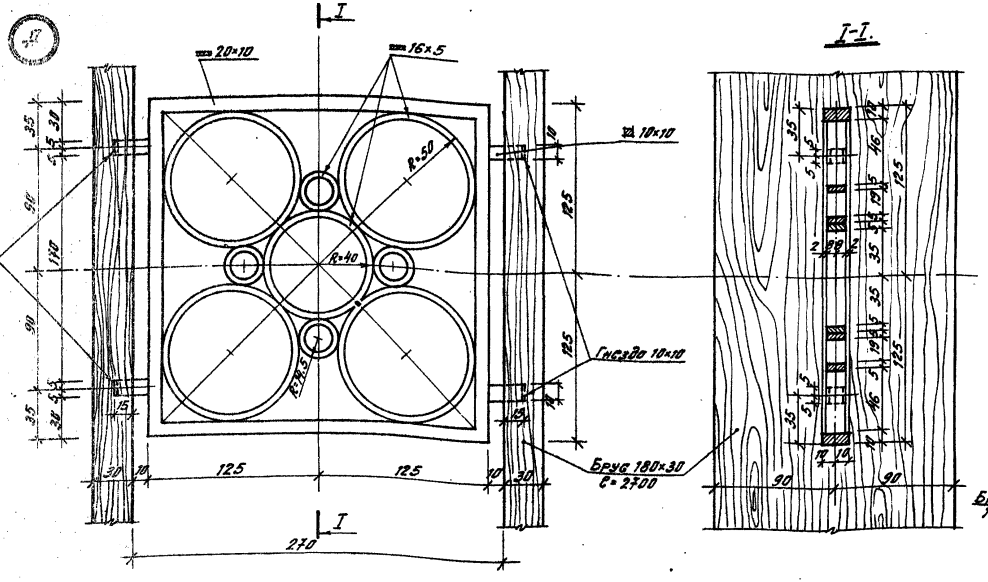

Спецификация деревянных изделий.

Наименование	К-во шт.	
	перегор. вестибюля	перегор. гостиной
Брус перегородки 180×30, C=2710	12	6
Доски обвязок 180×30; C=1530	4	2

Спецификация металлических изделий.

Наименование	К-во шт.	
	перегор. вестиб.	перегор. гостиной
Декоративная вставка из стали Вес 2.38кг	16	8

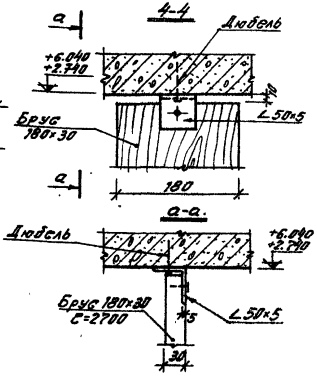

Примечания:

1. Настоящий лист рассматривать совместно с листом СД-24.
2. Декоративная вставка (узел «А») выполнена из сортовой стали. До установки декоративные вставки должны быть очищены металлическими щетками с последующей протиркой скипидаром, затем прогрунтованы, прошпаклеваны и окрашены «под старую бронзу.»
3. Все деревянные элементы декоративной перегородки покрыть бесцветным лаком за 2 раза по проолифленной поверхности.

1976	Сельский дом культуры со зрительным залом на 300 мест.	Декоративные перегородки вестибюля и гостиной. Детали и узлы.	Типовой проект 264-12-155	Альбом IV	Лист СД-25

N7019/IV

Гражданпроектстрой. | Гл. арх. отд. | Гл. арх. пр. | Штейнберг | Нестеров | Разработал | Проверил | Копировал | Ярова | Захарченко | Ярова

Остекленная перегородка фойе.

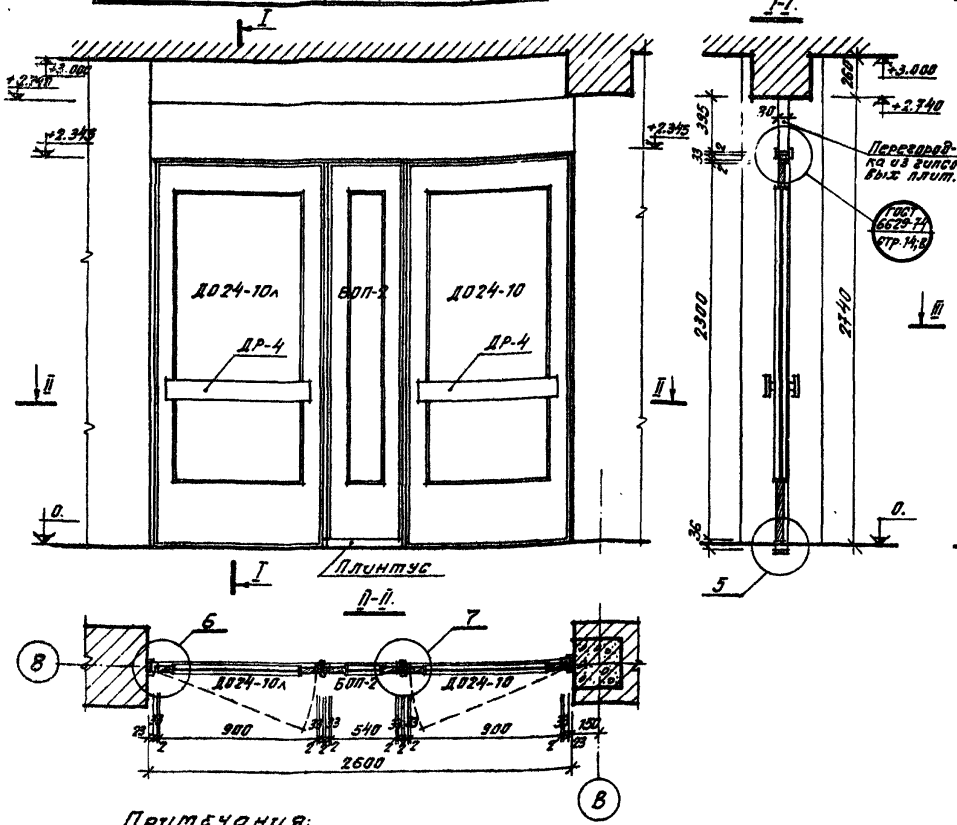

Остекленная перегородка вестибюля.

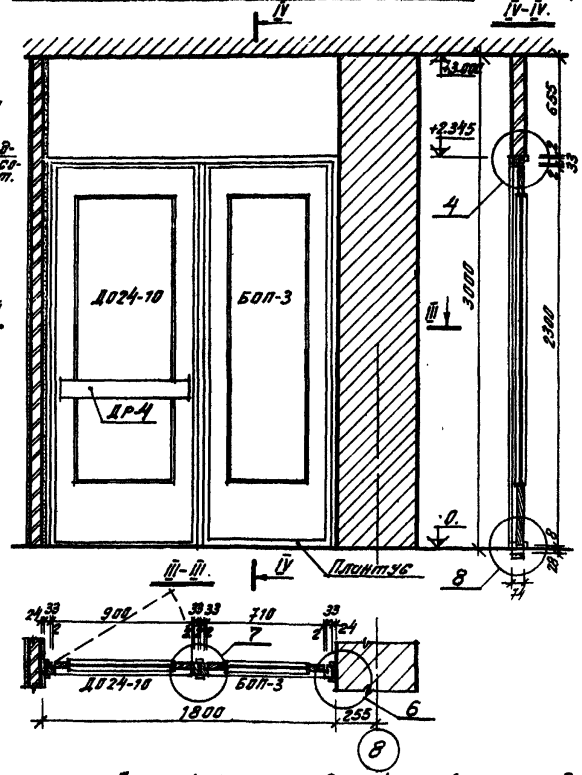

Примечания:

1. Для крепления перегородки в кирпичных стенах заложить деревянные антисептированные пробки 3 шт. по высоте.
2. Деревянные элементы, примыкающие к кирпичным или железобетонным конструкциям, антисептировать.
3. Сводную спецификацию см. лист АР-1, Альб. I.
4. Дверную ручку см. листы СД-15 и КД-11 (Альб. V)
5. Дверные блоки ДО24-10 учтены в сводной спецификации столярных изделий по этажу (см. Альбом I, лист АР-7).
6. Узлы см. лист СД-28.

Спецификация изделий на 1 перегородку.

Наименование	Марка	Един. измер.	К-во перегор. фойе	К-во перегор. вестиб.
Блок-перегородка	БОП-2	шт.	1	—
Дверная ручка	ДР-4	-"-	4	2
Наличник тип 3	—	п.м	24.30	17.90
Блок-перегородка	БОП-3	шт.	—	1

N7019/IV

1976	Сельский дом культуры со зрительным залом на 300 мест.	Остекленные перегородки фойе и вестибюля.	Типовой проект 264-12-155	Альбом IV	Лист СД-26

Согласовано

Укр НИИП-гражданстрой

Рук. отдела Гл. арх. отд. Гл. арх. пр.

Рук. гр. арх. Рук. гр. инж. Разработан Проверил Копировал

Ерешин Штейнберг Нестеров

Скуратовская Захарченко Сенкелес Скуратовская Яровая

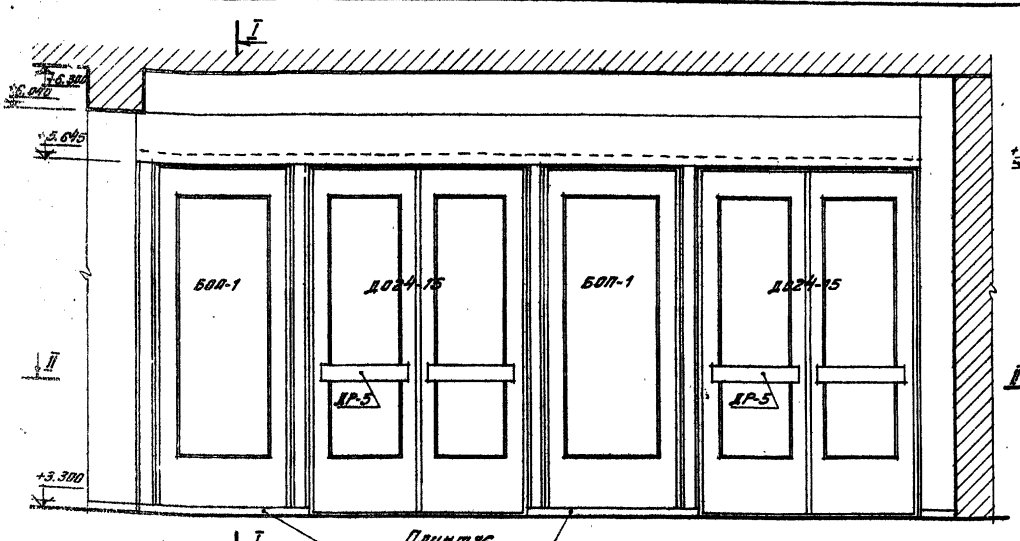

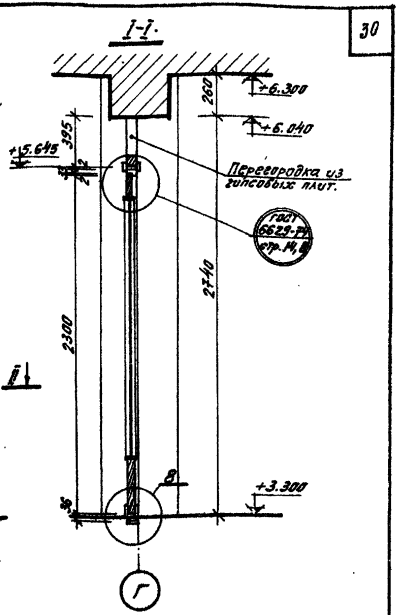

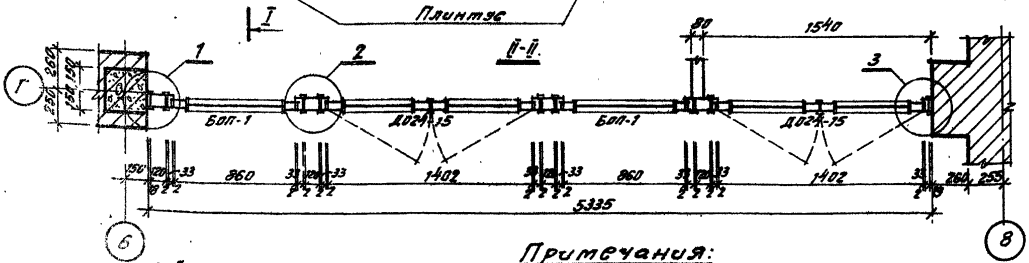

Спецификация изделий на одну перегородку.

Наименование	Марка	Един. измер.	К-во
Блок перегородки	БОП-1	шт.	2
Дверные ручки	ДР-5	-"-	8
Стойки перегородки 120×74×2370	—	-"-	4
Наличник тип 2	—	пог.м	30.95
Наличник тип 3	—	-"-	20.20

Примечания:

1. Для крепления перегородки в кирпичных стенах заложить деревянные антисептированные пробки 3 шт. по высоте.
2. Деревянные элементы, примыкающие к кирпичным или железобетонным конструкциям, антисептировать.
3. Сводную спецификацию см. лист ВР-1, Альбом I.
4. Узлы см. на листе СД-28.
5. Дверную ручку ДР-5 см. на листах СД-14 и КД-12 (Альбом V).
6. Дверные блоки ДО24-15 учтены в сводной спецификации столярных изделий (см. Альбом I, лист ВР-9).

N7019/IV

1976	Сельский дом культуры со зрительным залом на 300 мест.	Остекленная перегородка библиотеки.	Типовой проект 264-12-155	Альбом IV	Лист СД-27

Инв. № 11111 — Гражданспецпроект

Рук. сект. Ефимов
Гл. спец. Дубинин
Гл. арх. отд. Кошелев
Гл. арх. пр. Шестерев
Согласовано:
Гл. инж. пр. Шульженко
Гл. инженер Сапожников
Гл. технолог Шульженко
Гл. конструктор Гробов

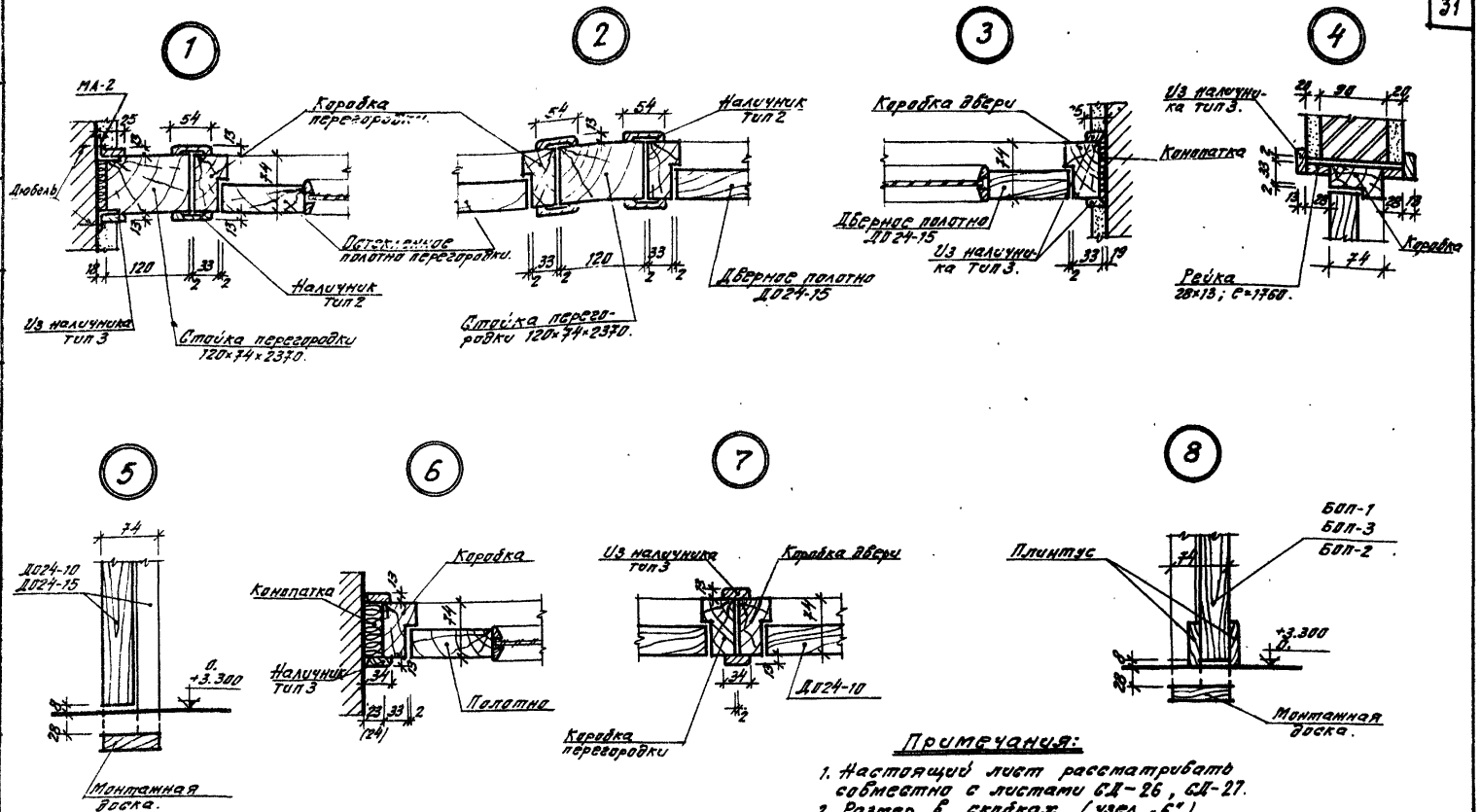

Примечания:

1. Настоящий лист рассматривать совместно с листами СД-26, СД-27.
2. Размер в скобках (узел „6") дан для остекленной перегородки вестибюля.

N7019/IV

1976	Сельский дом культуры со зрительным залом на 300 мест.	Узлы остекленных перегородок.	Типовой проект 264-12-155	Альбом IV	Лист СД-28

Укр НИИП-гражданстрой

Согласовано

Рук. отдела		Еремин	Рук. гр. арх.		Скуратовская
Гл. арх. отд.		Штейнберг	Рук. гр. инж.		Захарченко
Гл. арх. пр.		Нестеров	Разработал		Энкелес
			Проверил		Скуратовская
			Копировал		Яровая

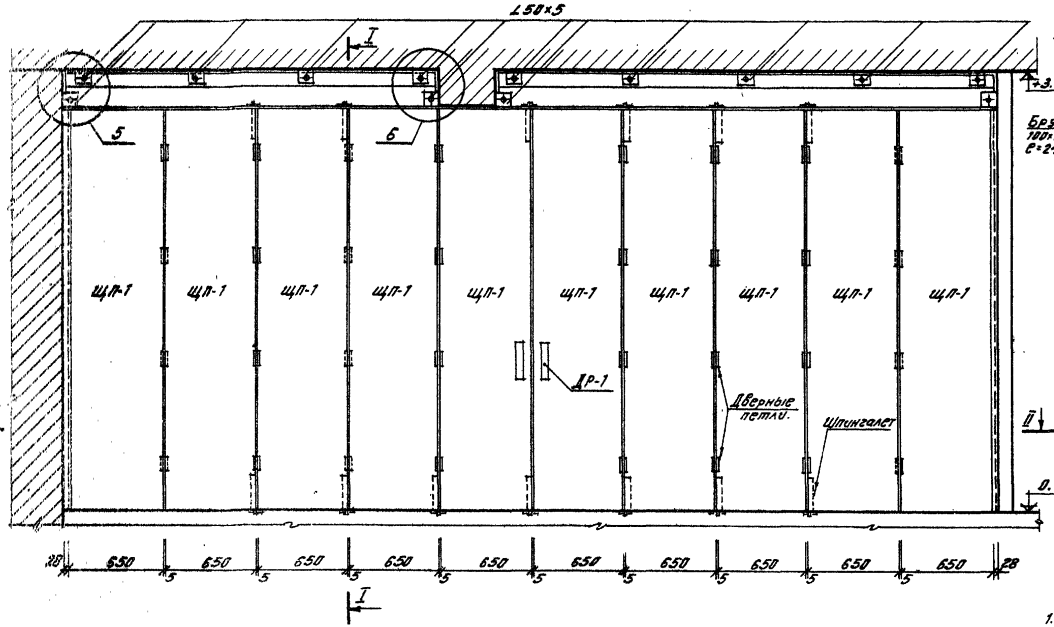

Примечания:

1. Настоящий лист рассматривать совместно с листом ДР-7 (Альбом I) и СК-31.
2. Спецификации столярных и металлических изделий см. на листе СК-31.
3. Отверстия в полу для шпингалетов делать по месту при установке щитов перегородки.
4. Ручку ДР-7 см. лист КП-2, Альбом V.
5. Все деревянные элементы и щиты перегородок покрыть бесцветным лаком по проолифленной поверхности.

N7019/IV

1976	Сельский дом культуры со зрительным залом на 300 мест.	Раздвижная перегородка в артистической.	Типовой проект 264-12-155	Альбом IV.	Лист СП-29

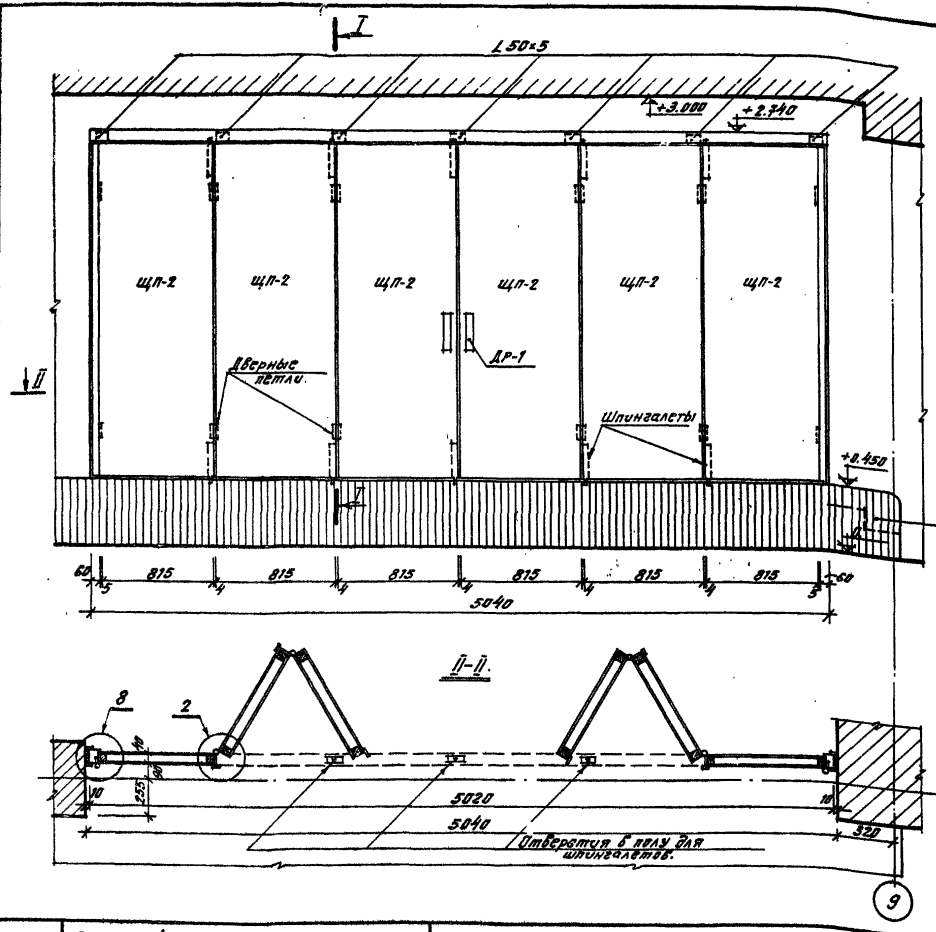

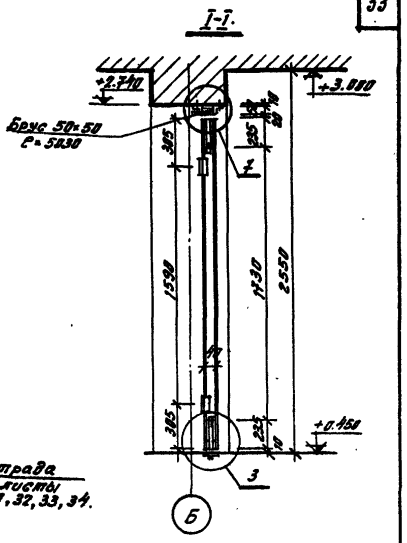

Примечания:

1. Настоящий лист рассматривать совместно с листом АР-6 (альбом I) и СД-31.
2. Спецификации столярных и металлических изделий см. на листе СД-31.
3. Отверстия в полу для шпингалетов делать по месту при установке щитов перегородки.
4. Все деревянные элементы и щиты перегородок покрыть бесцветным лаком по проолифленной поверхности.
5. Ручку ДР-1 см. лист КД-2, альбом V.

Укр НИИПроектстальконструкция	1976	Сельский дом культуры со зрительным залом на 300 мест.	Развивная перегородка эстрады.	Типовой проект 264-12-155	Альбом IV	Лист СД-30

N7019/IV

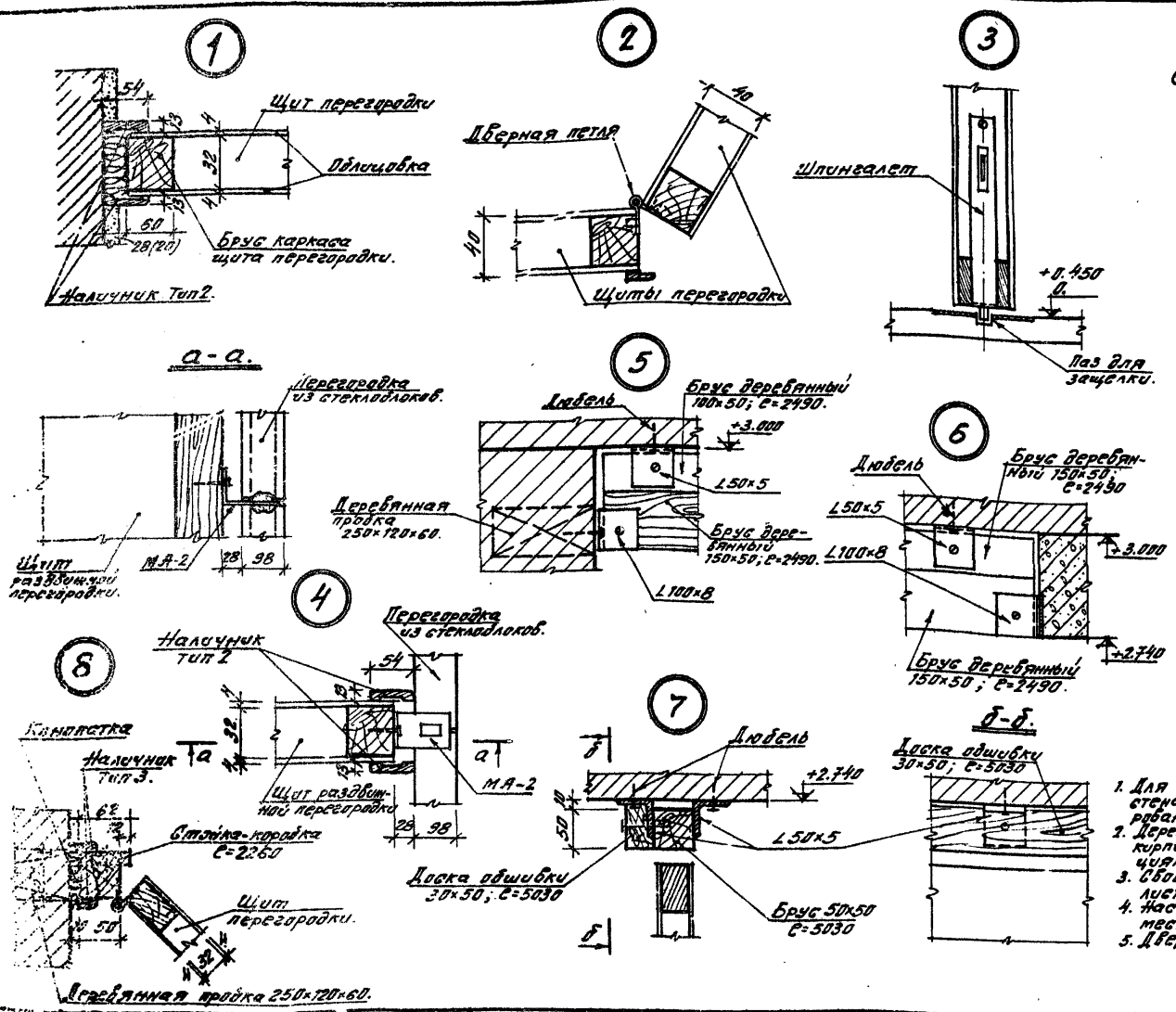

Спецификация изделий на 1 перегородку

Наименование	Марка	Един. измер.	Колич. в артистич.	Колич. на эстрадс.
Щиты перегородки	ЩП-1	шт.	10	—
Брус деревянный 150×50; ℓ=2490	—	-"-	1	—
Брус деревянный 100×50; ℓ=2490	—	-"-	1	—
Брус деревянный 100×50; ℓ=3590	—	-"-	1	—
Брус деревянный 150×50; ℓ=3590	—	-"-	1	—
Наличник тип 2	п.м		10.96	9.44
Дверные ручки	ДР-1	шт.	4	4
Щиты перегородки	ЩП-2	-"-	—	6
Брус деревянный 50×50; ℓ=5030	—	-"-	—	1
Доска обшивки 30×50; ℓ=5030	—	-"-	—	1
Стойка-коробка 54×62; ℓ=2260	—	-"-	—	2

Наименование	К-60 шт. в артистич.	К-60 шт. на эстрадс.	ГОСТ или N листа пр-та
∠100×8; ℓ=100	26	—	ГОСТ 8509-72
∠50×5; ℓ=100	—	14	-"-

Примечания:

1. Для крепления перегородки в кирпичных стенах заложить деревянные антисептированные пробки 4 шт. по высоте.
2. Деревянные элементы, притыкающие к кирпичным или железобетонным конструкциям, антисептировать.
3. Сводную спецификацию см. Альбом I, лист ДР-1.
4. Настоящий лист рассматривать совместно с листами СД-29 и СД-30.
5. Дверные ручки см. Альбом V, лист КД-2.

N7019/IV

1976	Сельский дом культуры со зрительным залом на 300 мест.	Узлы раздвижных перегородок. Спецификации.	Типовой проект 264-12-155	Альбом IV	Лист СД-31

Фасад.

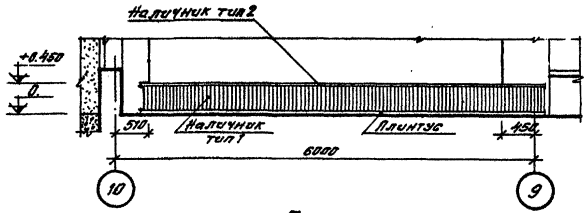

Вид сбоку.

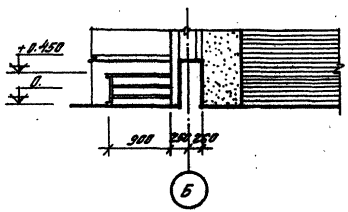

План.

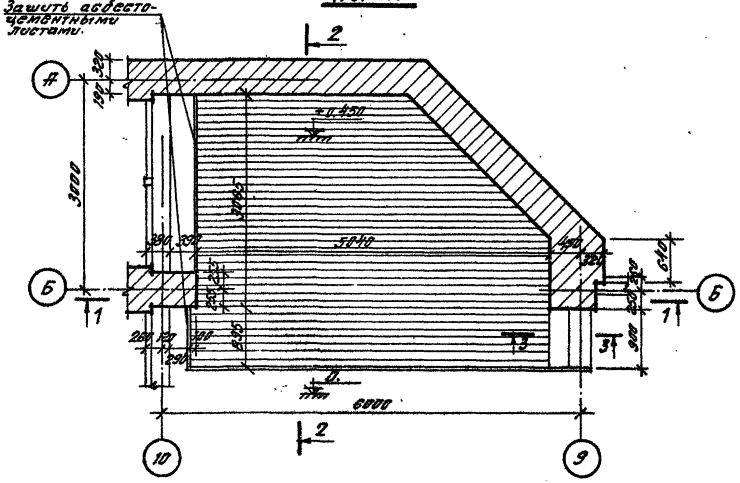

Примечания:

1. Монтаж эстрады производить до оштукатуривания поверхностей стен.
2. Доски пола эстрады и ступени выполнять строгаными без окраски.
3. Боковую обшивку эстрады производить с последующим покрытием лаком за 2 раза по проолифленной поверхности.
4. Раздвижная перегородка условно не показана, см. на листе СД-30.
5. Настоящий лист рассматривать совместно с листами АР-6 (Альбом I); СД-33, СД-34, СД-35.

N7019/IV

1976	Сельский дом культуры со зрительным залом на 300 мест.	Эстрада фойе. Фасады, план.	Типовой проект 264-12-156	Альбом IV	Лист СД-32

Согласовано:

Укр НИИП-гражданскельстрой.

Рук. отдела Гл. арх. отд. Гл. арх. пр.

Рук. гр. арх. Рук. гр. инж. Разработал Проверил Копировал

Скуратовская Захарченко Бородавко Скуратовская Яровая

План.

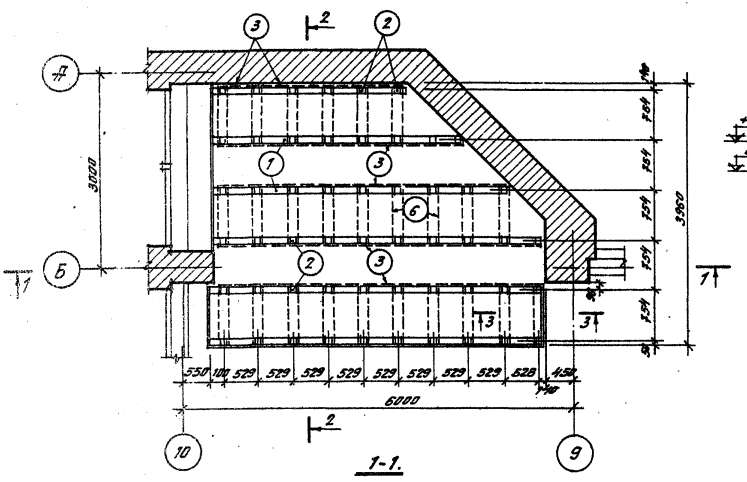

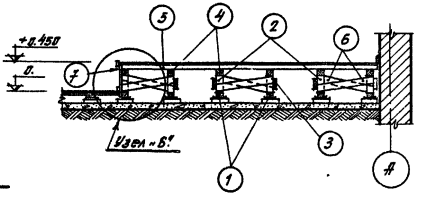

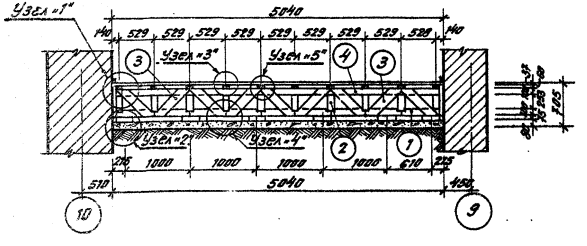

Примечания:

1. Лесоматериал для эстрады — сосна II категории с влажностью до 20%.
2. Элементы эстрады, соприкасающиеся с кирпичной кладкой, изолировать прокладкой из 2-х слоев толя.
3. Все деревянные элементы эстрады антисептировать.
4. Пиломатериалы взяты по ГОСТ 8486-66, деревянные погонажные изделия по ГОСТ 8242-75.
5. Настоящий чертеж рассматривать совместно с листами СД-32; СД-34; СД-35

№ 7019/17

1975	Сельский дом культуры со зрительным залом на 300 мест.	Эстрада фойе. Устройство пола. План. Сечения 1-1 и 2-2.	Типовой проект 264-12-155	Альбом IV	Лист СД-33

Согласовано:

Рук. гр. арх. Кухаревский
Рук. гр. спец. Заславский
Разработал Онисько
Гл. спец. пр. Шадрина
Гл. арх. пр. Кухаревский
Нач. отдела Яковлев
Рук. гр. Косицин
Разработал Пугачёв
Гл. спец. пр. Шадрина
Нач. отдела Кухаревский
Нач. отдела Яковлев

Укр. НИИПромстройпроект

3-3.

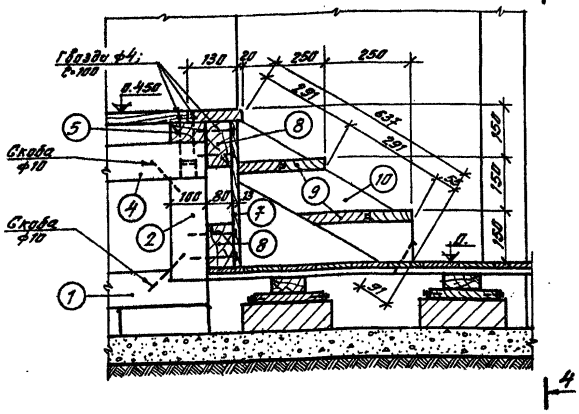

4-4.

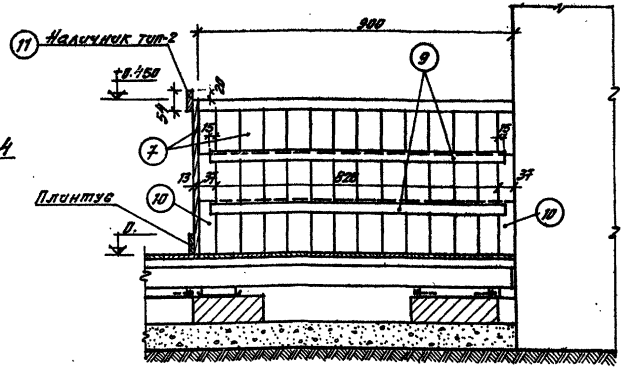

Примечание:

Настоящий лист рассматривать совместно с листами СД-32, СД-33 СД-35.

Спецификация деревянных элементов.

№№ поз.	Наименование элемента.	Категория	Длина мм	Сечение b×h	К-во шт.	Общая длина, м.	Кубатура, м³
1	Лемень	II	п.м.	100×100	—	26.50	0.265
2	Стойка	II	283	100×100	53	15.00	0.15
3	Связи	I	648	40×150	38	24.63	0.147
4	Прогон.	II	п.м.	100×100	—	26.50	0.265
5	Лаги	I	-"-	100×60	—	36.20	0.22
6	Связи	II	900	40×150	49	44.10	0.264
7	Обшивка из наличника тип 1.	I	п.м.	—	—	36.60	—
8	Деревянный брус	II	900	80×150	2	1.80	0.021
9	Доски ступеней	I	п.м.	37×130	—	4.29	0.02
10	Тетива	II	637	37×150	2	1.274	0.007
11	Наличник тип 2	II	5650	п.м.	—	5.65	—

N 7019/IV

1976	Сельский дом культуры со зрительным залом на 300 мест.	Эстрада фойе. Сечения 3-3 и 4-4. Спецификация деревянных элементов.	Типовой проект 264-12-155	Альбом IV	Лист СД-34

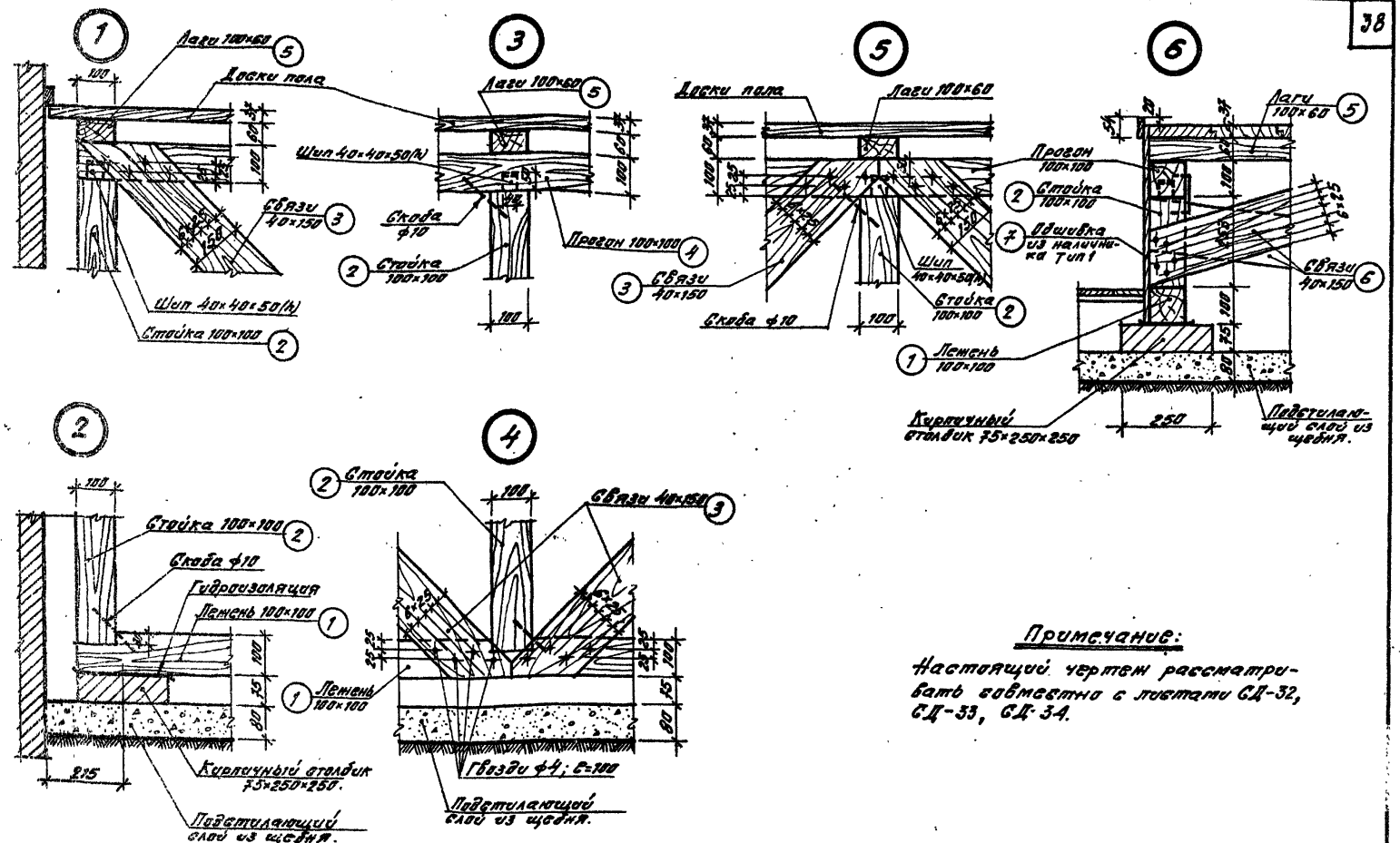

Примечание:

Настоящий чертеж рассматривать совместно с листами СД-32, СД-33, СД-34.

N7019/IV

1976	Сельский дом культуры со зрительным залом на 300 мест.	Эстрада фойе. Узлы.	Типовой проект 264-12-155	Альбом IV.	Лист СД-35

Укр НИИП-гражданстрой

Рук. гр. арх. Рук. гр. инж. Рук. отдела Гл. арх. отд. Гл. арх. пр. Ермин Штейнберг Нестеров Разработал Проверил Копировал Скуратовская Заборгинко Инкелес Скуратовская Гриднев

Согласовано:

План лаг ступенчатого пола помоста в классе музыки.

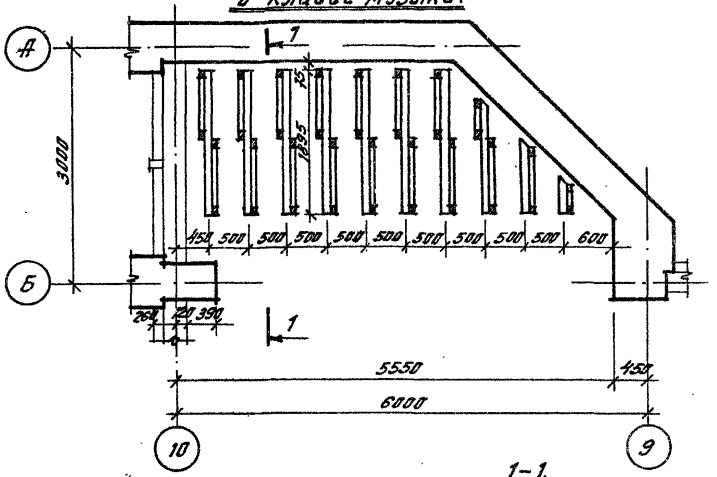

План помоста в классе музыки.

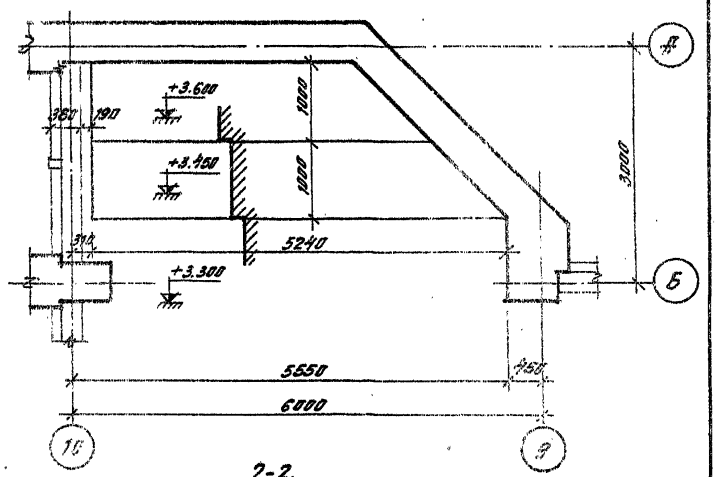

1-1.

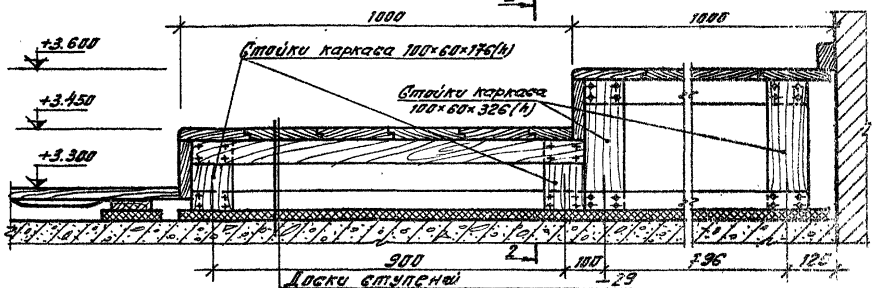

Доски ступени	29
Каркас ступени	60
Лага антисептированная	50
Звукоизоляционная древесно-волокнистая плита ГОСТ 4598-74-25	
Плита перекрытия.	

2-2.

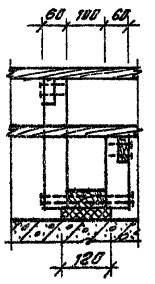

Объем древесины.

Каркас ступени	0.062 м³
Лаги	0.102 м³
Изоляционные древесно-волокнистые плиты, ГОСТ 4598-74	2.11 м²
Стойки каркаса	0.527 м³

Примечание:

Деревянные элементы, соприкасающиеся с кирпичной кладкой и железобетоном, изолировать прокладкой из 2-х слоёв толя.

N 7013/IV

1976	Сельский дом культуры со зрительным залом на 300 мест.	Помост в классе музыки.	Типовой проект 264-12-155	Альбом IV	Лист СД-36

УкрНИИПграждансельпроект

Гл. инж. проекта — Ю. Ф. Шапиро
Гл. арх. проекта — А. Г. Шапиро
Рук. отдела — Ф. Ерошин
Рук. гр-пы — Г. Ф. Шапиро
Рук. гр-пы — Г. Ф. Шапиро
Разработал — Г. Ф. Шапиро
Проверил — Г. Ф. Шапиро
Н. контр. — Г. Ф. Шапиро
Гл. спец. — Г. Ф. Шапиро

Согласовано:
Гл. инж. — Г. Ф. Шапиро
Гл. инж. — Г. Ф. Шапиро
Гл. инж. — Г. Ф. Шапиро

Плафон подвесного потолка.

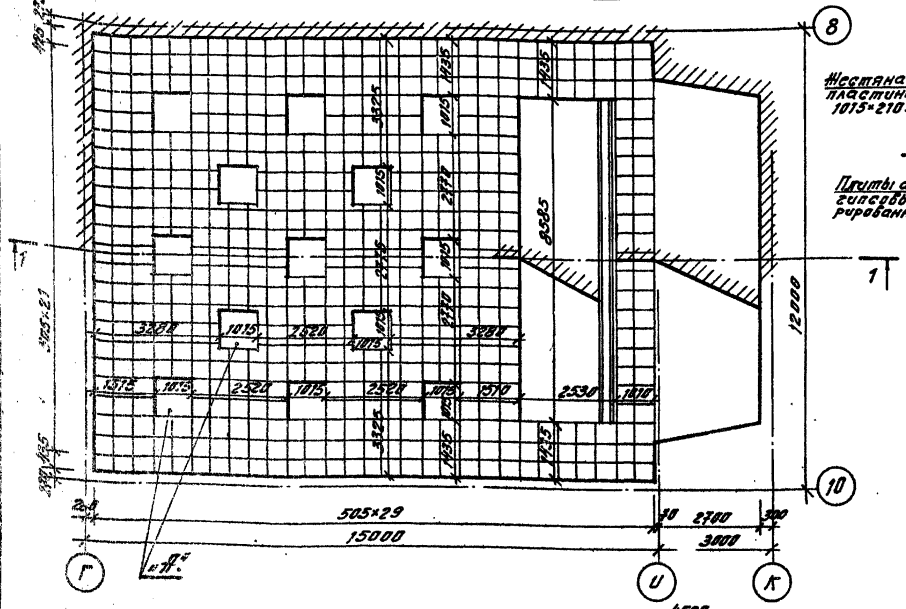

Светильник.

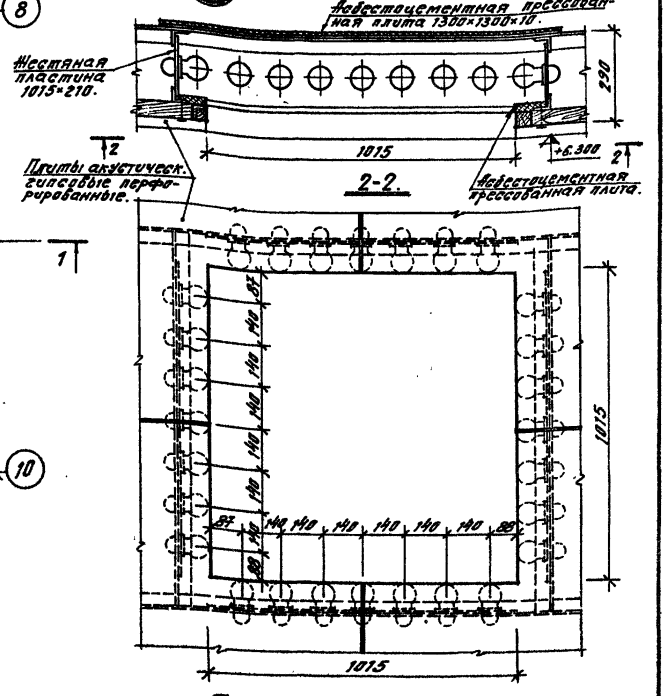

1-1.

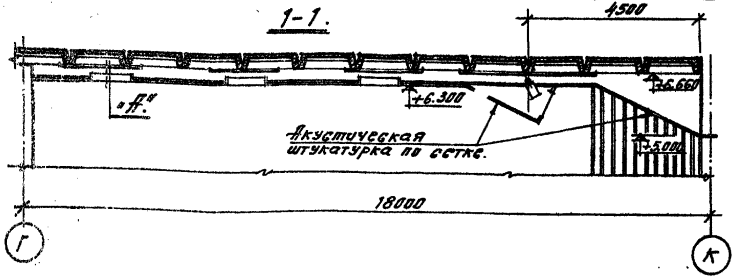

Примечания:

1. Размеры даны с учетом штукатурки стен (20 мм.)
2. Подшивка потолка производится акустическими гипсовыми перфорированными плитами размером 500×500 (ТУ-283-64, группа Ж-15). Шов между плитами – 5 мм.
3. Гипсовые плиты крепить шурупами.
4. Монтажную схему несущих конструкций подвесного потолка см. Альбом I, лист КС-20.

N 7019/IV

1976	Сельский дом культуры со зрительным залом на 300 мест.	Подвесной потолок в зрительном зале.	Типовой проект 264-12-155	Альбом IV	Лист СД-37

Согласовано:

Рук. гр. арх. | Рук. гр. инж. | Разработал | Проверил | Контрольн.

Рук. отдела | Гл. арх. отд. | Гл. арх. пр.

Еремин | Штейнберг | Нестеров

Укр. НИИП-гражданстрой

Барьер оркестровой ямы.

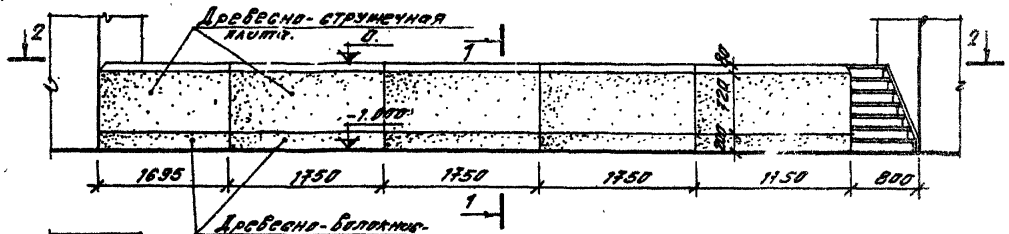

2-2.

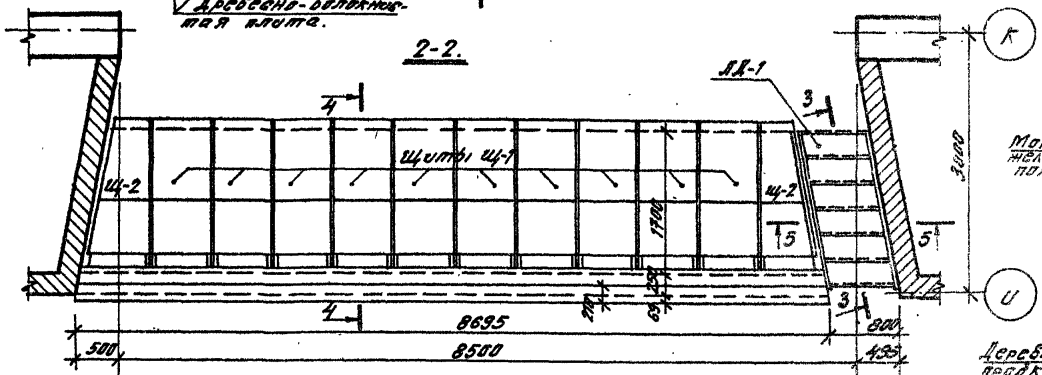

3-3.

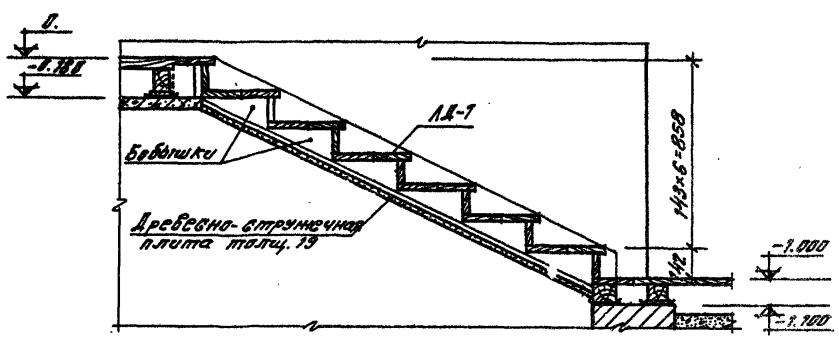

1-1.

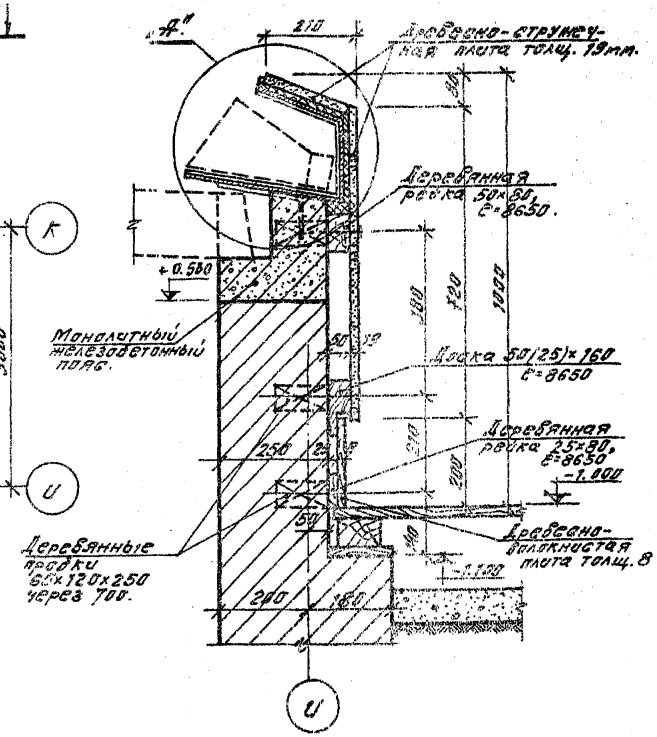

Примечания:

1. Фасадную поверхность древесно-стружечных и древесно-волокнистых плит покрыть бесцветным лаком.
2. Внутреннюю поверхность короба покрыть белой эмалевой краской.
3. Детали и спецификацию изделий см. лист СД-39

N 7019/IV

1976	Сельский дом культуры со зрительным залом на 300 мест.	Барьер оркестровой ямы. Перекрытие над оркестровой ямой.	Типовой проект 264-12-155	Альбом IV	Лист СД-38

Укр НИИП-гражданселстрой

Рук. отдела | Гл. арх. отд. | Гл. арх. пр. | Еремин | Штейнберг | Нестеров | Рук. гр. арх. | Рук. гр. инж. | Разработал | Проверил | Копировал | Кухаревская | Захарченко | Бородавко | Ярова | Согласовано

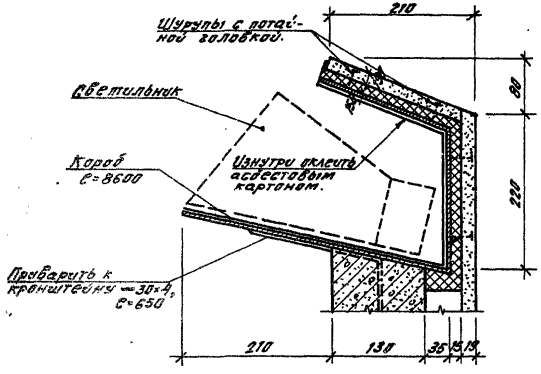

4-4.

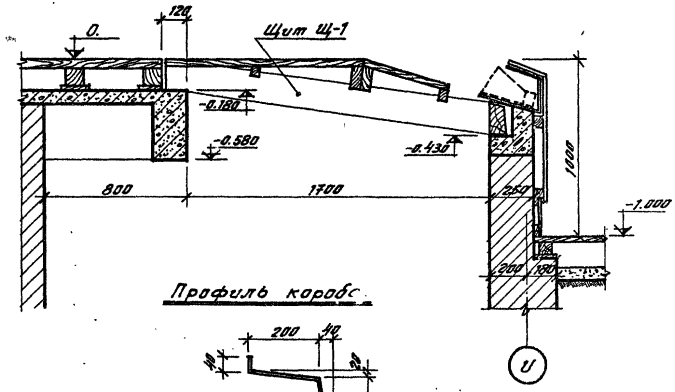

Профиль коробс.

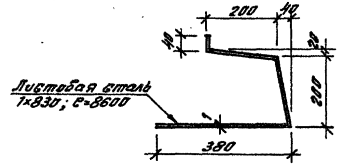

5-5.

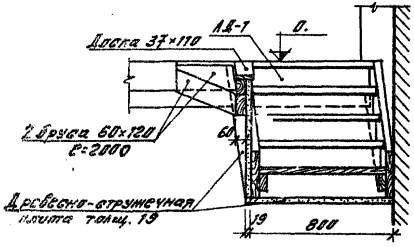

Спецификация изделий.

Наименование изделия	Марка	К-во шт.
Деревянная лестница на сцену.	ЛЕ-1	1
Щиты перекрытия оркестровой ямы.	Щ-1	10
	Щ-2	2

N7019/IV

1976	Сельский дом культуры со зрительным залом на 300 мест.	Детали оркестровой ямы.	Типовой проект 264-12-155	Альбом IV.	Лист СД-39

3-3.

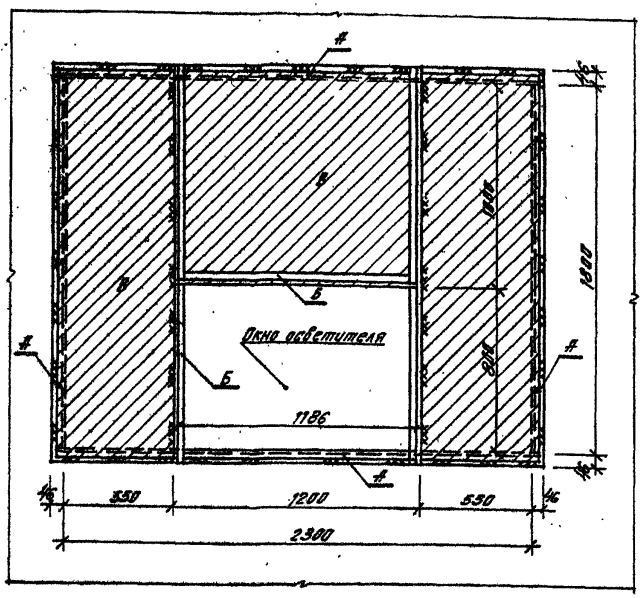

4-4

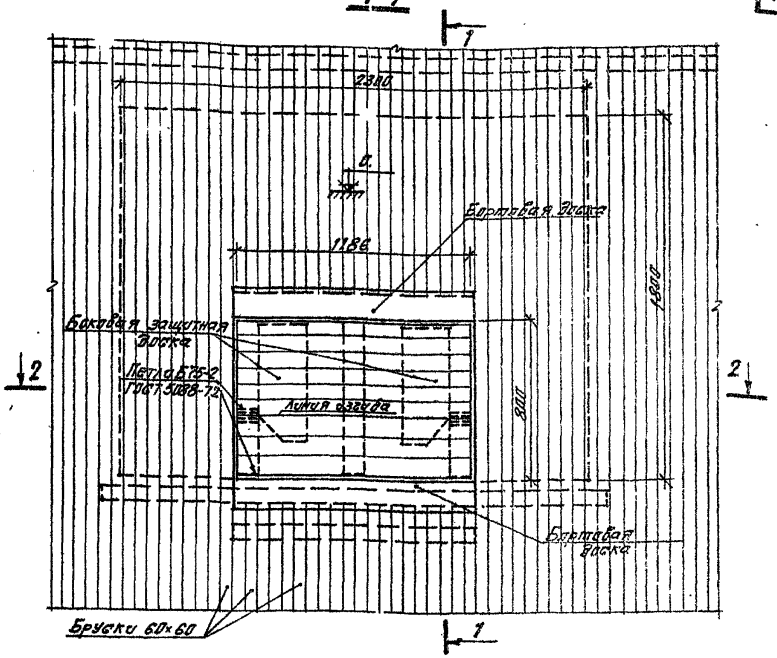

Боковая защитная доска.

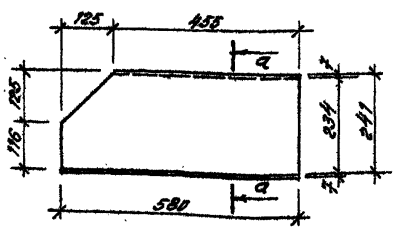

а-а.



Таблица элементов.

Марка элем.	Сечение эскиз	Сечение состав	Примечания
А	[	[10	Вес 69.70 кг
Б	L	L 50×5	-"- 10.56 кг
В	▭	δ=10	-"- 279.08 кг
			Итого 393.05 кг

Примечания:

1. Металлический лист "В" приварить к элементам металлической рамы обрамления "А" и "Б" прерывистым швом $\ell_ш$ = 100мм, $h_ш$ = 6мм, через 250мм.
2. Сварку выполнить электродами Э42.
3. Все металлические конструкции окрасить масляной краской за 2 раза.
4. Сечения 1-1 и 2-2 см. на листе СД-41.

Гл. инж. проекта Ю.Ф. Шевцов
Гл. архит. проекта А.Н. Ларин
Рук. группы Ф.А. Шевцов
Гл. спец. пр. Н.Г. Шутенков
Нач. сект. Н.Г. Шутенков
Рук. гр. арх. Ю.Ф. Шевцов
Рук. гр. конс. Г.Ф. Ларин
Разработал Н.Г. Шутенков
Проверил Н.Г. Шутенков
Н.контроль Г.Ф. Ларин
Согласовано:

Укр НИИПгражданэльстрой

N7019/IV

1976	Сельский дом культуры со зрительным залом на 300 мест.	Окно осветителя. Детали.	Типовой проект 264-12-155	Альбом IV	Лист СД-40

1-1.

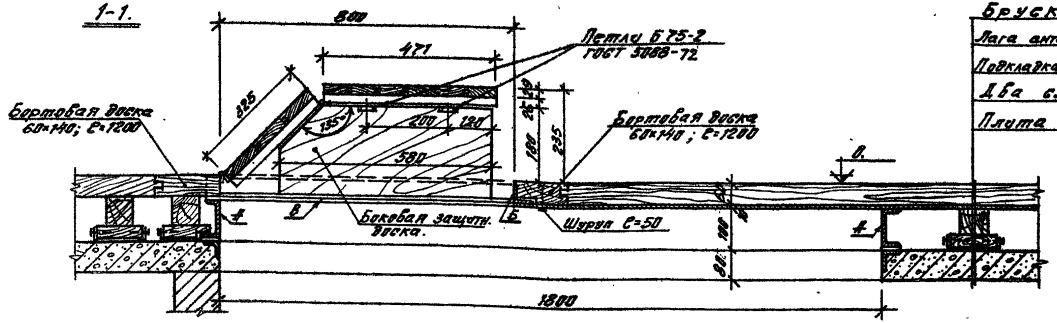

Брусок 60×60
Лага антисептированная - 75
Подкладка из доски по всей длине - 45
Два слоя толя
Плита покрытия.

2-2.

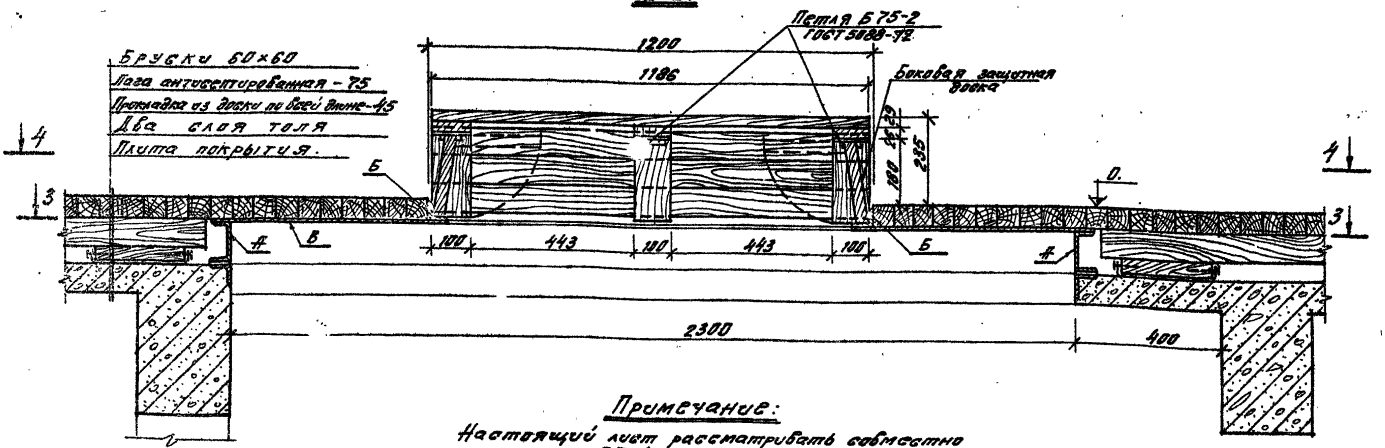

Примечание:
Настоящий лист рассматривать совместно с листом СД-40.

N7019/17

1976	Сельский дом культуры со зрительным залом на 300 мест.	Окно осветителя. Сечения.	Типовой проект 264-12-155	Альбом IV	Лист СД-41

План пола зрительного зала.

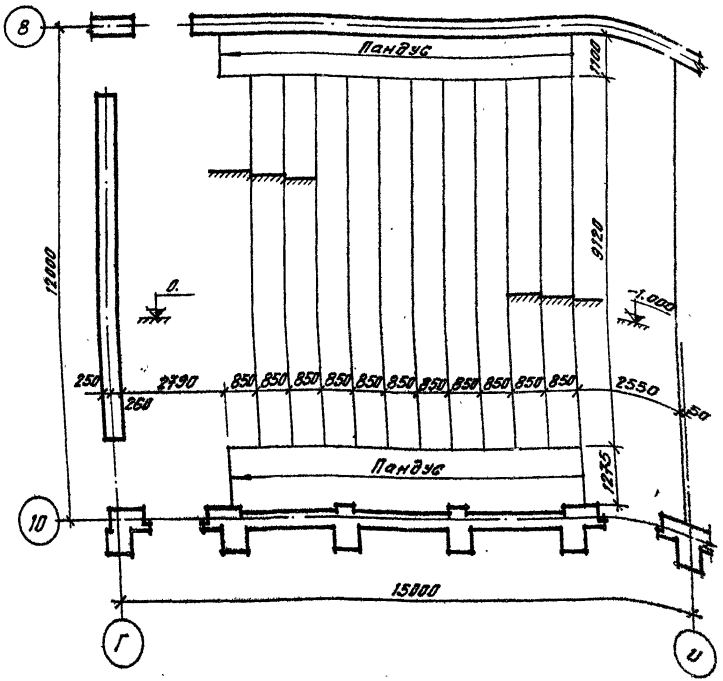

План лаг ступенчатого пола в зрительном зале.

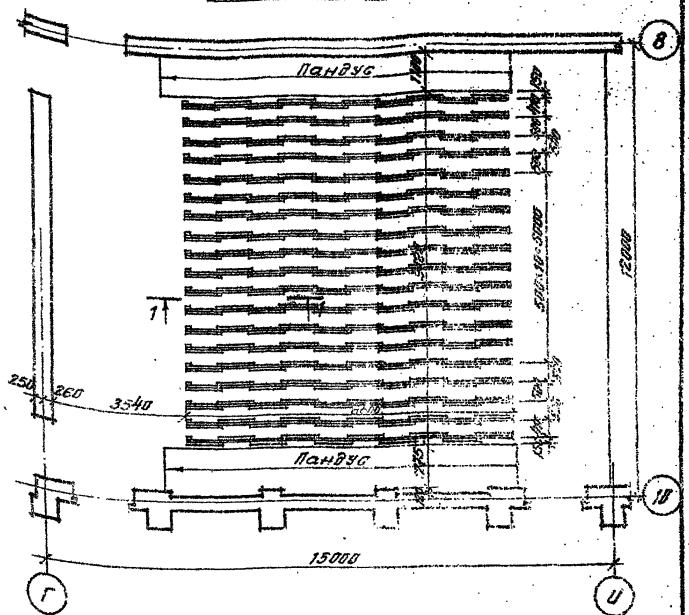

Примечание:

Настоящий лист рассматривать совместно с листами АР-5 (Альбом I) и СД-43.

1976	Сельский дом культуры со зрительным залом на 300 мест.	План пола зрительного зала. План лаг ступенчатого пола в зрительном зале.	Типовой проект 264-12-155	Альбом IV	Лист СД-42

Укр НИИП-гражданселькстрой

Рук. отдела Еремин
Гл. арх. отд. Штейнберг
Гл. арх. пр. Нестеров

Рук. гр. арх. Скуратовская
Рук. гр. инж. Захарченко
Разработал Янкелес
Проверил Скуратовская
Копировал Яровая

Согласовано

1-1.

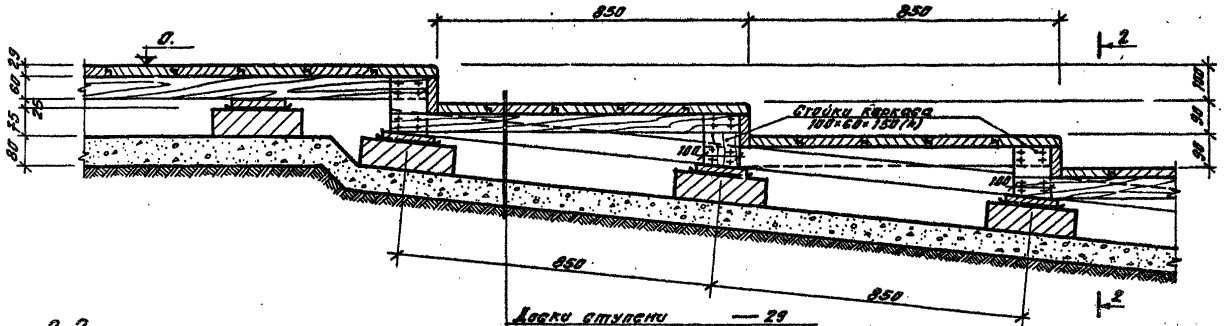

Доски ступени	— 29
Каркас ступени	— 60
Лага антисептированная	— 50
Подкладка из доски длиной 200-250 мм	— 25
Два слоя толя	
Кирпичный столбик с шагом вдоль лаг 1000÷1100	— 75
Щебеночный подстилающий слой	— 80
Грунт основания с втрамбованным щебнем.	

2-2.

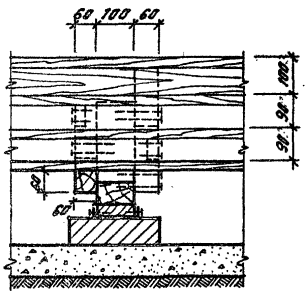

Объем древесины:

Каркас ступеней	— 0.83 м³
Лаги с подкладками	— 1.03 м³
Стойки каркаса	— 0.19 м³

Примечания:

1. Настоящий лист рассматривать совместно с листом СД-42
2. Деревянные элементы, соприкасающиеся с кирпичной кладкой, изолировать прокладкой двух слоев толя.

№ 7019/IV

1976	Сельский дом культуры со зрительным залом на 300 мест.	Устройство ступенчатого пола в зрительном зале.	Типовой проект 264-12-155	Альбом IV.	Лист СД-43

Согласовано:

Укр. НИИП-гражданселькстрой

Рук. отдела Сп. арх. отд. Сп. арх. пр. Сп. арх. пр.

Рук. гр. арх. Рук. гр. инж. Разработал Проверил Копировал

Ерёмин Штейнберг Нестеров

Укрупнительная Захарченко Никелев Захарченко Яровая

Фасад.

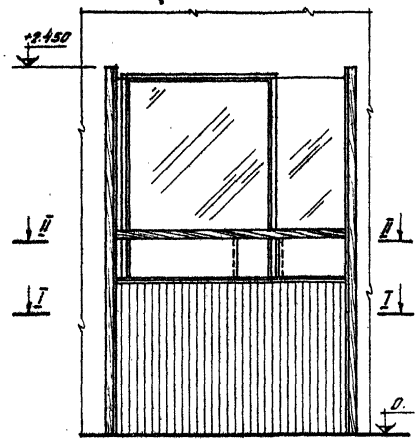

II-II.

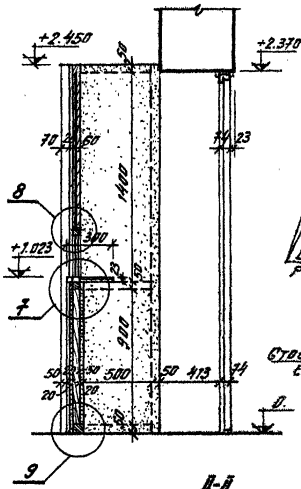

1

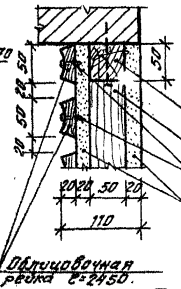

2

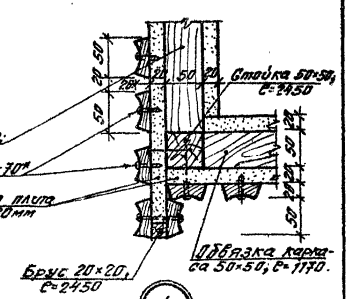

3

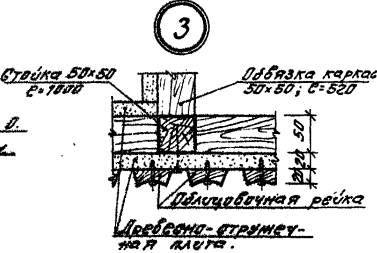

4

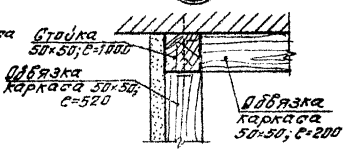

I-I.

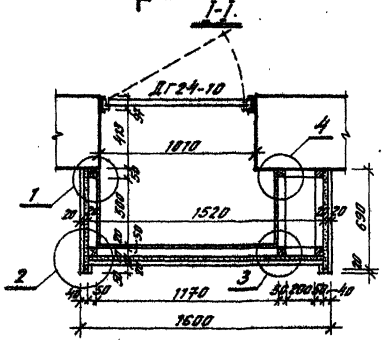

II-II

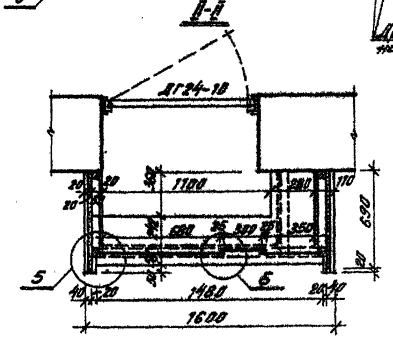

Примечание:

Настоящий лист рассматривать совместно с листом СД-45 и листом АР-6 (Альбом I).

N 7019/IV

1976	Сельский дом культуры со зрительным залом на 300 мест.	Касса. Фасад. Разрезы. Узлы.	Типовой проект 264-12-155	Альбом IV	Лист СД-44

Согласовано:

Укр НИИПроектстальконструкция

Рук. гр. арх. Кафтанова
Рук. гр. инж. Ф.
Гл. арх. отд. Шпилев
Гл. арх. пр. Ярцева

Ефимин, Разработал Гуревич, Проверил Нестеров, Котырева

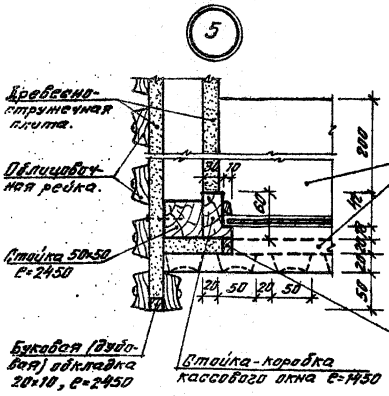

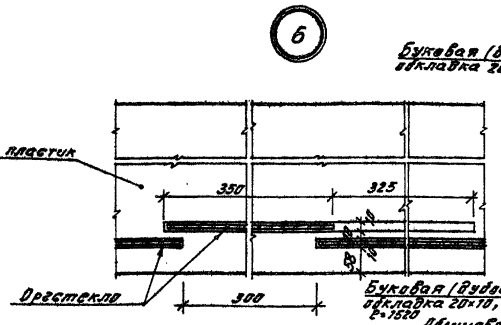

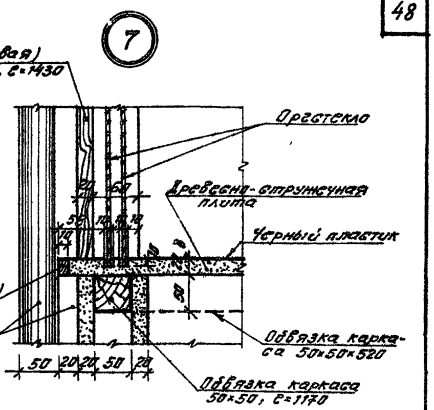

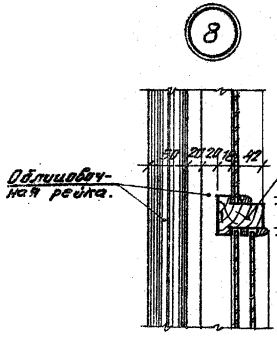

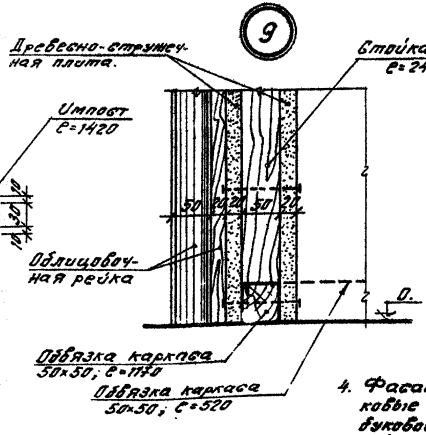

Спецификация элементов на кассу.

Наименование	Марка	Един. измер.	К-во
Стойка 50×50×2450	—	шт.	4
Стойка 50×50×1000	—	—"—	2
Обвязка каркаса 50×50, ℓ=1170	—	—"—	2
Обвязка каркаса 50×50, ℓ=520	—	—"—	8
Стойка-коробка кассов. окна	—	пог.м.	2.90
Импост	—	—"—	1.42
Декоративная рейка	—	—"—	80.10
Древесно-стружечная плита	—	м²	10.00
Оргстекло	—	—"—	2.10
Черный пластик	—	—"—	0.70
Буковая (дубовая) обкладка 20×10	—	пог.м.	9.28

Примечания:

1. Билетная касса выполняется из древесно-стружечной плиты толщ. 20мм на шурупах (с потайной головкой).
2. Приставные стойки каркаса крепятся к деревянным пробкам (размер 60×120×250), заложенным в кладку (3 шт. по высоте).
3. Кассовая полка накрывается пластиком на клею.
4. Фасадная стенка, а также боковые стенки кассы отделываются буковой (дубовой) лакированной рейкой, которая крепится к древесно-стружечной плите шурупами 4×35 с круглой головкой.
5. Настоящий лист рассматривать совместно с листом СД-44.

N 7019/17

1976	Сельский дом культуры со зрительным залом на 300 мест.	Касса. Узлы.	Типовой проект 264-12-155	Альбом IV	Лист СД-45

Согласовано

Инв. № подл. | Подпись и дата | Взам. инв. №

Встроенный шкаф ВШ-1

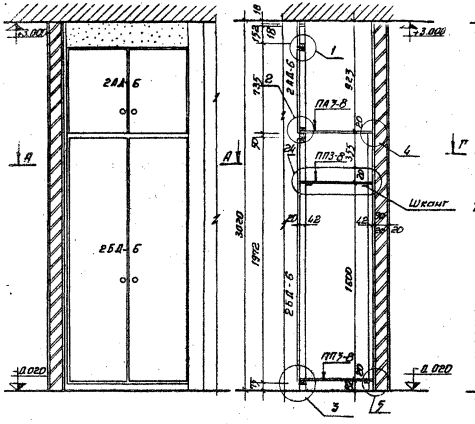

Встроенный шкаф ВШ-2

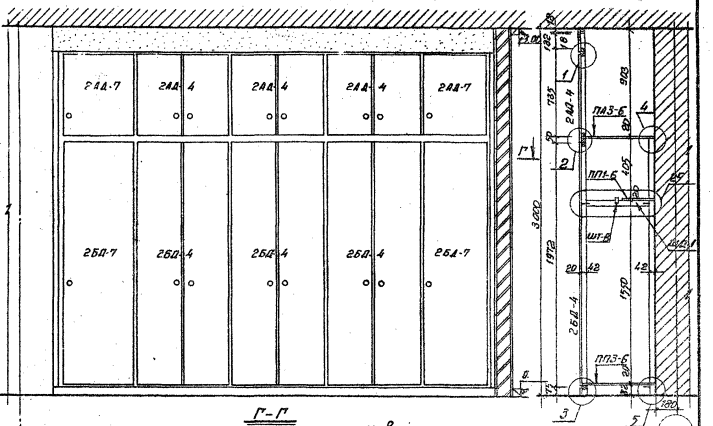

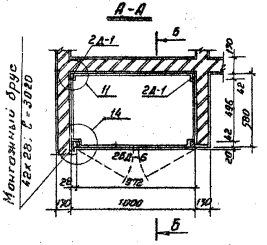

Примечание:

Спецификацию элементов на шкафы ВШ-1; ВШ-2 и общие примечания см. на листе СД-47.

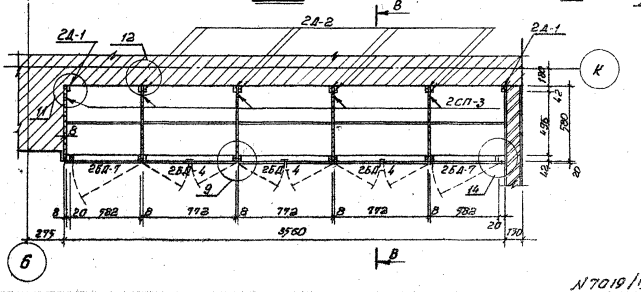

N7019/IV

1976	Сельский дом культуры со зрительным залом на 300 мест	Встроенные шкафы ВШ-1 и ВШ-2.	Типовой проект 264-12-155	Альбом IV	Лист СД-46

Укр. ниипгражданстрой
Рук. отд. Ф. Ф. Еремин
Гл. арх. отд. Ф. Ф. Штейнберг
Гл. арх. пр. Ф. Ф. Нестеров
Разработ. Ф. Ф. Правдин
Копиров. Ф. Ф. Сухотовская
Третяк
Инженер. Ф. Ф. Сухотовская

Встроенный шкаф ВШ-3

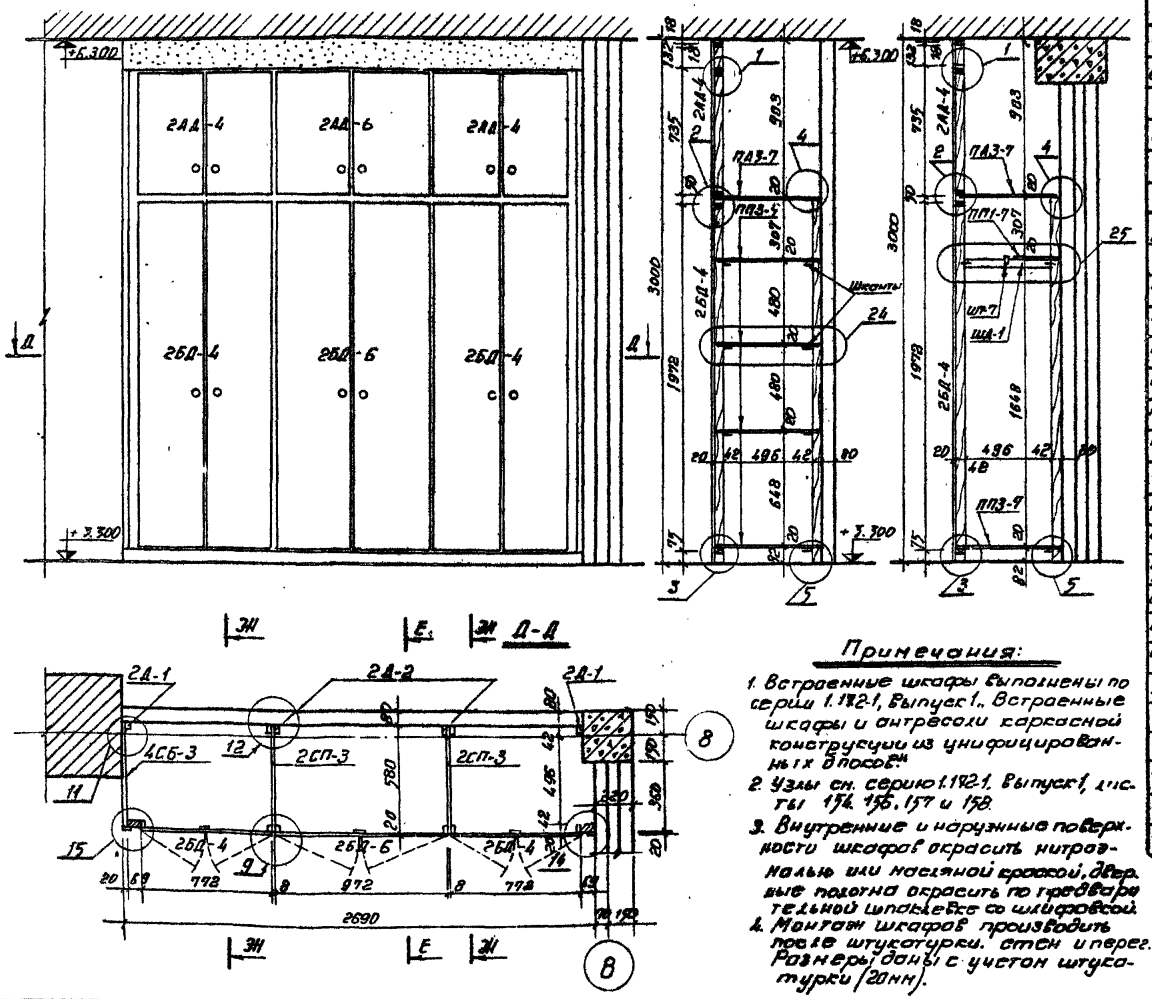

Спецификация элементов шкафов ВШ-1, ВШ-2 и ВШ-3

50

Наименование элемента	Марка	Ед. изм.	Количество шк. ВШ-1	ВШ-2	ВШ-3	Расход материал. ДВП м²	ДСП м²	Брус м³
Блок дверной антресольный	2АА-6	шт	1	—	1	—	0.68	0.013
Блок дверной	2БА-6	шт	1	—	1	—	1.80	0.042
Блок дверной антресольный	2АА-7	шт	—	2	—	—	0.82	0.026
Блок дверной	2БА-7	шт	—	2	—	—	2.20	0.044
Блок дверной антресольный	2АА-4	шт	—	3	2	—	2.10	0.077
Блок дверной	2БА-4	шт	—	3	2	—	7.00	0.054
Крепежный брус 2077×42×22	2А-1	шт	2	2	2	—	—	0.002
Крепежный брус 2077×84×22	2А-2	шт	—	4	2	—	—	0.023
Полка перестав. 980×575×20 (п.с)	ППЗ-8	шт	2	—	—	—	1.12	—
Полка антресол. 980×580×20 (п.с)	ПАЗ-8	шт	1	—	—	—	0.57	—
Полка перест. 770×579×20	ППЗ-6	шт	—	5	—	—	2.21	—
Полка антрес. 770×580×20	ПАЗ-6	шт	—	5	—	—	2.23	—
Полка перест. 770×283×20	ПП1-6	шт	—	5	—	—	1.05	—
Полка перестав. 970×595×20	ППЗ-7	шт	—	—	6	—	3.35	—
Полка перест. 860×297×20 (п.с)	ПП1-7	шт	—	—	2	—	0.46	—
Полка антресол. 970×580×20	ПАЗ-7	шт	—	—	3	—	1.68	—
Стенка промежн. 2077×565×8	2СП-3	шт	—	5	2	8.21	—	—
Стенка боковая 3000×580×20 (п.с)	4СБ-3	шт	—	—	1	—	1.74	—
Штанга 770×24×35	шт-6	шт	—	5	—	—	—	0.007
Штанга 860×24×35 (п.с)	шт-7	шт	—	—	2	—	—	0.004
Штангодержат. 490×42×22	ШД-1	шт	—	10	4	—	—	0.003
Наличник	Н-1	п.м	3.02	9.00	5.00	—	—	—
Плинтус	ПЛ-1	п.м	1.00	3.60	2.70	—	—	—
Щиты	—	шт	6	80	20	—	—	—
Монтажный брус 3020×28×42	—	м³	1	—	—	—	—	0.007
Монтажный брус 3000×68×42	—	м³	—	—	2	—	—	0.017
Монтажный брус 3000×28×48	—	м³	—	2	—	—	—	0.007

Примечания:

1. Встроенные шкафы выполнены по серии 1.152-1, выпуск 1., Встроенные шкафы и антресоли каркасной конструкции из унифицированных блоков".
2. Узлы см. серию 1.152-1. Выпуск 1, листы 154, 156, 157 и 158.
3. Внутренние и наружные поверхности шкафов окрасить нитрокраской или масляной краской, дверные полотна окрасить по грунтовке со шлифовкой.
4. Монтаж шкафов производить после штукатурки стен и перег. Размеры даны с учетом штукатурки (20мм).

N 7019/17

Гл. инж. проекта Куротавов
Рук. группы Зикеев
Гл. архитектор Куротавов
Рук. отд. Третьяк
Гл. архитектор Ефимин
Гл. инж. Штейнберг
Гл. архитектор Нестеров
Гл. инж. Разработал
Проверил
Копировал

Госгражданстрой Укр. НИИПТ

1976	Сельский дом культуры со зрительным залом на 300 мест.	Встроенный шкаф ВШ-3. Спецификация элементов шкафов ВШ-1, ВШ-2 и ВШ-3.	Типовой проект 264-12-155	Альбом IV	Лист СД-47

Встроенный шкаф ВШ-4

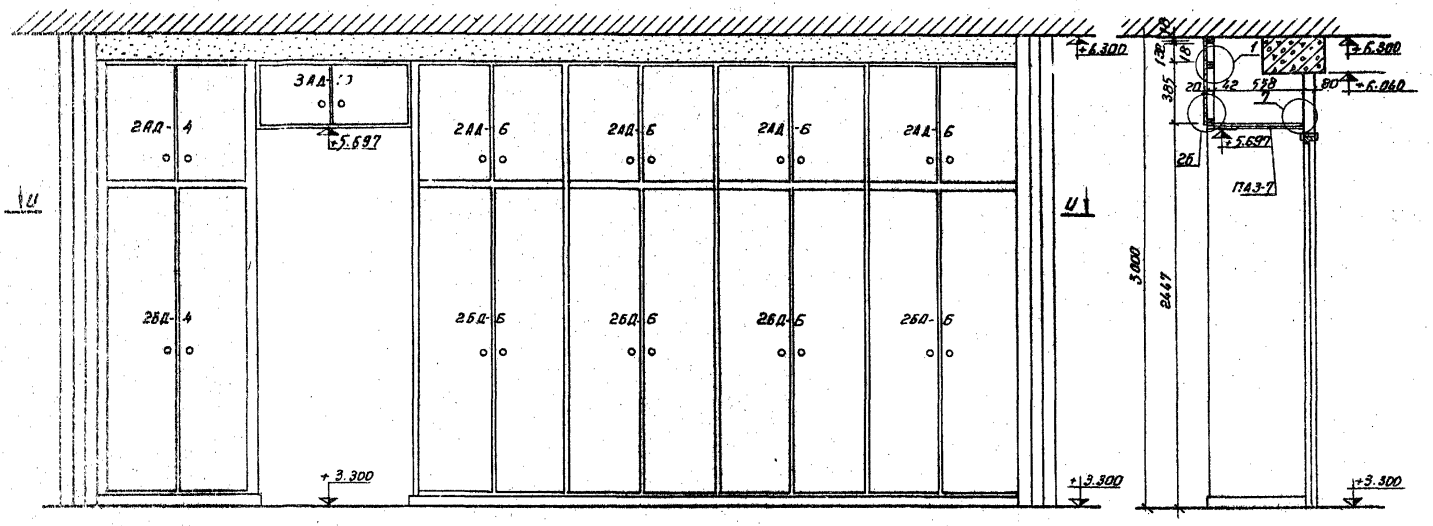

Примечание:
Разрезы 1-1, М-М общие примечания, спецификацию элементов шкафа ВШ-4 см. на листе СД-49.

N 7019/IV

1976	Сельский дом культуры со зрительным залом на 300 мест	Встроенный шкаф ВШ-4.	Типовой проект 264-12-155	Альбом IV	Лист СД-48

Встроенный шкаф ВШ-5

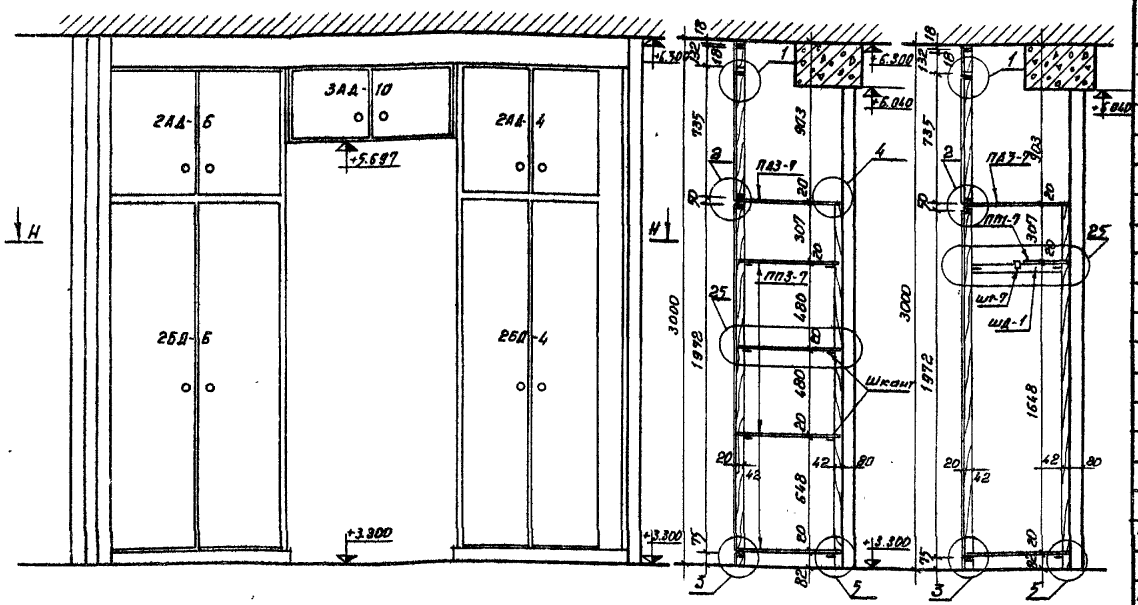

Н-Н

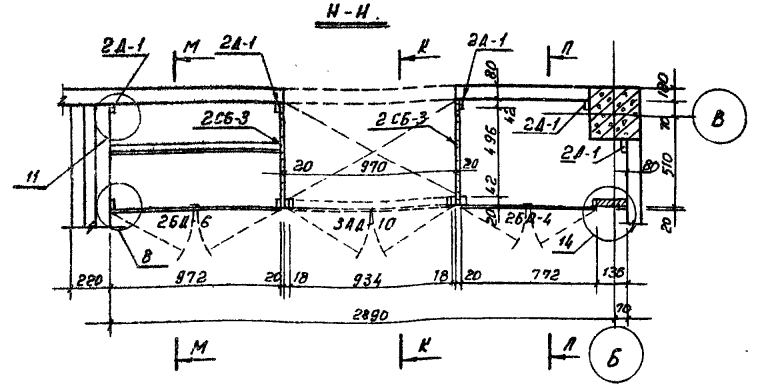

Спецификация элементов шкафов ВШ-4 и ВШ-5

52

Наименование элемента	Марка	ЕИ	Количество ВШ-4	Количество ВШ-5	Расход материалов ДВП м²	Расход материалов ДСП м²	Расход материалов Хвойные м³
Блок дверной антресольный	2АД-4	шт	1	1	—	1.08	0.0103
Блок дверной	2БД-4	—"—	1	1	—	2.80	0.0176
Блок дверной антресольный	9АД-10	—"—	1	1	—	0.28	0.0054
Блок дверной антресольный	2АД-6	—"—	4	1	—	3.10	0.019
Блок дверной	2БД-6	—"—	4	1	—	9.00	0.036
Монтажный брус 573×18×48	—	—"—	8	2	—	—	0.0017
Монтажный брус 3000×136×62	—	—"—	—	1	—	—	0.017
Монтажный брус 3000×63×62	—	—"—	8	—	—	—	0.015
Крепежный брус 2077×42×62	2А-1	—"—	6	5	—	—	0.021
Крепежный брус 2074×2(42×62)	2А-2	—"—	2	—	—	—	0.0076
Шканты	—	—"—	52	20	—	—	—
Полка переставн. 970×275×20	ПП1-7	—"—	1	1	—	0.005	—
Полка переставн. 970×575×20	ПП3-7	—"—	17	5	—	0.245	—
Полка антресольная 970×580×20	ПА3-7	—"—	3	6	—	0.181	—
Наличник 0.05×0.01	Н-1	п.м	20.90	8.90	—	—	—
Плинтус	ПА-1	п.м	5.00	2.20	—	—	—
Стенка промежут. 2077×565×8	2СП-3	шт	3	—	9.20	—	—
Стенка боковая 3000×580×20 (п.с.)	2СБ-3	—"—	2	2	—	5.95	—
Шканец 970×24×35	Шт-7	—"—	1	1	—	—	0.0016
Шканец держателя 490×42×22	Ш-1	—"—	2	2	—	—	0.0018
Крепежный угольник металлический	Ун-1	—"—	4	4	—	—	—

Примечания:

1. Разрез К-К см. на листе СД-48.
2. Встроенные шкафы выполнены по серии 1.172-1. Выпуск 1 "Встроенные шкафы и антресоли каркасной конструкции из унифицированных блоков".
3. Внутренние и наружные поверхности шкафов окрасить нитрозналью или масляной краской. Дверные полотна окрасить по предварительной шпаклевке со шлифовкой.
4. Монтаж шкафов производить после штукатурки стен и перегородок. Размеры даны с учетом штукатурки (20 мм).
5. Узлы см. серию 1.172-1. Выпуск 1, листы 154, 156, 157 и 158.

N7019/IV

1976	Сельский дом культуры со зрительным залом на 300 мест	Встроенный шкаф ВШ-5. Спецификация элементов шкафов ВШ-4 и ВШ-5.	Типовой проект 264-12-155	Альбом IV	Лист СД-49

Укрниипроект, г. Днепропетровск
Гл. инж. проекта Ерёмин
Гл. архитектор проекта Шитенков
Руководитель группы Шестаков
Разработал Зинченко
Проверил Сухотовская
Н. контр. Шульгина
Гл. специалист Третяк

Встроенный шкаф ВШ-6

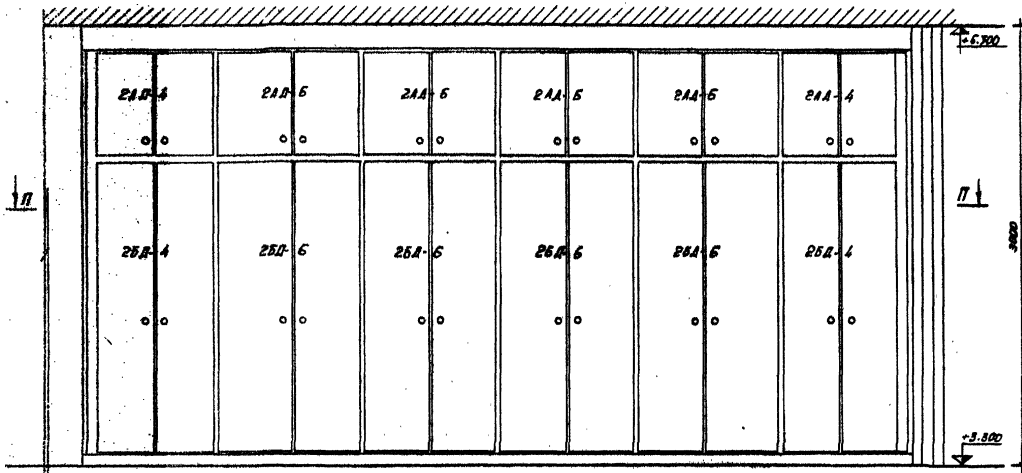

Р-Р

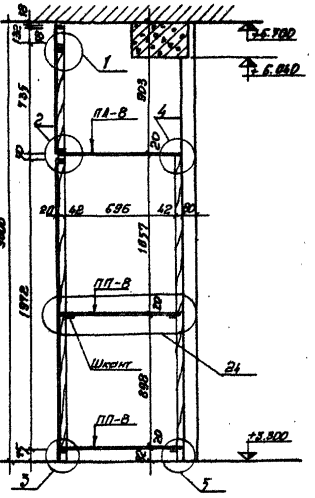

П-П

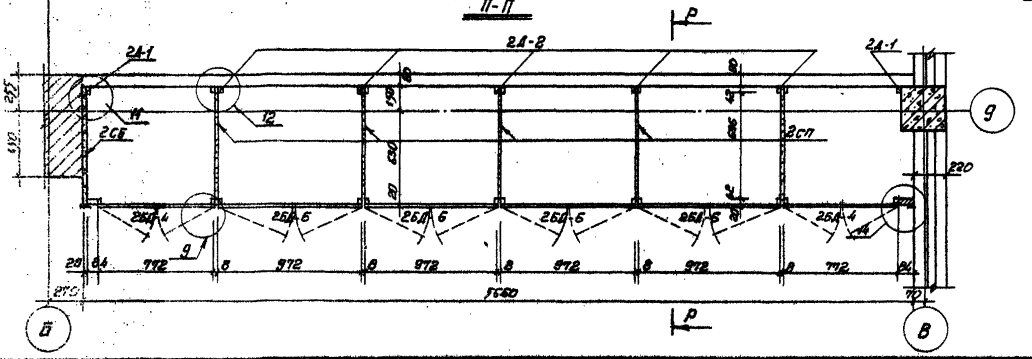

Примечание:

Общие примечания и спецификацию элементов шкафа ВШ-6 см. на листе СД-51.

N7019/IV

1976	Сельский дом культуры со зрительным залом на 700 мест	Встроенный шкаф ВШ-6.	Типовой проект 264-12-155	Альбом IV	Лист СД-50

Встроенный шкаф ВШ-7

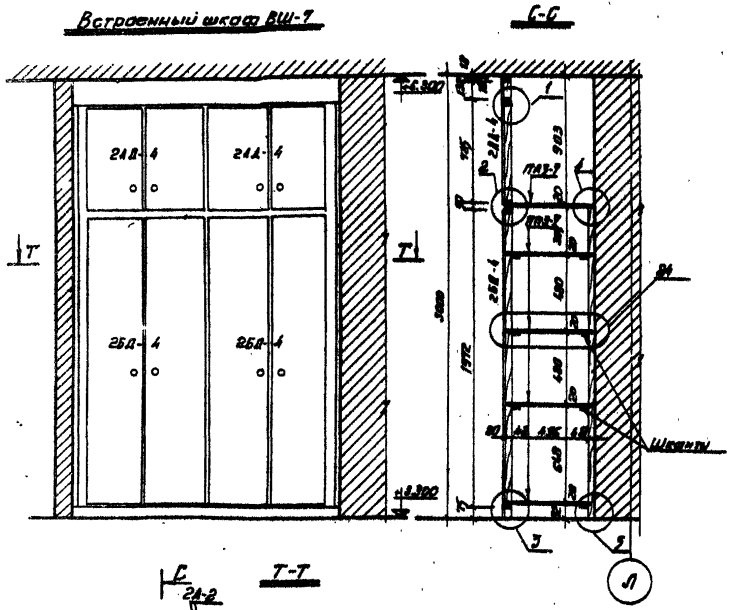

Спецификация элементов

54

Наименование элемента	Марка	Ед. изм.	Количество		Расход материалов		
			ВШ-6	ВШ-7	ДВП м²	ЖСП м²	Уголок м³
Блок дверной антресольный	21А-4	шт	2	2	—	4.32	0.0272
Блок дверной	25А-4	"	2	2	—	11.20	0.0744
Крепежный брус 2077×42×80	2А-1	"	2	2	—	—	0.008
Крепежный брус 2071×242×80	2А-2	"	5	1	—	—	0.014
Монтажный брус 3000×104×42	—	"	—	2	—	—	0.026
Монтажный брус 3000×84×42	—	"	2	—	—	—	0.021
Блок дверной, антресольный	21А-6	"	4	—	—	2.72	0.015
Блок дверной	25А-6	"	4	—	—	9.2	0.029
Плита перегородная 874×990×80 (п.с)	ПП3-9	"	—	4	—	2.01	—
Плита антресольная 874×590×80 (п.с)	ПА3-9	"	—	1	—	0.51	—
Полка перегородная 870×1182 (п.с)	ПП-8	"	18	—	—	9.82	—
Полка антресольная 870×590×80 (пв)	ПА-8	"	6	—	—	4.54	—
Шкафы	—	"	36	28	—	—	—
Стойка дверная 3000×198×80 (п.с)	2СБ	"	1	—	—	2.27	—
Стойка промежут. 2811×245×8	2СП-3	"	—	1	1.17	—	—
Стойка промежут. 2077×245×8 (пв)	2СП	"	5	—	9.84		—
Наличник 0.05×0.01	Н-1	п.м.	11.30	6.0	—		—
Плинтус	ПЛ-1	п.м.	5.90	1.80	—		—

Примечания:

1. Встроенные шкафы выполнены по серии 1.172-1, выпуск 1 „Встроенные шкафы и антресоли каркасной конструкции из унифицированных блоков".
2. Узлы см. серию 1.172-1, выпуск 1, листы 154, 156, 157 и 158.
3. Внутренние и наружные поверхности шкафов окрасить нитрокраской или масляной краской. Дверные полотна окрасить по предварительной шпаклевке со шлифовкой.
4. Монтаж шкафов производить после штукатурки стен перегородок. Размеры даны с учетом штукатурки (20 мм).

Ук НИИП Гражданпроект Гл. инж. проекта Гл. арх. проекта Гл. арх. отд. Рук. отд. Рук. гр. Ст. инж. Инж. Ст. техн. Сост. Сост. Сост

Стойка гардероба.

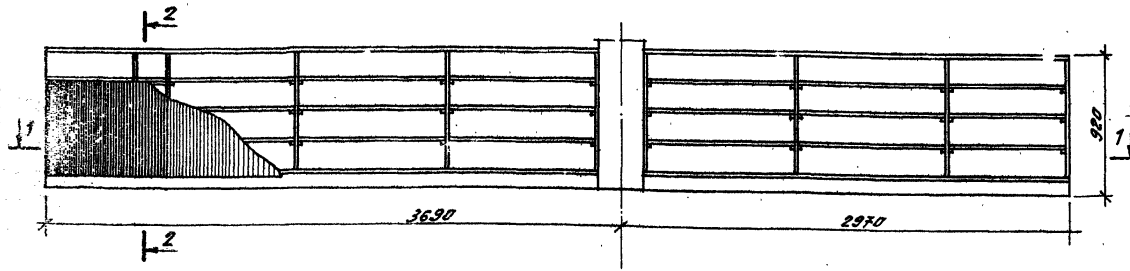

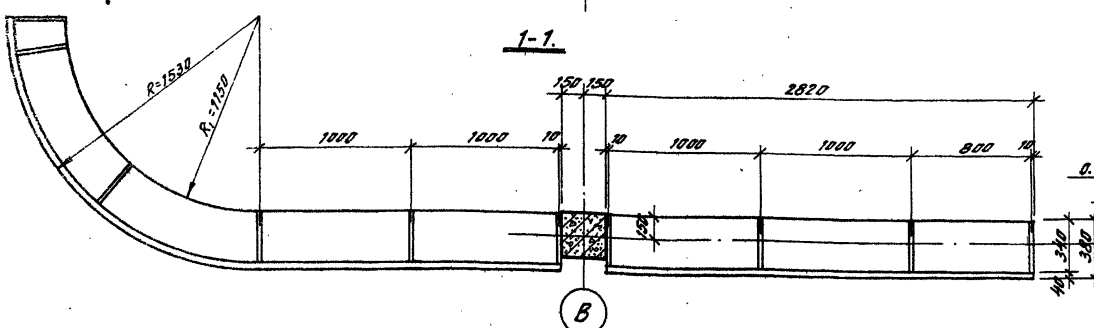

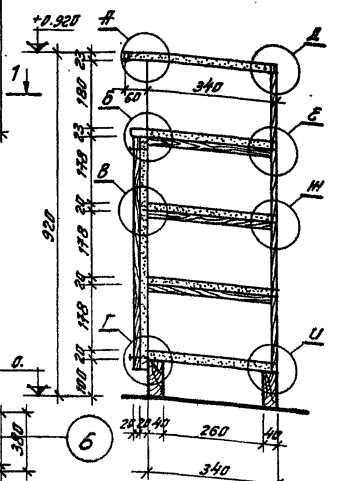

Примечания:

1. Барьер гардероба выполняется из древесно-стружечной плиты толщиной 20 мм на шурупах с потайной головкой.
2. Верхняя и вторая полки накрываются пластиком на клею и облицовываются буковым (дубовым) шпоном, покрытым светлым лаком.
3. Торцевые щеки барьера отбеливаются буковым (дубовым) шпоном и покрываются светлым масляным лаком.
4. Фасадная стенка барьера отбеливается буковой (дубовой) лакированной рейкой, которая крепится к древесно-стружечной плите на двух шурупах 4×36 с круглой головкой.
5. Облицовочная рейка стыкуется вполнахлест.
6. Настоящий лист рассматривать совместно с листами АР-6 (Альбом I), СД-53.

N 7019/IV

1976	Сельский дом культуры со зрительным залом на 300 мест.	Барьер гардероба вестибюля.	Типовой проект 264-12-155	Альбом IV	Лист СД-52

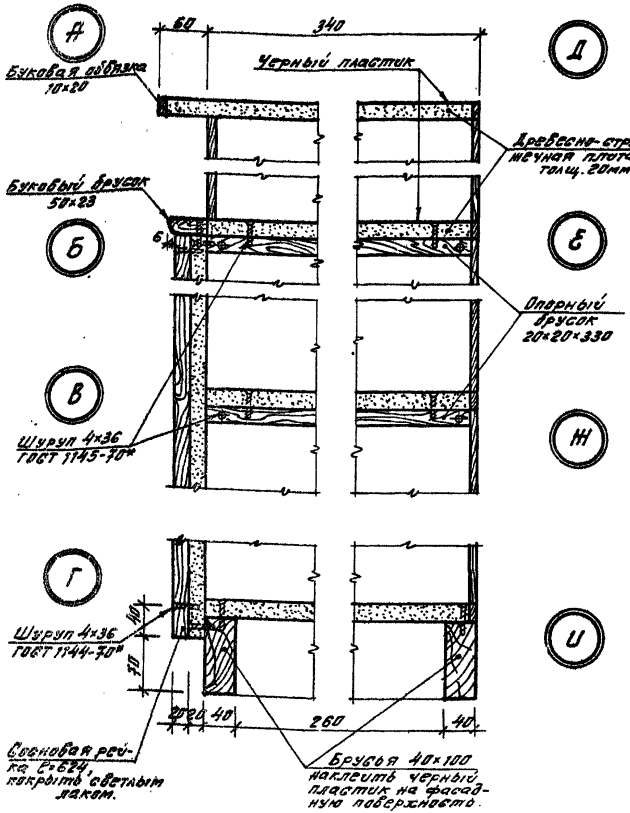

Поперечная щека.

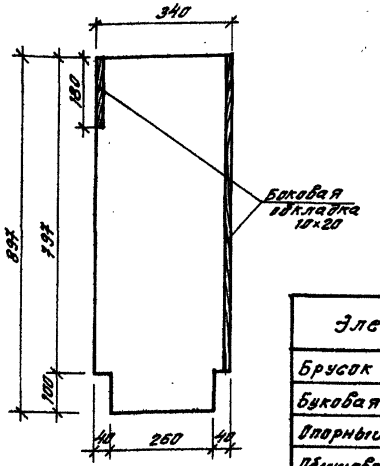

Облицовочная рейка.

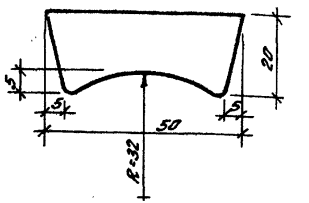

Таблица расхода древесины.

Элемент	Сечен. мм.	Кол-во погон. м	Кол-во м³ м³	Материал	Примечания
Брусок	40×100	14.00	0.056 м³	сосна	
Буковая обвязка	10×20	33.80	0.006 м³	бук	покрыть светлым лаком.
Опорный брусок	20×20	15.84	0.006 м³	-"-	
Облицовочная рейка	50×20	98.50	0.09 м³	сосна	
Древесно-стружечная плита	толщ. 20	—	12.38 м²	—	
Буковый брусок	50×23	7.30	0.008 м³	бук.	покрыть светлым лаком.
Пластик черный	толщ. 3	—	6.40 м²	—	наклеить после монтажа.
Поперечная щека	20×340×900	шт. 10	0.05 м³	сосна	

Таблица расхода металла.

Элемент	Сечен. мм.	Количество шт.	Количество кг	ГОСТ	Примечания
Шуруп	4×36	180	0.57	1145-70*	с круглой головкой
		156	0.43	1144-70*	с потайной головкой

Примечание:

Настоящий лист рассматривать совместно с листом СД-52.

N7019/IV

1976	Сельский дом культуры со зрительным залом на 300 мест.	Детали барьера гардероба вестибюля.	Типовой проект 264-12-155	Альбом IV	Лист СД-53

Инв. № подл. | Подпись и дата | Взам. инв. №

Гл. инж. проекта | Гл. арх. проекта | Гл. спец. | Рук. группы | Гл. конструктор | Разработал | Проверил | Н. контр. | Составил | Зав. сект. | Зав. отд. | Зав. пр.

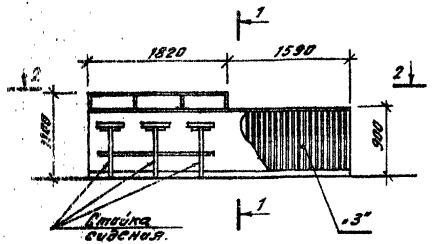

1-1.

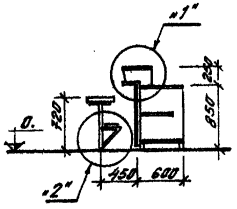

4-4.

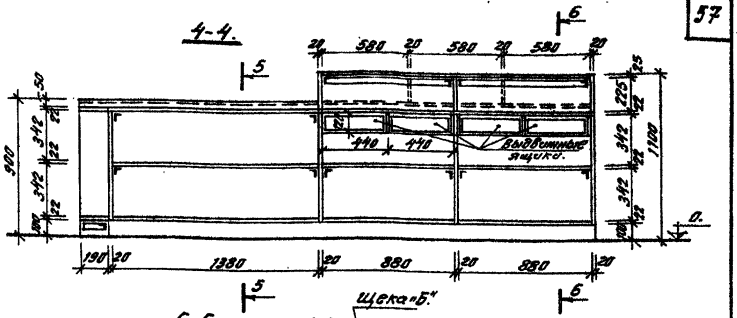

3-3.

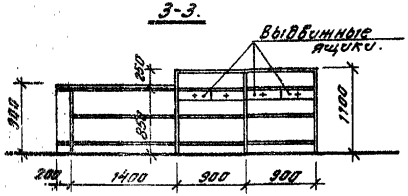

2-2.

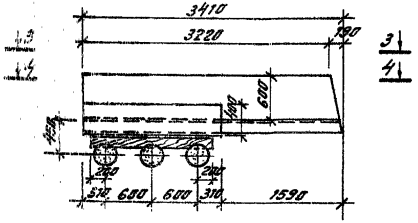

5-5.

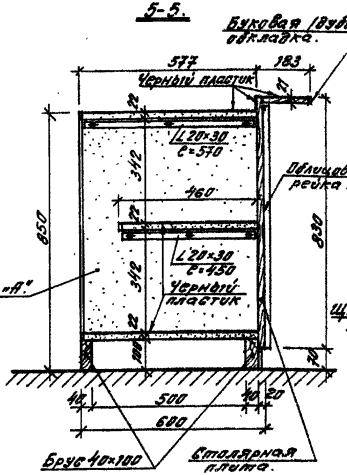

6-6.

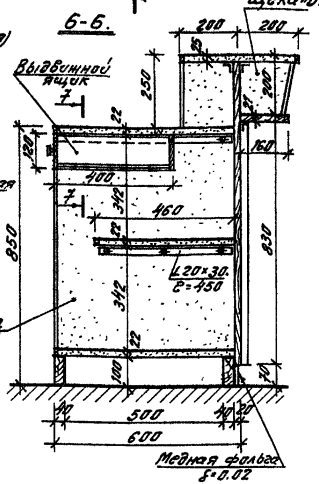

Расход материалов.

Древесно-стружечная плита толщ. 19мм	м²	8.30
Столярная плита т. 20мм	м²	3.15
Облицовочная рейка (дуб, град)	п.м	39.70
Столярная плита т. 15мм	м²	0.55
Деревянный брус 40×100	м³	0.027
Буковая (дубовая) обкладка 10×27	п.м	3.41
Медная фольга (δ=0.02мм)	п.м	3.41
Стойка сидения	шт.	3
Доска подножки 35×120; L=1600	м³	0.007
Черный пластик т. 3мм	м²	8.96
Уголок 20×30 ПЗ2-164 ГОСТ 13739-68	п.м	15.30
Д16 ГК ГОСТ 8617-75		
Буковая (дубовая) обкладка 10×25	п.м	3.64
10×22	п.м	11.12
10×19	п.м	0.80

Примечания:

1. Настоящий лист рассматривать совместно с листом СД-55.
2. Объем древесины определен по черновым заготовкам.
3. Общие примечания по отделке см. на листе СД-55.
4. Стойку сидения см. лист КМ-17, альбом V.

N7019/IV

1976	Сельский дом культуры со зрительным залом на 300 мест.	Буфетно-барная стойка.	Типовой проект 264-12-155	Альбом IV	Лист СД-54

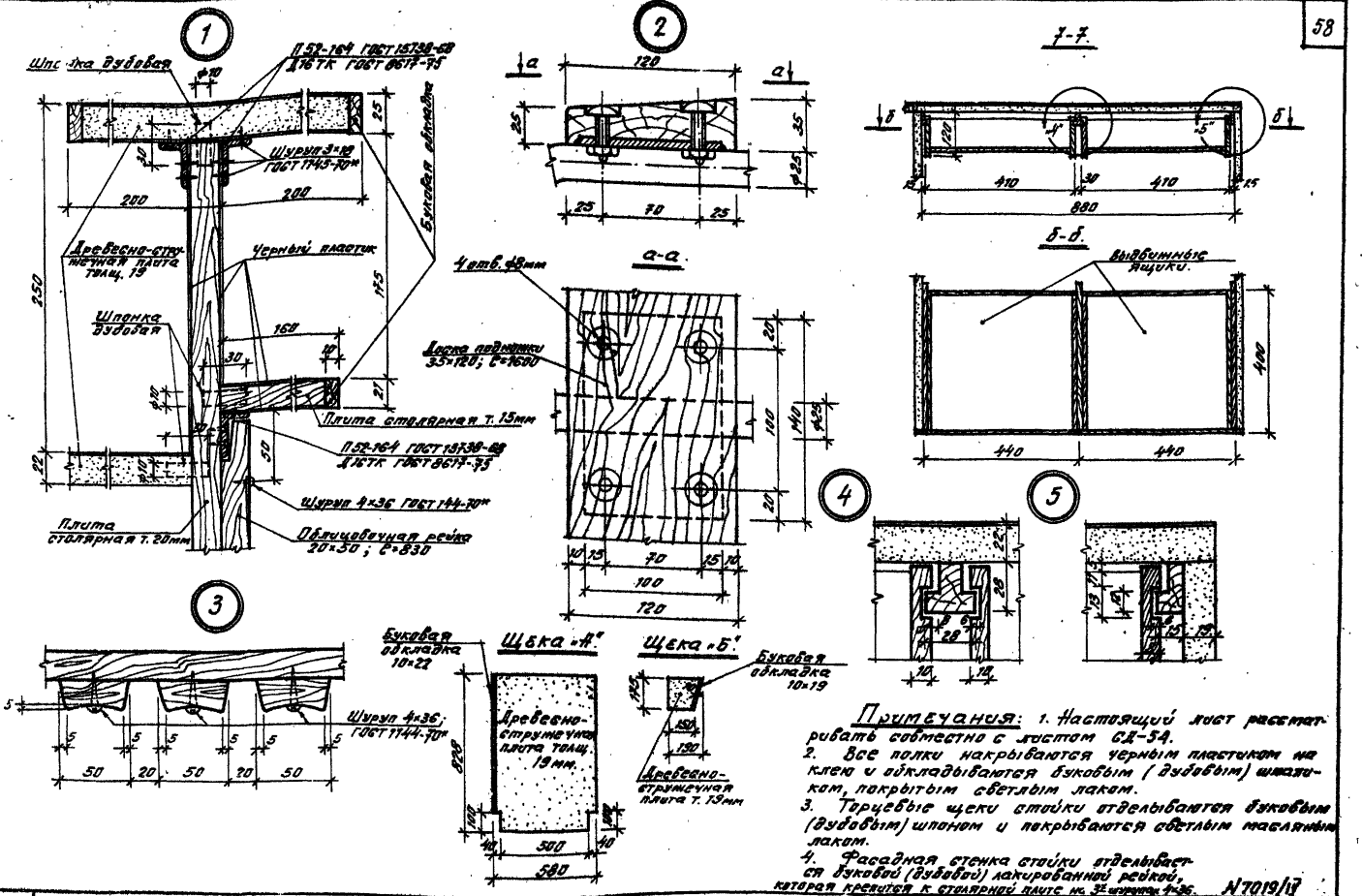

Примечания: 1. Настоящий лист рассматривать совместно с листом СД-54.
2. Все полки накрываются черным пластиком на клею и обкладываются буковым (дубовым) шпаликом, покрытым светлым лаком.
3. Торцевые щеки стойки отделываются буковым (дубовым) шпоном и покрываются светлым масляным лаком.
4. Фасадная стенка стойки отделывается буковой (дубовой) лакированной рейкой, которая крепится к столярной плите на 3х шурупах 4×36.

N7019/17

1976	Сельский дом культуры со зрительным залом на 300 мест.	Буфетно-барная стойка. Узлы и детали.	Типовой проект 264-12-155	Альбом IV.	Лист СД-55

Согласовано:

Рук. гр. арх. Скуратовская
Рук. гр. инж. Захарченко
Разработал Энкелес
Проверил Скуратовская
Копировал Яровая

Рук. отдела Еремин
Гл. арх. отд. Штейнберг
Гл. арх. пр. Нестеров

Укр НИИП гражданселькстрой

Монтажная схема ограждения лестницы N2 на отм. +3.300

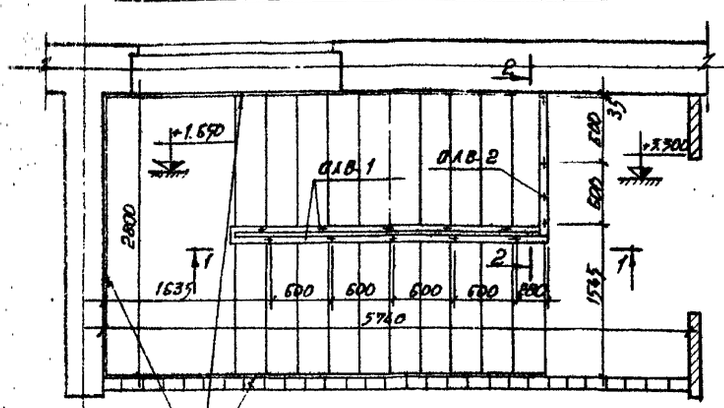

2-2

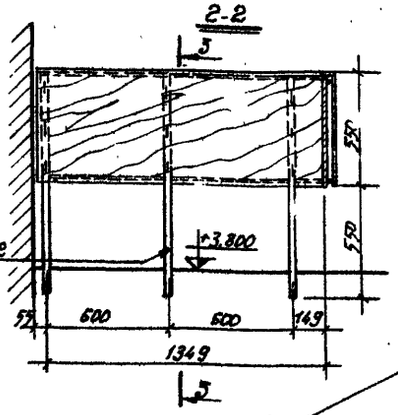

А

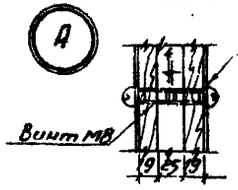

1-1

Монтажная схема ограждения лестницы N2 на отм. +1.650

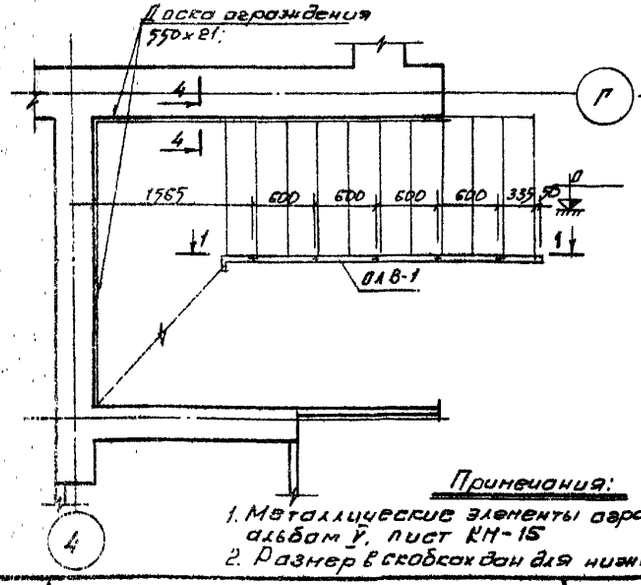

3-3

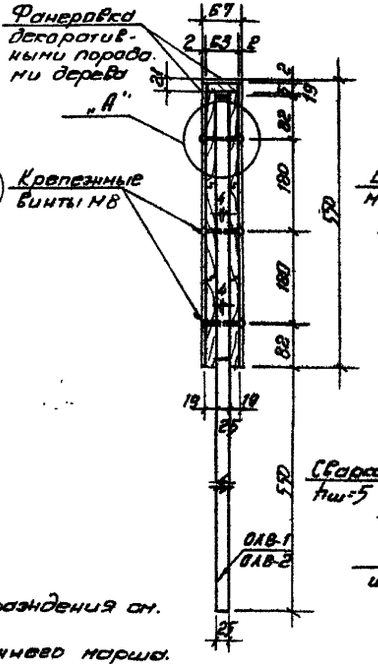

4-4

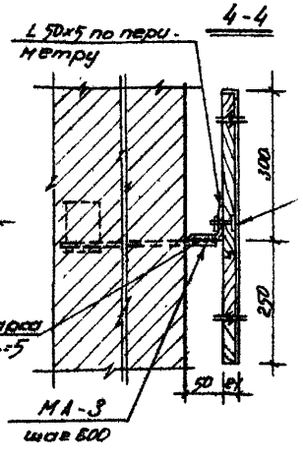

Спецификация металлических изделий

Наименование изделий	Марка	К-во шт
Огражд. лестницы	ОЛВ-1	2
Огражд. лестницы	ОЛВ-2	1
L 50×5	—	10.6 п.м
Винт М8 с шайбой	—	48
Анкер	МА-3	17
Болт М8 с потайн. головкой и гайкой	—	59

Таблица расхода материалов

Элемент	Сечение мм.	Количество погон. м	Количество м² м³	Материал	Примечания
Доски ограждения	19×180	85.210	0.29	Сосна	
Доски ограждения	19×63	14.880	0.014	—"—	
Фанеровка	—	—	15.80 м²	дуб	

Примечания:

1. Металлические элементы ограждения см. альбом V, лист КМ-15
2. Размер в скобках дан для нижнего марша.

N7019/IV

1976	Сельский дом культуры со зрительным залом на 300 мест.	Планы ограждения лестницы N2 Ограждения ОЛВ-1 и ОЛВ-2	Типовой проект 264-12-155	Альбом IV	Лист СД-56.

Согласовано:

Инв. № подл. | Подп. и дата | Взам. инв. №

Гип Захаренко
Рук. гр. конс. Кашкаров
Рук. гр. арх. Новикова
Н. контр. Зайцева
Рук. отд. Яровая
Рук. проекта Ерёмин
Гл. инж. проекта Шпильберг
Гл. архитектор Нестеров
Гл. инж. пр. Кипарова

Сарнии-проект
Здание сельского культурно-просветительного назначения

2-2.

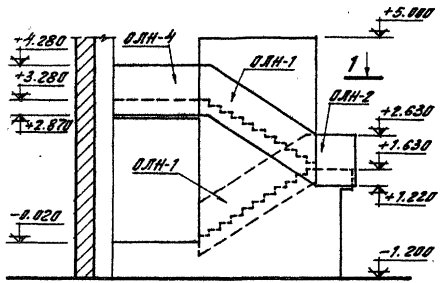

1-1.

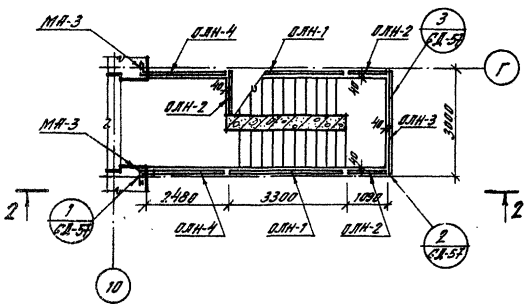

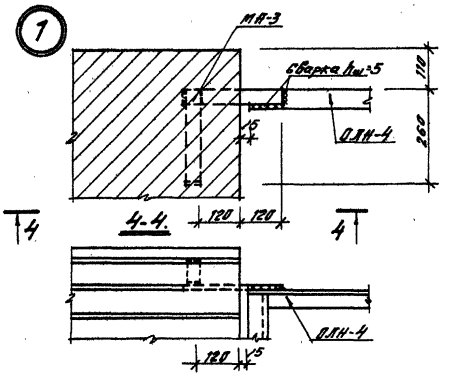

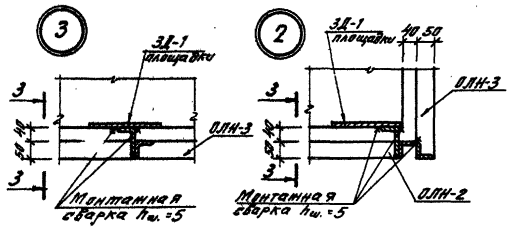

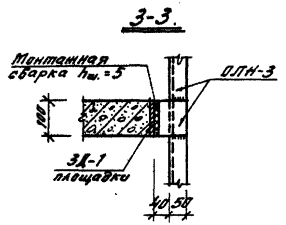

Спецификация изделий.

Наименование	Марка	Кол-во, шт.
Ограждение марша	ОЛН-1	2
Ограждение лестничных площадок.	ОЛН-2	3
	ОЛН-3	1
	ОЛН-4	2
Анкер	МА-3	2

Примечания:

1. Элементы ограждения см. Альбом V, листы КМ-1, КМ-2, КМ-9.
2. Настоящий лист рассматривать совместно с листом КБ-18, Альбом I.
3. Приварку элементов ограждения производить электродами Э42.
4. После установки элементы ограждения оштукатурить с двух сторон по штукатурной сетке.
5. Отделку см. Альбом I, лист 5

N7019/IV

1976	Сельский дом культуры со зрительным залом на 300 мест.	Монтажная схема ограждения наружной лестницы N 1.	Типовой проект 264-12-155	Альбом IV	Лист СД-57

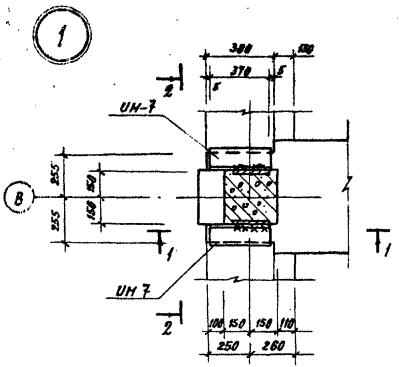

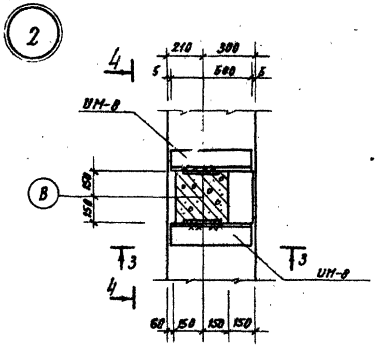

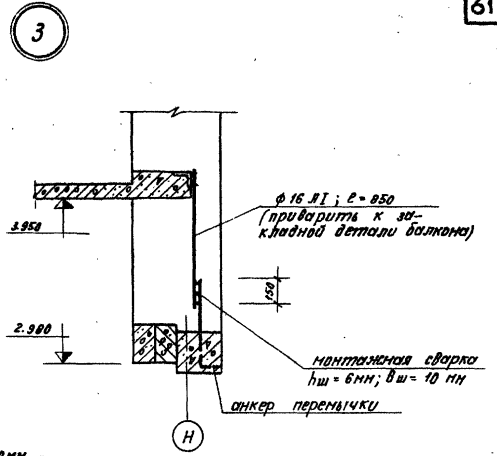

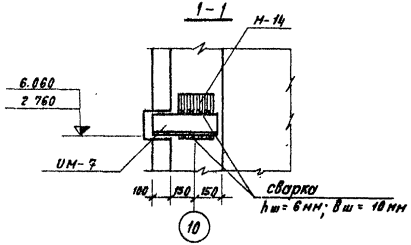

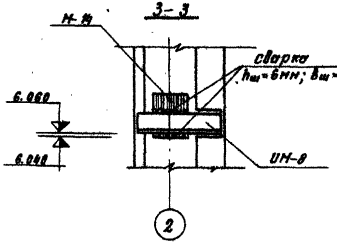

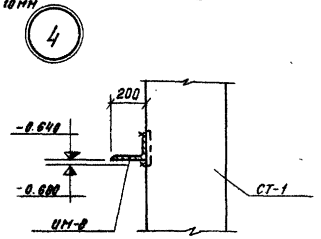

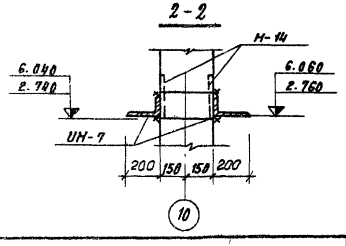

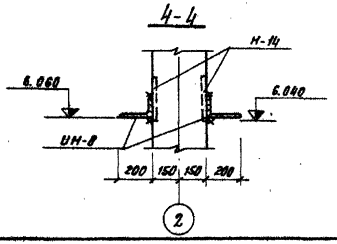

Примечания:

1. Сварку вести электродами Э46-Т
2. Антикоррозийную защиту сварных соединений производить в соответствии с указаниями пояснительной записки к проекту (см. Альбом I). N7019/IУ

1976	Сельский дом культуры со зрительным залом на 300 мест.	Детали опирания перемычек и козырька.	Типовой проект 264-12-155	Альбом IУ	Лист СД-58

Инв.№ подл. | Подп. и дата | Взам. инв.№ | Инв.№ дубл. | Подп. и дата

Госстрой СССР Главное архитектурно-планировочное управление Госгражданстроя

Укрпроект

Гл. инж. проекта Загорский
Гл. арх. проекта Хлыстунов
Рук. отдела Сапожников
Гл. арх. отд. Шишкин
Гл. арх. пр. Нестеров

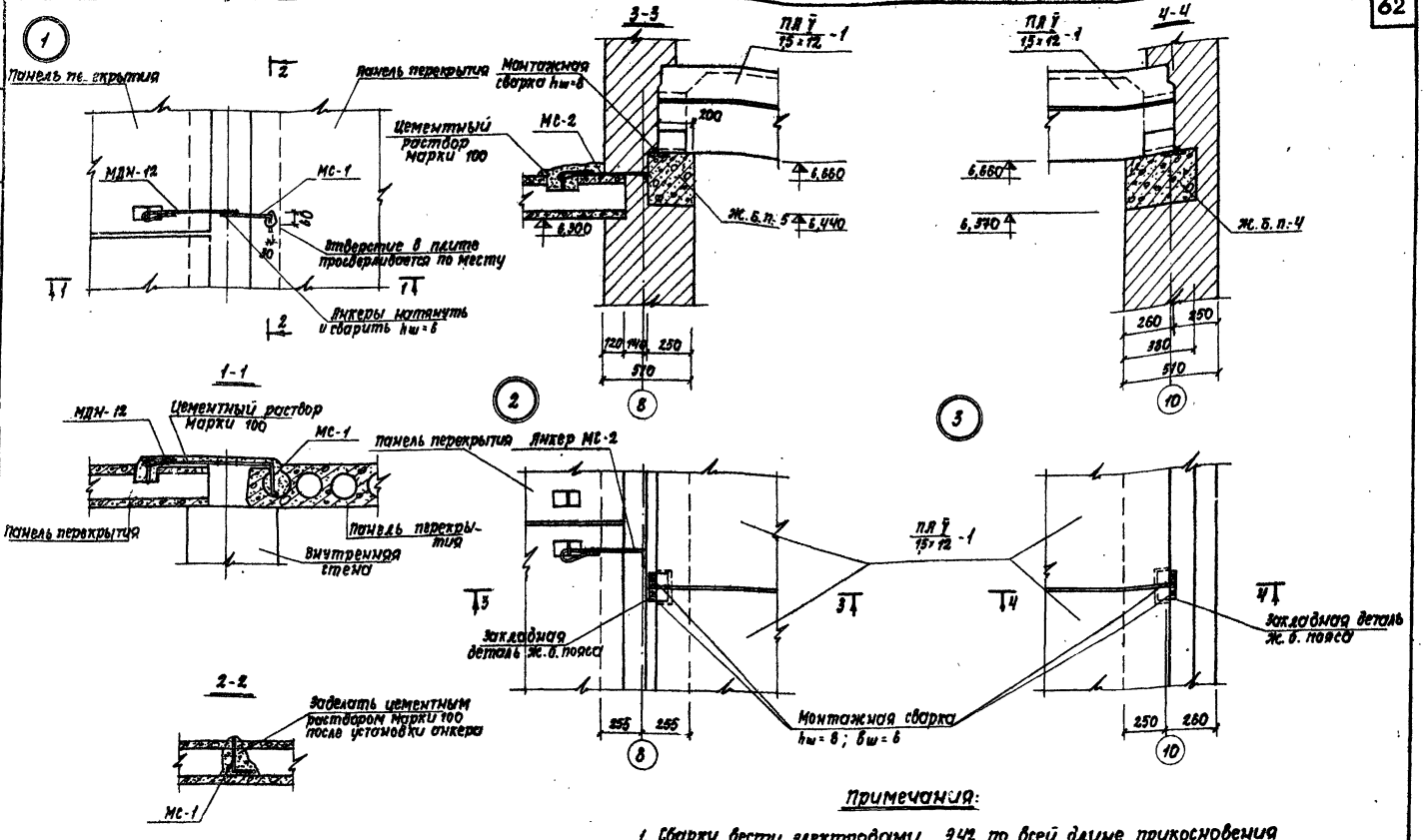

Примечания:

1. Сварку вести электродами Э42 по всей длине прикосновения приваривaемых элементов.
2. Антикоррозийную защиту сварных соединений производить в соответствии с указаниями пояснительной записки к проекту (см. альбом I). N7019/IV

1976	Сельский дом культуры со зрительным залом на 300 мест	Детали анкерения плит покрытия.	Типовой проект 264-12-155	Альбом IV	Лист СД-59

Укрниипгражданселькстрой

Гл. инж. отд. | Гл. арх. отд. | Гл. инж. пр. | Гл. арх. пр. | Рук. гр. арх. | Рук. гр. инж. | Штейнберг | Нестеров | Скуратовская | Ганкова | Бестрозванная

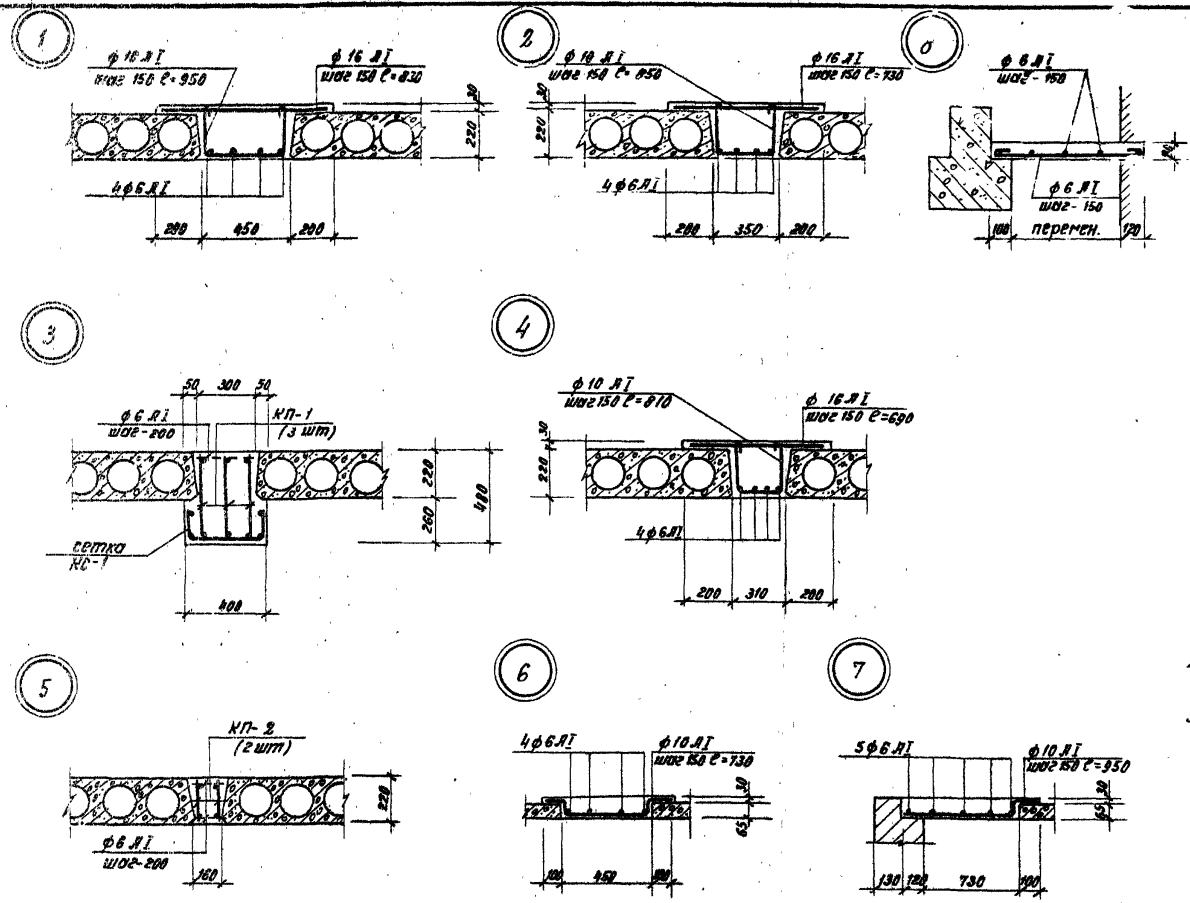

Расход материалов

№№ заделок	Расход на заделку			К-во заделок
	Бетон м³	Сталь AI	кг AIII	
1	1.11	119.9	—	1
2	0.88	108.6	—	1
3	0.96	84.9	50.1	1
4	0.80	103.2	—	1
5	0.32	36.5	56.0	1.
6	0.059	4.7	—	1
7	0.10	6.00	—	1
8	0.36	8.9	—	1

Примечания:

1. Заделки выполнять из бетона марки 200.
2. Каркасы КП-1, КП-2, сетку КС-1 см. в альбоме V лист КМ-12.
3. Сборку плоских каркасов в объемные производить контактной сваркой.

Гл. инж. проекта — Стебиевер
Нач. отд. — Нестеров
Гл. спец. пр. — Поварова
Гл. конструктор — Котлярова

1976	Сельский дом культуры со зрительным залом на 300 мест.	Детали монолитных заделок.	Типовой проект 264-12-155	Альбом IV	Лист СД-60

N 7019/IV

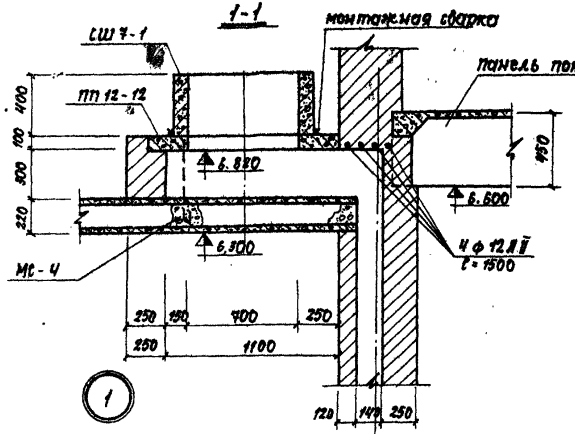

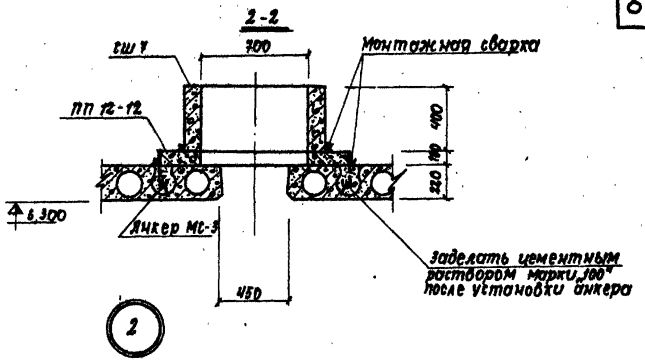

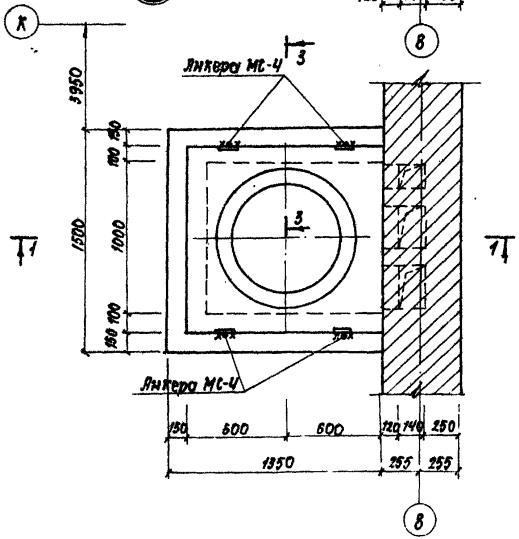

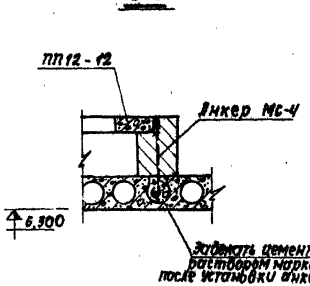

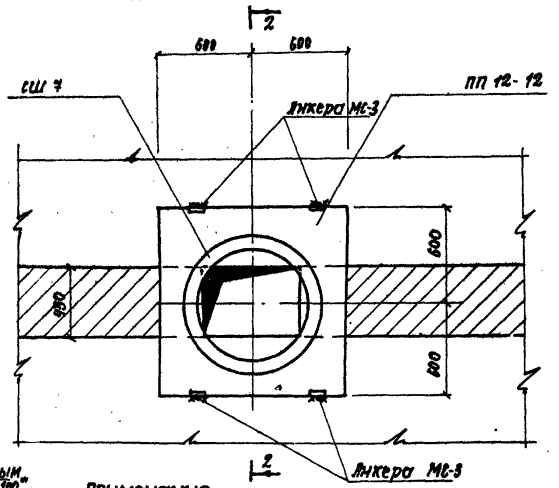

Примечания:

1. Кирпичную кладку выкладывать из кирпича марки „75" на растворе марки „50". С внутренней стороны швы затереть.
2. Сборные ж.б. элементы укладывать на растворе марки „50" с обязательной приваркой анкеров.
3. Сварку вести электродами Э42 по всей длине прикосновения привариваемых элементов, $h_ш = 6$.
4. Антикоррозийную защиту сварных соединений производить в соответствии с указаниями пояснительной записки к проекту (см. альбом I).

N7019/IV

1976	Сельский дом культуры со зрительным залом на 300 мест	Детали плана покрытия	Типовой проект 264-12-155	Альбом IV	Лист СД-61

Гл. инж. проекта Ю.Соколов
Гл. арх. отд. Г.Ермин
Гл. арх. пр-ту Штейнберг
Рук. гр. инж. Проверил Кветной
Рук. гр. арх. Захаренко
Разработал Куратовская
Зав. - Янкова
Гл. - Батрованная
Согласовано:
Украгропромстройпроект

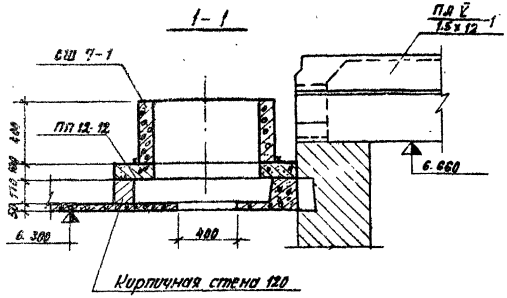

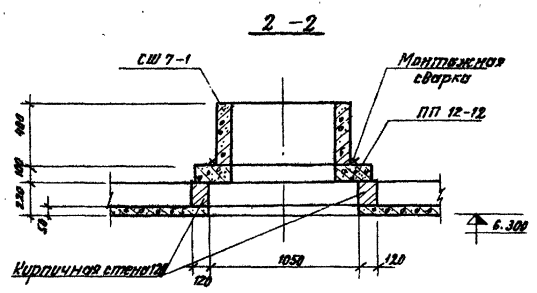

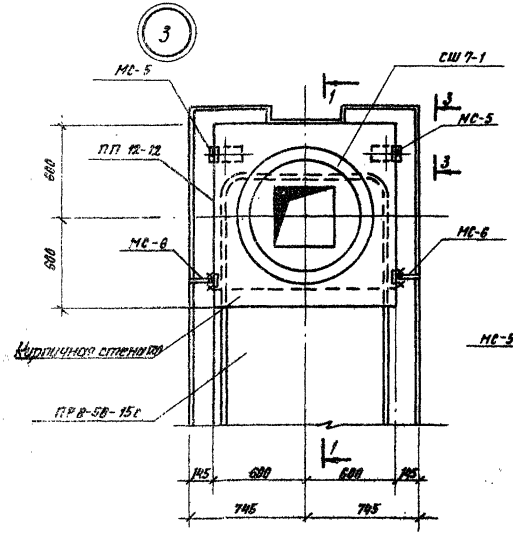

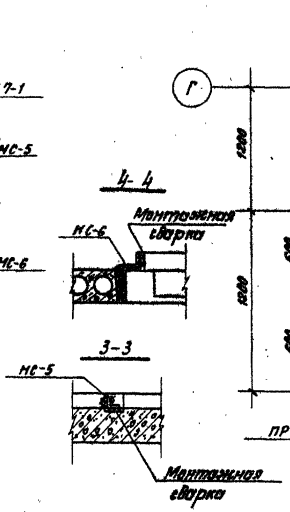

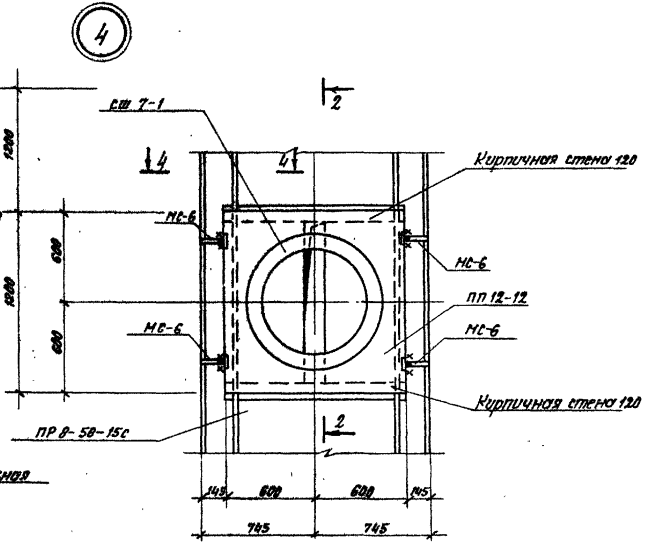

Примечания см. лист СД-61.

N7019/1-IV

1976	Сельский дом культуры со зрительным залом на 300 мест.	Детали плана покрытия.	Типовой проект 264-12-155	Альбом IV	Лист СД-62

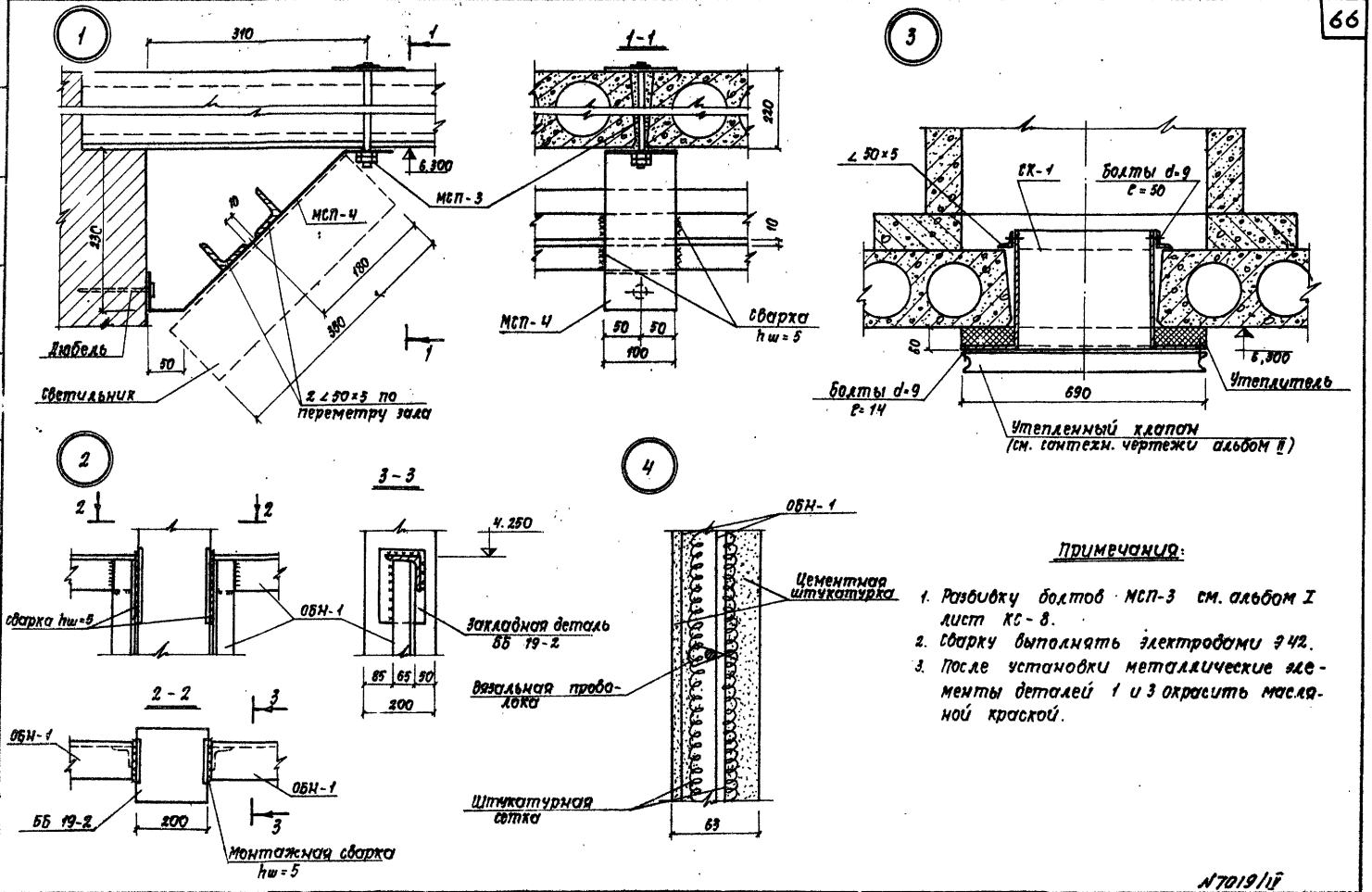

Примечания:

1. Разбивку болтов МСП-3 см. альбом I лист КС-8.
2. Сварку выполнять электродами Э42.
3. После установки металлические элементы деталей 1 и 3 окрасить масляной краской.

№7019/IV

1976	Сельский дом культуры со зрительным залом на 300 мест.	Детали крепления светильников, утепленного клапана и установки ограждения.	Типовой проект 264-12-155	Альбом IV	Лист СД-63

УКРНИИП граждансельстрой

Рук. отд.	Еремин	Рук. гр. инж.	Захарченко
Гл. арх. отд.	Штейндерг	Рук. гр. арх.	Скуратовская
Гл. арх. пр-та	Нестеров	Разработ.	Новикова
		Проверил	Захарченко

Согласовано

1

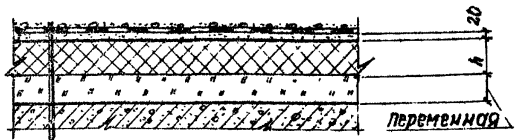

Один слой кровельного рубероида
три слоя подкладочного рубероида
на горячей битумной мастике
Цементно-песчаная стяжка (см. прим. п. 2) - 25
1 слой пергамина или рубероида
Утеплитель - пенобетон (см. таблицу) - h
керамзит по уклону (γ = 500 кг/м³)
1 слой пергамина или рубероида
Панель покрытия

2

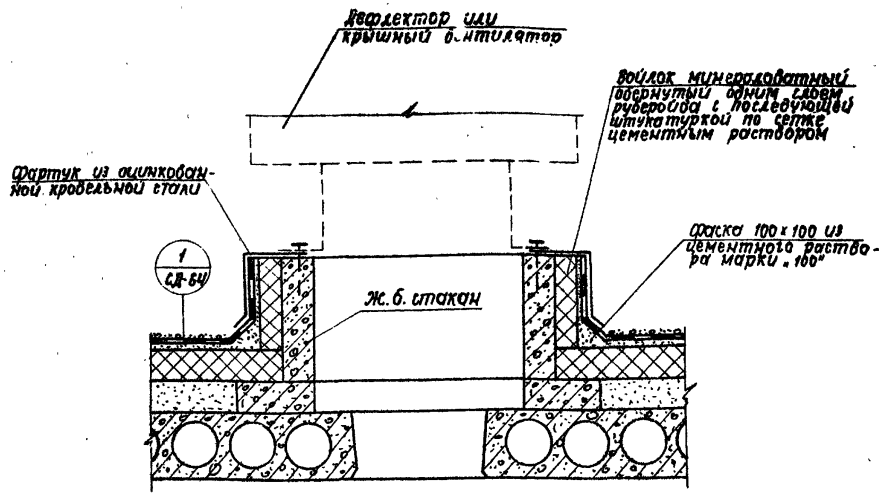

Таблица толщин утеплителя

Наименование и объемный вес утеплителя	Толщина утеплителя в мм при расчетных температурах t°c		
	-20°	-30°	
Пенобетон γ = 300 кг/м³	100	120	

Примечания:

1. Подсыпку из керамзита выполнять с уклоном i = 0,01, принимая начальную толщину 20 мм.
2. Цементно-песчаную стяжку в детали „1" выполнять из раствора марки „100" с армированием сеткой из проволоки ф 3 BI с ячейкой 200 х 200.
3. Вид и марка мастики принимаются такими же, как и для наклейки гидроизоляционного ковра.

N 7019/17

1976	Сельский дом культуры со зрительным залом на 300 мест	Детали кровли.	Типовой проект 264-12-155	Альбом IV	Лист СД-64

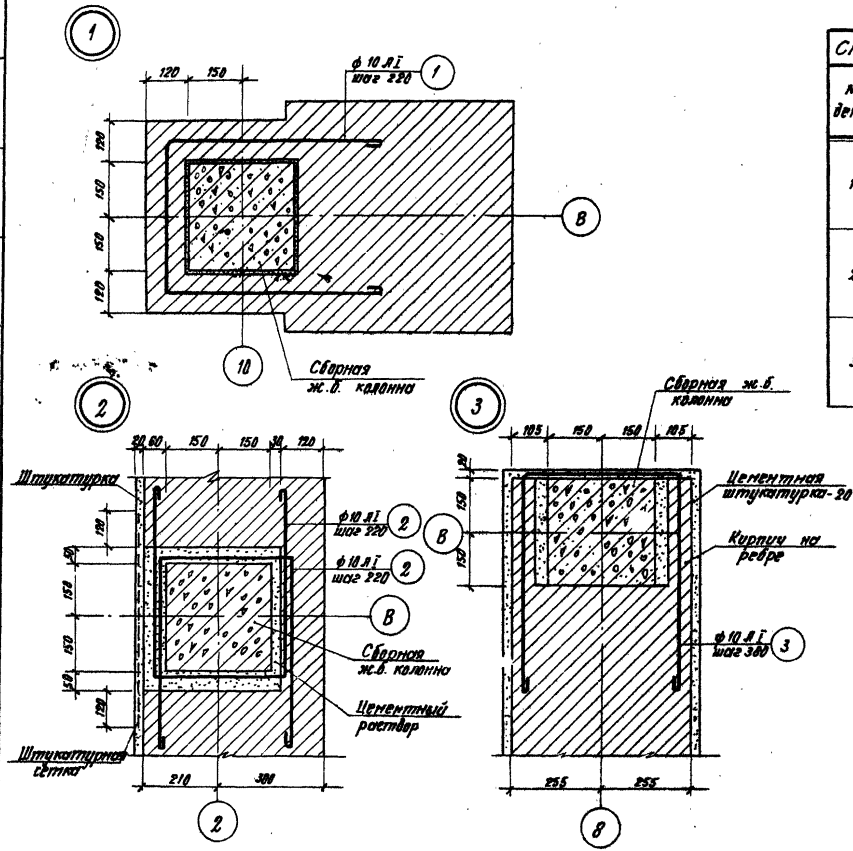

Спецификация арматуры на деталь							Выборка ар-ры на деталь		
NN детали	NN поз.	Эскиз	ф мм	Длина мм	К-во шт	Общая длина м	ф мм класс	Общая длина м	Вес кг
1	1	750 / 420 / 75 / 75 / 750	10 А I	2070	30	62.10	10 А I	62.10	37.26
2	2	750 / 370 / 75 / 75 / 750	10 А I	2020	30	60.60	10 А I	60.60	36.36
3	3	780 / 480 / 75 / 75 / 780	10 А I	1950	17	33.15	10 А I	33.15	19.89

Примечание

Кладку выполнять из кирпича марки „75" на растворе марки „50".

N7019/IV

1976	Сельский дом культуры со зрительным залом на 300 мест.	Детали кирпичной кладки.	Типовой проект 264-12-155	Альбом IV	Лист СД-65

УКРНИИП граждансельстрой

Рук. отдела | Гл. арх. отд. | Гл. арх. пр-та | Еремин | Штейнберг | Нестеров | Рук. гр. инж. | Рук. гр. арх. | Разработал | Проверил | Захарченко | Скуратовская | Новикова | Захарченко | Согласовано

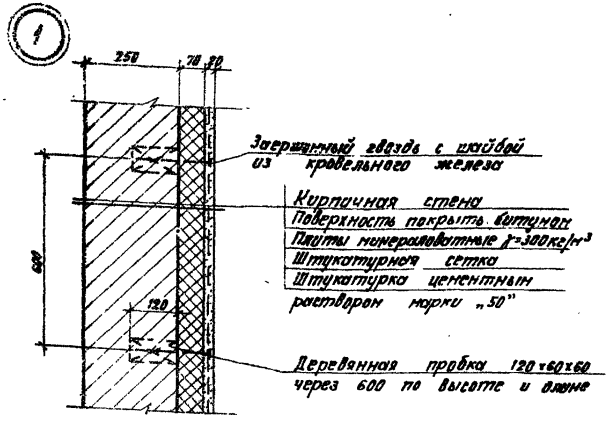

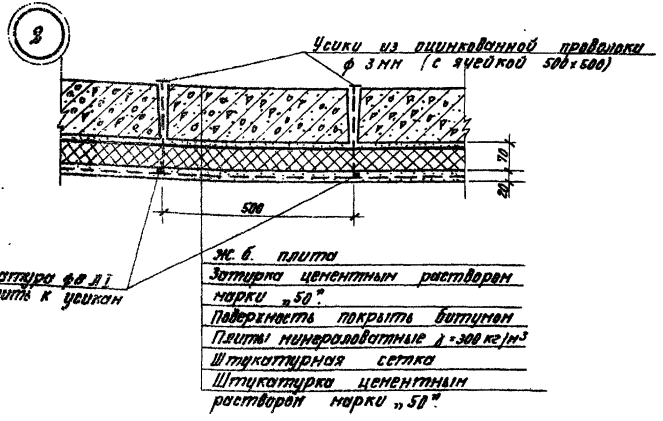

Деталь крепления усиков

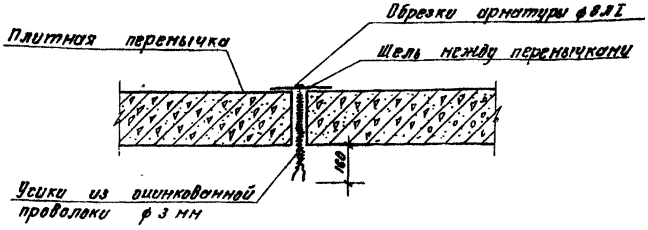

Примечания

1. Плиты минераловатные клеить на горячем битуме с перекрытием швов, швы заполнить мастикой из битума и изоляционной мелочи.
2. Битун применять марки №5 или №4.

№ 7019/11У

1976	Сельский Дом культуры со зрительным залом на 300 мест.	Детали утепления.	Типовой проект 264-12-155	Альбом IV	Лист СД-66

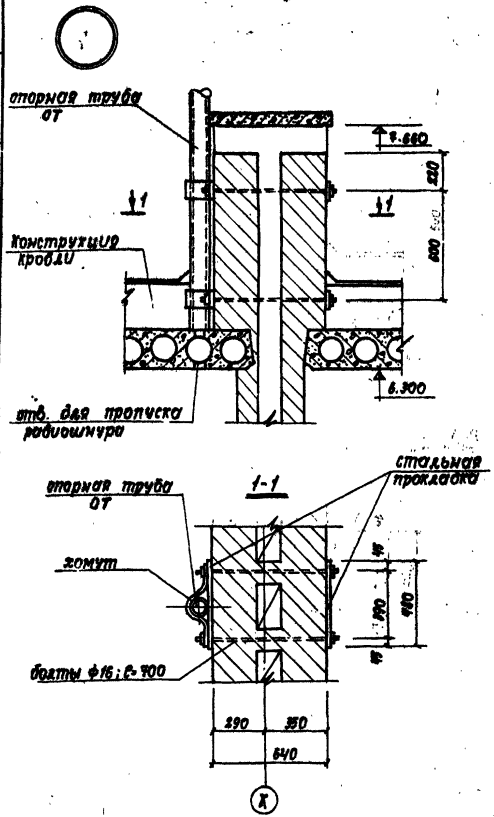

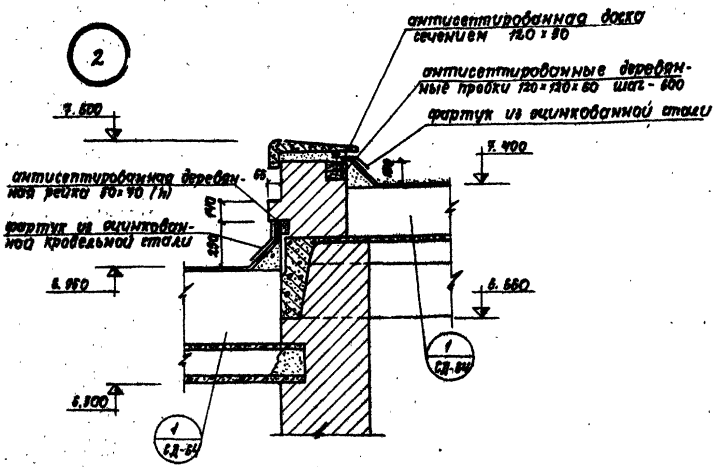

Примечания:

1. Отверстие для протяжки радиошнура пробить в панели покрытия по месту.
2. Основные указания по устройству покрытия см. серию 2.160-1 вып. 1.

N7019/IV

1976	Сельский дом культуры со зрительным залом 300 мест	Деталь крепления трубы радиостойки и телеантенны. Деталь кровли.	Типовой проект 264-12-155	Альбом IV	Лист СД-67

Укр. ... П
Гражданскостроительный
Рук. отд. Осипов
Гл. арх. отд. Штейнберг
Гл. арх. пр-та
Еремин
Штейнберг
Нестеров
Рук. гр. арх.
Рук. гр. инж.
Разработ.
Проверил.
Скуратовская
Захарченко
Беспрозванная
Захарченко

gost.e-ecolog.ru