**ТИПОВОЙ ПРОЕКТ**

264-12-55

# СЕЛЬСКИЙ ДОМ КУЛЬТУРЫ СО ЗРИТЕЛЬНЫМ ЗАЛОМ НА 300 МЕСТ

На основании письма института УкрНИИПгражданСельстрой № 339/отэп-3 от 26.02.87г. в альбоме произведены изменения
1 Скорректированы: - обложка
5.08.87г. /арх. Лыков/

## СОСТАВ ПРОЕКТА

**АЛЬБОМ II** Чертежи нулевого цикла работ
**АЛЬБОМ I** Архитектурно-строительные чертежи
**АЛЬБОМ II** Санитарно-технические чертежи
**АЛЬБОМ III** Электротехнические чертежи
**АЛЬБОМ IV** Монтажные узлы и детали
**АЛЬБОМ V** Изделия заводского изготовления
**АЛЬБОМ VI** Механическое оборудование сцены
**АЛЬБОМ VII.86** Сметы
**АЛЬБОМ VIII** Заказные спецификации
**АЛЬБОМ IX** Мероприятия, повышающие тепловую защиту здания
**АЛЬБОМ X** Сметы по мероприятиям, повышающим тепловую защиту здания
**АЛЬБОМ XI** Ведомость потребности в материалах

## ЭЛЕКТРОТЕХНИЧЕСКИЕ ЧЕРТЕЖИ

## АЛЬБОМ III

РАЗРАБОТАН ИНСТИТУТОМ УКРНИИПГРАЖДАНСЕЛЬСТРОЙ

УТВЕРЖДЕН И ВВЕДЕН В ДЕЙСТВИЕ ИНСТИТУТОМ УКРНИИПГРАЖДАНСЕЛЬСТРОЙ ПРИКАЗ № 110 от 16 V 1977г

КФ ЦИТП инв № 7019/8

gost.e-ecolog.ru

| NN п/п | Наименование листа | Марка и номер | Номер страницы |
|---|---|---|---|
| 1 | 2 | 3 | 4 |
| | Часть 1 Общая часть. | | |
| 1 | Содержание альбома лист 1 | 1 | 2 |
| | лист 2 | 2 | 3 |
| | Часть 2 Электротехническая часть | | |
| 1 | Состав проекта электротехнической части лист 1 | ЭЛ-1 | 4 |
| 2 | Состав проекта электротехнической части лист 2 | ЭЛ-2 | 5 |
| 3 | Пояснительная записка | ЭЛ-3 | 6 |
| 4 | Пояснительная записка | ЭЛ-4 | 7 |
| 5 | Пояснительная записка Условные обозначения | ЭЛ-5 | 8 |
| 6 | Спецификация лист 1 | ЭЛ-6 | 9 |
| 7 | Спецификация лист 2 | ЭЛ-7 | 10 |
| 8 | Спецификация лист 3 | ЭЛ-8 | 11 |
| 9 | Расчетная схема главного щита 1 ЩСУ | ЭЛ-9 | 12 |
| 10 | Расчетная схема главного щита 2 ЩСУ | ЭЛ-10 | 13 |
| 11 | Общие виды щитов 1ЩСУ, 2ЩСУ Технические данные электрооборудования Таблицы Задание заводу - изготовителю | ЭЛ-11 | 14 |
| 12 | Общий вид шкафа №1, 1ЩСУ Таблица технических данных Перечень надписей в рамках Задание заводу - изготовителю | ЭЛ-12 | 15 |
| 13 | Общий вид шкафа №2, 1ЩСУ Таблица технических данных Перечень надписей в рамках Задание заводу - изготовителю | ЭЛ-13 | 16 |
| 14 | Общий вид шкафа №1, 2ЩСУ Таблица технических данных Перечень надписей в рамках Задание заводу - изготовителю | ЭЛ-14 | 17 |
| 15 | Общий вид шкафа №2, 2ЩСУ Таблица технических данных Перечень надписей в рамках Задание заводу - изготовителю | ЭЛ-15 | 18 |
| 16 | Щит управления 1ЩСУ Шкаф 1 Схема соединений | ЭЛ-16 | 19 |
| 17 | Щит управления 1ЩСУ Шкаф 2 Схема соединений | ЭЛ-17 | 20 |
| 18 | Щит управления 2ЩСУ Шкаф 1 Схема соединений. | ЭЛ-18 | 21 |
| 19 | Щит управления 2ЩСУ Шкаф 2 Схема соединений | ЭЛ-19 | 22 |
| 20 | Расчетные таблицы и скелетная схема осветительных сетей | ЭЛ-20 | 23 |
| 21 | План подвала Сети электроосвещения | ЭЛ-21 | 24 |
| 22 | План I эт. этажа в осях „Я" - „Г" Сети электроосвещения | ЭЛ-22 | 25 |
| 23 | План I эт. этажа в осях „Г" - „П" Сети электроосвещения | ЭЛ-23 | 26 |
| 24 | План II эт. этажа в осях „Я" - „Г" Сети электроосвещения | ЭЛ-24 | 27 |
| 25 | План II эт. этажа в осях „Г" - „П" Сети электроосвещения | ЭЛ-25 | 28 |
| 26 | Подвал План разводки сетей. | ЭЛ-26 | 29 |
| 27 | I-ый этаж в осях „Г" - „П" План разводки сетей | ЭЛ-27 | 30 |
| 28 | I-ый этаж в осях „Я" - „Р" План разводки сетей | ЭЛ-28 | 31 |
| 29 | II-ой этаж в осях „Г" - „П" План разводки сетей | ЭЛ-29 | 32 |
| 30 | II-ой этаж в осях „Я" - „Г" План разводки сетей | ЭЛ-30 | 33 |
| 31 | Трубный журнал лист 1 | ЭЛ-31 | 34 |
| 32 | Трубный журнал лист 2 | ЭЛ-32 | 35 |
| 33 | Трубный журнал лист 3 | ЭЛ-33 | 36 |
| 34 | Принципиальная схема управления рабочим освещением зрительного зала | ЭЛ-34 | 37 |
| 35 | Принципиальные схемы управления аварийным и дежурным освещением | ЭЛ-35 | 38 |
| 36 | Шкаф аварийного освещения ШАО Задание заводу - изготовителю | ЭЛ-36 | 39 |
| 37 | Принципиальные схемы управления лебедками эшторивания окон | ЭЛ-37 | 40 |
| 38 | антрактно-раздвижного занавеса и электромагнитами дымовых люков Шкаф управления ШУ дымовыми люками Задание заводу - изготовителю | ЭЛ-38 | 41 |
| 39 | Цепи управления Схема внешних соединений | ЭЛ-39 | 42 |
| 40 | Режиссерская сигнализация Принципиальная схема | ЭЛ-40 | 43 |
| 41 | Режиссерская сигнализация Общий вид шкафа помощника режиссера ШПР | ЭЛ-41 | 44 |
| 42 | Режиссерская сигнализация Монтажная схема шкафа помощника режиссера ШПР | ЭЛ-42 | 45 |
| 43 | Режиссерская сигнализация Шкафы сигнализации 1ШС, 2ШС, 3ШС Общие виды Монтажные схемы | ЭЛ-43 | 46 |
| 44 | Постановочное освещение Расчетная схема электроснабжения | ЭЛ-44 | 47 |
| 45 | Постановочное освещение Технологическая таблица | ЭЛ-45 | 48 |
| 46 | Постановочное освещение Принципиальные схемы управления | ЭЛ-46 | 49 |
| 47 | Постановочное освещение Схема рабочего освещения сцены | ЭЛ-47 | 50 |
| 48 | Постановочное освещение Схема разбивки ручек регулятора и щеток автотрансформатора | ЭЛ-48 | 51 |
| 49 | Постановочное освещение Цепи управления План щитовой и регуляторной План кинопроекционной | ЭЛ-49 | 52 |
| 50 | Постановочное освещение Планшет сцены План разводки сетей | ЭЛ-50 | 53 |


Архпилетражданстельпроект Нач. эл. отд. Гл. инж. пр. Широга Ольмельчук Рук. группы Разработал Проверил Собицкий Собицкий Ольмельчук Востомельков Копировал

КФ ЦИТП инв. N7019/III

| 1978 | Сельский дом культуры со зрительным залом на 300 мест | Содержание альбома Лист 1 | Типовой проект 264-12-155 | Альбом III | Лист 1 |
|---|---|---|---|---|---|

| 1 | 2 | 3 | 4 |
|---|---|---|---|
| 51 | Постановочное освещение I-а рабочая галерея План разводки сетей | ЭЛ-51 | 54 |
| 52 | Постановочное освещение II-а рабочая галерея План разводки сетей | ЭЛ-52 | 55 |
| 53 | Постановочное освещение Колосники План разводки сетей | ЭЛ-53 | 56 |
| 54 | Постановочное освещение Общий вид щита управления осветителя ЩУО | ЭЛ-54 | 57 |
| 55 | Постановочное освещение. Монтажная схема щита управления осветителя ЩУО | ЭЛ-55 | 58 |
| 56 | Постановочное освещение. Пульт осветителя Конструкция | ЭЛ 56 | 59 |
| 57 | Постановочное освещение Монтажная схема пульта осветителя ПУ | ЭЛ-57 | 60 |
| 58 | Постановочное освещение Конструкция дроссельной стойки Монтажная схема | ЭЛ-58 | 61 |
| 59 | Постановочное освещение. Конструкция под автотрансформатором | ЭЛ-59 | 62 |
| 60 | Постановочное освещение Конструкция на раме и под автотрансформатор | ЭЛ-60 | 63 |
| 61 | Постановочное освещение Поворотный ролик троссовой передачи | ЭЛ-61 | 64 |
| 62 | Постановочное освещение. Установка коробки со штепсельными разъемами | ЭЛ-62 | 65 |
| | под бетонным перекрытием планшета | | |
| 63 | Постановочное освещение. Штепсельные коробки на 4 и 8 разъемов ШТС-40 | ЭЛ-63 | 66 |
| 64 | Постановочное освещение Колосниковая и софитная клемные коробки | ЭЛ-64 | 67 |
| 65 | Постановочное освещение Технические условия для изготовления гибких электрических лент. Лист 1 | ЭЛ-65 | 68 |
| 66 | Постановочное освещение. Технические условия для изготовления гибких электрических лент. Лист 2 | ЭЛ-66 | 69 |
| 67 | Автоматизация приточных систем Технологическая схема автоматизации | ЭЛ-67 | 70 |
| 68 | Автоматизация приточных систем Заказная спецификация приборов и средств автоматизации | ЭЛ-68 | 71 |
| 69 | Автоматизация приточных систем Принципиальная схема управления | ЭЛ-69 | 72 |
| 70 | Автоматизация приточных систем Принципиальная схема управления заслонками | ЭЛ-70 | 73 |
| 71 | Автоматизация приточных систем Принципиальная схема управ- | | |
| | ления электронагревателями Экспликация | ЭЛ-71 | 74 |
| 72 | Автоматизация приточных систем. Шкаф аппаратный 1-ш(2-ш) Общий вид | ЭЛ-72 | 75 |
| 73 | Автоматизация приточных систем. Шкаф аппаратный. Монтажная схема | ЭЛ-73 | 76 |
| 74 | Автоматизация приточных систем Схема внешних соединений | ЭЛ-74 | 77 |
| 75 | Автоматизация дренчерных систем. Принципиальная схема управления | ЭЛ-75 | 78 |
| 76 | Автоматизация дренчерных систем Общий вид шкафа автоматики ША | ЭЛ-76 | 79 |
| 77 | Автоматизация дренчерных систем Схема внешних соединений | ЭЛ-77 | 80 |
| 78 | Молниезащита | ЭЛ-78 | 81 |

| 1 | 2 | 3 | 4 |
|---|---|---|---|
| | Часть 3 Электрослаботочные устройства | | |
| 1 | Состав слаботочной части проекта. Технические указания | СУ-1 | 82 |
| 2 | Технические указания | СУ-2 | 83 |
| 3 | Спецификация оборудования и основных материалов | СУ-3 | 84 |
| 4 | Скелетная схема слаботочных устройств. Условные обозначения | СУ-4 | 85 |
| 5 | План размещения оборудования радиотрансляционной установки | СУ-5 | 86 |
| 6 | Блок-схема кабельных соединений радиотрансляционной установки | СУ-6 | 87 |
| 7 | Кабельная таблица радиотрансляционной установки | СУ-7 | 88 |
| 8 | План слаботочных сетей подвала | СУ-8 | 89 |
| 9 | План слаботочных сетей 1-го этажа в осях „А"-„Г" | СУ-9 | 90 |
| 10 | План слаботочных сетей 2-го этажа в осях „А"-„Г" | СУ-10 | 91 |
| 11 | План слаботочных сетей 1-го и 2-го этажей в осях „Г"-„Л" | СУ-11 | 92 |
| 12 | Пожарная сигнализация Схема внешних соединений. Спецификация. Скелетная схема | СУ-12 | 93 |
| 13 | Переходное устройство для включения микрофонных кабелей | СУ-13 | 94 |
| 14 | Щиток с разъемами для радиотрансляционной установки | СУ-14 | 95 |
| 15 | Подпольный шкафчик с 2-мя микрофонными разъемами | СУ-15 | 96 |
| 16 | Шкаф слаботочных устройств | СУ-16 | 97 |
| 17 | Кронштейн для установки звуковой колонки | СУ-17 | 98 |
| | Часть 4. Кинотехнология | | |
| 1 | Пояснительная записка. Спецификация оборудования и материалов | КТ-1 | 99 |
| 2 | План и разрез зрительного зала. Лучи проекции Расчет кинозкрана | КТ-2 | 100 |
| 3 | План размещения оборудования | КТ-3 | 101 |
| 4 | Экспликация оборудования. Кабельный журнал | КТ-4 | 102 |
| 5 | Монтажная схема соединения оборудования | КТ-5 | 103 |
| 6 | Схема внешних соединений кинотехнологического оборудования | КТ-6 | 104 |
| 7 | Схема внешних соединений звуковоспроизводящего устройства | КТ-7 | 105 |

Гл. инж. проекта Ю.Ф. Шорин
Нач. отд. Г.А. Шорин
Архитектор-конструктор Г.Ф. Шорин
Архитектор Ю.Ф. Шорин
Конструктор Г.А. Шорин
Электрик Г.Ф. Шорин
Проверил Г.А. Шорин
Котиков
Кабанова
264-12-155

КФ ЦИТП инв. N 7019/III

| 1976 | Сельский дом культуры со зрительным залом на 300 мест | Содержание альбома | Типовой проект 264-12-155 | Альбом III | Лист 2 |
|---|---|---|---|---|---|

| NN п/п | Наименование листа | Марка и номер | Номер страницы |
|---|---|---|---|
| 1 | 2 | 3 | 4 |
| 1 | Состав проекта электротехнической части лист 1 | ЭЛ-1 | 4 |
| 2 | Состав проекта электротехнической части лист 2 | ЭЛ-2 | 5 |
| 3 | Пояснительная записка | ЭЛ-3 | 6 |
| 4 | Пояснительная записка | ЭЛ-4 | 7 |
| 5 | Пояснительная записка Условные обозначения | ЭЛ-5 | 8 |
| 6 | Спецификация Лист 1 | ЭЛ-6 | 9 |
| 7 | Спецификация Лист 2 | ЭЛ-7 | 10 |
| 8 | Спецификация Лист 3 | ЭЛ-8 | 11 |
| 9 | Расчетная схема главного щита 1ЩСУ | ЭЛ-9 | 12 |
| 10 | Расчетная схема главного щита 2ЩСУ | ЭЛ-10 | 13 |
| 11 | Общие виды щитов 1ЩСУ; 2ЩСУ Технические данные электрооборудования Таблицы Задание заводу-изготовителю | ЭЛ-11 | 14 |
| 12 | Общий вид шкафа N1, 1ЩСУ Таблица технических данных Перечень надписей в рамках Задание заводу-изготовителю | ЭЛ-12 | 15 |
| 13 | Общий вид шкафа N2, 1ЩСУ Таблица технических данных Перечень надписей в рамках. Задание заводу-изготовителю | ЭЛ-13 | 16 |
| 14 | Общий вид шкафа N1, 2ЩСУ Таблица технических данных Перечень надписей в рамках. Задание заводу-изготовителю | ЭЛ-14 | 17 |
| 15 | Общий вид шкафа N2, 2ЩСУ Таблица технических данных. Перечень надписей в рамках. Задание заводу-изготовителю | ЭЛ-15 | 18 |
| 16 | Щит управления 1ЩСУ; Шкаф 1 Схема соединений | ЭЛ-16 | 19 |
| 17 | Щит управления 1ЩСУ, Шкаф 2 Схема соединений | ЭЛ-17 | 20 |

| 1 | 2 | 3 | 4 |
|---|---|---|---|
| 18 | Щит управления; 2ЩСУ; Шкаф 1; Схема соединений | ЭЛ-18 | 21 |
| 19 | Щит управления; 2ЩСУ, Шкаф 2; Схема соединений | ЭЛ-19 | 22 |
| 20 | Расчетные таблицы и скелетная схема осветительных сетей | ЭЛ-20 | 23 |
| 21 | План подвала Сети электроосвещения | ЭЛ-21 | 24 |
| 22 | План I$^{го}$ этажа в осях „А"-„Г" Сети электроосвещения | ЭЛ-22 | 25 |
| 23 | План I$^{го}$ этажа в осях „Г"-„П" Сети электроосвещения | ЭЛ-23 | 26 |
| 24 | План II$^{го}$ этажа в осях „А"-„Г" Сети электроосвещения | ЭЛ-24 | 27 |
| 25 | План II$^{го}$ этажа в осях „Г"-„П" Сети электроосвещения | ЭЛ-25 | 28 |
| 26 | Подвал План разводки сетей | ЭЛ-26 | 29 |
| 27 | I$^{ый}$ этаж в осях „Г"-„П" План разводки сетей | ЭЛ-27 | 30 |
| 28 | I$^{ый}$ этаж в осях „А"-„Г". План разводки сетей | ЭЛ-28 | 31 |
| 29 | II$^{ой}$ этаж в осях „Г"-„П". План разводки сетей | ЭЛ-29 | 32 |
| 30 | II$^{ой}$ этаж в осях „А"-„Г". План разводки сетей | ЭЛ-30 | 33 |
| 31 | Трубный журнал Лист 1 | ЭЛ-31 | 34 |
| 32 | Трубный журнал Лист 2 | ЭЛ-32 | 35 |
| 33 | Трубный журнал Лист 3 | ЭЛ-33 | 36 |
| 34 | Принципиальная схема управления рабочим освещением зрительного зала | ЭЛ-34 | 37 |
| 35 | Принципиальные схемы управления аварийным и дежурным освещением | ЭЛ-35 | 38 |
| 36 | Шкаф аварийного освещения ШАО Задание заводу-изготовителя | ЭЛ-36 | 39 |
| 37 | Принципиальные схемы управления лебедками зашторивания окон, антрактно-раздвижного занавеса и электромагнитами дымовых люков | ЭЛ-37 | 40 |

Сабицкий, Сабицкий, Онельчук, Кобалава, Шрага, Онельчук, Колупов, Якуб

Нач. эл. отд., Гл. инж. пр., Хранитель фондов электро

КФ ЦИТП инв N 7019/13

| 1976 | Сельский дом культуры со зрительным залом на 300 мест | Состав проекта электротехнической части Лист 1 | Типовой проект 264-12-155 | Альбом III | Лист ЭЛ-1 |
|---|---|---|---|---|---|

| N№ п/п | Наименование листа | Марка и номер | Номер страницы |
|---|---|---|---|
| 1 | 2 | 3 | 4 |
| 38 | Шкаф управление шу дымовыми люками. Задание заводу - изготовителю | ЭЛ-38 | 41 |
| 39 | Цепи управления Схема внешних соединений | ЭЛ-39 | 42 |
| 40 | Режиссерская сигнализация. Принципиальная схема | ЭЛ-40 | 43 |
| 41 | Режиссерская сигнализация Общий вид шкафа помощника режиссера ШПР | ЭЛ-41 | 44 |
| 42 | Режиссерская сигнализация. Монтажная схема шкафа помощника - режиссера ШПР | ЭЛ-42 | 45 |
| 43 | Режиссерская сигнализация Шкафы сигнализации шс,гшс,зшс. Общие виды Монтажные схемы | ЭЛ-43 | 46 |
| 44 | Постановочное освещение. Расчетная схема электроснабжения | ЭЛ-44 | 47 |
| 45 | Постановочное освещение Технологическая таблица | ЭЛ-45 | 48 |
| 46 | Постановочное освещение Принципиальные схемы управления | ЭЛ-46 | 49 |
| 47 | Постановочное освещение. Схема рабочего освещения сцены | ЭЛ-47 | 50 |
| 48 | Постановочное освещение. Схема разбивки ручек регулятора и щеток автотрансформатора | ЭЛ-48 | 51 |
| 49 | Постановочное освещение. Цепи управления. План щитовой и регуляторной План кинопроекционной | ЭЛ-49 | 52 |
| 50 | Постановочное освещение. Планшет сцены План разводки сетей | ЭЛ-50 | 53 |
| 51 | Постановочное освещение I-ого рабочая галерея План разводки сетей | ЭЛ-51 | 54 |
| 52 | Постановочное освещение II-ого рабочая галерея План разводки сетей | ЭЛ-52 | 55 |
| 53 | Постановочное освещение Колосники План разводки сетей | ЭЛ-53 | 56 |
| 54 | Постановочное освещение Общий вид щита управления осветительного | ЭЛ-54 | 57 |
| 55 | Постановочное освещение Монтажная схема щита управления осветителя щуо | ЭЛ-55 | 58 |
| 56 | Постановочное освещение Пульт осветителя Конструкция | ЭЛ-56 | 59 |
| 57 | Постановочное освещение Монтажная схема пульта осветителя ПО | ЭЛ-57 | 60 |
| 58 | Постановочное освещение Конструкция дроссельной стойки Монтажная схема | ЭЛ-58 | 61 |
| 59 | Постановочное освещение Конструкция под автотрансформатор | ЭЛ-59 | 62 |
| 60 | Постановочное освещение Конструкция на раме и под автотрансформатор | ЭЛ-60 | 63 |
| 61 | Постановочное освещение Поворотный ролик тросовой передачи | ЭЛ-61 | 64 |
| 62 | Постановочное освещение. Установка коробки со штепсельными разъемами под бетонным перекрытием планшета | ЭЛ-62 | 65 |
| 63 | Постановочное освещение Штепсельные коробки на 4и 6 разъемов ШТС-40 | ЭЛ-63 | 66 |
| 64 | Постановочное освещение Колосниковая и софитная кленные коробки | ЭЛ-64 | 67 |
| 65 | Постановочное освещение Технические условия для изготовления гибких сценических лент Лист 1 | ЭЛ-65 | 68 |
| 66 | Постановочное освещение Технические условия для изготовления гибких сценических лент Лист 2 | ЭЛ-66 | 69 |
| 67 | Автоматизация приточных систем Технологическая схема автоматизации | ЭЛ-67 | 70 |
| 68 | Автоматизация приточных систем. Заказная спецификация приборов и средств автоматизации | ЭЛ-68 | 71 |
| 69 | Автоматизация приточных систем. Принципиальная схема управления | ЭЛ-69 | 72 |
| 70 | Автоматизация приточных систем Принципиальная схема управления заслонкам | ЭЛ-70 | 73 |
| 71 | Автоматизация приточных систем. Принципиальная схема управления электронагревателями Экспликация. | ЭЛ-71 | 74 |
| 72 | Автоматизация приточных систем Шкаф аппаратный 1-ый (2-ой). Общий вид | ЭЛ-72 | 75 |
| 73 | Автоматизация приточных систем. Шкаф аппаратный Монтажная схема | ЭЛ-73 | 76 |
| 74 | Автоматизация приточных систем. Схема внешних соединений | ЭЛ-74 | 77 |
| 75 | Автоматизация фрончерных систем Принципиальная схема управления | ЭЛ-75 | 78 |
| 76 | Автоматизация фрончерных систем Общий вид шкафа автоматики ШАД | ЭЛ-76 | 79 |
| 77 | Автоматизация фрончерных систем Схема внешних соединений | ЭЛ-77 | 80 |
| 78 | Молниезащита | ЭЛ-78 | 81 |


Гл. инж. проекта Ю. Кобзарева
Нач. эл. отд. Ю. Кобзарева
Гл. спец. Ю. Кобзарева
Рук. группы Ю. Кобзарева
Архитектор Ю. Кобзарева
Проверил Ю. Кобзарева
Инженер Ю. Кобзарева

КФ ЦИТП Инв. № 7019/11

| 1976 | Сельский дом культуры со зрительным залом на 300 мест | Состав проекта электротехнической части. Лист 2 | Типовой проект 264-12-155 | Альбом III | Лист ЭЛ-2 |
|---|---|---|---|---|---|

## I Электроснабжение

Расчетная мощность всех токаприемников клуба составляет 159 квт В том числе силовых токаприемников - 76 квт, электроосвещения здания 55 квт, сценического электроосвещения 68 квт Коэффициент мощности $\cos\varphi = 0.95$

Питание сельского дома культуры предусматривается двумя фидерами 380/220в, которые подводятся к главному распределительному щиту, установленному в щитовой

Главный распределительный щит состоит из 2-х шкафов типа ЩЭ0Щ-2126 одностороннего обслуживания, в которых устанавливаются нормализованные станции управления. Шины главного щита секционированы на две секции. Каждая секция шин питается своим кабельным вводом.

Секции соединены двумя последовательно подключенными автоматическими выключателями серии А 3140

Щитовая и регуляторная расположены в подвале клуба под планшетом сцены

Учет электроэнергии, потребляемой силовыми токаприемниками и осветительной нагрузкой, решается при привязке.

## II Силовое электрооборудование

1. Силовыми потребителями являются; киноустановка, электродвигатели вентиляционных систем, мех мастерской, антрактно-раздвижного занавеса, электрифицированные задвижки а также технологическое оборудование буфета.

Выбор электродвигателей в проекте электрической части клуба не производится, так как все электродвигатели поступают комплектно с оборудованием

Распределение электроэнергии осуществляется от главного щита посредством автоматических выключателей и блоков РБУ с магнитными пускателями

Сеть силового оборудования выполняется проводом АПВ расчетных сечении в стальных тонкостенных трубах, прокладываемых в полу и по стенам

Электрозадвижки дренчерных систем включаются от датчиков ДТП, установленных на сцене, галереях и колосниках

2. Автоматизация приточных систем

В подвале, в помещении вентиляционной камеры расположены две приточные системы.

Для каждой приточной системы все электроприемники облакированы между собой Предусмотрена автоматическая защита калориферов от замораживания. Пуск и остановка приточных систем осуществляется из вентокамеры

В воздуховоды вытяжных систем врезаны шиберa с электроприводом, которые сблокированы с приточными системами При включении приточных систем шиберa открываются, после отключения - закрываются. Нажатием на кнопку „пуск" включается электрообогрев заслонки наружного воздуха, открывается автоматически вентиль на трубопроводе теплоносителя и по истечении трех минут после прогрева перьев заслонки и калорифера включается вентилятор и открывается заслонка наружного воздуха и заслонка на рециркуляционном воздуховоде

При работающей вентсистеме в случае понижения температуры теплоносителя ниже 70°С вентилятор отключается. При неработающей вентсистеме и понижении температуры воздуха в камере калорифера ниже 7°С автоматически включается клапан на теплоносителе для прогрева калорифера. Управление эл приводом вытяжных систем осуществляется автоматами, установленными в служебном коридоре, кинопроекционной и на Iэт

## III Электроосвещение здания

В клубе предусмотрена 4 вида освещения

а) рабочее освещение; б) дежурное освещение; в) аварийное освещение для продолжения работ; г) аварийное освещение для эвакуации (сигнальное)

Потребная мощность для электроосвещения здания - квт

Рабочим освещением обеспечиваются все помещения клуба Дежурное освещение запроектировано в зрительном зале, спортзале, библиотеке и в коридорах. Ремонтное освещение напряжением 36 в переменного тока, в венткамере и щитовой, регуляторной Аварийное освещение питается от аккумуляторной батареи. Светильники аварийного освещения включаются автоматически при исчезновении напряжения в сети рабочего освещения. Аварийное освещение для продолжения работы предусмотрено в помещении кинопроекционной, зрительном зале, регуляторной, щитовой, на сцене. Аварийное освещение для эвакуации предусмотрено в зрительном зале, фойе, в коридорах и лестничных клетках Освещение выходов из помещений по пути эвакуации зрителей из зрительного зала питается переменным током 36в При исчезновении напряжения переменного тока освещение автоматически переключается на питание от аккумуляторной батареи Источником света служат в основном лампы накаливания и люминесцентные лампы Величины освещенности приняты по действующим нормам искусственного освещения Осветительная арматура выбрана в соответствии с характером освещаемых помещений, их назначением, высотой и интерьерам помещения. В зрительном зале осуществлено плавное регулирование светового потока источников света при помощи тиристора типа ТС-4м

Управление рабочим и дежурным освещением зрительного зала дистанционное, Управление освещением остальных помещений осуществляется с групповых щитов или выключателями, установленными у входа в помещение Питание групповых щитков электроосвещения осуществляется от щита станции управления из щитовой В качестве групповых щитков приняты щитки серии СУ9400 Установка групповых щитков производится в специальных нишах (предусмотренных в строительной части проекта)

КФ ЦИТП инв N 7019/11

| | | | | | |
|---|---|---|---|---|---|
| 1976 | Сельский дом культуры со зрительным залам на 300 мест | Пояснительная записка | Типовой проект 264-12-155 | Альбом III | Лист ЭЛ-3 |

Усл. инв. № | Подпись и дата | Инв. № подл. | Взам. инв. №

Кол. уч. | Лист | № док. | Подпись | Дата

Разработал Колпон; Проверил Семенов; Н. контр. Козлов; Гл. спец. Элькин

Гл. инж. проекта Шарова; Нач. отд. Олемских; Гл. спец. [illegible]

## Электроосвещение сцены

Освещение сцены подразделяется на 3 вида

а Постановочное освещение,
б Аварийное освещение,
в Рабочее освещение

Постановочное освещение сцены осуществляется стационарной и переносной осветительной аппаратурой Стационарное освещение состоит из

а Верхнего освещения,
б Верхнего выносного освещения,
в Бокового освещения,
г Бокового выносного освещения,
д Нижнего выносного освещения

Верхнее освещение сцены осуществляется тремя поплановыми софитами. Длины софитных ферм, их взаимное расположение и конструкции приведены в рабочих чертежах механического оборудования сцены

В качестве осветительной аппаратуры верхнего освещения используются четырехканерные софиты УСРП-43 Во всех софитах камеры разбиваются на 3 цвета красный, синий и белый Для освещения горизонтного холста, камеры горизонтной батареи имеют в цветов белый, синий, голубой, красный, желтый, зеленый

Все прожекторы включаются через штепсельные разъемы ШТС-40, устанавливаемые на софитных фермах

Верхнее выносное освещение сцены осуществляется со специальной галереи над зрительным залом

На галерее выносного софита устанавливаются двенадцать прожекторов ПР-05-150, включаемых через ШТС-40 Боковое освещение осуществляется прожекторами, устанавливаемыми на 1й рабочей галерее.

Боковое выносное освещение осуществляется прожекторами ПР-05-150, устанавливаемыми на специальных конструкциях по обеим сторонам зрительного зала

Для нижнего выносного освещения предусматривается рампа, устанавливаемая в барьере оркестровой ямы

Рампа состоит из 12 приборов типа РСП-4к, камеры которых разбиты на 3 цвета белый, красный, синий

Для возможности включения переносной аппаратуры предусмотрена развитая сеть штепсельных включений Штепсельные включения переносного освещения сцены размещаются на планшете сцены, на первой рабочей галерее и на софитах В качестве штепсельных включений применяются штепсельные соединения типа ШТС-40

Регулирование цепей постановочного освещения производится с помощью театрального регулятора РТ-3Д с одним автотрансформатором ТР-100/30м К щеткам автотрансформатора подключается все 3Д линий регулируемого освещения сцены
Питание постановочного освещения осуществляется от ЩСУ электрощитовой
Для создания различных световых эффектов на сцене предусматривается ультрафиолетовое облучение декораций
Рабочее освещение сцены предусматривается для рабочих галерей, планшета сцены, колосников Питание и управление рабочим освещением предусмотрено со щита управления осветителя и со щита рабочего освещения сцены СУ9400
Выбор места управления рабочим освещением осуществляется универсальными переключателями 1УП, 2УП щита управления осветителя Рабочее освещение планшета сцены осуществляется частью белых камер УСРП-43 софитов (по 2 камеры на каждый софит) Сеть аварийного освещения и световые указатели „выход" питаются со щита аварийного освещения, установленного в щитовой
Управление постановочным освещением осуществляется из регуляторной Вся проводка в пределах сцены, помещений трюма, регуляторной выполняется проводами с медными жилами Подводка к софитам выполняется с помощью гибких сценических лент на основе провода марки ПРГ-500 с медными жилами

### Автоматизация дренчерных систем.

В здании дома культуры предусмотрена установка 2х дренчерных секций с электрифицированными задвижками Управление дренчерными задвижками предусмотрено местное и автоматическое Выбор режима работы осуществляется пакетными переключателями шкафов управления типа ШУ Основной режим работы-автоматический Открытие задвижек в этом режиме осуществляется посредством датчиков температуры типа ДТП, устанавливаемых для дренчерной секции N1 под порталом сцены, для дренчерной секции N2 – под галереями и колосниками, которые срабатав при пожаре отключают реле управления (1РП, 2РП) нормально находящиеся под напряжением Последние открывают соответствующую задвижку.

Ук.инт.гражданстрой

| Нач.эл.отд | | |
|---|---|---|
| Гл.инж.пр. | | |
| Рук.группы | Собунский | |
| Разработал | Собунский | |
| Проверил | Голобин | |
| Н.контр. | Ушкварова | |

| | | | | | |
|---|---|---|---|---|---|
| Шорга | 1976 | Сельский дом культуры со зрительным залом на 300 мест | Пояснительная записка | Типовой проект 264-12-155 | Альбом III / Лист эл-4 |
| Отельнух | | | | | |

г КФ ЦИТП инв N7019 I/III

## V Режиссерская сигнализация

Пунктом управления режиссерской сигнализации является щит управления помощника режиссера, устанавливаемый с левой стороны сцены (вид из зрительного зала)

На щитке управления помощника режиссера установлены тумблеры посылки световых и звуковых сигналов и контрольные лампы для приема обратных сигналов

Щит помощника режиссера связан сигнализацией с первой рабочей галереей, второй рабочей галереей, комнатой артистов, дирижерской, администратором, костюмерной, кинопроекционной, складом декораций, вестибюлем, фойе II этажа, вход в клуб (оповещение зрителей)

Со щита помощника режиссера можно управлять также лебедкой антрактно-раздвижного занавеса.

## VI Заземление

Проектом предусматривается устройство защитного заземления. Заземлению подлежат корпуса электродвигателей и пусковых аппаратов, шкафы, распределительные щиты и щитки с аппаратурой и клеммниками, а также металлические конструкции которые могут оказаться под напряжением при неисправности электроосветительной аппаратуры

В качестве заземляющих проводников используются металлические трубы электропроводки, а также нулевые провода и нулевые жилы кабелей

## VII Молниезащита

Пояснительная записка к проекту молниезащиты дана на листе ЭЛ-18

| NN п/п | Условные обозначения | Наименование |
|---|---|---|
| 1 | 2 | 3 |
| 1 | | Главный распределительный щит |
| 2 | | Щит силовой распределительный |
| 3 | | Щит групповой рабочего освещения |
| 4 | | —"— —"— дежурного освещения |
| 5 | | —"— —"— аварийного освещения |
| 6 | | —"— —"— сигнального освещения |
| 7 | | Ящик с понизительным трансформатором |
| 8 | | Трансформатор понизительный |
| 9 | | Розетка штепсельная двухполюсная с указанием количества |
| 10 | | То же, с заземляющим контактом |
| 11 | | Розетка штепсельная трехфазная с заземляющим контактом |
| 12 | | Выключатель клавишный для скрытой проводки |
| 13 | | То же, двухполюсный |
| 14 | | Выключатель в брызгозащищенном исполнении |
| 15 | | Светильник с лампой накаливания подвесной |
| 16 | | То же, настенный |
| 17 | | То же, потолочный |
| 18 | | Светильник люминесцентный, подвесной |
| 19 | | То же, потолочный |
| 20 | | Линия из люминесцентных светильников |
| 21 | | Световой указатель типа „Выход |
| 22 | ПК-25 | Световой указатель пожарного гидранта |
| 23 | | Светильник режиссерской сигнализации |
| 24 | | Софит 4х камерный зеркальный с разбивкой на цвета к-красный, с-синий, б-белый, ж-желтый |
| 25 | | Рампа - софит четырехкамерная |
| 26 | | Прожектор выносного софита |
| 27 | | Прожектор бокового освещения |
| 28 | | Электродвигатель |
| 29 | | Исполнительный механизм заслонки наружного воздуха |
| 30 | | Терморегулятор |
| 31 | | Запорный электромагнитный вентиль |
| 32 | | Электронагреватель |
| 33 | | Датчик температуры |
| 34 | ЯП | Ящик протяжной |
| 35 | ККК | Клеммная коробка колосников |
| 36 | ССКК | Софитная клеммная коробка |
| 37 | 1-ША 2 ША | Шкаф аппаратный приточной системы ПС- |
| 38 | 1-ШУН1 2 ШУН1 | Шкаф управления вентилятором приточной системы ПС-1 (ПС-2) |
| 39 | 1-ШУН2 2-ШУН2 | Шкаф управления электронагревателем заслонки ПС-1 (ПС-2) |
| 40 | | Пускатель магнитный с кнопкой |
| 41 | | Выключатель автоматический |
| 42 | | Линия сети рабочего освещения |
| 43 | | Линия сети дежурного освещения |
| 44 | | Линия сети аварийного освещения |
| 45 | | Линия сети сигнального освещения |
| 46 | —Р— | Линия сети режиссерской сигнализации |
| 47 | а б в г д | а - Линия приходит сверху<br>б —"— уходит вверх<br>в —"— —"— вниз<br>г —"— приходит сверху вниз<br>д —"— —"— снизу вверх |

Согласовано

Укрпитераздортсельстроя

Нач. эл.отд. Ильин
Гл. инж. пр. Ильин
Рук. гр. эл. Казаков
Разработал Ильина
Проверил Казаков
Контролер Ильин
Шкода
Ильинич

ИИВ N 7019/III

| 1976 | Сельский дом культуры со зрительным залом на 300 мест | Пояснительная записка Условные обозначения. | Типовой проект 264-12 155 | Альбом III | Лист ЭЛ-5 |
|---|---|---|---|---|---|

| № п/п | Наименование | Тип, марка, ГОСТ | Техническая характеристика | Ед изм | К-во | Примечание |
|---|---|---|---|---|---|---|
| 1 | 2 | 3 | 4 | 5 | 6 | 7 |
| | **Электроосвещение** | | | | | |
| | **I Щиты, аппаратура** | | | | | |
| 1 | Щит групповой осветительный на 14 автоматов из них Я-3161 Jр=15а - 13шт, Я-3163/7- - 1шт на вводе | СУ 9443-12 | | комп | 3 | |
| 2 | То же на 10 автоматов Я-3161 Jр=15а | СУ-9442-15 | | —"— | 1 | |
| 3 | То же на 12 автоматов из них 9 авт Я-3161 Jр=15а, 2 автом Я-3162 Jр=15а и 1 авт Я-3163/7 | СУ 9444-16 | | —"— | 1 | |
| 4 | То же, на 6 автоматов из них 5 авт Я-3161 Jр=15а и 1 авт Я-3163/7 на вводе | СУ 9441-14 | | —"— | 2 | |
| 5 | Щит групповой на 3 автомата АБ-25 Jр=15а | ЩОЯ-3 | | —"— | 2 | |
| 6 | Трансформатор понизительный | ТБС2-1,6 | 220/36 в 1,6 ква | —"— | 1 | |
| 7 | Ящик с понизительным трансформатором | ЯТП-0,25 | 220/36 в 250 ва | —"— | 2 | |
| 8 | Выпрямительное устройство | ПТО-115-32П | U~220в | —"— | 1 | |
| 9 | Аккумуляторная батарея | 5ЖН- | 36 в | —"— | 7 | |
| | **II Установочная арматура** | | | | | |
| 1 | Выключатель клавишный однополюсный для скрытой проводки | | 6а 250в | шт | 32 | |
| 2 | То же, двухполюсный | | —"— | —"— | 9 | |
| 3 | Выключатель в брызгозащищенном исполнении | | —"— | —"— | 28 | |
| 4 | Розетка штепсельная для скрытой проводки | индекс 0321 | —"— | —"— | 44 | |
| 5 | Розетка штепсельная в брызгозащищенном исполнении | | —"— | —"— | 1 | |
| 6 | Патрон потолочный | | —"— | —"— | 364 | |
| | **III Осветительная арматура** | | | | | |
| 1 | Светильник люминесцентный потолочный двухламповый | ЛПО 13 2×40 | | шт | 38 | |
| 2 | То же, четырехламповый | ЛПО 13 4×40 | | —"— | 32 | |
| 3 | То же | ЛПО 02 4×40 | | —"— | 33 | |
| 4 | То же, подвесной | ПВЛ-2 2×40 | | —"— | 8 | |
| 5 | Светильник подвесной | ПО-02 | | —"— | 7 | |
| 6 | То же, уплотненный | НСП02×200 | | —"— | 25 | |
| 7 | То же | НСП03×60 | | шт | 67 | |
| 8 | Светильник подвесной повышенной надежности против взрыва | НЧБН-150 | | —"— | 5 | |
| 9 | Светильник настенный уплотн | Бун-60м | | —"— | 15 | |
| 10 | То же | БКВ-60 | | —"— | 7 | |
| 11 | То же | ПСх-60 | | —"— | 21 | |
| 12 | Светильник потолочный | ПЛ-11 | | —"— | 20 | |
| 13 | Светильник люминесцентный | ЛПО 025 2×40 ПЭЛ-12у4 | | —"— | 38 | |
| 14 | Световой указатель „Выход" | СУВ | | —"— | 21 | |
| 15 | Лампа переносная с защитной сеткой и шнуром | | | —"— | 2 | |
| | **IV Источники света** | | | | | |
| 1 | Лампа люминесцентная | ЛБ40-4 | 220в 40вт | шт | 480 | |
| 2 | То же | ЛДЦ40-4 | —"— | —"— | 24 | |
| 3 | Стартер | СК-220 | | —"— | 504 | |
| 4 | Лампа накаливания | Б 220-150 | 220в 150вт | —"— | 52 | |
| 5 | То же | Б220-100 | 220в 100вт | —"— | 22 | |
| 6 | То же | Б220-60 | 220в 60вт | —"— | 63 | |
| 7 | То же | Б220-40 | 220в 40вт | —"— | 394 | |
| 8 | То же | МО36-25 | 36в 25вт | —"— | 100 | |
| | **V Провода и трубы** | | | | | |
| 1 | Провод с алюминиевыми жилами с полихлорвиниловой изоляцией сеч 25мм² | АПВ | | м | 160 | |
| 2 | То же, сеч 6мм² | —"— | | —"— | 60 | |
| 3 | То же, сеч 4мм² | —"— | | —"— | 160 | |
| 4 | То же, сеч 2,5мм² | —"— | | —"— | 120 | |
| 5 | То же, плоский сеч 2×4мм² | АППВС | | —"— | 60 | |
| 6 | То же, сеч 2×2,5мм² | —"— | | —"— | 100 | |
| 7 | То же, сеч 3×2,5 мм² | —"— | | —"— | 150 | |
| 8 | Провод с медными жилами с полихлорвиниловой изоляцией сеч 35мм² | ПВ | | —"— | 10 | |
| 9 | То же сеч 16мм² | —"— | | —"— | 40 | |
| 35 | То же, сеч 4мм² | ПВ | | м | 920 | |
| 36 | То же, сеч. 2,5мм² | —"— | | —"— | 480 | |
| 37 | Труба стальная водогазопроводная легкая с условным проходом 40мм | ГОСТ 3262-75 | | —"— | 40 | |
| 38 | То же, с условным проходом 32мм | —"— | | —"— | 25 | |
| 39 | То же, с условным проходом 20мм | —"— | | —"— | 15 | |
| 40 | То же, с условным проходом 15мм | —"— | | —"— | 645 | |
| | **Силовое электрооборудование и материалы** | | | | | |
| 1 | Щит распределительный на 4 автомата, из них 2 авт Я-3161 Jр=15а и 2 авт Я-3162 Jр=15а | СУ 9441-12 | | комп | 1 | |
| 2 | Выключатель автоматический Jр=1,6а | ПЗР-1231-11 | | шт | 4 | |
| 3 | Выключатель пакетный в герметическом исполнении | ГПВМ 3-10 | 6,3а 380в | —"— | 4 | |
| 4 | Розетка трехфазная с четвертым заземляющим контактом | Я-700 ком | 25а 380в | —"— | 7 | |
| 5 | Розетка штепсельная двухполюсная с заземляющим контактом | индекс 03540 | 10а 250в | —"— | 8 | |
| 6 | Пускатель магнитный Jтр=1,6а | ПМЕ-222 | | —"— | 1 | |
| 7 | То же, Jтр=3,2а | ПМЕ-222 | | —"— | 1 | |
| 8 | Кнопочный пост | ПКЕ-212 | | —"— | 4 | |
| 9 | Провод с алюминиевыми жилами с полихлорвиниловой изоляцией сеч 2,5мм² | АПВ | | м | 530 | |
| 10 | Труба стальная водогазопроводная, легкая с условным проходом 15мм | ГОСТ 3262-62 | | —"— | 135 | |
| 11 | Пускатель магнитный | ПМЕ-221 | Uкат~220в | шт | 1 | |

Согласовано.

Укр НИИ Проект сельстрой нач эл отд Шрага; гл инж пр Омельчук

Рук. группы Казюн; Разработал Самойленко; Проверил Казюн; Копировал Куц

N 7019/III

| 1976 | Сельский дом культуры со зрительным залом на 300 мест | Спецификация. Лист 1 | Типовой проект 264-12-155 | Альбом III | Лист ЭЛ-6 |
|---|---|---|---|---|---|

| NN п/п | Наименование | Тип марка ГОСТ | Технич. х-ка | Ед изм | К-во | Примеч |
|---|---|---|---|---|---|---|
| 1 | 2 | 3 | 4 | 5 | 6 | 7 |
| | **Постановочное освещение** | | | | | |
| 1 | Регулятор театральный, механический на 30 ручек 2-х вальный | РТМ-30 | | шт | 1 | |
| 2 | Театральный регулировочный автотрансформатор на 30 щеток | ТР-100/30М | 380/220 В | -"- | 1 | |
| 3 | Темнитель света мощностью 30 кВа с кратковременным режимом работы | ТС-4М | 380/220 В | -"- | 1 | |
| 4 | Универсальный световой прибор на 4 камеры | УСРП-43 | | -"- | 39 | |
| 5 | То же | РСП-4К | | -"- | 12 | |
| 6 | Прожектор театральный | ПР-05-150 | | -"- | 24 | |
| | **II Переносное оборудование** | | | | | |
| 1 | Прожектор театральный с плоско-выпуклой линзой | ПР-05-115 | | шт | 6 | |
| 2 | Прожектор универсальный | ПРУ-1-212 | | -"- | 2 | |
| 3 | Прожектор театральный | ПР-300М | | -"- | 2 | |
| 4 | Прожектор ультрафиолетового облучения с лампой 1000 Вт | ПРК-7М | | -"- | 6 | |
| 5 | Прожектор театральный малогабаритный | ПР-025-100 | | -"- | 2 | |
| 6 | Световой прибор (нижний подсвет) | НП-2 | | -"- | 6 | |
| 7 | Приставка эффектная | ПРЭ-1 | | -"- | 2 | |
| 8 | Приставка проекционная | ПП-2 | | -"- | 2 | |
| 9 | Приставка длиннофокусная | ПД-440 | | -"- | 1 | |
| 10 | Штатив для установки театральной осветительной аппаратуры | ШТ-1М | | -"- | 10 | |
| 11 | Обойма съемная | ОСК-150 | | -"- | 2 | |
| 12 | Обойма съемная | ОС-150 | | -"- | 2 | |
| | **III Источники света** | | | | | |
| 1 | Лампа накаливания зеркальная 220 В 500 Вт | ЗН-8 | | -"- | 6 | |
| 2 | Лампа кинопроекционная | К-220-300 | | -"- | 2 | |
| 3 | Лампа газоразрядная для прожектора ПРК-7М | ПРК-7 | 220 В 1000 Вт | -"- | 6 | |
| 4 | Лампа накаливания для прожектора ПРУ-1-212 | ПЖ-220 1000 | 220 В 1000 Вт | -"- | 2 | |
| 5 | То же | ПЖ-220-500 | 220 В 500 Вт | -"- | 36 | |
| 6 | Лампа зеркальная | НЗК-220-300 | | -"- | 144 | |
| 7 | Лампа криптоновая | НБК 220-300 | | -"- | 48 | |
| 8 | То же 36 В, 25 Вт | МО36-25 | | -"- | 20 | |
| | **IV Светофильтры (разрезные)** | | | | | |
| 1 | Светофильтр желтого цвета | ЖС-1 | | м² | 3 | |
| 2 | Тоже, красного цвета | КС-13 | | -"- | 3 | |
| 3 | Тоже, синего цвета | СС-1 | | -"- | 3 | |
| 4 | Светофильтр голубого цвета | ГС-1 | | -"- | 1.5 | |
| 5 | Тоже, зеленого цвета | ЗС-1 | | -"- | 1.5 | |
| 6 | Светофильтр фиолетовый | УФС-2 | | -"- | 1.5 | |
| | **V Провода трубы ящики** | | | | | |
| 1 | Провод медный в поливинилхлоридной изоляции сеч 25 мм² | ПВ | | м | 4200 | |
| 2 | Тоже, 6/4 мм² | " | | " | 60/30 | |
| 3 | Тоже, 25/10 мм² | " | | " | 30/10 | |
| 4 | Провод медный гибкий с резиновой изоляцией сеч 2,5 мм² | ПРГ | | " | 450 | |
| 5 | Кабель гибкий сеч 3×2,5 мм² | КРПТ | | " | 60 | |
| 6 | То же, сеч 2×2,5 | | | " | 120 | |
| 7 | Труба стальная водогазопроводная с условным проходом 20 мм | ГОСТ 3262-75 | | " | 495 | |
| 8 | То же с условным проходом 25 мм | " | | " | 95 | |
| 9 | Тоже с усл прох 32 мм | " | | " | 45 | |
| 10 | Тоже с усл прох 40 мм | " | | " | 10 | |
| 11 | Металлорукав гибкий РВ-Ц-Х ф22 мм | | | " | 60 | |
| 12 | Брезент для изготовл гибких сценических лент | | | " | 25 | см лист ЭЛ-7 Слаботочная электромонтаж |
| 13 | Коробка ответвительная ПК-11 (У994) | | | шт | 20 | |
| 14 | Тоже т ПК-20 (У996) | | | " | 12 | |
| 15 | Ящик протяжной ЯП 442 | | | " | 6 | |
| 16 | Розетка штепсельная 2Р полюсная брызгонепроницаемая 250 В, ва инд 0329 | | | " | 24 | |
| 17 | Соединительная коробка | СК-24 | | шт | 1 | |
| | | СК-4 | | " | 1 | |
| | **VI Конструкции, щиты, пульты** | | | | | |
| 1 | Коробка колосниковая клеммная | | | шт | 3 | Лист ЭЛ-64 |
| 2 | Коробка софитная клеммная | | | " | 3 | Лист ЭЛ-64 |
| 3 | Планшетная коробка на 4 разъема ШТС-40 | | | " | 5 | Лист ЭЛ-62 |
| 4 | Коробка на 4 разъема ШТС-40 | | | " | 8 | Лист ЭЛ-63 |
| 5 | Коробка на 6 разъемов ШТС-40 | | | " | 2 | Лист ЭЛ-63 |
| 6 | Пульт осветителя | | | | | Лист ЭЛ-56 |
| 7 | Штатив театральный т ШТУ-1 | | | " | 6 | Предприятие |
| 8 | Штатив театральный т ШТУ-2 | | | " | 2 | Тюменского облисполкома |
| 9 | Штатив-подставка т ШП | | | " | 2 | |
| 10 | Разъем штепсельный т ШТС-40 | | | " | 64 | Гостеатр свет г Москва |
| 11 | Конструкция под автотрансформатором | | | " | 1 | Лист ЭЛ-59 |
| 12 | То же | | | " | 1 | Лист ЭЛ-60 |
| 13 | Щит управления осветителя | | | " | 1 | Лист ЭЛ-54 |
| 14 | Конструкция на раме регулятора | | | " | 1 | Лист ЭЛ-60 |
| 15 | Ролик поворотный в сборе | | | " | 60 | Лист ЭЛ-61 |
| 16 | Стойка для установки дросселей и конденсат | | | " | 1 | Лист ЭЛ-58 |
| 17 | Крышка люка для планшетных коробок | | | " | 6 | Лист ЭЛ-62 |
| 18 | Трос стальной гибкий | ГОСТ 3062-69 | ф 135 мм | " | 150 | Лист ЭЛ- |
| | **Электроаппаратура, установленная на щите управления осветителя ЩУО** | | | | | |
| 1 | Арматура сигнальная | АС-53 | | шт. | 8 | |
| 2 | Автоматический выключатель | А 63-1М | Iн.р = 10А | " | 25 | |
| 3 | Универсальный переключатель | УП 5314 ф-428 | | -"- | 1 | |
| 4 | Универсальный переключатель | УП 5314-С141 | | -"- | 1 | |
| 5 | Реле электромагнитное универсальное | РПУ-2-362203 | | -"- | 6 | |
| | **Электроаппаратура, установленная на пульте осветителя** | | | | | |
| 1 | Табло сигнальное | ТСМ | | шт | 7 | |
| 2 | Кнопка управления | КУО-3 | | " | 16 | |
| 3 | Переключатель однополюсный | ТВ1-1 | | " | 4 | |
| 4 | Арматура сигнальная с белым стеклом/зеленым стеклом | АС-53 | | " | 1/1 | |
| 5 | Штепсельный разъем | ШРГ 80П-47Ш2 | | " | 1 | |
| | **Электроаппаратура, расположенная на дроссельной стойке** | | | | | |
| 1 | Дроссель | | — | — | — | Комплектно с ПРК-7 |
| 2 | Конденсатор | КБГ-МН | — | — | — | —"— |

Гл. инж. пр. Шрага; Нач. отд. Обельчук; Разработал Проворов; Рук. группы Ярин; Проверил Обельчук; Копировал Яковлева; Н. контр. Сорокин

| Архитектурно-технологическая часть | 1976 | Сельский дом культуры со зрительным залом на 300 мест | Спецификация. Лист 2 | Типовой проект 264-12-155 | Альбом III | Лист ЭЛ-71 |
|---|---|---|---|---|---|---|

N 7019/III

| № п/п | Наименование | Тип марка ГОСТ | Техническая характер. | Ед. изм. | Кол. | Примечания |
|---|---|---|---|---|---|---|
| 1 | 2 | 3 | 4 | 5 | 6 | 7 |
| **Спецификация на щиты и пульты** | | | | | | |
| 1 | Щит станции управления ЩСУ состоящий из 2-х шкафов типа Щ90Щ-2126 | ОСТ 16061-400870 | | комп. | 2 | см. лист ЭП-11 |
| 2 | Шкаф управления дымовыми люками ШУ | ЛЧ9Н-10 | | комп. | 1 | см. лист ЭЛ 38 |
| 3 | Шкаф аварийного освещения ЛШУ | ЛЧ9Н-10 | | комп. | 1 | см. лист ЭЛ-36 |
| 4 | Шкаф сигнализации 1ШС, 2ШС, 3ШС | ЛЧ9Н-1 | | комп. | 3 | см. лист ЭЛ-43 |
| **Режиссерская сигнализация и цепи управления** | | | | | | |
| **Щиты** | | | | | | |
| 1 | Щит шкафной малогабаритный ШПР | ЩШМ ГОСТ 3244-68 | 600×400×500 | | 1 | |
| **Электроаппаратура, установленная в шкафу помощника режиссера ШПР** | | | | | | |
| 1 | Переключатель малогабаритный | ТВ1-1 | U = 220В | шт | 11 | |
| 2 | Арматура сигнальная с белым стеклом | АС 53 | ~ 220В | -"- | 4 | |
| 3 | Тоже с зеленым стеклом | АС-53 | ~ 220В | -"- | 11 | |
| 4 | Автоматический выключатель | АБ3-1М | Iнр = 5А | -"- | 1 | |
| **Электроаппаратура, установленная по месту** | | | | | | |
| 1 | Кнопка управления 3х штифтовая в защищенном исполнении | КУ 111-3 | ДС 111130003 | шт | 6 | |
| 2 | Кнопка управления одноштифтовая в защищенном исполнении | КУ 122-1 | | -"- | 1 | |
| 3 | Кнопка управления 2х штифтовая | КУ 122-2 | | -"- | 3 | |
| 4 | Вертетический пакетный выключатель | ПВМ3-10 | | -"- | 2 | |
| 5 | Соединительная коробка | СК-16 | | -"- | 4 | |
| 6 | Звонок электрический | ЗВП-220 | | -"- | 6 | |
| 7 | Арматура сигнальная | СЖ-1 | | -"- | 2 | |
| **Провода, трубы** | | | | | | |
| 1 | Провод с медной жилой сеч 1,5мм² | ПВ 660 | | м | 2225 | |
| 2 | Труба стальная водогазопроводная легкая Ду = 15мм | ГОСТ 3262-75 | | м | 387 | |
| 3 | Тоже Ду = 20 мм | ГОСТ 3262-75 | | м | 128 | |
| 4 | Тоже Ду = 25мм | ГОСТ 3262-75 | | м | 108 | |

| 1 | 2 | 3 | 4 | 5 | 6 | 7 |
|---|---|---|---|---|---|---|
| **Автоматизация приточных систем** | | | | | | |
| **Шкафы комплектного изготовления** | | | | | | |
| 1 | Шкаф управления вентилятором 1-ШУ N1 | ШУ 5101-03 В2М | Uк = 220В Iп = 12,5А Iр = 16А | шт | 1 | |
| 2 | Тоже 2-ШУ N1, 2-ШУ N3 | ШУ 5101-03 В2Н | Uк = 220В Iп = 6,3А Iр = 8А | -"- | 2 | |
| 3 | Тоже, 1-ШУ N2, 2 ШУ N2 | ШУ 5401-03 В2Н | Uк = 220В Iп = 6А Iр = 8А | -"- | 2 | |
| 4 | Тоже, 1-ШУ N3 | ШУ 5101-03 В2Л | Uк = 220В Iп = 10А Iр = 12,5А | -"- | 1 | |
| **Щиты** | | | | | | |
| 1 | Щит шкафной малогабаритный 1-ША, 2ША | ЩШМ ГОСТ 3244-68 | 1000×600×580 | шт | 2 | |
| **Электроаппаратура, установленная в щитах 1-ША, 2ША** | | | | | | |
| 1 | Реле времени электропневматическое | РВП-22-3222 00 У4 | Uк = 220В | шт | 2 | |
| 2 | Тоже | РВП-22-3221-00 У4 | Uк = 220В | -"- | 2 | |
| 3 | Реле электромагнитное универсальное | РПУ-2-362223 | Uк = 220В | -"- | 6 | |
| 4 | Пост управления кнопочный | ПКЕ-112 2 | 2з + 2р конт | -"- | 6 | |
| 5 | Универсальный переключатель с револьверной рукояткой для установки на панели толщиной 25мм | УП 5316-С179 | | -"- | 1 | |
| 6 | Арматура сигнальная с красной линзой с лампой типа РНЦ-220-10 | АС 220 | | -"- | 1 | |
| **Провода, трубы** | | | | | | |
| 1 | Провод с алюминиевой жилой в поливинилхлоридной изоляции сеч 2,5мм² | АПВ | | м | 1170 | |
| 2 | Тоже сеч. 4мм² | АПВ | | -"- | 70 | |
| 3 | Провод с медной жилой сеч 1,5мм² | ПВ | | -"- | 170 | |
| 4 | Труба стальная водогазопроводная легкая dу = 32 | ГОСТ 3262-75 | | -"- | 18 | |
| 5 | Тоже, Ду = 25мм | -"- | | -"- | 27 | |
| 6 | Тоже, Ду = 20мм | -"- | | -"- | 82 | |
| 7 | Тоже, Ду = 15мм | -"- | | -"- | 252 | |

| 1 | 2 | 3 | 4 | 5 | 6 | 7 |
|---|---|---|---|---|---|---|
| **Автоматизация дренчерных систем** | | | | | | |
| **Шкафы комплектного изготовления** | | | | | | |
| 1 | Шкафы управления ШУ N1, ШУ N2 | ШУ 5402-03 В2А | | шт | 2 | |
| **Щиты** | | | | | | |
| 1 | Щит шкафной малогабаритный ШЛД | ЩШМ ГОСТ 3244-68 | 600×400×500 | -"- | 1 | |
| **Электроаппаратура установленная в щите ЩЛД** | | | | | | |
| 1 | Табло световое малое | ТСМ | U 220В | шт | 4 | |
| 2 | Переключатель малогабаритный | ТВ1-1 | U = 220В | -"- | 4 | |
| 3 | Диод кремниевый | Д-226Б | Uобр = 400В Iпр 300мА | -"- | 8 | |
| 4 | Реле электромагнитное универсальн | РПУ 2 310023 | Uк = 48В | -"- | 2 | |
| 5 | Трансформатор | ТБС-2 0 05 | U1 = ~220В U2 = ~ 56В | -"- | 2 | с отв-ем |
| **Электроаппаратура, установленная по месту** | | | | | | |
| 1 | Датчик температуры | ДТЛ | Iп = 100мА | шт | 34 | |
| 2 | Коробка соединительная | СК-12 | | -"- | 2 | |
| **Провода, трубы** | | | | | | |
| 1 | Провод медный сеч 1,5мм² | ПВ | | м | 95 | |
| 2 | Провод телефонный | ТРП | 1х2х0,5 | -"- | 190 | |
| 3 | Труба стальная водогазопроводная легкая Ду = 25мм | ГОСТ 3262-75 | | -"- | 5 | |
| 4 | Тоже, Ду = 20мм | | | -"- | 5 | |
| 5 | Тоже, Ду = 15мм | | | -"- | 18 | |
| 6 | Рукав гибкий металлический Рз Ц-Х | ГОСТ 9575-75 | | -"- | 3 | |
| **Материалы для монтажно-заготовительного участка** | | | | | | |
| 1 | Сталь прокатная угловая равнобокая 50×50×5 мм | ГОСТ 8509-72 | | кг | 80 | |
| | 40×40×4 мм | | | кг | 80 | |
| | 32×32×4 мм | | | кг | 90 | |
| | 25×25×3 мм | | | | | |
| 2 | Сталь прокатная полосовая 50×5 мм | ГОСТ 103-57 | | " | 30 | |
| | 30×6 мм | | | кг | 50 | |
| | 14×5 мм | | | " | 20 | |
| 3 | Стальная проволока горячекатанная Ф-8 мм | ГОСТ 1405 8-68 | | " | 10 | |
| | Ф-6 мм | | | кг | 15 | |
| | | | | " | 10 | |

инв N 7019/III

| 1976 | Сельский дом культуры со зрительным залом на 300 мест | Спецификация. лист 3. | Типовой проект 264-12-155 | Альбом III | Лист ЭП В |
|---|---|---|---|---|---|

Госстрой УССР Укрпроектстальконструкция

Нач. арх. отд. Шумейко
Гл. инж. пр. Ткаченко

Рук. группы Сабинкин
Разработал Стектор
Проверил Сабинкин
Копировал Шумейко

Электрики

# 1 ЩСУ

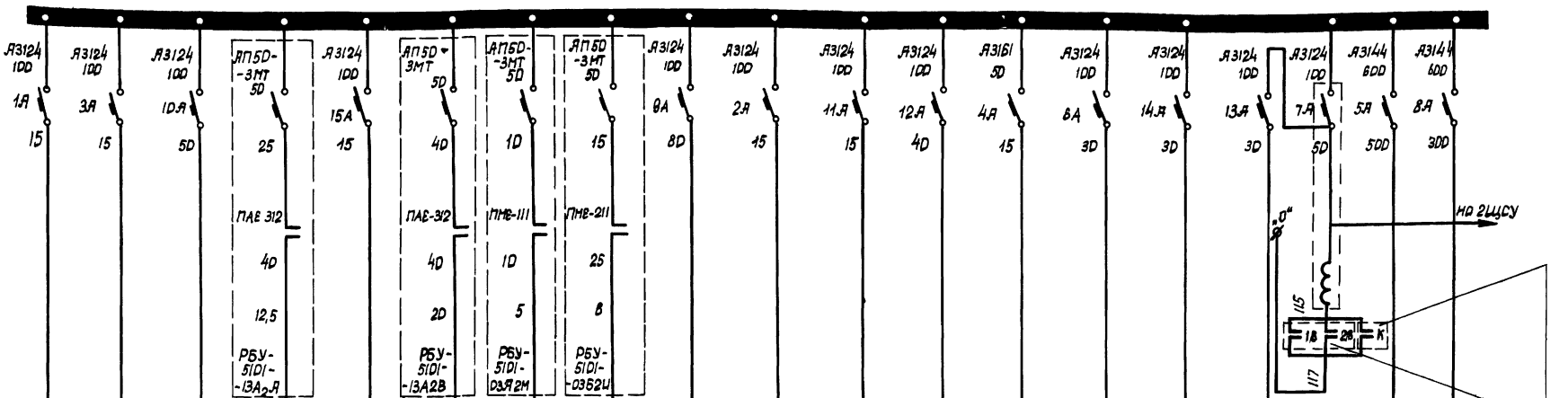


| | | | | | | | | | | | | | | | | | | | | | |
|---|---|---|---|---|---|---|---|---|---|---|---|---|---|---|---|---|---|---|---|---|---|
| Автоматический выключатель | Тип | А3124 100 | А3124 100 | А3124 100 | АП50-3МТ 50 | А3124 100 | АП50-3МТ 50 | АП50-3МТ 50 | АП50-3МТ 50 | А3124 100 | А3124 100 | А3124 100 | А3124 100 | А3161 50 | А3124 100 | А3124 100 | А3124 100 | А3124 100 | А3144 600 | А3144 600 | |
| | Номинальный ток (а) | 1А | 3А | 10А | 25 | 15А | 40 | 10 | 15 | 8А | 2А | 11А | 12А | 4А | 6А | 14А | 13А | 7А | 5А | 8А | |
| | Ток расцепителя (а) | 15 | 15 | 50 | | 15 | | | | 80 | 15 | 15 | 40 | 15 | 30 | 30 | 30 | 50 | 500 | 300 | |
| Магнитный пускатель | Тип | | | | ПАЕ 312 | | ПАЕ-312 | ПМЕ-111 | ПМЕ-211 | | | | | | | | | | | | |
| | Номинальный ток (а) | | | | 40 | | 40 | 10 | 25 | | | | | | | | | | | | |
| | Ток теплового элемента (а) | | | | 12,5 | | 20 | 5 | 8 | | | | | | | | | | | | |
| Тип блока управления | | | | | РБУ-5101-13А2-А | | РБУ-5101-13А28 | РБУ-5101-0392М | РБУ-5101-0362У | | | | | | | | | | | | |
| Марка и сечение провода (кабеля) | | ПВ 2(1×4) | АПВ 4(1×4) | | АПВ 4(1×6) | АПВ 4(1×4) | АПВ 4(1×6) | ПВ 2(1×2,5) | | АПВ 4(1×2,5) | ПВ 2(1×2,5) | АПВ 4(1×2,5) | АПВ 4(1×6) | ПВ 2(1×1,5) | ПВ 3(1×6)+1×4 | | АПВ 4(1×2,5) | | | | |
| Способ прокладки | | труба | труба | | труба | труба | труба | труба | | труба | труба | труба | труба | | труба | | труба | | | | |
| Диаметр трубы | | 15 | 15 | | 20 | 15 | 20 | 15 | | 40 | 15 | 15 | 20 | | 20 | | 15 | | | | |
| NN трубы | | | | | | | | | | | | | | | | | | | | | |
| NN линии | | | | | | | | | | | | | | | | | | | | | |
| NN по плану | | ЩАО | | | | | | | | | | | | | | | | | | | |
| Расчетная мощность (кВт) | | 3.5 | 1.27 | | 6,5 | 2,9 | 6 | 0.72 | | 24,6 | 1 6 | 1.5 | 12.8 | | 10 | | 6,5 | | | | |
| Расчетный ток (а) | | 6 | 2 1 | | 10 | 4,4 | 16 | 3,4 | | 49 | 7 5 | 3 0 | 25 | | 22 | | 13 | | | | |
| Тип токоприемника (щита) | | | | | | | | | | | | | | | | | | | | | |
| Наименование токоприемника | | Шкаф аварийного освещения | | | Щит управления освещителя (линия нерегулируемого освещения НР – 11НР | Щит управления освещителя (линия рабочего освещения) | Щит управления освещителя (УФО) | Лампы дежурного освещения | | Рабочее освещение здания ЩО-1, ЩО-2 | Тр-р сигнального освещения | Дымовые люки | Щиток рабочего освещения | Заштори-вание в кинопроек-ционной | | | Проточная система ПС-1 | Отключение общеобменной вентиляции при пожаре | Ввод №1 | Секционный выключатель | |
| Место установки | | Зарядная | Механические мастерские | Резерв | Регуляторная | | | Зрительный зал | Резерв | Здание | Зарядная | Шкаф управления | Подвал | Кинопроек-ционная | Кинопроек-ционная | Резерв | Вент камера | Щитовая | Щитовая | Щитовая | |

Из схемы автоматизации дренчерных систем см. лист ЭЛ-75
Сигнализация о пожаре (Конар-сигнал-12АН)

При пожаре контакты замкнуты

N 7019/14

| 1976 | Сельский дом культуры со зрительным залом на 300 мест | Расчетная схема главного щита 1ЩСУ | Типовой проект 264-12-155 | Альбом III | Лист ЭЛ-9 |
|---|---|---|---|---|---|

Инв. № подл. | Подпись и дата | Взам. инв. №

Гл. инж. проекта | Нач. отд. | Гл. спец. | Нач. сект. | Проверил | Разработал | Н. контр. | Чертил | Копировал | Формат А3

2ЩСУ

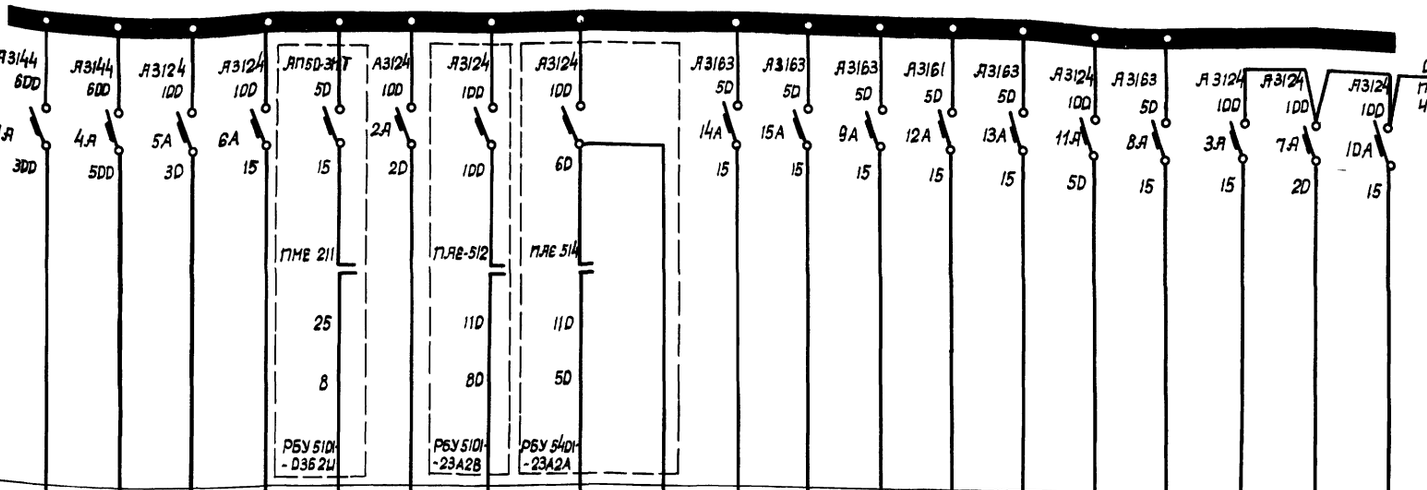


| | | | | | | | | | | | | | | | | | | | | | |
|---|---|---|---|---|---|---|---|---|---|---|---|---|---|---|---|---|---|---|---|---|---|
| Автоматический выключатель — Тип | | А3144 6DD | А3144 6DD | А3124 10D | А3124 10D | АП50-3МТ 5D | А3124 10D | А3124 10D | А3124 10D | А3163 5D | А3163 5D | А3163 5D | А3161 5D | А3163 5D | А3124 10D | А3163 5D | А3124 10D | А3124 10D | А3124 10D | | |
| Автоматический выключатель — Номинальный ток (а) | | 1А | 4А | 5А | 6А | | 2А | | | 14А | 15А | 9А | 12А | 13А | 11А | 8А | 3А | 7А | 10А | | |
| Автоматический выключатель — Ток расцепителя (а) | | 3DD | 5DD | 3D | 15 | 15 | 2D | 10D | 6D | 15 | 15 | 15 | 15 | 15 | 5D | 15 | 15 | 20 | 15 | | |
| Магнитный пускатель — Тип | | | | | | ПМЕ 211 | | ПАЕ-512 | ПАЕ 514 | | | | | | | | | | | | |
| Магнитный пускатель — Номинальный ток (а) | | | | | | 25 | | 110 | 110 | | | | | | | | | | | | |
| Магнитный пускатель — Ток теплового элемента (а) | | | | | | 8 | | 80 | 50 | | | | | | | | | | | | |
| Тип блока управления | | | | | | РБУ 5101-036 21 | | РБУ 5101-23А28 | РБУ 5401-23А2А | | | | | | | | | | | | |
| Марка и сечение провода (кабеля) | | | | ПВ 3(1×6)Н1×4 | АПВ 4(1×4) | | ПВ 4(1×4) | АПВ 3(1×25)Н1×10 | АПВ 4(1×6) | АПВ 4(1×2,5) | АПВ 4(1×2,5) | АПВ 4(1×2,5) | | ПВ 2(1×1,5) | | ПВ 4(1×1,5) | АПВ 4(1×2,5) | АПВ 4(1×2,5) | АПВ 4(1×2,5) | | |
| Способ прокладки | | | | труба | труба | | труба | труба | труба | труба | труба | труба | | труба | | труба | труба | труба | труба | | |
| Диаметр трубы | | | | 20 | 15 | | 15 | 40 | 20 | 15 | 15 | 15 | | 15 | | 15 | 15 | 15 | 15 | | |
| NN трубы | | | | | | | | | | | | | | | | | | | | | |
| NN линии | | | | | | | | | | | | | | | | | | | | | |
| NN по плану | | | | | | | УЗОС | АТ | | | | | | | | | | ПМ | ША 2 | ПН | |
| Расчетная мощность (кВт) | | | | 10 | 2.3 | | 6.5 | 39,4 | 13.8 | | 0.18 | | 0.18 | 0.2 | 1.0 | | 1.1 | 0.8 | 3.5 | 0.8 | |
| Расчетный ток (а) | | | | 22 | 4,5 | | 10 | 61 | 21 | | | | | | | | 2.2 | 1.8 | 6.1 | 1.8 | |
| Тип токоприемника (щита) | | | | | | | | ТР-100/3ОН | | ТС-4Н | | | | | | | | | | | |
| Наименование токоприемника | | Секционный выключатель | Ввод N2 | | Дежурное освещение | | Щит рабочего освещения сцены | Автотрансформатор | Щиток освещения зрительного зала | Тельферы | Заслонка фрончерной системы N2 | Защита от ливня окон | Заслонка фрончерной системы N1 | Пульт осветителя | Шкаф помрежа | | Интрактно-раздвижной занавес | Вытяжная вентиляция | Приточная система ПК2 | Вытяжная вентиляция | |
| Место установки | | Щитовая | | Кинопроекционная | Здание | Резерв | Сцена | Регуляторная | Регуляторная | Щитовая | | | | | | Резерв | Планшет сцены | | Вентканера | | |

Укрпроектстальконструкция
Нач. отд. Шраер
Гл. инж. пр. Ульмян
Рук. группы Кушнир
Разработал Грабчинский
Проверил Ульмян
Н. контр. Фрумкин

| | | | | |
|---|---|---|---|---|
| 1976 | Сельский дом культуры со зрительным залом на 300 мест | Расчетная схема главного щита 2ЩСУ | Типовой проект 264-12-155 | Альбом III |

N 7019/111

Лист ЭЛ-10

## Вид спереди
Двери не показаны

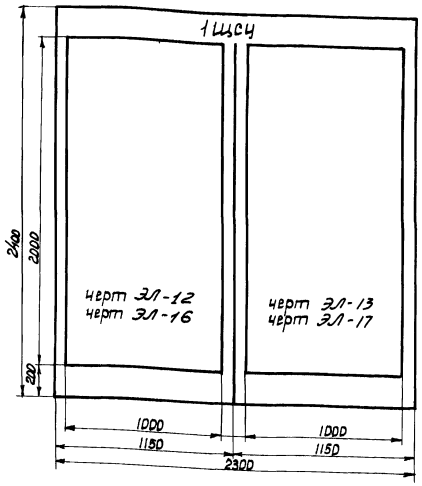


## Вид спереди
Двери не показаны

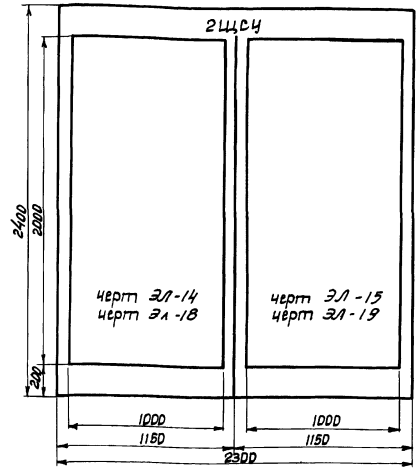


## Вид сверху
М 1:50




## Вид сверху
М 1:50

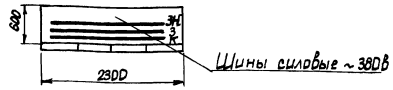


## 1ЩСУ
## Технические данные электрооборудования

| | | | Наименование | Кол-во | Тип | Данные главных цепей: Род тока | U В | Данные цепей управления: Род тока | U В | Данные по заказу и дополнительные техн. данные | Примечания |
|---|---|---|---|---|---|---|---|---|---|---|---|
| 1 | | | Шкаф управления №1 | 1 | черт ЭЛ-12 | ~ | 380 | | 220 | 2400×1150×600 | |
| 2 | | | Шкаф управления №2 | 1 | черт ЭЛ-13 | ~ | 380 | | 220 | 2400×1150×600 | |

## 2ЩСУ
## Технические данные электрооборудования

| | | | Наименование | Кол-во | Тип | Данные главных цепей: Род тока | U В | Данные цепей управления: Род тока | U В | Данные по заказу и дополнительные техн. данные | Примечания |
|---|---|---|---|---|---|---|---|---|---|---|---|
| 1 | | | Шкаф управления №1 | 1 | черт ЭЛ-14 | ~ | 380 | | 220 | 2400×1150×600 | |
| 2 | | | Шкаф управления №2 | 1 | черт ЭЛ-15 | ~ | 380 | | 220 | 2400×1150×600 | |

Нач. эт. отд. Шарга
Гл. инж. проекта Ушкалов
Рук. гр. Ушкалов
Разработал Ушкалов
Проверил Ушкалов
Контролер Ушкалов
Укрниипроектэлектромонтаж

N 7019 АП

| 1976 | Сельский дом культуры со зрительным залом на 300 мест | Общие виды щитов 1ЩСУ и 2ЩСУ. Технические данные электрооборудования таблицы | Типовой проект 264-12-155 | Альбом III | Лист ЭЛ-11 |
|---|---|---|---|---|---|

## Вид спереди
Двери не показаны

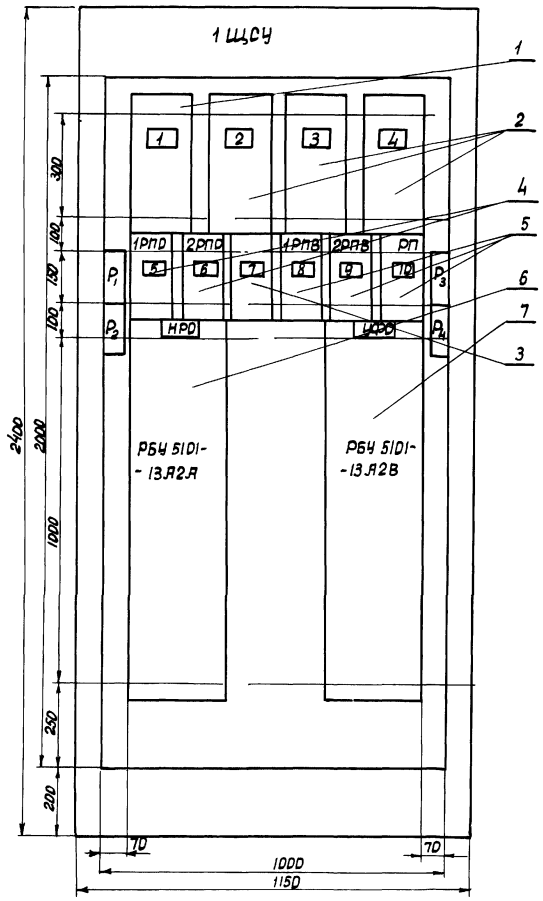


## Таблица технических данных

| Номер позиции | Щит | | Наименование | Кол-во | Тип | Номинальные данные цепей Главных Uв | Главных Iа | Упр Uв | Данные по заказу и дополнит. техн. данные | Примеч. |
|---|---|---|---|---|---|---|---|---|---|---|
| 1 | 1 | 1Я | Автомат | 1 | Я3124 | ~380 | | | Iнр = 15а | |
| 2 | 1 | 2А,3А,15А | Автомат | 3 | Я 3124 | ~380 | | | Iнр = 15а | |
| 3 | 1 | 4А | Автомат | 1 | Я 3161 | ~220 | | | Iнр = 15а | |
| 4 | 1 | 1РПО,2РПО | Реле промежуточное | 2 | РПЧ-1 | | | | U кат ~220В 4 н о 4 нз конт | |
| 5 | 1 | 1РПВ,2РПВ РП | Реле промежуточное | 3 | РПЧ-1 | | | | U кат ~220В 6 НО, 2 нз конт | |
| 6 | 1 | | Блок управления | 1 | РБЧ 5101 13А 2А | ~380 | 10 | ~220 | Iкр = 25а Iнз = 12,5а | |
| 7 | 1 | | Блок управления | 1 | РБЧ 5101 13.Я 2В | ~380 | 16 | ~220 | Iкр = 40а Iнз = 20а | |

| Щит | Надпись | Обозначение по схеме | Место надписи | Текст надписи | Примеч. |
|---|---|---|---|---|---|
| 1 | 1 | 1Я | —"— | Аварийное освещение здания | |
| 1 | 2 | 2Я | —"— | Тр-р сигнального освещения | |
| 1 | 3 | 3Я | —"— | Механическая мастерская | |
| 1 | 4 | 15Я | —"— | Рабочее освещение / Щит осветителя | |
| 1 | 5 | 1РПО | —"— | 1РПО | |
| 1 | 6 | 2РПО | —"— | 2РПО | |
| 1 | 7 | 4Я | —"— | Зашторивание в кинопроекционной | |
| 1 | 8 | 1РПВ | —"— | 1РПВ | |
| 1 | 9 | 2РПВ | —"— | 2РПВ | |
| 1 | 10 | РП | —"— | РП | |

| | | |
|---|---|---|
| Надписи на двери шкафа (номера и наименования механизмов) | 1Я строка | |
| | 2Я строка | |
| | 3Я строка | Нерегулируемое освещение (1НР-11НР) |
| | 4Я строка | Ультрафиолетовое облучение - УФО |
| Схема эл соединений | | ЭЛ-16 |
| Принципиальные схемы приборов | | ЭЛ-46,35 |

Разраб. Шорга, Провер. Онельчук, Н. контр. Гл. инж. пр. Укрпитераждансельстрой

N 7019/III

| 1976 | Сельский дом культуры со зрительным залом на 300 мест | Общий вид шкафа N1, 1ЩСУ Таблица технических данных. Перечень надписей в рамках | Типовой проект 264-12-155 | Альбом III | Лист ЭЛ-12 |
|---|---|---|---|---|---|

Вид спереди
Двери не показаны

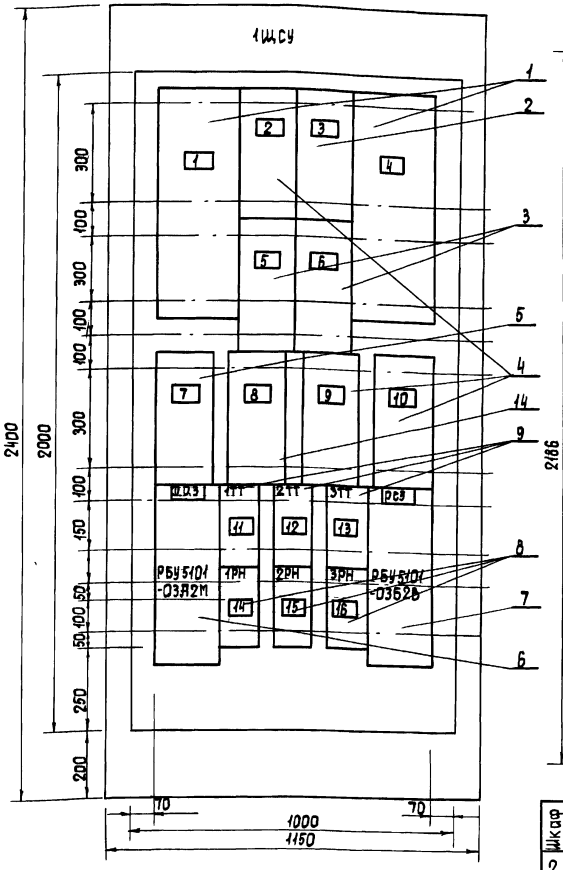


Левая дверь
Вид спереди

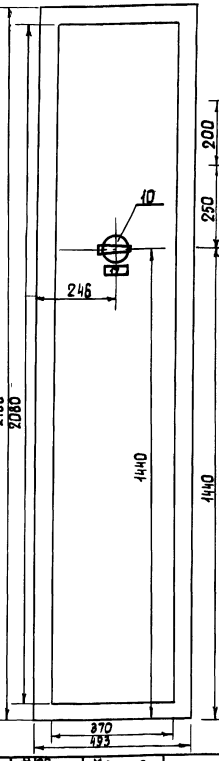


Правая дверь
Вид спереди

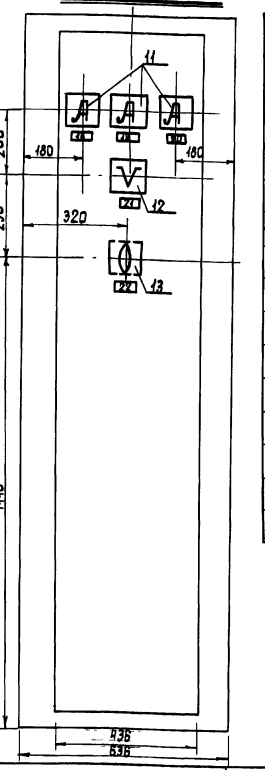


Таблица технических данных

| Номер позиции | Номер шкафа | Обозначение по схеме | Наименование | Кол-во | Тип | Номинальные данные цепей слабых упр Uб | Uу | Uб | Данные по заказу и дополнительные технич данные | Примечание |
|---|---|---|---|---|---|---|---|---|---|---|
| 1 | 2 | 5Я,8Я | Автомат | 2 | АЗ144 | ~380 | | | Iнр=500а Iнр=300а | |
| 2 | 2 | 7Я | Автомат | 1 | АЗ124 | ~380 | | ~220 | С контакт. для подачи сигнала аварии автомата Iнр=50а | |
| 3 | 2 | 9Я,10Я | Автомат | 2 | АЗ124 | ~380 | | | Iнр=50а | |
| 4 | 2 | 13Я 6Я,14Я | Автомат | 3 | АЗ124 | ~380 | | | Iнр=30а | |
| 5 | 2 | 11Я | Автомат | 1 | АЗ124 | ~380 | | | Iнр=15а | |
| 6 | 2 | | Блок управления | 1 | РБУ 5101 03Я2М | ~380 | 4 | ~220 | Iнр=10а Iнэ=5а | |
| 7 | 2 | | Блок управления | 1 | РБУ 5101-03Б2В | ~380 | | | | |
| 8 | 2 | 1РН,2РН | Реле промежуточное | 2 | РПУ-1 | | | | Iкат~220В 6НО, 2нз | |
| 9 | 2 | 1ТТ-3ТТ | Трансформатор тока | 3 | ТК-20 500/5 | | | | | |
| 10 | 2 | | Пакетный переключатель | 1 | ППМ2-10Д2 | | | | | |
| 11 | 2 | | Амперметр переменного тока | 3 | Э-378 | | | | 0-600а | Подкл через тр-р тока |
| 12 | 2 | V | Вольтметр переменного тока | 1 | Э-378 | | | | 0-250В | |
| 13 | 2 | ПС | Универсальный переключатель | 1 | УП 5314-С101 | | | | | |
| 14 | 2 | 12Я | Автомат | 1 | АЗ124 | ~380 | | | Iнр=40а | |

| Надписи на двери шкафа (Номера и наименования механизмов) | | |
|---|---|---|
| | 1-я строка | ВВОД №1 Секционный автомат |
| | 2-я строка | |
| | 3-я строка | |
| | 4-я строка | Дежурное освещение зрительного зала |
| Схема эл соединений | | ЭЛ-17 |
| Принципиальные схемы приводов | | ЭЛ-35 |

| Шкаф | Надпись | Обозначение по схеме | Место надписи | Текст надписи | Примечан |
|---|---|---|---|---|---|
| 2 | 1 | 5Я | Табличка | ВВОД | |
| 2 | 2 | 13Я | —"— | Приточная система ПС-1 | |
| 2 | 3 | 7Я | —"— | Отключение вентиляции при пожаре | |
| 2 | 4 | 8Я | —"— | Секционный автомат | |
| 2 | 5 | 9Я | —"— | Рабочее освещение здания | |
| 2 | 6 | 10Я | —"— | Резерв | |
| 2 | 7 | 11Я | —"— | Дымовые люки | |
| 2 | 8 | 12Я | —"— | Рабочее освещение подвала | |
| 2 | 9 | 6Я | —"— | Кинопроекционная | |
| 2 | 10 | 14Я | —"— | Резерв | |
| 2 | 11 | 1ТТ | —"— | 1ТТ | |
| 2 | 12 | 2ТТ | —"— | 2ТТ | |
| 2 | 13 | 3ТТ | —"— | 3ТТ | |
| 2 | 14 | 1РН | —"— | 1РН | |
| 2 | 15 | 2РН | —"— | 2РН | |
| 2 | 16 | 3РН | —"— | 3РН | |
| 2 | 17 | | —"— | Дежурное освещение зала Вкл сощи ртпки Вкл с мест упр | |
| 2 | 18 | | —"— | Секция I, фаза А | |
| 2 | 19 | | —"— | Секция I, фаза В | |
| 2 | 20 | | —"— | Секция I, фаза С | |
| 2 | 21 | | —"— | Секция I, напряжение | |
| 2 | 22 | | Табличка на ключе | Фаза А - Фаза В - Фаза С | |

N 7019/III

| | | | | |
|---|---|---|---|---|
| 1976 | Сельский дом культуры со зрительным залом на 300 мест | Общий вид шкафа №2 1ЩСУ Таблица технических данных Перечень надписей в рамках Задание заводу-изготовителю | Типовой проект 264-12-155 | Альбом III | Лист ЭЛ-13 |

Гипропроф Госстроя Ген инж Ноч отд Ильина
Рук группы Собинский
Разработал Кушнова Собинский
Проверил Ростопынов
Копировал
Ирата Омельчик

## Вид спереди
Двери не показаны

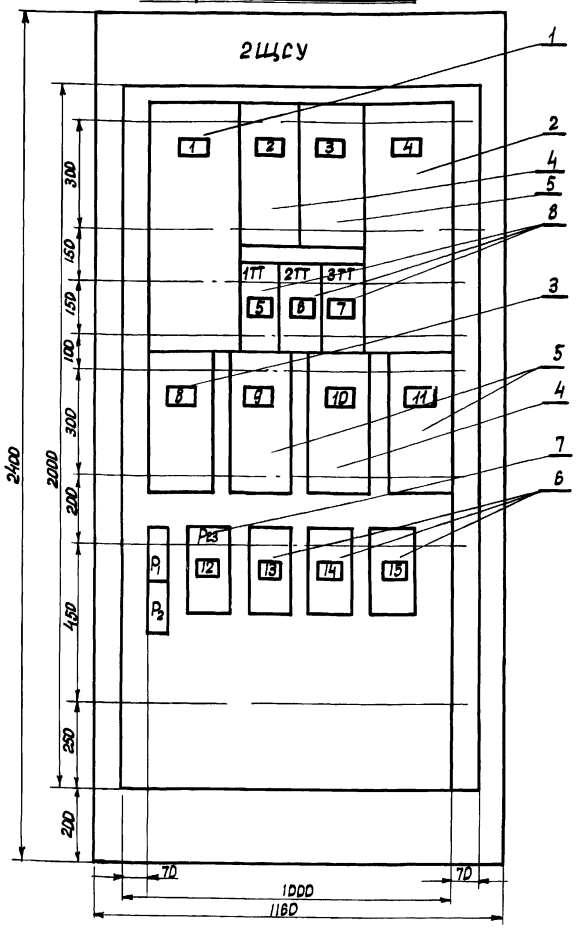


## Правая дверь шкафа
Вид спереди

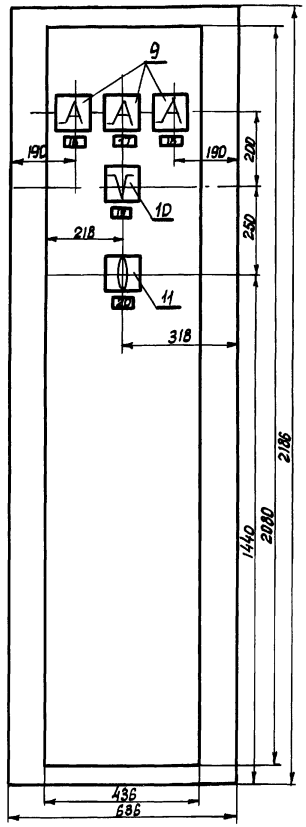


## Таблица технических данных

| Номер позиции | Щит | Обозначение по схеме | Наименование | Кол-во | Тип | Номинальные данные цепи: Главных | Упр | Данные по заказу и дополнительн технич данные | Примечание |
|---|---|---|---|---|---|---|---|---|---|
| 1 | 1 | 1А | Автомат | 1 | А3144 | ~380 | | Iнр=300а | |
| 2 | 1 | 4А | Автомат | 1 | А3144 | ~380 | | Iнр=500а | |
| 3 | 1 | 5А | Автомат | 1 | А3124 | ~380 | | Iн=30а | |
| 4 | 1 | 7А,2А | Автомат | 1 | А3124 | ~380 | | Iн=20а | |
| 5 | 1 | 6А,10А,3А | Автомат | 3 | А3124 | ~380 | | Iн=15а | |
| 6 | 1 | 8А,9А,15А | Автомат | 3 | А3163 | ~380 | | Iн=15а | |
| 7 | 1 | | Реле промежуточные | 1 | РПУ-1 | | | 4 кат~220В 6 нр, 2 нз | |
| 8 | 1 | 1ТТ,2ТТ,3ТТ | Трансформатор тока | 3 | ТК-20 | | | 500/5 | |
| 9 | 1 | А | Амперметр переменного тока | 3 | Э-378 | | | Шкала 0-600а | |
| 10 | 1 | V | Вольтметр переменного тока | 1 | Э-378 | | | 0-250а | |
| 11 | 1 | ПС | Универсальный переключатель | 1 | УП 5311-С101 | | | | |

| Шкаф | Надпись | Обозначение по схеме | Место надписи | Текст надписи | Примеч |
|---|---|---|---|---|---|
| 1 | 2 | 3 | 4 | 5 | 6 |
| 1 | 1 | 1А | Табличка | Секционный автомат | |
| 1 | 2 | 2А | —"— | Рабочее освещение (щит сцены) | |
| 1 | 3 | 3А | —"— | Вытяжная вентиляция | |
| 1 | 4 | 4А | —"— | Ввод N2 | |
| 1 | 5 | 1ТТ | —"— | 1ТТ | |
| 1 | 6 | 2ТТ | —"— | 2ТТ | |
| 1 | 7 | 3ТТ | Табличка | 3ТТ | |
| 1 | 8 | 5А | " | Кинопроекционная | |
| 1 | 9 | 6А | " | Дежурное освещение здания | |
| 1 | 10 | 7А | " | Приточная система ПС-2 | |
| 1 | 11 | 10А | " | Вытяжная вентиляция | |
| 1 | 12 | | " | Резерв | |
| 1 | 13 | 8А | " | Заслонка дренчерной системы N1 | |
| 1 | 15 | 8А | Табличка | Антракт-но-раздвижной занавес | |
| 1 | 14 | 15А | —"— | Заштторивание окон | |
| 1 | 16 | | " | Секция II, фаза А | |
| 1 | 17 | | " | Секция II, фаза В | |
| 1 | 18 | | " | Секция II, фаза С | |
| 1 | 19 | | " | Секция II, напряжение | |
| 1 | 20 | | Табличка на ключе | Фаза А-Фаза В-Фаза С | |

| | |
|---|---|
| Надписи на двери шкафа (Номер и наименование механизмов) 1я строка | Секционный автомат |
| 2я строка | Ввод N2 |
| 3я строка | |
| 4я строка | |
| Схема соединений | Лист ЭЛ-18 |
| Принципиальные схемы приборов | Лист ЭЛ-34,35 |

Архитектхансельстрой

| | | | |
|---|---|---|---|
| Нач отд | | Шкода | Общий |
| Гл инж пр | | Онельчук | Кривицкий |
| Рук группы | | Разработал | Кривицкий |
| | | Проверил | Кривицкий |
| | | Копировал | Кульман |

N7019/III

| | | | | |
|---|---|---|---|---|
| 1976 | Сельский дом культуры со зрительным залом на 300 мест | Общий вид шкафа N1 2ЩСУ Таблица технических данных. Перечень надписей в рамках Задание заводу-изготовителю | Типовой проект 264-12-155 | Альбом III / Лист ЭЛ-14 |

Вид спереди
Двери не показаны

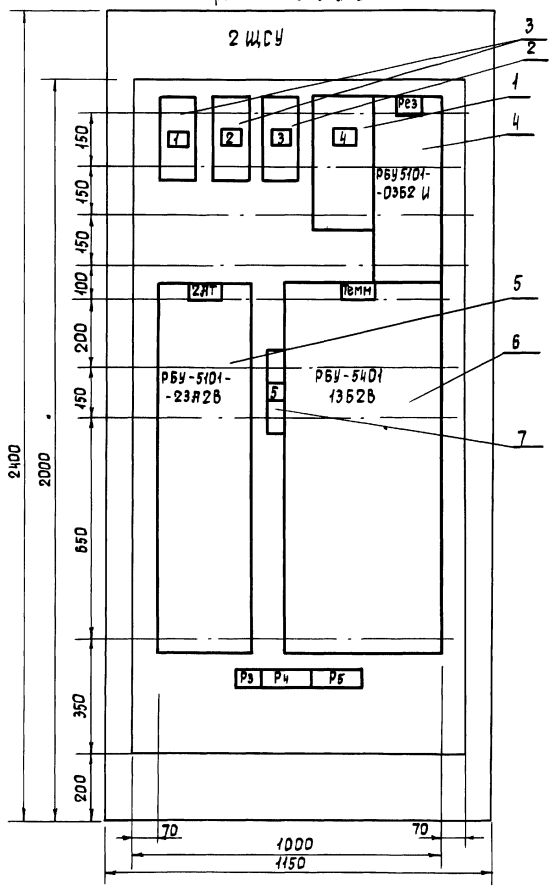


Левая дверь
Вид спереди

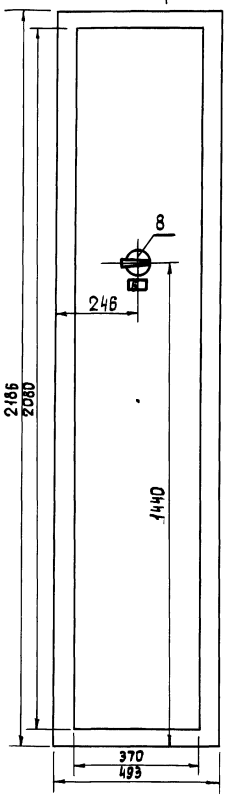


## Таблица технических данных

| Номер позиции | Шкаф | Обозн по схеме | Наименование | К-во | Тип | Номинальные данные цепей: Вводных Uв | Вводных Iа | Упр Uв | Данные по заказу и дополнительные технические данные | Примечание |
|---|---|---|---|---|---|---|---|---|---|---|
| 1 | 2 | 11Я | Автомат | 1 | Я3124 | ~380 | | | Iнр =50а | |
| 2 | 2 | 14Я | Автомат | 1 | Я3163 | ~380 | | | Iнр =15а | |
| 3 | 2 | 12Я,13Я | Автомат | 2 | Я3161 | ~380 | | | Iнр =15а | |
| 4 | 2 | | Блок управления | 1 | РБУ-5101-0352И | ~380 | 8 | ~220В | Iр =15а Iнд =8а | |
| 5 | 2 | | Блок управления | 1 | РБУ5401-23Я2В | ~380 | 80 | ~220В | Iр =100а Iн =80а | |
| 6 | 2 | | Блок управления | 1 | РБУ5401-1352В | ~380 | 60 | ~220В | Iр =50а Iн =40а | |
| 7 | 2 | П | Предохранитель | 1 | ПРС-6-П | | | | 60а, 220В | |
| 8 | 2 | ИУ | Пакетный переключатель | 1 | ПП113-10/М2 | | | | | |

| Шкаф | Надпись | Обозначение по схеме | Место надписи | Текст надписи | Примеч |
|---|---|---|---|---|---|
| 2 | 1 | 12Я | | Пульт осветителя | |
| 2 | 2 | 13Я | | Шкаф питания | |
| 2 | 3 | 14Я | | Заслонка дренчерной системы №2 | |
| 2 | 4 | 11Я | | Резерв | |
| 2 | 5 | П | | Предохранитель | |
| 2 | 6 | ИУ | Табличка на ключе | Освещение зрительного зала Щит освет — от КЛ — кинопроекц. | |

| Надписи на двери шкафа (номера и наименования механизмов) | | |
|---|---|---|
| | 1я строка | Резерв |
| | 2я строка | Автотрансформатор |
| | 3я строка | Освещение зрительного зала |
| | 4я строка | Темнитель |
| Схема эл соединений | | ЭЛ-19 |
| Принципиальные схемы приводов | | ЭЛ-34 |

Согласовано

| | | |
|---|---|---|
| Нач эл отд | Жонинтерждонгельстрой | |
| Гл инж пр | | |
| Рук группы | Разработ | Савицкий |
| | Проверил | Куникова |
| | Копировала | Савицкий Растопчина |
| Инженер | Отвечук | |

N 7019 III

| | | | | |
|---|---|---|---|---|
| 1976 | Сельский дом культуры со зрительным залом на 300 мест | Общий вид шкафа №2 2ЩСУ Таблица технических данных Перечень надписей в рамках Задание заводу-изготовителю | Типовой проект 264-12-155 | Альбом III | Лист ЭЛ-15 |

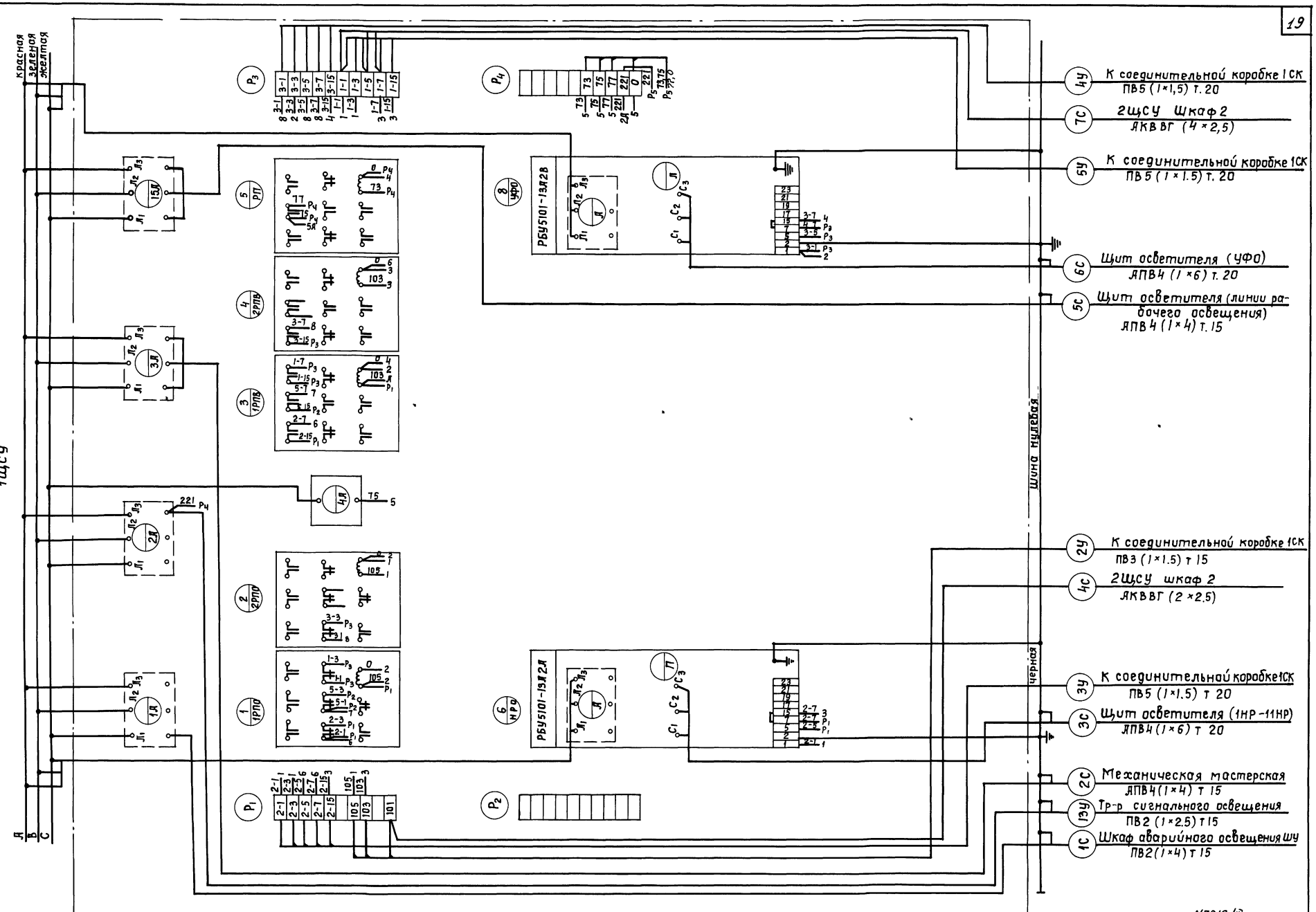


| | | | | | |
|---|---|---|---|---|---|
| 1976 | Сельский дом культуры со зрительным залом на 300 мест | Щит управления 1ЩСУ, шкаф 1<br>Схема соединений | Типовой проект 264-12-155 | Альбом III | Лист ЭЛ-16 |

УкрНИИПраждансельстрой

Нач отдела Гл инж пр. | Шрага Омельчук | Рук группы Разработ Проверил Копировал | Савицкий Кушкова Савицкий Куц | Согласовано

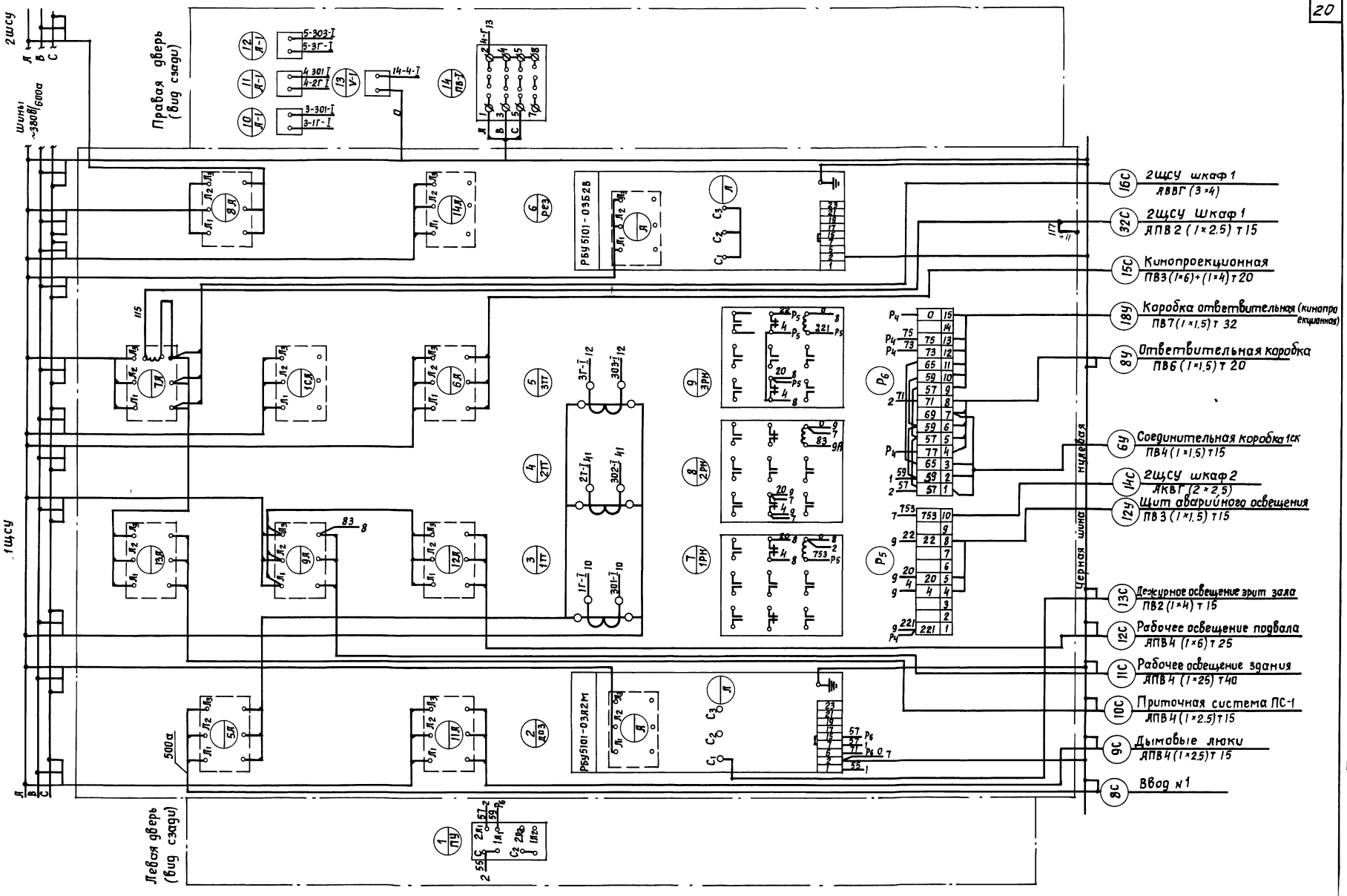


N7019/III

| | | | | | |
|---|---|---|---|---|---|
| 1976 | Сельский дом культуры со зрительным залом на 300 мест | Щит управления 1ЩСУ шкаф 2 Схема соединений | Типовой проект 264-12-155 | Альбом III | Лист ЭЛ-17 |

УкрНИИПгражданселькстрой

Нач эл отд. Гл инж пр

Шрага Омельчук

Рук группы Разработал Проверил Копировал

Савицкий Кушкова Савицкий Куц

Согласовано

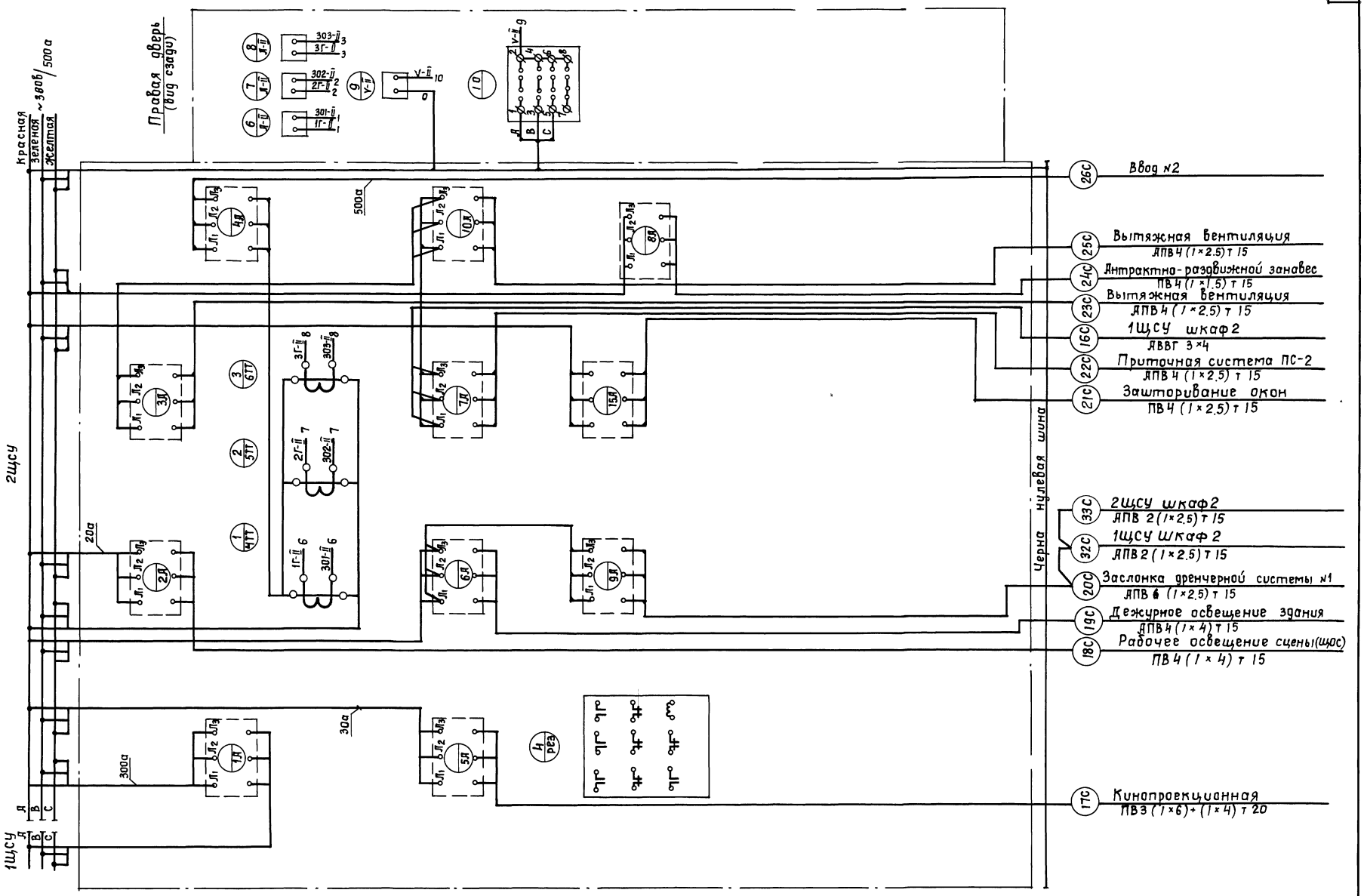


| | | | | | |
|---|---|---|---|---|---|
| 1976 | Сельский дом культуры со зрительным залом на 300 мест | Щит управления 2ЩСУ Шкаф1 Схема соединений | Типовой проект 264-12-155 | Альбом III | Лист ЭЛ-18 |

N7019/III

УкрНИИПгражданселькстрой

Нач отд Гл инж пр

Шрага Омельчук

Рук группы Разработал Проверил Копировал

Савицкий Кушкова Савицкий Куц

Согласовано

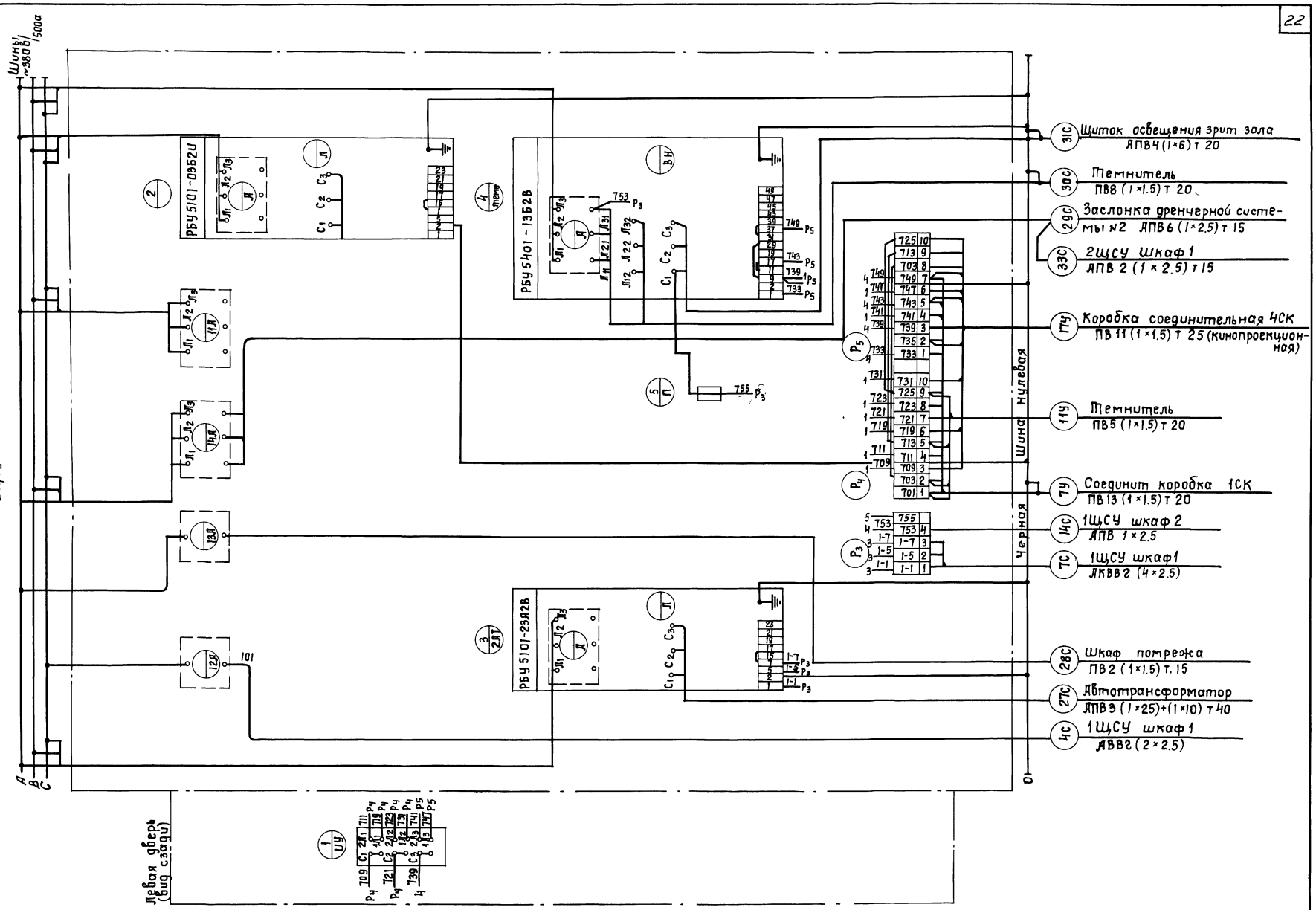


| | | | | | |
|---|---|---|---|---|---|
| 1976 | Сельский дом культуры со зрительным залом на 300 мест | Щит управления 2ЩСУ Шкаф 2 Схема соединений | Типовой проект 264-12-155 | Альбом III | Лист 3Л-19 |

N 7019/III

УкрНИИПгражданселькстрой

| | | | |
|---|---|---|---|
| Нач отдела | | Рук группы | Савицкий |
| Гл инж. пр | | Разработал | Кушкова |
| Шрага | Омельчук | Проверил | Савицкий |
| | | Копировал | Куц |

Согласовано

| Щит | Автомат | Фаза | Группа | Рр (кВт) | Jр (А) | Марка, сечение и способ прокладки проводов | Длина (м) | Момент (кВт·м) | ΔU % | Назначение группы |
|---|---|---|---|---|---|---|---|---|---|---|
| ЩО-1 СУ 9444-16 Рр=12 кВт Jр 19,4а | А-3161 15 | А | 1 | 1.55 | 7.1 | АППВС 2×2,5 | 9 | 14 | 0.7 | Лестница художник |
| | А-3161 15 | А | 2 | 1.58 | 7.3 | — " — | 15 | 23,8 | 1.3 | Вентканера |
| | А 3161 15 | В | 3 | | | АППВС 3×2,5 | 5 | 1 | - | ЯТП - 0,25 |
| | А-3161 15 | В | 4 | 1.32 | 6 | АППВС 2×2,5 | 9 | 11,9 | 0,6 | Щитовая регулятори |
| | А-3161 15 | С | 5 | 0,18 | 0.82 | — " — | 9 | 1.6 | | Коридор |
| | А-3161 15 | С | 6 | 0.58 | 0.88 | — " — | 9 | 5,2 | 0.3 | Лебедки - аккумулят |
| | А-3161 15 | А | 7 | 3.5 | | АПВ 3(1×2,5) Т 15 | | | | Розетки, стварны нагревн |
| | А-3161 15 | А | 8 | — | — | — | — | — | — | Резерв |
| | А-3161 15 | В | 9 | — | — | — | — | — | — | — " — |
| | А-3163 15 | В | 10 | 4,0 | 6.1 | АПВ 4(1×2,5) Т 15 | | | | Розетки в комнате художника |
| | А-3163 15 | С | 11 | 0.67 | | АПВ 4(1×2,5) Т 15 | | | | Розетки в гардерной нагревн |
| | А-3163 15 | С | 12 | | | | | | | Резерв |
| ЩО-2 СУ 9443-12 Рр=14,4 кВт Jр=22а | А-3161 15 | А | 1 | 0.6 | 2.6 | АППВС 2×2,5 | 18 | 10.8 | 0.5 | Розетки для артистическ |
| | А 3161 15 | А | 2 | 1.55 | 7.1 | — " — | 14 | 21.6 | 1.1 | Артистическ санузлы |
| | А 3161 15 | Б | 3 | 0.86 | 3.9 | — " — | 8 | 6.9 | 0.3 | Буфет |
| | А-3161 15 | Б | 4 | 1.6 | 7.3 | — " — | 8 | 12.8 | 0.7 | Фойе |
| | А-3161 15 | С | 5 | 0.4 | 1.8 | — " — | 17 | 6,8 | 0,3 | Вход эстрада |
| | А-3161 15 | С | 6 | 0.96 | 4.35 | — " — | 24 | 23 | 1.2 | Спортзал |
| | А-3161 15 | А | 7 | 1.04 | 4,75 | — " — | 24 | 25 | 1,3 | — " — |
| | А-3161 15 | А | 8 | 1.04 | 4,75 | — " — | 24 | 25 | 1.3 | — " — |
| | А-3161 15 | Б | 9 | 0.8 | 2.6 | — " — | 22 | 13.1 | 0.7 | Спортзал розетки |
| | А-3161 15 | Б | 10 | 0.9 | 4,1 | — " — | 18 | 16.2 | 0.82 | Раздевалка |
| | А-3161 15 | С | 11 | 1.7 | 7.6 | — " — | 7 | 12 | 0,6 | Вестибюль |
| | А 3161 15 | С | 12 | 0,7 | | — " — | 14 | 9.8 | 0.5 | Козырек |
| | А 3161 15 | А | 13 | 4,0 | 20 | | | | | Розетки буфета |
| | А-3183 15 | | 14 | | | | | | | Резерв |

| Щит | Автомат | Фаза | Группа | Рр (кВт) | Jр (А) | Марка, сечение и способ прокладки проводов | Длина (м) | Момент (кВт·м) | ΔU % | Назначение группы |
|---|---|---|---|---|---|---|---|---|---|---|
| ЩО-3 СУ 9443-12 Рр=10,2 кВт Jр-15,5а | А 3161 15 | А | 1 | 0,38 | 1.7 | АППВС 2×2,5 | 10 | 3.8 | 0,2 | Коридор |
| | А-3161 15 | А | 2 | 1,12 | 5.1 | — " — | 12 | 13,4 | 0,7 | Библиотека |
| | А-3161 15 | Б | 3 | 2.25 | 10,2 | — " — | 8 | 18 | 0.9 | — " — |
| | А 3161 15 | Б | 4 | 0,9 | 4,1 | — " — | 9 | 8,1 | 0,5 | Розетки библиотеки |
| | А 3161 15 | С | 5 | 9 | 1,96 | — " — | 14 | 13,4 | 0,7 | Фотолаб балкон |
| | А-3161 15 | С | 6 | 0,52 | 2.3 | — " — | 6 | 4,2 | 0,3 | Коридор |
| | А-3181 15 | А | 7 | 0,74 | 3,3 | — " — | 6 | 4,4 | 0,2 | Гостиная |
| | А-3161 15 | А | 8 | 0,9 | 4,1 | — " — | 15 | 13,4 | 0,7 | Розетки |
| | А-3161 15 | Б | 9 | 2.3 | 10,4 | — " — | 14 | 32 | 1,1 | Кинопроекц кабинеты |
| | А-3161 15 | Б | 10 | 0,3 | 1,36 | АППВС 3×2,5 | 3 | 0,9 | | Щит звуко-аппаратн |
| | А-3161 15 | С | 11 | | | | | | | Резерв |
| | А 3161 15 | С | 12 | | | | | | | — " — |
| | А 3161 15 | А | 13 | | | | | | | — " — |
| | А-3183 15 | Свод | 14 | | | | | | | — " — |
| ЩДО-1 СУ 9441-14 Рр=1,6 кВт Jр=2,4а | А-3161 15 | А | 1 | 0,64 | 2,9 | АППВС 2×2,5 | 24 | 15,4 | 0,8 | Спортзал |
| | А-3161 15 | А | 2 | 0,8 | 3,65 | — " — | 12 | 9,6 | 0,5 | Фойе вестибюль |
| | А-3161 15 | Б | 3 | 0,15 | 0,68 | АППВС 3×2,5 | | | | Прибор пож сигнализ |
| | А 3161 15 | Б | 4 | | | | | | | Резерв |
| | А 3161 15 | С | 5 | | | | | | | — " — |
| | А-3162 15 | С | 6 | | | | | | | — " — |
| ЩДО-2 СУ 9441-14 Рр=0,56 кВт Jр=0,76а | А-3161 15 | А | 1 | 0,32 | 1,46 | АППВР 2×2,5 | 12 | 3,8 | 0,2 | Библиотека |
| | А-3161 15 | А | 2 | 0,24 | 1,09 | — " — | 9 | 2,15 | | Коридор гостиная |
| | А 3161 15 | Б | 3 | | | | | | | Резерв |
| | А-3161 15 | Б | 4 | | | | | | | — " — |
| | А 3161 15 | С | 5 | | | | | | | — " — |
| | А 3163 15 | С | 6 | | | | | | | — " — |

| Щит | Автомат | Фаза | Группа | Рр (кВт) | Jр (А) | Марка, сечение и способ прокладки проводов | Длина (м) | Момент (кВт·м) | ΔU % | Наименование группы |
|---|---|---|---|---|---|---|---|---|---|---|
| Щит дворцово-го освещения | АБ-25 15 | | 1 | 0,4 | 11 | ПВ 2(1×6) Т 15 | 31 | 12,4 | 10 | Подвал I этаж |
| | АБ-25 15 | | 2 | 0,2 | 5,6 | ПВ 2(1×4) Т-15 | 35 | 7 | 8,2 | II этаж |
| | АБ-25 15 | | 3 | 0,3 | 8,4 | ПВ 2(1×2,5) Т 15 | 15 | 4,5 | 8.3 | Сцена |
| Щит аварийно-го освещения | АБ-25 15 | | 1 | 0,45 | | ПВ 2(1×6) Т 20 | 29 | 13 | 10 | I этаж |
| | АБ-25 15 | | 2 | 0,4 | | ПВ 2(1×6) Т 20 | 31 | 12,4 | 10 | Сцена и II этаж |
| | АБ-25 15 | | 3 | 0,525 | | ПВ 2(1×6) Т 20 | 25 | 13 | 10 | Пожарные краны |

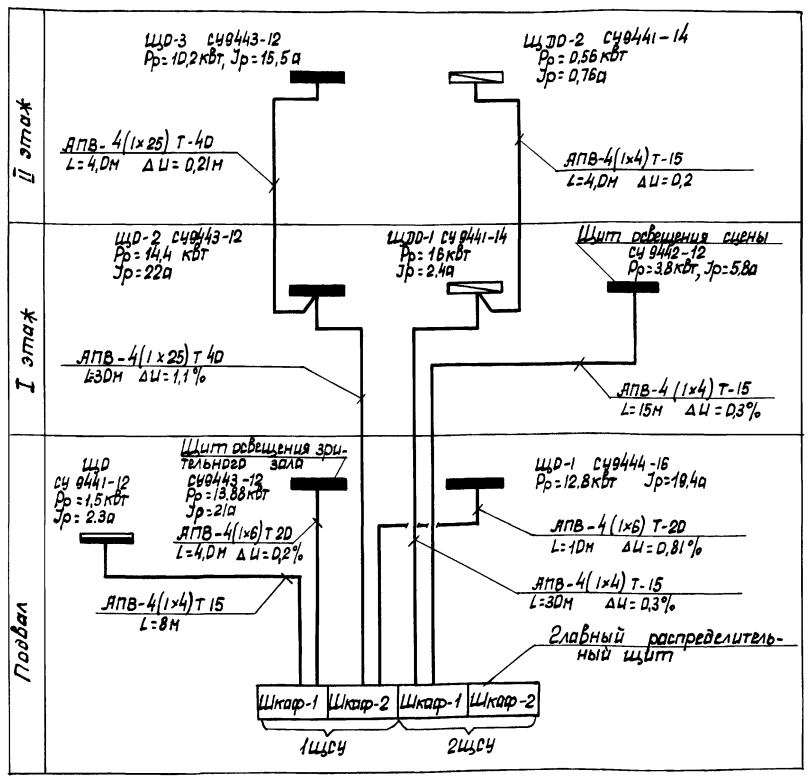


N 7019/III

| 1976 | Сельский дом культуры со зрительным залом на 300 мест | Расчетные таблицы и скелетная схема осветительных сетей | Типовой проект 264-12 155 | Альбом III | Лист ЭЛ-20 |
|---|---|---|---|---|---|

Согласовано

Инв. № подл. | Подпись и дата | Взам. инв. №

Госстройпроект Украины

Гл. инж. проекта Шарова
Рук. гр. Гончаренко
Гл. спец. Кононович
Нач. отд. Казак
Гл. спец. Казак
Гл. спец. Тульман

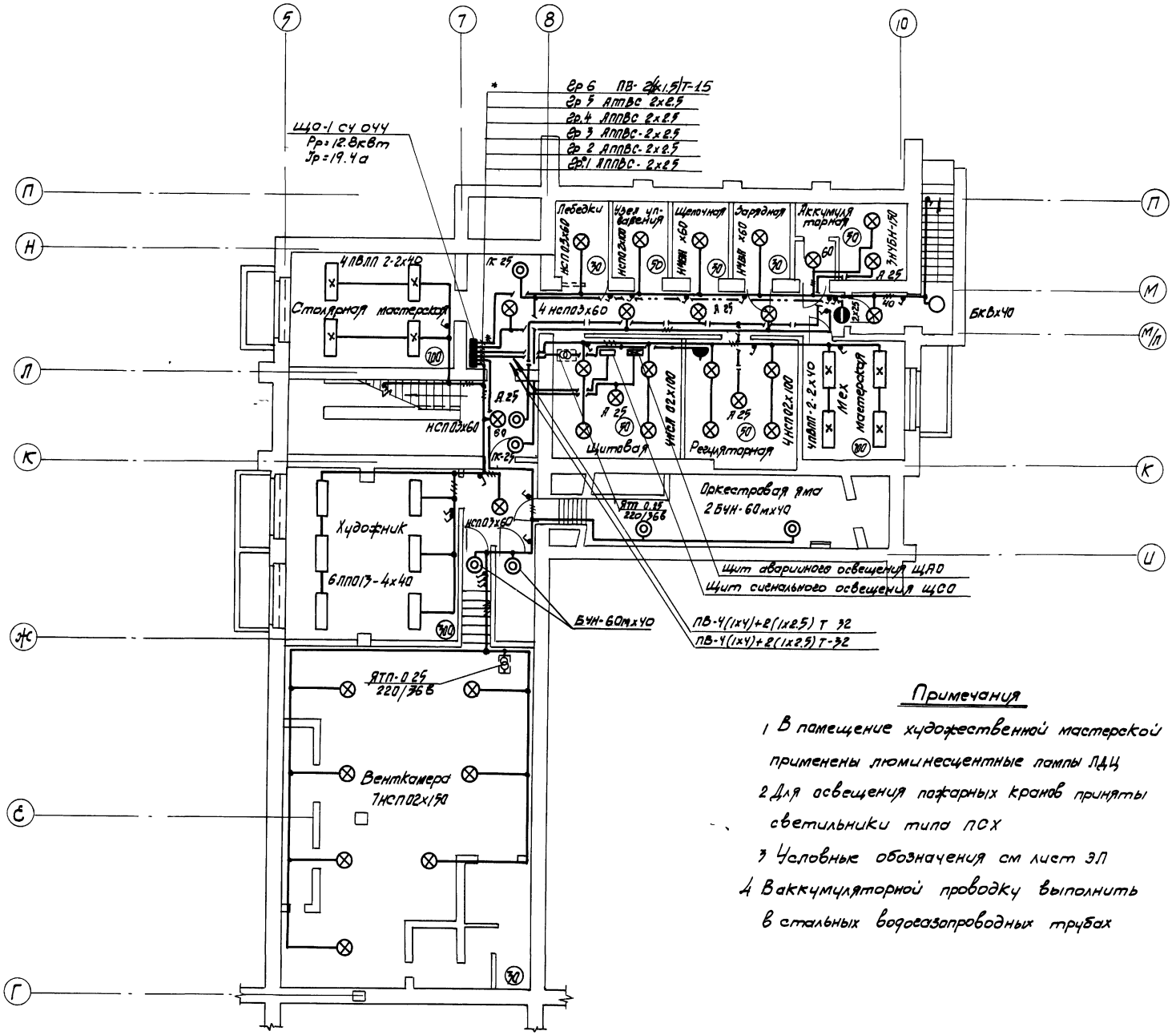


## Примечания

1 В помещение художественной мастерской применены люминесцентные лампы ЛДЦ

2 Для освещения пожарных кранов приняты светильники типа ПСХ

3 Условные обозначения см лист ЭЛ

4 В аккумуляторной проводку выполнить в стальных водогазопроводных трубах

N7019/III

| | | | | | |
|---|---|---|---|---|---|
| 1976 | Сельский дом культуры со зрительным залом на 300 мест | План подвала Сети электроосвещения | Типовой проект 264-12-155 | Альбом III | Лист ЭЛ-21 |

Укр НИИ Переждансельстрой

| | | | | | |
|---|---|---|---|---|---|
| Нач. эл. отд | Шрагер | Рук группы | Козюн | Согласовано | |
| Гл. инж. пр | Олоельчук | Разработал | Самойленко | Рук гр. арх | Скуратовская |
| | | Проверил | Козюн | Рук гр. ОВ | Бриль |
| | | Копировал | Эпельбаум | Рук гр. ВК | Лев |

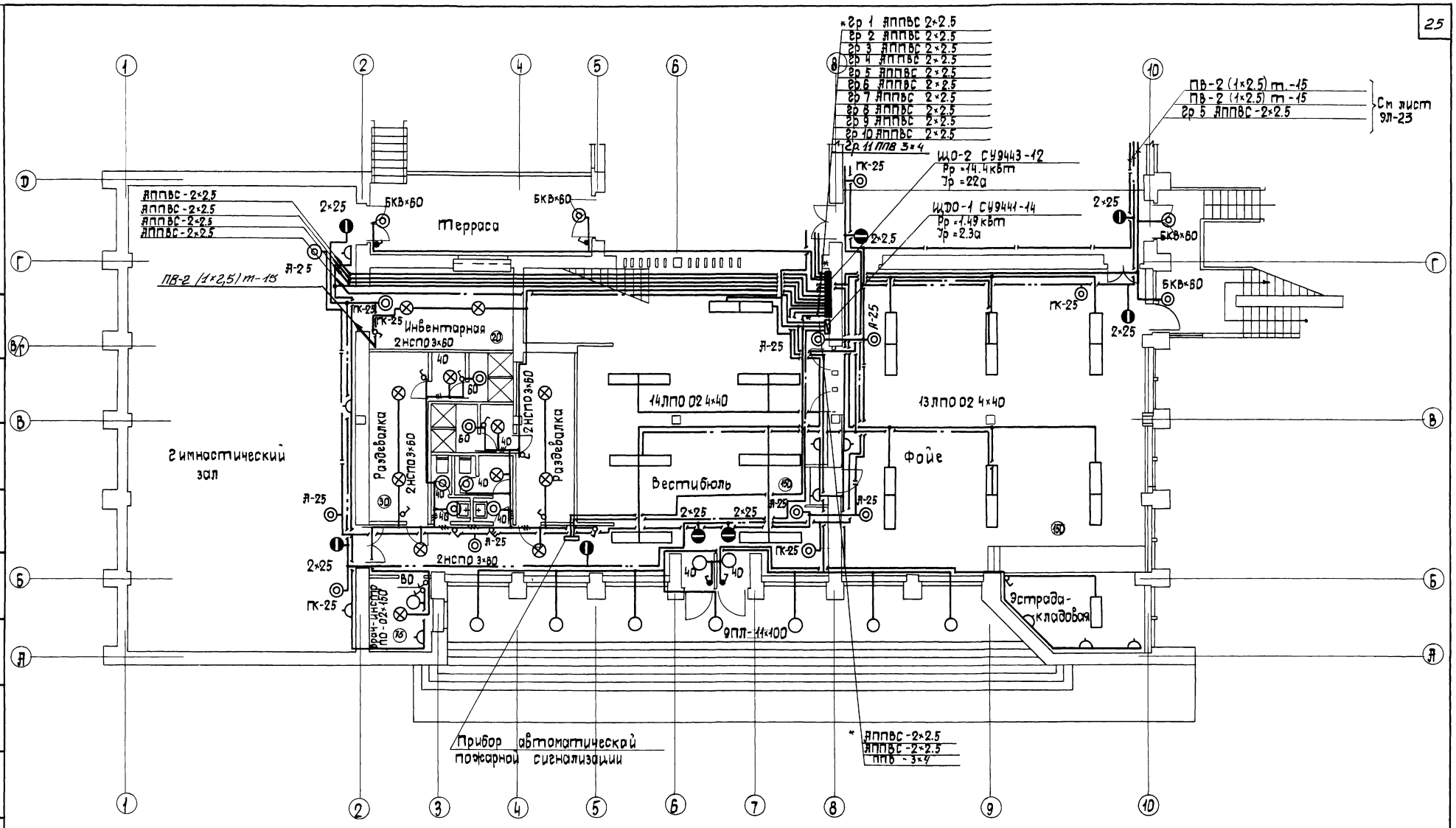


## Схема плана

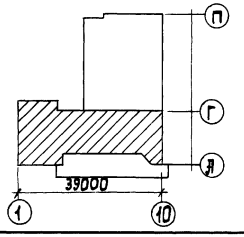


## Примечания

1 Настоящий лист рассматривать совместно с листом ЭЛ-23

2 В санузлах и душевых подвесные светильники приняты типа НСП03, потолочные типа БУН-60м

| | | | | | |
|---|---|---|---|---|---|
| 1976 | Сельский дом культуры со зрительным залом на 300 мест | План 1го этажа в осях „А" - „Г" Сети электроосвещения | Типовой проект 264-12-155 | Альбом III | Лист ЭЛ-22 |

N 7019/III

Согласовано

Архитектурно-конструктивная часть

Нач эл отд — Гз инж пр

Рук группы — Разработал — Проверил — Копировал

Кизюн — Самойленко — Кизюн — Костомольская

Рук гр ОВ — Рук гр ВК

Куратовская — Куль — Лев

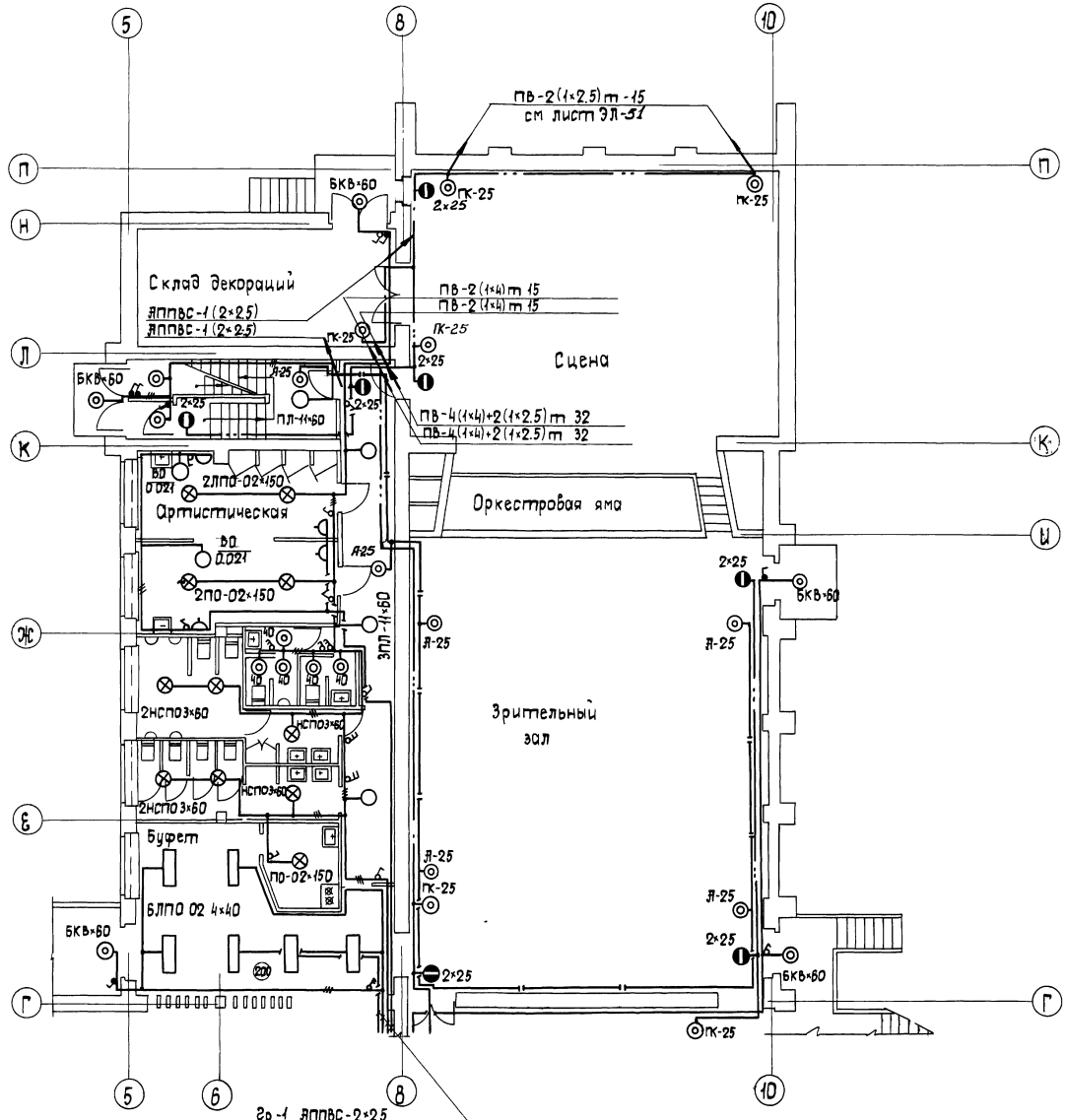


## Примечания

1. Настоящий лист рассматривать совместно с листом ЭЛ-22
2. В качестве светильников аварийного освещения приняты светильники типа ПЛ-11
3. Для освещения пожарных кранов приняты светильники типа ПСХ
4. В зрительном зале трубы электропроводки прокладывать ниже вентиляционных решеток

## Схема плана

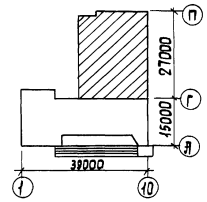


N 7019/III

| | | | | | |
|---|---|---|---|---|---|
| 1976 | Сельский дом культуры со зрительным залом на 300 мест | План 1го этажа в осях „Г"-„П" Сети электроосвещения | Типовой проект 264-12-155 | Альбом III | Лист ЭЛ-23 |

Согласовано

| | | | | | |
|---|---|---|---|---|---|
| Козюн | Самойленко | Рук гр арх | Скуратовская | | |
| Рук гр | Разработ | Проверила | Копировала | | |
| Нач эл отд | Ирага | Омельчук | | | |
| Гл инж пр | | | | | |

Укрниипраждансельстрой

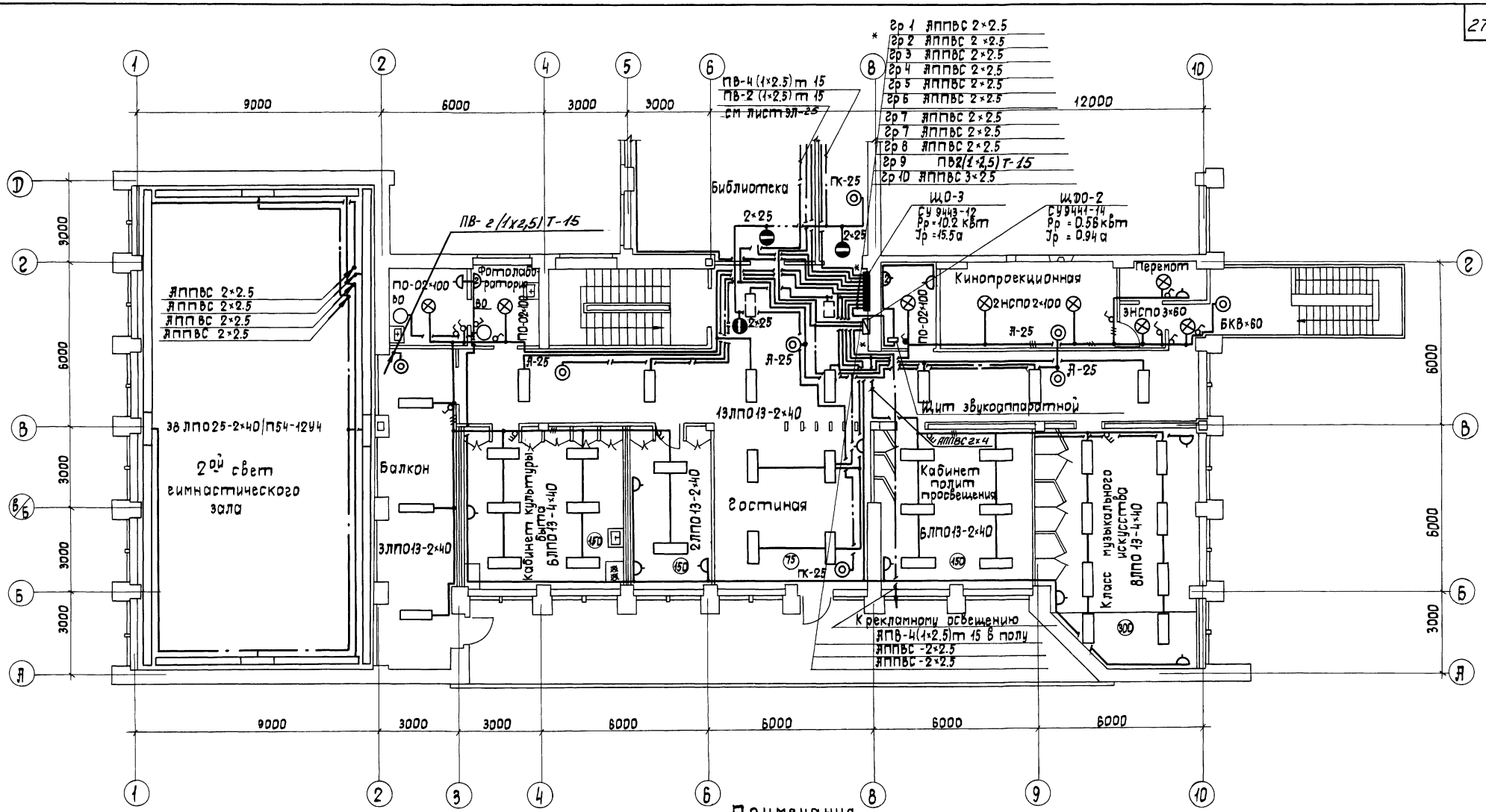


## Примечания

1. Настоящий лист рассматривать совместно с листом ЭЛ-25
2. В качестве светильников аварийного освещения приняты светильники типа ПЛ-11
3. Условные обозначения см лист ЭЛ-5
4. Конструкции для подвески светильников в гимнастическом зале разработаны в архитектурно-строительной части проекта, см лист альбом

## Схема плана

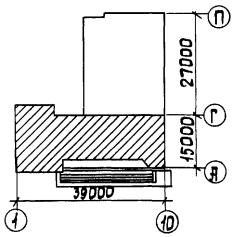


Согласовано

| | | | |
|---|---|---|---|
| Нач эл отд | | Ермаль | Лев |
| Гл инж пр | | Куприянская | |
| Рук группы | Кузин | Самойленко | |
| Разработал | | | |
| Проверил | Кузин | Рук гр ОВ | |
| Копировал | | Рук гр ВК | |
| | Шарга | Остапчук | |

Инв № подл. | Подпись и дата | Взам. инв. №

| | | | | | |
|---|---|---|---|---|---|
| 1976 | Сельский дом культуры со зрительным залом на 300 мест | План 2-го этажа в осях „Я" - „Г" Сети электроосвещения | Типовой проект 264-12-155 | Альбом III | Лист ЭЛ-24 |

N 7019 /III

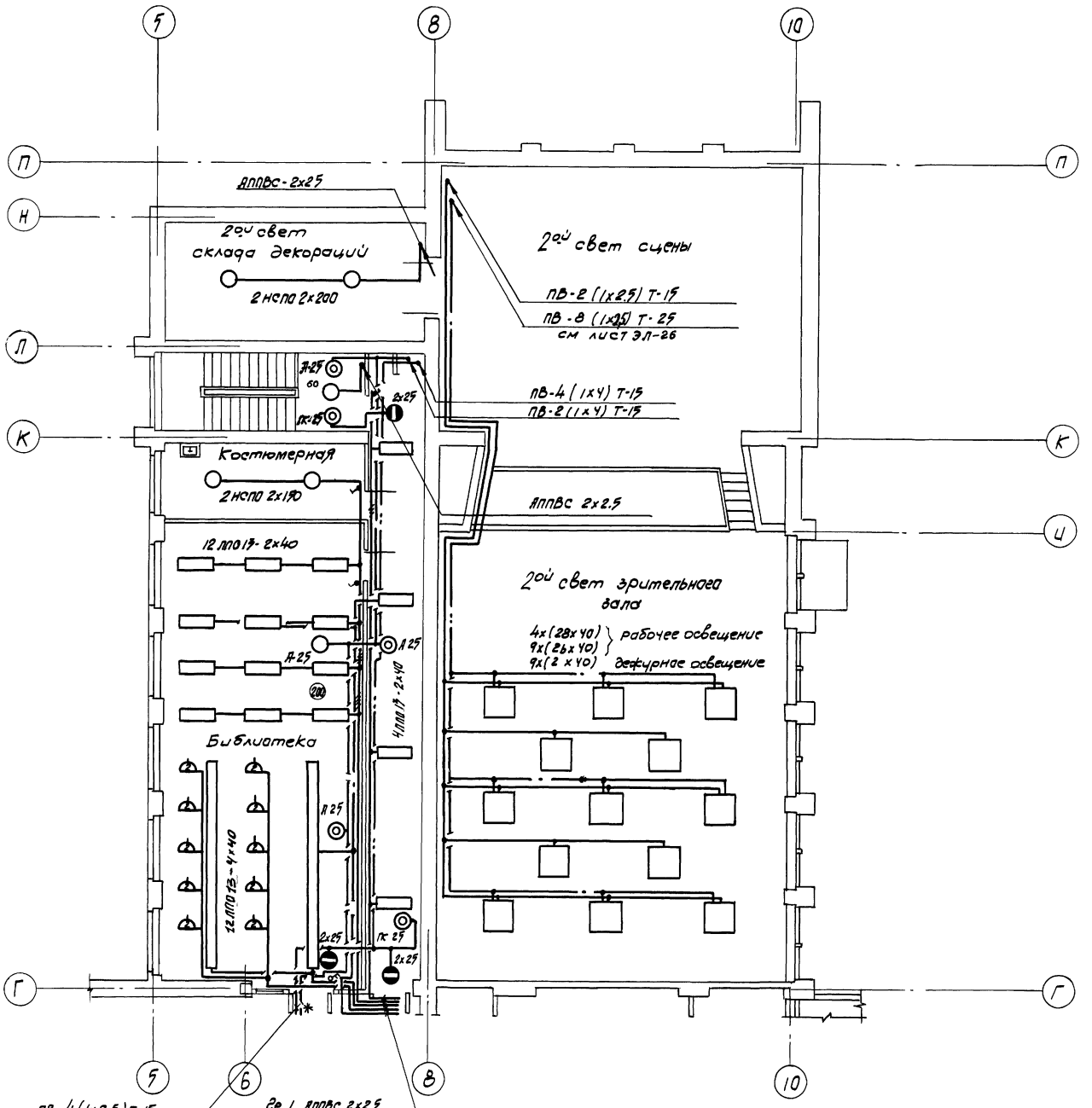


## Примечания:

1 Настоящий лист рассматривать совместно с листом ЭЛ-24

2 Условные обозначения см лист ЭЛ-5

3 В качестве светильников аварийного освещения приняты светильники типа ПЛ-11

4 Конструкции для крепления патронов в плафоне потолка зрительного зала разработаны в архитектурной части проекта

## Схема плана

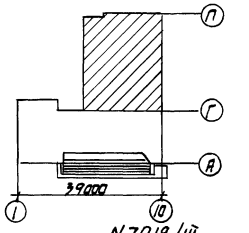


N 7019/III

| | | | | | |
|---|---|---|---|---|---|
| 1976 | Сельский дом культуры со зрительным залом на 300 мест | План II го этажа в осях „Г"-„П" Сети электроосвещения | Типовой проект 264-12-155 | Альбом III | Лист ЭЛ-25 |

Согласовано: Рук гр. ОВ, Рук гр. ВК, Рук гр. ОВ, Рук гр. ВК, Скуратовская, Бриль, Лев

Рук группы, Разработал, Проверил, Копировал, Козюн, Самойленко, Козюн, Эпельбаум

Нач. эл. отд., Гл. инж. пр., Шрага, Омельчук

Укр. НИИПроектсельстрой

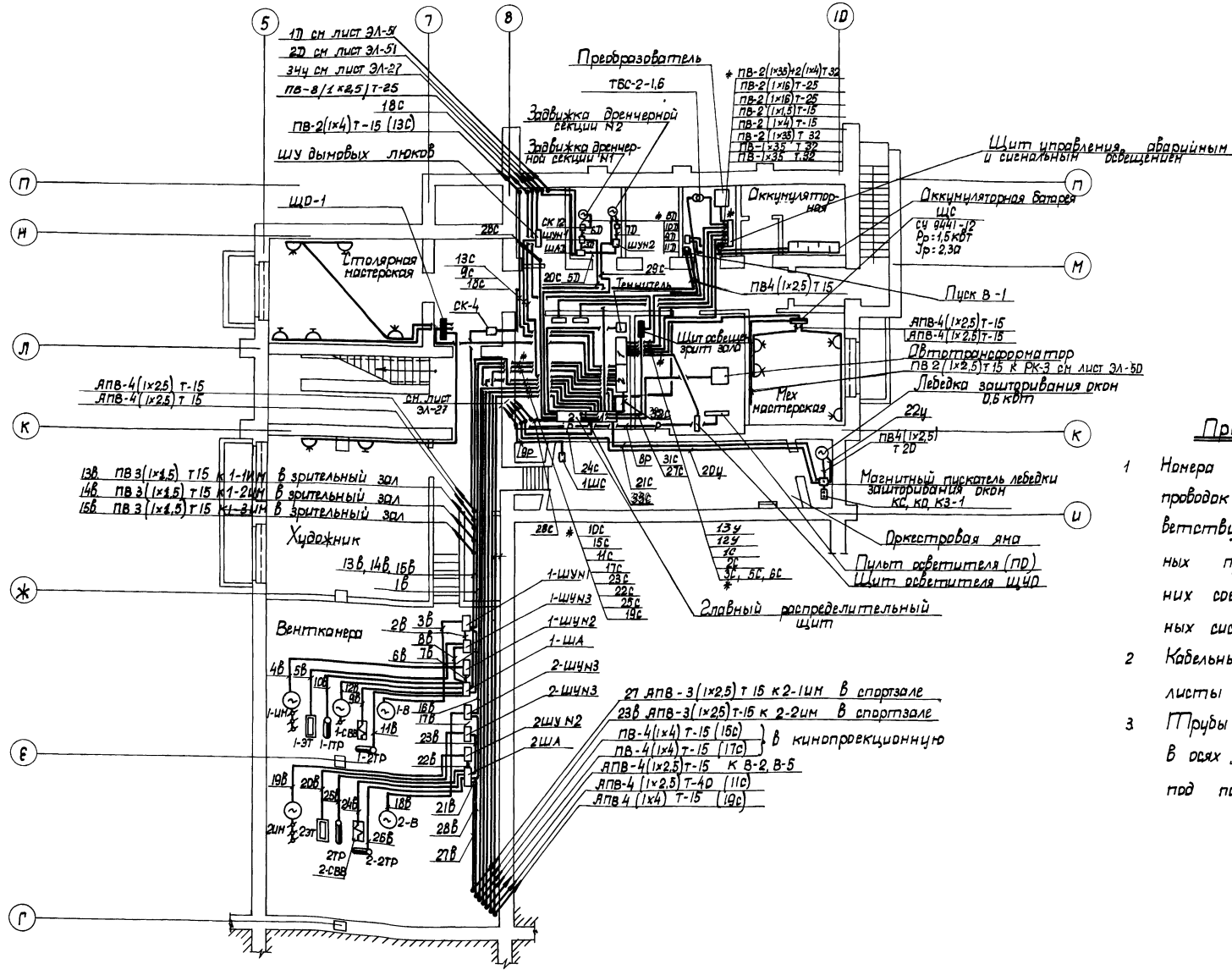


| | | | | | |
|---|---|---|---|---|---|
| 1976 | Сельский дом культуры со зрительным залом на 300 мест | Подвал План разводки сетей | Типовой проект 264-12-155 | Альбом III | Лист ЭЛ-26 |

7019/III

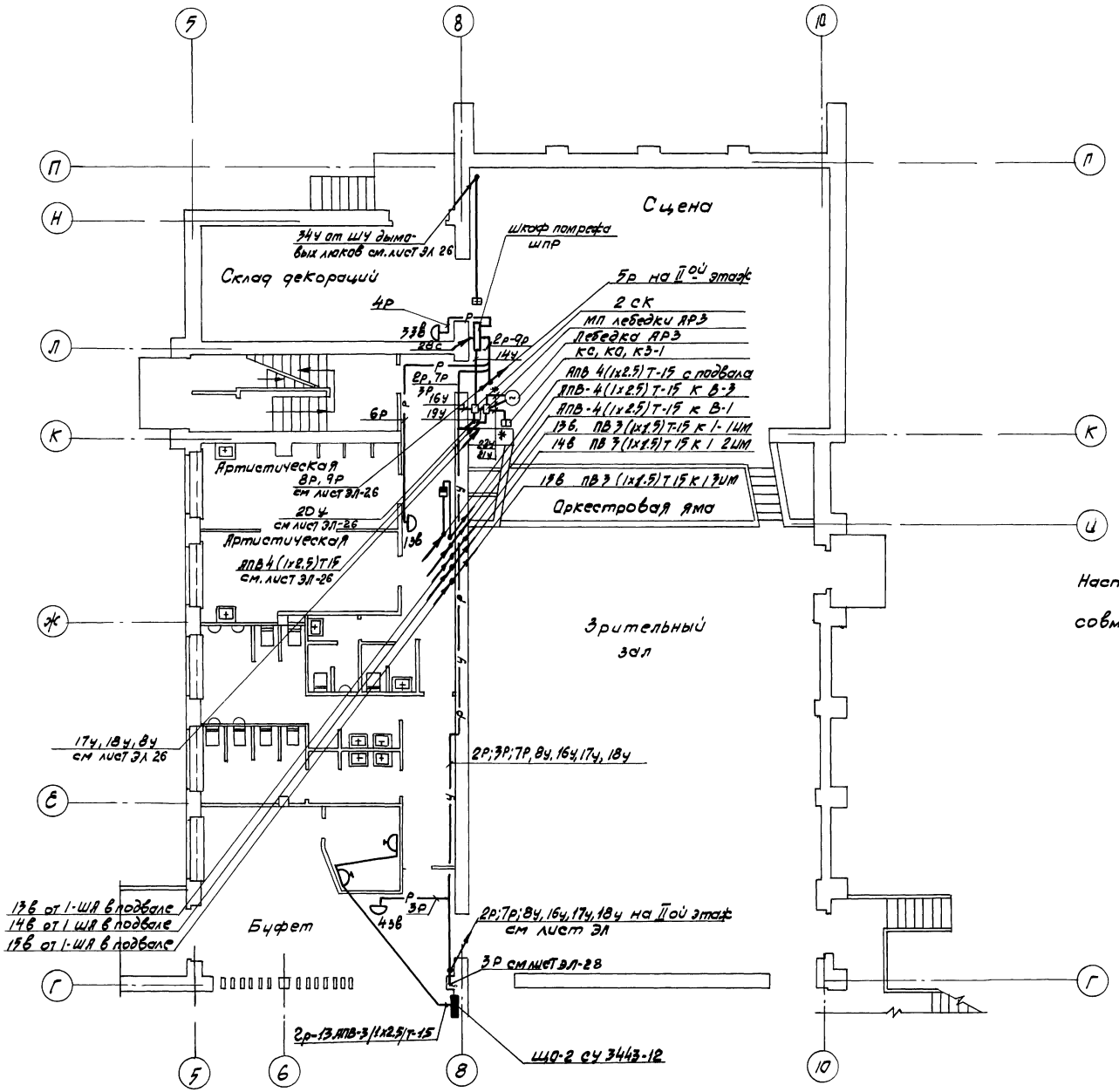


## Примечание

Настоящий лист рассматривать совместно с листом ЭЛ-28

## Схема плана

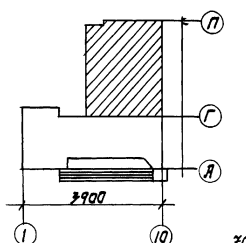


7019/III

| | | | | | |
|---|---|---|---|---|---|
| 1976 | Сельский дом культуры со зрительным залом на 300 мест | I-ый этаж в осях „Г"-„П" План разводки сетей | Типовой проект 264-12-155 | Альбом III | Лист ЭЛ-27 |

Согласовано: Рук. гр. сан. Скуратовский; Рук. гр. ОВ Бегиль; Рук. гр. ВК Пєв

Госпроект: Гл. инж. Козлов; Гл. инж. проекта Волкинский; Гл. архитектор Сотникова; Рук. группы Васильева

Рук. группы Разработал Шрагер; Проверил Ольшевский; Н. контр. Шрагер; Гл. инж. Ольшевский; Калировал

Начальник ГПИ инж. пр. Укрнилпроектстрой

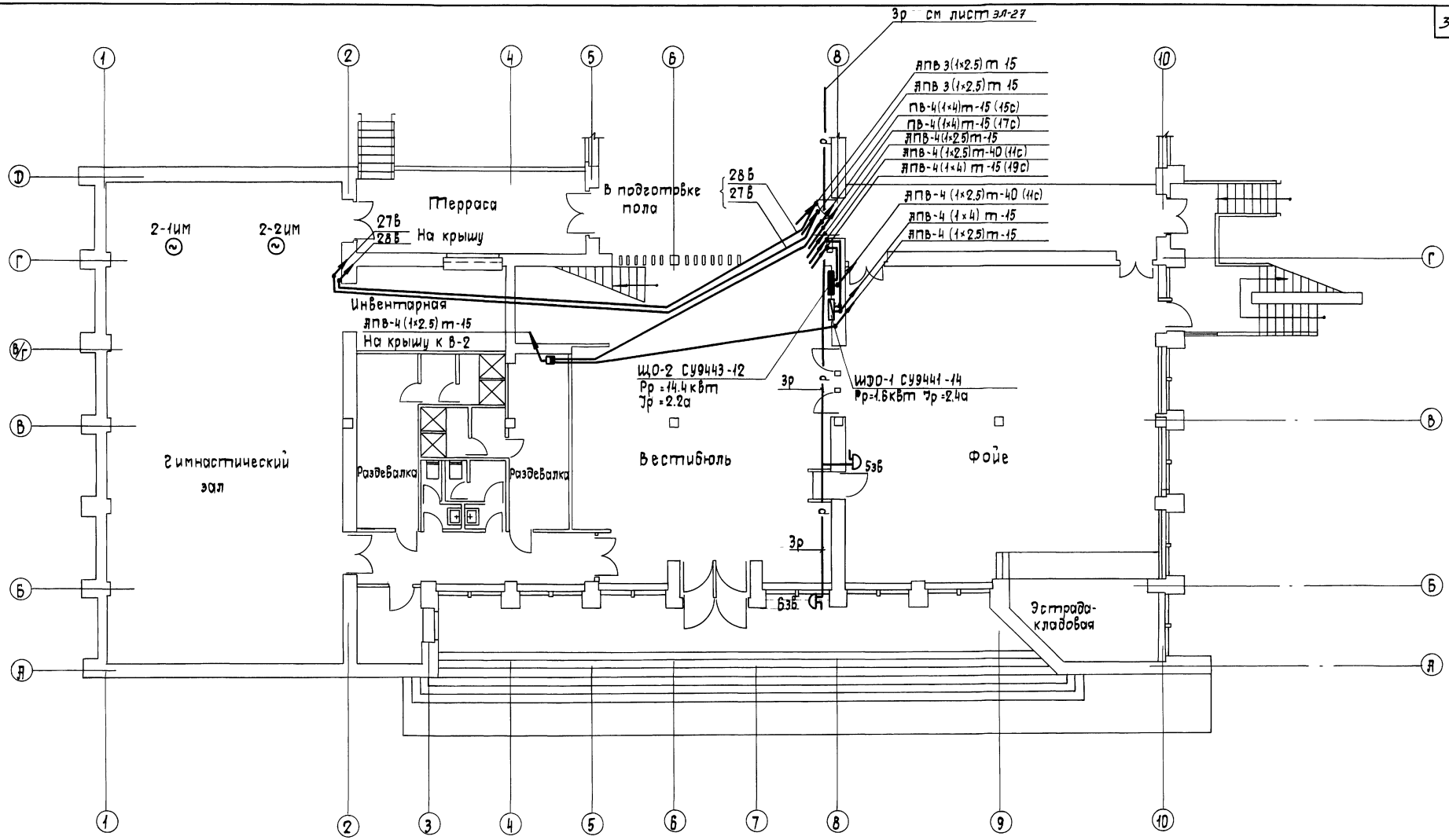


Схема плана

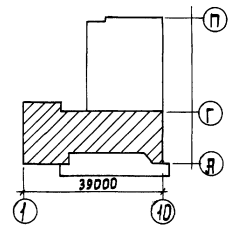


| | | | | | |
|---|---|---|---|---|---|
| 1976 | Сельский дом культуры со зрительным залом на 300 мест | I^й этаж в осях „А" - „Г" План разводки сетей | Типовой проект 264-12-155 | Альбом III | Лист ЭЛ-28 |

7019/III

Укрниитераждансельстрой

Нач эл отд. Гл инж пр

Шрага Омельчук

Рук группы Разработ Проверил Копировала

Козюн Солодарь Самойленко Гостомельская

Рук гр арх Рук гр ОВ Рук гр ВК

Согласовано

Скуратовская Бриль Лев

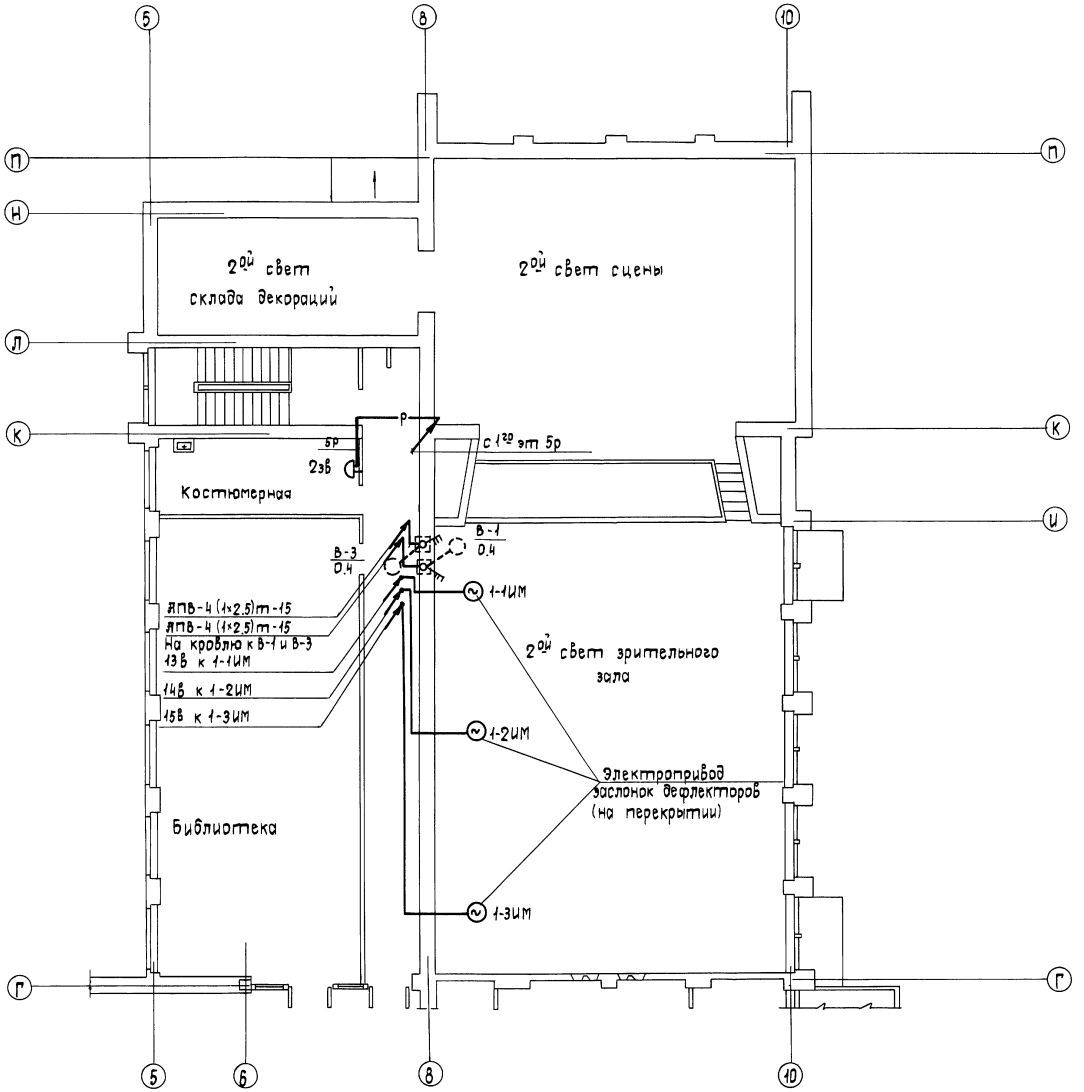


## Примечания

1 Проводку к дефлекторам выполнить в подвесном потолке зала

2 Сети и оборудование, обозначенные пунктирной линией расположены на чердаке

## Схема плана

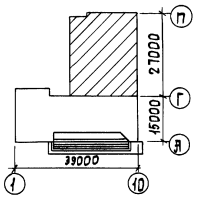


7019/III

| | | | | | |
|---|---|---|---|---|---|
| 1976 | Сельский дом культуры со зрительным залом на 300 мест | II ой этаж в осях „Г"-„П" План разводки сетей | Типовой проект 264-12-155 | Альбом III | Лист ЭЛ-29 |

Укрнипгражданселстрой

Нач эл отд | Гл инж пр | Мрага | Омельчук | Рук группы | Разработал | Проверил | Копировал | Кохон | Молина | Солодарь | Достоменьская | Рук гр арх | Рук гр ОВ | Рук гр ВК | Согласовано | Скуратовская | Бриль | Лев

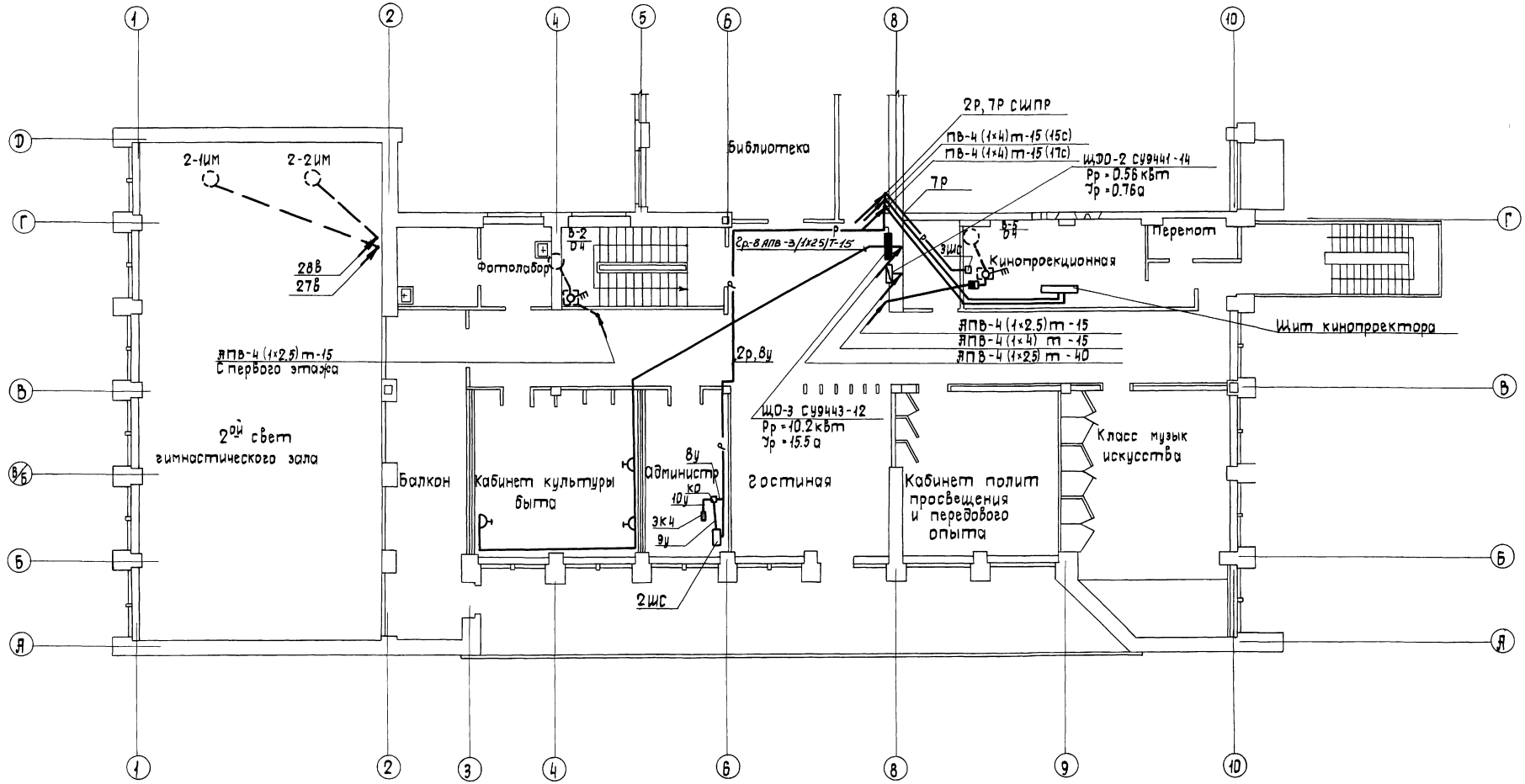


## Схема плана

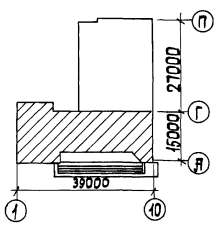


## Примечание

Сети и оборудование обозначенное пунктирной линией устанавливается на крыше

| | | | | | |
|---|---|---|---|---|---|
| 1976 | Сельский дом культуры со зрительным залом на 300 мест | II ой этаж в осях „А" - „Г" План разводки сетей | Типовой проект 264-12-155 | Альбом III | Лист ЭЛ-30 |

7019/III

Укрниипераждансельстрой

Нач эл отд | Шрага | Рук группы | Козюн | Согласовано
Гл инж пр | Омельчук | Разработал | Иолина | Рук гр арх | Скуратовская
Проверил | Самойленко | Рук гр ОВ | Бриль
Копировал | Гостомельская | Рук гр ВК | Лев

| №№ п/п | № трубы | Начало | Конец | Трубы: Усл проход (мм) | Трубы: Длина (м) | Кабеля, провода: Марка | Кабеля, провода: Число жил и сечение (мм²) | Кабеля, провода: Расч длина (м) | №№ кабеля провода | Примечание |
|---|---|---|---|---|---|---|---|---|---|---|
| 1 | 2 | 3 | 4 | 5 | 6 | 7 | 8 | 9 | 10 | 11 |
| | | **Силовое электрооборудование** | | | | | | | | |
| 1 | 1С | 1ЩСУ, Шкаф 1 | Шкаф аварийного освещения | 15 | | ПВ | 2(1×4) | | | |
| 2 | 2С | —"— | Механическая мастерская | 15 | | АПВ | 4(1×4) | | | |
| 3 | 3С | —"— | Щит осветителя (1НР÷11НР) | 20 | 7 | АПВ | 4(1×6) | | | учтено в спец. пост. освещения |
| 4 | 4С | —"— | 2ЩСУ Шкаф 2 | — | 7 | АКВВГ | 2×2.5 | | | |
| 5 | 5С | —"— | Щит осветителя (линии рабочего освещ) | 20 | 7 | АПВ | 4(1×4) | | | —"— |
| 6 | 6С | —"— | Щит осветителя (УФО) | 20 | 7 | АПВ | 4(1×6) | | | —"— |
| 7 | 7С | —"— | 2ЩСУ Шкаф 2 | | 7 | АКВВГ | 4×2.5 | | | |
| 8 | 8С | 1ЩСУ, Шкаф 2 | Ввод №1 | | | | | | | |
| 9 | 9С | —"— | Дымовые люки | 15 | | АПВ | 4(1×2.5) | | | |
| 10 | 10С | —"— | Приточная система ПС-1 | 15 | | АПВ | 4(1×2.5) | | | |
| 11 | 11С | —"— | Рабочее освещение здания | 40 | | АПВ | 4(1×2.5) | | | |
| 12 | 12С | —"— | Рабочее освещение подвала | 25 | | АПВ | 4(1×6) | | | |
| 13 | 13С | —"— | Дежурное освещение зрительного зала | 15 | | ПВ | 2(1×2.5) | | | |
| 14 | 14С | —"— | 2ЩСУ Шкаф 2 | — | 6 | АВВГ | 2×2.5 | | | |
| 15 | 15С | —"— | Кинопроекционная | 20 | | ПВ | 3(1×6)+(1×4) | | | |
| 16 | 16С | —"— | 2ЩСУ Шкаф 1 | — | 5 | АВВГ | 3×4 | | | |
| 17 | 17С | 2ЩСУ Шкаф 1 | Кинопроекционная | 20 | | ПВ | 3(1×6)+(1×4) | | | |
| 18 | 18С | —"— | Рабочее освещение сцены (ЩОС) | 20 | | АПВ | 4(1×2.5) | | | |
| 19 | 19С | —"— | Дежурное освещение здания | 15 | | АПВ | 4(1×4) | | | |
| 20 | 20С | —"— | Заслонка дренчерной системы №1 | 15 | | АПВ | 4(1×2.5) | | | |
| 21 | 21С | —"— | Зашторивание окон | 15 | | ПВ | 4(1×2.5) | | | |
| 22 | 22С | —"— | Приточная система ПС-2 | 15 | | АПВ | 4(1×2.5) | | | |
| 23 | 23С | —"— | Вытяжная вентиляция | 15 | | АПВ | 4(1×2.5) | | | |
| 24 | 24С | —"— | Антрактно-раздижной занавес | 15 | | ПВ | 4(1×1.5) | | | |
| 25 | 25С | —"— | Вытяжная вентиляция | 15 | | АПВ | 4(1×2.5) | | | |
| 26 | 26С | —"— | Ввод №2 | | | | | | | |
| 27 | 27С | 2ЩСУ Шкаф 2 | Автотрансформатор | 40 | 10 | ПВ | 3(1×25)+(1×10) | | | —"— |
| 28 | 28С | —"— | Шкаф помощника режисера | 15 | | ПВ | 2(1×2.5) | | | |
| 29 | 29С | —"— | Заслонка дренчерной системы №2 | 15 | | АПВ | 4(1×2.5) | | | |
| 30 | 30С | —"— | Темнитель | 20 | | ПВ | 8(1×1.5) | | | |
| 31 | 31С | —"— | Щиток освещения зрительного зала | 20 | | АПВ | 4(1×6) | | | |
| | 32С | 1ЩСУ, Шкаф 2 | 2ЩСУ, Шкаф 1 | 15 | 5 | АПВ | 2(1×2.5) | | 115, 117 | |
| | 33С | 2ЩСУ, Шкаф 1 | 2ЩСУ, Шкаф 2 | 15 | 1 | АПВ | 2(1×2.5) | | | |

| 1 | 2 | 3 | 4 | 5 | 6 | 7 | 8 | 9 | 10 | 11 |
|---|---|---|---|---|---|---|---|---|---|---|
| | | **Постановочное освещение** | | | | | | | | |
| 32 | 1п | А-1,2 щита автотрансформатора ЩА | Ящик протяжный ЯП-1 | 20 | 8 | ПВ | 6(1×2.5) | | 1,2, | |
| 33 | 2п | А-4,5,6 ЩА | —"— | 20 | 8 | ПВ | 6(1×2.5) | | 4,5,6 | |
| 34 | 3п | А-7,8,9 ЩА | —"— | 20 | 8 | ПВ | 6(1×2.5) | | 7,8,9 | |
| 35 | 4п | А-11,12 ЩА | —"— | 20 | 8 | ПВ | 6(1×2.5) | | 11,12 | |
| 36 | 5п | А-14,15,16 ЩА | —"— | 20 | 8 | ПВ | 6(1×2.5) | | 14,15,16 | |
| 37 | 6п | А-20,21 ЩА | —"— | 20 | 8 | ПВ | 6(1×2.5) | | 20,21 | |
| 38 | 7п | А-22,23 ЩА | —"— | 20 | 8 | ПВ | 4(1×2.5) | | 22,23 | |
| 39 | 8п | А-24,25 ЩА | —"— | 20 | 8 | ПВ | 4(1×2.5) | | 24,25 | |
| 40 | 9п | А-26,27,28,29 ЩА | —"— | 20 | 8 | ПВ | 8(1×2.5) | | 26,27,28,29 | |
| 41 | 10п | А-17,18,19 ЩА | Штепсельная коробка ШК-11 | 20 | 8 | ПВ | 2(1×2.5) | | 17,18,19 | |
| 42 | 11п | А-29 ЩА | Распред коробка РК-1 | 20 | 8 | ПВ | 2(1×2.5) | | 30 | |
| 43 | 12п | Распред коробка РК-1 | Распред коробка РК-2 | 20 | 4 | ПВ | 2(1×2.5) | | 30 | |
| 44 | 13п | А-9,18,27 ЩА | Соединительная коробка СК-1 | 20 | 8 | ПВ | 6(1×2.5) | | 3,10,13 | |
| 45 | 14п | Соединительная коробка СК-1 | ЯП-1 | 20 | 1 | ПВ | 6(1×2.5) | | 3,10,13 | |
| 46 | 15п | —"— | Щит управления осветителя ЩУО | 20 | 5 | ПВ | 6(1×2.5) | | 3,10,13 | |
| 47 | 16п | Щит управления осветителя ЩУО | ЯП-1 | 20 | 5 | ПВ | 6(1×2.5) | | 31,32,33 | |
| 48 | 17п | —"— | —"— | 20 | 5 | ПВ | 8(1×2.5) | | 34,35,36,37,38 | |
| 49 | 18п | —"— | —"— | 25 | 5 | ПВ | 10(1×2.5) | | 1НР-5НР | |
| 50 | 19п | —"— | —"— | 25 | 5 | ПВ | 10(1×2.5) | | 6НР-10НР | |
| 51 | 20п | —"— | —"— | 32 | 5 | ПВ | 12(1×2.5) | | 1УФ÷6УФ | |
| 52 | 21п | —"— | —"— | 32 | 5 | ПВ | 16(1×2.5) | | 217,219,221,223,225,227,229,231 | |
| 53 | 22п | —"— | Распред коробка РК-3 | 20 | 2 | ПВ | 2(1×2.5) | | 11НР | |
| 54 | 23п | Ящик протяжный ЯП-1 | Ящик протяжный ЯП-2 | 25 | 5 | ПВ | 10(1×2.5) | | 1,2,3,5УФ,6УФ | |
| 55 | 24п | —"— | —"— | 20 | 5 | ПВ | 6(1×2.5) | | 4,5,6 | |
| 56 | 25п | —"— | —"— | 20 | 5 | ПВ | 8(1×2.5) | | 7,8,9,10 | |
| 57 | 26п | —"— | —"— | 20 | 5 | ПВ | 6(1×2.5) | | 11,12,13 | |
| 58 | 27п | —"— | —"— | 20 | 5 | ПВ | 6(1×2.5) | | 14,15,16 | |
| 59 | 28п | —"— | —"— | 20 | 5 | ПВ | 8(1×2.5) | | 20,21,1НР,1УФ | |
| 60 | 29п | —"— | —"— | 20 | 5 | ПВ | 8(1×2.5) | | 22,23,2НР,2УФ | |
| 61 | 30п | —"— | —"— | 20 | 5 | ПВ | 8(1×2.5) | | 24,25,3НР,4НР | |
| 62 | 31п | —"— | —"— | 20 | 5 | ПВ | 8(1×2.5) | | 26,27 5НР,6НР | |
| 63 | 32п | —"— | —"— | 20 | 5 | ПВ | 8(1×2.5) | | 28,7НР,8НР,3УФ | |
| 64 | 33п | —"— | —"— | 20 | 5 | ПВ | 8(1×2.5) | | 29,9НР,10НР,4УФ | |
| 65 | 34п | —"— | —"— | 20 | 5 | ПВ | 8(1×2.5) | | 31,32,33 | |
| 66 | 35п | —"— | —"— | 25 | 5 | ПВ | 10(1×2.5) | | 34,35,36 37,38 | |

7019/III

| | | | | | |
|---|---|---|---|---|---|
| 1976 | Сельский дом культуры со зрительным залом на 300 мест | Трубный журнал Лист 1 | Типовой проект 264-12-155 | Альбом III | Лист ЭЛ-31 |

Укрниитераждансельстрой

Нач эл отд | Гл инж пр | Рук группы | Разработал | Проверил | Копировала | Савицкий | Кушкова | Савицкий | Костомельская

| 1 | 2 | 3 | 4 | 5 | 6 | 7 | 8 | 9 | 10 | 11 |
|---|---|---|---|---|---|---|---|---|---|---|
| 67 | 36п | —"— | —"— | 32 | 5 | ПВ | 16(1×2,5) | | 217,219,221,223 225,227,229,231 | |
| 68 | 37п | ЯП-2 | ШК-12 | 25 | 20 | ПВ | 8(1×2,5) | | 24, 25 3НР, 4НР | |
| 69 | 38п | —"— | ШК-13 | 25 | 30 | ПВ | 8(1×2,5) | | 26, 27 5НР, 6НР | |
| 70 | 39п | —"— | ШК-14 | 20 | 25 | ПВ | 6(1×2,5) | | 14, 15, 16 | |
| 71 | 40п | ШК-14 | ШК-15 | 20 | 3 | ПВ | 6(1×2,5) | | 14, 15, 16 | |
| 72 | 41п | ШК-15 | ШК-16 | 20 | 3 | ПВ | 6(1×2,5) | | 14, 15, 16 | |
| 73 | 42п | ЯП-2 | ЯП-3 | 25 | 5 | ПВ | 10(1×2,5) | | 1,2,3 5УФ, 6УФ | |
| 74 | 43п | —"— | —"— | 20 | 5 | ПВ | 6(1×2,5) | | 4,5,6 | |
| 75 | 44п | —"— | —"— | 20 | 5 | ПВ | 8(1×2,5) | | 7 8 9, 10 | |
| 76 | 45п | —"— | —"— | 20 | 5 | ПВ | 6(1×2,5) | | 11, 12, 13 | |
| 77 | 46п | —"— | —"— | 20 | 5 | ПВ | 8(1×2,5) | | 20, 21 1НР, 1УФ | |
| 78 | 47п | —"— | —"— | 20 | 5 | ПВ | 8(1×2,5) | | 22, 23 2НР, 2УФ | |
| 79 | 48п | —"— | —"— | 20 | 5 | ПВ | 8(1×2,5) | | 28, 7НР 8НР, 3УФ | |
| 80 | 49п | —"— | —"— | 20 | 5 | ПВ | 8(1×2,5) | | 29, 9НР 10НР, 4УФ | |
| 81 | 50п | —"— | —"— | 20 | 5 | ПВ | 6(1×2,5) | | 31, 32, 33 | |
| 82 | 51п | —"— | —"— | 25 | 5 | ПВ | 10(1×2,5) | | 34, 35, 36, 37, 38 | |
| 83 | 52п | —"— | —"— | 32 | 5 | ПВ | 16(1×2,5) | | 217,219,221,223 225,227,229,231 | |
| 84 | 53п | ЯП-3 | ЯП-4 | 20 | 7 | ПВ | 8(1×2,5) | | 1,2,3 5УФ, 6УФ | |
| 85 | 54п | —"— | —"— | 20 | 7 | ПВ | 6(1×2,5) | | 4,5,6 | |
| 86 | 55п | —"— | —"— | 20 | 7 | ПВ | 8(1×2,5) | | 7,8,9,10 | |
| 87 | 56п | —"— | —"— | 20 | 7 | ПВ | 6(1×2,5) | | 11, 12, 13 | |
| 88 | 57п | —"— | —"— | 20 | 7 | ПВ | 8(1×2,5) | | 28, 7НР 8НР, 3УФ | |
| 89 | 58п | —"— | —"— | 20 | 7 | ПВ | 8(1×2,5) | | 29, 9НР 10НР, 4УФ | |
| 90 | 59п | —"— | —"— | 20 | 7 | ПВ | 6(1×2,5) | | 31, 32, 33 | |
| 91 | 60п | —"— | —"— | 25 | 7 | ПВ | 10(1×2,5) | | 34, 35 36, 37, 38 | |
| 92 | 61п | —"— | Щит рабочего освещения сцены | 32 | 10 | ПВ | 16(1×2,5) | | 217,219,221,223 225,227,229,231 | |
| 93 | 62п | —"— | ШК-2 | 20 | 3 | ПВ | 8(1×2,5) | | 20, 21 1НР, 1УФ | |
| 94 | 63п | ШК-2 | ШК-1 | 20 | 3 | ПВ | 8(1×2,5) | | 20, 21 1НР, 1УФ | |
| 95 | 64п | ЯП-3 | ШК-3 | 20 | 6 | ПВ | 8(1×2,5) | | 22, 23 2НР, 2УФ | |
| 96 | 65п | ШК-3 | ШК-4 | 20 | 8 | ПВ | 8(1×2,5) | | 22, 23 2НР, 2УФ | |
| 97 | 66п | ШК-4 | ШК-5 | 20 | 3 | ПВ | 8(1×2,5) | | 22, 23 2НР, 2УФ | |
| 98 | 67п | ЯП-4 | Светильники освещения планшета (левая сторона) | 20 | 6 | ПВ | 2(1×2,5) | | 34 | |
| 99 | 68п | —"— | Светильники освещения планшета (правая сторона) | 20 | 16 | ПВ | 2(1×2,5) | | 35 | |
| 100 | 69п | ЯП-4 | ЯП-5 | 25 | 2,5 | ПВ | 10(1×2,5) | | 1,2,3,5УФ,6УФ | |
| 101 | 70п | —"— | —"— | 20 | 2,5 | ПВ | 6(1×2,5) | | 4,5,6 | |
| 102 | 71п | —"— | —"— | 20 | 2,5 | ПВ | 8(1×2,5) | | 7 8,9,10 | |

| 1 | 2 | 3 | 4 | 5 | 6 | 7 | 8 | 9 | 10 | 11 |
|---|---|---|---|---|---|---|---|---|---|---|
| 103 | 72п | —"— | —"— | 20 | 2,5 | ПВ | 6(1×2,5) | | 11, 12, 13 | |
| 104 | 73п | —"— | —"— | 20 | 25 | ПВ | 6(1×2,5) | | 31, 32, 33 | |
| 105 | 74п | —"— | —"— | 20 | 2,5 | ПВ | 6(1×2,5) | | 36, 37, 38 | |
| 106 | 75п | ЯП-4 | ШК-7 | 20 | 5 | ПВ | 8(1×2,5) | | 28, 7НР 8НР, 5УФ | |
| 107 | 76п | ШК-7 | ШК-6 | 20 | 3 | ПВ | 8(1×2,5) | | 28, 7НР 8НР, 5УФ | |
| 108 | 77п | ЯП-4 | ШК-8 | 20 | 6 | ПВ | 8(1×2,5) | | 29, 9НР 10НР, 4УФ | |
| 109 | 78п | ШК-8 | ШК-9 | 20 | 8 | ПВ | 8(1×2,5) | | —"— | |
| 110 | 79п | ШК-9 | ШК-10 | 20 | 3 | ПВ | 8(1×2,5) | | —"— | |
| 111 | 80п | ЯП-5 | ЯП-6 | 25 | 2,5 | ПВ | 10(1×2,5) | | 1,2 3 5УФ, 6УФ | |
| 112 | 81п | —"— | —"— | 20 | 2,5 | ПВ | 6(1×2,5) | | 4,5,6 | |
| 113 | 82п | —"— | —"— | 20 | 2,5 | ПВ | 8(1×2,5) | | 7,8,9,10 | |
| 114 | 83п | —"— | —"— | 20 | 2,5 | ПВ | 6(1×2,5) | | 11, 12, 13 | |
| 115 | 84п | ЯП-5 | ЯП-6 | 20 | 2,5 | ПВ | 6(1×2,5) | | 31, 32, 33 | |
| 116 | 85п | —"— | —"— | 20 | 2,5 | ПВ | 4(1×2,5) | | 36, 38 | |
| 117 | 86п | ЯП-5 | Светильники освещ. I галереи (лев сторона) | 20 | 6 | ПВ | 2(1×2,5) | | 36 | |
| 118 | 87п | —"— | Светильники освещен. I и II галереи (правая стор.) | 20 | 24 | ПВ | 2(1×2,5) | | 37 | |
| 119 | 88п | ЯП-6 | Колосниковая клеммная коробка 1ККК | 32 | 5 | ПВ | 12(1×2,5) | | 1, 2, 3, 31 5УФ, 6УФ | |
| 120 | 89п | —"— | 2ККК | 20 | 5 | ПВ | 8(1×2,5) | | 4, 5, 6, 32 | |
| 121 | 90п | —"— | 2ККК | 20 | 5 | ПВ | 8(1×2,5) | | 7, 8, 9, 10 | |
| 122 | 91п | ЯП-6 | 3ККК | 20 | 5 | ПВ | 8(1×2,5) | | 11, 12, 13, 33 | |
| 123 | 92п | —"— | Светильники освет. II галереи (левая сторона) | 20 | 6 | ПВ | 2(1×2,5) | | 36 | |
| 124 | 93п | —"— | Светильники освещения колосников | 20 | 20 | ПВ | 2(1×2,5) | | 38 | |
| 125 | 94п | 1ККК | Софитная клеммная коробка 1СКК | шт | 11 | ПРГ-500 | 14(1×2,5) | | 1,2,3,31,0 5УФ, 6УФ | |
| 126 | 95п | 2ККК | 2СКК | шт | 11 | ПРГ-500 | 18(1×2,5) | | 4,5,6,32 7,8,9,10,0 | |
| 127 | 96п | 3ККК | 3СКК | шт | 11 | ПРГ-500 | 10(1×2,5) | | 11 12,13 33 0 | |
| 128 | 97п | Дроссельная стойка ДС | Щит управления осветителя ЩУО | 32 | 6 | ПВ | 14(1×2,5) | | 403-1,2,3,4,5,6 407-1,2,3,4,5,6 | |
| | | | Режиссерская | | сигнализация | | | | | |
| 129 | 1Р | Щит станции управления | Клеммник ШПР | 15 | 10 | ПВ | 2(1×1,5) | 20 | 501, 0 | |
| 130 | 2Р | Главный администратор (2ШС) | —"— | 15 | 45 | ПВ | 3(1×1,5) | 135 | 545, 547, 0 | |
| 131 | 3Р | Звонки 4зв, 5зв, 6зв | —"— | 15 | 50 | ПВ | 3(1×1,5) | 150 | 541, 0 | |
| 132 | 4Р | Звонок 3зв | —"— | 15 | 5 | ПВ | 2(1×1,5) | 10 | 539, 0 | |
| 133 | 5Р | Звонок 2зв | —"— | 15 | 12 | ПВ | 2(1×1,5) | 25 | 537 0 | |
| 134 | 6Р | Звонок 1зв | —"— | 15 | 10 | ПВ | 2(1×1,5) | 20 | 507, 0 | |
| 135 | 7Р | Кинопроекционная (3ШС) | —"— | 15 | 30 | ПВ | 3(1×1,5) | 90 | 531, 533 0 | |
| 136 | 8Р | Осветитель в регуляторной | —"— | 15 | 30 | ПВ | 3(1×1,5) | 90 | 519, 521 523, 0 | |
| | | | —"— | | | | | | | |

Укрниипражданселстрой

Нач эл отд. Гл инж пр-та

Шрага Омельчук

Рук гр. Разработал Проверил Копировал

Савицкий Савицкий Омельчук Дульман

7019/III

| 1976 | Сельский дом культуры со зрительным залом на 300 мест | Трубный журнал Лист 2 | Типовой проект 264-12-155 | Альбом III | Лист ЭЛ-32 |
|---|---|---|---|---|---|

| 1 | 2 | 3 | 4 | 5 | 6 | 7 | 8 | 9 | 10 | 11 |
|---|---|---|---|---|---|---|---|---|---|---|
| 137 | 9Р | Дирижер (1шс) | ——"—— | 15 | 2D | ПВ | 3(1×1,5) | 6D | 511, 513, D | |
| 138 | 10Р | 1я рабочая галерея | ——"—— | 15 | 25 | ПВ | 2(1×1,5) | 5D | 525, D | |
| 139 | 11Р | 2я рабочая галерея | ——"—— | 15 | 33 | ПВ | 2(1×1,5) | 66 | 527, D | |
| 140 | 12Р | Кнопка управления лебедкой заштривания | ——"—— | 15 | 2D | ПВ | 5(1×1,5) | 10D | 607 608 611, 617 | |
| 141 | 13Р | Кнопка управления лебедкой антрактно-раздвижного занавеса | ——"—— | 15 | 5 | ПВ | 5(1×1,5) | 25 | 629, 631 633, 639 | |

## Цепи управления

| | | | | | | | | | | |
|---|---|---|---|---|---|---|---|---|---|---|
| 142 | 14ц | Пульт осветителя | Соединительная коробка 1СК | 3 провода 0,5 мм² 25-2К | 3 | ПВ | 34(1×1,5) | 102 | 1-7, 1-3, 1-5, 1-7, 1-15, 2-1, 2-3, 2-5, 2-12, 2-15, 4-1, 4-3, 4-5, 4-7, 4-15, 101, 103, 105, 59, 57, 67, 69, 701, 703, 711, 713, 725, 727, 733, 735, 741, 743, 745, 747, D | |
| 143 | 24 | Щит станции управления | ——"—— | 15 | 5 | ПВ | 3(1×1,5) | 15 | 101, 103, 105 | |
| 144 | 34 | ——"—— | ——"—— | 20 | 5 | ПВ | 5(1×1,5) | 25 | 4-1, 4-3 4-5 4-7, 4-15 | |
| 145 | 44 | ——"—— | ——"—— | 20 | 5 | ПВ | 5(1×1,5) | 25 | 2-1, 2 3, 2-5 2-7, 2-15 | |
| 146 | 54 | ——"—— | ——"—— | 20 | 5 | ПВ | 5(1×1,5) | 25 | 1-1, 1-3, 1-5, 1-7, 1-15 | |
| 147 | 64 | ——"—— | ——"—— | 15 | 5 | ПВ | 4(1×1,5) | 20 | 59, 57, 67, 69 | |
| 148 | 74 | ——"—— | ——"—— | 25 | 5 | ПВ | 12(1×1,5) | 60 | 701, 703, 711, 713, 723, 725, 733 735, 741, 743, 745, D | |
| 149 | 84 | ——"—— | Ответвительная коробка КО | 20 | 48 | ПВ | 6(1×1,5) | 288 | 57, 59, 69, 71, 77 D | |
| 150 | 94 | Ответвительная коробка КО | Шкаф сигнализации администратора 1ШС | 15 | 2 | ПВ | 2(1×1,5) | 4 | 77, D | |
| 151 | 104 | ——"—— | Кнопка управления реж освещением 3К4 | 15 | 2 | ПВ | 4(1×1,5) | 8 | 57, 59, 69, 71 | |
| 152 | 114 | Щит станции управления | Темнитель | 20 | 4 | ПВ | 5(1×1,5) | 20 | 701, 703, 713, 721, 725 | |
| 153 | 124 | ——"—— | Щит аварийного освещения | 15 | | ПВ | 3(1×1,5) | | 4, 20, 22 | учтен в Специр освещения |
| 154 | 134 | ——"—— | ТП-р сигнального освещения | 15 | | ПВ | 2(1×1,5) | | 221, D | ——"—— |
| 155 | 144 | Шкаф помощника режиссера | Соединительная коробка 2СК | 25 | 6 | ПВ | 10(1×1,5) | 60 | 601, 605, 609, 611, 617, 625, 627, 631 633, 639 | |
| 156 | 154 | ТП-р сигнального освещения | Щит аварийного освещения | 15 | 2 | ПВ | 2(1×1,5) | 4 | 37, 39 | ——"—— |
| 157 | 164 | Соединительная коробка 2СК | Соединительная коробка 3СК | 25 | 45 | ПВ | 10(1×1,5) | 450 | 605, 607, 609 611, 617, 627, 629 631, 633, 639 | |
| 158 | 174 | Щит станции управления | Соединительная коробка 4СК | 25 | 45 | ПВ | 10(1×1,5) | 450 | 703, 709 713, 719 725, 731, 735, 739 741, 749 | |
| 159 | 184 | ——"—— | Соединительная коробка 5СК | 20 | 45 | ПВ | 6(1×1,5) | 270 | 57, 59, 65 73, 75, D | |
| 160 | 194 | Соединительная коробка 2СК | Магнитный пускатель лебедки ЛРЗ | 15 | 2 | ПВ | 4(1×1,5) | 8 | 625, 631, 633 639 | |
| 161 | 204 | ——"—— | МП лебедки зашторивания окон | 15 | 17 | ПВ | 4(1×1,5) | 68 | 601, 609, 611 617 | |
| 162 | 214 | Магнитный пускатель лебедки ЛРЗ | Привод антрактно-раздвижного занавеса КС, КО, КЗ-1 | 15 | 3 | ПВ | 5(1×1,5) | 15 | 111, 601, 609, 611, 617 | |
| 163 | 224 | ——"—— | Антрактно-раздвижной занавес АКВО, КВ1, АКВЗ, КВ2 | 15 | 3 | ПВ | 4(1×1,5) | 12 | 611, 615, 617, 621 | |
| 164 | 234 | Магнитный пускатель лебедки заштривания окон | Привод зашторивания окон КС, КО, КЗ-2 | 15 | 2 | ПВ | 5(1×1,5) | 10 | 625, 627, 631, 633, 639 | |
| 165 | 244 | ——"—— | Зашторивание окон АКВО, КВ1, АКВЗ, КВ2 | 15 | 2 | ПВ | 4(1×1,5) | 8 | 633, 637, 639, 643 | |
| 166 | 254 | Соединительная коробка 4СК | 4КК | 15 | 6 | ПВ | 4(1×1,5) | 24 | 735, 737, 747, 749 | |
| 167 | 264 | ——"—— | 5КК | 15 | 3 | ПВ | 4(1×1,5) | 12 | 737, 739 747, 749 | |
| 168 | 274 | Соединительная коробка 3СК | Кинопроекционная УПДУ | 15 | 5 | ПВ | 10(1×1,5) | 50 | 605, 607, 609 611, 617, 627, 629 631, 633, 639 | |
| 169 | 284 | Соединительная коробка 5СК | ——"—— | 15 | 3 | ПВ | 3(1×1,5) | 15 | 57, 59, 63 | |
| 170 | 294 | Соединительная коробка СК4 | | 20 | 5 | ПВ | 6(1×1,5) | 30 | 703, 705, 713, 719, 725, 731 | |
| 171 | 304 | Соединительная коробка 5СК | Кинопроекционная 2ПДУ | 15 | 3 | ПВ | 4(1×1,5) | 12 | 57, 59, 63 65 | |
| 172 | 314 | Соединительная коробка 4СК | | 20 | 3 | ПВ | 6(1×1,5) | 18 | 705, 709, 713 719, 725, 731 | |
| 173 | 324 | Соединительная коробка 3СК | | 20 | 3 | ПВ | 8(1×1,5) | 24 | 307, 609 611, 617 629, 631 633, 639 | |
| 174 | 334 | Соединительная коробка 5СК | 12 ЭПЧ-1 | 15 | 3 | ПВ | 3(1×1,5) | 9 | 73, 75, D | |
| 175 | 344 | Шкаф управления дымовыми люками | Кнопка управления 1КП | 15 | 12 | ПВ | 2(1×1,5) | 24 | 3,5 | |

## Приточные системы

| | | | | | | | | | | |
|---|---|---|---|---|---|---|---|---|---|---|
| 176 | 1В | 1ЩСУ, шкаф 2 | Шкаф управления 1-ШУ N1 | 20 | 17 | АПВ | 4(1×4) | 68 | | от |
| 177 | 2В | Шкаф управл 1ШУ N1 | Шкаф управления 1-ШУ N3 | 15 | 2 | АПВ | 3(1×2,5) | 6 | | от |
| 178 | 3В | 1-ШУ N1 | Эл двиг вентилятора | 15 | 7 | АПВ | 3(1×2,5) | 21 | | с |
| 179 | 4В | 1-ШУ N2 | Исполнит механизм заслонки нар. возд-1ИМ | 25 | 10 | АПВ | 8(1×2,5) | 80 | 1-57, 1-59, 1-63 D 1-65, 1-13, 1-15, 1-17 | с |
| 180 | 5В | 1-ШУ N3 | Эл нагреватели заслонки наружного воздуха 1-ЭТ | 20 | 10 | АПВ | 4(1×2,5) | 40 | С1, С2, С3 D | с |
| 181 | 6В | 1-ШУ N1 | Шкаф аппаратный 1-ША | 32 | 3 | АПВ | 13(1×2,5) | 38 | 0, 1-1, 1-3, 1-7, 1-9, 1-15, 1-17, 1-19, 1-21, 1-25, 1-27, 1-29, 1-41 | от |
| 182 | 7В | 1-ШУ N2 | 1-ША | 20 | 1 | АПВ | 5(1×2,5) | 5 | 0, 1-17, 1-55 1-57, 1-63 | от |
| 183 | 8В | 1-ШУ N3 | 1-ША | 20 | 3 | АПВ | 4(1×2,5) | 12 | 0, 1-23, 1-125, 1-129 | от |
| 184 | 9В | 1-ША | Вентиль на трубопроводе теплоносителя 1-СВВ | 20 | 7 | АПВ | 6(1×2,5) | 42 | 1-39, 1-45, 1-47, 1-49, 1-51, D | с |
| 185 | 10В | 1-ША | Терморегулятор 1-1ТР | 15 | 9 | АПВ | 2(1×2,5) | 18 | 1-25, 1-31 | с |
| 186 | 11В | 1-ША | Терморегулятор 1-2ТР | 15 | 7 | АПВ | 2(1×2,5) | 14 | 1-25, 1-33 | с |
| 187 | 12В | 1-ША | Исполнит мех-м рецирк заслонки ИМР | 15 | 7 | ПВ | 3(1×1,5) | 21 | 1-115, 1-119 D | с |
| 188 | 13В | 1-ША | Исполнит мех-м дверлектр заслонки 1-1ИМ | 15 | 22 | ПВ | 3(1×1,5) | 66 | 1-83, 1-87 D | с |
| 189 | 14В | 1-ША | Исполнит мех-м двер заслонки 1-2ИМ | 15 | 27 | ПВ | 3(1×1,5) | 81 | 1-91, 195, D | с |
| 190 | 15В | 1-ША | Исполнит мех-м двер заслонки 1-3ИМ | 15 | 33 | АПВ | 3(1×2,5) | 99 | 1-99, 1-103, D | с |
| 191 | 16В | 2ЩСУ, шкаф 1 | Шкаф управления 2-Шу N1 | 20 | 19 | АПВ | 4(1×2,5) | 76 | | от |
| 192 | 17В | 2-ШУ N1 | Шкаф управления 2ШУ N3 | 15 | 1,5 | АПВ | 3(1×2,5) | 4,5 | | от |
| 193 | 18В | 2-ШУ N1 | Эл двиг вентилятора 2-В | 15 | 8 | АПВ | 3(1×2,5) | 24 | | с |
| 194 | 19В | 2-ШУ N2 | Исполнит мех м заслонки наружного воздуха 2-ИМ | 25 | 10 | АПВ | 8(1×2,5) | 80 | 2-57, 2-59, 2-63 D 2 65, 2 73, 2 75, 2-77 | с |
| 195 | 20В | 2-ШУ N3 | Эл нагреватели заслонки наружного воздуха 2-ЭТ | 20 | 10 | АПВ | 4(1×2,5) | 40 | С1, С2, С3 D | с |
| 196 | 21В | 2-ШУ N1 | Шкаф аппаратный 2-ША | 32 | 4 | АПВ | 13(1×2,5) | 52 | 0, 2-1, 2 3, 2 7, 2-9 2 15, 2 17, 2 19, 2-21 2 23, 2 27, 2 29, 2-41 | от |
| 197 | 22В | 2-ШУ N2 | 2-ША | 20 | 1,5 | АПВ | 5(1×2,5) | 7,5 | 0, 2-17, 2-55, 2-57, 2-63 | от |
| 198 | 23В | 2-ШУ N3 | 2-ША | 20 | 3 | АПВ | 4(1×2,5) | 12 | 0, 2-23, 2-125 2-129 | от |
| 199 | 24В | 2-ША | Вентиль на трубопроводе теплоносителя 2-СВВ | 20 | 8 | АПВ | 6(1×2,5) | 48 | 2-39, 2-45, 2-47 2-49, 2-51, D | от |
| 200 | 25В | 2-ША | Терморегулятор 2-1ТР | 15 | 9 | АПВ | 2(1×2,5) | 18 | 2-25, 2-31 | с |
| 201 | 26В | 2-ША | Терморегулятор 2-2ТР | 15 | 8 | АПВ | 2(1×2,5) | 16 | 2-25, 2-33 | с |
| 202 | 27В | 2-ША | Исполнит мех-м дверлект заслонки 2-1ИМ | 15 | 55 | АПВ | 3(1×2,5) | 165 | 2-83, 2-87 D | с |
| 203 | 28В | 2-ША | Исполнит мех-м дверлект заслонки 2-2ИМ | 15 | 55 | АПВ | 3(1×2,5) | 165 | 2-91 2 95, D | с |

Рук гр Шульц; Гл инж проекта Шульц; НОЧ эл отд Шульц; Укрниипроектстальконструкция

Гл спец Сабицкий; Спектатор Сабицкий; Конструктор Шульман

Разработал Сабицкий; Проверил Шульман; Копировал Шульман

| | | | | | |
|---|---|---|---|---|---|
| 1976 | Сельский дом культуры со зрительным залом на 300 мест | Трубный журнал Лист 3 | Типовой проект 264-12-155 | Альбом III | 7019/III Лист ЭЛ-33 |

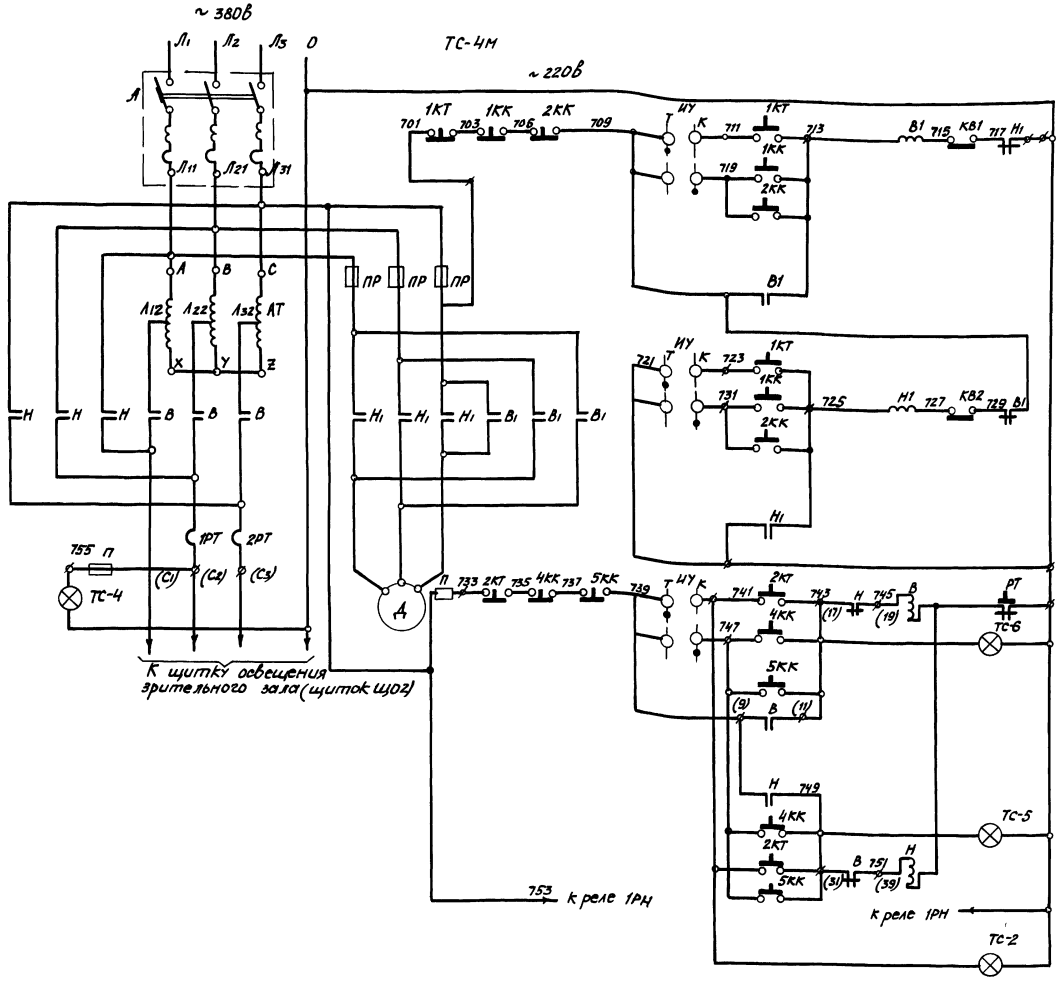


## Пояснения

1. Освещение зрительного зала может питаться через автотрансформатор темнителя света или „напрямую" на напряжение 380/220В.
2. Включение освещения зрительного зала и управление темнителем предусмотрено с пульта осветителя сцены при театральных постановках или из кинопроекционной при демонстрации кинокартин.
3. Выбор места управления сигнализируется в оба пункта.
4. Выбор места управления осуществляется избирателем „ИУ", установленном на ЩСУ.

| Обозн на схеме | Наименование | Тип | Кол | Примеч |
|---|---|---|---|---|
| | Перечень электрооборудования | | | |
| 1КК-2КК | Кнопка управления | | 2 | |
| | На пультах у кинопроекторов | | | |
| 4КК-5КК | Пост управления кнопочный | КУ-122-2М | 2 | |
| | В кинопроекционной | | | |
| 4ТТ-6ТТ | Табло сигнальное | ТСМ | 4 | ~220В |
| 1КТ;2КТ | Кнопка управления, одношлифов | КУО-3 | 6 | |
| | На пульте осветителя | | | |
| ИУ | Переключатель | ППМЗ-10/Н2 | 1 | на двери |
| П | Предохранитель 60А, 220В | ПРС-6-П | 2 | РБУ |
| В,Н | Пускатель магнитный 220В | ПАЕ-514 | 1 | 5401- |
| А | Автомат трехполюсный ~380В | А-3124 | 1 | 23А2А |
| | На ЩСУ, шкаф №2 | | | |
| ПР | Предохранитель плавкий | — | 3 | |
| Д | Электродвигатель 50Вт, ~380В | АОЛ-11/4 | 1 | |
| КВ1, КВ2 | Выключатель конечный | КВ-6 | 2 | |
| В1,Н1 | Реле промежуточное ~ 220В | РПТ-100 | 2 | |
| АТ | Автотрансформатор 3фазн. 30ВА 380/220 | ТР-100/30 | 1 | |
| | На темнителе ТС-4М | | | |

7019/III

| | | | | | |
|---|---|---|---|---|---|
| 1976 | Сельский дом культуры со зрительным залом на 300 мест | Принципиальная схема управления рабочим освещением зрительного зала | Типовой проект 264-12-155 | Альбом III | Лист ЭЛ-34 |

Архитектурно-строительный
Нач. эл. отд. Шорохов
Гл. инж. пр. Шорохов
Рук. группы Ходосевич
Разработал Гребенщик
Проверил Шорохов
Конструкция Жестянщик
Н. контр. Кобликова

## Схема аварийного освещения

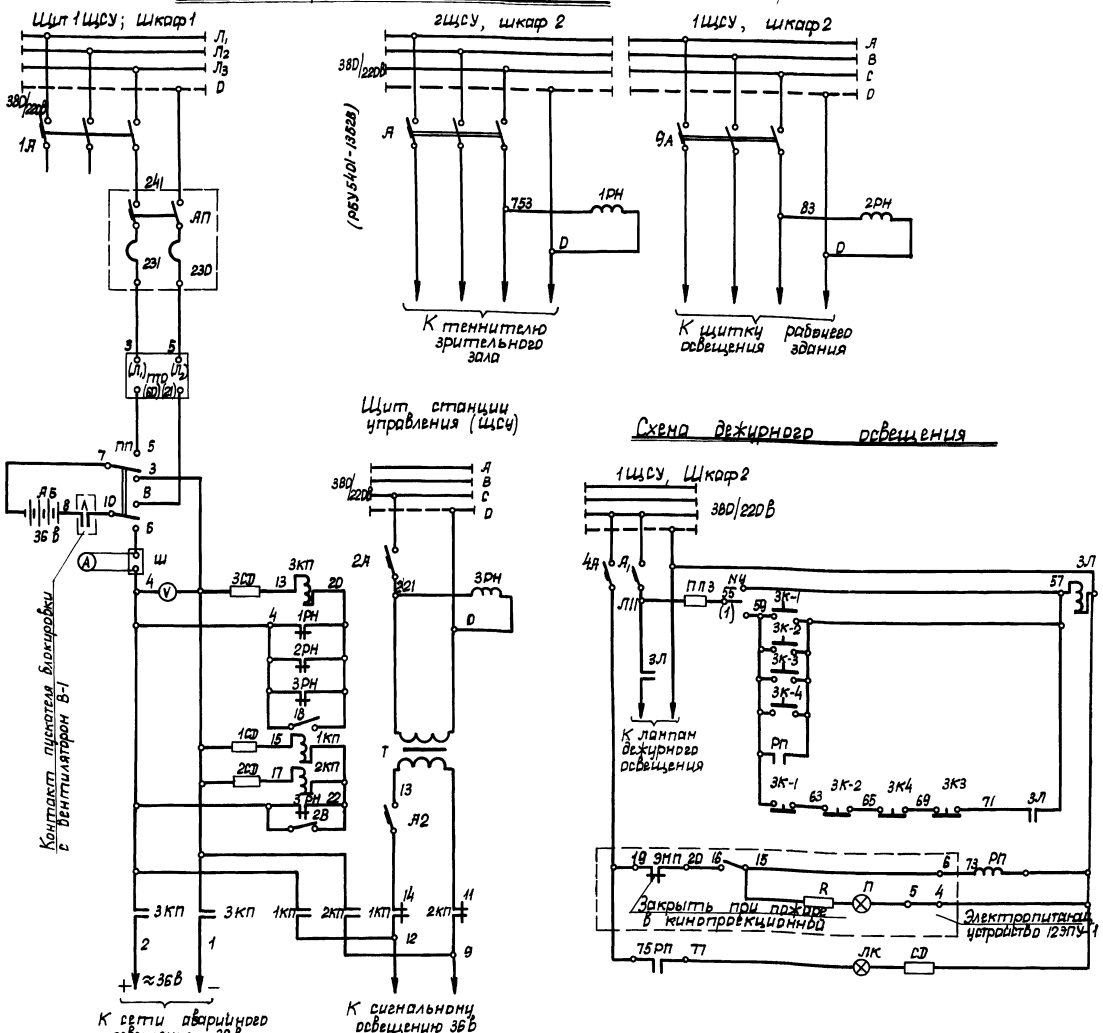


| | | | | |
|---|---|---|---|---|
| А | Пускатель магнитный | ПМЕ-221 | 1 | |
| ПТО | Преобразователь однофазный 0-115В, 0-30А | ПТО-115-32П | 1 | |
| Т | Трансформатор 380/36В, 220/36В | ТБС2-1,6 | 1 | |
| | В зарядной | | | |
| АБ | Аккумуляторная батарея 36В | 5ЖН-100 | 7 | |
| | В аккумуляторной | | | |
| 9А | Автомат 3х полюсный 100А Iнр=80А | А3124 | 1 | |
| | В щитовой | | | |
| 1КП, 2КП | Контактор 2х полюсный 60А, 24В, 1НО, 1НЗ | КПД-131 | 2 | |
| 3КП | Контактор 2х полюсный 60А, 24В, 2НО | КПД-121 | 1 | |
| ПП | Пакетный переключатель 60А, 250В | ПП2-60/Н2 | 1 | |
| 1В, 2В | Пакетный выключатель 10А, 250В | ПВ1-10 | 2 | |
| А | Амперметр постоянного тока шкала 0-75А | М325 | 1 | с шунтом 75 ШС |
| V | Вольтметр постоянного тока шкала 0-50В | М325 | 1 | |
| 1СД-3СД | Сопротивление трубчатое 10Ом, 15Вт | ПЭ-15 | 3 | |
| АП | Автомат 2х полюсный Iнр=50А | АП50-2МТ | 1 | |
| А2 | Автомат однополюсный Iнр=25А | А3161 | 1 | |
| | В шкафу аварийного освещения Ш АО | | | |
| ЛК | Арматура сигнальная с красным стеклом | ЛС-53 | 1 | 220В |
| | На щитке сигнализации администратора 2 ШС | | | |
| ЗК3 | Кнопка управления однощитковая | КУД-3 | 2 | |
| | Пульт осветителя в регуляторной | | | |
| ЗК4 | Кнопка управления | КУ122-2 | 1 | |
| | у администратора | | | |
| ЗК1-ЗК2 | Кнопка управления | – | 3 | |
| | В кинопроекционной | | | |
| 1РН-3РН | Реле промежуточное переменного тока 220В | РПУ-1 | 3 | |
| 2А | Автомат 3х полюсный 380В, 50А Iнр=15А | А3163 | 1 | |
| 1А | Автомат 3х полюсный 380В, 100А | А3124 | 1 | |
| | Расцепитель 40А | | | |
| 4А | Автомат однополюсный 380В, 50А | А3161 | 1 | Расцепитель 15А |
| РП | Реле промежуточное, 220В | РПУ-1 | 1 | |
| ЗЛ | Пускатель магнитный 220В | ПМЕ-211 | 1 | |
| ПП-3 | Предохранитель 20А, 380В, вставка 6А | Ц-27 | 1 | |
| ПУ | Переключатель пакетный 10А, 250В | ППМ-10/Н2 | 1 | |
| | ЩСУ | | | |
| Обозначение на схеме | Наименование | Тип | Кол | Прим |

Экспликация

| | | | | | |
|---|---|---|---|---|---|
| 1976 | Сельский дом культуры со зрительным залом на 300 мест | Принципиальные схемы управления аварийным и дежурным освещением | Типовой проект 264-12-155 | Альбом III | Лист ЭЛ-35 |

Инв. № подл. | Подпись и дата | Взам. инв. №

Гл. инж. пр. Пушкин
Нач. отд. Кузнецова
Гл. спец. Кудинский
Разработал Фуд-Пушкин
Рук. гр. Кудинский
Провер. Кудинский
Н. контр. Кудинский

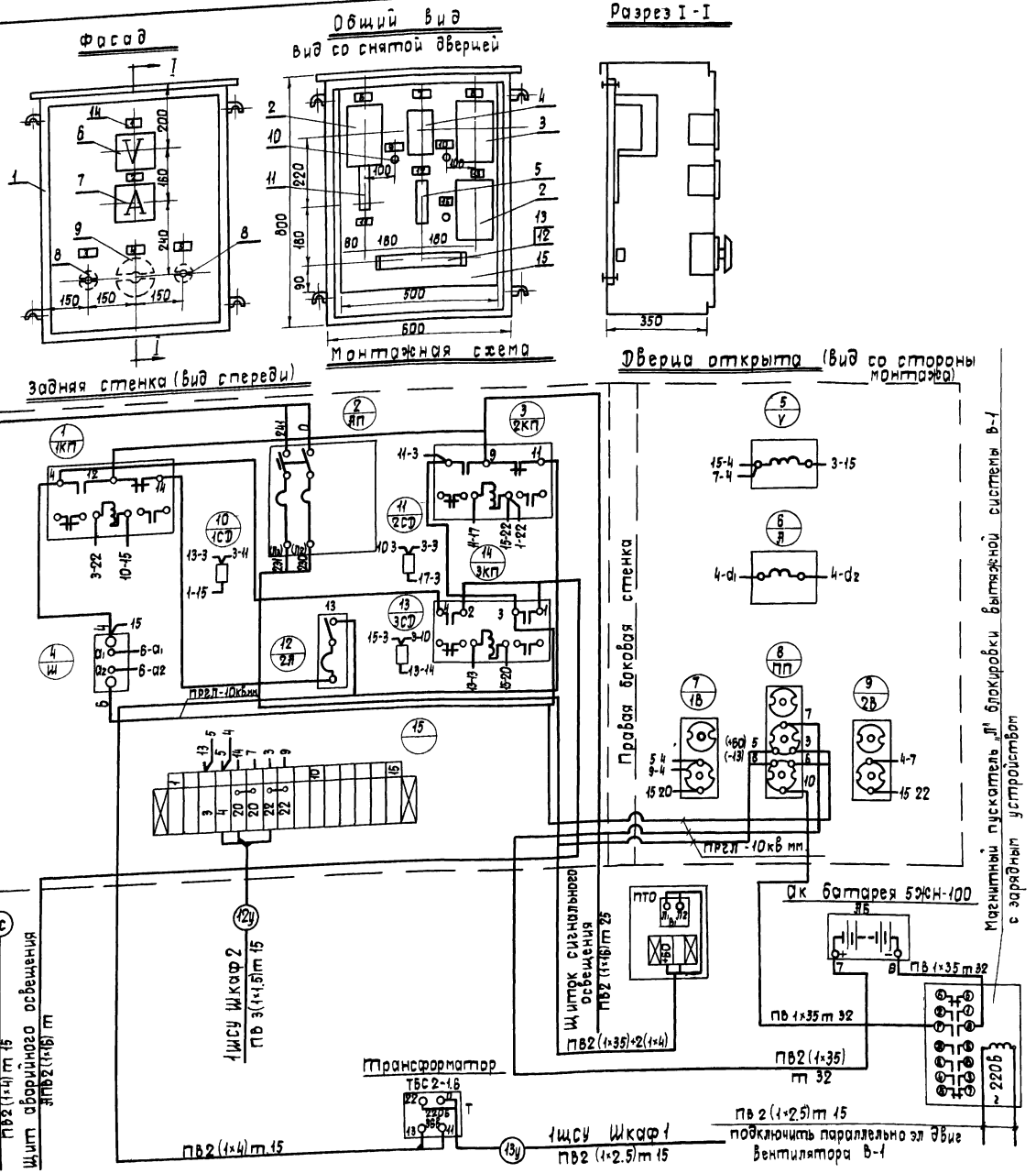


| N панели | N надписи | Обозначение по схеме | Место надписи | Текст надписи | Примеч |
|---|---|---|---|---|---|
| 1 | 14 | 3СД | —"— | 3СД | |
| | 13 | 3КЛ | —"— | 3КП | |
| | 12 | 2Л | —"— | 2Л | |
| | 11 | Ш | —"— | Ш | |
| | 10 | 2СД | —"— | 2СД | |
| | 9 | 1СД | —"— | 1СД | |
| | 8 | 2КП | —"— | 2КП | |
| | 7 | ЛП | —"— | ЛП | |
| | 6 | 1КП | —"— | 1КП | |
| | 5 | 1В | —"— | Аварийное освещение | |
| | 4 | ПП | —"— | Заряд-сеть | |
| | 3 | 2В | —"— | Сигнальное освещение | |
| | 2 | Л | —"— | —"— | |
| | 1 | V | Табличка | ЛК, батарея | |

Перечень надписей

| N позиции | N панели | Обозначение | Наименование | Кол | Тип | Главн. номинальные данные цепей | Управл. номинальные данные цепей | Дополнительные данные | Примечание |
|---|---|---|---|---|---|---|---|---|---|
| 17 | | — | Провод | 8 | ПРГЛ | | | Сечение 10кв мм | |
| 16 | | — | Провод | 32 | ПРГЛ | | | Сечение 25кв мм | |
| 15 | | — | Панель | 7кг | Лист ст δ=2мм | — | — | — | 642×682 |
| 14 | | — | Рамка для надписи | 11 | РН-4 5×1 5 | — | — | — | |
| 13 | | | Зажим нормальный | 15 | КН | — | — | — | |
| 12 | | — | Колодка маркировочная | 2 | КМ-5 | — | — | — | |
| 11 | | Ш | Шунт | 1 | 75ШС | | 75 | | 75 МВ |
| 10 | 1 | 1СД-3СД | Сопротивление | 3 | ПЭ-15 | — | — | — | 10ом, 15вт |
| 9 | | ПП | Переключатель пакетный | 1 | ПП2-60/Н2 | 250 | 60 | — | |
| 8 | | 1В,2В | Выключатель пакетный | 2 | ПВ1-10 | 250 | 10 | — | |
| 7 | | Л | Амперметр | 1 | М325 | — | — | — | Шкала 0,15Л |
| 6 | | V | Вольтметр | 1 | М325 | — | — | — | Шкала 0 50В |
| 5 | | 2Л | Автомат | 1 | Л-3161 | 220 | 50 | — | расцепитель 25Л |
| 4 | | ЛП | Автомат | 1 | ЛП50-2МТ | 220 | 50 | | двухполюсный |
| 3 | | 1КП 2КП | Контактор | 2 | КПД-131 | | 60 | 24 | |
| 2 | | 3КП | Контактор | 1 | КПД-121 | | 60 | 24 | |
| 1 | | — | Шкаф | 1 | ПУЭН-10 | — | — | — | размером 800×600×350 |

Таблица технических данных

| | | | | | |
|---|---|---|---|---|---|
| 1976 | Сельский дом культуры со зрительным залом на 300 мест | Шкаф аварийного освещения ШАО Задание заводу - изготовителю | Типовой проект 264-12-155 | Альбом III | Лист ЭЛ-36 |

7019/III

Укрниитграждансельстрой

Нач отд Гл инж пр

Шрага Омельчук

Рук группы Разработ Проверил Копировала

Савицкий Савицкий Орлович Гостомельская

## Принципиальная схема управления лебедкой заторивания окон

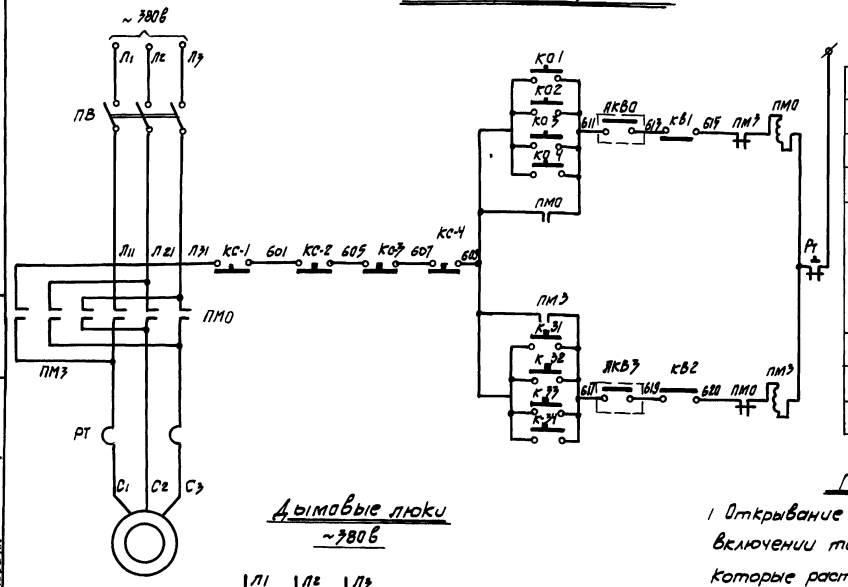


## Принципиальная схема управления лебедкой антрактно - раздвижного занавеса

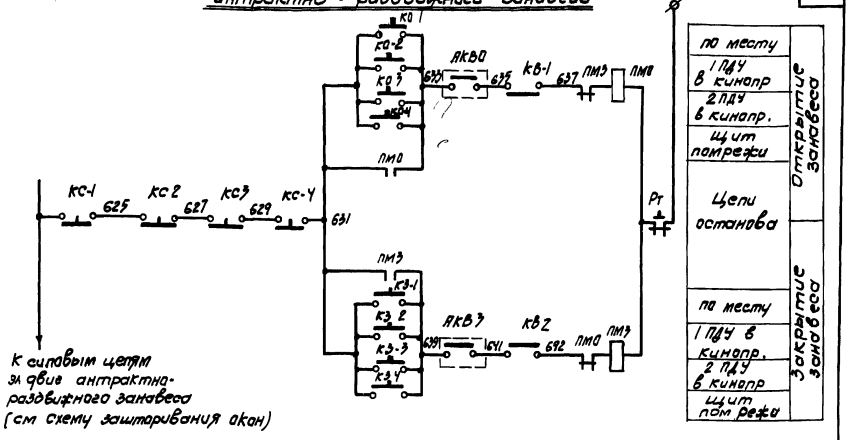


## Дымовые люки ~380в

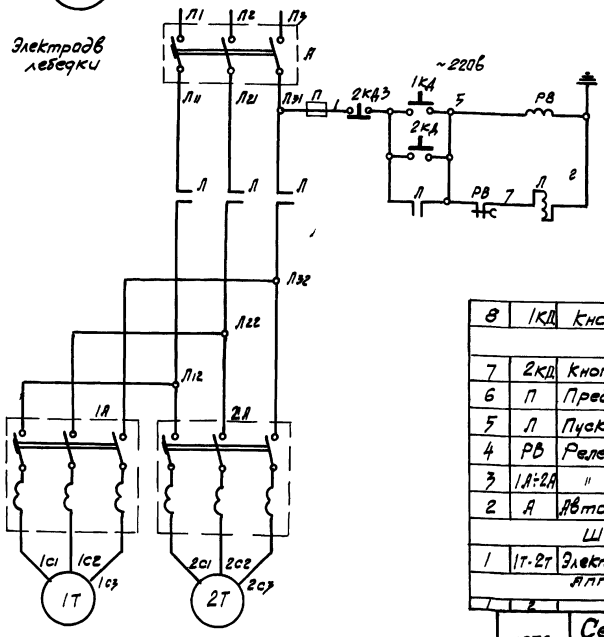


Электродвигатель лебедки

## Примечания

1. Открывание люков производится при включении тормозных электромагнитов, которые растормаживают двухбарабанную лебедку. Люки открываются под действием собственного веса
2. Тормозные магниты включаются со шкафа управления с помещения лебедок и со сцены. Отключение их через 5 секунд от реле времени „РВ"
3. Закрывание люков производится вручную лебедкой
4. Герметический пакетный выключатель ПВ устанавливается по месту лебедок

| | | | | | | | |
|---|---|---|---|---|---|---|---|
| 8 | 1КД | Кнопка управления | КЧ-122-1 | | " | 1 | |
| | | На планшете сцены | | | | | |
| 7 | 2КД | Кнопка управления | КЕО-11 | | " | 1 | |
| 6 | П | Предохранитель 16А, ~220в | ПР-2 | Упл. вст. 6А | " | 1 | |
| 5 | Л | Пускатель магнитный ~220в | ПМЕ-211 | - | " | 1 | |
| 4 | РВ | Реле времени ~220в | РВП.22-3021.00Ч4 | Установка 5сек | шт | 1 | |
| 3 | 1А÷2А | " " " | | | | | |
| 2 | А | Автомат 3х полюсный, ~380в | АП-50-3м | Ур-4А | шт | 2 | |
| | | Шкаф управления ШУ (см. лист ) | | | | | |
| 1 | 1Т·2Т | Электромагнит тормозной | КМТ-3А | без расцепит | шт | 1 | |
| | | Аппаратура, расположенная у лебедки Дымовые люки | | | | | |

| | | | | | | | |
|---|---|---|---|---|---|---|---|
| 6 | КС-3.4 | Кнопка управления | | | | | |
| | КО3.4 | 3х штифтовая в | КЧ-111Э | | шт | 4 | |
| | К33.4 | защищенном исполнении | | | | | |
| | | Аппаратура размещения в кинопроекционной | | | | | |
| 5 | КС 2 | Кнопка управления | | | | | |
| | КО-2 | 3х штифтовая в | КЧ-111Э | | шт | 2 | |
| | К32 | защищенном исполнении | | | | | |
| | | Аппаратура размещения на шкафу помощника рефиссера ШПР (см лист ЭЛ-1) | | | | | |
| 4 | ПВ | Герметический пакетный выключатель | ГПВМЭ 10 | У=10а | шт | 2 | |
| 3 | ЯКВ0 ЯКВ3 | Путевые | | | | | |
| | КВ1 КВ2 | Выключатели | | | шт. | 4 | |
| 2 | КС-1 | Кнопка управления | | | | | |
| | КО-1 К3-1 | 3х штифтовая в защи- | | | | | |
| | | щенном исполнении | | | шт | 2 | |
| 1 | ПМ0 | Магнитный пускатель | | | | | |
| | ПМ3 | 3х фазный защищенного | | | шт | 2 | |
| | | исполнения реверсивный | | | | | |
| | | Аппаратура расположенная у лебедок заторивания окон и антрактно раздвижного занавеса | | | | | |

Комплектно с лебедкой

| № п/п | Позиц по схеме | Наименование | Тип | Технич характ | Ед изм. | К-во | Примеч |
|---|---|---|---|---|---|---|---|
| 1 | 2 | 3 | 4 | 5 | 6 | 7 | 8 |

7019/III

| | | | | |
|---|---|---|---|---|
| 1976 | Сельский дом культуры со зрительным залом на 300 мест | Принципиальные схемы управления лебедками заторивания окон, антрактно-раздвижного занавеса и электромагнитами дымовых люков | Типовой проект 264-12-155 | Альбом III / Лист ЭЛ-37 |

Гл. инж. пр. Нач. эл. гр. Сапунчук / Ширава / Рук. группы Савицкий / Разработал Ионко / Проверил Савицкий / Н. контр. — / Гл. спец. Элельсвит / Копировал

## Шкаф управления ШУ

М1:10

### Фасад

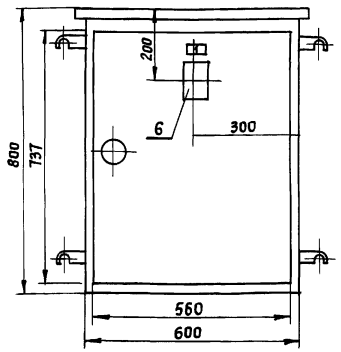


### Вид со снятой дверцей

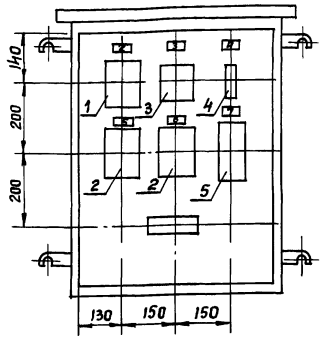


## Монтажная схема шкафа 2ШУ и схема внешних соединений

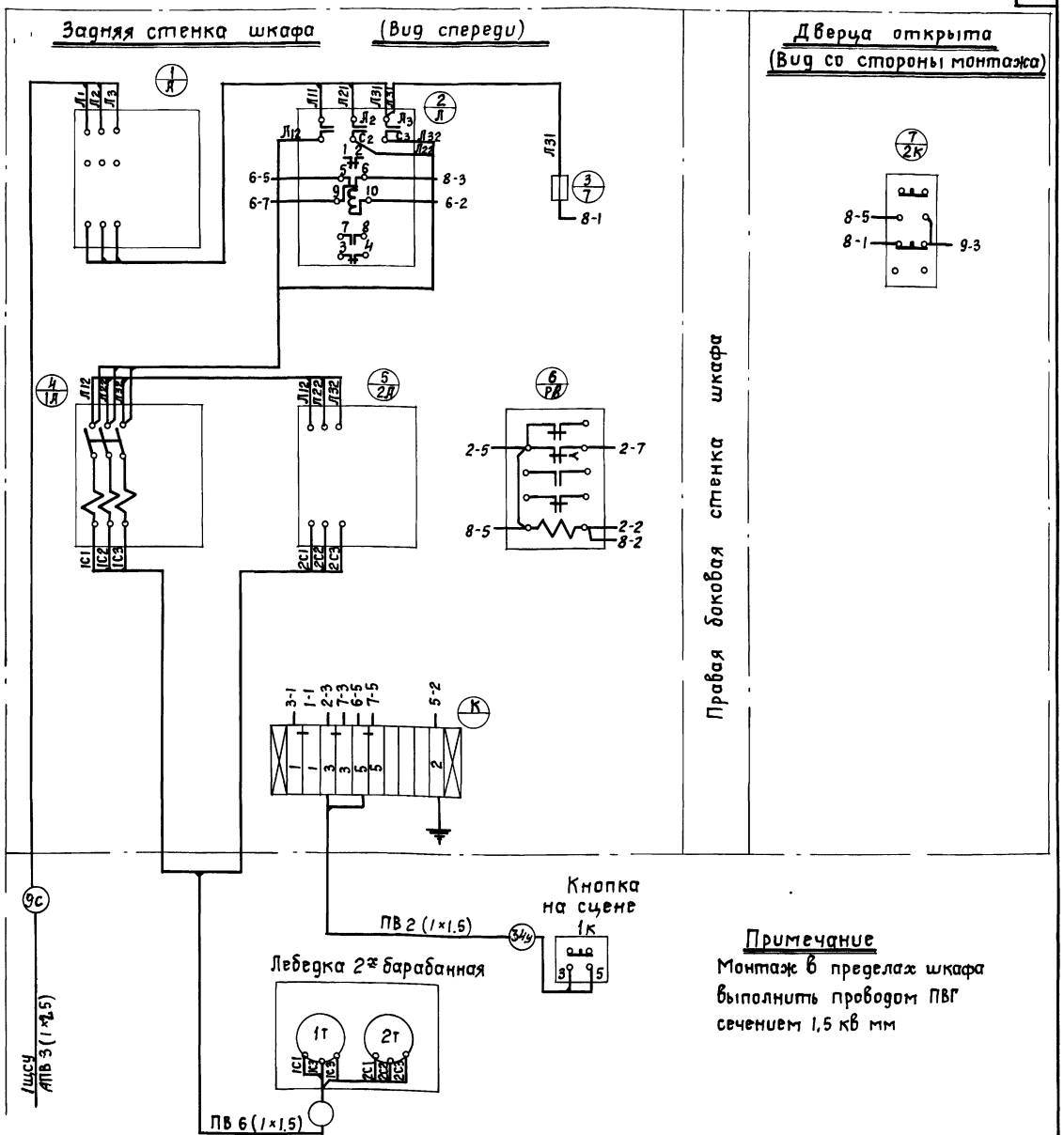


### Примечание

1 По данному чертежу изготовить 1 шкаф ПУЭН-10 глубиной 367 мм

### Перечень надписей в рамках

| Панель | Надпись | Обозначение по схеме | Место надписи | Текст надписи | Примечание |
|---|---|---|---|---|---|
| | 1 | 2К | Кнопка | Открыто - стоп | |
| | | | Табличка | Дымовые люки | |
| | 2 | Л | Табличка | Ввод | |
| | 3 | Л | —"— | Л | |
| | 4 | П | —"— | П | |
| | 5 | 1Л | —"— | 1-й люк | |
| | 6 | 2Л | —"— | 2-й люк | |
| | 7 | РЗ | —"— | РВ | |

### Таблица технических данных электрооборудования

| Позиция | Панель | Обозначение по схеме | Наименование | Количество | Тип | Ном данные цепей: главной U(В) | Ja | Упр V(В) | Данные по заказу и дополнительные технические данные | Примечания |
|---|---|---|---|---|---|---|---|---|---|---|
| 1 | | Л | Автомат 3* полюсный | 1 | АП 50-3 | 380 | 50 | | Без расцепителя | |
| 2 | | 1Л-2Л | Автомат 3* полюсный | 2 | АП 50-3М | 380 | 50 | | Jр = 16а | |
| 3 | | Л | Магнитный пускатель | 1 | ПМЕ-211 | 380 | 25 | 220 | | |
| 4 | | П | Предохранитель | 1 | ПР-2 | 220 | 15 | | 3 вставки 5а | |
| 5 | | РВ | Реле времени | 1 | РВП-22-3222-0044 | | | 220 | | |
| 6 | | 2К | Кнопка управления | 1 | КЕ-011 | | | | | |
| 7 | | | Рамка для надписей | 7 | РН 45×15 | | | | | |

Согласовано

Укр НИИПгражданселькстрой

Нач. отдела Силинг пр.

Рук. группы Шраго

Разработал Омельчук

Проверил

Копировал

Сафийский Савицкий Фрлабич Куч

7019/III

| 1976 | Сельский дом культуры со зрительным залом на 300 мест | Шкаф управления (ШУ) дымовыми люками Задание заводу-изготовителю | Типовой проект 264-12-135 | Альбом III | Лист ЭЛ-38 |
|---|---|---|---|---|---|

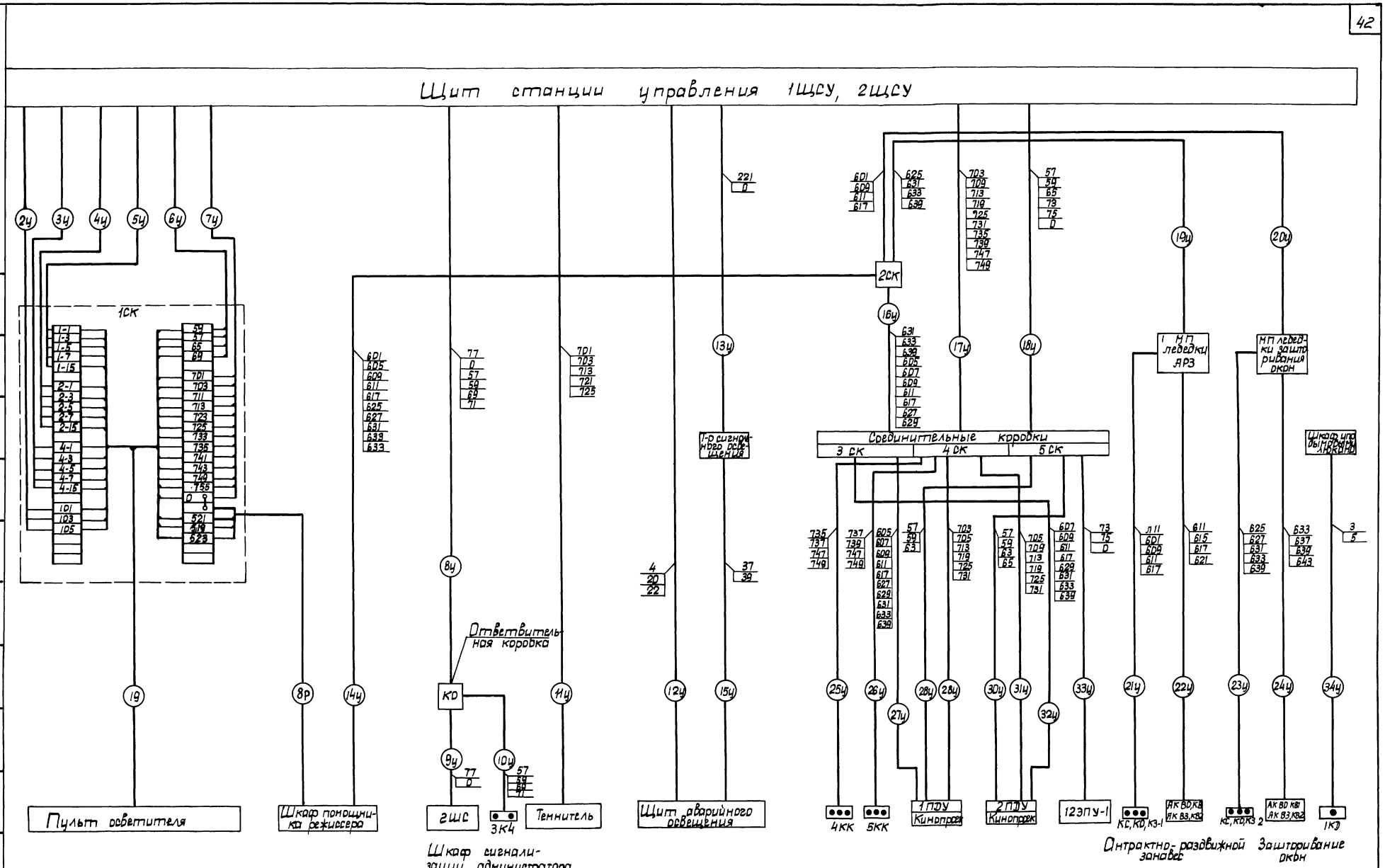


7019/III

| | | | | | |
|---|---|---|---|---|---|
| 1976 | Сельский дом культуры со зрительным залом на 300 мест | Схема внешних соединений цепей управления | Типовой проект 264-12-155 | Альбом III | Лист ЭЛ-39 |

Укрниипраждансельстрой

Нач. эл. отд. Гл. инж. пр.

Шрага Омельчук

Рук. гр. Разработал Проверил Копировала

Савицкий Спектор Савицкий Дульман

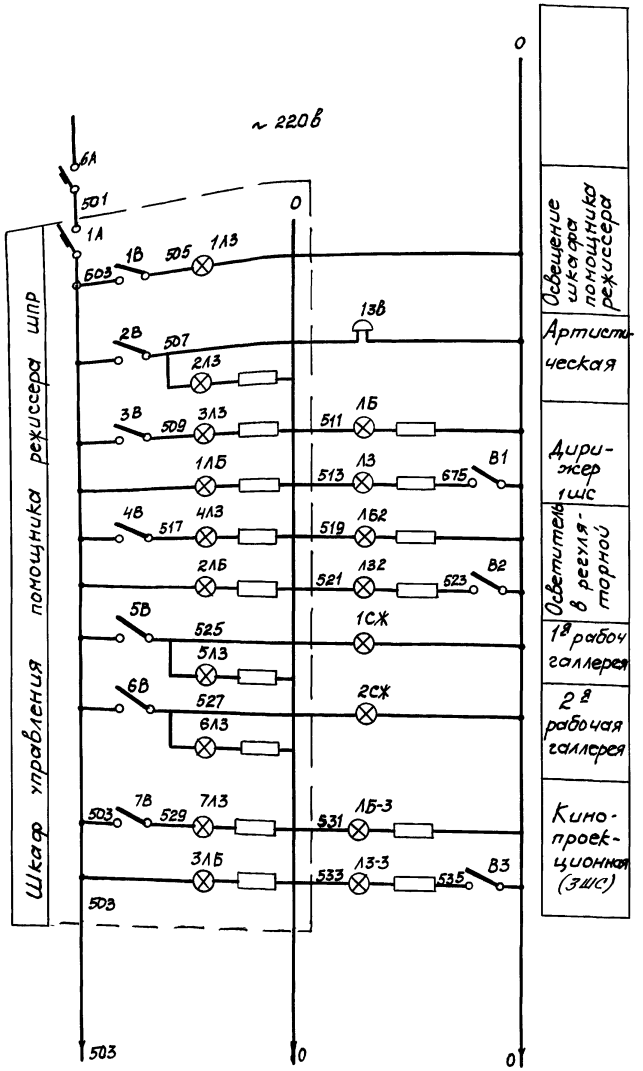


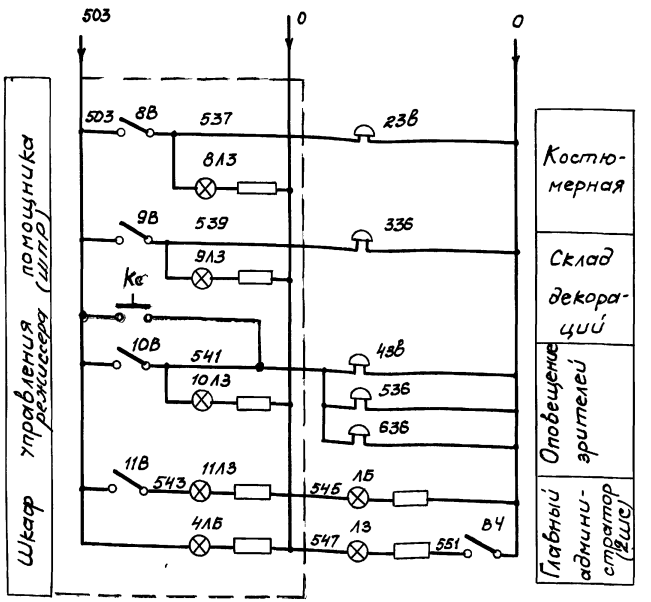


## Примечания

1. Монтажную схему шкафа помощника режиссера см лист ЭЛ-42
2. Общий вид шкафа помощника режиссера см лист ЭЛ-41
3. Планы режиссерской сигнализации см. листы ЭЛ-27 – ЭЛ-30

| | | | | | |
|---|---|---|---|---|---|
| 2 | 13в-63в | Звонок электрический 220в переменного тока | ЗВЛ-220 | 6 | |
| 1 | СЖ | Арматура сигнальная 220в | СЖ-1 | 2 | |
| | | На планах | | | |
| 3 | ЛБ-3 | Арматура сигнальная с белым стеклом | ЛС-53 | 1 | ~127в |
| 2 | Л3-3 | Арматура сигнальная с зеленым стеклом | ЛС-53 | 1 | ~127в |
| 1 | В-3 | Переключатель однополюсный 220в | ТВ-1-1 | 1 | |
| | | В кинопроекционной (3шс) | | | |
| 3 | ЛБ-2 | Арматура сигнальная с белым стеклом | ЛС-53 | 1 | ~127в |
| 2 | Л3-2 | Арматура сигнальная с зеленым колпаком | ЛС-53 | 1 | ~127в |
| 1 | В-2 | Переключатель однополюсный 220в | ТВ1-1 | 1 | |
| | | На пульте осветителя по | | | |
| 4 | кс | Кнопка управления | КУО-3 | 1 | для 2шс |
| 3 | ЛБ-1,4 | Арматура сигнальная с белым стеклом | ЛС-53 | 3 | ~127в |
| 2 | Л3-1,4 | Арматура сигнальная с зеленым стеклом | ЛС-53 | 3 | ~127в |
| 1 | В-1,4 | Переключатель однополюсный 220в | ТВ-1-1 | 3 | |
| | | На щитках сигнализации 1шс-2шс (см лист ЭЛ-42) | | | |
| 5 | 2ЛБ-4ЛБ | Арматура сигнальная с белым стеклом | ЛС-53 | 4 | ~127в |
| 4 | 1Л3-10Л3 | Арматура сигнальная с зеленым стеклом | ЛС-53 | 10 | ~220в |
| 3 | 1ЛЗ | Арматура осветительная | СШ-2 | 1 | ~220в |
| 2 | 1В-11В | Переключатель однополюсный 220в | ТВ-1-1 | 11 | 250вт |
| 1 | 1А | Автомат однополюсный | А-631М | 1 | Расчет 5а |
| | | На шкафу помощника режиссера ШПР | | | |
| 1 | 6А | Автомат двухполюсный | А3162 | 1 | расчет 15а |
| | | На щите станции управления | | | |

| №№ п/п | Обозначение по схеме | Наименование | Тип | Кол | Примечание |
|---|---|---|---|---|---|

Перечень электроаппаратуры

| | | | | | |
|---|---|---|---|---|---|
| Гл инж | Шорина | | | | |
| Рук гр | Раздобут | | | | |
| Нач отд | Шрага | | | | |
| Гип | Савицкий | | | | |
| Гип | Шорина | | | | |
| Гип | Савицкий | | | | |
| Гип | Кацнельсон | | | | |

Укринтерсельхозпроект

| | | | | | |
|---|---|---|---|---|---|
| 1976 | Сельский дом культуры со зрительным залом на 300 мест | Режиссерская сигнализация Принципиальная схема | Типовой проект 264-12-155 | Альбом III | 7019/III Лист ЭЛ-40 |

Фасад

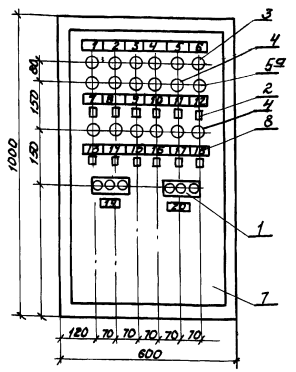


Задняя стенка

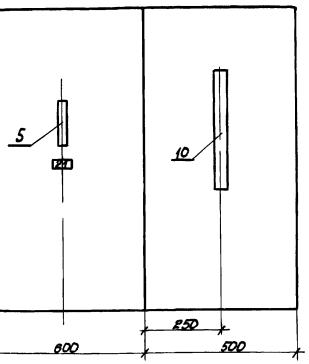


Правая боковая стенка




## Примечания

1 Монтажную схему щита помощника режиссера ШПР см. лист ЭЛ-42

## Перечень надписей в рамках

| NN надписи | Обозн. по схеме | Место надписи | Текст надписи | Примечание | NN надписи | Обозн. по схеме | Место надписи | Текст надписи | Примечание |
|---|---|---|---|---|---|---|---|---|---|
| 1 | 1ЛБ | рамка | Дирижер | | 14 | 8В, 8Л3 | рамка | костюмерная | |
| 2 | 2ЛБ | —"— | Осветитель в регуляторной | | 15 | 9В, 9Л3 | —"— | Склад декораций | |
| 3 | 3ЛБ | —"— | Кинопроекционная | | 16 | 10В; 10Л3 | —"— | Оповещение зрителей | |
| 4 | 4ЛБ | —"— | Главный администратор | | 17 | 11В; 11Л3 | —"— | Главный администратор | |
| 5 | — | — | Резерв | | 18 | — | —"— | Резерв | |
| 6 | — | — | Резерв | | 19 | — | —"— | АРЗ открыть-о-закрыть | |
| 7 | 1В, 1Л3 | Рамка | Освещение щита пом. реж. | | 20 | — | —"— | Шторы открыть-о-закрыть | |
| 8 | 2В; 2Л3 | —"— | Артистическая | | 21 | 1А | —"— | питание | |
| 9 | 3В; 3Л3 | —"— | Дирижер | | | | | | |
| 10 | 4В; 4Л3 | —"— | Осветитель в регуляторной | | | | | | |
| 11 | 5В, 5Л3 | —"— | 1-я рабоч галерея | | | | | | |
| 12 | 6В; 6Л3 | —"— | 2-я рабочая галерея | | | | | | |
| 13 | 7В, 7Л3 | —"— | Кинопроекционная | | | | | | |

## Спецификация электроаппаратуры

| NN п/п | Обозначение по схеме | Наименование | Тип, марка | Технич. характ. | Ед. изм. | К-во | Примечание |
|---|---|---|---|---|---|---|---|
| 9 | | Набор зажимов | КН-1020 | | шт | 3 | |
| 8 | | Провод медный гибкий сеч 1,5 кв мм | | | м | 60 | |
| 7 | | Рамка для надписей | РН-1,5×15 | | —"— | 21 | |
| 6 | | Шкаф металлический малогабаритный | ШМН-60 1400×500 | | шт | 1 | ГОСТ 3244-66 |
| 5* | | Арматура сигнальная с зеленым стеклом | СШ-2 | | —"— | 1 | |
| 5 | 1А | Автоматический выключатель однополюсный | А63М | Iр=50 | —"— | 1 | |
| 4 | 1Л3-11Л3 | То же с зеленым стеклом | ЛС-53 | | —"— | 11 | |
| 3 | 1ЛБ-3ЛБ | Арматура сигнальная с белым стеклом | ЛС-53 | | —"— | 5 | |
| 2 | 1В-11В | Переключатель малогабаритный „тумблер" | ТВ1-1 | | —"— | 11 | |
| 1 | КО-1 КЗ-2 КС-2 | Кнопка управления | | | | | |
| | | 3* штифтовая | КУ-1113 | | шт | 2 | |

## Спецификация материалов

| | | | | | | | |
|---|---|---|---|---|---|---|---|
| 9 | | Набор зажимов | КН-1020 | | шт | 3 | |
| 8 | | Провод медный гибкий сеч 1,5 кв мм | | | м | 60 | |
| 7 | | Рамка для надписей | РН-1,5×15 | | —"— | 21 | |
| 6 | | Шкаф металлический малогабаритный | ШМН-60 1400×500 | | шт | 1 | ГОСТ 3244-66 |

| Изм. | Кол. уч. | Лист | № док. | Подпись | Дата |
|---|---|---|---|---|---|
| Разраб. | Шорин | | | | |
| Пров. | Котиров | | | | |
| Н. контр. | | | | | |
| Гл. спец. | | | | | |

Типовой проект 264-12-155 Альбом III

| 1976 | Сельский дом культуры со зрительным залом на 300 мест | Режиссерская сигнализация. Общий вид шкафа помощника режиссера ШПР. Задание заводу-изготовителю | Типовой проект 264-12-155 | Альбом III | Лист ЭЛ-41 |
|---|---|---|---|---|---|

4019/III

Задняя стенка (вид спереди)

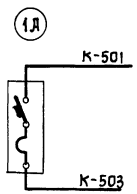


Правая боковая стенка

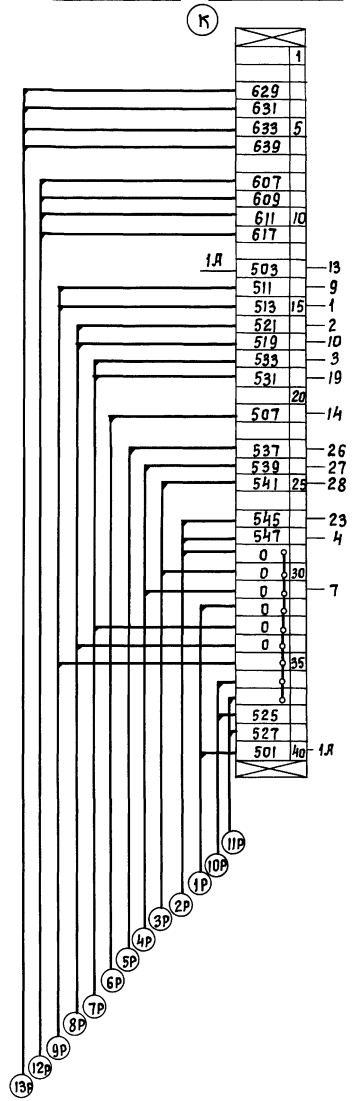


Дверца открыта (вид со стороны монтажа)

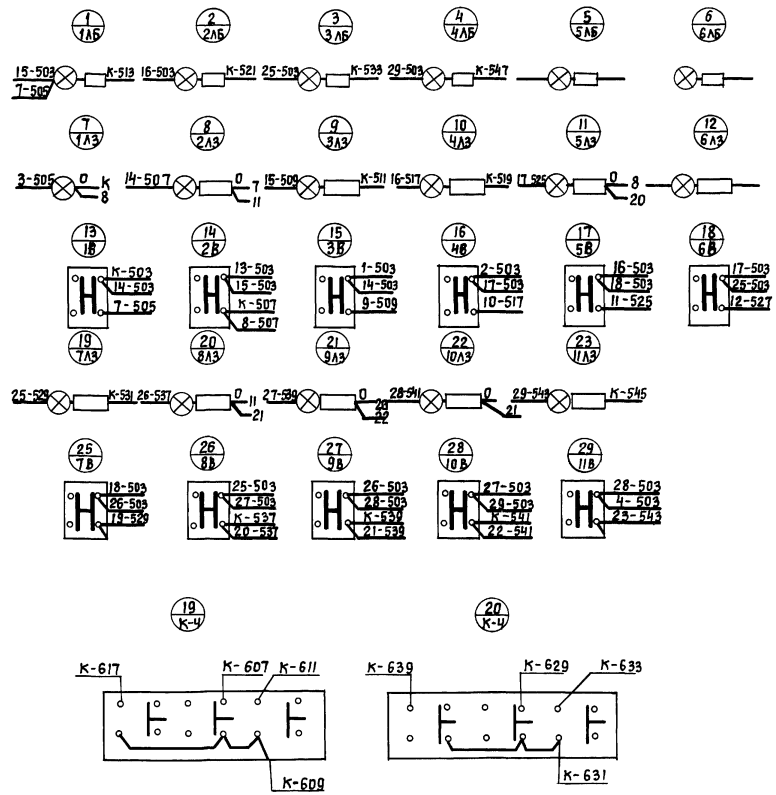


Примечание: Кабельный журнал см лист ЭЛ-32,33

| | | | | | |
|---|---|---|---|---|---|
| 1976 | Сельский дом культуры со зрительным залом на 300 мест | Режиссерская сигнализация Монтажная схема шкафа помощника режиссера ШПР | Типовой проект 264-12-155 | Альбом III | Лист ЭЛ-42 |

7019/III

Согласовано

Савицкий Иолина Савицкий Куц

Рук группы Разработал Проверил Копировал

Шрага Омельчук

Нач отдела Гл инж пр

УкрНИИПгражданселькстрой

## Шкаф сигнализации 2ШС

Фасад

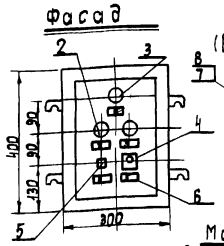


Задняя стенка (вид со снятой дверцей)

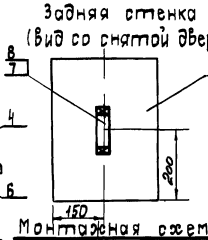


Монтажная схема

Задняя стенка | Правая боковая стенка | Дверца открыта (Вид со стороны монтажа)

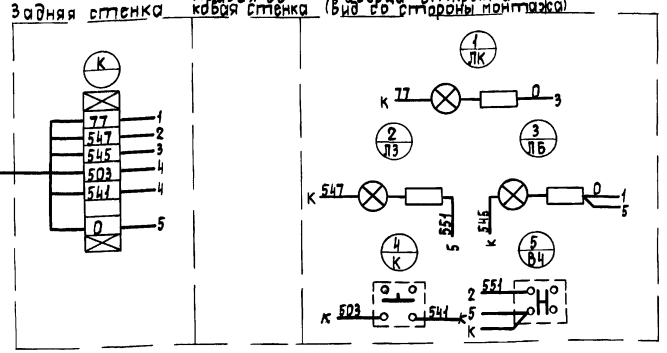


2р

| N панели | N надписи | Обозначение | Место надписи | Текст надписи | Примечание |
|---|---|---|---|---|---|
| 1 | 5 | К | ——— " ——— | Звонок зрителям | |
| | 4 | ВЧ | ——— " ——— | Ответ | |
| | 3 | ЛЗ | ——— " ——— | Ответ | |
| | 2 | ЛБ | ——— " ——— | Вызов | |
| | 1 | ЛК | Таблички | Прожектор в кинопроекционной | |

Перечень надписей.

| N позиции | N панели | Обозначение | Наименование | Кол | Тип | Номинальные данные цепей: Ucл, V | Iпр, A | Uпр, V | Дополнительные данные | Примечание |
|---|---|---|---|---|---|---|---|---|---|---|
| 9 | | — | Провод | 6м | ПРГЛ | 500 | — | — | Сечение 2,5 кв мм | |
| 8 | | — | Зажим нормальный | 1 | КН1007 | | | | | |
| 7 | | — | Колодка маркировочная | 2 | КМ-5 | | | | | |
| 6 | | — | Рамка для надписи | 5 | РН-45х15 | | | | | |
| 5 | 1 | В | Выключатель однополюсный | 1 | ТВ1-1 | 250 | 5 | — | | |
| 4 | | КС | Кнопка управления | 1 | КУО-3 | | | — | | |
| 3 | | ЛЗ, ЛК | " | 2 | ЛС-53 | 110 | — | — | с зеленым стеклом | |
| 2 | | ЛБ | Арматура сигнальная | 1 | ЛС-53 | 110 | — | — | с белым стеклом | |
| 1 | | — | Шкаф | 1 | ПУЭН-1 | | — | — | 400х300х150 | |

Таблица технических данных

## Шкаф сигнализации 1ШС (3ШС)

Фасад

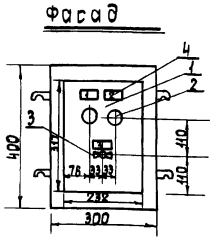


Задняя стенка шкафа (вид со снятой дверцей)

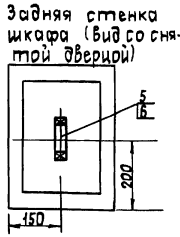


Задняя стенка (вид спереди) | Правая боковая стенка | Дверца открыта (Вид со стороны монтажа)

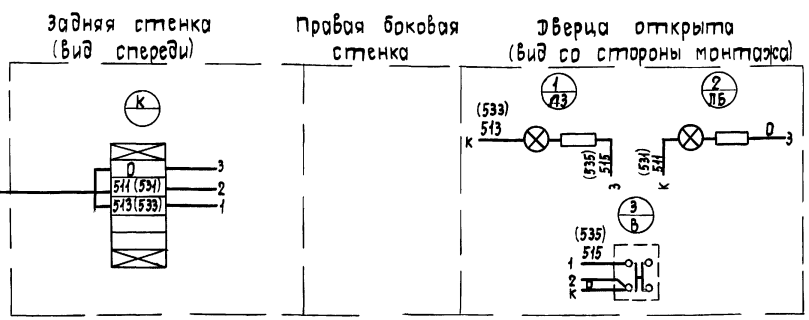


9р — для 1ШС
7р — для 3ШС

| N панели | N надписи | Обозначение | Место надписи | Текст надписи | Примечание |
|---|---|---|---|---|---|
| 1 | 1 | ЛБ | Таблички | Вызов | |
| | 2 | ЛЗ | ——— " ——— | Ответ | |
| | 3 | В | " | Ответ | |

Перечень надписей

| N позиции | | Обозначение | Наименование | Кол | Тип | Номинальные данные цепей: Ucл, V | Iпр, A | Uпр, V | Дополнительные данные | Примечание |
|---|---|---|---|---|---|---|---|---|---|---|
| 1 | | ЛБ | Арматура сигнальная | 1 | ЛС-53 | | | | с белым стеклом | |
| 2 | | ЛЗ | ——— " ——— | 1 | ЛС-53 | | | | с зеленым стеклом | |
| 3 | | В | Выключатель типа „Тумблер" | 1 | ТВ1-1 | 250 | 5 | | | |
| 4 | | — | Рамка для надписи | 3 | РН 45х15 | | | | | |
| 5 | | — | Колодка маркировочная | 2 | КМ-5 | | | | | |
| 6 | | — | Зажим нормальный | 1 | КН1005 | | | | | |
| 7 | | — | Провод | 5м | ПРГЛ | 500 | | | сеч 2,5кв мм | |
| 8 | | — | Шкаф | 1 | ПУЭН-1 | | | | 400х300х150 | |

Таблица технических данных

### Примечания

1 По данному чертежу изготовить з-и шкафа 1ШС, 2ШС, 3ШС 1ШС и 3ШС аналогичны, за исключением маркировки цепей, которая для 3ШС дана в скобках

2 Шкафы сигнализации устанавливаются
1ШС - у дирижера
2ШС - у главного администратора
3ШС - в кинопроекционной

7019/III

| | | | | | |
|---|---|---|---|---|---|
| 1976 | Сельский дом культуры со зрительным залом на 300 мест | Режиссерская сигнализация. Шкафы сигнализации 1ШС, 2ШС, 3ШС Общие виды. Монтажные схемы | Типовой проект 264-12-155 | Альбом III | Лист ЭЛ-43 |

Инв. № подл. | Подпись и дата | Взам. инв. №

Инжинирэнергосельстрой

Нач. эл. отд. — Широга
Гл. инж. пр. — Ольшевский
Рук. группы — Стектор
Разработал — Рабицкий
Проверил — Системальская
Контролер

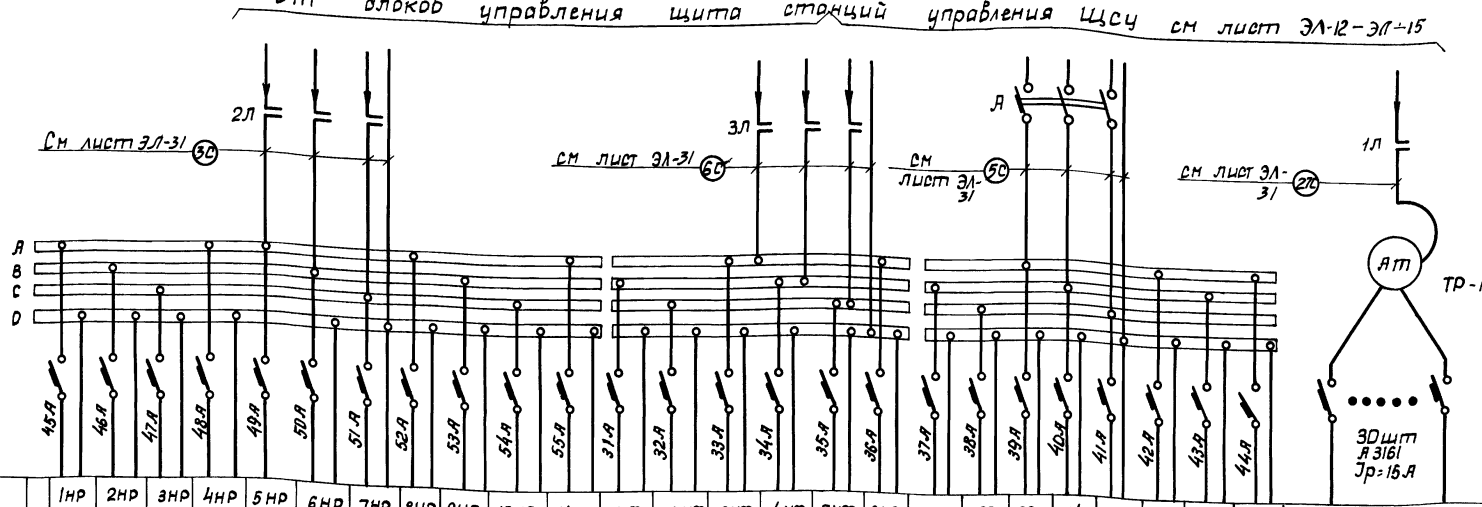


| Номера линий | 1НР | 2НР | 3НР | 4НР | 5НР | 6НР | 7НР | 8НР | 9НР | 10НР | 11НР | 1УФ | 2УФ | 3УФ | 4УФ | 5УФ | 6УФ | 31 | 32 | 33 | 34 | 35 | 36 | 37 | 38 | Линии НН 1–30 |
|---|---|---|---|---|---|---|---|---|---|---|---|---|---|---|---|---|---|---|---|---|---|---|---|---|---|---|
| Наименование потребителей | Нерегулируемые линии | | | | | | | | | | | Линии ультрафиолетового облучен | | | | | | Линии рабочего освещения | | | | | | | | Регулируемое освещение |
| | Планшет левая сторона | Планшет правая сторона | Бок. вынос освещение левая стор | Бок. вынос освещение левая стор | Бок. вынос освещение правая стор | Бок. вынос освещение правая стор | I галерея левая сторона | I галерея левая стор | I галерея правая сторона | I галерея правая сторона | Штепселя оркестра | На дроссельную стойку | | | | | | Дек. освещ. I планшета I сорита | Дек. освещ. II планшета I сорита | Дек. освещ. II планшета II сорита | Планшет сцены (левая сторона) | Планшет сцены (правая сторона) | Галереи I, II (левая сторона) | Галереи I, II (правая сторона) | Колонки | Портальные софиты | Рампа | Выносной сорит | Боковое выносное освещение | Планшет | Галереи | Оркестровая яма |
| Мощность, квт | 2.0 | 2.0 | 1.0 | 1.0 | 1.0 | 1.0 | 2.0 | 2.0 | 2.0 | 2.0 | 0.72 | 1.0 | 1.0 | 1.0 | 1.0 | 1.0 | 1.0 | 0.9 | 0.9 | 0.9 | 0.18 | 0.18 | 0.36 | 0.36 | 0.36 | | | | | | | |
| Расчетный ток, а | 13.6 | 13.6 | 4.5 | 4.5 | 4.5 | 4.5 | 13.6 | 13.6 | 16.6 | 13.6 | 3.3 | 4.5 | 4.5 | 4.5 | 4.6 | 4.5 | 4.5 | 15 | 15 | 15 | 15 | 15 | 15 | 15 | 15 | | | | | | | |
| Расчетная длина, м | 21 | 32 | 20 | 20 | 30 | 30 | 34 | 34 | 37 | 37 | 8 | 6 | 6 | 6 | 6 | 6 | 6 | 4.4 | 42 | 40 | 23 | 32 | 27 | 37 | 38 | | | | | | | |
| Марка провода | ПВ | ПВ | ПВ | ПВ | ПВ | ПВ | ПВ | ПВ | ПВ | ПВ | ПВ | ПВ | ПВ | ПВ | ПВ | ПВ | ПВ | ПВ ПРГ | ПВ ПРГ | ПВ ПРГ | ПВ | ПВ | ПВ | ПВ | ПВ | | | | | | | |
| Сечения провода в кв, мм | 2(1×2,5) | 2(1×2,5) | 2(1×2,5) | 2(1×2,5) | 2(1×2,5) | 2(1×2,5) | 2(1×2,5) | 2(1×2,5) | 2(1×2,5) | 2(1×2,5) | 2(1×2,5) | 2(1×2,5) | 2(1×2,5) | 2(1×2,5) | 2(1×2,5) | 2(1×2,5) | 2(1×2,5) | 2(1×2,5) | 2(1×2,5) | 2(1×2,5) | 2(1×2,5) | 2(1×2,5) | 2(1×2,5) | 2(1×2,5) | 2(1×2,5) | | | | | | | |
| Потеря напряжения, % | 1.6 | 1.8 | 0.6 | 0.6 | 0.8 | 0.8 | 2.0 | 2.0 | 2.4 | 2.4 | 0.2 | — | — | — | — | — | — | 1.2 | 1.1 | 1.0 | 0.2 | 0.2 | 0.2 | 0.4 | 0.4 | | | | | | | |
| Тип автомата | А3161 | А3161 | А3161 | А3161 | А3161 | А3161 | А3161 | А3161 | А3161 | А3161 | А3161 | А3161 | А3161 | А3161 | А3161 | А3161 | А3161 | А3161 | А3161 | А3161 | А3161 | А3161 | А3161 | А3161 | А3161 | | | | | | | |
| Ток уставки расцепителя, а | 15 | 15 | 15 | 15 | 15 | 15 | 15 | 15 | 15 | 15 | 15 | 15 | 15 | 15 | 15 | 15 | 15 | 15 | 15 | 15 | 15 | 15 | 15 | 15 | 15 | | | | | | | |
| Наименование щита | Щит управления осветителя ЩУО | | | | | | | | | | | | | | | | | | | | | | | | | Щит автотрансформатора ЩА | | | | | | | |

Рук. группы Давыдский
Разработал Давыдский
Проверил Ольгильчук
Н. контр. Куликова

Нач. эл. отд. Шорина
Гл. инж. пр. Ольгильчук

Укрниипроектсельстрой

## Примечания

1 Схему включения линий нерегулируемого освещения 1НР÷11НР, ультрафиолетового облучения 1УФ÷6УФ, автотрансформатора А-Т см лист ЭЛ-46

2 Схему управления линиями рабочего освещения 31–38 см лист ЭЛ-47

КФ цитп инв N7019/m

| 1976 | Сельский дом культуры со зрительным залом на 300 мест | Постановочное освещение. Расчетная схема электроснабжения | Типовой проект 264-12-155 | Альбом III | Лист ЭЛ-44 |
|---|---|---|---|---|---|

| Номер линии | Наименование потребителей | Цвет | Количество точек | Общая точка | Всех точек | Количество и тип аппар | Примечание |
|---|---|---|---|---|---|---|---|
| 1 | 2 | 3 | 4 | 5 | 6 | 7 | 8 |
| | 1 Постановочное освещение | | | | | | |
| | А Регулируемые линии | | | | | | |
| 1 | I Софит | К | 8 | 0,3 | 2,4 | 8 шт УСРП-43 | Стационарное оборудование |
| 2 | —"— | С | 8 | 0,3 | 2,4 | | |
| 3 | —"— | Б | 8 | 0,3 | 2,4 | | |
| 4 | II софит (верхний ряд) | Г | 11 | 0,3 | 3,3 | 8 шт УСРП-43 | |
| 5 | —"— —"— | С | 11 | 0,3 | 3,3 | | |
| 6 | —"— —"— | З | 10 | 0,3 | 3,3 | | |
| 7 | II софит (нижний ряд) | К | 8 | 0,3 | 2,4 | 8 шт УСРП-43 | |
| 8 | —"— —"— | Ж | 8 | 0,3 | 2,4 | | |
| 9 | —"— —"— | С | 8 | 0,3 | 2,4 | | |
| 10 | —"— —"— | Б | 8 | 0,3 | 2,4 | | |
| 11 | III софит | К | 11 | 0,3 | 3,3 | 8 шт УСРП-43 | |
| 12 | —"— | С | 11 | 0,3 | 3,0 | | |
| 13 | —"— | Б | 10 | 0,5 | 3,0 | | |
| 14 | Выносной софит | К | 4 | 0,5 | 2,0 | 12 шт ПР-05-150 | |
| 15 | —"— —"— | С | 4 | 0,5 | 2,0 | | |
| 16 | —"— —"— | К | 4 | 0,1 | 2,0 | | |
| 17 | Рампа | С | 16 | 0,1 | 1,6 | 12 шт РСП-4к | |
| 18 | —"— —"— | Б | 16 | 0,1 | 1,6 | | |
| 19 | —"— —"— | К | 16 | | 1,6 | | |
| 20 | Планшет, левая сторона | У | – | | 9,0 | 3шт, шпс-40 | Переносная аппаратура |
| 21 | —"— —"— | У | – | | 3,0 | 3шт, шпс-40 | |
| 22 | Планшет, правая сторона | У | – | | 3,0 | 3шт, шпс-40 | |
| 23 | —"— —"— | У | – | | 3,0 | 3шт, шпс-40 | |
| 24 | Боковые выносн освещ лев | У | – | | 3,0 | 2шт, шпс-40 | |
| 25 | —"— —"— | У | – | | 3,0 | 2шт, шпс-40 | |
| 26 | Боковые выносн освещ прав | У | – | | 3,0 | 2шт, шпс-40 | |
| 27 | —"— —"— | У | – | | 3,0 | 2шт, шпс-40 | |
| 28 | Левая рабочая галерея | У | – | | 3,0 | 3шт, шпс-40 | |
| 29 | Правая рабочая галерея | У | – | | 3,0 | 3шт, шпс-40 | |
| 30 | Штепселя оркестра | Б | 12 | 0,06 | 0,72 | 12шт штепс розетки | |
| | Итого по линиям „А" Ру=78,7 кВт, Кр=0,5, Рр=39,4 кВт | | | | | | |
| | Б Нерегулируемые линии | | | | | | |
| 1нр | Планшет левая сторона | У | – | | 3,0 | 3шт, шпс-40 | Переносная аппаратура |
| 2нр | Планшет правая сторона | У | – | | 3,0 | 3шт, шпс-40 | |
| 3нр | Боковое выносное осв левая | У | – | | 1,0 | 1шт, шпс-40 | |
| 4нр | —"— —"— | У | – | | 1,0 | 1шт, шпс-40 | |
| 5нр | Боковое выносное осв правая | У | – | | 1,0 | 1шт, шпс-40 | |
| 6нр | —"— —"— | У | – | | 1,0 | 1шт, шпс-40 | |
| 7нр | I Галерея левая сторона | У | – | | 3,0 | 3шт, шпс-40 | |
| 8нр | —"— —"— | У | – | | 3,0 | 3шт, шпс-40 | |
| 9нр | I Галерея правая сторона | У | – | | 3,0 | 3шт, шпс-40 | |
| 10нр | —"— —"— | У | – | | 3,0 | 3шт, шпс-40 | |
| 11нр | Штепселя оркестра | Б | 12 | 0,06 | 0,72 | 12шт штепс розетки | |
| | Итого по линиям „Б" Ру=21,7 кВт, Кс=0,3, Рр=6,5 кВт | | | | | | |
| | В линии ультрафиолетового облучения люминофоров | | | | | | |
| 1уф | Планшет левая сторона | уф | 1 | 1,0 | 1,0 | ПРК-7М | Перносная аппар в кл через ШПС-40 |
| 2уф | Планшет правая сторона | уф | 1 | 1,0 | 1,0 | —"— | |
| 3уф | I галерея, левая сторона | уф | 1 | 1,0 | 1,0 | —"— | |
| 4уф | —"— —"— | уф | 1 | 1,0 | 1,0 | —"— | |
| 5уф | I галерея, правая сторона | уф | 1 | 1,0 | 1,0 | —"— | |
| 6уф | —"— —"— | уф | 1 | 1,0 | 1,0 | —"— | |
| | Итого по „В" Ру=6,0 кВт | | | | | | |
| II | Рабочее освещение сцены | | | | | | |
| 31 | Дежурн освещ планшета I софита | Б | 3 | 0,3 | 0,9 | УСРП-43 | |
| 32 | Дежурн освещ планшета II софита | Б | 3 | 0,3 | 0,9 | | |
| 33 | Дежурн освещ планшета III софита | Б | 3 | 0,3 | 0,9 | | |
| 34 | Планшет сцены (левая сторона) | Б | 3 | 0,06 | 0,18 | НСПО2 | |
| 35 | Планшет сцены (правая сторона) | Б | 3 | 0,06 | 0,18 | | |
| 36 | Галереи I, II (левая сторона) | Б | 6 | 0,06 | 0,36 | | |
| 37 | Галереи I, II (правая сторона) | Б | 6 | 0,06 | 0,36 | | |
| 38 | Колосники | Б | 6 | 0,06 | 0,36 | | |
| | Итого по линиям „II" Ру=4,14 кВт, Кс=0,7 Рр=2,9 кВт | | | | | | |

к - светофильтр красного цв
ж - светофильтр желтого цв
с - светофильтр синего цв
г - светофильтр голубого цв
з - светофильтр зеленого цв
б - белый цвет
у - условный

Общая установленная мощность освещения сцены Ру=110,2 кВт
Расчетная мощность Рр=48,5 кВт
(Мощность линий ультрафиолетового облучения в расчетную не входит из-за несовпадения по максимуму)

КФ ЦИТП инв №7019/III

| 1976 | Сельский дом культуры со зрительным залом на 300 мест | Постановочное освещение Технологическая таблица | Типовой проект 264-12-155 | Альбом III | Лист ЭЛ-4.5 |
|---|---|---|---|---|---|

Инв. № подл. | Подпись и дата | Взам. инв. №

Гип Шорад | Нач. отд. Ульянкин | Гл. спец. Ульянкин | Рук. группы Ульянкин | Ст. инж. Ульянкин | Нач. сект. Ульянкин

## Схема управления автотрансформатором, линиями нерегулируемого освещения ультрафиолетового облучения

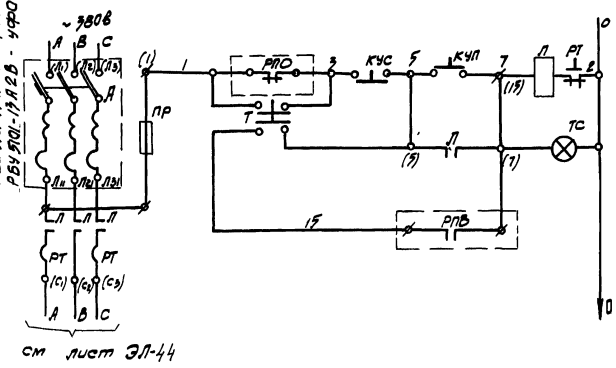


см лист ЭЛ-44

## Общие цепи управления освещением сцены

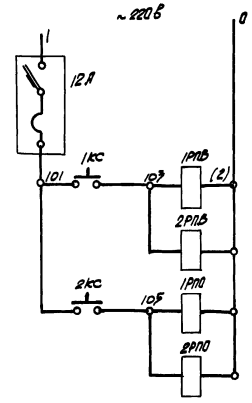


1.15 1РПВ 1-7 — 1-1 1РПО 1-3

В схему автотрансформатора

2-15 1РПВ 2-7 — 2-1 1РПО 2-3

В схему нерегулируемых линий 1НР-11НР

3-15 2РПВ 3-7 — 3-1 2РПО 3-3

В схему линий ультрафиолетового облучения 1УФ-6УФ

## Принципиальная схема управления ультрафиолетовым облучением

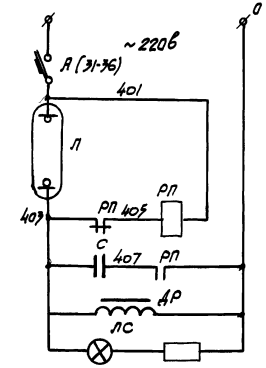


## Примечание

1. Схемы управления двумя линиями освещения и авто трансформатором аналогичны

2. Включение каждой из двух линий освещения сцены и автотрансформатора осуществляется через свой контактор „Л" с помощью кнопок „КУП" „КУС" с пульта осветителя или через схему общего управления с помощью кнопок „КС" с пульта осветителя При этом индекс обозначения аппаратов и маркировки цепей 1 относится к автотрансформатору индекс 2 к группе нерегулируемых линий 1НР÷11НР; индекс 3 - к группе линий ультрафиолетового облучения 1УФ-6УФ

3. Схемы управления шестью линиями ультрафиолетового облучения аналогичны При этом индекс обозначения аппаратов и маркировки цепей 1 относится к линии 1УФ, 2-к линии 2УФ и т.д. 6-к линии 6УФ

| | | | | | |
|---|---|---|---|---|---|
| 1 | Л1-Л6 | Ртутно-кварцевая лампа | ПРК-7 | 6 | |
| Электроаппаратура, установленная по месту | | | | | |
| 2 | 1С÷6С | Конденсатор 2000 пф 1000В | КБГ-МН | 6 | |
| 1 | 1Др 6Др | Дроссель ~ 220В | | 6 | |
| На дроссельной стойке | | | | | |
| 3 | 1Сл÷3Сл | Арматура сигнальная с белым колпачком ~ 220В | ЛС-53 | 6 | |
| 2 | 1РП-6РП | Реле электромагнитное универсальное | РПУ-2 | 6 | |
| 1 | 31А÷36А | Выключатель автоматический | А63-1м | 6 | – |
| Электроаппаратура установленная на щите осветителя ЩУО (см.лист ЭЛ- | | | | | |
| 4 | Т | Переключатель однополюсной | ТВ1-1 | 3 | |
| 3 | ТС | Табло световое ~ 220В | ТСМ | 3 | |
| 2 | КУП КУБ | Кнопка малогабаритная | КУО-3 | 6 | |
| 1 | 1КС, 2КС | Кнопка малогабаритная | КУО-3 | 2 | |
| Электроаппаратура, установленная на пульте осветителя ПО (см.лист ЭЛ- | | | | | |
| 5 | 1РПО, 2РПО 1РПС, 2РПВ | Реле промежуточное, 2э+2р конт | РПУ 2 ЭБ2203 | 4 | |
| 4 | 12А | Выключатель автоматический | А3161 | 1 | |
| 3 | 1Л-3Л | Пускатель магнитный | | 3 | |
| 2 | 1пр-3пр | Предохранитель | ПРС 6-П | 3 | |
| 1 | 1А-3А | Выключатель автоматический | А 3124 | 3 | |
| Электроаппаратура установленная на ЩСУ (см. лист ЭЛ- | | | | | |

| № п/п | Обозначение по схеме | Наименование | Тип | Кол | Примечан |
|---|---|---|---|---|---|

Экспликация КФЦИТП инв N 7019/11

| | | | | | |
|---|---|---|---|---|---|
| 1976 | Сельский дом культуры со зрительным залом на 300 мест | Постановочное освещение Принципиальные схемы управления | Типовой проект 264-12-155 | Альбом III | Лист ЭЛ-46 |

Инв.№ подл. | Подпись и дата | Взам.инв.№ | Инв.№ дубл. | Подпись и дата

Гл.инж.проекта Шрагер
Гл.спец. Элельсберг
Нач.эл.отд. Олейничук
Нач.сект. Соловьева
Проверил Ефимов
Разработал Слектор
Н.контр. Давыдкий

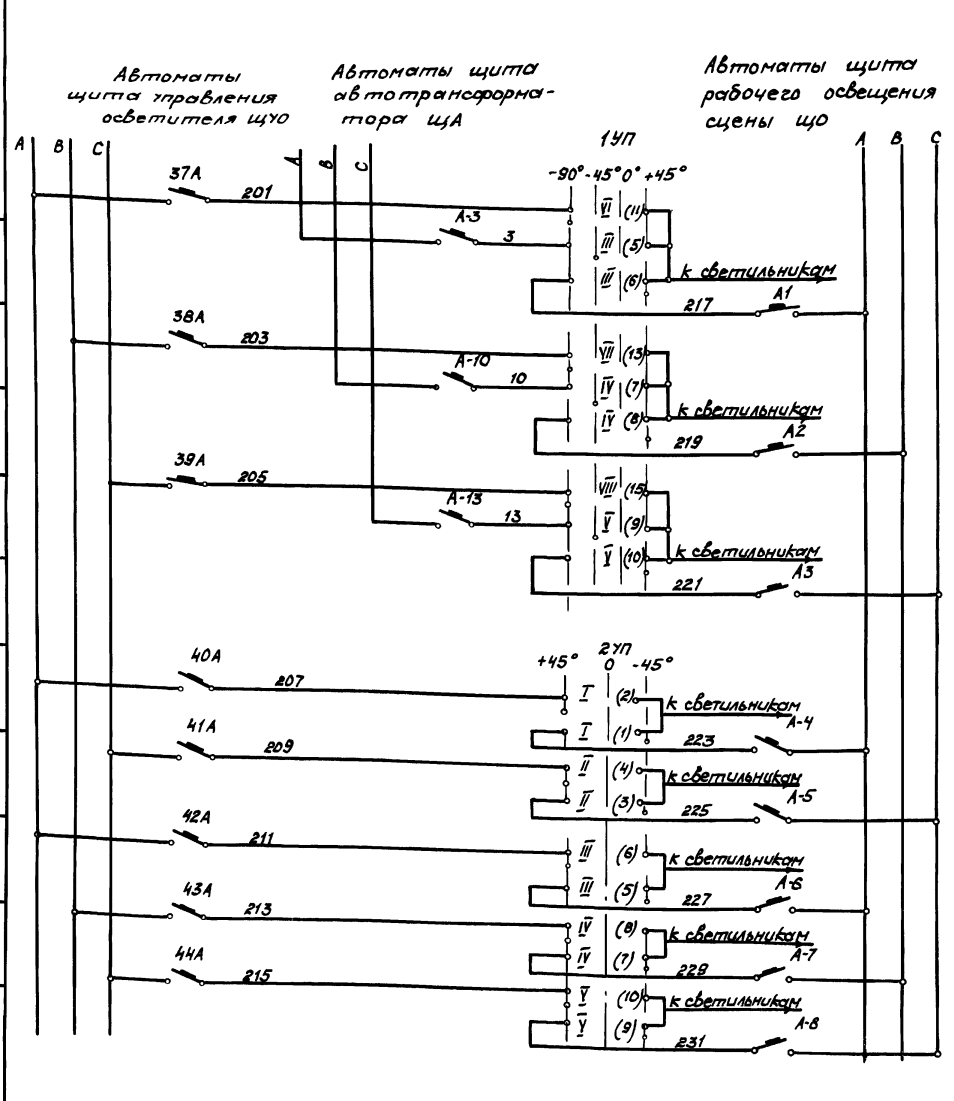


| NN линии | Наименование потребителей | Ток расцепителя (Iр), (А) | Мощность (кВт) | Ток (А) | Сеч проводов | Расчетная длина | Потеря напряжения % |
|---|---|---|---|---|---|---|---|
| 31 | I софит | 15 | 0.9 | 4.1 | 2.5 | 44 | 1.2 |
| 32 | II софит | 15 | 0.9 | 4.1 | 2.5 | 42 | 1.1 |
| 33 | III софит | 15 | 0.9 | 4.1 | 2.5 | 40 | 1.0 |
| 34 | Плафоны (левая сторона) | 15 | 0.18 | 0.65 | 2.5 | 23 | 0.2 |
| 35 | Плафоны (правая сторона) | 15 | 0.18 | 0.25 | 2.5 | 32 | 0.2 |
| 36 | Галереи (левая сторона) | 15 | 0.36 | 1.7 | 2.5 | 27 | 0.2 |
| 37 | Галереи (правая сторона) | 15 | 0.36 | 1.7 | 2.5 | 57 | 0.4 |
| 38 | Колосники | 15 | 0.36 | 1.7 | 2.5 | 38 | 0.4 |

## Диаграмма замыкания контактов универсального переключателя „1УП"

УП 5314-ф42В

| Номер секции | Номер контакта | Обозначение контакта по схеме | Положение рукоятки -90° Пульт оссет | -45° Автотрансф | 0° Откл | +45° Щит РО |
|---|---|---|---|---|---|---|
| | л | п | л п | л п | л п | л п |
| I | 1 | 2 | × × | × × | × × | × × * |
| II | 3 | 4 | | | | × × * |
| III | 5 | 6 | 3 217 | | | × |
| IV | 7 | 8 | 10 | | | × |
| V | 9 | 10 | 13 221 | | | × |
| VI | 11 | 12 | 201 219 | × | × | |
| VII | 13 | 14 | 203 | × | × | |
| VIII | 15 | 16 | 205 | × | × | |

## Диаграмма замыкания контактов универсального переключателя „2УП"

УП 5314-с141

| Номер секции | Номер контакта | Обозначение контакта по схеме | Положение рукоят -45° Пульт оссет | 0° Откл | +45° Щит РО |
|---|---|---|---|---|---|
| | л | п | л п | л п | л п |
| I | 1 | 2 | 223 207 | × | × |
| II | 3 | 4 | 225 209 | × | × |
| III | 5 | 6 | 227 211 | × | × |
| IV | 7 | 8 | 229 213 | × | × |
| V | 9 | 10 | 231 215 | × | × |
| VI | 11 | 12 | | × | × * |
| VII | 13 | 14 | | × | × * |
| VIII | 15 | 16 | | × | × * |

* Контакт не используется

| | | | | | | | |
|---|---|---|---|---|---|---|---|
| | А3,А10 | Автоматический | А 3161 | Iнр =15а | шт. | 3 | |
| 6 | А13 | выключатель, однополюсный | | | | | |
| | | Щит автотрансформатора ЩА (см. лист ЭЛ- | | | | | |
| | | | | | | | |
| 5 | А1-8 | Автоматический | А 3161 | Iнр=15а | шт | 8 | Iн |
| | | выключатель, однополюсный | | | | | |
| | | Щит рабочего освещения сцены (СУ 9942-15) | | | | | |
| | | | | | | | |
| | | | | | | | |
| 4 | 2УП | То же | УП 5314-с141 | | шт | 1 | |
| 3 | 1УП | Универсальный | УП 5314- | | шт | 1 | |
| | | переключатель | -ф42В | | | | |
| 2 | 37,38, 39,40 | Автоматический выключатель | А63-1м | Iнр=10а | шт | 8 | |
| | 41,42, 43,44А | однополюсный | | | | | |
| 1 | | Арматура | ЛС-53 | | шт | 6 | для УФО |
| | | сигнальной лампы | | | | | |
| | | Щит управления осветителя ЩУО (см лист ЭЛ-54) | | | | | |

| NN п/п | Обозн по схеме | Наименование | Тип, марка | Техн хар-ка | Ед изм. | К-во | Примеч. |
|---|---|---|---|---|---|---|---|

Экспликация

Гл. инж. пр. Ачкасов
Нач. отд. —
Рук. группы —
Разработал Шрага
Проверил Ольгымук
Н. контр. Ольгымук
Гл. спец. —
Гл. архитектор проекта Ольгымук

КФ ЦИТП инв N 7019/III

| 1976 | Сельский дом культуры со зрительным залом на 300 мест | Постановочное освещение. Схема рабочего освещения сцены | Типовой проект 264-12-155 | Альбом III | Лист ЭЛ-47 |
|---|---|---|---|---|---|

## Вид на ТР-100/30м сверху

| | | | | | | | | | | | | | | | |
|---|---|---|---|---|---|---|---|---|---|---|---|---|---|---|---|
| NN линий потребителей | 1 | 2 | 3 | 14 | 15 | 16 | 4 | 5 | 6 | 11 | 12 | 13 | 17 | 18 | 19 |
| NN щеток ТР-100/30м | 101 | 102 | 103 | 104 | 105 | 106 | 107 | 108 | 109 | 110 | 111 | 112 | 113 | 114 | 115 |
| NN ручек РТМ-30 | 16 | 17 | 18 | 19 | 20 | 21 | 22 | 23 | 24 | 25 | 26 | 27 | 28 | 29 | 30 |
| Щетки АТ ТР-100/30м | | | | | | | | | | | | | | | |
| N ручек РТМ-30 | 1 | 2 | 3 | 4 | 5 | 6 | 7 | 8 | 9 | 10 | 11 | 12 | 13 | 14 | 15 |
| NN щеток ТР-100/30м | 116 | 117 | 118 | 119 | 120 | 121 | 122 | 123 | 124 | 125 | 126 | 127 | 128 | 129 | 130 |
| NN линий потребителей | 20 | 21 | 24 | 25 | 28 | 7 | 8 | 9 | 10 | 30 | 29 | 26 | 27 | 22 | 23 |
| Фаза | А | | | | | В | | | | | С | | | | |

Ряд N4

Ряд N3

Поворотные ролики над тр-100/30м

## Поворотные ролики на РТМ-30

Ряд N2

| | | | | | | | | | | | | | | |
|---|---|---|---|---|---|---|---|---|---|---|---|---|---|---|
| 16/101 | 19/102 | 18/103 | 19/104 | 20/105 | 21/106 | 22/107 | 23/108 | 24/109 | 25/110 | 26/111 | 27/112 | 28/113 | 29/114 | 30/115 |

Ряд N3

| | | | | | | | | | | | | | | |
|---|---|---|---|---|---|---|---|---|---|---|---|---|---|---|
| 1/116 | 2/117 | 3/118 | 4/119 | 5/120 | 6/121 | 7/122 | 8/123 | 9/124 | 10/125 | 11/126 | 12/127 | 13/128 | 14/129 | 15/130 |

Сборный вал РТМ-30

| | | | | | | | | | | | | | | |
|---|---|---|---|---|---|---|---|---|---|---|---|---|---|---|
| 1/116 | 2/117 | 3/118 | 4/119 | 5/120 | 6/121 | 7/122 | 8/123 | 9/124 | 10/125 | 11/126 | 12/127 | 13/128 | 14/129 | 15/130 |
| 16/101 | 17/102 | 18/103 | 19/104 | 20/105 | 21/106 | 22/107 | 23/108 | 24/109 | 25/110 | 26/111 | 27/112 | 28/113 | 29/114 | 30/115 |

## Вид на регулятор РТМ-30 со стороны ручек управления

| | | | | | | | | | | | | | | | |
|---|---|---|---|---|---|---|---|---|---|---|---|---|---|---|---|
| NN ручек РТМ-30 | 1 | 2 | 3 | 4 | 5 | 6 | 7 | 8 | 9 | 10 | 11 | 12 | 13 | 14 | 15 |
| Цвет светофильтра | у | у | у | у | | к | ж | с | б | б | у | у | у | у | у |
| Наименование потребителей | Планшет левая сторона | | Блок-прожектор левая сторона | | I раб гал левая сторона | II софит нижний ряд | | | | Оркестр I группа | I рабоч галерея правая сторона | Боковые прожектора правая сторона | | Планшет правая сторона | |
| NN щеток ТР-100/30м | 116 | 117 | 118 | 119 | 120 | 121 | 122 | 123 | 124 | 125 | 126 | 127 | 128 | 129 | 130 |
| Фаза | А | А | А | А | А | В | В | В | В | В | С | С | С | С | С |

Верхний вал

| | | | | | | | | | | | | | | | |
|---|---|---|---|---|---|---|---|---|---|---|---|---|---|---|---|
| NN ручек ГТМ-30 | 16 | 17 | 18 | 19 | 20 | 21 | 22 | 23 | 24 | 25 | 26 | 27 | 28 | 29 | 30 |
| Цвет светофильтра | к | с | б | к | с | б | г | с | з | к | с | б | к | с | б |
| Наименование потребителей | I софит | | | Выносной софит | | | II софит верхний ряд | | | III софит | | | Рампа | | |
| NN щеток ТР-100/30м | 101 | 102 | 103 | 104 | 105 | 106 | 107 | 108 | 109 | 110 | 111 | 112 | 113 | 114 | 115 |
| Фаза | А | А | А | А | А | В | В | В | В | В | С | С | С | С | С |

Нижний вал

## Схема подключения регулируемых потребителей освещения сцены

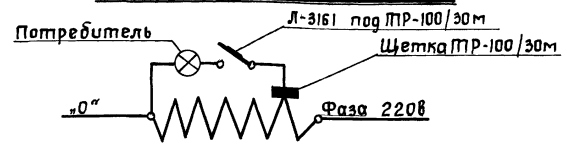


## Схема тросовой передачи

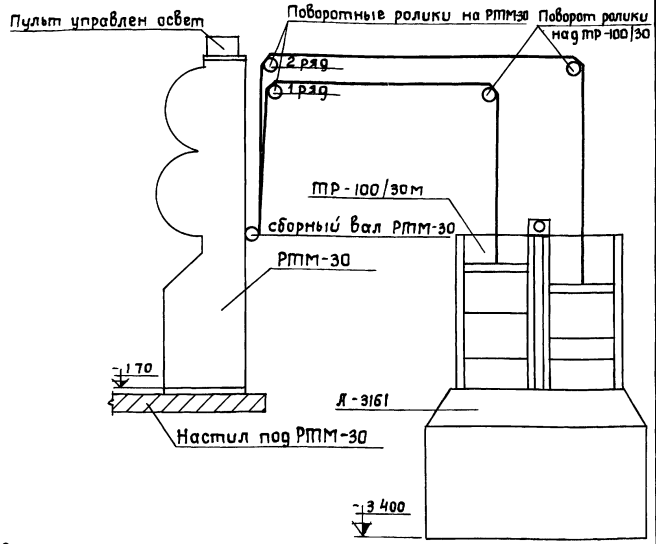


## Примечание

1. Тросовая передача расчитана на прямое включение щеток ТР-100/30м
2. Автоматы защиты отходящих линий Л-3161 устанавливаются специальной конструкции под автотрансформатором Конструкцию см лист ЭЛ-59
3. Размещения оборудования в регуляторной см лист ЭЛ-49

КФ ЦИТП инв N7019/III

| | | | | | |
|---|---|---|---|---|---|
| 1976 | Сельский дом культуры со зрительным залом на 300 мест | Постановочное освещение<br>Схема разбивки ручек регулятора и щеток автотрансформатора | Типовой проект<br>264-12-155 | Альбом<br>III | Лист<br>ЭЛ-48 |

УкрНИИПгражданселькстрой

Нач отдела Гл инж пр. | Шрага Омельчук | Рук группы Разработал Проверил Копировал | Савицкий Савицкий Омельчук Куц | Согласовано

## План щитовой и регуляторной

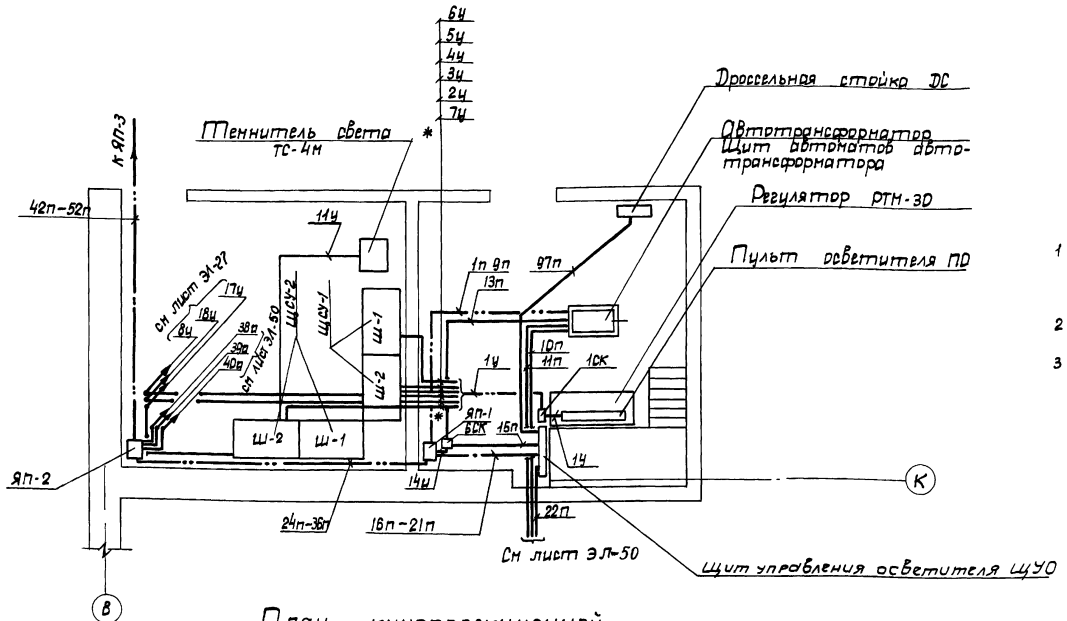


## Примечания

1 Настоящий лист рассматривать совместно с листами ЭЛ-32, ЭЛ-50

2 Трубный журнал см лист ЭЛ-32

3 Ящик протяжной ЯП-3 размещается под перекрытием планшета сцены в осях „8"-„П"

## План кинопроекционной

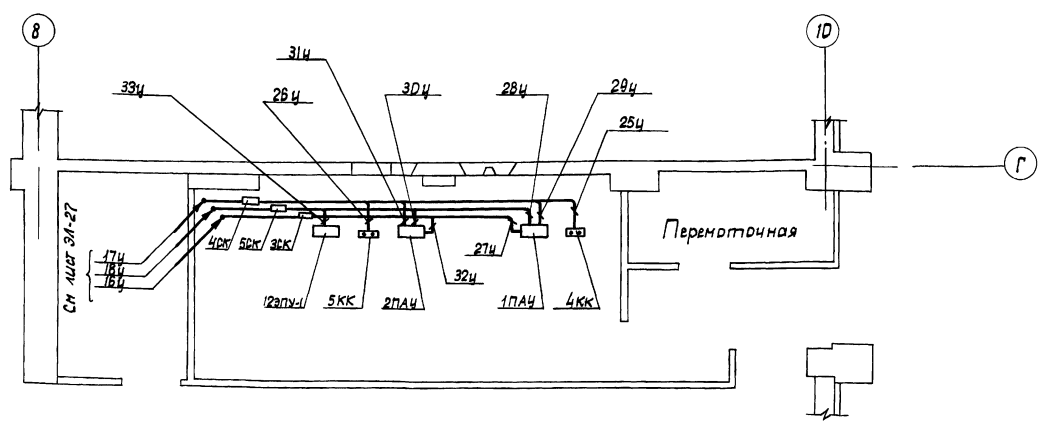


К ф ЦИТП инв N 7019/III

| | | | | | |
|---|---|---|---|---|---|
| 1976 | Сельский дом культуры со зрительным залом на 300 мест | Постановочное освещение Цепи управления План щитовой и регуляторной План кинопроекционной | Типовой проект 264-12-155 | Альбом III | Лист ЭЛ-49 |

Укрмиитраждансельстрой

Нач эл отд. Гл инж пр. | Шрага Омельчук | Рук гр. Разработал Проверил Копировал | Савицкий Савицкий Солодич Дульман

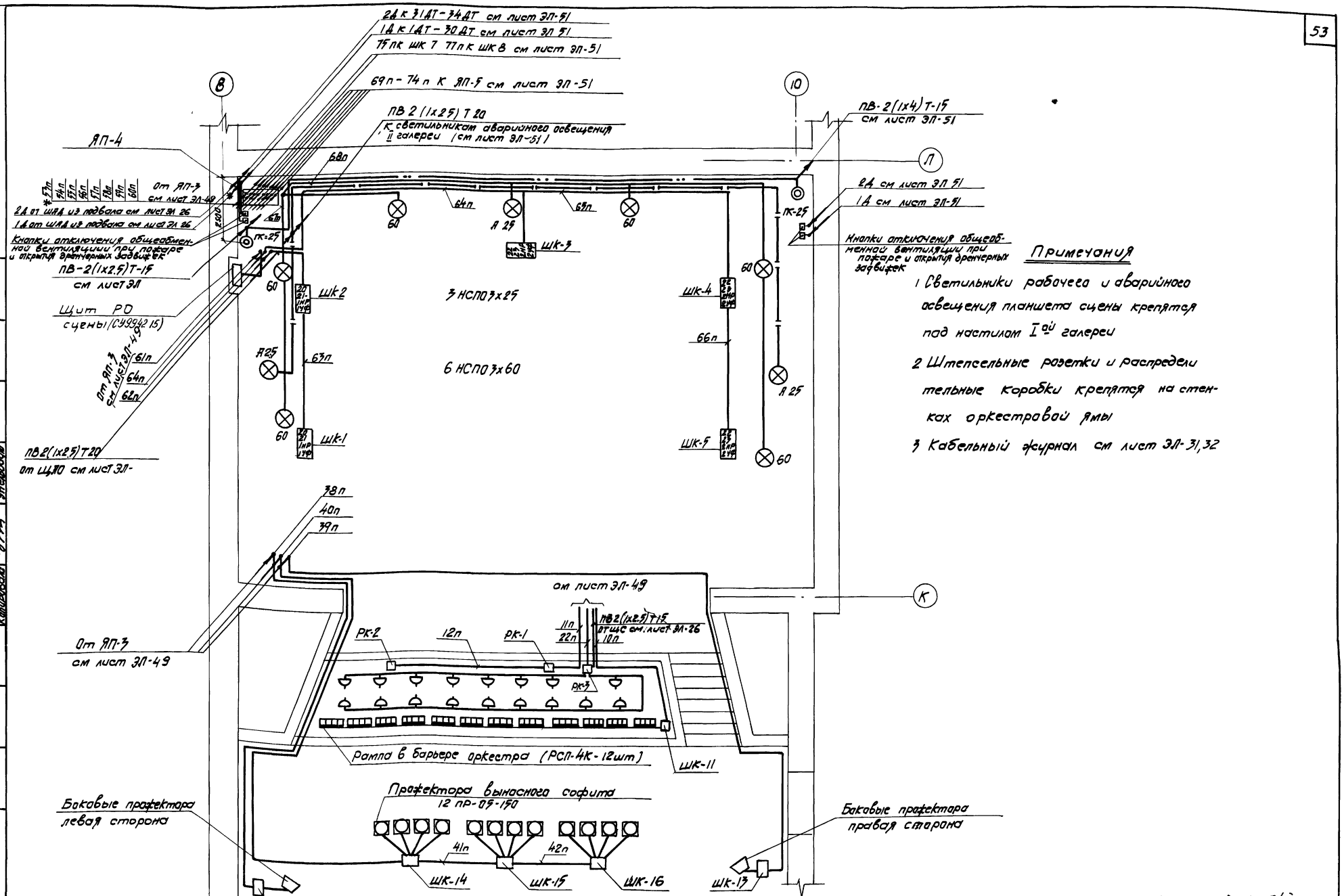


## Примечания

1 Светильники рабочего и аварийного освещения планшета сцены крепятся под настилом I-ой галереи

2 Штепсельные розетки и распределительные коробки крепятся на стенках оркестровой ямы

3 Кабельный журнал см лист ЭП-31,32

Согласовано

| | | | |
|---|---|---|---|
| Сельский | Рук гр арх | Кудрявцев | |
| Сельский | Рук гр ОВ | Гарель | |
| Оленчук | Рук гр ВК | | |
| | Рук гр ЭМ | | |
| Шарга | Оленчук | | |

| | | | |
|---|---|---|---|
| Рук гр п | Разработал | Проверил | Концовка |
| | | | Элевация |
| | | | Планировка |
| | | | |
| | | | |
| | | |

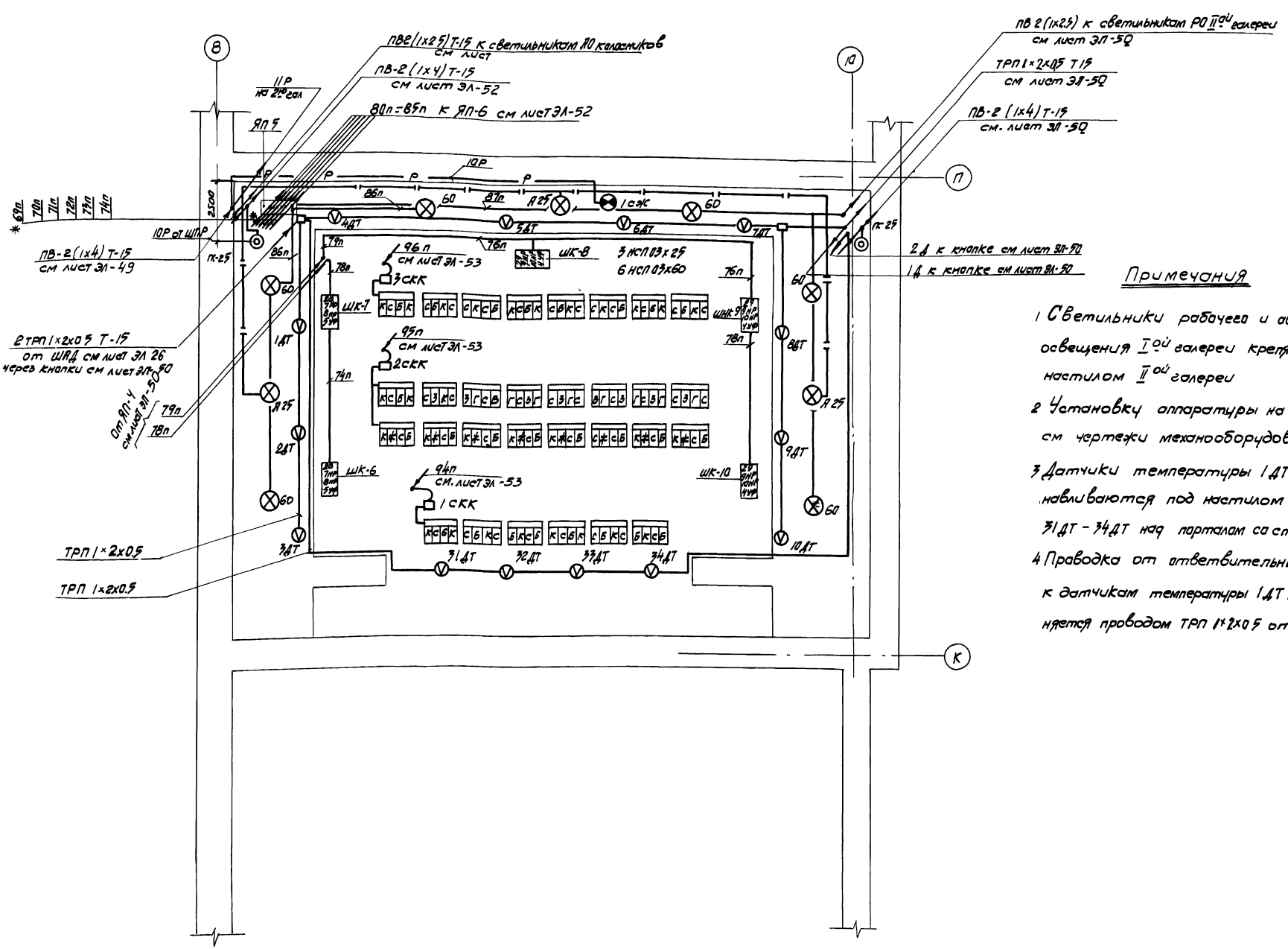


## Примечания

1. Светильники рабочего и аварийного освещения I-ой галереи крепятся под настилом II-ой галереи
2. Установку аппаратуры на софитах см чертежи механооборудования
3. Датчики температуры 1ДТ – 10ДТ устанавливаются под настилом I-ой галереи 31ДТ – 34ДТ над порталами со стороны сцены
4. Проводка от ответвительных коробок к датчикам температуры 1ДТ – 34 ДТ выполняется проводом ТРП 1х2х0,5 открыто

Согласовано

| | | |
|---|---|---|
| Рук. гр. отд. | Шорова | |
| Нач. отдела | Ольмезов | |
| Гл. инж. пр. | | |
| Разработал | Ольмезов | |
| Проверил | | |
| Копировал | | |

Укрглавпроектсельстрой

КФ ЦИТП инв N 7019/10

| | | | | | |
|---|---|---|---|---|---|
| 1976 | Сельский дом культуры со зрительным залом на 300 мест | Постановочное освещение I-ой рабочая галерея План разводки сетей | Типовой проект 264-12-155 | Альбом III | Лист ЭЛ-51 |

## II я рабочая галлерея

## План разводки электрических сетей освещения, автоматического пожаротушения и режиссерской сигнализации

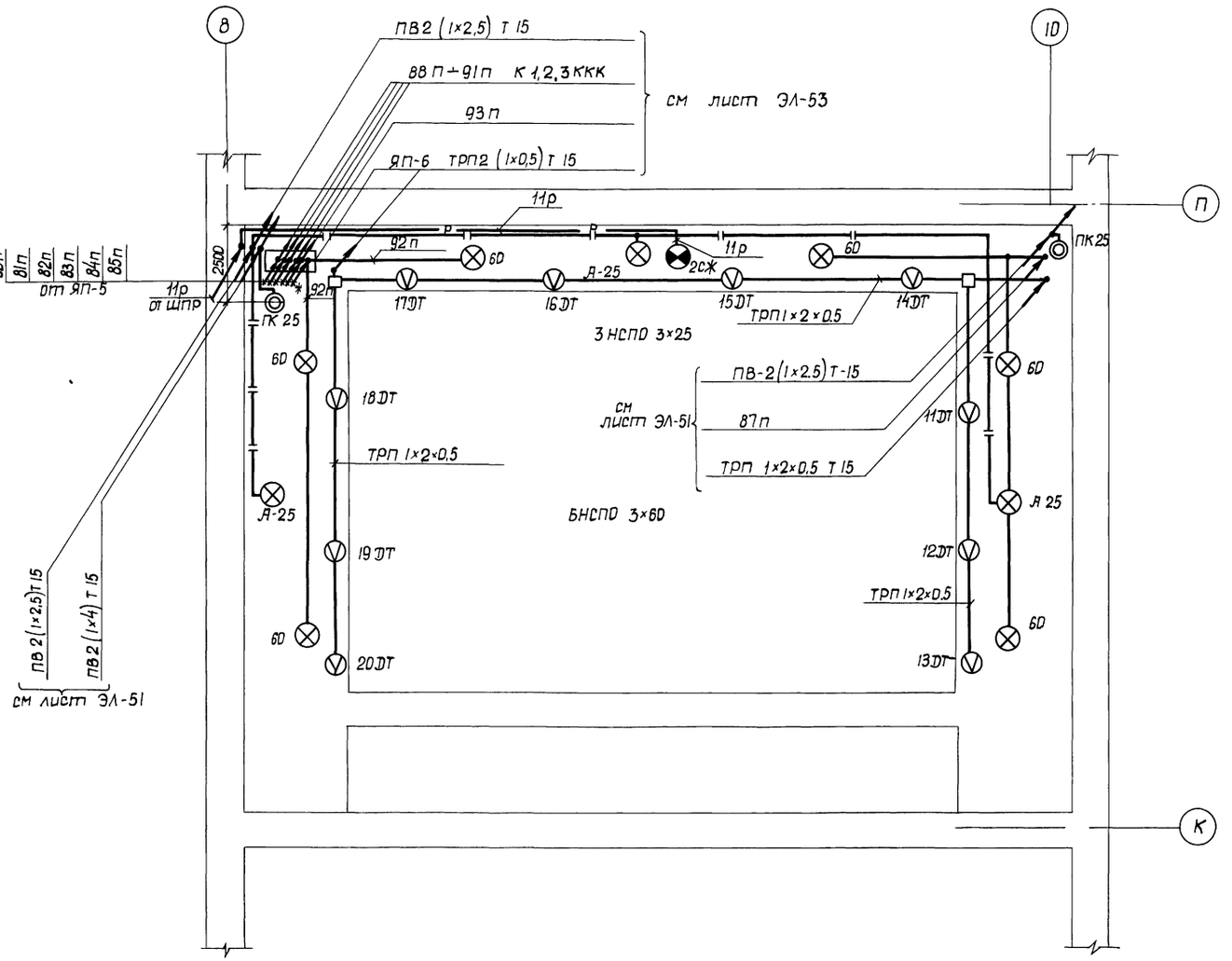


### Примечания

1. Светильники рабочего и аварийного освещения II ая галлереи крепятся под колосниками
2. Датчики температуры 11ДТ-20ДТ установить под настилом II галлереи
3. Напряжение сети рабочего освещения 220в
   Напряжение ламп 220в
4. Напряжение сети аварийного и сигнального освещения 36в.
5. Защита сети аварийного и сигнального освещения производится автоматическим выключателем, установленным в шкафу управления аварийным освещением ШАО
6. Вся проводка выполняется проводом марки ПВ, за исключением к датчикам температуры 11ДТ–20ДТ - телефонным проводом ТРП 1×2×0,5
7. Вся проводка выполняется в стальных водогазопроводных легких трубах по ГОСТ 3262-62, за исключением провода ТРП 1×2×25, который прокладывается в трубах лишь на участках между галлереями, остальное- открыто
8. Трубы прокладываются в штробе и открыто по стенам и рабочей галлерее
9. Все корпуса светильников подлежат заземлению
   Для заземления использовать нулевой провод сети
10. Светильник СШ-1 режиссерской сигнализации устанавливается на стенке рабочей галереи.
11. Условные обозначения см лист ЭЛ-5

Согласовано

| | | | |
|---|---|---|---|
| Рук гр дог | Кацтобина | | |
| Рук гр ВВ | Бабило | | |
| Рук гр ВК | Лев | | |
| Гл инж пр | | | |
| Нач отд | | | |

| | | | |
|---|---|---|---|
| Гл инженер | Кацтобина | | |
| Гл спец | Бабило | | |
| Гл спец | Лев | | |
| Рук группы | | | |
| Разработал | Шрага | | |
| Проверил | Ончльчук | | |
| Контролер | | | |

Укрнииграждансельстрой

| | | | | | |
|---|---|---|---|---|---|
| 1976 | Сельский дом культуры со зрительным залом на 300 мест | Постановочное освещение II я рабочая галлерея План разводки сетей | Типовой проект 264-12-155 | Альбом III | Лист ЭЛ-52 |

кф ЦИТП инв N 7019/11

## Колосники

### План разводки электрических сетей освещения и автоматического пожаротушения

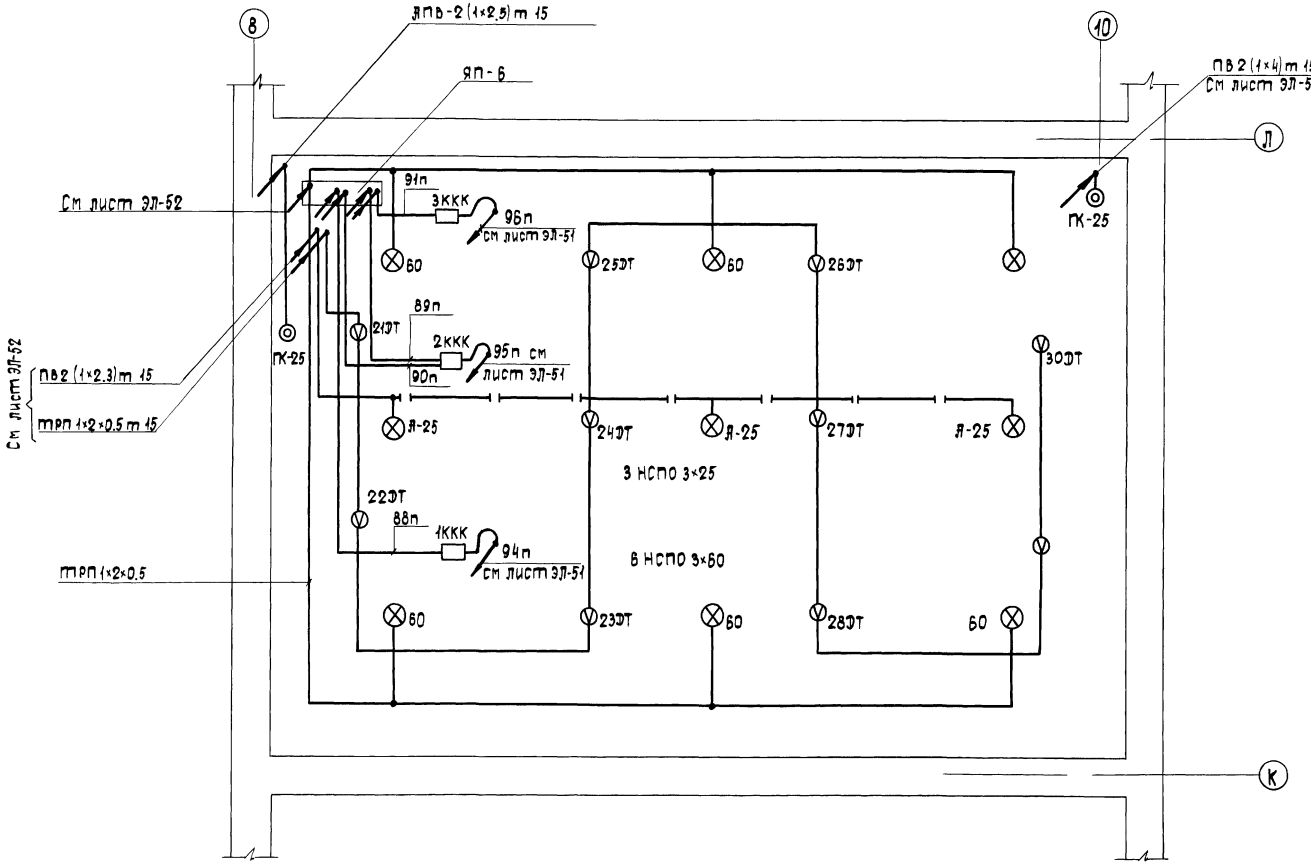


### Примечания

1. Светильники рабочего и аварийного освещения крепятся к штанкетным площадкам
2. Клеммные ящики 1ККК-3ККК крепятся на колосниках настиле
3. Датчики температуры 21ЭТ-30ЭТ устанавливаются под колосниковым настилом
4. Напряжение сети рабочего освещения 220в Напряжение ламп 220в
5. Напряжение сети аварийного и сигнального освещения 36в
6. Вся проводка выполняется проводом марки ПВ, за исключением к датчикам температуры 21ЭТ÷30ЭТ- телефонным проводом ТРП 1×2×0.5
7. Вся проводка выполняется в стальных водогазопроводных легких трубах по ГОСТ 3262-62 за исключением провода ТРП 1×2×0.5, который прокладывается в трубах лишь на участках между II и рабочей галереей и колосниками, остальное - открыто
8. Трубы прокладываются в штробе и открыто по стенам и колосникам
9. Все корпуса светильников должны быть заземлены Для заземления использовать нулевой провод сети
10. Конструкции корзины гибкой ленты и софитной фермы см проект механооборудования
11. Технические условия для изготовления гибких сценических лент см листы ЭЛ-65 и ЭЛ-66
12. Условные обозначения см лист ЭЛ-5

Согласовано

| | | |
|---|---|---|
| Рук гр арх | | Куратовская |
| Рук гр О в | | Брунь |
| Рук гр в к | | Шева |
| Рук гр сз | | |
| Расстановка | | |
| Гип | | |
| Нач эл отд | | |
| Гл инж пр | | |

Савицкий
Савицкий
Ольгельчук

Рук группы
Разработ
Проверил
Копировала

Шарга
Ольгельчук

Куйбышевгражданпроект

КФ ЦИТП ИНВ N 7019/III

| | | | | |
|---|---|---|---|---|
| 1976 | Сельский дом культуры со зрительным залом на 300 мест | Постановочное освещение Колосники План разводки сетей | Типовой проект 264-12-155 | Альбом III | Лист ЭЛ-53 |

М 1 10

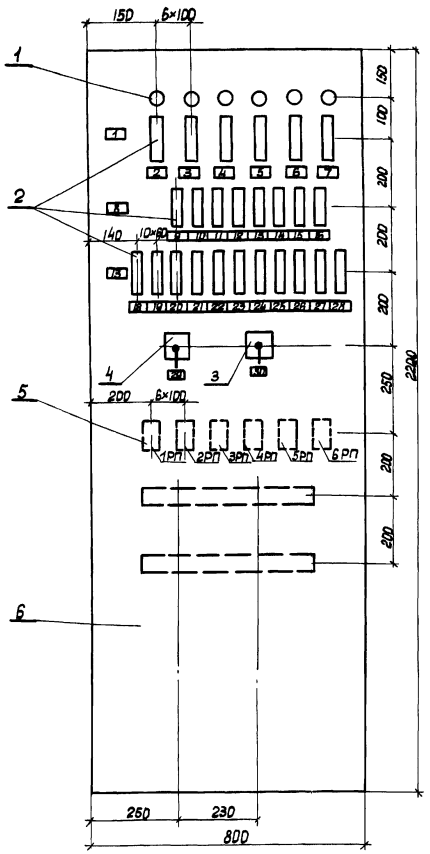


## Перечень надписей в рамках щита осветителя

| NN п/п | NN надписи | Обозначение по схеме | Место надписи | Текст надписи | Примечание |
|---|---|---|---|---|---|
| 1 | 1 | | Табличка | Ультрафиолетовое облучение | |
| 2 | 2 | 31Я, 1ЛС | —"— | 1УФ - планшет, левая сторона | |
| 3 | 3 | 32Я, 2ЛС | —"— | 2УФ - планшет, правая сторона | |
| 4 | 4 | 33Я, 3ЛС | —"— | 3УФ - Iгалерея, левая сторона | |
| 5 | 5 | 34Я, 4ЛС | —"— | 4УФ - Iгалерея, левая сторона | |
| 6 | 6 | 35Я, 5ЛС | —"— | 5УФ - Iгалерея, правая сторона | |
| 7 | 7 | 36Я, 6ЛС | —"— | 6УФ - Iгалерея, правая сторона | |
| 8 | 8 | | —"— | Рабочее освещение | |
| 9 | 9 | 37Я | —"— | Планшет, I софит | |
| 10 | 10 | 38Я | —"— | Планшет, II софит | |
| 11 | 11 | 39Я | —"— | Планшет, III софит | |
| 12 | 12 | 40Я | | Галереи I, II (левая сторона) | |
| 13 | 13 | 41Я | —"— | Галереи I, II (правая сторона) | |
| 14 | 14 | 42Я | —"— | Колосники | |
| 15 | 15 | 43Я | —"— | Резерв | |
| 16 | 16 | 44Я | —"— | Резерв | |
| 17 | 17 | | —"— | Нерегулируемые линии | |
| 18 | 18 | 45Я | —"— | Планшет, левая сторона | |
| 19 | 19 | 46Я | —"— | Планшет, правая сторона | |
| 20 | 20 | 47Я | —"— | Боковое выносное, левая сторона | |
| 21 | 21 | 48Я | —"— | Боковое выносное Левая сторона | |
| 22 | 22 | 49Я | —"— | Боковое выносное Правая сторона | |
| 23 | 23 | 50Я | —"— | Боковое выносное правая сторона | |
| 24 | 24 | 51Я | —"— | I галерея левая | |
| 25 | 25 | 52А | —"— | I галерея левая | |
| 26 | 26 | 53А | —"— | I галерея правая | |
| 27 | 27 | 54А | —"— | I галерея правая | |
| 28 | 28 | 55А | —"— | Оркестр | |
| 29 | 29 | 1КП | —"— | раб осв щитов - Автотр - Откл - Щит РО | |
| 30 | 30 | 2КП | —"— | Раб осв Щит осв - откл - щит РО | |
| | | | | | |

## Перечень надписей в рамках пульта осветителя

| NN п/п | NN надписи | Обозначение по схеме | Место надписи | Текст надписи | Примечание |
|---|---|---|---|---|---|
| 1 | 1 | 1Т, 1ТС 1КУП, 1КУС | Табличка | АТ - Автотрансформатор | |
| 2 | 2 | 2Т, 2ТС 2КУП, 2КУС | —"— | Нерегулируемые линии 1НР-11НР | |
| 3 | 3 | 3Т, 3ТС 3КУП, 3КУС | —"— | Ультрафиолетовое облучение 1УФ-6УФ | |
| 4 | 4 | 1КС, 2КС | —"— | Освещение сцены | |
| 5 | 5 | ТС-2 | —"— | Театр | |
| 6 | 6 | ТС-4 | —"— | Контроль темнителя | |
| 7 | 7 | ТС-5 | —"— | На прямую | |
| 8 | 8 | ТС-6 | —"— | Через темнитель | |
| 9 | 9 | ЗКЧ, ЗКЧ | —"— | Дежурное освещение зрительного зала | |
| 10 | 10 | ЛВ2, ЛЗ2 В2 | —"— | Режиссерская сигнализация | |
| | | | | | |

## Спецификация материалов

| | | | | | | | |
|---|---|---|---|---|---|---|---|
| 10 | | Провод медный гибкий сеч 2,5 мм² | ПГВ | | м | 120 | |
| 9 | | То же | | | | | |
| 8 | | Набор зажимов | КН1010 | | -"- | 7 | |
| 7 | | Рамка для надписей | 80×28 мм | | -"- | 34 | |
| 6 | | Щит панельный плоский | Щ ПП-2200×800 | | шт | 1 | ГОСТ 3244-68 |

## Спецификация электроаппаратуры

| NN п/п | Обозначение по схеме | Наименование | Тип или марка | Технич х-ка | Ед изм | К-во | Примечание |
|---|---|---|---|---|---|---|---|
| 5 | 1РП-6РП | Реле электромагнитное универсальное | РПУ-2-362203 | | " | 6 | |
| 4 | 2УП | Универсальный переключатель | УП5314-С141 | | " | 1 | |
| 3 | 1УП | Универсальный переключатель | УП5314-ф428 | | " | 1 | |
| 2 | 31А+55А | Автоматический выключатель | А63-И | Iр=10а | " | 25 | |
| 1 | | Арматура сигнальная | ЛС-53 | | шт | 8 | |

## Примечания

1 Автоматические выключатели, реле и наборы зажимов установить за панелью, сделав соответственно вырезы в панели для автоматических выключателей

2 Монтажную схему см лист ЭЛ-55

Укрпитераскаэлектрой

Нач эл гр Шорга
Гл инж пр Ожельчук

Рук группы Общицкий
Разработал Ожельчук
Проверил Трофимова
Н контр Капирова
ГИП Ульянин

N 7019/III

| 1976 | Сельский дом культуры со зрительным залом на 300 мест | Постановочное освещение. Общий вид щита управления осветителя ЩУО | Типовой проект 264-12-155 | Альбом III | Лист ЭЛ-54 |
|---|---|---|---|---|---|

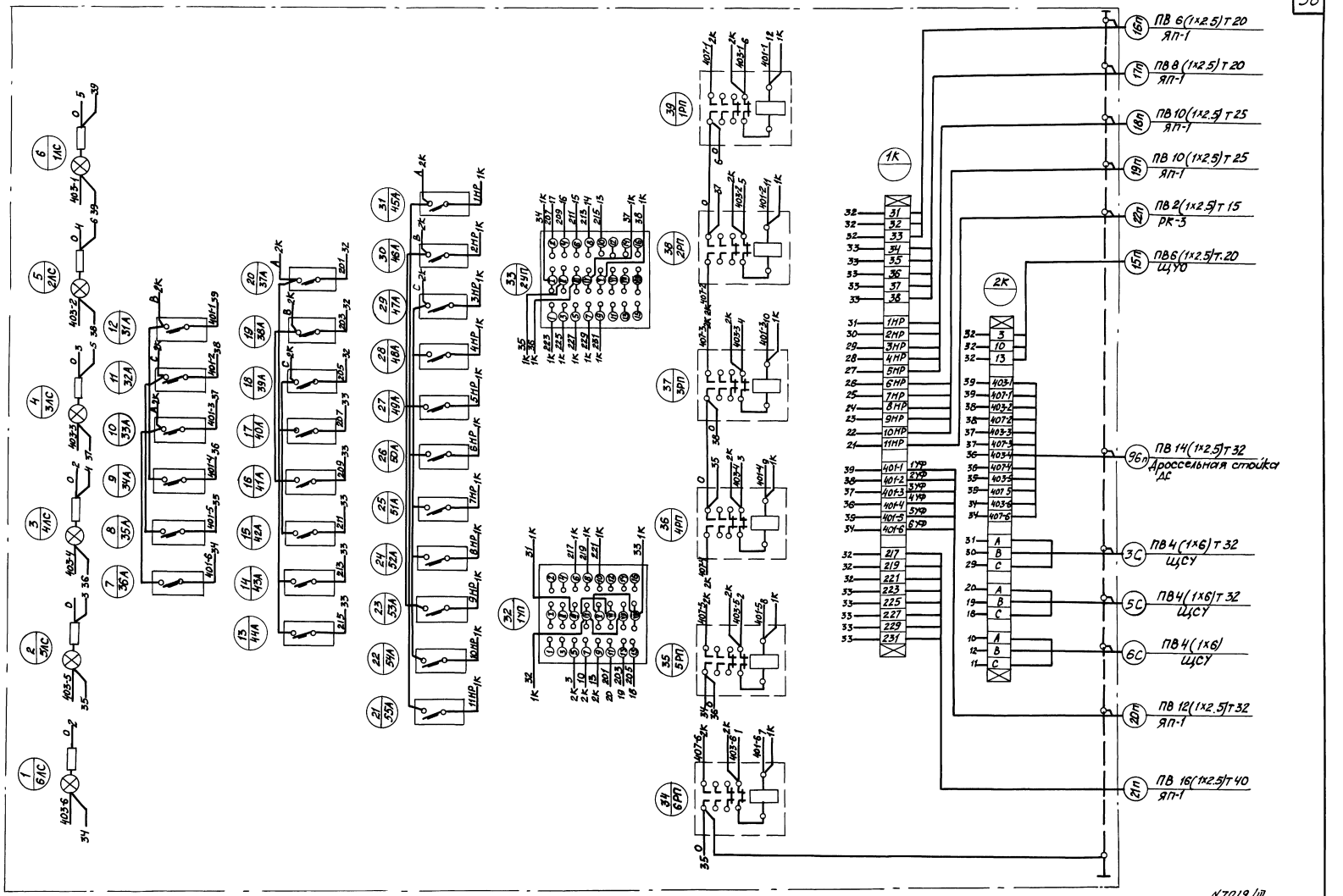


| | | | | | |
|---|---|---|---|---|---|
| 1976 | Сельский дом культуры со зрительным залом на 300 мест | Постановочное освещение Монтажная схема щита управления осветителя ЩУО. | Типовой проект 264-12-155 | Альбом III | Лист ЭЛ-55 |

Укрмиитрадонсельстрой

Н.К. отд. Гл. инж. пр.

Шрага Омельчук

Рук. груп. Разработ. Проверил. Копиров

Кабицкий Спектор Савицкий

Фасад
м 1:25

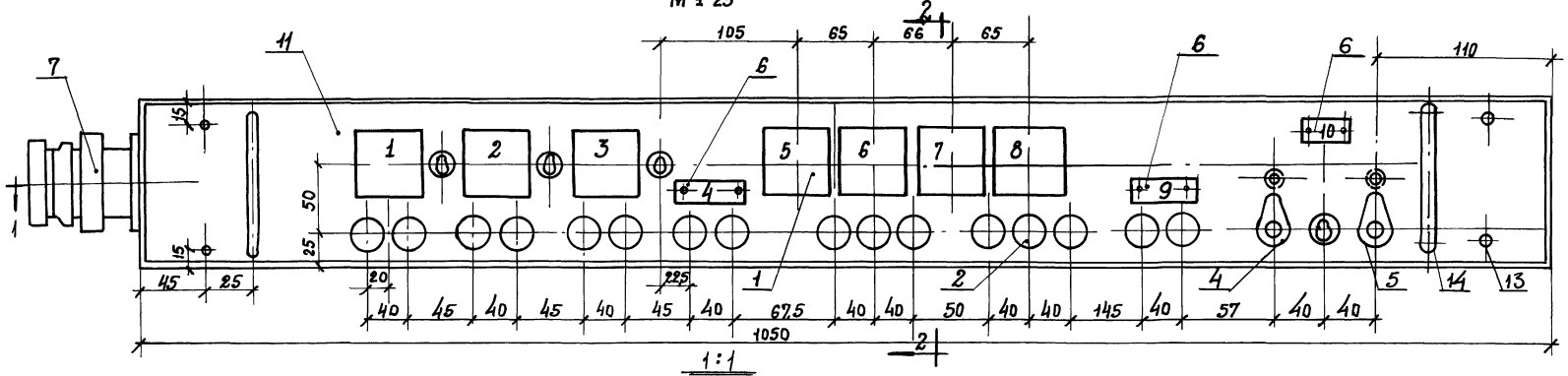


1:1
м 1:25

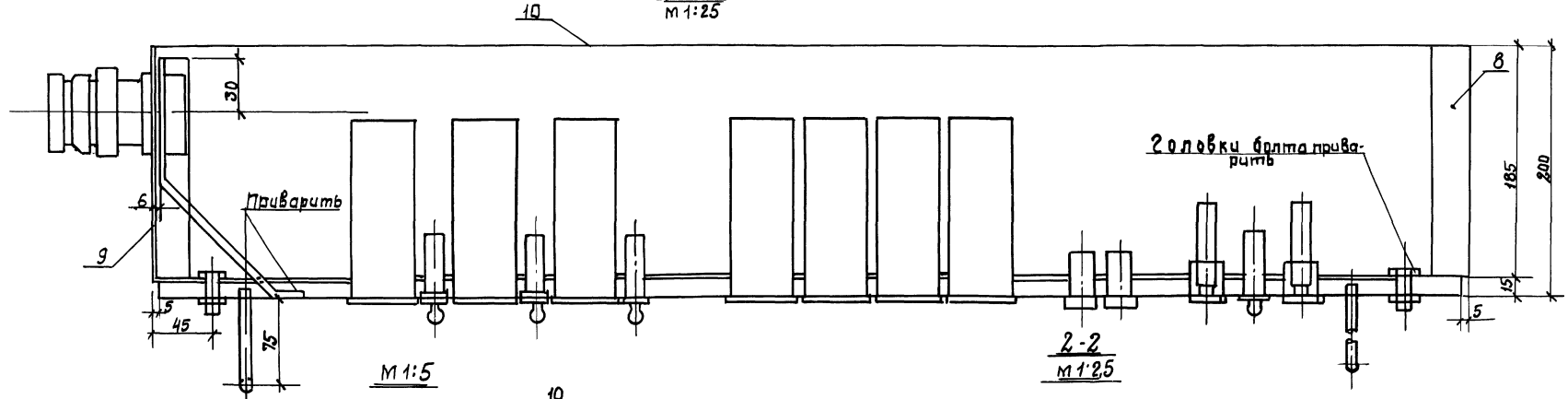


2-2
м 1:2,5

м 1:5

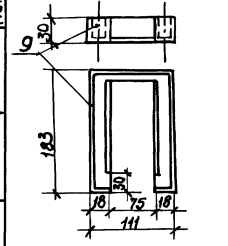


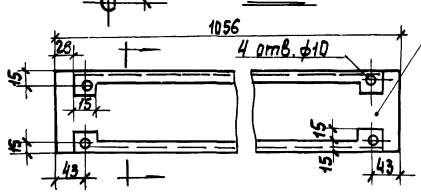


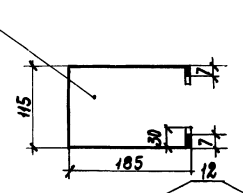


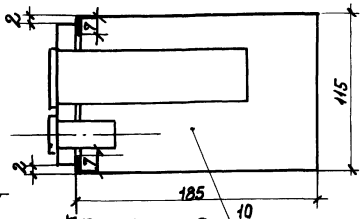


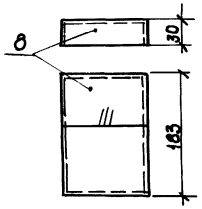


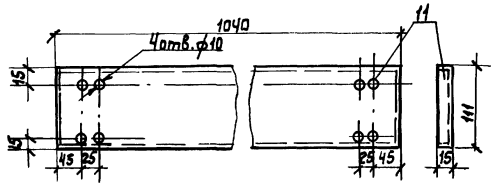


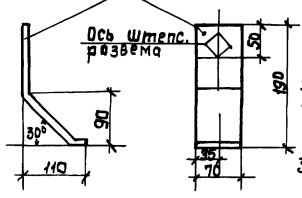


Примечания

1. Конструкция пульта сварная
2. Пульт окрасить серой эмалевой краской
3. Текст надписей на табло и в рамках см лист ЭЛ- .
4. Монтажную схему см лист эл- .

| Поз. | Кол. | Наименование | Обозначение, марка, сортамент | Чертеж, № техн. карт. | 1 шт | Общий вес | Примеч. |
|---|---|---|---|---|---|---|---|
| 2 | 14 | Ручка | ст 20 | Р-220 | | | |
| 4 | 13 | Болт с гайкой и шайба | М8х25 | — | | | |
| 1 | 12 | Скоба | ст 5 лист 4 | 70х140 | | | |
| 2 | 11 | Дверца | ст 4 лист 4 | 133х232 | | | |
| 1 | 10 | Корпус | ст 4 лист 4 | 529х1226 | | | |
| 1 | 9 | Боковина | ст 4 лист 4 | 163х235 | | | |
| 1 | 8 | Боковина | ст 4 лист 4 | 163х235 | | | |
| 1 | 7 | Штепсельный разъем | ШРГ-16ш1 | | | | |
| 3 | 6 | Рамка для насыпи | РН-ЧЗ4Б | | | | |
| 1 | 5 | Арматура сигнальная с цветным стеклом | АС-53 | | | | 110б |
| 1 | 4 | Арматура сигнальная с цветным стеклом | АС-53 | | | | 110б |
| 4 | 3 | Переключатель однопол. | ТБ11 | | | | ~250б |
| 16 | 2 | Кнопка управления | К40-3 | | | | |
| 7 | 1 | Табло сигнальное | 1 см | | | | 220б |
| | | Наименование | Обозначение, марка, сортамент | | 1 шт | Общий вес | Примеч. |
| | | Спецификация | | | Вес без оборуд. | кг | |
| | | | | | Вес с оборуд. | кг | |

№ 7019/III

| | | | | | |
|---|---|---|---|---|---|
| 1976 | Сельский дом культуры созрительным залом на 300 мест | Постановочное освещение. Пульт осветителя. Конструкция | Типовой проект 264-12-155 | Альбом III | Лист ЭЛ-56 |

Укрпроектсельстрой
Гл. инж. пр. — Нач. отдела
Шрага — Руководитель группы
Омельчук — Разработал
Совицкий — Проверил
Спектор — Н. контр.
Совицкий — ГИП
Эпельбойм — Копировал

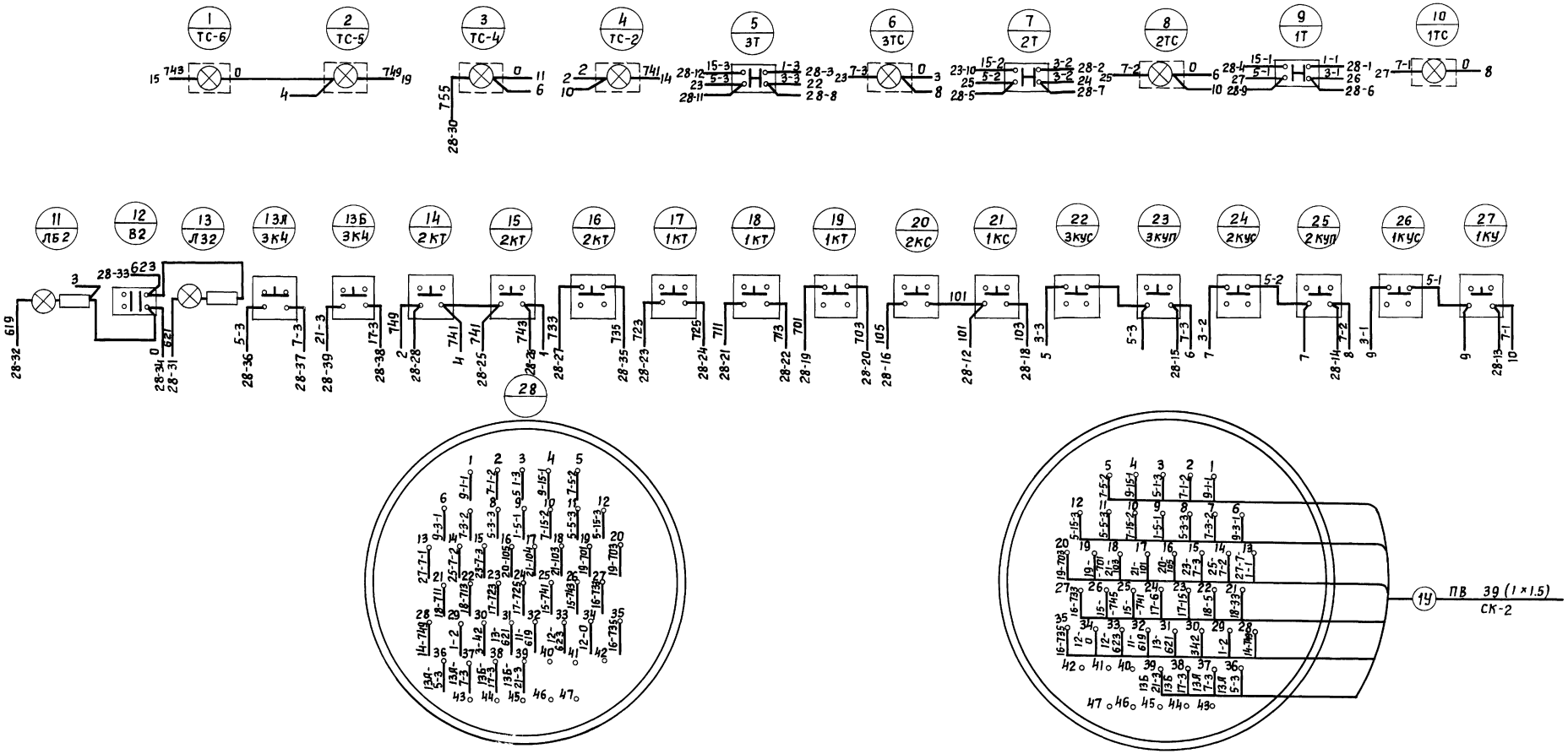


Розетка ШРГ60 П47ЭШГ

Вилка ШРГ 60 П47 КШГ

| | | | | | |
|---|---|---|---|---|---|
| 1976 | Сельский дом культуры со зрительным залом на 300 мест | Постановочное освещение<br>Монтажная схема пульта осветителя ПО | Типовой проект<br>264-12-155 | Альбом<br>III | Лист<br>ЭЛ-57 |

N 7019/III

Согласовано

Савицкий
Спектор
Савицкий
Куц

Рук группы
Разработал
Проверил
Копировал

Шрага
Омельчук

Нач отдела
Гл инж пр

УкрНИИПгражданстрой

## Монтажная схема для линий 1УФ-6УФ

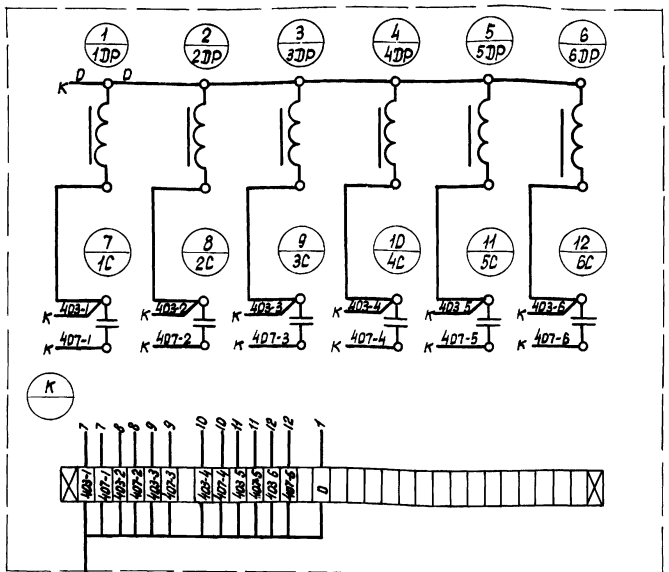


ПВ 14(1×2,5) Т32
К щиту управления осветителя ЩУО

## Фасад (М 1:10)

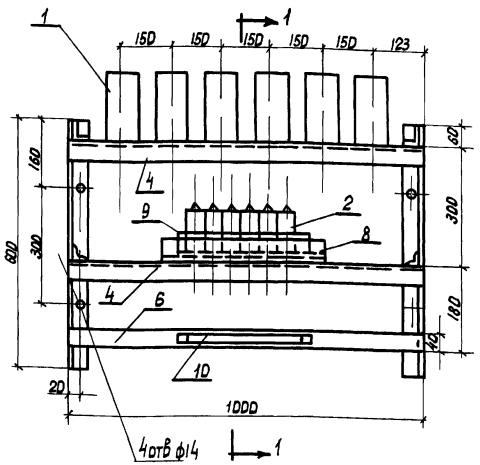


## 1 1
М 1:10

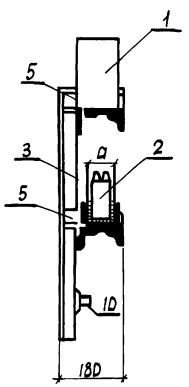


Размер „а" берется по ширине конденсатора +6мм

## Примечания

1. Конструкция дроссельной стойки сварная. Отверстия для крепления дросселей сверлить по месту
2. После изготовления конструкцию покрасить серой эмалевой краской
3. Конструкция навешивается на стену на высоте 1.2м от пола

| | | Наименование | Обознач материал сортамент | N черт. техниц. данные размер | 1 шт | Общ | |
|---|---|---|---|---|---|---|---|
| | | | | | Вес кг | | |
| 10м | 11 | Провод медный гибкий | ПГВ-500 | сеч 25мм² | — | — | |
| 1 | 10 | Клеммный набор компл | КН 1030 | 30 клемм | — | — | |
| 1 | 9 | Прокладка | Резина лист δ=3мм | 200×500 | — | — | |
| 1 | 8 | Листогнутый швеллерок | Ст лист δ=2мм | 190×600 | 2.0 | 2.0 | |
| 30 | 7 | Болт с гайкой и шайбой | М6×20 | — | — | — | |
| 2 | 6 | Полоса стальная | 40×5 | ℓ=1000 | 1.6 | 1.4 | |
| 4 | 5 | Уголок стальной | L40×40×4 | ℓ=175 | 0.3 | 1.2 | |
| 4 | 4 | Уголок стальной | L40×40×4 | ℓ 1000 | 1.6 | 6.4 | |
| 2 | 3 | Уголок стальной | L50×50×5 | ℓ 100 | 1.2 | 2.4 | |
| 6 | 2 | Конденсатор | КБГ-МН | 3 мкф | — | — | |
| 6 | 1 | Дроссель | ПРК-7 | — | — | — | Комплект с аппаратурой |

Спецификация

N7019/III

| | | | | | |
|---|---|---|---|---|---|
| 1976 | Сельский дом культуры со зрительным залом на 300 мест | Постановочное освещение Конструкция дроссельной стойки. Монтажная схема. | Типовой проект 264-12-155 | Альбом III | Лист ЭЛ-58 |

Укрниипроектсельстрой
Нач. эл. отд. Гл. инж. пр.
Рук. группы Разработал Проверил Копировал
Сабицкий Спектор Сабицкий Дульман

# Конструкция под автотрансформатор ТР 100/30 м с автоматами

## Вид по „Д"

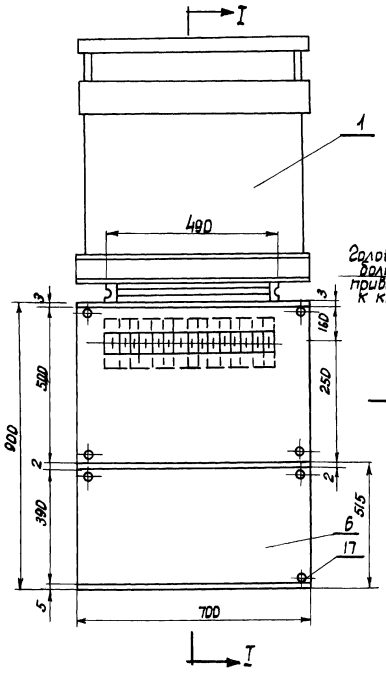


## Общий вид

I-I

(М 1:10)

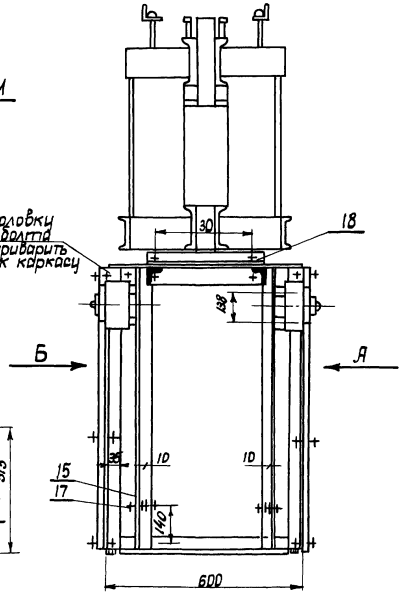


## Вид по „Б"

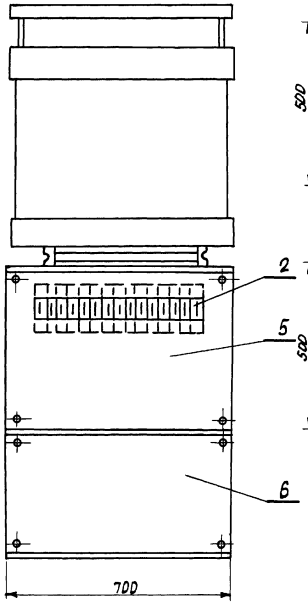


## Панель N1 (поз 4)

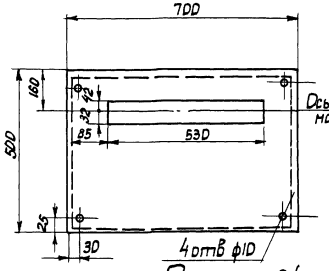


## Панель N3 (поз 6)

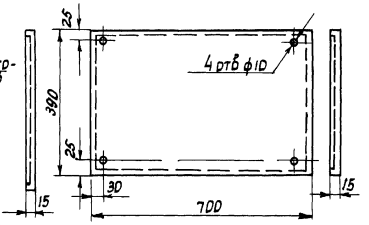


## Панель N2 (поз 5)

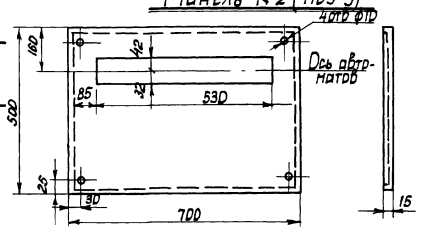


## Примечания

1. Конструкция каркасов сварная
2. Конструкция и корпус автотрансформатора должны быть надежно заземлены
3. После изготовления металлоконструкцию покрасить серой нитроэмалью за 2 раза

## Каркас

### Вид по „а"

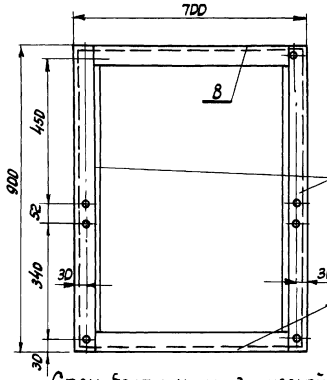


### Б-Б

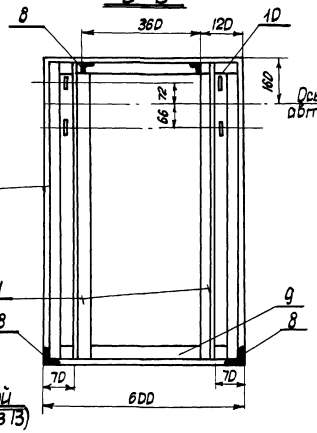


### Каркас В

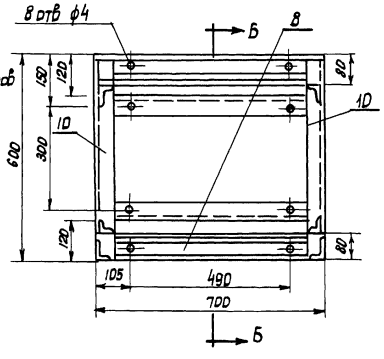


### Спец. болт с цилиндрической головкой (поз 13)

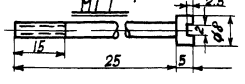


| Кол. | Н позиций | Наименование | Обозначение материала сортамент | Размеры | Вес 1 шт | Вес Общ | Примечан |
|---|---|---|---|---|---|---|---|
| 4 | 11 | Болт с гайкой и шайбой | М 12×30 | | 0.04 | 0.16 | |
| 16 | 18 | Болт с гайкой и шайбой | М 8×30 | | 0.015 | 0.71 | |
| 30 | 15 | Болт чистый с 2-мя гайками и 2-мя шайбами | М 6×30 | | 0.01 | 0.3 | |
| 2 | 14 | Полоса заземления | Ст полоса 40×3 | ℓ=620 | 1.02 | 2.1 | |
| 60 | 13 | Гайка закладная | М 1,5×0,5 | | | | Для крепления автоматов |
| 60 | 12 | Винт специальный | Ст круглая ф8 | ℓ=80 | | | |
| 8 | 11 | Рейка | К 101 | ℓ=890 | 0.42 | 3.36 | " |
| 4 | 10 | Деталь каркаса | L 50×50×5 | ℓ=890 | 4.25 | 17.0 | " |
| 2 | 9 | Деталь каркаса | L 50×50×5 | ℓ=590 | 2.2 | 4.4 | " |
| 2 | 8 | Деталь каркаса | L 50×50×5 | ℓ=500 | 2.4 | 4.8 | " |
| 4 | 7 | Деталь каркаса | L 50×50×5 | ℓ=690 | 2.6 | 10.4 | " |
| 4 | 6 | Деталь каркаса | L 50×50×5 | ℓ=900 | 1.3 | 17.2 | 8509-57 |
| 2 | 5 | Панель N3 | Ст листовая δ=2мм | 412-792 | 1.8 | 1.8 | |
| 1 | 4 | Панель N2 | Ст листовая δ=2мм | 522×722 | 5.9 | 5.9 | |
| 1 | 3 | Панель N1 | Ст листовая δ=2мм | 522×792 | 5.9 | 5.9 | |
| 30 | 2 | Выключатель автоматический | А 3161 | Iраб=15А | 0.48 | 7.2 | с передним приводом |
| 1 | 1 | Автотрансформатор | Тр 100/30 м | 30 щеток | 320 | 320 | 380/220 |

Спецификация

| 1976 | Сельский дом культуры со зрительным залом на 300 мест | Постановочное освещение. Конструкция под автотрансформатором | Типовой проект 264-12-155 | Альбом III | Лист ЭЛ-59 |
|---|---|---|---|---|---|

Инв N 7019/III

Изм. Кол.уч. Лист N док. Подпись Дата

Гл. инж. проекта Общий
Гл. спец. Спектор
Разработал Сливкий
Проверил Ильинский
Н. контр. Фомина
Нач. отд. Шорина
Гл. инж. проекта Онемцик

Укрпромстройпроект

## Конструкция над автотрансформатором М1:10

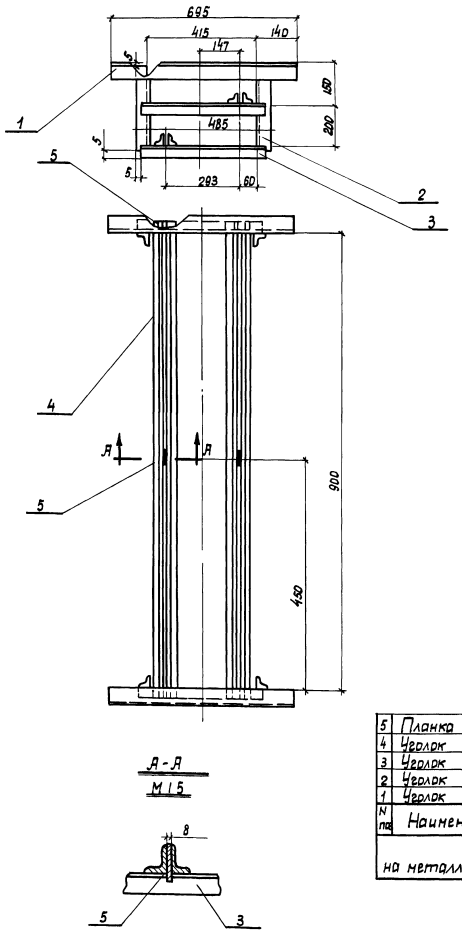


## Конструкция на регуляторе РТМ-3D (М1:10)

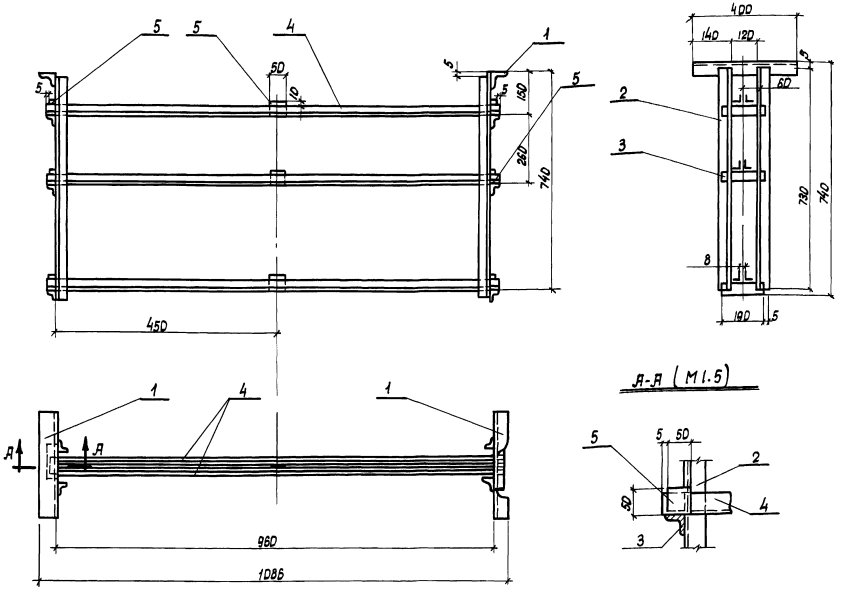


Примечание. Конструкция сварная. Варить электродом марки Э-42.

Общий вес ≈ 36 кг

| N пп | Наименование | Обозначение чертежа, документа | N чертежа или тех. данные и размер | Кол. | Общий вес | Примечание |
|---|---|---|---|---|---|---|
| 5 | Планка | Полоса 50×8 | ℓ=50 | 6 | 2,4 | |
| 4 | Уголок | L40×40×4 | ℓ=980 | 4 | 17,2 | |
| 3 | Уголок | L40×40×4 | ℓ=485 | 4 | 4,8 | |
| 2 | Уголок | L40×40×4 | ℓ=380 | 4 | 3,2 | |
| 1 | Уголок | L63×63×6 | ℓ=695 | 2 | 7,8 | |

Спецификация
на металлоконструкцию над автотрансформ ТР-100/30н

Общий вес ≈ 93 кг

| N п/п | Наименование | Обозначение чертежа, документа | N чертежа или тех. данные и размер | Кол. | Масса Общая | Масса Вес кг | Примечание |
|---|---|---|---|---|---|---|---|
| | | | | | Шт | | |
| 5 | Пластина | Полоса 80×8 | ℓ=50 | 18 | 0,2 | 3,6 | |
| 4 | Уголок | L40×40×4 | ℓ=1070 | 12 | 5,6 | 67,2 | |
| 3 | Уголок | L40×40×4 | ℓ=190 | 12 | 0,6 | 7 | |
| 2 | Уголок | L40×40×4 | ℓ=730 | 4 | 2,5 | 10 | |
| 1 | Уголок | L63×63×6 | ℓ=400 | 2 | 2,3 | 4,6 | |

Спецификация
на металлоконструкцию на регуляторе РТМ-3D

N 7019/III

| 1976 | Сельский дом культуры со зрительным залом на 300 мест | Постановочное освещение. Конструкция на раме и под автотрансформатором | Типовой проект 264-12-155 | Альбом III | Лист ЭЛ-60 |
|---|---|---|---|---|---|

Гл. инженер проекта Шорохов
Гл. специалист Ильинский
Нач. эл. отд. Ильинский
Гл. инж. пр. Ульянин
Разработал Ильинский
Проверил Ульянин
Н. контр. Копцева
Инв. № подл. | Подпись и дата | Взам. инв. №

# Поворотный ролик тросовой передачи (М1:1)

## Общий вид (М1:1)

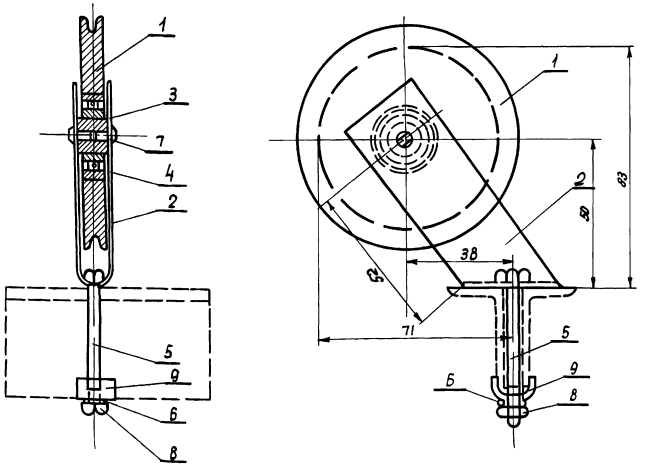


## Втулка ролика (поз 3)

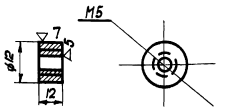


## Скоба (поз 9)

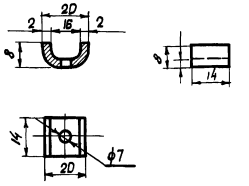


## Диск ролика (поз 1)

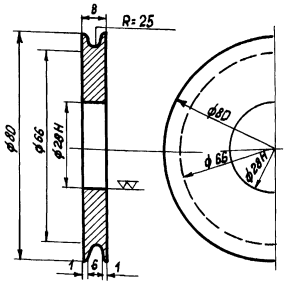


## Скоба для крепления ролика (поз 2)

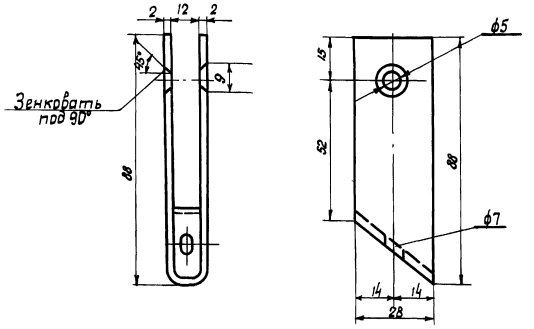


## Спецификация

| NN поз. | ГОСТ N черт | Наименование | Кол | Матер. | Вес в кг: Ед. | Вес в кг: Общ. | Примеч. |
|---|---|---|---|---|---|---|---|
| 9 | | Скоба | 1 | Ст лист δ=2мм | 0.08 | 0.01 | |
| 8 | ГОСТ 5915-70 | Гайка М6 | 1 | Ст | | | |
| 7 | ГОСТ 17475-72 | Винт с потайной головкой М 5×6 | 2 | Ст. | | | |
| 6 | | Шайба пружинная ф6 | 1 | Ст | | | |
| 5 | ГОСТ 7805-70 | Болт М6×20 | 1 | Ст | | | |
| 4 | | Шарикоподшипник радиальный однорядный | 1 | Ст | 1.05 | 1.05 | d=28 D=12 |
| 3 | | Втулка ролика | 1 | Ст круг ф 12мм | 0.007 | 0.007 | |
| 2 | | Скоба для крепления ролика | 1 | Ст лист δ=2мм | 0.08 | 0.01 | |
| 1 | | Диск ролика | 1 | Ст 2D | 0.4 | 0.4 | Токарн. обраб. |

Инв. № подл. | Подпись и дата | Взам. инв. №

Укрпроектсельэлектропроект

Рук. группы Кадырова
Гл. спец. Шарова
Нач. отд. Ильинцук
Гл. инж. пр. Кутузова
Н. контр. Шульман

N7019/III

| 1976 | Сельский дом культуры со зрительным залом на 300 мест | Постановочное освещение. Поворотный ролик тросовой передачи | Типовой проект 264-12-155 | Альбом III | Лист ЭЛ-61 |
|---|---|---|---|---|---|

# Планшетная штепсельная коробка

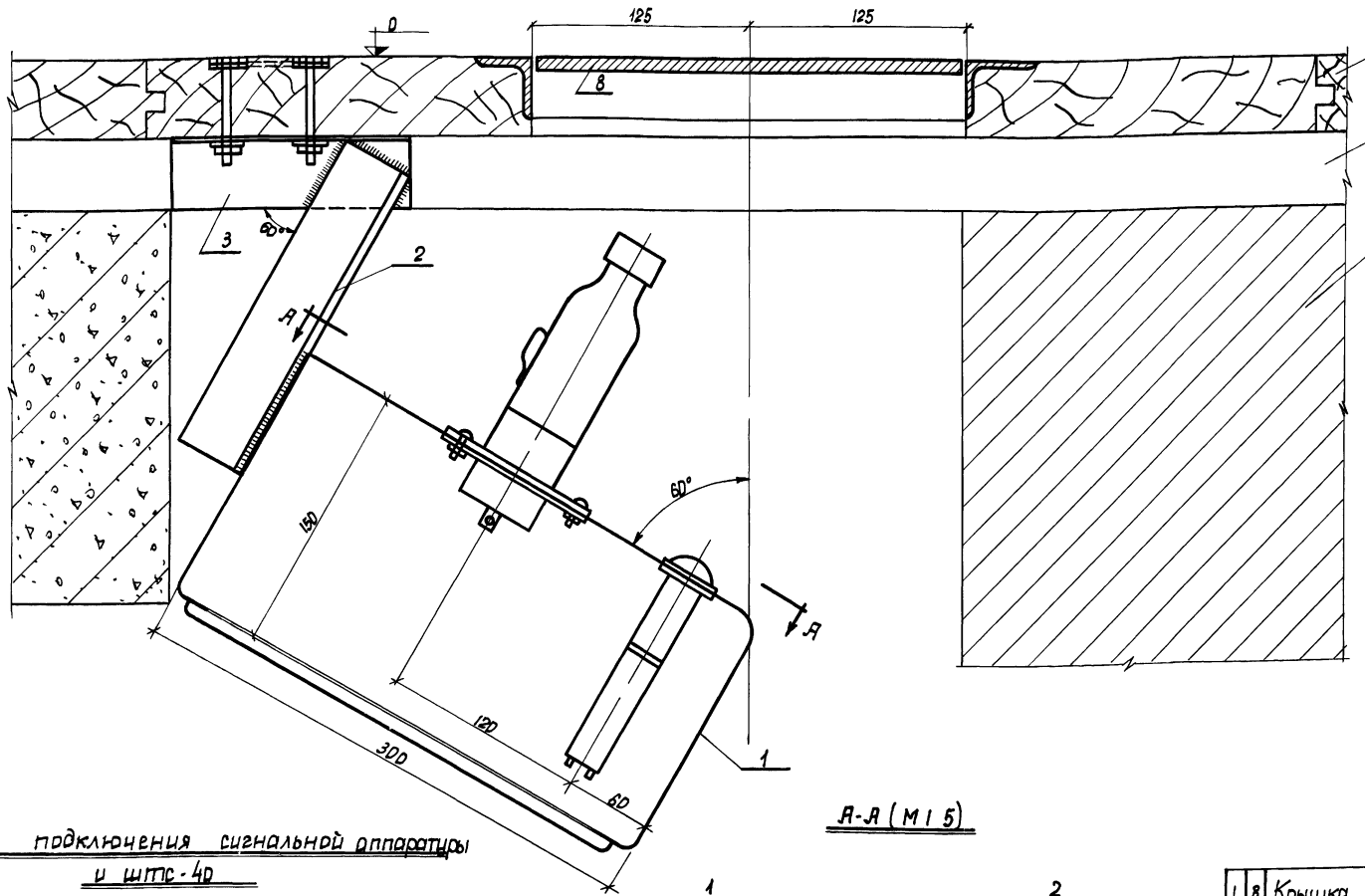


## Примечания

1. Конструкция кронштейна сварная
2. Кронштейн приварить к коробке
3. Над сигнальной арматурой нанести номер линии белой нитроэмалью, соответствующий разъему ШТС-40
4. Отверстия в шкафу для входа проводов выполнить по месту

## Схема подключения сигнальной аппаратуры и ШТС-40

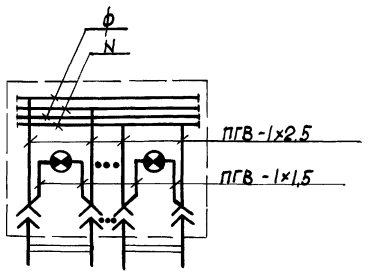


Над сигнальной арматурой нанести белой нитроэмалью маркировку линий (на монтаже)

## А-А (М 1:5)

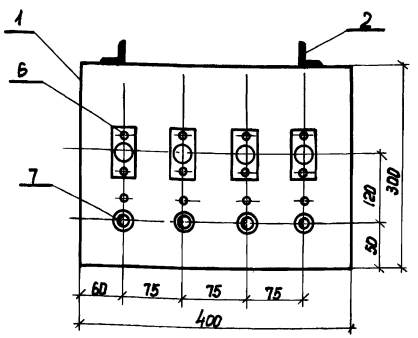


| Кол. | Поз. | Наименование | Обозначение материал сортамент | № чертежа типовой размер | Ед. изм. | Вес кг Общ. | Вес кг Примеч. |
|---|---|---|---|---|---|---|---|
| 1 | 8 | Крышка люка | По черт | 250×400 | | | СН лист ЭЛ-колпачок зеленый |
| 4 | 7 | Арматура сигнальная | СС 3-220 | ~220В | | | |
| 4 | 6 | Разъем штепсельный | ШТС-40 | 40А | | | |
| 8 | 5 | Квадратная шайба | Ст полос 40×4 | ℓ-40 | | | |
| 8 | 4 | Болт с гайкой и шайбой | М 8×50 | | | | |
| 4 | 3 | Деталь кронштейна | ∠40×40×4 | ℓ-140 | 0.34 | 1.36 | |
| 4 | 2 | Деталь кронштейна | ∠40×40×4 | ℓ-170 | 0.44 | 1.64 | |
| 1 | 1 | Шкаф со штепсельными разъемами | ПУЭН-1 | | | | ПЭМЗ г. Пушкин |

Спецификация

Вес кг: Без оборуд. / С оборуд.

Инв. N 7019/III

| 1976 | Сельский дом культуры со зрительным залом на 300 мест | Постановочное освещение. Установка коробки со штепсельными разъемами под бетонным перекрытием планшета | Типовой проект 264-12-155 | Альбом III | Лист ЭЛ-62 |
|---|---|---|---|---|---|

Инв. № подл. | Подпись и дата | Взам. инв. №

Гл. инженер проекта — Остроухий
Гл. специалист — Овчинский
Проверил — Ганкин
Конструктор — Куликов
Н. контр. — Ширяев
Разработал — Овечкин

## Коробка для установки на галереях и для выносного софита (М 1:5)

### Фасад

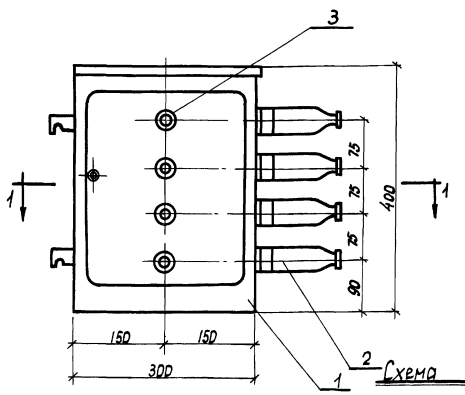


### 1-1

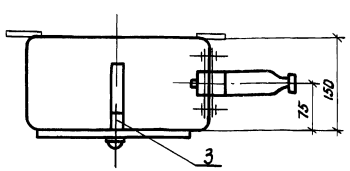


### Схема присоединения

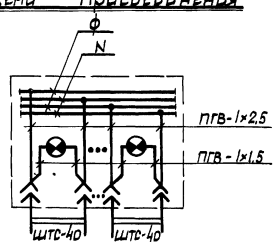


### Примечания

1 Разметку отверстий в шкафу для подвода труб электропроводки произвести по месту
2 Подводка к сигнальной арматуре на дверце шкафа выполняется гибким проводом марки ПГВ-500, сеч 2,5 мм (на монтаже)
3 Маркировку линий нанести белой нитроэмалью

| Кол. | N поз. | Наименование | Обозначение материала сортамент | N черт. тех. операции и разм. | 1 шт | Общ. | Примеч. |
|---|---|---|---|---|---|---|---|
| | | | | | Вес кг | | |
| 4 | 4 | Провод марки ПГВ-500 | L=2,0 м | сеч 2,5 мм | | | желтый |
| 4 | 3 | Сигнальная арматура | СС-3-220 | ~220 В | | | колпачек |
| 4 | 2 | Штепсельный разъем | ШТС-40 | 4ДА 250В | 0,55 | 2,2 | Гостелесвет |
| 1 | 1 | Шкаф | Я 122О | 300×400×150 | 12,0 | 12,0 | ПЭМЗ |
| | | Спецификация | | | Вес без оборуд. | Вес с оборудов. | кг |

## Коробка для выносных боковых прожекторов (М 1:5)

### Фасад

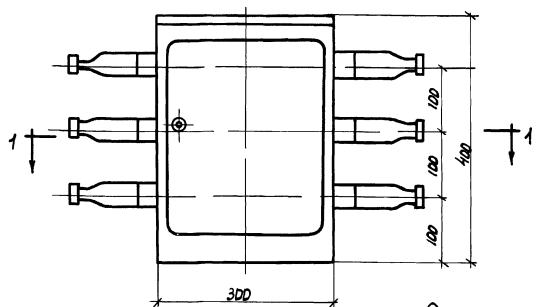


### 1-1

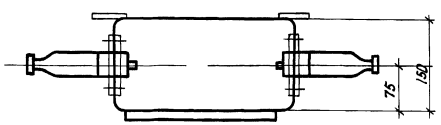


### Схема присоединения

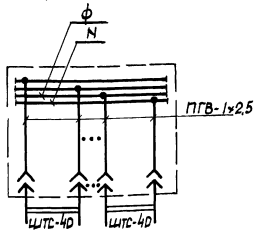


### Примечание

Разметку отверстий в шкафу для подводки труб электропроводки произвести по месту

| Кол. | N поз. | Наименование | Обозначение материала сортамент | N черт. тех. операции и разм. | 1 шт | Общ. | Примеч. |
|---|---|---|---|---|---|---|---|
| | | | | | Вес кг | | |
| 6 | 2 | Штепсельный разъем | ШТС-40 | 4ДА 250В | 0,55 | 4,4 | Гостелесвет |
| 1 | 1 | Шкаф | Я 122О | 300×400×150 | 12,0 | 12,0 | ПЭМЗ |
| | | Спецификация | | | Вес без оборуд. | Вес с оборудов. | кг |

N 7019/III

| 1976 | Сельский дом культуры со зрительным залом на 300 мест | Постановочное освещение Штепсельные коробки на 4 и 6 разъемов ШТС-40 | Типовой проект 264-12-155 | Альбом III | Лист ЭЛ-63 |
|---|---|---|---|---|---|

Изм. Кол. уч. Лист N док. Подп. Дата

Нач. эл. отд. Шропа
Гл. инж. пр. Ольшевский
Рук. группы Ольшевский
Разработ. Ольшевский
Проверил Ольшевский
Копировал Ольшевский
Н. контр. Ольшевский

Архитектурно-конструктивный

## Колосниковая клеммная коробка на 24 зажима

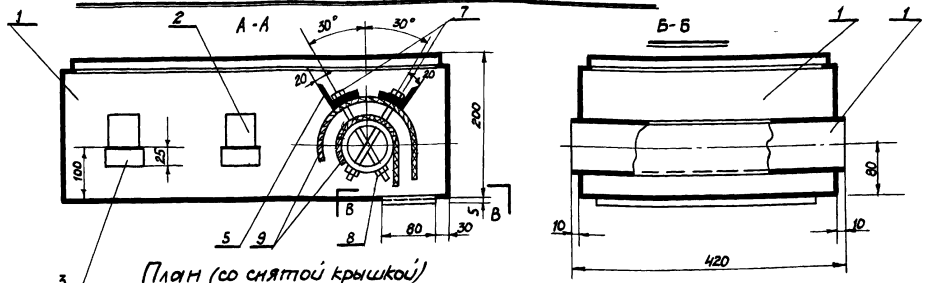


### План (со снятой крышкой)

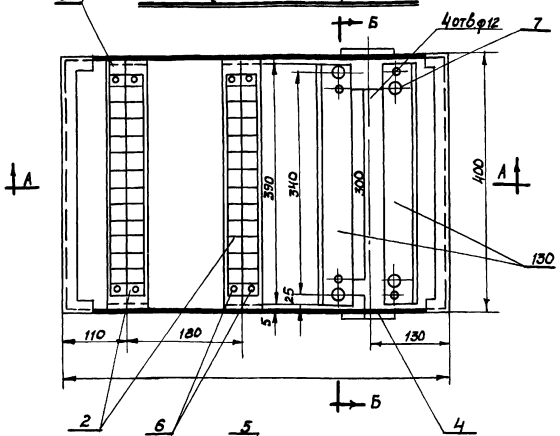


### Труба с приварными гайками

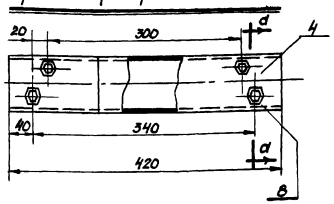


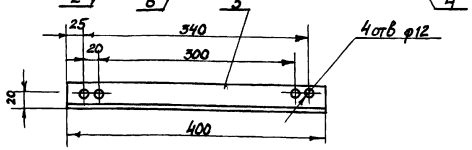


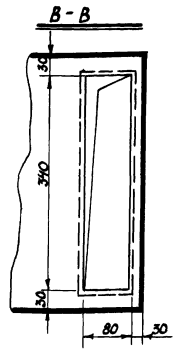


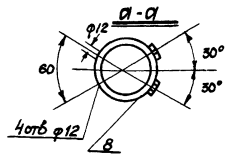


| Позиция | Наименование | Обозначение материала сортамент | № чертежа тех. данные размер мм | К-во | Общ. вес кг | Примеч. |
|---|---|---|---|---|---|---|
| | **Спецификация** | | | | | |
| 9 | Резиновая прокладка | Резина теплостойкая δ=3мм | 210×210 | 2 | — | |
| 8 | Гайка приварная | М10 | | 4 | — | |
| 7 | Болт, шайба | М10×150 | | 4 | — | |
| 6 | Винт, гайка, шайба | М5×15 | | 8 | — | |
| 5 | Уголок прижимной | L40×40×4 | 390 | 2 | 2.0 | |
| 4 | Труба водогазопроводная | ЦМ80 | 420 | 1 | 3.9 | |
| 3 | Скоба | лента с 3х60 | 442 | 2 | 1.0 | |
| 2 | Набор прижимов | КН6012 | | 2 | — | |
| 1 | Ящик протяжной ЯП6Ч2 | У998 | | 1 | 14.8 | изделие ГЭП |

## Софитная клеммная коробка на 24 зажима

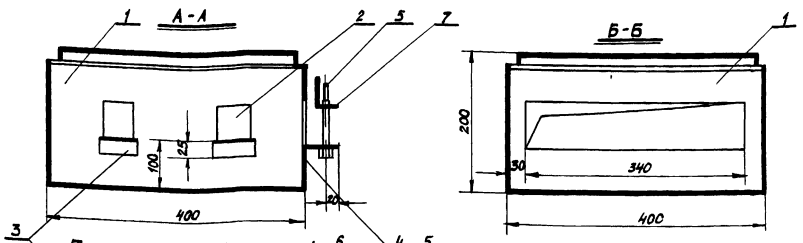


### План (со снятой крышкой)

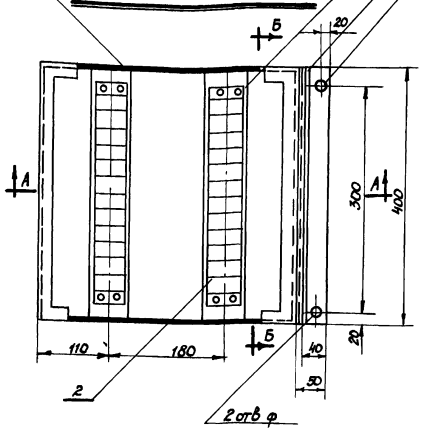


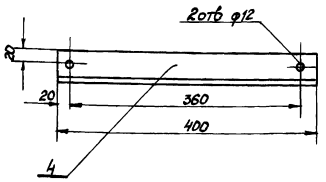


| Позиция | Наименование | Обозначение материала сортамент | № чертежа тех. данные размер мм | К-во | Общ. вес кг | Примеч. |
|---|---|---|---|---|---|---|
| | **Спецификация** | | | | | |
| 7 | Болт, гайка, шайба | М10-50 | | 2 | — | |
| 6 | Болт, гайка, шайба | М3-5 | | | — | |
| 5 | Уголок подвижной | L40×40мм | 400 | 1 | 10 | |
| 4 | Уголок приварной | L50×50мм | 400 | 1 | 15 | |
| 3 | Скоба | | | 2 | 10 | |
| 2 | Набор зажимов | КН8012 | | 2 | — | |
| 1 | Ящик протяжной | У997 | | | 110 | |

N 7019/III

| 1976 | Сельский дом культуры со зрительным залом на 300 мест | Постановочное освещение. Колосниковая и софитная клеммная коробки. Конструкция | Типовой проект 264-12-155 | Альбом III | Лист ЭЛ-64 |
|---|---|---|---|---|---|

Инв. № подл. | Подп. и дата | Взам. инв. №

Нач. отд. Шрагер
Гл. инж. пр. Омельчук
Рук. группы Сабинский
Разработ. Сметлов
Проверил Сабинский
Копировал Кабанова

# Технические условия на изготовление гибких сценических лент

1 Для изготовления гибких лент применяется провод установочный гибкий по ГОСТ 2052-75 марки ПРГ-500 сеч от 2.5 до 25 мм²

2 Для наружного защитного чехла применять авиационный брезент марки „Авизент" Как исключение разрешается применение брезента других марок, но в каждом случае следует приобретать материал с максимальной плотностью

3 Расчет заготовки брезента для изготовления гибкой ленты Расчет длины заготовки куска брезента для гибкой ленты берется равной длине по проекту $\ell_1$ (рис 1) На каждый метр длины дается припуск 12-15см необходимый на усадку материала при его обработке

Пример По проекту длина гибкой ленты, обшиваемой брезентом -15метров припуска будет равен 15×0.15=2.25 метра Длина всего куска будет составлять 15.0+2.25=17.25м

Ширина заготовок брезента для ленты расчитывается по формуле

$h_1 = [(h+2)+(h\times2\times0{,}15)]+0{,}06$, где $h$ = ширина ленты в метрах (определяется на основании материалов проекта), 2 - коэффициент, предусматривающий обшивку ленты с двух сторон, 0.15 - коэффициент, учитывающий усадку полотнища брезента по ширине в метрах, 0.06 припуск по ширине полотнища, необходимый на запах, в метрах В данном примере ширина полотнища брезента для обшивки ленты будет равна (см рис 1и) 0.38+0.06+0.06=0.5 метра

4 До начала изготовления гибкой ленты брезент и пеньковый канат предварительно пропитываются химическим противопожарным составом (по указанию управления пожарной охраны) После пропитки брезент просушивают и проглаживают Одновременно просушивают и канат

5 По краям гибкой ленты вшивают качественный канат, имеющий наименьшее растяжение Диаметр пенькового каната берется в 1.5раза больше провода наибольшего сечения, но не менее 10-12мм

6 Пропитанные брезент и канат заготавливают нужной длины для гибкой ленты в соответствии с расчетами на основании данных проекта заготовки брезента и каната подвешивают с грузом на одном конце и держат в подвешанном состоянии 20-25 часов величина груза для брезента и каната 25-30 кг

7 Заготовка провода ПРГ-500.

Провода для гибкой ленты нарезаются отрезками равной длины, с учетом вшитой части и свободных концов (по проекту длина вшитой части 10м и свободных концов по 1.5м итого-13м) и укладываются на козлы (рис 1и 2) Провода меньшего сечения занимают середину ленты

Последующие провода укладываются симметрично по возрастающему к краям сечению (рис 3) По краям гибкой ленты укладывается пеньковый канат (рис 3)

(Продолжение см лист ПО-32)

Рис 1

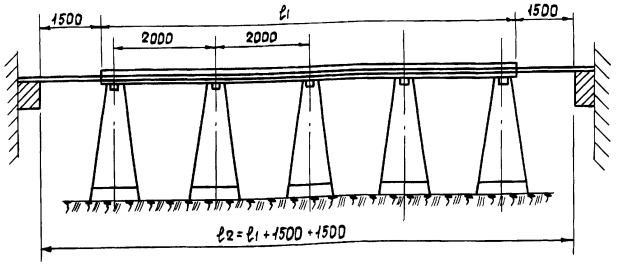


Рис 2

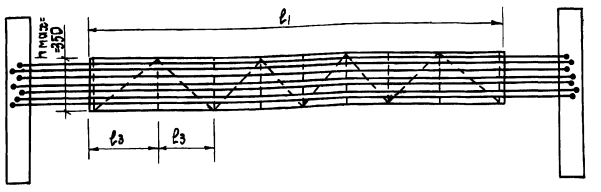


Рис 3

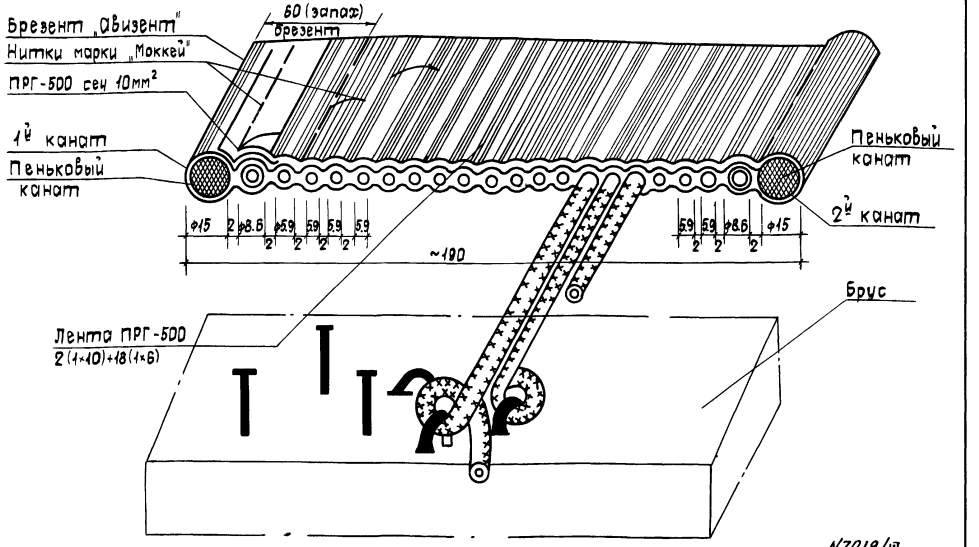


N7019/III

| 1976 | Сельский дом культуры со зрительным залом на 300 мест | Постановочное освещение Технические условия для изготовления гибких сценических лент Лист 1 | Типовой проект 264-12-155 | Альбом III | Лист ЭЛ-65 |
|---|---|---|---|---|---|

Госкомитет по гражданскому строительству и архитектуре

Нач эт отд Шмаков
Рук группы Шмаков
Разработал Шмаков
Проверил Шмаков
Контролер Шмаков

# Технические условия на изготовление гибких сценических лент
## (продолжение)

8. Натяжка и укладка провода

Берутся два деревянных бруска сеч 100×100мм и длиной 1000мм Оба бруска должны быть прочно закреплены Первоначально закрепляют на одном бруске провода и пеньковый канат Между проводами сохраняют зазор 2мм (рис 3) После закрепления проводов и каната приступают к их выправке. Провода проглаживают способом протяжки через тряпку, удерживаемую в руках Запрещается выправлять провода способом ударов об пол во избежание нарушения изоляции. После выправки провода тщательно осматриваются на разрыв и качество изоляции По окончании осмотра проводов производят их прозвонку. После определения качества проводов их закрепляют на противоположном бруске, соблюдая строгую параллельность проводов с сохранением 2мм зазора Провода должны иметь одинаковую натяжку по всей длине ленты.

9. Сшивка гибкой ленты

Брезент протягивают под провода и раскладывают на козлах, оставляя равные концы проводов с обеих сторон, не подлежащих обшивке Свободные концы проводов нужны для дальнейшего монтажа в клеммовых коробках (рис 12) С одной стороны полосу брезента шириной 60мм завертывают на провода и прошивают по первому промежутку между проводом и канатом, т е обшивают канат по всей длине брезента. Затяжку ниток делают с учетом небольшого вдавания брезента в пазы-промежутки Брезент должен прилегать к канату и проводам, однако в случае сильной затяжки ниток готовая лента потеряет гибкость Слабая затяжка ниток тоже нежелательна. В этом случае будет движение провода в брезенте После прошивки одного каната брезент расправляют и накладывают на верх ленты, не нарушая порядок раскладки проводов. Положенный брезент прошивают вдоль второго каната оставшийся брезент брезента прошивают вторично у первого каната, наложенного на запах После окончания прошивки канатов делают разметку поперечных швов с шагом, равным ширине ленты $b_3$(рис2) По намеченной разметке прошивают ленту поперечными швами Последующая прошивка по диагонали между поперечными швами (рис 2) Иглу следует вкалывать в брезент вертикально и быть уверенным, что игла не задела и не нарушила изоляцию провода

Порча изоляции провода приведет к переделке гибкой ленты Соединение ниток между собой должно делаться с полной гарантией на прочный узел

Сшитую ленту снимают с креплений, отрезая провода рядом с брусом Оставляют свободные необшитые концы проводов и пеньковых канатов с обеих сторон длиною не менее одного метра

10. Монтаж софитной ленты.

Софитную ленту затаскивают на софитную ферму, находящуюся в подвешенном состоянии Один ее конец протягивают через корзину в клеммную софитную коробку, закрепляют и разделывают концы проводов в соответствии с проектом Перегибы ленты фиксируют, т е оражи вают с таким расчетом, чтобы радиус изгиба был не менее 50мм и не более 80мм, учитывая сечения проводов ленты Свободный конец ленты закрепляют так и разделывают концы Места расположения колосниковой коробки определяют отвесом В этом случае отвес должен находиться в центре корзины, а расположение шнура на колосниках является местом спуска гибкой ленты (рис 4) Для удобства эксплуатации софитная ферма в нижнем положении устанавливается на 0,5 м от планшета сцены

11. Проверка и испытание ленты

Ленту, находящуюся на козлах, проверяют на гибкость и делают замер сопротивления изоляции проводов мегомметром на 500В (сопротивление должно быть не менее 0,5 мом) с составлением актов 1) на скрытые работы, 2) замера изоляции проводов После установки гибкой ленты на место вторично делают замер изоляции проводов с составлением акта

По окончании монтажных работ по подключению гибкой ленты к осветительной установке производят 100% включение установки через ленту и испытывают в продолжении 1,0-1,5 часа При удовлетворительной работе установки и гибкой ленты составляется акт сдачи-приемки установки с гибкой лентой в эксплуатацию Эксплуатационные испытания проводятся в присутствии представителя заказчика и инспектора управления пожарной охраны

12. Все работы по монтажу выполняются согласно „Правилам устройства электроустановок" изд 1966г

Рис 4

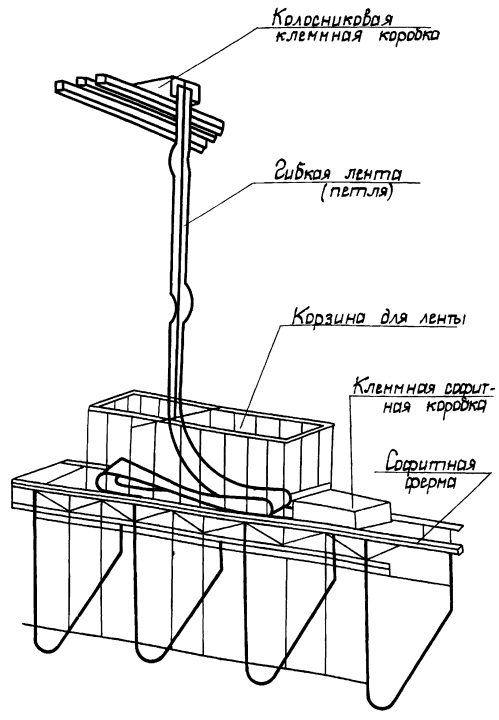


Данные провода ПРГ-500

| NN п/п | Наименование | Сечение мм² | Диаметр мм |
|---|---|---|---|
| 1 | Провод медный гибкий ПГВ-500 | 2,5 | 4,8 |
| 2 | ——— „ ——— | 4 | 5,3 |
| 3 | ——— „ ——— | 6 | 5,9 |
| 4 | ——— „ ——— | 10 | 8,6 |

N 7019 /III

| 1976 | Сельский дом культуры со зрительным залом на 300 мест | Постановочное освещение. Технические условия на изготовление гибких сценических лент Часть 22 | Типовой проект 264-12-155 | Альбом III | Лист ЭЛ-66 |
|---|---|---|---|---|---|

Укрмнитипгражданстрой
Инв. № подл. | Подпись и дата | Взам. инв. №
Гл. инженер проекта Урбицкий
Гл. конструктор проекта Сергеев
Гл. архитектор проекта Сербинский
Гл. специалист Кудинов
Рук. группы Шорер
Разработал Ермилов
Проверил Кулик
Нач. отд. Ермилов
Н. контр. Кулик

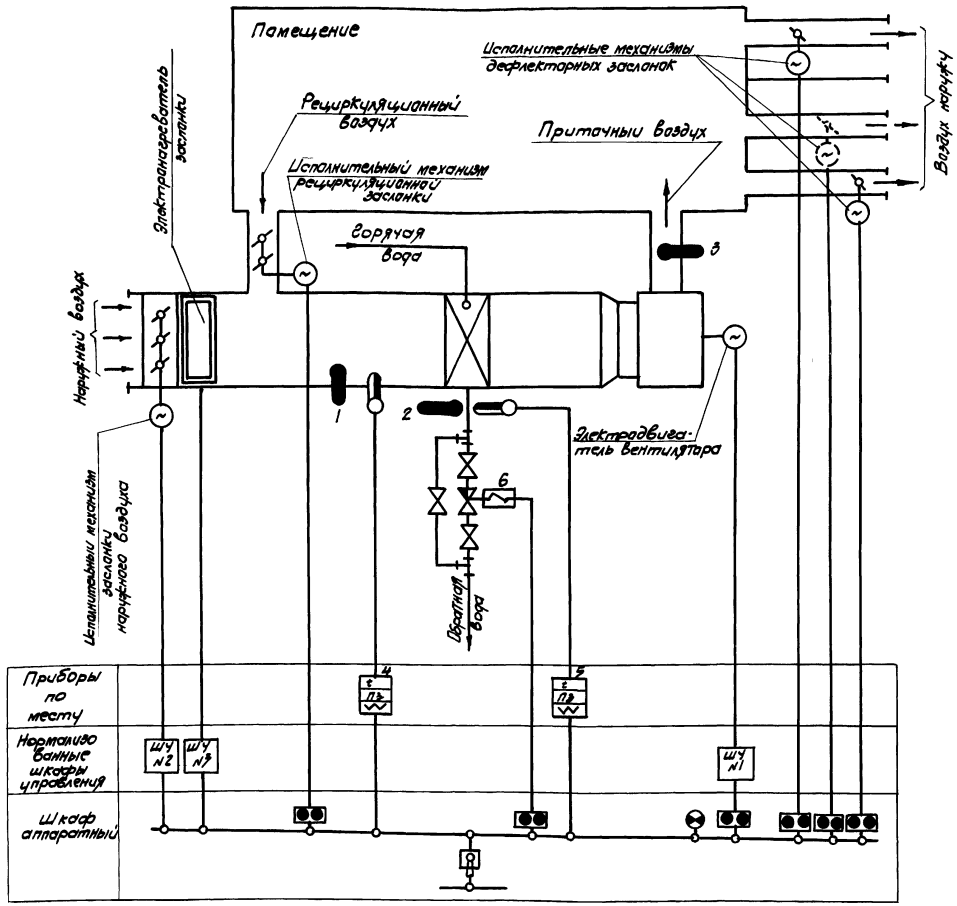


## Примечание

Схема выполнена для приточной системы ПС-1
Для системы ПС-2 Схема аналогична со следующими изменениями:
Для ПС-1 устанавливаются в зрительном зале три дефлекторные и одна рециркуляционная заслонки,
для ПС-2-две дефлекторные заслонки в спортзале
Рециркуляционной заслонки для ПС-2- нет

## Пояснительная записка

В подвале в помещении вентиляционной камеры расположены две приточные системы
Все электроприемники каждой приточной системы сблокированы между собой, схемой предусмотрена автоматическая защита от замерзания каждой системы
Пуск и остановка приточных систем осуществляется из венткамеры со щита ША
В воздухопроводы вытяжных систем врезаны шиберы с электроприводом, которые сблокированы с приточными системами При включении приточных систем шиберы открываются, после отключения - закрываются. Нажатием на кнопку „Пуск" включается электрообогрев заслонки наружного воздуха, автоматически открывается вентиль на обратном трубопроводе теплоносителя, и по истечении трех минут, после прогрева калорифера и заслонки, включается вентилятор и открываются заслонки на наружном и рециркуляционном воздуховодах. При включении вентилятора приточной системы ПС-1 (ПС-2) одновременно открываются три (две) дефлекторные заслонки
В случае понижения температуры теплоносителя ниже 70°с при работающей вентсистеме вентилятор отключается. При неработающей вентсистеме и понижении температуры воздуха в камере калорифера ниже 13°с автоматически открывается клапан на теплоносителе в целях прогрева калорифера.
Пусковая аппаратура приточных систем расположена в нормализованных шкафах управления типа ШУ, представляющих собой законченные заводские изделия

| | | | | | |
|---|---|---|---|---|---|
| 1976 | Сельский дом культуры со зрительным залом на 700 мест | Автоматизация приточных систем Технологическая схема автоматизации | Типовой проект 264-12-155 | Альбом III | Лист ЭЛ-67 |

N 7019.1-III

Госстрой СССР Союзгипросельстрой Нач. эл. отд. Шарова Гл. инж. пр. Савицкий
Нач. арх. отд. Сазонов Проверил Савицкий
Конструкции Каплановский Эпельбаум

| NN позиции по принц. схеме | Общесоюзный шифр изделия | Наименование параметра, среда и место отбора импульса | Предельное значение параметра | Место установки | Наименование и характеристика | Тип, модель | К-во по проекту: На 1 агрегат | К-во по проекту: На все агрегаты | Факт. треб. изделий (заполн. строкой) | Завод изготовитель | Стоимость по смете: Един. | Стоимость по смете: Общ. | Примечание |
|---|---|---|---|---|---|---|---|---|---|---|---|---|---|
| 1 | 2 | 3 | 4 | 5 | 6 | 7 | 8 | 9 | 10 | 11 | 12 | 13 | 14 |
| 1 | | Температура воздуха перед калорифером | -30°С -+35°С | В воздуховоде перед калорифером | Термометр технический тип Б угол 90°, №2, пределы измерения от -35° до +50°С, длина верхней части 220мм длина нижней части 450мм цена деления шкалы 0,5°С в оправе типа Я по ГОСТу 3029-59 | Б90° №2-0,5°--220-450мм ГОСТ 2823-73 | 1 | 2 | | Клинский манометровый завод | | | |
| 2 | | Температура обратного теплоносителя | 70°С | Трубопровод обратного теплоносителя | Термометр технический типа Я, №3, пределы измерения от 0°-100°С, длина верхней части 220мм, длина нижней части 160мм цена деления шкалы 1°С в оправе типа Б по ГОСТу 3029-59 | Я №3-1°-220-160мм ГОСТ 2823-73 | 1 | 2 | | —"— | | | |
| 3 | | Температура приточного воздуха | +18°С -20°С | В воздуховоде после вентилятора | Термометр технический тип Б угол 90° №1, пределы измерения от 0-50°С, длина верхней части 220мм длина нижней части 450мм цена деления шкалы 0,5°С, в оправе типа Я по ГОСТу 3029-59 | Б90° №1-0,5°--220-450мм ГОСТ 2823-73 | 1 | 2 | | —"— | | | |
| 4 | | Температура воздуха перед калорифером | -30°С -+40°С | Камеры перед калорифером | Терморегулирующее устройство дилатометрическое электрическое с размыкающимися контактами Диапазон настройки регулируемой температуры от -30°С до +40°С | ТУД9-1 | 1 | 2 | | Завод "Теплоавтомат" г Харьков | | | |
| 5 | | Температура обратного теплоносителя | 0°С -+100°С | Трубопровод обратного теплоносителя | Терморегулирующее устройство дилатометрическое электрическое с размыкающимися контактами Диапазон настройки регулируемой температуры от 0°С до +100°С | ТУД9-2 | 1 | 2 | | | | | |
| 6 | | Регулирование теплопроизводительности калорифера | | Трубопровод обратного теплоносителя | Вентиль запорный с электромагнитным приводом и электромагнитной защелкой Напряжение переменного тока 220в Диаметр условного прохода 50мм | 15кч 877бр--СВВ | 1 | 2 | | Ленинградский арматурный завод им Лепсе | | | |

Гипрокоммунтеплоэлектромонтаж

Гипрокоммунтеплоэлектромонтаж

| | | | | | | | | | | | | | |
|---|---|---|---|---|---|---|---|---|---|---|---|---|---|
| Рук. группы | Широта | Савицкий | | | | | | | | | | | |
| Разработ. | Отельчук | Сидоров | | | | | | | | | | | |
| Проверил | | Савицкий | | | | | | | | | | | |
| Копировала | | Восторгельская | | | | | | | | | | | |

N7019/III

| 1976 | Сельский дом культуры со зрительным залом на 300 мест | Автоматизация приточных систем. Заказная спецификация приборов и средств автоматизации | Типовой проект 264-12-155 | Альбом III | Лист эл-68 |
|---|---|---|---|---|---|

# Принципиальная схема управления приточной системой ПС-1

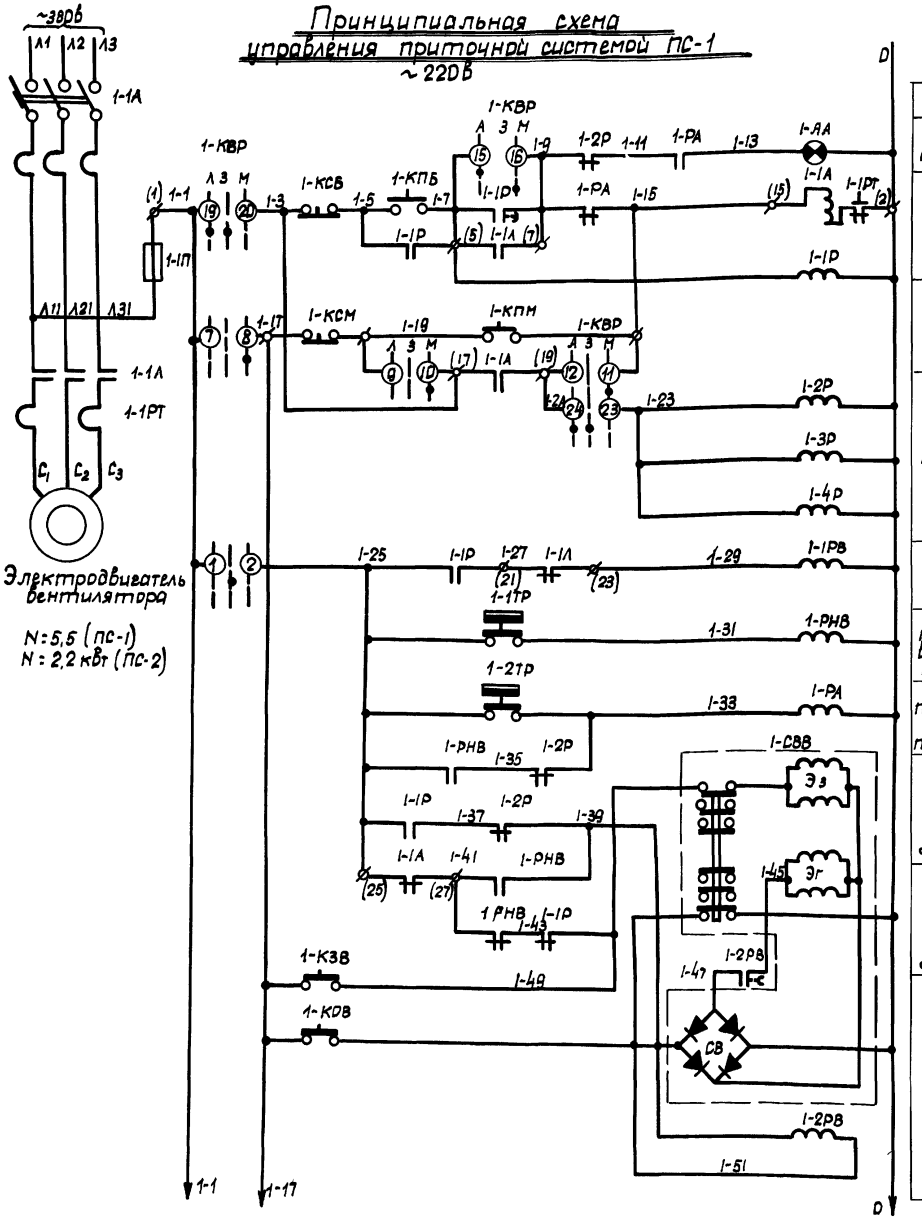


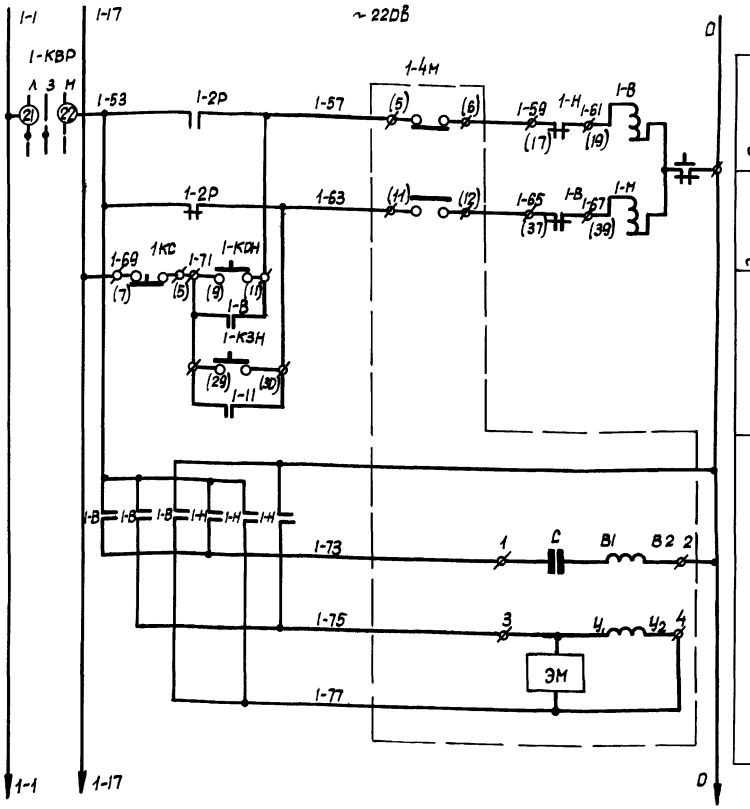


## Диаграмма работы контактов

1-КВР

УП 5311В - СПЗ

| № секций | Направление потока | Положение движка: Автоматическое Лето | Автоматическое Зима | Местное -45° Л | Местное -45° П | Местное 0 Л | Местное 0 П | Местное +45° Л | Местное +45° П |
|---|---|---|---|---|---|---|---|---|---|
| I | | 1 | 2 | | | | | | |
| II | | 3 | 4 | | | | | | |
| III | | 5 | 6 | | | | | | |
| IV | | 7 | 8 | | | | | | |
| V | | 9 | 10 | | | | | | |
| VI | | 11 | 12 | | | | | | |
| VII | | 13 | 14 | | | | | | |
| VIII | | 15 | 16 | | | | | | |
| IX | | 17 | 18 | | | | | | |
| X | | 19 | 20 | | | | | | |
| XI | | 21 | 22 | | | | | | |
| XII | | 23 | 24 | | | | | | |

1-1ТР

| ТУДЭ-1 | | |
|---|---|---|
| Обозначение контактов | ТП-ра воздуха перед калорифером | |
| 1 | -30° | +3° +40° |

1-2ТР

| ТУДЭ-2 | |
|---|---|
| Обозначение контактов | ТП-ра обратного теплоносителя |
| 1 | 0° +30° +100° |

## Примечания:

1 Экспликация электроаппаратуры приведена на листе ЭЛ-71
2 Настоящая схема выполнена для приточной системы ПС-1
3 Для приточной системы ПС-2 схема аналогична с соответствующей заменой индекса маркировки аппаратуры и цепей „1" на „2"

Укрпроектстальконструкция
Нач. эл. отд. Шрага
Гл. инж. пр. Ольчук
Рук. гр. Сидорова
Выполнил Капорина
Проверил Сидоркин
Общий Сидоркин
Дуванин

| | | | | | |
|---|---|---|---|---|---|
| 1976г | Сельский дом культуры со зрительным залом на 300 мест | Автоматизация приточных систем. Принципиальная схема управления | Типовой проект 264-12-155 | Альбом III | Часть ЭЛ-69 |

N7019/III

## Принципиальная схема управления воздушными заслонками ~ 220 вольт

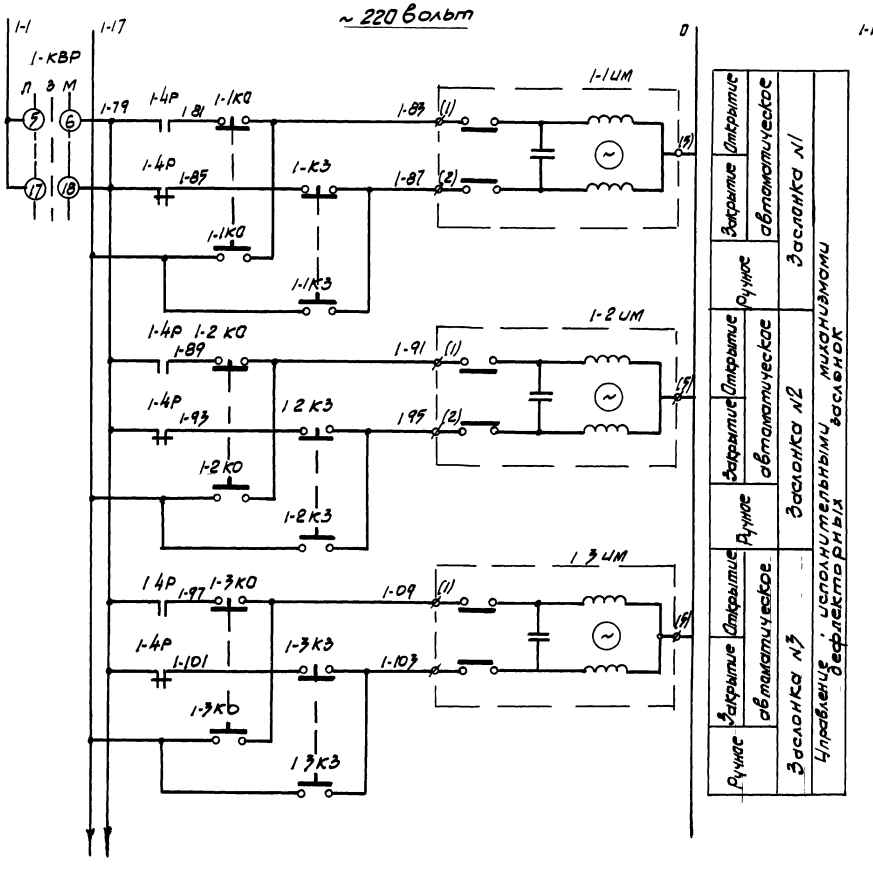


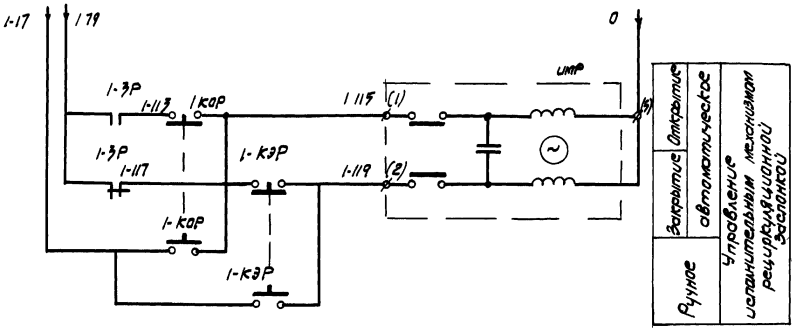


## Примечания:

1 Экспликация электроаппаратуры приведена на листе ЭЛ-71

2 Принципиальная схема управления воздушными заслонками выполнена для приточной системы ПС-1.

Для приточной системы ПС-2 схема аналогична за исключением а) цепи управления дефлекторной заслонкой №3 (1-3 ИМ) и рециркуляционной заслонкой (ИМР) - отсутствуют б) индекс маркировки „1" заменяется на „2"

| | | | | | |
|---|---|---|---|---|---|
| 1976 | Сельский дом культуры со зрительным залом на 300 мест | Автоматизация приточных систем<br>Принципиальная схема управления заслонками | Типовой проект<br>264-12-155 | Альбом<br>III | Лист<br>ЭЛ-70 |

N 7019 / III

Укрниипгражданселстрой

Нач. эл. отд. Сл. инж. пр-та

Шрага / Омельчук

Рук. группы / Разработал / Проверил / Копировал

Савицкий / Салодарь / Савицкий / Эпельбаум

## Принципиальная схема управления электронагревателя воздушной заслонки ЭТ-1 ~ 220В

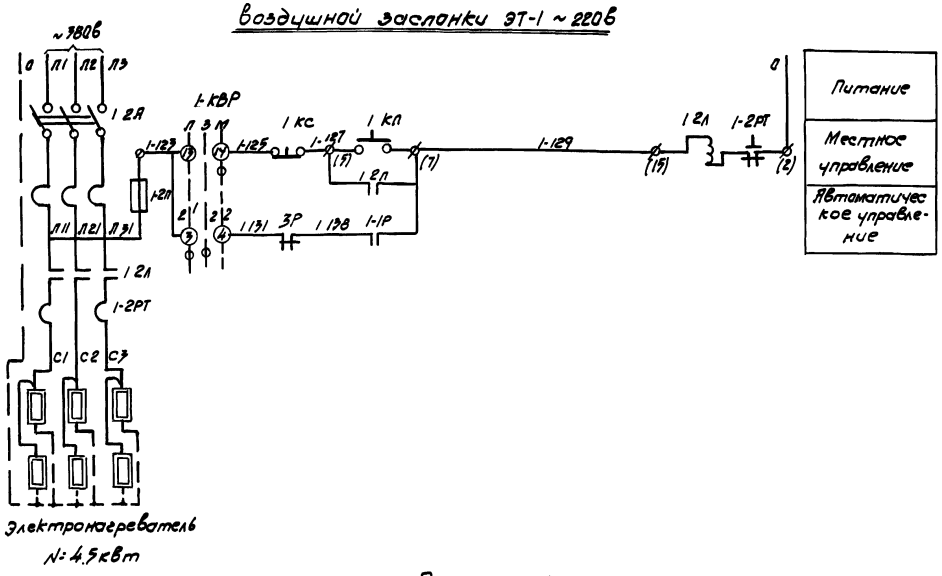


## Примечания

1 Принципиальная схема управления электрообогревом воздушной заслонки выполнена для приточной системы ПС-1, для приточной системы ПС-2 схема аналогична с заменой маркировочного индекса „1" на „2"

2 На настоящем листе приведена экспликация аппаратуры для приточной системы ПС-1. Экспликация аппаратуры для приточной системы ПС-2 аналогична, за исключением: а) тип шкафа 2-ШУ N1-ШУ 5101-03В2У (Uк=220, Jн=6,3а, Jр=8а).

3 Тип шкафа 2-ШУ N3-ШУ 5101 03В2У (Uк=220В Jн=6,3а, Jр=8а)

4 Аппаратура нормализованных шкафов управления, отмеченная * не используется

| | | | | | | | |
|---|---|---|---|---|---|---|---|
| 9 | 1-ЛА | Арматура сигнальная с красной линзой с лампой типа РН-4 220-10 | АС 220 | | шт | 1 | |
| 8 | 1-КВР | Универсальный переключатель с револьверной рукояткой для установки на панели толщиной 25мм | УП 5316-С179 | | шт | 1 | |
| 7 | 1-КЗВ, 1 КОВ 1 КЗР, 1-КОР 1КО, 1-1КЗ 1-2КО, 1-2КЗ 1 ЗКО, 1 ЗКЗ 1-КПВ, 1 КСВ | Пост управления кнопочный | ПКЕ-112 2 | 2З; 2Р комп | шт | 6 | |
| | 1-РВ; 1 РНВ 1-1Р-1-4Р | Реле промежуточное | РПУ-2 Т6 22З7 | Uк=220В | шт | 6 | |
| 5 | 1-2РВ | Тоже | РВП-22 3221-0044 | Uк=220В | шт | 1 | |
| 4 | 1-1РВ | Реле времени электропневматическое | РВП-22-3222-003-4 | Uк=220В | шт | 1 | |
| | | Шкаф аппаратный 1 ША | | | | | |
| | 1 КС 1-КП | Кнопка управления | КСГ1-12 | 2З, 2Р комп | шт | 1 | Комплектно со шкафом управления |
| | 1-2П | Предохранитель | ПРС-Б-П | Jпл.в=6а | шт | 1 | |
| | 1-2Л | Пускатель магнитный | ПМЕ-112 | Uк=220В Jн=10а | шт | 1 | |
| | 1 2Л | Автоматический выключатель | АК63-3МГ | Jр=12,5а | шт | 1 | |
| 3 | | Шкаф управления | ШУ 5101-03В2Л | | шт | 1 | |
| | | ШКаф управления 1-ШУ-N3 | | | | | |
| | 1-КАН, 1-КЗН 1-КС | Кнопка управления | КСГ1- | кВнт. | шт | 4 | Комплектно со шкафом управления |
| | | Предохранитель | ПРС 6-П | Jпл 6=6а | шт | 1 | |
| | 1-В 1-Н | Пускатель магнитный | ПМЕ-114 | Uк=220В Jн=6а | шт | 1 | |
| | | Автоматический выключатель | АК63-3МГ | Jр=8а | шт | 1* | |
| 2 | | Шкаф управления | ШУ 5401-03В2Н | | шт | 1 | |
| | | Шкаф управления 1-ШУ-N2 | | | | | |
| | 1-КСМ 1-КПМ | Кнопка управления | КСП-12 | 2з+2Р комп | шт | 1 | Комплектно со шкафом управления |
| | 1-1П | Предохранитель | ПРС 6-П | Jпл.в=6а | шт | 1 | |
| | 1-1Л | Пускатель магнитный | ПМЕ-212 | Uк=220В Jн=12,5а | шт | 1 | |
| | 1-1А | Автоматический выключатель | АК63-3МГ | Jр=16а | шт | 1 | |
| 1 | | Шкаф управления | ШУ 5101-03В2М | | шт | 1 | |
| | | Шкаф управления 1-ШУ N1 | | | | | |

| N№ п/п | Обозначение по схеме | Наименование | Тип, марка | Тех х-ка | Ед изм. | К-во | Примеч |
|---|---|---|---|---|---|---|---|

Экспликация электроаппаратуры приточной системы ПС-1

Гл. инж. проекта Сельский
Рук. арх.-план. группы Сафаров
Гл. спец. Сафаргалеев
Руководитель группы Этлибург
Разработал Шарого
Проверил Алексеев
Н.контр. Калиграфов
Нач. отдела Ермаков
Гл. инж. пр. Этлибург

N 7019/ш

| 1976 | Сельский дом культуры со зрительным залом на 300 мест | Автоматизация приточных систем. Принципиальная схема управления электронагревателями. Экспликация | Типовой проект 264-12-155 | Альбом III | Лист ЭЛ-71 |
|---|---|---|---|---|---|

Укрпроектстальконструкция

# Общий вид шкафа аппаратного 1-ША (2-ША)

Задняя стенка шкафа (вид со снятой дверью) | Правая боковая стенка (вид со стороны монтажа) | Дверь шкафа (вид спереди)

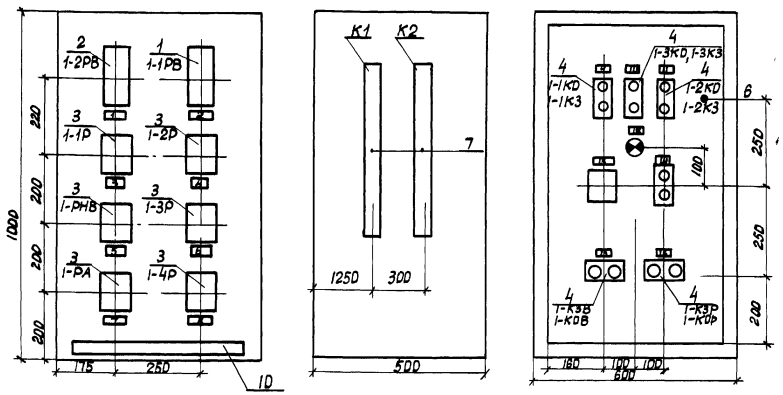


## Примечания

1. По данному чертежу изготовить два шкафа с уплотнением
2. Маркировка аппаратуры на общем виде и в спецификации дана для приточной системы ПС-1.
3. Для системы ПС-2 кнопку 1-К ЗР (1-КОР) и 1-ЗКО (1-ЗКЗ) исключить

| Перечень надписей в рамках | |
|---|---|
| NN рамки | Текст надписей |
| 1 | 1-1РВ |
| 2 | 1-2РВ |
| 3 | 1-1Р |
| 4 | 1-2Р |
| 5 | 1-РНВ |
| 6 | 1-3Р |
| 7 | 1-РА |
| 8 | 1-4Р |
| 9 | Дефлектор N1 |
| 10 | Дефлектор N3 |
| 11 | Дефлектор N2 |
| 12 | Лето-зима- местное |
| 13 | Авария |
| 14 | Блокировано ПЛ Пуск Стоп |
| 15 | Вентиль Открыто закрыто |
| 16 | Рециркуляционная заслонка Пуск Стоп |

| NN поз | Обознач по схеме | Наименование | Тип марка | Техн характ | Ед изм | К-во | Примечан |
|---|---|---|---|---|---|---|---|
| | | **Перечень электроаппаратуры шкафа 1-ША** | | | | | |
| 12 | | Провод медный гибкий сеч 1,5 кв мм | | | -"- | 50 | |
| 11 | | Полоса перфорированная | | | м | 10 | |
| 10 | | Оконцеватель маркированный | ОКН | | -"- | 60 | |
| 9 | | Рамка для надписей 55×20мм | РПН | | -"- | 10 | |
| 8 | К1, К2 | Набор зажимов | КН-10ЗО | Jп=10а | -"- | 2 | |
| 7 | ША | Щит шкафной наладгаритный | ЩШМ | 1000×600×500 | шт | 1 | ГОСТ 3244-68 |
| | | **Спецификация монтажных материалов шкафа 1-ША** | | | | | |
| 6 | 1-ЛА | Арматура сигнальная с красной линзой с лампой типа РНЦ-220/0 | ЯС-220 | | -"- | 1 | |
| 5 | 1-КВР | Универсальный переключатель для установки на панели толщиной до 25мм Рукоятка револьверной формы | УП-5316-С179 | | -"- | 1 | |
| 4 | 1-1КО (1-1КЗ) 1-2КО (1-2КЗ) 1-3КО (1-3КЗ) 1-КПО (1-КПЗ) | Пост управления кнопочный | ПКЕ-112-2 | | -"- | 6 | |
| 3 | 1-1Р-1-4Р 1-РА, 1-РНВ | Реле промежуточное переменного тока с передним присоединением проводов в кожухе | РПУ-2-36 2223 | Uк=220В | -"- | 6 | Шифр 2ПР 309 145.782 |
| 2 | 1-2РВ | Реле времени электропневматическое | РВП-22-3222 ООУЧ | Uк=220В | -"- | 1 | исп 4 |
| 1 | 1-1РВ | Реле времени | РВП-22-3221 ООУЧ | Uк=220В | шт | 1 | исп 2 |

N7019/111

| | | | | | |
|---|---|---|---|---|---|
| 1976 | Сельский дом культуры со зрительным залом на 300 мест | Автоматизация приточных систем Шкаф аппаратный 1-ША(2-ША) Общий вид | Типовой проект 264-12-155 | Альбом III | Лист ЭЛ-72 |

Украинтерагротехпроект | Нач отд Ельник | Шорго | Сдал | Общий | Сборочный | Общий | Вид - Мульман

# Монтажная схема шкафа аппаратного 1-ША

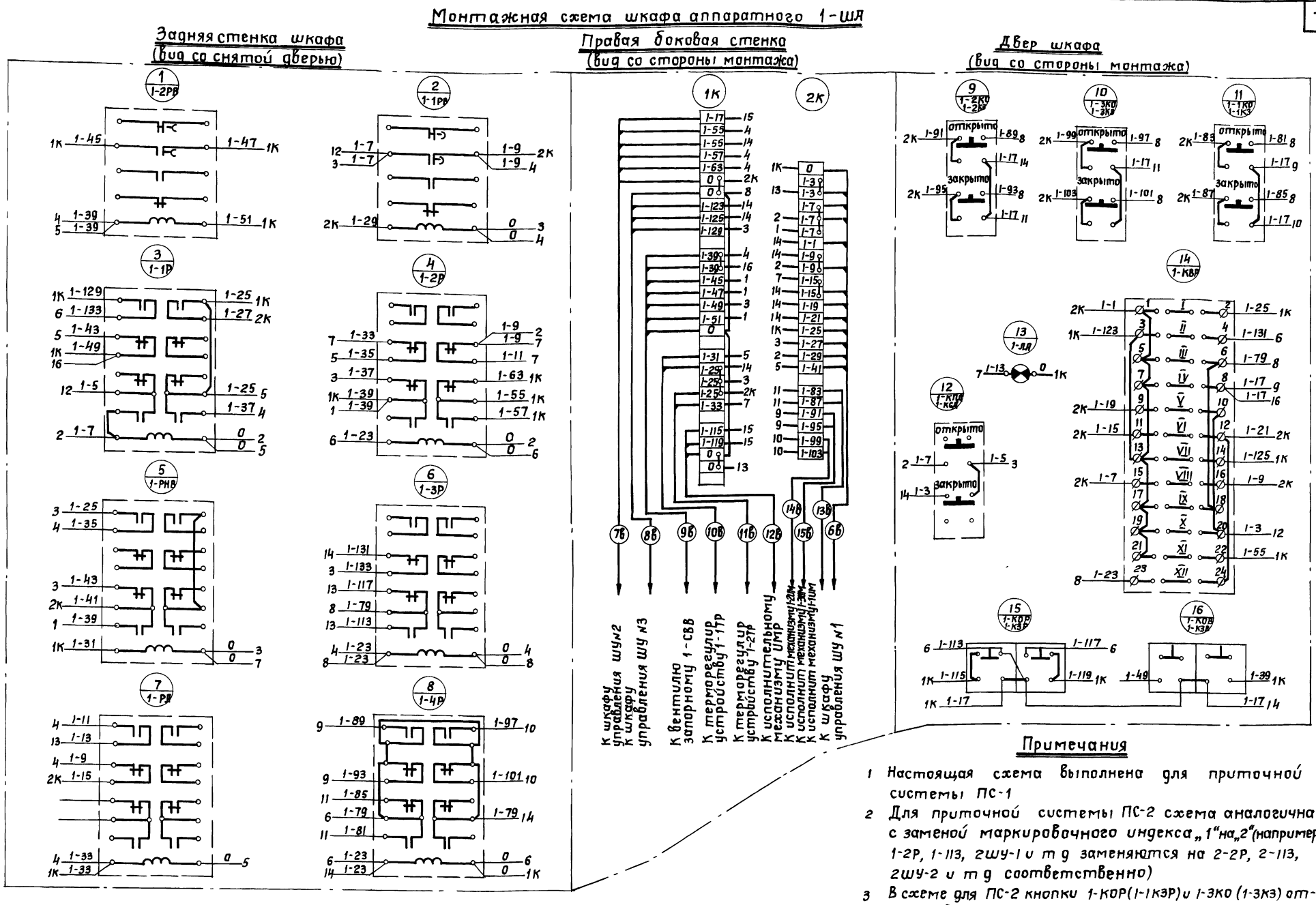


## Примечания

1. Настоящая схема выполнена для приточной системы ПС-1
2. Для приточной системы ПС-2 схема аналогична с заменой маркировочного индекса „1" на „2" (например 1-2Р, 1-113, 2ШУ-1 и т д заменяются на 2-2Р, 2-113, 2ШУ-2 и т д соответственно)
3. В схеме для ПС-2 кнопки 1-КОР (1-1КЗР) и 1-ЗКО (1-3КЗ) отсутствуют

N 7019/III

| | | | | | |
|---|---|---|---|---|---|
| 1976 | Сельский дом культуры со зрительным залом на 300 мест | Автоматизация приточных систем Шкаф аппаратный Монтажная схема | Типовой проект 264 12-155 | Альбом III | Лист ЭЛ-73 |

УкрНИИПгражданСельстрой

Нач эл отд | Гл инж пр | Шрага | Омельчук | Рук гр эл | Разработ | Проверил | Копировал | Савицкий | Солодарь | Савицкий | Куц | Согласовано

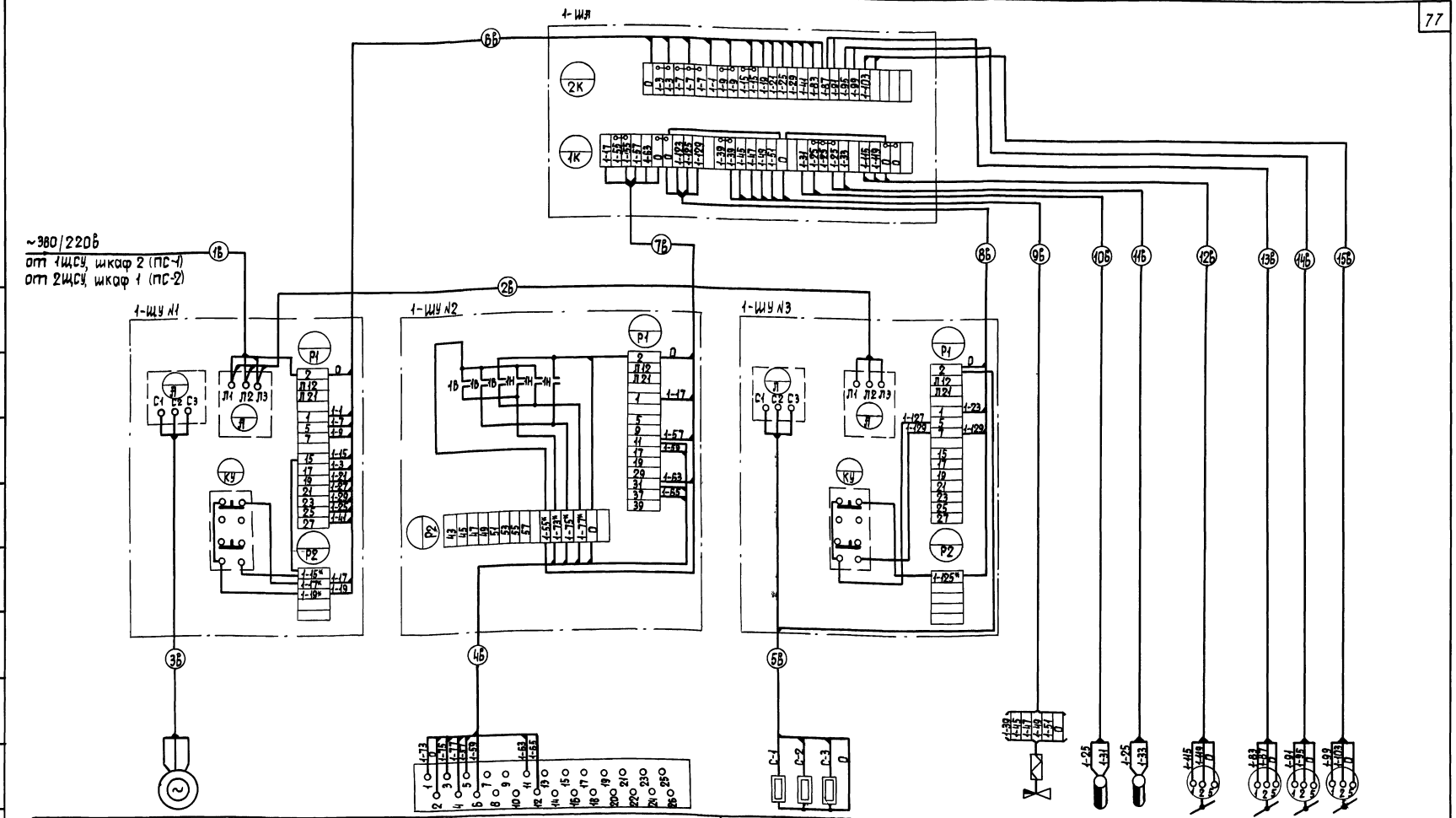


| Обозначение по схеме | 1-В | 1-ИМ | 1-ЭТ | 1-СВВ | 1-1ТР | 1-2ТР | ИМР | 1-1ИМ | 1-2ИМ | 1-3ИМ |
|---|---|---|---|---|---|---|---|---|---|---|
| N N позиции | | | | 6 | 4 | 5 | | | | |
| | Управление электродвигателем приточной системы | Управление исполнительным механизмом заслонки наружного воздуха | Управление электронагревателем заслонки наружного воздуха | Управление вентилем на трубопроводе теплоносителя | Терморегулятор | | Управление исполнительными механизмами заслонок | | | |
| | | | | | | | рециркуляционной | дефлекторных | | |

## Примечания:

1 Настоящая схема выполнена для приточной системы ПС-1

2 Для приточной системы ПС-2 схема аналогична, но с заменой маркировочного индекса „1" на „2" (например 1-Ш1, 1-13, 1-19 и т д на 2-Ш1, 2-13; 2-19 и т д соответственно) Номера труб см по кабельному журналу, Лист ЭЛ-33

3 Исполнительные механизмы заслонок 1-3ИМ и ИМР-только для приточной системы ПС-1

4 В зоне монтажа произвести коммутацию отдельных цепей шкафов ШУ в соответствии с настоящим чертежом и чертежами ЭЛ-

5 Клеммы * демаркировать

N 7019/III

| 1976 | Сельский дом культуры со зрительным залом на 300 мест | Автоматизация приточных систем. Схема внешних соединений | Типовой проект 264-12-155 | Альбом III | Лист ЭЛ-74 |
|---|---|---|---|---|---|

Инв. № подл. | Подпись и дата | Взам. инв. №

Гл. инженер проекта Шагаев
Нач. кр. группы Отмахнук
Разработал Проверил Консультировал
Главный специалист Главный специалист

## Принципиальная схема управления задвижкой

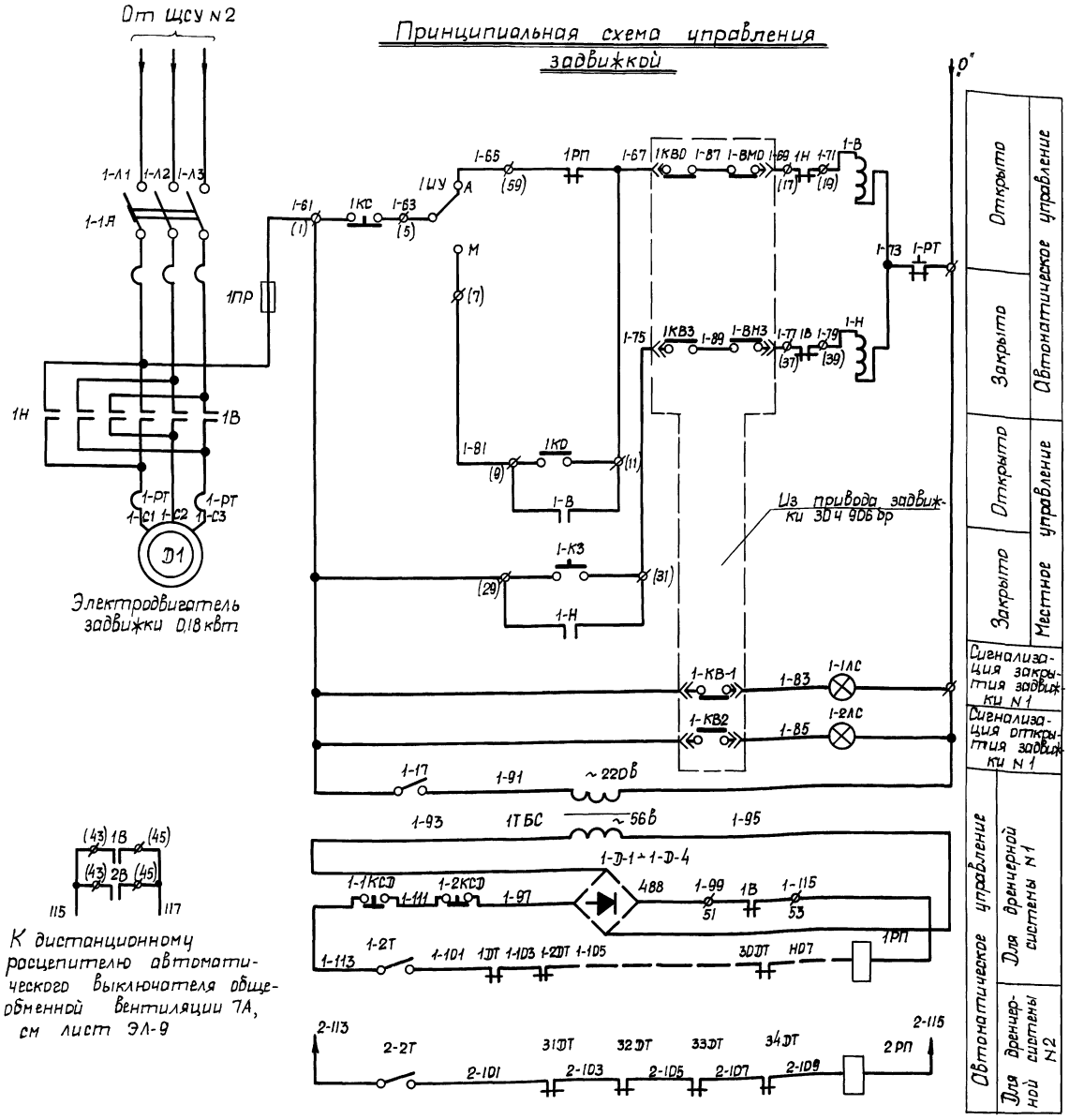





К дистанционному расцепителю автоматического выключателя общеобменной вентиляции 7А, см лист ЭЛ-9

## Примечания

1. На данном чертеже приведена схема дренчерной системы N1 для I галереи, II галереи, колодников
2. Схема дренчерной системы N2 для портала сцены аналогична. При этом в маркировках цепей и обозначениях аппаратов индекс „1" меняется на „2"
3. Знак в скобках соответствует заводской маркировке клемм
4. В экспликации указаны материалы для двух дренчерных систем

| NN п/п | Обозначение по схеме | Наименование | Тип марка | Тех характ | Ед изм | Кол-во | Примечание |
|---|---|---|---|---|---|---|---|
| | | **Экспликация** | | | | | |
| | | **Шкафы управления дренчерными задвижками** | | | | | |
| 1 | ШУ N1 ШУ N2 | Шкаф управления | ШУ5402-0382А | ~380/220В | шт | 2 | Комплектно со шкафом управления ШУ 5402-0382А |
| | 1Я÷2Я | Выключатель автоматический | АК-63-3МГ | Jр=16А | " | 2 | |
| | 1В÷2В 1Н÷2Н | Пускатель магнитный | ПМЕ-114 | ~220В Jн э 12А | " | 2 | |
| | 1ПР-2ПР | Предохранитель | ПРС-6-П | Jпл в=6А | " | 2 | |
| | 1КО-2КО 1КС-2КС 1КС-2КС | Кнопка управления | КСГ1-12 | | " | | |
| | 1ШУ-2ШУ | Пакетный переключатель | ППНЗ-10/К2 | | " | 2 | |
| | | | | | | | |
| 2 | ВМО, ВМЗ КВО, КВЗ КВ1, КВ2 | Конечные выключатели электрозадвижки | | | | | Комплектно с электрозадвижкой |
| | | | | | | | |
| 3 | 1-1АС, 1-2АС 2-1АС, 2-2АС | Табло световое малое | ТСМ | U=~220В | " | 4 | |
| 4 | 1-1Т, 1-2Т, 2-1Т 2-2Т | Тумблер | ТВТ-1 | | " | 4 | |
| 5 | 1ТБС-2ТБС | Трансформатор | ТБС2-0,05 | U=~220В U вт=56В Отв. 5 ВВ | " | 2 | |
| 6 | 1РП-2РП | Реле РПУ-2-3100Д2-3 постоянного тока | РПУ-2 | Uк=48В | " | 2 | |
| 7 | 1-Д1-1Д4 2Д1-2Д4 | Диод кремниевый | Д-226Б | Uобр 100В Jпр-400мА | " | 8 | |
| | | | | | | | |
| | | **По месту** | | | | | |
| 8 | 1ДТ-34ДТ | Датчик температуры | ДТЛ | Jн=100ма | " | 34 | |
| 9 | 1-1, 1-2КСД 2-1, 2-2КСД | Пост управления кнопочный | ПКЕ-612-1 | | " | 4 | |

## Монтажная схема

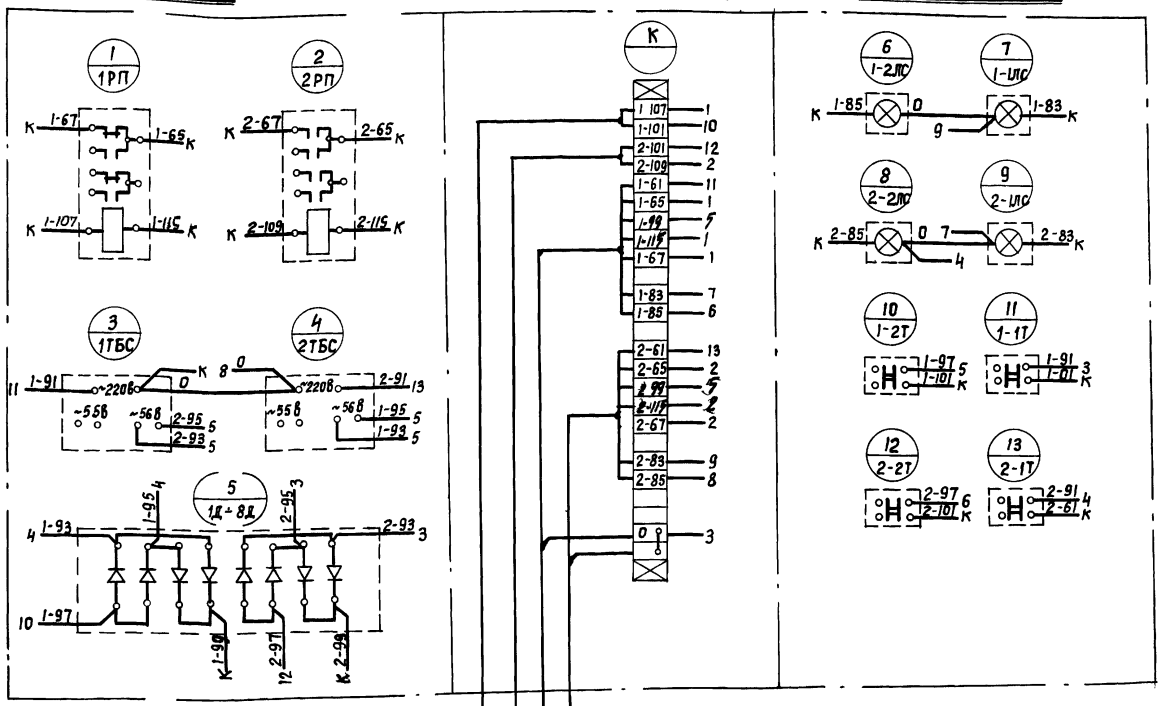


## Примечания.

1. Принципиальную схему управления дренчерными секциями см лист ЭЛ-75

## Общий вид щита автоматики М 1:10

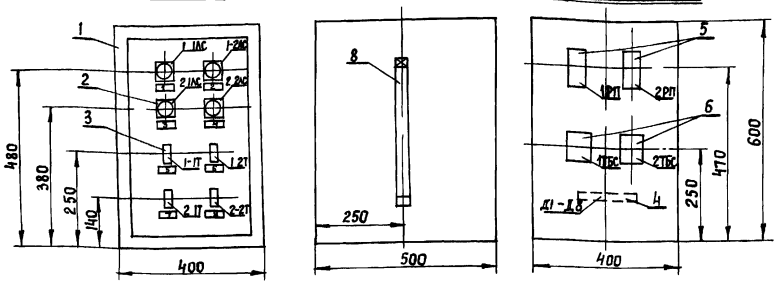


### Надписи в табло

| Номер табло | Надпись | Кол. |
|---|---|---|
| 1 | Задвижка №1 закрыта | 1 |
| 2 | Задвижка №1 открыта | 1 |
| 3 | Задвижка №2 закрыта | 1 |
| 4 | Задвижка №2 открыта | 1 |

### Надписи в рамках

| Номер рамки | Надпись |
|---|---|
| 5 | Включение трансформатора 1ТБС |
| 6 | Включение ДТ дренчерной секции №1 |
| 7 | Включение трансформатора 2ТБС |
| 8 | Включение ДТ дренчерной секции №2 |

### Спецификация

| № п/п | Обозначение | Наименование | Тип | | Ед. изм | К-во | Примечания |
|---|---|---|---|---|---|---|---|
| 10 | | Оконцеватель маркировочный | | | шт | 40 | |
| 9 | | Провод медный гибкий сеч 1.5 кв мм | ПГВ | | м | 40 | |
| 8 | | Набор зажимов | КН-1025 | Iм=10А Е=4кВ | " | 1 | |
| 7 | | Рамка для надписи | РПМ-55 | 58×18мм | " | 8 | |
| 6 | 1ТБС-2ТБС | Трансформатор | ТБС-2-0.05 | U1=~220В U2=~56В | " | 2 | с отв-55В |
| 5 | 1РП-2РП | Реле РПУ-2-3100Z3 | РПУ-2 | U2=48В | " | 2 | |
| 4 | 1Д-8Д | Диоды кремниевые | Д-226-Б | Uобр=100В Iпр=40т.А | " | 8 | |
| 3 | 1-1Т, 1-2Т, 2-1Т, 2-2Т | Тумблер | ТВ1-1 | ~220В | " | 4 | |
| 2 | 1-1АС, 1-2АС, 2-1АС, 2-2АС | Табло световое малое | ТСМ | U=~220В | " | 4 | Лампа РНЦ-220-10 |
| 1 | ШЛД | Щит шкафной малогабаритный | ЩШМ | 600×400×500 | шт | 1 | ГОСТ 3244-68 |

N 7019/III

| | | | | | |
|---|---|---|---|---|---|
| 1976 | Сельский дом культуры со зрительным залом на 300 мест | Автоматизация дренчерных систем. Общий вид шкафа автоматики ШЛД | Типовой проект 264-12-155 | Альбом III | Лист ЭЛ-76 |

Согласовано

УкрНИИПромжилсельстрой

Нач. отдела Шрага; Гл. инж. пр. Омельчук; Рук. группы Савицкий; Разработал Спектор; Проверил Савицкий; Копировал Куц

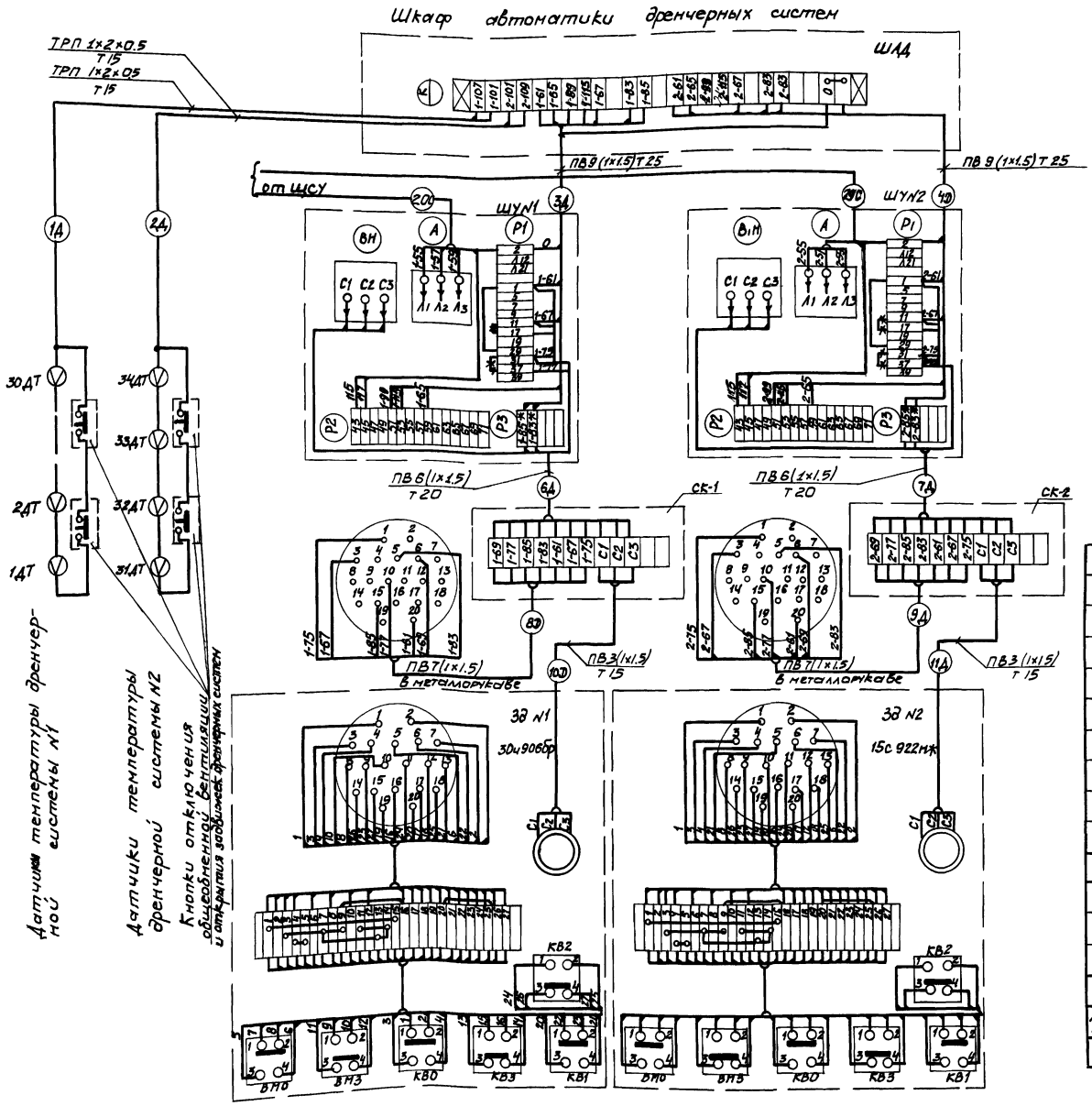


## Примечания

1 Настоящий лист рассматривать совместно с чертежами 9А, 9А

2 В зоне монтажа произвести переключение отдельных цепей ВЦУ в соответствии с настоящим чертежом

## Условные обозначения

* Демаркировать

—— Демонтировать

—— Проложить вновь

| | | | | | | | |
|---|---|---|---|---|---|---|---|
| 10 | | Рукав гибкий металлический | РЗ-Ц-Х | ГОСТ 3575-47 | м | 3 | |
| 9 | | Тоже, dy=15 | | | м | 18 | |
| 8 | | Тоже, dy=20 | | | м | 50 | |
| 7 | | Труба стальная толстостенная водогазопроводная | ГОСТ 3262-62 | dy=25 мм | м | 5 | |
| 6 | | Провод с медной жилой ⌀ 0.5 мм | ТРП | 1×2×0.5 | м | 190 | |
| 5 | | Провод медный сеч 1.5 мм² | ПВ | | м | 95 | |
| 4 | СК-1 СК-2 | Коробка соединительная | СК-12 | | м | 2 | |
| 3 | 1АТ-30АТ 31АТ-34АТ | Датчик температуры | ДТЛ | Ун=100 тА | м | 34 | |
| Аппаратура установленная по месту | | | | | | | |
| 2 | ШУН1 ШУН2 | Комплектный шкаф управления | ШУ3408 03В2А | | м | 2 | |
| 1 | ШАД | Щит шкафной малогабаритный | ЩШМ | 800×400×500 ГОСТ 3244-68 | шт. | 1 | см лист ЭА-76 |
| Шкафы управления | | | | | | | |
| №№ п/п | Обозначение | Наименование | Тип марка | Техническая характеристика | Завод изготовитель | К-во | Примечание |
| Спецификация | | | | | | | |

N 7019/III

| | | | | | |
|---|---|---|---|---|---|
| 1976 | Сельский дом культуры созрительным залом на 300 мест | Автоматизация дренчерных систем. Схема внешних соединений | Типовой проект 264-12-155 | Альбом III | Лист ЭА-77 |

Гл. инж. пр. Ткаченко
Нач. отд. Ефимов
Рук. группы Ваш
Разработал Шрага
Проверил Обельчук
Н. контр. Ваш
Гл. спец. Жевт
Копировал
Давидий
Сектора
Ковальская

## План крыши

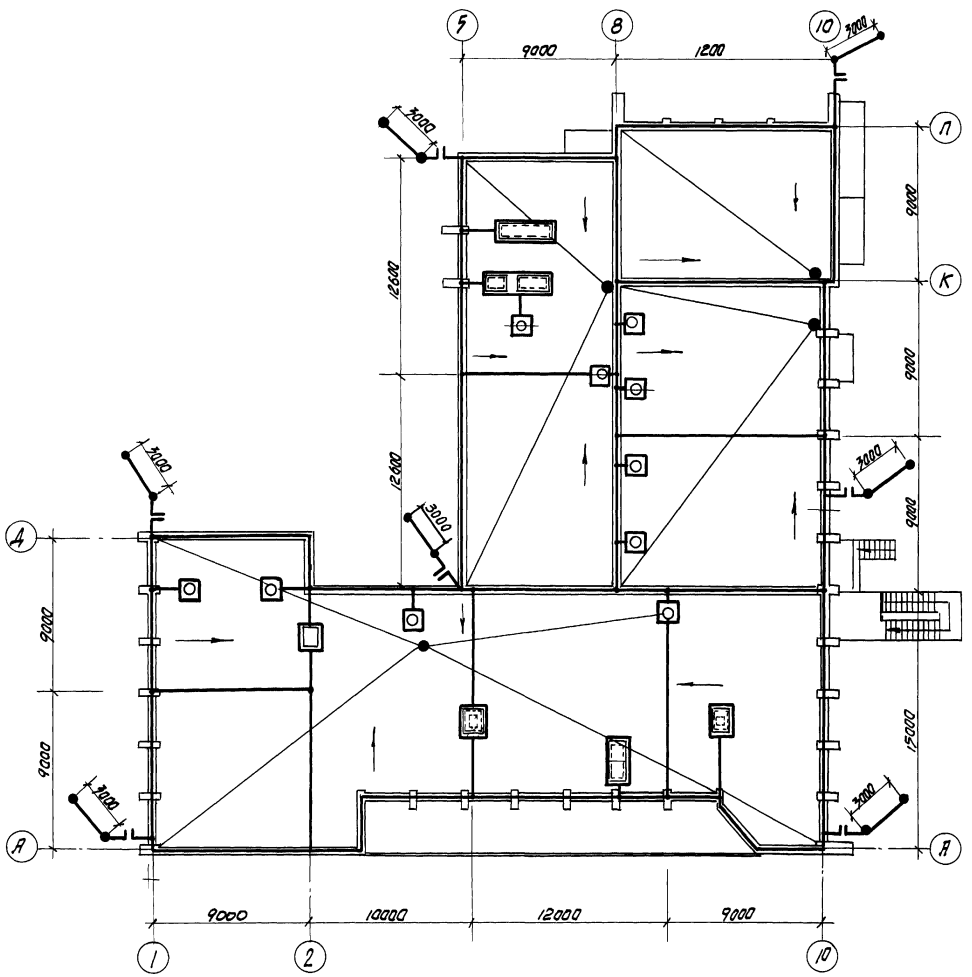


## Примечания

1. Для молниезащиты здания прокладывается металлическая сетка из стальной проволоки Ф8мм. Размеры ячеек сетки указаны на чертеже. Узлы сетки соединяются при помощи сварки.
2. Выступающие части кровли (вентиляционные шахты) во избежание разрушения молнией защищаются молниеприемниками, выполненными из стальной проволоки Ф8мм. Соединения молниеприемников с металлической сеткой выполняются сваркой.
3. Для присоединения молниезащитной сетки к электродам заземления выполняется 6 токоотводов из стальной проволоки Ф8мм. Контуры заземления выполняются комбинированными, состоящими из вертикально забитых в землю стальных электродов Ф-15мм длиной 5м, соединенных горизонтально проложенной в земле на глубине 0.7м, полосовой сталью 40х4мм.
4. Выбор типа и количества электродов заземления произведен для условного грунта (суглинок) с удельным сопротивлением $1 \times 10^4$ ом см$^2$/см уточняется при привязке проекта. Сопротивление растеканию тока каждого контура заземления не должно превышать в любое время года 30ом.
5. Для проверки величины сопротивления растеканию тока заземлителей предусматриваются разъемные соединения (см. данный чертеж), которые необходимо выполнить на всех токоотводах на высоте 1.5м от земли.
6. Токоотводы защищают от механических повреждений стальными уголками 25х25х3мм на 1.4м от поверхности земли.
7. Все монтажные работы выполнить в соответствии с ПУЭ, СН 305-69.

### Конструкция разъемов токоотводов

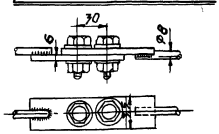


### Таблица выбора заземлителей

| Грунт | Удельное сопротивление грунта (ом. см) | Заземлитель состоящий из уголков, соединенных полосовой сталью | |
|---|---|---|---|
| | | длина полосовой стали | количество ЭЛ-15ов |
| Глина | 0.6-$10^4$ | — | 1 |
| Суглинок | 1.$10^4$ | 3 | 2 |
| Чернозем | 2.$10^4$ | 9 | 3 |
| Супесок | 4.$10^4$ | 12 | 4 |
| Песок | 7.$10^4$ | 18 | 5 |

### Условные обозначения

| Условные обозначения | Наименование |
|---|---|
| | Металлическая сетка |
| | Металлический токоотвод |
| | Стержневой заземлитель из круглой стали |
| □ | Молниеприемник |

### Спецификация

| NN п/п | Наименование материалов | ГОСТ тип | Ед. изм | Колич | Примеч. |
|---|---|---|---|---|---|
| 7 | Шайба стальная черная под шестигранную гайку | ГОСТ 11371-68 | шт | 24 | |
| 6 | Гайка черная (шестигранная) | ГОСТ 5915-70 | шт | 12 | |
| 5 | Болт получистый с шестигранной головкой М12 0,8м | ГОСТ 7798-70 | шт | 12 | |
| 4 | Сталь круглая Ф12мм | ГОСТ 2590-71 | м/кг | 60/54 | |
| 3 | Проволока стальная Ф8мм | ГОСТ 2590-71 | м/кг | 480/164 | |
| 2 | Сталь полосовая 40х4 | ГОСТ 103-57 | м/кг | 24/30 | |
| 1 | Сталь угловая 25х25х3 | ГОСТ 8509-72 | м/кг | 90/10 | |

N 7019/m

| | | | | | |
|---|---|---|---|---|---|
| 1976 | Сельский дом культуры со зрительным залом на 300 мест | Молниезащита | Типовой проект 264-12-155 | Альбом III | Лист ЭЛ-78 |

Госстрой СССР Союзгипросельстрой

Нач. ин. отд. Ефимов
Гл. инж. пр.

Рук. группы Разработал Проверил Контролир. Шрага Олейчук

Гл. инж. Гл. конс. Рук. ар. отд. Рук. ар. ОВ Рук. ар. ВК Согласовано Суглобов Бриль Лев

## Состав
## слаботочной части проекта


| №№ п/п | Наименование чертежа | №№ листа | №№ страниц |
|---|---|---|---|
| 1 | Состав слаботочной части проекта. Технические указания | СУ-1 | 82 |
| 2 | Технические указания | СУ-2 | 83 |
| 3 | Спецификация оборудования и основных материалов | СУ-3 | 84 |
| 4 | Скелетная схема слаботочных устройств Условные обозначения | СУ-4 | 85 |
| 5 | План размещения оборудования радиотрансляционной установки | СУ-5 | 86 |
| 6 | Блок-схема кабельных соединений радиотрансляционной установки | СУ-6 | 87 |
| 7 | Кабельная таблица радиотрансляционной установки | СУ-7 | 88 |
| 8 | План слаботочных сетей подвала | СУ-8 | 89 |
| 9 | План слаботочных сетей 1го этажа в осях А-Г' | СУ-9 | 90 |
| 10 | План слаботочных сетей 2го этажа в осях А-Г' | СУ-10 | 91 |
| 11 | План слаботочных сетей 1го и 2го этажей в осях Г'-П' | СУ-11 | 92 |
| 12 | Пожарная сигнализация Схема внешних соединений Спецификация Скелетная схема | СУ 12 | 93 |
| 13 | Переходное устройство для включения микрофонных кабелей | СУ-13 | 94 |
| 14 | Щиток с разъемами для радиотрансляционной установки | СУ-14 | 95 |
| 15 | Подпольный шкафчик с 2мя микрофонными разъемами | СУ-15 | 96 |
| 16 | Шкаф слаботочных устройств | СУ-16 | 97 |
| 17 | Кронштейн для установки звуковой колонки | СУ-17 | 98 |


### Технические указания

Слаботочная часть рабочих чертежей сельского дома культуры со зрительным залом на 300 мест разработана на основании утвержденного технического проекта и архитектурно-строительной части проекта

Проектом предусматривается

1 Телефонизация
2 Электрочасофикация
3 Радиофикация
4 Телевидение
5 Звукофикация
6 Автоматическая пожарная сигнализация

### I Телефонизация

Телефонная сеть здания включается в телефонную сеть Министерства связи в соответствии с техническими условиями ввод в здание выполняется кабелем в асбестоцементной трубе диаметром 109мм предусматриваемой архитектурно-строительной частью проекта

Емкость кабельного ввода - 10×2 Марка кабеля должна решаться проектом внешней связи

Для подключения телефонных аппаратов на 2м этаже в монтажном шкафу слаботочных устройств устанавливается телефонная распределительная коробка типа КРТП-10

Устройство монтажного шкафа предусмотрено в архитектурно-строительной части проекта

Абонентская проводка к телефонным аппаратам прокладывается в стояках и открыто по стенам проводом марки ТРП 1×2×0.5 Телефонный стояк выполняется стальной электросварной трубой

Места установки телефонных аппаратов указаны на планах этажей

### II Электрочасофикация

Первичные электрочасы типа ПКЛЭ-24 устанавливаются в помещении звукоаппаратной на 2м этаже

В помещениях дома культуры устанавливаются вторичные электрочасы.

В качестве ответвительных коробок используются универсальные коробки типа УК-2П

Электрочасовые проводки выполняются проводом марки ПРППМ 2×1.2 по стенам скрыто под штукатуркой и в стояках

### III Радиофикация

В здании дома культуры оборудуется внутренняя распределительная сеть, которая подключается к радиотрансляционной сети Министерства связи

На крыше здания устанавливается трубостойка типа РС-I габаритом 0.8м

Опорное крепление для установки трубостойки, предусматривается архитектурно-строительной частью проекта Вертикальная прокладка по стоякам выполняется проводом марки ПТПЖ 2×1.2 в стальной электросварной трубе

Распределительная сеть - скрыто в слое штукатурки проводом ПТПЖ 2×1.2 В качестве оконечных устройств используются розетки с плоскими контактами типа У-86РМ

Радиорозетки устанавливаются в металлических подштукатурных коробках типа КП-4 с декоративной крышкой У-89ЯМ

Ответвительные универсальные коробки типа УК-2П размещаются на каждом этаже в шкафах слаботочных устройств, ограничительные типа УК-2С - в местах ответвлений к комнатным проводкам

Трассы абонентских проводок и места установки громкоговорителей, типа 0.25ГД-Ⅳ приведены на планах этажей

### IV Телевидение

Для приема телевизионных передач в здании оборудуется телевизионная сеть На крыше устанавливаются телевизионные антенны ДМВК

Конструктивное выполнение антенн, в зависимости от числа принимаемых каналов и частотного диапазона, выбирается при привязке проекта Электрическое соединение антенн разных частотных диапазонов осуществляется в коробке фильтра сложения сигналов типа КФСТ-Ⅳ Телевизионная сеть выполняется в стояке совместно с радиосетью коаксиальным кабелем марки РК-75-4-15 с установкой распределительных коробок типа КРТ-6 в шкафах слаботочных устройств

Для электропитания унифицированного телевизионного оборудования УТО переменным током напряжением 220В электрической частью проекта предусматривается установка штепсельной розетки

Необходимость установки УТО определяется в привязке проекта

N7019/ШТ

| | | | | | |
|---|---|---|---|---|---|
| 1976 | Сельский дом культуры со зрительным залом на 300 мест | Состав слаботочной части проекта Технические указания | Типовой проект 264-12-155 | Альбом III | Лист СУ-1 |

Тетерук Быт
Тетерук Ростомельская
Рук группы / Разработал / Проверил / Копировал
Ширага / Онегельчук
Нач эл отд / Гл инж пр
ВКПИтрансжелдорстрой

## Звукофикация

Звукоусиление со сцены зрительного зала, оркестровой ямы и гимнастического зала, а также музыкальное сопровождение спектаклей, концертов и трансляция танцевальных программ предусматривается с использованием двух радиотрансляционных установок типа ТУ-50м

Радиотрансляционное оборудование размещается на 2м этаже в помещении звукоаппаратной

Радиотрансляционная установка позволяет проводить передачу с микрофонов динамического типа, звукоснимателя и трансляционной сети

Коммутация микрофонных линий обеспечивается при помощи щитков с разъемами, а коммутация выходных линий в зрительный зал и на сцену, вестибюль, фойе и спортивный зал – линейным щитком

Контроль передачи осуществляется посредством контрольного громкоговорителя

Сеть звукофикации предусмотрена на передачу звуковой частоты напряжением 30 вольт

Микрофонные линии выполняются кабелями марки КММ-2, КММ-5 и КММ-7, сеть звукофикации – кабелем марки ПРППМ 2×1.2, цепи коммутации радиоузла – кабелем марки РВШЭ-1 Микрофонные линии и линии сети звукофикации в пределах сцены, зрительного зала, оркестровой ямы и звукоаппаратной прокладываются в стальных водогазопроводных трубах, а в остальных местах – в электросварных трубах

В пределах фойе и вестибюля линии звукофикации прокладываются по стенам под штукатуркой

В качестве излучателей акустической мощности применяются звуковые колонки типа 15 КЗ-1 (на 10вт)

План расположения оборудования, блок-схема кабельных соединений и кабельная таблица радиотрансляционной установки приведены соответственно на листах СУ-5, СУ-6 и СУ-7; места установки звуковых колонок на листах СУ-9, СУ-11

Все металлические нетоковедущие части оборудования радиотрансляционной установки и электрочасофикации подлежат заземлению

## VI Пожарная сигнализация

Настоящий раздел разработан на основании архитектурно-строительной части проекта, в соответствии с „Рекомендациями по применению электрической пожарной сигнализации" и техническими условиями ВМСН-14-73

Система электрической пожарной сигнализации предназначена для централизованного обнаружения загорания и сообщения о месте его возникновения на пункт наблюдения. В качестве приемного устройства в коридоре на 1м этаже предустривается установка концентратора малой емкости „Комар-Сигнал 12АМ"

Фиксирование сигналов осуществляется одновременным включением общестанционной лампы, номерных ламп, присвоенных каждому лучу, звонком и счетчиком

Питание концентратора – от сети переменного тока в случае пропадания напряжения, автоматически включается резервное питание от другой группы переменного тока через выпрямитель КВ-24м

В качестве пожарных извещателей применяются тепловые извещатели типа ДТЛ

Датчики устанавливаются на потолке защищаемых помещений на расстоянии не более 2 метров от стенки и 4 метров между собой

Абонентские сети – проводом марки ТРП 1×2×0.5 открыто с креплением скобами и скрыто под штукатуркой

## Общие указания

Работы по монтажу и эксплуатации слаботочный устройств и сетей должны выполняться в строгом соответствии с действующими правилами и нормами Министерства связи СССР

| | | | | | |
|---|---|---|---|---|---|
| Укрниипгражданселострой | Нач эл отд | Шрага | Рук гр-пы | Тетерук | |
| | Гл инж пр | Омельчук | Разработал | Бух | |
| | | | Проверил | Тетерук | |
| | | | Копировал | Стельмашук | |

| | | | | | |
|---|---|---|---|---|---|
| 1976 | Сельский дом культуры со зрительным залом на 300 мест | Технические указания | Типовой проект № 264-12-155 | Альбом III | Лист СУ-2 |

N7019/III

| № п/п | Наименование | Тип, марка | Ед изм | Кол | Завод-изготовитель | ГОСТ | Примечание |
|---|---|---|---|---|---|---|---|
| 1 | 2 | 3 | 4 | 5 | 6 | 7 | 8 |
| | **Телефонизация** | | | | | | |
| 1 | Аппарат телефонный | ТАН-70 | шт | 3 | телефонный з-д г. Пермь | | |
| 2 | Коробка телефонная распределительная | КРТП-10 | | 1 | з-д Промсвязь г. Алтырка | ГОСТ 8525-67 | |
| 4 | Шкаф слаботочных устройств | | | 1 | | | изготовляется по чертежу лист СУ-16 |
| 4 | Провод телефонный распределительный с медными жилами и полиэтиленовой изоляцией, | | | | | | |
| | однопарный | ТРП 1×2×0.5 | м | 250 | | ГОСТ 6436-65 | |
| 5 | Кабель телефонный в полиэтиленовой изоляцией в поливинилхлоридной оболочке с медными жилами | ТПП 10×2×0.5 | —"— | 25 | | | |
| 6 | Труба стальная электросварная с наружным диам 59мм | | м | 30 | | ГОСТ 10704-63 | |
| 7 | Тоже диам 32мм | | — — | 10 | | —"— | |
| 8 | Тоже диам 26мм | | —,— | 5 | | —"— | |
| | **Электрочасофикация** | | | | | | |
| 1 | Часы электропервичные | ПКЛ 3-24 | шт | 1 | з-д эл часов г. Ленинград | ГОСТ 7412-68 | |
| 2 | Блок питания | БП 24-1 | — — | 1 | | | |
| 3 | Часы электровторичные | ВП-300-24-2кх | —,— | 12 | тоже | тоже | |
| 4 | Тоже | ВП 400-24-9к | —"— | 5 | —,— | — — | |
| 5 | Коробка универсальная ответвительная | УК-2П | —"— | 15 | з-д Промсвязь г. Алтырка | ГОСТ 10040-62 | |
| 6 | Коробка подштукатурная | КП-1 | —"— | 17 | | | |
| 7 | Кабель с медными жилами в полиэтиленовой изоляции | ПРППМ 2×1.2 | м | 300 | | ТУ16-505045.70 | |
| 8 | Труба стальная электросварная с наружным диам. 26мм | | м | 10 | | ГОСТ 10704-63 | |
| 9 | Тоже диам 32мм | | " | 15 | | — — | |
| | **Радиофикация** | | | | | | |
| 1 | Трубостойка | РС-I | шт | 1 | | ГОСТ 8715-68 | |
| 2 | Трансформатор абонентский | ТАГ-10ТМ | —"— | 1 | з-д Промсвязь | | |
| 3 | Громкоговоритель абонентский | 0.25 ГД-II | —"— | 17 | | ГОСТ 5961-66 | |
| 4 | Розетка штепсельная с плоскими контактами | У-86РМ | —"— | 17 | | СТУ 104241-62 | |
| 5 | Крышка декоративная | У-89ЛМ | —"— | 17 | | | |
| 6 | Коробка универсальная ответвительная для радиотрансляционных линий | УК-2П | —"— | 3 | | ГОСТ 10040-62 | |
| 7 | Тоже, ограничительная | УК 2С | —"— | 14 | | —"— | |
| 8 | Коробка подштукатурная | Кп-4 | —"— | 17 | | | |

| 1 | 2 | 3 | 4 | 5 | 6 | 7 | 8 |
|---|---|---|---|---|---|---|---|
| 9 | Провод трансляционный с полиэтиленовой изоляцией | ПТПЖ 2×1.2 | м | 250 | | ГОСТ 10234-75 | |
| 10 | Провод для радиофикации атмосферостойкий одножильный | ПВЖ 1×1.4 | —"— | 10 | | | |
| 11 | Проволока круглая диаметром 8мм | | м | 5 | | ГОСТ 1420В5-68 | для заземления щиты |
| 12 | Труба стальная электросварная диам 59мм | | —"— | 10 | | ГОСТ 10704-63 | |
| 13 | То же, 26мм | | —"— | 15 | | —,— | |
| | **Звукофикация** | | | | | | |
| 1 | Радиотрансляционный узел | ТУ-50м | к-т | 2 | | | |
| 2 | Магнитофон | Тембр-2" | шт | 1 | | | |
| 3 | Микрофон динамический | МД-66а | —"— | 8 | | | |
| 4 | То же | МД-52А | —,— | 2 | | | |
| 5 | Стойка микрофонная | 11А-13 | —"— | 4 | | | |
| 6 | Колонка звуковая | 15К3-1 | —,— | 7 | | | мощн 10Вт |
| 7 | Кронштейн для звуковой колонки | | —"— | 7 | | | см лист СУ 17 |
| 8 | Розетка штепсельная | РШР-1 | —"— | 3 | з-д промсвязь г. Алтырка | МРТУ-45 1147-67 | |
| 9 | Коробка универсальная ограничительная | УК-2С | —,— | 4 | —"— | ГОСТ 10040-62 | |
| 10 | То же, ответвительная | УК-2П | —"— | 3 | —"— | то же | |
| 11 | Щиток с разъемами | | —"— | 4 | | | см лист СУ 14 |
| 12 | Подпольный шкафчик с 2 микрофонными разъемами | | —"— | 7 | | | см лист СУ 15 |
| 13 | Разъем штепсельный (микрофонный) | ШРЗ-РП3 | —"— | 9 | | | для подпольных шкафчиков |
| 14 | Переходное устройство для включения микрофонных кабелей | | —"— | 2 | | | см лист СУ 13 |
| 15 | Кабель с медными жилами с полиэтиленовой изоляцией | ПРППМ 2×1.2 | м | 350 | | ТУ-16 505 СУ-5 70 | |
| 16 | Кабель микрофонный | КММ-2 | —"— | 200 | | ТУ-15-ОБ-449-69 | |
| 17 | То же | КММ-5 | —"— | 100 | | —"— | |
| 18 | —"— | КММ 7 | —"— | 5 | | —,— | |
| 19 | Провод в резиновой оболочке экранированный | РВШЭ-1 | —"— | 5 | | ГОСТ 5783-69 | |
| 20 | Кабель силовой | АНРГ-500 1×6 | —"— | 15 | | ГОСТ 433-73 | для заземления |
| 21 | Труба стальная (водогазопроводная диам 59мм | | м | 20 | | ГОСТ 3262-75 | |
| 22 | То же 47мм | | —"— | 60 | | то же | |
| 23 | —"— 32мм | | —"— | 20 | | —"— | |
| 24 | —"— 26мм | | —"— | 70 | | —"— | |
| 25 | Труба стальная электросварная диам 26мм | | —"— | 10 | | ГОСТ 10704-63 | |
| 26 | Автоматическая противопожарная заслонка | АЗШ | шт. | 1 | з-д. конап г. Киев | | из комплекта АЗШ |
| 27 | Электропитающее устройство | 12ЭПУ-1 | —"— | 1 | —"— | | |
| | **Телевидение** | | | | | | |
| 1 | Антенна приемная телевизионная | АТВК | шт | 2 | | | |
| 2 | Коробка фильтра сложения телесигналов | КФСТ-IV | —"— | 1 | | | |
| 3 | Коробка распределительная | КРТ-6 | —"— | 2 | | | |
| 4 | Унифицированное телевизионное оборудование в корпусе КТУ-4А | УТО | —"— | 1 | | | |
| 5 | Кабель коаксиальный | РК-75-4-15 | м | 10 | | ГОСТ 11326-22-71 | |

**Примечание**

Спецификация на оборудование и основные материалы по пожарной сигнализации см. лист СУ-12.

N 7019/III

| | | | | | |
|---|---|---|---|---|---|
| 1976 | Сельский дом культуры со зрительным залом на 300 мест | Спецификация оборудования и основных материалов | Типовой проект № 264-12-155 | Альбом III | Лист СУ-3 |

Укрпитпромсельстрой

Нач эл отд Шрагер
Гл инж пр Омельчук
Рук гр Быч
Разработал Тетерюк
Проверил Тетерюк
Копировал Оглезнев

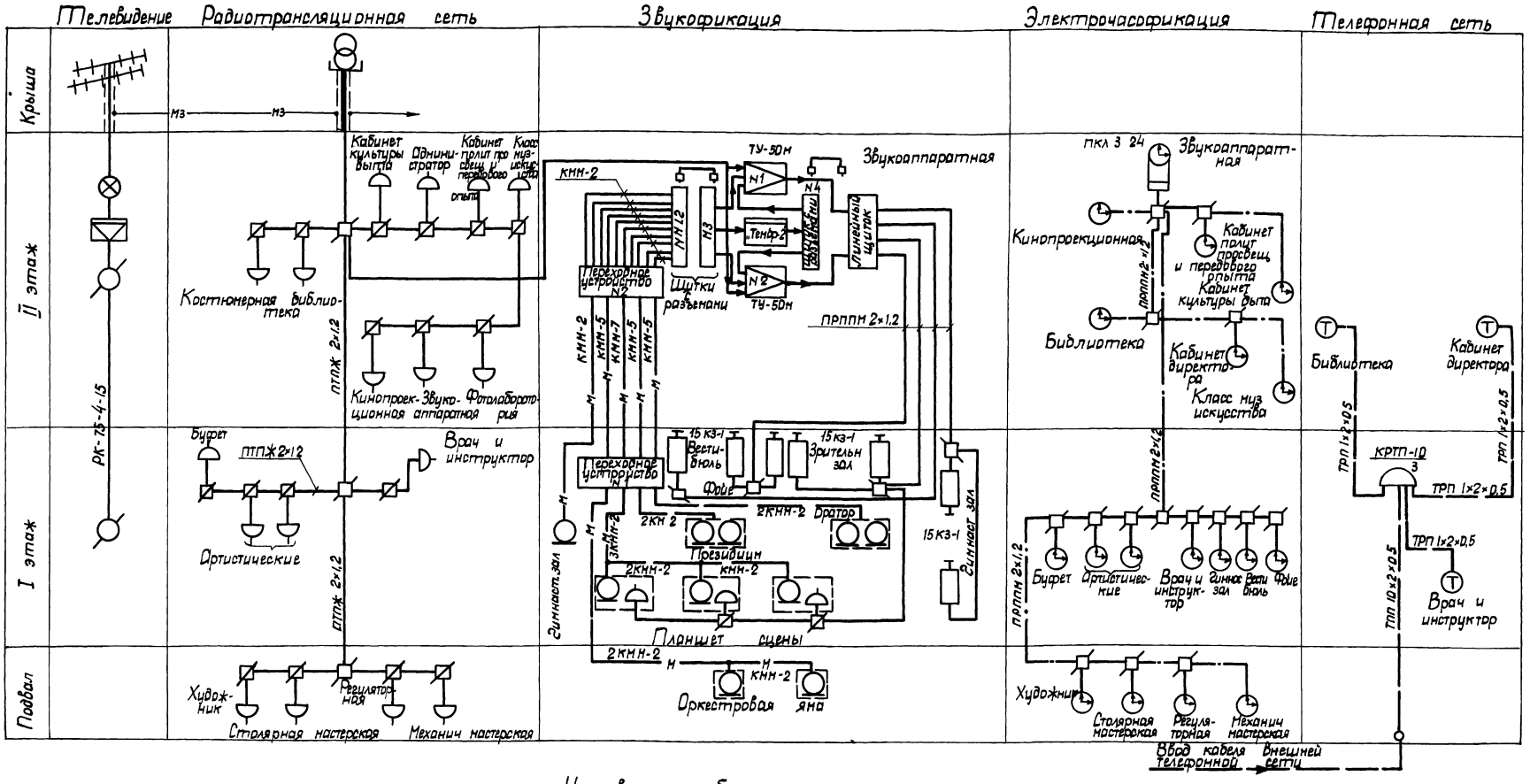


## Условные обозначения

- Трубостойка радиотрансляционной сети
- Радиотрансляционный узел
- Магнитофон
- Трансформатор абонентский
- Электропервичные часы
- Антенны телевизионные приемные
- Коробка фильтра сложения телевизионных сигналов
- Унифицированное телевизионное оборудование в корпусе КТ-4А
- Звуковая колонка
- Электровторичные часы
- Телефонный аппарат АТС
- Розетка штепсельная радиотрансляционной сети
- КРТП-10 — Коробка распределительная телевизионная
- Коробка телефонная распределительная с указанием количества занятых пар
- Провода и кабели в стояке направляются сверху вниз или снизу вверх
- Коробка ответвительная (универсальная)
- Коробка ограничительная (универсальная)
- Разъемы микрофонные в подпольной коробке
- М3 — Провод молниезащиты
- Кабель телевизионной сети провода сетей радиовещания и звукофикации
- М — Кабель микрофонных линий
- Кабель телефонной сети
- Провод телефонной сети
- Провод электрочасовой сети

N 7019/III

| | | | | | |
|---|---|---|---|---|---|
| 1976 | Сельский дом культуры со зрительным залом на 300 мест | Скелетная схема слаботочных устройств Условные обозначения | Типовой проект 264-12-155 | Альбом III | Лист СУ |

Госгражданстройпроект
Нач. эт. отд. Гл. инж. пр.
Рук. гр. Шагова
Разработал Ивлиенко
Проверил Онельчук
Копировал Фрагмент
Тетрадь
Вых.
Тетрадь
Дубликат

## Разрез по I-I

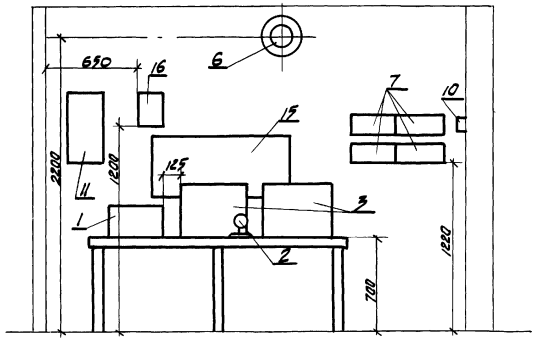


## Выкопировка из плана II этажа

М 1:25

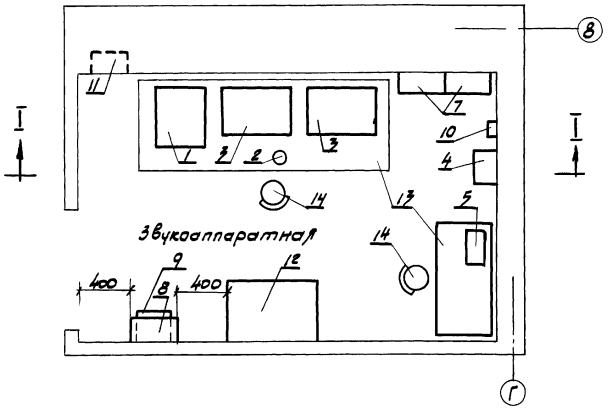


## Экспликация оборудования

| NN поз | Наименование | Тип | Един изм | К-во | Примечание |
|---|---|---|---|---|---|
| 1 | Магнитофон | „Тембр-2" | компл | 1 | |
| 2 | Микрофон | МД-59 | шт | 1 | |
| 3 | Радиотрансляционная установка | ГУ-50м | компл | 2 | Входит в состав оборудования трансляционной установки |
| 4 | Линейный щиток | | шт | 1 | |
| 5 | Измеритель линии | ИЛ-58 | " | 1 | |
| 6 | Громкоговоритель | 10 ГРД-5 | " | 1 | |
| 7 | Щиток с разъемами | | " | 4 | ТУ-50 Н см лист СУ-14 |
| 8 | Электропервичные часы | ПКЛ 3-24 | компл | 1 | |
| 9 | Блок питания | БП-24-1 | шт | 1 | |
| 10 | Переходное устройство №2 для включения микрофонных кабелей | | " | 1 | см. лист СУ-13 |
| 11 | Щиток силовой с вольтметром на 250В | ЩК-15п | " | 1 | предусматривается электрической частью проекта |
| 12 | Шкаф для инструмента | | " | 1 | |
| 13 | Стол | | " | 2 | |
| 14 | Стул | | " | 2 | |
| 15 | Смотровое окно с противопожарной заслонкой | ПЗШ | " | 1 | изготовлен по з-дс. „Кинап" г. Киев из комплекта ПЗШ |
| 16 | Электропитающее устройство | 12 ЭПУ-1 | " | | |
| | | | | | |

## Примечания

1. Прокладка проводов для оборудования звукофикации и электрочасофикации в помещении звукоаппаратной производится в стальных водогазопроводных трубах с наружным диаметром 32 мм и 26 мм. по стене
2. Блок питания БП-24-1 устанавливается под электропервичными часами
3. Питание электропитающего устройства 12 ЭПУ-1 осуществляется от силового щитка типа ЩК-15п
4. На силовом щитке ЩК-15п вместо счетчика устанавливается вольтметр переменного тока со шкалой 0-250 в.

Типовой проект 264-12-155

| Нач. эк. отд. | | |
|---|---|---|
| Гл. инж. пр. | | |
| Нач. отд. | Ольгучук | |
| Гл. спец. | Шрага | |
| Рук. гр. | Давидович | |
| Гл. инж. | Тетерук | |
| Рук. | Тетерук | |
| Конструкт. | Дутов | Эпельбаум |

Укрпищпроект Госкомсельстроя

| | | | | | |
|---|---|---|---|---|---|
| 1976 | Сельский дом культуры со зрительным залом на 300 мест | План размещения оборудования радиотрансляционной установки в звукоаппаратной | Типовой проект 264-12-155 | Альбом III | Лист СУ-5 |

N 7019/III

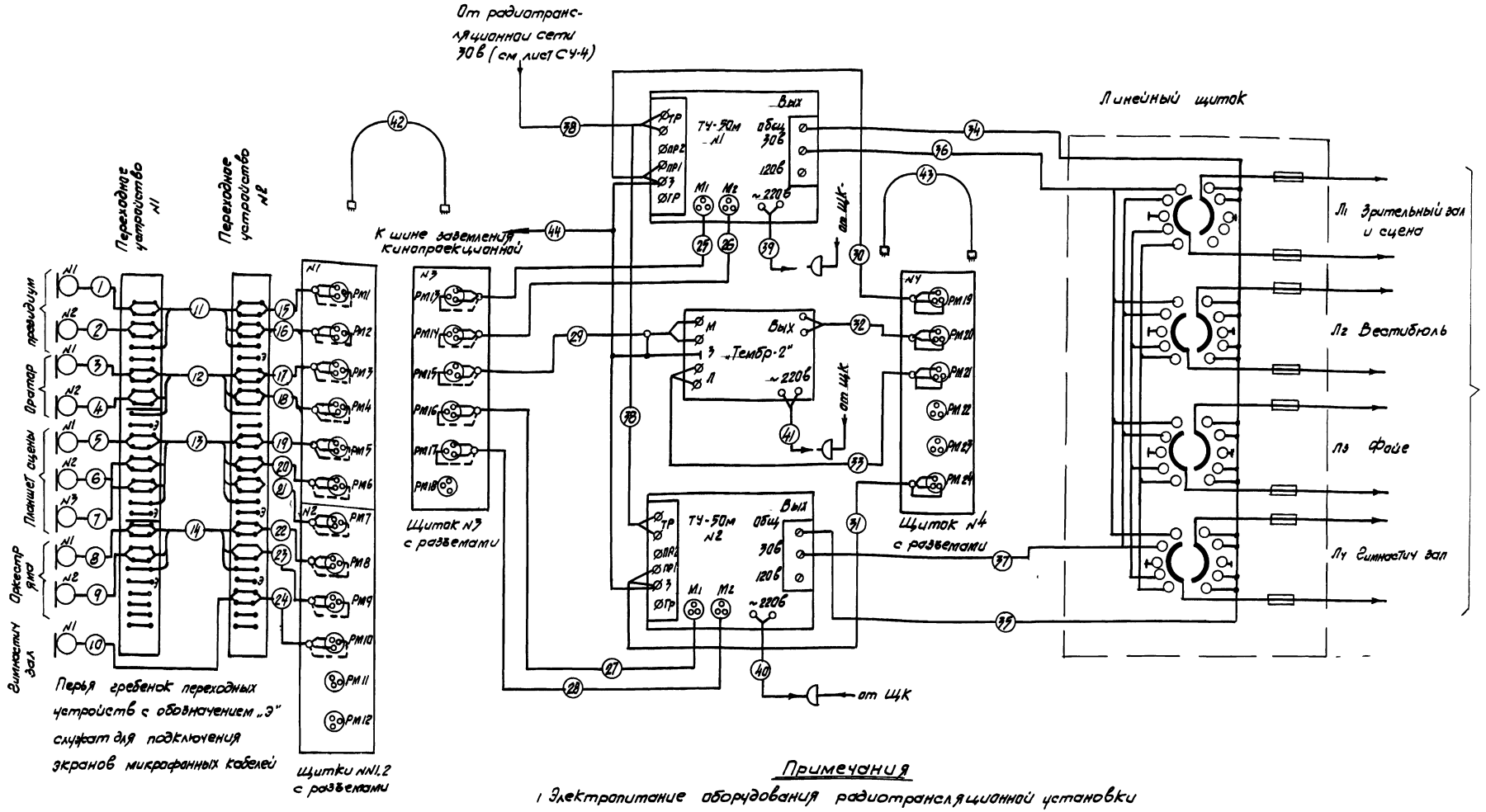


## Примечания

1 Электропитание оборудования радиотрансляционной установки осуществляется от силового щита, который устанавливается в звукоаппаратной. Подключение силового щита к электросети и установка штепсельных розеток предусматривается электрической частью проекта

2 План расположения оборудования см. лист СУ-5

3 Кабельная таблица см лист СУ-7

4 Переходное устройство №1 устанавливается на I этаже (см листы СУ 4- и СУ-11)

N7019/III

| | | | | | |
|---|---|---|---|---|---|
| 1976 | Сельский дом культуры со зрительным залом на 300 мест | Блок-схема кабельных соединений радиотрансляционной установки | Типовой проект 264-12-155 | Альбом III | Лист СУ-6 |

Укр НИИПгражданселстрой

Нач эл отд | Гл инж пр-та | Шрага | Омельчук | Рук группы | Разработан | Проверил | Копировал | Тетерук | Бух | Тетерук | Согласовано | Рук гр арх | Рук гр сантех | Скуратовский | Бриль

| NN цепей | Назначение цепи | Трасса: От | Трасса: До | Марка и емкость кабеля | Кол кусков | Средняя длина куска, м | Общая длина, м | Способ прокладки | Примечания |
|---|---|---|---|---|---|---|---|---|---|
| 1 | Микрофонная линия | Микрофона №1 президиума | Переходное устройство №1 | КММ-2 | 1 | — | — | в стальной бронетрубопроводной трубе | учтено в линейной части |
| 2 | То же | Микрофона №2 президиума | — " — | КММ-2 | 1 | — | — | — " — | — " — |
| 3 | — " — | Микрофона №1 оратора | — " — | КММ-2 | 1 | — | — | — " — | — " — |
| 4 | — " — | Микрофона №2 оратора | — " — | КММ-2 | 1 | — | — | — " — | — " — |
| 5 | — " — | Микрофона №1 планшета сцены | — " — | КММ-2 | 1 | — | — | — " — | — " — |
| 6 | — " — | Микрофона №2 планшета сцены | — " — | КММ-2 | 1 | — | — | — " — | — " — |
| 7 | — " — | Микрофона №3 планшета сцены | — " — | КММ-2 | 1 | — | — | — " — | — " — |
| 8 | — " — | Микрофона №1 оркестровой ямы | — " — | КММ-2 | 1 | — | — | — " — | — " — |
| 9 | — " — | Микрофона №2 оркестровой ямы | — " — | КММ-2 | 1 | — | — | — " — | — " — |
| 10 | — " — | Микрофона спортзала | Переходное устройство №2 | КММ-2 | 1 | — | — | — " — | — " — |
| 11 | — " — | Переходное устройство №1 | — " — | КММ-5 | 1 | — | — | — " — | — " — |
| 12 | — " — | — " — | — " — | КММ-5 | 1 | — | — | — " — | — " — |
| 13 | — " — | — " — | — " — | КММ-7 | 1 | — | — | — " — | — " — |
| 14 | — " — | — " — | — " — | КММ-5 | 1 | — | — | — " — | — " — |
| 15-20 | — " — | Переходное устройство №2 | Щиток №1 с разъемами | КММ-2 | 6 | 2 | 12 | — " — | — " — |
| 21-24 | — " — | — " — | Щиток №2 с разъемами | КММ-2 | 4 | 2 | 8 | — " — | |
| 25-26 | — " — | Щиток №3 с разъемами | ТУ-50М №1 входы М1 и М2 | КММ-2 | 2 | 3 | 6 | — " — | |
| 27-28 | — " — | — " — | ТУ-50М №2 входы М1 и М2 | КММ-2 | 2 | 2 | 4 | — " — | |
| 29 | Входная линия магнитофона | — " — | "Тембр-2" вход "М" | РВШЭ-1 | 1 | 5 | 5 | — " — | |
| 30 | Входная линия ТУ-50М №1 | Щиток №4 с разъемами | ТУ-50М№1 „ПР-1" | РВШЭ-1 | 1 | 3 | 3 | — " — | |
| 31 | Входная линия ТУ-50 №2 | — " — | ТУ-50М №2 „ПР-1" | РВШЭ-1 | 1 | 3 | 3 | — " — | |
| 32 | Выходная линия магнитофона | — " — | „Тембр-2" „Вых" | РВШЭ-1 | 1 | 5 | 5 | — " — | |
| 33 | Входная линия магнитофона | — " — | „Тембр-2" „П" | РВШЭ-1 | 1 | 6 | 6 | — " — | |
| 34 | Выходная линия ТУ-50М №1 | ТУ-50М №1 общ | Линейный щиток | ПРППМ-2×12 | 1 | 4 | 4 | — " — | |
| 35 | Выходная линия ТУ-50М №2 | ТУ-50М №2 30В | То же | ПРППМ-2×12 | 1 | 5 | 5 | — " — | |
| 36 | Выходная линия ТУ-50М №1 | ТУ-50М №1 общ | — " — | ПРППМ-2×12 | 1 | 4 | 4 | — " — | |
| 37 | Выходная линия ТУ-50М №2 | ТУ-50М №2 30В | — " — | ПРППМ-2×12 | 1 | 5 | 5 | — " — | |
| 38 | Входные линии ТУ-5М №№1,2 | ТУ-50М №1,2 тр | РТ линия 30В | ПРППМ-2×1,2 | 1 | 8 | 8 | — " — | |
| 39 | Линия электропитания 220В | ТУ-50М №1 220В | Розетка штепсельная | | 1 | — | — | — " — | входит в комплект ТУ-50М. |
| 40 | То же | ТУ-50М №2 220В | — " — | — " — | 1 | — | — | — " — | То же |
| 41 | — " — | „Тембр-2" 220В | — " — | — " — | 1 | — | — | — " — | входит в комплект магнитофона |
| 42 | Цепи коммутации | Щитки №1,2 с разъемами | Щиток №3 с разъемами | РВШЭ-1 | 1 | — | — | — " — | — |
| 43 | То же | Щиток №3 с разъемами | — " — | РВШЭ-1 | 1 | — | — | — | — |
| 44 | Заземление | Аппаратура | Шина заземления кинопроекционной | ЯНРГ-500 1×6 | 1 | 15 | 15 | открыто по стене | |

## Примечания

1 Блок-схему кабельных соединений см лист СУ-6

2 Технические указания см лист СУ-2

Н7019/18

| 1976 | Сельский дом культуры со зрительным залом на 300 мест | Кабельная таблица радиотрансляционной установки | Типовой проект 264-12-155 | Альбом III | Лист СУ-7 |
|---|---|---|---|---|---|

Всесоюзный институт проектирования электрификации сельского строительства

Нач эл отд Шрага
Гл инж пр Ольшванг

Рук гр Разработал Тетерук
Проверил Тетерук
Копировала Ерофеевская

Инв № подл | Подп и дата | Взам инв №

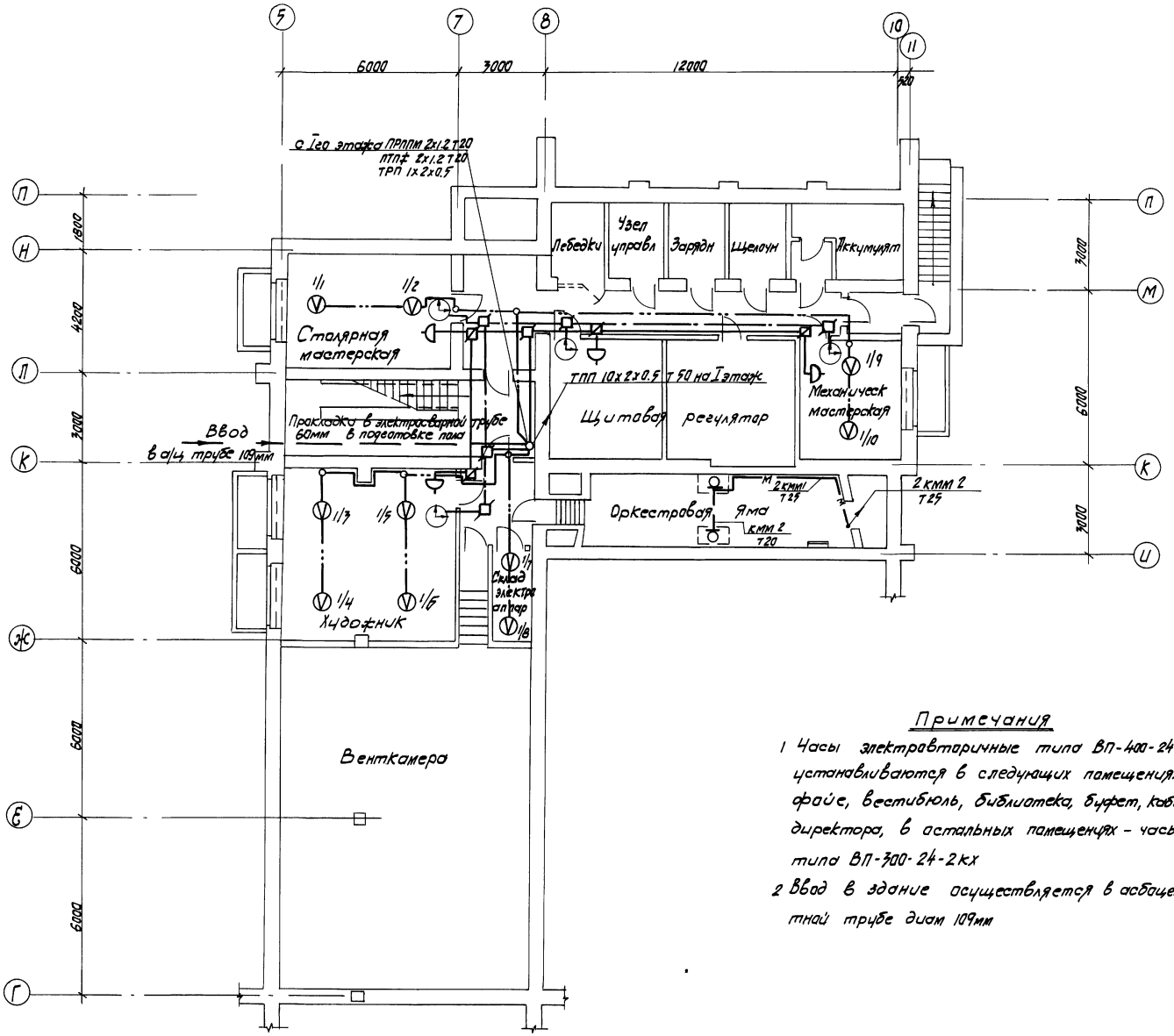


## Примечания

1 Часы электровторичные типа ВП-400-24-9к устанавливаются в следующих помещениях фойе, вестибюль, библиотека, буфет, кабинет директора, в остальных помещениях – часы типа ВП-300-24-2кх

2 Ввод в здание осуществляется в асбоцементной трубе диам 109мм

| | | | | | |
|---|---|---|---|---|---|
| 1976 | Сельский дом культуры со зрительным залом на 300 мест | План слаботочных сетей подвала | Типовой проект 264-12-155 | Альбом III | Лист СЧ-8 |

N7019/III

Укр НИИ Гражданстрой

Нач эл отд Шрага
Гл инж пр Омельчук
Рук груп Разработал
Проверил
Копировала
Петерук Бул
Петерук
Эпельбаум
Согласовано
Рук гр арх. Скуратовская
Рук гр сант Бриль

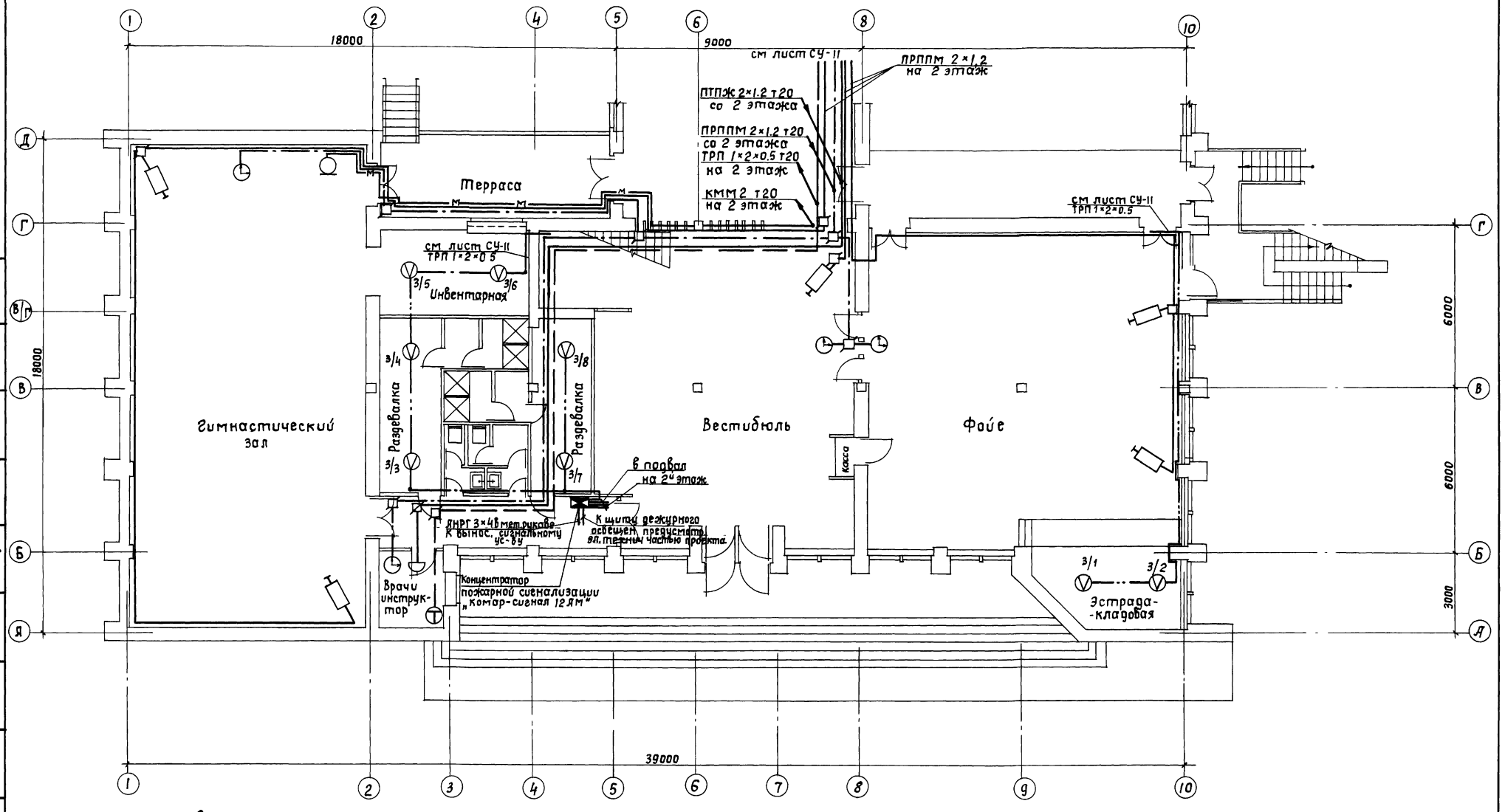


Схема плана

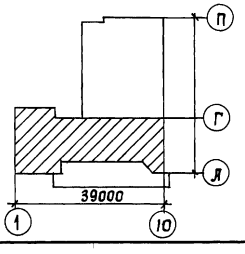


| | | | | | |
|---|---|---|---|---|---|
| 1976 | Сельский дом культуры со зрительным залом на 300 мест | План слаботочных сетей I этажа в осях „А"-„Г" | Типовой проект 264-12-155 | Альбом III | Лист СУ-9 |

N7019/III

Согласовано:
Рук гр арх. Скуратовская
Рук гр сант. Бриль
Петерук
Бух
Петерук
Куц
Рук группы
Разработал
Проверил
Копировал
Шрага
Омельчук
Нач эл отд.
Гл инж пр.
УкрНИИПгражданселькстрой

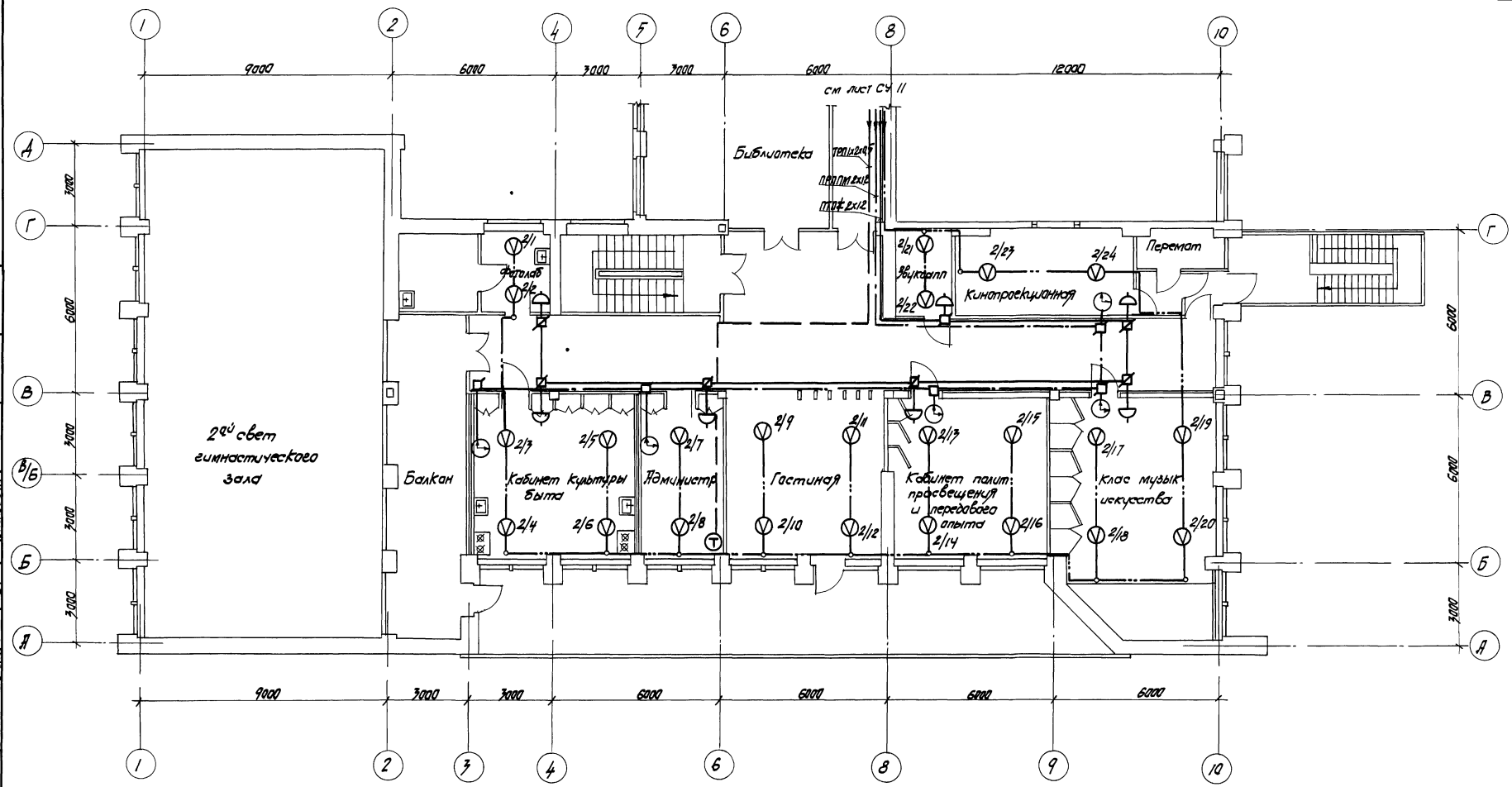


Схема плана

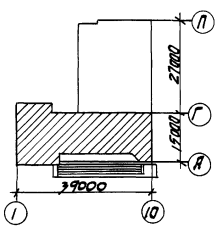


| | | | | | |
|---|---|---|---|---|---|
| 1976 | Сельский дом культуры со зрительным залом на 300 мест | План слаботочных сетей II этажа в осях „А" „Г" | Типовой проект 264-12-155 | Альбом III | Лист СУ-10 |

N7019/III

Согласовано

Рук ер арх | Скуратовский | Брилль

Рук ер сант

Петерчук | Бух | Петерчук | Эпельбаум

Рук группы | Разработал | Проверил | Копировала

Шрага | Омельчук

Нач. эл. отд. | Гл. инж. пр.

Укрпромпроектсельстрой

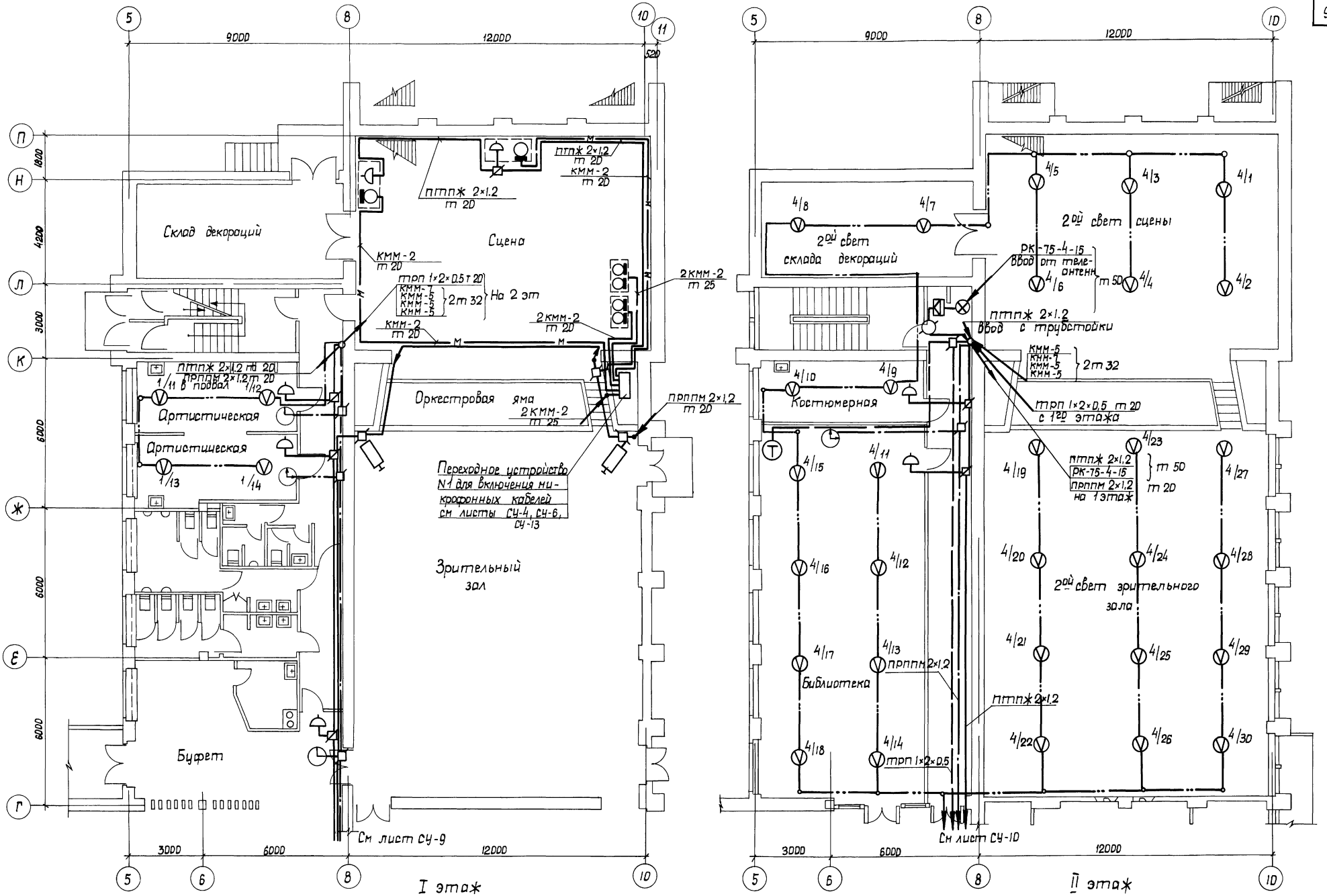


| | | | | | |
|---|---|---|---|---|---|
| 1976 | Сельский дом культуры со зрительным залом на 300 мест | План слаботочных сетей 1 и 2 этажей осях „Г"–„П" | Типовой проект 264-12-155 | Альбом III | Лист СУ-11 |

N 7019/III

Укрниипроджансельстрой

Нач эл отд | Сл инж пр | Шрага | Омельчук | Рук группы | Разработ | Проверил | Копировала | Тетерук | Бих | Тетерук | Дульман | Рук гр арх | Рук гр сант | Скуратовская | Бриль

согласовано

## Спецификация оборудования и основных материалов

| №№ п/п | Наименование | Тип, марка, ГОСТ | Ед. изм. | К-во |
|---|---|---|---|---|
| 1 | 2 | 3 | 4 | 5 |
| 1 | Концентратор малой емкости | "Комар-Сигнал-12АМ" | шт | 1 |
| 2 | Выпрямитель | КВ-24м | —"— | 1 |
| 3 | Светильник сельскохозяйственный | НСХ-75 | —"— | 1 |
| 4 | Сирена сигнальная | СС-1 | —"— | 1 |
| 5 | Датчик тепловой | ДТЛ | —"— | 76 |
| 6 | Коробка ответвительная | КО-1 | —"— | 10 |
| 7 | Труба резиновая, диам 16 мм | | м | 15 |
| 8 | Металлорукав диам. 25 мм | РЗ-Ц-Х | —"— | 20 |
| 9 | Кабель телефонный 10×12×0,5 | ТПП | —"— | 3 |
| 10 | Провод телефонный 1×2×0,5 | ТРП | —"— | 350 |
| 11 | Провод установочный | ПВ1×4 | —"— | 10 |
| 12 | Кабель силовой | НРГ2×4 | —"— | 25 |
| 13 | То же | АНРГ3×4 | —"— | 20 |
| 14 | Коробка телефонная распределительная | КРТП-10 | шт | 1 |

## Скелетная схема

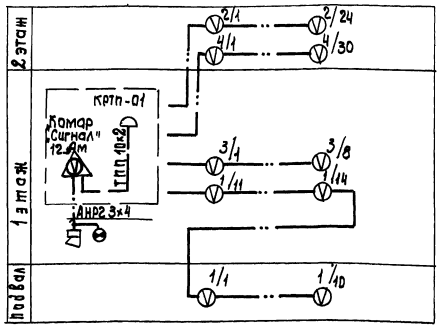


## Схема внешних соединений пожарной сигнализации

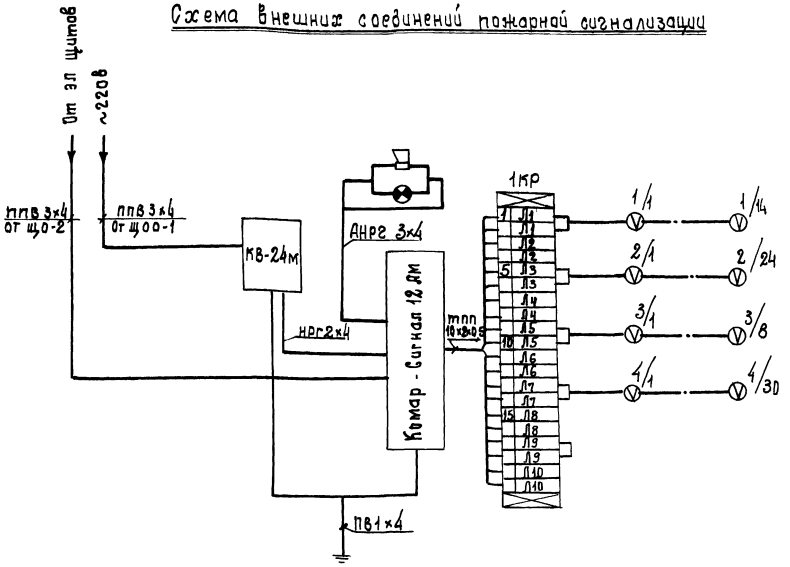


## Условные обозначения

- Прибор пожарной сигнализации "Комар - Сигнал - 12 АМ"
- Датчик тепловой типа ДТЛ
- Сети пожарной сигнализации
- Выносное сигнальное устройство

| | | | | | |
|---|---|---|---|---|---|
| | | | | №7019/III | |
| 1976 | Сельский дом культуры со зрительным залом на 300 мест. | Пожарная сигнализация. Схема внешних соединений. Спецификация. Скелетная схема | Типовой проект 264-12-155 | Альбом III | Лист СУ-12 |

Укрпроектстальконструкция

Гл. инж. пр. Тетерук
Нач. эл. отд. Тетерук
Разработал Постоленко
Проверил Цирюлик
Рук. гр. Цирюлик
Н. контр. Олильчук

## Общий вид М1 2

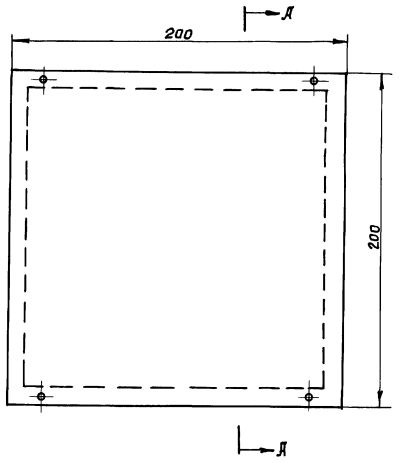


## Разрез по А-А М1 2

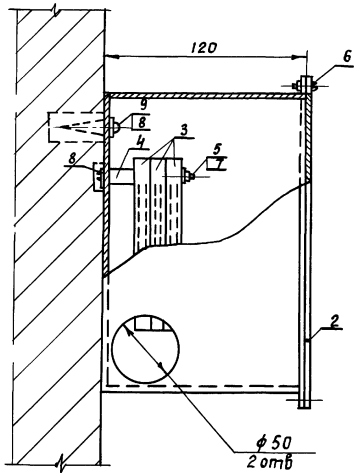


## Развертка кожуха М1 5

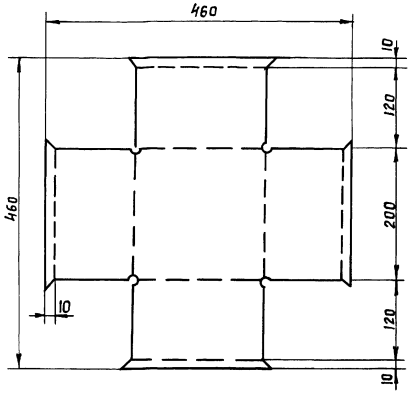


## Втулка М2 1

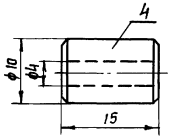


## Кожух с гребенкой М1 2

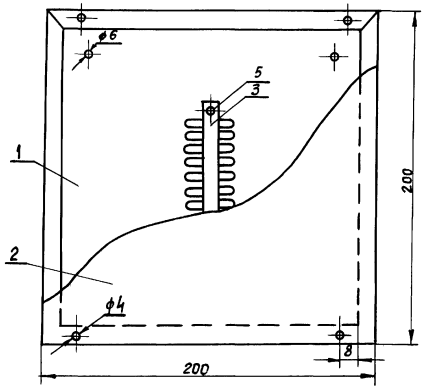


## Крышка М1 2

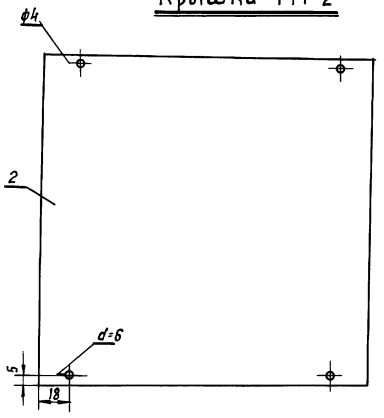


| №№ п/п | Наименование | ГОСТ материал | Ед изм | К-во | Вес 1шт(кг) | Общ вес(кг) |
|---|---|---|---|---|---|---|
| 9 | Шуруп 3×30 | ГОСТ 1146-70 | —"— | 4 | | |
| 8 | Шайба 3 | ГОСТ 11371-68 | —"— | 4 | | |
| 7 | Гайка М3 | ГОСТ 5915-70 | —"— | 4 | | |
| 6 | Винт М3×10 | ГОСТ 1476-64 | —"— | 4 | | |
| 5 | Винт М3×60 | —"—"— | —"— | 2 | | |
| 4 | Втулка | круг ГОСТ 2590-71 / СТ3 ГОСТ 535-58 | —"— | 2 | | |
| 3 | Гребенка | ПП4 8.39-002 | —"— | 3 | | |
| 2 | Крышка | —"—"— | —"— | 1 | | |
| 1 | Кожух | лист ГОСТ 5131-72 / δ 2мм СТ3 ГОСТ 535-58 | шт | 1 | | |

Спецификация

N 7019/III

| | | | | | |
|---|---|---|---|---|---|
| 1976 | Сельский дом культуры со зрительным залом на 300 мест | Переходное устройство для включения микрофонных кабелей | Типовой проект 264-12-155 | Альбом III | Лист СУ-13 |

Согласовано

Нач. эл. отд. Шрага
Гл. инж. пр. Омельчук
Рук. группы Петерук
Разработал Бух
Проверил Петерук
Копировал Куц

УкрНИИПгражданселькстрой

## Щиток с разъемами М1 2

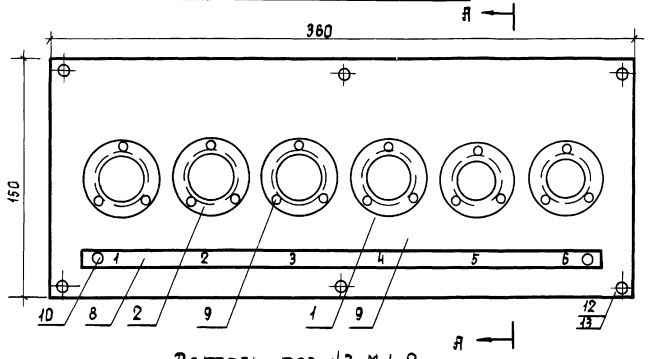


## Разрез поА-А М1 2

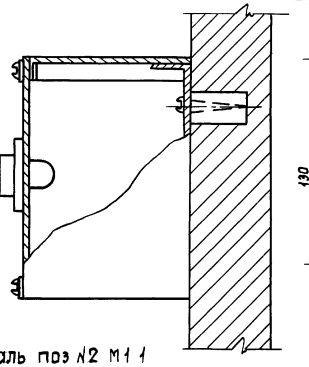

## Деталь поз N7 М1·2

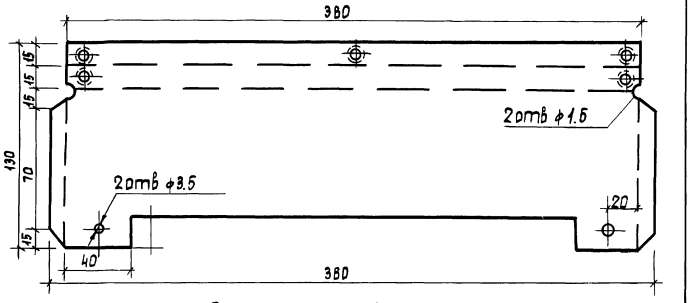


## Деталь поз N3 М1 2

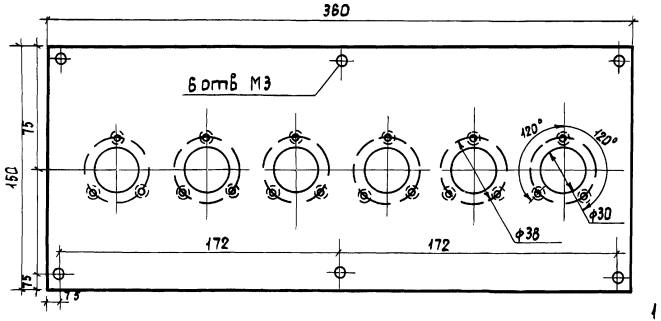


## Деталь поз N2 М1 1

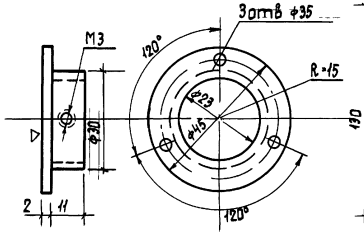


## Деталь поз N6 М1 2

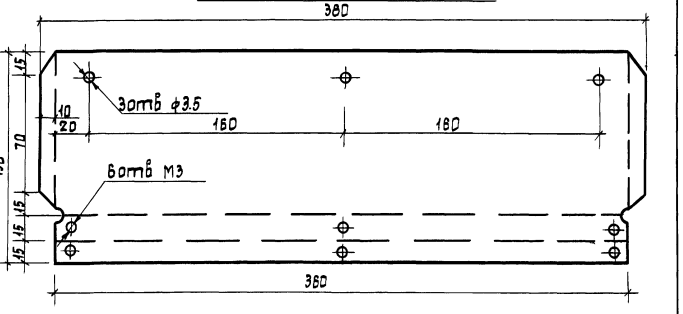


## Деталь поз N5 М1 2

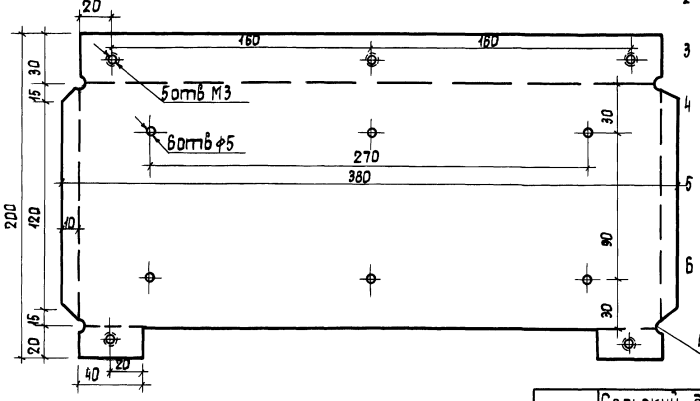


## Примечания:

1. Заготовки стенок и дна кожуха сгибаются по пунктирным линиям и свариваются точечной электросваркой
2. Развертку отверстий панелей стенок и дна кожуха производить совместно
3. Шурупы для крепления щитка ввинчиваются на спиралях
4. После подгонки деталей сварные швы зачистить, щиток зашпаклевать и красить два раза светлой эмалевой краской
5. Надписи на планках гравируются с обратной стороны и заливаются черной краской
6. Спецификация составлена на 1 щиток по данному чертежу изготовить четыре щитка

| NN п/п | Наименование | ГОСТ материал | Ед. изм | К-во | Вес 1 шт | Общ. вес кг |
|---|---|---|---|---|---|---|
| 13 | Шайба 3 | ГОСТ 11371-68 | — " — | 9 | | |
| 12 | Шуруп М5×30 | ГОСТ 1146-70 | — " — | 9 | | |
| 11 | Винт М3×5 стопорный | ГОСТ 1476-64 | — " — | 6 | | |
| 10 | Винт М2×6 | ГОСТ 17473-72 | — " — | 2 | | |
| 9 | Винт М3×10 | ГОСТ 5915-70 | — " — | 18 | | |
| 8 | Планка для надписей (310×10×2) | орг. стекло | — " — | 1 | | |
| 7 | Нижняя стенка кожуха (δ=1мм) | Ст 3 | — " — | 1 | | |
| 6 | Верхняя стенка кожуха (δ=1мм) | Ст 3 | — " — | 1 | | |
| 5 | Дно кожуха (δ=2мм) | Ст 3 | — " — | 1 | | |
| 4 | Боковая стенка (150×100×1) | Ст 3 лист δ=1мм. | — " — | 2 | | |
| 3 | Панель | Ст 3 лист δ=2мм. | — " — | 1 | | |
| 2 | Фланец | Ст 3 | — " — | 6 | 0.15 | 0.9 |
| 1 | Разъем штепсельный ШР3-РП3 | | шт | 6 | | |

Спецификация

N 7019/10

| | | | | | |
|---|---|---|---|---|---|
| 1976 | Сельский дом культуры со зрительным залом на 300 мест | Щиток с разъемами для радиотрансляционной установки | Типовой проект 264-12-155 | Альбом III | Лист СУ-14 |

Инв. N подл. | Подп. и дата | Взам. инв. N | Инв. N дубл. | Подп. и дата

Нач. эл. отд. — Шарапов
Гл. инж. пр. — Ильинский
Рук. гр. — Метерук
Разработ. — Буй
Проверил. — Метерук
Копировал. — Постольская

# Подпольный шкафчик с двумя микрофонными разъемами

## Вид по стрелке „Я"

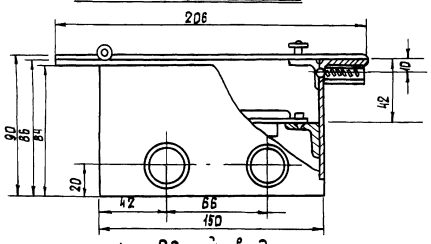


## Общий вид

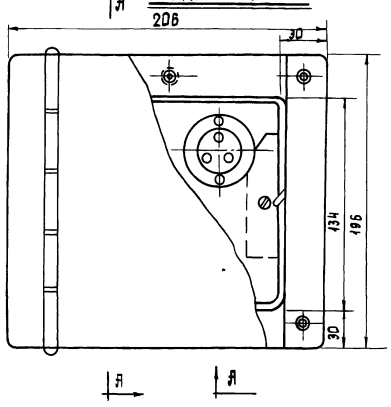


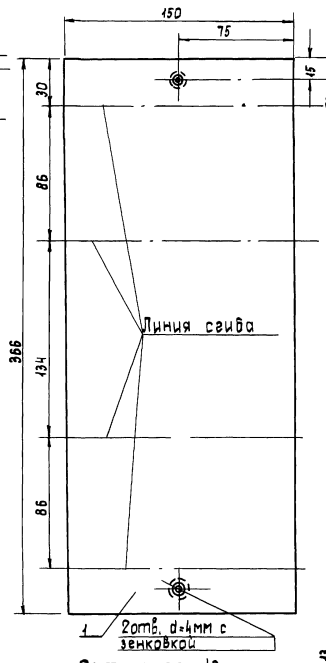


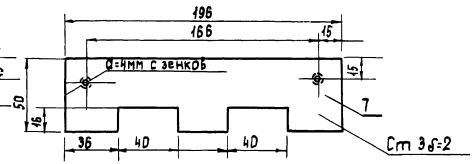


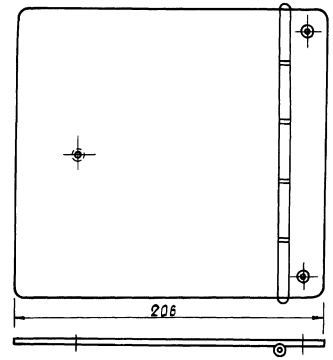


## Разрез по Я-Я

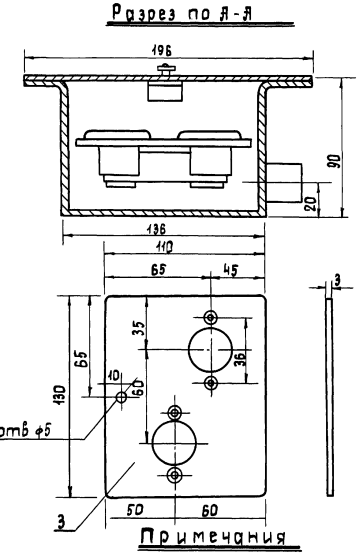


## Деталь поз №5

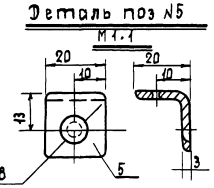


## Деталь поз №9

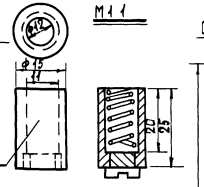


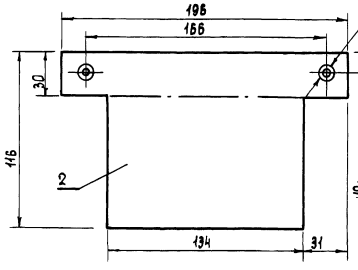


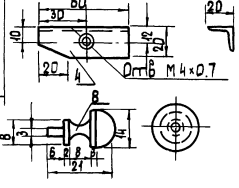


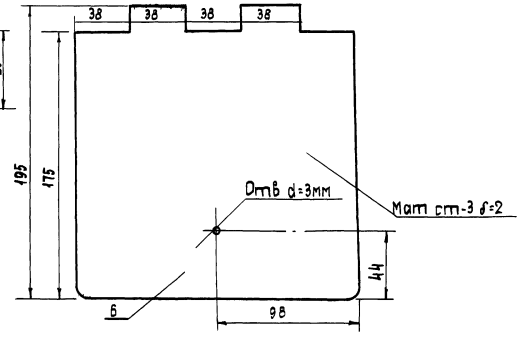


## Примечания

1. Варить шкафчик электродами марки Э42 d=3.25
2. В поз №2 сверлить отверстие для замка сверлом d=10мм с заточкой под углом 45°
3. Спецификация составлена на один шкафчик По настоящему чертежу изготовить 7экземпляров

## Спецификация

| NN п/п | Наименование | Ед изм | К-во | Вес 1 шт кг | Вес Общ кг | Примечан |
|---|---|---|---|---|---|---|
| 9 | Замок | —"— | 1 | | | |
| 8 | Ст круглая d=16мм ℓ=25 | —"— | 1 | 0.02 | 0.02 | Ручка |
| 7 | Ст листовая 196×50, б=2 | —"— | 1 | 0.09 | 0.09 | |
| 6 | Ст листовая 195×196, б=2 | —"— | 1 | 0.52 | 0.52 | |
| 5 | Ст листовая 20×40, б=3 | —"— | 1 | 0.02 | 0.02 | |
| 4 | Ст угловая 20×20×3 | —"— | 2 | 0.05 | 0.01 | одна полка крепится вертикально |
| 3 | Ст листовая 110×130, б=3 | —"— | 1 | 0.36 | 0.36 | |
| 2. | Ст листовая 196×116, б=2 | —"— | 2 | 0.3 | 0.6 | |
| 1 | Ст листовая 366×150; б=2 | шт | 1 | 0.85 | 0.85 | |

Жилищгражданстрой Нач эл отд Для инж пр Широва Ответчик Рук гр Кордвант Проверил Тетерук Бух Тетерук Составильская

| | | | | | |
|---|---|---|---|---|---|
| 1976 | Сельский дом культуры со зрительным залом на 300 мест | Подпольный шкафчик с двумя микрофонными разъемами | Типовой проект 264-12-155 | Альбом III | Лист СУ-15 |

N 7019 /III

## Ниша с установленной арматурой

М 1:5

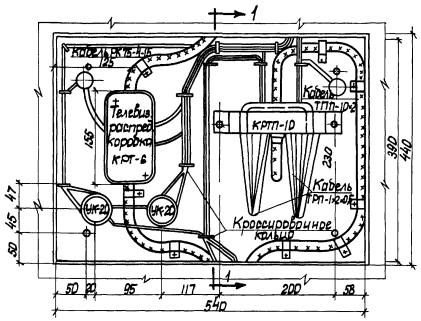


## Разрез 1-1

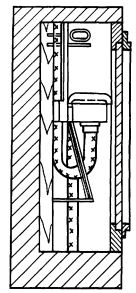

## Разрез 2-2

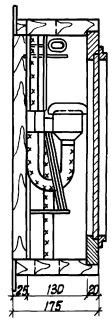


## Кроссировочное кольцо




## Шкаф с установленной арматурой

М1:5

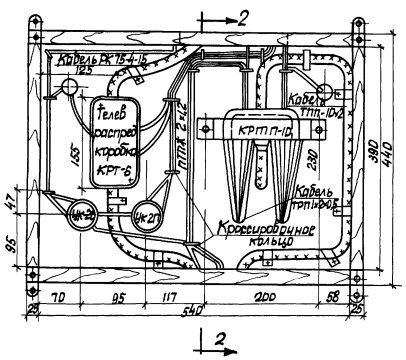


## Фасад

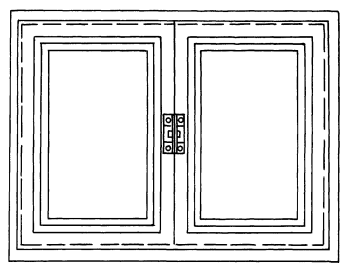

## Примечания.

1. Настоящий чертеж выполнен на основании чертежа, разработанного институтом „Укрниипроектсельстрой" („Узлы и детали инженерного оборудования для сельского строительства" выпуск V слаботочные устройства 1972г)
2. Шкаф изготавливается из сухой сосновой древесины
3. Внешнее оформление шкафа выполняется в соответствии с архитектурным оформлением помещений, в которых устанавливаются шкафы
4. Крепление шкафа осуществляется на деревянных пробках, вмазанных в стену на алебастровом растворе

Инв. № подл. | Подп. и дата | Взам. инв. №

Укрниипроектсельстрой

Рук. гр. Ветрук
Разработал Бык
Гл. спец. Ветрук
Н. контр. Тулевич

Шкаф Ольшанук
Гл. спец. Котлярова
Рук. гр. Ветрук

N7019/18

| 1976 | Сельский дом культуры со зрительным залом на 300 мест | Шкаф слаботочных устройств | Типовой проект 264-12-155 | Альбом III | Лист СУ-16 |
|---|---|---|---|---|---|

Общий вид

М1:10

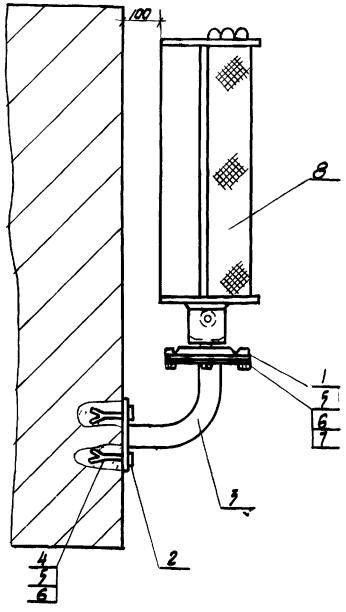


Деталь поз 1

М1:5

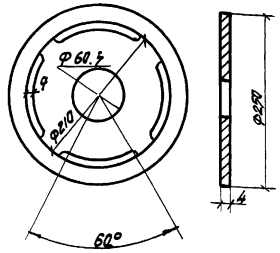


Деталь поз 2

М1:5

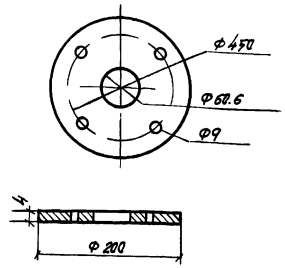


Деталь поз 3

М1:10

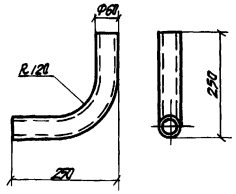


Деталь поз 4

М1:1

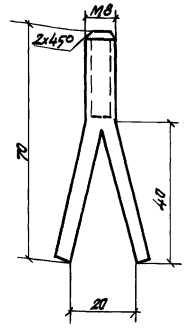


Примечания:

1 Кронштейн собирается на сварке. Место сварки зачистить.

2 Кронштейн никелировать.

3 Анкерные болты заделываются в стену на цементном растворе.

| Кол. | № позиций | Наименование | Обозначение материалов и сортамент | № чертежа, технические данные и размеры | Вес 1 шт | Вес общий | Примечания |
|---|---|---|---|---|---|---|---|
| 1 | 8 | Звуковая колонка | | 19КЗ-1 | | | |
| 4 | 7 | Болт 8х20 | Сталь | ГОСТ 7796-70 | 0.012 | 0.048 | |
| 8 | 6 | Гайка М-8 | Сталь | ГОСТ 5915-70 | 0.006 | 0.048 | |
| 8 | 5 | Шайба 8 | Сталь | ГОСТ 9065-75 | 0.0015 | 0.012 | |
| 4 | 4 | Анкерный болт | Сталь 3 | Ф8 | 0.05 | 0.2 | |
| 1 | 3 | Колено | Труба стальная | Ф60 | 2.3 | 2.3 | |
| 1 | 2 | Фланец | Сталь прокатная толстолистовая 6-5 | ГОСТ 5131-72 | 1.2 | 1.2 | |
| 1 | 1 | Фланец | Сталь прокатная толстолистовая 6-4 | ГОСТ 5131-72 | 1.9 | 1.9 | |

Спецификация — Вес без оборудования / с оборудованием — кг

Укрнипарфаносельстрой — Нач. эк. отд. — гл. инж. проекта — Рук. группы — Разработал — Шрагер — Проверил — Олейничук — Н. контр. — Тетерчук — Гл. инж. — Тетерчук — Гл. спец. — Эпельбаум

N 7019/1

| 1976 | Сельский дом культуры со зрительным залом на 300 мест | Кронштейн для установки звуковой колонки | Типовой проект 264-12-155 | Альбом III | Лист СУ-17 |
|---|---|---|---|---|---|

## Состав кинотехнологической части проекта


| №№ п/п | Наименование чертежей | Марка листа и номер | №№ страниц |
|---|---|---|---|
| 1 | Пояснительная записка, спецификация оборудования и материалов | КТ-1 | 99 |
| 2 | План и разрез зрительного зала Лучи проекции Расчет кинозкрана | КТ-2 | 100 |
| 3 | План размещения оборудования | КТ-3 | 101 |
| 4 | Экспликация оборудования. Кабельный журнал | КТ-4 | 102 |
| 5 | Монтажная схема соединения оборудования | КТ-5 | 103 |
| 6 | Схема внешних соединений кинотехнологического оборудования | КТ-6 | 104 |
| 7 | Схема внешних соединений звуковоспроизводящего устройства „Звук 1×25-3"-2 | КТ-7 | 105 |


## Пояснительная записка:

Кинотехнологическая часть типового проекта разработана на основании рабочих чертежей архитектурно-строительной части проекта, „Рекомендаций по техническому оснащению и переоснащению киноустановок Р-кино I-67" и СНиП II-Л 15-68 „Кинотеатры Нормы проектирования"

Комплекс помещений рассчитан на установку серийного проекционного, силового и звуковоспроизводящего оборудования, предназначенного для демонстрации 35мм обычных, кашетированных и широкоэкранных кинофильмов с одноканальным звуковоспроизведением В кинопроекционной устанавливаются два кинопроектора типа 23КПК с ксеноновыми лампами ДКсШ-2000, два выпрямительных устройства типа 59ВУК-90У, электрораспределительное устройство типа 60РУК-90-380, два комплекта звуковоспроизводящего устройства типа „Звук-1×25-3" и другое вспомогательное оборудование

Для охлаждения фильмовых каналов кинопроекторов сантехнической частью проекта предусматривается система подвода и слива приточной воды

Работа звуковоспроизводящих устройств предусматривается по варианту, при котором в режиме воспроизведения фотографической фонограммы общая выходная мощность комплектов составляет 50 вт При этом второй комплект является одновременно 100%-ным горячим резервом при выходе из строя первого (общая выходная мощность понижается в 2 раза)

На сцене устанавливается подъемно-опускной экран плоской конструкции из беломатового перфорированного пластика типа ЭПБ-П размером 7, в 3×3,46 м

Громкоговорители зала подвешиваются за экраном Для регулирования уровней громкости в кинаппаратной устанавливается один выносной регулятор громкости типа 60К 31, а второй - в зрительном зале

Электрические проводки в кинопроекционной выполняются скрыто в стальных тонкостенных трубах в полу и бороздах стен

Стальные трубы прокладываются в подготовке пола таким образом, чтобы концы их выступали над уровнем пола на 4-5см

Электрические проводки по зрительному залу прокладываются в стальных тонкостенных трубах по подвесному потолку.

Проектом предусматривается устройство двух независимых заземлений одного для кинотехнологического и силового оборудования с сопротивлением заземления до 10 ом, другого - для звуковоспроизводящего устройства с сопротивлением заземления 4 ома

Заземление кинотехнологического и силового оборудования выполняется путем металлического соединения его с нулевым проводом электросети или оболочкой электрокабеля на вводе в кинопроекционную

В качестве заземляющих проводников используются стальные трубы, служащие для прокладки линий питания от распределительного устройства до соответствующего кинотехнологического оборудования

Стальные трубы, используемые в качестве заземляющих проводников, должны иметь надежные соединения при помощи электросварки Заземление звуковоспроизводящего оборудования выполняется путем устройства наружного контура заземления

Контур заземления выполняется прокладкой в траншее стальной полосы размером 40×4мм

Заземляющая полоса приваривается к электродам заземления, состоящим из угловой стали размером 50×50×5мм длиной 3м, забиваемых в грунт на расстоянии 5м друг от друга

Количество электродов заземления и их взаимное размещение определяется при привязке проекта

Напряжение 3-фазного переменного тока 380/220в

Установленная мощность кинотехнологического оборудования составляет 10 квт

Все монтажно-установочные работы выполняются в соответствии с „Правилами устройства электроустановок" (ПУЭ), раздел VII, изд 1965г

По вопросам поставок и монтажа оборудования следует обращаться в местное Управление кинофикации

## Спецификация оборудования и материалов

| №№ п/п | Наименование | Тип, марка | Ед изм | К-во | Примечание |
|---|---|---|---|---|---|
| | **I Оборудование** | | | | |
| 1 | Электрораспределительное устройство | 60 РУК-90-380 | шт | 1 | г самарканд з-д „Кинап" |
| 2 | Выпрямительное устройство | 59ВУК-90У | —"— | 2 | —"— |
| 3 | Кинопроектор с ксеноновой лампой 2 квт с кинопроекционными объективами Fш-110м, Fк=75мм, Fа=90мм | 23 КПК | —"— | 2 | г Ленинград ЛОМО |
| 4 | Звуковоспроизводящее устройство | Звук 1×25-3 | к-т | 2 | г самарканд з-д „Кинап" |
| 5 | Автоматические противопожарные заслонки | 16КПЗ-2 | —"— | 1 | —"— |
| 6 | Пульт дистанционного управления | 55ПДУ-1 | шт | 2 | —"— |
| 7 | Автоперематыватель с электроприводом для 35 фильмов | 35П-5М | —"— | 1 | г Новгород киномех з-д |
| 8 | Фильмостат для 35мм фильмокопий на 600м бабинах на 10 частей | ФС-10 | —"— | 2 | г Минск з-д „Кинодеталь" |
| 9 | Экран пластикатный беломатовый перфорированный размером 8,4×3,55м | ЭПБ-П | —"— | 1 | г Калинин з-д „Искож" |
| 10 | Пресс для склейки 35-мм фильмов | 35 ПКС | —"— | 1 | г Киев з-д „Кинап" |
| 11 | Лупа контроля перфорации | СО-301-1 | —"— | 1 | г Ленинград ЛОМО |
| 12 | Комплект инструментов и приспособлений | НИП-3М | к-т | 1 | г Ленинград Облкинокомбинат |
| 13 | Шкаф для инструментов и запчастей | Медицинский | шт | 1 | |
| 14 | Кресло вращающееся для киномеханика | СК-4 | —"— | 2 | |
| 15 | Огнетушитель пенный | ОП-5 | —"— | 1 | |
| 16 | Огнетушитель углекислотный | ОУ-5 | —"— | 1 | |
| | **II Материалы** | | | | |
| 1 | Кабель микрофонный двухжильный сечением 2×0,35мм² | КММ-2 | м | 135 | ТУ16 505 488-73 |
| 2 | Провод установочный с полихлорвиниловой изоляцией с медными жилами сеч. 1,5мм² | ПВ | —"— | 640 | ГОСТ 6323-71 |
| 3 | То же, сечением 2,5 мм² | ПВ | —"— | 320 | —"— |
| 4 | То же, сечением 4мм² | ПВ | —"— | 40 | —"— |
| 5 | То же, сечением 16 мм² | ПВ | —"— | 27 | —"— |
| 6 | Кабель переносной с медными жилами сечением 2×2,5 мм² | КРПТ | —"— | 25 | ГОСТ 13497-68 |
| 7 | Труба стальная водогазопроводная тонкостенная с условным диаметром 21мм толщиной стенки 2,5мм | | —"— | 350 | ГОСТ 51124-71 |
| 8 | То же, диаметром 27мм толщиной стенки 2,5мм | | —"— | 45 | —"— |
| 9 | То же, диаметром 33мм толщиной стенки 2,8мм | | —"— | 7,0 | —"— |
| 10 | Щит заземлений для 3х земель | 29-00-00 | шт | 1 | |
| 11 | Бра уплотненное настенного 60вт 220в | БУН-60м | шт | 4 | |
| 12 | Лампа накаливан электрическая 220в 60вт | Б-220-60 | шт | 4 | |
| 13 | Маты резиновые диэлектрические | | кг | 30 | |
| 14 | Перчатки резиновые диэлектрические | | пар | 1 | |
| 15 | Очки защитные герметические | | шт | 1 | |
| 16 | Аптечка настенная | | шт | 1 | |
| 17 | Радиорозетка | | —"— | 2 | |
| 18 | Штепсельная розетка 6а 220в | | —"— | 1 | герметическая |
| 19 | Коробка ответвительная стальная на 4 зажима | 75-К | —"— | 2 | |
| 20 | Коробка разветвительная стальная размером 200×200×100 мм | ПК-20 | —"— | 3 | |
| 21 | То же, размером 150×150×100мм | ПК-15 | —"— | 8 | |
| 22 | То же, размером 110×110×84 мм | ПК-11 | —"— | 12 | |
| 23 | Ведро оцинкованное, собок | | —"— | 1+1 | |
| 24 | Сталь прокатная полосовая размером 25×4мм | | кг | 32 | ГОСТ 103-57 |
| 25 | То же, размером 40×4 мм | | —"— | 174 | —"— |
| 26 | То же, равнобокая угловая размером 50×50×5 мм | | —"— | 35 | ГОСТ 8509-72 |

N 7019/VII

| 1976 | Сельский дом культуры со зрительным залом на 300 мест | Пояснительная записка Спецификация оборудования и материалов | Типовой проект 264-12-155 | Альбом III | Лист КТ-1 |
|---|---|---|---|---|---|

Согласовано

Гипрокиноспецстройпроект Ленинградское отделение

Нач. эл. отд. Шрага

Рук. группы Тетерук

Разработал Бакеева

Проверил Тетерук

Копировал Куц

## Разрез I-I

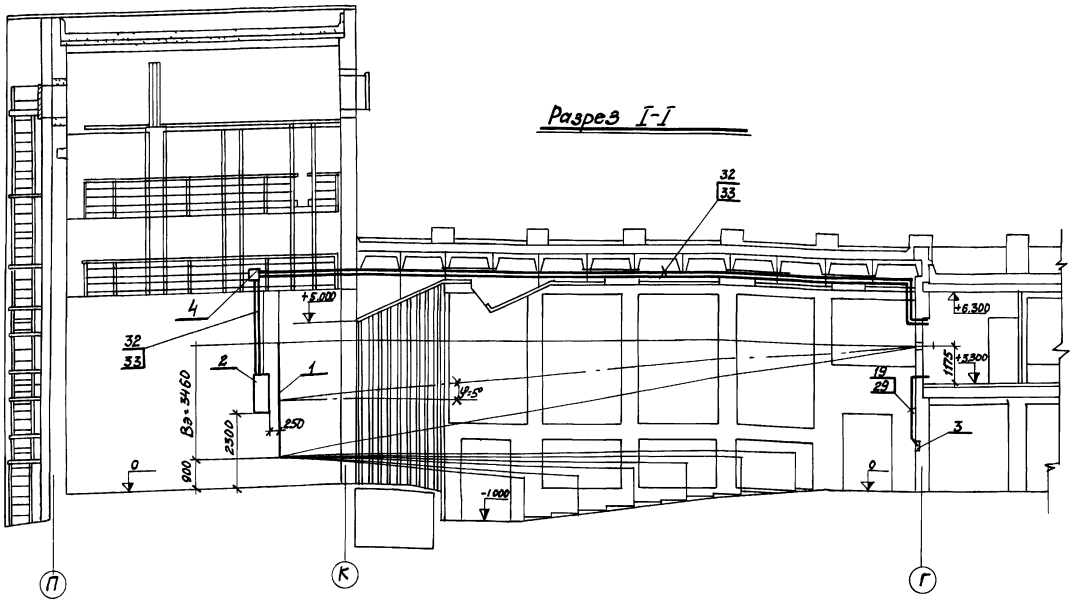


## План зрительного зала М 1:100

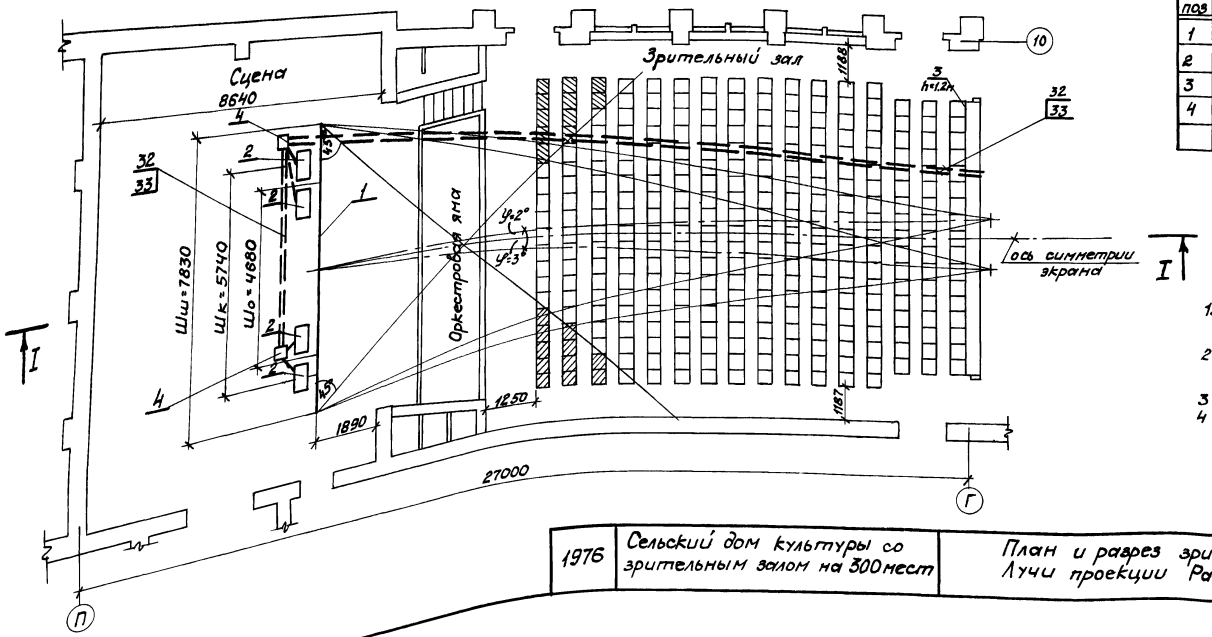


## Таблица по расчету экрана

| NN поз | Наименование | Услов обозн | ед изм | Экран: Обычн | Экран: Кашетиров | Экран: Широкий | Примечание |
|---|---|---|---|---|---|---|---|
| 1 | 2 | 3 | 4 | 5 | 6 | 7 | 8 |
| 1 | Проекционное расстояние | П | м | 20.3 | 20.3 | 20.3 | |
| 2 | Радиус кривизны экрана | R | м | Плоский | | | |
| 3 | Ширина экрана | Ш | м | 4.68 | 5.74 | 7.83 | |
| 4 | Высота экрана | В | м | 3.42 | 3.46 | 3.32 | |
| 5 | Площадь экрана | S | $м^2$ | 16.2 | 19.7 | 26.0 | |
| 6 | Необходимый световой поток | Ф | лм | 2240 | 2720 | 3590 | |
| 7 | Фокусное расстояние объектива | f | мм | 90 | 75 | 110 | |
| 8 | Расстояние от спинки сидения 1го ряда до экрана | Г | м | 6.75 | | 6.58 | |
| 9 | Относительная ширина экрана | Кш | | 0.285 | 0.288 | 0.394 | |
| 10 | Расстояние от спинки сидения последнего ряда до экрана | Д | м | 19.9 | 19.9 | 19.9 | |

## Экспликация оборудования

| NN поз | Наименование | Тип, марка | ед изм | К-во | Примечание |
|---|---|---|---|---|---|
| 1 | Экран пластикатный белый натяжной перфорированный | ЭПБ-П | шт | 1 | размером 8,4х3,55м |
| 2 | Громкоговоритель зальный | 30А-68 | -"- | 4 | Из комплек |
| 3 | Выносной регулятор громкости | 60К-31 | -"- | 1 | тип 36УК-1 |
| 4 | Коробка ответвительная стальная на 4 зажима | 75-К | -"- | 2 | |

## Примечания

1. Заштрихованные места при демонстрации кинофильмов использовать не рекомендуется
2. Выносной регулятор громкости установить на высоте 1.2м от пола (см поз 3)
3. Кабельный журнал см лист КТ-4
4. Размещение оборудование в кинопроекционной см лист КТ-3

N 7019/III

| 1976 | Сельский дом культуры со зрительным залом на 300 мест | План и разрез зрительного зала Лучи проекции Расчет экрана | Типовой проект 264-12-155 | Альбом III | Лист КТ-2 |
|---|---|---|---|---|---|

Гл инж пр Ковальская
Нач отд Четверик
Рук гр Четверик
Рук гр Шрага
Разработал Онельчук
Проверил
Рук гр Копиров.
Н контр
Гл спец
Составлено в ГПИ Гражданпроект

## Разрез по А-А

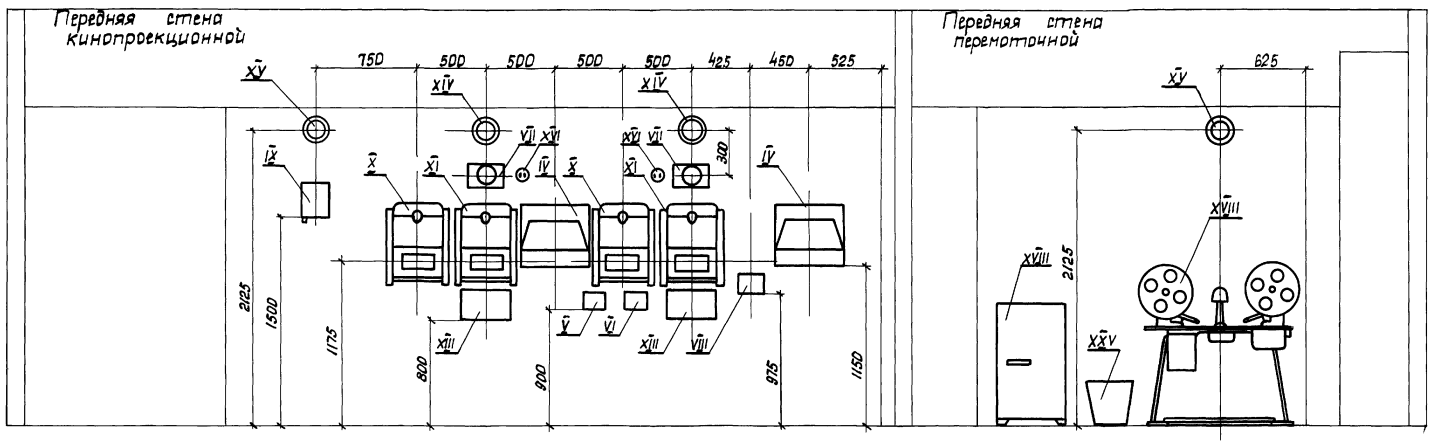


## План М 1 25

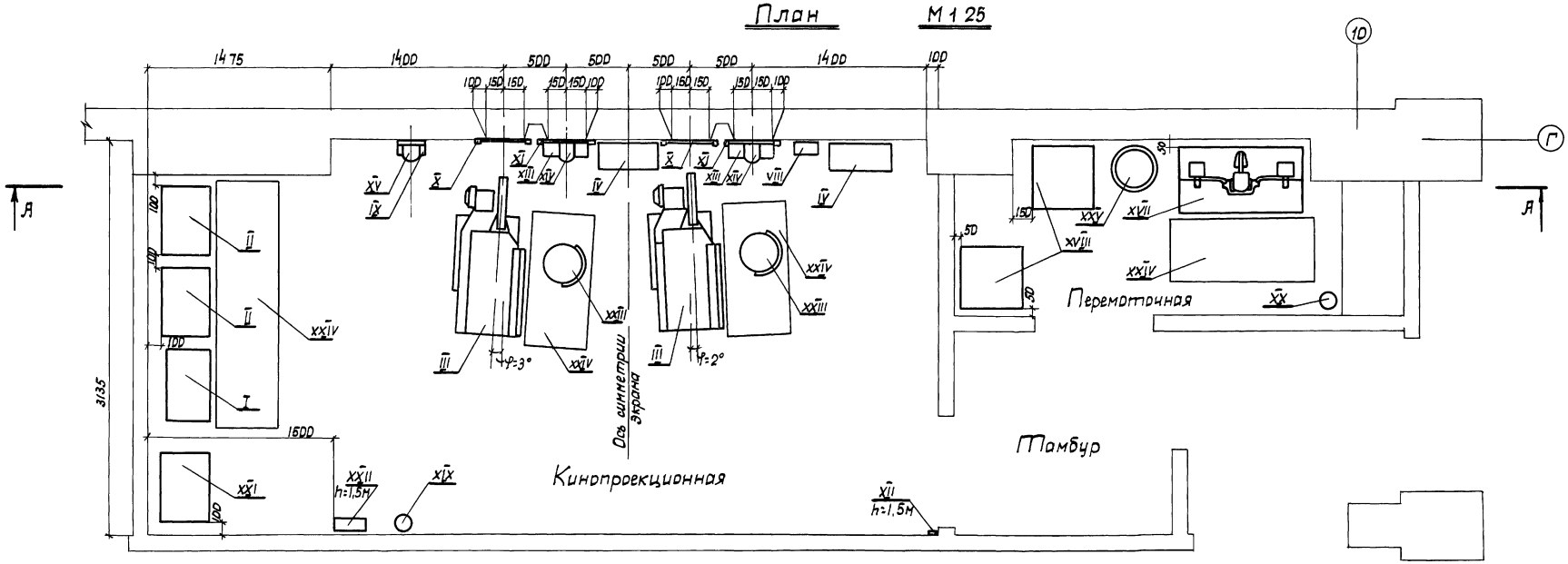


### Примечания

1 Экспликацию оборудования см на листе КТ-4

2 Монтажную схему соединения оборудования см на листе КТ-5

| | | | | | |
|---|---|---|---|---|---|
| 1976 | Сельский дом культуры со зрительным залом на 300 мест | План размещения оборудования | Типовой проект 264-12-155 | Альбом III | Лист КТ-3 |

N 7019/III

Укрниипераждансельстрой

Нач. эл. отд. Эл. инж. пр-та | Шрага Омельчук | Рук. гр. Разработала Проверил Копировала | Тетерук Бакеева Тетерук Дульман | Согласовано Рук. гр. ар. Рук. гр. сант. | Скуратовская Бриль

## Кабельный журнал

| №№ поз | Наименование | Марка | Кол-во провод и сечение | Длина в м по плану по отметке | по обводам | Диаметр стальных труб (мм) |
|---|---|---|---|---|---|---|
| 1 | 2 | 3 | 4 | 5 | 6 | 7 |
| 1 | Силовой ввод 380/220В на электрораспред устройство 60РУН-90-380 | предусматривается электрической частью проекта | | | | |
| 2 | Тоже, осветительный | | | | | |
| 3 | Аварийный ввод 220В на электропитающее устройство 12ЭПУ-1 | ПВ | 2(1х1,5) | 4.5 | 1.8 | 21 |
| 4 | Линия питания переменным током выпрямителя 59ВУК-90УН1 | ПВ | 3(1х4)+1х2,5 / 3(1х2,5)+1х1,5 | 1.6 | 2.0 | 27 |
| 5 | Тоже, выпрямителя 59ВУК-90УН2 | ПВ | 3(1х4)+1х2,5 / 3(1х2,5)+1х1,5 | 1.1 | 2.0 | 27 |
| 6 | Линия постоянного тока от выпрямителя 59ВУК 90УН1 на 23КПКН1 | ПВ | 2(1х16) | 2.6 | 2.5 | 33 |
| 7 | Тоже, от выпрямителя 59ВУК 90УН2 на 23КПКН2 | ПВ | 2(1х16) | 4.2 | 2.5 | 33 |
| 8 | Линия питания кинопроектора 23КПКН1 | ПВ | 4(1х1,5) | 29 | 2.5 | 21 |
| 9 | Тоже, 23КПКН2 | ПВ | 4(1х1,5) | 4.3 | 2.5 | 21 |
| 10 | Линия дистанц. включения 59ВУК-90УН1 и регулирования тока с 23КПКН1 | ПВ | 3(1х1,5) | 2.6 | 2.5 | 21 |
| 11 | Тоже, с 23КПКН2 | ПВ | 3(1х1,5) | 4.2 | 2.5 | 21 |
| 12 | Линия питания электропитающего устройства 12ЭПУ-1 | ПВ | 2(1х1,5) | 4.5 | 1.8 | 21 |
| 13 | Линия постоянного тока от 12ЭПУ-1 к автозаслонкам и на кнопку | ПВ | 2(1х1,5) | 13.0 | 1.5 | 21 |
| 14 | Линия питания автоперематывателя кинофильмов 35П-5М | ПВ | 2(1х1,5) | 10.0 | 2.0 | 21 |
| 15 | Линия выключения бра пастан1 | ПВ | 2(1х1,5) | 2.0 | 0.5 | 21 |
| 16 | Тоже, паста N2 | ПВ | 2(1х1,5) | 2.0 | 0.5 | 21 |
| 17 | Линия питания пульта дистанционного управления 55ПДУ-1кн1и2 | ПВ | 2(1х1,5) | 7.0 | 1.8 | 21 |
| 18 | Линии связи между пультами 55ПДУ-1кн1и2 системы сигнализац. | ПВ | 6(1х1,5) | 1.5 | 0.6 | 27 |
| 19 | Линия между регулятором 60К-31N2 и пультом 55ПДУ-1кн2 | ПВ | 2(1х1,5) | 50 | 2.0 | 21 |
| 20 | Линия питания шкафа звуковоспроизвод устройства 50У 55кн1 | ПВ | 4(1х1,5) | 10.0 | 0.5 | 21 |
| 21 | Линия питания шкафа звуковоспроизвод устройства 50У 55кн2 | ПВ | 2(1х1,5) | 7.5 | 2.0 | 21 |
| 22 | Линия между шкафом 50У 55N1 и коробкой 6К.179 N1 | Конт-2 / ПВ | 2(2х0,37) / 2(1х2,5) | 1.5 | 1.0 | 21 |
| 23 | Тоже, между шкафом 50У 55N2 и коробкой 6К 179 N2 | Конт-2 / ПВ | 2(2х0,37) / 3(1х2,5) | 1.5 / 33.0 | 1.0 / 0.7 | 21 / 21 |
| 24 | Тоже, между шкафом 50У 55N1 и коробкой 6К 177 | Конт-2 / ПВ | 2(2х0,37) / 2(1х2,5) | 1.0 | 1.0 / 0.7 | 21 / 21 |
| 25 | Тоже, между шкафом 50У 55N2 и коробкой 6К 177 | Конт-2 / ПВ | 2(2х0,37) / 3(1х2,5) | 2.3 | 0.7 | 21 |
| 26 | Линия питания лампы подвески 23КПКН2 от шкафа 50У 55N1 | ПВ | 2(1х2,5) | 2.7 | 2.0 | 21 |
| 27 | Линия связи между получавтоматами 23КПК NN1и2 | ПВ | 3(1х2,5) | 1.7 | 3.5 | 21 |
| 28 | Линия между шкафом 50У.55N1 и регулятором яркости 60К-31N1 | Конт-2 / ПВ | 2(2х0,37) / 4(1х1,5) | 3.0 | 0.5 / 0.9 | 21 / 21 |
| 29 | Тоже, между шкафом 50У.55N2 и регулятором яркости 60К.31N2 | Конт-2 / ПВ | 2(2х0,37) / 4(1х1,5) | 10.0 | 0.7 / 0.7 | 21 / 21 |
| 30 | Линия между шкафами 50У. 55 NN1 и 2 | ПВ | 2(1х1,5) | 3.0 | 0.5 | 21 |
| 31 | Линия звука к контрольным громкоговорителям | ПВ | 2(1х1,5) | 2.0 | 0.5 | 21 |
| 32 | Тоже к громкоговорителям зала 30А-68 от шкафа 50У 55N1 | ПВ | 2(1х2,5) | 52.0 | 2.0 | 21 |
| 33 | Тоже, от шкафа 50У. 55N2 | ПВ | 2(1х2,5) | 50.0 | 2.0 | 21 |
| 34 | Тоже, к громкоговорителям фойе | ПВ | 2(1х1,5) | 35.0 | 0.6 | 27 |
| 35 | Линия питания дежурного освещения кинопроекторной от 12ЭПУ-1 | ПВ | 2(1х1,5) | 7.5 | 0.5 | 21 |
| 36 | Линия связи линий дежурного освещения между 55ПДУ-1N1иN2 | ПВ | 3(1х1,5) | 1.5 | 0.6 | 21 |
| 37 | Линия управления дежурным освещением зала от 55ПДУ-1N2 и 12ЭПУ-1 | ПВ | 3(1х1,5) | 7.0 | 0.6 | 21 |
| 38 | Линия заземления кинотехнологического оборудования | ПВ | 1(1х2,5) | 15.0 | 2.0 | — |
| 39 | Линия заземления звуковоспроизводящих устройств | ПВ | 1(1х4) | 11.0 | 3.0 | — |

## Экспликация оборудования

| №№ поз | Наименование | Тип марка | Ед изм | Кол во | Примечания |
|---|---|---|---|---|---|
| I | Электрораспределительное устройство | 60РУК-90-380 | шт | 1 | |
| II | Выпрямитель кремниевый универсальный | 59ВУК-90У | " | 2 | |
| III | Кинопроектор с ксеноновой лампой ДКсШ-2000 | 23КПК | " | 2 | |
| IV | Шкаф звукоаппаратуры | 50У55Г | " | 2 | Два комплекта, звук 1х25 Вт |
| V | Переходная коробка | 6К 177 | " | 1 | |
| VI | Тоже | 6К 179 | " | 2 | |
| VII | Контрольный громкоговоритель | ГД-III.2 | " | 2 | |
| VIII | Выносной регулятор громкости | 60К 31 | " | 1 | |
| IX | Электропитающее устройство | 12ЭПУ-1 | " | 1 | Комплект 16КПЭ-2 |
| X | Автоматическая противопожарная заслонка | 16Ш ПО-1 | " | 2 | |
| XI | Тоже | 16Ш СО-1 | " | 2 | |
| XII | Кнопка выключения заслонок | Е93 604001 | " | 1 | |
| XIII | Пункт дистанционного управления | 55ПДУ-1 | " | 2 | |
| XIV | Бра уплотненное настенное на 1 лампу 60 Вт | БУН-60м | " | 8 | |
| XV | Тоже | БУН-60м | " | 2 | |
| XVI | Радиорозетка | | " | 2 | |
| XVII | Перематыватель 35мм фильмов с электрич приводом | 35П-5М | " | 1 | |
| XVIII | Фильмостат для 35мм фильмов на 600м бабинах | ФС-10 | " | 2 | |
| XIX | Огнетушитель углекислотный | ОУ-5 | " | 1 | |
| XX | Огнетушитель пенный | ОП-5 | " | 1 | |
| XXI | Шкаф для инструментов и запчастей | медицинск | " | 1 | |
| XXII | Аптечка настенная | | " | 1 | |
| XXIII | Стул для киномеханика | СК-4 | " | 2 | |
| XXIV | Маты резиновые диэлектрические | | " | 4 | |
| XXV | Ведро с песком и совком | | " | 1 | |
| XXVI | Коробка протяжная | | " | 23 | |

## Примечания

1. Монтажную схему соединения оборудования см на листе КТ-5
2. Схемы внешних соединений кинотехнологического и звуковоспроизводящего оборудования см на листах КТ-6 и КТ-7

Согласовано

Гл. инж. проекта — Татаринцев
Рук. гр. — Баженова
Разработал — Татаринцев
Провелил — Эпельбаум
Копировал — Ортиф

Гл. спец. — Шлеева
Нач. отд. — Олейчук
Гл. инж. пр — [illegible]

Госкинопроект

| | | | | |
|---|---|---|---|---|
| 1976 | Сельский дом культуры со зрительным залом на 300 мест | Экспликация оборудования. Кабельный журнал | Типовой проект 264-12-155 | Альбом III |

N 7019/III

Лист КТ-4

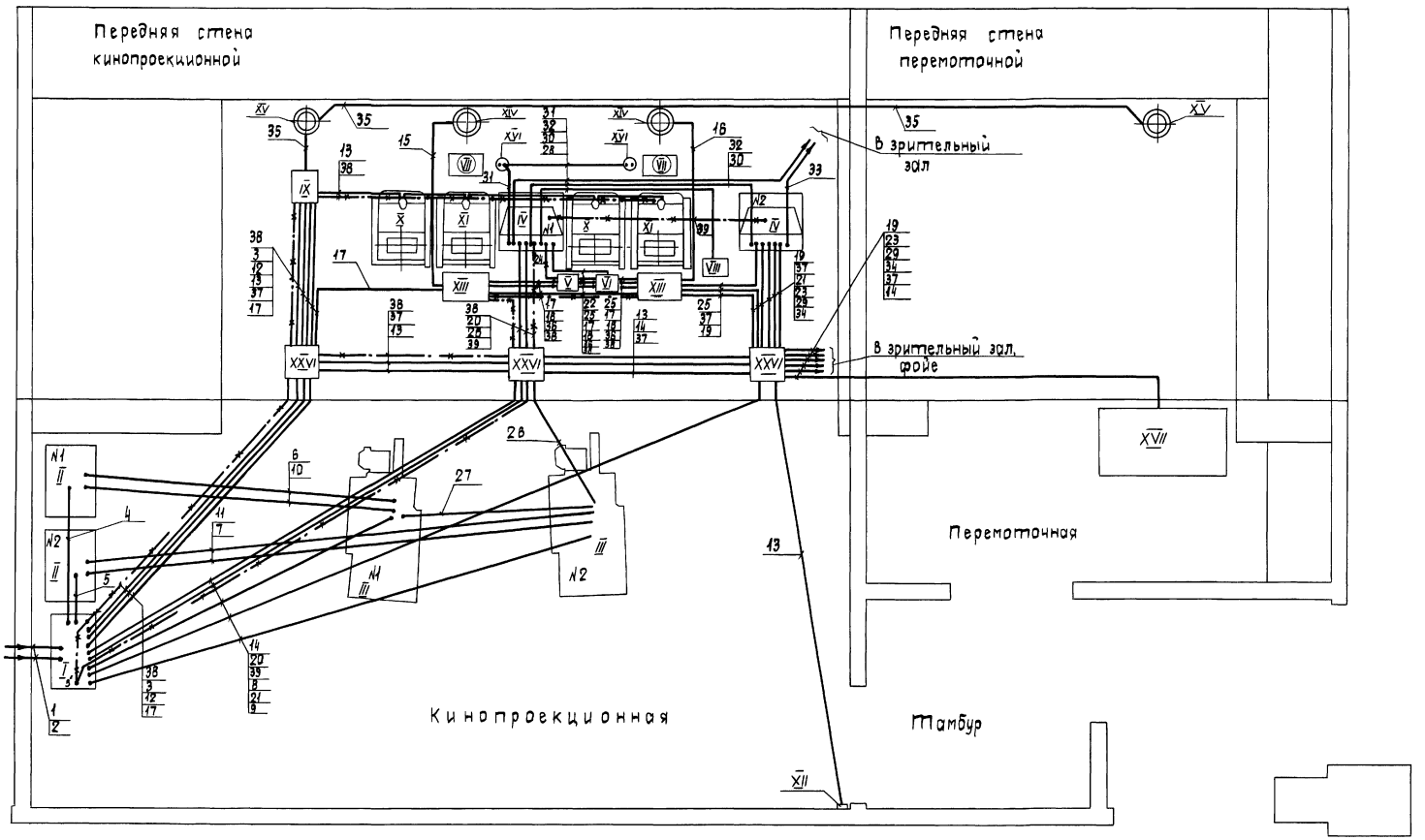


## Примечания

1 При монтаже кинотехнологического и звуковоспроизводящего оборудования помимо настоящего проекта следует руководствоваться заводской технической документацией

2 Экспликацию оборудования см на листе КТ-4

3 Схемы внешних соединений см на листах КТ-6 и КТ-7

4 Кабельный журнал см на листе КТ-4

N 7019/III

| | | | | | |
|---|---|---|---|---|---|
| 1976 | Сельский дом культуры со зрительным залом на 300 мест | Монтажная схема соединения оборудования | Типовой проект 264-12-155 | Альбом III | Лист КТ-5 |

Согласовано

Тетерук Бакеева
Тетерук Гостомельская

Рук группы Разработала
Проверил Копировала

Ирага Омельчук

Нач эл отд Гл инж пр

Укрниипрогражданселстрой

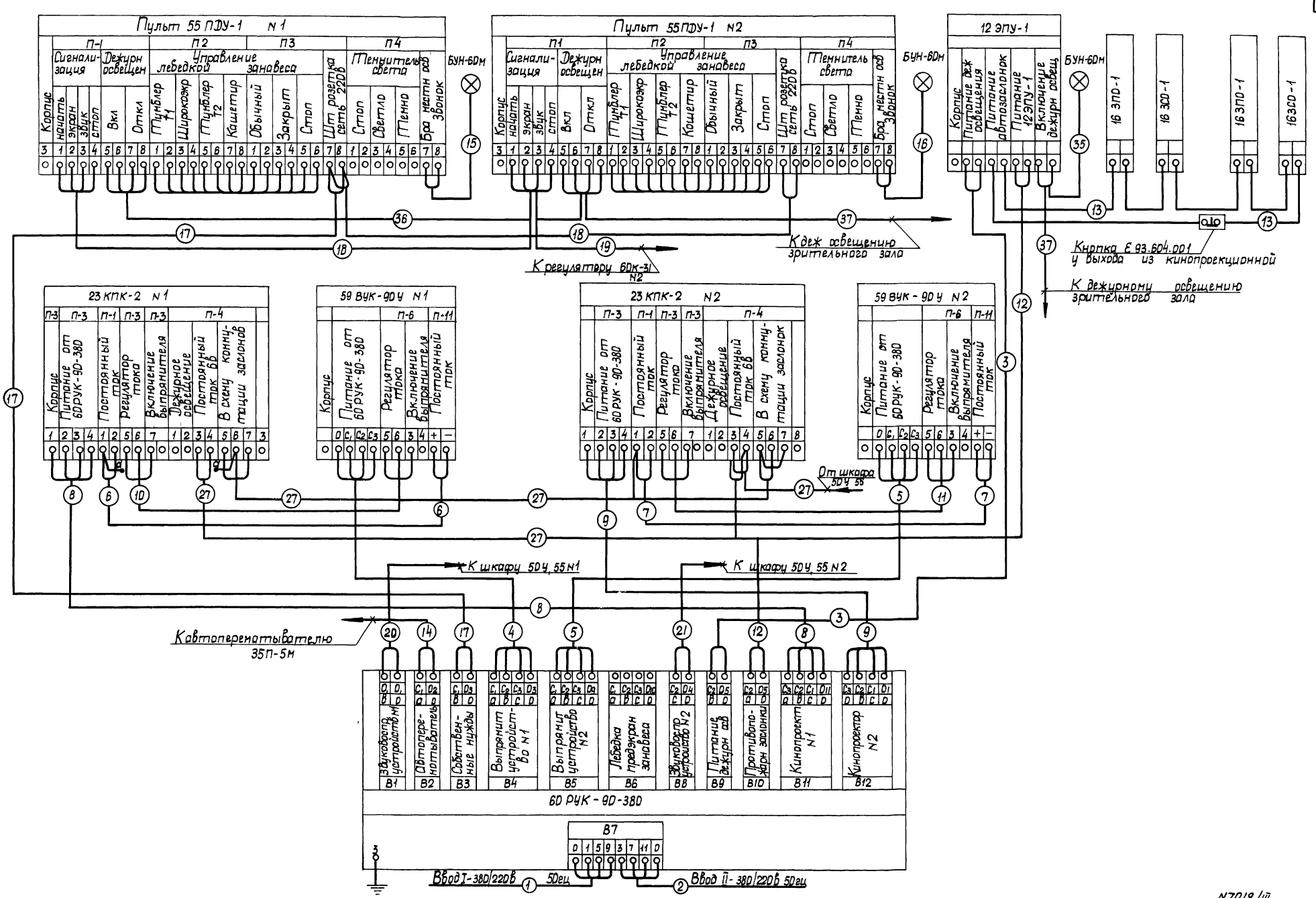


N7019/III

| | | | | | |
|---|---|---|---|---|---|
| 1976 | Сельский дом культуры со зрительным залом на 300 мест | Схема внешних соединений кинотехнологического оборудования | Типовой проект 264-12-155 | Альбом III | Лист КТ-6 |

Укрниипражданселькстрой

Нач эл отд
Гл инж пр

Шрага
Омельчук

Рук гр
Разработал
Проверил
Копировала

Тетерук
Бакеева
Тетерук
Дульман

Согласовано

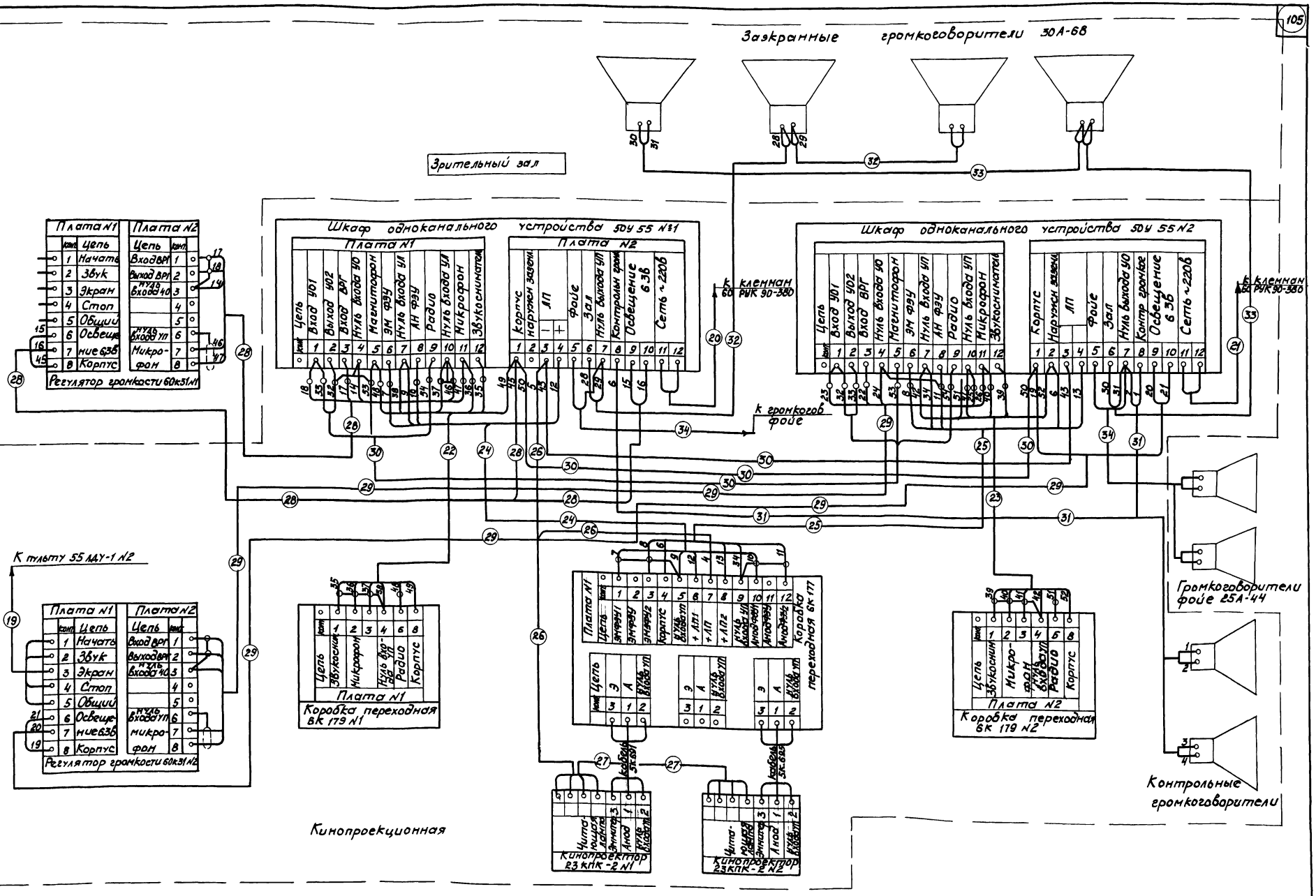


| | | | | | |
|---|---|---|---|---|---|
| 1976 | Сельский дом культуры со зрительным залом на 300 мест | Схема внешних соединений звуковоспроизводящего устройства „Звук-1х25-3"-2 | Типовой проект 264-12-155 | Альбом III | Лист КТ-7 |

№ 7019/III

gost.e-ecolog.ru