ТИПОВОЙ ПРОЕКТ
264-12-155

СЕЛЬСКИЙ ДОМ КУЛЬТУРЫ СО ЗРИТЕЛЬНЫМ ЗАЛОМ НА 300 МЕСТ

На основании письма института УкрНИИПграждансельстрой N 339/отэп-3 от 26.02.87 в альбоме произведены изменения
1. Скорректированы - обложка - стр 2,3
5.08.87 [подпись] /арх. Лыков/

НА ОСНОВАНИИ ПИСЬМА ИН-ТА „УКРНИИПГРАЖДАНСЕЛЬСТРОЙ" N 6443/3-от 30.12.85г скорректированы стр. 1,2 дополнена стр 61 - 16.01.85г [подпись] Архитектор

СОСТАВ ПРОЕКТА

АЛЬБОМ II Чертежи нулевого цикла работ
АЛЬБОМ I Архитектурно - строительные чертежи
АЛЬБОМ II Санитарно - технические чертежи
АЛЬБОМ III Электротехнические чертежи
АЛЬБОМ IV Монтажные узлы и детали
АЛЬБОМ V Изделия заводского изготовления
АЛЬБОМ VI Механическое оборудование сцены
АЛЬБОМ VII.86 Сметы
АЛЬБОМ VIII Заказные спецификации
АЛЬБОМ IX Мероприятия, повышающие тепловую защиту здания
АЛЬБОМ X Сметы по мероприятиям, повышающим тепловую защиту здания
АЛЬБОМ XI Ведомость потребности в материалах

АРХИТЕКТУРНО-СТРОИТЕЛЬНЫЕ ЧЕРТЕЖИ
АЛЬБОМ I

РАЗРАБОТАН ИНСТИТУТОМ УКРНИИПГРАЖДАНСЕЛЬСТРОЙ

УТВЕРЖДЕН И ВВЕДЕН В ДЕЙСТВИЕ ИНСТИТУТОМ УКРНИИПГРАЖДАНСЕЛЬСТРОЙ ПРИКАЗ N 110 от 16.V 1977г

© КФ ЦИТП Госстроя СССР, 1988г

КФ ЦИТП инв N 7019/г

gost.e-ecolog.ru

Наименование листов	NN листов	NN страниц альбома
Общая часть		
Обложка	1ц	1
Содержание альбома	2ц	2
Заглавный лист	3ц	3
Схема генерального плана	4	4
Пояснительная записка	5-6	5-6
Архитектурные чертежи		
Общие данные по марке АР	АР-1	7
Фасад в осях «1"–«10"	АР-2	8
Фасад в осях «А"–«П"	АР-3	9
Фасад в осях «11"–«1"	АР-4	10
Фасады в осях «П"–«Г" и «Д"–«А"	АР-5	11
План I-го этажа в осях «А"–«Г"	АР-6	12
План I-го этажа в осях «Г"–«П" Спецификация столярных изделий на этаж	АР-7	13
План II-го этажа в осях «А"–«Г"	АР-8	14
План II-го этажа в осях «Г"–«П" Спецификация столярных изделий на этаж	АР-9	15
Планы рабочих галерей и колосникового настила Развертка стены зрительного зала по оси «10"	АР-10	16
Развертки стен сценической коробки	АР-11	17
Разрез II-II	АР-12	18
Разрезы III-III, IV-IV, V-V	АР-13	19
План I-го этажа в осях «А"–«Г" с нанесением отверстий, ниш, штраб, обозначен полов	АР-14	20
План I-го этажа в осях «Г"–«П" с нанесением отверстий, ниш, штраб, обозначен полов	АР-15	21
План II-го этажа в осях «А"–«Г" с нанесением отверстий, ниш, штраб, обозначен полов	АР-16	22
План II-го этажа в осях «Г"–«П" с нанесением отверстий, ниш, штраб, обозначен полов	АР-17	23
Развертки стен с вентиляционными каналами по осям «2", «8", «Г"	АР-18	24
Развертки стен с вентиляционными каналами по осям «Л", «К", «8"	АР-19	25
План крыши План раскладки парапетных плит	АР-20	26
Строительные чертежи		
Общие данные по марке КС	КС-1	27
Общие данные по марке КС	КС-2	28
Маркировочный план перемычек I-го и II-го этажей	КС-3	29
Сечения перемычек	КС-4	30
Монтажные схемы каркасов по осям «Б", «В", «Г", «4", «6", «8", «9"	КС-5	31
Монтажный план перекрытия I-го этажа в осях «А"–«Г"	КС-6	32

Наименование листов	NN листов	NN страниц альбома
Монтажный план перекрытия I-го этажа в осях «Г"–«П"	КС-7	33
Монтажный план покрытия в осях «А"–«Г"	КС-8	34
Монтажный план покрытия в осях «Г"–«П"	КС-9	35
Монтажная схема лестницы №2	КС-10	36
Монтажная схема лестницы №3	КС-11	37
Монолитные железобетонные пояса ЖБП-3, ЖБП-4, ЖБП-5, ЖБП-6, ЖБП-7	КС-12	38
Портальная балка ПБ-1	КС-13	39
Обрамление дымовых люков ОД-1	КС-14	40
Монтажный план ограждения и опалубочный план балкона в осях «3"–«9"	КС-15	41
Армирование балок Б-1 и Б-2	КС-16	42
Монолитные железобетонные балки БМ-1, БМ-2 Монолитный участок перекрытия МУ-1	КС-17	43
Лестница наружная железобетонная Опалубочный чертеж	КС-18	44
Лестница наружная железобетонная Армирование	КС-19	45
Монтажная схема подвесного потолка зрительного зала	КС-20	46
Техническая спецификация стали Схема фермы ФР-1	КС-21	47
Металлические конструкции сценической коробки Монтажные планы штанкетных площадок, рабочих галерей и колосникового настила	КС-22	48
Металлические конструкции сценической коробки. Сечения 1-1÷4-4	КС-23	49
Металлические конструкции сценической коробки. Узлы 1÷5	КС-24	50
Металлические конструкции сценической коробки Узлы 6÷14	КС-25	51
Металлические конструкции сценической коробки Узлы 15-23	КС-26	52
Металлические лестницы №1, 2	КС-27	53
Металлические лестницы №3, 4	КС-28	54
Металлические лестницы Узлы	КС-29	55
Технологические чертежи		
План I-го этажа в осях «А"–«Г" с расстановкой оборудования	ТХ-1	56
План I-го этажа в осях «Г"–«П" с расстановкой оборудования	ТХ-2	57
План II-го этажа в осях «А"–«Г" с расстановкой оборудования	ТХ-3	58
План II-го этажа в осях «Г"–«П с расстановкой оборудования	ТХ-4	59
Разрез по зрительному залу I-I	ТХ-5	60
лист- вкладыш	АС-01	61

Согласовано

Рук. гр. арх. Шварцман
Рук. гр. инж. Ефремин
Разработал Штейнберг
Гл. инж. проекта Шишкин
Гл. арх. проекта Шишкин
Рук. отдела Шишкин

Укрспецпроект

Главный инженер Кургатников
Главный архитектор Кургатников
Гл. конструктор Инспектор
Гл. технолог Травова
Проверил Инспектор
Утвердил Инспектор

Лист скорректирован 16.01.85г. Ефремов архитектор

Лист скорректирован 5.08.87г. /Арх. Лыков/

1976	Сельский дом культуры со зрительным залом на 300 мест.	Содержание альбома.	Типовой проект 264-12-155	Альбом I	Лист 2ц

N 7019/1

Главный фасад

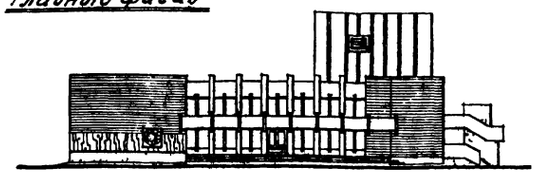

Разрез I-I

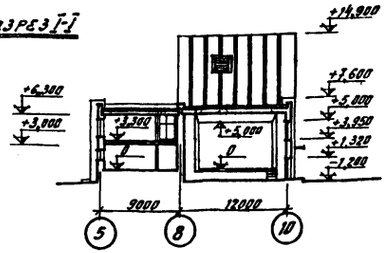

План I-го этажа

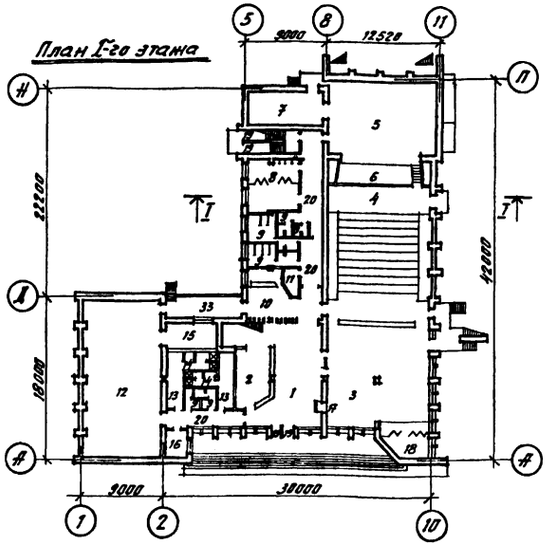

План II-го этажа

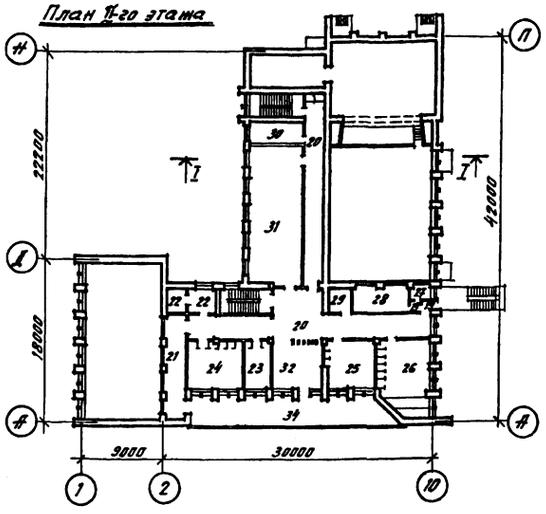

Экспликация

№	Наименование помещений	Площадь, м²
1	Вестибюль	113,67
2	Гардероб	
3	Фойе	126,58
4	Зрительный зал	167,82
5	Сцена	103,81
6	Оркестровая яма	22,50
7	Склад декораций	33,05
8	Класс театрального искусства (артистические)	35,12
9	Санузлы	41,57
10	Буфет	26,75
11	Подсадка буфета	6,44
12	Спортивный зал	151,20
13	Раздевалки	27,78
14	Душевые	10,72
15	Инвентарная	16,22
16	Врач и инструктор	6,44
17	Касса	1,50
18	Эстрада	18,23
19	Тамбур	10,09
20	Коридоры	168,93
21	Балкон спортивного зала	32,51
22	Фотолаборатория	14,82
23	Администратор	15,97
24	Кабинет культуры быта	30,84
25	Кабинет политпросвещения и передового опыта	30,54
26	Класс музыкального искусства	42,78
27	Перемоточная	3,92
28	Кинопроекционная	19,37
29	Звукоаппаратная	6,09
30	Костюмерная	16,31
31	Библиотека с книгохранилищ	99,50
32	Гостиная	31,89
33	Терраса	28,10
34	Балкон.	62,50

Применяемые в Альбоме I

ГОСТы:
11214-65*, 6629-74, 8242-75, 8732-70*, 3262-75, 3336-67*, 8240-72*, 8509-72, 13738-68, 5088-72, 8617-75, 4598-74, 5090-73, 5091-72, 5089-73*, 8075-56**, 2850-58*, 103-57*, 1145-70, 111-65*, 10704-63*, 7801-72, 13473-72*, 4640-66

Серии
1.135-1 Альб VI2, 1.136-2, 4.904-62, 1.112-1, Вып 1, UU-04-1, Вып 1, 1.116-1, Вып 1, 1.243-2, UU-04-8, Вып 1 и 3, UU-04.04, Вып 20, UU-03-02, Альбом 108, 1.137-3, Вып. 1; 1.139-1, Вып 1, UC-01-84, Вып. 2, 1.155-1, Вып 1, UU-04-10, Вып. 5 и 7, UU-04-02, Вып. 9, UU-04-2, Вып. 7; UU-04-4, Вып. 18 и 22, UU-04-03, Вып. 9, 1.465-3 Вып. 3 и 5, 1.241-1, Вып 2, 1.250-1, Вып. 1, UU-04-7, Вып. 1, 1.138-2, Вып. 1, UU-04-0, Вып. 6 и 8, 1.250-1, Вып 1, 2.140-1, Вып. 1, 2.250-2, Вып. 1, 2.230-1, Вып. 5, 2.130-1, Вып. 9, 2.240-1, Вып. 2.

АВТОРСКИЙ КОЛЛЕКТИВ: Архитекторы Зенькович Г В, Александров Е Н, Скуратовская Г П, Энкелес Ш С; Конструкторы Филипенко И С, Захарусенко О В, Жлипало В И; Сантехники Бриль Я И, Лев М М, Молдаковал; Электрики Самойленко Н, Тетерук Б, Омельчук Д, Савицкий Г; Инженер по механическому оборудованию Олифирт И; Сметчики Филина Л И

Область применения

Сельский дом культуры со зрительным залом на 300 мест предназначен для строительства в сельской местности во II и III климатических районах
а) с расчетной зимней температурой наружного воздуха (для отопления) -20°, -30°С,
б) с нормативной снеговой нагрузкой - 70-100 кг/м²,
б) с нормативным скоростным напором ветра - 45 кг/м²,
г) с сейсмичностью не более 6 баллов,
д) в пределах площадки строительства грунты однородные, сухие, непучинистые, непросадочные с объемным весом $\gamma = 1,8$ т/м³ при $\varphi = 28°$, $C = 0,19$ кг/см², $E = 150$ кг/см².

Характеристика строительных конструкций

Фундаменты — из сборных бетонных блоков и сборных ж/б плит, под колонны — из сборных ж/б башмаков
Фундаментные стены и стены подвала — из сборных бетонных блоков.
Стены — сплошная кладка из обыкновенного глиняного кирпича
Каркас — сборные ж/б колонны и ригеля
Перемычки — сборные железобетонные
Перекрытия — сборные ж/б панели с круглыми пустотами
Покрытие — совмещенное не вентилируемое по ж/б панелям с круглыми пустотами, в осях «Г'-«К' между осями «8'-«10' по ж/б ребристым плитам длиной 12,0м
Кровля — рулонная с водоизоляционным ковром
Утеплитель — плитный пенобетон
Лестницы — сборные железобетонные
Перегородки — гипсоблочные, шлакоблочные, кирпичные
Полы — дощатые, паркетные, мозаичные, из керамической плитки и цементные
Наружная отделка — штукатурка цементным раствором с темпом набрызгом с добавлением мраморной крошки
Отдельные участки фасадов — облицовочн кирпич
Внутренняя отделка — штукатурка стены и перегородок с последующей окраской

Инженерное оборудование

Отопление — центральное водяное с искусственным побуждением
Источник водоснабжения — тепловые сети
Система двухтрубная с нижней разводкой, тупиковая
Вентиляция — приточно-вытяжная с искусственным и естественным побуждением
Водопровод — объединенный хозяйственно-питьевой и противопожарный
Источник водоснабжения — наружные сети
Канализация — бытовая с отводом сточных вод в наружную канализационную сеть
Электроснабжение — от общепоселковых сетей
Слаботочные — радио, телефон, телевидение

Основные технико-экономические показатели

Строительный объем	м³	10864,50
в том числе подвала	м³	1560,40
Площадь застройки	м²	1257,10
Рабочая площадь	м²	1442,83
Общая площадь	м²	1913,38
$K_1 = \frac{\text{Рабочая площадь}}{\text{Общая площадь}}$		0,84
$K_2 = \frac{\text{Строительный объем}}{\text{Рабочая площадь}}$		7,53

Сметные показатели в рублях

Общая стоимость	336,930
Стоимость 1 м³ здания	25,09
Стоимость 1 м² рабочей площади	188,96
Стоимость 1 м² общей площади	159,12
Стоимость 1 места в зрительном зале	1123,1

Лист скорректирован 5.08.87 г /арх Лыков/

Типовой проект разработан в соответствии с действующими нормами и правилами и предусматривает мероприятия, обеспечивающие взрывобезопасность и пожаробезопасность при эксплуатации здания или сооружения

Гл архитектор проекта /Нестеров Н И/

N 7019/I

1976	Сельский дом культуры со зрительным залом на 300 мест	Заглавный лист	Типовой проект 264-12-155	Альбом I	Лист 3и

Согласовано: Шифр. Кострубенко; Зав. отделом Зенькович; Гл. инженер проекта Александров; Гл. архитектор проекта Скуратовская; Гл. конструктор Филипенко; Гл. инженер Жлипало; Гл. технолог Молдаковал

Инв. № подл. | Подп. и дата | Взам. инв. №

Ук. №1000 Промавтоматэлектрой

Согласовано

Инв. № подл. | Подпись и дата | Взам. инв. №

Рук. отд. Куранова
Гл. арх. отд. Шульц
Гл. инж. пр. Куранова
Рук. гр. арх. Шульц
Разработал Шульц
Проверил Шульц
Рук. гр. Еремин
Нач. отд. Штейнберг
Гл. спец. Нестеров
Гл. инж. Гостяев

Укрниигражданстрой

Схема 1

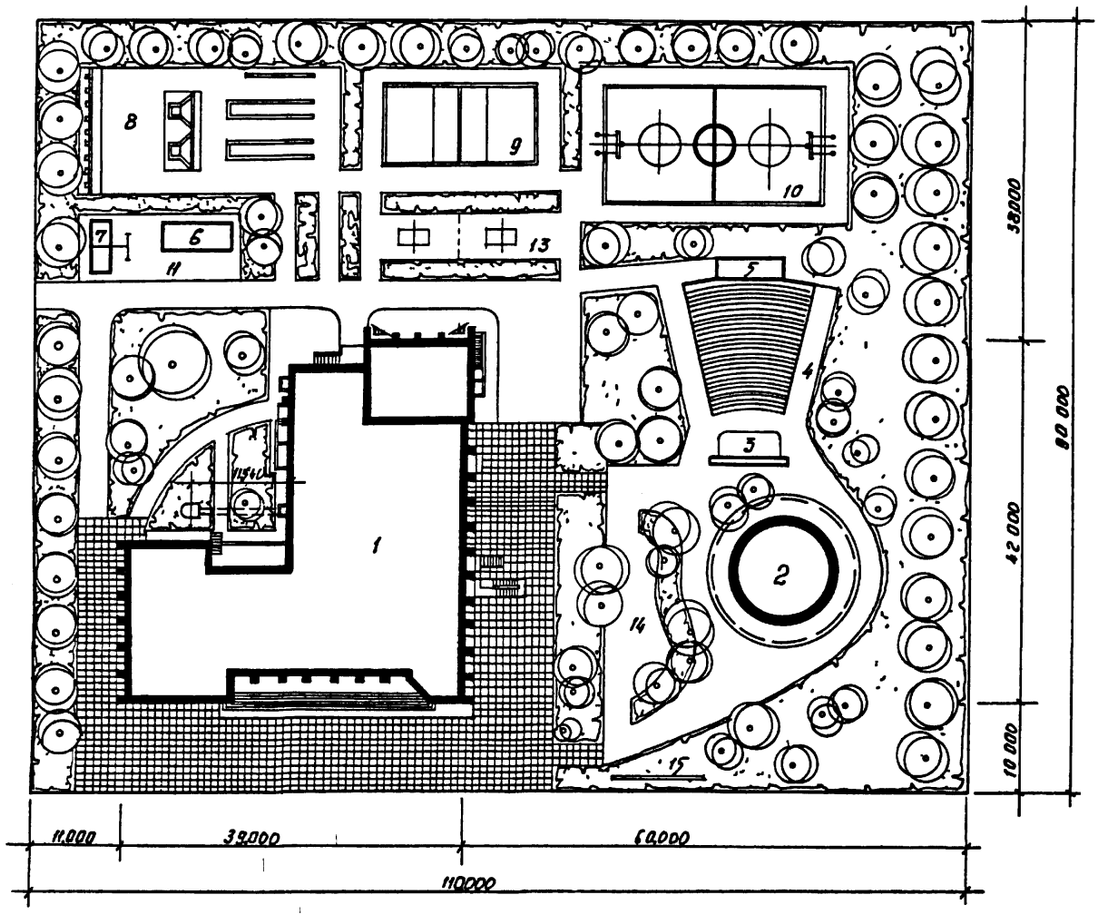

Экспликация

NN поз	Наименование объекта	NN типовых проектов	Наименование и адрес организации распространяющей типовые проекты
1	Дом культуры	—	См данный проект
2	Танцевальная площадка	Альбом сборник для нест. модель. стр-во трубошпал.	Киевский фил ЦИТП
3	Эстрада	260-13-67	Новосибирский филиал ЦИТП г Новосибирск пр Дзержинского 81
4	Киноконцертная площадка		
5	Кинопроекционная		
6	Сараи	—	Повторно принят „Укргоспроект"
7	Дворовая уборная	284-9-10	Ин-т ЦНИИЭП торгов зданий
8	Площадка для городков	—	„Союзспортпроект" г Москва ул Советская, 80
9	Волейбольная площадка	—	
10	Баскетбольная площадка	—	
11	Хозяйственный двор	—	
12	Спортивное ядро с полем для футбола (для схемы 2)	—	„Союзспортпроект"
13	Площ для настольн тенниса	—	„Союзспортпроект"
14	Площ для игр с качелями	—	———
15	Реклама	Индивидуал	———
16	Воздухозаборная шахта	—	См данный проект альбом II лист СВ 7
17	Павильон - раздевальная	—	Союзспортпроект
18	Места для зрителей на 500 мест	—	——— " ———

Баланс территории

Площадь застройки	———	1614.10 м²
Зона отдыха	———	500.00 м²
Спортивная зона	———	1442.75 м²
Хозяйственный двор	———	68.00 м²
Проезды и тротуары	———	1581.50 м²
Зона зеленых насажд	———	4693.65 м²
Общая площадь участ	———	9900.00 м²

Схема 2

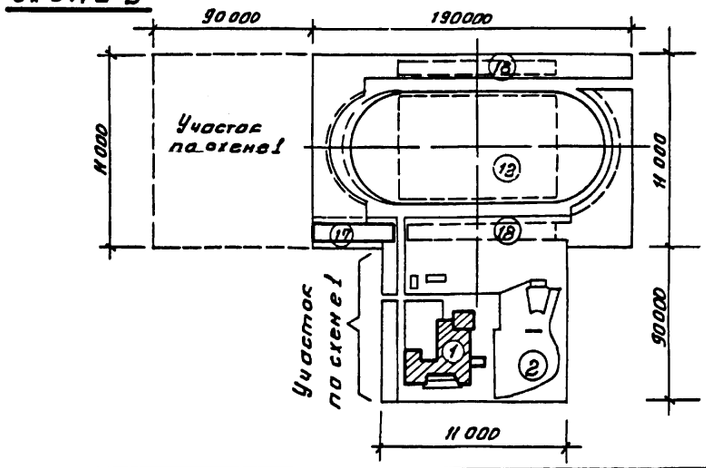

Примечания

1 Размеры на схеме генплана даны в метрах
2 Размеры здания даны в осях
3 Участок дома культуры на схеме 1 принят без спортивного комплекса
4 Для схемы 2 необходим участок площадью 30га К схеме 1 добавляется типовое спортивное ядра с полем для футбола, беговыми дорожками, сектором для легкой атлетики

7019/1

1976	Сельский дом культуры со зрительным залом на 300 мест	Схема генерального плана	Типовой проект — — —	Альбом I	Лист 4

I Общая часть

Рабочие чертежи типового сельского Дома культуры со зрительным залом на 300 мест разработаны на основании плана бюджетных работ Госстроя УССР на 1973-1976 гг. в соответствии с техническим проектом, утвержденным Госстроем УССР (приказ № 51 от 11 марта 1975 г)

В проекте предусматривается оборудование здания центральным отоплением, водопроводом, канализацией, вентиляцией, электротехническими и слаботочными устройствами Указания по монтажу приведены в соответствующих частях проекта.

Проект аналога не имеет.

II Область применения

Здание Дома культуры предназначено для строительства в сельской местности и относится ко II классу, II степени долговечности и II степени огнестойкости. Проект предназначен для применения во II и III климатических районах в зонах;

а) с расчетной зимней температурой наружного воздуха (для отопления) -20°и -30°С;
б) с весом снегового покрова 70-100 кг/м²,
в) с нормативным скоростным напором ветра 45 кг/м²,
г) с сейсмичностью не более 6 баллов;
д) с грунтами в пределах площадки строительства однородными, сухими, непучинистыми и непросадочными с объемным весом $\gamma = 1,8$ т/м³ при $\varphi = 28°$; $c = 0,19$ кг/см², $E = 150$ кг/см²

III. Архитектурно-строительная часть

1. Схема генерального плана участка

В проекте дано примерное решение генерального плана участка с комплексом плоскостных спортивных сооружений общей площадью ≃ 1,0 га Габариты участка 110х90 м (Схема 1). Схема 2 - площадь уч-ка ≃ 3,0 га.

Кроме дома культуры, на участке размещаются площадки: танцевальная, киноконцертная, для игр с качелями и подвесными гимнастическими снарядами Перед входом в Дом культуры расположен рекламный (щит) стенд. Кроме того, на участке имеются хозяйственные постройки и спортивное ядро (схема 2).

Таким образом, участок Дома культуры имеет 3 зоны: спортивную зону, зону отдыха и зону хозяйственного двора Все зоны отделены друг от друга зелеными насаждениями.

2. Архитектурно-планировочное решение.

2-х этажное здание Дома культуры с повышенным объемом сценической коробки состоит из 3-х групп помещений: зрелищной, клубной и спортивной. Эти группы объединены общим вестибюлем с гардеробом (при главном входе в здание).

Основным элементом зрелищной группы являются зрительный зал на 298 мест и сцена типа „А"

Зал отделен от сценической коробки портальным проемом размером 8.5 м х 5.0 м. Сценическая коробка оборудована подъемами для монтажа кинозкрана и декораций.

К зрелищной группе относятся также помещения при сцене: артистические, костюмерная, склад объемных декораций.

Планировочное решение здания обеспечивает раздельную эксплуатацию 2-х светного зрительного зала и фойе (В фойе возможно устройство выставок, проведение танцев, игр и лекций). Эстрада размещенная в фойе может эксплуатироваться, при задвинутой перегородке, как склад мебели для фойе.

Кроме перечисленных помещений, на 1-ом этаже размещается спортивный 2-х светный зал размером 9.0 м х 18.0 м (он же класс хореографии), кладовая спортинвентаря, раздевалки с душевыми и уборные для спортсменов, комната врача и инструктора. Спортивный зал, помимо входа через общий вестибюль, имеет самостоятельный выход на участок.

Клубная группа размещается на II-ом этаже. По основной лестнице, ведущей из вестибюля, можно подняться на II-й этаж, где размещаются: библиотека с открытым книжным фондом на 10 тыс. томов и читальным залом на 20 мест, фотолаборатория, кружковые комнаты на 70 чел. (кабинет политпросвещения и передового опыта, кабинет культуры быта, класс музыкального искусства), кабинет администратора, гостиная с выходом на балкон. Все кружковые комнаты оборудованы встроенными шкафами

Буфет с подсобным помещением расположен в центре нагрузок вблизи основной лестницы на I этаже и имеет выход на террасу В летнее время на террасе можно разместить столики для посетителей буфета.

На II-ом этаже размещается также балкон для зрителей спортивного зала, костюмерная и комплекс киноаппаратной

Набор помещений подвала см. альбом О

Планировочное решение Дома культуры дает возможность вести строительство в две очереди (спортивный зал можно пристроить во 2-ую очередь)

Здание Дома культуры решено в простых формах с вертикальным членением фасадов пилястрами и четким ритмом окон.

3. Наружная отделка.

Наружные поверхности стен оштукатуриваются цементным раствором (белый цемент) с мелким набрызгом с добавлением мраморной крошки фракции 3-5 мм и слюды. Отдельные участки фасадов выполнить из облицовочного кирпича с тщательным подбором лицевой поверхности и глубокой расшивкой швов (швы-западающие). При температуре наружного воздуха -30°С участки стен фасадов, выполненные из кирпича-оштукатурить цементным раствором (применить цветные цементы)

Цоколь и стилобат отдельно стоящей лестницы, ведущей из кинопроекционной- терразитовая штукатурка с крупным набрызгом с добавлением битого стекла и гранитной крошки фракции 1-2 см. Возможен вариант облицовки шлакоситалловыми плитами с расшивкой швов (раствор на белом цементе) или облицовка керамической плиткой темных тонов.

Столярные изделия- окраска масляной краской за 2 раза, декоративные бруски на окнах выполнить из дуба, покрыть бесцветным масляным лаком за 2 раза по проолифленной поверхности (Возможен вариант алюминиевых профилей)

Дверные полотна главного входа и выходов из зрительного зала-фанеровка.

На стене главного фасада (торец спортивного зала) выполнить тематический барельеф или резьбу по мокрой штукатурке (на белом цементе).

4 Внутренняя отделка

Внутренние поверхности стен, шлакоблочные и кирпичные перегородки оштукатурить с последующей окраской. Гипсовые перегородки и потолки затираются с последующей окраской.

Оконные переплеты, дверные полотна, отопительные приборы и трубы окрасить масляной краской за 2 раза в тон стен. Сопряжение стен и потолка выполнять под прямым углом.

Внутренние поверхности стен сценической коробки и склада декораций не штукатурить - кладка с подрезкой швов с последующей окраской (см ведомость отделочных работ

Ведомость внутренних отделочных работ

№№ п/п	Наименование помещений	Материал пола	Материал панелей на стенах	Окраска стен	Окраска потолка
1	2	3	4	5	6
1	Вестибюль, гардероб, коридор, I этаж (в осях „2-6"), буфет, балкон спортивного зала, касса	мозаичный	—	мастичная	клеевая улучшенная
2	Фойе, администратор, гостиная, библиотека, коридор II этажа (в осях „3-10")	паркетный	—	—	—
3	Спортивный зал	дощатый	—	—	—
4	Зрительный зал, эстрада в фойе	дощатый	—	—	облицовка гипсовыми плитами
5	Кабинеты культуры быта, полит просвещения, класс музыкального искусства, врач и инструктор, костюмерная, артистические, коридор I этажа при сценических помещениях, коридор II этажа (в осях „Г-Л").	дощатый	—	клеевая улучшенная	клеевая улучшенная.

см. лист 6.

Согласовано.

Укрниипроект

Рук отд Ефремин
Гл арх. отд Шталинтер
Гл арх. пр-ва Нестеров

Рук гр арх. Скуратовский
Арх проекта Захаренко
Разработал Скуратовский
Плановик Шпилевой
Конструкции Ткаченко

1	2	3	4	5	6
6	Раздевалки	керам плитка	Масляная h=1.8м	Известк	Известк
7	Душевые, санузлы	—"—	Глазурь плитка h=2,10м		
8	Фотолаборатория, подсобная буфета	—"—	Глазурь плитка h=1,8м	Известк	Известк
9	Инвентарная, сцена и склад декораций	Дощатый	—	Известк	Известк
10	Киноаппаратный комплекс	Керам плитка	Масляная h=1,8м	—"—	—"—
11	Лестничные клетки	мозаичн	масляная h=0,4м	Мастичн	клеевая улучшен

Отделка помещений подвала см. альбом О.

IV Конструктивное решение и технические указания к проекту

1 Стены и каркас

Кирпичная кладка наружных и внутренних стен запроектирована монолитной из обыкновенного глиняного кирпича пластического прессования марки „75" на тяжелом растворе марки „25" с неорганическими пластифицирующими добавками

Отдельные участки, простенки и столбы, оговоренные на планах, выполняются из кирпича марки „100" на растворе марки „50" с сетчатым армированием.

Стены сценической коробки и зрительного зала усилены монолитными железобетонными поясами

Портал сцены решен в виде монолитной железобетонной балки, опирающейся на кирпичную кладку

Таблица толщин наружных стен

Объемный вес кирпичной кладки кг/м³	Толщина наружных стен (мм)	
	t° - 20°C	t° - 30°C
1800	510	510 со штукатуркой с внутренней и наружной сторон толщ. не менее 20мм

Элементы сборного железобетонного каркаса приняты по серии ИИ-04, прогоны козырька-балкона в осях „А"-„Б" монолитные железобетонные

2 Перемычки

В наружных и внутренних стенах над оконными и дверными проемами приняты сборные железобетонные перемычки По оси „Б" на отм ?770 устраивается монолитный железобетонный пояс

3 Лестницы.

Лестницы приняты сборные железобетонные
Марши - с накладными проступями
В эломогательные и пожарные лестницы - металлические
Наружная эвакуационная лестница по оси „10" - монолитная железобетонная

4. Перекрытия.

Перекрытия приняты из сборных железобетонных панелей с круглыми пустотами, пролетом 6.0 и 3.0м При привязке проекта, производстве работ и осуществлении надзора за строительством особое внимание должно быть обращено на тщательную заделку цементным раствором марки „100" швов между панелями, панелями и стенами, тщательное выполнение монолитных участков перекрытия, балкона и монолитных заделок

При подборе панелей по несущей способности учтена их совместная работа между собой на нагрузку от перегородок вдоль панелей в соответствии со СНиП II-8.1-62*, п4.13.

5 Перегородки

Перегородки приняты следующие
- гипсоблочные одинарные толщиной 80мм
- гипсоблочные двойные толщиной 220мм с зазором 60мм
- кирпичные толщиной 120мм.
- шлакоблочные одинарные толщиной 90мм.

6 Полы

Полы приняты дощатые в 1/2 шпунт по лагам, брусчатые по лагам, паркетные, мозаичные, из керамической плитки, цементные.

7 Покрытие.

Покрытие над зрительным залом из сборных железобетонных ребристых панелей пролетом 12.0м с устройством подвесного потолка, над сценой, складом декораций, библиотекой и спортзалом - из сборных железобетонных панелей с круглыми пустотами пролетом 9.0м, над остальной частью здания - сборные железобетонные панели с круглыми пустотами пролетом 6.0 и 3.0м.

8. Крыша.

Крыша совмещенная, навентилируемая с внутренним водостоком Кровля - рулонная. В качестве утеплителя принят плитный пенобетон с объемным весом γ = 300 кг/м³ (таблицу толщин утеплителя см альбом IV лист СД-64) Для создания уклона кровли применен керамзит с объемным весом γ = 500 кг/м³.

9 Столярные изделия.

Проектом предусмотрены оконные блоки со спаренными переплетами с обязательным уплотнением притворов прокладками из губчатой резины ГОСТ 11214-65*. Дверные блоки глухие и остекленные с притвором в четверть ГОСТ 6629-74* и индивидуальные утепленные. Подоконные доски, плинтусы и наличники - деревянные.

10 Защита конструкций от коррозии, гниения и возгорания.

Все металлические детали должны быть защищены от коррозии Закладные детали и сварные соединения ригелей, колонн, балок и т д защищаются антикоррозийным покрытием в соответствии со СНиП II-28-73 Анкера плит перекрытий, покрытий, арматурные сетки и др защищаются цементным раствором согласно СНиП III-В 6-62 в соответствии с указаниями, приведенными на чертежах.

Все деревянные элементы, соприкасающиеся с каменной кладкой или железобетоном, укладываются по слою толя и тщательно антисептируются водными растворами фтористого и кремнефтористого натрия согласно СНиП III-19-75.

Все металлические конструкции должны быть окрашены масляной краской за 2 раза Деревян элементы подвесного потолка подвергаются глубокой пропитке антипиренами СНиП III-19-75

11. Нормативные нагрузки, принятые при расчете конструкций.

Объемные веса материалов конструкций:
- Кирпичной кладки — 1800 кг/м³
- Бетона — 2200 —"—
- железобетона — 2500 —"—
- гипсоблочных перегородок — 1250 —"—
- Шлакоблочных перегородок — 1600 —"—
- Кирпичных перегородок (из дырчатого кирпича) — 1450 —"—

Полезные нагрузки приняты по СНиП II-6-74.

12. Указания по привязке проекта к местным условиям

Привязка проекта к участку строительства должна быть выполнена в соответствии с действующими нормативными документами по строительству. При привязке проекта к конкретным условиям Материал стен, несущая способность конструкций, марки железобетонных элементов, материал и толщина слоя утеплителя подлежат уточнению

13 Указания по производству работ в зимних условиях.

Проект разработан для производства работ в летних условиях Настоящие указания содержат рекомендации для привязывающих проект организаций об общих мероприятиях при строительстве здания в зимних условиях Строительные работы в зимних условиях должны производиться с соблюдением требований разделов СНиП III-В 4-72, СНиП III-В 1-70 и СНиП III-16-73 Рабочие чертежи, предназначенные к производству работ в зимних условиях должны иметь указать проектной организации, выполнившей привязку проекта, о производственной проверке прочности конструкций и возможности их применения в зимнее время.

Кирпичная кладка.

1 Способ выполнения зимней кладки, применяемый при возведении здания, определяется при привязке проекта после предварительного технико-экономич обоснования
2 В случае выполнения зимней кладки способом замораживания с последующим естественным оттаиванием, раствор для кладки стен должен быть приготовлен на портландцементе, при этом марка раствора назначается на одну марку выше летней при t°в до -10°C, на две марки выше летней при t° ниже -20°C
3 Температура раствора для зимней кладки в момент его применения должна быть не ниже +10°C при t° воздуха до -10°C, +15°C при t° воздуха до -20°C, +20°C при t° Воздуха ниже -20°C
4. Приготовление раствора для зимней кладки должно производиться в соответствии с указаниями СНиП II-8.2-71 Температура воды, применяемой для приготовления раствора, должна быть не выше 60°C, а песка не выше 50°C Использование замерзшего и оттаявшего горячей водой раствора запрещается
5 Особое внимание следует обращать на перевязку кладки, плотность заполнения и горизонтальность швов, вертикальность кладки. Толщина швов кладки должна быть не более 10-12мм Поливка кирпича и заливка швов жидким раствором запрещается
6. В каждом этаже в уровне междуэтажных перекрытий должны быть уложены стальные связи из арматуры ф8 AI в углах и местах примыкания и пересечения стен. Связи должны заходить в каждую из примыкающих стен 1-1.5м. и заканчиваться на концах анкерами
7 На период оттаивания кладки во всех проемах под перемычки установить временные стойки на встречных клиньях.
8 При производстве работ в зимнее время кладку армированных простенков рекомендуется выполнять в соответствии с указаниями СНиП II-8.2-71 п 7.1 на растворе марки не ниже „50" с химическими добавками, обеспечивающими твердение раствора на морозе без обогрева до него проектной жесткости.

Перекрытия

Панели перекрытий должны монтироваться немедленно после возведения стен очередного этажа с установкой всех анкеров и связей, предусмотренных проектом Для монтажа перекрытий применять цементный раствор М 100 с добавками, обеспечивающими приобретение раствором не менее 25% прочности до его замораживания. Монолитные железобетонные конструкции необходимо выполнять способами, обеспечивающими приобретение бетоном необходимой прочности до его замерзания

Общие указания

Перед наступлением весенних оттепелей и на весь период оттаивания и последующего твердения кладки необходимо:
1. Не заделанные гнезда, борозды и другие ослабления несущих конструкций заделать кирпичом
2. На период оттаивания всю временную нагрузку с перекрытия/строительные материалы, мусор, снег) снять
3. Все несущие перемычки в проемах наружных и внутренних стен, выполненных в зимних условиях подпереть у опор деревянными стойками на встречных клиньях
4 О готовности объекта к периоду оттаивания кладки должен быть составлен соответствующий акт
5 Вести регулярный контроль в период оттаивания и первоначального твердения кладки, в случае обнаружения признаков перенапряжения кладки в виде трещин, выпучивания и т д немедленно принимать меры по снижению нагрузок и повышению устойчивости конструкций путем постановки временных стоек, стяжек, подпорок и прочих мероприятий, предусмотренных техническими условиями производство и приемку строительно-монтажных работ.

Согласовано

Инв. № подл. | Подпись и дата | Взам. инв. №

Гл. арх. отд.	Шмелев		
Гл. арх. пр-та			
Рук. гр. инж.	Еремин	Разработал	Нестеров
Рук. гр. арх.	Шпайзер	Проверил	
		Копировал	

Скругление | Закругление | Примечания

Указания заимствованы.

Перечень листов марки АР

NN листов	Наименование листов	Примечание
АР-1	Общие данные по марке АР	
АР-2	Фасад в осях «1»–«10»	
АР-3	Фасад в осях «А»–«П»	
АР-4	Фасад в осях «П»–«1»	
АР-5	Фасады в осях «П»–«Г» и «Д»–«А»	
АР-6	План I-го этажа в осях «А»–«Г»	
АР-7	План I-го этажа в осях «Г»–«П» Спецификация столярных изделий на этаж	
АР-8	План II-го этажа в осях «А»–«Г»	
АР-9	План II-го этажа в осях «Г»–«П» Спецификация столярных изделий на этаж	
АР-10	Планы рядовых галерей и колосникового настила Развертка стены зрительного зала по оси «10»	
АР-11	Развертки стен сценической коробки	
АР-12	Разрез 1-1	
АР-13	Разрезы III-III, IV-IV, V-V	
АР-14	План I-го этажа в осях «А»–«Г» с нанесением отверстий, ниш, штраб, обозначений полов	
АР-15	План I-го этажа в осях «Г»–«П» с нанесением отверстий, ниш, штраб, обозначений полов	
АР-16	План II-го этажа в осях «А»–«Г» с нанесением отверстий, ниш, штраб, обозначений полов	
АР-17	План II-го этажа в осях «А»–«Г» с нанесением отверстий, ниш, штраб, обозначений полов	
АР-18	Развертки стен с вентиляционными каналами по осям «2», «8», «Г»	
АР-19	Развертки стен с вентиляционными каналами по осям «Л», «К», «В»	
АР-20	План крыши План раскладки парапетных плит	

Перечень применяемых в чертежах марки АР стандартов и типовых чертежей

Шифр, стандарт	Наименование стандартов	Номера лист, чертежей, стр текста
серия 1.135-1	Двери деревянные входные и служебные для жилых и общественных зданий	Альбом I, Альбом II
ГОСТ 8242-75	Детали деревянные строганые погонажные	комплект
серия 1.136-2	Подоконные деревянные доски для жилых и общественных зданий	ТК листы 4, 6, 10, 12
ГОСТ 11214-65*	Окна и балконные двери деревянные для жилых и общественных зданий	комплект
ГОСТ 6629-74	Двери деревянные для жилых и общественных зданий.	—"—

Перечень марок рабочих чертежей.

Наименование чертежей проекта	Марка	Наименование чертежей проекта	Марка
Архитектурные чертежи	АР	Железобетонные изделия	КЖ
Строительные конструкции	КС	Металлические изделия	КМ
Технологические чертежи	ТХ	Отопление и вентиляция	ОВ
Архитектурно-строительные чертежи ниже отм 0.	АСО	Водопровод и канализация	ВК
		Электрооборудование	ЭЛ
Монтажные узлы и детали	СД	Слаботочные устройства	СУ
Деревянные изделия	КД	Кинотехнология	КГ

Условные обозначения ссылок, принятые на чертежах марки АР.

(2.110-1 1-140) Номер серии альбома слева – номер выпуска, справа – номер детали

(2 / СД-5) пс — Ссылка на аналогичную деталь

(2 / СД-5) Номер детали. Номер листа альбома, на котором изображена деталь.

Сводная спецификация столярных изделий.

NN п/п	Наименование изделий	Марка изделий	Размеры мм Ширина	Высота	Кол-во шт I эт	II эт	Всего	Стандарт или лист проекта
1	Оконные блоки	ОС12-21А	2073	1164	6	—	6	ГОСТ 11214-65*
2		ОС12-12	1175	2059	22	68	90	
3		ОС21-21	2060	2059	—	9	9	
4	Дверной балконный блок (левый)	ОБС28-12Б	1189	2753	1	1	2	Альбом V, листы КД-7, КД-8
5	Дверной балконный блок (правый)	ОБС28-12Б	1189	2753	—	2	2	
6	Дверной балконный блок	ОБС28-18Б	1751	2753	1	—	1	
7	Дверные блоки входные	Д-1	1476	2388	6	—	6	Альбом V, лист КД-1
8		ДВ4.8-5	1276	2088	2	—	2	Серия 1.135-1, Альбом I.
9		ДВ8-9Н	886	2088	1	—	1	
10		Д-2	986	2388	2	—	2	Альбом V, лист КД-6
11		Д-2Н	986	2388	2	—	2	
12	Дверные блоки служебные	ДТ9Н	986	2088	1	1	2	Серия 1.135-1, Альбом II.
13		ДТ8	886	2088	—	1	1	
14		ДТ8Н	886	2088	2	2	4	
15	Дверные блоки внутренние	ДГ21-7	670	2071	1	—	1	ГОСТ 6629-74
16		ДГ21-7П	670	2071	9	—	9	
17		ДГ21-7АП	670	2071	5	—	5	
18		ДГ21-9	870	2071	2	—	2	
19		ДГ21-9П	870	2071	2	—	2	
20		ДГ21-9АП	870	2071	2	—	2	
21		ДГ21-10А	970	2071	1	—	1	
22		ДГ24-10	970	2371	3	7	10	
23		ДГ24-10А	970	2371	1	2	3	
24		ДГ24-15	1472	2371	1	—	1	
25		ДО24-10	970	2371	2	—	2	
26		ДО24-10А	970	2371	1	—	1	
27		ДО24-10АС	970	2371	1	—	1	
28		ДО24-10С	970	2371	—	1	1	
29		ДО24-15	1472	2371	1	3	4	
30		ДО24-15С	1472	2371	—	1	1	
31	Ворота	В-1	1970	2980	1	—	1	Альбом V, листы КД-3, КД-4, КД-5
32		В-2	1970	4980	1	—	1	
33	Подоконные доски	ДО13-20	1300×200×40		1	2	3	Серия 1.136-2, листы 4, 6, 10, 12
34		ДО13-35	1300×350×40		1	—	1	
35		ДО22-35	2200×350×40		6	—	6	
36		ДО22-20	2200×200×40		—	7	7	
37		ИДО-1	2490	186	10	10	20	Альбом V, лист КД-11
38	Подоконные кронштейны	КП-1	44×60×340		26	—	26	—"—
39	Встроенные шкафы	ВШ-1	—	—	2	—	2	Альбом IV, листы СД-46, СД 47—СД-51
40		ВШ-2–ВШ-7	—	—	—	—	по 1	
41	Касса	—	—	—	1	—	1	Альбом II, лист СД-43
42	Барьер гардероба	—	—	—	1	—	1	Альбом II, лист СД-52
43	Буфетная-барная стойка	—	—	—	1	—	1	Альбом II, лист СД-54
44	Нащельник	—	46×19×2800		4	—	4	Альбом IV, лист СД-20
45	Стойки остекленных перегородок	—	120×74×2370		—	—	4	Альбом II, лист СД-53
46	Двери в сценической коробке	ДЛ8	886	1588	—	—	1	Серия 1.135-1, Альбом II
47		ДЛ8Н	886	1588	—	—	5	
48	Блоки остекленных перегородок	БОП-1	930	2371	—	2	2	Альбом V, лист КД-9
49		БОП-2	610	2371	1	—	1	
50		БОП-3	780	2371	1	—	1	
51	Щиты раздвижных перегородок	ЩП-1	650	2310	10	—	10	Альбом I, лист КД-6
52		ЩП-2	815	2200	6	—	6	
53	Двери санузлов	СД-1	850	2050	6	—	6	Альбом V, лист КД-10
54	Щиты кабин санузлов	СД-2	1200	2050	6	—	6	
55	Перегородка душевых кабин	ДКС-2	890	1700	2	—	2	Серия 416-0-1 Вып 2, Альбом 2
56	Щиты	Щ-1	700	1900	10	—	10	Альбом V, лист КД-12 (лист СД-38)
57		Щ-2	700/705	1900	2	—	2	
58	Деревянная лестница	ЛД-1	788	1923	1	—	1	Альбом V, лист КД-13
59	Съемные щиты (для подпольн каналов)	ЩС-1	600	600	—	—	2	Альбом V, лист КД-9
60		ЩС-2	600	800	—	—	2	
61		ЩС-3	600	1000	—	—	2	
62	Декоративные перегородки	Брус	180×30×2710		12	6	18	Альбом IV, листы СД-24, СД 25
63		Доски обвязок	180×30×1530		4	2	6	
64	Вентиляционные решетки	ВР-1	1640	1030	3	—	3	Альбом V, лист КД-9
65		ВР-2	1640	690	3	—	3	
66		ВР-3	1250	690	1	—	1	
67		ВР-4	860	690	1	—	1	
68		ВР-5	860	770	2	—	2	
69	Наличники	тип 2	пог м		—	—	88,90	ГОСТ 8242-75
70		тип 3	—"—		—	—	62,40	
71	Дверные ручки	ДР-2	750	310	4	—	4	Альбом V, лист КД-11
72		ДР-2Н	750	310	4	—	4	
73		ДР-3	80	300	6	—	6	
74		ДР-4	750	100	6	—	6	
75		ДР-5	550	100	—	8	8	
76		ДР-1	220	106	32	—	32	Альбом V, лист КД-2
77	Дверца ревизии	—	300	300	—	—	1	Альбом V, лист КД-11
78	Бруски декоративные	—	100	150	пог м		101,30	Альбом I, листы АР-2–АР-5
79	Бруски монтажные	—	100×100×150		—	—	81	Альбом IV, листы СД-14—СД-16
80	—"—	—	75	94	пог м		94,82	—"—
81	—"—	—	50	94	—"—		12,36	—"—
82	—"—	—	130	94	—"—		14,73	—"—
83	—"—	—	150	94	—"—		8,46	—"—
84	—"—	—	40	94	—"—		19,98	В дверях А-1 и А-2
85	Бруски раздвижных перегородок	—	150	50	—"—		8,57	Альбом IV, лист СД-31
86		—	100	50	—"—		8,57	
87		—	50	50	—"—		5,03	
88	Доска обшивки	—	30	50	—"—		5,03	
89	Стойка-коробка	—	54	62	пог м		4,52	

Адрес ЦИТП, распространяющего альбомы типовых чертежей, применяемых в проекте. Центральный институт типового проектирования, 125878 ГСП г Москва А-445, ул Смольная 22

Примечание Спецификацию сборных железобетонных и металлических изделий см листы КС.

N 7019/I

1976	Сельский дом культуры со зрительным залом на 300 мест.	Общие данные по марке АР.	Типовой проект 264-12-155	Альбом I	Лист АР-1

Инв N 1111 | Взам инв N | Подпись и дата | Инв N подл

Гл арх проекта Ястребов
Гл арх пр Кулешов
Рук группы Ершин
Рук арх отд Шпаковская
Нач сект Нестеров
Гл спец Ястребов
Ст техник Кулешова

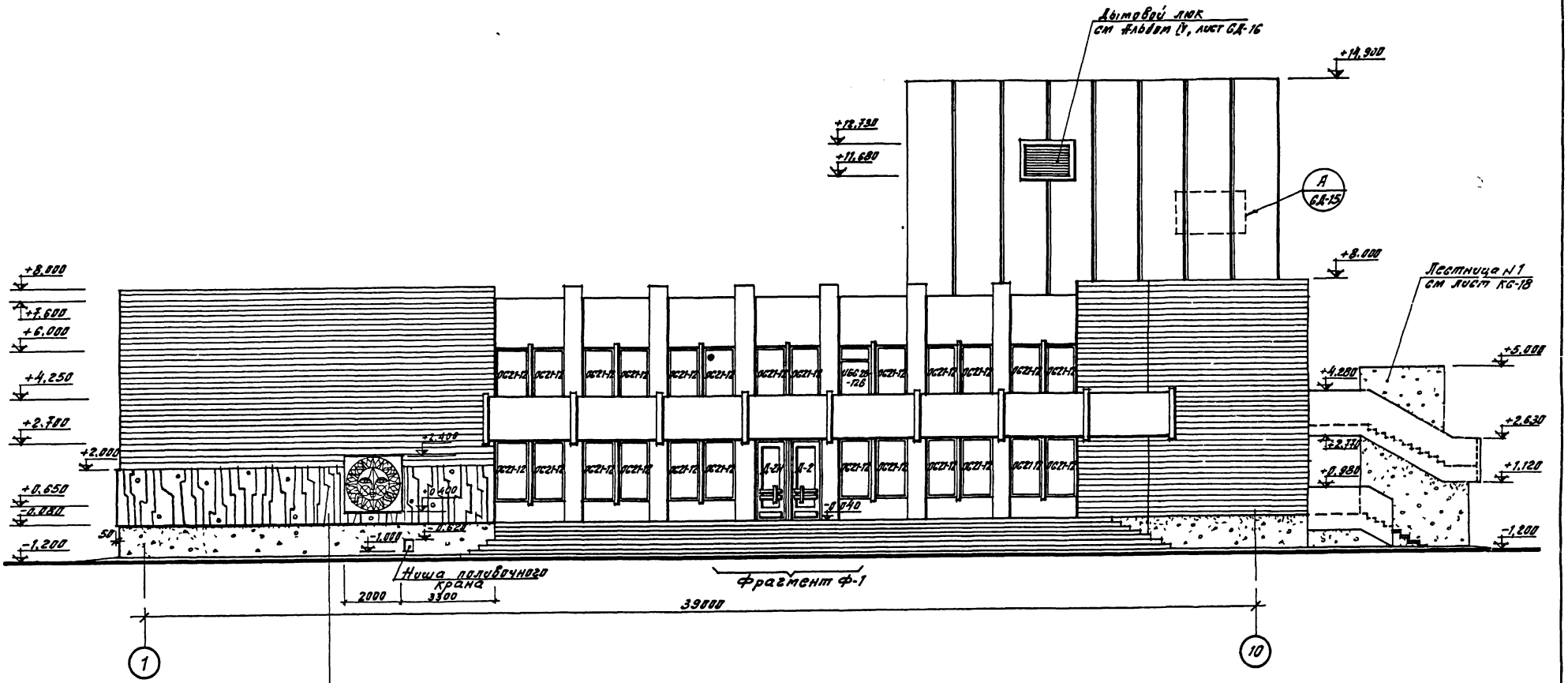

Декоративное рельефное панно по шаблонам (типа нарезных пустов до 7 см) заказ на выполнение панно передать комбинату декоративно-оформительского искусства

Примечания

1. Указания по наружной отделке здания см. лист 5
2. Фрагмент фасада Ф-1 см альбом IV, лист СД-9
3. Деталь „А" см альбом IV, лист СД-15

N7019/I

1976	Сельский дом культуры со зрительным залом на 300 мест	Фасад в осях „1"—„10"	Типовой проект 264-12-155	Альбом I	Лист АР-2

Согласовано

Инв. № подл. | Подп. и дата | Взам. инв. №

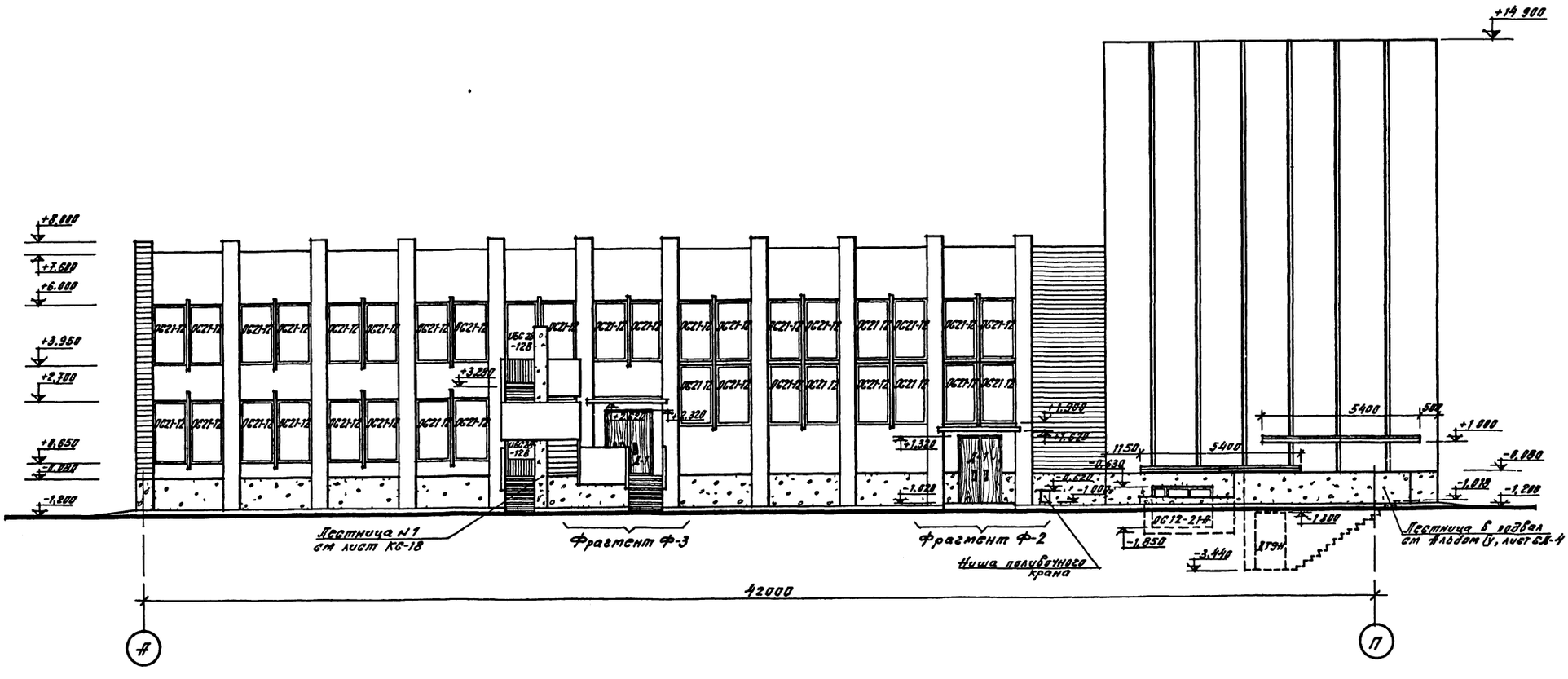

Примечания.

1. Указания по наружной отделке здания см. лист 5
2. Фрагмент фасада Ф-2 см альбом IV, лист СА-10.
3. Фрагмент фасада Ф-3 см альбом IV, лист СА-11.

N 7019/1

1976	Сельский дом культуры со зрительным залом на 300 мест.	Фасад в осях «А» – «П».	Типовой проект 264-12-155	Альбом I	Лист АР-3

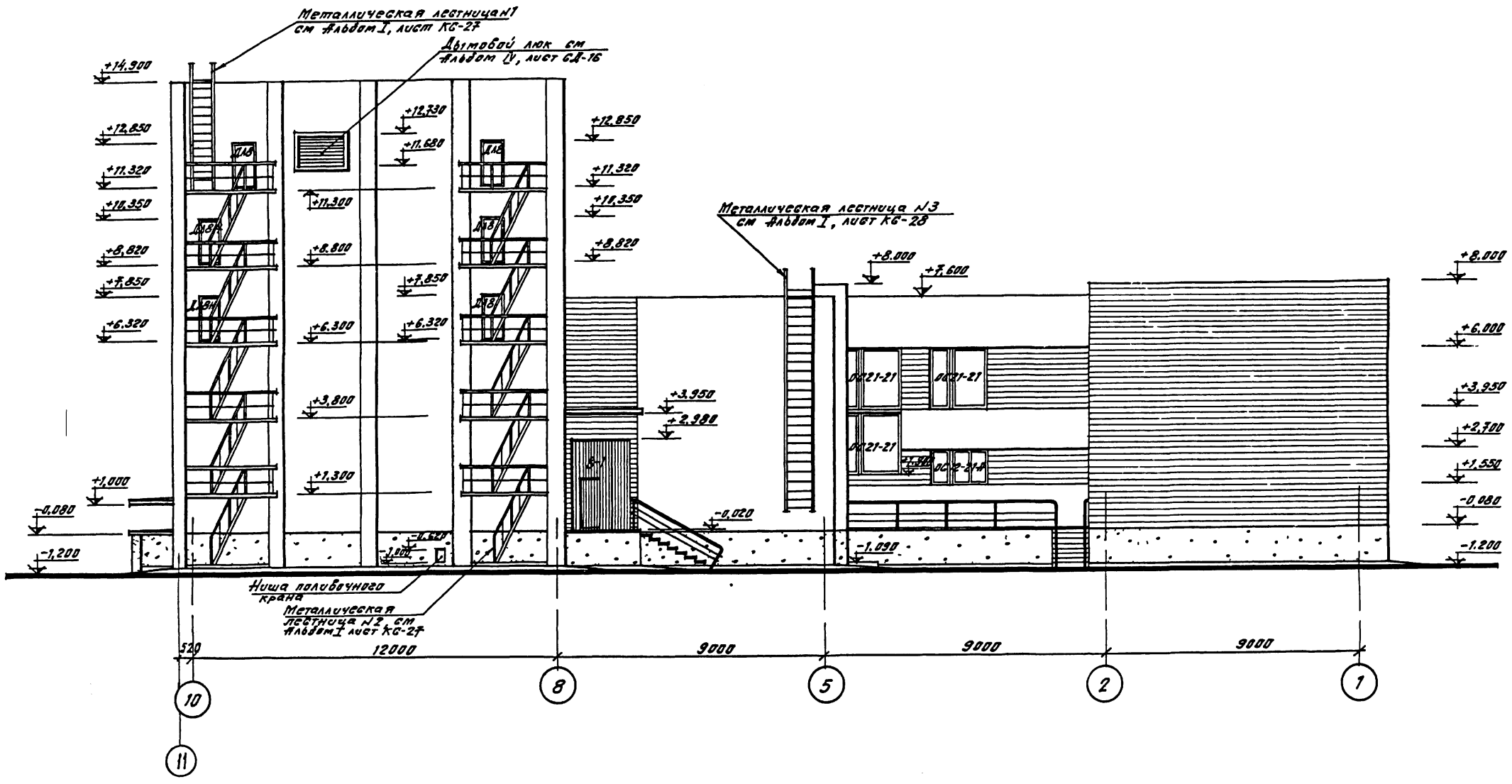

Примечание Указания по наружной отделке здания см лист 5

N7019/I

1976	Сельский дом культуры со зрительным залом на 300 мест	Фасад в осях «11»–«1».	Типовой проект 264-12-155	Альбом I	Лист АР-4

Согласовано

Рук гр арх Бремин
Рук гр инж Штейнберг
Разработал Нестеров
Проверил Копировал
Рук отдела
Гл арх отд
Гл арх пр
Укр Ленинградсельстрой
Экзаменовал Захарченко
Экзаменовал Штейнберг
Яровая

Фасад в осях «Д"-«А"

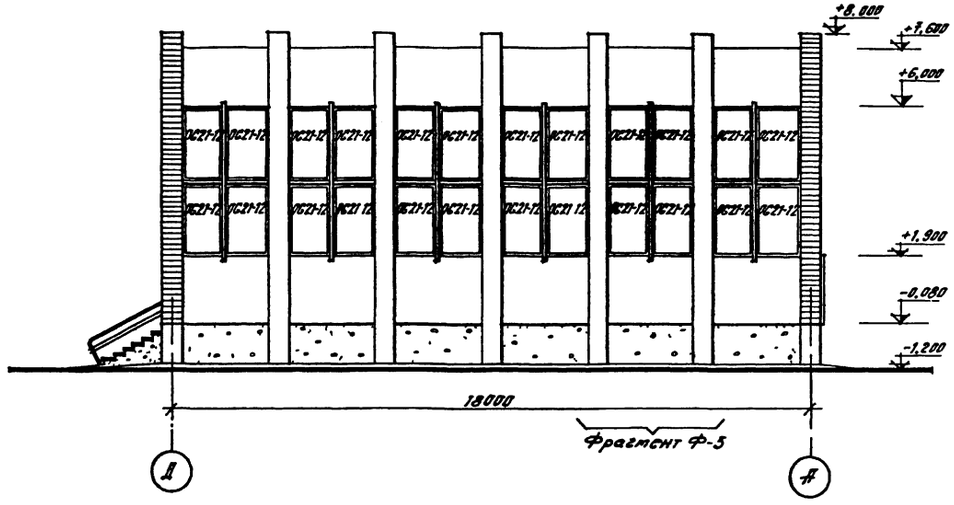

Фасад в осях «П"-«Г"

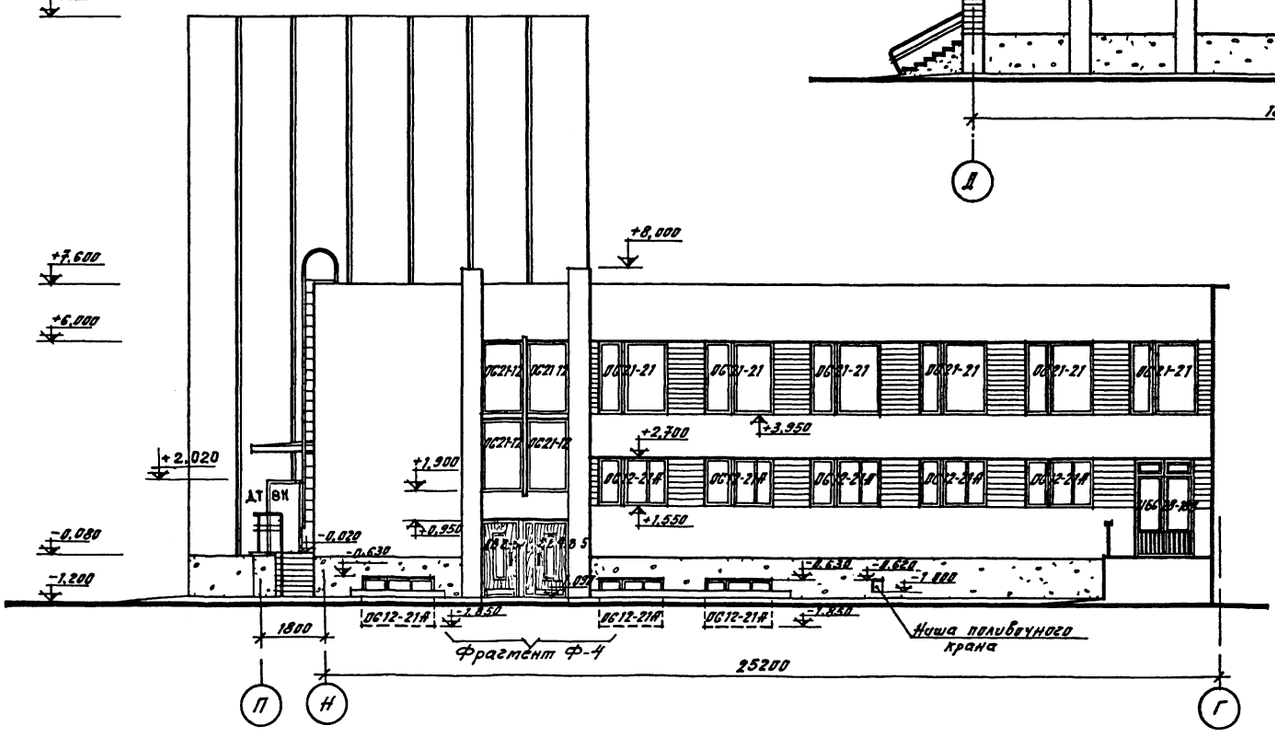

Примечания:

1. Указания по наружной отделке здания см. лист 5
2. Фрагмент фасада Ф-4 см. альбом IV, лист СД-12.
3. Фрагмент фасада Ф-5 см. альбом IV, лист СД-13.

N7019/I

1976	Сельский дом культуры со зрительным залом на 300 мест.	Фасады в осях «П"-«Г" и «Д"-«А"	Типовой проект 264-12-155	Альбом I	Лист АР-5

Гл. инж. проекта Шпитальберг
Гл. арх. отд. Шпитальберг
Гл. арх. пр. Истомина
Рук. группы Бортник
Рук. гр. арх.

Фрагмент плана N1

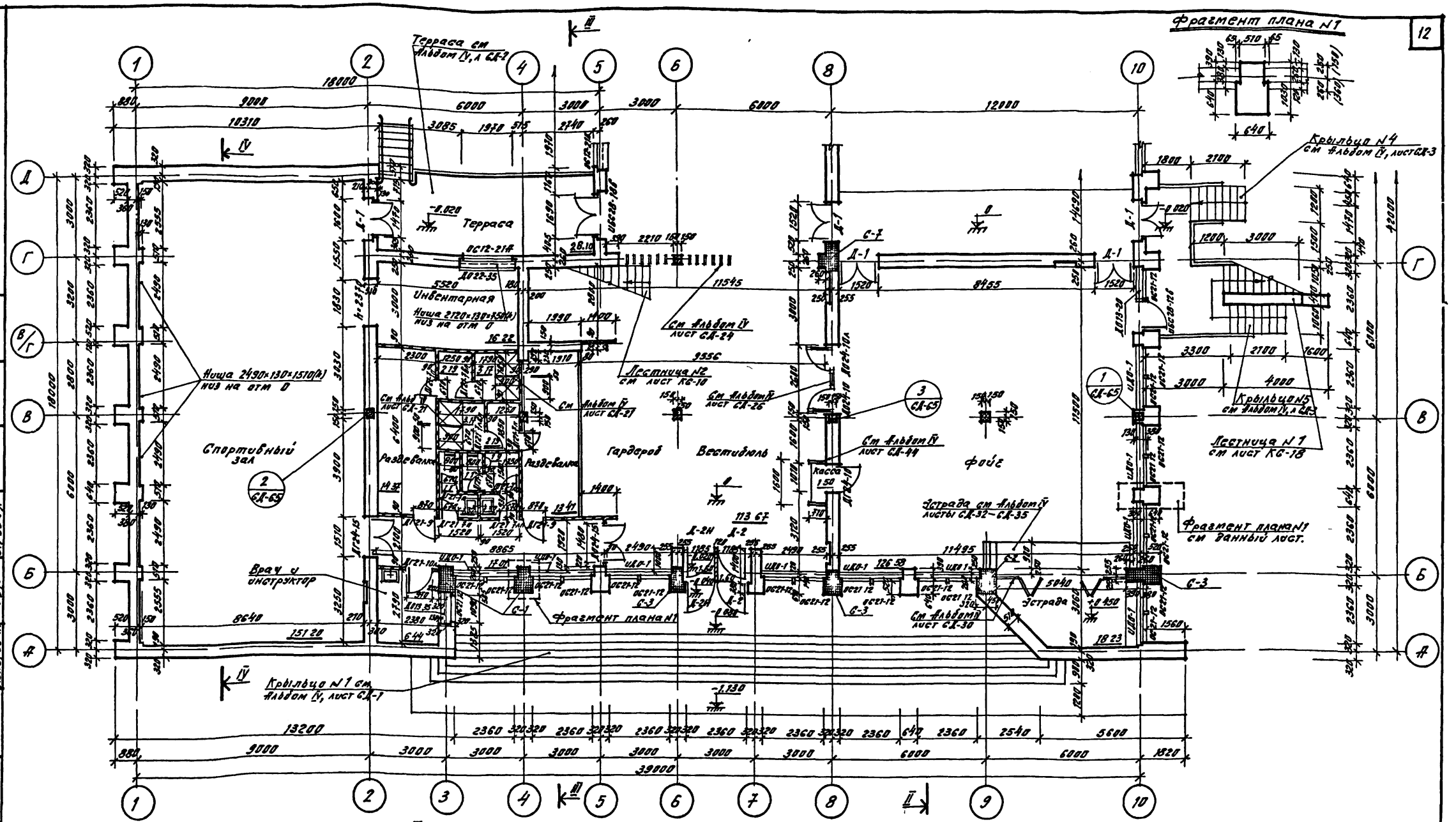

Схема плана

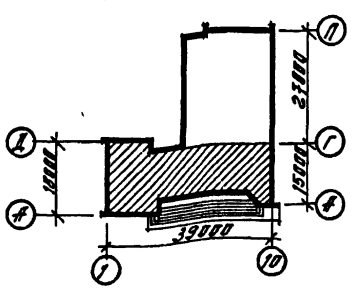

Примечания:

1. За относительную отметку 0. принят уровень чистого пола 1-го этажа (вестибюля)
2. Площади помещений даны с учетом штукатурки кирпичных стен, кирпичных и шлакоблочных перегородок (20 мм)
3. Разрезы см листы АР-12 и АР-13.
4. Установку оконных и дверных балконных блоков см альбом IV, лист СА-17
5. Условные обозначения см на листе АР-8
6. Спецификацию столярных изделий на этаж см на листе АР-7
7. Отметка пола санузлов и душевых ниже отметки основного пола на 20мм
8. Развертки стен с вентиляционными каналами см листы АР-18, АР-19
9. Настоящий лист рассматривать совместно с листом АР-7
10. Встроенные шкафы см. Альбом IV, листы СА-46–СА-51
11. Обозначения полов, отверстия, ниши, каналы см листы АР-14–АР-17.
12. Размеры в скобках на фрагменте плана N1 даны для окон расположенных по оси «1».
13. Все простенки наружных и внутренних стен выложить из кирпича марки «75» на растворе марки «50», кроме того, армированные простенки выложить из кирпича марки «100» и армировать соответственно сетками, заштрихованными на планах этажей, через 2 ряда кладки в пределах высоты этажа или простенка (арматурные сетки см альбом V, лист КМ-13)

Согласовано: Госгражданпроект, Госкомспорт гр 08, Госкомспорт гр 81, Госкомспорт гр 31

Укрниипроект Госгражданстроя при Госстрое СССР по делам строительства

Рук гр арх	Шварцман	Гл архитектор	Бровь		
Рук гр инж	Зверев	Гл инж пр	Ладо		
Рук гр эл	Жук	Гл конструктор	Пев		
Рук гр ов	Жук				
Рук гр вод	Зинкевич				
Рук гр эо	Шульга				
Рук гр сс	Кириллов				
Рук гр тех	Кириллов				
Рук гр ск	Кириллов				
Рук гр ов	Кириллов				
Рук гр вод	Кириллов				
Рук гр эо	Кириллов

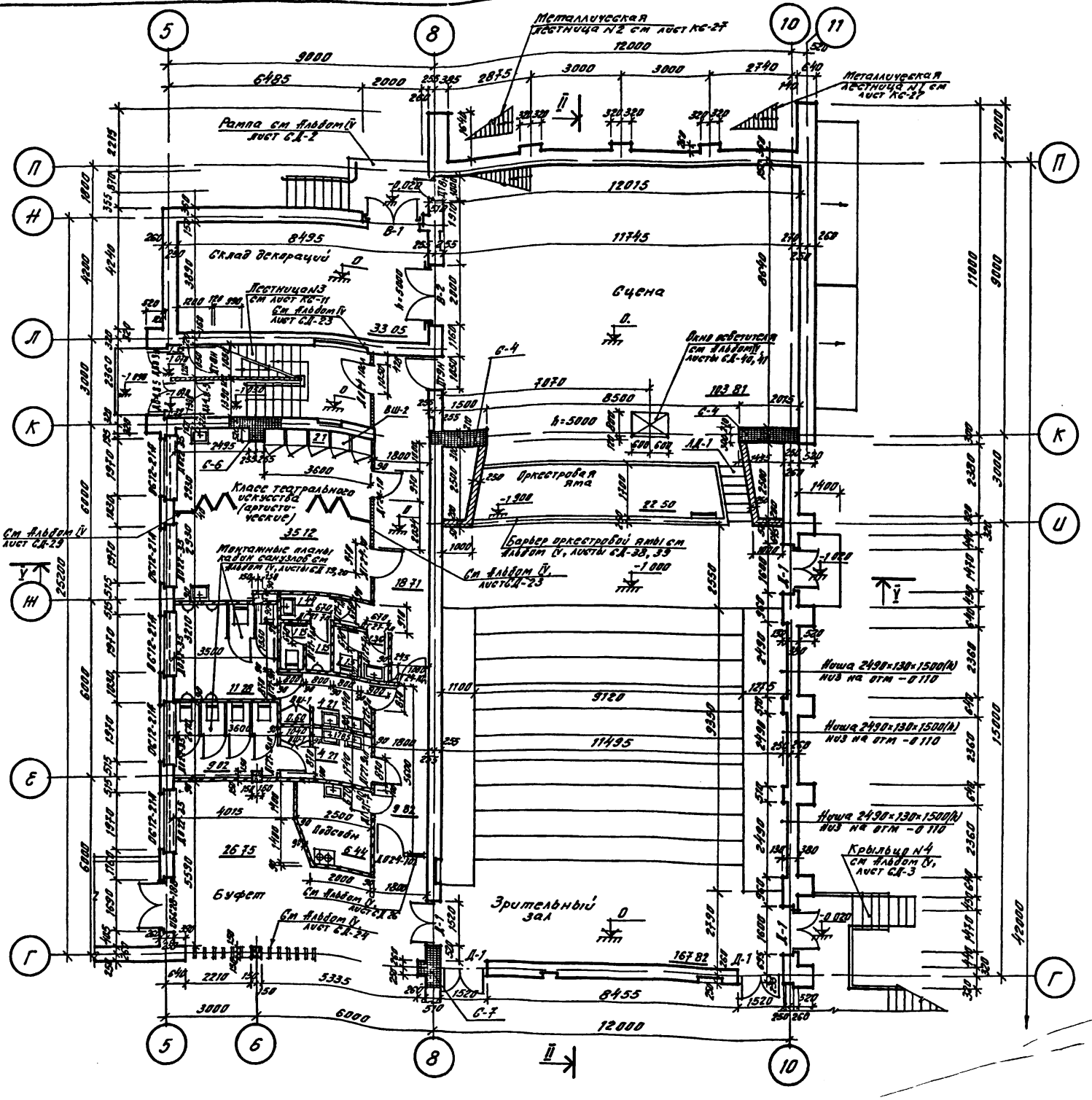

Спецификация столярных изделий на этаж

13

Наименование	Марка	Кол-во шт.
Оконные блоки	ОС21-12	22
	ОС12-21А	6
Дверной балконный блок (левый)	ОБС28-12Б	1
Дверной балконный блок	ОБС28-18Б	1
Дверные блоки входные	Д-1	6
	Д-2	2
	Д-2Н	2
	ДВ48-8	2
	ДВ8-9Н	1
Дверные блоки служебные	ДТ8Н	2
	ДТ9Н	1
Дверные блоки внутренние	ДГ21-7	1
	ДГ21-7п	8
	ДГ21-7ап	4
	ДГ21-7Бп	1
	ДГ21-7Бап	1
	ДГ21-9	2
	ДГ21-9п	2
	ДГ21-9ап	2
	ДГ21-10л	1
	ДГ24-10л	1
	ДГ24-15	1
	ДГ24-10	3
	ДО24-10	2
	ДО24-10л	1
	ДО24-10бл	1
	ДО24-15	1
Подоконные доски	ДО13-20	1
	ДО13-35	1
	ДО-22-35	6
	УДО-1	10
Подоконные кронштейны	КП-1	26
Ворота	В-1	1
	В-2	1
Встроенные шкафы	ВШ-1	2
	ВШ-2	1

Примечание

Настоящий лист рассматривать совместно с листом АР-6

Схема плана

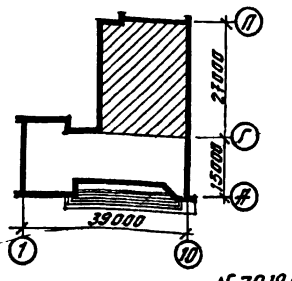

Согласовано

Инв. № подл. | Подпись и дата | Взам. инв. №

Стр. | Захв. | Рук. гр. | Нач. отд. | Гл. спец. | Гл. инж. | Нач. ГПР

Штампы: Сельский дом культуры со зрительным залом на 300 мест. | Архитектурные решения | Разрезы | Планировка | Экспликация помещений

1976	Сельский дом культуры со зрительным залом на 300 мест.	План I-го этажа в осях «Г'—«П» Спецификация столярных изделий на этаж	Типовой проект 264-12-155	Альбом I / Лист АР-7

№ 7019/1

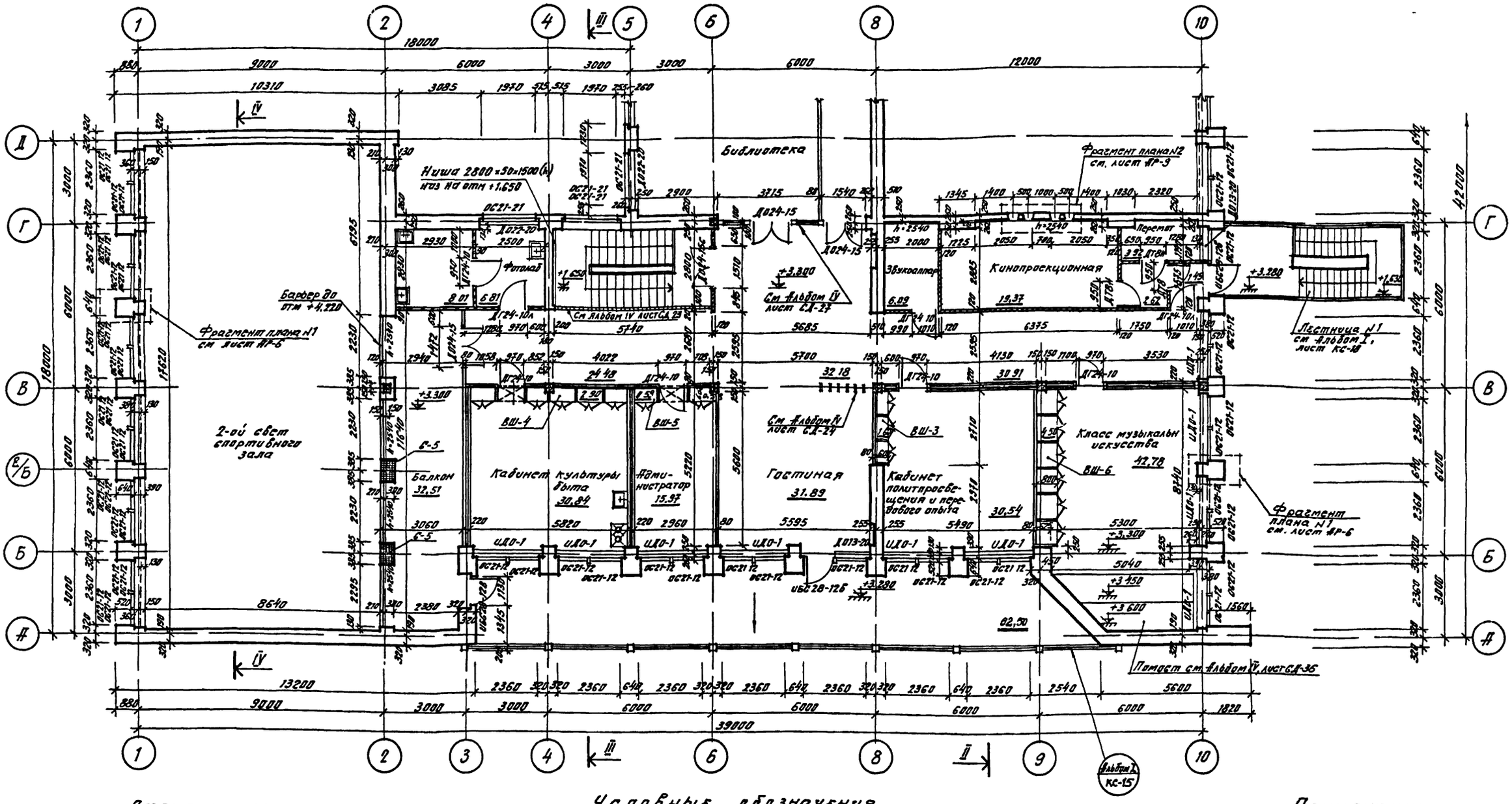

Схема плана

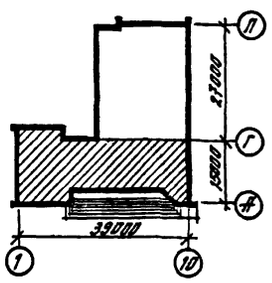

Условные обозначения

- Кладка из кирпича
- Перегородка из кирпича
- Перегородка из шлакоблоков
- Двойная перегородка из гипсовых плит
- Одинарная перегородка из гипсовых плит
- Перегородка из стеклоблоков
- Армированная кирпичная кладка
- Деревянная остекленная перегородка
- Альб IV / 1 СД-3 — Номер альбома / Номер детали, номер листа
- Отверстие в стене или перегородке (см листы АР-13 ÷ АР-16)

Примечания

1. Настоящий лист рассматривать совместно с листом АР-9
2. Общие примечания см на листе АР-6

N7019/I

1976	Сельский дом культуры со зрительным залом на 300 мест	План II-го этажа в осях «А»—«Г»	Типовой проект 264-12-155	Альбом I	Лист АР-8

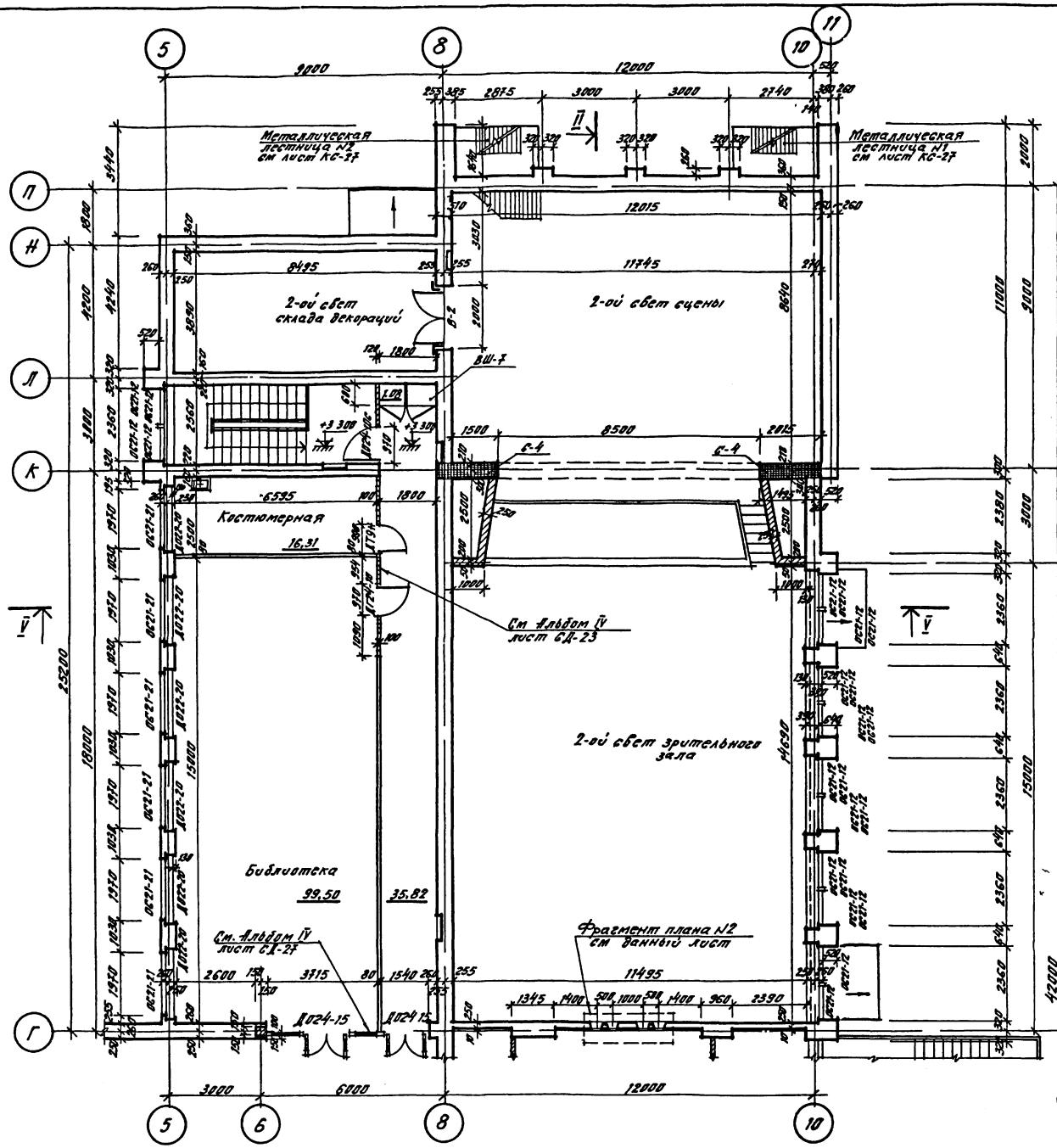

Спецификация

столярных изделий II-го этажа

Наименование	Марка	К-во, штук
Оконные блоки	ОС21-12	68
	ОС21-21	9
Дверной балконный блок (левый)	УБС28-12В	1
Дверной балконный блок (правый)	УБС28 12В	2
Дверные блоки служебные	ДТ8Н	2
	ДТ8	1
	ДТ9Н	1
Дверные блоки внутренние	ДГ24-10Л	2
	Д024-10С	1
	Д024-15	3
	Д024-15С	1
	ДГ24-10	7
Подоконные доски	Д022-20	7
	Д013-20	2
	УДО-1	10
Встроенные шкафы	ВШ-3	1
	ВШ-4	1
	ВШ-5	1
	ВШ-6	1
	ВШ-7	1

Фрагмент плана N2

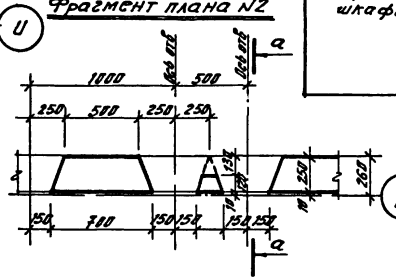

а-а

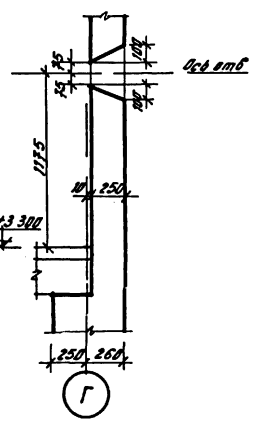

Схема плана

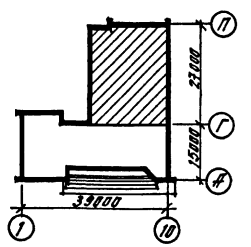

Примечания

1 Настоящий лист рассматривать совместно с листом АР-8
2 Общие примечания см на листе АР-6.

Согласовано

Гл. инж. проекта	Антонюк	
Рук. арх.-план. сектора	Ефимин	
Гл. арх. проекта	Шишкина	
Рук. группы	Исаева	
Гл. инж. проекта	Кулагина	
Рук. гр. ОВ	Кулагина	
Рук. гр. ЭМ	Зайцев	
Рук. гр. ВК	Кулагина	
Рук. гр. ЭМ	Кулагина	
Разработал	Ярцева	

Инв. N 1111 Взам. инв. N

1976	Сельский дом культуры со зрительным залом на 300 мест	План II-го этажа в осях «Г"—«П" Спецификация столярных изделий на этаж	Типовой проект 264-12-155	Альбом I	Лист АР-9

N 7019/1

План рабочих галерей на отм. +6.300

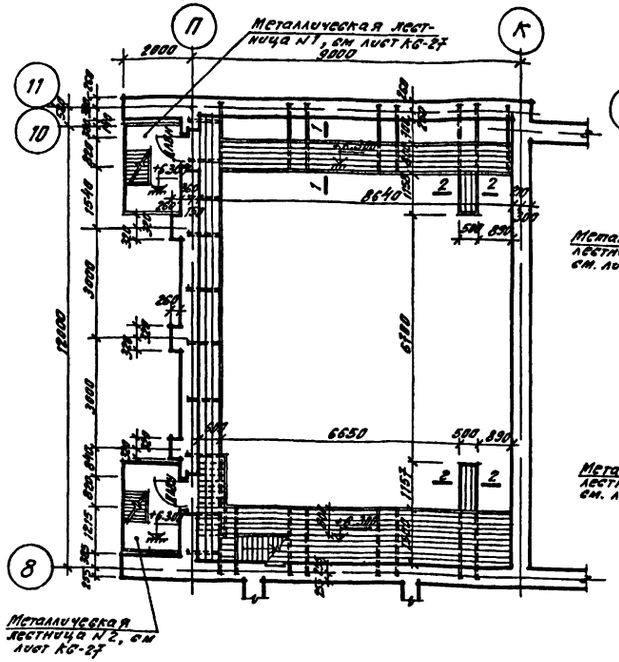

План рабочих галерей на отм +8.800

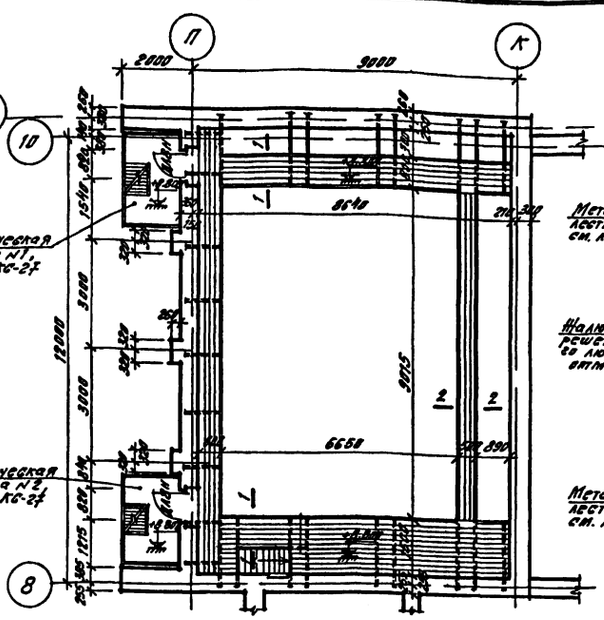

План колосникового настила на отм. +11.300

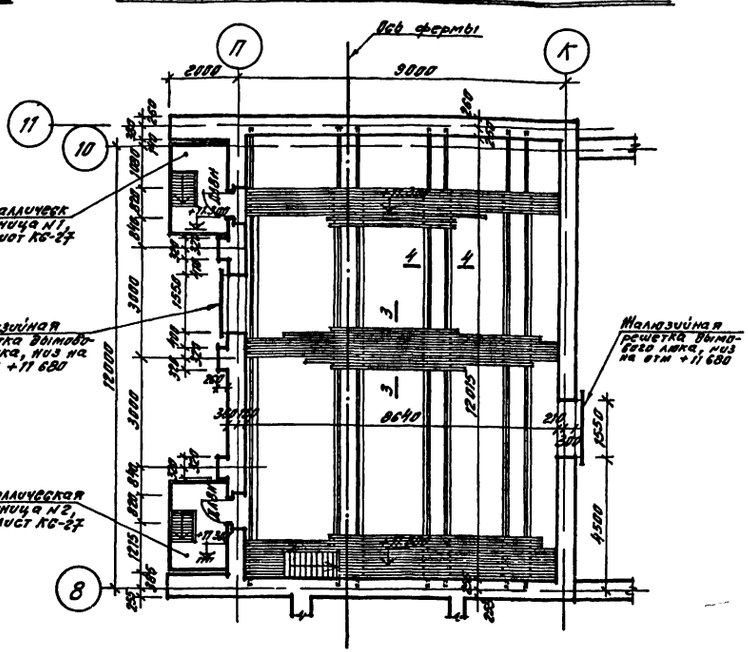

Развертка стены зрительного зала по оси "10"

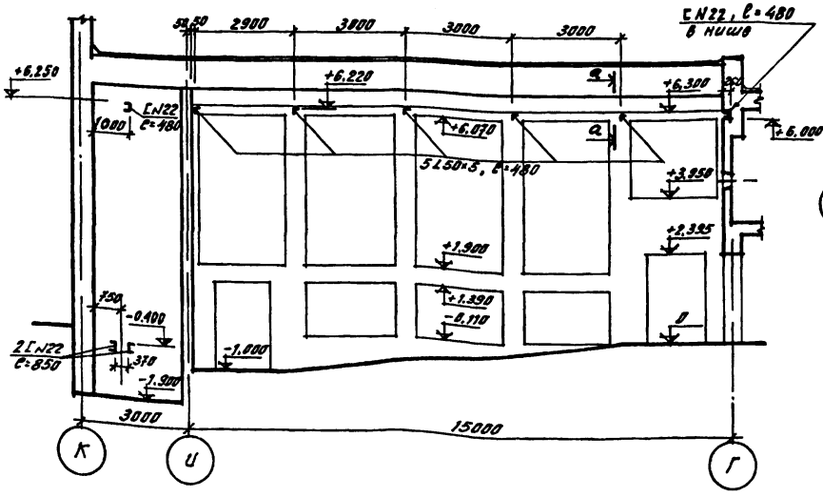

а-а.

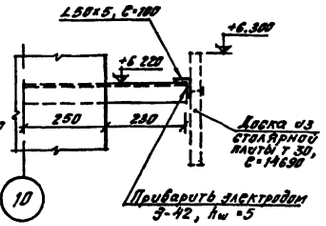

1-1.

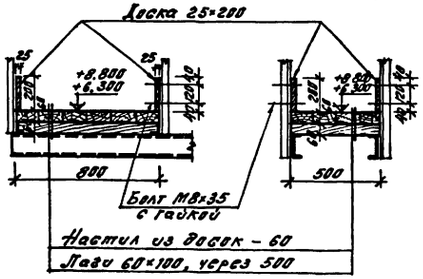

2-2.

3-3.

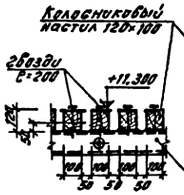

4-4

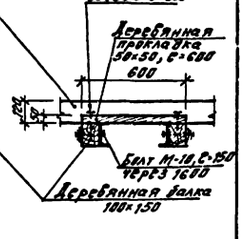

Примечания:

1. Монтажные чертежи металлических конструкций рабочих галерей и колосников см листы КС-22, КС-23, КС-24, КС-25, КС-26
2. Все деревянные конструкции подвергнуть глубокой пропитке антипиренами
3. Открытые металлические конструкции окрасить масляной краской за 2 раза

N7019/1

1976	Сельский дом культуры со зрительным залом на 300 мест.	Планы рабочих галерей и колосникового настила. Развертка стены зрительного зала по оси "10"	Типовой проект 264-12-155	Альбом I	Лист АР-10

Инв. № подл. | Подпись и дата | Взам. инв. №

Госстрой СССР, Госгражданстрой, Гипрокультбыт, Гипрокультбыт, Гипрокультбыт

Развертка стены по оси «П»

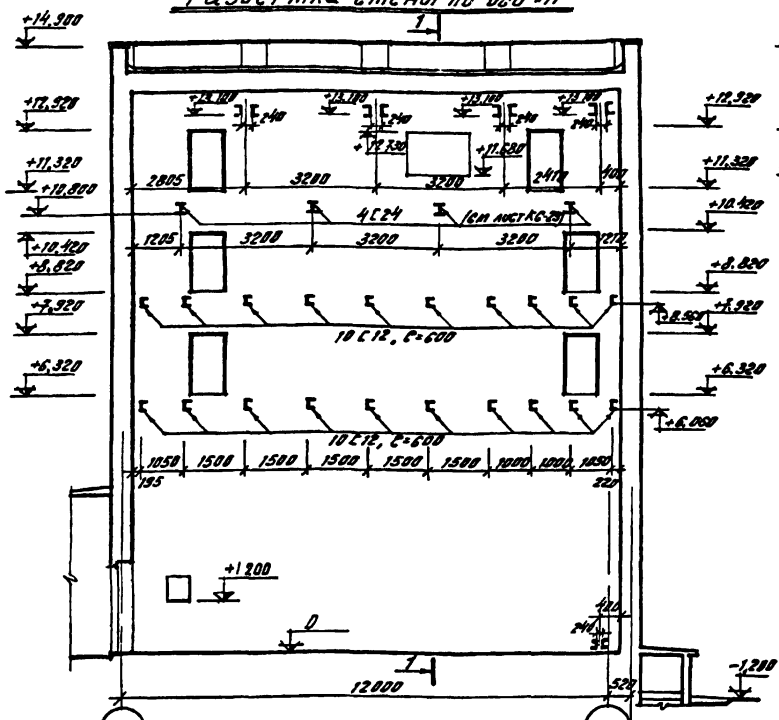

1-1

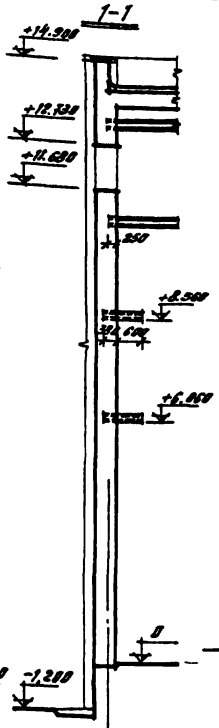

Развертка стены по оси «11»

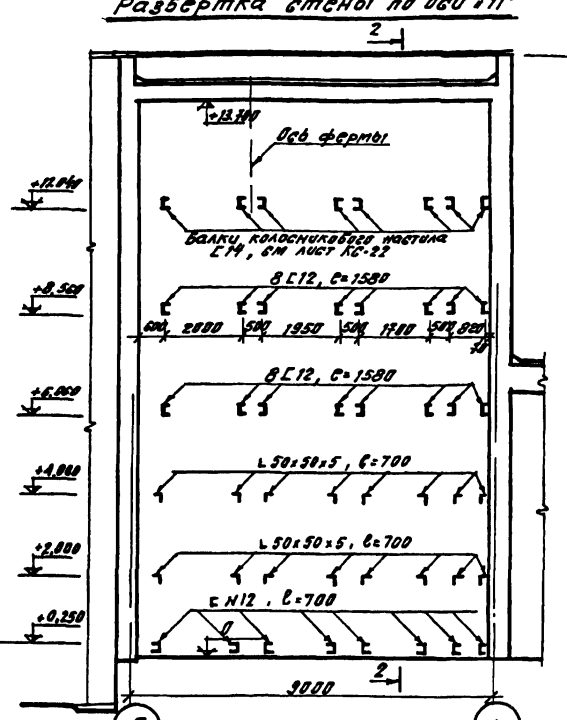

2-2.

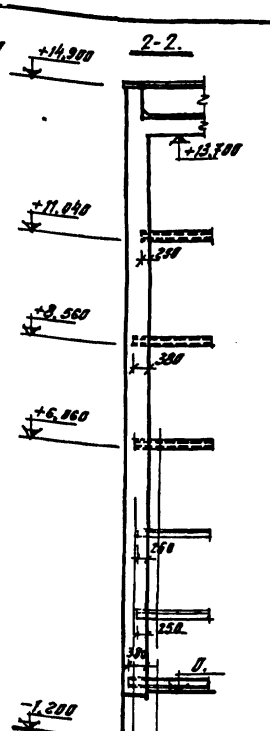

Развертка стены по оси «К»

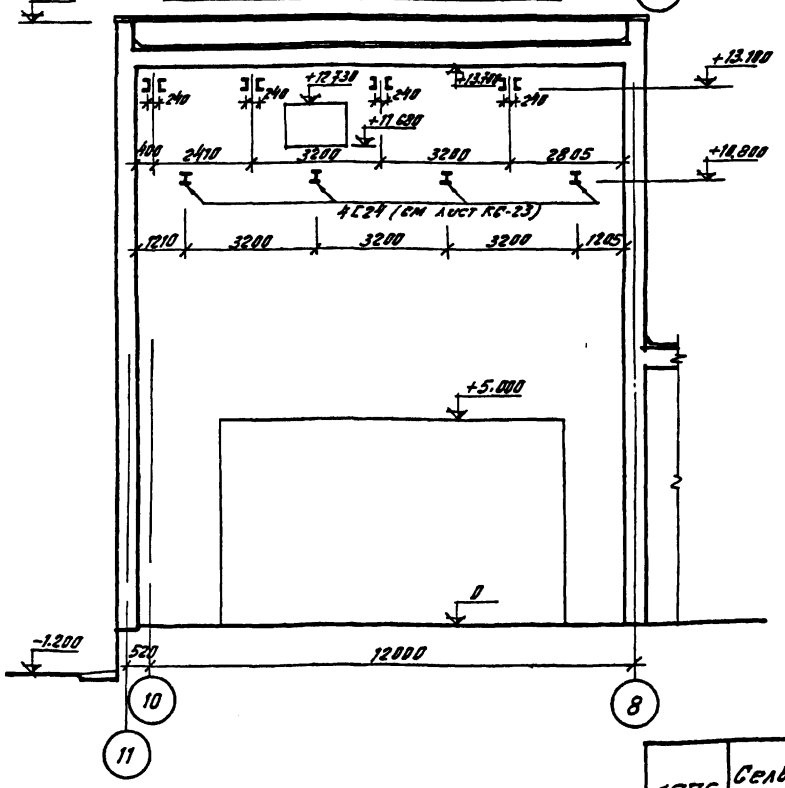

Развертка стены по оси «8»

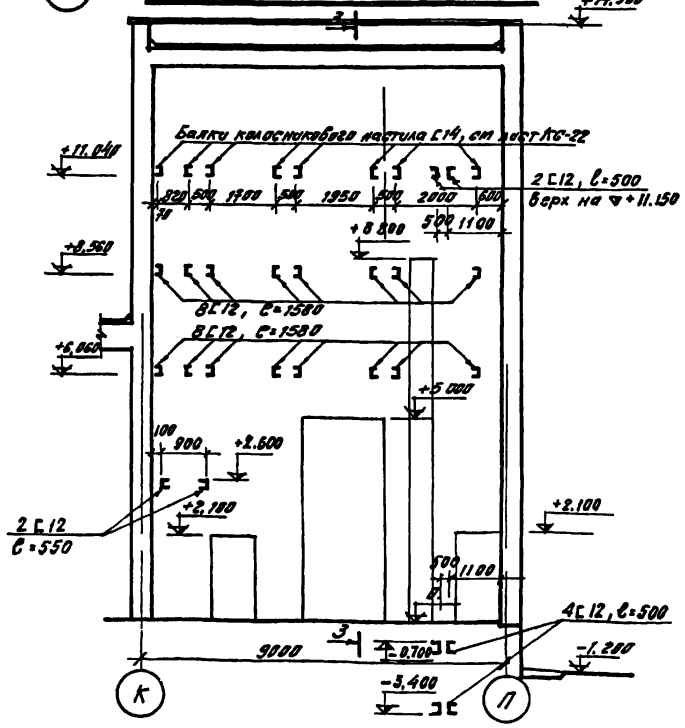

3-3

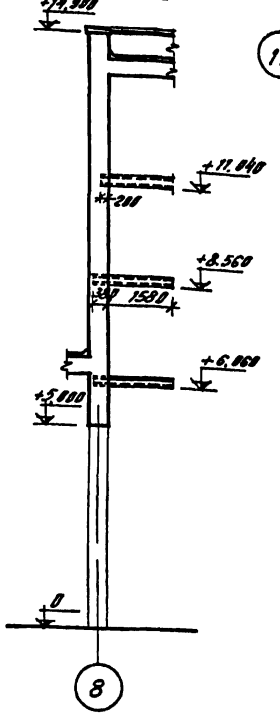

Примечания

1. Настоящий лист рассматривать совместно с листами КС-22, КС-23, КС-24, КС-25 и КС-26
2. На развертках указана длина выступающей части закладных элементов без учета заделки в кладку
3. Развертку стены зрительного зала по оси «10» см на листе АР-10

Гл. инж. пр.	Шифр				
Нач. гр. орг.	Гладкова				
Рук. гр. инт.	Сидельникова				
Разработал	Ушаков				
Гл. спец.	Захарчук				
Н. контр.	Захарчук				
Гл. арх. пр.	Яковлев				

Согласовано

Инв. № подл. | Подпись и дата | Взам. инв. №

1976	Сельский дом культуры со зрительным залом на 300 мест.	Развертки стен сценической коробки.	Типовой проект 264-12-155	Альбом I / Лист АР-11

N 7019/1

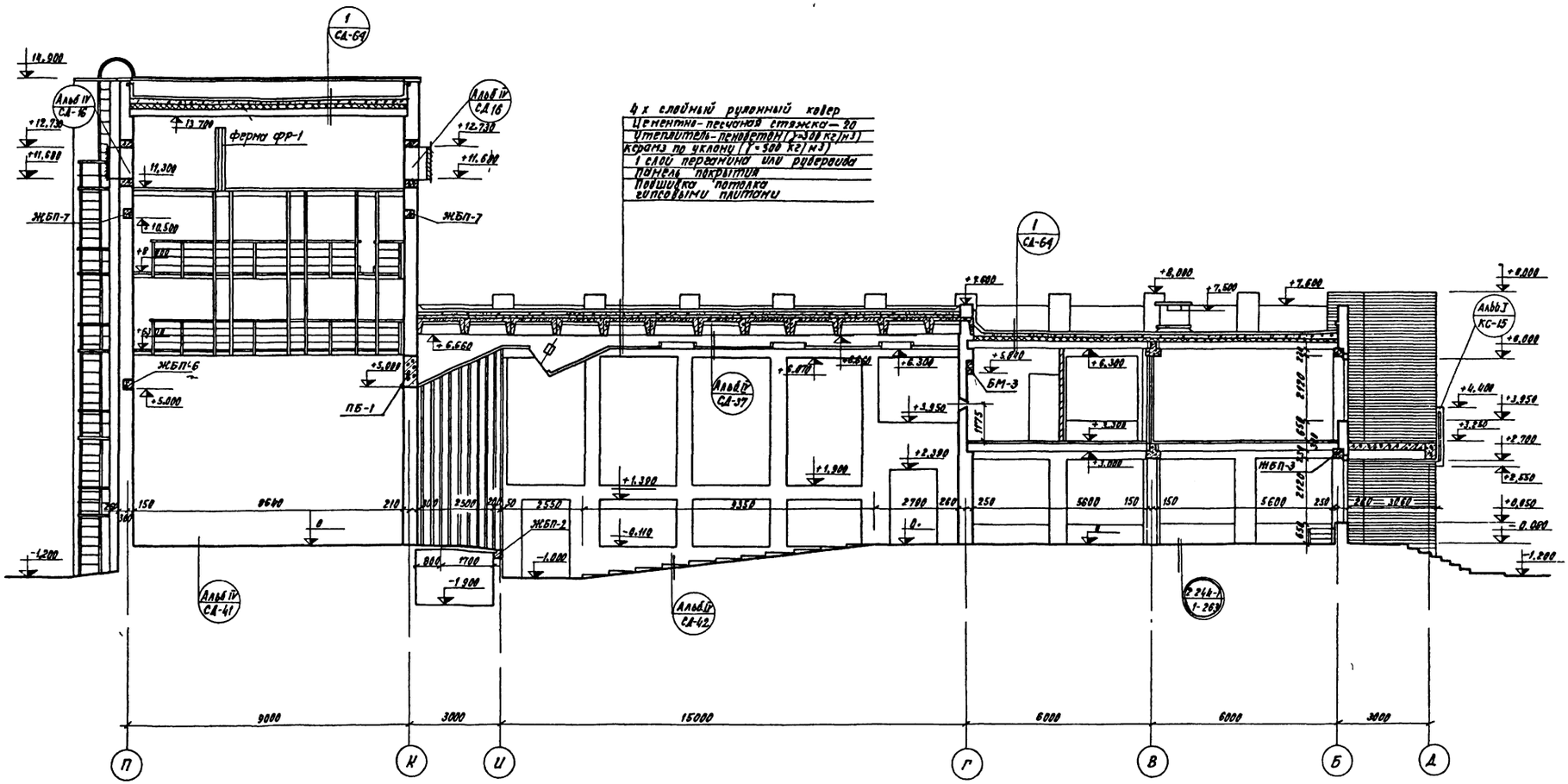

Примечания:

1. Линию разреза см на листах АР-6, АР-7, АР-8 и АР-9
2. Планы рабочих галерей и колосникового настила см лист АР-10

N 7019/I

1976	Сельский дом культуры со зрительным залом на 300 мест	Разрез II-II	Типовой проект 264-12-155	Альбом I	Лист АР-12

Гл. инженер проекта Еремин
Гл. архитектор проекта Штейнберг
Гл. архитектор Нестеров
Рук. отдела Ершова
Рук. гр. Энгелес
Разработал Гребцов
Проверил Старостенко
Согласовано
Главный инженер Старостенко
Главный архитектор
Зам. гл. инженера
Зам. гл. архитектора
Рук. гр.
Разработал
Проверил
Гл. инженер проекта
Гл. архитектор проекта
Рук. отдела

Разрез III-III

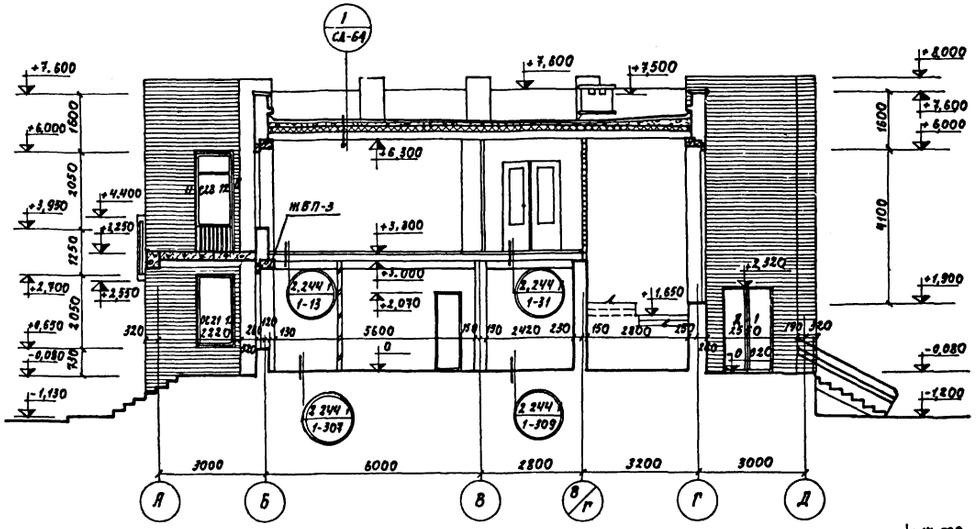

Разрез IV-IV

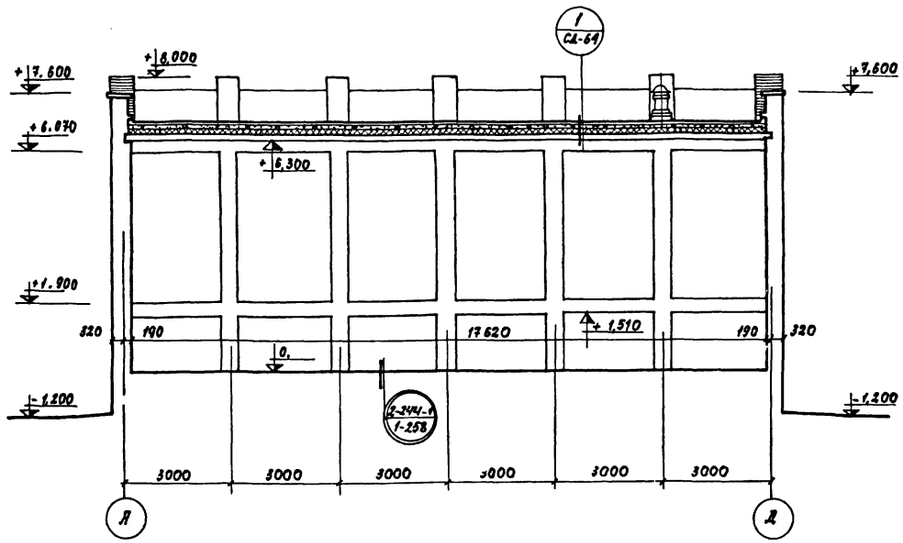

Разрез V-V

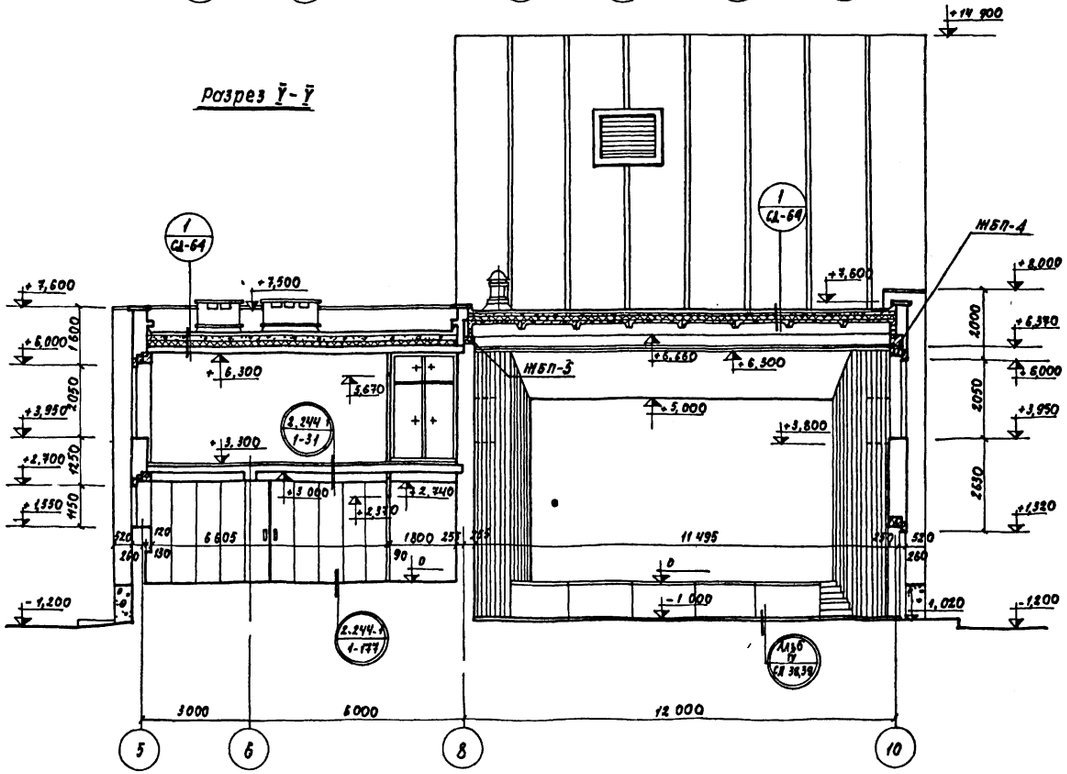

Примечания

1 Линии разрезов см на листах АР-6, АР-7, АР-8 и АР-9

N 7019/I

1976	Сельский дом культуры со зрительным залом на 300 мест	Разрезы III-III; IV-IV и V-V	Типовой проект 264-12-155	Альбом I	Лист АР-13

Согласовано

Рук отд Еремин
Гл арх отд Штейнберг
Гл арх пр Нестеров
Рук гр арх Скуратовская
Рук гр инж Захарченко
Разработ Энкелес
Проверил Скуратовская

Укрниии гражданселькстрой

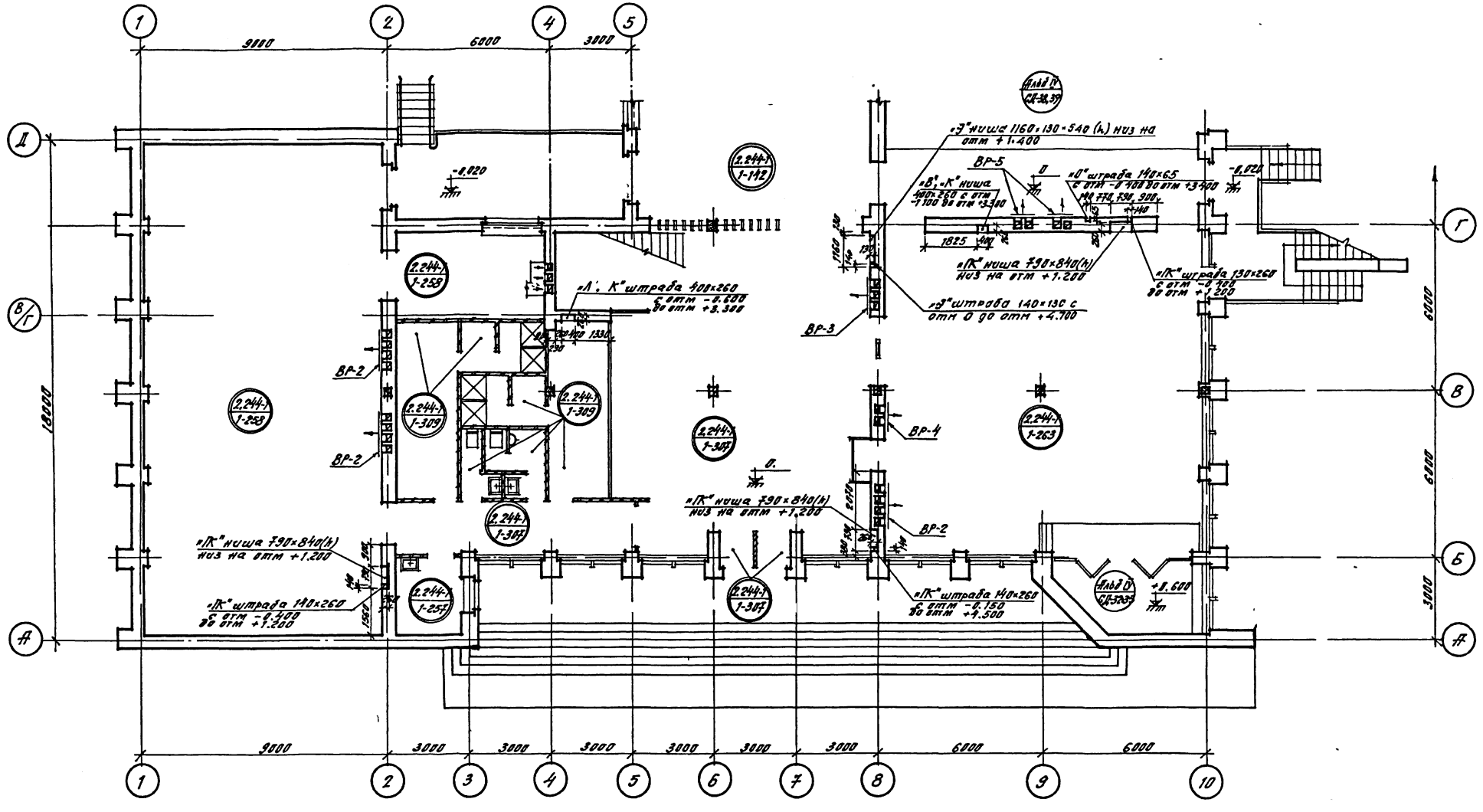

Схема плана

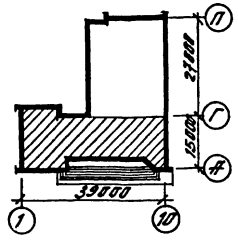

Примечания

1. Настоящий лист рассматривать совместно с листами АР-15, АР-6, АР-18, АР-19
2. Условные обозначения см на листе АР-15
3. Маркировку отверстий, ниш, штраб см. на листе АР-15

1976	Сельский дом культуры со зрительным залом на 300 мест	План I-го этажа в осях «А»–«Г» с нанесением отверстий, ниш, штраб, обозначений полов.	Типовой проект 264-12-155	Альбом I	Лист АР-14

№ 7019/1

Инв. № подл. | Подпись и дата | Взам. инв. №

Гип Бунин
Рук гр Ефремин
Рук отд Кисилева
Гл спец Нестерова
Н контр Кононова
Архитектор Захарченко
Рук гр Ефремин
Рук отд Кисилева
Конструктор Ярцева
Рук гр Кисилева
Рук отд Кисилева
Конструктор Ярцева
Гип Бунин
Нач отд Пуш
Н контр Кононова
Согласовано
Рук гр Ефремин
Рук отд Кисилева
Рук гр Кисилева
Рук отд Кисилева
Гип Бунин
Нач отд Пуш
Н контр Кононова

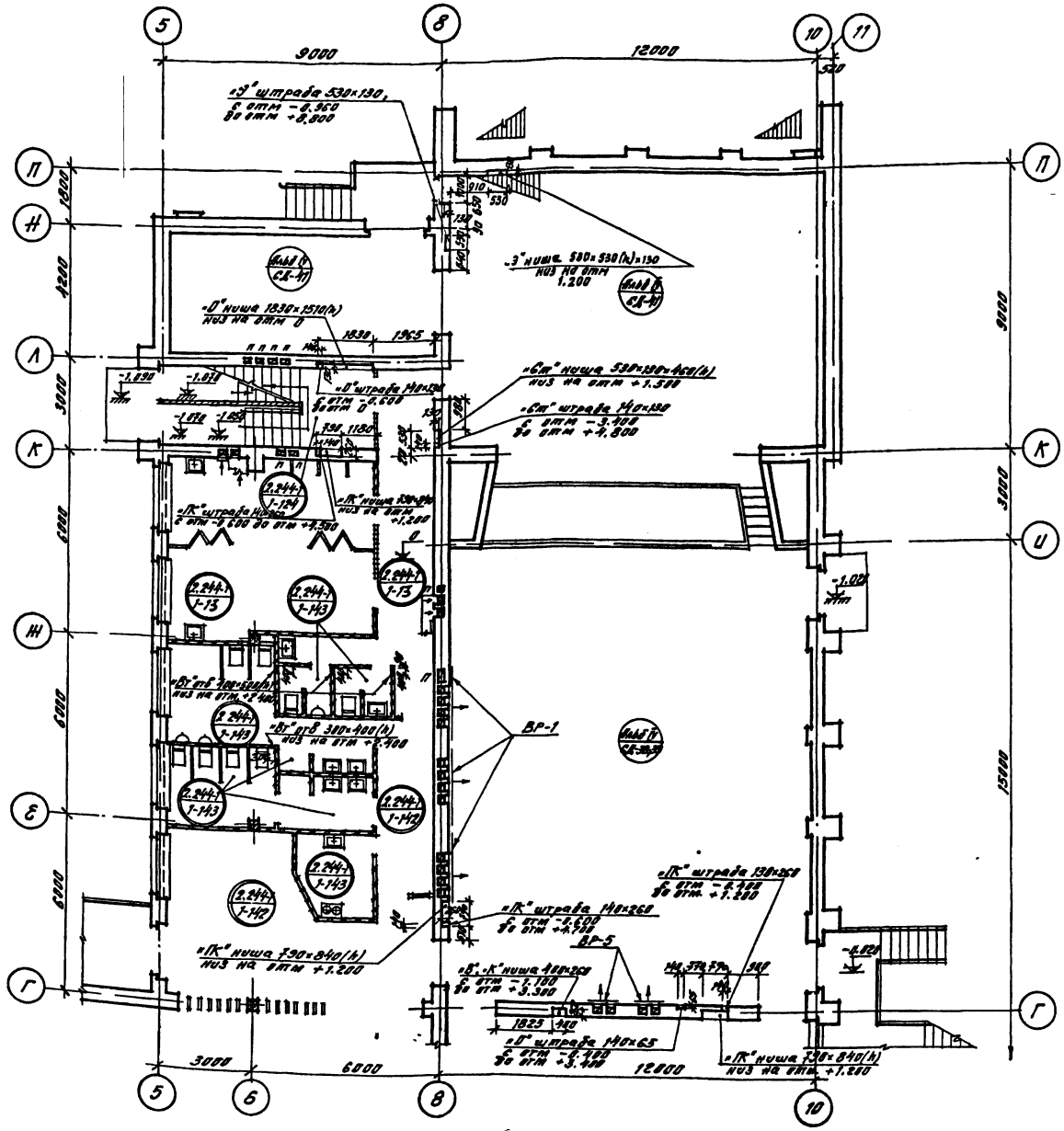

Маркировка отверстий, ниш и штраб

- "О" — Отопление
- "Вт" — Вентиляция
- "В" — Водопровод
- "К" — Канализация
- "ЛК" — Ливнесточная канализация
- "Пл К" — Поливочный кран
- "ПК" — Пожарный кран
- "Э" — Электрооборудование
- "Ст" — Слаботочные устройства

Примечания

1 Настоящий лист рассматривать совместно с листами АР-14, АР-7, АР-18, АР-19

2 Условные обозначения см. на листе АР-17

3 Вентиляционные решетки см. Альбом IV лист СД-22

Схема плана

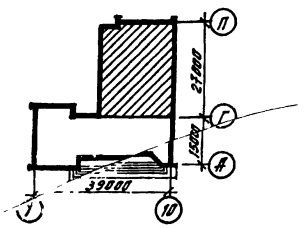

Инв.№ подл. | Подпись и дата | Взам.инв.№ | Инв.№ дубл. | Подпись и дата

Изм. Кол.уч. Лист № док. Подпись Дата

Гип Ахметов
Нач.отд. Кулагин
Нач.сект. Ахметов
Гл.спец. Кулагин
Ст.инж. Ахметов
Инженер Ахметов
Конструктор Ахметов

Типовой проект 264-12-155 Альбом I

N 7019/I

1976	Сельский дом культуры со зрительным залом на 350 мест.	План 1-го этажа в осях "Г"-"П" с нанесением отверстий, ниш, штраб и обозначений полов.	Типовой проект 264-12-155	Альбом I	Лист АР-15

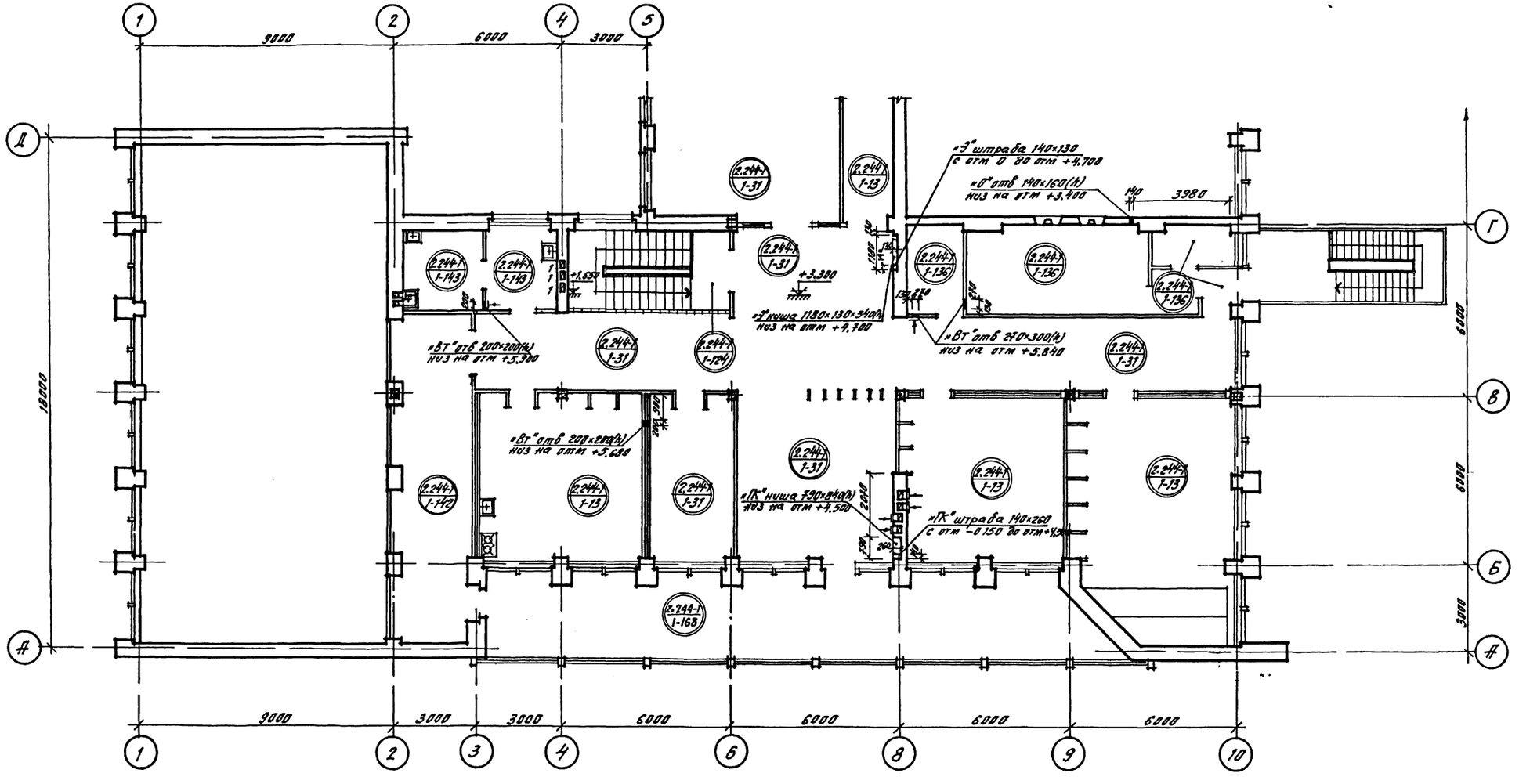

Согласовано

Рук. гр. арх.	Кудрявцев	Рук. гр. ОВ	Брилл
Рук. гр. вод.	Зверев	Рук. гр. ВТ	Усов
Рук. гр. ЭМ	Зинатов	Рук. гр. СС	
Гл. инж.	Кудрявцев	Гл. инж.	
Гл. конструктор	Ершов	Гл. технолог	
Разработал	Гребенюк	Разработал	Ершов
Проверил	Кудрявцев	Проверил	Ершов
Н. контр.	Кудрявцев	Н. контр.	Ершов

Гипрокультстроительный

Рук. отдела
Гл. арх. отд.
Гл. арх. пр.

Схема плана

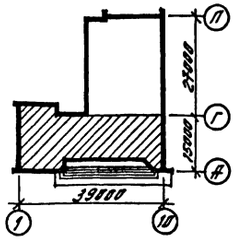

Примечания:

1 Настоящий лист рассматривать совместно с листами АР-17, АР-8, АР-18, АР-19
2 Условные обозначения см на листе АР-17.
3 Маркировку отверстий, ниш, штраб см на листе АР-15.

N 7019/1

1976	Сельский дом культуры со зрительным залом на 300 мест	План II-го этажа в осях "А"—"Г" с нанесением отверстий, ниш, штраб, обозначений полов.	Типовой проект 264-12-155	Альбом I	Лист АР-16

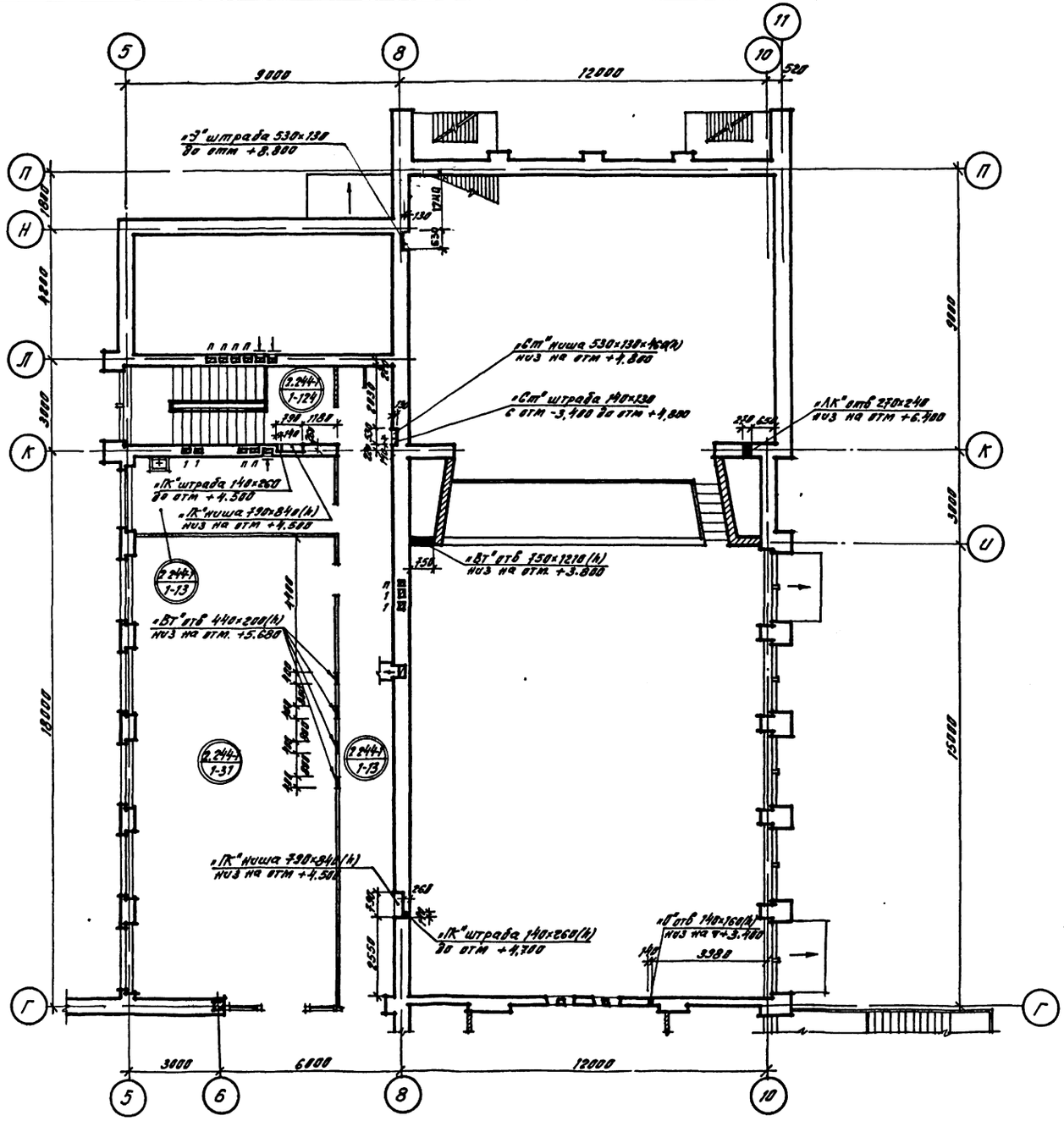

Условные обозначения:

2.244-1-124 — Серия, Альбом / Выпуск, деталь

— Отверстие в стене или перегородке

Примечания

1 Настоящий лист рассматривать совместно с листами АР-16, АР-18, АР-19 и АР-9

2 Маркировку отверстий, ниш, штраб см. на листе АР-15.

Схема плана.

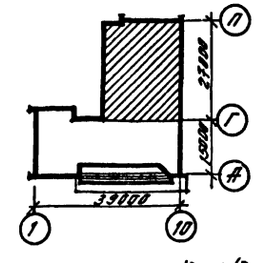

N7019/1

1976	Сельский дом культуры со зрительным залом на 300 мест	План II-го этажа в осях «Г"–«П" с нанесением отверстий, ниш, штраб, обозначений полов	Типовой проект 264-12-155	Альбом I	Лист АР-17.

Гл. инж. проекта — Брилль
Гл. арх. отд. — Лебедев
Гл. арх. пр. — Кедр
Рук. гр. ОВ — Загурский
Рук. гр. ВК — Зингер
Рук. гр. ЭМ — Шубина
Рук. гр. СС — Шубина
Рук. гр. ТМ — Ершов
Рук. гр. АК — Шубина
Рук. гр. КЖ — Шубина
Нач. сект. — Шубина
Разработал — Шубина
Проверил — Шубина
Н. контр. — Шубина
Гл. спец. — Шубина
Согласовано:
Инв. № подл. | Подпись и дата | Взам. инв. №

Развертка стены с вентиляционными каналами по оси „2"

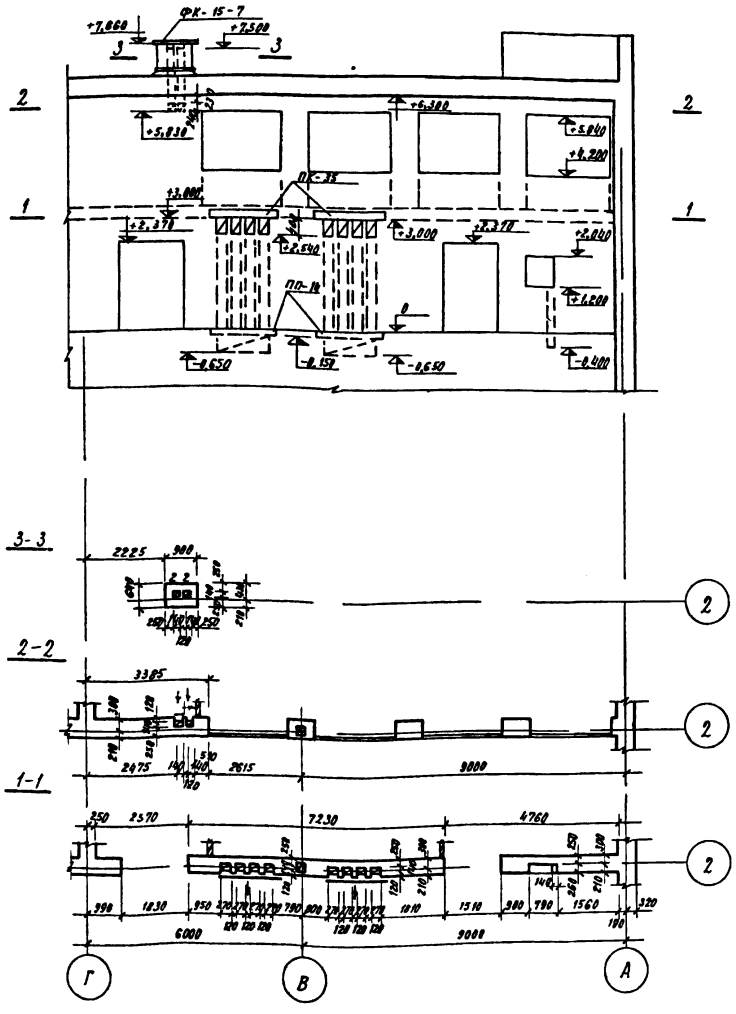

Развертка стены с вентиляционными каналами по оси „8"

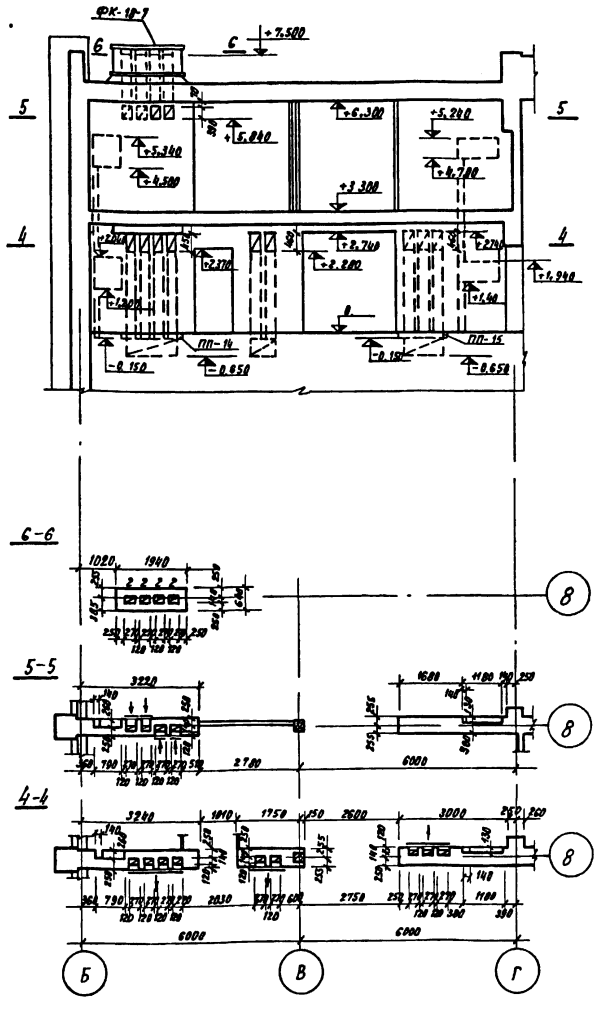

Развертка стены с вентиляционными каналами по оси „Г"

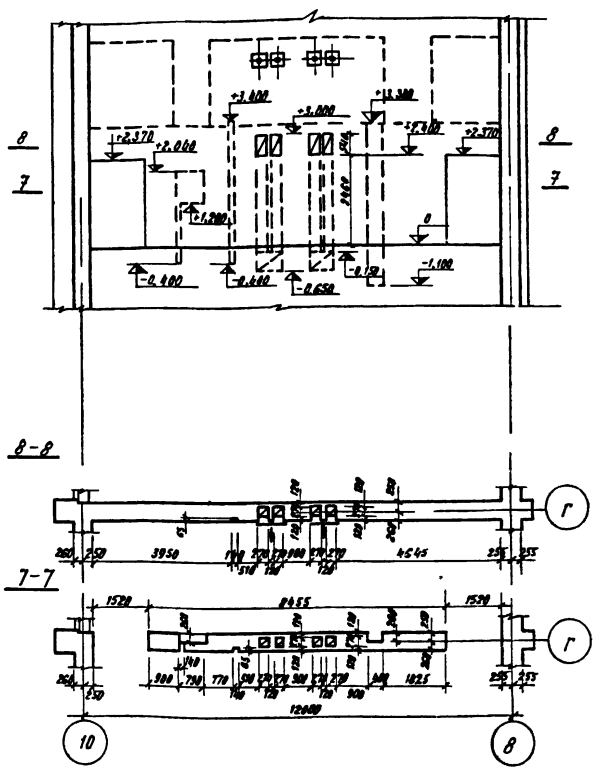

Примечание.

Общие примечания см. на листе АР-19

1976	Сельский дом культуры со зрительным залом на 300 мест	Развертки стен с вентиляционными каналами по осям „2", „8" и „Г"	Типовой проект 264-12-155	Альбом I	Лист АР-18

N7019/I

Согласовано

Рук. отдела | Рук. арх. | Рук. гр. инж. | Рук. гр. ОВ | Рук. гр. ЭС | Бриль

Гл. арх. отд. | Еремин | Штейнберг | Разработал | Захарченко | Скуратовская

Гл. арх. пр-та | Нестеров | Проверил | Энкелес | Скуратовская

Уполномоч. гражданскстрой

Развертка стены с вентиляционными каналами по оси „Л"

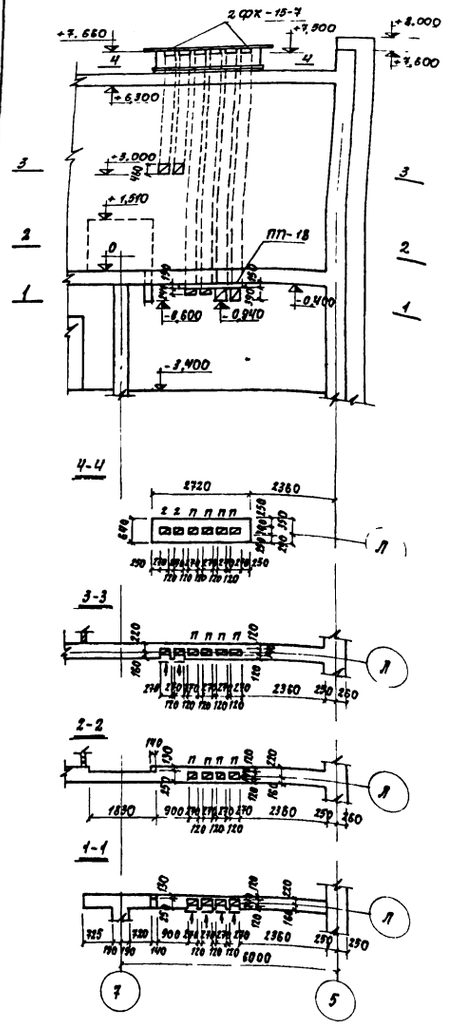

Развертка стены с вентиляционными каналами по оси „К"

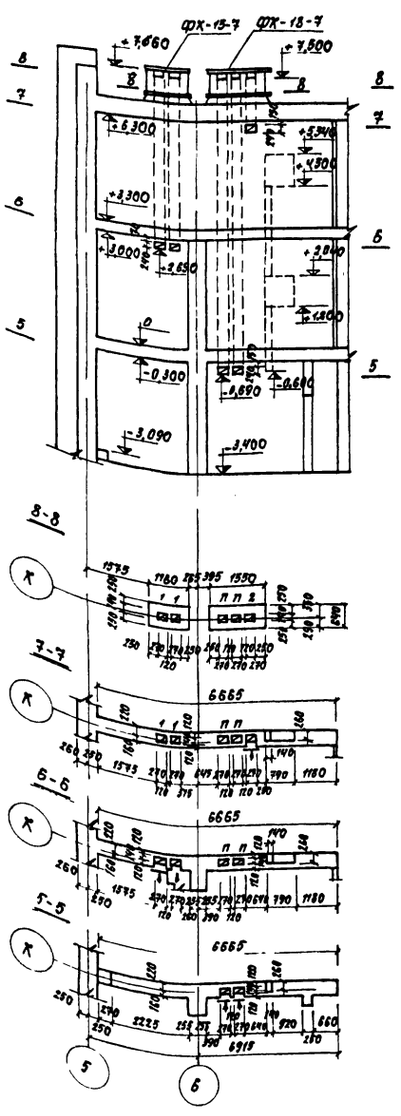

Развертка стены с вентиляционными каналами по оси „8"

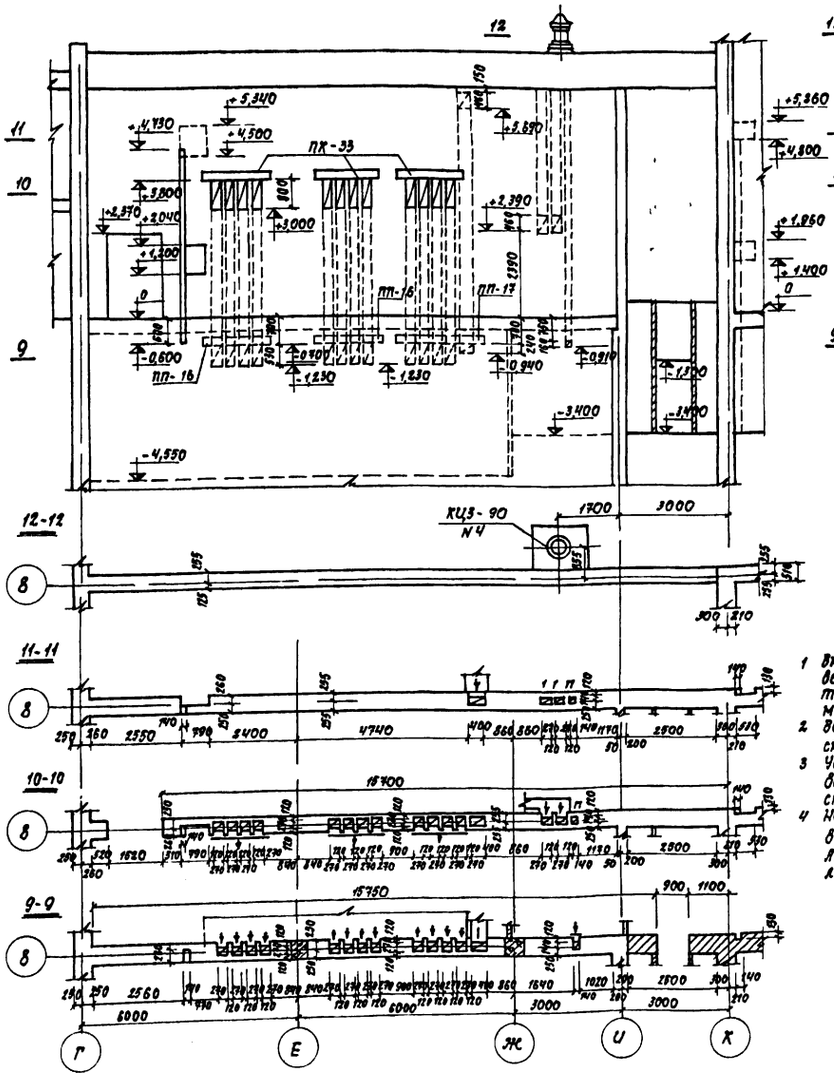

Развертка стены с вентиляционными каналами по оси „Ч"

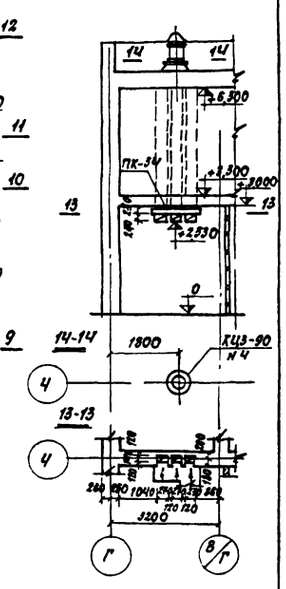

Примечания

1. Внутреннюю поверхность вентиляционных каналов тщательно затереть цементным раствором
2. Вентиляционные короба см альбом II листы ОВ
3. Установку деревянных вентиляционных решеток см альбом IV лист СД-22
4. Настоящий лист рассматривать совместно с листами АР-5, АР-17 АР-14, АР-16 и листом АСО-4 (Альбом О)

Рук. отд.	Ефимцев				
Гл. спец.	Шевцова				
Рук. гр. ОВ	Косаренко				
Рук. гр. ОВиК	Шевцова				
Рук. гр. ОПС	Шевцова				
Разработал	Ефимцев				
Проверил	Нестеров				
Гл. спец.	Шевцова				
Гл. спец.	Шевцова				
Гл. спец.	Шевцова				

УКРНИИПРОЖСЕЛЬСТРОЙ

1976	Сельский дом культуры со зрительным залом на 300 мест	Развертки стен с вентиляционными каналами по осям „Л", „К" и „8"	Типовой проект 264-12-155	Альбом I	Лист АР-19

N7019/I

План крыши

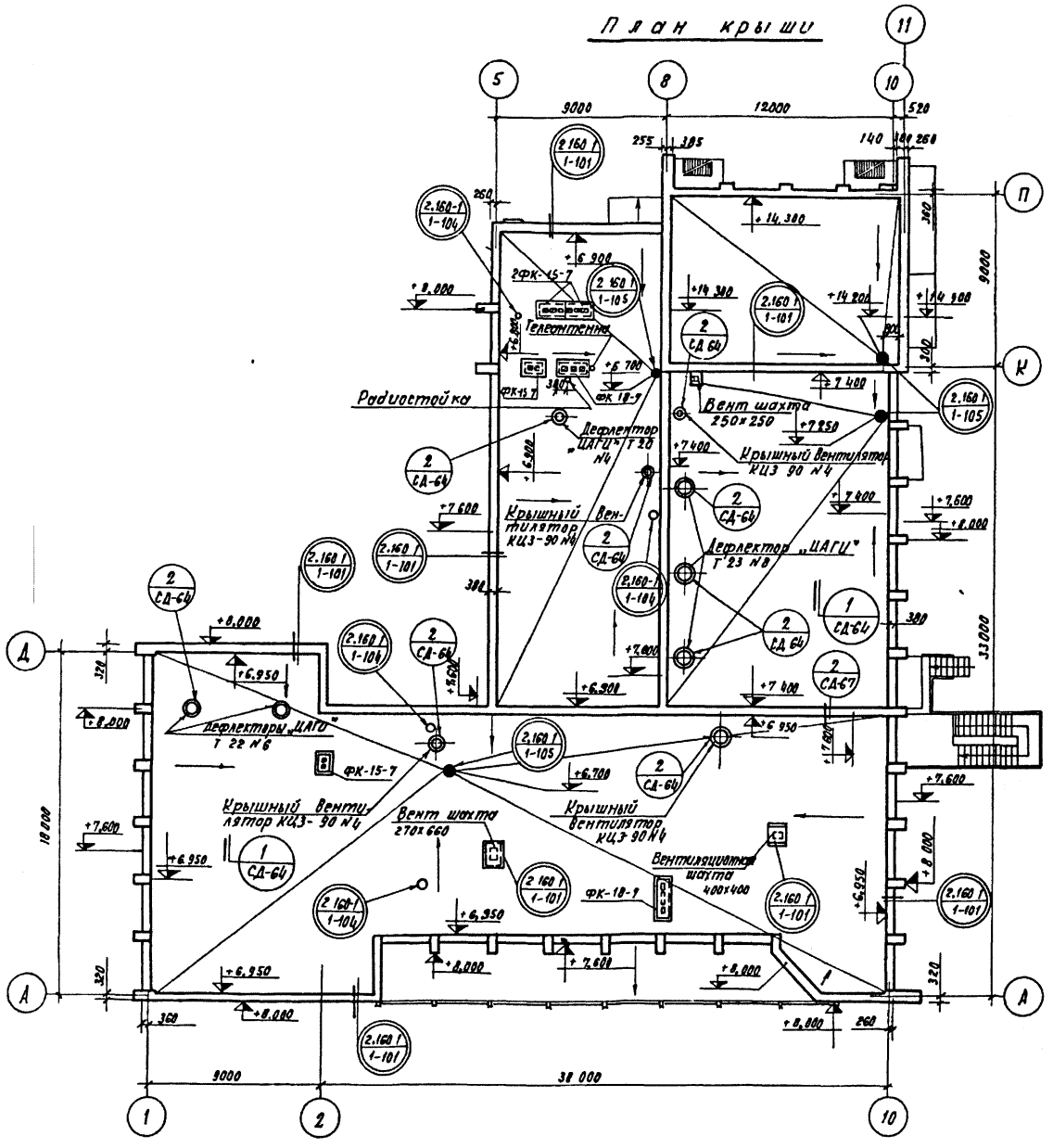

План раскладки парапетных плит

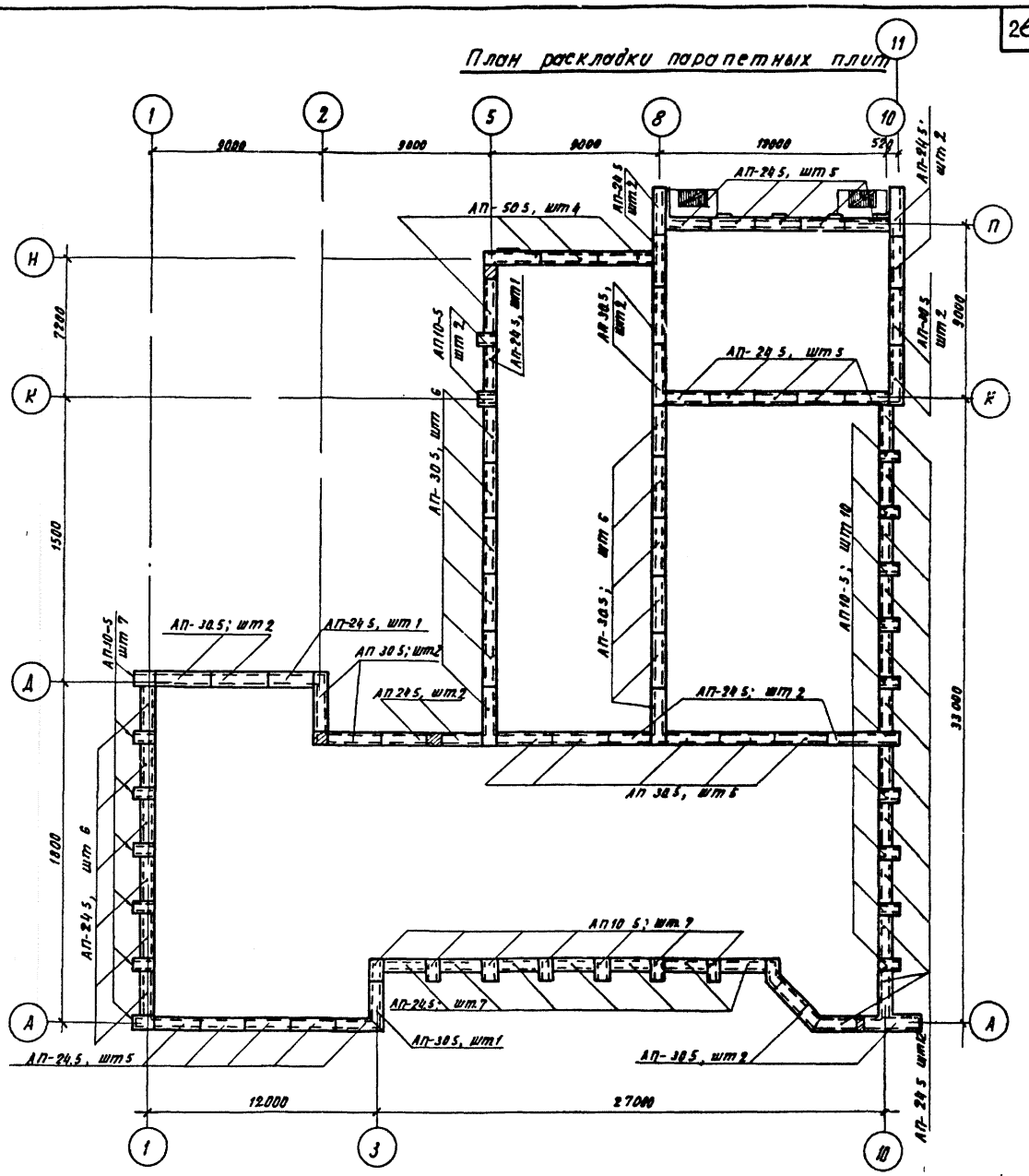

Спецификация жел бет изделий

Наименование	Марка изделия	К-во шт
Фризовые камни для покр вент каналов	ФК-15-7	4
	ФК-18-7	2
Плиты парапетные	АП-24.5	50
	АП-30.5	33
	АП 10-5	26

Примечания:

1. Общие указания по устройству кровли см пояснительную записку лист 6
2. На плане раскладки парапетных плит пунктиром показаны границы стен
3. Парапетные плиты укладывать на цементном растворе марки „100
4. Спецификация жел бет изделий см. лист КС-2
5. Детали установки телеантенны и радиостойки см. альбом IV, лист СД-67, дет 1

N 7019/I

1976	Сельский дом культуры со зрительным залом на 300 мест	План крыши План раскладки парапетных плит	Типовой проект 264-12-155	Альбом I / Лист АР-20

Укр НИИП Госгражданстроя

Гип отд	Фёдоров		
Гл спец	Шпейдер		
Гл спец	Нестеров		
Рук гр	Ерёмин		
Рук гр	Энгелес		
Рук гр	Скуратовская		
Рук гр	Скуратовский		
Рук ателье	Шидловский		
Гл спец	Шидловский		
Гл спец	Шидловский		
Рук гр	Шидловский		
Рук гр	Шидловский		
Рук гр

Перечень листов марки КС

NN листов	Наименование	Примечания
КС-1	Общие данные по марке КС	
КС-2	Общие данные по марке КС	
КС-3	Маркировочный план перемычек I и II этажей	
КС-4	Сечения перемычек	
КС-5	Монтажные схемы каркасов по осям "Б", "В", "Г", "4", "6", "8", "9"	
КС-6	Монтажный план перекрытия I этажа в осях "А"-"Г"	
КС-7	Монтажный план перекрытия I этажа в осях "Г"-"П"	
КС-8	Монтажный план покрытия в осях "А"-"Г"	
КС 9	Монтажный план покрытия в осях "Г"-"П"	
КС-10	Монтажная схема лестницы №2	
КС-11	Монтажная схема лестницы №3	
КС-12	Монолитные железобетонные поэта ЖБП-3, ЖВП-4, ЖВП-5, ЖБП-6, ЖБП-7	
КС-13	Портальная балка ПБ-1	
КС-14	Обрамление дымовых люков ОД-1	
КС-15	Монтажный план ограждения и опалубочный план балкона в осях "3"-"9"	
КС-16	Армирование балок В-1 и Б-2	
КС-17	Монолитные ж/б балки БМ-1, БМ-2 Монолитный участок перекрытия МУ-1	
КС-18	Лестница наружная железобетонная Опалубочный чертеж	
КС-19	Лестница наружная железобетонная Армирование	
КС-20	Монтажная схема подвесного потолка зрительного зала	
КС-21	Техническая спецификация стали Схема фермы ФР-1	
КС-22	Металлические конструкции сценической коробки Монтажные планы штанкетных площадок, рабочих галерей и колосникового настила	
КС-23	Металлические конструкции сценической коробки Сечения 1-1÷4-4	
КС-24	Металлические конструкции сценической коробки Узлы 1-5	
КС-25	Металлические конструкции сценической коробки Узлы 6-14	
КС-26	Металлические конструкции сценической коробки Узлы 15-23	
КС-27	Металлические лестницы №1,2	
КС-28	Металлические лестницы №3,4	
КС-29	Металлические лестницы Узлы	Последний лист

Сводная спецификация металлических изделий

NN п/п	Наименование изделия	Марка	Кол-во шт	Вес, кг марки	Вес, кг всех	Стандарт или лист проекта
1	Ограждение лест маршей	ОЛ-33-1	2	39,46	78,9	серия 1.256-1
2	Огражд лест из отд эл тов	ОЛ-9-1	1	20,79	20,8	
3	Огражд верх площадки	ОВП-30-1	1	37,31	37,3	
4	Ограждение окон	ОЛК-24-1	1	11,22	11,2	
5	Монтажная деталь лест.	ММ-1	6	0,88	5,3	серия 2.258-2, в1
6	Ограждение лестницы	ОЛВ-1	2	36,66	73,3	альбом V лист КМ-15
7		ОЛВ-2	1	22,81	22,8	
8	Ограждение террасы и рампы	ИМОК-1	3	32,65	98,0	альбом V лист КМ-16
9		ИМОК-2	4	20,36	81,4	
10		ИМОК-3	1	12,88	12,9	
11	Ограждение наружной лестницы	ОЛН-1	2	69,50	139,0	альбом V лист КМ-1
12		ОЛН-2	3	27,20	81,6	
13		ОЛН-3	1	56,60	56,6	— " — лист КМ-2
14		ОЛН-4	2	46,30	92,6	
15	Жалюзийная решетка	ИЖМ-1	1	200,9	200,9	— " — лист КМ-4
16	Опорный уголок	ИМ-7	4	11,0	44,0	
17		ИМ-8	2	14,8	29,6	
18	Ограждение крылец	МСК-1	14	6,59	92,3	— " — лист КМ-5
19	Рамы ворот	МР-1	1	129,8	129,8	— " — листы КМ-7,8
20		МР-2	1	182,0	182,0	
21		ШВ-А	2	2,00	4,0	
22		ШМ-А	2	2,55	5,1	
23		ШФ-А	2	3,9	7,8	
24	Анкера	ММ-9	16	0,59	9,4	— " — лист КМ-9
25		МС-1	6	0,49	2,9	
26		МС-2	6	0,44	2,6	
27		МС-3	12	0,43	5,2	
28		МС-4	4	0,62	2,5	
29		МС-5	2	0,10	0,2	
30		МС-6	6	0,32	1,9	
31		МС-7	24	0,27	6,5	
32		МА-1	12	1,50	18,0	
33		МА-2	20	0,25	5,0	
34		МА-3	19	1,24	23,6	
35	Элементы подвесного потолка	МСП-1	80	7,99	639,2	— " — лист КМ-10
36		МСП-2	20	12,42	248,4	
37		МСП-3	38	0,61	23,2	
38		МСП-4	38	1,94	73,7	
39	Элементы крепления перегородок	К-1	30	0,41	12,3	серия 2.230-1, в5
40		К-2	30	0,17	5,1	
41		К-3	36	0,38	13,7	
42		К-4	36	0,15	5,4	
43		К-5	пм 215	0,16	34,4	
44		К-6	пм 345	0,15	51,8	
45		ММ-1	87	0,55	36,8	
46		ММ-2	88	0,55	47,3	
47		ММ-3	100	0,44	44,0	
48		ММ-8	44	0,53	23,3	
49		ММ-12	17	0,11	1,9	
50		ММ-13	56	0,12	6,7	
51		ММ-14	20	0,09	1,8	
52		ф6 AI	пм 275	0,222	61,0	

NN п/п	Наименование изделия	Марка	Кол-во шт.	Вес, кг марки	Вес, кг всех	Стандарт или лист проекта
53	Монтажные детали каркасов	ММД-4	10	8,50	85,0	серия ИИ-04-8, в 3
54		ММД-11	26	0,14	3,6	серия ИИ-04-10, в5
55		ММД-16	16	0,73	11,7	
56		ММД-23	16	0,388	6,2	
57		ММД-24	16	0,133	2,1	
58		МДН-2	9	2,41	21,7	серия ИИ-04-10, в 7
59		МДН-8	57	0,66	37,6	
60		МДН-9	2	0,60	1,2	
61		МДН-10	24	0,48	11,5	
62		МДН-11	7	0,76	5,3	
63		МДН-12	34	0,401	13,6	
64		ММЛ-1	2	1,54	3,1	серия ИИ-04 в. 81
65	Ограждение балкона	ОБН-1	8	106,25	850,0	Альбом V, лист КМ-3
66		ОБС-2	4	44,35	177,4	
67	Элемент крепления	ВК-1	2	54,18	108,4	Альбом V, лист КМ-10
68	Сетки	С-1	40	2,40	96,0	Альбом V, лист КМ-13
69		С-2	20	3,14	62,8	
70		С-3	80	2,91	174,6	
71		С-4	80	4,05	324,0	
72		С-5	40	1,59	63,6	
73		С-6	40	3,91	156,4	
74		С 7	20	2,76	55,2	
75		КС-2	12	0,58	7,0	Альбом V, лист КМ-12
76	Опора для крепл радиост	ОТ	1	30,75	30,7	" лист КМ-19
77	Опора для крепл телеантенны	ОТ-1	1	47,75	47,8	" лист КМ-20
78	Конструкции оборудования (ферма)			—	1950	Альбом I лист КС-21
79	Конструкции оборудования сцены			—	7510	
80	Наружные и внутренние лестницы и площадки			—	5740	
81	Конструкции подвесного потолка			—	1310	
82	—	∠63×40×5	—	—	37,4	—
83	—	С 12	—	—	133,4	—
84	Труба ф50	—	—	—	26,5	—
85		ф 6A I	—	—	25,0	—
86		∠50×5	—	—	407,2	

Примечание

Условные обозначения связок, принятые на чертежах марки КС, см. в альбоме 0 на листе А00-1

Гл. инж. проекта Кирсанова
Гл. архитектор проекта Гречин
Нач. отд. Штейнберг
Гл. спец. по соц. Кветеров
Рук. гр. Разработал Шубина
Гл. спец. по ОВ Проверил Кветеров
Гл. спец. по ВК Проверил Кветеров
Гл. спец. по ЭО Проверил Кветеров

ЦНИИЭП зрелищных зданий и спортивных сооружений

№7019/I

1976	Сельский дом культуры со зрительным залом на 300 мест	Общие данные по марке КС	Типовой проект 264-12-155	Альбом I	Лист КС-1

Сводная спецификация сборных железобетонных изделий

NN п/п	Наименование изделий	Марка изделий	К-во штук I эт	К-во штук II эт	Вес элемента т	Стандарт или лист проекта
1	Колонны	КВР 333-14	7		0,60	Серия
2		КСР-333-14	3		0,75	VU-04-2, В 7
3		КНР-342-14	4		1,30	Серия VU-04- 2,89
4		КВК-333-14-1	2		0,58	Альбом V, лист КЖ-3
5		КСР-333-14-1	4		0,75	Альбом V, лист КЖ-2
6		КНР-342-14-1	2		1,30	Альбом V, лист КЖ-1
7	Ригели	Р2-52-57	13		1,95	VU-04-3, В 4
8		Р2-72-57	8		1,95	части I и II
9		Р2-72-27	3		0,87	
10	Панели круглопустотные связевые	ПК12,5-58-15	8	—	2,71	Серия VU-04-4 В 18,20
11		ПКВ-58-15	27	—	2,71	
12		ПКВ-58-12	10	—	2,04	
13		ПКВ-28-15	10	4	1,32	
14		ПКВ-28-12	12	5	1,00	
15		ПК4,5-58-15	—	28	2,71	
16		ПК4,5-58-12	—	12	2,04	
17	Панели круглопустотные связевые	ПКВ-58-15в	2	5	2,65	Серия VU-04-4 В 18,20
18		ПКВ-28-15с	2	—	1,28	
19	Панели ребристые	ПРВ-58-15с	1	5	2,625	Серия VU-04-4 В 18
20	Панели с круглыми пустотами	ПТ 89-12	—	8	3,10	Серия 1 241-1 В 2
21		ПТ 89-10	—	5	2,56	
22		П 89-12	—	24	3,10	
23		П 89-10	—	9	2,56	
24	Плита плоская	ПП 12-12	—	6	0,250	Альбом V, лист КЖ5
25	Козырек входа	ПБ-27-6а	4	1	1,073	Серия 1.137-3, В 1
26	Плиты для покрытий	ПА V 15х12 1	—	8	5,10	Серия 1,465-3 В 3
27		ПА V-4 15х12-1	—	1	5,50	
28		ПА V-10 15х12-1	—	3	5,35	
29	Стаканы	СШ 7	—	3	0,143	Серия 1.465-3 В 5
30		СШ 10	—	3	0,205	
31		СШ 4-1	—	1	0,088	
32		СШ 7-1	—	3	0,143	
33	Опорные плиты	ОП6-4	6		0,133	Серия VU-03-02
34		ОП5-2	6		0,045	Альбом 108
35		ОП5-5	12		0,243	Альбом V, лист КЖ5

NN п/п	Наименование изделий	Марка изделий	К-во штук I эт	К-во штук II эт	Вес элемента т	Стандарт или лист проекта
36	Балочная перемычка	БУ 38	1	14	0,625	Альбом V, лист КЖ 4
37	Брусковые усиленные перемычки	БУ 30	2	7	0,410	Серия 1.139-1 В 1
38		БУ 27	9	9	0,370	
39		БУ 27а	3	—	0,370	
40		БУ 27б	16	—	0,180	
41		БУ 10	6	—	0,130	
42		БУ 15	—	18	0,185	
43		БУ 13	4	2	0,085	
44	Брусковые перемычки	Б 27	38	62	0,115	
45		Б 24	14	16	0,185	
46		Б 22	6	4	0,095	
47		Б 18	30	—	0,075	
48		Б 15	5	6	0,065	
49		Б 13	18	24	0,025	
50	Плитные перемычки	БП 31	1	—	0,645	
51	Лестничные площадки	АПУ 26-12	2		0,89	Серия 1.250-1, В 1
52		АПУ 26-12 (пр)	1		1,038	
53		АП 15-14	1		0,585	Серия VU-04-7, В1
54	Лестничные марши	АН 58-14-17	2		2,29	Серия 1,250 1, В 1
55		АН 33-12	2		1,285	
56	Проступи	АН 12	20		0,030	Серия 1, 250-1 В 1
57		АН 12К	1		0,021	
58		АН 13В	1		0,024	
59		АН 12Н	2		0,020	
60		СТ-1	20		0,35	Серия VU-04-7, В 1
61		СТ-2	4		0,35	
62	Ступени	АС 12	7		0,133	Серия 1.155-1, В 1
63	Плиты парапетные	АП 38 5	33		0,308	Серия 1 138-2 В 1
64		АП 24 5	58		0,245	
65		АП 18-5	26		0,15	Альбом V лист КЖ-12
66	Фризовые камни	ФК-15-7	4		0,175	Серия 1, 269-1
67		ФК-18-7	2		0,225	
68	Бортовая балка	ББ 19-2	—	9	0,185	Альбом V л КЖС-7

Расход бетона и стали на монолитные железобетонные изделия

Группа конструкций	Бетон, м³ Марка 200	Бетон, м³ Марка —	Бетон, м³ Итого	Сталь, кг Арматурная	Сталь, кг Закладные детали
Монолитные железобетонные конструкции	47,64		47,64	5765,61	347,82

Перечень применяемых в чертежах марки КС типовых чертежей

Шифр стандарты	Наименование стандартов	Номера листов чертежей
Серия 1.137-3 Вып 1	Железобетонные балконные плиты для жилых зданий	комплект
VU-03-02 альб 108	Прогоны, опорные плиты	—"—
VU-04-0 В 6,8	Указания по применению изделий	—"—
VU-04-2 В 7,9	Колонны связевого каркаса сечением 300х300 Опалубка и армирование	—"—
VU-04-3 В 4, части I, II	Ригели связевого каркаса с колоннами сечением 300х300 Опалубка и армирование	—"—
VU-04-4 В. 18,20	Панели перекрытий железобетонные	—"—
VU-04-7 В 1	Железобетонные лестницы для зданий с высотой этажей 3,3 м и 4,2 м	—"—
VU-04-8 В 1,3	Металлические монтажные детали и закладные изделия. Закладные детали и соединительные элементы для зданий связевого каркаса	—"—
VU-04-10 В 5,7	Монтажные узлы и детали связевого каркаса	—"—
Серия 1.241-1 В 2	Панели перекрытий железобетонные многопустотные	—"—
Серия 1.465-3 В 3	Рабочие чертежи плит покрытия	—"—
Серия 1.465-3 В 5	Рабочие чертежи железобетонных стаканов для крепления деффлекторов и зонтов	—"—
Серия 1.139-1 В 1	Перемычки железобетонные сборные для жилых и общественных зданий	—"—
Серия 1.250-1 В 1	Лестничные марши ребристой конструкции с фризовыми ступенями и накладными проступями площадки и проступи	—"—
Серия 1.155-1 В 1	Ступени бетонные и железобетонные для жилых и общественных зданий	—"—
Серия 1.138-2 В 1	Железобетонные парапетные плиты для жилых зданий	—"—
Серия 2.130-1 В 9	Детали стен и перегородок жилых зданий балконы, лоджии, эркеры кирпичных и крупнопанельных зданий	—"—
Серия 2.140-1 В 1	Детали перекрытий жилых зданий Перекрытия кирпичных и крупноблочных зданий	—"—
Серия 2.230-1 В 5	Детали стен и перегородок общественных зданий Перегородки из мелкоштучных материалов	—"—
Серия 2.240-1 В 2	Детали перекрытий общественных зданий Перекрытия кирпичных зданий	—"—
Серия 2.250-2 В 1	Детали лестниц общественных зданий. Ж/б лестницы кирп. зданий	—"—
Серия 1.269-1	Фризовые камни железобетонные рядовые и угловые	—"—

N 7019 IT

1976	Сельский дом культуры со зрительным залом на 300 мест	Общие данные по марке КС	Типовой проект 264-12-155	Альбом I	Лист КС-2

УКРНИИПРОЕКТ госгражданстроя

Гип арх. отд. Шульман Согласовано
Рук. арх. отд. Ефимцев Строгачева
Рук. гр. отд. Ефимцев Штейнберг
Гл. арх. отд. Шульман Разработал Нестеров
Гл. арх. пр. Проверил

Маркировочный план перемычек I этажа

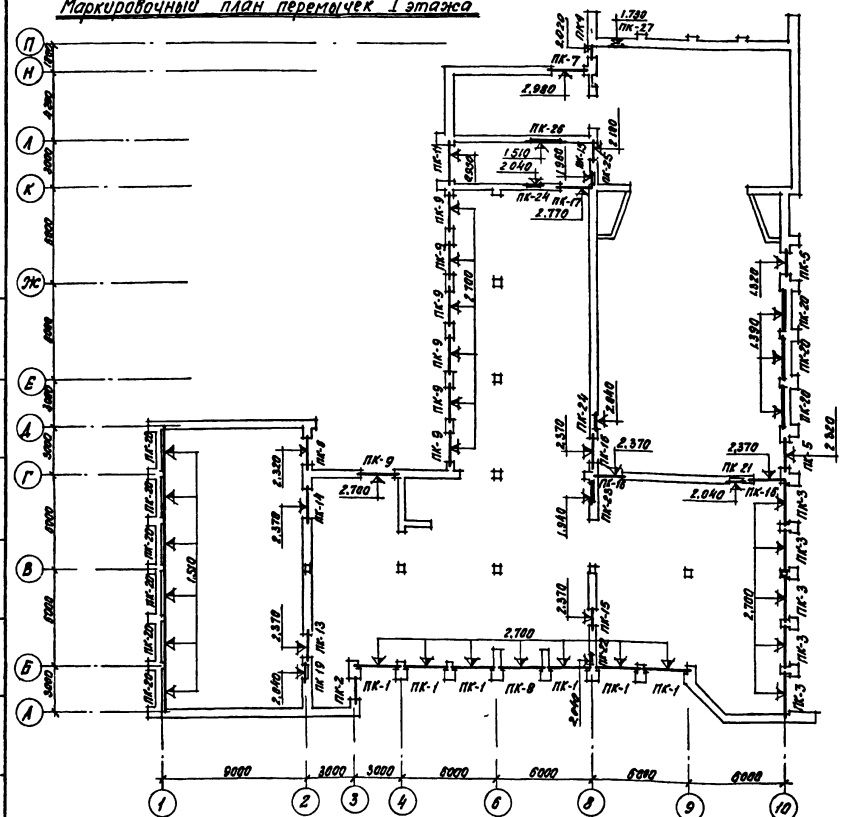

Маркировочный план перемычек II этажа

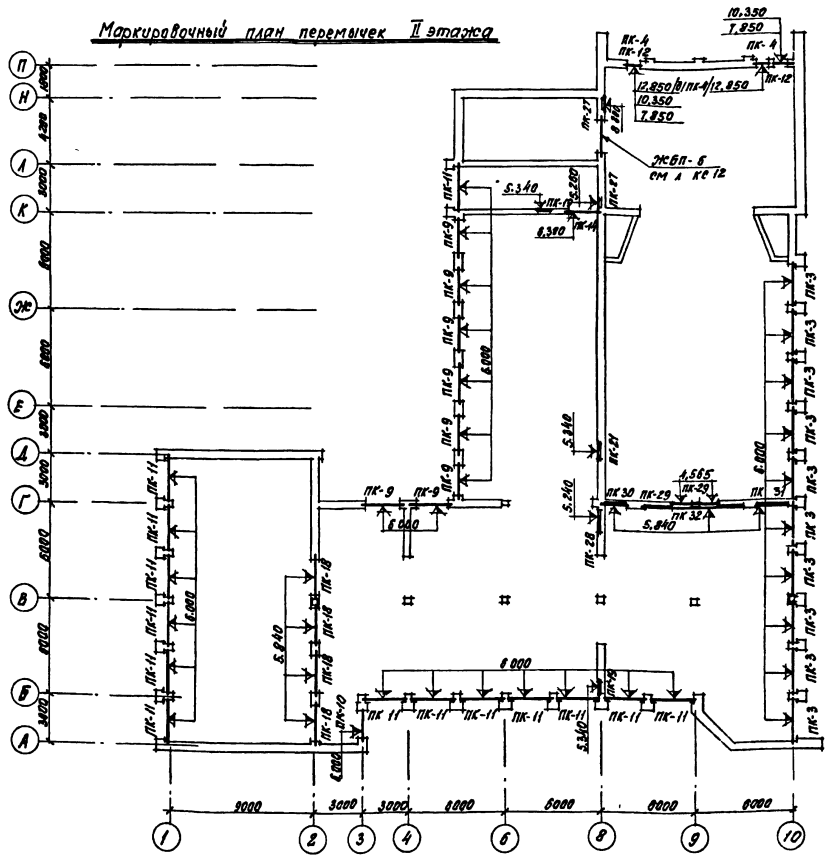

Спецификация изделий

Наименование	Марка	Кол во шт I эт	Кол во шт II эт	Наименование	Марка	Кол во шт I эт	Кол во шт II эт
Брусковые усиленные перемычки	БИ 30	1	14	Брусковые перемычки	Б 27	30	62
	БУ 30	–	5		Б 24	14	16
	БУ 27	9	9		Б 22	6	4
	БУ 27а	3	–		Б 18	30	–
	БУ 27б	16	–		Б 15	5	6
	БУ 19	6	–		Б 13	18	24
	БУ 13	4	2				
	БУ 15	1	10				

Примечания:

1 Перемычки укладывать на растворе марки „50"
2 При производстве работ необходимо следить, чтобы несущие бруски перемычек были уложены со стороны опирания элементов перекрытия и леотничных площадок
3 Сечения перемычек см лист КС-4

1976	Сельский дом культуры со зрительным залом на 300 мест	Маркировочный план перемычек I и II этажей	Типовой проект 264-12-155	Альбом I	Лист КС-3

N 7019/I

Укр НИИП-гражданселестрой

Рук отд | Рук арх отд | Гл арх пр-та | Еремин | Штейнберг | Нестеров | Рук гр арх | Рук гр инж | Разработал | Проверил | Сторожевский | Вагарченко | Вагрозвана | Вагарченко

Марка проема	Эскиз	Ширина проема мм	К-во проемов: I эт	К-во проемов: II эт	Марка брусков	К-во брусков: на проем	К-во брусков: на I эт	К-во брусков: на II эт
ПК-1	см план; ЖБП-3; БУ27[6]; БУ27[6]	2490	6	–	БУ27[6]	1	6	–
ПК-2	2,700; БУ27[6]; Б 15	1220	1	–	БУ27[6]	1	1	–
					Б15	4	4	–
ПК-3	см план; В 27	2490	5	10	Б27	4	20	40
ПК-4	17,850; 2,020; В13; БУ15	1800	1	2	БУ15	1	1	2
					В13	3	3	6
ПК-5	см план; 3; СД-58; БУ27[6]; БУ27[6]	1800	2	–	БУ27[6]	1	2	–
					БУ27[6]	2	4	–
ПК-6	2,320; О 18	1800	1	–	Б18	4	4	–
ПК-7	1,950; 2,820; 3; СД-58; БУ27[6]; БУ27[6]	2000	1	–	БУ27[6]	1	1	–
					БУ27[6]	2	2	–
ПК-8	2,700; БУ27[6]; ЖБП-3	2490	1	–	БУ27[6]	3	3	–
ПК-9	см план; В 24; БУ27	1820 2100	7	8	БУ27	1	7	8
					Б24	2	14	16
ПК-10	6,800; В 15	1260	–	1	Б15	5	–	5
ПК-11	6,000; 0,950; Б27; БИ30	2490	1	14	БИ30	1	1	14
					Б27	1	1	14
ПК-12	см план; В 13; БУ15	1000	–	4	БУ15	2	–	8
					Б13	2	–	8
ПК-13	2,370; В18	1510	1	–	В18	4	4	–

Марка проема	Эскиз	Ширина проема мм	К-во проемов: I эт	К-во проемов: II эт	Марка брусков	К-во брусков: на проем	К-во брусков: на I эт	К-во брусков: на II эт
ПК 14	см план; Б22	1800 1830	1	.	Б22	4	4	
ПК-15	см план; Б13	1010 1050	2	–	Б13	4	8	–
ПК-16	2,370; Б18; БУ19	1520	3	–	БУ19	1	3	–
					Б18	3	9	–
ПК-17	см план; В 22; БУ27	1800	1	–	БУ27	1	1	–
					Б22	2	2	–
ПК-18	6,840; Б27; БУ30	2230 2300	–	4	БУ30	1	–	4
					Б27	2	–	8
ПК-19	см план; В13; 280	790	1	2	Б13	2	2	4
ПК-20	см план; 130; В 27	2490	9	–	Б27	1	9	–
ПК-21	см план; БУ13; 260	790	1	1	БУ13	2	2	2
ПК-22	2,040; 130; 200; Б13	790	1	–	В 13	1	1	–
ПК-23	1,940; 50; 130; Б15	1180	1	–	Б15	1	1	–
ПК-24	2,040; БУ13; 260	790	2	–	БУ13	1	2	–
ПК-25	1,960; 50; 130; Б13	530	1	–	Б13	1	1	–
ПК-26	1,510; БУ27; 130	1830	1	–	БУ27	1	1	–

Марка проема	Эскиз	Ширина проема мм	К-во проемов: I эт	К-во проемов: II эт	Марка брусков	К-во брусков: на проем	К-во брусков: на I эт	К-во брусков: на II эт
ПК-27	8,800; 5,260; 1,130; В13; 130	530	1	2	Б13	1	1	2
ПК-28	5,240; В 15; 130	1180	–	1	В 15	1	–	1
ПК-29	4,585; Б 13	950	–	2	Б13	2	–	4
ПК-30	5,840; БУ27; 250	2000	–	1	БУ27	1	–	1
ПК-31	5,840; БУ30; 250	2320	–	1	БУ30	1	–	1
ПК-32	5,840; БМ-3; 250	4800	–	1	–	–	–	–
ПК-33	3,800; В 18; 3,000; БУ19; 2,770	1440	3	–	БУ19	1	3	–
					Б18	3	9	–
ПК-34	В13; 2,770	1050	1	–	В13	2	2	–
ПК-35	3,000; Б18	1440	2	–	Б18	2	4	–

Примечания.

1 Настоящий лист рассматривать совместно с листом КС-3

2 Проемы марок ПК-33, ПК-34, ПК-35 замаркированы на листах АР-18, АР-19

3 Монолитные железобетонные пояса ЖБП-3, ЖБП-6 см лист КС-12, балку БМ-3 - лист КС-17

Гип Н.Н.П-
Рук. отд. Ук. ж.-з. конструкций
Гл. арх. отд. Гл. конструктор
Гл. арх. пр.

Рук. гр. арх. Кораблева
Рук. гр. конст. Скляренко
Разработал Елизьева
Проверил Андриенко

Бремонт
Шпилевой
Неотеров

1976 | Сельский дом культуры со зрительным залом на 300 мест | Сечения перемычек. | Типовой проект 264-12-155 | Альбом I | Лист КС-4

N 7019/I

Монтажная схема каркаса по оси „В"

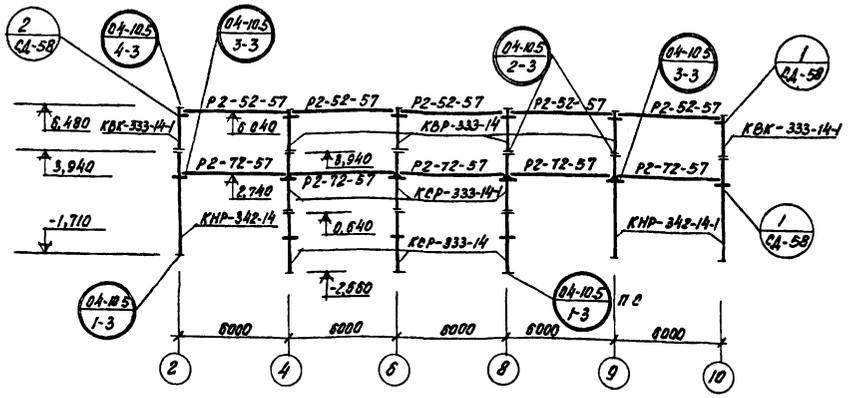

Монтажная схема каркаса по оси „Г"

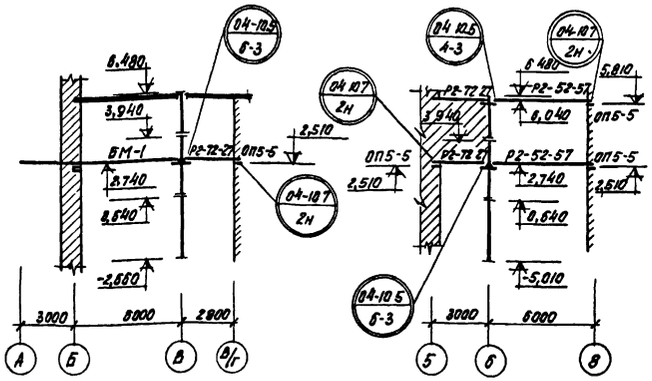

Монтажная схема каркаса по оси „Д"

Спецификация изделий

Наименование	Марка	Кол-во шт
Колонны	КВК-333-14-1	2
	КВР-333-14	7
	КСР-333-14	3
	КСР-333-14-1	4
	КНР-342-14	4
	КНР-342-14-1	2
Ригели	Р2-72-57	8
	Р2-52-57	13
	Р2-72-27	3
Опорные подушки	ОП 5-5	9

Монтажная схема каркаса по оси „6"

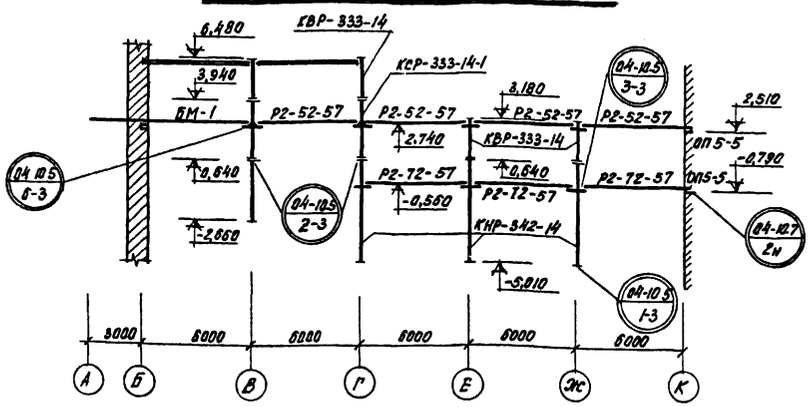

Монтажная схема каркаса по оси „8"

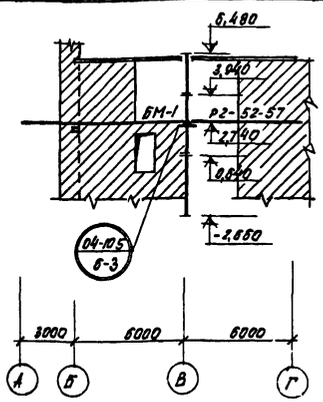

Спецификация

монтажных узлов и соединит элем-тов

Марка узла серия	Кол во узлов шт	Марка соед эл-та	Кол во шт на узел	Кол во шт на лист
1-3 / 04 10 5	9	—	—	—
2-3 / 04-10 5	13	ММД-11	2	26
3-3 / 04 10 5	17	МР-2 *)	1	—
4-3 / 04-10 5	16	МР-6 *)	1	—
6-3 / 04-10 5	10	ММД-4	1	10
2н / 04 10 7	9	МДН-2	1	9
1 / СД-58	2	ИМ-7	2	4
2 / СД-58	1	ИМ-8	2	2

*) Монтажные соединительные детали поставляются с ригелем

Монтажная схема каркаса по оси „9"

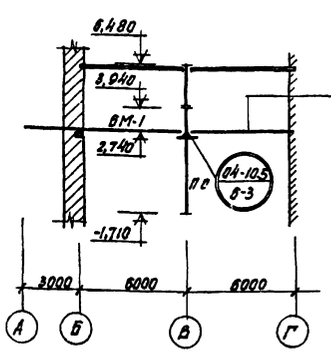

Монтажная схема каркаса по оси „Б"

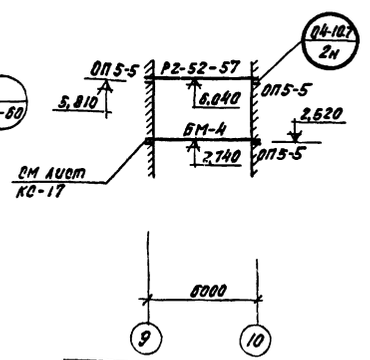

Примечания

1. Сборные железобетонные элементы каркаса приняты по серии ИИ-04
2. При производстве работ руководствоваться пояснительной запиской и примечаниями на соответствующих листах альбома „Монтажные узлы и детали" серии ИИ-04-10 вып. 5 и 7
3. Настоящий лист рассматривать совместно с листами АР-6 ÷ АР-9, КС-6 ÷ КС-9, КС-15, КС-16 и АСО-5, АСО-6

N 7019/1

1976	Сельский дом культуры со зрительным залом на 300 мест	Монтажные схемы каркасов по осям „Б", „В", „Г", „4", „6", „8", „9"	Типовой проект 264-12-155	Альбом I	Лист КС-5

Укр НИИПграждансельстрой

Гл. инж. проекта — Гл. спец. — Рук. арх. мастерской — Рук. гр. арх. — Гл. арх. пр — Рук. отд. — Гл. арх. ст — Гл. конструктор — Гл. технолог — Гл. электрик — Гл. сантехник — Гл. механик — Гл. сметчик — Начальник отдела — Проверил — Нач. сект. — Конструктор — Технолог — Электрик — Сантехник — Механик — Сметчик — Начальник — Чертил — Дата

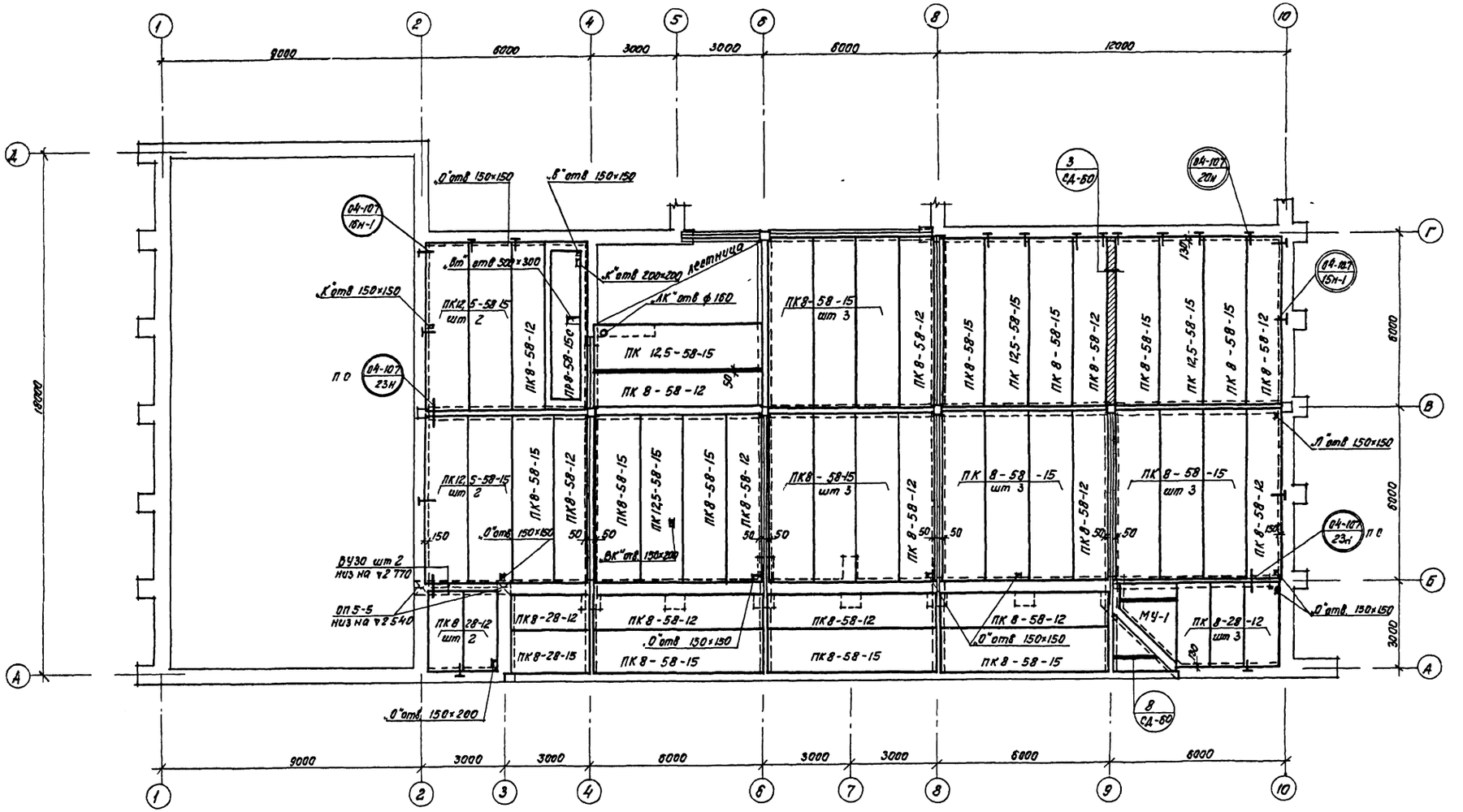

Схема плана

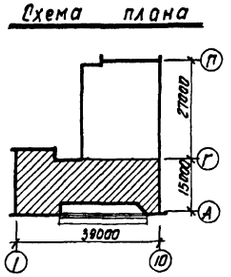

Примечания.

1. Настоящий лист рассматривать совместно с листами АР-6 – АР-9, КС-5, КС-7
2. Монолитный участок МУ-1 см. на листе КС-17

1976	Сельский дом культуры со зрительным залом на 300 мест	Монтажный план перекрытия I этажа в осях „А"-„Г"	Типовой проект 264-12-155	Альбом I	Лист КС-6

№7019/I

Укр НИИП-гражданселъстрой

Рук отд		Еремин	Рук гр арх	Окуратовская	Согласовано
Гл арх отд		Штейнберг	Рук гр инж	Захарченко	Рук гр ОВ
Гл арх пр		Нестеров	Рс работал	Бесправная	Рук гр ВК
			Проверил	Захарченко	

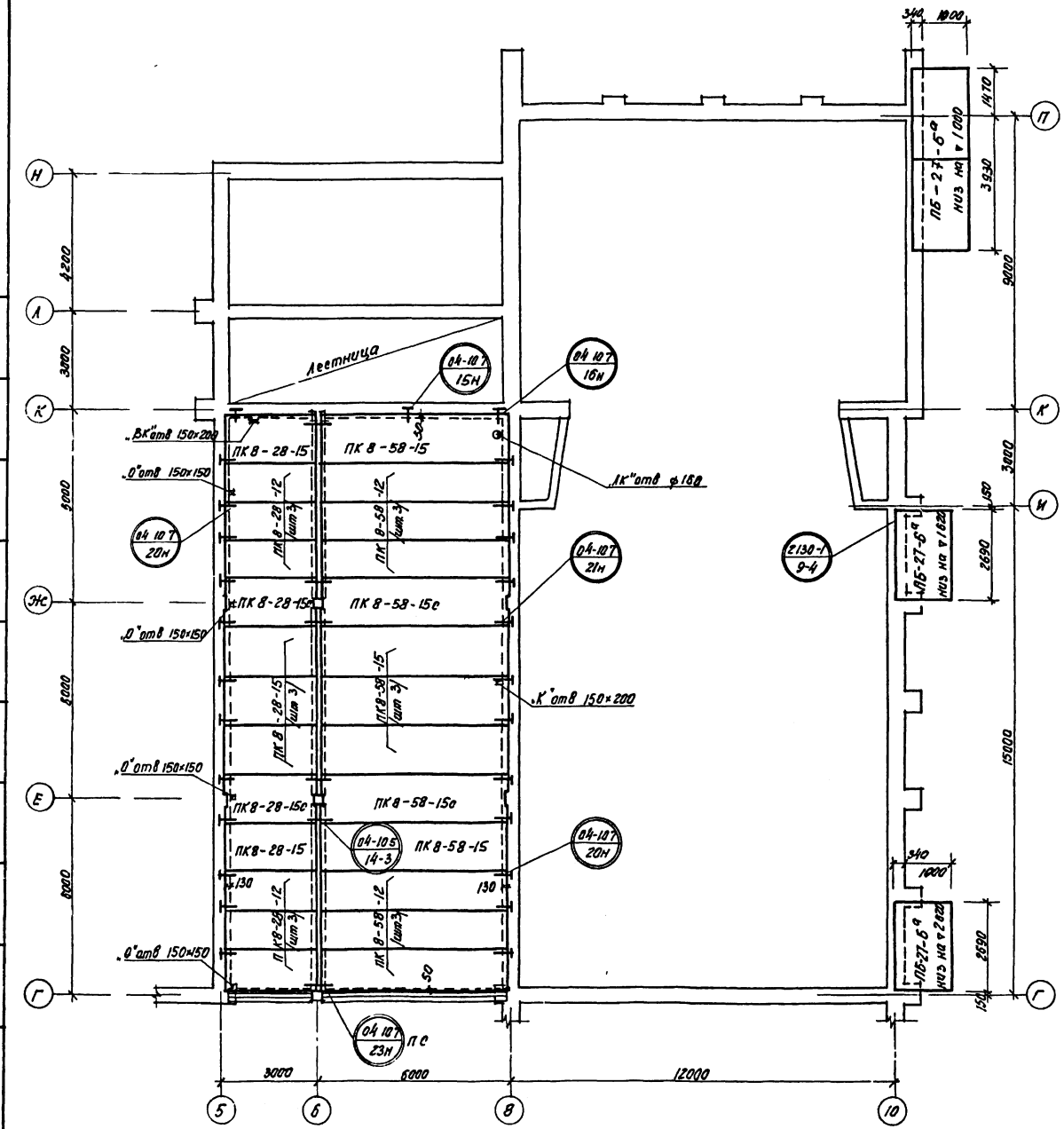

Спецификация

монтажных узлов и соединительных элементов

Марка узла серия	Кол-во узлов шт	Марка соединит эл-та	Кол во шт на узел	Кол во шт на этаж
14-3 / 04-105	4	ММД 16	2	8
		ММД 23	2	8
		ММД 24	2	8
15Н / 04-107	1	МДН-11	1	1
15Н-1 / 04-107	4	МДН-11	1	4
16Н / 04-107	2	МДН-9	1	2
16Н-1 / 04-107	2	МДН-8	1	2
20Н / 04-107	28	МДН-8	1	28
21Н / 04-107	8	МДН-10	1	8
23Н / 04-107	6	МДН-12	2	12

Спецификация изделий

Наименование	Марка	Кол-во шт
Панели перекрытия	ПК 12.5-58-15	8
	ПК 8-58-15	27
	ПК 8-58-12	19
	ПК 8-28-15	6
	ПК 8-28-12	12
Связевые панели	ПК 8-58-15с	2
	ПК 8-28-15с	2
Ребристые панели	ПРВ-58-15с	1
Усилен брусок перемычка	БУ 30	2
Опорные плиты	ОП 5-5	2
Козырек входа	ПБ-27-6а	4

Схема плана

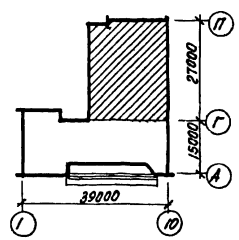

Примечания:

1. Все панели уложить на ▽ 3,000 на цементном растворе марки „50"
2. Швы между панелями перекрытия очистить от строительного мусора и заделать цементным раствором марки „100"
3. Торцы панелей на всю глубину их опирания заделать бетоном марки „200"
4. Антикоррозийную защиту анкеров см пояснительную записку
5. Необходимые отверстия просверлить в пределах пустот панелей, не нарушая ребер / расположение отверстий уточняется по сантехническим заготовкам /
6. После укладки панелей монтажные петли отогнуть
7. Настоящий лист рассматривать совместно с листами АР-6 ÷ АР-9, КС-5, КС-6

Укрниигражданэлектрострой

Рук отд / А. Грох отд / Гл. грох пр

Ефремин / Шпаковский / Нестеров

Рук гр ов / Рук гр инж / Техн-т / Казаловпл. / Гридерол

Рук гр ОВ / Рук гр ВК / Рук гр ЭМ / Электромонтаж / Ред. / Корректор

Согласовано

Утверждена / Разработана / Проверена / Н. контр. / Гип

Брилв / Лев

1976	Сельский дом культуры со зрительным залом на 300 мест	Монтажный план перекрытия I этажа в осях „Г"-„П"	Типовой проект 264-12-155	Альбом I	Лист КС-7

N 7019/I

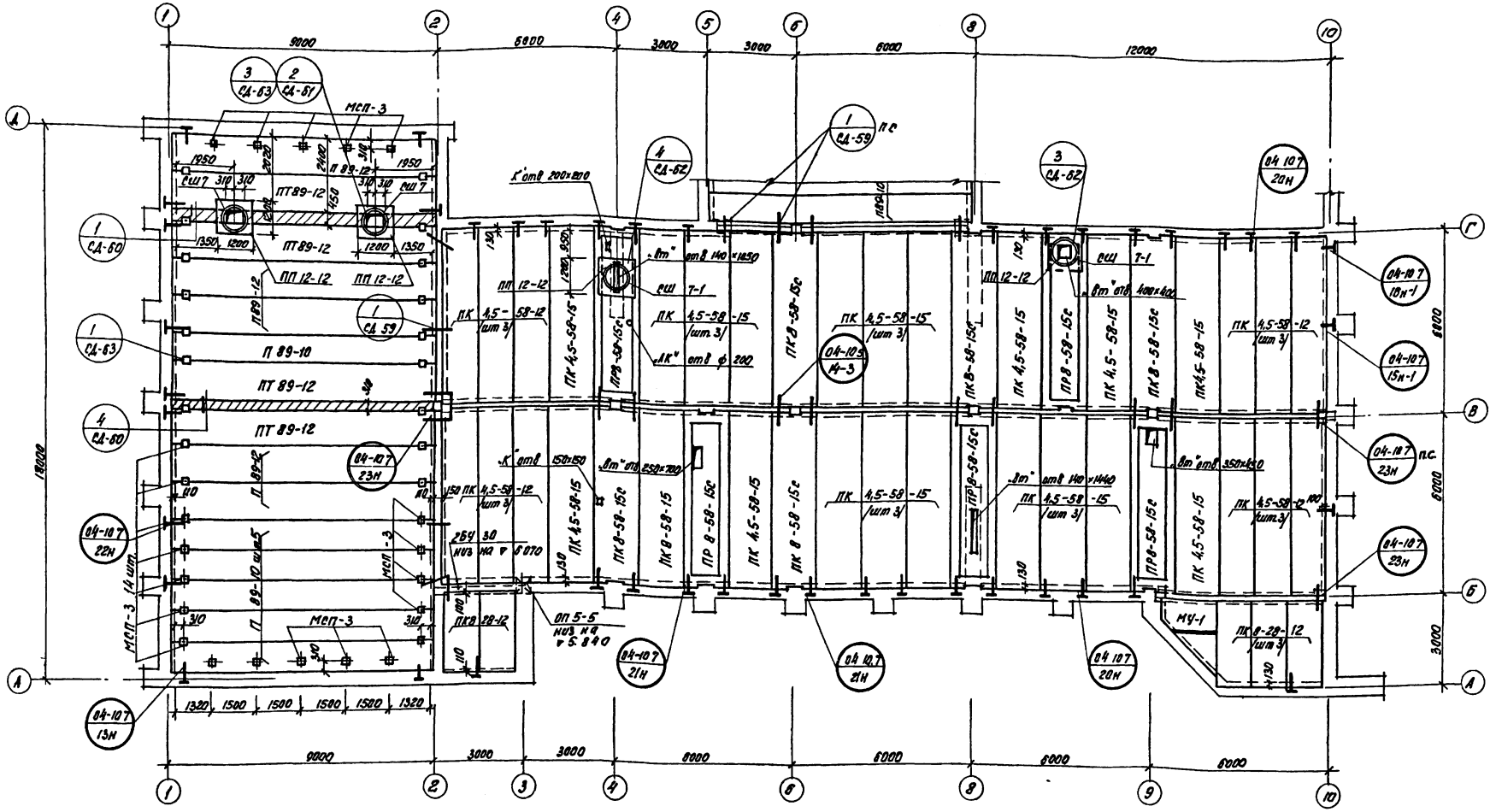

Примечания

1. Укладку панелей производить на растворе марки „50" Все панели, кроме особо оговоренных, уложить на отм в 300
2. Швы между панелями покрытия очистить от строительного мусора и заделать цементным раствором марки „100"
3. Необходимые отверстия просверлить в пределах пустот или плиты панелей, не нарушая ребер
4. После укладки панелей монтажные петли отогнуть
5. Антикоррозийную защиту анкеров см общие указания к проекту
6. Особое внимание обратить на замоноличивание швов между панелями в местах установки шахт и вентиляторов для обеспечения распределения нагрузки на смежные панели
7. Настоящий лист рассматривать совместно с листами АР-8, КС-5, КС-9

Схема плана

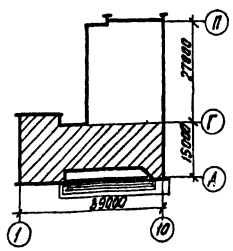

N 7019/I

1976	Сельский дом культуры со зрительным залом на 300 мест	Монтажный план покрытия в осях „А"-„Г"	Типовой проект 264-12-155	Альбом I / Лист КС-8

Укр НИИПроектстальконструкция

Согласовано

Рук гр арх Шульман
Рук гр ОВ Ефимов
Рук гр ЭОМ Штейнберг
Рук гр ВК Нестеров
Разработал Ардашева
Проверил Сазонов
Рук гр КЖ Ардашева
Рук гр КМ Ефимов
Рук гр КД Штейнберг
Нестеров
Рук гр арх
Гл арх проекта
Гл инж проекта
Гл инж пр

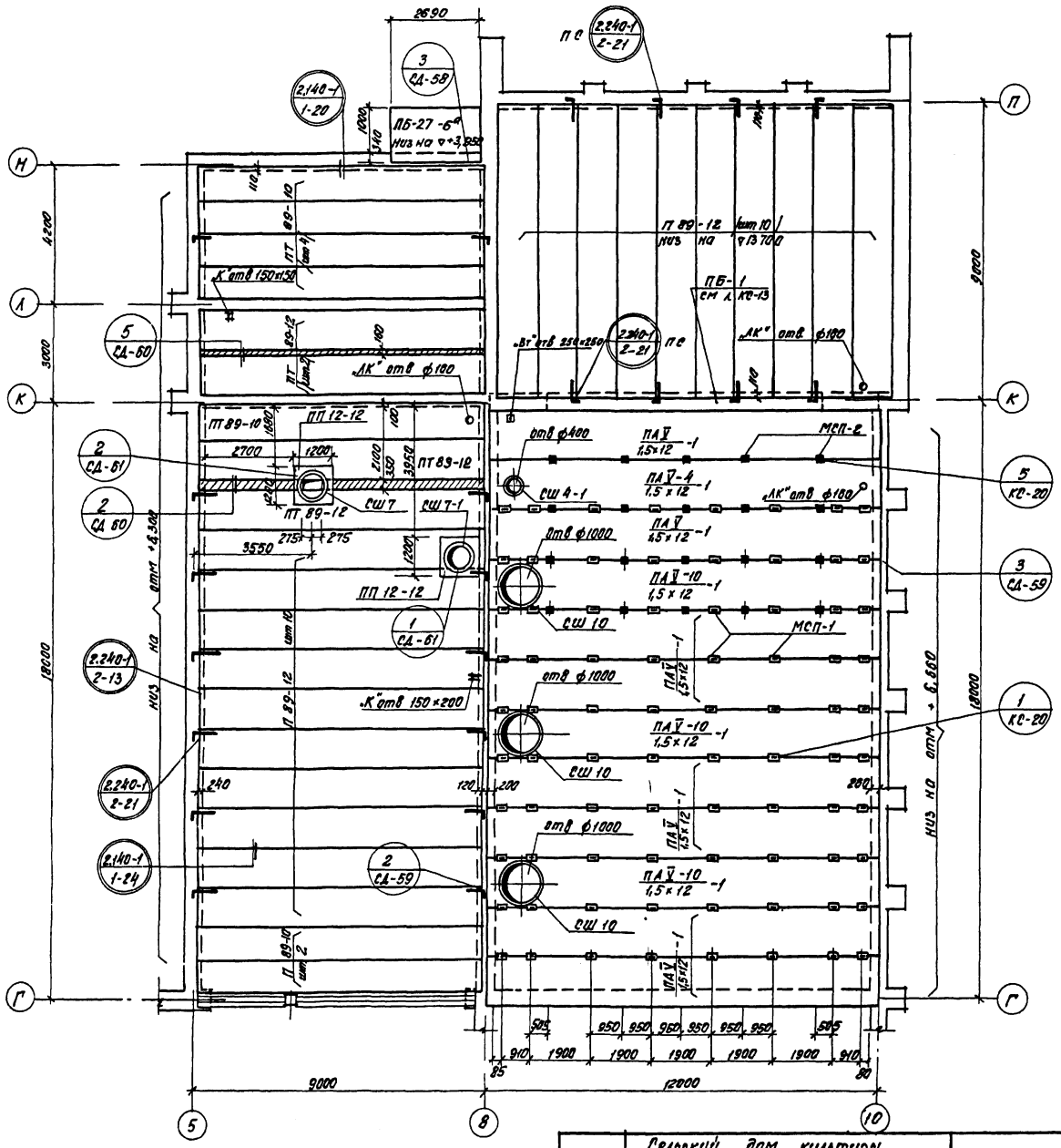

Спецификация

монтажных узлов и соединительных элементов

Марка узла серия	Кол-во узлов шт	Марка соедин эл-та	Кол-во шт на узел	Кол-во шт на этаж
2-21 2.240-1	16	ММ 9	1	16
14-3 04-105	4	ММД-16	2	8
		ММД-23	2	8
		ММД-24	2	8
13Н 04-107	4	МДН-8	1	4
15Н-1 04-107	2	МДН-11	1	2
16Н-1 04-107	2	МДН-8	1	2
20Н 04-107	13	МДН-8	1	13
21Н 04-107	16	МДН-10	1	16
22Н 04-107	8	МДН-8	1	8
23Н 04-107	8	МДН-12	2	16
1 КС-20	80	МСП-1	1	80
5 КС-20	20	МСП-2	1	20
1 СД-59	6	МДН-12	1	6
		МС-1	1	6
2 СД-59	6	МС-2	1	6
1 СД-61	1	МС-4	4	4
2 СД-61	3	МС-3	4	12
3 СД-62	1	МС-5	2	2
		МС-6	2	2
4 СД-62	1	МС-6	4	4
1 СД-63	38	МСП-3	1	38
		МСП-4	1	38
3 СД-63	2	СК-1	1	2

Спецификация изделий

Наименование	Марка	Кол-во шт
Панели перекрытия	ПТ 89-12	8
	П 89-12	25
	ПТ 89-10	5
	П 89-10	8
	ПК 4,5-58-15	20
	ПК 4,5-58-12	12
	ПК 8-28-12	5
Связевые панели	ПК 8-58-15с	5
Ребристые панели	ПР 8-58-15с	5
Ж. б. плиты для покрытий	ПАУ 1,5×12 -1	8
	ПАУ-4 1,5×12 -1	1
	ПАУ-10 1,5×12 -1	3
Стаканы	СШ 4-1	1
	СШ 7	3
	СШ 7-1	3
	СШ 10	3
Плоские плиты	ПП 12-12	6
Усилен. брусок перемычки	ВУ 30	2
Козырек входа	ПБ-27-6а	1
Опорная плита	ОП 5-5	1

Примечание

Настоящий лист рассматривать совместно с листами АР-9, КС-5, КС-8

Схема плана

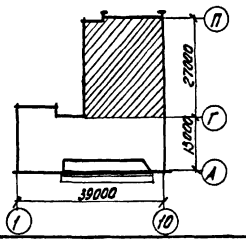

Согласовано

Рук. арх. гр.	Куприянова	
Рук. гр. инж.	Загарченко	Брило
Рук. гр. ПБ	Гетерованюк	Леф
Рук. гр. ОК	Загорченко	
Рук. гр. ВК		
Гл. спец.		

Рук. отд.	Еремин	
Гл. спец. отд.	Шпилевая	
Гл. арх. пр.	Нестеров	

Укр НИИП гражданселькстрой

Разработал
Проверил

N 7019/I

1976	Сельский дом культуры со зрительным залом на 300 мест	Монтажный план покрытия в осях „Г"-„П"	Типовой проект 264 12-155	Альбом I	Лист КС-9

1-1

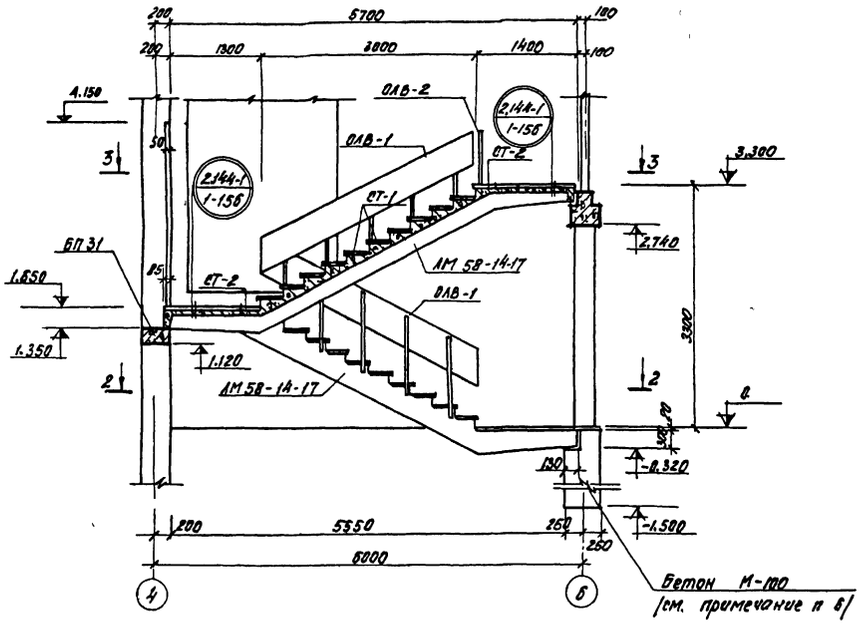

2-2

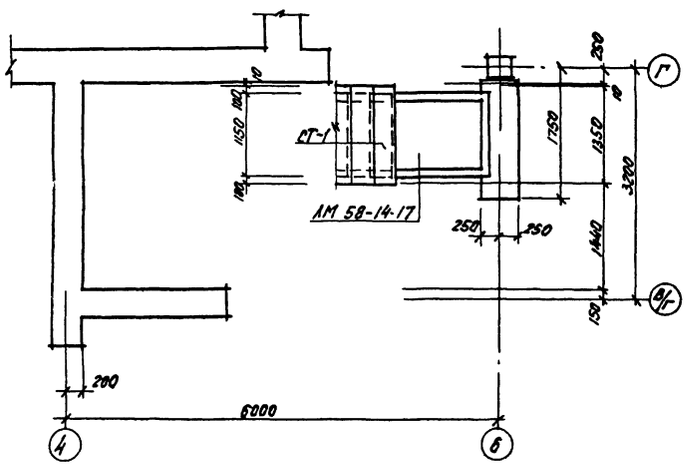

3-3

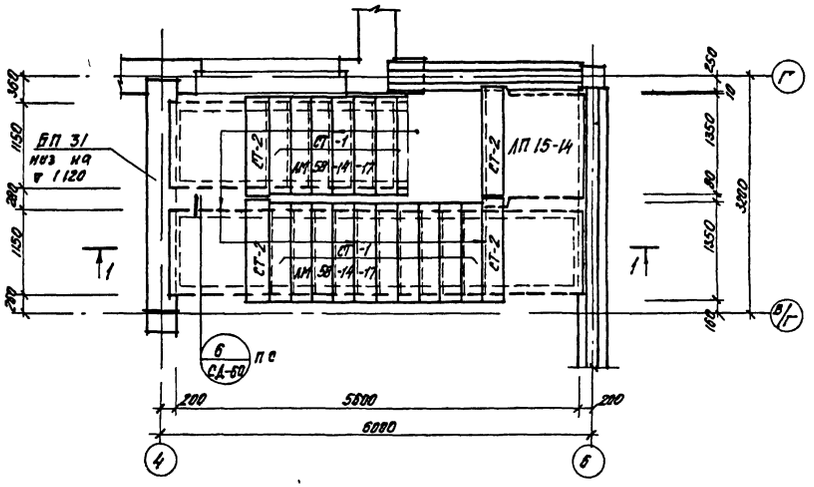

Спецификация изделий

Наименование	Марка	Кол во шт
Лестничный марш	ЛМ 58-14-17	2
Лестничн площ	ЛП15-14	1
Проступи	СТ-1	20
	СТ-2	4
Плитная перемычка	БП 31	1
Ограждение лестниц	ОЛВ-1	2
	ОЛВ-2	1
Соедин элемент	ММЛ-1	2

Примечания

1. Настоящий лист рассматривать совместно с планами этажей
2. Проступи укладывать на цементном растворе марки „100" после монтажа ограждения лестницы
3. Монтажные узлы см серию ИИ-04-10 вып 1 листы №№ 57, 58, 59, 65
4. Приварку элементов ограждения производить электродами Э42-Т, $h_{ш}$ = 5мм; $\ell_{ш}$ = 80мм
5. Все металлические элементы после монтажа окрасить масляной краской
6. Бетонную опору под лестничный марш по оси (6) выполнить по утрамбованному щебнем грунту
7. Установку элементов ограждения выполнять в соответствии с листом СД-56, альбом IV

N 7019/I

1976	Сельский дом культуры со зрительным залом на 300 мест	Монтажная схема лестницы № 2	Типовой проект 264-12-155	Альбом I	Лист КС-10

Укр НИИПгражданстроя

Инв № подл | Подп и дата | Взам инв № | Инв № дубл | Подп и дата | Инв № орг

Гл инж проекта Ковтун
Гл спец Шпаковская
Н контр Нечитайло
Разработал Шевченко
Проверил Новикова
Гл архитектор Заславский

1 - 1

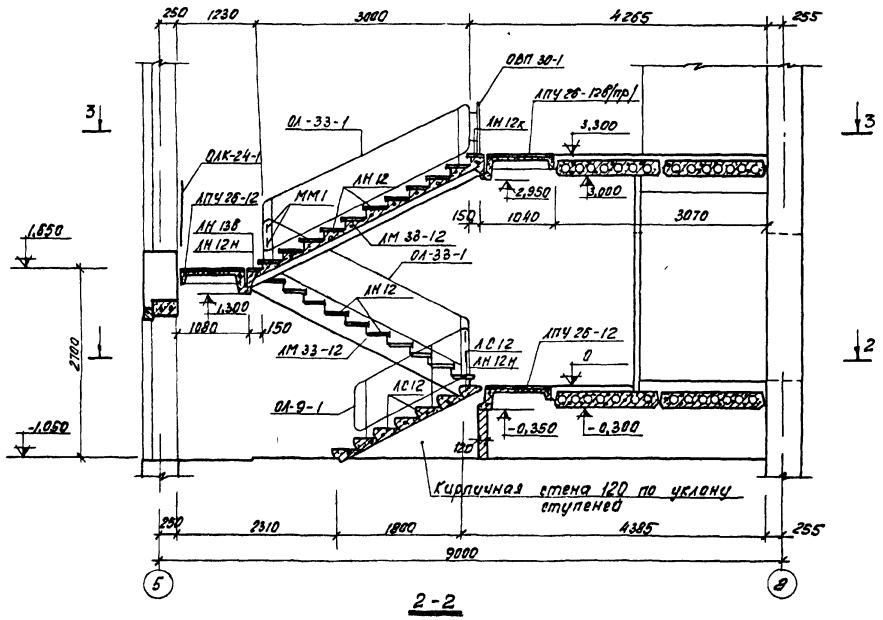

2 - 2

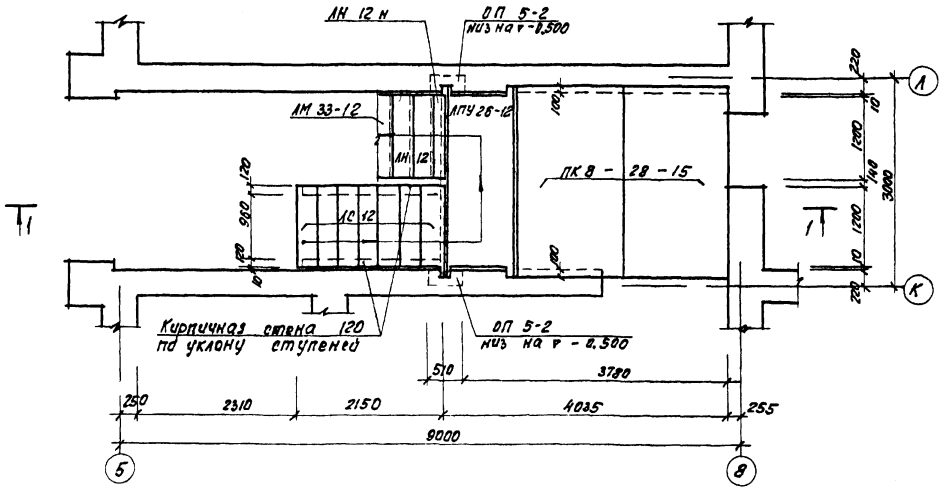

3 - 3

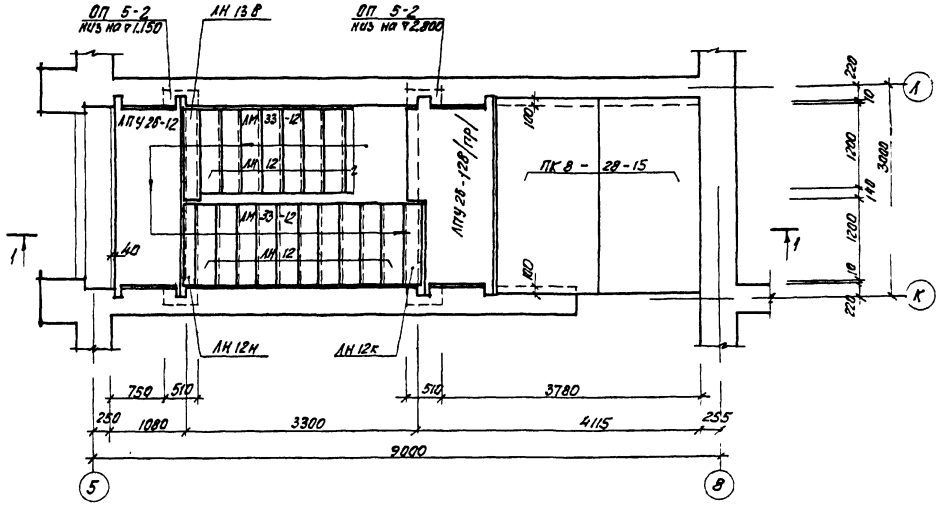

Спецификация изделий

Наименование	Марка	Кол во шт
Лестничный марш	ЛМ 33-12	2
Лестничные площадки	ЛПУ 26-12	2
	ЛПУ 26-12Б/пр	1
Проступи	ЛН 12	20
	ЛН 12к	1
	ЛН 13В	1
	ЛН 12н	2
Ступень основная	ЛС 12	7
Панель перекрытия	ПК 8 - 28-15	4
Опорная плита	ОП 5-2	6
Ограждения лестниц	ОА-33-1	2
	ОА- 9-1	1
	ОВП-30-1	1
	ММ1	6
Огражд окон	ОАК-24-1	1

Примечания:

1. Настоящий лист рассматривать совместно с планами этажей.
2. Укладку лестничных маршей и площадок производить на растворе марки „50", проступи - на растворе марки „100"
3. Монтажные узлы и детали см серию 2.250-2, выпуск 1
4. Приварку элементов ограждения производить электродами Э42-Т, $h_ш$=5мм, $ℓ_ш$= 80мм
5. Все металлические элементы после монтажа окрасить масляной краской

Укр НИИПгражданстрой

Нач отд	Ефимцев	
Гл арх проекта	Шитенберг	
Гл арх проекта	Нестерова	
Рук гр арх	Ухтверов	
Арх-конст	Ефимцев	
Разработал	Ефимцев	
Проверил	Нестерова	

Инструктивного Строгового Госгражданстроя

N7019/1

1976	Сельский дом культуры со зрительным залом на 300 мест	Монтажная схема лестницы N 3	Типовой проект 264-12-155	Альбом I	Лист КС-11

ЖБП-7 низ на ▽ 10.500

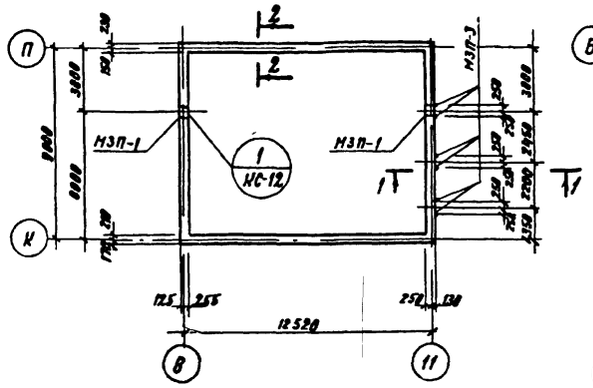

ЖБП-6 низ на ▽ 5.000

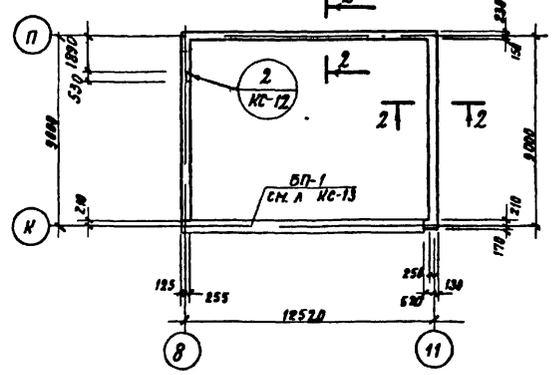

ЖБП-3 низ на ▽ 2,770

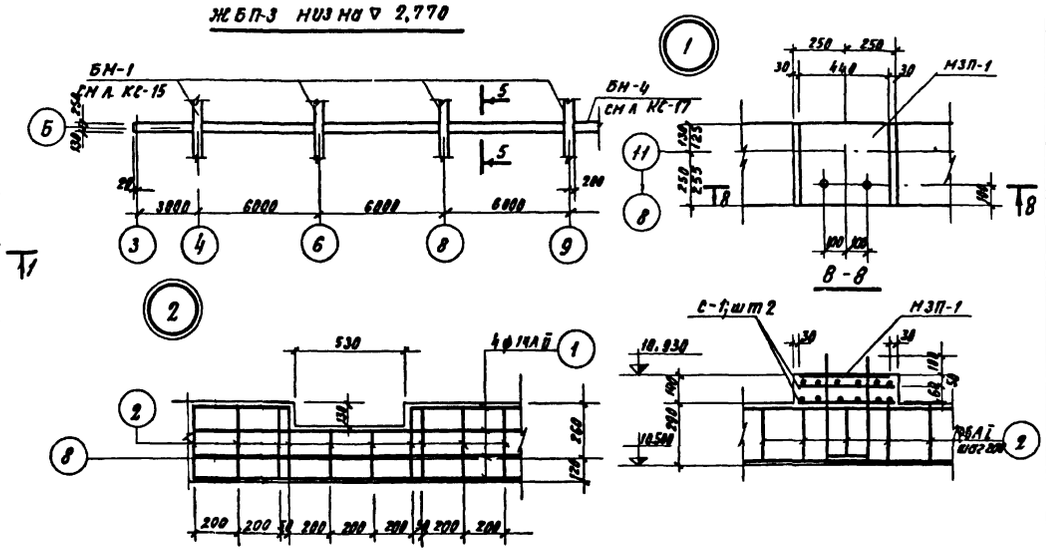

ЖБП-5 низ на ▽ 6,440

ЖБП-4 низ на ▽ 6.370

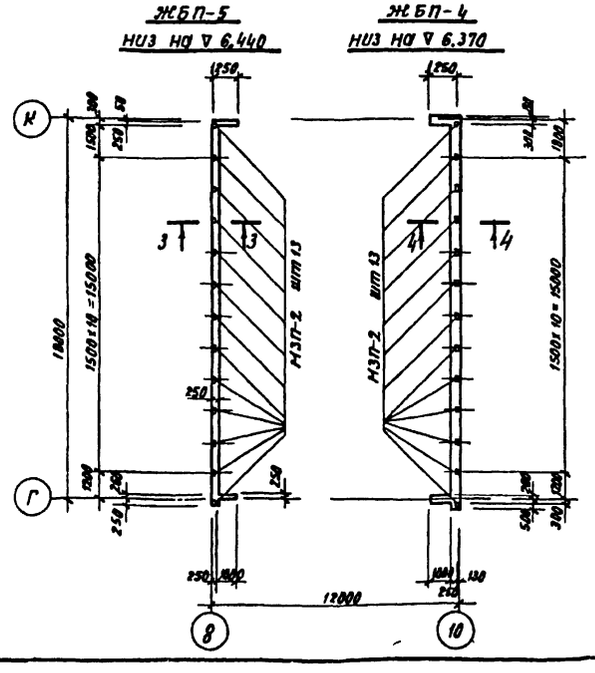

МЗП-2

7 - 7

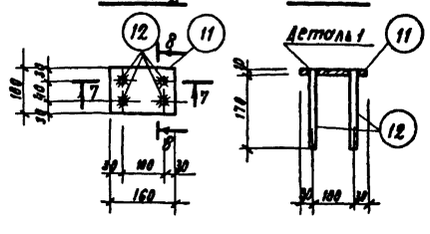

Деталь 1 Деталь 2

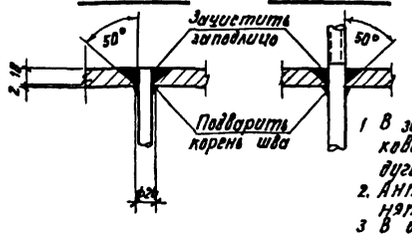

Спецификация арматуры

Марка эл-та	№ поз.	Эскиз	ф мм	Длина мм	К-во шт	Общая длина м	Выборка арматуры на лист: ф мм	Общая длина м	Вес кг
ЖБП-7	1	П М	14 А III	43400	8	352	14 А III	349	421.00
	2	330 270	6 А I	1140	220	251.0	6 А I	251.0	55.60
							Итого		476.60
ЖБП-6	1	П М	14 А III	31800	8	251	14 А III	251	304.00
	2	330 270	6 А I	1140	160	182.0	6 А I	169.6	40.40
							Итого		344.40
ЖБП-5	1	П М	14 А III	20500	4	82	14 А III	82	99.32
	3	250 240 200	6 А I	980	103	107	6 А I	191	22.40
							Итого		121.62
ЖБП-4	1	П М	14 А III	20500	8	164.0	14 А III	164.0	198.00
	2	330 270	6 А I	1140	107	122.0	6 А I	122.0	27.10
							Итого		225.10
ЖБП-3	1	П М	18 А III	21220	8	170.0	18 А III	170.0	340.00
	4	250 230 200	6 А I	980	106	103.9	6 А I	103.9	22.86
							Итого		362.86
МЗП-1	7	540	22 А I	540	2	1.1	22 А I	2	6
	8	440	22 А I	440	2	0.9	12 А I	0.6	8.5
	9	300	12 А I	300	2	0.6	380	0.44	26.3
	10	- 380 х 20	—	440	1	0.44	Итого		32.8
	11	- 100 х 10	—	160	1	0.16	100 III	0.16	1.3
МЗП-2	12	180	12 А III	180	4	0.72	12 А III	0.72	0.64
							Итого		1.94
МЗП-3	13	2680	16 А I	2930	1	2.93	16 А I	2.93	4.63
С-1	5	360	6 А I	360	5	1.8	6 А I	3.7	0.8
	6	380	6 А I	400	4	1.9	Итого		0.8

Спецификация марок закладных деталей и сеток

Марка элемента	Марка закладных деталей	К-во шт
ЖБП-7	МЗП-1	8
	С-1	4
ЖБП-5	МЗП-2	13
ЖБП-4	МЗП-2	13

Таблица расхода материалов

Марка элемента	Марка бетона	Расход стали в кг на м³ бетона	На элемент: бетон м³	На элемент: сталь кг	К-во шт	На все элементы: бетон м³	На все элементы: сталь кг
ЖБП-7	200	100.5	4.66	476.60	1	4.66	476.60
ЖБП-6	200	97.1	3.54	344.40	1	3.54	344.40
ЖБП-5	200	111.5	1.09	121.62	1	1.09	121.62
ЖБП-4	200	104.1	2.16	225.10	1	2.16	225.10
ЖБП-3	200	204.0	1.78	362.86	1	1.78	362.86

Примечания:

1. В закладных деталях анкерные стержни заводят в разделанные отверстия и приваривают ручной электродуговой сваркой с учетом требований ГОСТ 5264-69
2. Антикоррозийную защиту закладных деталей выполнять в соответствии со СНиП II-28-73
3. В одном сечении допускается стыковка не более 50% стержней (два верхних и два нижних)
4. Настоящий лист рассматривать совместно с л л ИС-3, ИС-13, ИС-17, АР-12, АР-13

N7019/1

Согласовано

Гип отд.	Гусятинский	
Рук. гр. арх.	Зазаряченко	
Рук. гр. инж.	Ерешин	
Н. арх. отд.	Шпаковер	
Гл. спец. пр.	Лев	
	Шилина	
	Нестерай	
	Проверил	
	Кондрова	

Укрниип Госгражданпроект

1976-	Сельский дом культуры со зрительным залом на 300 мест	Монолитные железобетонные пояса ЖБП-3, ЖБП-4, ЖБП-5, ЖБП-6, ЖБП-7	Типовой проект 264-12-155	Альбом I	Лист ИС-12

Опалубка

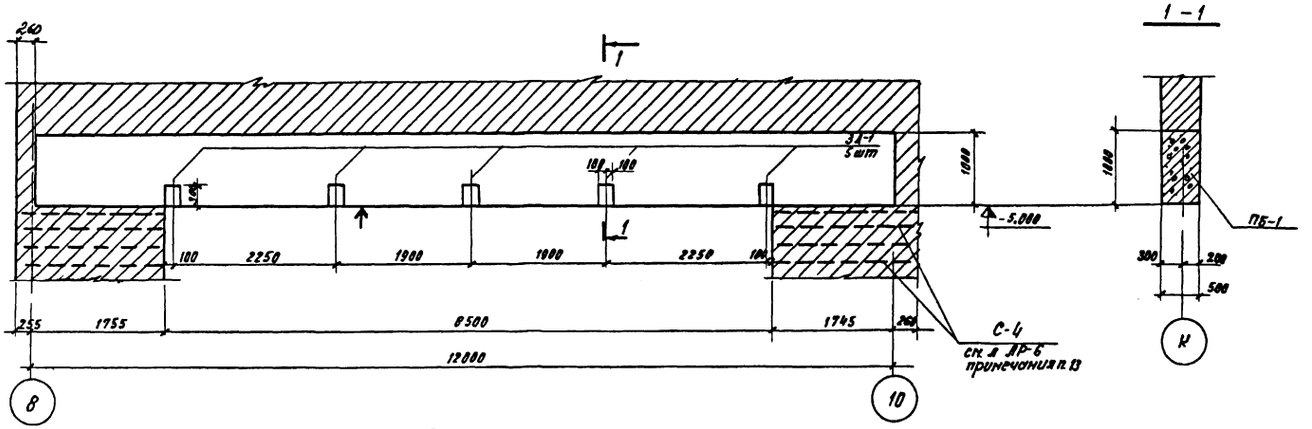

Армирование

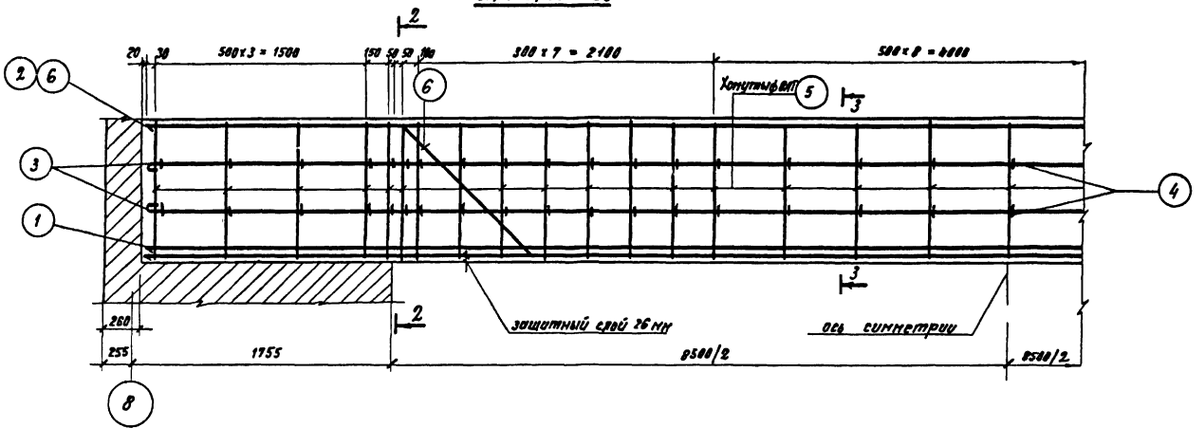

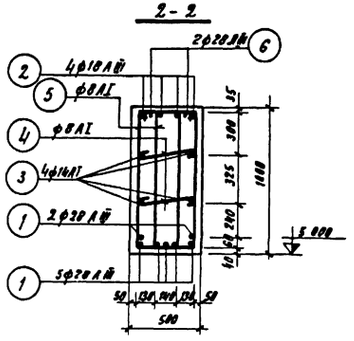

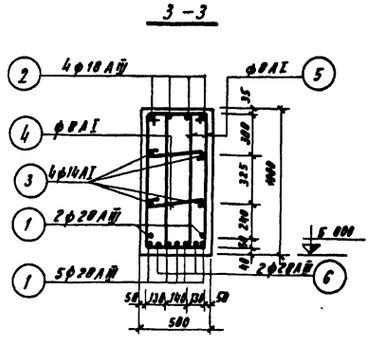

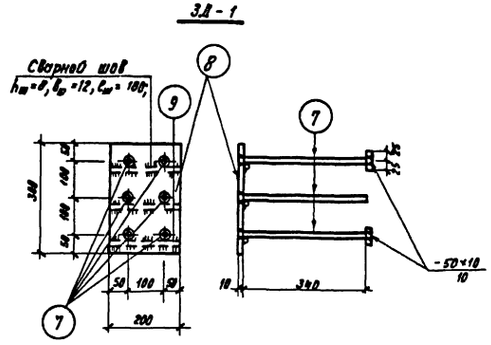

Спецификация арматуры

Марка эле-мента	№ поз.	Эскиз	ф мм	Длина мм	К-во шт	Общая длина м
ПБ-1	1	11960	28АIII	11960	7	83.60
	2	11960	18АIII	11960	4	47.80
	3	11960	14АI	12140	4	48.60
	4	75 430 75	8АI	580	70	40.60
	5	300 300 1020	8АI	2640	70	178.00
	6	1780 1320 1780 1320 8520	28АIII	12740	2	2548
3Д-1	7	350	16АII	350	6	2.1
	8	300 200	10×300	300	1	0.30
	9	200	16АII	200	3	0.60

Выборка арматуры

ф мм	Общая длина м	Вес кг
8АI	218.60	86.50
14АI	48.60	58.88
18АIII	47.80	95.50
28АIII	429.00	527.00
Итого		767.88
16АII	2.7	4.3
10	0.3	0.7
Итого		5.0

Таблица расхода материалов

Марка элемента	Марка бетона	Расход стали на 1 м³	На элемент: бетон м³	сталь кг	К-во штук	На все элементы: бетон м³	сталь кг
ПБ-1	200	128.0	5.99	767.88	1	5.99	767.88

Спецификация марок закладных деталей

Марка элемента	Марка закладной детали	К-во шт
ПБ-1	3Д-1	5

Примечания:

1. Настоящий лист рассматривать совместно с листом КС-9
2. Поверхности с отличительным знаком 1, должны быть гладкими, готовыми под отделку
3. Антикоррозийную защиту закладных деталей выполнять в соответствии со СНиП II-28-73
4. Сетку С-4 смотри лист КЖ-13, альбом V

Согласовано

Инв. № подл. | Подпись и дата | Взам. инв. №

Гип ателье	Еремин	
Гл. арх. отд.		
Гл. арх. пр.		
Гип. гр. инж.	Четверов	
Гип. гр. арх.	Четверов	
Гип. гр. конст.	Скрипальская	

Госкомитет по делам строительства при Госстрое СССР
Украинский ордена Трудового Красного Знамени государственный проектный институт промышленных сооружений УКРНИИПРОМСТРОЙ

N7019/I

1976	Сельский дом культуры со зрительным залом на 300 мест	Портальная балка ПБ-1	Типовой проект 264-12-155	Альбом I	Лист КС-13

Сталубочный чертеж
(вид со стороны сцены

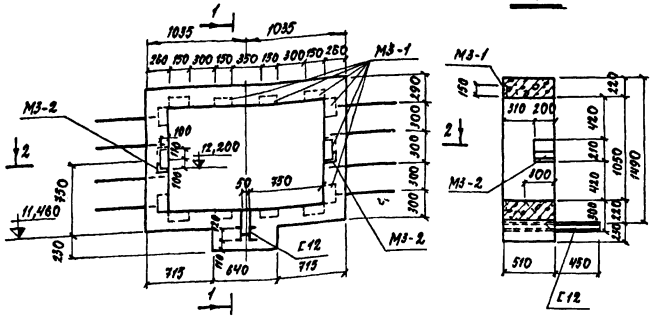

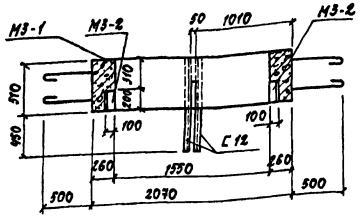

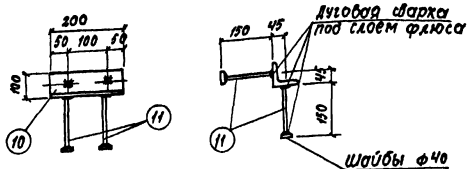

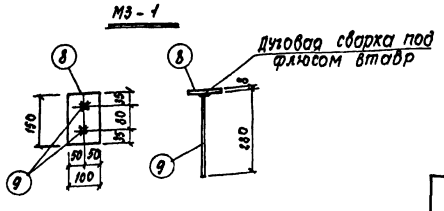

Армирование

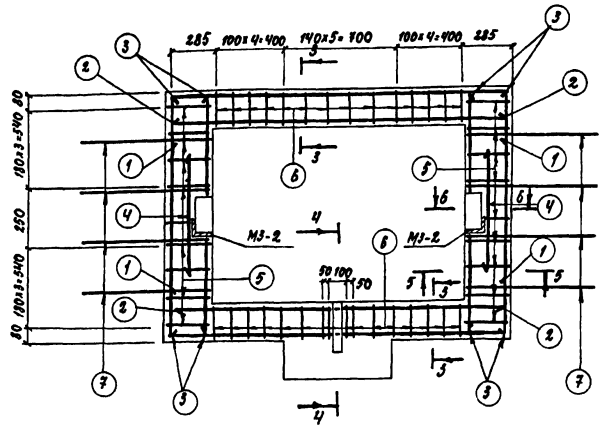

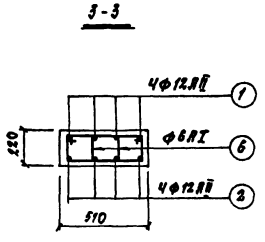

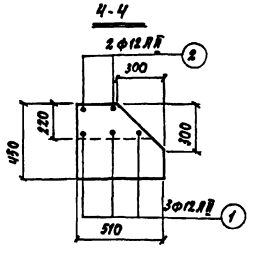

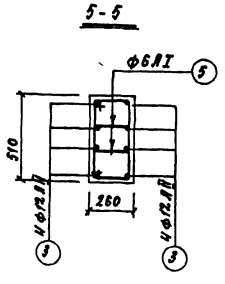

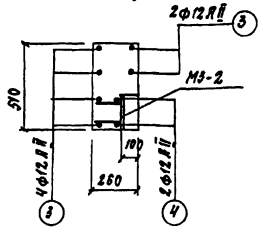

Спецификация арматуры							Выборка арматуры на элемент		
Марка эл та	NN поз.	Эскиз	Ф мм	Длина мм	К-во шт	Общ длина м	Ф мм	Общ длина м	Вес кг
ОД-1	1	2020 (360, 360)	12АII	2740	8	21,9	12АII	63,2	56,2
	2	1950	12АII	1950	8	15,6	10АI	14,4	8,9
	3	1430	12АII	1430	16	22,9	6АI	115,2	26,5
	4.	700	12АII	700	4	2,8	Итого		91,6
	5	390 (210, 310, 290)	6АI	1200	32	38,4			
	6	390 (250, 310, 330)	6АI	1280	60	76,8			
	7	735 (200, 735, 65, 65)	10АI	1800	8	14,4			
М3-1	8.	−8×100	—	150	1	0,15	−8×100	0,15	0,8
	9	280	10АII	280	2	0,6	10АII	0,6	0,37
							Итого		1,17
М3-2	10	∠100×6,5	—	200	1	0,2	12АII	0,6	0,53
	11	150	12АII	150	4	0,6	∠100×6	0,2	2,02
							Итого		2,55
С12	—	—	С12	950	2	1,9	С12	1,9	19,8

Таблица расхода материалов

Марка элемента	Марка бетона	Расход стали в кг на 1 м³ бет.	На элемент		К-во элемен	На все элементы	
			бетон м³	сталь кг		бетон м³	сталь кг
ОД-1	200	124,0	0,74	91,6	2	1,48	183,2

Спецификация марок закладных деталей

Марка элемента	Марка закладн детали	К-во шт
ОД-1	М3-1	12
	М3-2	2
	С12	—

Примечания

1. Стержни поз 1,2,3 в местах устройства ниш и паза вырезать по месту
2. Настоящий лист рассматривать совместно с листами АР-10, АР-12.

N7019/I

1976	Сельский дом культуры со зрительным залом на 300 мест	Обрамление дымовых люков ОД-1	Типовой проект 264-12-155	Альбом I	Лист КС-14

УКРНИИП гражданселькстрой

Рук отд. Фрилитенко; Гл инж. пр. Куратовский; Гл инж. отд. Шрейнберг; Рук гр арх. Захарченко; Гл арх отд. Нестеров; Рук гр инж. Новикова; Гл арх пр. Проверил Зимкова

Монтажный план ограждения

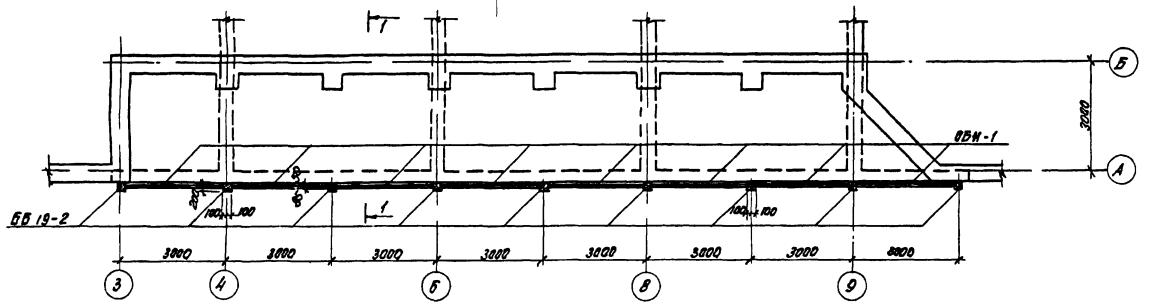

1 - 1

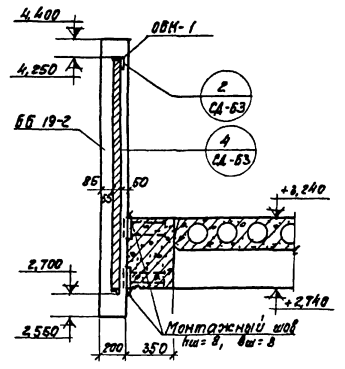

Спецификация изделий ограждения балкона

Наименование изделия	Марка изделия	Кол-во шт
Бортовая балка	ББ 19-2	9
Секция ограждения	ОБМ-1	8

Опалубочный план балкона в осях „3" - „9"

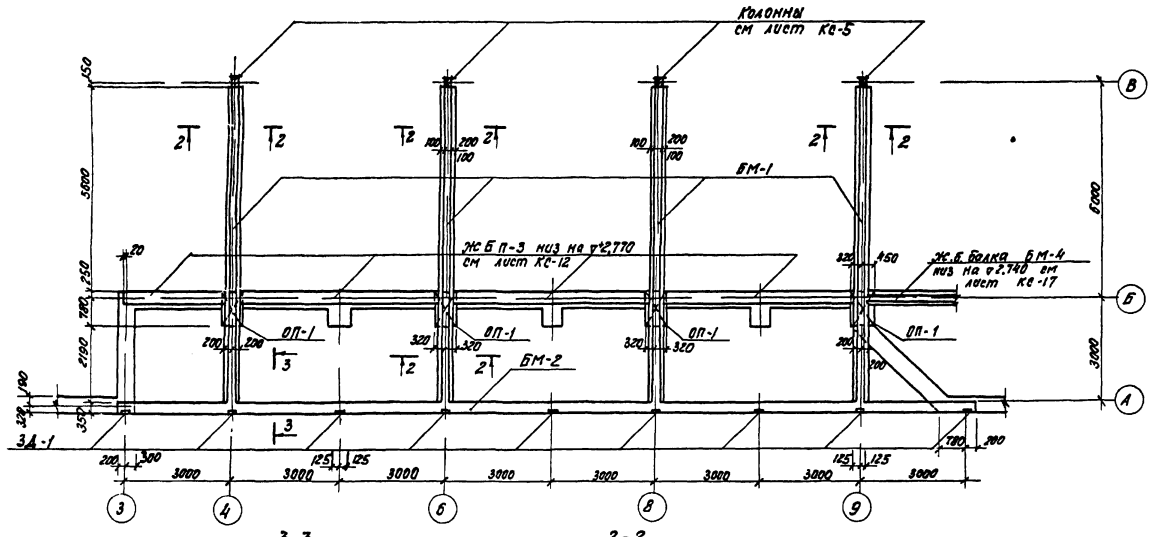

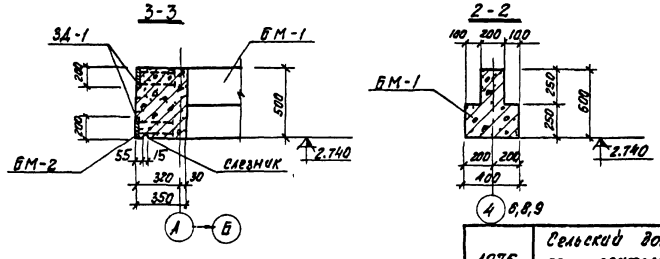

Таблица расхода материалов

Марка элемента	Марка бетона	Расход стали на м3	На элемент: бетон м3	На элемент: сталь кг	К-во шт	На все элементы: бетон м3	На все элементы: сталь кг
БМ-1	200	276	1,37	377,6	4	5,48	1510,4
БМ-2	200	179	1,00	717,0	1	1,00	717,0
ОП-1	200	102	0,145	14,8	4	0,580	59,2

Примечания.

1. Настоящий лист рассматривать совместно с листами КС-6, КС-16
2. Приварку элементов ограждения производить электродами Э-42
3. После установки элементы ограждения оштукатурить с 2х сторон по штукатурной сетке
4. Отделку см в альбоме I, лист 5.
5. Закладную деталь МР-5 см серию ИИ-04-8 вып 3 лист 11

Спецификация марок закладных деталей

Марка элемента	Марка закладн. деталей	К-во шт
БМ-1	МР-5	1
БМ-2	ЗД-1	18

Укр НИИПгражданстрой	Рук. отд.		Коротовенко		
	Гл. арх. отд.		Загоруйко		
	Гл. арх. пр.		Заикина		
	Рук. группы		Заикина		
	Гл. инж.		Заикина		
	Гл. инж. проекта		Заикина		
	Гл. арх. проекта		Заикина		
	Гл. конструктор		Заикина		
	Гл. инженер проекта		Заикина		
	Гл. технолог проекта		Заикина		
	Гл. сметчик		Заикина		
	Гл. инженер проекта		Нестеров		

1976	Сельский дом культуры со зрительным залом на 300 мест	Монтажный план ограждения и опалубочный план балкона в осях „3" - „9"	Типовой проект 264-12-155	Альбом I	Лист КС-15

№ 7019/I

Продольный чертеж БМ-1

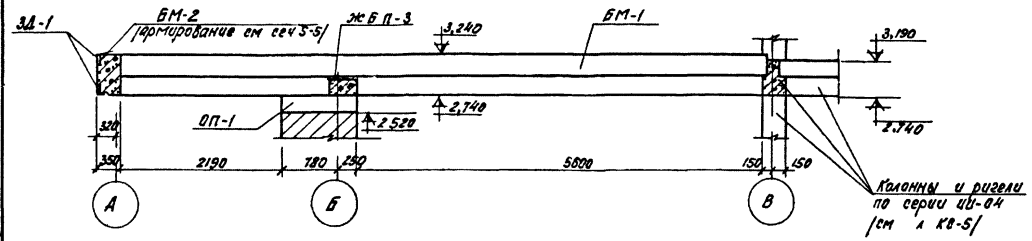

5-5 для БМ-2

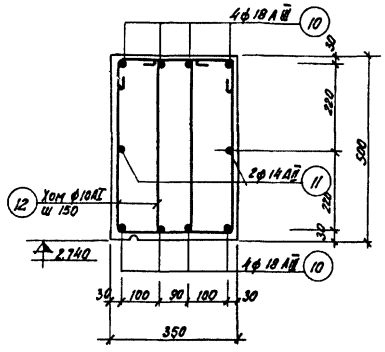

Армирование балки БМ-1

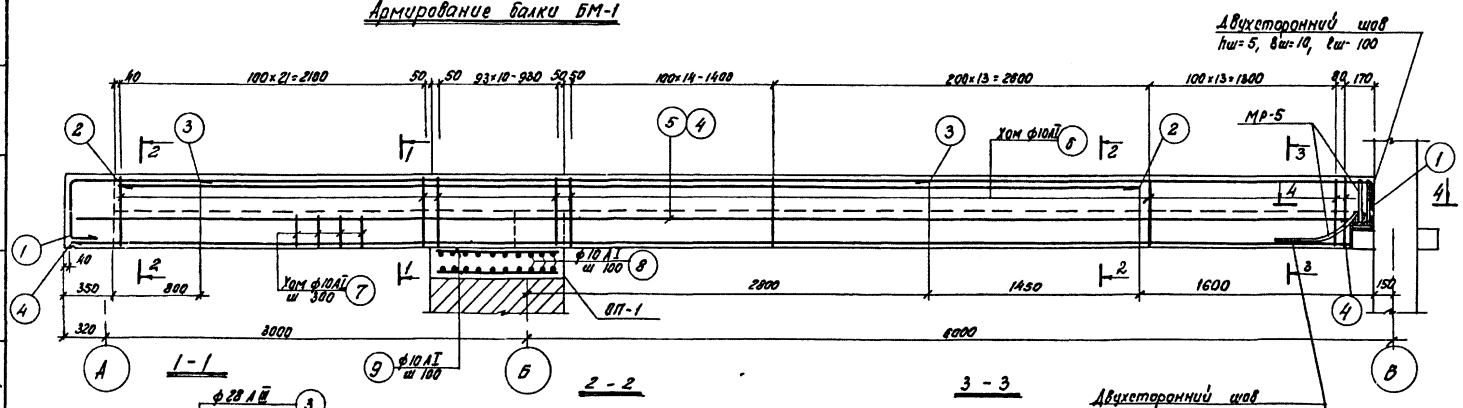

1-1

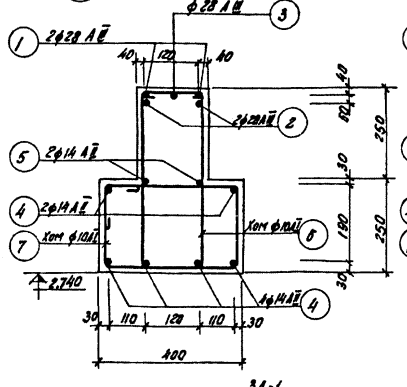

2-2

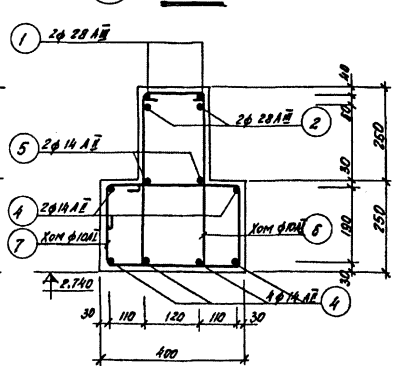

3-3

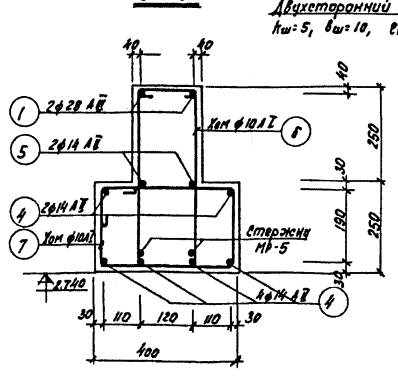

4-4

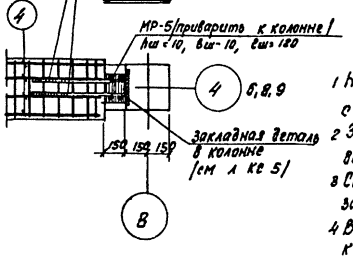

ЗД-1

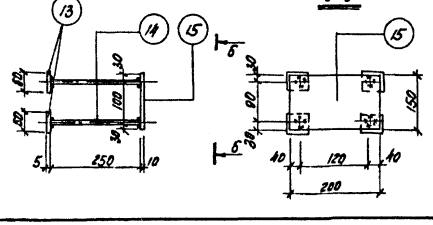

6-6

Спецификация арматуры

Выборка арматуры на 1 элемент

Марка эл-та	№№ поз	Эскиз	ф мм	Длина мм	К-во шт	Общая длина м	ф мм	Общая длина м	Вес кг
БМ-1	1	9110 (250, 250)	28 AIII	10080	2	20,16	10 AI	160,00	99,00
	2	7220	28 AIII	7220	2	14,44	14 AII	72,10	87,40
	3	4970	28 AIII	4970	1	4,97	28 AIII	39,80	191,20
	4	8960	14 AII	8960	6	53,76	Итого		377,6
	5	9130	14 AII	9130	2	18,26			
	6	230, 450, 450, 230	10 AI	1510	75	113,40			
	7	420, 350, 200	10 AI	1550	30	46,60			
ОП-1	8	800	10 AI	800	20	12,00	10 AI	25,80	14,80
	9	990	10 AI	990	12	11,80	Итого		14,80
БМ-2	10	п м	18 AIII	24360	8	194,90	10 AI	434,00	268,00
	11	п м	14 AII	24360	2	48,72	14 AII	48,72	59,00
	12	440, 670, 220, 440	10 AI	1770	246	434,00	18 AIII	194,90	390,00
							Итого		717,0
МР-5	–	см. серию ИИ 04-8 вып. 3, лист 11	—	—	1	—	—	—	6,80
ЗД-1	13	—	-5×80	80	4	0,24	14 AII	1,80	1,21
	14	250	14 AII	250	4	1,00	-5×80	0,24	0,57
	15	—	-10×150	200	1	0,20	-10×150	0,20	2,35
							Итого		4,13

Примечания

1. Настоящий лист рассматривать совместно с листами КС-5, КС 15
2. Закладную деталь МР-5 см серию ИИ-04-8 выпуск 3 лист 11
3. Стержни поз 1и 4 приварить к стержням закладной детали МР-5
4. В закладной детали МЗ-1 анкерные стержни к плоским элементам варить втавр дуговой сваркой под слоем флюса
5. Сварные соединения выполнять в соответствии с требованиями СН 393-69
6. Антикоррозийную защиту закладных деталей производить в соответствии со СНиП II-28-73

Укр НИИПроектстройиндустрия

Изм.	Кол. уч.	Лист	№ док.	Подп.	Дата
Гип	Еремин				
Нач. отд.	Шпенглер				
Гл. арх. проекта	Нестеров				
Гл. арх. пр.					

Заключение — Стадия — Лист — Листов
Разработал — Гравюрин — 2 — 3
Проверил — Гравюрин

N 7019/1

1976	Сельский дом культуры со зрительным залом на 300 мест	Армирование балок БМ-1 и БМ-2	Типовой проект 264-12-155	Альбом I	Лист КС-16

БМ-3

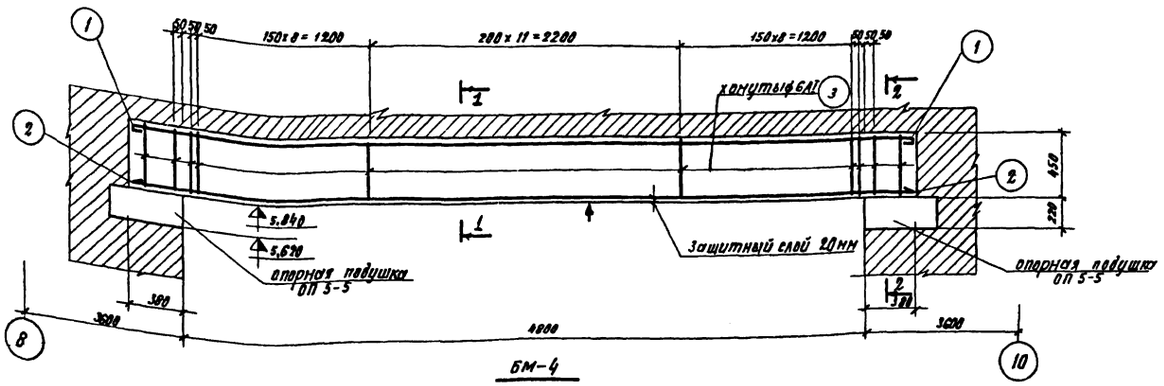

БМ-4

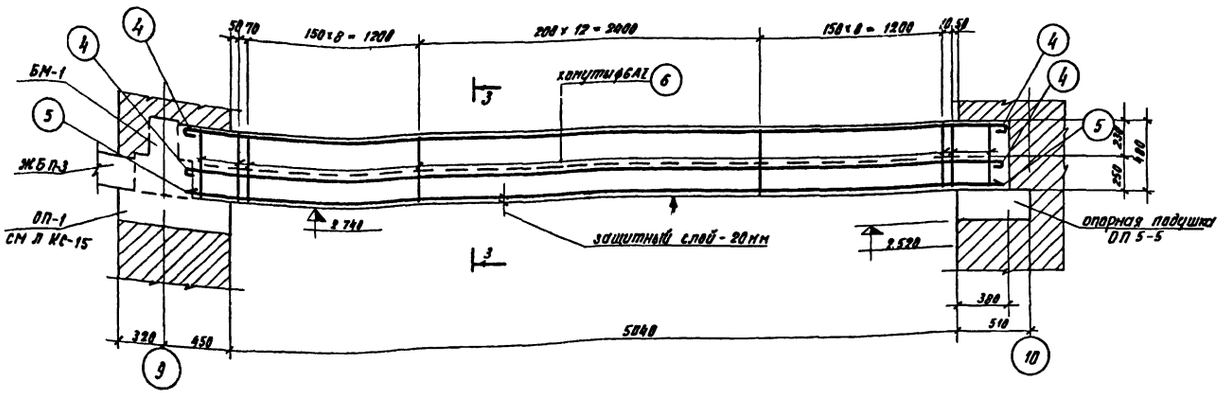

МУ-1

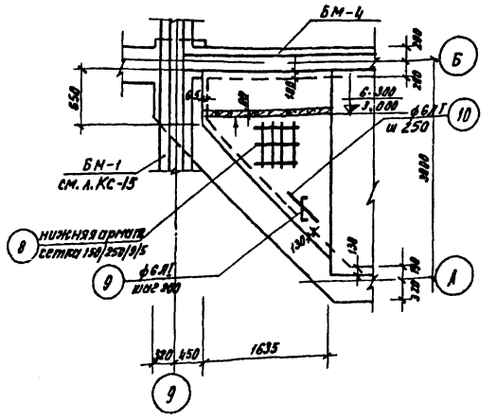

1-1

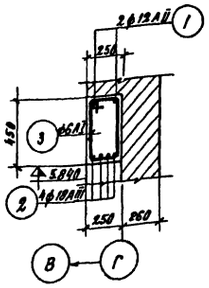

2-2

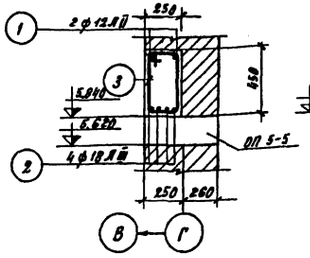

3-3

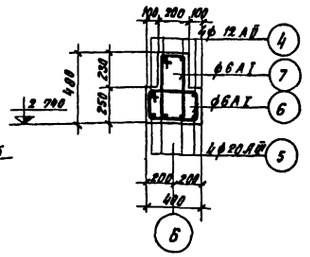

Спецификация арматуры								Выборка арматуры		
Марка элемен	№ поз.	Эскиз	ф мм	Длина мм	К-во шт	Общая длина м		ф мм	Общая длина м	Вес кг
БМ-3	1	5680	12АI	5680	2	11.36		6АI	47.60	10,60
	2	5520	18АIII	5520	4	22.08		12АI	11.36	10,10
	3	1200 220 210	6АI	1400	34	47.60		18АIII	22.08	44,16
							Итого			64,86
БМ 4	4	5920	12АI	5920	4	23.90		6АI	83.90	18.60
	5	5760	20АIII	5760	4	23.05		12АI	23.98	21,90
	6	200 210 130 220	6АI	1200	33	42.3		20АIII	23.05	57.00
	7	510 190 190 130	6АI	1260	33	41.6	Итого			96.90
МУ-1	8	Сетка 150/250/9/5 ГОСТ 8478-66 В=2500		2000	1	2.00		Сетка 150/250/9/5		19,47
	9	70 500 70	6АI	640	11	7.04		6АI	13.94	3,1
	10	п м	6АI	2300	3	6.9	Итого			22.57

Таблица расхода материалов

Марка элемента	Марка бетона	Расход стали на 1 м³ бетона	На элемент		К-во шт-к	На все элементы	
			бетон м³	сталь кг		бетон м³	сталь кг
БМ-3	200	103	0,628	64,86	1	0,628	64,86
БМ 4	200	114	0,967	96,90	1	0,967	96,90
МУ-1	200	104	0,216	22,57	2	0,432	45,14

Примечания:

1 Настоящий лист рассматривать совместно с листами КС-3, КС-6, КС-8, КС-16

2 Поверхности с отличительным знаком 1 должны быть гладкими, готовыми под отделку

Укрниипроект Госгражданстроя

Рук. арх. гр. Сологубова
Рук. гр. арх. Сергеева
Гл. инж. проекта Шпилевая
Гл. арх. проекта Нестерова
Рук. арх. Зенкова
Гл. инж. Новикова
Гл. арх. Проверил

N7019/I

1976	Сельский дом культуры со зрительным залом на 300 мест	Монолитные ж/б балки БМ-3, БМ-4 Монолитный участок перекрытия МУ-1	Типовой проект 264-12-155	Альбом I	Лист КС-17

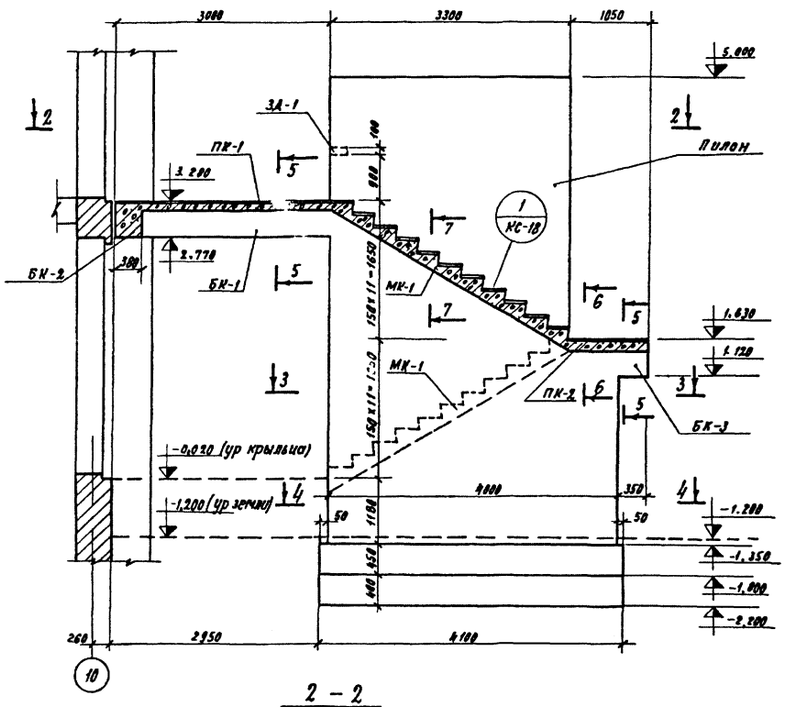

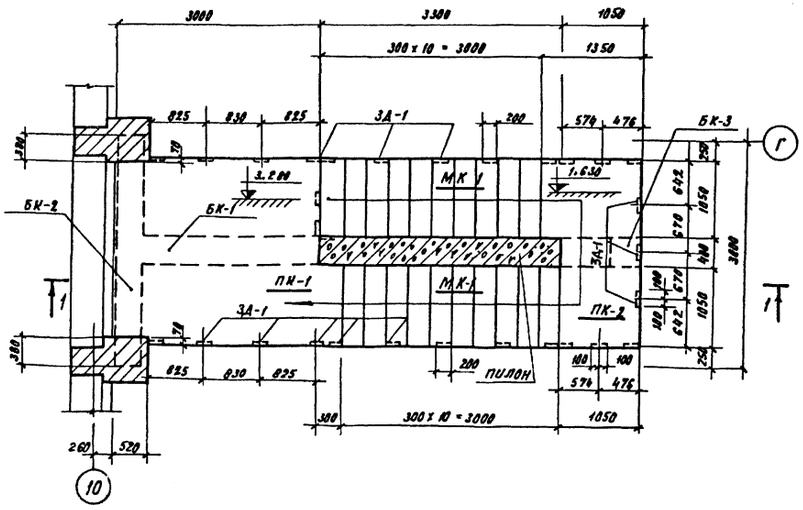

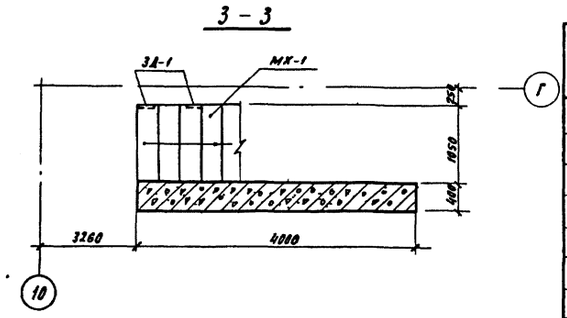

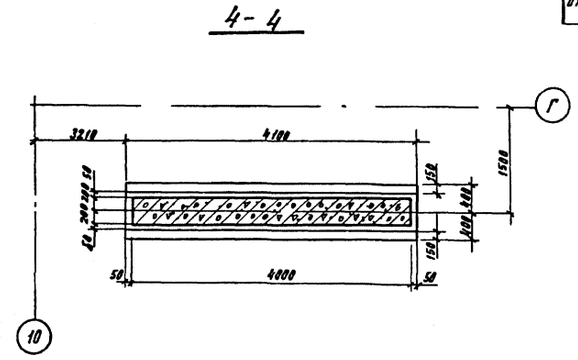

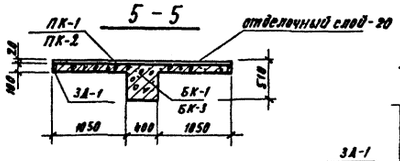

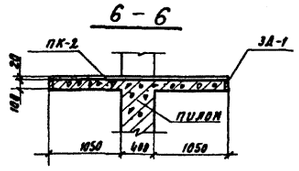

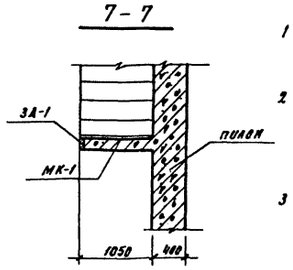

Таблица расхода материалов

Марка элемента	Марка бетона	Расход Вкг на 1м³ бет	На элемент		К-во эл-тов	На все эл-ты	
			Бетон м³	Сталь кг		Бетон м³	Сталь кг
Ф-т	200	48,8	2,24	100,96	1	2,24	100,96
Пилон	200	59,1	9,23	551,5	1	9,23	551,5
БК-1	200	36,6	0,51	18,65	1	0,51	18,65
БК-2	200	28,7	0,58	16,61	1	0,58	16,61
БК-3	200	103	0,07	7,21	1	0,07	7,21
ПК-1	200	72,1	0,52	37,45	1	0,52	37,45
ПК-2	200	69,5	0,27	18,73	1	0,27	18,73
МК-1	200	32,4	0,61	19,36	2	1,21	39,52
Отделочн слой	—	—	0,34	—	—	0,34	—

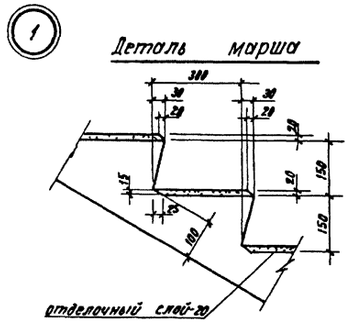

Примечания:

1 Данный лист рассматривать совместно с листами КС-19 и ЯР-6, ЯР-7

2 Лицевые поверхности лестницы должны быть ровными, готовыми под покраску

3 Детали установки ограждения смотри лист СД-57

N7019/I

1976	Сельский дом культуры со зрительным залом на 300 мест	Лестница наружная железобетонная N1 Опалубочный чертеж	Типовой проект 264-12-155	Альбом I	Лист КС-18

Укрниип гражданселстрой

Рук отдела Еремин
Гл арх отд Штейнберг
Гл арх пр Нестеров
Рук гр арх Разработал Проверил
Рук гр инж Гжуратовская Новикова Замкова

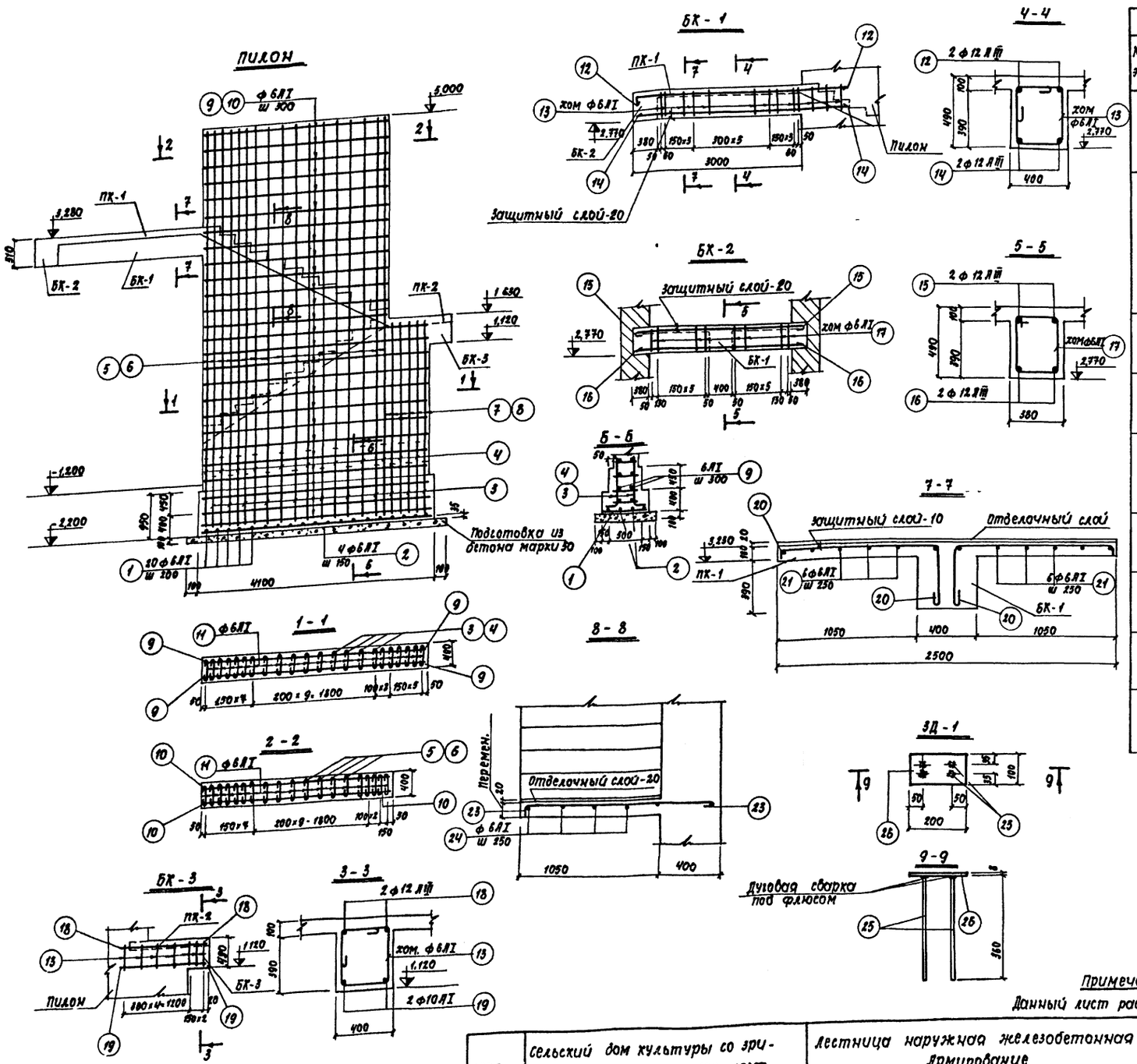

Спецификация арматуры

Марка эл-та	NN поз	Эскиз	ф мм	Длина мм	К-во шт	Общая длина м	Выборка арматуры на 1 элемент: ф мм	Общая длина м	Вес кг
Ф-т	1	750	6 AI	750	21	15,80	6 AI	31,80	7,06
	2	4000	6 AI	4000	4	16,00	16 AII	99,40	93,9
	3	1000	16 AII	1100	22	24,20	Итого:		100,96
	4	1500	16 AII	1600	22	35,20			
Пилон	5	6650	16 AII	6650	20	133,0	6 AI	480,40	106,50
	6	6150	16 AII	6150	20	123,0	16 AII	281,80	445,0
	7	2830	16 AII	2830	5	141,5	Итого		551,5
	8	2330	16 AII	2330	5	11,65			
	9	3950	6 AI	3950	26	102,90			
	10	3250	6 AI	3250	26	84,50			
	11	15 150 35	6 AI	500	585	293,0			
БК-1	12	3460	12 AII	3580	2	7,160	6 AI	27,88	6,15
	13	430 3460	6 AI	1640	13	23,880	12 AII	14,08	12,5
	14	3460	12 AII	3460	2	6,920	Итого		18,65
БК-2	15	3110	12 AII	3110	2	6,220	6 AI	25,76	5,71
	16	3040	12 AII	3040	2	6,080	12 AII	12,30	10,9
	17	460 340 390	6 AI	1610	16	25,76	Итого		16,61
БК-3	18	1570	12 AII	1370	2	3,140	6 AI	11,48	2,55
	19	1500	10 AI	1500	2	3,000	10 AI	3,0	1,86
	13	см выше	6 AI	1640	7	11,480	12 AII	3,14	2,8
							Итого		7,21
ПК-1	20	80 1480 440	10 AI	1700	28	47,60	6 AI	35,76	7,95
	21	2980	6 AI	2980	12	35,76	10 AI	47,60	29,5
							Итого:		37,45
ПК-2	20	см выше	10 AI	1700	14	23,80	6 AI	17,88	3,965
	21	2980	6 AI	2980	6	17,88	10 AI	23,80	14,75
							Итого.		18,73
МК-1	23	80 1410 90	10 AI	1580	16	24,96	6 AI	19,68	4,36
	24	3280	6 AI	3280	6	19,68	10 AI	24,96	15,40
							Итого:		19,76
ЗД-1	25	380	12 AII	350	4	1,44	12 AII	1,44	1,28
	26	- 8 x 100	100x8	200	1	0,200	8 x 100	0,20	1,256
							Итого		2,54

Спецификация марок закладных деталей

Марка элемента	Марка закладн. деталей	К-во шт
Пилон	ЗД-1	1
ПК-1	ЗД-1	10
ПК-2	ЗД-1	9
МК-1	ЗД-1	5

Примечание

Данный лист рассматривать совместно с листом КС-18 N 7019/1

1976	Сельский дом культуры со зрительным залом на 300 мест	Лестница наружная железобетонная N 1 Армирование	Типовой проект 264-12-155	Альбом I / Лист КС-19

Укрупн. сборочный чертеж

Рук. отд. — Рук. гр. инж. — Закончено

Гл. арх. отд. — Рук. гр. арх. — Разработал — Проверил

Гл. арх. пр. — Гл. инж. пр. — Утвердил

Монтажный план балок подвесного потолка

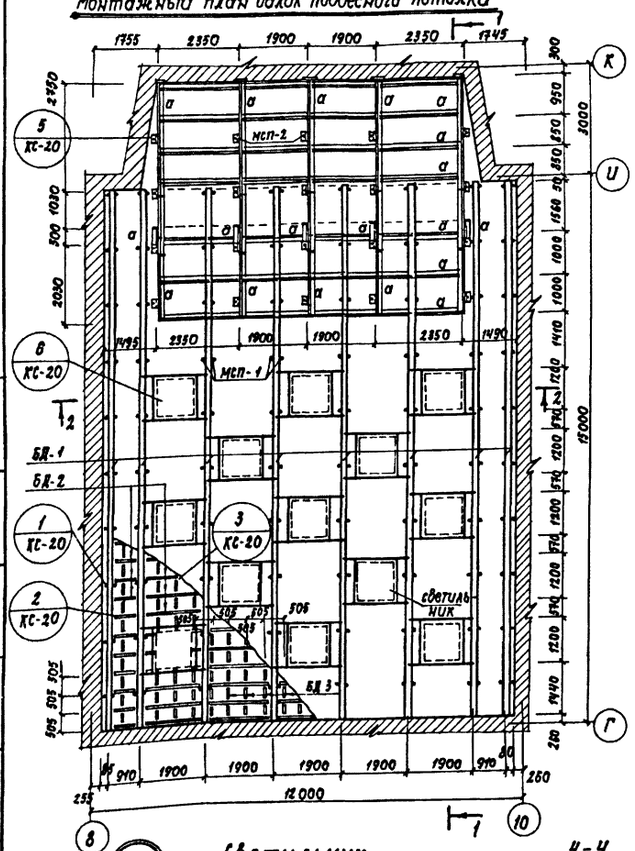

Таблица элементов металлоконструкций на лист

Марка эл-та	Сечение		Примечания
	Эскиз	Состав	
а	∟	∠75 × 6	
б	∟	∠50 × 5	
в	•	ф 10 AI	

Таблица элементов деревянных конструкций на лист

Марка эл-та	Эскиз	Сечение b×h мм	Категория	Кубатура м³	Примечания
БД-1	h, b	100 × 200	II	2,4	
БД-2		50 × 150	II	1,2	
БД-3		50 × 100	II	1,2	
Бруски		50 × 50	II	0,2	

Примечания

1. Настоящий лист рассматривать совместно с листом СД-37 (и IV)
2. План расстановки анкеров для подвески балок см лист КС-9
3. Сварку металлических элементов производить электродами Э-42, h_w = 6мм, b_w = 10мм сварку производить по всей длине соприкосновения элементов
4. Техническую спецификацию стали см лист КС-21
5. Указания по защите металлических конструкции от коррозии см примечания п 7 на листе КС-21
6. Указания по защите деревянных конструкции от гниения и возгорания см пояснительную записку лист 6.

Согласовано

ГИП	Еремин	
Рук. арх. отд.	Шутелберг	
Рук. гр. арх.	Разумов	
Рук. гр. инж.	Шестеров	
Рук. гр. инж.	Куртавенко	
Рук. гр.	Новикова	
Рук. гр.	Бокаренко	

Украинпроектстальконструкция

1976	Сельский дом культуры со зрительным залом на 300 мест.	Монтажная схема подвесного потолка зрительного зала	Типовой проект 264-12-155	Альбом I	Лист КС-20

№ 7019/1

Техническая спецификация стали

Класс стали	№№ п/п	Наименование профиля	Профиль	Вес металла по элементам конструкций в т: Пола партера зрит зала	Фермы ФР-1	Конструкции сцены	Лестниц и площ		Общий вес в т
С 38/23	1	Двутавры	I 24			1.00			1.00
	2	Швеллеры	[20			1.01			1.01
	3		[16			0.35	2.05		2.39
	4		[14			1.22			1.22
	5		[12			1.76			1.76
	6	Равнобокие уголки	L 125×10		1.02		0.01		1.03
	7		L 80×7		0.26				0.26
	8		L 75×6	0.45		0.35	0.02		0.83
	9		L 63×5			0.47	0.22		0.69
	10		L 50×5	0.83		0.29	0.05		1.17
	11	Сталь листовая	δ = 20		0.12				0.12
	12		δ = 12		0.47				0.47
	13		δ = 10		0.01				0.01
	14		δ = 6		0.01				0.01
	15	Сталь полосовая	-80×8			0.30			0.30
	16		-100×6			0.01	0.01		0.02
	17		-140×6				0.38		0.38
	18		-160×6				0.20		0.20
	19		-200×4				0.07		0.07
	20	Труба	Тр 50×3.5			0.36			0.36
	21	Сталь круглая	Ø 20 АI			0.39	2.50		2.89
	22		Ø 10 АI	0.03					0.03
	23	Рифленная сталь	δ = 5				0.24		0.24
		Итого:		1.31	1.89	7.51	5.74		16.45

Схема фермы ФР-1

Усилия в стержнях фермы

Сечение стержней фермы

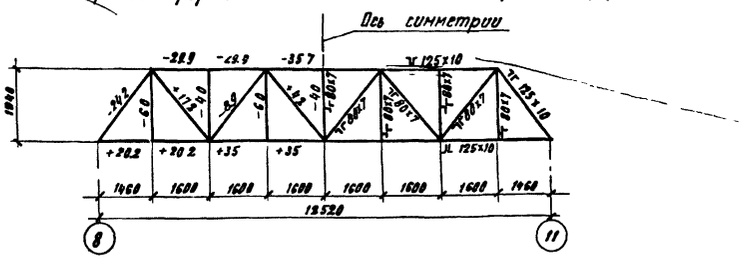

Примечания:

1. Ферма нагружена колосниковым настилом, балками штанкетных площадок и равачини галереями сцены
2. Стальные конструкции приняты из углеродистой стали для сварных конструкций по ГОСТ 380-71 ферма — сталь марки ВСт3пс6, остальные конструкции — сталь марки ВСт3кп2
3. Сварку стальных конструкций производить электродами типа Э42 и Э46
4. В местах опирания балок штанкетных площадок верхний пояс стропильной фермы необходимо усилить накладками δ = 12 мм
5. Монтаж панелей покрытия произвести только после установки балок штанкетных площадок и колосникового настила.
6. Гайки болтов после проверки правильности положения смонтированных конструкций должны быть закреплены либо путем приварки к стержню болта, либо забивкой резьбы
7. Все металлические конструкции должны быть окрашены в соответствии с требованиями СНиП III-В 6-62 „Защита строительных конструкций от коррозии Правила производства и приемки работ" и СНиП III-В 5-62* „Металлические конструкции Правила изготовления, монтажа и приемки"
8. Фасонки фермы приняты толщиной 12 мм
9. Настоящий лист рассматривать совместно с л л КС-20÷КС-29

Согласовано

Инв. № подл. | Подп. и дата | Взам. инв. №

Гл. инженер проекта Еремин
Гл. архитектор проекта Загорченко
Гл. конструктор проекта Лев
Гл. инженер проекта Наконечный
Гл. архитектор Нестерова
Гл. архитектор Трофимов
Руководитель группы Кагарлицкий
Руководитель группы Шварцман

УНИИЭПсельстрой
Архангельск — Плотный

1976	Сельский дом культуры со зрительным залом на 300 мест	Техническая спецификация стали Схема расположения ФР-1	Типовой проект 264-12-155	Альбом I	Лист КС-21

N 7019/1

Монтажный план штанкетных площадок на отм 13.100

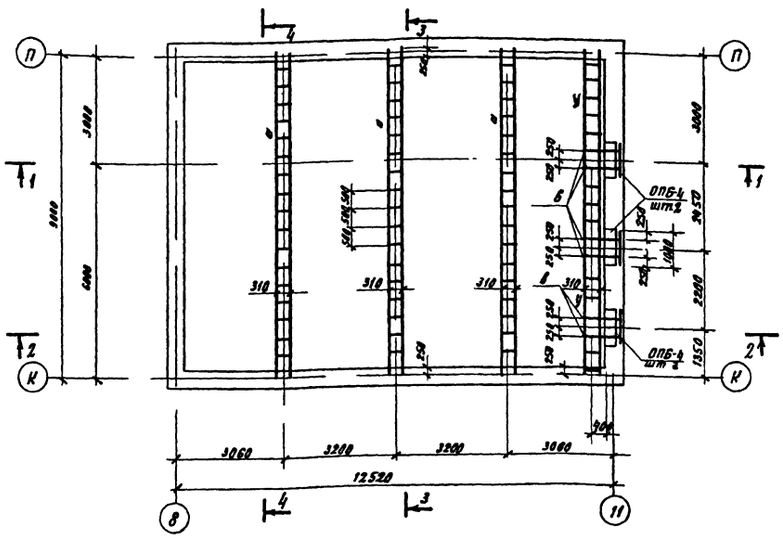

Монтажный план колосникового настила на отм 11.300

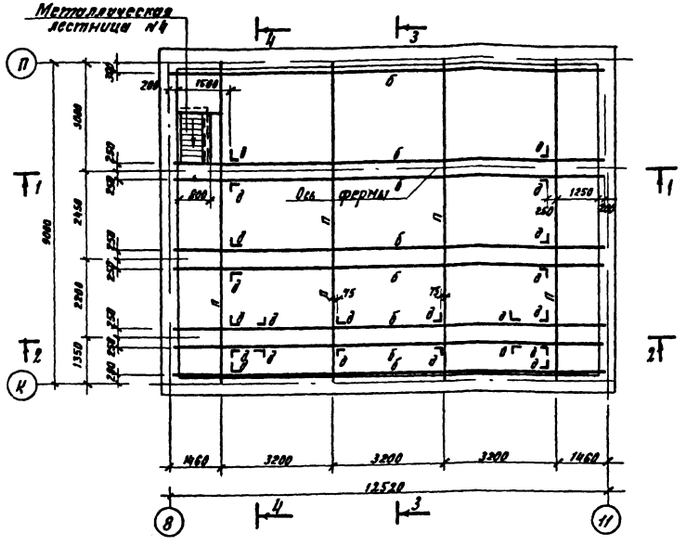

Монтажный план штанкетной площадки на отм 0.130

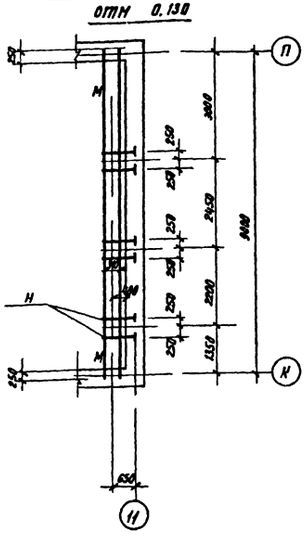

Монтажный план рабочих галерей на отм 8.800

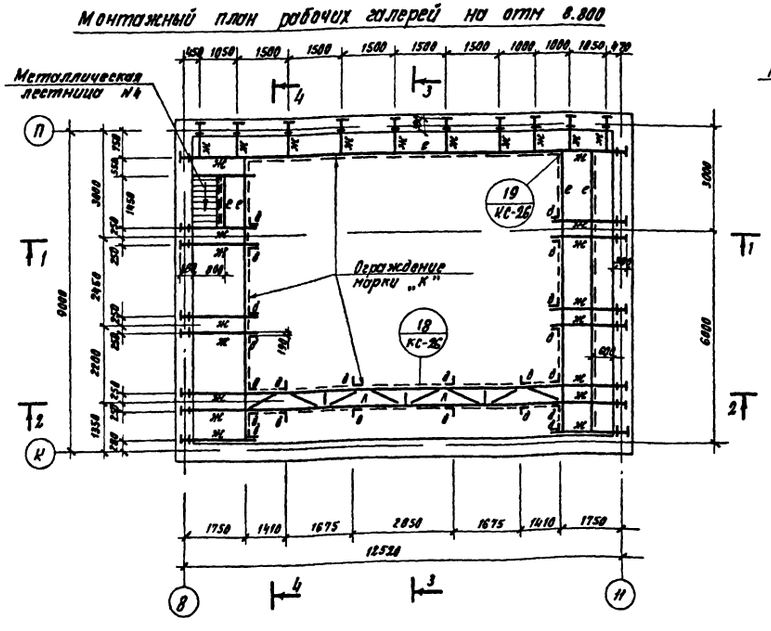

Монтажный план рабочих галерей на отм 6.300

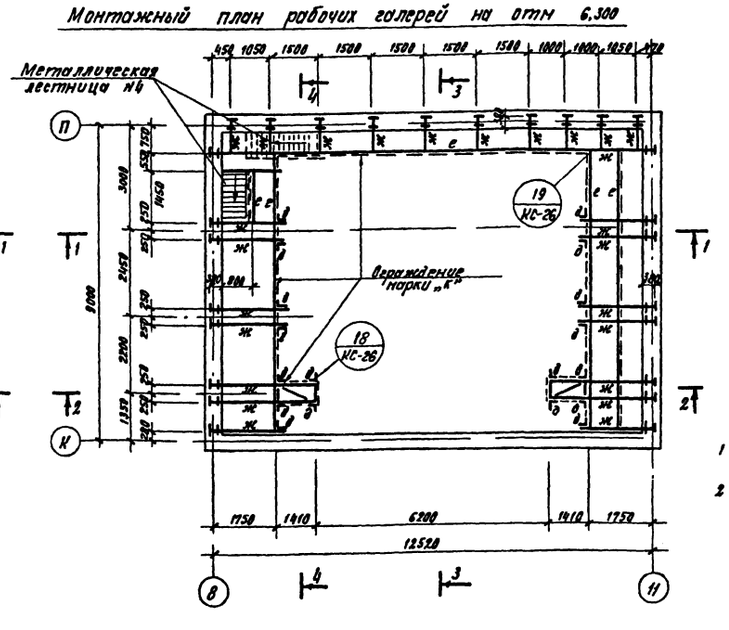

Спецификация ж б изделий

Наименование	Марка	К-во штук
Опорные плиты	ОПБ-4	6

Примечания:

1 Настоящий лист рассматривать совместно с л л КС-21 - КС-26
2 Металлическую лестницу №4 см. лист КС-28

1976	Сельский дом культуры со зрительным залом на 300 мест	Металлические конструкции сценической коробки Монтажные планы штанкетных площадок рабочих галерей и колосникового настила	Типовой проект 264-12-155	Альбом I	Лист КС-22

N70 19/I

УКРНИИП гражданселстрой

Согласовано:

Рук ор арх		Рук ор инж		Скуратовская	
Рук ор отд		Разработал		Захарченко	
Гл арх отд	Ерёмин	Штейнберг		Лев	
Гл арх пр		Нестеров	Проверил	Новикова	

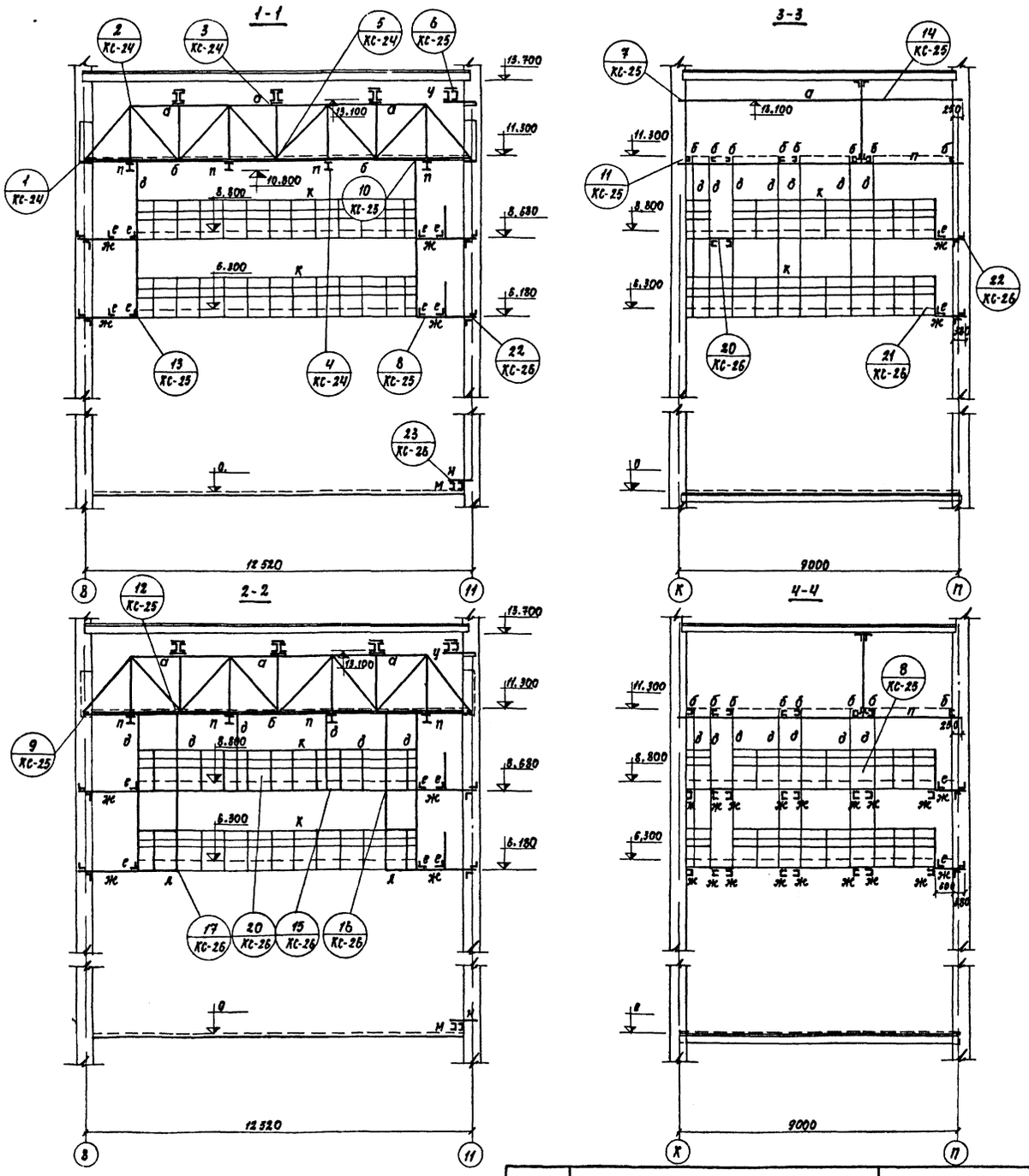

Таблица элементов

Марка эл-та	Сечение: Эскиз	Сечение: Состав	Примечания
а	310	[20	Опорное давление
		-80×8	планки через 500 мм
б	[	[14	
	—	-100×6	
в	500	[16	
	L	∠63×5	
д	L	∠63×5	
е	L	∠75×6	
ж	[	[12	
	L	∠50×5	
л	[	[12	
	L	∠50×5	
м	[	[12	
н	[	[12	
	L	∠50×5	
к	•	ф20АI	
	L	∠50×5	
	○	труба 50	
п	I	I 24	
у	310	[16	
		-80×8	планки через 500 мм

Примечания

1. Настоящий лист рассматривать совместно с листами КС-21, КС-22
2. Техническую характеристику стали см КС-21
3. Сварку производить электродами Э-42, Э-46
4. Толщина сварных швов $h_ш$ = 6 мм, кроме особо оговоренных
5. В пределах опор все металлические балки и консоли забетонировать бетоном марки „150"

N7019/I

1976	Сельский дом культуры со зрительным залом на 300 мест	Металлические конструкции сценической коробки. Сечения 1-1 ÷ 4-4	Типовой проект 264-12-155	Альбом I	Лист КС-23

УКРНИИП гражданселькстрой

Согласовано

Рук. отд. | Еремин | Рук. гр. арх. | Рук. гр. инж. | Скуратовская | Захарченко | Лев | Новикова

Гл. арх. отд. | Штейнберг | Разработал | Проверил

Гл. арх. пр. | Нестеров

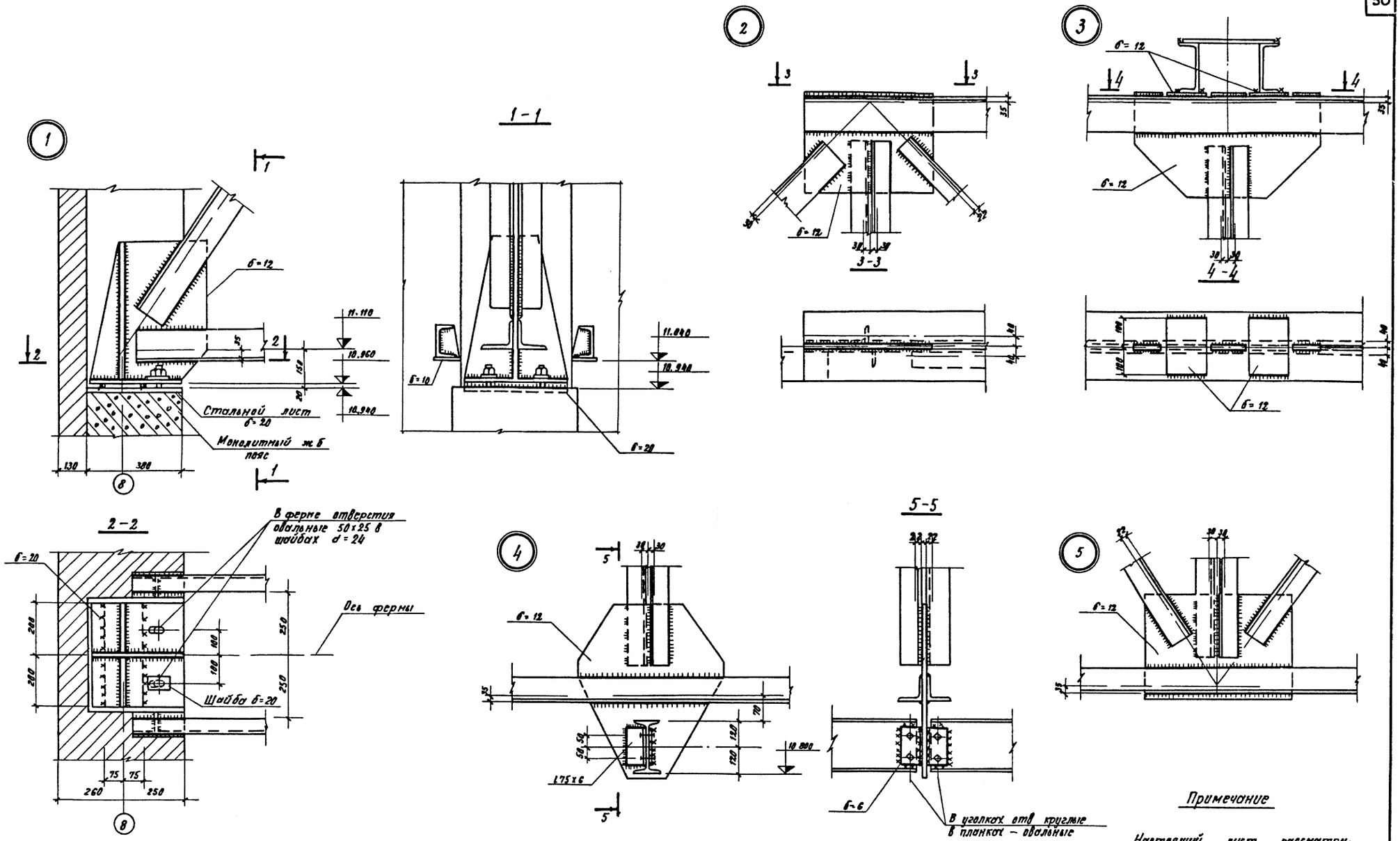

Примечание

Настоящий лист рассматривать совместно с л. КС-22, КС-23

УКРНИИП гражданселстрой

Рук отд		Рук гр арх		Скуратовская	Согласовано:
Гл арх отд		Рук гр инж		Захарченко	
Гл арх пр		Разработ		Лев	
		Проверил		Новикова	
		Копировал			

N7019/I

1976	Сельский дом культуры со зрительным залом на 300 мест	Металлические конструкции сценической коробки Узлы 1–5	Типовой проект 264-12-155	Альбом I	Лист КС-24

6

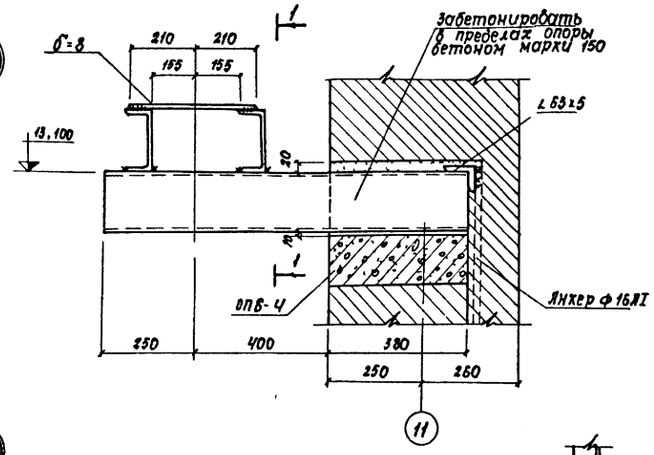

1 - 1

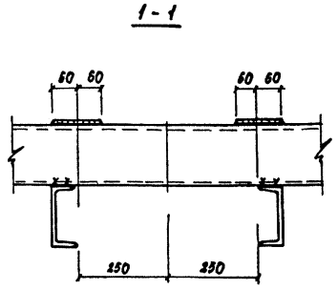

7

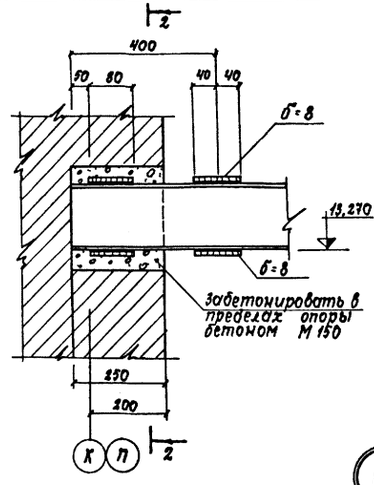

2 - 2

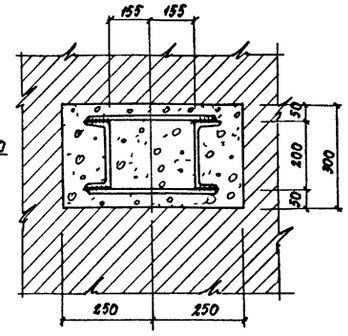

8

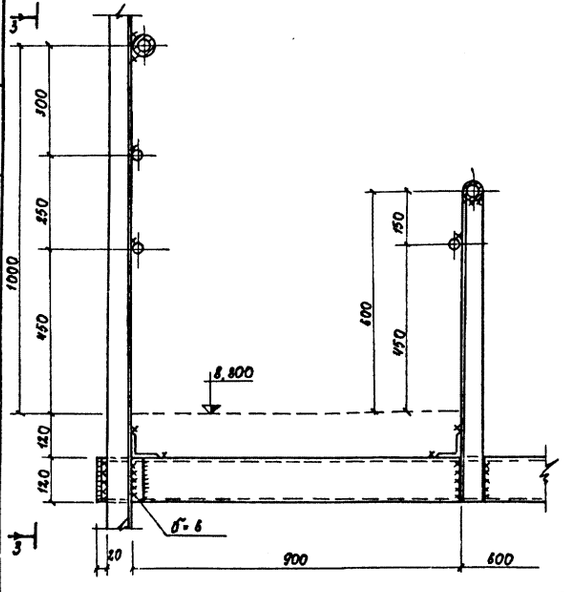

3 - 3

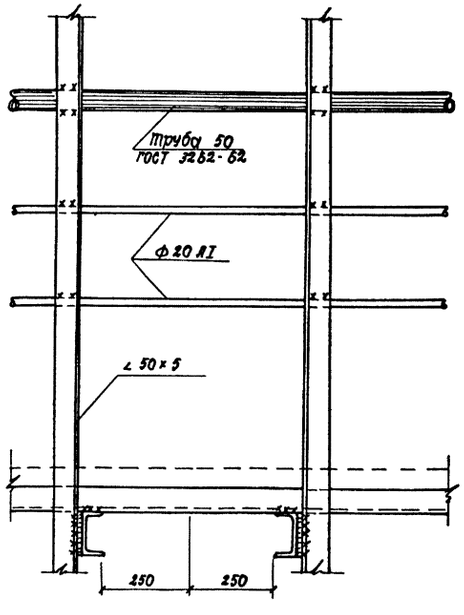

9

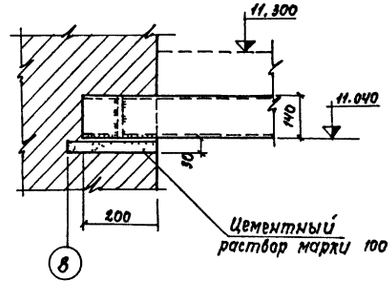

10

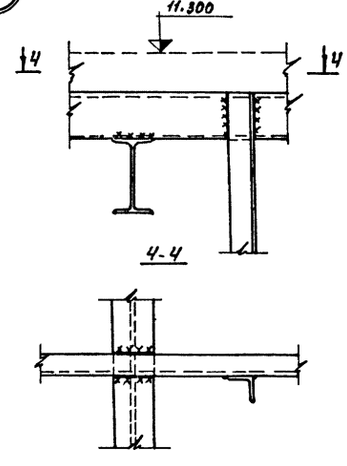

11

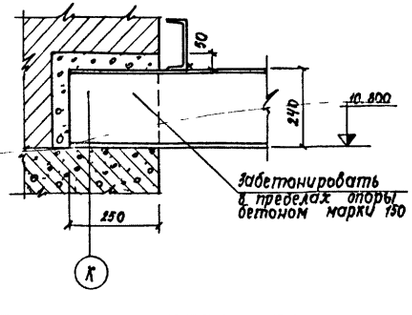

12

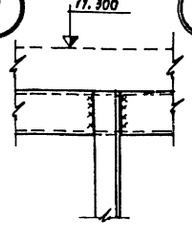

13

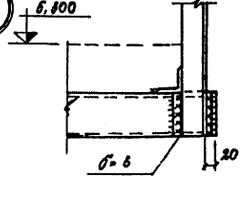

14

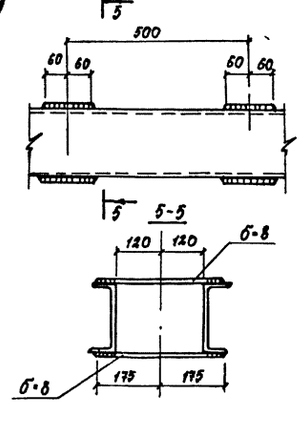

Примечание

Настоящий лист рассматривать совместно с листами КС-22, КС-23

N 7019/I

1976	Сельский дом культуры со зрительным залом на 300 мест	Металлические конструкции сценической коробки Узлы 6 ÷ 14	Типовой проект 264-12-155	Альбом I	Лист КС-25

Укрниип Гражданстрой

Рук. сект. Ф. Бер
Гл. спец. отд. Ситнилов
Гл. арх. пр. Нетеров

Рук. гр. инж. Ермин
Рук. гр. разработки Ситнилов
Инженер Нетеров

Рук. гр. инж. Захаренко
Техник Ляхова
Инженер Жовнова

Инв. № подл. | Подпись и дата | Взам. инв. №

15

1-1

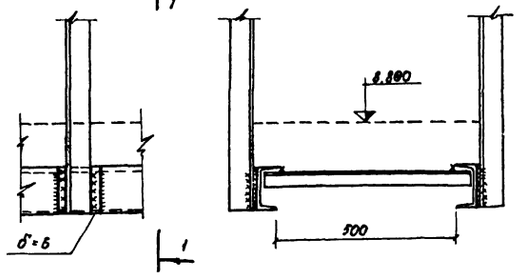

16

2-2

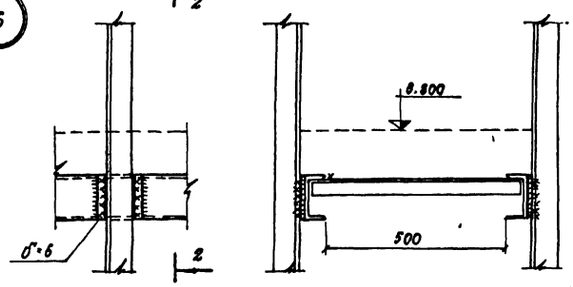

17

3-3

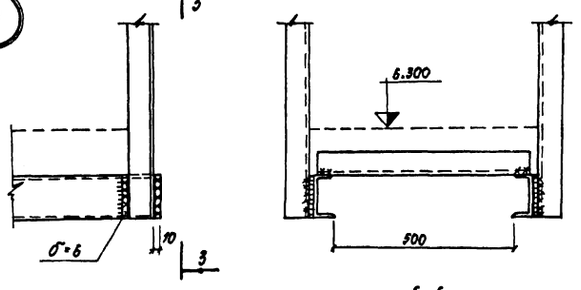

18

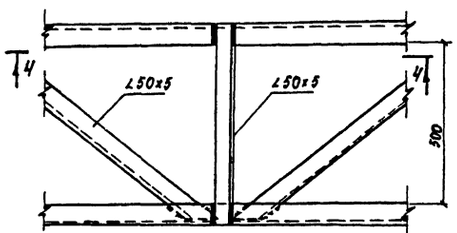

4-4

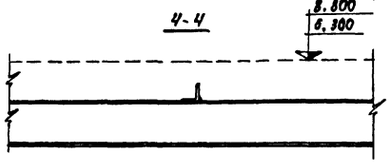

19

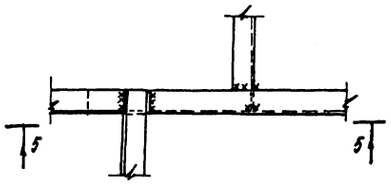

5-5

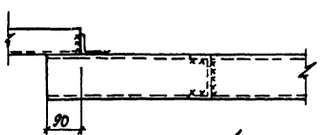

20

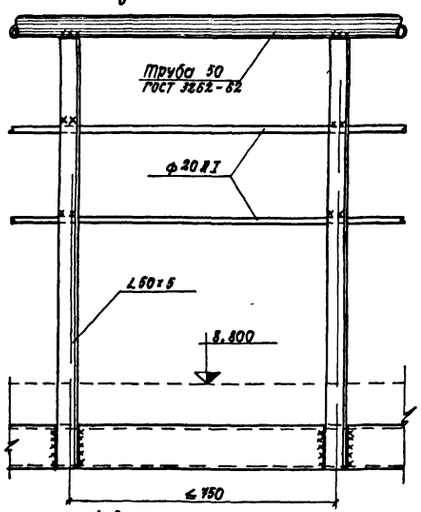

6-6

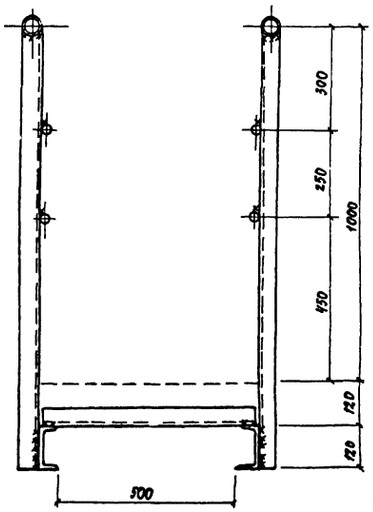

9-9

21

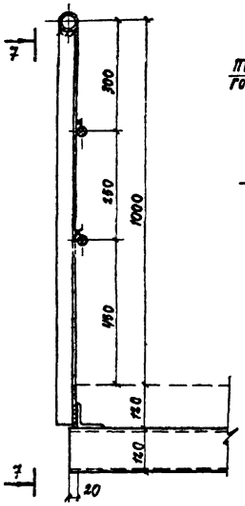

7-7

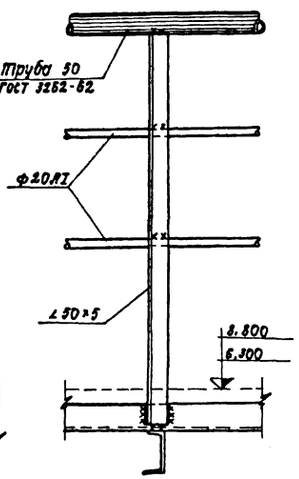

22

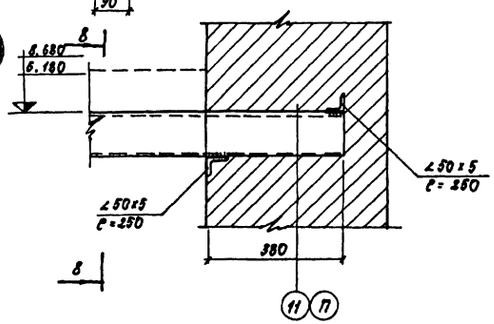

8-8

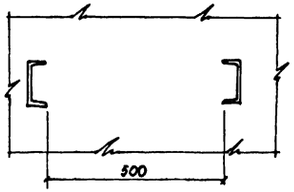

23

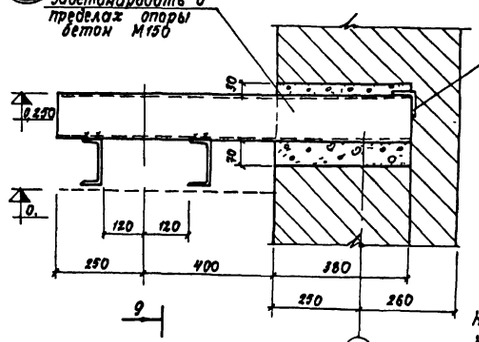

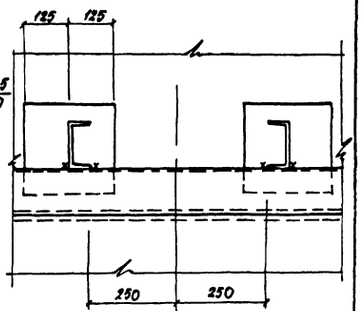

Примечание

Настоящий лист рассматривать совместно с листами КС-22; КС-23

N7019/I

1975	Сельский дом культуры со зрительным залом на 300 мест	Металлические конструкции сценической коробки Узлы 15 ÷ 23	Типовой проект 264-12-155	Альбом I	Лист КС-26

Укрниип гражданстальстрой

Гип тр отд Ермин
Рук тр сект Штыфоров
Рук тр гр Кветной
Согласовано
Гл спец Хохрякова
Нач отд Лев
Гл спец Никитова
Проверил

Металлические лестницы

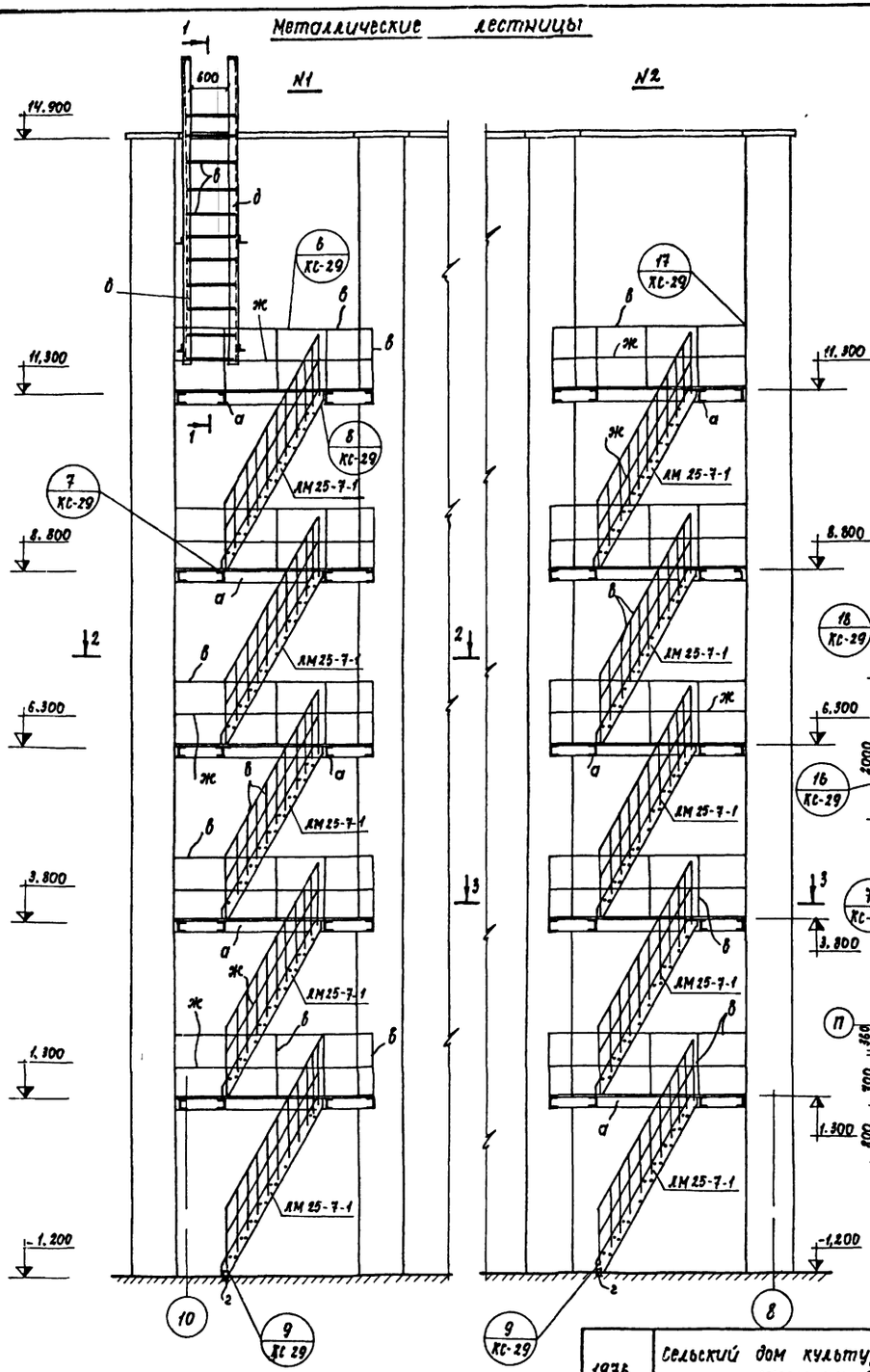

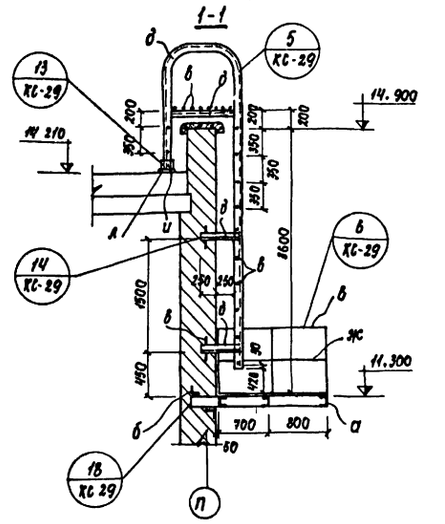

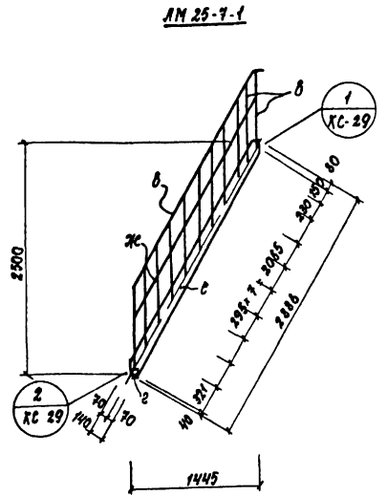

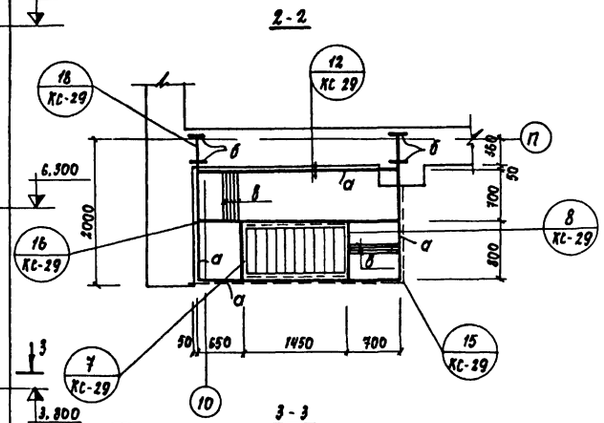

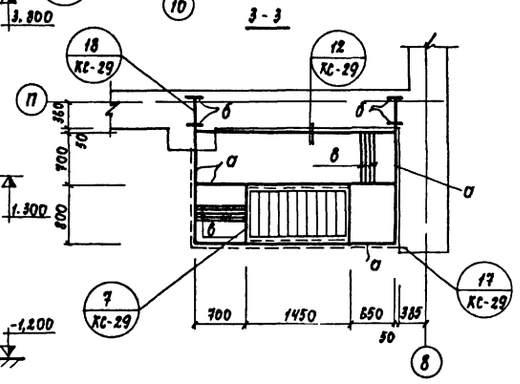

Таблица элементов на лист			
Марка эл-та	Сечение		Примечания
	Эскиз	Состав	
а	[	[16	
б	L	∠ 50×5	
в	•	Ф20 АI	
г	L	∠ 75×6	
д	L	∠ 63×5	
е	—	-140×6	
ж	—	-20×4	
л	—	-100×6	
и	L	∠ 125×10	

Примечания

1. Техническую характеристику стали см лист КС-21
2. Сварку производить электродами марки Э-42 по ГОСТ 9467-60
3. Толщина сварных швов $h_ш$ = 6 мм

№7019/I

1976	Сельский дом культуры со зрительным залом на 300 мест	Металлические лестницы № 1, 2	Типовой проект 264-12-155	Альбом I	Лист КС-27

Укрниип гражданселькстрой

Рук отд. Рук. 1 арх отд. 2,1 арх пр-та

Рук гр арх. Рук гр инж. Разработ. Проверил

Согласовано

Металлическая лестница №3

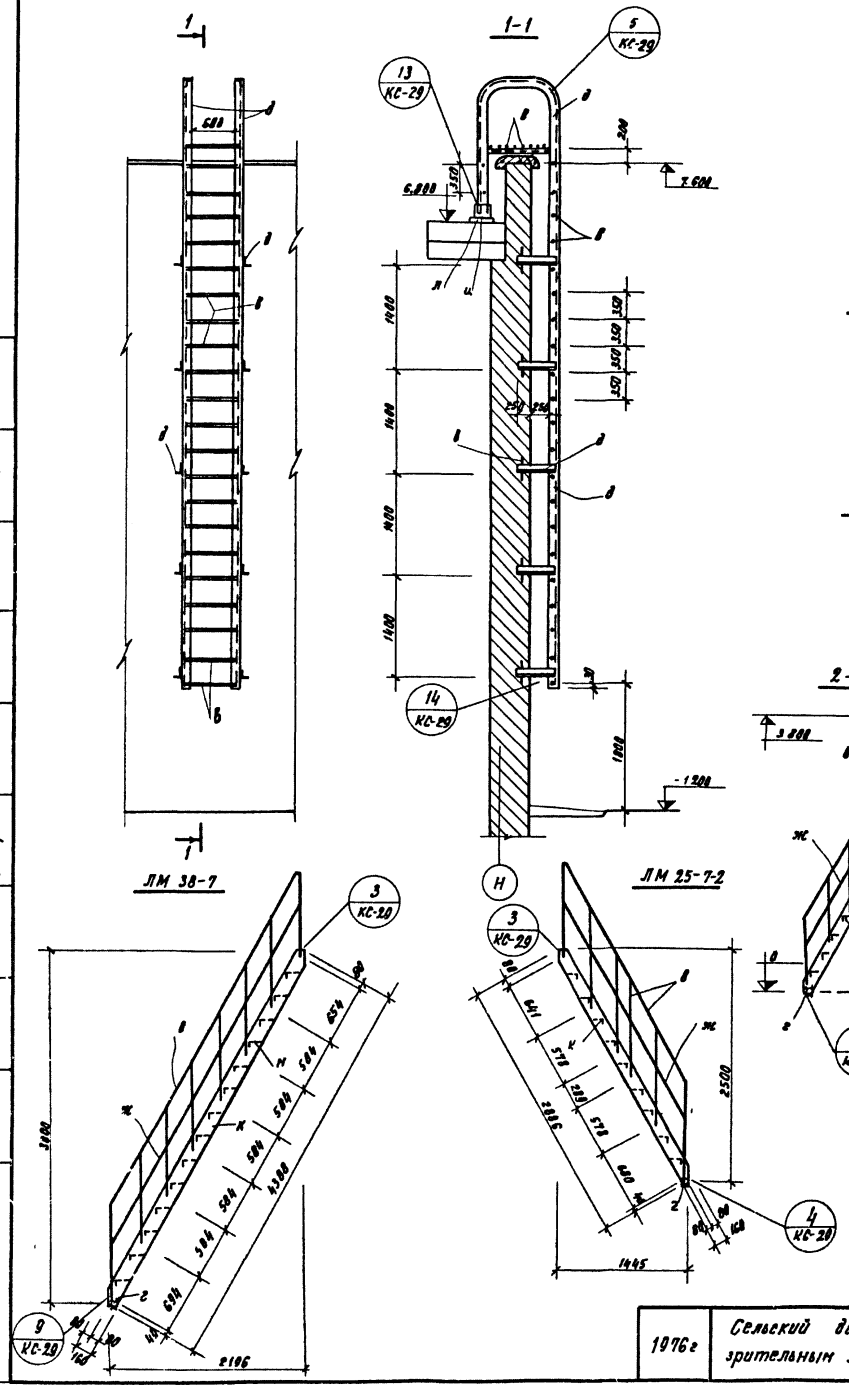

Металлическая лестница №4

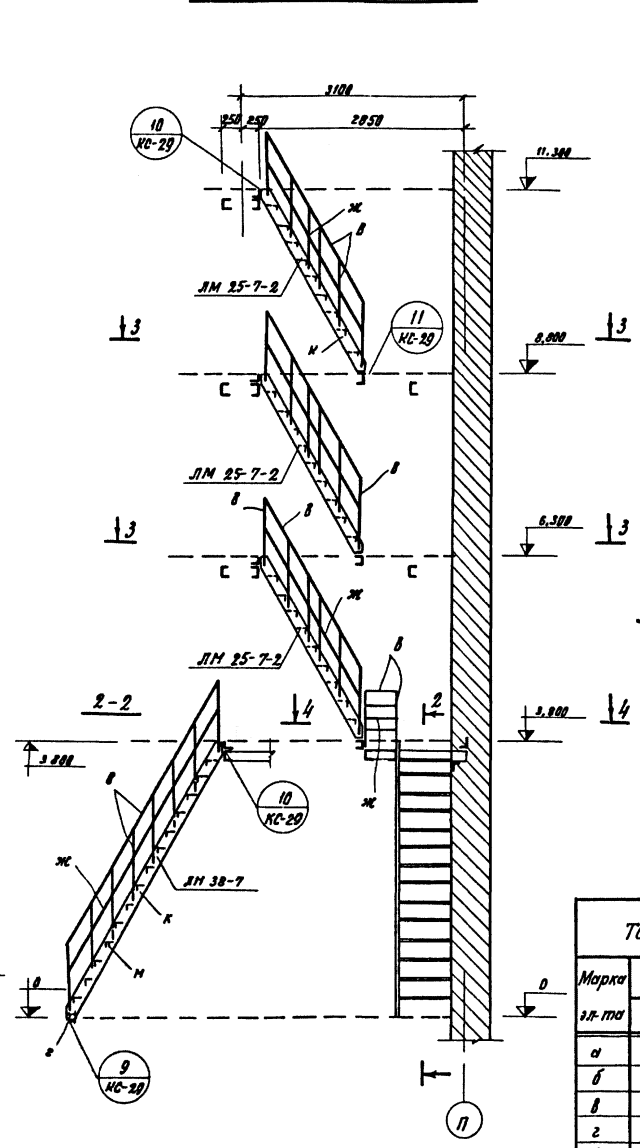

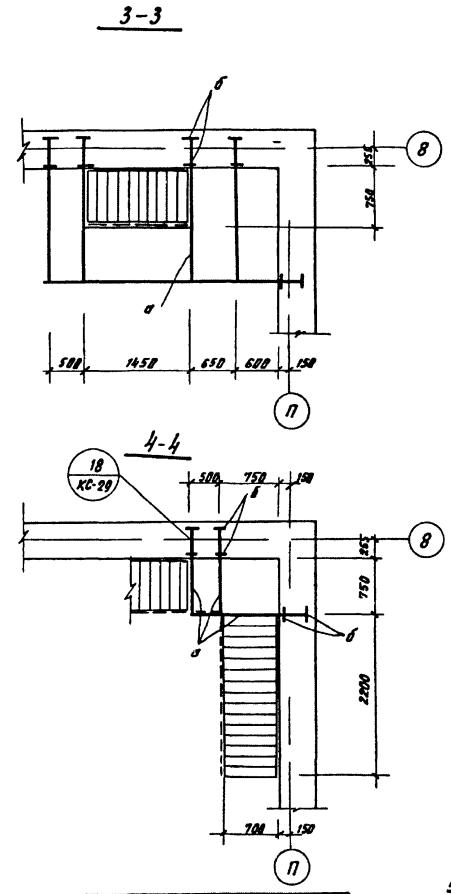

Таблица элементов на лист			
Марка эл-та	Сечение		Примечания
	Эскиз	Состав	
а	[	[16	
б	L	L 50×5	
в	•	ф 20 АI	
г	L	L 75×6	
д	L	L 63×5	
ж	—	−20×4	
и	L	L 125×10	
к	—	−160×6	
л	—	−100×6	
м		δ=5	сталь листовая рифленная

Примечания:

1. Техническую характеристику стали см лист КС-21
2. Сварку производить электродами марки Э-42 по ГОСТ 9467-60
3. Толщина сварных швов $h_ш$ = 6 мм

N 7019/I

1976 г	Сельский дом культуры со зрительным залом на 300 мест	Металлические лестницы №3, 4	Типовой проект 264-12-155	Альбом I	Лист КС-28

УКРНИИП граждансельстрой

Согласовано

Рук отдела Филипенко
Гл арх отд Штейнберг
Гл арх пр Нестеров
Рук гр арх. Скуратовская
Рук гр инж. Захарченко
Разработ Беспрозванная
Проверил Новикова

1

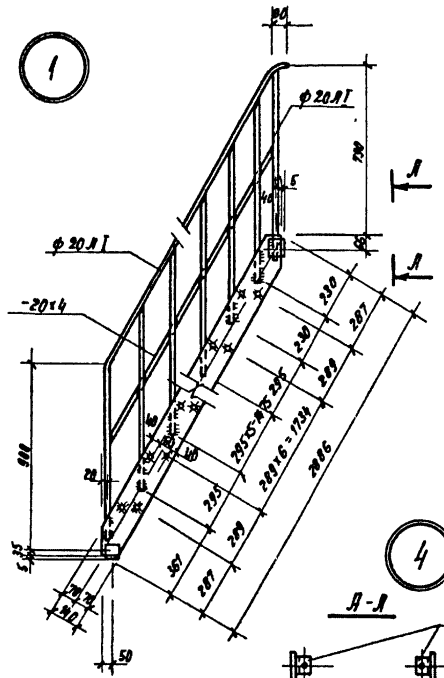

2

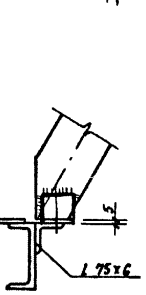

3

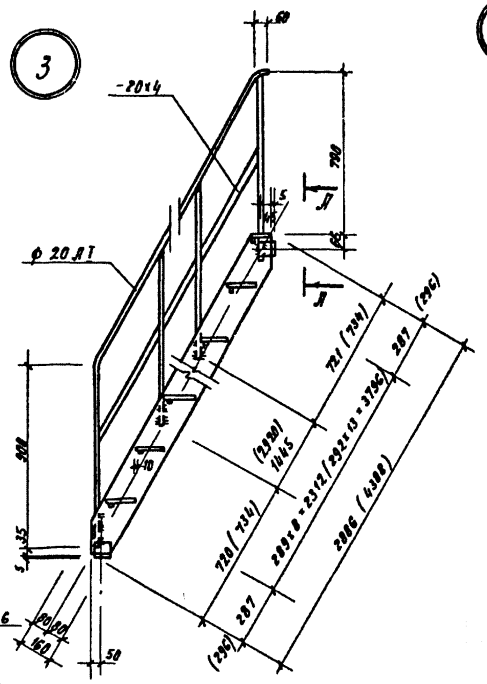

4

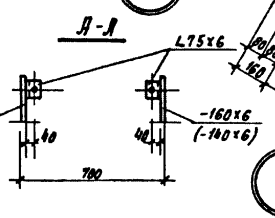

5

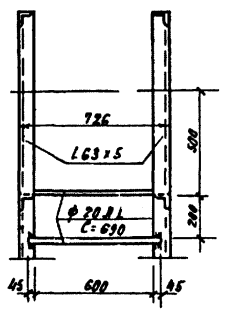

6

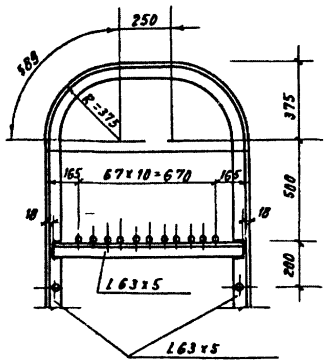

7

8

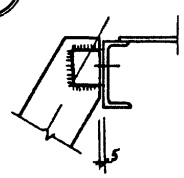

9

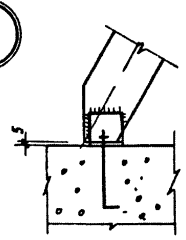

10

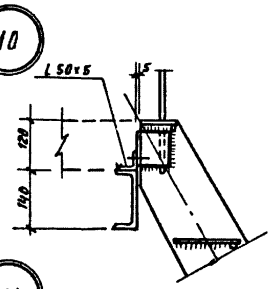

11

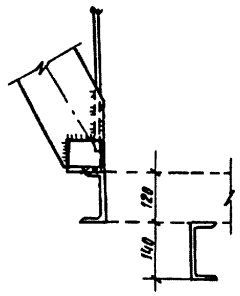

12

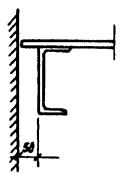

13

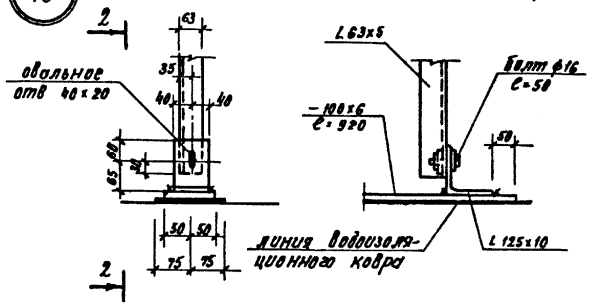

14

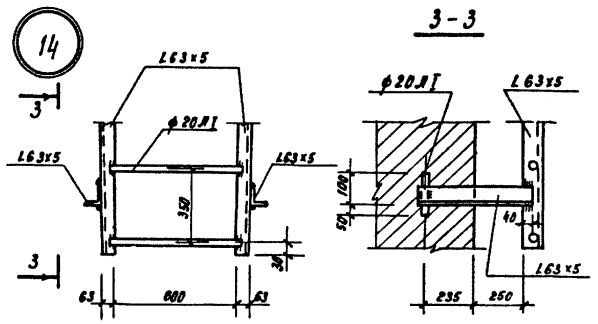

15

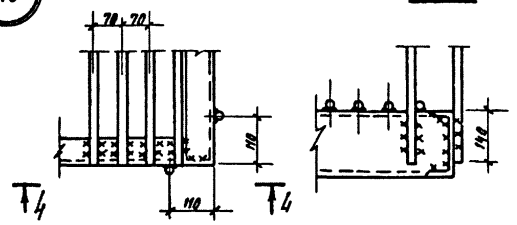

16

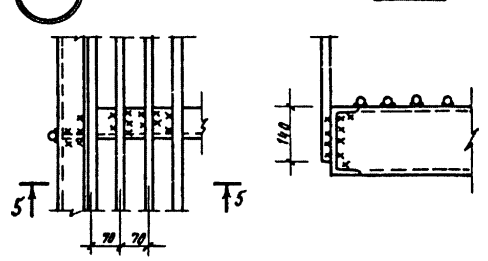

17

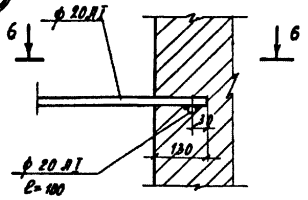

6-6

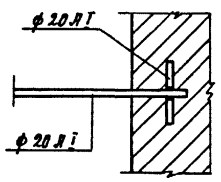

18

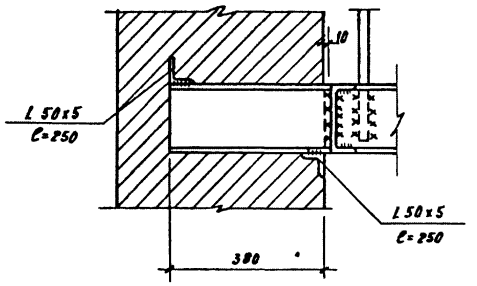

Примечание:

Настоящий лист рассматривать совместно с листами КС-27, КС-28

№ 7019/I

1976	Сельский дом культуры со зрительным залом на 300 мест	Металлические лестницы. Узлы	Типовой проект 264-12-155	Альбом I / Лист КС-29

УКРНИИПГРАЖДАНСЕЛЬСТРОЙ

Гл. инженер проекта Шпейзер
Нач. отд. Нестеров
Гл. спец. пр. —
Рук. гр. отд. Шейнин
Рук. гр. инж. Шлапак
Ст. техник Шлапак
Инженер Шлапак
Проверил Шлапак
Н. контр. Шлапак
Согласовано
Заготовительная
Безопасность
Инженер

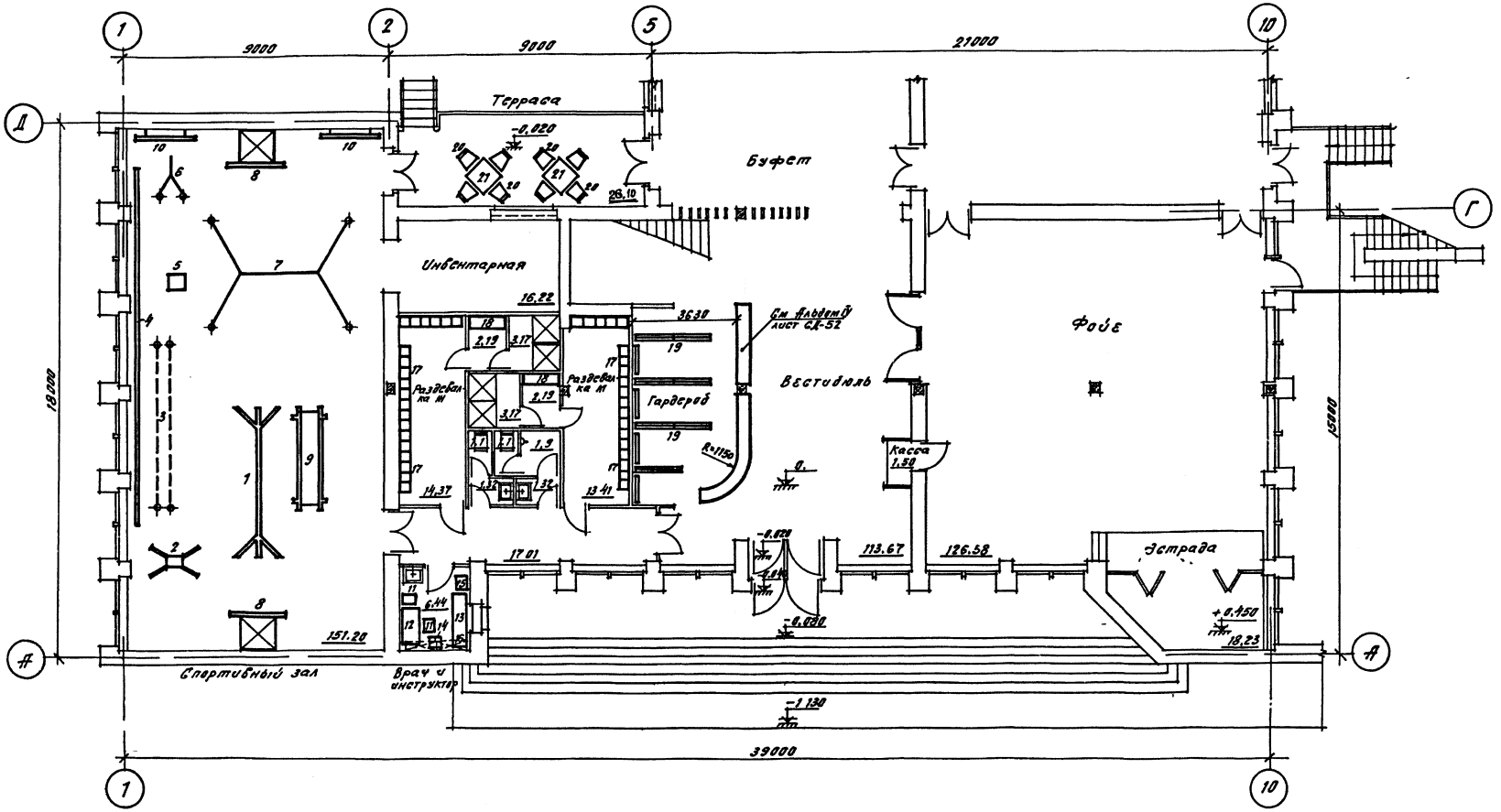

Схема плана

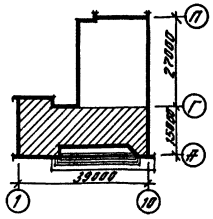

Примечания.

1. Настоящий лист рассматривать совместно с листом ТХ-2
2. Спецификацию оборудования см на листе ТХ-2.

1976	Сельский дом культуры со зрительным залом на 300 мест.	План I-го этажа в осях „А"–„Г" с расстановкой оборудования	Типовой проект 264-12-155	Альбом I	Лист ТХ-1

№ 7019 II

Укр НИИП гражданс. сельстроя
Рук отдела
Гл арх отд
Гл арх пр
Ермин
Штейнберг
Нестеров
Рук гр арх
Рук гр инж
Разработа
Проверил
Копировал
Скуратовская
Захарченко
Янкелес
Скуратовская
Яровая
Согласовано
Рук гр ВК
Рук гр ЭЛ
Лев

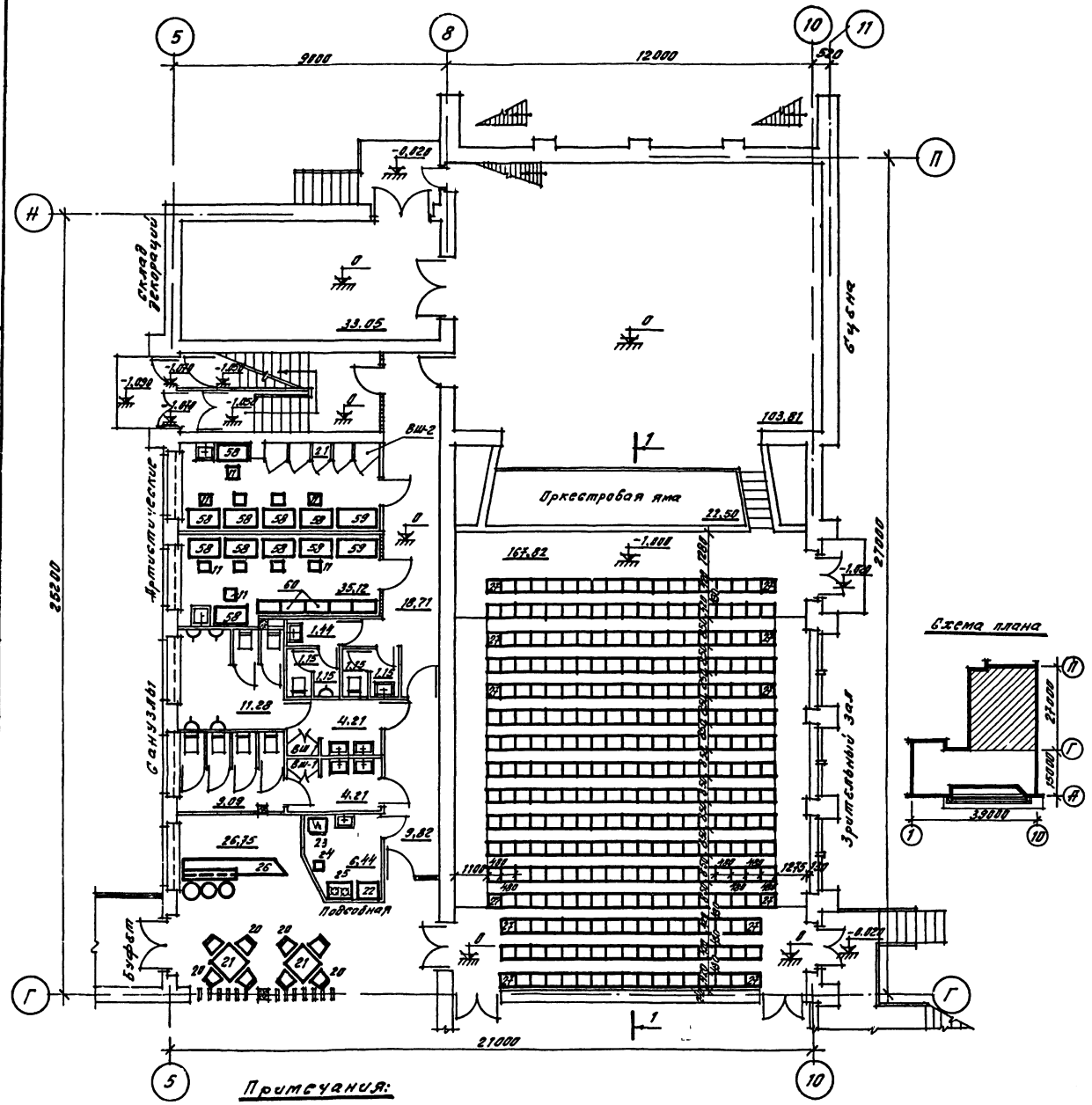

Примечания:

1. Настоящий лист рассматривать совместно с листами ТХ-1 и ТХ-5 (Разрез 1-1).
2. Встроенные шкафы ВШ-1 и ВШ-2 см. Альбом IV, листы СД-46 и СД-47.

Спецификация оборудования

№№ поз	Наименование	Габариты	К-во шт	Завод-изготовитель или проектная организация, разработавшая проект
	Спортивный зал			
1	Бревно-бум	—	1	Торговая сеть
2	Конь	—	1	— " —
3	Гимнастические кольца	—	1	— " —
4	Гимнастическая стенка секционная	—	6	— " —
5	Конь для прыжков	—	1	— " —
6	Канат-шест	—	1	— " —
7	Перекладина	—	1	— " —
8	Баскетбольный щит БЩ-1	—	2	— " —
9	Брусья	—	1	— " —
10	Тренировочный баскетбольный щит БЩ-2	—	2	— " —
	Комната врача и инструктора			
11	Стул полумягкий	420×480×440	2	Местная промышлен
12	Стол рабочий однотумбовый	1200×650×750	1	п/я ХА-28/05 УМЗ УССР Запорожьеоблисполком
13	Кушетка	1800×500×450	1	Местная промышлен
14	Тумбочка приставная для спидометра	450×450×750	1	— " —
15	Весы медицинские	450×500×1500	1	— " —
16	Полки для книг и медикаментов	1100×300×900	2	— " —
	Душевые			
17	Шкафчики для одежды	350×350	40	Местная промышлен
18	Деревянная скамья	1250×400×440	2	— " —
	Гардероб.			
19	Гардеробные вешалки	—	16	Местная промышлен
	Буфет-терраса и подсобная.			
20	Стул	420×480×440	16	Местная промышлен
21	Стол обеденный	900×900×750	4	— " —
22	Стол рабочий	600×500×750	1	— " —
23	Холодильник	750×750	1	Торговая сеть
24	Ящик для мусора	—	1	— " —
25	2-х конфорочная электроплита	450×650	1	— " —
26	Стойка-бар	—	1	См. Альбом IV, листы СД-54, СД-55
	Зрительный зал.			
27	Кресло полумягкое	420×480×440	298	Киевский з-д зрелищных зданий
	Артистические.			
11	Стул полужесткий	420×480×440	18	Местная промышлен
58	Стол гримировальный	1000×560×780(h)	10	Киевский з-д зрелищных зданий
59	Банкетка мягкая	1500×700	2	— " —
60	Вешалка.	800×400×1600(h)	5	— " —

Ук. отдел	Ефимов	Рук. гр. ОВ	Ахтырский	Рук. гр. ЭМ	Ахтырский	Рук. гр. ВК	Яровая
Рук. гр. арх.	Разделов	Гл. спец. проекта	Шульман	Гл. спец. проекта	Шульман	Гл. спец. проекта	Шульман
Гл. спец. проекта	Шульман

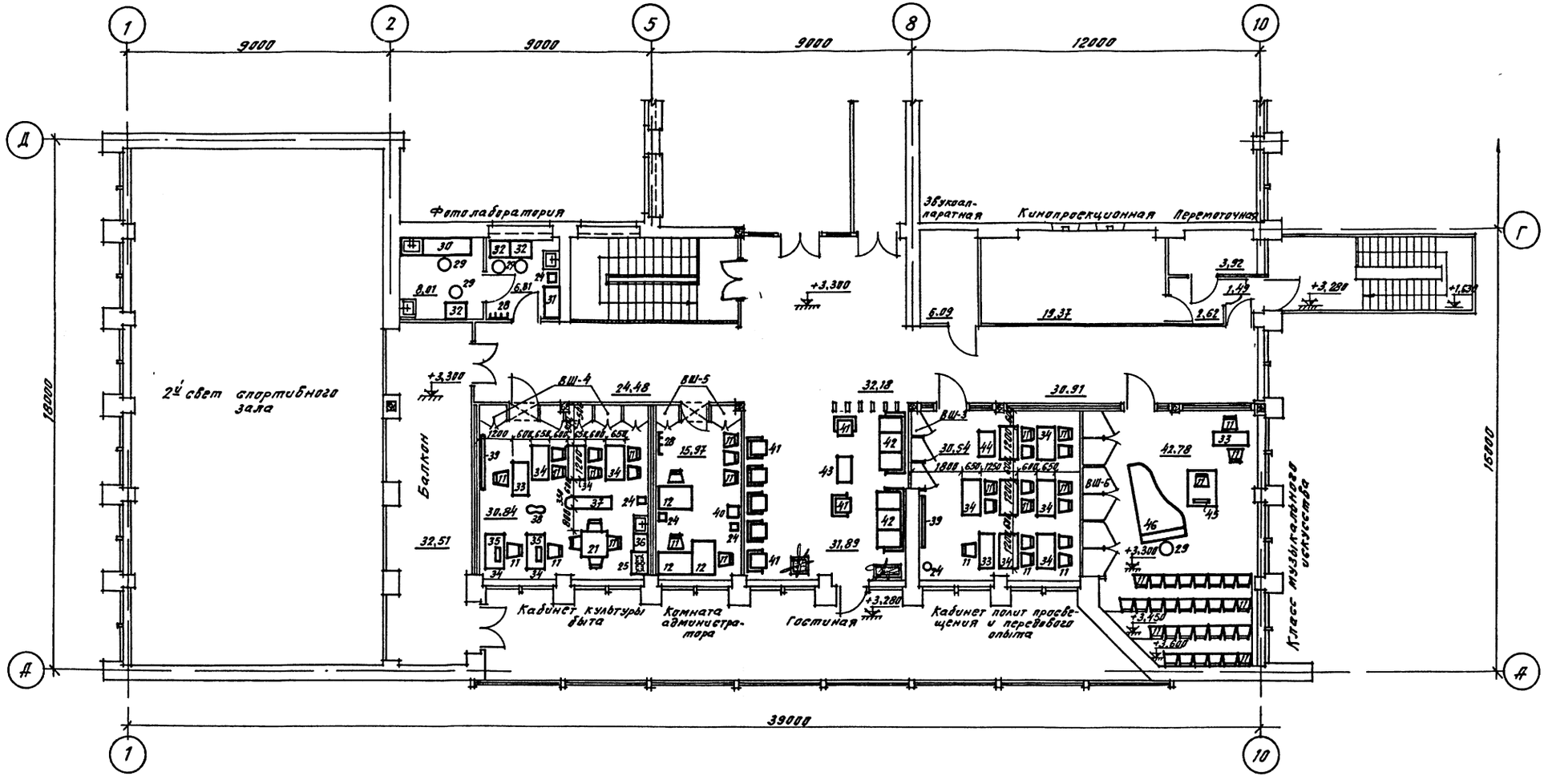

Примечания:

1. Настоящий лист рассматривать совместно с листом ТХ-4.
2. Спецификация оборудования см на листе ТХ-4.
3. Оборудование кинопроекционной см соответствующую часть проекта
4. Встроенные шкафы ВШ-3, ВШ-4, ВШ-5 и ВШ-6 см. Альбом IV, листы СА-47, СА-48, СА-49 и СА-50.

Схема плана.

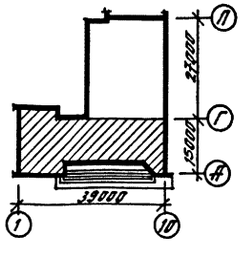

Укрпищпроект Госстроя

Гип гр. арх.	Ерёмин				
Разработал	Гнилицкая				
Проверил	Шишкина				
Н.контр.	Шестеров				
Гип гр. ОВ	Коротовских				
Гип гр. ЭМ	Гнилицкая				
Гип гр. ВК	Шестеров				
Гип гр. ТС	Ерёмин				
Гип гр. ГП	Коротовских				
Гип гр. ТМ	Шестеров				
Гип гр. ПС	Ерёмин				
Гип гр. ГС	Шестеров				
Гип гр. ЭС	Гнилицкая				
Гип гр. ЭА	Гнилицкая				
Гип гр. ВК	Шестеров				
Гип гр. ТС	Ерёмин				
Гип гр. ГП	Коротовских				
Гип гр. ТМ	Шестеров				
Гип гр. ПС	Ерёмин				
Гип гр. ГС	Шестеров				
Гип гр. ЭС	Гнилицкая				
Гип гр. ЭА	Гнилицкая				

Согласовано

1976	Сельский дом культуры со зрительным залом на 300 мест.	План V-го этажа в осях "А"—"Г" с расстановкой оборудования	Типовой проект 264-12-155	Альбом I	Лист ТХ-3

N7019/I

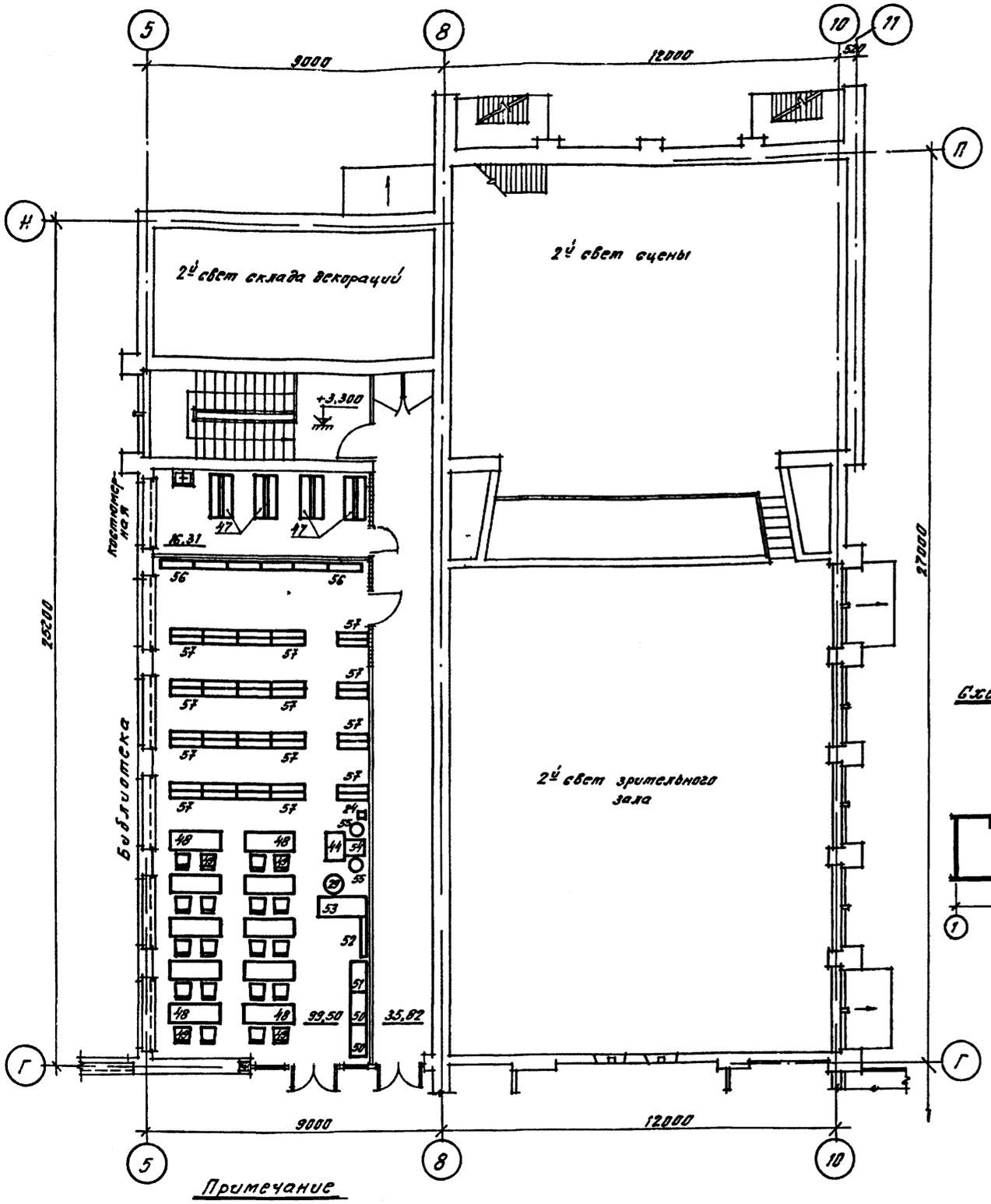

Схема плана

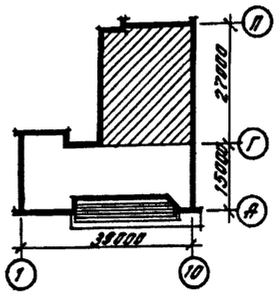

Примечание

Настоящий лист рассматривать совместно с листом ТХ-3

Спецификация оборудования

59

NN поз	Наименование	Габариты	К-во шт	Завод-изготовитель или проектная организация, разработавшая проект
	Фотолаборатория			
32	Стол рабочий	700×650×750	3	п/п УС-2015 УМЗ УПДК Госстроя СССР
29	Стул подъемно-поворотный СК-3	480×480	4	Малаховской опытно-механич. з-д Госстроя СССР
30	Стол для фотолаборатор с мойкой	2400×600×600	1	ЦНИИЭП зрелищных зданий
31	Шкаф для материальных средств	1050×500×2000	1	Местная промышленн
28	Вешалка	—	1	— " —
24	Ящик для мусора	—	1	Торговая сеть
	Кабинет культуры быта			
11	Стул полумягкий	420×480×440	13	Торговая сеть
24	Ящик для мусора	—	1	— " —
25	Электрическая плита 2-х конфорок	450×650	1	— " —
33	Стол руководителя	1200×500×750	1	— " —
34	Стол рабочий	1200×650×750	5	п/п УС-2015 УМЗ УПДК Госстроя СССР
21	Обеденный стол	900×900×750	1	Местная промышленн
36	Стол рабочий	600×500×750	1	— " —
37	Гладильный стол	1600×350	1	Торговая сеть
38	Манекен	—	1	Местная промышленн
39	Доска меловая	1800×1200	1	— " —
35	Швейная машина	—	2	Торговая сеть
	Комната администратора			
11	Стул полумягкий	420×480×440	6	Торговая сеть
24	Ящик для мусора	—	2	— " —
28	Вешалка	—	1	— " —
12	Стол однотумбовый	1200×650×750	3	п/п УС-2015 УМЗ УПДК Госстроя СССР
40	Столик для телефона	400×400×750	1	Местная промышленн
	Гостиная			
41	Кресло	600×600×450	7	Местная промышленн
42	Диван	1900×900×450	2	— " —
43	Столик журнальный	900×450×450	1	— " —
	Кабинет политпросвещения и передового опыта			
11	Стул полумягкий	420×480×440	15	Торговая сеть
24	Ящик для мусора	—	1	— " —
39	Доска меловая	1800×1200	1	Местная промышленн
34	Стол рабочий	1200×650×750	7	п/п УС-2015 УМЗ УПДК Госстроя СССР
44	Стол для газетных подшивок МБ-23	900×600×830	1	Чертежи библиотеки им. Ленина
33	Стол руководителя	1200×500×720	1	Торговая сеть
	Класс музыкального искусства			
11	Стул полумягкий	420×480×440	33	Торговая сеть
33	Стол руководителя	1200×500×750	1	— " —
45	Пюпитр	480×350×h регулир.	1	ЦНИИЭП зрелищных зданий
46	Рояль	1625×2743×1004	1	Торговая сеть
29	Стул подъемно-поворотный СК-3	480×480	1	Малаховской механич з-д Госстроя СССР
	Библиотека и книгохранилище			
48	Стол читательский двухместн ММБ-2	1500×600×730	10	Чертежи библиотеки им. Ленина
49	Стул читательский М-6112-730	480×500×430	20	— " —
50	Витрина выставочная	1000×500×1172	2	Альбом Министерст культуры РСФСР "Библиот мебель"
51	Шкаф каталожный	970×500×1172	1	Чертежи библиотеки им. Ленина
52	Доска объявлений	—	1	Индивидуальн проект
53	Кафедра выдачи литературы	1500×660×940	1	Альбом Мин культуры РСФСР "Библиот мебель"
29	Стул подъемно-поворотный СК-3	480×480	1	Малаховской опытно-мех з-д Госстроя СССР
54	Столик подсобный для работы в составе стеллажа открытого доступа ММБ-18	540×370×650	1	Чертежи библиотеки им. Ленина
44	Стол для газетных подшивок ММБ-23	900×600×830	1	— " —
55	Табурет для работы в составе стеллажа открытого доступа ММБ-19	540×370×650	2	— " —
56	Стеллаж односторонний (шестиполочный) МБ-11	1035×270×1970	6	Альбом Министерства культуры РСФСР "Библиотечная мебель" г. Москва 1966
57	Стеллаж двухсторонний (двенадцатиполочный) МБ-11	1035×440×1950	20	— " —
24	Ящик для мусора	—	1	Торговая сеть
	Костюмерная.			
47	Передвижная вешалка для театральных костюмов	1300×580×1720	4	ЦНИИЭП зрелищных зданий

Гл. инженер	Сухарев					
Рук. гр.	Шарова					
Рук. гр. ОТ	Разалова					
Рук. гр. ОВиК	Зинкевич					
Рук. гр. ЭМ	Сёмин					
Рук. гр. ТМ	Шкловер					
Рук. отдела	Мурашов					
Гл. спец. отд.	Жданов					
Гл. спец. пр.	Нестеров					
Согласовано						
Нач.						
Рук. гр. ОТ						
Рук. гр. ЭМ						
Рук. гр. ОВиК	Зуева					
Рук. гр.	Зуева					
Гл. спец.	Зуева					
Гл. спец.	Зуева					
Гл. спец

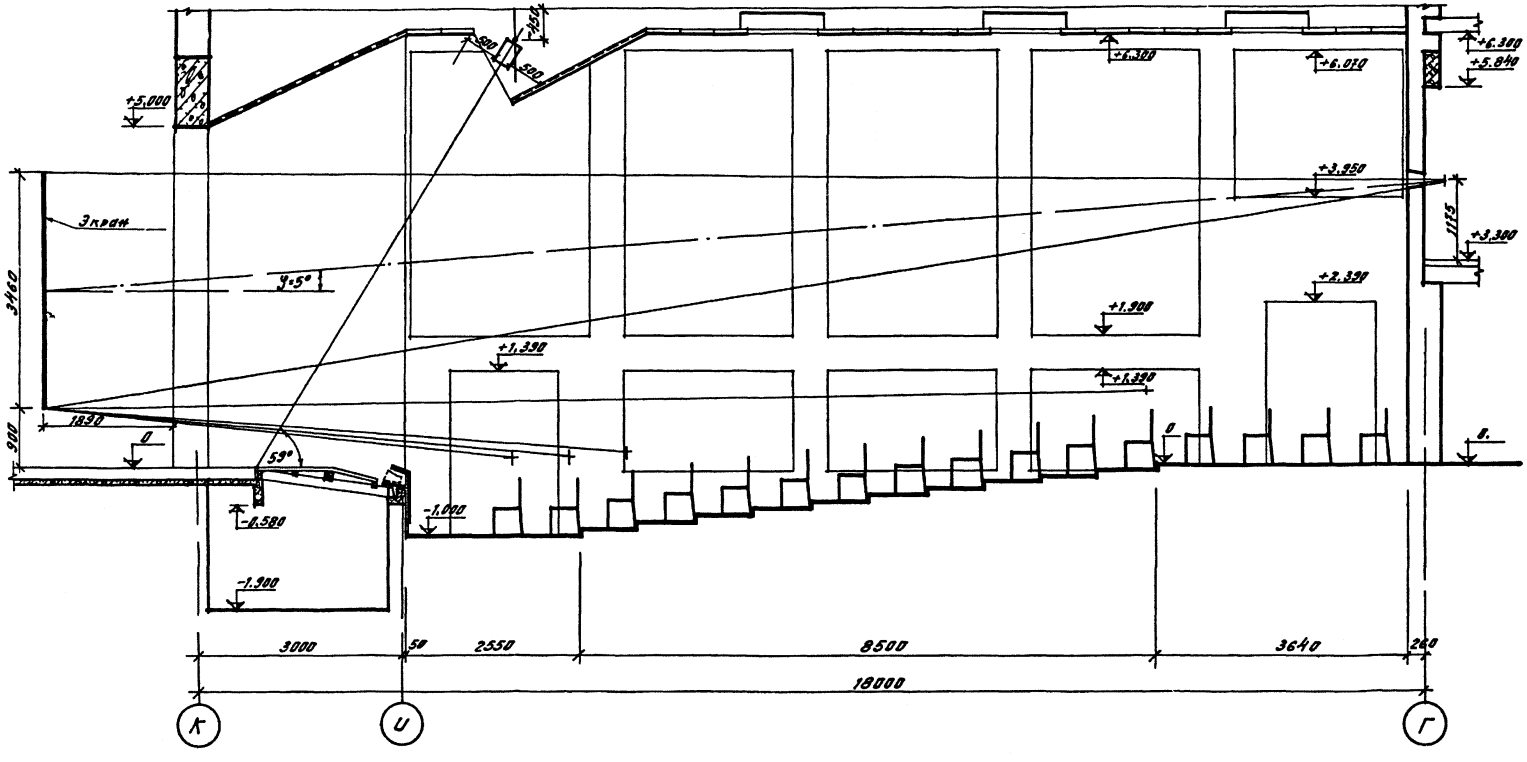

Примечания:

1 Кресла неподвижно крепятся к полу (посекционно)

2 Разбивка рядов принята для полумягких кресел с откидными сидениями.

1976	Сельский дом культуры со зрительным залом на 300 мест.	Разрез по зрительному залу.	Типовой проект	Альбом I	Лист ТХ-5

N 7019/I

Согласовано

Укр НИИП гражданстрой

Рук. отдела Гл. арх. отд. Гл. арх. пр. — Бремин, Штейнберг, Нестеров

Рук. гр. арх. Рук. гр. инж. Разработал Проверил Копировал — Скуратовская, Захаренко, Энкелес, Скуратовская, Яровая

Типовой проект 264-12-155 откорректирован на основании задания, утвержденного Госстроем УССР 6.09 1983г, в соответствии с письмом Госгражданстроя от 13.10 1980г НГФ-4-2832 и „Методическими указаниями по внесению дополнений в типовые проекты общественных зданий", утвержденных Госгражданстроем 12.03.1981г, с целью повышения тепловой защиты здания.

Корректировка произведена только в части повышения уровня тепловой защиты здания, в соответствии с требованиями СНиП-II-3-79. Вопросы соответствия конструкций, ГОСТов на материалы, оборудование, трубопроводы и т.д., а также строительным нормам и правилам действующим на период корректировки проекта не рассматривались.

Повышение уровня тепловой защиты не повлияло на область применения проекта.

Корректировка проекта произведена для температуры наружного воздуха -20°С, -30°С.

Отопление запроектировано для температуры -20°С, -30°С. Изменения отражены в альбомах IX, X.

При привязке типового проекта исключить связь общей лестничной клетки с подвалом и т.д. в соответствии с действующими нормами и правилами.

Состав проекта

Альбом 0	-	Чертежи нулевого цикла работ
Альбом I	-	Архитектурно-строительные чертежи
Альбом II	-	Санитарно-технические чертежи
Альбом III	-	Электротехнические чертежи
Альбом IV	-	Монтажные узлы и детали
Альбом V	-	Изделия заводского изготовления
Альбом VI	-	Механическое оборудование сцены
Альбом VII	-	Сметы
Альбом VIII	-	Заказные спецификации
Альбом IX	-	Мероприятия, повышающие тепловую защиту здания
Альбом X	-	Сметы по мероприятиям, повышающим тепловую защиту здания

Сопоставительная таблица расходов тепла ккал/час

Расч. темп. t°	Ранее разработанный проект				Откорректированный проект			
	На отопление	На вентиляцию и тепловые завесы	На горячее водоснабжение	Всего	На отопление	На вентиляцию и тепловые завесы	На горячее водоснабжение	Всего
-20	137800	102000	90000	329800	131828	102000	90000	323828
-30	169700	135000	90000	394700	153010	135000	90000	378010

61

7019/I

				264-12-155-АС	
Рук.Н-З	Ищенко			Сельский дом культуры со зрительным залом на 300 мест	
Гл.спец.кон	Либерман				
Гл.спец.арх	Штейнберг				Стадия / Лист / Листов
ГАП	Нестеров				Р / 01 / 1
ГИП	Лысиков				
Рук.арх.гр.	Брохина			Лист - Вкладыш	Госстрой УССР Укрниипроектстальконструкция г. Киев
Рук.гр.	Скиллер				
Разраб.	Пенделюк				
Привязан					
Инв.N					

gost.e-ecolog.ru