ТИПОВОЙ ПРОЕКТ
264-12-155

СЕЛЬСКИЙ ДОМ КУЛЬТУРЫ СО ЗРИТЕЛЬНЫМ ЗАЛОМ НА 300 МЕСТ

На основании письма института Укрниипгражданселькострой [illegible] от 26.02.87 в альбоме произведены изменения
1. Скорректированы: - [illegible]
- стр. 2
5.08.87 [illegible] /арх. Лыков/

СОСТАВ ПРОЕКТА

АЛЬБОМ II Чертежи нулевого цикла работ
АЛЬБОМ I Архитектурно-строительные чертежи
АЛЬБОМ II Санитарно-технические чертежи
АЛЬБОМ III Электротехнические чертежи
АЛЬБОМ IV Монтажные узлы и детали
АЛЬБОМ V Изделия заводского изготовления
АЛЬБОМ VI Механическое оборудование сцены
АЛЬБОМ VII,86 Сметы
АЛЬБОМ VIII Заказные спецификации
АЛЬБОМ IX Мероприятия, повышающие тепловую защиту здания
АЛЬБОМ X Сметы по мероприятиям, повышающим тепловую защиту здания
АЛЬБОМ XI Ведомость потребности в материалах

7019/0

ЧЕРТЕЖИ НУЛЕВОГО ЦИКЛА РАБОТ

АЛЬБОМ 0

ИЦ 3-80

Разработан институтом Укрниипгражданселькострой

© кф цитп госстроя СССР, 1988 г.

Утверждены Введен в действие институтом Укрниипгражданселькострой приказ № [illegible] от 15.V.1979
кф цитп [illegible]

gost.e-ecolog.ru

ТИПОВОЙ ПРОЕКТ

264-12-155

СЕЛЬСКИЙ ДОМ КУЛЬТУРЫ СО ЗРИТЕЛЬНЫМ ЗАЛОМ НА 300 МЕСТ

На основании письма института УкрНИИПгражданселькстрой № 339/отд-3/ от 26.02.87г. в альбоме произведены изменения

1. Скорректированы - обложка
- стр 2

5.08.87 /арх. Лыков/

СОСТАВ ПРОЕКТА

АЛЬБОМ	II	Чертежи нулевого цикла работ
АЛЬБОМ	I	Архитектурно – строительные чертежи
АЛЬБОМ	II	Санитарно – технические чертежи
АЛЬБОМ	III	Электротехнические чертежи
АЛЬБОМ	IV	Монтажные узлы и детали
АЛЬБОМ	V	Изделия заводского изготовления
АЛЬБОМ	VI	Механическое оборудование сцены
АЛЬБОМ	VII	Сметы
АЛЬБОМ	VIII	Заказные спецификации
АЛЬБОМ	IX	Мероприятия, повышающие тепловую защиту здания
АЛЬБОМ	X	Сметы по мероприятиям, повышающим тепловую защиту здания
АЛЬБОМ	XI	Ведомость потребности в материалах

ЧЕРТЕЖИ НУЛЕВОГО ЦИКЛА РАБОТ

АЛЬБОМ 0

РАЗРАБОТАН ИНСТИТУТОМ УКРНИИПГРАЖДАНСЕЛЬСТРОЙ

УТВЕРЖДЕН И ВВЕДЕН В ДЕЙСТВИЕ ИНСТИТУТОМ УКРНИИПГРАЖДАНСЕЛЬСТРОЙ ПРИКАЗ № 180 ОТ 16 V 1977

КФ ЦИТП инв. № 70190

ЦЕНТРАЛЬНЫЙ ИНСТИТУТ ТИПОВОГО ПРОЕКТИРОВАНИЯ
ГОССТРОЯ СССР
КИЕВСКИЙ ФИЛИАЛ
г. Киев-57 ул. Эжена Потье № 12

4511
Заказ № 11533 Инв № 7019/0 Тираж 120
Сдано в печать 12/XI 1989 Цена 3-80

Наименование листов.	NN листов	NN страниц альбома
Общая часть.		
Обложка	1ц	1
Содержание альбома.	2ц	2
Пояснительная записка.	3	3
Архитектурно-строительные чертежи.		
Общие данные по марке АСО.	АСО-1	4
Разбивочный план осей. Таблица нормативных нагрузок.	АСО-2	5
План подвала. Разрез 1-1.	АСО-3	6
План подвала с нанесением отверстий, ниш, штраб и обозначений полов.	АСО-4	7
План фундаментов в осях «А"-«Г".	АСО-5	8
План фундаментов в осях «Г"-«П".	АСО-6	9
Сечения фундаментов 1-1 ÷ 21-21.	АСО-7	10
Сечения фундаментов 22-22 ÷ 34-34; 45-45; 46-46.	АСО-8	11
Сечения фундаментов 35-35 ÷ 44-44.	АСО-9	12
Развертки фундаментов.	АСО-10	13
Развертки фундаментов.	АСО-11	14
Развертки фундаментов.	АСО-12	15
План подпольных каналов.	АСО-13	16
Сечения подпольных каналов.	АСО-14	17
Маркировочный план и сечения перемычек подвала	АСО-15	18
Монтажный план перекрытия над подвалом.	АСО-16	19
Монтажные схемы лестниц подвала.	АСО-17	20
Монолитные м.б пояса на отм. -3.100. Монолитные м.б стойки СТ-1, СТ-2 и рама РМ-1.	АСО-18	21
Монолитный участок МУ-01.	АСО-19	22
Металлические конструкции помоста осветителя.	АСО-20	23
План подвала с расстановкой оборудования.	АСО-21	24

Инв.№ подл. | Подпись и дата | Взам. инв.№ | Инв.№ дубл. | Подпись и дата

Гип. арх. Шабурин Согласовано
Рук. гр. Заварухин
Рук. гр. Лыкова
Гл. спец. Кулакова
Н. контр. Кулакова
Гип. Дорофеев

Лист скорректирован 5.06.87 /Арх. Лыков/

N7019/0

1976	Сельский дом культуры со зрительным залом на 300 мест.	Содержание альбома.	Типовой проект 264-12-155	Альбом 0	Лист 2ц

I Общая часть.

Настоящий альбом рабочих чертежей типового проекта сельского Дома культуры со зрительным залом на 300 мест содержит строительно-монтажные чертежи ниже отметки 0. При привязке проект необходимо скорректировать соответственно местным условиям и указаниям на чертежах.

II Архитектурно-строительная часть.

Архитектурно-планировочное решение.

В запроектированном подвале дома культуры, расположенном под сценой и прилегающими к сцене помещениями, размещается столярная и механическая мастерские, венткамера, щитовая, регуляторная, узел управления, зарядная, щелочная, аккумуляторная, вход в оркестровую яму, помещение для художника и склад электроаппаратуры.
Подвал имеет два выхода — через лестничную клетку в осях «Л"—«К» и через наружную лестницу, расположенную по оси «10", в осях «М"—«К».
Кроме того, из оркестровой ямы предусмотрен запасной выход в зрительный зал по металлической стремянке.

Внутренняя отделка помещений.

Внутренние поверхности стен и перегородок оштукатурить с последующей окраской.
Внутренние поверхности шумоглушительной камеры оштукатурить аккустической цементной штукатуркой (АЦП).
Сопряжение стен и потолков выполнять под прямым углом.

Ведомость внутренних отделочных работ.

№№ п/п	Наименование помещений.	Материал пола	Материал панелей	Окраска стен	Окраска потолка.
1	Венткамера, столярная и механическая мастерские, коридоры, места для лебедки, узел управления, склад электроаппаратуры.	Цементный	—	известковая	известковая
2	Зарядная, щелочная, аккумуляторная, регулятарная, щитовая.	керамическая плитка	масляная h=1.8м.	известковая	известковая
3	Комната художника, оркестровая яма.	Дощатый	—	клеевая улучшенная	клеевая улучшенная

III Конструктивное решение и технические указания к проекту.

Приведенные в проекте чертежи фундаментов являются примером решения, разработанным для основания из грунтов однородных, сухих, непучинистых, непросадочных со следующими расчетными характеристиками: $\varphi=20°$, $C=0.19$ кг/см², $E=150$ кг/см², $\gamma=1800$ кг/м³, при залегании грунтовых вод ниже подошвы фундаментов и для участка с горизонтальным рельефом.
Фундаменты под наружные и внутренние стены запроектированы из сборных бетонных полнотелых блоков и сборных железобетонных плит. Фундаменты под колонны сборные железобетонные.
При привязке проекта чертежи фундаментов подлежат переработке с учетом геологических и гидрогеологических местных условий, расчетных характеристик грунта, глубины промерзания и вводами инженерных сетей.
При привязке проекта руководствоваться СНиП II-15-74, СНиП II-Б.1-71, СНиП II-В.2-71 и указаниями по применению сборных ленточных фундаментов (ГСН 58-59).
Для облегчения привязки в проекте приводится таблица нормативных нагрузок на фундаменты в уровне обреза цоколя (см. лист АСО-2).

Стены подвала и цоколь.

Стены подвала запроектированы из сборных бетонных полнотелых блоков, внутренние стены, не соприкасающиеся с грунтом, а также цоколь — кирпичные. В проекте привязки необходимо скорректировать раскладку блоков стен подвала и фундаментов в увязке с вводами инженерных сетей.
В стенах подвала предусмотрены монолитный железобетонный пояс и стойки. Стены подвала рассчитаны с учетом бокового давления грунта с объемным весом $\gamma=1600$ кг/м³ и углом естественного откоса $\varphi=35°$, а также, находящейся на поверхности земли нормативной нагрузки равной 1000 кг/м².

Перекрытие.

Перекрытие над подвалом принято из сборных железобетонных панелей с круглыми пустотами с отдельными участками монолитного ребристого перекрытия.
При привязке проекта, производстве работ и осуществлении надзора за строительством особое внимание должно быть обращено на тщательную заделку цементным раствором марки «100" швов между панелями, а также, швов между панелями и стенами.
При подборе панелей по прочности учтена их совместная работа на нагрузку от перегородок, идущих вдоль панелей в соответствии со СНиП II-В.1-62*, п. 4.13.

Лестницы.

Лестницы приняты из сборных железобетонных ступеней по кирпичным стенкам.

Указания по производству работ в зимних условиях.

Проект разработан для производства работ в летних условиях.

Строительные работы в зимних условиях должны производиться с соблюдением требований разделов СНиП III-15-74; СНиП III-6, 1-71; СНиП II-8, 2-71; СНиП II-8, 4-72.
Рабочие чертежи, предназначенные к производству работ в зимних условиях, должны иметь указания проектной организации, выполнившей привязку проекта, о произведенной проверке конструкций и возможности их применения в зимних условиях.
Настоящие указания содержат основные рекомендации при производстве работ в зимнее время:

1. Возведение фундаментов на замерзшем основании не допускается. Грунты основания — пески мелкие, пылеватые, супеси, суглинки и глины должны быть защищены от промерзания как в период производства работ, так и после их окончания.

2. Монтам сборных фундаментов при отрицательных температурах производить способом замоноличивания на подогретом растворе. Укладка и разравнивание раствора должны производиться непосредственно перед установкой блока. Использование замерзшего и отогретого горячей водой раствора запрещается. Перед установкой блока постель под него и нижняя поверхность должны быть очищены от снега и наледи. При перерывах в работе верхнюю поверхность следует укрывать соломенными матами.

3. Монтам блоков стен производить на растворе при t° от −3°C до −20°C — марки «75",
при t° ниже −20°C — марки «100."
Температура раствора в момент его применения должна быть не ниже:
+10°C при температуре воздуха до −10°C;
+15°C при температуре воздуха от −10°C до −20°C;
+20°C при температуре воздуха ниже −20°C.
Рекомендуется применение растворов с химическими добавками.

4. Засыпку пазух производить талым грунтом только после устройства бетонной подготовки под полы, укладки перекрытия над подвалом и выполнения обмазочной гидроизоляции.

5. Замоноличивание швов между панелями перекрытия выполняется раствором марки «100" с добавками, обеспечивающими приобретение раствором не менее 25% прочности до его замораживания. Перед замоноличиванием швов производится их очистка от снега и наледи.

6. Монолитные конструкции выполнить способом, обеспечивающим приобретение бетоном 100% прочности до его замерзания.

7. Перед наступлением весенних оттепелей и на весь период оттаивания и последующего твердения кладки необходимо:
а) заделать монтажные гнезда, борозды и другие ослабления несущих конструкций;
б) удалить с перекрытий случайные и не предусмотренные проектом нагрузки (строительный мусор, остатки строительных материалов), а также временные нагрузки;
в) все несущие перемычки в проемах наружных и внутренних стен, выложенных в зимних условиях, подпереть у опор стойками на ветречных клиньях;
г) вести наблюдение за оттаиванием кладки с принятием, в случае необходимости, мер, обеспечивающих устойчивость конструкций.

Согласовано:

Инв. № подл. | Подп. и дата | Взам. инв. №

Гл. инж. пр. | Гл. арх. пр. | Рук. арх. гр. | Рук. эл. гр. | Рук. сан. гр. | Рук. ОВ гр. | Рук. КР гр.

Гип | Бетин | Сельский | Шишкин | Назарова | Петрова | Кулешов

Н.контр. | Гип

ГПИ-ракавексельстр

N7019/0

1976	Сельский дом культуры со зрительным залом на 300 мест.	Пояснительная записка.	Типовой проект 264-12-155	Альбом 0	Лист 3

Перечень листов марки АСО

№№ листов	Наименование	Примечание
АСО-1	Общие данные по марке АСО.	
АСО-2	Разбивочный план осей. Таблица нормативных нагрузок.	
АСО-3	План подвала. Разрез I-I.	
АСО-4	План подвала с нанесением отверстий, ниш, штроб и обозначения полов.	
АСО-5	План фундаментов в осях „А"-„Г".	
АСО-6	План фундаментов в осях „Г"-„Л".	
АСО-7	Сечения фундаментов 1-1 ÷ 21-21.	
АСО-8	Сечения фундаментов 22-22 ÷ 34-34; 45-45; 46-46	
АСО-9	Сечения фундаментов 35-35 ÷ 44-44.	
АСО-10	Развертки фундаментов.	
АСО-11	Развертки фундаментов.	
АСО-12	Развертки фундаментов.	
АСО-13	План подпольных каналов.	
АСО-14	Сечения подпольных каналов.	
АСО-15	Маркировочный план и сечения перемычек подвала.	
АСО-16	Монтажный план перекрытия над подвалом.	
АСО-17	Монтажные схемы лестниц подвала	
АСО-18	Монолитные ж.б. пояса и стойки ниже отм. 0.000.	
АСО-19	Монолитный участок МУ-01.	
АСО-20	Металлические конструкции вместо осветителя	
АСО-21	План подвала с расстановкой оборудования	Последний лист

Спецификация столярных изделий

№№ п.п.	Наименование изделия	Марка изделия	Размеры в мм ширина	Размеры в мм высота	К-во шт	Стандарт или лист проекта
1	Оконные блоки	ОС 12-21А	2073	1964	4	ГОСТ 11214-65
2	Дверные блоки служебные	ДТ 9	986	2088	8	Серия 1.135-1 Альбом II
3		ДТ 9Н			3	
4		ДТ 8			4	
5		ДТ 8Н			2	
6	Двери герметические утепленные	ДГ 0,9×0,4	530	1030	1	Серия 4.904-62
		ДГ 1,3×0,5	650	1430	1	
7	Дверной блок	ДБ 8	896	1588	1	серия 1.135-1 Альбом II

Условные обозначения ссылок, принятые на чертежах марок АСО и КС

- 2.138-1 / 9-4 — номер серии альбома; слева - номер выпуска, справа - номер детали
- 04-10,5 / ПГ-3 — серия ИИ-04-10, Выпуск 5; номер детали
- 04-10,7 / 20Д — серия ИИ-04-10; Выпуск 7; номер детали
- В.2 / 04-10,7 / 23К — ссылка на стеновую деталь
- 2 / СД-3 — номер детали; номер листа, альбома, на котором изображена деталь

Сводная спецификация сборных железобетонных изделий

№№ п.п.	Наименование изделий	Марка изделия	К-во шт	Вес т	Стандарт или лист проекта
1	Плиты железобетонные для ленточных фундаментов.	ФЛ6у	12	2.470	серия 1.112-1 Выпуск 1
2		ФЛ16-12у	19	1.215	
3		ФЛ12	3	1.760	
4		ФЛ12-12	6	0.870	
5		ФЛ10	16	1.530	
6		ФЛ10-12	5	0.750	
7		ФЛ8	6	1.395	
8		ФЛ8-12	32	0.685	
9		ФЛ6	23	1.04	
10		ФЛ6-12	23	0.515	
11	Железобетонные фундаменты под колонны.	ФК-38	6	4.35	серия ИИ-04-1 В.1
12		ФК-13	2	2.10	
13	Блоки бетонные для стен подвала	ФБС5	175	1.630	серия 1.116.1 Выпуск 1
14		ФБС5-8	296	0.520	
15		ФБС4	29	1.300	
16		ФБС4-8	34	0.415	
17		ФСН6	38	0.460	
18		ФСН3	110	0.300	
19	Плиты правые железобетонные	ПГП12,5-8-6	81	0.895	серия 1.243-2
20		ПГП8-11-9	28	0.1975	
21	Плиты люков	ЛП 11-6	6	0.109	Альбом V л. КЖ-9
22		ЛП 8-6	4	0.073	Альбом V л. КЖ-8
23	Панели перекрытий	ПК12,5-58-15	2	2.71	Серия ИИ-04-4 Выпуск 18
24		ПК12,5-58-12	1	2.84	
25		ПК8-58-15	3	2.71	
26		ПК8-58-12	8	2.04	
27		ПК8-28-15	6	1.32	серия ИИ-04-4 Выпуск 20
28		ПК8-28-12	15	1.08	
29	Связевые панели	ПК8-58-15с	2	2.65	серия ИИ-04-4 Вып. 19
30		ПК8-28-15с	2	1.28	серия ИИ-04-4 Выпуск 20
31	Ребристые панели	ПР8-28-15с	4	1.19	
32	Опорная плита	ОП 5-2	5	0.045	Серия ИИ-03-62 альб. 108
33	Козырек входа	ПБ-27-6п	2	1.073	Серия 1.137-3, Вып. 1
34	Брусковые усиленные перемычки	БУ 27	7	0.370	серия 1.139-1 Выпуск 1
35		БУ 27а	1	0.370	
36		БУ 27б	3	0.190	
37		БУ 19	16	0.130	
38		БУ15	19	0.105	
39	Брусковые перемычки	Б 24	9	0.195	
40		Б 18	10	0.096	
41		Б 15	1	0.085	
42		Б 13	69	0.026	
43	Плитные перемычки	БП 24	19	0.325	
44		БП 15	9	0.205	
45		БП 13	19	0.080	
46	Плита тротуарная	ТСП-3	260	0.133	альбом V, л. СД-1, СД-2
47	Ж.б. лестка	Д-9	6	2.42	серия ИС-01-04 Вып. 3
48	Крышка	КР-1	1	1.18	альбом V, л. КЖИ-10
49	Кольцо	К-1	6	0.38	альбом V, л. КЖИ-10
50	Ступени основные	ЛС 11	8	0.143	серия 1.155-1 Выпуск 1
51		ЛС 12	27	0.133	
52		ЛС 15	1	0.160	
53		ЛС 22	69	0.245	
54		ЛС 11-17	21	0.140	

Сводная спецификация металлических изделий

№№ п.п.	Наименование изделия	Марка изделия	К-во шт	Вес кг марки	Вес кг всего	Стандарт или лист проекта
1	Монтажные детали каркаса	МПД-16	4	0.73	2.9	серия ИИ-04-10 Вып. 5 л. 38
2		МПД-23	4	0.396	1.6	
3		МПД-24	4	0.133	0.6	
4		МДН-8	16	0.66	10.6	серия ИИ-04-10
5		МДН-9	2	0.60	1.2	Вып. 7 л. 21
6		МДН-10	10	0.48	4.8	„ л. 22
7		МДН-11	2	0.76	1.5	
8		МДН-12	4	0.401	1.6	„ л. 20
9	Сетка	СН-1	1	34.32	34.3	„ л. 23
10		ф16 АI	п.м 10.3	0.617	6.4	
11	Рамки люков	УМ-1	6	22.97	137.8	альбом V л. КМ-5
12		УМ-2	4	19.73	78.9	
13	Рамка в регистрами	УМ-3	1	10.9	10.9	
14	Ручка люка	УМ-4	20	0.54	10.8	
15	Опорные элементы	УМ-5	4	14.55	58.2	
16	Воздухозаборной шахты	УМ-6	28	0.28	7.8	
17	Опорный уголок	УМ-8	1	14.8	14.8	альбом V л. КМ-4
18	Сетки ф-тов	С-01	4	5.58	22.3	альбом V л. КМ-11
19		С-02	11	5.58	61.4	
20		С-03	13	4.32	56.2	
21		С-04	7	6.05	42.4	
22	Опорный уголок	∠ 125×8	п.м. 2,7	15.05	44,9	ГОСТ 8509-72
23		∠ 63×5	п.м. 9,8	4,81	47,1	
24	Свердт. эл. ветвей Я-9	МС-1	12	3,2	38,4	серия ИС-01-04 В.2
25	Лестничный марш	МВ 15	1	165.5	165.5	альбом V л. КМ-18
26	Стретяжка	МС 17	1	17.7	17.7	
27	Метал. каркас. ограждения	—	—	—	361.5	альбом 0, АСО-20
28	Петля решетчатая двери	РД 15-22	1	73.50	73.50	альбом V л. КМ-14

Расход бетона и стали на монолитные железобетонные изделия

Группа конструкций	Бетон м³ марки 200	Бетон м³ марки	Итого	Сталь, кг арматурная	Сталь, кг закладные детали
Монолитные конструкции железобетонные	36.62		36.62	3218.7	115.2

Перечень применяемых в чертежах марки АСО типовых чертежей

Шифр стандарта	Наименование стандартов	Номера листов чертежей
серия 4.904-62	Двери и люки для вентиляционных камер.	комплект
серия 1.135-1 альбом II	Двери деревянные входные и служебные для жилых и общественных зданий	— „ —
серия 1.112-1 В.1	Плиты железобетонные для ленточных фундаментов.	— „ —
серия 1.116-1 В.1	Блоки бетонные для стен подвалов	— „ —
серия ИИ-04-1 В.1	Железобетонные фундаменты под колонны сечением 300×300.	— „ —
серия ИС-01-04, В.2	Унифицированные сборные железобетонные каналы	— „ —
серия 2.110-1, В.1	Детали фундаментов.	— „ —

Примечание: Перечень типовых чертежей дан только для листов марки АСО, перечень общих типовых чертежей применяемых для листов марки АСО и КС см. Альбом I лист КС-2.

Инв. № 7019/6

1976	Сельский дом культуры со зрительным залом на 300 мест.	Общие данные по марке АСО.	Типовой проект 264-12-155	Альбом 0	Лист АСО-1

Инв. № подл. | Подп. и дата | Взам. инв. №

Гл. архитектор проекта Ершин
Гл. инж. проекта Штейнберг
Рук. гр. Ершин
Рук. гр. Штейнберг
Разработал Ершин
Проверил Штейнберг
Н. контр. Истомина

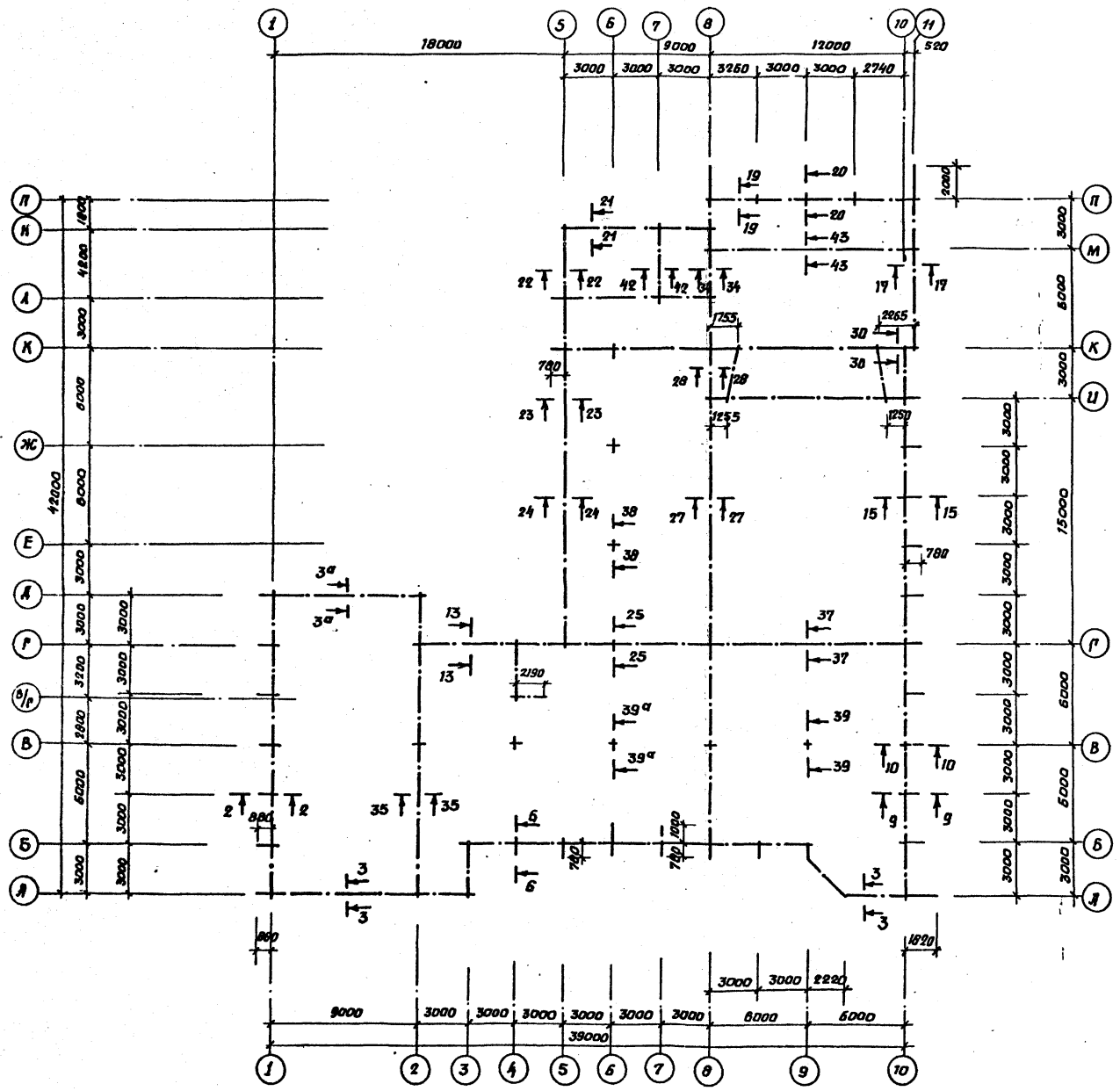

Таблица нормативных нагрузок.

NN сечений	Нагрузка распределенные q, т/м	Нагрузка сосредоточенные N, т	Отметки приложения нагрузок
2-2	—	23.3	-0.300
3-3, 3а-3а, 35-35	7.9	—	-0.300
6-6	—	60.8	-0.300
9-9	—	17.3	-0.300
10-10	—	37.4	-0.300
13-13	10.7	—	-0.300
15-15	—	29.2	-0.300
17-17	16.2	—	-0.400
19-19, 20-20	22.6	—	-0.400
21-21	7.2	—	-0.400
22-22	14.1	—	-0.400
23-23, 24-24, 37-37	11.5	—	-0.300
25-25, 38-38	—	53.6	-4.550
27-27, 28-28	22.0	—	-0.300
30-30	—	99.2	-0.300
34-34	18.5	—	-0.400
39-39, 39а-39а	—	64.0	0.000

Примечания:

1. Настоящий лист рассматривать совместно с листами АСО-5, АСО-6.
2. Полезные нагрузки и объемные веса материалов конструкций см. Альбом I, „Пояснительная записка".

Согласовано:

Инв. № подл.	Взам. инв. №	Подпись и дата	Инв. № дубл.

Гип	Е.Ахмин			
Нач. отд.	Штальберг			
Нач. сект.	Растегаев			
Рук. гр.				
Н. контр.				

Типовой проект 264-12-155 „Сельский дом культуры со зрительным залом на 300 мест". Разработан Ленгражданпроектом, 1976

N 7019/0

1976	Сельский дом культуры со зрительным залом на 300 мест	Разбивочный план осей. Таблица нормативных нагрузок.	Типовой проект 264-12-155	Альбом 0	Лист АСО-2

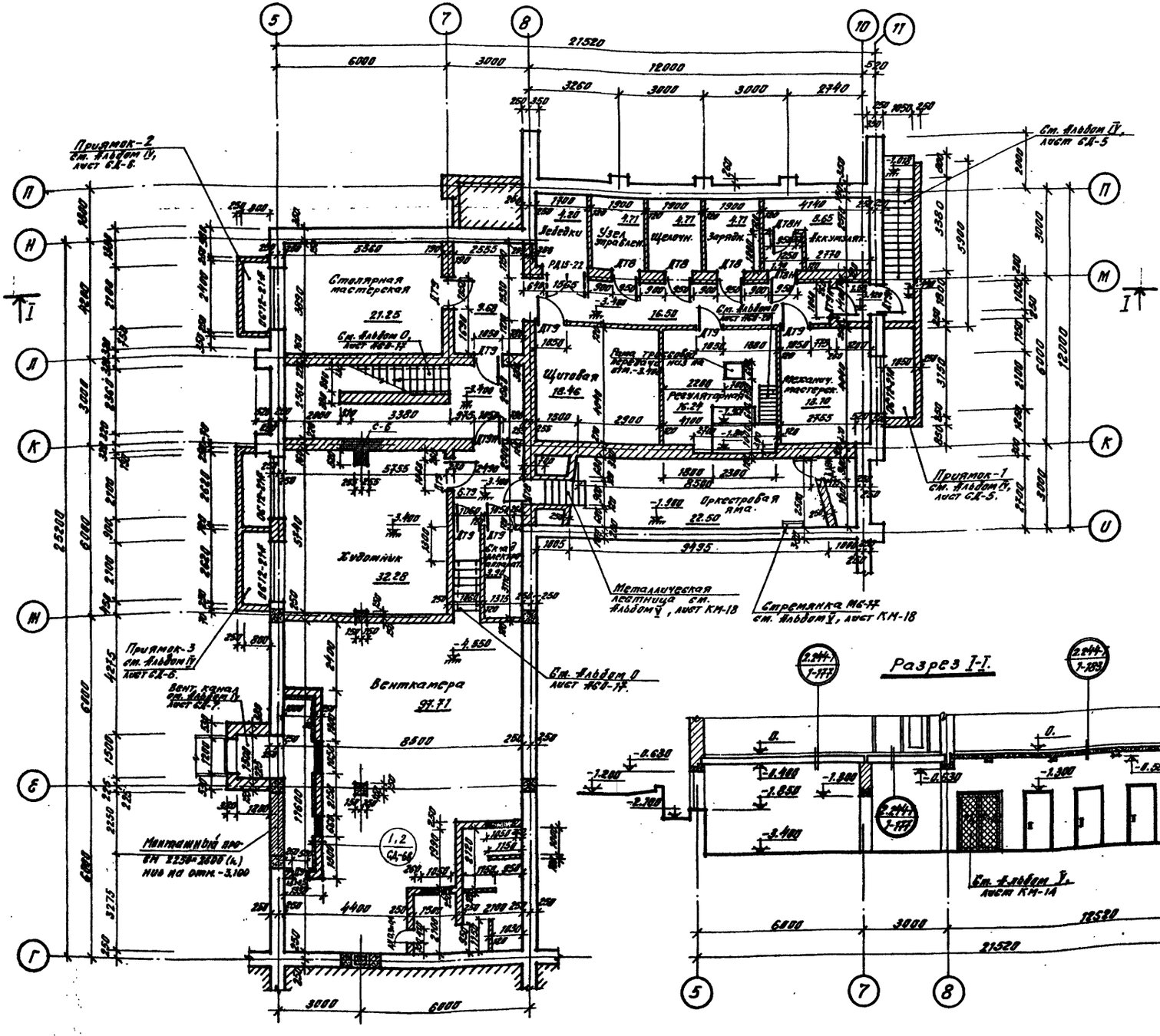

Спецификация оконных и дверных блоков

Наименование	Марка	К-во шт.
Оконные блоки	ОС 12-21А	4
Дверные глухие блоки.	ДГ8Н	1
	ДТ9	8
	ДТ9Н	3
	ДТ8	4
	ДТ8Н	2
Решетчатая дверь (металлич.)	РД15-22	1
Двери герметические утепленные (нж.)	ДУ 0,9×0,4	1
	ДУ 1,3×0,5	1

Условные обозначения:

— Бетонные блоки
— Кладка из кирпича
— Перегородки из кирпича
— Железобетонные столбы
— Отверстие в стене или перегородке.

Примечания:

1. Площади помещений даны с учетом штукатурки стен и перегородок (20мм).
2. Отверстия, ниши, штрабы, каналы, вынски на детали полов см. на листе АСО-4.
3. За относительную отметку 0.00 принят уровень чистого пола I-го этажа (вестибюля).
4. Разбетки стен с вентиляционными каналами см. листы АР-17, АР-18 Альбом I.
5. Кирпичную кладку стен подвала выполнять из отборного кирпича марки „75" на растворе марки 50. Армированное стен выполнять в соответствии с указаниями, приведенными в альбоме I, л. АР-6, п. 13.
6. Монтажный проем по оси „5" после монтажа технологического оборудования заложить кирпичом на сложном растворе.

Согласовано: Брилл, Лев, Ерофеев, Ерофеев

Гл. инж. проекта	Антонит		
Рук. отдела	Сметин		
Гл. арх. проекта	Шишкин		
Гл. арх. проекта	Литвинов		
Разработал	Ивлиев		
Мастер	Ерофеев		
Проверил	Ушаков		
Чертил	Ерофеев		

ЦНИИЭПграданостроительства

N 7019/0

1976	Сельский дом культуры со зрительным залом на 300 мест.	План подвала. Разрез I-I.	Типовой проект 264-12-139	Альбом 0	Лист АСО-3.

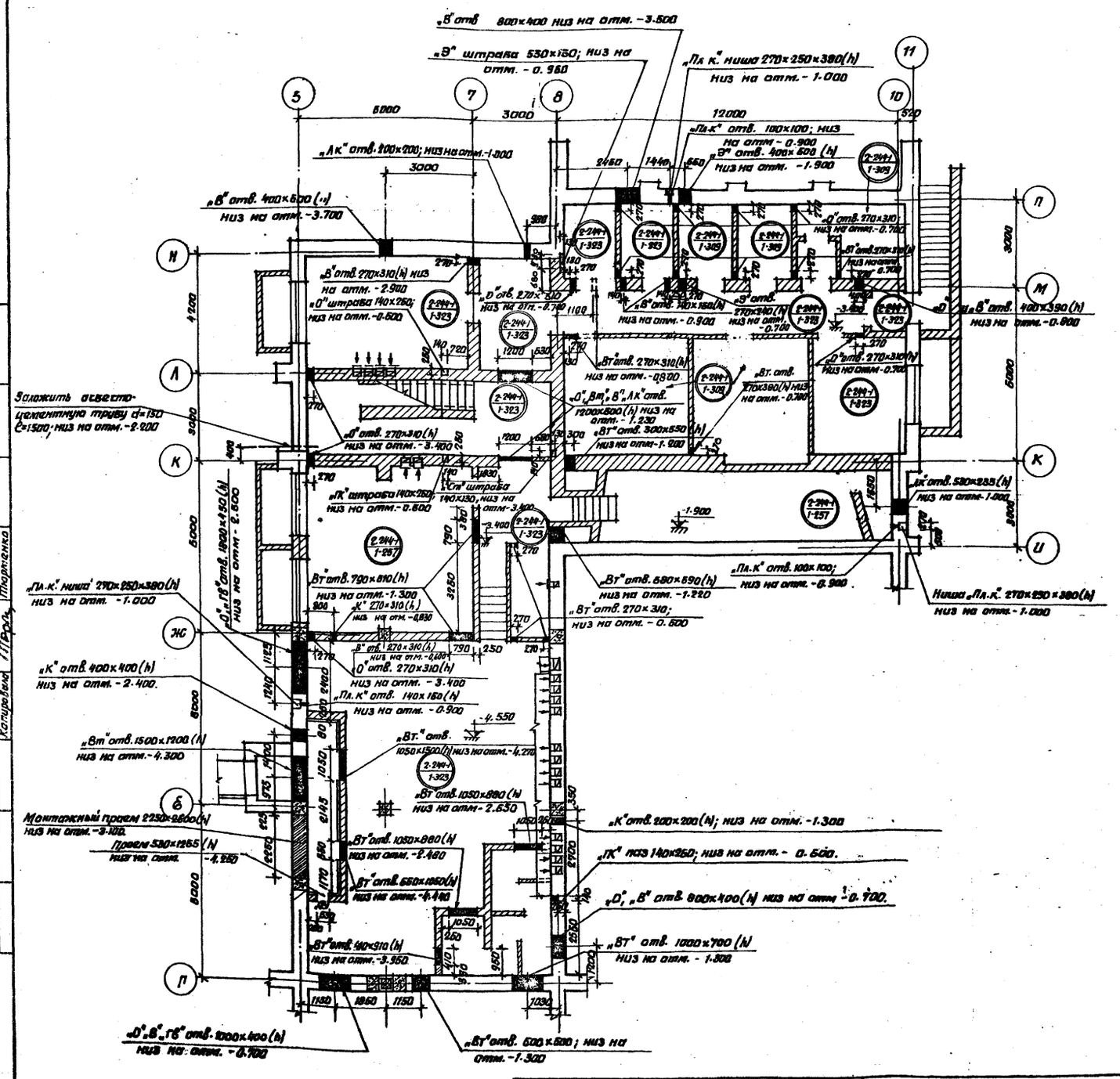

Маркировка отверстий, ниш и штраб

„О" — Отопление

„Вт" — вентиляция.

„В" — Водопровод

„Г.В" — Горячее водоснабжение.

„К" — канализация.

„Лк" — ливневая канализация.

„Пл.к" — Поливочный кран

„Пк" — Пожарный кран.

„Э" — Электрооборудование

„Ст" — слаботочные устройства.

Условные обозначения.

2-244-1 / 1-323 — Серия (Альбом) / Выпуск, деталь

— Отверстие в стене или перегородке

Примечания:

1. Настоящий лист рассматривать совместно с листом АС0-3.
2. Развертки стен с вентиляционными каналами см. листы АС-17 и АР-16, альбом 3

Согласовано:

Гл. инж. проекта	Захаренко	
Рук. гр. ВК	Знакомс	
Рук. гр. ЭА	Скуратовская	
Гл. спец. отд.	Шапиро	
Гл. спец. отд.	Шапиро	
Рук. гр.	Настасов	
Проверил	Скуратовская	
Копировал	Ткаченко	

Типовой проект 264-12-155

Альбом 0

Лист АС0-4

Сельский дом культуры со зрительным залом на 300 мест.

План подвала с нанесением отверстий, ниш, штраб и обозначений полов

1976

Госгражданпроект

К 7919/2

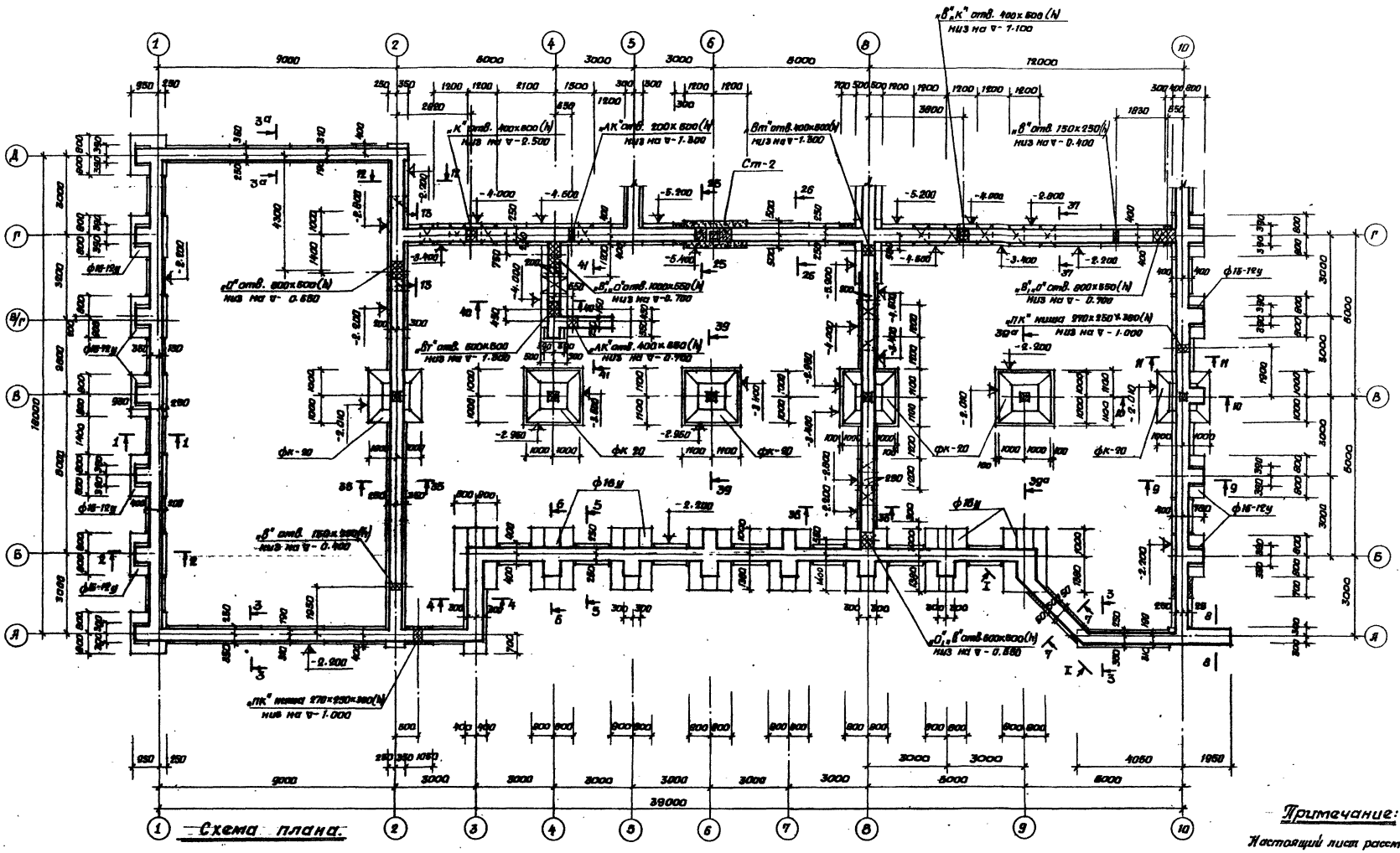

Схема плана.

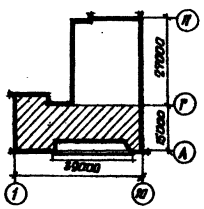

Примечание:

Настоящий лист рассматривать совместно с листами АСО-2 ÷ АСО-12.

Укр НИИПИ промжилгражданстрой	Гл. спец.		Гл. арх. отд.		Рук. отдела		
	Гл. арх.		Гл. арх. отд.		Рук. гр.		
	Нач. сект.		Руководитель		Рук. гр.		
	Гл. спец.		Разработал		Рук. гр.		
	Гл. спец.		Проверил		Рук. гр.		
	Гл. спец.		Контролер		Рук. гр.		

Согласовано:
Госстройкомитет
Госстройкомитет
Госстройкомитет
Госстройкомитет
Госстройкомитет
Госстройкомитет

N7019/0

1976	Сельский дом культуры со зрительным залом на 300 мест	План фундаментов в осях „А"–„Г"	Типовой проект 264-12-155	Альбом II / Лист АСО-5

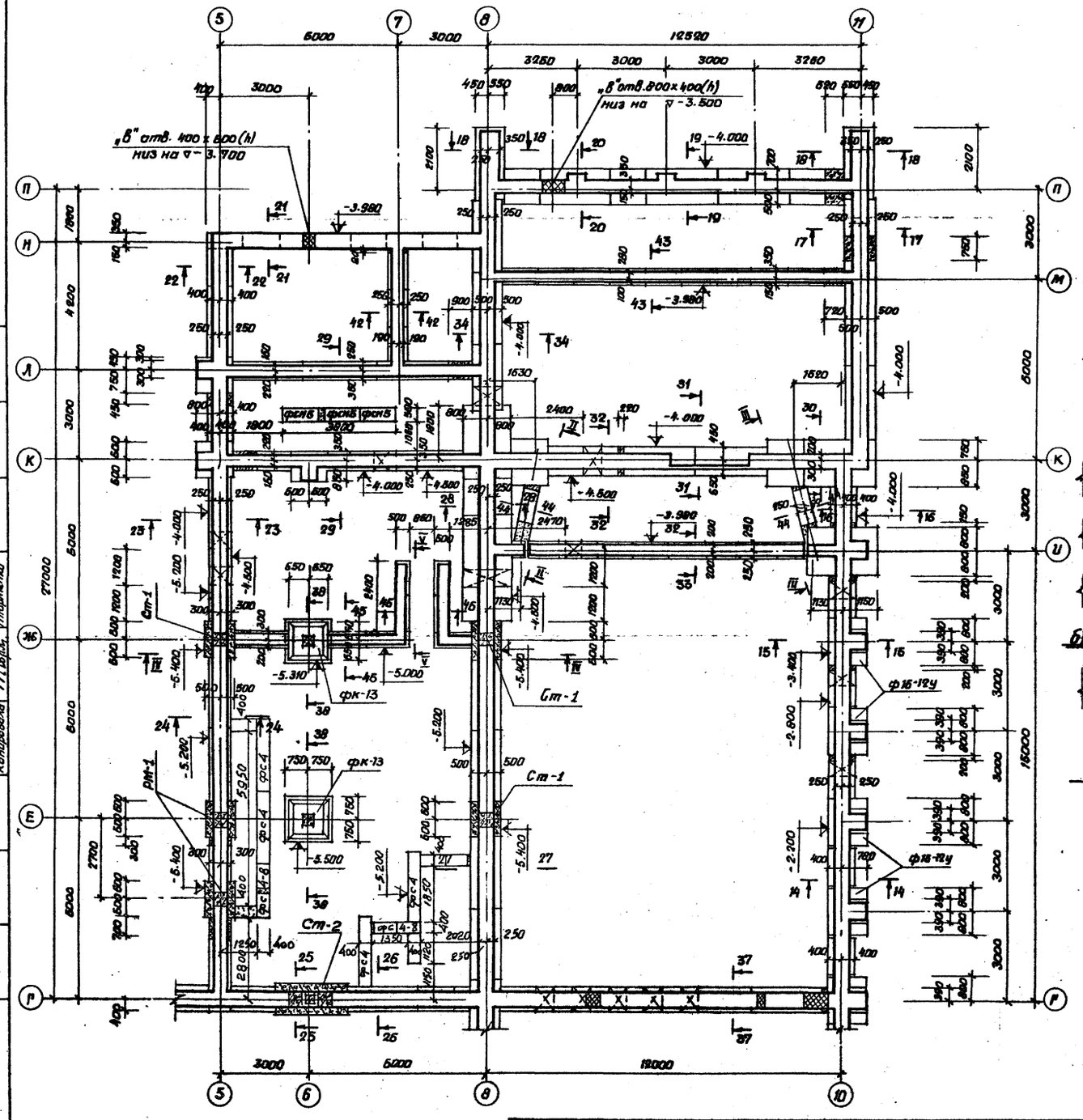

Схема плана

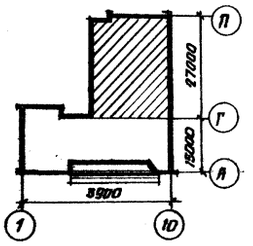

Условные обозначения

а) к развёрткам фундаментов

- Торец стенового блока
- фс 5 — Обозначение стеновых бетонных блоков
- фс5 | фс5-8 — Отверстие в стене
- фс4 | фс4 — Бетонирование по месту
- Железобетон по месту
- Кладка из бетонных блоков. Вертикальная гидроизоляция.
- Кирпичная кладка

б) к планам и сечениям фундаментов

Спецификация изделий

Наименование	марка	Кол-во шт.
Плиты железобетонные для ленточных фундаментов	ф16 ч	12
	ф16-12 у	19
	ф12	3
	ф12-12	6
	ф10	16
	ф10-12	5
	ф8	6
	ф8-12	32
	ф6	23
	ф6-12	123
Монолитный ж.-б. марки 150		1.9 м³
Арматура		94 кг
фундаменты под колонны	фк-15	2
	фк-20	6
Бетонные блоки для стен подвала	фс 5	175
	фс 5-8	280
	фс 4	29
	фс 4-8	31
	фсн 6	38
	фсн 8	135
Монолитный бетон марки „150"		22.5 м³
Брусковые усиленные перемычки	БУ 27	4
Сетки	с-01	4
	с-02	11
	с-03	13
	с-04	7

Примечания:

1. Настоящий лист рассматривать совместно с листами АСО-2÷АСО-12
2. Монолитные ж.б. пояса и стойки см. АСО-14
3. План перемычек подвала см. лист АСО-16.
4. План подполья каналов см. лист АСО-15
5. Монтажные схемы лестниц подвала см. лист АСО-17.
6. Развертки стен с вентиляционными каналами см. в альбоме I, листы АР-18, АР-19.
7. Остальные примечания см. лист АСО-3.

Согласовано:
Госстройиздат — Рук. гр. ОВ — Брилл; Рук. гр. ВК — Лев; Рук. гр. ЭМ — Ашуг
Госгражданстрой — Рук. гр. ОВ — Закончена; Рук. гр. ВК — Закончена; Рук. гр. ЭМ — Утверждено

Рук. гр. ОВ	Ефетин	Разработал
Рук. гр. ВК	Штальберг	Проверил
Рук. гр. ЭМ	Нестеров	Копировал
Нач. отдела	Ефетин	
Гл. арх. отд.	Ашуг	
Гл. арх.-пр.-ти		

Укрниипроектсельстрой

1976	Сельский дом культуры со зрительным залом на 300 мест	План фундаментов в осях „Г"-„П".	Типовой проект 264-12-155	Альбом 0	Лист АСО-13

№ 7019/0

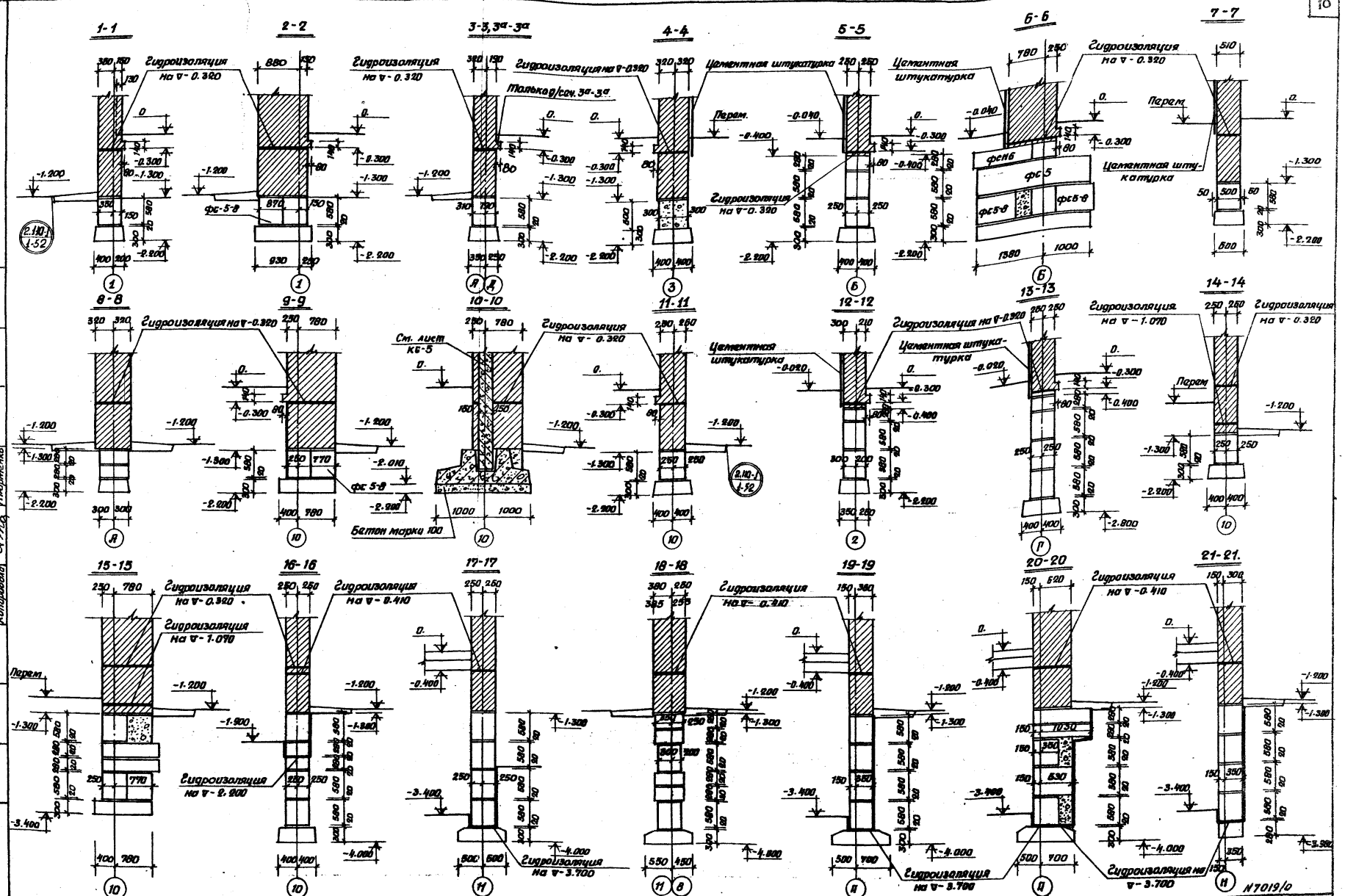

Примечание: Настоящий лист рассматривать совместно с листами АСО-5 ÷ АСО-12.

1976	Сельский дом культуры со зрительным залом на 300 мест.	Сечения фундаментов 1-1 ÷ 21-21.	Типовой проект 264-12-155	Альбом 0	Лист АСО-7

Укрниипгражданселстрой.

Рук. отдела		Еремин	
Гл. арх. отд.		Штейнгер	
Гл. арх. пр-та		Нестеров	
Рук. гр. арх.		Прокопов	
Рук. гр. инж.		Разработал	
Проверил		Копировал	

Согласовано:

Скуратовская		Закарченко	
Костроженко		Закарченко	
Тюрменко			

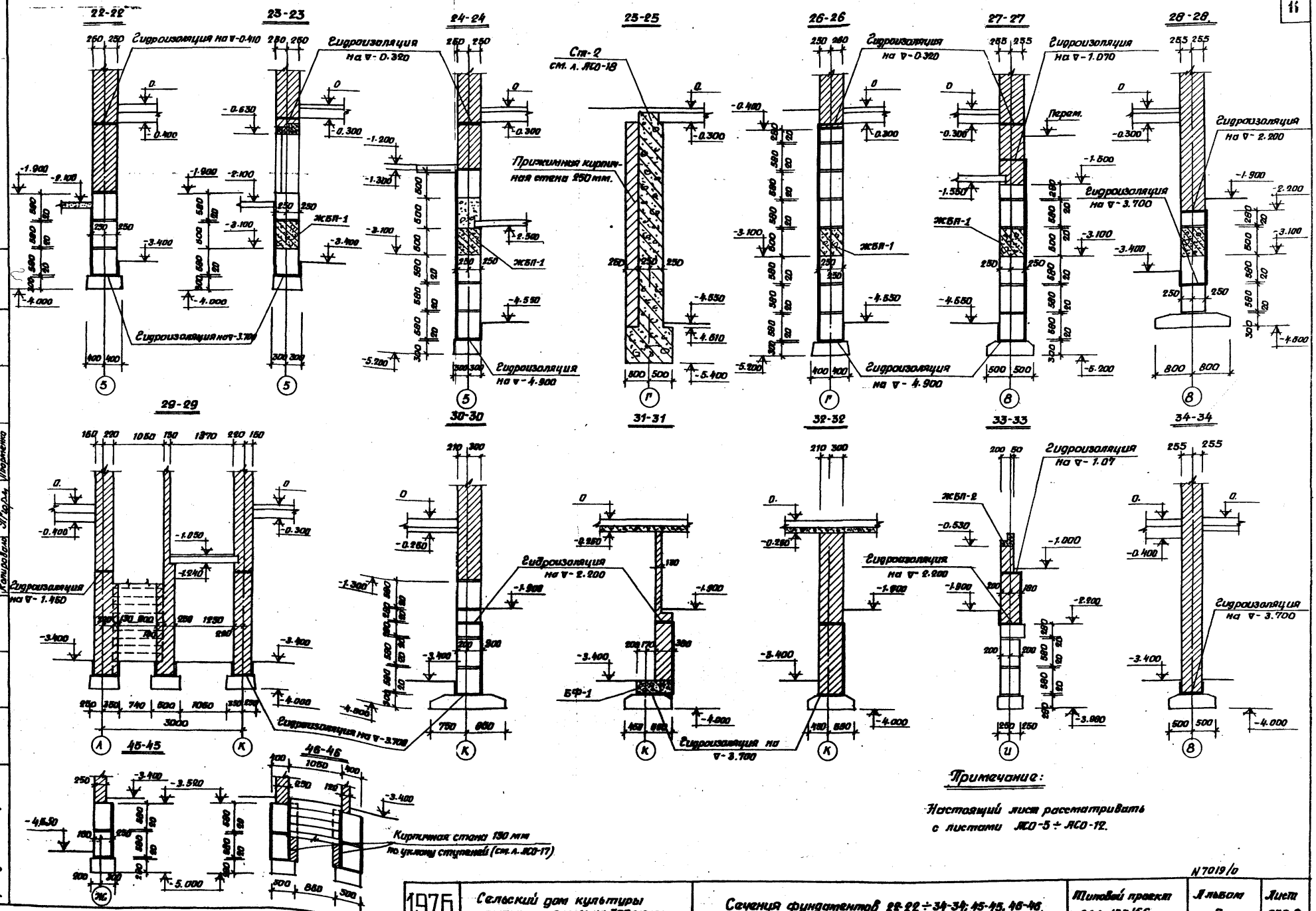

Примечание:

Настоящий лист рассматривать с листами АСО-5 ÷ АСО-12.

Согласовано:

Рук. отдела	Еремин	Рук. гр. арх.		Скуратовская	
Гл. арх. отд.	Штейнберг	Рук. гр. инж.		Захарченко	
Гл. арх. пр-та	Нестеров	Разработал		Беспрозванная	
		Проверил		Захарченко	
		Копировал		Тюрменко	

Укрниип гражданскальстрой.

N 7019/0

1976	Сельский дом культуры со зрительным залом на 300 мест	Сечения фундаментов 22-22 ÷ 34-34; 45-45, 46-46.	Типовой проект 264-12-155	Альбом 0	Лист АСО-8.

Развертка по I-I. Развертка по II-II. Развертка по III-III. Развертка по IV-IV. Развертка по V-V. Развертка по осям 6 и 7.

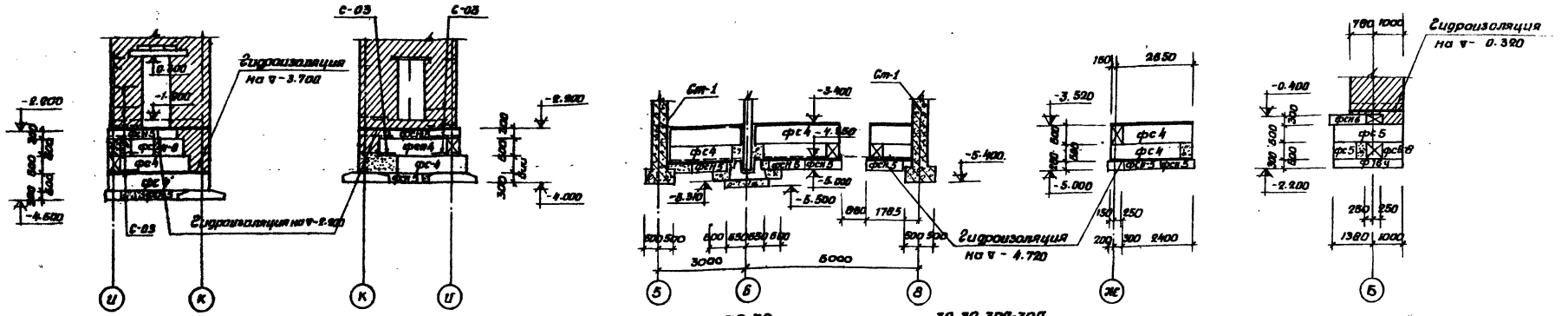

35-35 36-36 37-37 38-38 39-39, 39а-39а

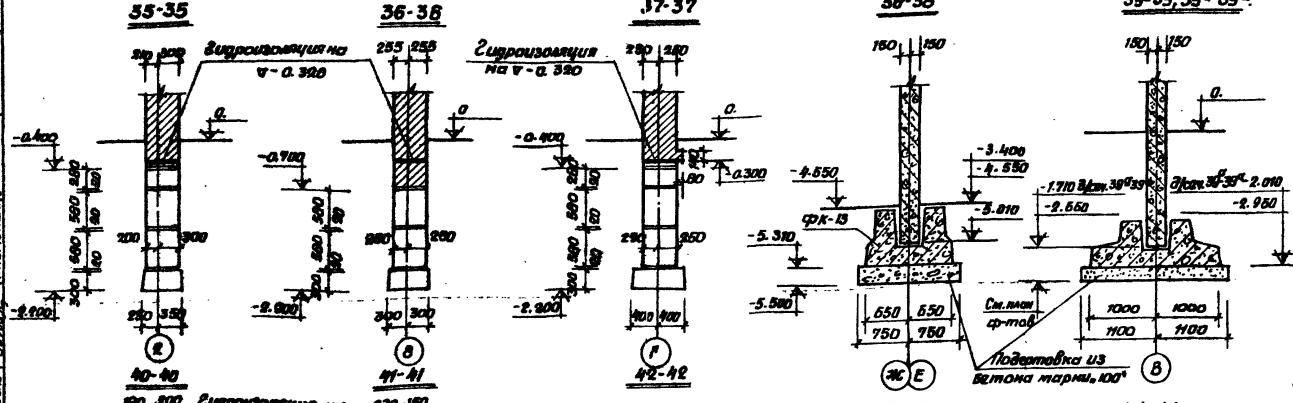

40-40 41-41 42-42 43-43 44-44

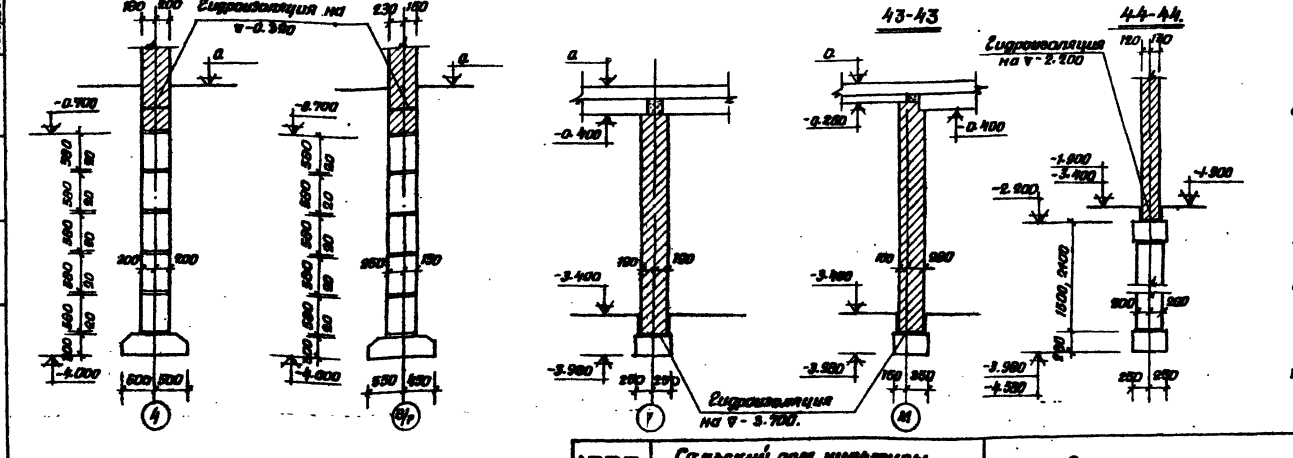

Примечания:

1. За условную отметку 0.000 принят уровень чистого пола I этажа.
2. Фундаменты запроектированы для песчаных грунтов с объемным весом γ=1.8 т/м³ при φ=20°, c=0.19 кг/см², E=150 кг/см².
3. Фундаментные плиты монтировать по выровненному основанию (при песчаных грунтах) или по слою уплотненного крупнозернистого песка толщиной 100 мм.
4. Фундаменты под колонны укладывать по подготовке из бетона М100.
5. Бетонные блоки стен подвала укладывать на растворе марки „50" при толщине швов 20, вертикальные швы и заделка по месту выполнять из бетона марки „100".
6. Бетонные блоки стен укладывать с перевязкой вертикальных швов, глубина перевязки должна быть не менее 0,4 высоты блока. Разбивка на блоки на развертках фундаментов условно не показана.
7. Горизонтальную гидроизоляцию на ▽-4.900; -3.700; -2.200; -1.450; -1.070 выполнять из слоя цементного раствора состава 1:2 толщиной 20 мм. с уплотняющими добавками; на ▽-0.320; -0.410 - из 2х слоев толя на дегтевой мастике по выровненной цементным раствором поверхности.
8. Вертикальную гидроизоляцию стен подвала, соприкасающихся с грунтом, выполнить обмазкой горячим битумом в 2-4 слоя, общей толщиной 4-6 мм.
9. Обратную засыпку грунта в пазухи стен подвала производить только после монтажа панелей перекрытия на отм.-0.300; -0.400 и устройства подготовки под полы подвала.
10. Все отверстия после пропуска инженерных коммуникаций заделать бетоном марки „100".
11. Площадь сечения рабочей арматуры монолитных участков между фундаментными плитами принимать эквивалентной площади сечения рабочей арматуры сборных железобетонных фундаментных плит на данном участке.
12. Настоящий лист рассматривать совместно с листами АС0-8 ÷ АС0-12.

N 7019/0

1976	Сальский дом культуры со зрительным залом на 500 мест.	Сечения фундаментов 35-35 ÷ 44-44.	Типовой проект 264-12-158	Альбом 0 / Лист АС0-9

Укрниипроектстальконструкция

Рук. гр. арх. Рук. гр. инж. Рук. отд. Гл. спец. отд. Гл. арх. проекта

Сальский дом культуры

Сечения фундаментов

Стадия Лист Листов

Р 9 Сальский

Гл. инженер проекта Нестеров

Проверил Загорянко

Конс. Атаманчук

Развертка по оси „1".

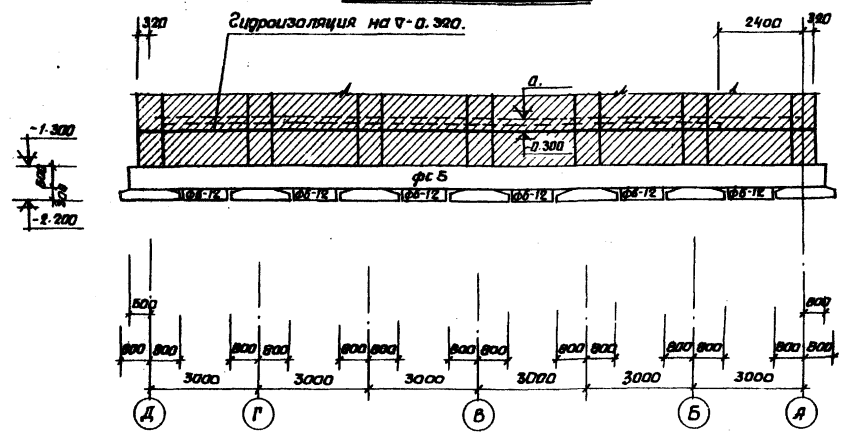

Развертка по оси „А".

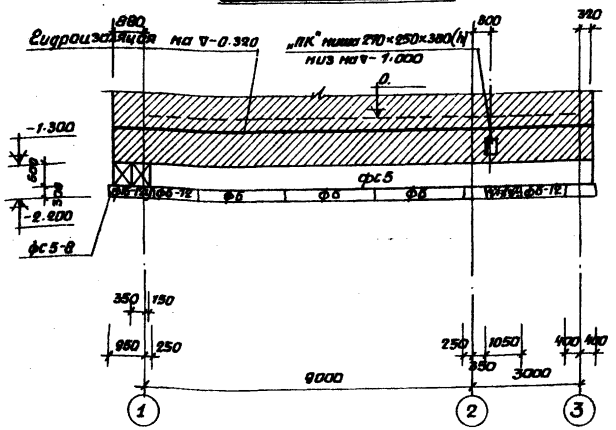

Развертка по оси „3".

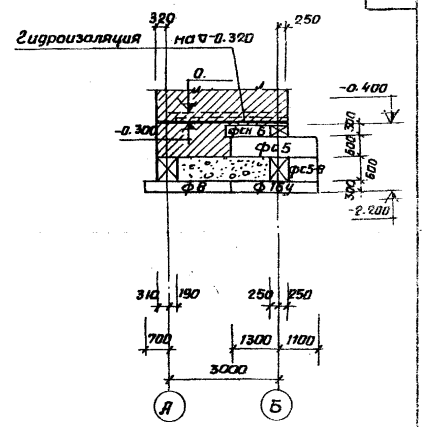

Развертка по оси „Б".

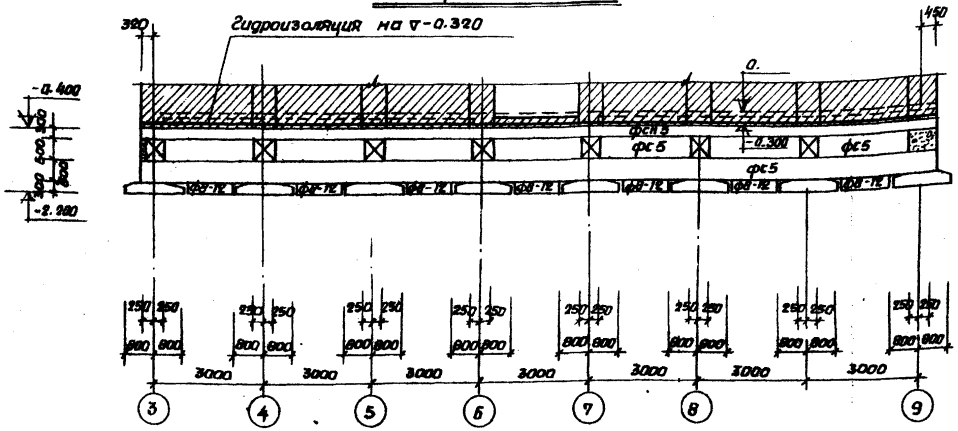

Развертка по оси „А".

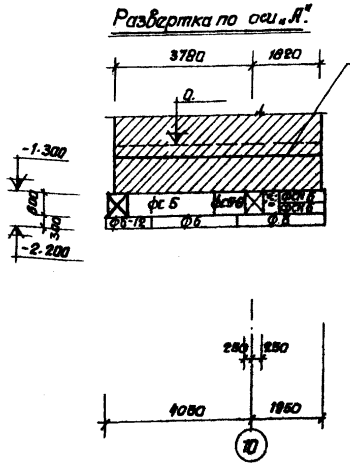

По I-I

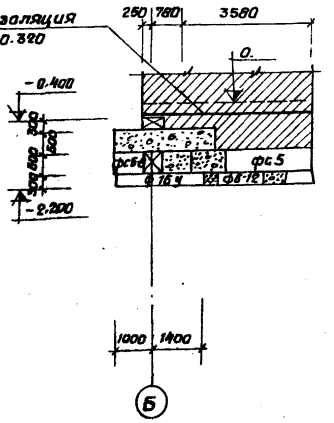

Развертка по оси „10".

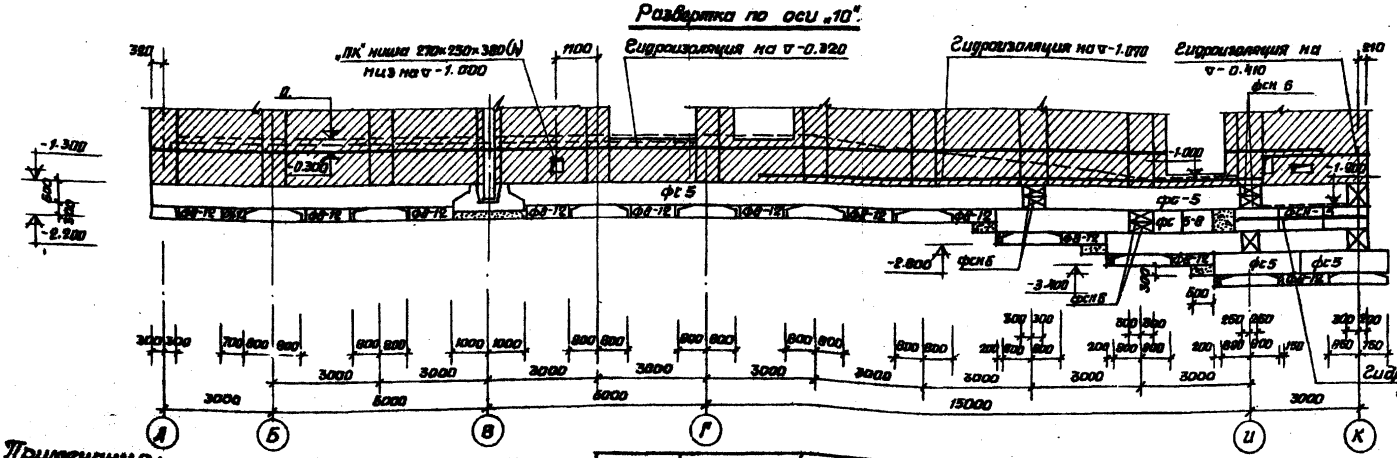

Развертка по оси „4".

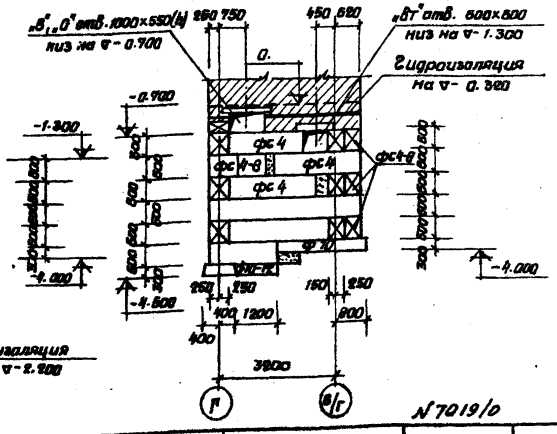

N 7019/0

Примечание: Настоящий лист рассматривать совместно с листами АС0-5 ÷ АС0-12

1976	Сельский дом культуры со зрительным залом на 300 мест	Развертка фундаментов.	Типовой проект 264-12-155	Альбом II	Лист АС0-10

Согласовано:

Укрниипроектстальконструкция

Рук. отдела Еротин
Гл. спец. отд. Шитиков
Гл. спец. пр-та Натягов
Рук. арх. Зотарченко
Рук. гр. констр. Беспрозванная
Разработал Старчиков
Проверил Ткаченко
Контролер Котлярова

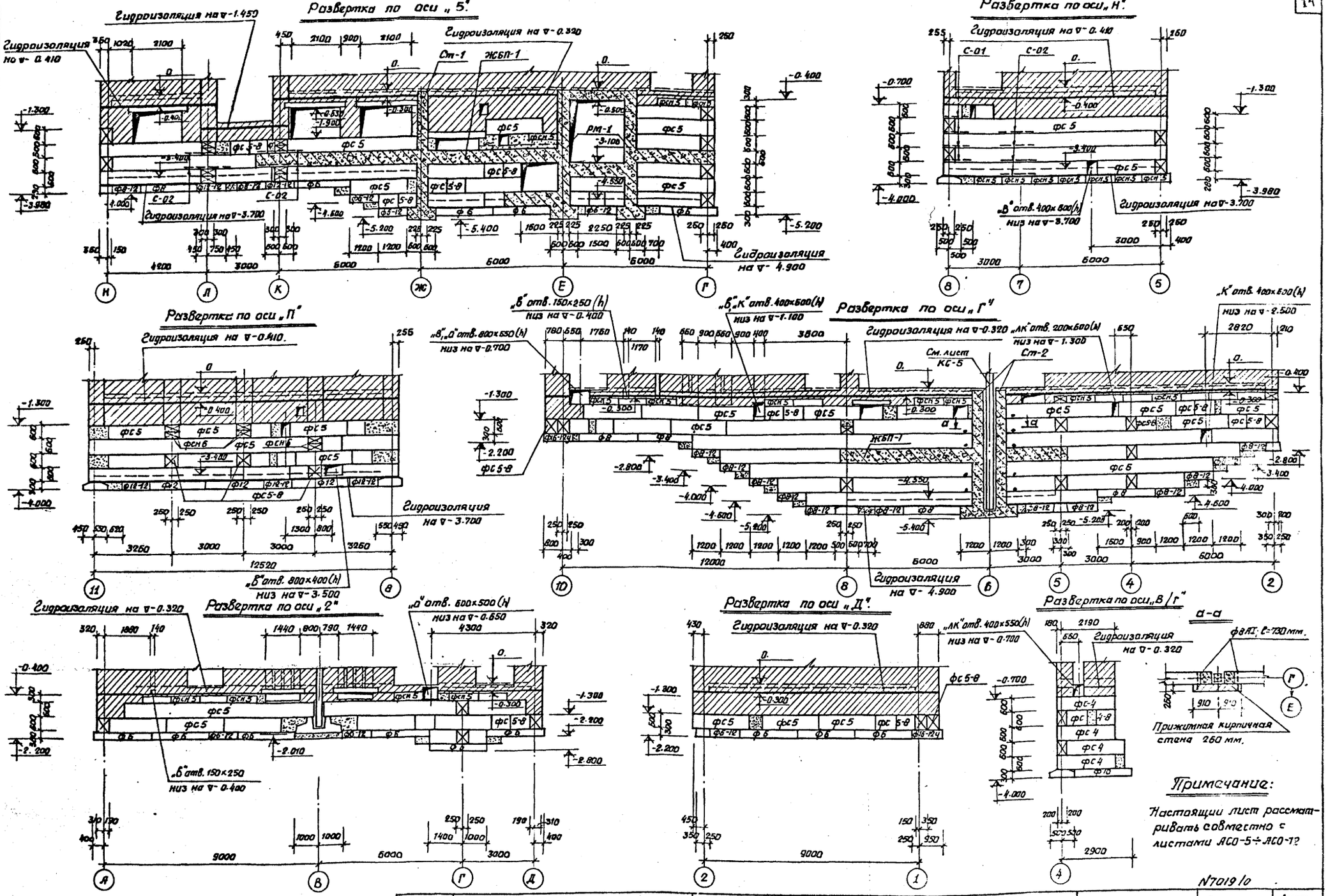

Примечание:

Настоящий лист рассматривать совместно с листами АСО-5÷АСО-12

N7019/0

1976	Сельский дом культуры со зрительным залом на 300 мест	Развертки фундаментов	Типовой проект 264-12-155	Альбом 0	Лист АСО-11

Согласовано:

Инв. № подл. | Подп. и дата | Взам. инв. №

Гл. инж. пр-та | Нач. отд. | Гл. спец. | Рук. гр. | Разработал | Проверил | Н. контр. | Зав. отделом | Нач. сект. | Гл. спец.

Костроченко | Тюрленко | Тихонов | Копировал | Формат А3

Развертка по оси „11"

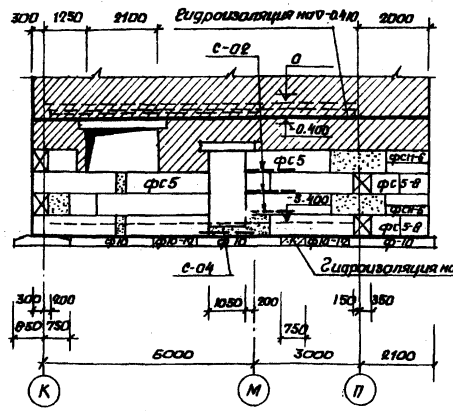

Развертка по оси „К"

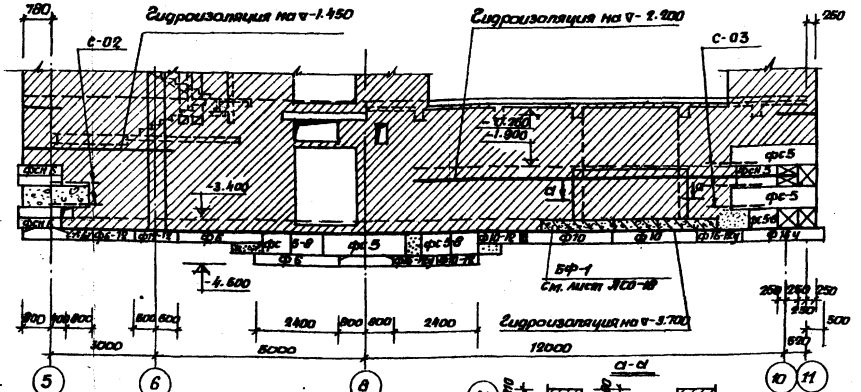

Развертка по оси „7"

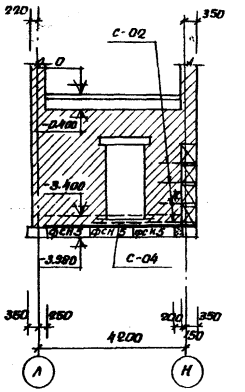

Развертка по оси „8"

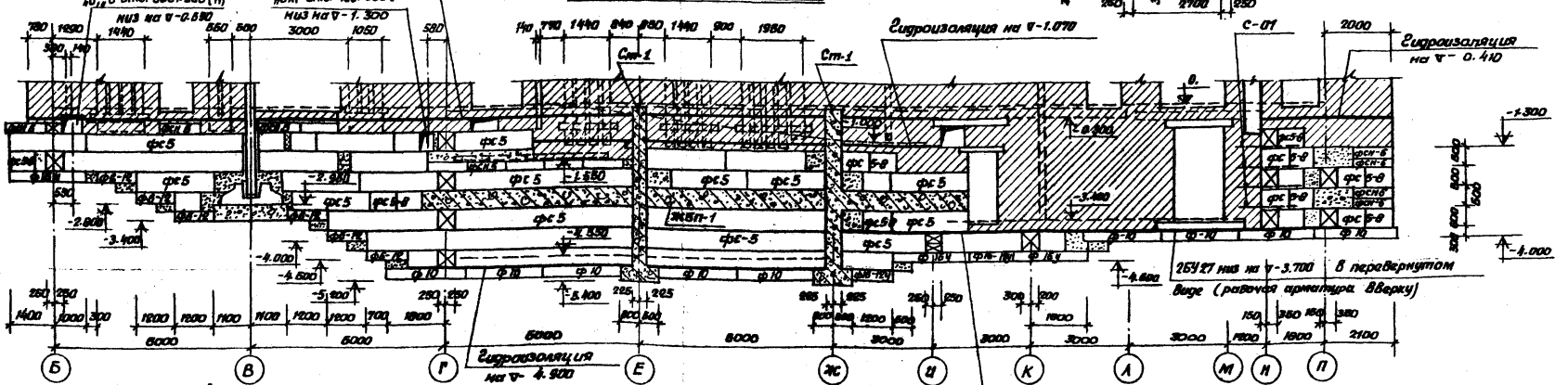

Развертка по оси „А"

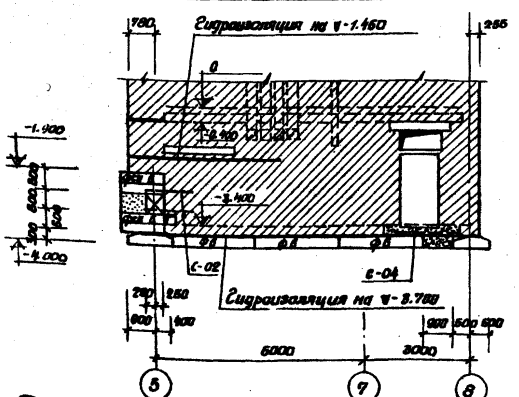

Развертка по оси „И"

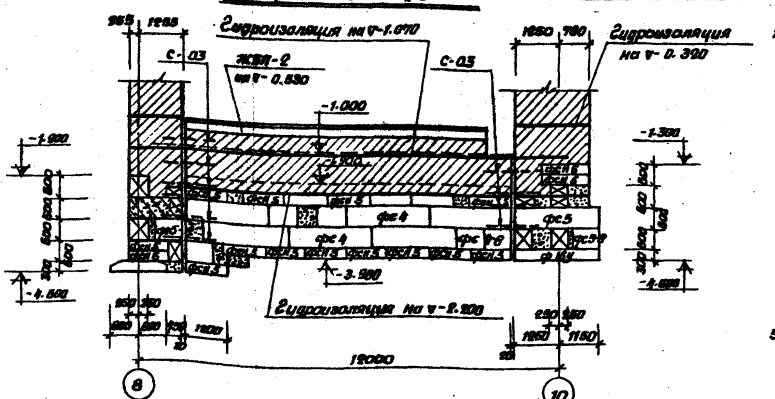

Развертка по оси „М"

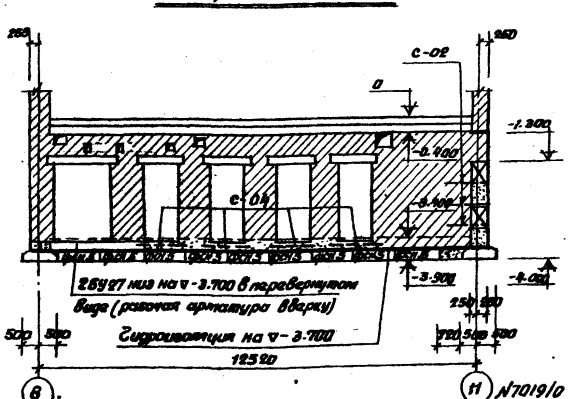

Примечания: Настоящий лист рассматривать совместно с листами КО-5÷КО-12.

1976 | Сводный план фундаментов на свайном ростверке на 300 мест | Развертки фундаментов | Типовой проект 264-12-155 | Альбом 0 | Лист КО-11 | N7019/0

Согласовано:

Укрниипроектстальконструкция

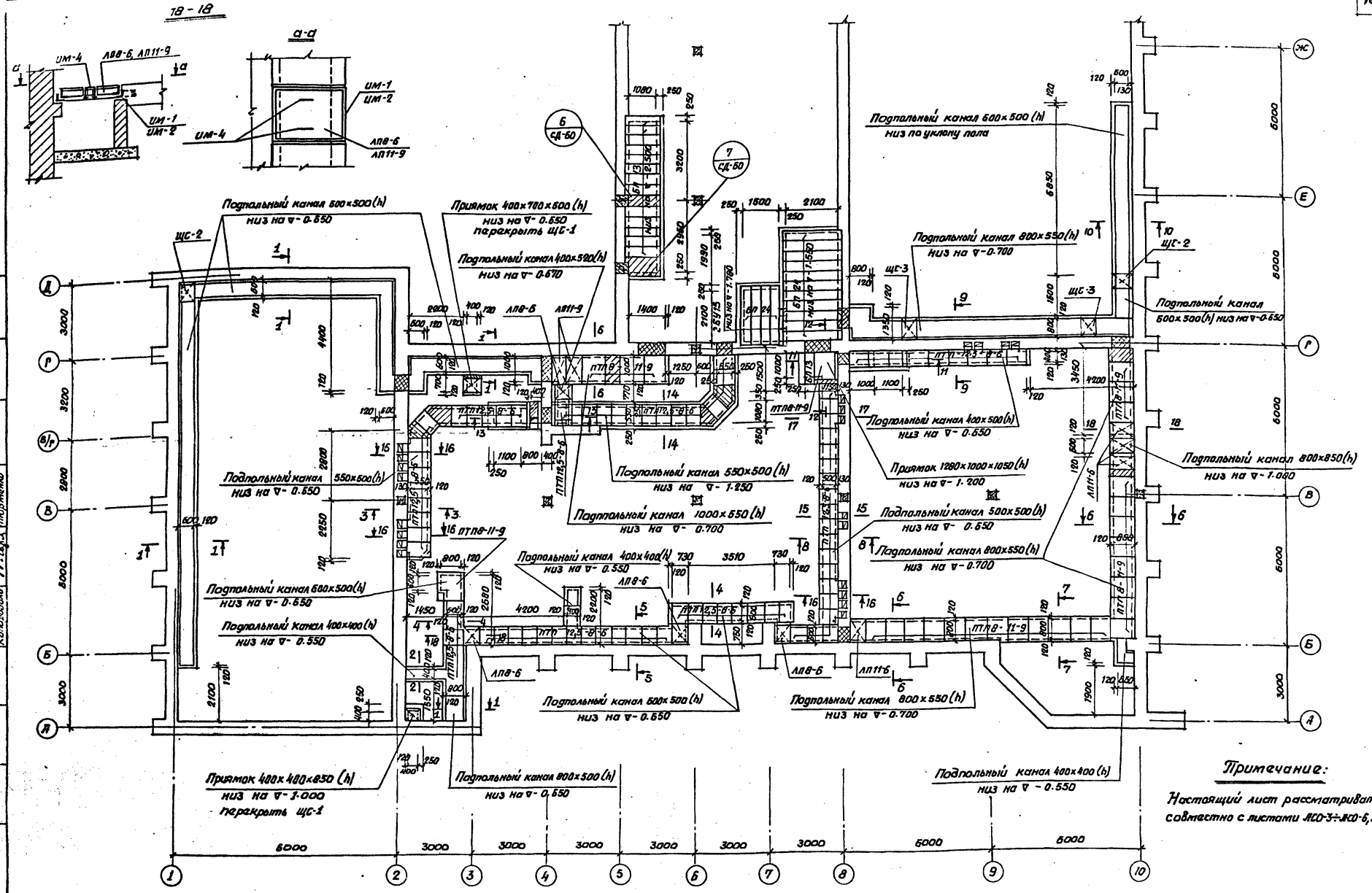

Примечание:

Настоящий лист рассматривать совместно с листами АСО-3÷АСО-6, АСО-11

N7019/0

1976	Сельский дом культуры со зрительным залом на 300 мест	План подпольных каналов	Типовой проект 264-12-155	Альбом 0	Лист АСО-13

Укрниип гражданскельстрой

Согласовано:

Рук.отдела		Рук.гр.арх.		Скуратовская	
Гл.арх.отд.		Рук.гр.инж.		Захарченко	Рук.гр.ОВ
Гл.арх.пр-та		Разработал		Беспрозванная	Рук.гр.ВК
		Проверил		Захарченко	
		Копировал		Тюрменко	

Спецификация изделий.

Наименование	Марка	К-во шт.
Плиты плоские	ПТП 12,5-8-6	81
	ПТП 8-11-9	28
Плиты люка	ЛП 8-6	4
	ЛП 11-6	6
Плитные перемычки	БП 13	14
	БП 24	15
Усилит. брусков перемычки	БУ 15	4
	БУ 19	3
Брусков. парам.	Б 13	2
Деревянные съемные щиты	ЩС-1	2
	ЩС-2	2
	ЩС-3	2
Рамка люка подпольн. каналов.	УМ-1	6
	УМ-2	4
Ручки люков	УМ-4	20
∠63×5	9.8 п.м - 47.1кг	
Заделка по месту бет. марки „200"	объем бетона	0.4м3
	арматуры	15 кг.

Примечания:

1. Настоящий лист рассматривать совместно с А-ЛСО-13.
2. Стены подпольных каналов выкладывать из полнотелого красного кирпича марки „75" на растворе марки „25.
3. Наружные поверхности стен и плит перекрытий каналов, соприкасающихся с грунтом, обмазать горячим битумом за 2 раза.
4. Приточные подпольные каналы с внутренней стороны оштукатурить цементным раствором и зажелезнить
5. Во всех каналах, кроме приточных, в местах расположения перегородок сделать поперечные стены 120мм., разделяющие каналы на отдельные отсеки.
6. Плиты перекрытия каналов укладывать на цементном растворе марки „50".
7. Швы между плитами перекрытия каналов заделать цементным раствором марки „100".
8. В местах пересечения подпольных каналов для опирания плит уложить уголки ∠63×5, заводя их на опоры на 120мм в каждую сторону.
9. Монолитные участки перекрытия каналов выполнять из бетона марки „200", армировать их аналогично укладываемым на данном участке плитам ПТП.
10. Съемные деревянные плиты и ж.б. люки уложить в одном уровне с полом. Установку щитов и люков уточнить согласно чертежам ОВ.

N 7019/0

1976	Сельский дом культуры со зрительным залом на 300 мест.	Сечения подпольных каналов.	Типовой проект 264-12-155	Альбом 0	Лист АСО-14

Укрниипроектстальконструкция

Согласовано:

Гл. инж. пр. Торяник

Гл. арх. пр. Хилько

Рук. гр. Катерова

Рук. гр. Шпилевой

Рук. гр. Ефтин

Разработал Сергеева

Маркировочный план перемычек подвала

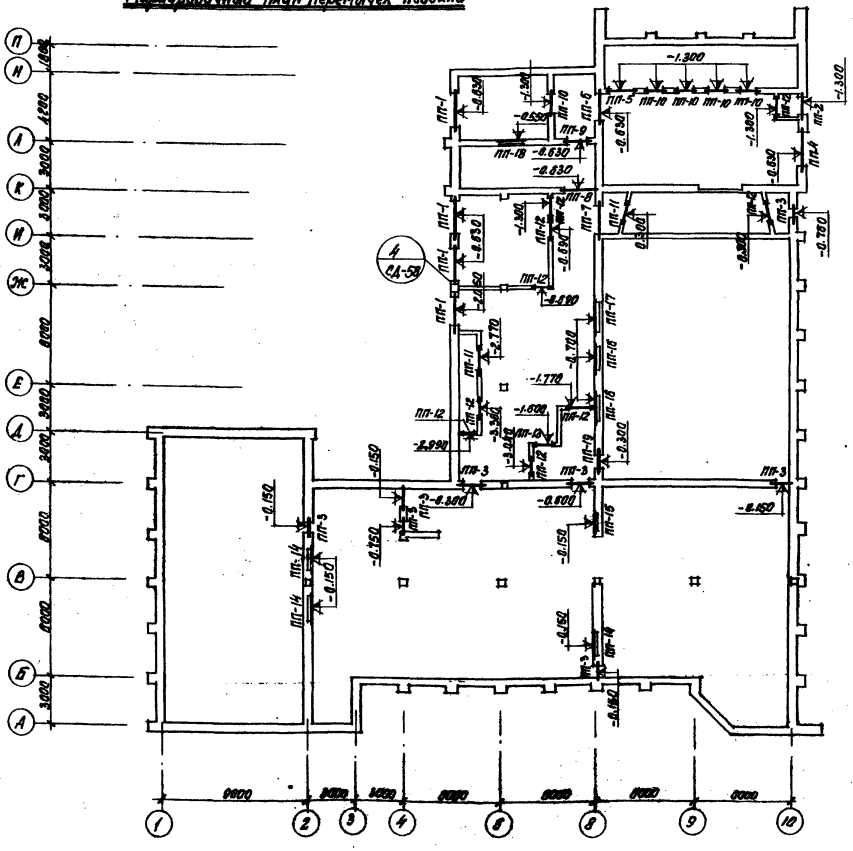

Сечения перемычек

Марка проема	Эскиз	Ширина проема мм	К-во проемов	Марка брусков	Кол-во брусков на проем	Кол-во брусков всего
ПП-1		2100 1800	4	БУ27 Б24	1 2	4 8
ПП-2		1050	1	БУ15 Б13	1 3	1 3
ПП-3		530 600 800 1000	8	Б13	4	32
ПП-4		2100	1	БУ27[6] БУ27[6]	1 2	1 2
ПП-5		1565	1	БУ19 Б18	2 1	2 1
ПП-6		1530	1	БУ19 Б18	2 2	2 2
ПП-7		1700	1	БУ27 Б13	2 4	2 4
ПП-8		1830	1	БУ27 Б24	1 1	1 1
ПП-9		1200	1	БУ19 Б15	2 1	2 1
ПП-10	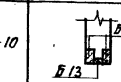	950 1050	5	БУ15 Б13	2 1	10 5
ПП-11	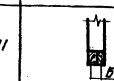	1050 900	2	БУ15	2	4
ПП-12	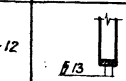	410 530 600 790 900 1050	9	Б13	2	18
ПП-13	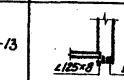	1050	1	Б13 ∠125×8	1 ℓ=1350	1
ПП-14	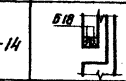	1440	3	Б18	2	6
ПП-15	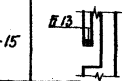	1050	1	Б13	1	1
ПП-16	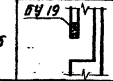	1440	2	БУ19	1	2
ПП-17	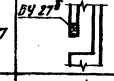	1980	1	БУ27[5]	1	1
ПП-18	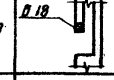	1440	1	Б18	1	1
ПП-19	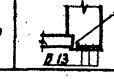	800	1	Б13 ∠125×8	3 ℓ=800	3

Спецификация элементов

Наименование	Марка	Кол-во шт.
Брусковые усиленные перемычки	БУ 27	7
	БУ 27[6]	1
	БУ 27[5]	3
	БУ 19	8
	БУ 15	15
Брусковые перемычки	Б 24	9
	Б 18	10
	Б 15	1
	Б 13	67
∠125×8	ℓ=2.2;	Вес -361кг

Примечания:

1. Настоящий лист рассматривать совместно с листами АСО-3, АСО-4, АР-18, АР-19 /альбом I/.
2. Бруски перемычек укладывать на растворе марки „50".
3. При производстве работ необходимо следить, чтобы несущие бруски перемычек были уложены во стороны опирания элементов перекрытия и лестничных площадок.
4. Над отверстиями шириной 400 мм и меньше устраивать рядовые перемычки из арматуры ф 10 А II из расчета один стержень на каждые 100 мм толщины стены.

Укр НИИПромзерноэлеватормельстрой	1976	Сельский дом культуры со зрительным залом на 300 мест	Маркировочный план и сечения перемычек подвала.	Типовой проект 264-12-155	N7019/0 Альбом 0	Лист АСО-15

Нач. отд. Гл. инж. пр-та — Гл. инж. пр-та

Гл. инж. пр-та — Кудрявцев

Нач. отд. — Щеглов

Гл. инж. пр-та — Нетерова

Нач. гр. эскизов — Кудрявцев

Руководитель — Щеглов

Разработал — Нетерова

Проверил — Нетерова

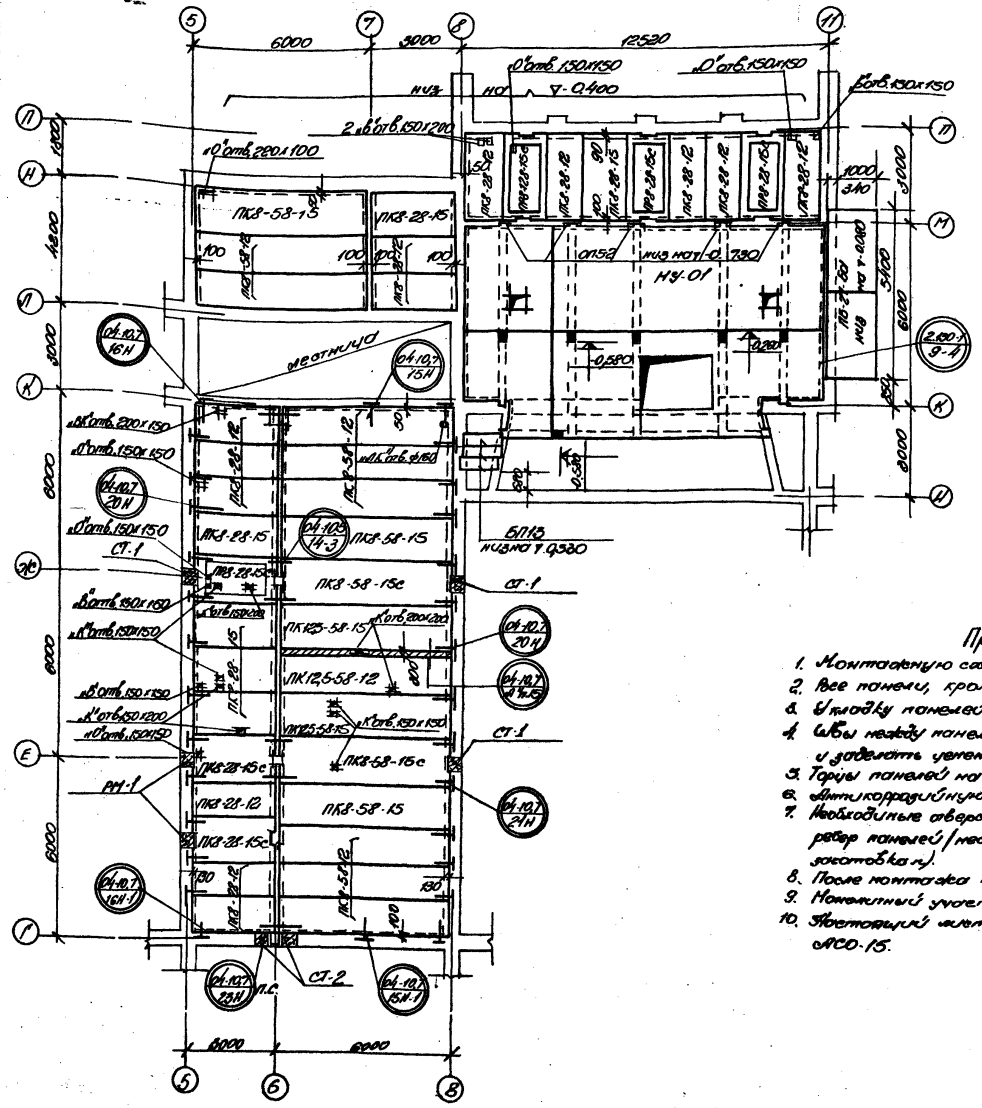

Спецификация монтажных узлов и соединительных элементов

Марка, серия	Кол-во узлов, шт.	Марка сварных элементов	Кол-во шт. на узел	Кол-во шт. на блок
14-3 04.10.5	2	МНД-16	2	4
		МНД-23	2	4
		МНД-24	2	4
15Н,15Н-1 04.10.7	2	МДН-11	1	2
16Н 04.10.7	2	МДН-9	1	2
16Н-1 04.10.7	2	МДН-8	1	2
20Н 04.10.7	14	МДН-8	1	14
24Н 04.10.7	10	МДН-10	1	10
23Н 04.10.7	2	МДН-13	2	4
Лист 04.10.7	1	СН-1	1	1
		ФБП.Р.СН	16	16

Спецификация изделий

Наименование	Марка	Кол. во шт.
Панели перекрытий	ПК125-38-8	2
	ПК125-58-8	1
	ПК8-58-15	8
	ПК8-58-12	8
	ПК8-28-15	6
	ПК8-28-12	13
Связевые панели	ПК8-58-15с	2
	ПК8-28-15с	2
ребристые панели	ПК8-28-15с	4
опорная балка	ОП5-2	5
Лестничные площадки	БЛ13	3
Ковер входа	ПВ-27-60	2

Примечание:

1. Монтажную схему каркаса по оси „В" см. альбом I лист КС-5
2. Все панели, кроме особо оговоренных, уложить по отм. -0,300.
3. Укладку панелей производить на цементном растворе марки „50".
4. Швы между панелями перекрытия очистить от строительного мусора и заделать цементным раствором марки „100".
3. Торцы панелей на всю глубину их опирания заделать бетоном марки „200"
6. Антикоррозийную защиту анкеров см. пояснительную записку к проекту.
7. Необходимые отверстия проверить в проектном положении, не нарушая ребер панелей (местоположение отверстий уточнить по монтажным заготовкам).
8. После монтажа панелей монтажные петли отрезать.
9. Монтажный указатель МУ-01 см. лист КСО-19.
10. Настоящий лист рассматривать совместно с листами КСО-3, КСО-4 КСО-15.

1976	Сельский Дом культуры со зрительным залом на 300 мест	Монтажный план перекрытия над подвалом	Типовой проект 264-12-155	Альбом 0	Лист КСО-15

№ 7019/0

Согласовано: Инв.№ подл. | Взам.инв.№ | Подп. и дата | Инв.№ дубл.

Руководитель проекта, Гл. инженер проекта, Гл. специалист, Нач. отдела, Нач. сектора, Гл. конструктор, Гл. архитектор, Гл. технолог, Гл. электрик, Гл. сантехник, Гл. конструктор

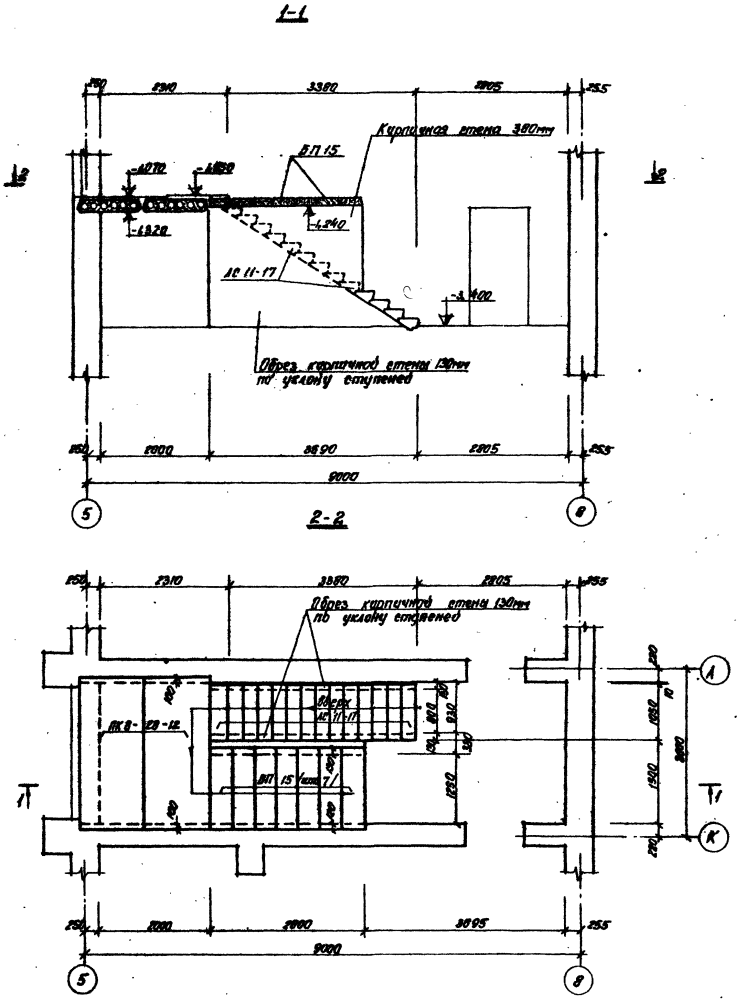

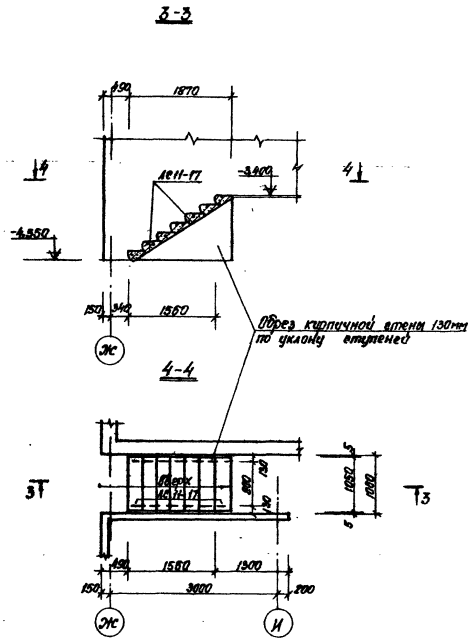

Спецификация изделий

Наименование	Марка	К-во д/лестницы	
		8 осях К-Л	8 осях Ж-И
Фасадные ступени	АС 11-17	14	7
Панели перекрыт.	ПК8-28-12	2	–
Плитная перем.	ВП 15	7	

Примечания:

1. Настоящий лист рассматривать совместно с листами АС0-4 и КС-11 /альбом I/.
2. Укладку ступеней производить на растворе марки „50".

Рук. отд.		Ефимин	Рук. гр. арх.		Окуратовская
Гл. арх. отд.		Шлиндерман	Рук. гр. инж.		Старченко
Гл. арх. пр-та		Нетеребин	Разработал		Беспрозванная
			Проверил		Новикова

Укр НИИПгражданстрой

1976	Сельский дом культуры со зрительным залом на 300 мест	Монтажные схемы лестниц подвала.	Типовой проект 264-12-155	Альбом 0	Лист АС0-17

М.7019/0

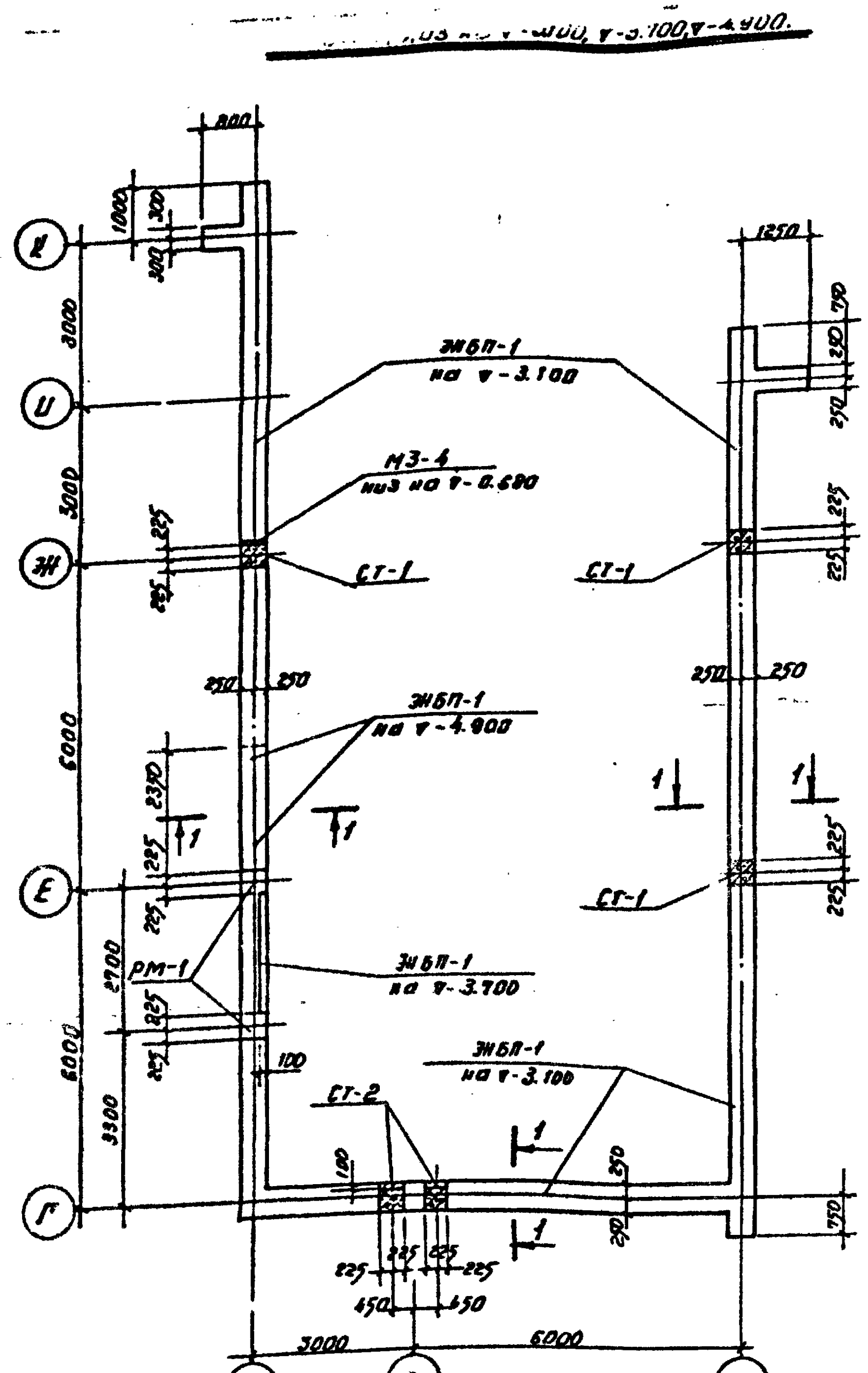

ЖБП-2, низ на ▽-0.530

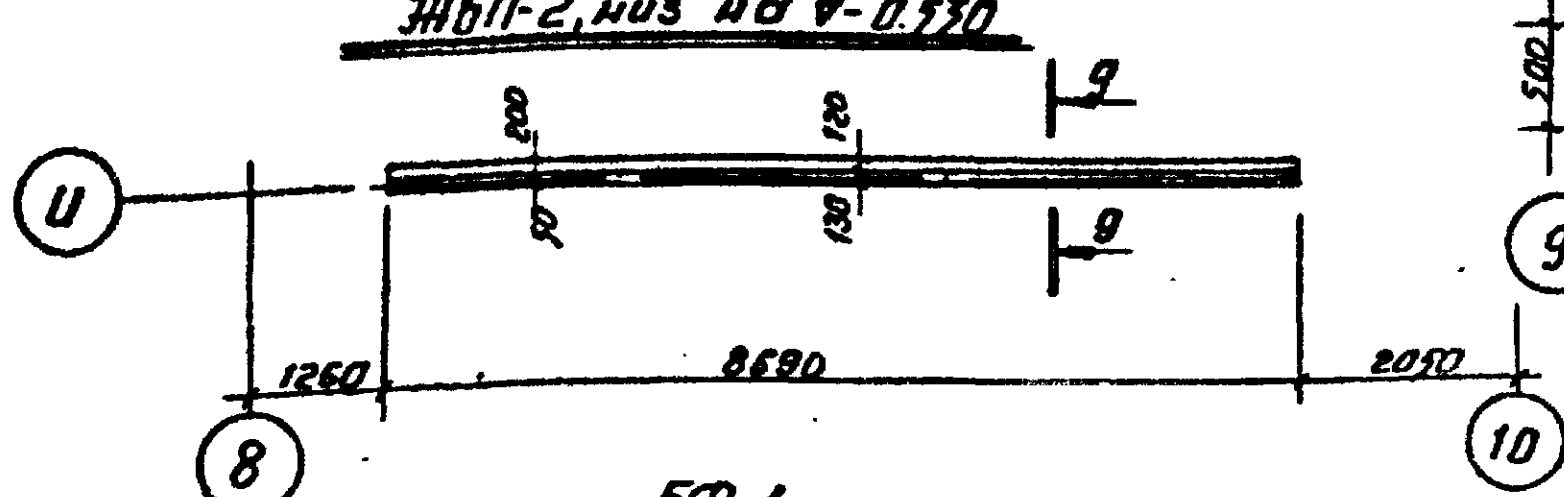

БФ-1

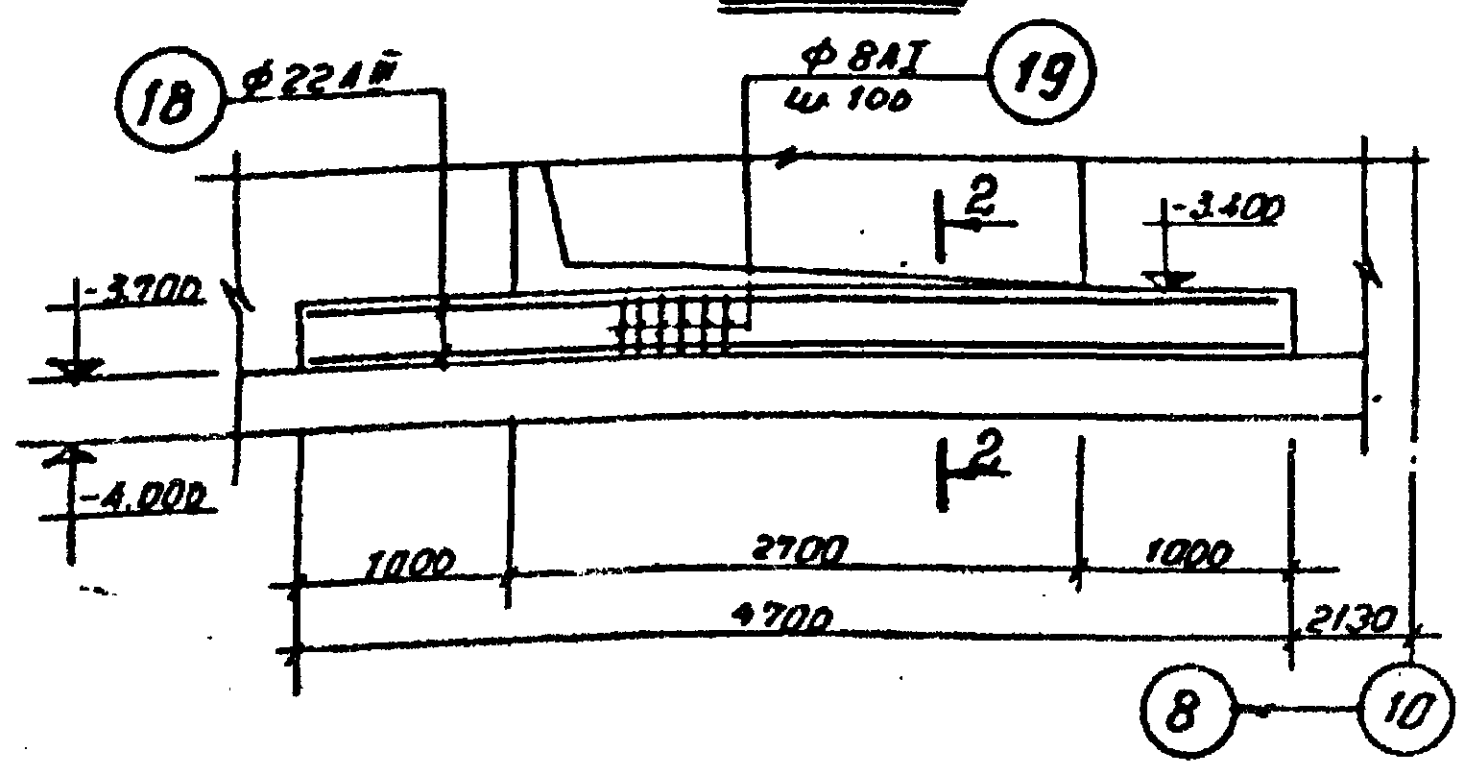

РМ-1

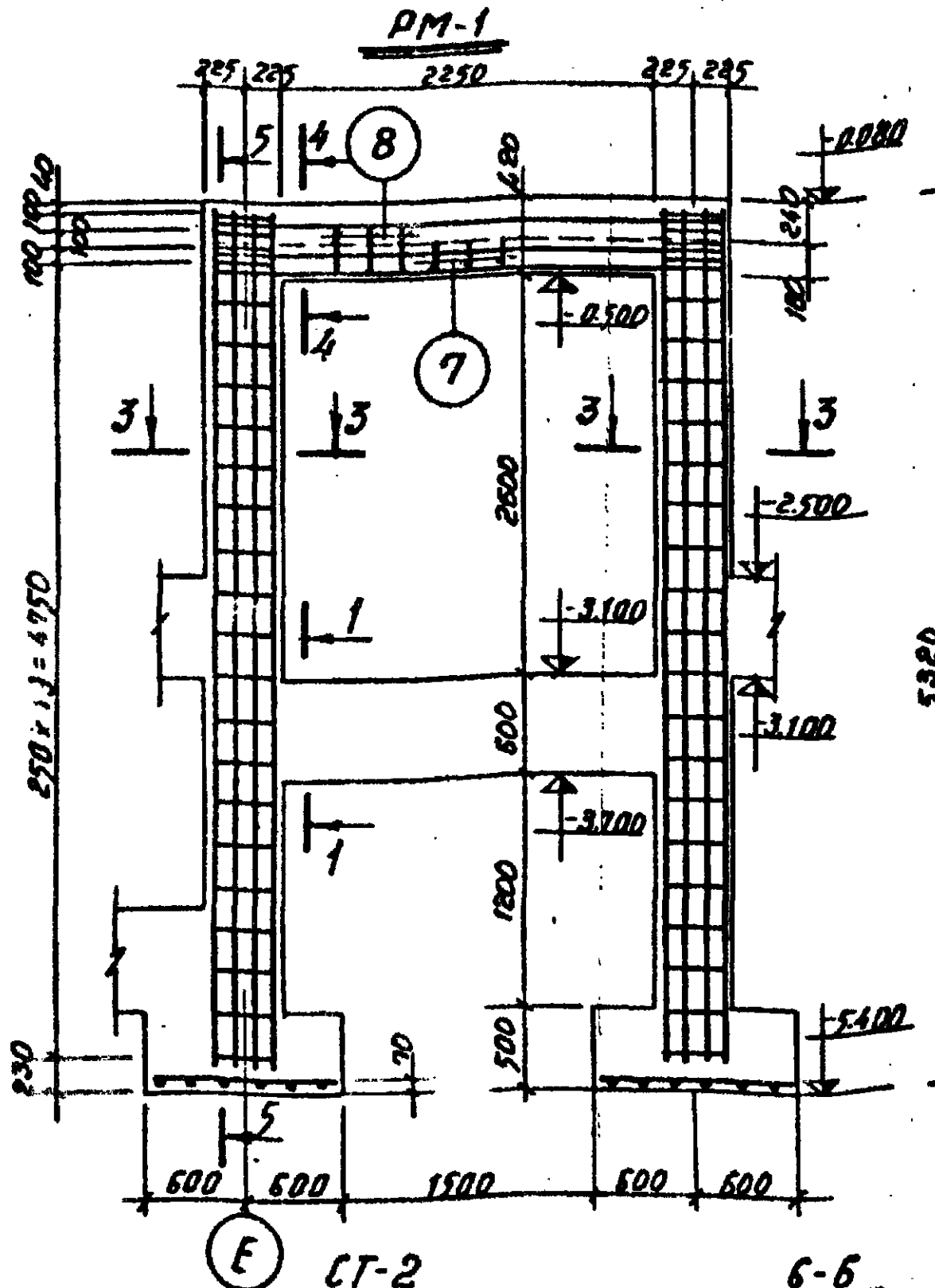

СТ-1

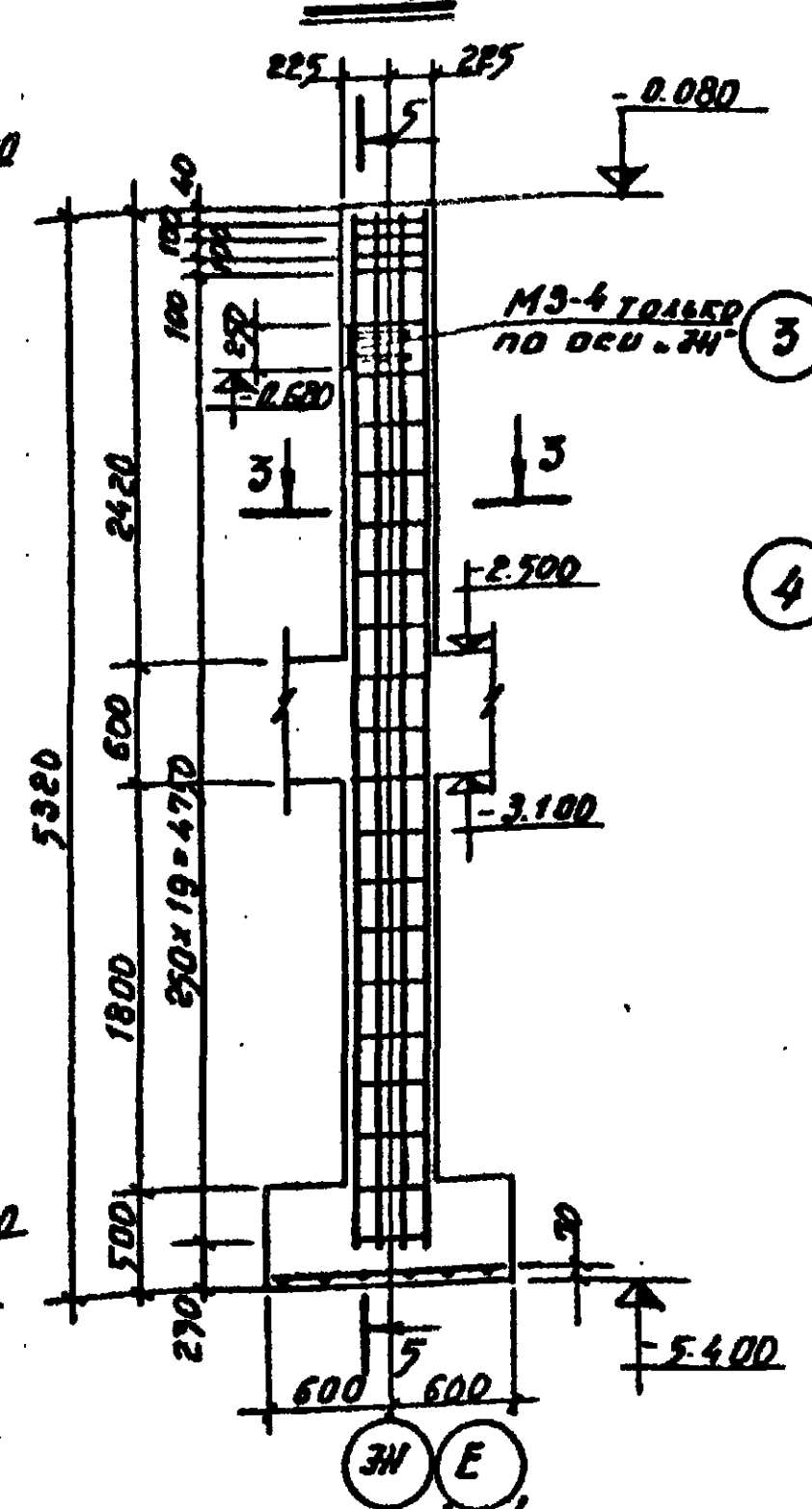

5-5

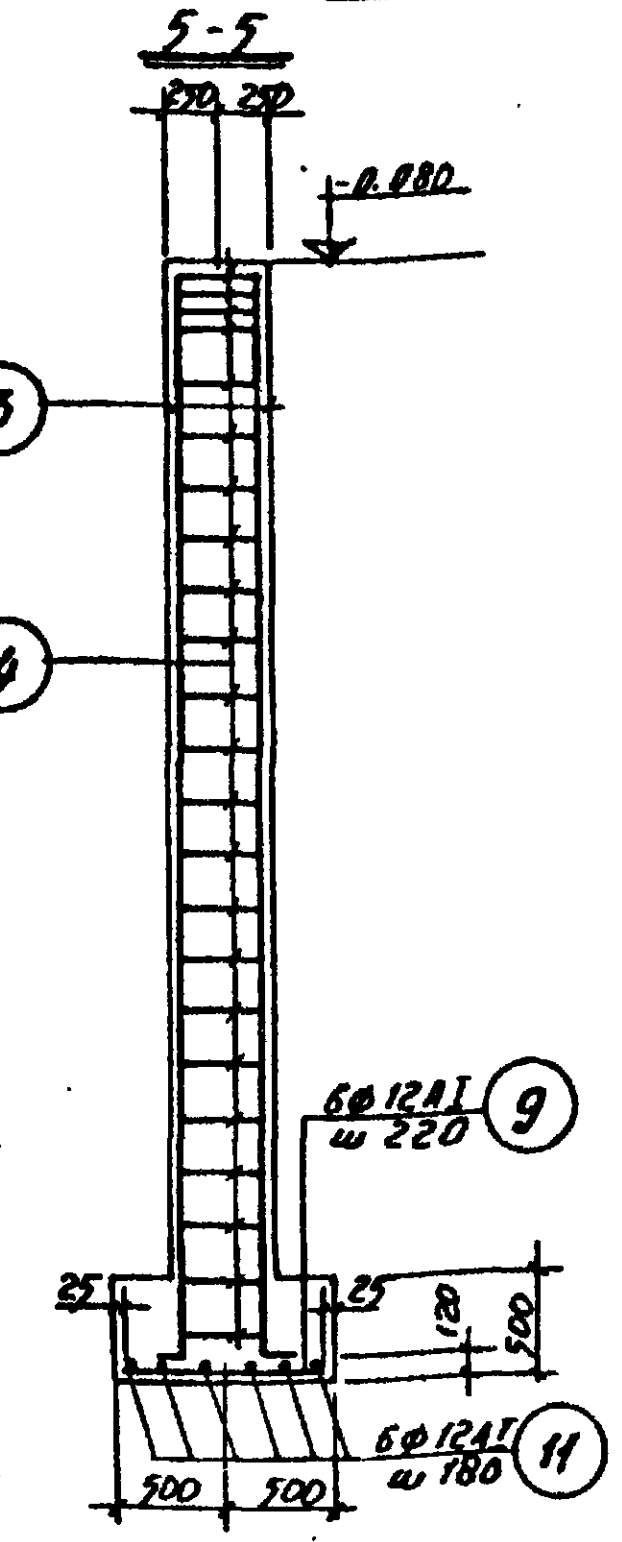

СТ-2

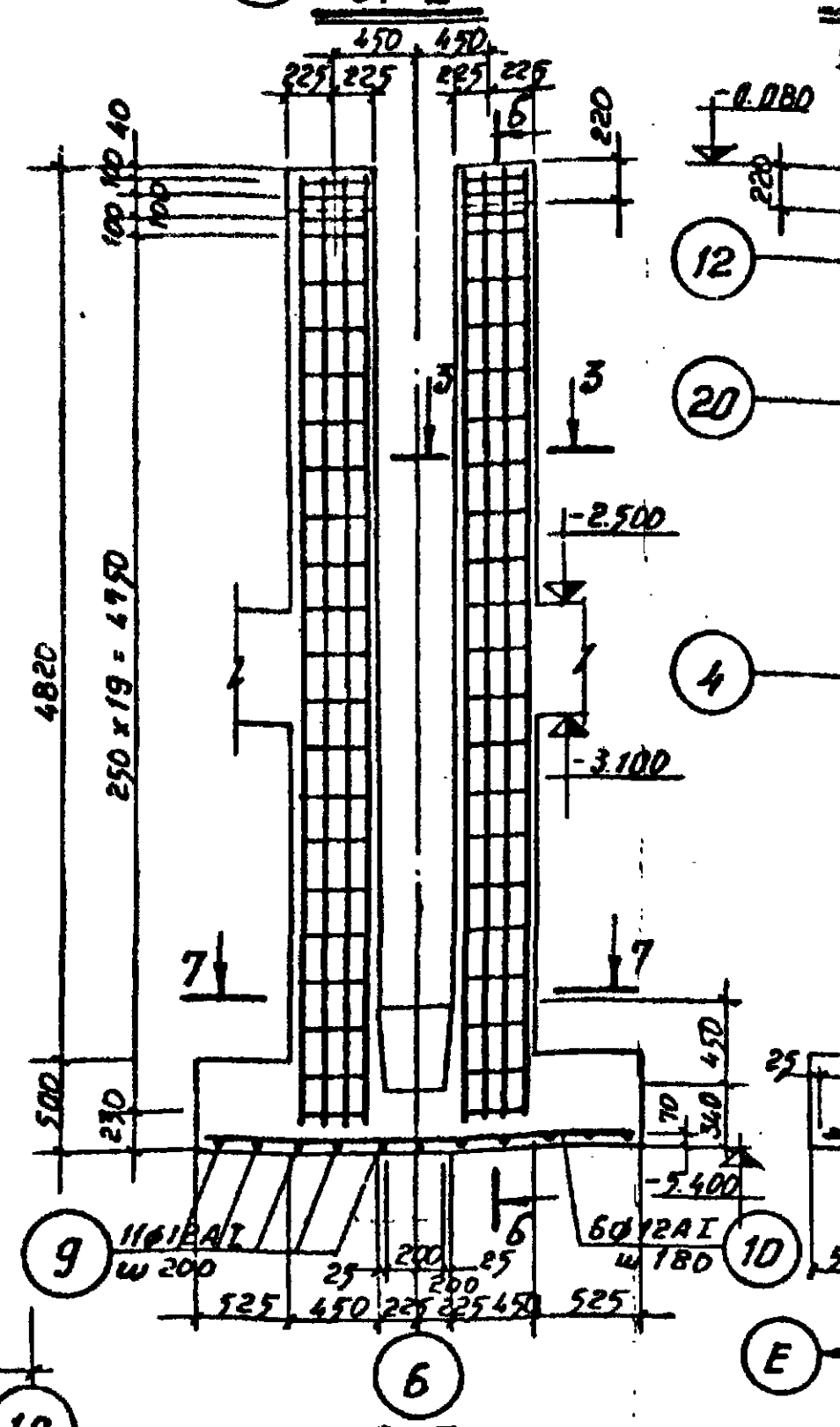

6-6

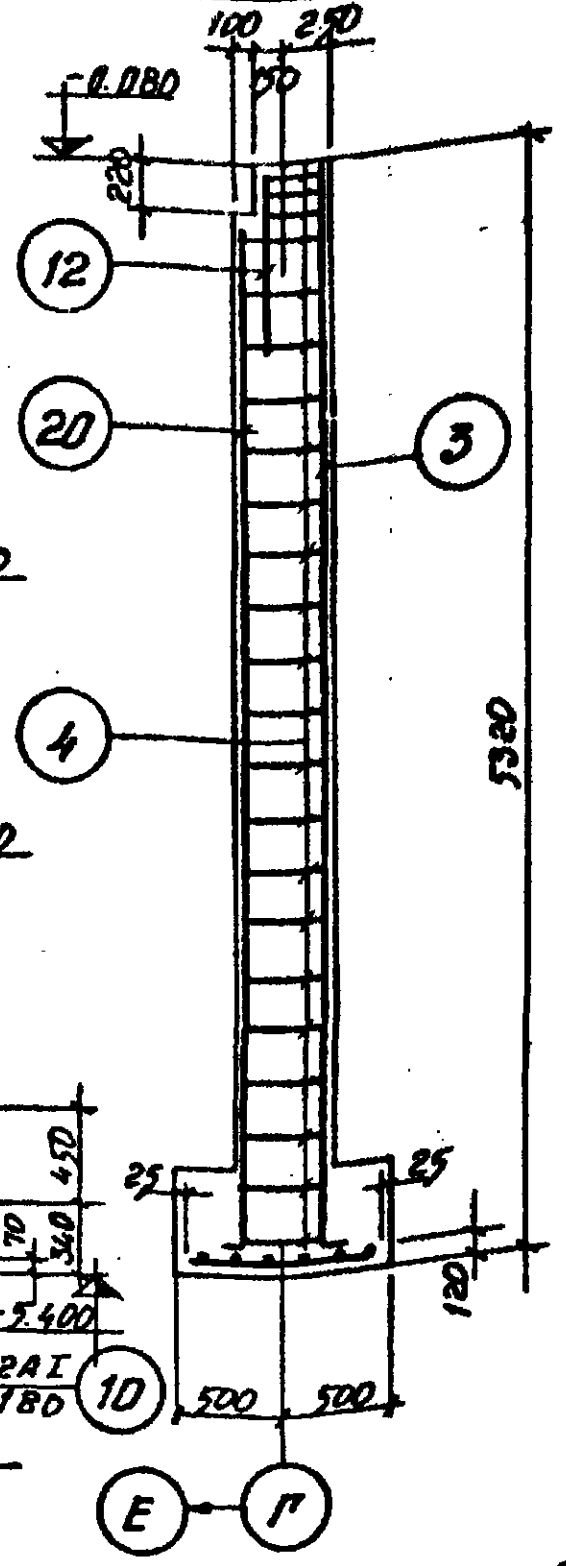

1-1

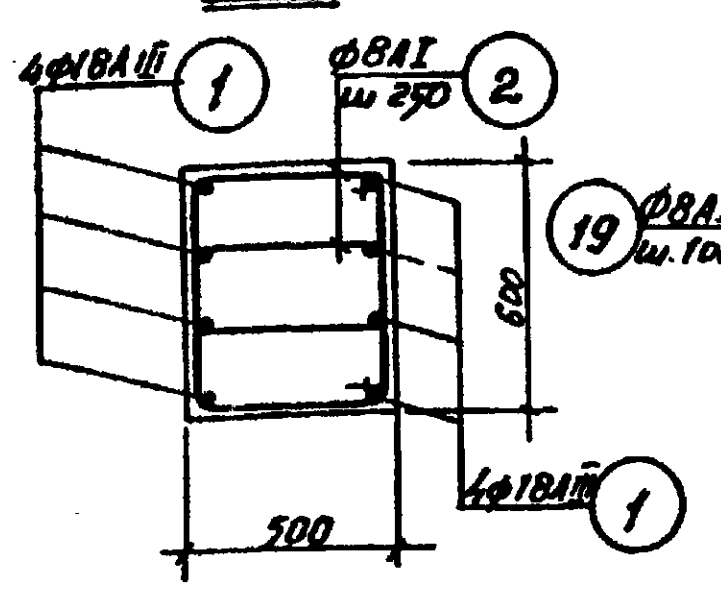

2-2

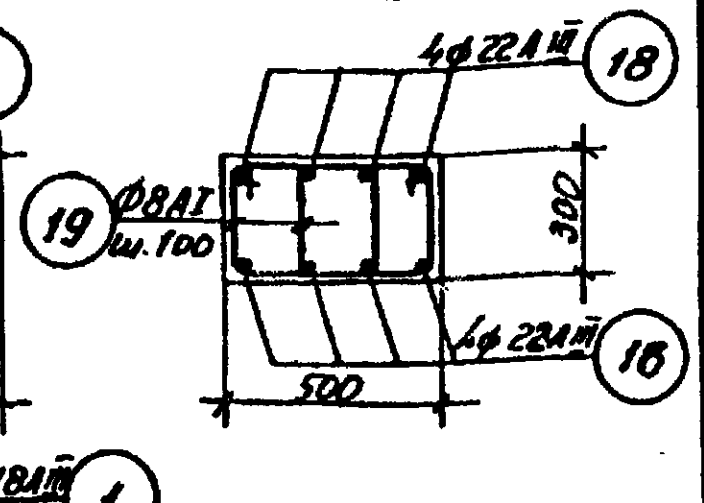

3-3

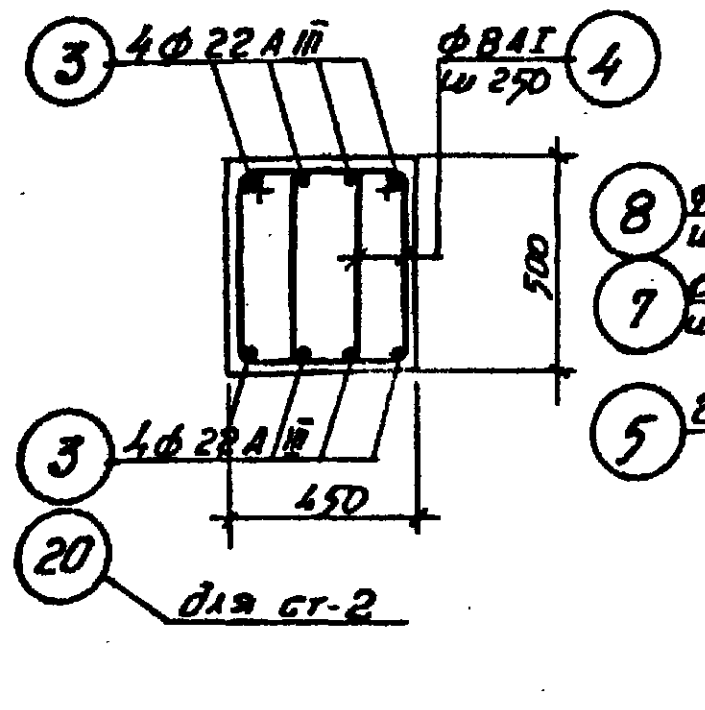

4-4

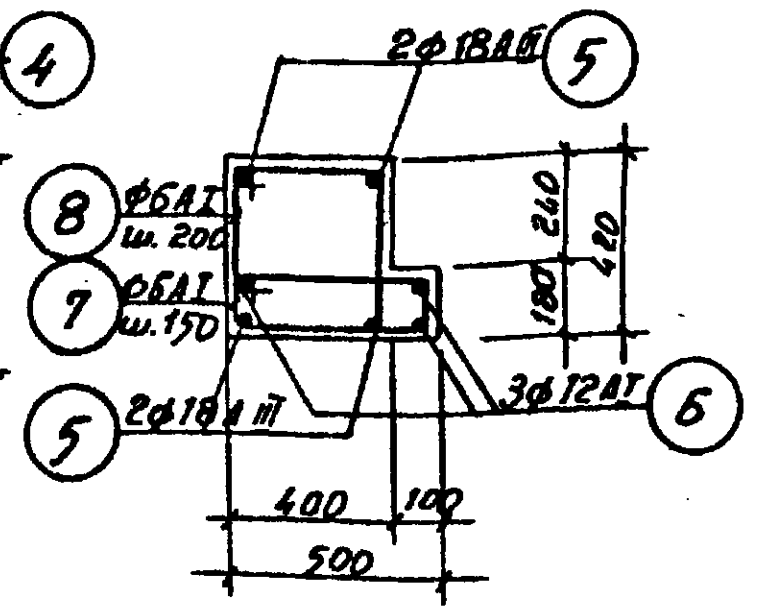

7-7

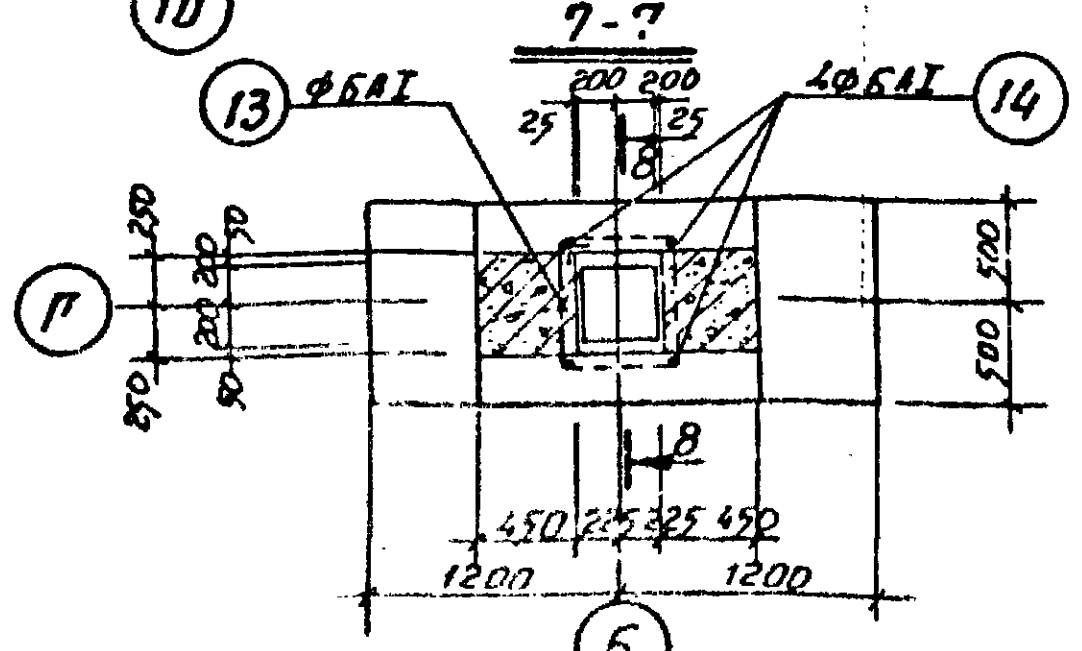

8-8

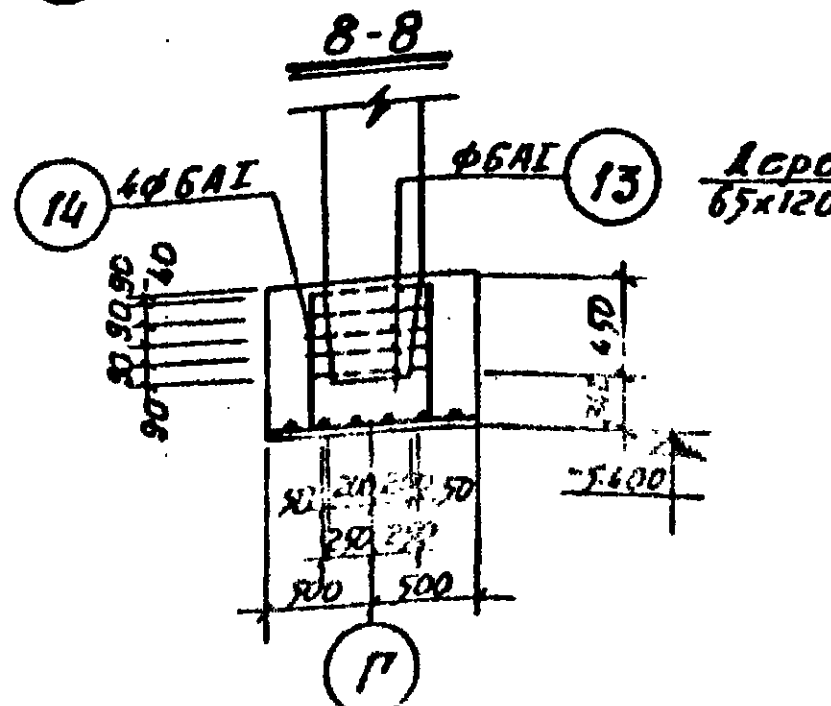

9-9

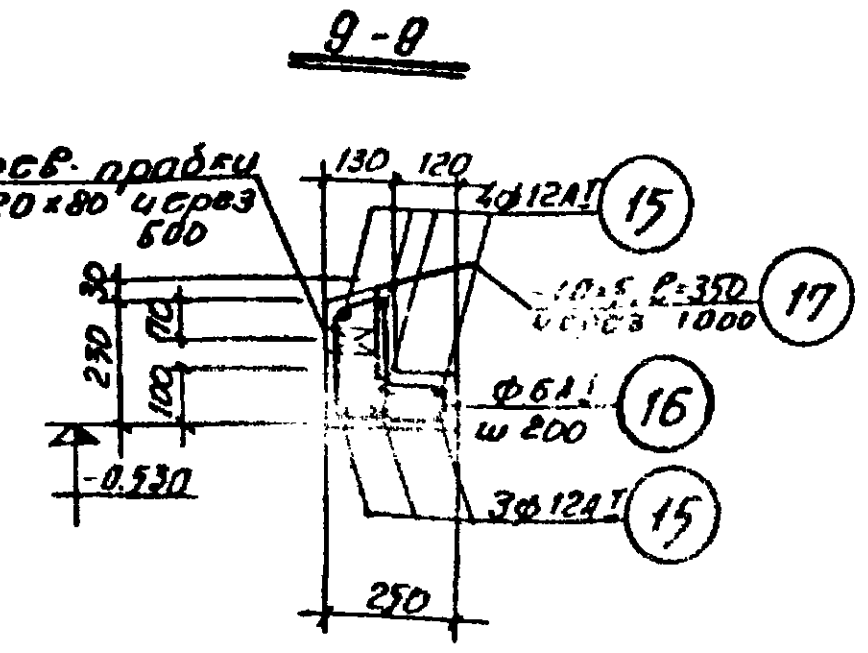

Спецификация арматуры

Марка эл-та	NN поз.	Эскиз	Ф мм	Длина мм	К-во шт.	Общ. длина м	Выборка ар-ры на элемент: Ф мм	Общ. длина м	Вес кг
ЖБП-1	1	п.м.	18AIII	п.м.	–	434.0	18AIII	434.0	868.0
	2	450 530 450 380	8AI	1850	218	404.0	8AI	404.0	160.0
							Итого:		1028.0
ЖБП-2	15	8670	12AI	8850	7	62.0	12AI	62.0	55.3
	16	90 190 200 60	6AI	1080	44	57.5	6AI	57.5	12.7
	17	210	40x5	350	10	3.5	40x5	3.5	5.5
							Итого:		73.5
БФ-1	18	4680	22AIII	4680	8	37.5	22AIII	37.5	112.0
	19	320 380 300 250	8AI	1250	46	57.6	8AI	57.6	22.8
							Итого:		134.8
РМ-1	3	100 5180	22AIII	5280	16	85.0	22AIII	85.0	253.0
	4	см. СТ-1	8AI	1610	92	148.0	18AIII	12.5	25.0
	5	3130	18AIII	3130	4	12.5	12AI	38.7	34.3
	6	3130	12AI	3280	3	9.9	8AI	148.0	51.0
	7	200 530 450 130	6AI	1310	16	21.0	6AI	40.1	8.9
	8	440 430 350 370	6AI	1590	12	19.1	Итого:		372.2
	9	350	12AI	1100	12	13.2			
	11	1150	12AI	1300	12	15.6			
СТ-1	3	см. РМ-1	22AIII	5280	8	42.5	22AIII	42.5	126.5
	4	530 350 280 450	8AI	1610	46	74.0	12AI	14.4	12.8
	9	950	12AI	1100	6	6.6	8AI	74.0	29.2
	11	1150	12AI	1300	6	7.8	Итого:		168.5
СТ-2	3	100 5180	22AIII	5280	8	42.5	22AIII	92.6	276.0
	4	см. СТ-1	8AI	1610	92	148.0	12AI	27.1	24.2
	12	1200	22AIII	1200	8	9.6	8AI	148.0	51.0
	9	950	12AI	1100	11	12.1	6AI	16.1	3.6
	10	2350	12AI	2500	6	15.0	Итого:		354.8
	13	730 620 550 650	6AI	2550	5	12.8			
	14	80 650 100	6AI	830	4	3.3			
	20	100 4950	22AIII	5050	8	40.5			

Таблица расхода материалов

Марка эл-та	Марка бетона	Расход стали кг/м³ б.	На элемент: бетон м³	сталь кг	К-во шт.	На все эл-ты: бетон м³	сталь кг
ЖБП-1	200	82.5	12.65	1028.0	1	12.65	1028.0
ЖБП-2	200	188.0	0.39	73.5	1	0.39	73.5
БФ-1	200	190.0	0.71	134.8	1	0.71	134.8
РМ-1	200	100.0	3.71	372.2	1	3.71	372.2
СТ-1	200	100.0	1.68	168.5	3	5.04	506.0
СТ-2	200	100.0	3.5	354.8	1	3.5	354.8

Спецификация марок закладных деталей

Марка элемента	Марка закладн. деталей	К-во штук
СТ-1	МЗ-4	1

Примечания:

1. Настоящий лист рассматривать совместно с листами АСО-11, АСО-12.
2. Закладную деталь МЗ-4 см. альбом I лист КМ-5.
3. Наружные поверхности ж.б. поясов, стоек и рам, соприкасающихся с грунтом, обмазать горячим битумом за 2 раза.

№7019/0

1976	Сельский дом культуры со зрительным залом на 300 мест	Монолитные ж.б. пояса и стойки ниже отм. 0.000	Типовой проект 264-12-155	Альбом 0	Лист АСО-10

Рук. гр. орх. | Рук. группы | Разраб. | Провер. | Копиров.
Гл. инж. пр. | Гл. арх. отд. | Нач. отд.
Гречин | Штейнберг | Шестеров
Согласовано
Островской | Холодченко | Лев | Захарченко | Третяк
Укрниигипросельстрой

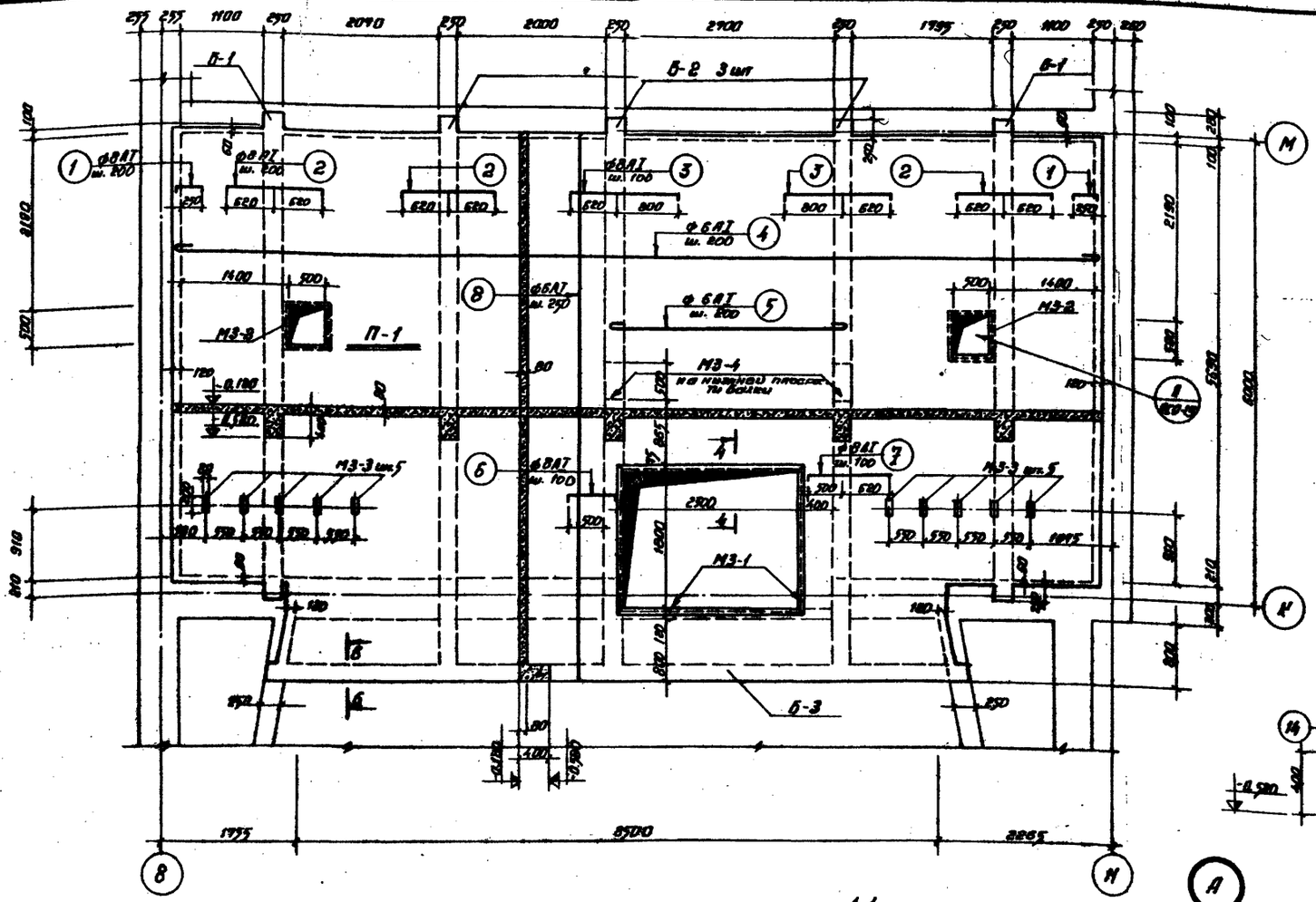

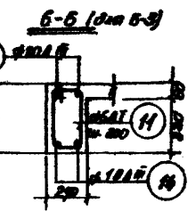

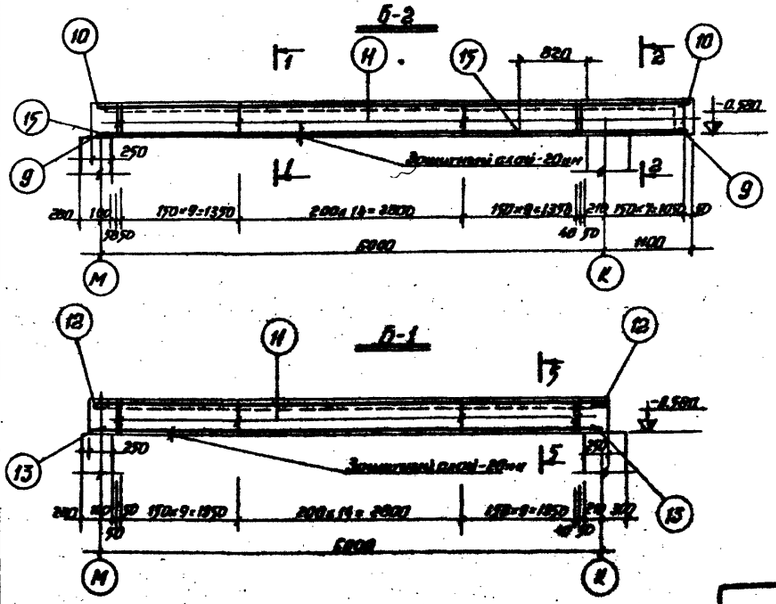

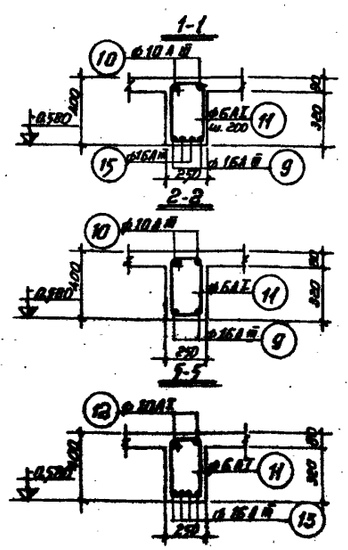

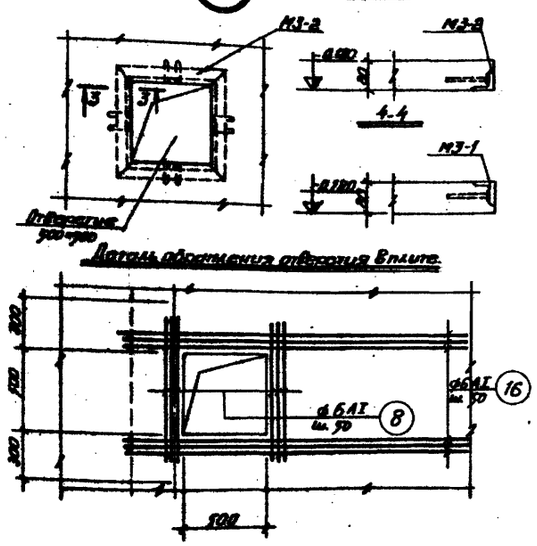

Спецификация арматуры

Марка эл-та	NN поз.	Эскиз	ф мм	Длина мм	К-во шт.	Общая длина м	Выборка арматуры на элемент: ф	Общая длина м	Вес кг
П-1	1	350 (70, 70)	8АТ	500	58	29.0	6АТ	120.5	26.8
	2	1210 (70, 70)	8АТ	1380	93	128.5	8АТ	367.5	1.97
	3	1420 (70, 70)	8АТ	1560	96	150.0	Итого:		4.05
	4	12330	6АТ	12460	29	361.0			
	5	2980	6АТ	3110	38	118.0			
	6	700 (70, 70)	8АТ	840	19	16.0			
	7	1120 (70, 70)	8АТ	1260	19	24.0			
	8	п. м.	6АТ	—	—	699.0			
	16	2220	6АТ	2300	12	27.6			
Б-1	11	420, 250, 350, 200	6АТ	1250	37	46.2	6АТ	46.2	10.3
	12	6190	10АТ	6320	2	13.4	10АТ	13.4	8.31
	13	6590	16АIII	6590	4	26.4	16АIII	26.4	41.7
							Итого:		50.31
Б-2	9	7290	16АIII	7290	2	14.6	6АТ	63.7	14.1
	10	7290	10АIII	7290	2	14.6	10АIII	14.6	9.06
	11	420, 250, 350, 200	6АТ	1250	51	63.7	16АIII	25.04	39.4
	15	5220	16АIII	5220	2	10.44	Итого:		62.56
Б-3	11	420, 250, 350, 200	6АТ	1250	47	58.6	6АТ	58.6	13.0
	14	9340	10АIII	9340	4	37.4	10АIII	37.4	23.1
							Итого:		36.1

Таблица расхода материалов

Марка элемента	Марка бетона	Расход стали на м3	на элемент: бетон м3	на элемент: сталь кг	К-во эл-тов	на все элементы: бетон м3	на все элементы: сталь кг
П-1	200	65.2	6.22	4.05	1	6.22	4.05
Б-1	200	93.5	0.645	60.31	2	1.29	120.62
Б-2	200	86.4	0.725	62.56	3	2.175	187.68
Б-3	200	38.8	0.930	36.1	1	0.930	36.1

Примечания:

1. Настоящий лист рассматривать совместно с листом АСО-16.
2. Закладные детали М3-1÷М3-4. см. альбом V, лист ЕМ-6.
3. Сечение арматуры, окаймляющей отверстия в каждом направлении, должно быть не менее суммарной площади стержней, прерванных отверстием.

Спецификация марок закладных деталей на монолитный участок

Марка участка	Марка закладных деталей	К-во штук
МУ-01	М3-1	1
	М3-2	2
	М3-3	10
	М3-4	2

Согласовано:

Инв. № подл. | Подпись и дата | Взам. инв. №

Гл. инж.	Заборина	Гл. спец.	Заикина
Рук. гр. инж.	Ефимов	Рук. гр. арх.	Шишкина
Разработал	Шишкина	Разработал	Новикова
Проверил	Нестерова	Проверил	Тропак
Нач. отд.	Шишкина	Нач. отд.	Лифшиц
Рук. отд.	Ефимов	Гл. арх. по.	Ильина

Укрнии гражданпроект

N 7019/0

1976	Сельский дом культуры со зрительным залом на 300 мест	Монолитный участок МУ-01	Типовой проект 264-12-155	Альбом 0	Лист АСО-19

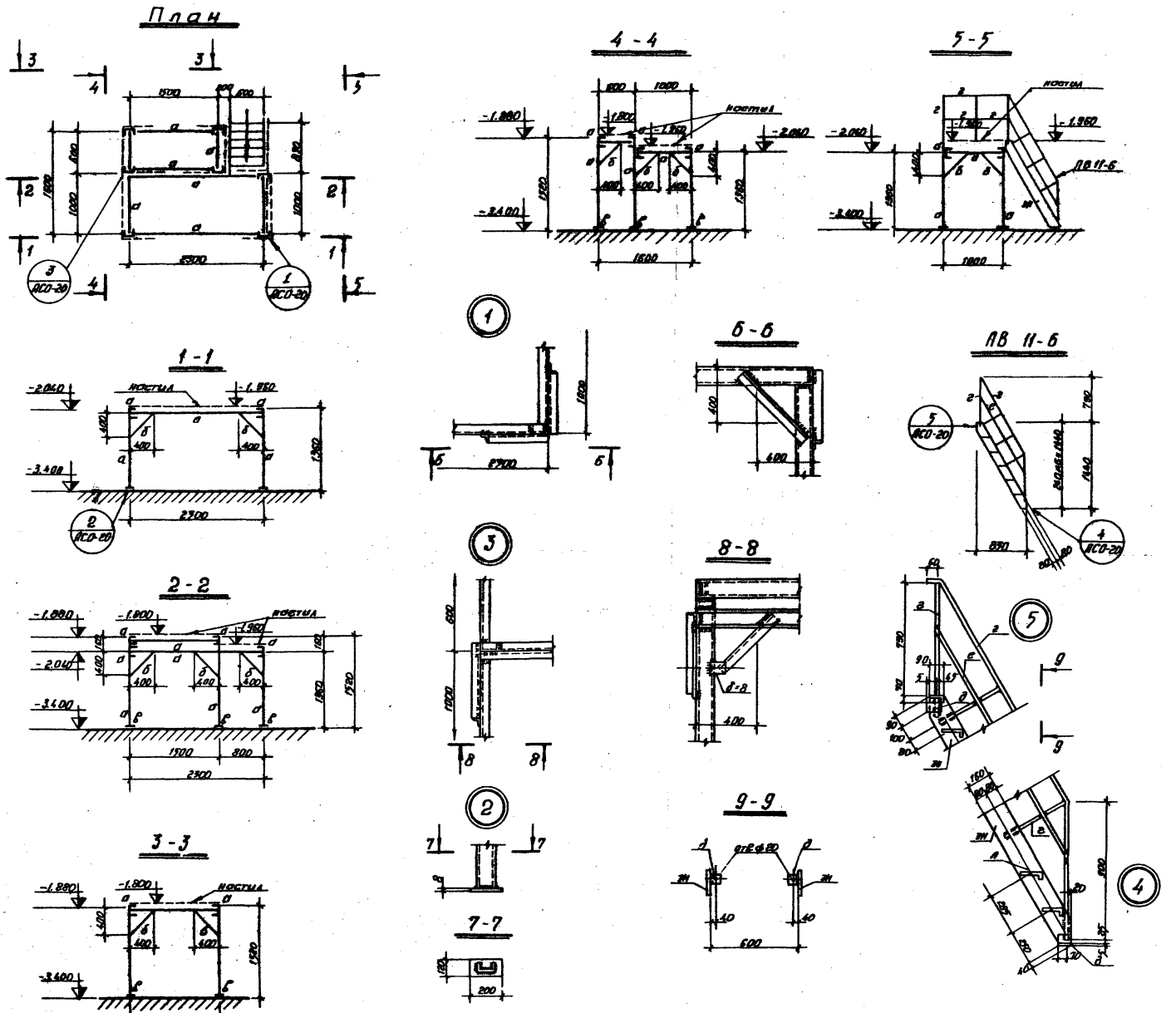

Таблица элементов на лист			
Марка элемента	Сечение		Примечания
	эскиз	состав	
а	[	[12	—
б	∟	∟ 50×5	—
в	—	—120×8	—
г	•	⌀20 АI	—
д	∟	∟75×6	—
е	—	—20×4	—
ж	—	—160×6	—
л	¬	рифленное железо 180×5	—

Примечания:

1. Расход металла на лестницу 75.5 кг; на помост – 286.0 кг.
2. Сварку производить электродами Э-42, толщина сварных швов hw=5.
3. После изготовления металлические конструкции окрасить масляной краской за 2 раза.
4. Согласно задания технолога на помосте осветителя предусмотрено устройство дощатого настила из шпунтовых досок толщиной 40 мм.
5. Настоящий лист рассматривать совместно с л.л. АСО-3, АСО-4.

Укрниип граждансельстрой	Рук. отд.	Еремин	Рук. гр. арх.	Кукушкина	Екуратовская
	Гл. инж. отд.		Рук. гр. инж.		Захарченко
	Гл. арх. отд.		Разработ.		Навикова
	Гл. арх. пр.	Штейнберг	Проверил		Замкова
		Нестеров	Копиров		Третяк

N 7019/0

1976	Сельский дом культуры со зрительным залом на 300 мест	Металлические конструкции помоста осветителя.	Типовой проект 264-12-155	Альбом 0	Лист АСО-20

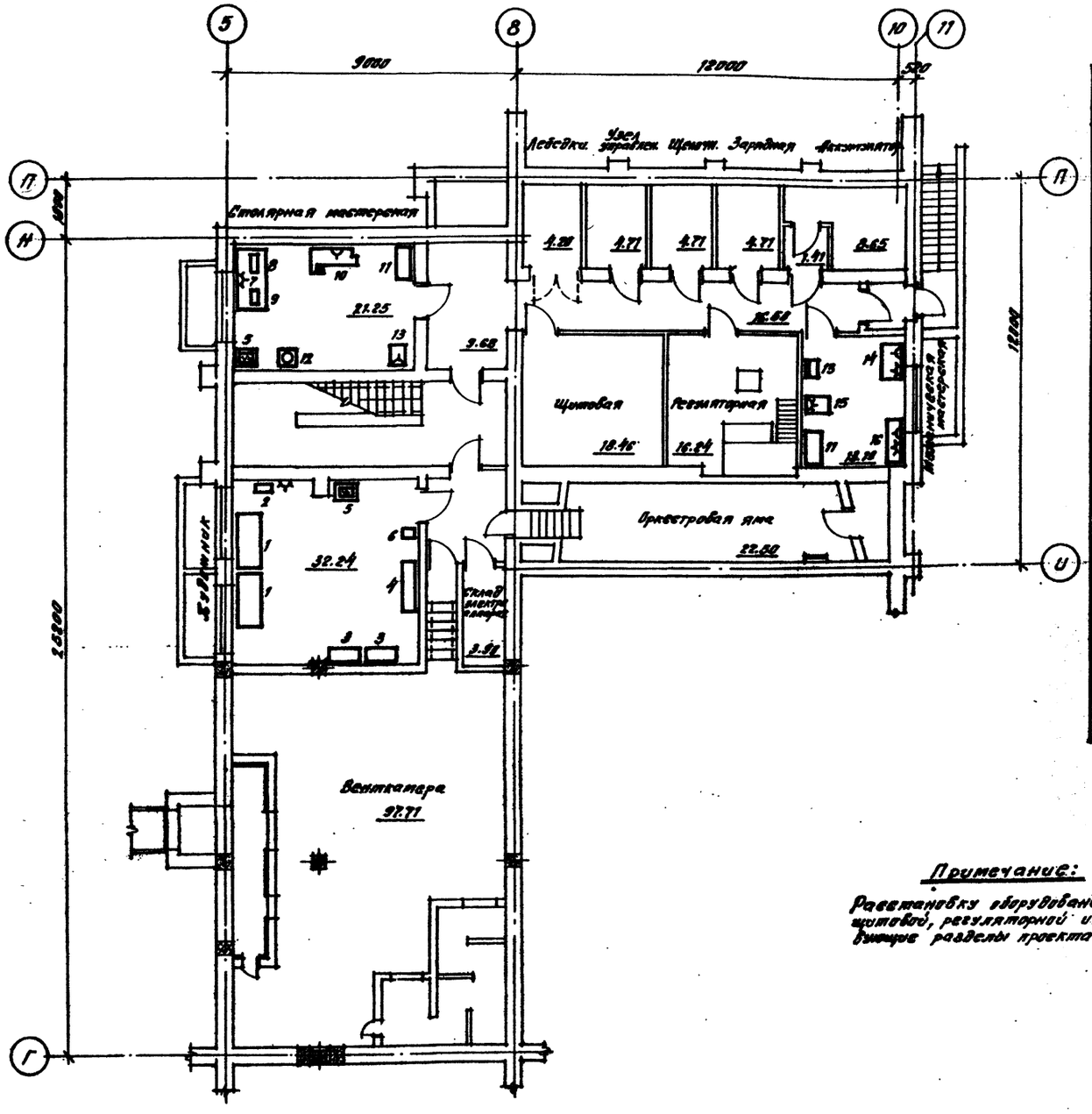

Спецификация оборудования.

N№ п/п	Наименование	Габариты	К-во шт.	Завод-изготовитель или указания, разработавшая проект.
	Мастерская живописца			
1	Стол рабочий	1700×800×750	2	Местная промышл.
2	Компрессор	—	1	Торговая сеть
3	Шкаф	1000×450×2000	2	Местная промышл.
4	Стеллаж для инструментов СП-7	1500×500	1	Гипрторг. проект 64-023, альбом 4
5	Электроплита	—	1	Торговая сеть
6	Ящик для мусора	—	1	— " — " —
	Столярная мастерская			
7	Стол рабочий	1800×900×750	1	Местная промышл.
8	Электрорубанок переносной	—	1	Торговая сеть
9	Электропила дисковая переносн.	—	1	Торговая сеть
10	Верстак столярный	—	1	— " — " —
11	Шкаф для инструментов	1000×450×2000	1	Местная промышл.
12	Клеесварка	—	1	См. сантехн. черт.
5	Электроплита	—	1	Торговая сеть
13	Электроточило.	—	1	— " — " —
	Механическая мастерская.			
14	Верстак слесарный 76у-01	962×670	1	Ассоциация проект производственных предприятий
13	Электроточило	—	1	Торговая сеть
15	Настольный сверлильный станок НС-12А	710×360	1	г. Вильнюс, станкостроит. з-д "Комунар"
11	Шкаф для инструментов	1000×450×2000	1	Местная промышл.
16	Станок настольный токарный по дереву 76А-8.	1160×500	1	З-д фотоаппаратов г. Киев

Примечание:

Расстановку оборудования в венткамере, щитовой, регуляторной и т.д. см. соответствующие разделы проекта.

Рук. арх.	Рук. группы	Рук. гр. ВК	Рук. гр. ЭМ.	Нач. ПДО
Ерёмин	Технических	Захаренков	Гинзбург	Зорабов
Рук. мастер.	Гл. инж. проекта	Гл. спец.	Гл. спец.	Гл. инж.
Мастеров	Гавриков	Гавриков	Гавриков	Гавриков

Разработано Госгражданпроектом

Типовой проект 264-12-155 Альбом 0 Лист ВСО-1

1976 Сельский дом культуры со зрительным залом на 300 мест. План подвала с расстановкой оборудования.

N 7019/10

gost.e-ecolog.ru