ТИПОВЫЕ КОНСТРУКЦИИ, ИЗДЕЛИЯ И УЗЛЫ ЗДАНИЙ И СООРУЖЕНИЙ

СЕРИЯ 1.822.1-2/82

ЖЕЛЕЗОБЕТОННЫЕ РАМЫ ДЛЯ ОДНОПРОЛЕТНЫХ СЕЛЬСКОХОЗЯЙСТВЕННЫХ ЗДАНИЙ С УКЛОНОМ КРОВЛИ 1:4

ВЫПУСК 2

АРМАТУРНЫЕ И ЗАКЛАДНЫЕ ИЗДЕЛИЯ ДЛЯ РАМ ПРЯМОУГОЛЬНОГО СЕЧЕНИЯ ПРОЛЕТОМ 12, 18 И 21 м

РАБОЧИЕ ЧЕРТЕЖИ

13144-02
ЦЕНА 1-06

gost.e-ecolog.ru

ТИПОВЫЕ КОНСТРУКЦИИ, ИЗДЕЛИЯ И УЗЛЫ ЗДАНИЙ И СООРУЖЕНИЙ

СЕРИЯ 1.822.1-2/82

ЖЕЛЕЗОБЕТОННЫЕ РАМЫ ДЛЯ ОДНОПРОЛЕТНЫХ СЕЛЬСКОХОЗЯЙСТВЕННЫХ ЗДАНИЙ С УКЛОНОМ КРОВЛИ 1:4

ВЫПУСК 2

АРМАТУРНЫЕ И ЗАКЛАДНЫЕ ИЗДЕЛИЯ ДЛЯ РАМ ПРЯМОУГОЛЬНОГО СЕЧЕНИЯ ПРОЛЕТОМ 12,18 И 21 м

РАБОЧИЕ ЧЕРТЕЖИ

ГИПРОНИСЕЛЬХОЗ

Гл. инж. ин-та — Л.С. Бутаев
Нач. отд. СК — И.Н. Котов
Гл. инж. отд. — В.Н. Чудечкис
Гл. спец. — С.Б. Ерусалимская

НИИЖБ

Рук. лаборатории — Г.И. Бердичевский
Ст. научн. сотр. — Ф.А. Иссерс

ЦНИИЭПсельстрой

Зам. директора — В.А. Заренин
Зав. лабораторией — А.И. Мангушев
Ст. научн. сотр. — Т.Н. Любомирова

Утверждены Госстроем СССР, постановление от 19.12.83г. №322, введены в действие с 01.04.84г.

Обозначение	Наименование	Стр.
1.822.1-2/82.2-ТО	Техническое описание	4,5
1.822.1-2/82.2-100	Каркас пространственный КП (КП1 – КП6)	6...8
1.822.1-2/82.2-100СБ	Каркас пространственный КП (КП1 – КП6). Сборочный чертеж	9,10
1.822.1-2/82.2-200	Каркас пространственный КП (КП7 – КП12)	11..13
1.822.1-2/82.2-200СБ	Каркас пространственный КП (КП7 – КП12). Сборочный чертеж	14,15
1.822.1-2/82.2-300	Каркас пространственный КП (КП13 – КП18)	16...18
1.822.1-2/82.2-300СБ	Каркас пространственный КП (КП13 – КП18). Сборочный чертеж	19,20
1.822.1-2/82.2-010	Каркас плоский КР (КР1 – КР12)	21...23
1.822.1-2/82.2-010СБ	Каркас плоский КР (КР1 – КР12). Сборочный чертеж	24
1.822.1-2/82.2-020	Каркас плоский КР (КР13 – КР24)	25..27
1.822.1-2/82.2-020СБ	Каркас плоский КР (КР13 – КР24). Сборочный чертеж	28
1.822.1-2/82.2-030	Каркас плоский КР (КР25 – КР36)	29...31
1.822.1-2/82.2-030СБ	Каркас плоский КР (КР25 – КР36). Сборочный чертеж	32,33

1.822.1-2/82.2-000

Нач.отд	Котов	
Гл.инж.от	Цудечкис	
Гл.спец.	Ерусалимская	
Рук.гр.	Сасонко	

Содержание

Стадия	Лист	Листов
Р	1	2

ГИПРОНИСЕЛЬХОЗ

Обозначение	Наименование	Стр.
1.822.1-2/82.2-040	Сетка арматурная С (С1, С2)	34
1.822.1-2/82.2-050	Сетка арматурная С (С3 – С8)	35,36
1.822.1-2/82.2-050 СБ	Сетка арматурная С (С3 – С8). Сборочный чертеж	37
1.822.1-2/82.2-060	Сетка арматурная С (С9 – С12)	38
1.822.1-2/82.2-060 СБ	Сетка арматурная С (С9-С12). Сборочный чертеж	39
1.822.1-2/82.2-070	Изделие закладное М (М1-М3)	40
1.822.1-2/82.2-070 СБ	Изделие закладное М (М1-М3). Сборочный чертеж	41
1.822.1-2/82.2-080	Изделие закладное М (М4-М6)	42
1.822.1-2/82.2-080 СБ	Изделие закладное М (М4-М6). Сборочный чертеж	43
1.822.1-2/82.2-090	Изделие соединительное МС (МС1-МС3)	44
1.822.1-2/82.2-001	Стержень арматурный	45...50
1.822.1-2/82.2-002	Стержень арматурный составной	51...53
1.822.1-2/82.2-002 СБ	Стержень арматурный составной. Сборочный чертеж	54

Арматурные и закладные изделия должны быть приняты поштучно техническим контролем предприятия-изготовителя и отвечать требованиям ГОСТ 10922-75 „Арматурные изделия и закладные детали сварные для железобетонных конструкций. Технические требования и методы испытаний", а также СН 393-78.

Арматурные сетки и плоские каркасы должны изготовляться при помощи контактной точечной сварки в соответствии с требованиями ГОСТ 14098-68 „Соединения сварные арматуры железобетонных изделий и конструкций. Основные типы и конструктивные элементы." Сварку изделий производить во всех точках пересечения стержней. Каждое изделие должно иметь бирку с указанием его марки.

При технологической невозможности изготовления на данном заводе плоских каркасов принятой в рабочей документации длины, их можно собирать из двух каркасов меньшей длины путем ванной сварки продольных стержней. В случаях, когда стержни имеют диаметр менее 20 мм, необходимо использовать переходные стержни, привариваемые контактной стыковой сваркой в соответствии с СН 393-78.

Стык рекомендуется размещать в месте перехода верхнего продольного стержня на меньший диаметр (док. -002).

Объединение плоских каркасов в пространственные необходимо производить в кондукторах с использованием электросварочных клещей.

Размеры сеток и каркасов даны по осям и торцам стержней.

			1.822.1-2/82.2-ТО
Нач. отд.	Котов		Техническое описание
Гл. инж. отд.	Цудечкис		
Гл. спец.	Ерусалимская		
Рук. гр.	Алексеева		

Стадия	Лист	Листов
Р	1	2

ГИПРОНИСЕЛЬХОЗ

Копировал Ахачева

Монтажные петли должны изготовляться из горячекатаной гладкой арматурной стали класса А-I марок ВСт3сп2 и ВСт3пс2 или из арматурной стали периодического профиля класса Ас-II марки 10ГТ по ГОСТ 5781-82.

Сталь марки ВСт3пс2 не допускается применять для монтажных петель, предназначенных для подъема и монтажа полурам при температуре ниже минус 40°С.

В зависимости от расчетной температуры наружного воздуха марку стали закладных и соединительных изделий принимать по таблице

Расчетная температура наружного воздуха, °С	Марка стали	ТУ
до -40	ВСт3кп2-1	14-1-3023-80
от -40 до -50	ВСт3сп5-1, ВСт3Гпс5-1	

Примечание: В спецификациях дана марка стали для расчетной температуры до -40°С.

Открытые поверхности закладных и соединительных изделий должны быть защищены соответствующими антикоррозионными покрытиями согласно требованиям главы СНиП II-28-73* и указаниям, приведенным в составе проекта здания.

Копировал Лихачева 10111-07 6 Формат А4

Формат	Зона	Поз.	Обозначение	Наименование	Кол.	Примечание
				Документация		
А4			1.822.1-2/82.2-ТО	Техническое описание		
А4			1.822.1-2/82.2-100 СБ	Сборочный чертеж		
				Сборочные единицы		
А4		1	1.822.1-2/82.2-040	Сетка арматурная С1	4	
А4		2	1.822.1-2/82.2-070	Изделие закладное М1	1	
А4		3	-01	Изделие закладное М2	2	
				Детали		
А4		4	1.822.1-2/82.2-001-43	Стержень арматурный	29	стр.48
А4		5	-44	Стержень арматурный	2	
Переменные данные для исполнений						
				1.822.1-2/82.2-100		КП1
				Сборочные единицы		
А4		6	1.822.1-2/82.2-010	Каркас плоский КР1	1	
А4		7	-01	Каркас плоский КР2	1	
А4		8	1.822.1-2/82.2-050	Сетка арматурная С3	1	
А4		9	1.822.1-2/82.2-060	Сетка арматурная С9	1	
				Детали		
А4		10	1.822.1-2/82.2-001-46	Стержень арматурный	104	стр.49
				1.822.1-2/82.2-100-01		КП2
				Сборочные единицы		
А4		6	1.822.1-2/82.2-010-02	Каркас плоский КР3	1	
А4		7	-03	Каркас плоский КР4	1	

Нач.отд.	Котов	
Гл.инж.отд.	Цудечкис	
Н.контр.	Ахметова	
Гл спец.	Ерусалимская	
Рук.гр.	Сасонко	
Инженер	Гусева	

1.822.1-2/82.2-100

Каркас пространственный КП (КП1 - КП6)

Стадия	Лист	Листов
Р	1	3

ГИПРОНИСЕЛЬХОЗ

Формат	Зона	Поз.	Обозначение	Наименование	Кол.	Примечание
А4		8	1.822.1-2/82.2-050	Сетка арматурная С3	1	
А4		9	1.822.1-2/82.2-060	Сетка арматурная С9	1	
				Детали		
А4		10	1.822.1-2/82.2-001-46	Стержень арматурный	104	стр.49
				1.822.1-2/82.2-100-02		КП3
				Сборочные единицы		
А4		6	1.822.1-2/82.2-010-04	Каркас плоский КР5	1	
А4		7	-05	Каркас плоский КР6	1	
А4		8	1.822.1-2/82.2-050	Сетка арматурная С3	1	
А4		9	1.822.1-2/82.2-060	Сетка арматурная С9	1	
				Детали		
А4		10	1.822.1-2/82.2-001-46	Стержень арматурный	104	стр.49
				1.822.1-2/82.2-100-03		КП4
				Сборочные единицы		
А4		6	1.822.1-2/82.2-010-06	Каркас плоский КР7	1	
А4		7	-07	Каркас плоский КР8	1	
А4		8	1.822.1-2/82.2-050	Сетка арматурная С3	1	
А4		9	1.822.1-2/82.2-060	Сетка арматурная С9	1	
				Детали		
А4		10	1.822.1-2/82.2-001-46	Стержень арматурный	104	стр.49

Копировал Акулиева 19144-02 8 Формат А4

Формат	Зона	Поз.	Обозначение	Наименование	Кол.	Примечание
				1.822.1-2/82.2-100-04		КП 5
				Сборочные единицы		
А4		6	1.822.1-2/82.2-010-08	Каркас плоский КР9	1	
А4		7	-09	Каркас плоский КР10	1	
А4		8	1.822.1-2/82.2-050-01	Сетка арматурная С4	1	
А4		9	1.822.1-2/82.2-060-01	Сетка арматурная С10	1	
				Детали		
А4		10	1.822.1-2/82.2-001-55	Стержень арматурный	104	стр.49
				1.822.1-2/82.2-100-05		КП 6
				Сборочные единицы		
А4		6	1.822.1-2/82.2-010-10	Каркас плоский КР11	1	
А4		7	-11	Каркас плоский КР12	1	
А4		8	1.822.1-2/82.2-050-01	Сетка арматурная С4	1	
А4		9	1.822.1-2/82.2-060-01	Сетка арматурная С10	1	
				Детали		
А4		10	1.822.1-2/82.2-001-55	Стержень арматурный	104	стр.49

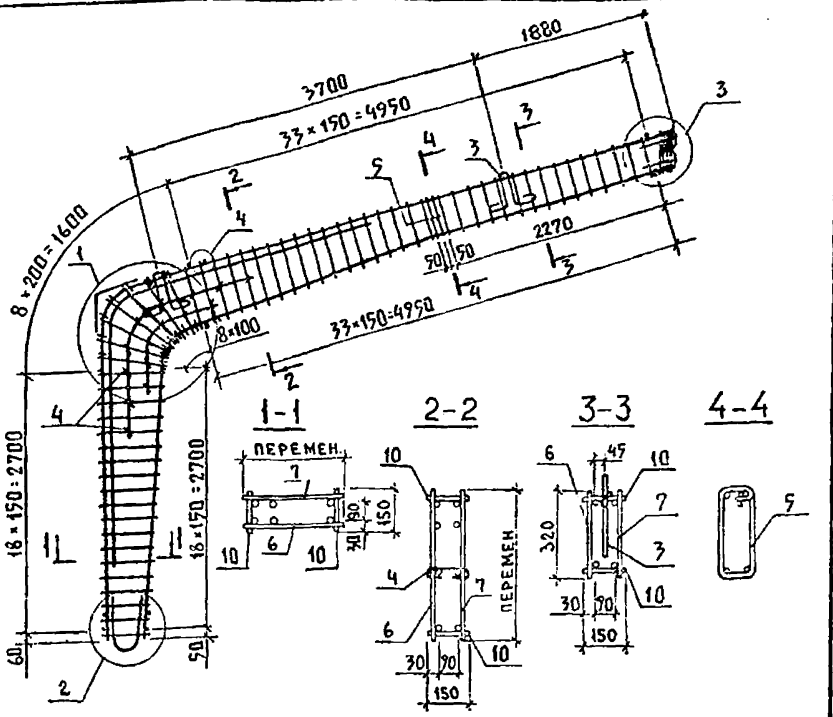

На период перемещения каркаса закладные изделия (поз. 2 и поз. 3) привязать к каркасу вязальной проволокой.

Проектное положение этих изделий обеспечивают фиксацией их к опалубке.

Обозначение	Марка	Масса, кг
1.822.1-2/82.2-100	КП1	99,0
- 01	КП2	109,6
- 02	КП3	125,4
- 03	КП4	131,6
- 04	КП5	155,3
- 05	КП6	167,9

Нач. отд.	Котов	
Гл. инж. пр.	Цудечкис	
Н. контр.	Ахметова	
Гл. спец.	Ерусалимская	
Рук. гр.	Сасонко	
Инженер	Гусева	

1.822.1-2/82.2-100 СБ

Каркас пространственный КП (КП1 - КП6). Сборочный чертеж

Стадия	Масса	Масштаб
Р	См. табл.	—
Лист 1	Листов 2	

ГИПРОНИСЕЛЬХОЗ

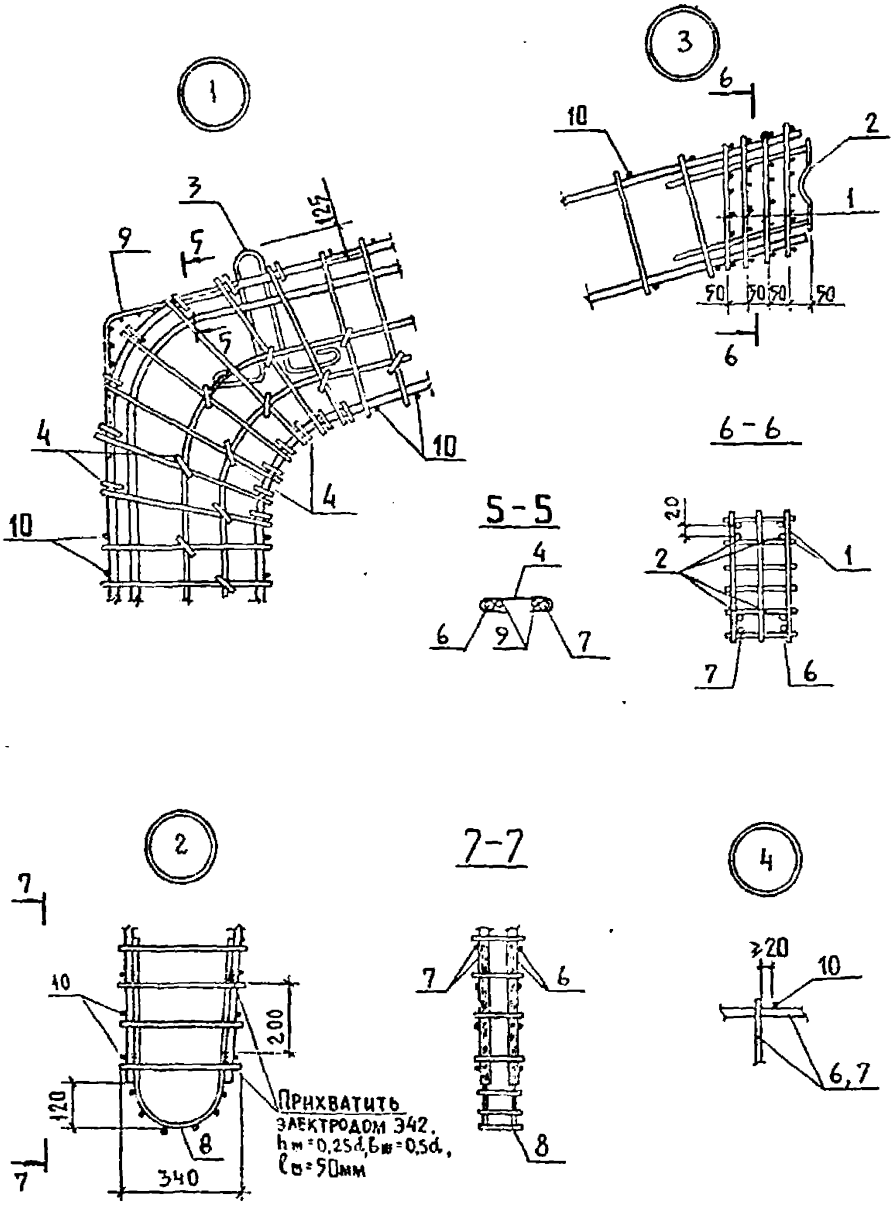

Сетки поз. 1 и 9 привязать к каркасам поз. 6 и 7 вязальной проволокой.

Формат	Зона	Поз.	Обозначение	Наименование	Кол.	Примечание
				Документация		
А4			1.822.1-2/82.2-ТО	Техническое описание		
А4			1.822.1-2/82.2-200 СБ	Сборочный чертеж		
				Сборочные единицы		
А4		1	1.822.1-2/82.2-040-01	Сетка арматурная С2	4	
А4		2	1.822.1-2/82.2-070	Изделие закладное М1	1	
А4		3	-02	Изделие закладное М3	2	
				Детали		
А4		4	1.822.1-2/82.2-001-43	Стержень арматурный	44	стр.48
А4		5	-49	Стержень арматурный	2	
			Переменные данные для исполнений			
				1.822.1-2/82.2-200		КП7
				Сборочные единицы		
А4		6	1.822.1-2/82.2-020	Каркас плоский КР13	1	
А4		7	-01	Каркас плоский КР14	1	
А4		8	1.822.1-2/82.2-050-02	Сетка арматурная С5	1	
А4		9	1.822.1-2/82.2-060	Сетка арматурная С9	1	
				Детали		
А4		10	1.822.1-2/82.2-001-46	Стержень арматурный	108	стр.49
				1.822.1-2/82.2-200-01		КП8
				Сборочные единицы		
А4		6	1.822.1-2/82.2-020-02	Каркас плоский КР15	1	
А4		7	-03	Каркас плоский КР16	1	

Нач.отд.	Котов	
Гл.инж.отд.	Цудзчкис	
Н.контр.	Сасонко	
Гл.спец.	Ерусалимская	
Рук.гр.	Алексеева	
Инженер	Гусева	

1.822.1-2/82.2-200

Каркас пространственный КП (КП7 - КП12)

Стадия	Лист	Листов
Р	1	3

ГИПРОНИСЕЛЬХОЗ

Формат	Зона	Поз.	Обозначение	Наименование	Кол.	Примечание
А4		8	1.822.1-2/82.2-050-02	Сетка арматурная С7	1	
А4		9	1.822.1-2/82.2-060	Сетка арматурная С9	1	
				Детали		
А4		10	1.822.1-2/82.2-001-46	Стержень арматурный	108	стр. 49
				1.822.1-2/82.2-200-02		КП9
				Сборочные единицы		
А4		6	1.822.1-2/82.2-020-04	Каркас плоский КР17	1	
А4		7	-05	Каркас плоский КР18	1	
А4		8	1.822.1-2/82.2-050-03	Сетка арматурная С6	1	
А4		9	1.822.1-2/82.2-060-01	Сетка арматурная С10	1	
				Детали		
А4		10	1.822.1-2/82.2-001-55	Стержень арматурный	108	стр. 49
				1.822.1-2/82.2-200-03		КП10
				Сборочные единицы		
А4		6	1.822.1-2/82.2-020-06	Каркас плоский КР19	1	
А4		7	-07	Каркас плоский КР20	1	
А4		8	1.822.1-2/82.2-050-03	Сетка арматурная С6	1	
А4		9	1.822.1-2/82.2-060-01	Сетка арматурная С10	1	
				Детали		
А4		10	1.822.1-2/82.2-001-55	Стержень арматурный	108	стр. 49

Копировал Ахкачева 1014-02 13 Формат А4

Формат	Зона	Поз.	Обозначение	Наименование	Кол.	Примечание
				1.822.1-2/82.2-200-04		КП 11
				Сборочные единицы		
А4		6	1.822.1-2/82.2-020-08	Каркас плоский КР21	1	
А4		7	-09	Каркас плоский КР22	1	
А4		8	1.822.1-2/82.2-050-03	Сетка арматурная С6	1	
А4		9	1.822.1-2/82.2-060-01	Сетка арматурная С10	1	
				Детали		
А4		10	1.822.1-2/82.2-001-55	Стержень арматурный	108	стр. 49
				1.822.1-2/82.2-200-05		КП 12
				Сборочные единицы		
А4		6	1.822.1-2/82.2-020-10	Каркас плоский КР23	1	
А4		7	-11	Каркас плоский КР24	1	
А4		8	1.822.1-2/82.2-050-04	Сетка арматурная С7	1	
А4		9	1.822.1-2/82.2-060-02	Сетка арматурная С11	1	
				Детали		
А4		10	1.822.1-2/82.2-001-64	Стержень арматурный	108	стр. 49

Копировал Лихачева 10144-07 14 Формат А4

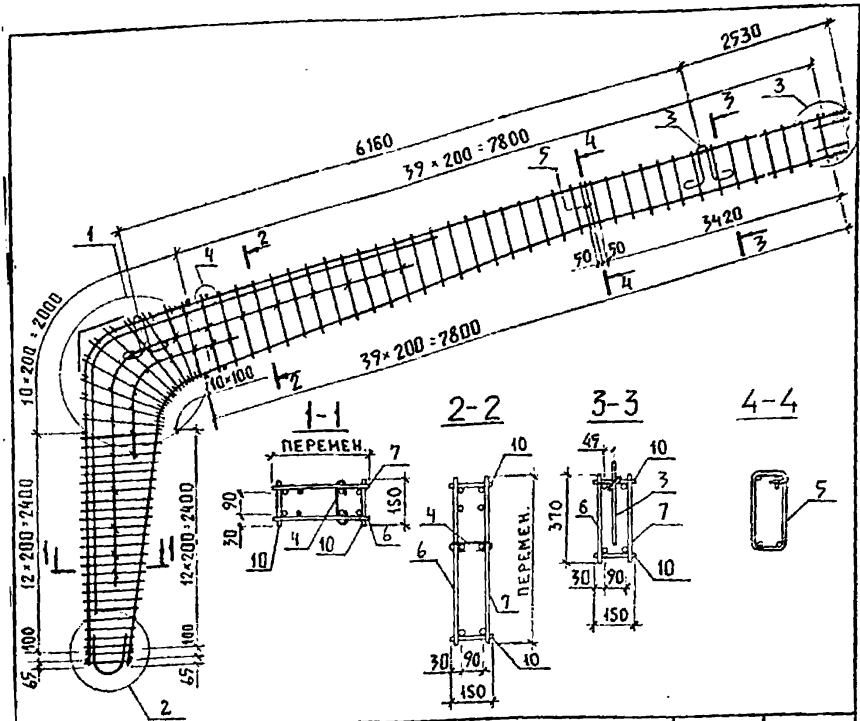

На период перемещения каркаса закладные изделия (поз. 2 и поз. 3) привязать к каркасу вязальной проволокой.
Проектное положение этих изделий обеспечивают фиксацией их к опалубке.

Обозначение	Марка	Масса, кг
1.822.1-2/82.2-200	КП7	145,9
-01	КП8	170,1
-02	КП9	205,9
-03	КП10	232,1
-04	КП11	244,1
-05	КП12	293,8

Нач. ОТА	Котов	
Гл. инж. ОТА	Цудечкис	
Н. контр.	Сасонко	
Гл. спец.	Брусалимская	
Рук. гр.	Алексеева	
Инженер	Гусева	

1.822.1-2/82.2-200 СБ

Каркас пространственный КП (КП7 - КП12). Сборочный чертеж

Стадия	Масса	Масштаб
Р	См. табл.	—
Лист 1	Листов 2	

ГИПРОНИСЕЛЬХОЗ

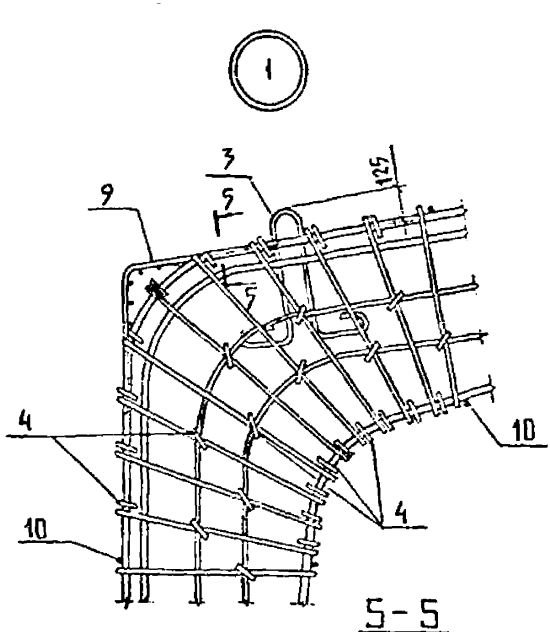

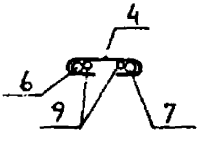

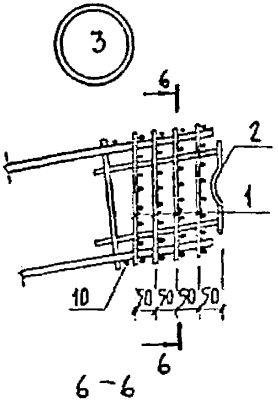

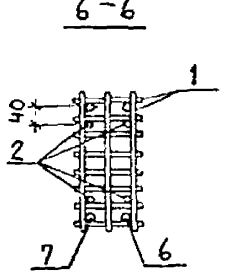

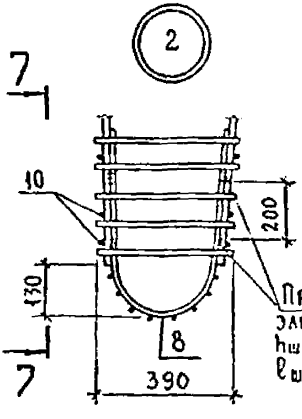

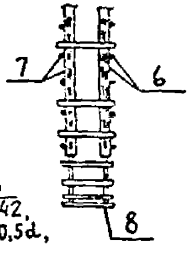

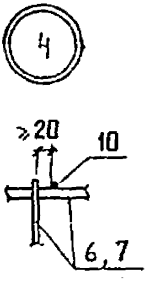

Сетки поз. 1 и 9 привязать к каркасам поз. 6 и 7 вязальной проволокой.

Формат	Зона	Поз.	Обозначение	Наименование	Кол.	Приме-чание
				Документация		
А4			1.822.1-2/82.2-ТО	Техническое описание		
А4			1.822.1-2/82.2-300 СБ	Сборочный чертеж		
				Сборочные единицы		
А4		1	1.822.1-2/82.2-040-01	Сетка арматурная С2	4	
А4		2	1.822.1-2/82.2-070	Изделие закладное М1	1	
А4		3	-02	Изделие закладное М3	2	
				Детали		
А4		4	1.822.1-2/82.2-001-43	Стержень арматурный	44	стр. 48
А4		5	-45	Стержень арматурный	2	
Переменные данные для исполнений						
				1.822.1-2/82.2-300		КП13
				Сборочные единицы		
А4		6	1.822.1-2/82.2-030	Каркас плоский КР25	1	
А4		7	-01	Каркас плоский КР26	1	
А4		8	1.822.1-2/82.2-050-02	Сетка арматурная С5	1	
А4		9	1.822.1-2/82.2-060	Сетка арматурная С9	1	
				Детали		
А4		10	1.822.1-2/82.2-001-46	Стержень арматурный	122	стр. 49
				1.822.1-2/82.2-300-01		КП14
				Сборочные единицы		
А4		6	1.822.1-2/82.2-030-02	Каркас плоский КР27	1	
А4		7	-03	Каркас плоский КР28	1	

Нач.отд.	Котов	
Гл.инж.отд.	Цудечкис	
Н.контр.	Алексеева	
Гл.спец.	Ерусалимская	
Рук.гр.	Ахметова	
Инженер	Гусева	

1.822.1-2/82.2-300

Каркас пространственный КП (КП13 - КП18)

Стадия	Лист	Листов
Р	1	5

ГИПРОНИСЕЛЬХОЗ

Формат	Зона	Поз	Обозначение	Наименование	Кол.	Примечание
А4		8	1.822.1-2/82.2-050-03	Сетка арматурная С6	1	
А4		9	1.822.1-2/82.2-060-01	Сетка арматурная С10	1	
				Детали		
А4		10	1.822.1-2/82.2-001-55	Стержень арматурный	122	стр.49
				1.822.1-2/82.2-300-02		КП15
				Сборочные единицы		
А4		6	1.822.1-2/82.2-030-04	Каркас плоский КР29	1	
А4		7	-05	Каркас плоский КР30	1	
А4		8	1.822.1-2/82.2-050-03	Сетка арматурная С6	1	
А4		9	1.822.1-2/82.2-060-01	Сетка арматурная С10	1	
				Детали		
А4		10	1.822.1-2/82.2-001-55	Стержень арматурный	122	стр.49
				1.822.1-2/82.2-300-03		КП16
				Сборочные единицы		
А4		6	1.822.1-2/82.2-030-06	Каркас плоский КР31	1	
А4		7	-07	Каркас плоский КР32	1	
А4		8	1.822.1-2/82.2-050-04	Сетка арматурная С7	1	
А4		9	1.822.1-2/82.2-060-02	Сетка арматурная С11	1	
				Детали		
А4		10	1.822.1-2/82.2-001-64	Стержень арматурный	122	стр.49

Формат	Зона	Поз.	Обозначение	Наименование	Кол	Примечание
				1.822.1-2/82.2-300-04		КП17
				Сборочные единицы		
А4		6	1.822.1-2/82.2-030-08	Каркас плоский КР33	1	
А4		7	-09	Каркас плоский КР34	1	
А4		8	1.822.1-2/82.2-050-04	Сетка арматурная С7	1	
А4		9	1.822.1-2/82.2-060-02	Сетка арматурная С11	1	
				Детали		
А4		10	1.822.1-2/82.2-001-64	Стержень арматурный	122	стр.49
				1.822.1-2/82.2-300-05		КП18
				Сборочные единицы		
А4		6	1.822.1-2/82.2-030-10	Каркас плоский КР35	1	
А4		7	-11	Каркас плоский КР36	1	
А4		8	1.822.1-2/82.2-050-05	Сетка арматурная С8	1	
А4		9	1.822.1-2/82.2-060-03	Сетка арматурная С12	1	
				Детали		
А4		10	1.822.1-2/82.2-001-69	Стержень арматурный	122	стр.49

Копировал Ахачева 11144-07 19 Формат А4

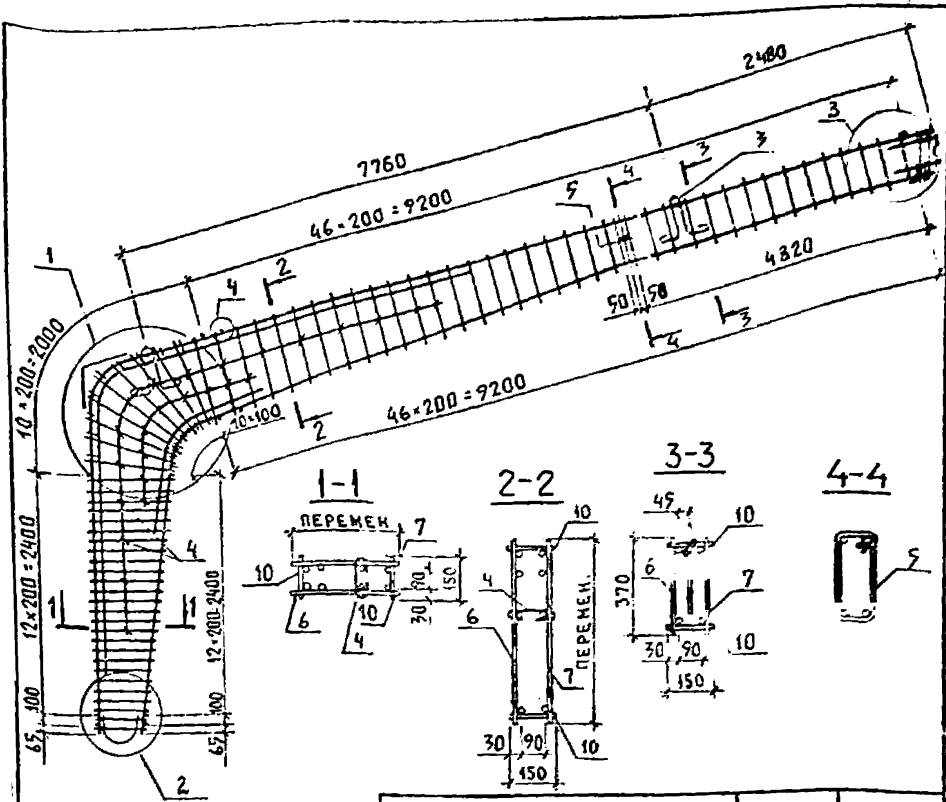

На период перемещения каркаса закладные изделия (поз 2 и поз.3) привязать к каркасу вязальной проволокой.

Проектное положение этих изделий обеспечивают фиксацией их к опалубке.

Обозначение	Марка	Масса, кг
1.822.1-2/82.2-300	КП13	211,6
-01	КП14	247,3
-02	КП15	276,9
-03	КП16	337,7
-04	КП17	369,5
-05	КП18	449,7

1.822.1-2/82.2-300 СБ

Нач отд	Котов		
Гл.инжен.	Цудечкис		
Н.контр	Алексеева		
Гл.спец.	Ерусалимская		
Рук.гр	Ахметова		
Инженер	Гусева		

Каркас пространственный КП (КП13 - КП18) Сборочный чертеж

Стадия	Масса	Масштаб
Р	См. табл.	—
Лист 1	Листов 2	

ГИПРОНИСЕЛЬХОЗ

Копировал Рыкачева 19144-02 20 Формат А4

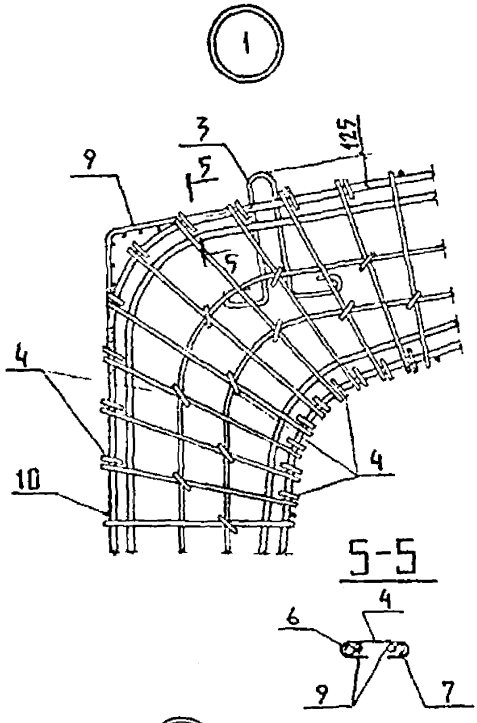

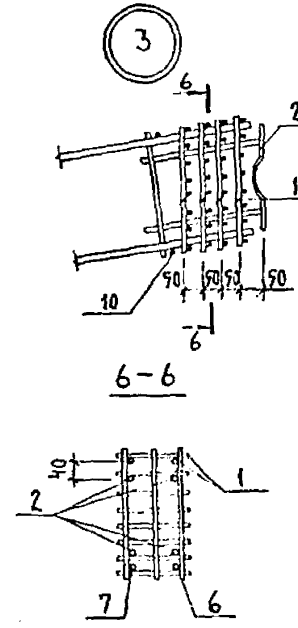

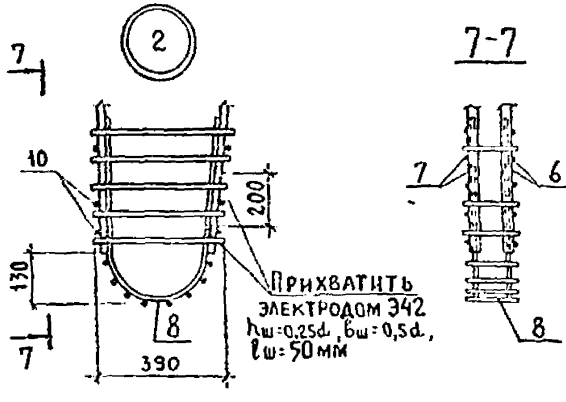

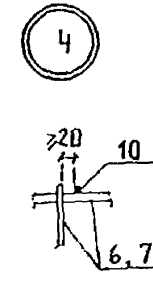

Сетки поз. 1 и 9 привязать к каркасам поз. 6 и 7 вязальной проволокой.

1.822.1-2/82.2-300 СБ

Лист 2

Копировал Лихачева 10144-02 21 Формат А4

Формат	Зона	Поз	Обозначение	Наименование	Кол	Примечание
				Документация		
А4			1.822.1-2/82.2-ТО	Техническое описание		
А4			1.822.1-2/82.2-010 СБ	Сборочный чертеж		
				Детали		
А4		1	1.822.1-2/82.2-001	Стержень арматурный	1	стр. 49
А4		2	-01	Стержень арматурный	1	
				Переменные данные для исполнений		
				1.822.1-2/82.2-010-00		КР1
				Сборочные единицы		
А4		3	1.822.1-2/82.2-002	Стержень арматурный составной	1	стр. 51
				Детали		
А4		4	1.822.1-2/82.2-001-03	Стержень арматурный	1	стр. 45
А4		5	-33	Стержень арматурный	1	стр. 47
А4		6	-47	Стержень арматурный	16	стр. 49
А4		7	-49	Стержень арматурный	39	
А4		8	-51	Стержень арматурный	2	
А4		9	-52	Стержень арматурный	3	
				1.822.1-2/82.2-010-01		КР2
				(то же как для 00)		
				1.822.1-2/82.2-010-02		КР3
				Сборочные единицы		
А4		3	1.822.1-2/82.2-002-01	Стержень арматурный составной	1	стр 51
				Детали		
А4		4	1.822.1-2/82.2-001-05	Стержень арматурный	1	стр.45

Нач. отд.	Котов		1983
Гл. инж. отд.	Цудечкис		
Н. контр.	Ахметова		
Гл. спец.	Ерусалимская		
Рук. гр.	Сасонко		
Инженер	Гусева		

1.822.1-2/82.2-010

Каркас плоский КР (КР1 - КР12)

Стадия	Лист	Листов
Р	1	3

ГИПРОНИСЕЛЬХОЗ

Формат	Зона	Поз	Обозначение	Наименование	Кол.	Примечание
А4		5	1.822 1-2/82 2-001- 33	Стержень арматурный	1	стр. 47
А4		6	-47	Стержень арматурный	16	стр 49
А4		7	-49	Стержень арматурный	39	
А4		8	-51	Стержень арматурный	2	
А4		9	-52	Стержень арматурный	3	
				1.822.1-2/82.2-010-03		КР4
				(то же как для 02)		
				1.822.1-2/82.2-010 -04		КР5
				Сборочные единицы		
А4		3	1.822 1-2/82.2 - 002-02	Стержень арматурный составной	1	стр. 51
				Детали		
А4		4	1.822.1-2/82.2 - 001 - 09	Стержень арматурный	1	стр 45
А4		5	- 33	Стержень арматурный	1	стр 47
А4		6	- 47	Стержень арматурный	16	стр 49
А4		7	- 49	Стержень арматурный	39	
А4		8	- 51	Стержень арматурный	2	
А4		9	- 52	Стержень арматурный	3	
				1.822 1-2/82.2-010- 05		КР6
				(то же как для 04)		
				1.822.1-2/82.2-010-06		КР7
				Сборочные единицы		
А4		3	1.822.1-2/82.2-002-03	Стержень арматурный составной	1	стр. 51
				Детали		
А4		4	1.822.1-2/82.2-001-09	Стержень арматурный	1	стр.45
А4		5	- 35	Стержень арматурный	1	стр.47
А4		6	- 47	Стержень арматурный	16	стр.49
А4		7	- 49	Стержень арматурный	39	
А4		8	- 51	Стержень арматурный	2	
А4		9	- 52	Стержень арматурный	3	

Формат	Зона	Поз.	Обозначение	Наименование	Кол	Примечание
				1.822.1-2/82.2-010-07		КР 8
				(то же как для 06)		
				1.822.1-2/82.2-010-08		КР 9
				Сборочные единицы		
А4		3	1.822.1-2/82.2-002-04	Стержень арматурный составной	1	стр. 51
				Детали		
А4		4	1.822.1-2/82.2-001-14	Стержень арматурный	1	стр. 46
А4		5	-35	Стержень арматурный	1	стр. 47
А4		6	-56	Стержень арматурный	16	стр. 49
А4		7	-58	Стержень арматурный	39	
А4		8	-60	Стержень арматурный	2	
А4		9	-61	Стержень арматурный	3	
				1.822.1-2/82.2-010-09		КР 10
				(то же как для 08)		
				1.822.1-2/82.2-010-10		КР 11
				Сборочные единицы		
А4		3	1.822.1-2/82.2-002-05	Стержень арматурный составной	1	стр. 52
				Детали		
А4		4	1.822.1-2/82.2-001-14	Стержень арматурный	1	стр. 46
А4		5	-35	Стержень арматурный	1	стр. 47
А4		6	-56	Стержень арматурный	16	стр. 49
А4		7	-58	Стержень арматурный	39	
А4		8	-60	Стержень арматурный	2	
А4		9	-61	Стержень арматурный	3	
				1.822.1-2/82.2-010-11		КР 12
				(то же как для 10)		

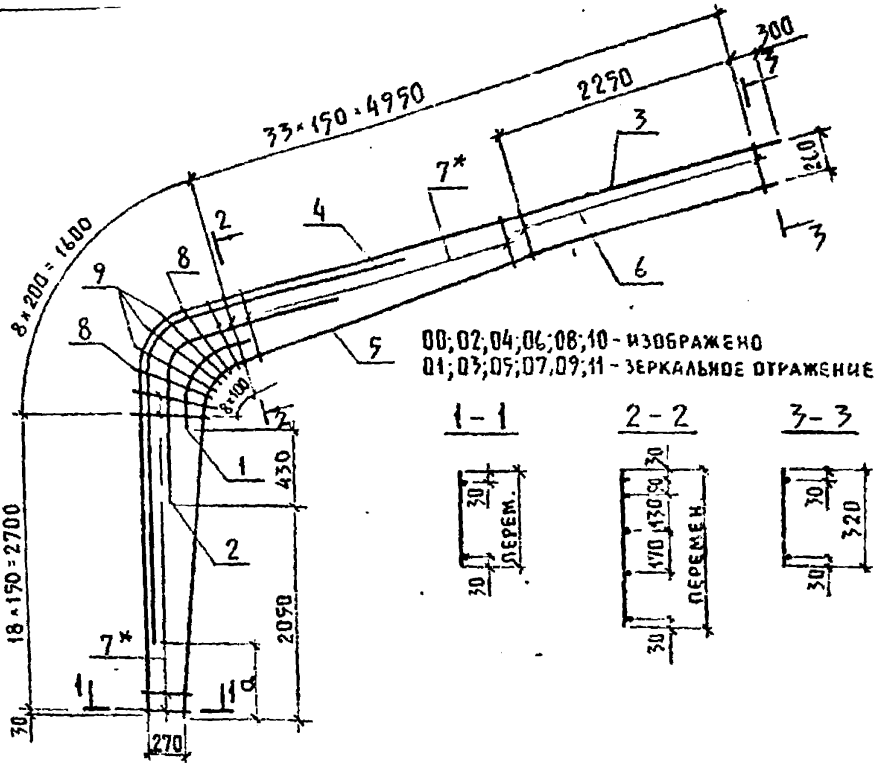

х) ДЛИНУ СТЕРЖНЕЙ (ПО АВА) ПРИНИМАТЬ СОГЛАСУЯСЬ С УКЛОНОМ СТЕРЖНЯ ПОЗ 5

Обозначение	Марка	Размеры, мм а	Масса, кг	Обозначение	Марка	Размеры, мм а	Масса, кг
1.822.1-2/82.2-010	КР1	900	39,2	1.822.1-2/82.2-010-06	КР7	530	55,5
-01	КР2			-07	КР8		
-02	КР3		44,5	-08	КР9	780	65,6
-03	КР4			-09	КР10		
-04	КР5	530	52,4	-10	КР11		71,9
-05	КР6			-11	КР12		

1.822.1-2/82.2-010 СБ

Нач.отд.	Котов		
Гл.инж.отд.	Цудечкис		
Н.контр.	Ахметова		
Гл.спец.	Ерусалимская		
Рук.гр.	Сасонко		
Инженер	Гусева		

Каркас плоский КР (КР1-КР12). Сборочный чертеж.

Стадия	Масса	Масштаб
Р	См. табл.	—
Лист	Листов 1	

ГИПРОНИСЕЛЬХОЗ

Копировал Архангельск 19144-02 25 Формат А4

Формат	Зона	Поз.	Обозначение	Наименование	Кол	Примечание
				Документация		
А4			1.822.1-2/82.2-ТО	Техническое описание		
А4			1.822.1-2/82.2-020 СБ	Сборочный чертеж		
				Детали		
А4		1	1.822.1-2/82.2-001-20	Стержень арматурный	1	стр. 46
А4		2	-02	Стержень арматурный	1	стр. 45
			Переменные данные для исполнений			
				1.822.1-2/82.2-020-00		КР13
				Сборочные единицы		
А4		3	1.822.1-2/82.2-002-06	Стержень арматурный составной	1	стр. 52
				Детали		
А4		4	1.822.1-2/82.2-001-06	Стержень арматурный	1	стр. 45
А4		5	-34	Стержень арматурный	1	стр. 47
А4		6	-48	Стержень арматурный	18	стр. 49
А4		7	-50	Стержень арматурный	52	
А4		8	-53	Стержень арматурный	2	
А4		9	-54	Стержень арматурный	3	
				1.822.1-2/82.2-020-01		КР14
				(то же как для 00)		
				1.822.1-2/82.2-020-02		КР15
				Сборочные единицы		
А4		3	1.822.1-2/82.2-002-07	Стержень арматурный составной	1	стр. 52
				Детали		
А4		4	1.822.1-2/82.2-001-10	Стержень арматурный	1	стр. 46

Нач. отд.	Котов	
Гл. инж. отд.	Чудечкис	
Н. контр.	Сасонко	
Гл. спец.	Ерусалимская	
Рук. гр.	Алексеева	
Инженер	Гусева	

1.822.1-2/82.2-020

Каркас плоский КР (КР13 - КР24)

Стадия	Лист	Листов
Р	1	3

ГИПРОНИСЕЛЬХОЗ

Формат	Зона	Поз.	Обозначение	Наименование	Кол.	Примечание
А4		5	1.822.1-2/82.2-001-36	Стержень арматурный	1	стр.47
А4		6	-48	Стержень арматурный	18	стр.49
А4		7	-50	Стержень арматурный	52	
А4		8	-53	Стержень арматурный	2	
А4		9	-54	Стержень арматурный	3	
				1.822.1-2/82.2-020-03		КР16
				(то же как для 02)		
				1.822.1-2/82.2-020-04		КР17
				Сборочные единицы		
А4		3	1.822.1-2/82.2-002-08	Стержень арматурный составной	1	стр.52
				Детали		
А4		4	1.822.1-2/82.2-001-15	Стержень арматурный	1	стр.46
А4		5	-36	Стержень арматурный	1	стр.47
А4		6	-57	Стержень арматурный	18	стр.49
А4		7	-59	Стержень арматурный	52	
А4		8	-62	Стержень арматурный	2	
А4		9	-63	Стержень арматурный	3	
				1.822.1-2/82.2-020-05		КР18
				(то же как для 04)		
				1.822.1-2/82.2-020-06		КР19
				Сборочные единицы		
А4		3	1.822.1-2/82.2-002-09	Стержень арматурный составной	1	стр.52
				Детали		
А4		4	1.822.1-2/82.2-001-15	Стержень арматурный	1	стр.46
А4		5	-37	Стержень арматурный	1	стр.47
А4		6	-57	Стержень арматурный	18	стр.49
А4		7	-59	Стержень арматурный	52	
А4		8	-62	Стержень арматурный	2	

Копировал Лихачева 10144-07 77 Формат А4

Формат	Зона	Поз.	Обозначение	Наименование	Кол.	Примечание
А4		9	1.822.1-2/82.2-001-63	Стержень арматурный	3	стр.49
				1.822.1-2/82.2-020-07		КР 20
				(то же как для 06)		
				1.822.1-2/82.2-020-08		КР 21
				Сборочные единицы		
А4		3	1.822.1-2/82.2-002-09	Стержень арматурный составной	1	стр.52
				Детали		
А4		4	1.822.1-2/82.2-001-21	Стержень арматурный	1	стр.46
А4		5	-37	Стержень арматурный	1	стр.47
А4		6	-57	Стержень арматурный	18	стр.49
А4		7	-59	Стержень арматурный	52	
А4		8	-62	Стержень арматурный	2	
А4		9	-63	Стержень арматурный	3	
				1.822.1-2/82.2-020-09		КР 22
				(то же как для 08)		
				1.822.1-2/82.2-020-10		КР 23
				Сборочные единицы		
А4		3	1.822.1-2/82.2-002-10	Стержень арматурный составной	1	стр.52
				Детали		
А4		4	1.822.1-2/82.2-001-21	Стержень арматурный	1	стр.46
А4		5	-40	Стержень арматурный	1	стр.47
А4		6	-69	Стержень арматурный	18	стр.49
А4		7	-66	Стержень арматурный	52	
А4		8	-67	Стержень арматурный	2	
А4		9	-68	Стержень арматурный	3	
				1.822.1-2/82.2-020-11		КР 24
				(то же как для 10)		

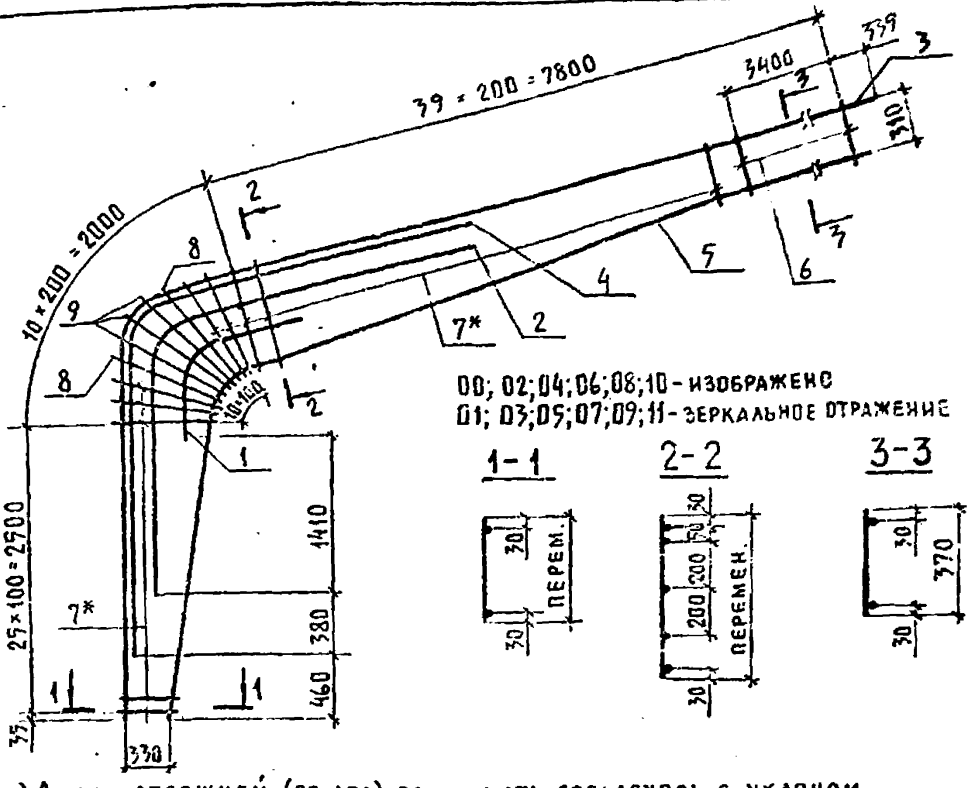

*) Длину стержней (по два) принимать согласуясь с уклоном стержня поз. 5.

Обозначение	Марка	Масса, кг	Обозначение	Марка	Масса, кг
1.822.1-2/82.2-020	КР13	61,2	1.822.1-2/82.2-020-06	КР19	102,4
-01	КР14		-07	КР20	
-02	КР15	73,3	-08	КР21	108,4
-03	КР16		-09	КР22	
-04	КР17	89,3	-10	КР23	131,5
-05	КР18		-11	КР24	

Нач. отд.	Котов	
Гл. инж. отд.	Цудечкис	
Н. контр.	Сасонко	
Гл. спец.	Ерусалимская	
Рук. гр.	Алексеева	
Инженер	Гусева	

1.822.1-2/82.2-020 СБ

Каркас плоский КР (КР13-КР24). Сборочный чертеж

Стадия	Масса	Масштаб
Р	См. табл.	—
Лист 1	Листов 1	

ГИПРОНИСЕЛЬХОЗ

Формат	Зона	Поз.	Обозначение	Наименование	Кол.	Примечание
				Документация		
А4			1.822.1-2/82.2-ТО	Техническое описание		
А4			1.822.1-2/82.2-030СБ	Сборочный чертеж		
				Детали		
А4		1	1.822.1-2/82.2-001-20	Стержень арматурный	1	стр. 46
А4		2	-02	Стержень арматурный	1	стр. 45
			Переменные данные для исполнений			
				1.822.1-2/82.2-030-00		КР 25
				Сборочные единицы		
А4		3	1.822.1-2/82.2-002-11	Стержень арматурный составной	1	стр. 52
				Детали		
А4		4	1.822.1-2/82.2-001-16	Стержень арматурный	1	стр. 46
А4		5	-38	Стержень арматурный	1	стр. 47
А4		6	-48	Стержень арматурный	25	стр. 49
А4		7	-50	Стержень арматурный	52	
А4		8	-53	Стержень арматурный	2	
А4		9	-54	Стержень арматурный	3	
				1.822.1-2/82.2-030-01		КР 26
				(то же как для 00)		
				1.822.1-2/82.2-030-02		КР 27
				Сборочные единицы		
А4		3	1.822.1-2/82.2-002-12	Стержень арматурный составной	1	стр. 53
				Детали		

Нач. отд.	Котов	
Гл. инж. отд.	Цудечкис	
Н. контр.	Алексеева	
Гл. спец.	Ерусалимская	
Рук. гр.	Ахметова	
Инженер	Гусева	

1.822.1-2/82.2-030

Каркас плоский КР (КР25 - КР36)

Стадия	Лист	Листов
Р	1	3

ГИПРОНИГЕЛЬХОЗ

Формат	Зона	Поз.	Обозначение	Наименование	Кол.	Примечание
А4		4	1.822.1-2/82.2-001 - 16	Стержень арматурный	1	стр. 46
А4		5	- 39	Стержень арматурный	1	стр. 47
А4		6	- 57	Стержень арматурный	25	стр. 49
А4		7	- 59	Стержень арматурный	52	
А4		8	- 62	Стержень арматурный	2	
А4		9	- 63	Стержень арматурный	3	
				1.822.1-2/82.2-030-03		КР 28
				(то же как для 02)		
				1.822.1-2/82.2-030-04		КР 29
				Сборочные единицы		
А4		3	1.822.1-2/82.2-002 - 13	Стержень арматурный составной	1	стр. 53
				Детали		
А4		4	1.822.1-2/82.2-001 - 23	Стержень арматурный	1	стр. 46
А4		5	- 39	Стержень арматурный	1	стр. 47
А4		6	- 57	Стержень арматурный	25	стр. 49
А4		7	- 59	Стержень арматурный	52	
А4		8	- 62	Стержень арматурный	2	
А4		9	- 63	Стержень арматурный	3	
				1.822.1-2/82.2-030-05		КР 30
				(то же как для 04)		
				1.822.1-2/82.2-030-06		КР 31
				Сборочные единицы		
А4		3	1.822.1-2/82.2-002 - 14	Стержень арматурный составной	1	стр. 53
				Детали		
А4		4	1.822.1-2/82.2-001 - 23	Стержень арматурный	1	стр 46
А4		5	- 41	Стержень арматурный	1	стр. 47
А4		6	- 65	Стержень арматурный	25	стр. 49

Кронсервал Антикор 10144-02 31

Формат	Зона	Поз.	Обозначение	Наименование	Кол.	Примечание
А4		7	1.822.1-2/82.2-001-66	Стержень арматурный	52	стр.49
А4		8	-67	Стержень арматурный	2	
А4		9	-68	Стержень арматурный	3	
А4		10	-31	Стержень арматурный	1	стр.46
				1.822.1-2/82.2-030-07		КР 32
				(то же как для 06)		
				1.822.1-2/82.2-030-08		КР 33
				Сборочные единицы		
А4		3	1.822.1-2/82.2-002-15	Стержень арматурный составной	1	стр.53
				Детали		
А4		4	1.822.1-2/82.2-001-27	Стержень арматурный	1	стр.46
А4		5	-41	Стержень арматурный	1	стр.47
А4		6	-69	Стержень арматурный	25	стр.49
А4		7	-66	Стержень арматурный	52	
А4		8	-67	Стержень арматурный	2	
А4		9	-68	Стержень арматурный	3	
А4		10	-31	Стержень арматурный	1	стр.46
				1.822.1-2/82.2-030-09		КР 34
				(то же как для 08)		
				1.822.1-2/82.2-030-10		КР 35
				Сборочные единицы		
А4		3	1.822.1-2/82.2-002-16	Стержень арматурный составной	1	стр.53
				Детали		
А4		4	1.822.1-2/82.2-001-28	Стержень арматурный	1	стр.46
А4		5	-42	Стержень арматурный	1	стр.47
А4		6	-71	Стержень арматурный	25	стр.49
А4		7	-72	Стержень арматурный	52	
А4		8	-73	Стержень арматурный	2	стр.50
А4		9	-75	Стержень арматурный	3	
А4		10	-32	Стержень арматурный	1	стр.46
				1.822.1-2/82.2-030-11		КР 36
				(то же как для 10)		

Рис.1

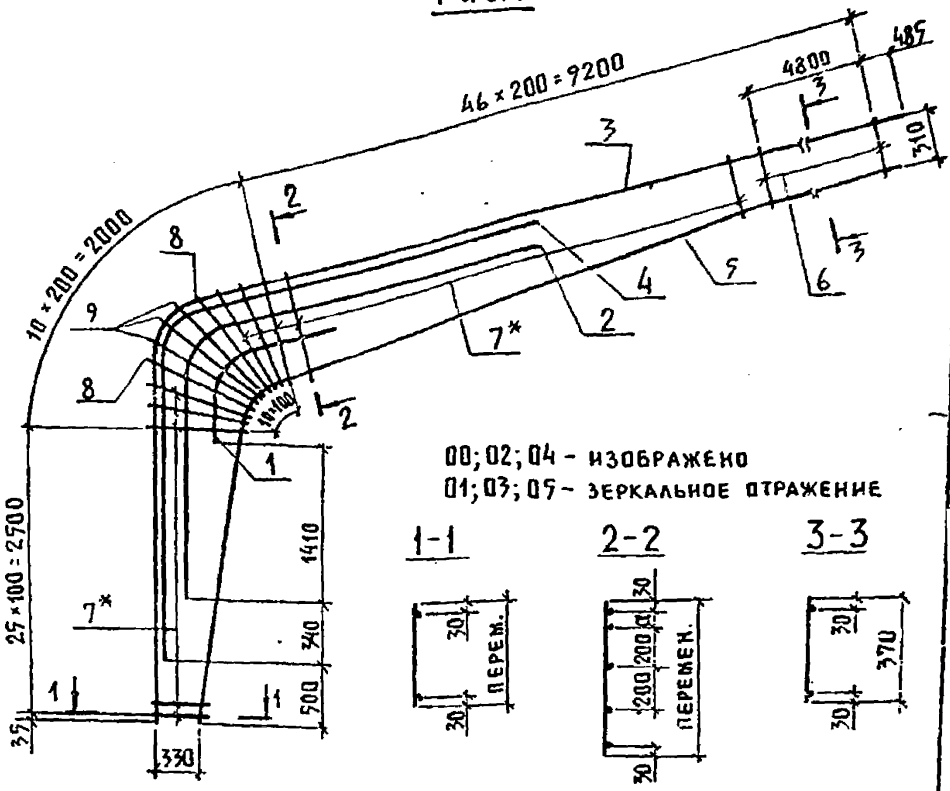

*) ДЛИНУ СТЕРЖНЕЙ (ПО ДВА) ПРИНИМАТЬ СОГЛАСУЯСЬ С УКЛОНОМ СТЕРЖНЯ ПОЗ. 5

			1.822.1-2/82.2-030СБ
Нач.отд.	Котов		Каркас плоский КР (КР25 - КР36). Сборочный чертеж
Гл.инж.от.	Цудечкис		
Н.контр.	Алексеева		
Гл.спец.	Ерусалимская		
Рук.гр.	Ахметова		
Инженер	Гусева		

Стадия	Масса	Масштаб
Р	См. табл.	—
Лист 1	Листов 2	

ГИПРОНИСЕЛЬХОЗ

Копировал Аихачева 19144-02 33 Формат А4

Рис. 2

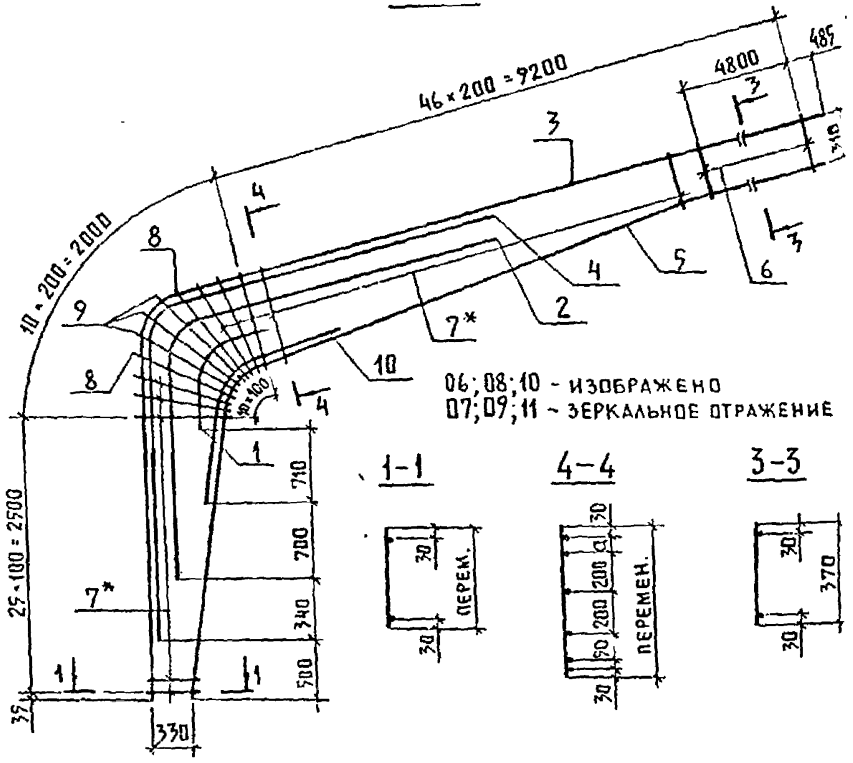

Обозначение	Марка	Рис.	Размеры, мм a	Масса, кг	Обозначение	Марка	Рис.	Размеры, мм a	Масс кг
1.822.1-2/82.2-030	КР25	1	50	93,8	1.822.1-2/82.2-030-06	КР31	2	50	152
-01	КР26				-07	КР32			
-02	КР27			109,6	-08	КР33		70	16
-03	КР28				-09	КР34			
-04	КР29			124,4	-10	КР35			20
-05	КР30				-11	КР36			

1.822.1-2/82.2-030 СБ

Корпорация Антонова 10144-07 311 Формат А4

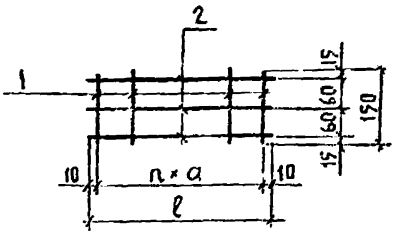

Обозначение	Марка	Размеры, мм		n	Масса, кг
		a	ℓ		
1.822.1-2/82.2-040	С1	60	320	5	0,4
-01	С2	90	370	7	0,5

Формат	Зона	Поз.	Обозначение	Наименование	Кол.	Примечание
				Документация		
А4			1.822.1-2/82.2-ТО	Техническое описание		
				Переменные данные для исполнений		
				1.822.1-2/82.2-040		С1
				Детали		
А4		1	1.822.1-2/82.2-001-46	Стержень арматурный	6	стр. 49
А4		2	-47	Стержень арматурный	3	
				1.822.1-2/82.2-040-01		С2
				Детали		
А4		1	1.822.1-2/82.2-001-46	Стержень арматурный	8	стр. 49
А4		2	-48	Стержень арматурный	3	

Нач.отд.	Котов	
Гл.инж.отд.	Судечкис	
Н.контр.	Алексеева	
Гл.спец.	Ерусалимская	
Рук.груп.	Ахметова	
Ст.инж.	Кирпичкина	

1.822.1-2/82.2-040

Сетка арматурная С (С1, С2)

Стадия	Масса	Масштаб
Р	См табл	—
Лист	Листов 1	

ГИПРОНИСЕЛЬХОЗ

Формат	Зона	Поз.	Обозначение	Наименование	Кол.	Примечание
				Документация		
А4			1.822.1-2/82.2-ТО	Техническое описание		
А4			1.822.1-2/82.2-050 СБ	Сборочный чертеж		
				Переменные данные для исполнений		
				1.822.1-2/82.2-050		С3
				Детали		
А4		1	1.822.1-2/82.2-001-46	Стержень арматурный	6	стр.49
А4		2	-76	Стержень арматурный	2	стр.50
				1.822.1-2/82.2-050-01		С4
				Детали		
А4		1	1.822.1-2/82.2-001-55	Стержень арматурный	6	стр.49
		2	-76	Стержень арматурный	2	стр.50
				1.822.1-2/82.2-050-02		С5
				Детали		
А4		1	1.822.1-2/82.2-001-46	Стержень арматурный	8	стр.49
А4		2	-76	Стержень арматурный	2	стр.50
				1.822.1-2/82.2-050-03		С6
				Детали		
А4		1	1.822.1-2/82.2-001-55	Стержень арматурный	8	стр.49

Нач.отд.	Котов	
Гл.инж.отд	Цудечкис	
Н.контр.	Алексеева	
Гл.спец.	Ерусланская	
Рук.груп.	Ахметова	
Ст.инж.	Кирпичникова	

1.822.1-2/82.2-050

Сетка арматурная С (С3-С8)

Стадия	Лист	Листов
Р	1	2

ГИПРОНИСЕЛЬХОЗ

Формат	Зона	Поз.	Обозначение	Наименование	Кол.	Примечание
А4		2	1.822.1-2/82.2-001-76	Стержень арматурный	2	стр.50
				1.822.1-2/82.2-050-04		С7
				Детали		
А4		1	1.822.1-2/82.2-001-64	Стержень арматурный	8	стр.49
А4		2	-76	Стержень арматурный	2	стр.50
				1.822.1-2/82.2-050-05		С8
				Детали		
А4		1	1.822.1-2/82.2-001-69	Стержень арматурный	8	стр.49
А4		2	-76	Стержень арматурный	2	стр.50

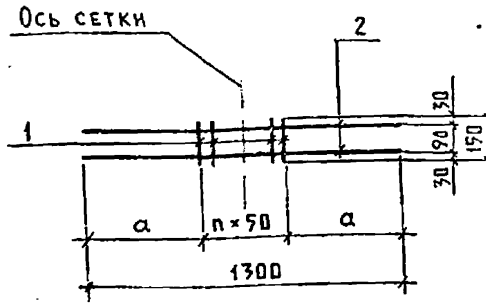

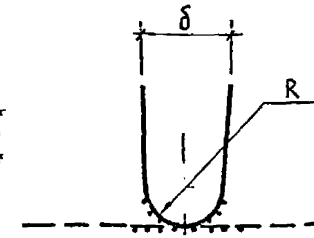

Обозначение	Марка	Размеры, мм			n	Масса, кг
		a	δ	R		
1.822.1-2/82.2-050	С3	525	270	120	5	2,6
-01	С4					2,8
-02	С5	475	350	150	7	2,6
-03	С6					2,9
-04	С7					3,1
-05	С8					3,4

Нач. отд.	Котов	
Гл. инж. отд.	Цудечкис	
Н. контр.	Алексеева	
Гл. спец.	Ерусалимская	
Рук. груп	Ахметова	
Ст. инж.	Кирпичкина	

1.822.1-2/82.2-050СБ

Сетка арматурная С (С3 - С8). Сборочный чертеж

Стадия	Масса	Масштаб
Р	См. табл.	—
Лист	Листов 1	

ГИПРОНИСЕЛЬХОЗ

Формат	Зона	Поз.	Обозначение	Наименование	Кол.	Примечание
				Документация		
А4			1.822.1-2/82.2-ТО	Техническое описание		
А4			1.822.1-2/82.2-060 СБ	Сборочный чертеж		
				Переменные данные для исполнений		
				1.822.1-2/82.2-060		С9
				Детали		
А4		1	1.822.1-2/82.2-001-46	Стержень арматурный	6	стр.49
А4		2	-74	Стержень арматурный	2	стр.50
				1.822.1-2/82.2-060-01		С10
				Детали		
А4		1	1.822.1-2/82.2-001-59	Стержень арматурный	6	стр.49
А4		2	-74	Стержень арматурный	2	стр.50
				1.822.1-2/82.2-060-02		С11
				Детали		
А4		1	1.822.1-2/82.2-001-64	Стержень арматурный	6	стр.49
А4		2	-74	Стержень арматурный	2	стр.50
				1.822.1-2/82.2-060-03		С12
				Детали		
А4		1	1.822.1-2/82.2-001-69	Стержень арматурный	6	стр.49
А4		2	-74	Стержень арматурный	2	стр.50

Нач.отд.	Котов	
Гл.инж.отд.	Цудечкис	
Н.контр.	Алексеева	
Гл.спец.	Ерусалимская	
Рук.груп.	Ахметова	
Ст.инж.	Кирпичкина	

1.822.1-2/82.2-060

Сетка арматурная С (С9-С12)

Стадия	Лист	Листов
Р		1

ГИПРОНИСЕЛЬХОЗ

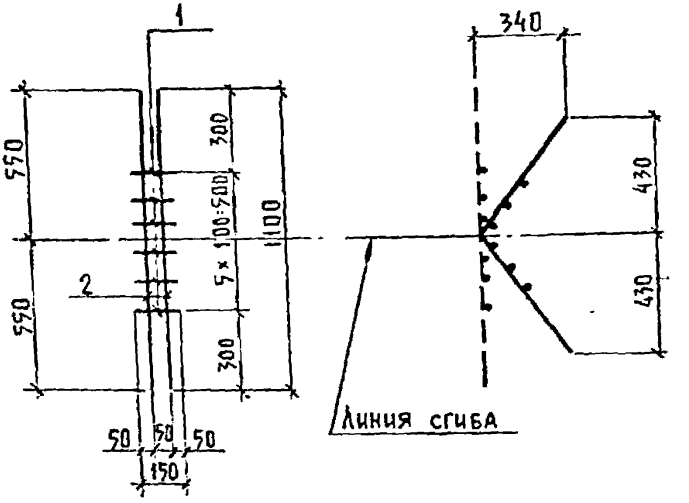

Обозначение	Марка	Масса, кг
1.822.1-2/82.2-060	С9	2,2
-01	С10	2,4
-02	С11	2,5
-03	С12	2,7

		1.822.1-2/82.2-060 СБ	
Нач. отд.	Котов	Сетка арматурная С (С9-С12). Сборочный чертеж	Стадия: Р; Масса: Сх. табл.; Масштаб: —
Гл. инж. отд.	Цудечкис		
Н. контр.	Алексеева		Лист; Листов 1
Гл. спец.	Ерусалимская		
Рук. груп.	Ахметова		ГИПРОНИСЕЛЬХОЗ
Гл. инж.	Кирпичкина		

Копировал Анкачева 19144-02 40 Формат А4

Формат	Зона	Поз.	Обозначение	Наименование	Кол.	Примечание
				Документация		
А4			1.822.1-2/82.2-ТО	Техническое описание		
А4			1.822.1-2/82.2-070 СБ	Сборочный чертеж		
				1.822.1-2/82.2-070		М1
				Детали		
Б4		1	1.822.1-2/82.2-003	Полоса 8×170 ГОСТ 103-76 / В Ст3кп2-1, ТУ14-1-3023-80		
				ℓ=330	1	3,6кг
А4		2	1.822.1-2/82.2-001-70	Стержень арматурный	4	стр.49
				1.822.1-2/82.2-070-01		М2
				Детали		
А4			1.822.1-2/82.2-001-88	Стержень арматурный	1	стр.50
				1.822.1-2/82.2-070-02		М3
				Детали		
А4			1.822.1-2/82.2-001-89	Стержень арматурный	1	стр.50

Нач.отд.	Котов	
Гл.инж.отд.	Цудечкис	
Н.контр.	Сасонко	
Гл.спец.	Ерусалимская	
Рук.гр.	Алексеева	
Инженер	Гусева	

1.822.1-2/82.2-070

Изделие закладное М (М1 – М3)

Стадия	Лист	Листов
Р		1

ГИПРОНИСЕЛЬХОЗ

Рис. 1

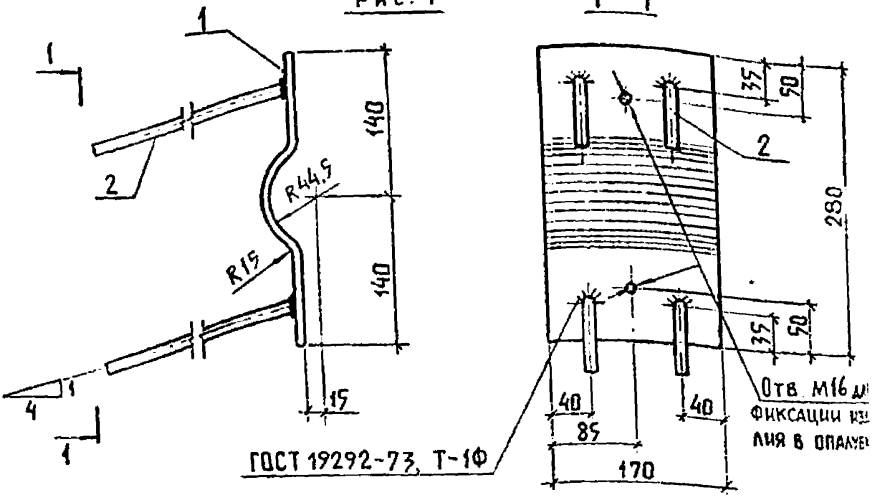

Рис. 2

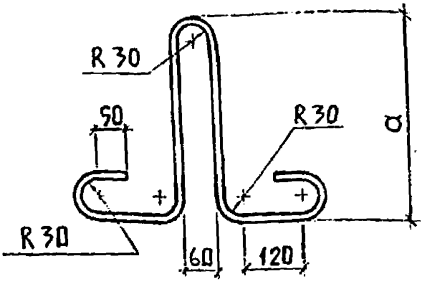

Обозначение	Марка	Рис.	Размеры, мм	Масса
			a	кг
1.822.1-2/82.2-070	М1	1	—	4,8
-01	М2	2	400	2,1
-02	М3		440	2,8

1.822.1-2/82.2-070 СБ

Нач. отд.	Котов	
Гл. инж. отд.	Цудечкис	
Н. контр.	Ахметова	
Гл. спец.	Ерусалимская	
Рук. груп.	Алексеева	
Ст. инж.	Кирпичкина	

Изделие закладное М (М1 – М3). Сборочный чертеж

Стадия	Масса	Масштаб
Р	См. табл.	—
Лист	Листов 1	

ГИПРОНИСЕЛЬХОЗ

Копировал Анхачева 19144-02 42 Формат А4

Формат	Зона	Поз	Обозначение	Наименование	Кол.	Примечание
				Документация		
А4			1.822.1-2/82.2-ТО	Техническое описание		
А4			1.822.1-2/82.2-080СБ	Сборочный чертеж		
				1.822.1-2/82.2-080		м4
				Детали		
Б4		1	1.822.1-2/82.2-003-01	Полоса $\frac{6\times80\ ГОСТ\ 103-76}{ВСт3кп2-1, ТУ14-1-3023-80}$		
				ℓ=100	1	0,4кг
А4		2	1.822.1-2/82.2-001-99	Стержень арматурный	2	стр.49
				1.822.1-2/82.2-080-01		м5
				Детали		
Б4		3	1.822.1-2/82.2-003-02	Полоса $\frac{6\times170,\ ГОСТ\ 103-76}{ВСт3кп2-1, ТУ14-1-3023-80}$		
				ℓ=170	1	1,4кг
А4		2	1.822.1-2/82.2-001-99	Стержень арматурный	4	стр.49
				1.822.1-2/82.2-080-02		м6
				Детали		
Б4		4	1.822.1-2/82.2-003-03	Полоса $\frac{8\times100\ ГОСТ\ 103-76}{ВСт3кп2-1, ТУ14-1-3023-80}$		
				ℓ=150	1	0,9кг
Б4		5	1.822.1-2/82.2-003-04	Полоса $\frac{8\times100\ ГОСТ\ 103-76}{ВСт3кп2-1, ТУ14-1-3023-80}$		
				ℓ=150	1	0,9кг
А4		6	1.822.1-2/82.2-001-90	Стержень арматурный	6	стр.90

Нач. отд	Котов		1.822.1-2/82.2-080	
Гл. инж. отд	Чудечкис			
Н. контр	Алексеева		Изделие закладное (м4 - м6)	Стадия: Р; Лист: ; Листов: 1
Гл. спец.	Ерусалимская			
Рук. гр.	Ахметова			Гипронисельхоз
Инженер	Гусева			

Рис.1

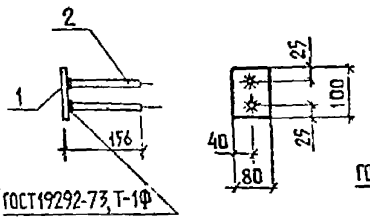

Рис. 2

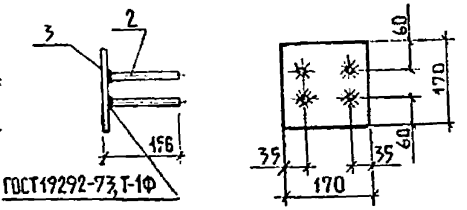

Рис.3

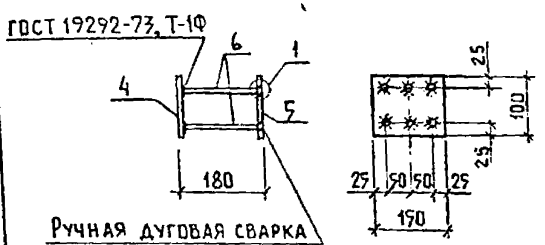

Ручная дуговая сварка в разделанных отверстиях электродами типа Э42А

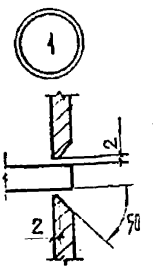

Обозначение	Марка	Рис.	Масса, кг
1.822.1-2/82.2-080	М4	1	0,9
-01	М5	2	1,6
-02	М6	3	2,4

Нач.отд.	Котов	
Гл.инж.отд.	Цудечкис	
Н. контр.	Алексеева	
Гл.спец.	Ерусалимская	
Рук.груп.	Ахметова	
Ст. инж.	Кирпичкина	

1.822.1-2/82.2-080СБ

Изделие закладное М (М4 - М6). Сборочный чертеж

Стадия	Масса	Масштаб
Р	см. табл.	—
Лист	Листов 1	

ГИПРОНИСЕЛЬХОЗ

Рис. 1

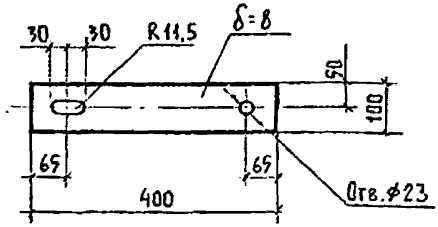

Рис. 2

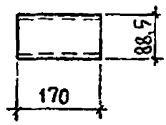

Рис. 3

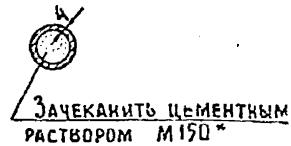

*) Расход цементного раствора - 0,001м³

Обозначение	Марка	Рис.	Масса, кг	Примечание
1.822.1-2/82.2-090	МС1	1	2,5	ГОСТ 103-76 & Ст3кп2-1, ТУ14-1-3023-80
-01	МС2	2	1,4	ГОСТ 3262-75*
-02	МС3	3	0,6	Болт М20×240 ГОСТ 7798-70*; Гайка М20 ГОСТ 5915-70*; Шайба М20 ГОСТ 11371-78

1.822.1-2/82.2-090

Нач.отд.	Котов	Изделие соединительное МС (МС1 - МС3)	Стадия: Р; Масса: См. табл.; Масштаб: —
Гл.инж.отд.	Чудечкис		
Н.контр.	Ахметова		Лист; Листов 1
Гл.спец.	Ерусалимская		
Рук.гр	Алексеева		Гипронисельхоз
Ст.инж.	Кирпичкина		

Рис.1

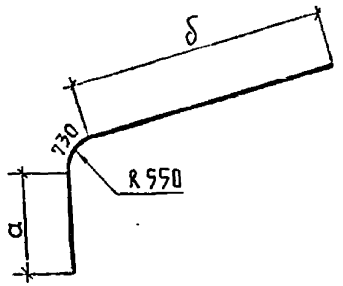

Рис.2

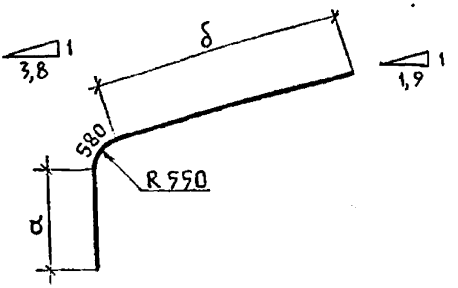

Обозначение	Рис.	ф, мм и класс арматуры	Размеры, мм		Длина, мм	Масса, кг	Примечание
			a	б			
1.822.1-2/82.2-001	1	12А III	400	400	1530	1,4	
-01		12А III	970	970	2670	2,4	
-02		12А III	2120	3250	6100	5,4	
-03		16А III	2260	2260	5250	8,3	ГОСТ
-04		16А III	3150	3400	7280	11,5	5781-8
-05		18А III	2260	2260	5250	10,5	
-06		18А III	2640	3380	6750	13,5	
-07		18А III	3150	3400	7280	14,6	
-08		18А III	3140	4800	8670	17,3	
-09		20А III	2585	2585	5900	14,5	

		1.822.1-2/82.2-001	
Нач.отд.	Котов	Стержень арматурный	Стадия: Р; Масса: См. табл.; Масштаб: —
Гл.инж.отд.	Цудечкис		
Н.контр.	Сагонко		Лист 1; Листов 6
Гл.спец.	Ерусалимская		
Рук.груп.	Ахметова		Гипропигельхп

Обозначение	Рис.	Ø, мм и класс арматуры	Размеры, мм а	Размеры, мм б	Длина, мм	Масса, кг	Примечание
1.822.1-2/82.2-001-10	1	20AIII	2640	3380	6750	16,6	ГОСТ 7781-82
-11		20AIII	3150	3400	7280	18,0	
-12		20AIII	3150	3700	7580	18,7	
-13		20AIII	3140	4800	8670	21,4	
-14		22AIII	2360	2360	5450	16,3	
-15		22AIII	2640	3420	6790	20,3	
-16		22AIII	2600	3570	6900	20,6	
-17		22AIII	3150	3400	7280	21,7	
-18		22AIII	3140	4800	8670	25,9	
-19		22AIII	3140	5350	9220	27,5	
-20		12AIII	785	785	2300	2,0	
-21		25AIII	2640	3480	6850	26,3	
-22		25AIII	3150	3400	7280	28,0	
-23		25AIII	2600	3820	7150	27,5	
-24		25AIII	3140	4800	8670	33,3	
-25		25AIII	3140	5350	9220	35,4	
-26		25AIII	3140	5650	9520	36,6	
-27		28AIII	2600	3870	7200	34,8	
-28		28AIII	2600	4370	7700	37,2	
-29		28AIII	3140	5350	9220	44,5	
-30		28AIII	3140	5650	9520	46,0	
-31	2	20AIII	1150	2170	3900	9,6	
-32		25AIII	1150	1270	3000	11,5	

Копировал Альбомов

Рис. 3

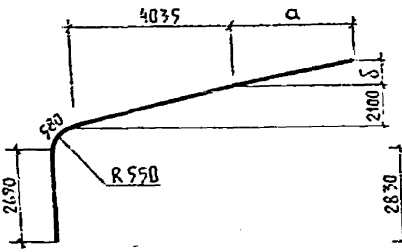

Рис. 4

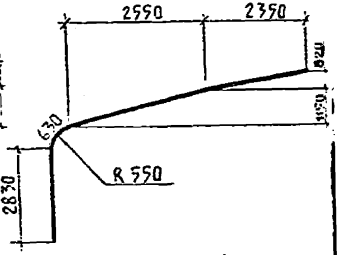

Обозначение	Рис.	∅, мм и класс арматуры	Размеры, мм		Длина, мм	Масса, кг	Примечания
			а	б			
1.822.1-2/82.2-001-33	4	12А III	—	—	8750	7,8	
-34	3	12А III	3400	1400	11500	10,2	
-35	4	14А III	—	—	8750	10,6	
-36	3	14А III	3400	1400	11500	13,9	
-37		16А II	3400	1400	11500	18,1	
-38		16А III	4830	2000	13050	20,6	
-39		18А II	4830	2000	13050	26,1	
-40		20А III	3400	1400	11500	28,4	
-41		20А II	4830	2000	13050	32,2	
-42		25А II	4830	2000	13050	50,3	

ГОСТ 5781-

Рис. 5

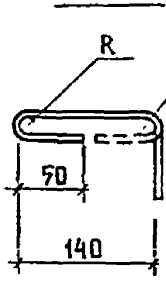

Рис. 6

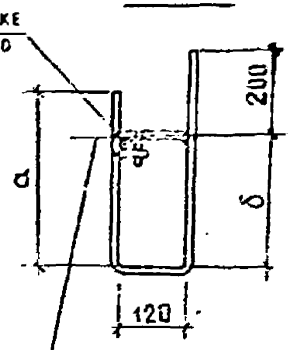

Обозначение	Рис.	∅, мм	Размеры, мм		Длина, мм	Масса кг	Примечание
			а	б			
1.822.1-2/82.2-001-43	5	6AI	—	—	280	0,06	ГОСТ 5781-82
-44	6	6AI	350	280	950	0,21	
-45		6AI	430	350	1100	0,24	

Радиус R принимается в зависимости от диаметра продольной арматуры

Обозначение	⌀, мм и класс арматуры	Длина, мм	Масса, кг	Примечание
1.822.1-2/82.2-001-46	6 А III	150	0,03	
-47	6 А III	320	0,07	* Заготовить № 4 стержня длиной: 340 360, 390, 420, 470, 500, 530, 580
-48	6 А III	370	0,08	
-49*	6 А III	от 340 до 580	0,10	
-50**	6 А III	от 390 до 800	0,13	
-51	6 А III	610	0,14	
-52	6 А III	700	0,16	
-53	6 А III	860	0,19	** То же, длина 390, 430, 460, 530, 570, 600, 670, 710, 740,
-54	6 А III	950	0,21	
-55	8 А III	150	0,06	
-56	8 А III	320	0,13	
-57	8 А III	370	0,15	
-58*	8 А III	от 340 до 580	0,18	
-59**	8 А III	от 390 до 800	0,24	
-60	8 А III	610	0,24	
-61	8 А III	700	0,28	
-62	8 А III	860	0,34	
-63	8 А III	950	0,38	
-64	10 А III	150	0,09	ГОСТ 5781-82
-65	10 А III	370	0,23	
-66**	10 А III	от 390 до 800	0,37	
-67	10 А III	860	0,53	
-68	10 А III	950	0,59	
-69	12 А III	150	0,13	
-70	12 А III	350	0,31	
-71	12 А III	370	0,33	
-72**	12 А III	от 390 до 800	0,54	

Обозначение	ф, мм и класс арматуры	Длина, мм	Масса, кг	Примечание
1.822.1-2/82-001-73	12А III	860	0,8	ГОСТ 5781-82
-74	12А III	1100	1,0	
-75	12А III	950	0,8	
-76	12А III	1300	1,2	
-77	12А III	2000	1,8	
-78	12А III	2300	2,0	
-79	12А III	4000	3,6	
-80	14А III	2300	2,8	
-81	14А III	4000	4,8	
-82	16А III	4000	6,3	
-83	16А III	5000	7,9	
-84	18А III	5000	10,0	
-85	20А III	4000	9,9	
-86	20А III	4700	11,6	
-87	20А III	5000	12,3	
-88	16А I	1330	2,1	
-89	18А I	1410	2,8	
-90	10А III	170	0,1	

Формат	Зона	Поз.	Обозначение	Наименование	Кол.	Примечание
				Документация		
А4			1.822.1-2/82.2-ТО	Техническое описание		
А4			1.822.1-2/82.2-002 СБ	Сборочный чертеж		
			Переменные данные для исполнений			
				1.822.1-2/82.2-002		
				Детали		
А4		1	1.822.1-2/82.2-001-04	Стержень арматурный	1	стр.45
А4		2	-78	Стержень арматурный	1	стр.50
				1.822.1-2/82.2-002-01		
				Детали		
А4		1	1.822.1-2/82.2-001-07	Стержень арматурный	1	стр.46
А4		2	-78	Стержень арматурный	1	стр.50
				1.822.1-2/82.2-002-02		
				Детали		
А4		1	1.822.1-2/82.2-001-12	Стержень арматурный	1	стр.48
А4		2	-77	Стержень арматурный	1	стр.51
				1.822.1-2/82.2-002-03		
				Детали		
А4		1	1.822.1-2/82.2-001-11	Стержень арматурный	1	стр.47
А4		2	-80	Стержень арматурный	1	стр.50
				1.822.1-2/82.2-002-04		
				Детали		
А4		1	1.822.1-2/82.2-001-17	Стержень арматурный	1	стр.46
А4		2	-80	Стержень арматурный	1	стр.50

Нач.отд	Котов	
Гл.инж.отд	Цудечкис	
Н.контр	Алексеева	
Гл.спец.	Ерусалимская	
Рук.гр	Ахметова	
Инженер	Гусева	

1.822.1-2/82.2-002

Стержень арматурный составной

Стадия	Лист	Листов
Р	1	3

ГИПРОНИСЕЛЬХОЗ

Формат	Зона	Поз.	Обозначение	Наименование	Кол.	Примечание
				1.822.1-2/82.2-002-05		
				Детали		
А4		1	1.822.1-2/82.2-001-22	Стержень арматурный	1	стр.46
А4		2	-80	Стержень арматурный	1	стр.50
				1.822.1-2/82.2-002-06		
				Детали		
А4		1	1.822.1-2/82.2-001-08	Стержень арматурный	1	стр 45
А4		2	-79	Стержень арматурный	1	стр.50
				1.822.1-2/82.2-002-07		
				Детали		
А4		1	1.822.1-2/82.2-001-13	Стержень арматурный	1	стр.46
А4		2	-81	Стержень арматурный	1	стр.50
				1.822.1-2/82.2-002-08		
				Детали		
А4		1	1.822.1-2/82.2-001-18	Стержень арматурный	1	стр.46
А4		2	-81	Стержень арматурный	1	стр.50
				1.822.1-2/82.2-002-09		
				Детали		
А4		1	1.822.1-2/82.2-001-24	Стержень арматурный	1	стр.46
А4		2	-82	Стержень арматурный	1	стр.50
				1.822.1-2/82.2-002-10		
				Детали		
А4		1	1.822.1-2/82.2-001-24	Стержень арматурный	1	стр.46
А4		2	-85	Стержень арматурный	1	стр.50
				1.822.1-2/82.2-002-11		
				Детали		
А4		1	1.822.1-2/82.2-001-19	Стержень арматурный	1	стр 46

Зона	Поз.	Обозначение	Наименование	Кол.	Примечание
	2	1.822.1-2/82.2-001-83	Стержень арматурный	1	стр.50
			1.822.1-2/82.2-002-12		
			Детали		
	1	1.822.1-2/82.2-001-19	Стержень арматурный	1	стр.46
	2	-84	Стержень арматурный	1	стр.50
			1.822.1-2/82.2-002-13		
			Детали		
	1	1.822.1-2/82.2-001-25	Стержень арматурный	1	стр.46
	2	-84	Стержень арматурный	1	стр.50
			1.822.1-2/82.2-002-14		
			Детали		
	1	1.822.1-2/82.2-001-26	Стержень арматурный	1	стр.46
	2	-86	Стержень арматурный	1	стр.50
			1.822.1-2/82.2-002-15		
			Детали		
	1	1.822.1-2/82.2-001-29	Стержень арматурный	1	стр.46
	2	-87	Стержень арматурный	1	стр.50
			1.822.1-2/82.2-002-16		
			Детали		
	1	1.822.1-2/82.2-001-30	Стержень арматурный	1	стр.46
	2	-86	Стержень арматурный	1	стр.50

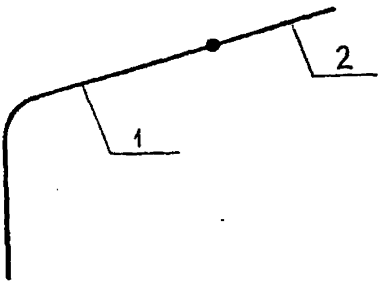

Стержни поз. 1 и 2 соединить между собой контактной стыковой сваркой в соответствии с СН 393-78 (п. 4 табл. 1)

Обозначение	Масса, кг	Обозначение	Масса, кг
1.822.1-2/82.2-002	13,9	1.822.1-2/82.2-002-09	39,6
-01	16,6	-10	43,2
-02	20,9	-11	35,4
-03	20,8	-12	37,5
-04	24,9	-13	45,4
-05	30,8	-14	48,2
-06	20,9	-15	56,8
-07	26,2	-16	57,6
-08	30,7		

Нач. отд.	Котов	
Гл. инж.	Цудечкис	
Рук. гр.	Ахметова	
Инженер	Гусева	

1.822.1-2/82.2-002СБ

Стержень арматурный составной. Сборочный чертеж

Стадия	Масса	Масштаб
Р	См. табл.	—
Лист	Листов 1	

ГИПРОНИСЕЛЬХОЗ

Копировал Лихачева 10144-02 755 Формат А4

gost.e-ecolog.ru