ТИПОВОЙ ПРОЕКТ
704-2-55.90

ХРАНИЛИЩЕ ДИЗЕЛЬНОГО ТОПЛИВА НАДЗЕМНОЕ ЕМКОСТЬЮ 2×5 КУБ.М

Альбом 2

АСИ, ТХИ — Строительные и технологические изделия

24525-02
ЦЕНА

gost.e-ecolog.ru

ТИПОВОЙ ПРОЕКТ
704-2-55.90
ХРАНИЛИЩЕ ДИЗЕЛЬНОГО ТОПЛИВА НАДЗЕМНОЕ ЕМКОСТЬЮ 2×5 КУБ. М

АЛЬБОМ 2

РАЗРАБОТАН
Государственным союзным проектным институтом Министерства связи СССР

Главный инженер института И.В.Логинов
Главный инженер проекта Б.В.Смирнов

Утверждён
Министерством связи СССР
Экспертное заключение от 02.08.90
Введён в действие
ГСПИ Министерства связи СССР
Приказ от 05.09.90 № 129

Альбом 2

Содержание альбома

Обозначение документа	Наименование	Стр.
	Содержание	2
ТХ.У.01	Патрубок замерного люка	3
ТХ.У.02	Патрубок раздаточный	4
ТХ.У.03	Труба вентиляционная	5
ТХ.У.04	Наконечник вентиляционный	6
АС.У.01	Плита П-2,5Р	7
АС.У.02	Сетка арматурная С1	8
АС.У.03	Изделие закладное МН1	8
АС.У.04	Балка Б1	9
АС.У.05	Тяга Т1	10
АС.У.06	Стойка СТ1-СТ4	11
АС.У.07	Площадка ПЛ1	12
АС.У.08	Ограждение ОГ-1	13
АС.У.09	Стремянка С4-С5	14

Инв.№ подл. | Подпись и дата | Взам.инв.№

Альбом 2

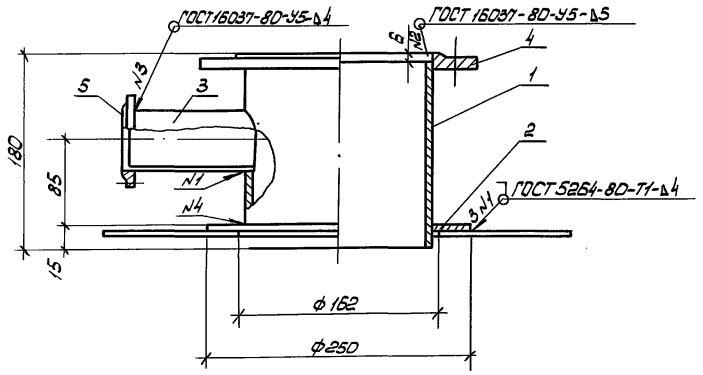

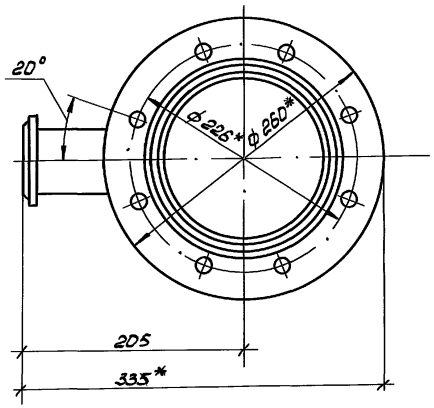

Формат	Зона	Поз.	Обозначение	Наименование	Кол.	Примечание
		1		Труба 159×4,5 ГОСТ 8732-78		
				В 20 ГОСТ 8731-87		
				L =174	1	2,9 кг
		2		Воротник		
				Лист 5,0 ГОСТ 19903-74		
				с 245 ГОСТ 27772-88		
				ф 260/162	1	1,1 кг
		3		Труба 57×3,5 ГОСТ 8732-78		
				В 20 ГОСТ 8751-87		
				L =130	1	0,6 кг
		4		Фланец 1-150-6		
				Вст 3сп ГОСТ 12820-80	1	4,39 кг
		5		Фланец 1-50-6		
				Вст 3сп ГОСТ 12820-80	1	1,31 кг

Сварку производить электродами 942 ГОСТ 9467-75

* Размеры для справок

Нач.отд.	Васильев		08.90	704-2-55.90-ТХ.И.01	
Н.контр.	Киреева		08.90	Патрубок замерного люка	
Нач.гр.	Пальмихина		08.90		
Исполн.	Елкина		08.90		

Стадия	Масса	Масштаб
Р	10,3	1:4
Лист	Листов 1	

ГСПИ МИНИСТЕРСТВО СВЯЗИ СССР

Привязан

Инв.N

Инв.N подл. | Подпись и дата | Взам.инв.N

24525-02 4

Альбом 2

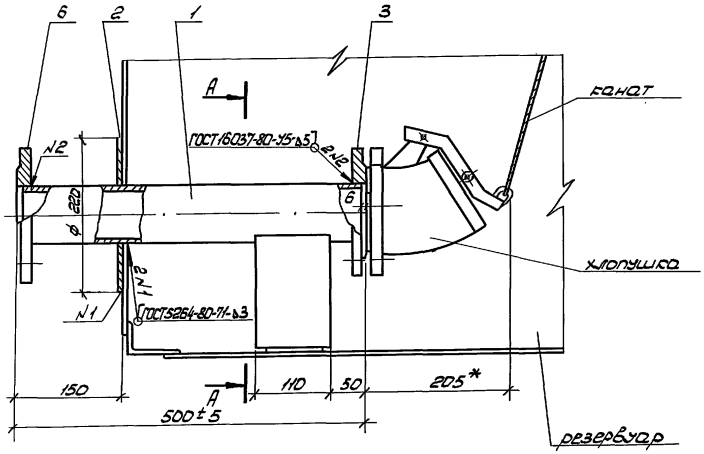

А - А

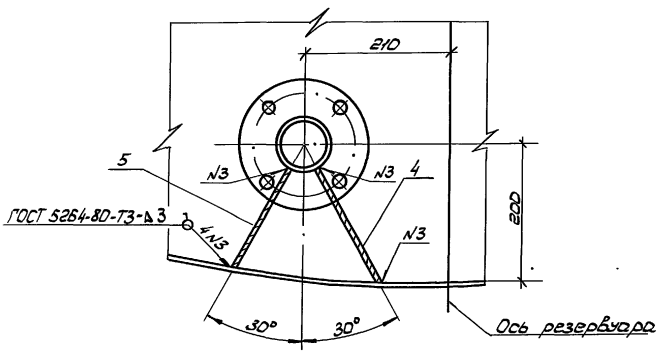

Формат	Зона	Поз.	Обозначение	Наименование	Кол.	Примечание
		1		Труба 89×4 ГОСТ 8732-78 / В20 ГОСТ 8731-87		
				L = 488	1	4,1 кг
		2		Воротник		
				Лист 4,0 ГОСТ 19903-74 / с245 ГОСТ 27772-88		
				ф 220/90	1	1,1 кг
		3		Фланец 1-80-6		
				Вст3сп ГОСТ 12820-80	1	2,44 кг
		4		Ребро жесткости		
				Лист 4,0 ГОСТ 19903-74 / с245 ГОСТ 27772-88		
				180×110	1	0,62 кг
		5		Ребро жесткости		
				Лист 4,0 ГОСТ 19903-74 / с245 ГОСТ 27772-88		
				150×110	1	0,52 кг
		6		Фланец 1-80-16		
				Вст 3сп ГОСТ 12820-80	1	3,71 кг

1* Размеры для справок

2. Размеры 180 и 150 ребер жесткости (поз. 4,5) уточнить при монтаже

3. Сварку производить электродами Э42 ГОСТ 9467-75

Привязан			704-2-55.90 - ТХ.У.02	
Нач.отд.	Васильев	08.90	Патрубок раздаточный	Стадия: Р; Масса: 12,4; Масштаб: 1:5
Н.контр.	Киреева	08.90		Лист; Листов 1
Нач.гр.	Пальмихина	08.90		ГСПИ Министерство связи СССР
Исполн.	Елкина	08.90		
Инв.N				

Инв.N подл. | Подпись и дата | Взам.инв.N

Альбом 2

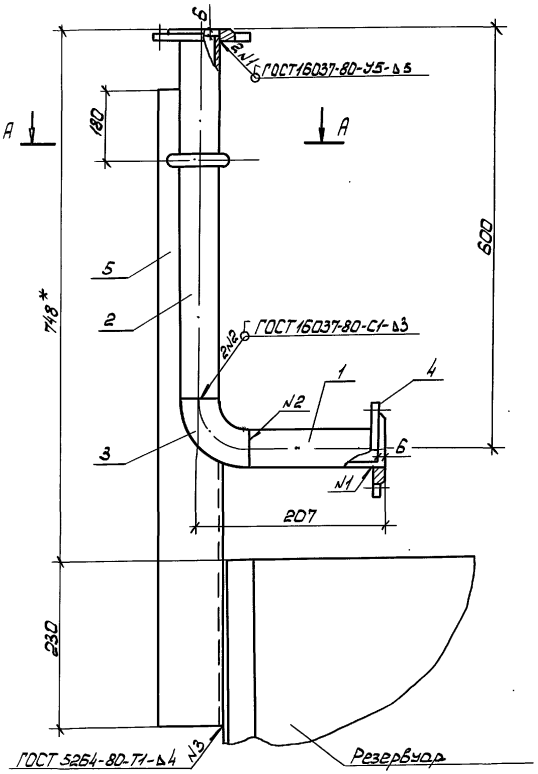

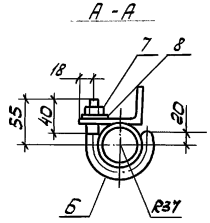

Формат	Зона	Поз.	Обозначение	Наименование	Кол.	Примечание
		1		Труба 57×3,5 ГОСТ 8732-78 / В 20 ГОСТ 8731-87		
				L = 126	1	0,5 кг
		2		Труба 57×3,5 ГОСТ 8732-78 / В 20 ГОСТ 8731-87		
				L = 519	1	2,4 кг
		3		Отвод 90° 57×3 ГОСТ 17375-83	1	0,6 кг
		4		Фланец 1-50-Б Ст 3сп ГОСТ 12820-80	2	1,31 кг
		5		Уголок 90×56×5,56 ГОСТ 8510-85 / с 245 ГОСТ 27772-88		
				L = 900	1	5,56 кг
		6		Хомут Круг 15В ГОСТ 2590-88 / Ст 3 ГОСТ 535-88		
				L = 191	1	0,302 кг
		7		Гайка М1Е-7Н.5.019 ГОСТ 5915-70	1	0,033
		8		Шайба 16.01.019 ГОСТ 11371-78	1	0,011

Сварку производить электродами Э42 ГОСТ 9467-75

* Размеры для справок

Привязан

Инв.№

Нач.отд.	Васильев		08.90
Н.контр.	Гуреева		08.90
Нач.гр.	Пальмихина		08.90
Исполн.	Елкина		08.90

704-2-56.90 - ТХ.И.03

Труба Вентиляционная

Стадия	Масса	Масштаб
Р	10,7	1:5
Лист	Листов 1	

ГСПИ Министерство связи СССР

Инв.№ подл. | Подпись и дата | Взам. инв.№

Альбом 2

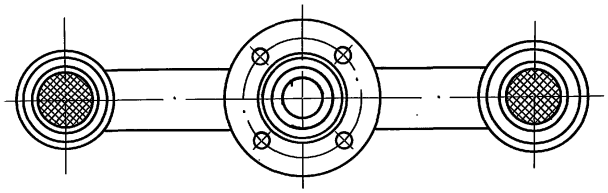

Формат	Зона	Поз.	Обозначение	Наименование	Кол.	Примечание
		1		Патрубок гнутый		
				Труба 60×3,5 ГОСТ 8732-75 / В 20 ГОСТ 8731-87		
				L разв. = 735	1	3,6 кг
		2		Труба 57×3,5 ГОСТ 8732-78 / В 20 ГОСТ 8731-87		
				L = 195	1	0,9 кг
		3		Фланец 1-50-6		
				Вст 3сп ГОСТ 12820-80	1	1,31 кг
		4		Сетка 2-1,6-082 НУ		
				ГОСТ 3826-82	2	0,003 кг
		5		Колпак 50		
				ГОСТ 8962-75	2	0,411 кг

Сварку производить электродами Э42 ГОСТ 9467-75

*Размеры для справок

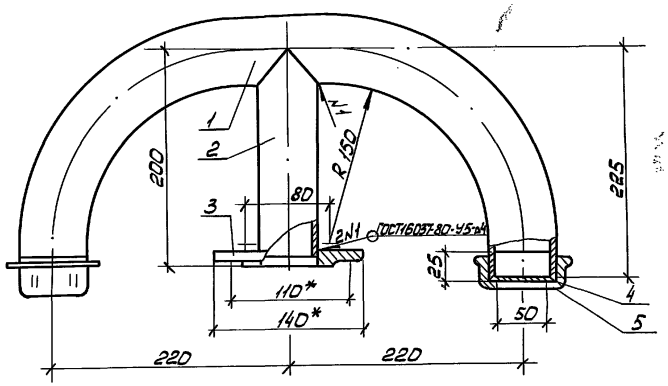

Нач.отд.	Васильев		08.90
Н.контр.	Киреева		08.90
Нач.гр.	Пальмихина		08.90
Исполн.	Елкина		08.90

704-2-55.90 - ТХ.У.04

Наконечник вентиляционный

Стадия	Масса	Масштаб
Р	6,3	1:4
Лист	Листов 1	

ГСПИ МИНИСТЕРСТВО СВЯЗИ СССР

Привязан

Инв.N

Инв.N подл. | Подпись и дата | Взам.инв.N

Альбом 2

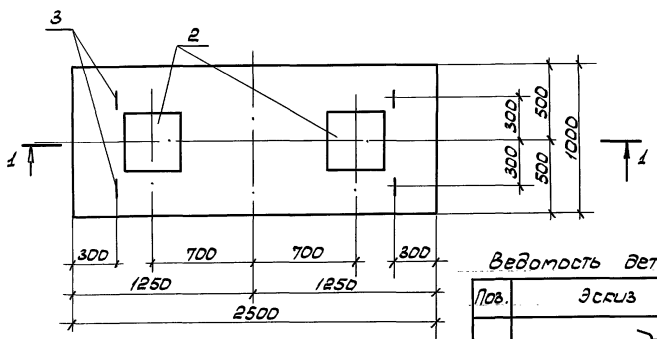

Ведомость деталей

Поз.	Эскиз
3	1300, 400

1 – 1

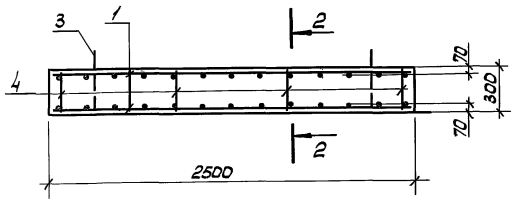

2 – 2

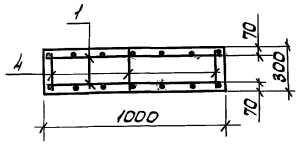

Поз.	Обозначение	Наименование	Кол.	Примечание
		Сборочные единицы		
1	АС.У.02	Сетка арматурная С1	2	
2	АС.У.03	Изделие закладное МН1	2	
		Детали		
3*		12-А-I ГОСТ 5781-82 ℓ=1000	4	0,9 кг
4		8-А-III ГОСТ 5781-82 ℓ=280	12	0,11 кг
		Материалы		
		Бетон класса В15 F75	0,75	м³

* Позиция 3 – см. ведомость деталей

Ведомость расхода стали на элемент, кг

Марка элемента	Изделия арматурные						Изделия закладные						Всего	Общий расход
	Арматура класса						Арматура класса			Прокат марки				
	А-I			А-III			А-III			Вст3сп5				
	ГОСТ 5781-82						ГОСТ 5781-82			ГОСТ 19903-74				
	Ф12		Итого	Ф8	Ф12	Итого	Ф12		Итого	-10×400		Итого		
П-2,5Р	3,6		3,6	1,4	52,6	54,0	1,84		1,84	25,2		25,2	27,04	84,64

Плита изготавливается в соответствии с ГОСТ 13015.0-83, вид изделия 9 табл. 2 качество поверхности А7

Привязан	Нач. отд.	Водовозова		08.90
	Н. контр.	Суколева		08.90
	Гл. констр.	Синис		08.90
	Нач. гр.	Айзина		08.90
Инв. N	Исполн.	Суколева		08.90

704-2-55.90 – АС.У.01

Плита П-2,5Р

Стадия	Масса	Масштаб
Р	1,8т	1:25
Лист	Листов 1	

ГСПИ МИНИСТЕРСТВО СВЯЗИ СССР

Инв. N подл. | Подпись и дата | Взам. инв. N

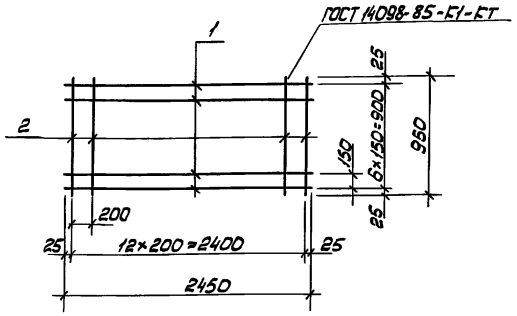

Поз.	Наименование	Кол.	Примечание
	Детали		
	12-А-III ГОСТ 5781-82		
1	ℓ = 2450	7	2,2 кг
2	ℓ = 950	13	0,84 кг

Привязан

Инв. N

Нач. отд.	Водовозова		08.90
Н. контр.	Гусолева		08.90
Нач. гр.	Айзина		08.90
Исполн.	Гусолева		08.90

704-2-55.90-АС.И.02

Сетка арматурная С1

Стадия	Масса	Масштаб
Р	26,32	1:40
Лист	Листов 1	

ГСПИ МИНИСТЕРСТВО СВЯЗИ СССР

Инв. N подл. | Подпись и дата | Взам. инв. N

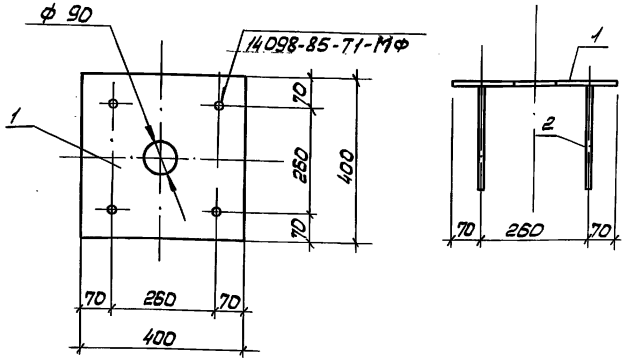

Поз.	Наименование	Кол.	Примечание
	Детали		
1	Лист 10-Б-ПН-НО ГОСТ 19903-74 / с 285 ГОСТ 27772-88		
	400×400	1	12,6 кг
2	12-А-III ГОСТ 5781-82		
	ℓ = 250	4	0,23 кг

Привязан

Инв. N

Нач. отд.	Водовозова		08.90
Н. контр.	Гусолева		08.90
Нач. гр.	Айзина		08.90
Исполн.	Гусолева		08.90

704-2-55.90-АС.И.03

Изделие закладное МН1

Стадия	Масса	Масштаб
Р	12,83	1:10
Лист	Листов 1	

ГСПИ МИНИСТЕРСТВО СВЯЗИ СССР

Альбом 2

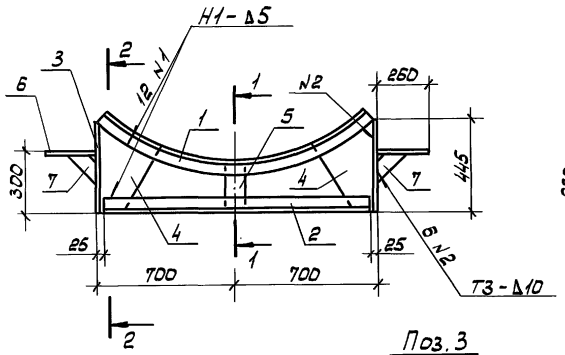

1 - 1

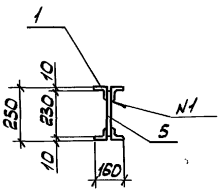

2 - 2

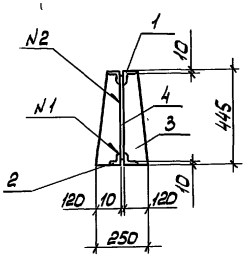

Поз. 1
М 1:20

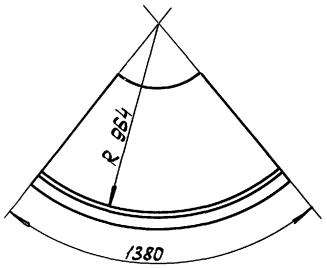

Поз. 3
М 1:20

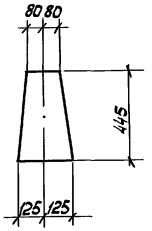

Поз. 4
М 1:20

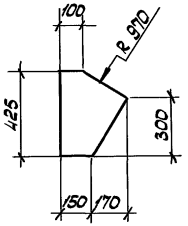

Поз. 7
М 1:10

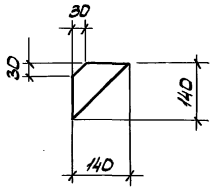

Поз. 6
М 1:10

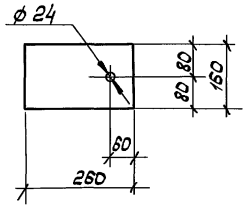

Поз.	Наименование	Кол.	Примечание
	Детали		
	Уголок 75×50×5-В ГОСТ 8509-86 / С 285 ГОСТ 27772-88		
1	ℓ = 1380	2	6,6 кг
2	ℓ = 1350	2	6,5 кг
3	Лист 10-В-ПН-НО ГОСТ 19903-74 / С 285 ГОСТ 27772-88		
	ℓ = 445	2	8,7 кг
4	Лист 10-В-ПН-НО ГОСТ 19903-74 / С 285 ГОСТ 27772-88		
	ℓ = 426	2	10,7 кг
5	Полоса 10×100-В-2 ГОСТ 103-76 / Вст3сп5 ГОСТ 535-88		
	ℓ = 230	1	1,8 кг
6	Полоса 10×150-В-2 ГОСТ 103-76 / Вст3сп5 ГОСТ 535-88		
	ℓ = 260	2	3,3 кг
7	Полоса 10×140-В-2 ГОСТ 103-76 / Вст3сп5 ГОСТ 535-88		
	ℓ = 140	2	1,5 кг

Сварку производить в соответствии с требованиями ГОСТ 5264-80 электродами Э42 ГОСТ 9467-75

Инв. N подл. | Подпись и дата | Взам. инв. N

Привязан			
Инв. N			
Нач. отд.	Водовозов		08.90
Н. контр.	Куколева		08.90
Нач. гр.	Айвина		08.90
Исполн.	Куколева		08.90

704-2-55.90-АС.И.04

Балка Б1

Стадия	Масса	Масштаб
Р	76,4	1:50
Лист	Листов 1	

ГСПИ
МИНИСТЕРСТВО СВЯЗИ СССР

Альбом 2

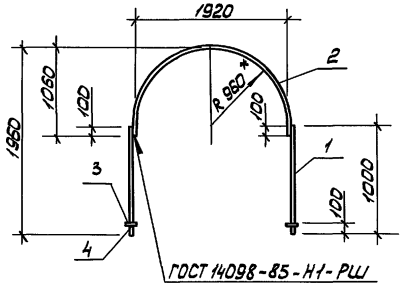

Поз.	Наименование	Кол.	Примечание
	Детали		
1	16-А-I ГОСТ 5781-82		
	ℓ = 1000	2	1,6 кг
	Полоса 4×40-В-2 ГОСТ 103-76 Ст 3 пс 5 ГОСТ 535-88		
2	ℓ = 3220	1	4,1 кг
3	ℓ = 40	4	0,05 кг
	Изделия стандартные		
4	Гайка М14-7Н.5 ГОСТ 5915-70	4	0,025 кг

Поз. 1

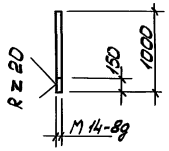

* Размер для справок

Поз. 3
М 1:5

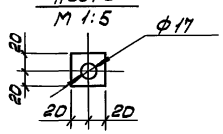

Взам. инв. N | Подпись и дата | Инв. N подл.

Привязан

Инв.

Нач.отд.	Водвозова		08.90
Н.контр.	Суколева		08.90
Нач.гр.	Аззина		08.90
Исполн.	Суколева		08.90

704-2-55.90-АС.И.05

Тяга Т1

Стадия	Масса	Масштаб
Р	7,6	1:50
Лист	Листов 1	

ГСПИ Министерство связи СССР

Альбом 2

Стойка

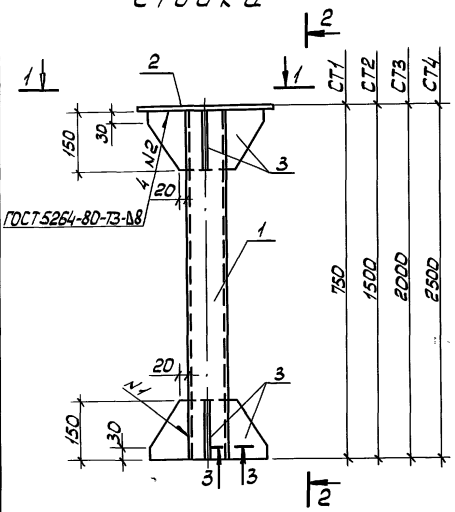

2-2

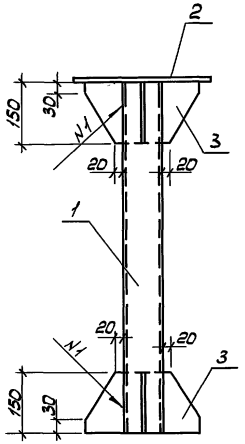

3-3

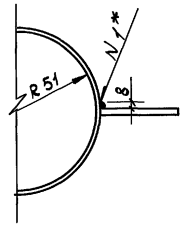

Поз.	Наименование	Кол. на исполн.				Примечание
			01	02	03	
1	Труба 102×8 ГОСТ 8732-78 / Ст20 ГОСТ 8731-87					
	ℓ = 740	1				14,0 кг
	ℓ = 1490		1			28,0 кг
	ℓ = 1990			1		37,0 кг
	ℓ = 2490				1	46,5 кг
2	Лист 10-Б-ПН-НО ГОСТ 19903-74 / С285 ГОСТ 27772-88					
	360×360	1	1	1	1	10,2 кг
3	Лист 10-Б-ПН-НО ГОСТ 19903-74 / С285 ГОСТ 27772-88					
	150×100	8	8	8	8	1,2 кг

1. Детали сваривать электродами Э42 ГОСТ 9467-75.
2. Изделие огрунтовать грунтом ГФ-021 ГОСТ 25129-82 и окрасить эмалью ПФ-115 ГОСТ 6465-76 в два слоя.
3.* Сварка ручная электродуговая.

1-1

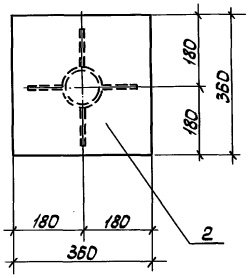

Обозначение	Марка	Масса
АС.У.06	СТ1	33,8
-01	СТ2	47,8
-02	СТ3	56,8
-03	СТ4	66,3

Привязан

Инв.№

Нач.отд.	Водовозова		08.90
Н.контр.	Куколева		08.90
Нач.гр.	Айзина		08.90
Исполн.	Куколева		08.90

704-2-55.90-АС.У.06

Стойка СТ1-СТ4

Стадия	Масса	Масштаб
Р	см. табл.	1:10

Лист | Листов 1

ГСПИ МИНИСТЕРСТВО СВЯЗИ СССР

Инв.№ подл. | Подпись и дата | Взам. инв.№

Альбом 2

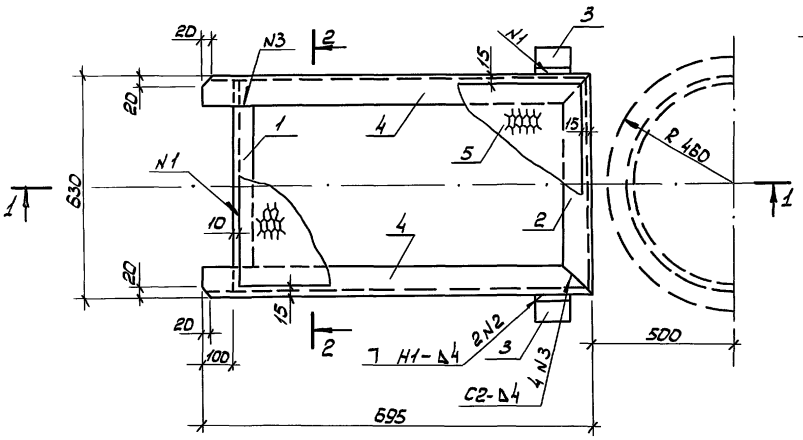

2-2

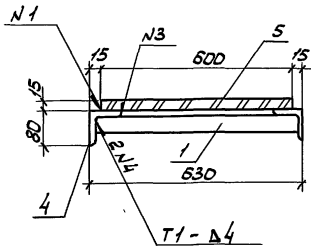

1-1

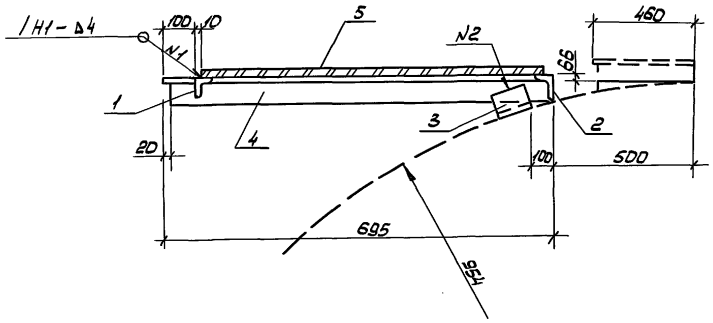

Поз.	Наименование	Кол.	Примечание
	Детали		
1	Уголок 63×63×5-В ГОСТ 8509-86 / С 285 ГОСТ 27772-88		
	ℓ = 619	1	3,0 кг
2	Уголок 80×80×6-В ГОСТ 8509-86 / С 285 ГОСТ 27772-88		
	ℓ = 630	1	4,6 кг
3	Уголок 80×80×6-В ГОСТ 8509-86 / С 285 ГОСТ 27772-88		
	ℓ = 100	2	0,7 кг
4	Уголок 80×80×6-В ГОСТ 8509-86 / С 285 ГОСТ 27772-88		
	ℓ = 690	2	5,1 кг
5	Лист ЛВ1 508×600 ГОСТ 8706-78 / С 285 ГОСТ 27772-88		
	ℓ = 570	1	5,5 кг

1. Сварку производить в соответствии с требованиями ГОСТ 5264-80 электродами Э42 ГОСТ 9467-75.
2. Деталь позиции 3 приварить на месте монтажа.

Инв. N подл. | Подпись и дата | Взам. инв. N

Привязан

Инв. N

Нач. отд.	Водовозова		08.90
Нач. гр.	Аззина		08.90
Исполн.	Суколева		08.90
Н. контр.	Суколева		08.90

704-2-55.90-АС.У.07

Площадка ПЛ1

Стадия	Масса	Масштаб
Р	24,7	1:15
Лист	Листов 1	

ГСПИ МИНИСТЕРСТВО СВЯЗИ СССР

Альбом 2

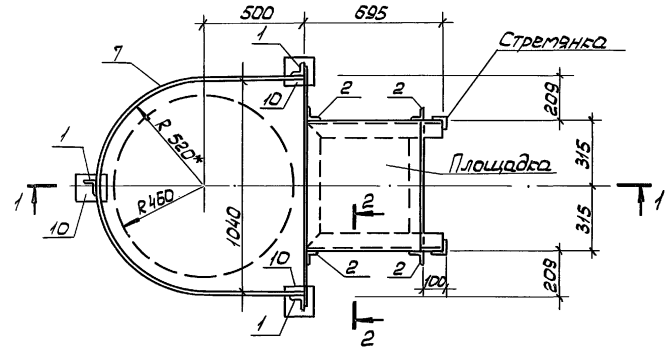

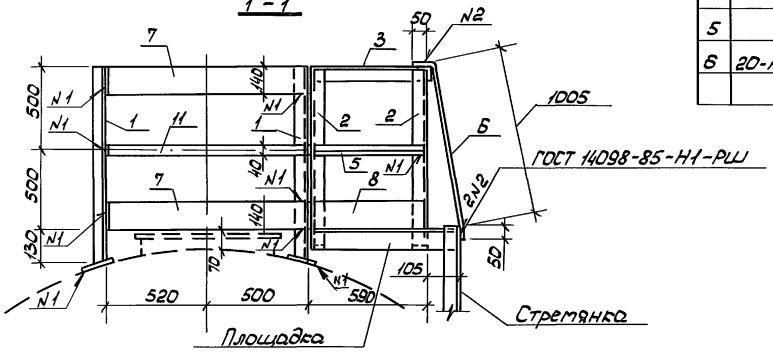

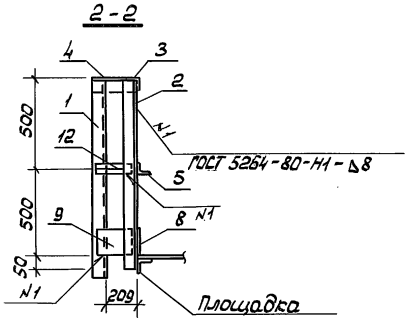

Поз.	Наименование	Кол.	Примечание
	Детали		
	Уголок 50×50×5-В ГОСТ 8509-86 / С 285 ГОСТ 27772-88		
1	ℓ = 1130	3	4,3 кг
2	ℓ = 1050	4	4,0 кг
3	ℓ = 610	2	2,3 кг
4	ℓ = 260	2	1,0 кг
	Уголок 25×25×3-В ГОСТ 8509-86 / С 285 ГОСТ 27772-88		
5	ℓ = 580	2	0,7 кг
6	20-А-I ГОСТ 5781-82 ℓ = 1210	2	3,0 кг

Продолжение

Поз.	Наименование	Кол.	Примечание
	Полоса 4×140-В-2 ГОСТ 103-76 / Вст3сп5 ГОСТ 535-88		
7	ℓ = 2640	2	11,6 кг
8	ℓ = 580	2	2,6 кг
9	ℓ = 240	2	1,1 кг
10	ℓ = 140	3	0,62 кг
11	Полоса 4×40-В-2 ГОСТ 103-76 / Вст3сп5 ГОСТ 535-88		
	ℓ = 2640	1	3,3 кг
12	ℓ = 240	2	0,3 кг

1. Сварку производить электродами Э42 ГОСТ 9467-75.
2. *Размер для справок.

Привязан

Инв.№

Нач.отд.	Водовозова		08.90
Н.контр.	Николаева		08.90
Нач.гр.	Айзина		08.90
Исполн.	Куколева		08.90

704-2-55.90 – АС.У.08

Ограждение ОГ1

Стадия	Масса	Масштаб
Р	79,30	1:20

Лист | Листов

ГСПИ МИНИСТЕРСТВО СВЯЗИ СССР

Инв.№ подл. | Подпись и дата | Взам.инв.№

Альбом 2

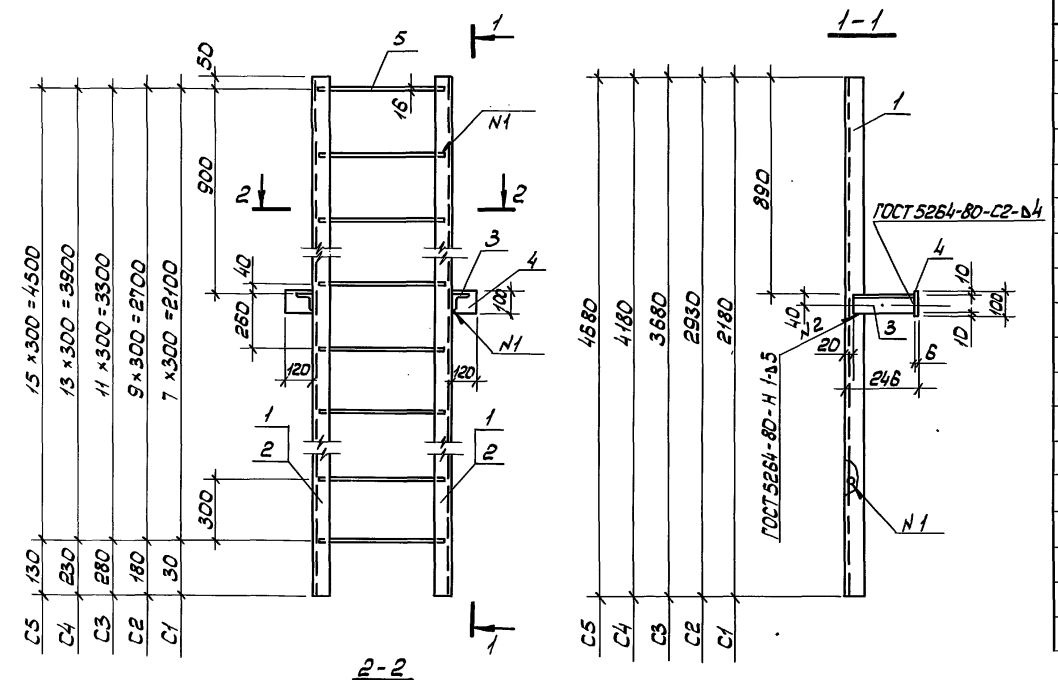

Поз.	Наименование	Кол. на исполн.					Примечание
			01	02	03	04	
	Детали						
1	Уголок 90×90×6-В ГОСТ 8509-86 С 285 ГОСТ 27772-88						
	ℓ = 4680				2		39,0 кг
2	Уголок 75×75×6-В ГОСТ 8509-86 С 285 ГОСТ 27772-88						
	ℓ = 2930	2					20,2 кг
	ℓ = 3680		2				25,4 кг
	ℓ = 4180			2			28,8 кг
	ℓ = 2180					2	15,0 кг
3	Уголок 75×75×6-В ГОСТ 8509-86 С 285 ГОСТ 27772-88						
	ℓ = 220	2	2	2	2	2	1,3 кг
4	Полоса 6×100-В-2 ГОСТ 103-76 Вст3сп5 ГОСТ 535-88						
	ℓ = 120	2	2	2	2	2	0,6 кг
5	15-А-I ГОСТ 5781-82						
	ℓ = 600	10	12	14	16	8	1,2 кг

Сварку производить электродами Э42 ГОСТ 9467-75.

Обозначение	Марка	Масса
АС.У.09	С1	56,2
- 01	С2	69,0
- 02	С3	78,2
- 03	С4	100,0
- 04	С5	43,4

Инв. N подл. | Подпись и дата | Взам. инв. N

Привязан

Инв. N

Нач. отд.	Водовозова		08.90
Н. контр.	Кусалева		08.90
Нач. гр.	Айзина		08.90
Исполн.	Кусалева		08.90

704-2-55.90 - АС.У.09

Стержень С1 - С5

Стадия	Масса	Масштаб
Р	см. табл.	1:20
Лист	Листов 1	

ГСПИ МИНИСТЕРСТВО СВЯЗИ СССР

gost.e-ecolog.ru