ТИПОВОЙ ПРОЕКТ
503-1-46.86

Автотранспортное предприятие на 50 грузовых автомобилей с закрытой стоянкой

АЛЬБОМ III

Индустриальные строительные конструкции

Нф 1461/03

Цена 2-26

gost.e-ecolog.ru

Привязан:

Инв. №

ТИПОВОЙ ПРОЕКТ
503-1-46.86

АВТОТРАНСПОРТНОЕ ПРЕДПРИЯТИЕ НА 50 ГРУЗОВЫХ АВТОМОБИЛЕЙ С ЗАКРЫТОЙ СТОЯНКОЙ

АЛЬБОМ III

СОСТАВ ПРОЕКТА:

АЛЬБОМ I	Общая пояснительная записка. Технология производства. Архитектурные решения. Конструкции железобетонные. Конструкции металлические.
АЛЬБОМ II	Отопление и вентиляция. Внутренние водопровод и канализация. Силовое электрооборудование. Электрическое освещение. Автоматизация. Связь и сигнализация. Охранно-пожарная сигнализация.
АЛЬБОМ III	Индустриальные строительные конструкции.
АЛЬБОМ IV	Задание заводу-изготовителю на электрооборудование и автоматику
АЛЬБОМ V	Спецификации оборудования.
АЛЬБОМ VI	Ведомости потребности в материалах.
АЛЬБОМ VII	Показатели результатов применения научно-технических достижений в строительных решениях проекта.
АЛЬБОМ VIII	Сметы.

Примененные типовые проекты:

Типовой проект 901-4-57.83 „Резервуар для воды емкостью 50 м³"
Типовой проект 902-2-418.86 „Очистные сооружения для сточных вод от мойки автомобилей производительностью 3 л/с"

Разработан:
Ростовским филиалом
"Гипроавтотранс"

Главный инженер института Левин Э.Я.
Главный инженер проекта Шульгин А.И.

Рабочий проект утвержден и введен в действие Минавтотрансом РСФСР
протокол № 11 от 18.04.86

Привязан

Инв. №

Содержание альбома

Обозначение	Наименование	Стр.	Примечание
	Содержание альбома		
	Содержание альбома		
ТП 503-1-46.86 КЖИ-К1,К2 СБ	Колонны К1, К2	4	
ТП 503-1-46.86 КЖИ-К3,К4 СБ	Колонны К3, К4	5	
ТП 503-1-46.86 КЖИ-К5,К6 СБ	Колонны К5, К6	6	
ТП 503-1-46.86 КЖИ-К7,К8 СБ	Колонны К7, К8	7	
ТП 503-1-46.86 КЖИ-К9,К10 СБ	Колонны К9, К10	8	
ТП 503-1-46.86 КЖИ-К11,К16 СБ	Колонны К11, К16	9	
ТП 503-1-46.86 КЖИ-К12,К13 СБ	Колонны К12, К13	10	
ТП 503-1-46.86 КЖИ-К14,К15,К17 СБ	Колонны К14, К15, К17	11	
ТП 503-1-46.86 КЖИ-К18,К19 СБ	Колонны К18, К19	12	
ТП 503-1-46.86 КЖИ-К20,К21 СБ	Колонны К20, К21	13	
ТП 503-1-46.86 КЖИ-К22 СБ	Колонна К22	14	
ТП 503-1-46.86 КЖИ-К23,К24 СБ	Колонны К23, К24	15	
ТП 503-1-46.86 КЖИ-К1÷К24	Ведомость расхода дополнительной стали на колонны К1÷К24	16	
ТП 503-1-46.86 КЖИ-Ф1,Ф2 СБ	Фермы Ф1, Ф2	17	
ТП 503-1-46.86 КЖИ-Ф3,Ф4 СБ	Фермы Ф3, Ф4	18	
ТП 503-1-46.86 КЖИ-Ф1÷Ф4	Спецификация ферм Ф1÷Ф4	19	
	Ведомость дополнительного		
	расхода стали на элемент		
ТП 503-1-46.86 КЖИ-П2,П4,П5,П7,П17,П18	Плиты П2, П4, П5, П7, П17, П18	20	
ТП 503-1-46.86 КЖИ-П3, П8÷П10 СБ	Плиты П3, П8 ÷ П10	21	
ТП 503-1-46.86 КЖИ - П12 СБ	Плита П12. Ведомость расхода дополни-	22	
	тельной стали на плиты П2÷П5; П7÷П10, П12, П17		
ТП 503-1-46.86 КЖИ-П2÷П5; П7; П10, П12, П17, ПВ	Спецификация плит П2÷П5; П7÷П10, П12, П17, ПВ	23	
ТП 503-1-46.86 КЖИ-Р3, СБ	Ригель Р3	24	
ТП 503-1-46.86 КЖИ-П5, П6, СБ	Плиты П5, П6	25	
ТП 503-1-46.86 КЖИ-П11, П12 СБ	Плиты П11, П12	26	
ТП 503-1-46.86 КЖИ-П22, П23, СБ	Плиты П22, П23	27	
ТП 503-1-46.86 КЖИ-ПВ13, ПВ21, ПВ22 СБ	Панели ПВ13; ПВ21, ПВ22	28	
ТП 503-1-46.86 КЖИ-ПС26, ПС27 СБ	Панели стен ПС26, ПС27	29	
ТП 503-1-46.86 КЖИ-ПС28÷ПС31, СБ	Панели стен ПС28÷ПС31	30	
ТП 503-1-46.86 КЖИ-ПС32, ПС33, СБ	Панели стен ПС32, ПС33	31	
ТП 503-1-46.86 КЖИ-ПС39, СБ	Панель стены ПС39	32	
ТП 503-1-46.86 КЖИ-ПС41÷ПС44, ПС47-ПС52 СБ	Панели стен ПС41÷ПС44, ПС47-ПС52	33	
ТП 503-1-46.86 КЖИ-ПС4, ПС6 СБ	Стеновые панели ПС4, ПС6	34	
ТП 503-1-46.86 КЖИ-ПС9, ПС10 СБ	Стеновые панели ПС9, ПС10	35	

Привязан

ГИП	Шульгина	
Н. контр.	Сахновская	
Нач. отд.	Рубан	
Гл. спец.	Воинов	
Рук. гр.	Лавренко	
Н.н.к.	Болгакина	

ТП 503-1-46.86

Содержание альбома

Стадия	Лист	Листов
РП	1	

Минавтотранс РСФСР
ГИПРОАВТОТРАНС
Ростовский филиал

Содержание альбома

Обозначение	Наименование	Стр.	Примечание
ТП503-1-46.86 КЖИ-Р4,К25 СБ	Ригель Р4. Колонна К25	36	
ТП503-1-46.86 КЖИ-С1	Сетка арматурная С1	37	
ТП503-1-46.86 КЖИ-С2	Сетка арматурная С2	37	
ТП503-1-46.86 КЖИ-С3	Сетка арматурная С3	38	
ТП503-1-46.86 КЖИ-С4	Сетка арматурная С4	38	
ТП503-1-46.86 КЖИ-С5	Сетка арматурная С5	39	
ТП503-1-46.86 КЖИ-С6	Сетка арматурная С6	39	
ТП503-1-46.86 КЖИ-КР1	Каркас плоский КР1	40	
ТП503-1-46.86 КЖИ-КР2	Каркас плоский КР2	40	
ТП503-1-46.86 КЖИ-КР3	Каркас плоский КР3	41	
ТП503-1-46.86 КЖИ-КР4,КР5	Каркасы плоские КР4;КР5	41	
ТП503-1-46.86 КЖИ-СТ1	Стойка СТ1	42	
ТП503-1-46.86 КЖИ-СТ2	Стойка СТ2	42	
ТП503-1-46.86 КЖИ-СТ3	Стойка СТ3	44	
ТП503-1-46.86 КЖИ-НУ1а,НУ2а	Насадки фахверка НУ1а,НУ2а	45	
ТП503-1-46.86 КЖИ-НС1а	Насадка фахверка НС1а	45	
ТП503-1-46.86 КЖИ-МН1	Изделие закладное МН1	46	
ТП503-1-46.86 КЖИ-МН2	Изделие закладное МН2	46	
ТП503-1-46.86 КЖИ-МН3	Изделие закладное МН3	47	
ТП503-1-46.86 КЖИ-МН4	Изделие закладное МН4	47	
ТП503-1-46.86 КЖИ-МН5	Изделие закладное МН5	48	

Обозначение	Наименование	Стр.	Примечание
ТП503-1-46.86 КЖИ-МН6	Изделие закладное МН6	48	
ТП503-1-46.86 КЖИ-МН7	Изделие закладное МН7	49	
ТП503-1-46.86 КЖИ-МН8	Изделие закладное МН8	49	
ТП503-1-46.86 КЖИ-МН9	Изделие закладное МН9	50	
ТП503-1-46.86 КЖИ-МН10	Изделие закладное МН10	50	
ТП503-1-46.86 КЖИ-МС1	Изделие соединительное МС1	51	
ТП503-1-46.86 КЖИ-МС2	Изделие соединительное МС2	51	
ТП503-1-46.86 КЖИ-МС3	Изделие соединительное МС3	52	
ТП503-1-46.86 КЖИ-МС4	Изделие соединительное МС4	52	
ТП503-1-46.86 КЖИ-МС5	Изделие соединительное МС5	53	
ТП503-1-46.86 КЖИ-МС6	Изделие соединительное МС6	53	
ТП503-1-46.86 КЖИ-МС7	Изделие соединительное МС7	54	
ТП503-1-46.86 КЖИ-МС8	Изделие соединительное МС8	54	
ТП503-1-46.86 КЖИ-МС9	Изделие соединительное МС9	55	
ТП503-1-46.86 КЖИ-Щ1	Щит Щ1	55	
ТП503-1-46.86 КЖИ-РМ1	Рамка РМ1	56	
ТП503-1-46.86 КЖИ-РМ2	Рамка РМ2	56	
ТП503-1-46.86 КЖИ-А1,А2	Анкер А1,А2	57	
ТП503-1-46.86 КЖИ-Р1	Решетка Р1	57	
ТП-503-1-46.86-КЖИ-РМ3	Рамка РМ3	58	
-МС10	Изделие соединительное МС10	58	
-А3	Анкер А3	59	
-А4	Анкер А4	59	
-ОГ1	Ограждение ОГ1	60	

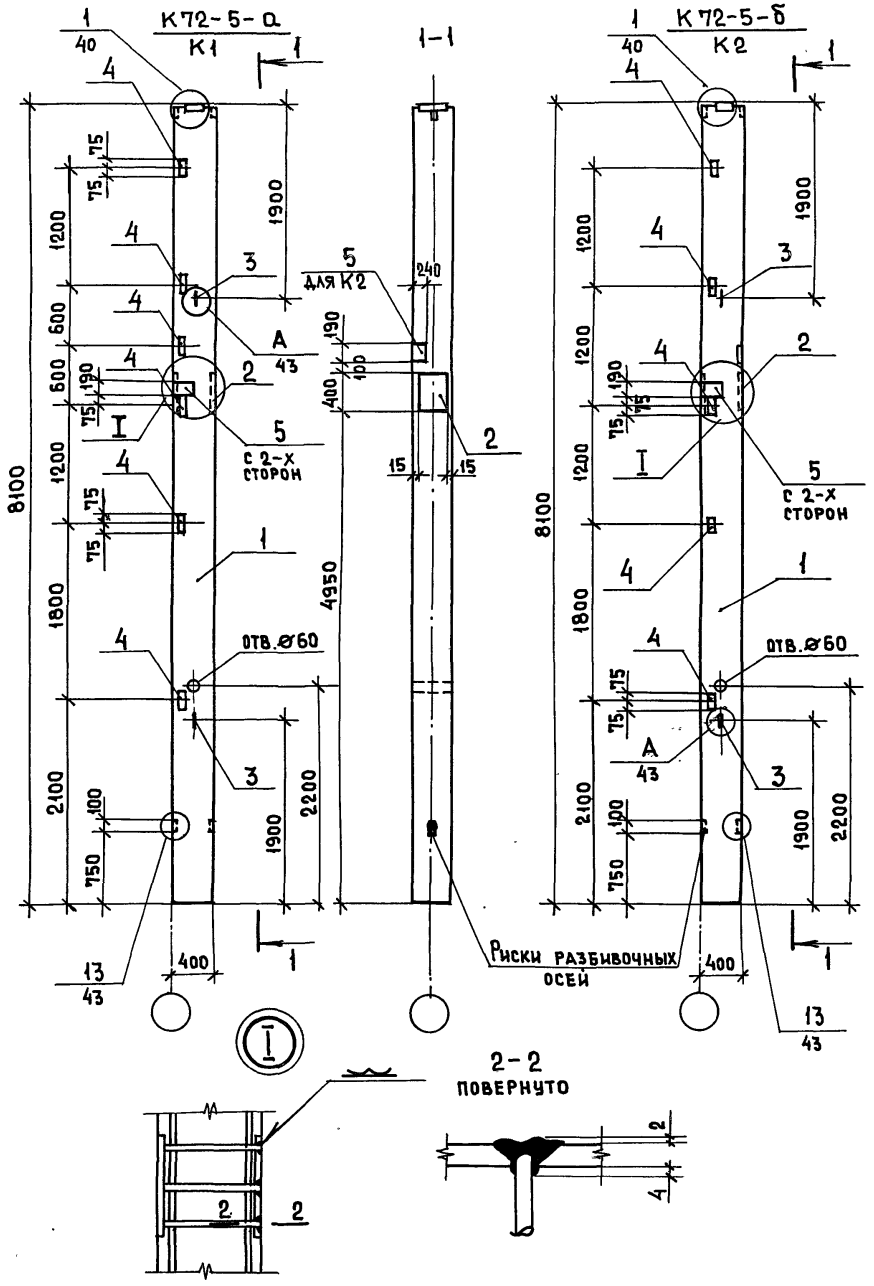

Спецификация колонн К1, К2

Формат	Зона	Поз.	Обозначение	Наименование	Кол. на испол.		Примечание
					К1	К2	
				Документация			
				Колонна			
А3		1	1.423-3, вып.1	К72-5			
А3			ТП503-1-46.86 альбом III	Ведомость расхода			
				дополнительной стали			
				Дополнительные			
				сборочные единицы			
				Изделия закладные			
А4		2	ТП 503-1-46.86 альбом III	МН 10	1	1	
А3		3	1.423-3, вып.2	М16-200	2	2	
А3		4	1.423-3, вып.2	М1-14	6	5	
А4		5	1.400-6/76	М4-3-1	2	3	

1. В маркировке колонн в знаменателе дана условная марка принятая на схеме расположения.
2. Все замаркированные узлы приняты по серии 1.423-3, вып.1.

ГИП	Шульгин	
Н.контр.	Сахновская	
Нач.отд.	Рубан	
Гл.спец.	Воинов	
Рук.гр.	Лавренко	
Инж.	Морова	

ТП 503-1-46.86 - КЖИ-К1,К2.СБ

Колонны К1, К2

Стадия	Масса	Масштаб
РП	3300	1:50
Лист	Листов 1	

Минавтотранс РСФСР
ГИПРОАВТОТРАНС
Ростовский филиал

Копировал

Формат А3

К72-5-в
К3

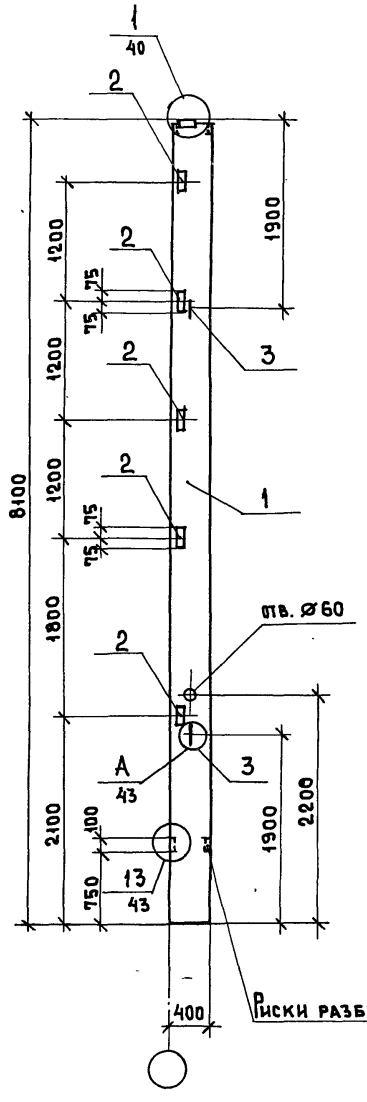

К72-5-2
К4

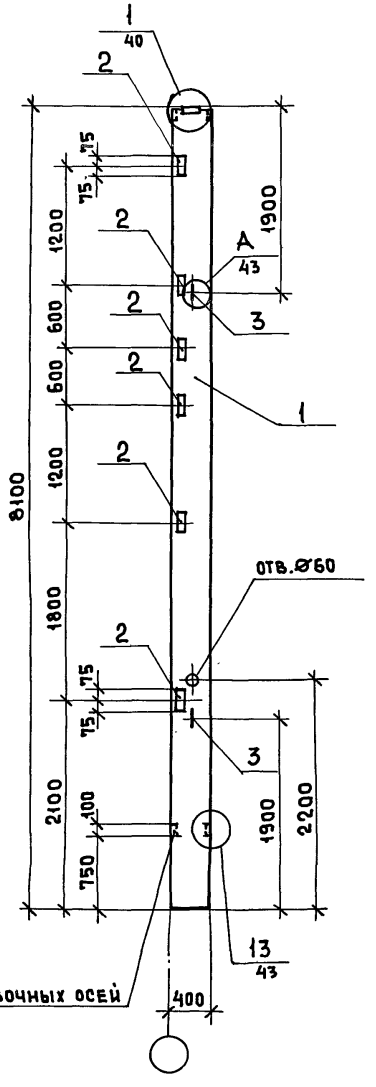

Спецификация колонн К3, К4

Формат	Зона	Поз.	Обозначение	Наименование	Кол. на испол. К3	Кол. на испол. К4			Примечание
				Документация					
				Колонна					
А3		1	1.423-3, вып.1	К72-5					
А3			ТП503-1-46.86 Альбом III	Ведомость расхода					
				дополнительной стали					
				Дополнительные					
				сборочные единицы					
				Изделия закладные					
А4		2	1.423-3, вып.2	М1-14	5	6			
А4		3	1.423-3, вып.2	М16-200	2	2			

1. В маркировке колонн в знаменателе дана условная марка принятая на схеме расположения.
2. Все замаркированные узлы приняты по серии 1.423-3, вып.1.

ГИП	Шульгин	
Н. контр.	Сахновская	
Нач. отд.	Рубан	
Гл. спец.	Воинов	
Рук. гр.	Лавренко	
Инж.	Морова	

ТП 503-1-46.86 – КЖИ-К3, К4. СБ

Колонны
К3, К4

Стадия	Масса	Масштаб
РП	3300	1:50
Лист	Листов 1	

Минавтотранс РСФСР
ГИПРОАВТОТРАНС
Ростовский филиал

Копировал

Формат А3

К72-5-д
К5

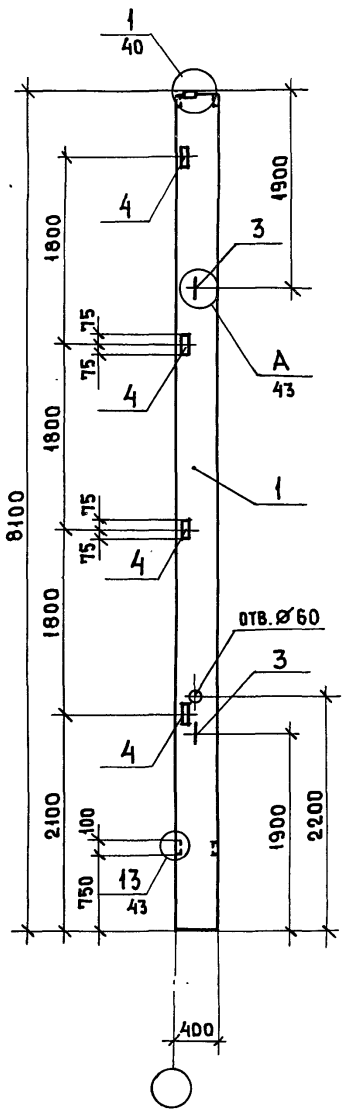

К72-5-е
К6

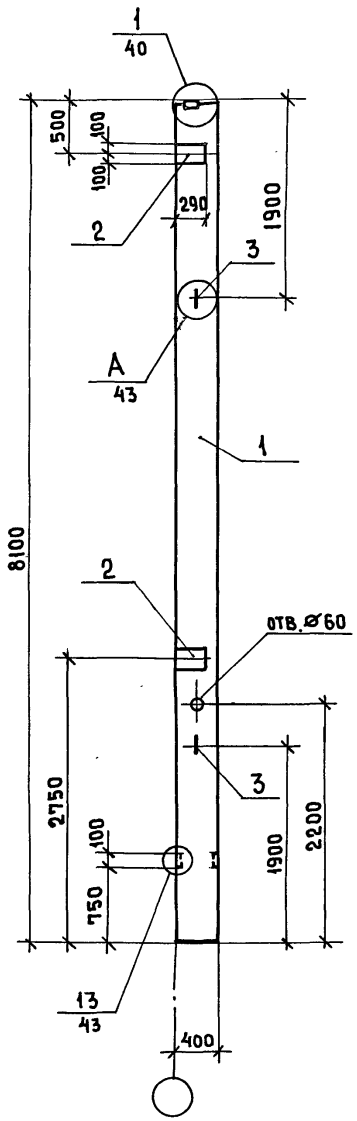

Спецификация колонн К5, К6

Формат	Зона	Поз.	Обозначение	Наименование	Кол. на испол. К5	Кол. на испол. К6		Примечание
				Документация				
				Колонна				
А3		1	1.423-3, вып.1	К72-5				
А3			ТП503-1-46.86 альбом III	Ведомость расхода				
				дополнительной стали				
				Дополнительные				
				сборочные единицы				
				Изделия закладные				
А4		2	1.423-3, вып.2	М1-12-1	–	2		
А4		3	1.423-3, вып.2	М16-200	2	2		
А4		4	1.423-3, вып.2	М1-14	4	–		

1. В маркировке колонн в знаменателе дана условная марка, принятая на схеме расположения.
2. Все замаркированные узлы приняты по серии 1.423-3, вып.1.

ГИП	Шульгин	
Н.контр.	Сахновская	
Нач.отд.	Рубан	
Гл.спец.	Воинов	
Рук.гр.	Лавренко	
Инж.	Морова	

ТП 503-1-46.86 – КЖИ-К5,К6. СБ

Колонны
К5, К6

Стадия	Масса	Масштаб
РП	3300	1:50
Лист	Листов 1	

Минавтотранс РСФСР
ГИПРОАВТОТРАНС
Ростовский филиал

Копировал

Формат А3

Альбом III 503-1-46.86

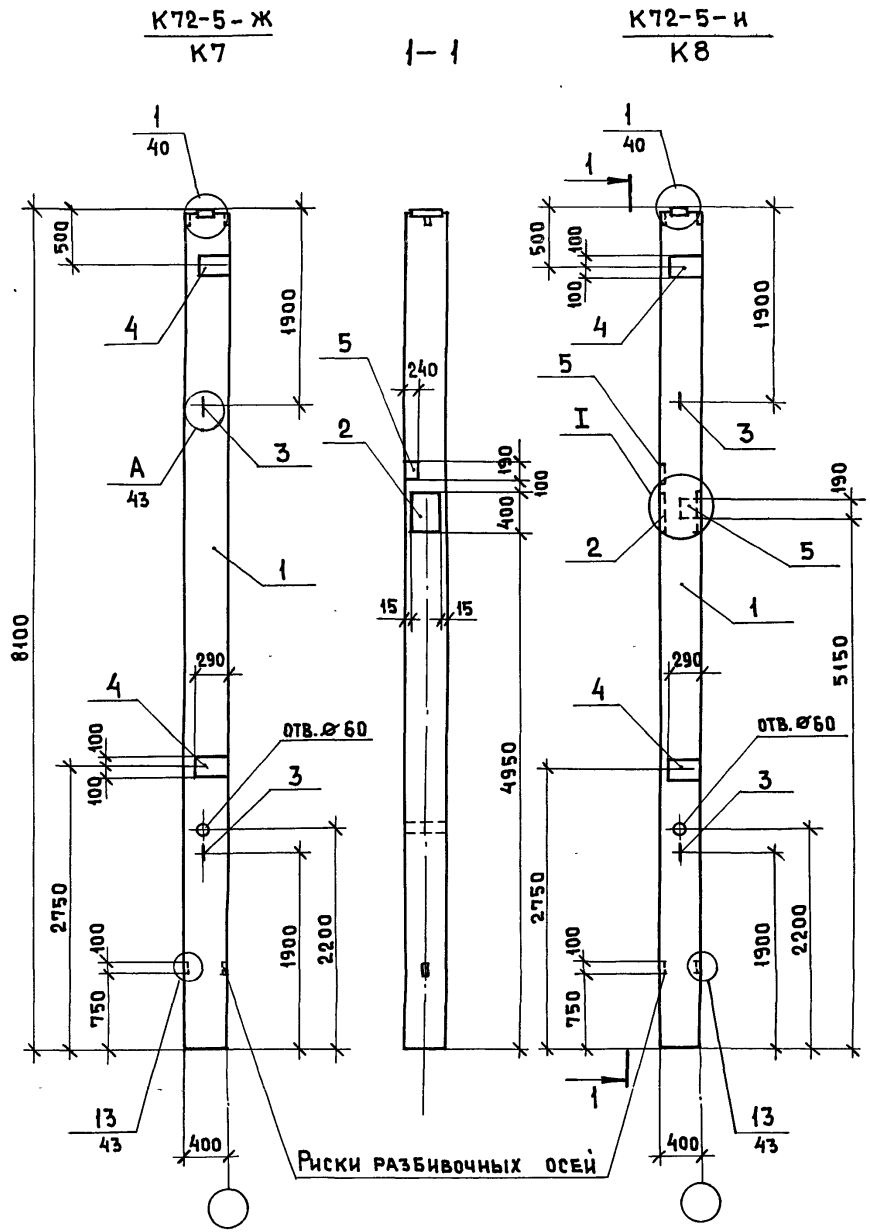

Спецификация колонн К7, К8

Формат	Зона	Поз.	Обозначение	Наименование	Кол. на испол. К7	Кол. на испол. К8		Примечание
				Документация				
				Колонна				
А3		1	1.423-3, вып.1	К72-5				
А3			ТП 503-1-46.86 альбом III	Ведомость расхода				
				дополнительной стали				
				Дополнительные				
				сборочные единицы				
				Изделия закладные				
А3		2	ТП 503-1-46.86 альбом III	МН 10	–	1		
А3		3	1.423-3, вып.2	М 16-200	2	2		
А3		4	1.423-3, вып.2	М1-12-1	2	2		
А4		5	1.400-6/76	М4-3-1	–	2		

1. В маркировке колонн в знаменателе дана условная марка, принятая на схеме расположения.
2. Все замаркированные узлы приняты по серии 1.423-3, вып.1.
3. Узел I см. на листе ТП КЖИ-К1, К2.СБ.

ГИП	Шульгин	
Н.контр.	Сахновская	
Нач.отд.	Рубан	
Гл.спец.	Воинов	
Рук.гр.	Лавренко	
Инж.	Морова	

ТП 503-1-46.86 – КЖИ-К7, К8. СБ

Колонны К7, К8

Стадия	Масса	Масштаб
РП	3300	1:50
Лист	Листов 1	

Минавтотранс РСФСР ГИПРОАВТОТРАНС Ростовский филиал

Копировал

Формат А3

Инв.№ подл. | Подпись и дата | Взам.инв.№

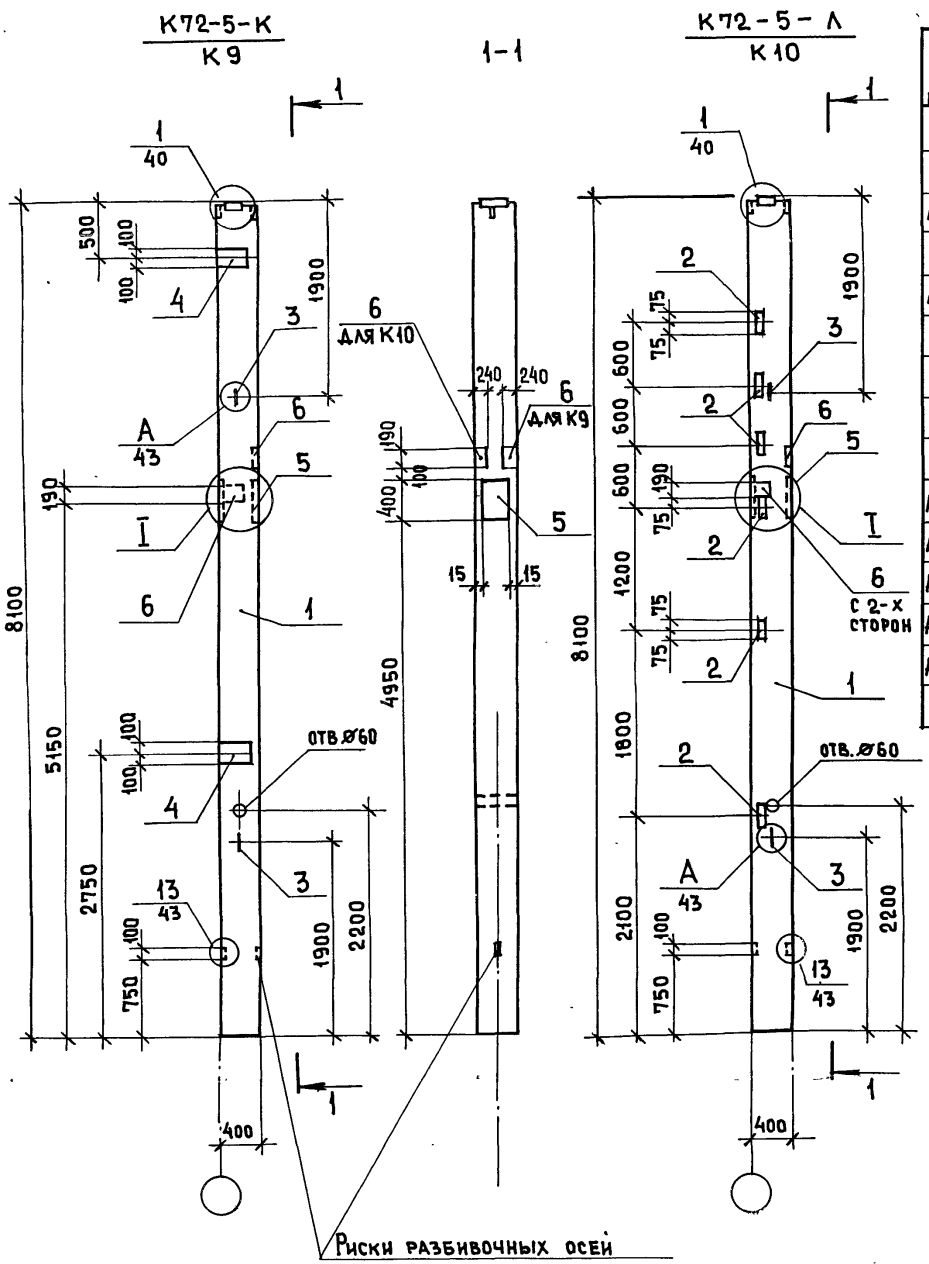

Спецификация колонн К9, К10

Формат	Зона	Поз.	Обозначение	Наименование	Кол. на испол. К9	Кол. на испол. К10	Примечание
				Документация			
				Колонна			
А3		1	1.423-3, вып.1	К72-5			
А3			ТП 503-1-46.86 Альбом III	Ведомость расхода дополнительной стали			
				Дополнительные сборочные единицы			
				Изделия закладные			
А3		2	1.423-3, вып.2	М1-14	—	6	
А3		3	1.423-3, вып.2	М16-200	2	2	
А3		4	1.423-3, вып.2	М1-12-1	2	—	
А4		5	ТП Альбом III	МН 10	1	1	
А4		6	1.400-6/76	М4-3-1	2	3	

1. В маркировке колонн в знаменателе дана условная марка принятая на схеме расположения.
2. Все замаркированные узлы приняты по серии 1.423-3, вып. 1.
3. Узел I см. на листе ТП КЖИ-К1, К2. СБ.

ГИП	Шульгин	
Н.контр.	Сахновская	
Нач.отд.	Рубан	
Гл.спец.	Воинов	
Рук.гр.	Лавренко	
Инж.	Морова	

ТП 503-1-46.86 — КЖИ-К9, К10. СБ

Колонны К9, К10

Стадия	Масса	Масштаб
РП	3300	1:50
Лист	Листов 1	

Минавтотранс РСФСР
Гипроавтотранс
Ростовский филиал

Копировал

Формат А3

К48-13-а
К11

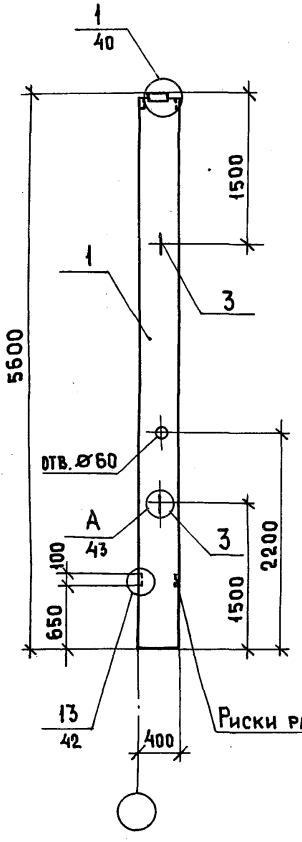

К48-40-а
К16

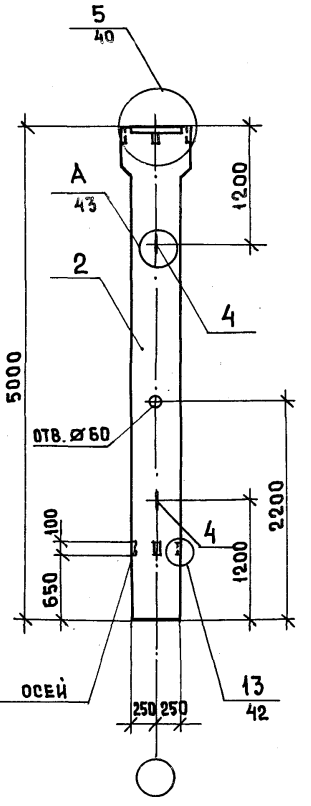

Риски разбивочных осей

Спецификация колонн К11, К16

Формат	Зона	Поз.	Обозначение	Наименование	Кол. на испол. К11	Кол. на испол. К16		Примечание
				Документация				
				Колонна				
А3		1	1.423-3, вып.1	К 48-13	X			
А3		2	1.423-3, вып.1	К 48-40		X		
А3			ТП 503-1-46.86 Альбом III	Ведомость расхода дополнительной стали	X	X		
				Дополнительные сборочные единицы				
				Изделия закладные				
А4		3	1.423-3, вып.2	М12-150	2	–		
А4		4	1.423-3, вып.2	М14-150	–	2		

1. В маркировке колонн в знаменателе дана условная марка, принятая на схеме расположения.
2. Все замаркированные узлы приняты по серии 1.423-3, вып. 1.

ГИП	Шульгин	
Н.контр.	Сахновская	
Нач.отд.	Рубан	
Гл.спец.	Воинов	
Рук.гр.	Лавренко	
Инж.	Морова	

ТП 503-1-46.86 – КЖИ-К11, К16 СБ

Колонны
К11, К16

Стадия	Масса	Масштаб
РП	1700 2600	1:50
Лист	Листов 1	

Минавтотранс РСФСР
Гипроавтотранс
Ростовский филиал

Копировал

Формат А3

К48-13-б
К12

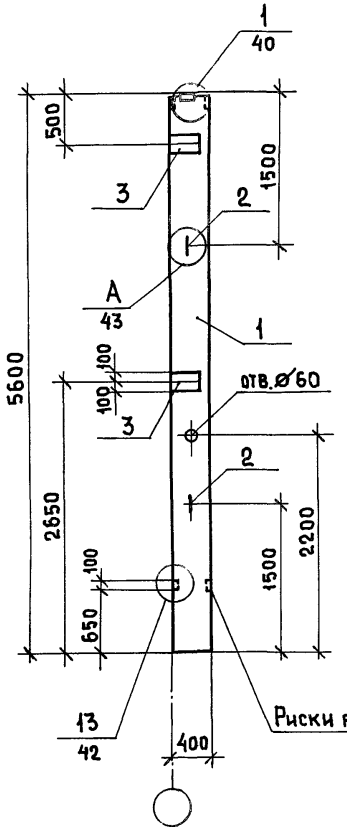

К48-13-в
К13

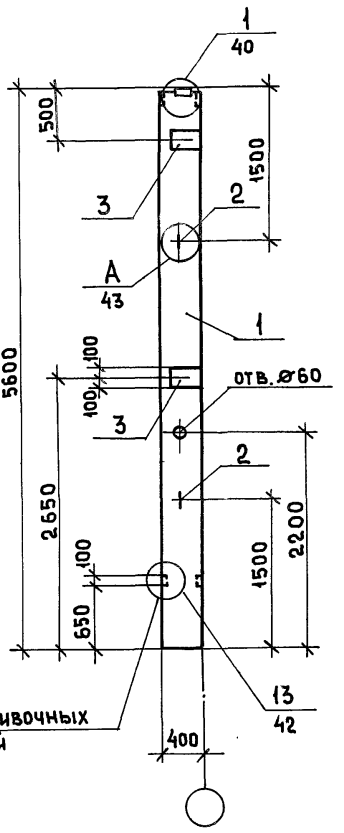

Риски разбивочных осей

Спецификация колонн К12, К13

Формат	Зона	Поз.	Обозначение	Наименование	Кол. на испол. К12	Кол. на испол. К13			Примечание
				Документация					
				Колонна					
А3		1	1.423-3, вып.1	К48-13					
А3			ТП 503-1-46.86 Альбом III	Ведомость расхода					
				дополнительной стали					
				Дополнительные					
				сборочные единицы					
				Изделия закладные					
А4		2	1.423-3, вып.2	М12-150	2	2			
А4		3	1.423-3, вып.2	М1-12-1	2	2			

1. В маркировке колонн в знаменателе дана условная марка принятая на схеме расположения.
2. Все замаркированные узлы приняты по серии 1.423-3, вып.1.

ГИП	Шульгин	
Н.контр.	Сахновская	
Нач.отд.	Рубан	
Гл.спец.	Воинов	
Рук.гр.	Лавренко	
Инж.	Морова	

ТП 503-1-46.86 – КЖИ-К12, К13 СБ

Колонны
К12, К13

Стадия	Масса	Масштаб
РП	1700	1:50
Лист	Листов 1	

Минавтотранс РСФСР
Гипроавтотранс
Ростовский филиал

Копировал

Формат А3

Спецификация колонн К14, К15, К17

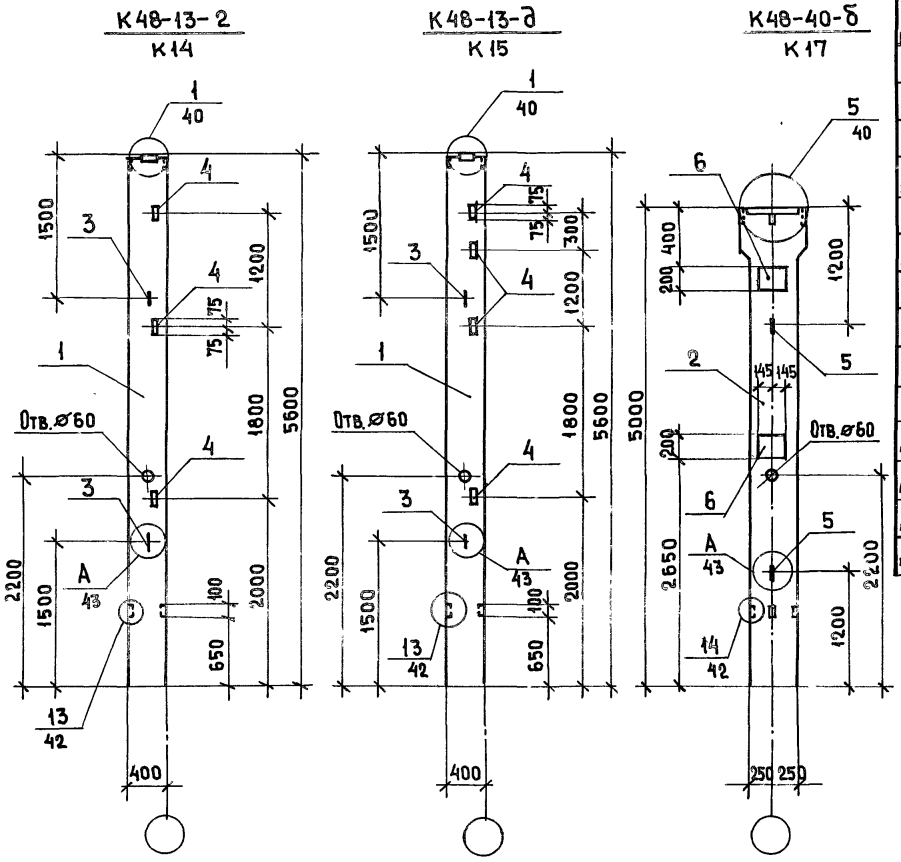

Формат	Зона	Поз.	Обозначение	Наименование	Кол. на испол. К14	К15	К17	Примечание
				Документация				
				Колонны				
А3		1	1.423-3, вып. 1	К48-13				
А3		2	1.423-3, вып. 1	К48-40				
А3			ТП 503-1-46.86 Альбом III	Ведомость расхода				
				дополнительной стали				
				Дополнительные				
				сборочные единицы				
				Изделия закладные				
А4		3	1.423-3, вып. 2	М12-150	2	2	–	
А4		4	1.423-3, вып. 2	М1-13	3	4	–	
А4		5	1.423-3, вып. 2	М14-150	–	–	2	
А4		6	1.423-3, вып. 2	М1-12-1	–	–	2	

1. В маркировке колонн в знаменателе дана условная марка, принятая на схеме расположения.
2. Все замаркированные узлы приняты по серии 1.423-3, вып. 1.

ГИП	Шульгин	
Н.контр.	Сахновская	
Нач.отд.	Рубан	
Гл.спец.	Воинов	
Рук.гр.	Лавренко	
Инж.	Морова	

ТП 503-1-46.86 – КЖИ-К14, К15, К17.СБ

Колонны
К14, К15, К17

Стадия	Масса	Масштаб
РП	1700 2600	1:50
Лист	Листов 1	

Минавтотранс РСФСР
ГИПРОАВТОТРАНС
Ростовский филиал

Копировал

Формат А3

6КФ73-1-а
К18

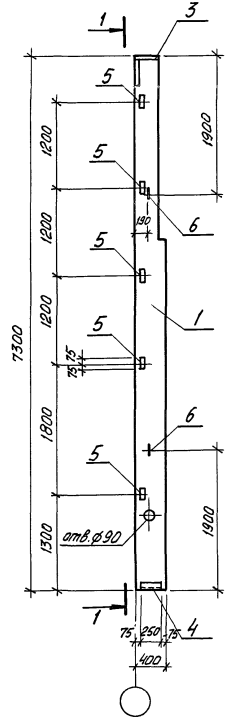

6КФ73-1-б
К19

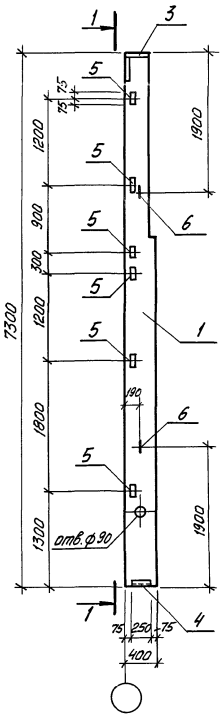

1-1

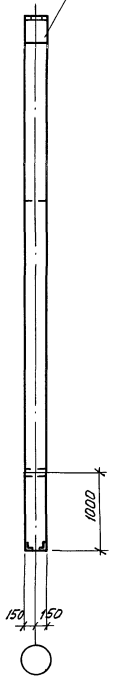

Спецификация колонн К18, К19

Формат	Зона	Поз.	Обозначение	Наименование	Кол. на испол. К18	Кол. на испол. К19		Примечание
				Документация				
				Колонны				
А3		1	1.427.1-3, вып.1	6КФ73-1				
А3			ТП 503-1-46.86, альбом III	Ведомость расхода				
				дополнительной стали				
				Дополнительные				
				сборочные единицы				
				Изделия закладные				
А4		2	1.427.1-3, вып.2	МН 1	1	1		
А4		3	1.427.1-3, вып.2	МН 2	1	1		
А4		4	1.427.1-3, вып.2	МН 7	1	1		
А4		5	1.427.1-3, вып.2	МН 28	5	6		
А4		6	1.427.1-3, вып.2	МН 33	2	2		

В маркировке колонн в знаменателе дана условная марка, принятая на схеме расположения

			ТП 503-1-46.86 – КЖИ-К18, К19. СБ
ГИП	Шульгин		Колонны К18, К19
Н.контр.	Сахновская		Стадия: РП; Масса: 2000; Масштаб: 1:50
Нач.отд.	Рубан		Лист; Листов 1
Гл.спец.	Воинов		Минавтотранс РСФСР ГИПРОАВТОТРАНС Ростовский филиал
Рук.гр.	Лавренко		
Инж.	Морова		

Спецификация колонн К20, К21

Формат	Зона	Поз.	Обозначение	Наименование	Кол. на испол. К20	Кол. на испол. К21		Примечание
				Документация				
				Колонна				
А3		1	1.427.1-3, вып.1	6КФ73-1				
А3			тп 503-1-46.86 альбом III	Ведомость расхода				
				дополнительной стали				
				Дополнительные				
				сборочные единицы				
				Изделия закладные				
А4		2	1.427.1-3, вып.2	МН1	1	1		
А4		3	1.427.1-3, вып.2	МН3	1	1		
А4		4	1.427.1-3, вып.2	МН7	1	1		
А4		5	1.427.1-3, вып.2	МН28	5	2		
А4		6	1.427.1-3, вып.2	МН33	2	2		
А4		7	1.427.1-3, вып.2	МН20	1	1		

В маркировке колонн в знаменателе дана условная марка, принятая на схеме расположения.

6КФ73-1-в
К20

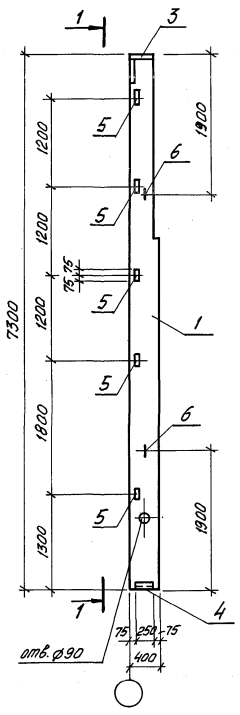

6КФ73-1-г
К21

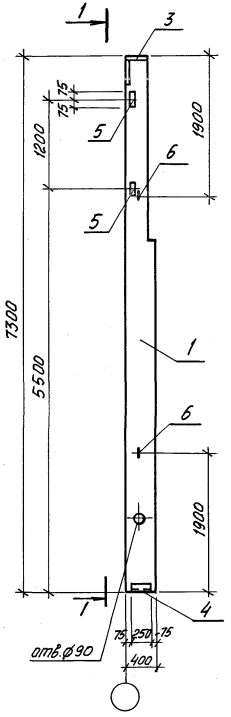

1-1

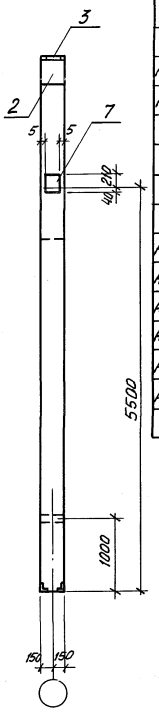

ГИП	Шульгин		ТП 503-1-46.86 - КЖИ - К20, К21. СБ		
Н. контр.	Сахновская		Колонны К20, К21	Стадия	Масса	Масштаб
Нач. отд.	Рубан			РП	2000	1:50
Гл. спец.	Воинов			Лист	Листов 1
Рук. гр.	Лавренко			Минавтотранс РСФСР ГИПРОАВТОТРАНС Ростовский филиал	
Инж.	Морова				

7КФ97-1-а
К22

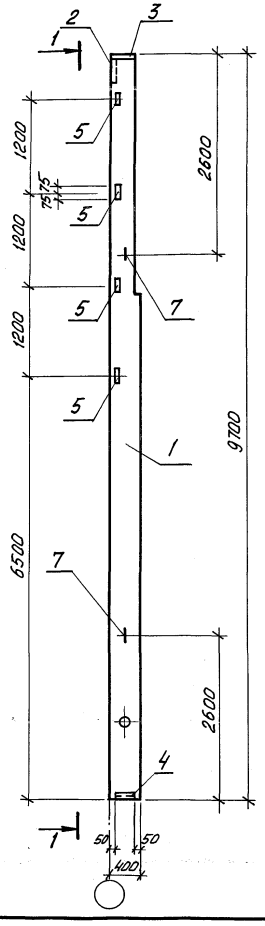

1-1

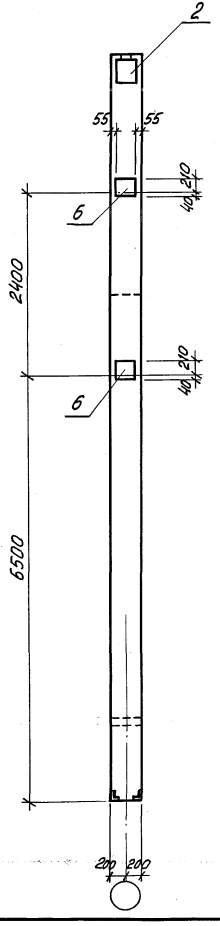

Спецификация колонны К22

Формат	Зона	Поз.	Обозначение	Наименование	Кол. на испол. К22			Приме-чание
				Документация				
				Колонна				
А3		1	1.427.1-3, вып.1	7КФ97-1	X			
А3			тп 503-1-46.86 альбом III	Ведомость расхода				
				дополнительной стали	X			
				Дополнительные				
				сборочные единицы				
				Изделия закладные				
А4		2	1.427.1-3, вып.2	МН1	1			
А4		3	1.427.1-3, вып.2	МН3	1			
А4		4	1.427.1-3, вып.2	МН8	1			
А4		5	1.427.1-3, вып.2	МН29	4			
А4		6	1.427.1-3, вып.2	МН20	2			
А4		7	1.427.1-3, вып.2	МН35	2			

В маркировке колонны в знаменателе дана условная марка, принятая на схеме расположения.

ГИП	Шульгин	
Н. контр.	Сохновская	
Нач. отд.	Рубан	
Гл. спец.	Воинов	
Рук. гр.	Лавренко	
Инж.	Марова	

Т.П 503-1-46.86 – КЖИ-К22.СБ

Колонна К22

Стадия	Масса	Масштаб
РП	3600	1:50
Лист	Листов 1	

МИНАВТОТРАНС РСФСР
ГИПРОАВТОТРАНС
Ростовский филиал

Спецификация колонн К23, К24

Формат	Зона	Поз.	Обозначение	Наименование	Кол. на испол. К23	Кол. на испол. К24		Примечание
				Документация				
				Колонна				
А3		1	1.423-3, вып. 1	К42-11	X	X		
А3			ТП 503-1-46.86 альбом III	Ведомость расхода				
				дополнительной стали	X	X		
				Дополнительные				
				сборочные единицы				
				Изделия закладные				
А4		2	1.423-3, вып. 1	М1-12-1	2	—		
А4		3	1.423-3, вып. 1	М10-150	2	2		

К42-11-а / К23

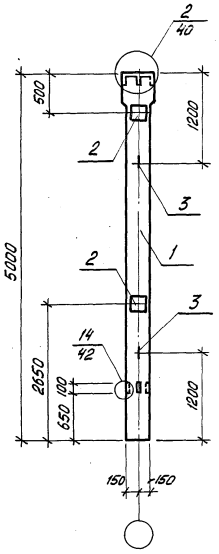

К42-11-б / К24

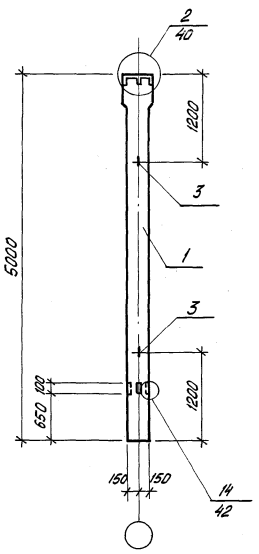

1. В маркировке колонн в знаменателе дана условная марка, принятая на схеме расположения.
2. Все закладные узлы приняты по серии 1.423-3, вып. 1.

ГИП	Шульгин	
Н.контр.	Сахновская	
Нач.отд.	Рубан	
Гл.спец.	Воинов	
Рук.гр.	Лавренко	
Инж.	Морова	

ТП 503-1-46.86 – КЖИ-К23, К24 сб

Колонны К23, К24

Стадия	Масса	Масштаб
РП	1300	1:50
Лист	Листов 1	

Минавтотранс РСФСР
ГИПРОАВТОТРАНС
Ростовский филиал

Марка элемента	Изделия закладные																								Всего	Общий расход
	Арматура класса													Прокат марки												
	А-I					А-III								Ст3кп2												
	ГОСТ 5781-82*					ГОСТ 5781-82*								ГОСТ 82-70*						ГОСТ 103-76*			ГОСТ 8509-72*			
	ф10	ф12	ф14	ф16	Итого	ф8	ф10	ф12	ф14	ф16	ф18		Итого	-8х30	-10х20	-10х29	-10х30	-16х37		Итого	-6х19		Итого	L6,3х5	L9х6	Итого		
К1	—	—	—	2,8	2,8	0,4	—	1,98	—	1,4	4,6		8,38	—	—	—	—	39,2		39,2	4,4		4,4	8,64	—	8,64	63,42	63,42
К2	—	—	—	2,8	2,8	0,6	—	1,65	—	1,4	4,6		8,25	—	—	—	—	39,2		39,2	6,6		6,6	7,20	—	7,20	64,08	64,05
К3	—	—	—	2,8	2,8	—	—	1,65	—	—	—		1,65	—	—	—	—	—		—	—		—	7,20	—	7,20	11,65	11,65
К4	—	—	—	2,8	2,8	—	—	1,98	—	—	—		1,98	—	—	—	—	—		—	—		—	8,64	—	8,64	13,42	13,42
К5	—	—	—	2,8	2,8	—	—	1,32	—	—	—		1,32	—	—	—	—	—		—	—		—	5,76	—	5,76	9,88	9,88
К6	—	—	—	2,8	2,8	—	—	2,8	—	—	—		2,8	—	9,2	—	—	—		9,2	—		—	—	—	—	14,80	14,80
К7	—	—	—	2,8	2,8	—	—	2,8	—	—	—		2,8	—	9,2	—	—	—		9,2	—		—	—	—	—	14,80	14,80
К8	—	—	—	2,8	2,8	0,4	—	2,8	—	1,4	4,6		9,2	—	9,2	—	—	39,2		48,4	4,4		4,4	—	—	—	64,80	64,80
К9	—	—	—	2,8	2,8	0,4	—	2,8	—	1,4	4,6		9,2	—	9,2	—	—	39,2		48,4	4,4		4,4	—	—	—	64,80	64,80
К10	—	—	—	2,8	2,8	0,6	—	1,98	—	1,4	4,6		8,58	—	—	—	—	39,2		39,2	6,6		6,6	8,64	—	8,64	65,82	65,82
К11	—	1,26	—	—	1,26	—	—	—	—	—	—		—	—	—	—	—	—		—	—		—	—	—	—	1,26	1,26
К12	—	1,26	—	—	1,26	—	—	2,8	—	—	—		2,8	—	9,2	—	—	—		9,2	—		—	—		—	13,26	13,26
К13	—	1,26	—	—	1,26	—	—	2,8	—	—	—		2,8	—	9,2	—	—	—		9,2	—		—	—	—	—	13,26	13,26
К14	—	1,26	—	—	1,26	—	—	0,72	—	—	—		0,72	—	—	—	—	—		—	—		—	4,32	—	4,32	6,30	6,30
К15	—	1,26	—	—	1,26	—	—	0,96	—	—	—		0,96	—		—	—	—			—		—	5,76	—	5,76	7,98	7,98
К16	—		1,8	—	1,8	—	—	—	—	—	—		—	—	—	—	—	—		—	—		—	—	—	—	1,8	1,8
К17	—	—	1,8	—	1,8	—	—	2,8	—	—	—		2,8	—	9,2	—	—	—		9,2	—		—	—	—	—	13,80	13,80
К18	—	1,6	—	—	1,6	—	3,26	1,2	2,08	—	—		6,54	5,7	—	—	4,7	—		10,4	—		—	7,0	4,2	11,2	29,74	29,74
К19	—	1,6	—	—	1,6	—	3,26	1,44	2,08	—	—		6,78	5,7	—	—	4,7	—		10,4	—		—	8,4	4,2	12,6	31,38	31,38
К20	—	1,6	—	—	1,6	—	3,26	3,24	2,08	—	—		8,58	5,7		3,9	4,7	—		14,3	—		—	7,0	4,2	11,2	35,68	35,68
К21	—	1,6	—	—	1,6	—	3,26	2,52	2,08	—	—		7,86	5,7	—	3,9	4,7	—		14,3	—		—	2,8	4,2	7,0	30,76	30,76
К22	—	—	—	4,2	4,2	—	3,54	5,4	2,08	—	—		11,02	5,7	—	7,8	4,7	—		18,2	—		—	5,6	5,0	10,6	44,03	44,03
К23	0,86	—	—	—	0,86	—	—	2,8	—	—	—	—	2,8	—	9,2	—	—	—		9,2	—		—	—	—	—	12,86	12,86
К24	0,86	—	—	—	0,86	—	—	—	—	—	—		—	—	—	—	—	—		—	—		—	—	—	—	0,86	0,86

ГИП	Шульгин	
Н.контр.	Сахновская	
Нач.отд.	Рубан	
Гл.спец.	Воинов	
Рук.гр.	Лавренко	
Инж.	Морова	

ТП 503-1-46.86 – КЖИ-К1÷К24

Ведомость расхода дополнительной стали на колонны К1÷К24

Стадия	Лист	Листов
РП		1

Минавтотранс РСФСР
ГИПРОАВТОТРАНС
Ростовский филиал

ФБ18I-2В-а
Ф1

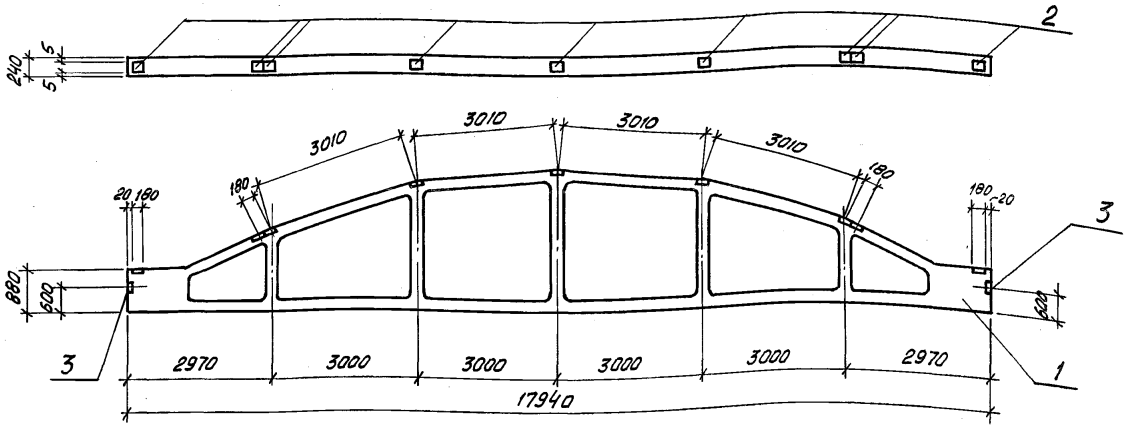

ФБ18I-2В-б
Ф2

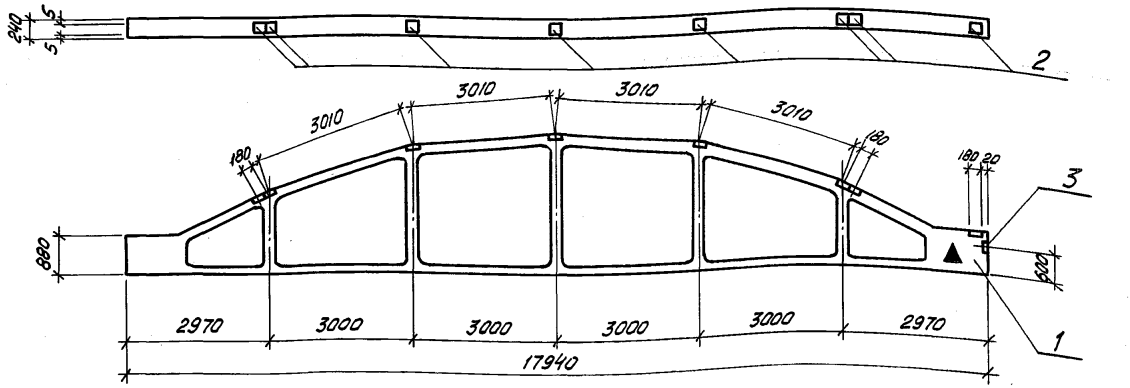

1. В маркировке ферм в знаменателе дана условная марка, принятая на схеме расположения конструкций.
2. При изготовлении фермы Ф2 на её поверхности нанести масляной краской знак ▲, необходимый для ориентации фермы при монтаже.

ГИП	Шульгин	
Н. контр.	Сахновская	
Нач. отд.	Рубан	
Гл. спец.	Вашнов	
Рук. гр.	Лавренко	
Инж.	Кутнякова	

ТП 503-1-46.86 – КЖИ-Ф1, Ф2.СБ

Фермы Ф1; Ф2

Стадия	Масса	Масштаб
РП	6500	1:100

Листов 1

Минавтотранс РСФСР
ГИПРОАВТОТРАНС
Ростовский филиал

ФБ18II-4В-а; ФБ18II-5В-а

Ф3

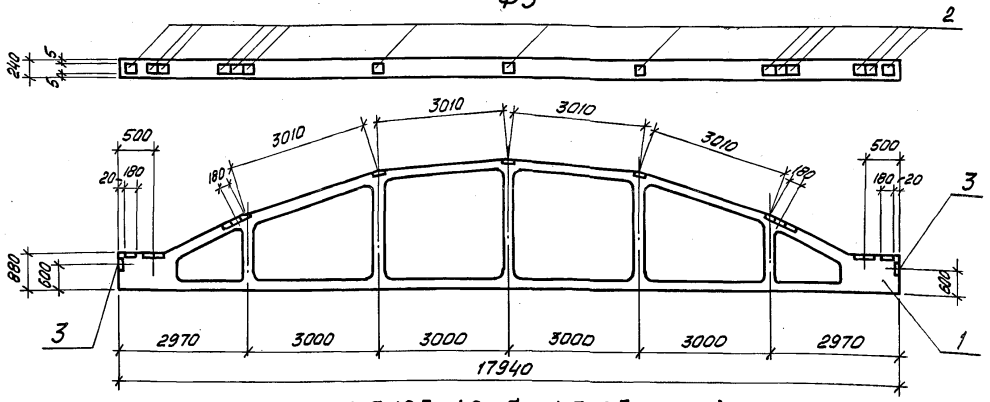

ФБ18II-4В-б; ФБ18II-5В-б

Ф4

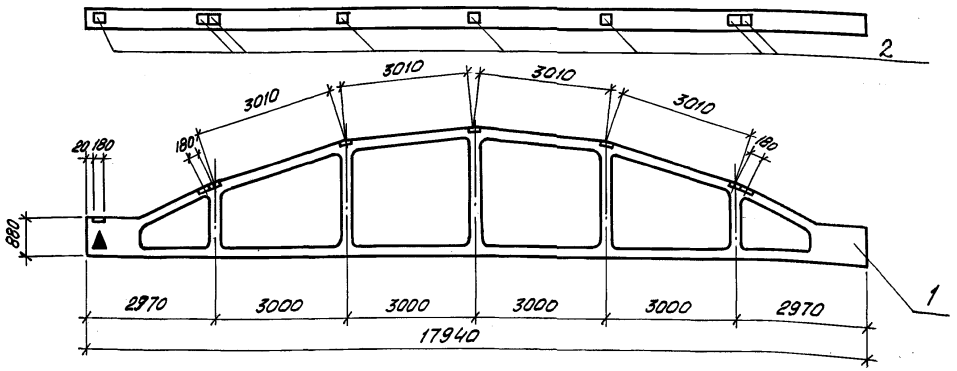

1. В маркировке ферм в знаменателе даны условная марка, принятая на схеме расположения конструкций.
2. При изготовлении фермы Ф4 на её поверхности нанести масляной краской знак ▲, необходимый для ориентации фермы при монтаже.

ГИП	Шульгин	
Н.контр.	Сахновская	
Нач.отд.	Рубан	
Гл.спец.	Воинов	
Рук.гр.	Лавренко	
Инж.	Кутнакова	

ТП 503-1-46.86-КЖИ-Ф3, Ф4, СБ

Фермы Ф3; Ф4

Стадия	Масса	Масштаб
РП	7700	1:100
Лист	Листов 1	

Минавтотранс РСФСР
ГИПРОАВТОТРАНС
Ростовский филиал

Спецификация ферм Ф1÷Ф4

Формат	Зона	Поз.	Обозначение	Наименование	кол. на исполн: Снег III район Ф1	Ф2	Ф3	Ф4	Снег IV район Ф1	Ф2	Ф3	Ф4	Примечание
				Документация									
				Фермы									
А2		1	1.463-3, вып. II	ФБ 18I-2В	X	X			X	X			
А2		1	1.463-3, вып. II	ФБ 18II-4В			X	X					
А2		1	1.463-3, вып. II	ФБ 18II-5В							X	X	
А3			ТП КЖИ-Ф1÷Ф4	Ведомость дополнительного расхода стали	X	X	X	X	X	X	X	X	
				Сборочные дополнительные единицы									
				Изделия закладные									
А4		2	1.400-6/76, Вып. 1	М4-14	9	8	15	8	9	8	15	8	2,20
А4		3	1.400-6/76, Вып. 1	М4-10-1	2	1	2	—	2	1	2	—	4,00

Ведомость дополнительного расхода стали на элемент, кг

Марка элемента	Изделия закладные: Арматура класса А-III ГОСТ 5781-82* ф8	ф10	Итого	Прокат марки ВСт3кп2 ГОСТ 103-76* б=6	Итого	ГОСТ 8509-72* ∠ 80×7	Итого	Всего	Общий расход
Ф1 (снеговой район III÷IV)	2,60	0,40	3,00	18,00	18,00	6,80	6,80	27,80	27,80
Ф2 (снеговой район III÷IV)	2,00	0,20	2,20	16,00	16,00	3,40	3,40	21,60	21,60
Ф3 (снеговой район III÷IV)	3,80	0,40	4,20	30,00	30,0	6,80	6,80	41,00	41,00
Ф4 (снеговой район III÷IV)	1,60	—	1,60	16,00	16,00	—	—	17,60	17,60

ГИП	Шульгин	
Н.контр.	Сахновская	
Нач.отд.	Рубан	
Гл.спец.	Воинов	
Рук.гр.	Лобренко	
Инж.	Кутлякова	

ТП 503-1-46.86-КЖИ-Ф1÷Ф4

Спецификация ферм Ф1÷Ф4
Ведомость дополнительного расхода стали на элемент.

Стадия	Лист	Листов
РП		1

Минавтотранс РСФСР
ГИПРОАВТОТРАНС
Ростовский филиал

ПГ-2АтVIIт-а; ПГ-3АтVIIт-а; ПГ-3АтVIIт-а, ПГ-5АтVIIт-а; ПГ-4АтVIIт-а

П2 П17 П18

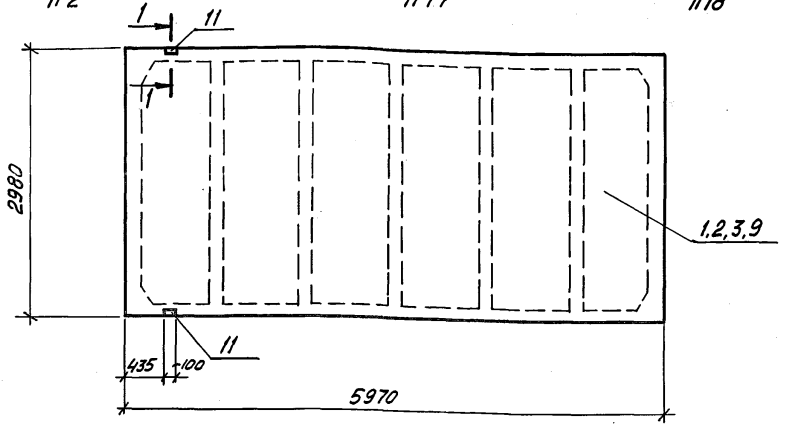

ПГ-2АтVIIт-б; ПГ-3АтVIIт-б

П4

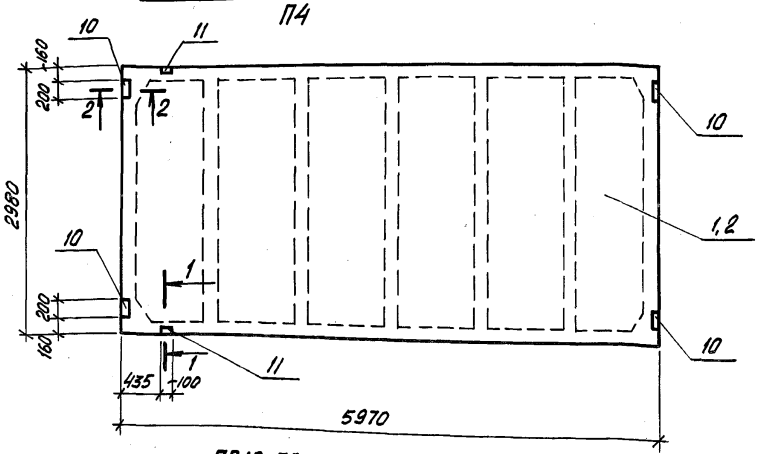

ПГ-2АтVIIт-в

П5

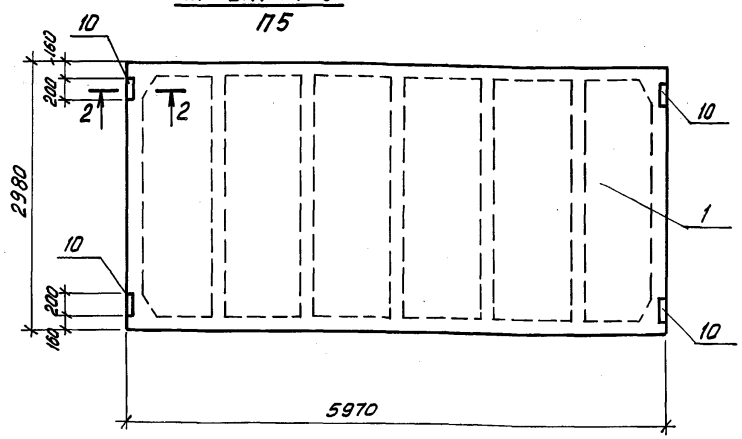

ПВ10-3АтVIIт-а

П7

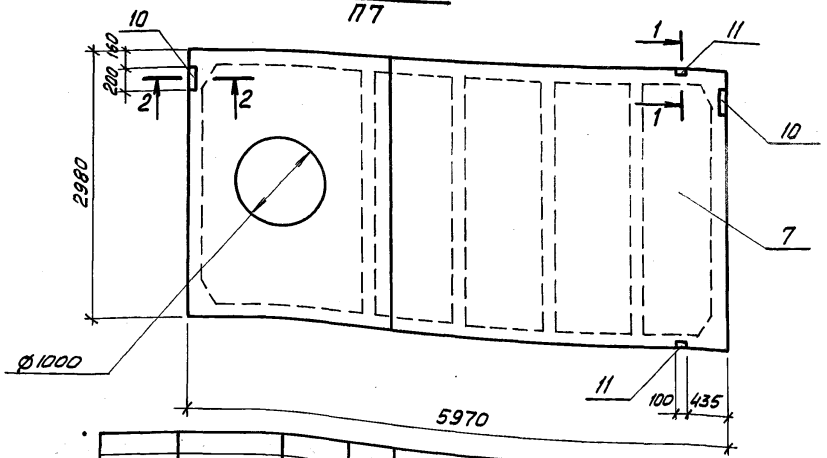

1-1

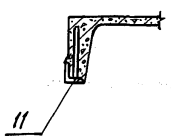

2-2

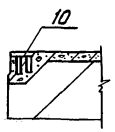

В маркировке плит в числителе дана марка плиты по ГОСТ без дополнительных индексов, принятых по серии 1.465.1-10/82 вып.1. В знаменателе - условная марка, принятая на схеме расположения элементов.

ГИП	Шульгин	
Н.контр.	Сахновская	
Нач.отд.	Рубан	
Гл.спец.	Воинов	
Рук.гр.	Псьбренко	
Инж.	Морова	

ТП 503-1-46.86-КЖИ-П2, П4, П5, П7, П17, П18 сб

Плиты П2, П4, П5, П7, П17, П18

Стадия	Масса	Масштаб
РП	2650 3600	1:50
Лист	Листов 1	

Минавтотранс РСФСР ГИПРОАВТОТРАНС Ростовский филиал

ПВ7-3Ат VIт-б
П8

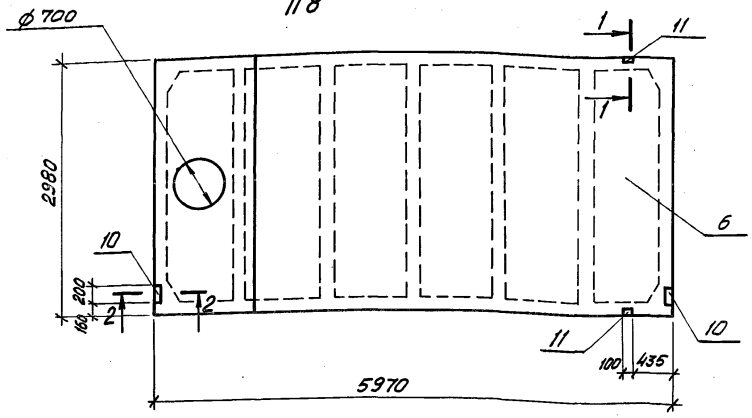

ПВ4-2Ат VIт-а
П9

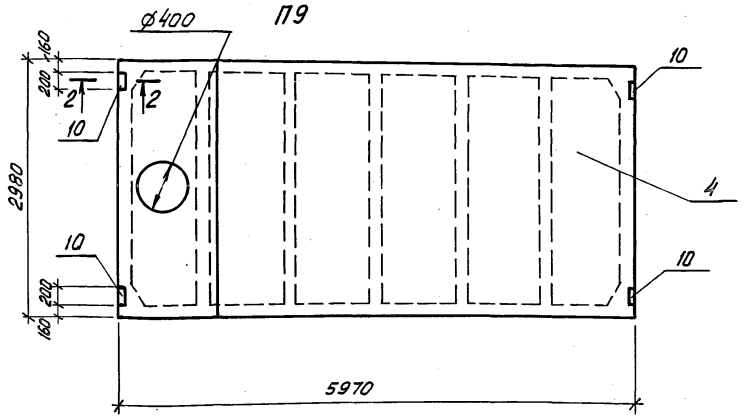

ПВ14-3Ат VIт-а
П10

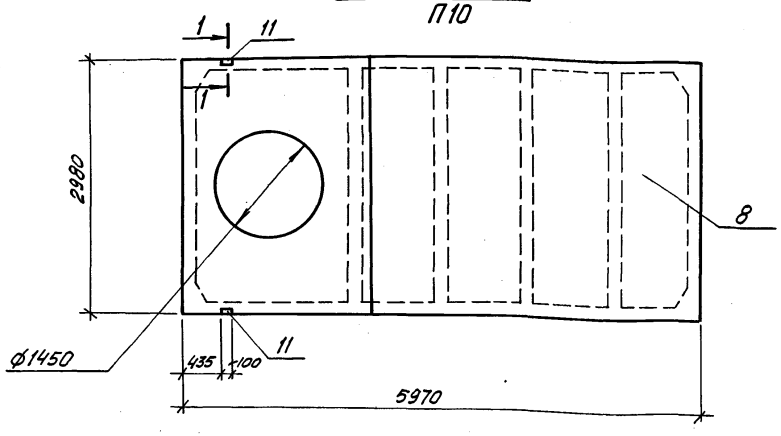

ПВ7-2Ат VIт-а; ПВ7-3Ат VIт-а
П3

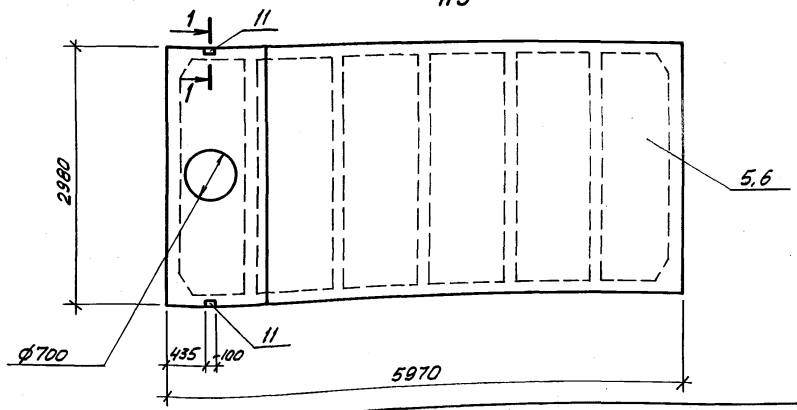

1-1

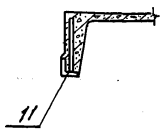

2-2

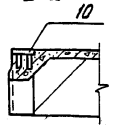

В маркировке плит в числителе даны марки плиты по ГОСТ без дополнительных индексов, принятых по серии 1.465.1-10/82 вып.1. В знаменателе условная марка, принятая на схеме расположения элементов.

ГИП	Шульгин	
Н.контр.	Сахновская	
Нач.отд.	Рубан	
Гл.спец.	Воинов	
Рук.гр.	Лавренко	
Инж.	Морова	

ТП 503-1-46.86-КЖИ-П3, П8÷П10 сб

Плиты П3, П8÷П10

Стадия	Масса	Масштаб
РЛ	—	1:50
Лист	Листов 1	

Минавтотранс РСФСР
ГИПРОАВТОТРАНС
Ростовский филиал

ПВ7-2Ат VIт-8, ПВ7-3Ат VIт-8
П12

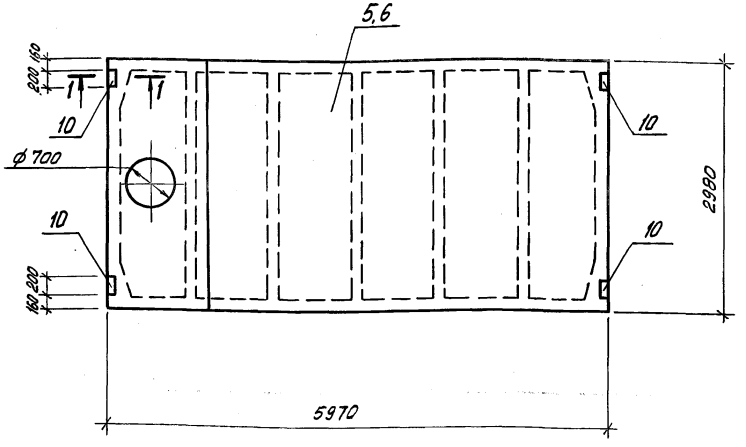

1-1

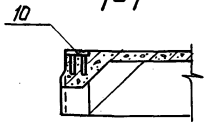

В маркировке плиты в числителе дана марка плиты по ГОСТ без дополнительных индексов, принятых по серии 1.465.1-10/82, вып.1. В знаменателе – условная марка, принятая на схеме расположения элементов.

Ведомость расхода дополнительной стали на элемент, кг

Марка элемента	Изделия закладные										Всего	Общий расход
	Арматура класса A III				Прокат марки Вст3кп2							
	ГОСТ 5781-82*				ГОСТ 103-76*			ГОСТ 8509-72*				
	ф10	ф14		Итого	-8х100		Итого	L 70х8		Итого		
П2	0,6	0,2		0,8	—		—	1.7		1.7	2,5	2,5
П3	0,6	0,2		0,8	—		—	1.7		1.7	2,5	2,5
П4	2,2	0,2		2,4	5,2		5,2	1.7		1.7	9,3	9,3
П5	1.6	—		1.6	5,2		5,2	—		—	6,8	6,8
П7	1.4	0,2		1,6	2,6		2,6	1.7		1.7	5,9	5,9
П8	1.4	0,2		1,6	2,6		2,6	1.7		1.7	5,9	5,9
П9	1.6	—		1.6	5,2		5,2	—		—	6,8	6,8
П10	0,6	0,2		0,8	—		—	1.7		1.7	2,5	2,5
П12	1.6	—		1.6	5,2		5,2	—		—	6,8	6,8
П17	0,6	0,2		0,8	—		—	1.7		1.7	2,5	2,5
П18	0,6	0,2		0,8	—		—	1.7		1.7	2,5	2,5

ГИП	Шульгин		
Н. контр.	Сахновская		
Нач. отд.	Рубин		
Гл. спец.	Воинов		
Рук. гр.	Лаврентко		
Инж.	Морова		

ТП 503-1-46.86-КЖИ-П12, СБ

Плиты П12. Ведомость расхода дополнительной стали на плиты П2÷П5, П7÷П10, П12, П17, П18.

Стадия	Масса	Масштаб
РП	3200	1:50
Лист	Листов 1	

Минавтотранс РСФСР
ГИПРОАВТОТРАНС
Ростовский филиал

Спецификация плит П2÷П5, П7÷П10, П12, П17, П18

Формат	Зона	Поз.	Обозначение	Наименование	Кол. на исполнение П2	П3	П4	П5	П7	П8	П9	П10	П12	П17	П18	Примечание
				Документация												
				Плиты												
А4		1	ГОСТ 22701.1-77*	ПГ 2АтVIIт	Х		Х	Х								
А4		2	ГОСТ 22701.1-77*	ПГ-3АтVIIт	Х		Х							Х		
А4		3	ГОСТ 22701.1-77*	ПГ-5АтVIIт										Х		
А4		4	ГОСТ 22701.2-77*	ПВ4-2АтVIIт							Х					
А4		5	ГОСТ 22701.2-77*	ПВ7-2АтVIIт		Х							Х			
А4		6	ГОСТ 22701.2-77*	ПВ7-3АтVIIт		Х				Х			Х			
А4		7	ГОСТ 22701.2-77*	ПВ10-3АтVIIт					Х							
А4		8	ГОСТ 22701.2-77*	ПВ14-3АтVIIт								Х				
А4		9	ГОСТ 22701.1-77*	ПГ-4АтVIIт											Х	
А3			ТП 503-1-46.86 альбом III	Ведомость расхода дополнительной стали	Х	Х	Х	Х	Х	Х	Х	Х	Х	Х	Х	
				Дополнительные сборочные единицы												
				Изделие закладное												
А4		10	ГОСТ 22701.5-77*	М8	—	—	4	4	2	2	4	—	4	—	—	
А4		11	ГОСТ 22701.5-77*	М9	2	2	2	—	2	2	—	2	—	2	2	

ГИП	Шульгин	
Н.Контр.	Сахновская	
Нач.отд.	Рубан	
Гл.спец.	Воинов	
Рук.гр.	Лобренко	
Инж.	Марова	

ТП 503-1-46.86-П2÷П5, П7÷П10, П12, П17, П18сб

Спецификация плит П2÷П5; П7÷П10; П12, П17, П18

Стадия	Лист	Листов
РП		1

Минавтотранс РСФСР
ГИПРОАВТОТРАНС
Ростовский филиал

ТП 503-1-46.86 Альбом III

РОР 4.56-60 АТ V-а
Р3

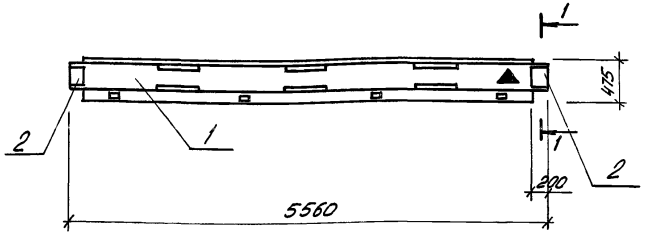

1-1

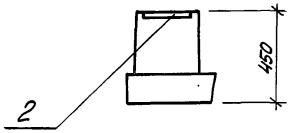

Спецификация ригеля Р3

Формат	Зона	Поз.	Обозначение	Наименование	Кол.	Примечание
				Документация		
				Ригель		
А3		1	1.020-1/83, вып. 3-4	РОР 4.56-60 АТ V	1	2240 кг
				Ведомость расхода дополнительной стали		
				Дополнительные сборочные единицы		
				Изделие закладное		
А3		2	1.400-6/76	М1-12-2	2	6,0 кг

В маркировке ригеля в знаменателе дана условная марка, принятая на схеме расположения.

Ведомость расхода дополнительной стали на элемент, кг.

Марка элемента	Изделия закладные								Всего	Общий расход
	Арматура класса AIII ГОСТ 5781-82*				Прокат марки ВСт3кп2 ГОСТ 103-76*					
	⌀12			Итого	-10х20			Итого		
Р3	2,8			2,8	9,2			9,2	12,0	12,0

ГИП	Шульгин		
Н.контр.	Сахновская		
Нач.отд.	Рубан		
Гл.спец.	Воинов		
Рук.гр.	Ловренко		
Инж.	Вобяхина		

ТП 503-1-46.86-КЖИ-Р3, СБ

Ригель Р3

Стадия	Масса	Масштаб
РП	2240	1:50
Лист	Листов 1	

Минавтотранс РСФСР
ГИПРОАВТОТРАНС
Ростовский филиал

Инв.№ подл. | Подпись и дата | Взам.инв.№

ПЗ-3АтVIIT-а
П5

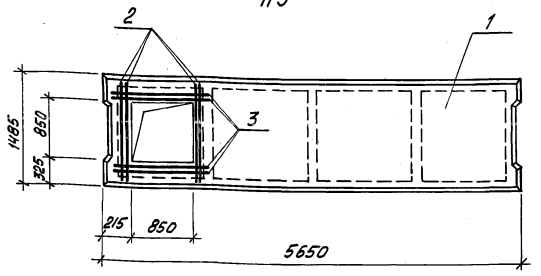

ПЗ-3АтVIIT-б
П6

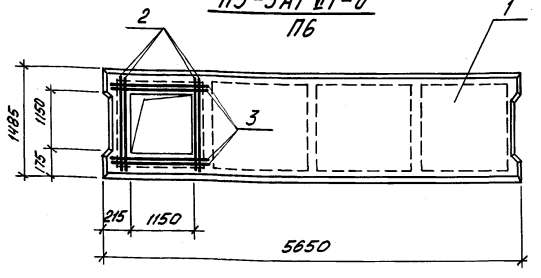

Спецификация плит П5; П6

Формат	Зона	Поз.	Обозначение	Наименование	Кол. на испол. П5	Кол. на испол. П6		Примечание
				Документация				
				Плиты				
А3		1	1.042-1, вып.1	ПЗ-3АтVIIT				
			Т.П 503-1-46.86 КЖИ-П5;П6 СБ	Ведомость дополнительного расхода стали				
				Детали				
				ф8AIII ГОСТ 5781-82*				
А3		2	Т.П 503-1-46.86 КЖИ-П5;П6.СБ	ℓ = 1400	4	4		0,55
А3		3	Т.П 503-1-46.86. КЖИ-П5;П6.СБ	ℓ = 1650	4	4		0,41

1. В маркировке плит в знаменателе дана условная марка, принятая на схеме расположения конструкций.
2. В местах устройства отверстий арматуру вырезать по месту и загнуть в тело плиты.

Ведомость дополнительного расхода стали на элемент, кг

Марка элемента	Изделия арматурные: Арматура класса A-III ГОСТ 5781-82* ф8		Итого	Всего	Общий расход
П5	3,84		3,84	3,84	3,84
П6	3,84		3,84	3,84	3,84

ГИП	Шульгин	
Н. контр.	Сахновская	
Нач. отд.	Рубан	
Гл. спец.	Воинов	
Рук. гр.	Лыбренко	
Инж.	Кутнякова	

ТП 503-1-46.86-КЖИ-П5, П6, СБ

Плиты П5; П6

Стадия	Масса	Масштаб
РП	1880	1:50
Лист	Листов 1	

Минавтотранс РСФСР
ГИПРОАВТОТРАНС
Ростовский филиал

ПР 60.15-6АтVт-а
П11

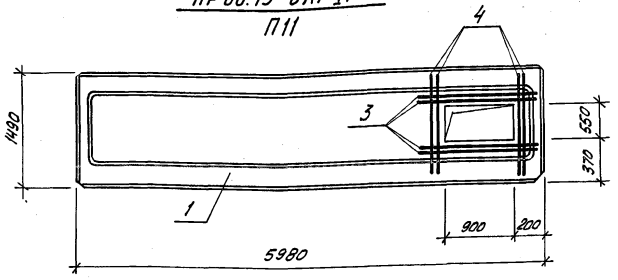

ПР 30.15-6т-а
П12

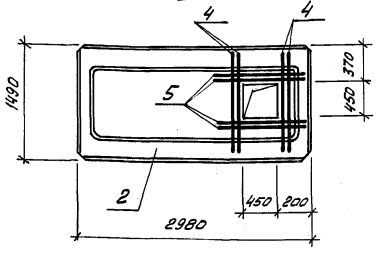

Спецификация плит П11, П12

Формат	Зона	Поз.	Обозначение	Наименование	Кол. на испол. П11	Кол. на испол. П12			Примечание
				Документация					
				Плиты					
А3		1	1.090.1-1, вып. 5-1	ПР 60.15-6АтVт	X				
А3		2	1.090.1-1, вып. 5-1	ПР 30.15-6т		X			
			ТП 503-1-46.86 КЖИ-П11; П12 СБ	Ведомость дополнительно-	X	X			
				го расхода стали					
				Детали					
				ф8 AIII ГОСТ 5781-82*					
А3		3	ТП 503-1-46.86 КЖИ-П11; П12 СБ	l=1450	8	4			0,57
А3		4	ТП 503-1-46.86. КЖИ-П11; П12 СБ	l=950	—	4			0,37

1. В маркировке плит в знаменателе дана условная марка, принятая на схеме расположения конструкций.
2. В местах устройства отверстий арматуру вырезать по месту и загнуть в тело плиты.

Ведомость дополнительного расхода стали на элемент, кг

Марка элемента	Изделия арматурные			Всего	Общий расход
	Арматура класса A-III ГОСТ 5781-82*				
	ф 8		Итого		
П11	4,56		4,56	4,56	4,56
П12	3,76		3,76	3,76	3,76

ГИП	Шульгин		
Н. контр.	Сажновская		
Нач. отд.	Рубан		
Гл. спец.	Воинов		
Рук. гр.	Лобренко		
Инж.	Куптякова		

ТП 503-1-46.86-КЖИ-П11, П12, СБ.

Плиты П11, П12

Стадия	Масса	Масштаб
РП	2595 1327	1:50
Лист	Листов 1	

Минавтотранс РСФСР
ГИПРОАВТОТРАНС
Ростовский филиал

ПР60.15-8АтУТ-а
П22

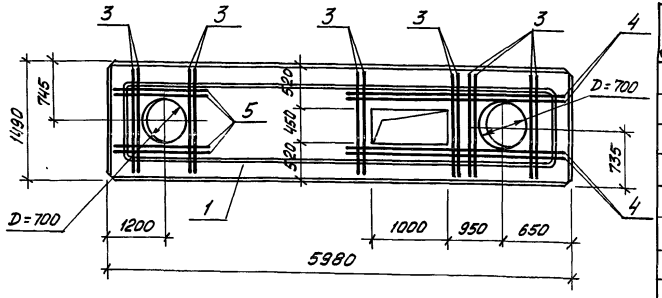

ПР30.15-8Т-а
П23

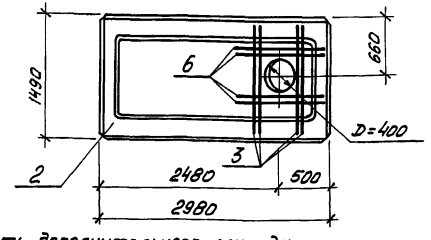

Ведомость дополнительного расхода стали на элемент, кг

Марка элемента	Изделия арматурные			Всего	Общий расход
	Арматура класса А-III ГОСТ 5781-82*				
	ф8		Итого		
П22	14.00		14.00	14.00	14.00
П23	3,84		3,84	3,84	3,84

Спецификация плит П22; П23

Формат	Зона	Поз.	Обозначение	Наименование	Кол. на исполн. П22	Кол. на исполн. П23			Примечания
				Документация					
				Плиты					
		1	1.090.1-1, Вып. 5-1	ПР60.15-8АтУТ	X				
		2	1.090.1-1, Вып. 5-1	ПР30.15-8Т		X			
			ТП 503-1-46.86 КЖИ-П22;П23 СБ	Ведомость дополнительного расхода стали	X	X			
				Детали					
				ФВАIII ГОСТ 5781-82*					
		3	ТП 503-1-46.86 КЖИ-П22;П23 СБ	ℓ=1450	12	4			0.57
		4	ТП 503-1-46.86 КЖИ-П22;П23 СБ.	ℓ=2800	4	—			1.09
		5	ТП 503-1-46.86 КЖИ-П22;П23 СБ	ℓ=1800	4	—			0.70
		6	ТП 503-1-46.86 КЖИ-П22;П23 СБ	ℓ=1000	—	4			0,39

1. В маркировке плит в знаменателе дана условная марка, принятая на схеме расположения конструкций.
2. В местах устройства отверстий арматуру вырезать по месту и загнуть в тело плиты.

ГИП	Шульгин		
Н.контр.	Сахновская		
Нач.отд.	Рубан		
Гл.спец.	Воинов		
Рук.гр.	Лавренко		
Инж.	Кутнякова		

ТП 503-1-46.86-КЖИ-П22, П23, СБ

Плиты П22; П23

Стадия	Масса	Масштаб
РП	2595 1327	1:50
Лист	Листов 1	

Минавтотранс РСФСР ГИПРОАВТОТРАНС Ростовский филиал

ПВ30.30-1Т-а
ПВ21

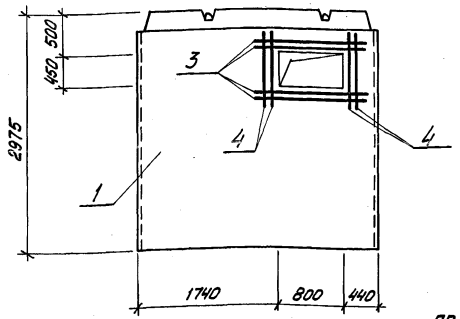

1-1

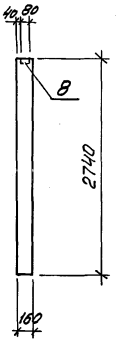

ПВ30.30-1Т-б
ПВ22

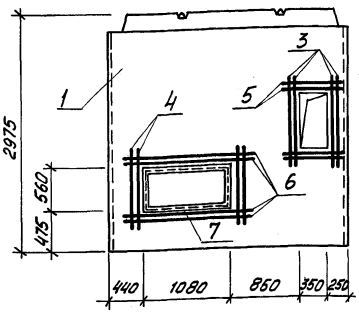

ПВГ29.27.13-1Т-а
ПВ13

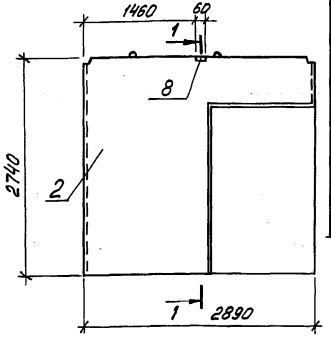

Спецификация панелей ПВ13, ПВ21, ПВ22

Формат	Зона	Поз.	Обозначение	Наименование	Кол. на испол. ПВ21	ПВ22	ПВ13	Примечание
				Документация				
				Панели				
		1	1.090.1-1, Вып. 4-4	ПВ30.30-1Т	X	X		
		2	1.090.1-1, Вып. 4-4	ПВГ29.27.13-1Т			X	
			ТП -КЖИ-ПВ13; ПВ21; ПВ22СБ	Ведомость дополнительного расхода стали	X	X	X	
				Детали				
				ф10 AIII ГОСТ 5781-82*				
		3	ТП 503-1-46.86-КЖИ-ПВ13; ПВ21; ПВ22СБ	ℓ = 1300	4	4	—	0,81
		4	ТП 503-1-46.86-КЖИ-ПВ13; ПВ21; ПВ22СБ	ℓ = 1050	4	4	—	0,65
		5	ТП 503-1-46.86-КЖИ-ПВ13; ПВ21; ПВ22СБ	ℓ = 850	—	4	—	0,53
		6	ТП 503-1-46.86-КЖИ-ПВ13; ПВ21; ПВ22СБ	ℓ = 1560	—	4	—	0,97
				L5×5 ГОСТ 8509-72*				
		7	ТП 503-1-46.86-КЖИ-ПВ13; ПВ21; ПВ22СБ	$\ell_{об}$ = 3,4 м	—	X	—	12,82
				Сборочные единицы				
				Изделие закладное				
		8	1.090.1-1, Вып. 2-8	МН2	—	—	1	0,86

1. В маркировке панелей в знаменателе дано условная марка, принятая на схеме расположения конструкций.
2. В местах устройства отверстий арматуру вырезать по месту и загнуть в тело панели.
3. Вид панелей ПВ21; ПВ22 дан с внутренней стороны.

Ведомость дополнительного расхода стали на элемент, кг

Марка элемента	Изделия арматурные: Арматура класса A-III ГОСТ 5781-82* ф10		Итого	Всего	Изделия закладные: Прокат марки ВСт3кп2 ГОСТ 8509-72 L50×5	Итого	ГОСТ 103-76* -8×60	Итого	Арматура класса A-III ГОСТ 5781-82* ф6	ф8	Итого	Всего	Общий расход
ПВ21	5,84		5,84	5,84	—	—	—	—	—	—	—	—	5,84
ПВ22	11,84		11,84	11,84	12,82	12,82	—	—	—	—	—	12,82	24,66
ПВ13	—		—	—	—	—	0,30	0,30	0,08	0,48	0,56	0,86	0,86

ГИП	Шульгин	
Н. контр.	Сахновская	
Нач. отд.	Рубан	
Гл. спец.	Воинов	
Рук. гр.	Лавренко	
Инж.	Кутнякова	

ТП 503-1-46.86-КЖИ-ПВ13, ПВ21, ПВ22, СБ

Панели ПВ13, ПВ21, ПВ22

Стадия	Масса	Масштаб
РП	3540 / 3090	1:50
Лист	Листов 1	

Минавтотранс РСФСР
ГИПРОАВТОТРАНС
Ростовский филиал

ПС60.12.2,5-3.Л-а; ПС60.12.3,0-3.Л-а
П26

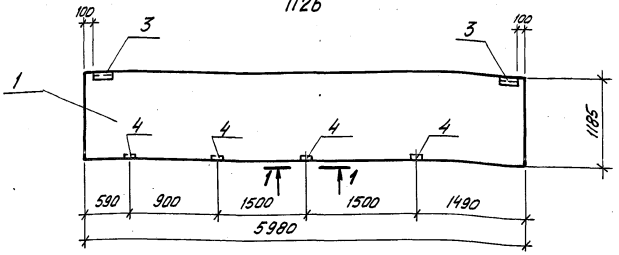

ПС60.18.2,5-2.Л-а; ПС60.18.3,0-2.Л-а
П27

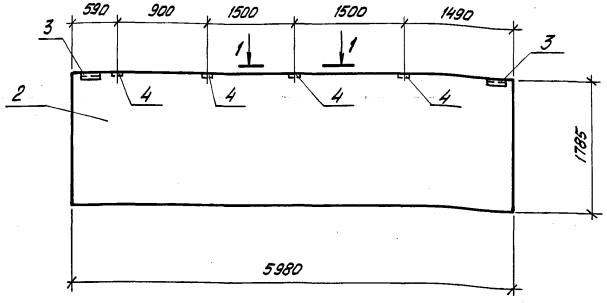

Спецификация панелей стен ПС26, ПС27

Формат	Зона	Поз.	Обозначение	Наименование	Кол. на испол. ПС26	Кол. на испол. ПС27		Примечание
				Документация				
				Панели стен				
А3		1	1.030.1-1, Вып. 1-1, ч.I	ПС60.12.2,5-3.Л	X			
А3		1	1.030.1-1, Вып. 1-1, ч.I	ПС60.12.3,0-3.Л	X			
А3		2	1.030.1-1, Вып. 1-1, ч.I	ПС60.18.2,5-2.Л		X		
А3		2	1.030.1-1, Вып. 1-1, ч.I	ПС60.18.3,0-2.Л		X		
А3			ТП503-1-146.86 КЖИ-ПС26, ПС27.СБ	Ведомость расхода				
				дополнительной стали	X	X		
				Дополнительные				
				сборочные единицы				
				Изделия закладные				
А4		3	1.030.1-1, Вып. 1-3	М2	2	2		
А4		4	1.030.1-1, Вып. 1-3	М9	4	4		

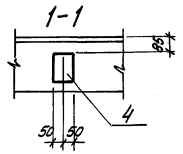

В маркировке панелей в знаменателе дана условная марка, принятая на схеме расположения

Ведомость расхода дополнительной стали на элемент, кг

Марка элемента	Изделия закладные									Всего	Общий расход
	Арматура класса А-III ГОСТ 5781-82*			Прокат марки Вст3кп2 ГОСТ 8509-72*			ГОСТ 103-76*				
	ф10		Итого	L63х6		Итого	-8х100	-6х60	Итого		
ПС26	1,92		1,92	2,74		2,74	4,0	1,12	5,12	9,78	9,78
ПС27	1,92		1,92	2,74		2,74	4,0	1,12	5,12	9,78	9,78

ГИП	Шульгин	
Н.контр.	Сохновская	
Нач.отд.	Рубан	
Гл.спец.	Воинов	
Рук.гр.	Лавренко	
ННж.	Морова	

ТП503-1-146.86 - КЖИ-ПС26,ПС27.СБ

Панели стен ПС26, ПС27

Стадия	Масса	Масштаб
РП	–	1:50
Лист	Листов 1	

МИНАВТОТРАНС РСФСР
ГИПРОАВТОТРАНС
Ростовский филиал

ПС60.12.2,5-3.л-б; ПС60.12.3,0-3,л-б — ПС28
ПС60.18.2,5-2л-б; ПС60.18.3,0-2л-б — ПС30
ПС60.9.2,0-2,л-а; ПС60.9.2,5-2,л-а — ПС31

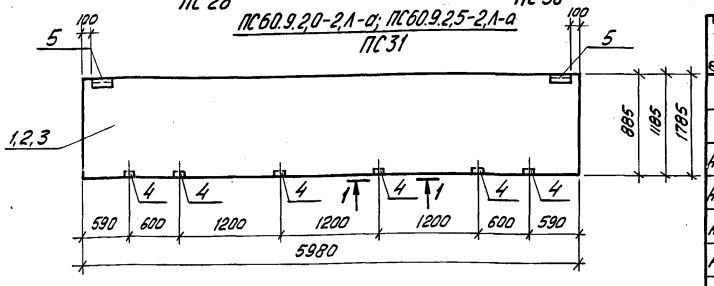

ПС60.12.2,5-3Л-в; ПС60.12.3,0-3,Л-в — ПС29

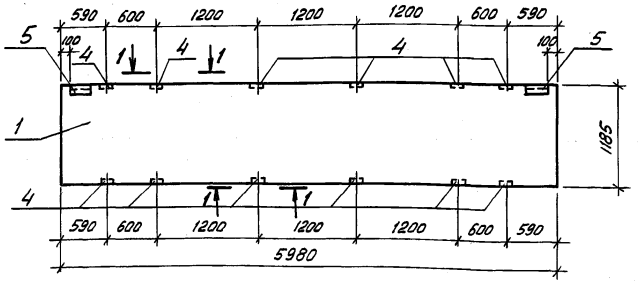

Спецификация панелей стен ПС28÷ПС31

Формат	Зона	Поз.	Обозначение	Наименование	Кол. на испол. ПС28	ПС29	ПС30	ПС31	Примечание
				Документация					
				Панели стен					
А3		1	1.030.1-1, Вып. 1-1, ч. I	ПС 60.12.2,5-3.Л	X	X			
А3		1	1.030.1-1, Вып. 1-1, ч. I	ПС 60.12.3,0-3.Л	X	X			
А3		2	1.030.1-1, Вып. 1-1, ч. I	ПС60.18.2,5-2.Л			X		
А3		2	1.030.1-1, Вып. 1-1, ч. I	ПС60.18.3,0-2.Л			X		
А3		3	1.030.1-1, Вып. 1-1, ч. I	ПС60.9.2,0-2.Л				X	
А3		3	1.030.1-1, Вып. 1-1, ч. I	ПС60.9.2,5-2.Л				X	
А3			Т.П 503-1-46.86 КЖИ-ПС28÷ПС31.СБ	Ведомость расхода дополнительной стали	X	X	X	X	
				Дополнительные сборочные единицы					
				Изделия закладные					
А4		4	1.030.1-1, Вып. 1-3	М9	6	12	6	6	
А4		5	1.030.1-1, Вып. 1-3	М2	2	2	2	2	

1-1

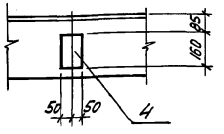

В маркировке панелей в знаменателе дана условная маркс, принятая на схеме расположения.

Ведомость расхода дополнительной стали на элемент, кг

Марка элемента	Изделия закладные: Арматура класса А-III ГОСТ 5781-82* ф10		Итого	Прокат марки Вст3кп2 ГОСТ 8509-72* L63×6		Итого	ГОСТ 103-76* -8×100	-6×60	Итого	Всего	Общий расход
ПС28	2,68		2,68	2,74		2,74	6,0	1,84	7,84	13,26	13,26
ПС29	4,96		4,96	2,74		2,74	12,0	1,84	13,84	21,54	21,54
ПС30	2,68		2,68	2,74		2,74	6,0	1,84	7,84	13,26	13,26
ПС31	2,68		2,68	2,74		2,74	6,0	1,84	7,84	13,26	13,26

ГИП	Шульгин	
Н. контр.	Сахновская	
Нач. отд.	Рубан	
Гл. спец.	Воинов	
Рук. гр.	Лавренко	
Инж.	Морова	

ТП503-1-46.86-КЖИ-ПС28÷ПС31,СБ

Панели стен ПС28÷ПС31

Стадия	Масса	Масштаб
РП	—	1:50
Лист	Листов 1	

МИНАВТОТРАНС РСФСР
ГИПРОАВТОТРАНС
Ростовский филиал

ПС60.12.2,5-3Л-2
ПС32

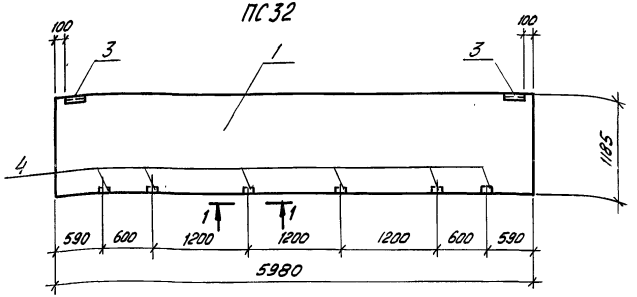

ПС60.6.2,5-6Л-а
ПС33

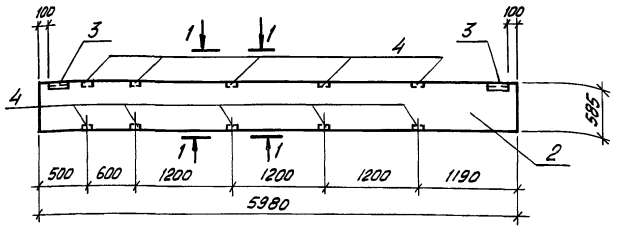

Спецификация панелей стен ПС32, ПС33

Формат	Зона	Поз.	Обозначение	Наименование	Кол. на испол. ПС32	Кол. на испол. ПС33		Примечание
				Документация				
				Панели стен				
А3		1	1.030.1-1, Вып. 1-1, ч.I	ПС60.12.2,5-3Л-а	X			
А3		2	1.030.1-1, Вып. 1-1, ч.I	ПС60.6.2,5-6Л-а		X		
А3			ТП503-1-146.86КЖИ-ПС32, ПС33 СБ	Ведомость расхода дополнительной стали	X	X		
				Дополнительные сборочные единицы				
				Изделия закладные				
А4		3	1.030.1-1, Вып. 1-3	М2	2	2		
А4		4	1.030.1-1, Вып. 1-3	М9	6	10		

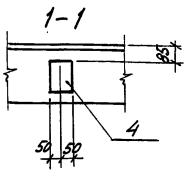

В маркировке панелей в знаменателе дано условное марка, принятая на схеме расположения.

Ведомость расхода дополнительной стали на элемент, кг

Марка элемента	Изделия закладные										Общий расход
	Арматура класса А-III ГОСТ 5781-82*			Прокат марки Вст3кп2 ГОСТ 8509-72*			ГОСТ 103-76*			Всего	
	ф10		Итого	L63×6		Итого	-6×60	-8×100	Итого		
ПС32	2,68		2,68	2,74		2,74	1,84	6,0	7,84	13,26	13,26
ПС33	4,2		4,2	2,74		2,74	1,84	10,0	11,84	18,78	18,78

ГИП	Шульгин	
Н.контр.	Сохновская	
Нач.отд.	Рубан	
Гл.спец.	Воинов	
Рук.гр.	Лобренко	
Инж.	Морова	

ТП503-1-146.86-КЖИ-ПС32, ПС33, СБ

Панели стен ПС32, ПС33

Стадия	Масса	Масштаб
РП	2120 1080	1:50
Лист	Листов 1	

Минавтотранс РСФСР
ГИПРОАВТОТРАНС
Ростовский филиал

2ПС 6.15.2.0-1
ПС 39

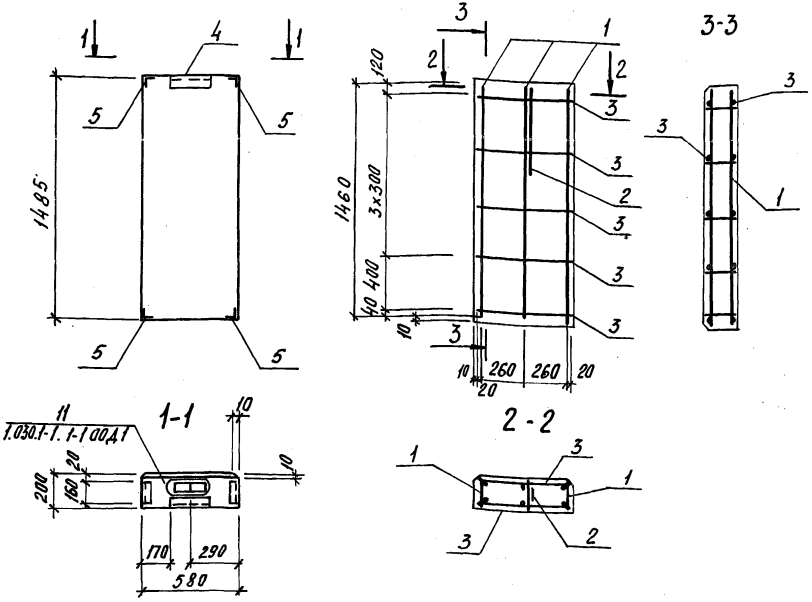

Спецификация панели стены ПС39

Формат	Зона	Поз	Обозначение	Наименование	Кол.	Примечание
				ПС 39		
				Сборочные единицы		
				и детали		
				Изделия арматурные		
А4		1	ТП 503-1-46.86 КЖИ-КР3	КР 3	3	
А3		2	1.030.1-1, вып. 1-3	СП1	1	
А3		3	ТП 503-1-46.86 КЖИ-ПС39.сб	ф4Вр-I ГОСТ 6727-80 ℓ=560	10	0,06 кг
				Изделия закладные		
А4		4	1.030.1-1, вып. 1-3	М2	1	
А4		5	1.030.1-1, вып. 1-3	М11	4	
				Материалы		
				Бетон марки М50	0,15	м³
				Раствор марки 100	0,02	м³
				Раствор марки 50	0,01	м³

В маркировке панелей – в знаменателе дана условная марка, принятая на схеме расположения.

Выборка стали на элемент, кг

Марка элемента	Изделия арматурные							Изделия закладные							Общий расход
	Арматура класса							Арматура	Прокат марки						
	А-I		А-III		Вр-I			класса А-III	Вст3кп2					Всего	
	ГОСТ 5781-82*		ГОСТ 5781-82*		ТУ-14-1-659-75			ГОСТ 5781-82*	ГОСТ 8509-72*		ГОСТ 103-76*				
	ф8	Итого	ф8	Итого	ф5	ф4	Итого	ф10	Итого	L63×6	Итого	6×60	Итого		
ПС39	0,36	0,36	0,05	0,05	1,2	0,9	2,1	2,16	2,16	6,42	6,42	1,12	1,12	9,7	12,21

ГИП	Шульгин	
Н.контр.	Сахновская	
Нач.отд.	Рубан	
Гл.спец.	Воинов	
Рук.гр.	Лавренко	
Инж.	Морова	

ТП 503-1-46.86 – КЖИ-ПС39.сб

Панель стены ПС39

Стадия	Масса	Масштаб
РП	2,10	1:25
Лист	Листов 1	

Минавтотранс РСФСР
ГИПРОАВТОТРАНС
Ростовский филиал

2ПС15.12.2,0-Л-а ; 2ПС15.12.2,5-Л-а ; 2ПС15.18.2,0-Л-а ; 2ПС15.18.2,5-Л-а ; 2ПС15.18.3,0-Л-а
ПС41 ; ПС41; ПС49 ; ПС42 ; ПС42; ПС50 ; ПС42

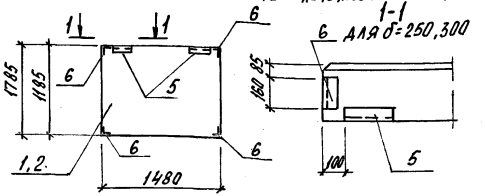

2ПС12.12.2,0-Л-а ; 2ПС12.12.2,5-Л-а ; 2ПС12.12.3,0-Л-а
ПС43 ; ПС43 ПС51 ; ПС43

2ПС12.18.2,0-Л-а ; 2ПС12.18.2,5-Л-а ; 2ПС12.18.3,0-Л-а
ПС44 ; ПС44 ПС52 ; ПС44

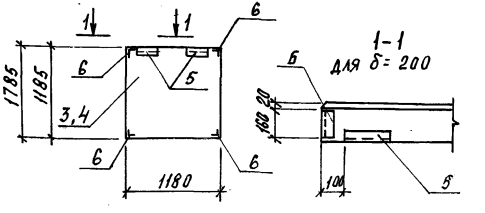

Спецификация панелей стен ПС41÷ПС44, ПС49÷ПС52

Формат	Зона	Поз.	Обозначение	Наименование	Кол. на исполнение ПС41	ПС42	ПС43	ПС44	ПС49	ПС50	ПС51	ПС52	Примечание
				Документация									
				Панели стен									
А3		1	1.030.1-1, Вып. 1-1, ч.II	2ПС15.12.2,0-Л	X								
А3		1	1.030.1-1, Вып. 1-1, ч.II	2ПС15.12.2,5-Л	X				X				
А3		2	1.030.1-1, Вып. 1-1, ч.II	2ПС15.18.2,0-Л		X							
А3		2	1.030.1-1, Вып. 1-1, ч.II	2ПС15.18.2,5-Л		X				X			
А3		2	1.030.1-1, Вып. 1-1, ч.II	2ПС15.18.3,0-Л		X							
А3		3	1.030.1-1, Вып.1-1, ч.II	2ПС12.12.2,0-Л			X						
А3		3	1.030.1-1, Вып.1-1, ч.II	2ПС12.12.2,5-Л			X				X		
А3		3	1.030.1-1, Вып.1-1, ч.II	2ПС12.12.3,0-Л			X						
А3		4	1.030.1-1, Вып.1-1, ч.II	2ПС12.18.2,0-Л				X					
А3		4	1.030.1-1, Вып.1-1, ч.II	2ПС12.18.2,5-Л				X				X	
А3		4	1.030.1-1, Вып. 1-1, ч.II	2ПС12.18.3,0-Л				X					
А3			ТП 503-1-46.86 КЖИ ПС41÷ПС44, ПС49÷ПС52 сб	Ведомость расхода									
				дополнительной стали	X	X	X	X	X	X	X	X	
				Дополнительные									
				сборочные единицы									
				Изделия закладные									
А4		5	1.030.1-1, Вып. 1-3	М2	2	2	2	2	2	2	2	2	
А4		6	1.030.1-1, Вып. 1-3	М11	4	4	4	4	4	4	4	4	

Ведомость расхода дополнительной стали на элемент, кг

Марка элемента	Изделия закладные: Арматура класса А-III ГОСТ 5781-82* ф10	итого	Прокат марки Вст3кп2 ГОСТ 8509-72* L63×6	итого	ГОСТ 103-76* -6×60	итого	Всего	Общий расход
ПС41	2,16	2,16	6,42	6,42	1,12	1,12	9,7	9,7
ПС42	2,16	2,16	6,42	6,42	1,12	1,12	9,7	9,7
ПС43	2,16	2,16	6,42	6,42	1,12	1,12	9,7	9,7
ПС44	2,16	2,16	6,42	6,42	1,12	1,12	9,7	9,7
ПС49	2,16	2,16	6,42	6,42	1,12	1,12	9,7	9,7
ПС50	2,16	2,16	6,42	6,42	1,12	1,12	9,7	9,7
ПС51	2,16	2,16	6,42	6,42	1,12	1,12	9,7	9,7
ПС52	2,16	2,16	6,42	6,42	1,12	1,12	9,7	9,7

В маркировке панелей в знаменателе дана условная марка, принятая на схеме расположения

ГИП	Шульгин	
Н.контр.	Сахновская	
Нач. отд.	Рубан	
Гл. спец.	Воинов	
Рук. гр.	Лаврентко	
Инж.	Марова	

ТП 503-1-46.86 – КЖИ – ПС41÷ПС44, ПС49÷ПС52 сб

Панели стен ПС41÷ПС44; ПС49÷ПС52

Стадия	Масса	Масштаб
РП	–	1:50
Лист	Листов 1	

Минавтотранс РСФСР ГИПРОАВТОТРАНС Ростовский филиал

Стеновая панель ПС4, ПС6

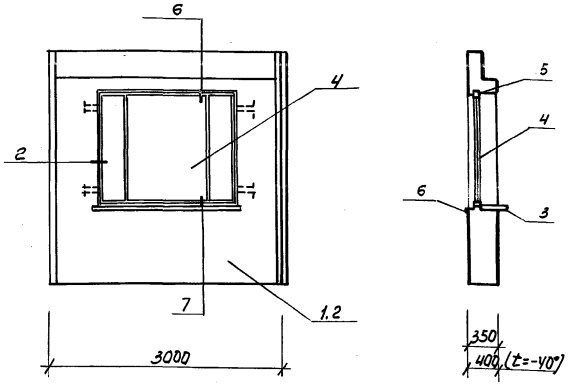

Спецификация стеновых панелей ПС4, ПС6.

Формат	Зона	Позиц.	Обозначение	Наименование	Кол. на исполнение ПС4	Кол. на исполнение ПС6	Примеч.
				Документация			
А3			1.090.1 Вып. 2-6	Узлы			
				Сборочные единицы			
				Стеновые панели			
А3		1	1.090.1-1 Вып. 2-6	4 ПСО 30.30.3,5-П-1	1		
А3		1	1.090.1-1 Вып. 2-6	4 ПСО 30.30.4,0-П-1	1		(t=-40°)
А3		2	1.090.1-1 Вып. 2-6	2 ПСО 33.30.3.5-П-2		1	
А3		2	1.090.1-1 Вып. 2-6	2 ПСО 33.30.4,0-П-2		1	(t=-40°)

Продолжение

Формат	Зона	Позиц.	Обозначение	Наименование	Кол. на исполнение ПС4	Кол. на исполнение ПС6	Примеч
				Подоконная доска			
А3		3	1.136-2	до 19-25	1	1	
				Стандартные изделия			
А3		4	ГОСТ 11214-78	Оконный блок ОС 18-18	1	1	
А3		4	ГОСТ 16289-80	Оконный блок ОРС 18-18	1	1	(t=-40°)
А3		5	ГОСТ 8242-75	Наличник	5,5	5,5	(п.м)
				Материалы			
				Слив - сталь кровельная			
А3		6		ГОСТ 17715-72*	0.6	0.6	(м²)

ГИП	Шульгин	
Н. контр.	Сахновская	
Нач. отд.	Рубан	
Гл. спец.	Таран	
Рук. гр.	Кульвец	
Архит.	Майданюк	

ТП 503-1-46.86-КЖИ-ПС4, ПС6 сб.

Стеновые панели ПС4, ПС6

Стадия	Масса	Масштаб
РП		1:50

Лист | Листов 1

Минавтотранс РСФСР ГИПРДАВТОТРАНС Ростовский филиал

Стеновая панель ПС9, ПС10 (зеркально)

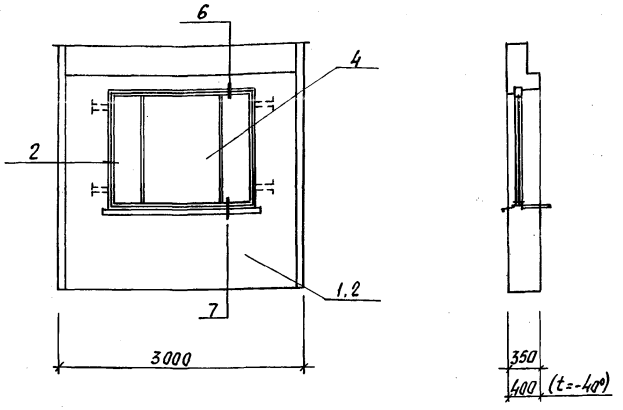

Спецификация стеновых панелей ПС9, ПС10

Формат	Зона	Позиц.	Обозначение	Наименование	Кол. на исполнение ПС9	Кол. на исполнение ПС10	Примеч.
				Документация			
А3			1.090.1 Вып. 2-6	Узлы			
				Сборочные единицы			
				Стеновые панели			
А3		1	1.090.1 Вып. 2-6	1ПСО 33.30.3,5 –П-2	1		
А3		1	1.090.1 Вып. 2-6	1ПСО 33.30.4,0 - П-2	1		(t=-40)
А3		2	1.090.1 Вып. 2-6	4ПСО 30.30.3,5 - П-2		1	
А3		2	1.090.1 Вып. 2-6	4ПСО 30.30.4,0 - П-2		1	(t=-40)

Продолжение

Формат	Зона	Позиц.	Обозначение	Наименование	Кол. на исполнение ПС9	Кол. на исполнение ПС10	Примеч.
				Подоконная доска			
А3		3	1.136 - 2	ДО 19-25	1	1	
				Стандартные изде-			
				лия			
А3		4	ГОСТ 11214 - 78	Оконный блок ОС 18-18	1	1	
А3		4	ГОСТ 16289-80	Оконный блок ОРС 18-18	1	1	(t=-40°)
А3		5	ГОСТ 8242 - 75	Наличник	5,5	5,5	(п.м.)
				Материалы			
				Слив - сталь кровель-			
А3		6		ная ГОСТ 17715 - 72*	0,6	0,6	(м²)

ГИП	Шульгин		
Н. контр	Сахновская		
Нач. отд.	Рубан		
Гл. спец.	Таран		
Рук. гр.	Кульвец		
Архит.	Майданюк		

ТП 503-1-46.86 – КЖИ – ПС9, ПС10 с6

Стеновые панели ПС9, ПС10

Стадия	Масса	Масштаб
РП		1:50
Лист	Листов 1	

Минавтотранс РСФСР
ГИПРОАВТОТРАНС
Ростовский филиал

РДП 4.57-40Ат V-а
Р4

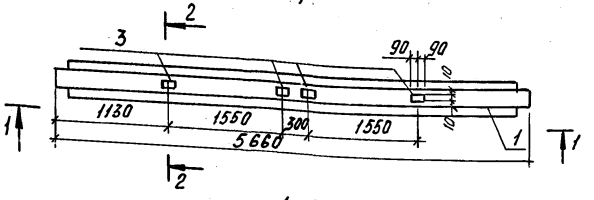

1-1

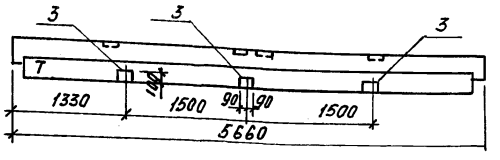

1КО3.42-а
К25

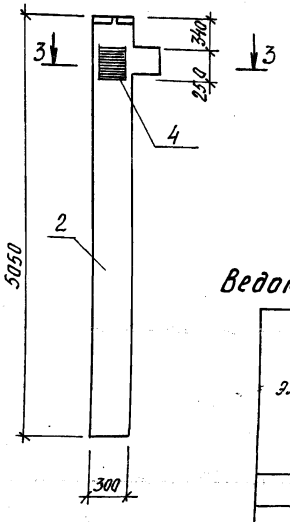

3-3

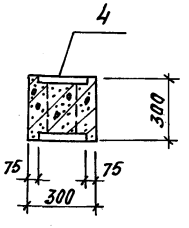

2-2

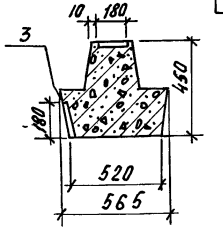

Спецификация ригеля Р4; колонны К25

Формат	Зона	Поз.	Обозначение	Наименование	Кол. на. испол. Р4	Кол. на. испол. К25			Примечание
				Документация					
				Ригель					
А4		1	1.020-1/83, Вып. 3-1	РДП 4.57-40Ат V	X				
				Колонна					
А4		2	1.020-1/83, Вып. 2-15	1КО3.42		X			
А3			ТП 503-1-46.86 – КЖИ-Р4, К25сб	Ведомость расхода					
				дополнительной стали	X	X			
				Дополнительные					
				сборочные единицы					
				Изделия закладные					
А4		3	1.400-6/76, Вып. 1	М4-28	7	–			
А3		4	1.020-1/83, Вып. 2-15	МН-23	–	1			

1. В маркировке колонны и ригеля дана условная марка, принятая на схеме расположения.

Ведомость дополнительного расхода стали на элемент, кг

Марка элемента	Изделия закладные						Общий расход
	Арматура класса			Прокат марки		Всего	
	А-III			Вст3 кп2			
	ГОСТ 5781-82*			ГОСТ 82-70*			
	6	12	Итого	-8х100, 12х150	Итого		
Р4		3.5	3.5	14.0	14.0	17.5	17.5
К25	1.8		1.8	7.0	7.0	8.8	8.8

ГИП	Шульгина	
Н.контр.	Сахновская	
Нач.отд.	Рубан	
Гл.спец.	Воинов	
Рук.груп.	Лаврёнко	
Инженер	Беляевская	

ТП 503-1-46.86 -КЖИ-Р4, К25сб

Ригель Р4.
Колонна К25.

Стадия	Масса	Масштаб
РП	2600 1153	1:50
Лист	Листов 1	

Минавтотранс РСФСР
ГИПРОАВТОТРАНС
Ростовский филиал

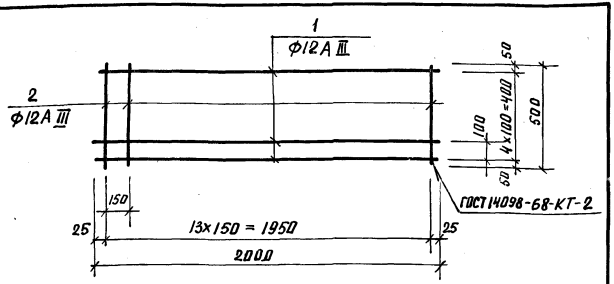

Формат	Зона	Поз.	Обозначение	Наименование	Кол.	Примечание
				Детали		
БЧ		1	тп 503-1-46.86 - КЖИ-С1	Ф12 А III ГОСТ 5781-82* ℓ=2000	5	1,78кг
БЧ		2	тп 503-1-46.86 - КЖИ-С1	Ф12 А III ГОСТ 5781-82* ℓ=500	14	0,45кг

ГИП	Шульгин	
Н.контр	Сахновская	
Нач. отд	Рубан	
Гл.спец	Войнов	
Рук.гр	Лабренко	
Инж	Кривчук	

ТП 503-1-46.86 - КЖИ - С1

Сетка арматурная С1

Стадия	Масса	Масштаб
РП	15,2	б/м
Лист	Листов 1	

Минавтотранс РСФСР
ГИПРОДОРТРАНС
Ростовский филиал

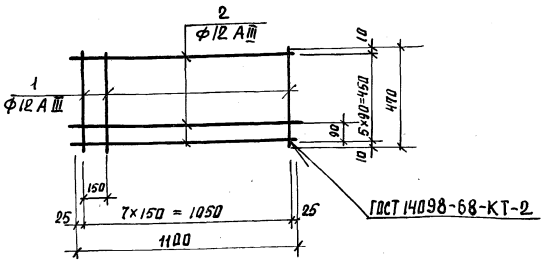

Формат	Зона	Поз.	Обозначение	Наименование	Кол.	Примечание
				Детали		
БЧ		1	тп 503-1-46.86 - КЖИ-С2	Ф12 А III ГОСТ 5781-82* ℓ=470	8	0,42т
БЧ		2	тп 503-1-46.86-КЖИ-С2	Ф12 А III ГОСТ 5781-82* ℓ=1100	6	0,98кг

ГИП	Шульгин	
Н.контр	Сахновская	
Нач. отд	Рубан	
Гл.спец.	Войнов	
Рук.гр.	Лабренко	
Инж	Кривчук	

ТП 503-1-46.86 - КЖИ - С2

Сетка арматурная С2

Стадия	Масса	Масштаб
РП	9,2н	б/м
Лист	Листов 1	

Минавтотранс РСФСР
ГИПРОДОРТРАНС
Ростовский филиал

Инв. № подл. | Подпись и дата | Взам. инв. №

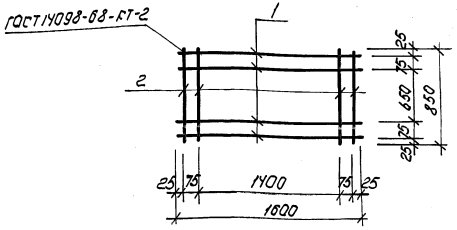

Формат	Зона	Поз	Обозначение	Наименование	Кол.	Примечание
				Детали		
				Ф8А I ГОСТ 5781-82*		
БЧ		1	ТП-503-1-46.86- КЖИ-С3	ℓ = 1600	4	0.62 кг
БЧ		2	ТП-503-1-46.86- КЖИ-С3	ℓ = 850	4	0.33 кг

ТП 503-1-46.86 - КЖИ С3

Сетка арматурная С3

Стадия	Масса	Масштаб
РП	3.8	Б/м

Лист | Листов 1

Минавтотранс РСФСР
ГИПРОАВТОТРАНС
Ростовский филиал

ГИП	Шильгун	
Н. контр.	Сахновская	
Нач. отд.	Рубан	
Гл. спец.	Воинов	
Рук. гр.	Лавренко	
Инж.	Кривчук	

ТИПОВОЙ ПРОЕКТ 503-1-46.86 АЛЬБОМ III

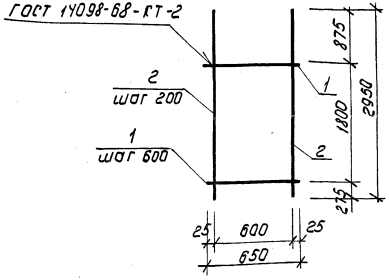

Формат	Зона	Поз.	Обозначение	Наименование	Кол	Примечание
				Детали		
БЧ		1	ТП-503-1-46.86-КЖИ-С4	Ф8А I ГОСТ 5781-82*		
				ℓ = 850	4	0,25 кг
БЧ		2	ТП-503-1-46.86-КЖИ-С4	Ф12А III ГОСТ 5781-82*		
				ℓ = 2950	4	2.63 кг

ТП 503-1-46.86- КЖИ-С4

Сетка арматурная С4

Стадия	Масса	Масштаб
РП	11.5	Б/м.

Лист | Листов 1

Минавтотранс РСФСР
ГИПРОАВТОТРАНС
Ростовский филиал

ГИП	Шильгун	
Н. контр.	Сахновская	
Нач. отд.	Рубан	
Гл. спец.	Воинов	
Рук. гр.	Лавренко	
Инж.	Кривчук	

Инв. № подл. | Подп. и дата | Взам. инв.

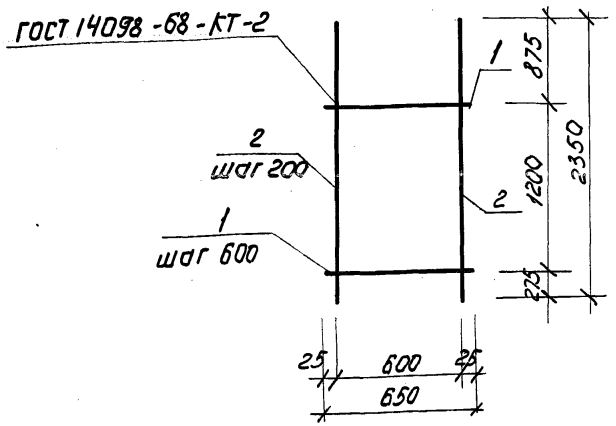

Формат	Зона	Поз	Обозначение	Наименование	Кол.	Примечание
				Детали		
БЧ		1	ТП 503-1-46.86 КЖИ-С5	Ф8AI ГОСТ 5781-82*		
				ℓ = 650	3	0,25кг
БЧ		2	ТП 503-1-46.86 КЖИ-С5	Ф12AIII ГОСТ 5781-82*		
				ℓ = 2350	4	2,1кг

ТП 503-1-46.86 - КЖИ-С5

Сетка арматурная С5

Стадия	Масса	Масштаб
РП	9,2	Б/м
Лист	Листов 1	

Минавтотранс РСФСР ГИПРОАВТОТРАНС Ростовский филиал

ГИП	Шульгин	
Н.контр.	Сахновская	
Нач.отд	Рубан	
Гл.спец.	Войнов	
Рук.гр.	Лавренко	
Инж.	Кривчук	

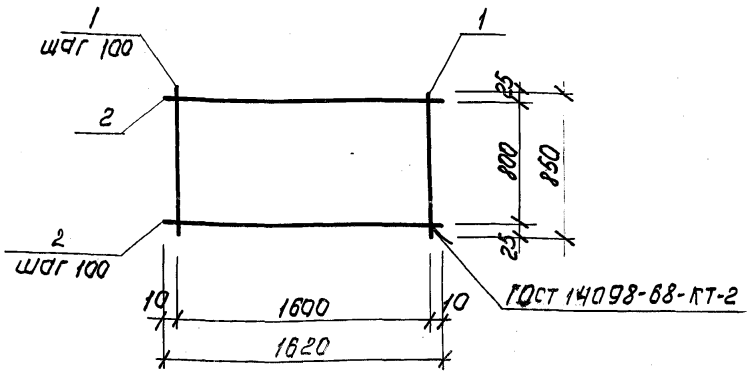

Формат	Зона	Поз.	Обозначение	Наименование	Кол.	Примечание
				Детали		
				Ф6AI ГОСТ 5781-82*		
БЧ		1	ТП 503-1-46.86-КЖИ-С6	ℓ = 850	17	0,19 кг
БЧ		2	ТП 503-1-46.86-КЖИ-С6	ℓ = 1620	9	0,36 кг

ТП 503-1-46.86 - КЖИ-С6

Сетка арматурная С6

Стадия	Масса	Масштаб
РП	6,5	Б/м
Лист	Листов 1	

Минавтотранс РСФСР ГИПРОАВТОТРАНС Ростовский филиал

ГИП	Шульгин	
Н.Контр	Сахновская	
Нач. отд	Рубан	
Гл.спец	Войнов	
Рук.гр.	Лавренко	
Инж.	Кривчук	

Взам. инв. №

Подп. и дата

Инв. № подл.

Копировал

Формат А4

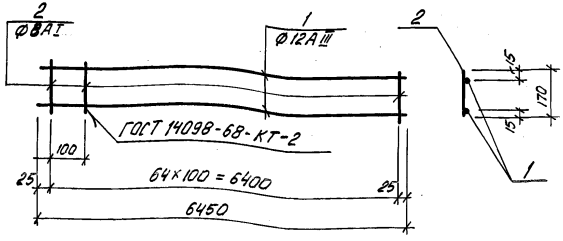

Формат	Зона	Поз.	Обозначение	Наименование	Кол.	Примечание
				Детали		
Б4		1	ТП 503-1-46.86 КЖИ-КР1	ф12AIII ГОСТ 5781-82*, ℓ=6450	2	5,74кг
Б4		2	ТП 503-1-46.86 КЖИ-КР1	ф8AI ГОСТ 5781-82*, ℓ=170	65	0,07кг

ГИП	Шульгин		
Н.контр.	Сохновская		
Нач.отд.	Рубин		
Гл.спец.	Воинов		
Рук.гр.	Лавренко		
Инж.	Кривчук		

ТП 503-1-46.86 - КЖИ-КР1

Каркас плоский КР1

Стадия	Масса	Масштаб
РП	16,03	Б/Н
Лист	Листов 1	

МИНАВТОТРАНС РСФСР
ГИПРОАВТОТРАНС
Ростовский филиал

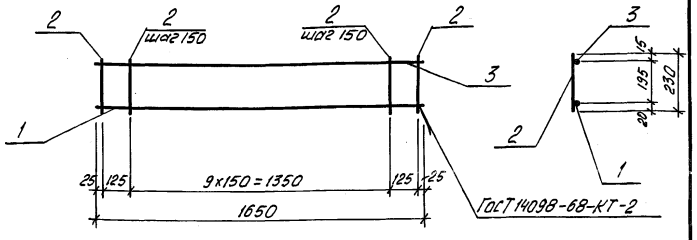

Формат	Зона	Поз.	Обозначение	Наименование	Кол.	Примечание
				Детали		
Б4		1	ТП 503-1-46.86 КЖИ-КР2	ф16AIII ГОСТ 5781-82*, ℓ=1650	1	2,61 кг
Б4		2	ТП 503-1-46.86 КЖИ-КР2	ф8AI ГОСТ 5781-82*, ℓ=230	12	0,09 кг
Б4		3	ТП 503-1-46.86 КЖИ-КР2	ф8AI ГОСТ 5781-82*, ℓ=1650	1	0,65 кг

ГИП	Шульгин		
Н.контр.	Сохновская		
Нач.отд.	Рубан		
Гл.спец.	Воинов		
Рук.гр.	Лавренко		
Инж.	Водяхина		

ТП 503-1-46.86 - КЖИ-КР2

Каркас плоский КР2

Стадия	Масса	Масштаб
РП	4,34	1:50
Лист	Листов 1	

МИНАВТОТРАНС РСФСР
ГИПРОАВТОТРАНС
Ростовский филиал

Инв.№ подл. | Подпись и дата | Взам.инв.№

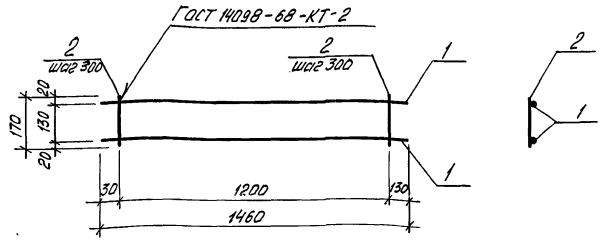

Формат	Зона	Поз.	Обозначение	Наименование	Кол.	Примечание
				Детали		
А4		1	ТП 503-1-46.86 КЖИ-КР3	ф5 Вр-I ТУ-14-4-659-75 ℓ=1460	2	0,2 кг
А4		2	ТП 503-1-46.86 КЖИ-КР3	ф4 Вр-I ТУ-14-4-659-75 ℓ=170	5	0,02 кг

ГИП	Шульгин		
Н.контр.	Сахновская		
Нач.отд.	Рубан		
Гл.спец.	Воинов		
Рук.гр.	Лавренко		
Инж.	Морова		

ТП 503-1-46.86-КЖИ-КР3

Каркас плоский КР3

Стадия	Масса	Масштаб
РП	0,5	6/м
Лист	Листов 1	

МИНАВТОТРАНС РСФСР ГИПРОАВТОТРАНС Ростовский филиал

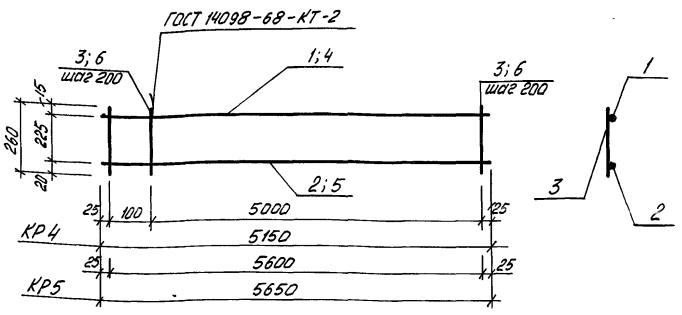

Формат	Зона	Поз.	Обозначение	Наименование	Кол.	Примечание
				Детали		
				КР4		
А4		1	ТП 503-1-46.86 КЖИ-КР4; КР5	ф10АIII ГОСТ 5781-82* ℓ=5150	1	3,18 кг
А4		2	ТП 503-1-46.86 КЖИ-КР4; КР5	ф18АIII ГОСТ 5781-82* ℓ=5150	1	10,3 кг
А4		3	ТП 503-1-46.86 КЖИ-КР4; КР5	ф6АI ГОСТ 5781-82* ℓ=260	27	0,06 кг
				КР5		
А4		4	ТП 503-1-46.86 КЖИ-КР4; КР5	ф10АIII ГОСТ 5781-82* ℓ=5650	1	3,49 кг
А4		5	ТП 503-1-46.86 КЖИ-КР4; КР5	ф18АIII ГОСТ 5781-82* ℓ=5650	1	11,3 кг
А4		6	ТП 503-1-46.86 КЖИ-КР4; КР5	ф6АI ГОСТ 5781-82* ℓ=260	29	0,06 кг

Инв.№ подл. | Подпись и дата | Взам. инв.№

ГИП	Шульгин		
Н.контр.	Сахновская		
Нач.отд.	Рубан		
Гл.спец.	Воинов		
Рук.гр.	Лавренко		
Инж.	Водяхина		

ТП 503-1-46.86-КЖИ-КР4; КР5

Каркасы плоские КР4; КР5

Стадия	Масса	Масштаб
РП	15,10 / 16,55	6/м
Лист	Листов 1	

МИНАВТОТРАНС РСФСР ГИПРОАВТОТРАНС Ростовский филиал

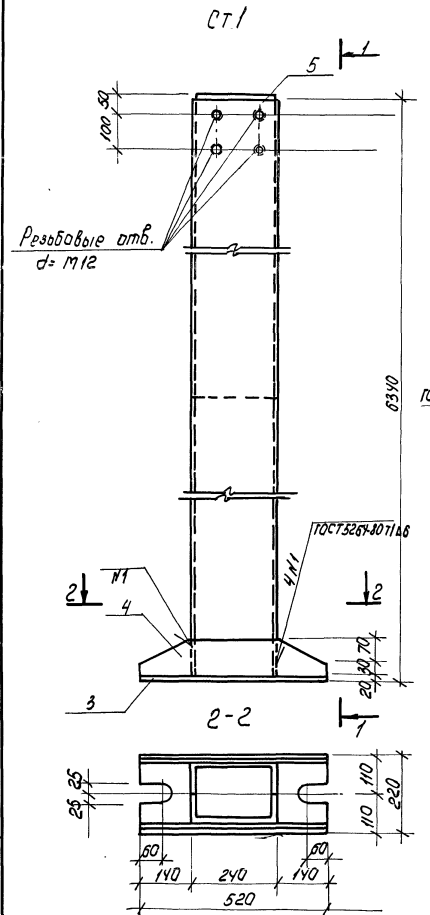

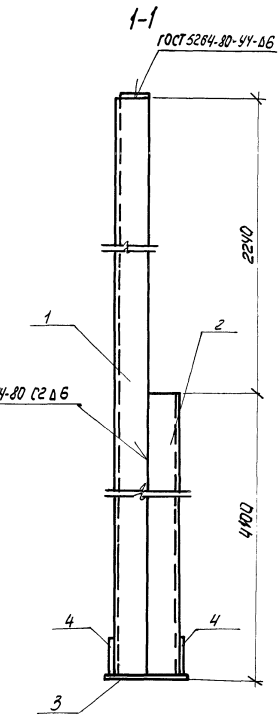

Спецификация стойки СТ1

Формат	Зона	Поз.	Обозначение	Наименование	Кол.	Примечание
				Детали		
				Швеллер 24 ГОСТ 8240-72* / Вст3пс6 ГОСТ 535-79*		
БЧ		1	ТП-503-1-46.86 КЖИ-СТ1	ℓ = 6320	1	151.68 кг
БЧ		2	ТП-503-1-46.86 КЖИ-СТ1	ℓ = 4080	1	97.92 кг
БЧ		3	ТП-503-1-46.86 КЖИ-СТ1	Б-20×220 ГОСТ 82-70* / Вст3пс6 ГОСТ 14637-79 ℓ=520	1	18.0 кг
БЧ		4	ТП-503-1-46.86 КЖИ-СТ1	Полоса Б-8×100 ГОСТ 103-76* / Вст3пс6 ГОСТ 535-79* ℓ=520	2	3.3 кг
БЧ		5	ТП-503-1-46.86 КЖИ-СТ1	Полоса Б-8×80 ГОСТ 103-76* / Вст3пс6 ГОСТ 535-79* ℓ = 230	1	1.3 кг

ТП 503-1-46.86-КЖИ-СТ1			
Стойка СТ1	Стадия	Масса	Масштаб
	РП	275,5	1:25
	Лист	Листов 1	
ГИП Шульгин; Н. контр. Сахновская; Нач. отд. Рубан; Гл. спец. Воинов; Рук. гр. Павренко; Инж. Морова	Минавтотранс РСФСР ГИПРОАВТОТРАНС Ростовский филиал		

Спецификация стойки СТ2

Формат	Зона	Поз.	Обозначение	Наименование	Кол.	Примечание
				Детали		
БЧ		1	ТП 503-1.46.86-КЖИ-СТ2	Швеллер 20 ГОСТ 8240-72* Вст3пс6 ГОСТ 535-79* ℓ=9680	2	232,32 кг
БЧ		2	ТП 503-1.46.86-КЖИ-СТ2	Полоса Б-8×100 ГОСТ 103-76* Вст3пс6 ГОСТ 535-79* ℓ=520	2	3,3 кг
БЧ		3	ТП 503-1.46.86-КЖИ-СТ2	Полоса Б-20×220 ГОСТ 82-70* Вст3пс6 ГОСТ 14637-79* ℓ=520	1	18,0 кг
БЧ		4	ТП 503-1.46.86-КЖИ-СТ2	Полоса Б-8×170 ГОСТ 103-76* Вст3пс6 ГОСТ 535-79* ℓ=230	1	2,6 кг

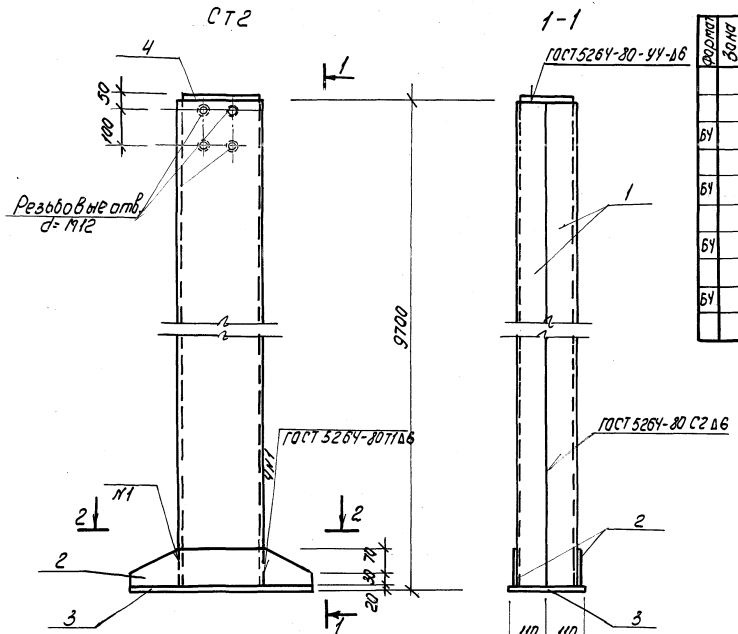

ГИП	Шульгина		ТП 503-1-46.86- КЖИ- СТ2
Н. контр.	Соуновская		Стойка СТ2
Нач. отд.	Рибан		Стадия: РП; Масса: 491.84; Масштаб: 1:25
Гл. спец.	Воинов		Лист; Листов 1
Рук. гр.	Гаврейко		Минавтотранс РСФСР ГИПРОАВТОТРАНС Ростовский филиал
Инж.	Водяхина		

Спецификация стойки СТ3

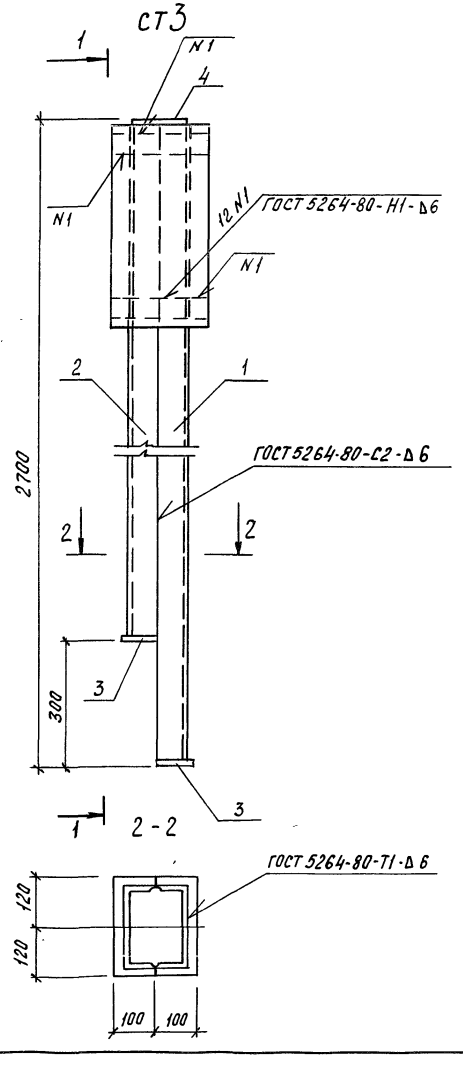

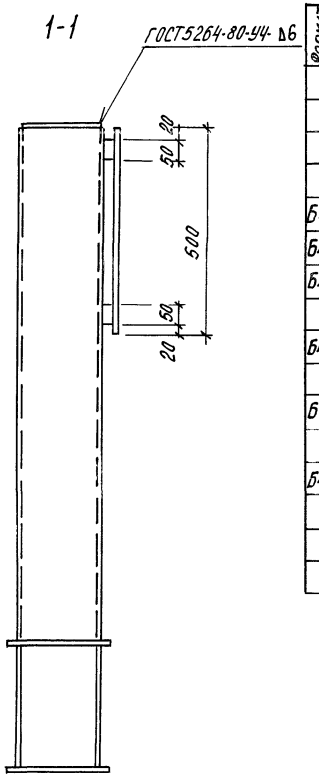

Формат	Зона	Поз.	Обозначение	Наименование	Кол.	Примечание
				Детали		
				швеллер 20 ГОСТ 8240-72* Вст3пс6 ГОСТ 535-79*		
Б4		1	ТП 503-1-46.86 КЖИ-СТ3	ℓ = 2680	1	49,31 кг
Б4		2	ТП 503-1-46.86 КЖИ-СТ3	ℓ = 2380	1	43,8 кг
Б4		3	ТП 503-1-46.86 КЖИ-СТ3	полоса Б10×100 ГОСТ 103-76* Вст3пс6 ГОСТ 535-79* ℓ= 240	2	1,9 кг
Б4		4	ТП 503-1-46.86 КЖИ-СТ3	полоса Б10×150 ГОСТ 103-76* Вст3пс6 ГОСТ 535-79* ℓ= 190	1	2,34 кг
Б4		5	ТП 503-1-46.86 КЖИ-СТ3	полоса Б20×50 ГОСТ 103-76* Вст3пс6 ГОСТ 535-79* ℓ= 240	2	1,90 кг
Б4		6	ТП 503-1-46.86 КЖИ-СТ3	полоса Б-10×240 ГОСТ 82-70* Вст3пс6 ГОСТ 14637-79* ℓ=500	1	9,42 кг

ГИП	Шульгин	
Н. контр.	Сахновская	
Нач. отд.	Рубан	
Гл. спец.	Воинов	
Рук. гр.	Лавренко	
Инж.	Морова	

ТП 503-1-46.86 — КЖИ-СТ3

Стойка СТ3

Стадия	Масса	Масштаб
Р	113,7	1:25
Лист	Листов 1	

Минавтотранс РСФСР
ГИПРОАВТОТРАНС
ростовский филиал

НУ1а; НУ2а

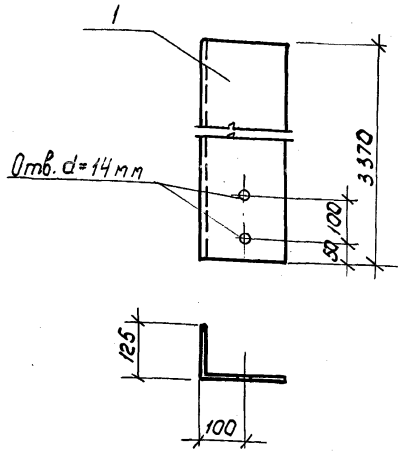

Формат	Зона	Поз.	Обозначение	Наименование	Кол.	Примечание
				Детали		
А4		1	ТП 503-1-46.86 КЖИ-НУ1а; НУ2а	уголок $\frac{Б\text{-}200\times125\times12\ ГОСТ\ 8510\text{-}72^{*}}{Вст3пс6\ ГОСТ\ 535\text{-}79^{*}}\ \ell=3370$	1	100,1 кг

НУ2а зеркальна НУ1а

			ТП-503-1-46.86 КЖИ-НУ1а; НУ2а			
ГИП	Шульгин		Насадки фахверка НУ1а, НУ2а	стадия	масса	масштаб
Н.контр.	Сахновская			РП	100,1	1:10
Нач. отд.	Рубан			Лист	Листов 1	
Гл. спец.	Войнов			Минавтотранс РСФСР ГИПРОАВТОТРАНС Ростовский филиал		
Рук. гр.	Лавренко					
Инж.	Морова					

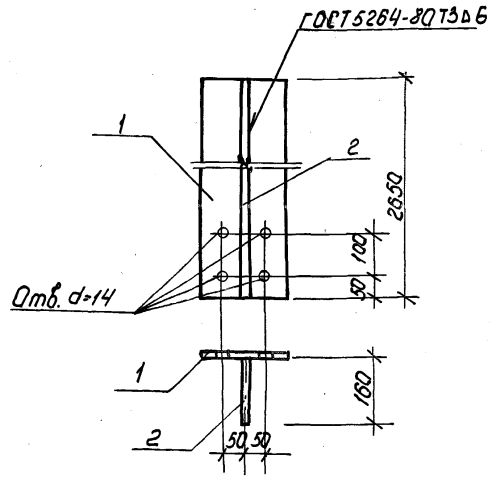

Формат	Зона	Поз.	Обозначение	Наименование	Кол.	Примечание
				Детали		
А4		1	ТП 503-1-46.86-КЖИ-НС1а	полоса $Б\text{-}20\times200\ ГОСТ\ 82\text{-}70^{*}\ \ell=2650$ / $Вст3пс6\ ГОСТ\ 14637\text{-}79$	1	83,2 кг
А4		2	ТП 503-1-46.86-КЖИ-НС1а	полоса $Б\text{-}10\times160\ ГОСТ\ 103\text{-}76^{*}\ \ell=2650$ / $Вст3пс6\ ГОСТ\ 535\text{-}79^{*}$	1	33,3 кг

			ТП 503-1-46.86-КЖИ-НС1			
ГИП	Шульгин		Насадка фахверка НС1а	стадия	масса	масштаб
Н.контр.	Сахновская			РП	116,5	1:10
Нач. отд.	Рубан			Лист	Листов 1	
Гл. спец.	Войнов			Минавтотранс РСФСР ГИПРОАВТОТРАНС Ростовский филиал		
Рук. гр.	Лавренко					
Инж.	Морова					

Инв. № подл. | Подпись и дата | Взам. инв. №

Инв. № подл. | Подпись и дата | Взам. инв. №

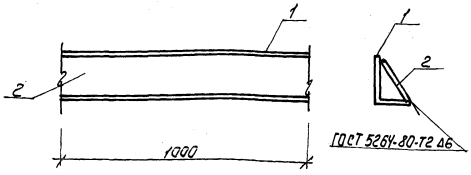

Формат	Зона	Поз.	Обозначение	Наименование	Кол.	Примечание
				Детали		
БЧ		1	ТП 503-1-46.86 КЖИ-МН1	Уголок Б-160×100×10 ГОСТ 8510-72* / Ст3кп2 ГОСТ 535-79* ℓ=1000	1	18.8кг
БЧ		2	ТП 503-1-46.86 КЖИ-МН1	Полоса Б-10×150 ГОСТ 103-76* / Ст3кп2 ГОСТ 535-79* ℓ=1000	1	12,5 кг

			ТП 503-1-46.86- КЖИ-МН1	
			Изделие закладное МН1	Стадия: РП; Масса: 31.0; Масштаб: 1:10
			ВСТ3 кп2	Лист; Листов 1
ГИП	Шильгин			Минавтотранс РСФСР ГИПРОАВТОТРАНС Ростовский филиал
Н.контр.	Сиваковский			
Нач.отд.	Рубан			
Гл.спец.	Ваинов			
Рук.гр.	Лабренко			
Инж.	Кривчук			

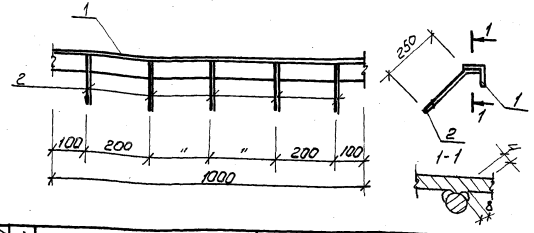

Формат	Зона	Поз.	Обозначение	Наименование	Кол.	Примечание
				Детали		
БЧ		1	ТП 503-1-46.86- КЖИ- МН2	Уголок Б-50×5 ГОСТ 8509-72* / Ст3 кп2 ГОСТ 535-79* ℓ=1000	1	3.77кг
БЧ		2	ТП 503-1-46.86- КЖИ- МН2	ФЗ А III ГОСТ 5781-82* ℓ=300	5	0,14кг

			ТП 503-1-46.86- КЖИ-МН2	
			Изделие закладное МН2	Стадия: РП; Масса: 4.47; Масштаб: 1:10
				Лист; Листов 1
ГИП	Шильгин			Минавтотранс РСФСР ГИПРОАВТОТРАНС Ростовский филиал
Н.контр.	Сиваковский			
Нач.отд.	Рубан			
Гл.спец.	Ваинов			
Рук.гр.	Лабренко			
Инж.	Кривчук			

Инв.№ подл. | Подпись и дата | Взам. инв.№

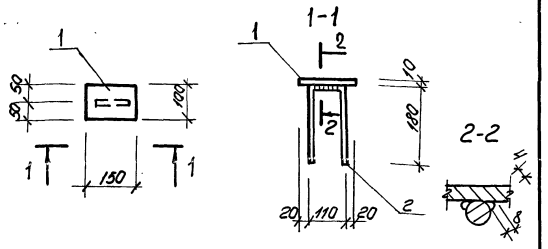

Формат	Зона	Поз.	Обозначение	Наименование	Кол.	Примечание
				Детали		
Б4		1	тп 503-1-46.86-КЖИ-МН3	полоса $\frac{\text{Б-10×100 ГОСТ 103-76*}}{\text{Вст3кп2 ГОСТ 535-79*}}$ ℓ=150	1	1,2 кг
Б4		2	тп 503-1-46.86-КЖИ-МН3	ф8А III ГОСТ 5781-82* ℓ=470	1	0,19 кг

ТП 503-1-46.86-КЖИ-МН3			
Изделие закладное МН3	Стадия	Масса	Масштаб
	РП	1,4	1:10
	Лист	Листов 1	
	Минавтотранс РСФСР ГИПРОДОРТРАНС Ростовский филиал		

ГИП	Шульгин	
Н. контр.	Сахновская	
Нач. отд.	Рубан	
Гл. спец.	Войнов	
Рук. гр.	Лавренко	
Инж.	Кривчук	

Инв. № подл. | Подпись и дата | Взам. инв. №

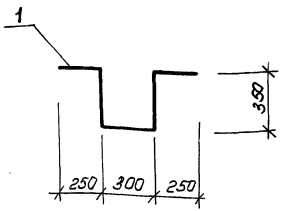

Формат	Зона	Поз.	Обозначение	Наименование	Кол.	Примечание
				Детали		
Б4		1	тп 503-1-46.86-КЖИ-МН4	ф16А I ГОСТ 5781-82* ℓ=1500	1	2,3 кг

ТП 503-1-46.86-КЖИ-МН4			
Изделие закладное МН4	Стадия	Масса	Масштаб
	РП	2,3	1:20
	Лист	Листов 1	
	Минавтотранс РСФСР ГИПРОДОРТРАНС Ростовский филиал		

ГИП	Шульгин	
Н. контр.	Сахновская	
Нач. отд.	Рубан	
Гл. спец.	Войнов	
Рук. гр.	Лавренко	
Инж.	Кривчук	

Инв. № подл. | Подпись и дата | Взам. инв. №

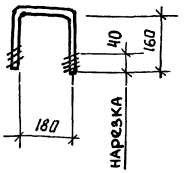

Формат	Зона	Поз.	Обозначение	Наименование	Кол.	Примечание
				Детали		
БЧ		1	тп 503-1-46.86-КЖИ-МН5	Ø16 AI ГОСТ 5781-82* ℓ=500	1	0,78кг

ТП 503-1-46.86 – КЖИ-МН5

Изделие закладное МН5

Стадия	Масса	Масштаб
РП	0,78	1:10

Лист 1 Листов 1

Минавтотранс РСФСР ГИПРОДОРТРАНС Ростовский филиал

ГИП	Шульгин	
Н.контр.	Сахновская	
Нач. отд.	Рубан	
Гл.спец.	Войнов	
Рук.гр.	Лабренко	
Инж.	Кривчук	

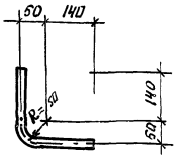

Формат	Зона	Поз.	Обозначение	Наименование	Кол.	Примечание
				Детали		
БЧ		1	тп 503-1-46.86-КЖИ-МН6	Труба 25×2 ГОСТ 10704-76* ℓ=360 / Вст3кп2 ГОСТ 10705-80	1	0,77кг

ТП 503-1-46.86 – КЖИ-МН6

Изделие закладное МН6

Стадия	Масса	Масштаб
РП	0,77	1:10

Лист 1 Листов 1

Минавтотранс РСФСР ГИПРОДОРТРАНС Ростовский филиал

ГИП	Шульгин	
Н.контр.	Сахновская	
Нач. отд.	Рубан	
Гл.спец.	Войнов	
Рук.гр.	Лабренко	
Инж.	Кривчук	

Инв. № подл. | Подпись и дата | Взам. инв. №

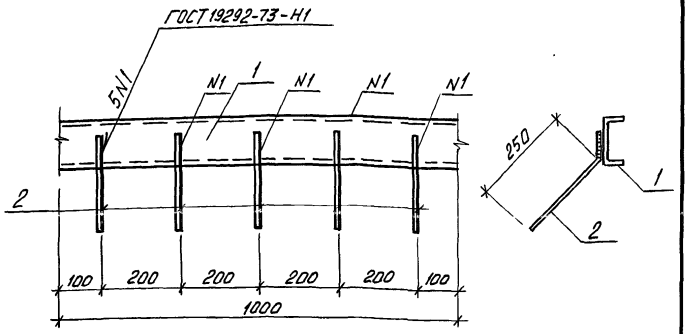

Формат	Зона	Поз.	Обозначение	Наименование	Кол.	Примечание
				Детали		
Б4		1	ТП 503-1-46.86 КЖИ-МН7	Швеллер 12 ГОСТ 8240-72* / Вст3кп2 ГОСТ 535-79* ℓ=1000	1	10,4
Б4		2	ТП 503-1-46.86 КЖИ-МН7	ф8 AIII ГОСТ 5781-82* ℓ=300	5	0,16

ГИП	Шульгин		
Н.контр.	Сахновская		
Нач.отд.	Рубан		
Гл.спец.	Воинов		
Рук.гр.	Лабренко		
Инж.	Кривчук		

ТП 503-1-46.86 - КЖИ-МН7

Изделие закладное МН7

Стадия	Масса	Масштаб
РП	11.2	1:10
Лист	Листов 1	

Минавтотранс РСФСР ГИПРОАВТОТРАНС Ростовский филиал

ТИПОВОЙ ПРОЕКТ 503-1-46.86 АЛЬБОМ III

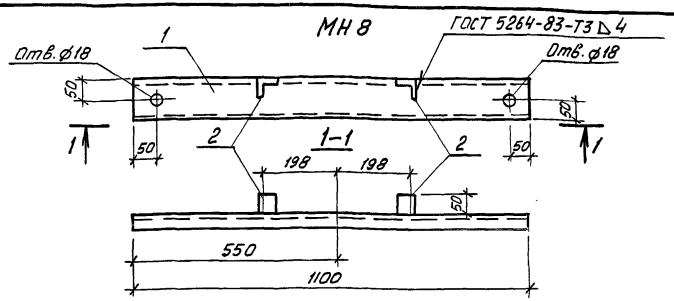

Формат	Зона	Поз.	Обозначение	Наименование	Кол.	Примечание
				Детали		
Б4		1	ТП 503-1-46.86 КЖИ-МН8	Швеллер 10 ГОСТ 8240-72* / Вст3кп2 ГОСТ 535-79* ℓ=1100	1	9,45кг
Б4		2	ТП 503-1-46.86 КЖИ-МН8	Уголок Б-50×5 ГОСТ 8509-72* / Вст3кп2 ГОСТ 535-79* ℓ=50	2	0,19кг

1. Закладное изделие изготовить в соответствии с ГОСТ 19292-73 и СН 393-78.

Инв.№ подл. | Подпись и дата | Взам.инв.№

ГИП	Шульгин		
Н.контр.	Сахновская		
Нач.отд.	Рубан		
Гл.спец.	Воинов		
Рук.гр.	Лабренко		
Инж.	Кривчук		

ТП 503-1-46.86 - КЖИ-МН8

Изделие закладное МН8

В Ст 3 кп 2

Стадия	Масса	Масштаб
РП	9,8	1:10
Лист	Листов 1	

Минавтотранс РСФСР ГИПРОАВТОТРАНС Ростовский филиал

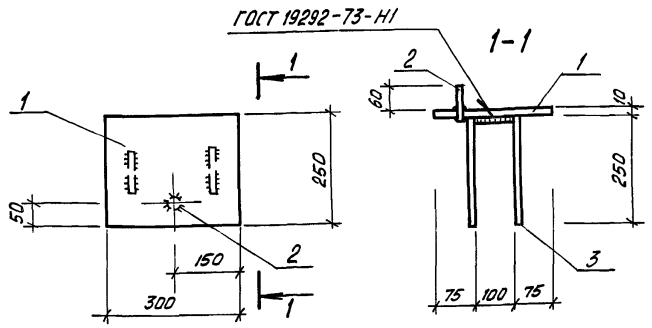

Формат	Зона	Поз.	Обозначение	Наименование	Кол.	Примечание
				Детали		
Б4		1	ТП 503-1-46.86 КЖИ-МН9	Полоса $\frac{Б-10\times250\ ГОСТ\ 82-70^{*}}{Вст3пс6\ ГОСТ\ 14637-79}$ $\ell=330$	1	7,5 кг
Б4		2	ТП 503-1-46.86 КЖИ-МН9	ф 16 А III ГОСТ 5781-82* $\ell=70$	1	0,1 кг
Б4		3	ТП 503-1-46.86 КЖИ-МН9	ф 8 А III ГОСТ 5781-82* $\ell=600$	2	0,23 кг

ГИП	Шульгин	
Н.контр.	Сохновская	
Нач.отд.	Рубан	
Гл.спец.	Воинов	
Рук.гр.	Лавренко	
Инж.	Кривчук	

ТП 503-1-46.86 - КЖИ-МН9

Изделие закладное МН9

Стадия	Масса	Масштаб
РП	8,2	1:10
Лист	Листов 1	

Минавтотранс РСФСР
ГИПРОАВТОТРАНС
Ростовский филиал

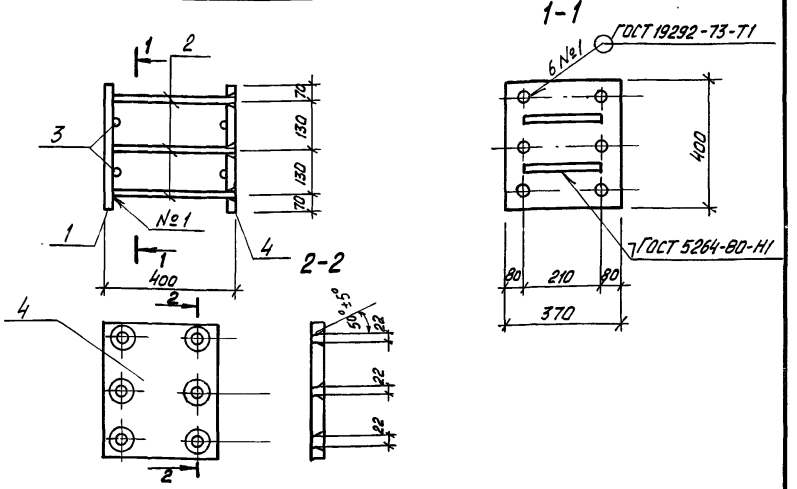

Формат	Зона	Поз.	Обозначение	Наименование	Кол.	Примечание
				Детали		
Б4		1	ТП 503-1-46.86 КЖИ-МН10	Полоса $\frac{Б-16\times370\ ГОСТ\ 82-70^{*}}{Вст3пс6\ ГОСТ\ 14637-79}$ $\ell=400$	1	19,6 кг
Б4		2	ТП 503-1-46.86 КЖИ-МН10	ф 18 А III ГОСТ 5781-82* $\ell=385$	6	0,77 кг
Б4		3	ТП 503-1-46.86 КЖИ-МН10	ф 16 А III ГОСТ 5781-82* $\ell=210$	4	0,35 кг
А4		4	ТП 503-1-46.86 КЖИ-МН10	Полоса $\frac{Б-16\times370\ ГОСТ\ 82-70^{*}}{Вст3пс6\ ГОСТ\ 14637-79}$ $\ell=400$	1	19,6 кг

ГИП	Шульгин	
Н.контр.	Сохновская	
Нач.отд.	Рубан	
Гл.спец.	Воинов	
Рук.гр.	Лавренко	
Ст.инж.	Чичкина	

ТП 503-1-46.86 - КЖИ-МН10

Изделие закладное МН10

Стадия	Масса	Масштаб
РП	45,2	Б/М
Лист	Листов 1	

Минавтотранс РСФСР
ГИПРОАВТОТРАНС
Ростовский филиал

Инв.№ подл. | Подпись и дата | Взам.инв.№

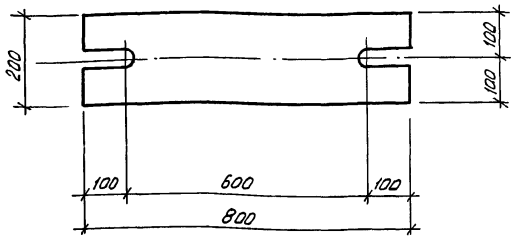

Формат	Зона	Поз.	Обозначение	Наименование	Кол.	Примечание
				Детали		
Б4		1	Т.П. 503-1-46.86 КЖИ-МС1	Полоса $\frac{Б\text{-}20\times200\ ГОСТ\ 103\text{-}76^*}{Вст.3кп2\ ГОСТ\ 535\text{-}79^*}$ $\ell=800$	1	25,12 кг

ГИП	Шульгин		
Н. контр.	Сахновская		
Нач. отд.	Рубан		
Гл. спец.	Воинов		
Рук. гр.	Лавренко		
Инж.	Морова		

ТП 503-1-46.86 - КЖИ-МС1

Изделие соединительное МС1

Стадия	Масса	Масштаб
РП	25,12	1:10
Лист	Листов 1	

Вст 3 кп 2

Минавтотранс РСФСР ГИПРОАВТОТРАНС Ростовский филиал

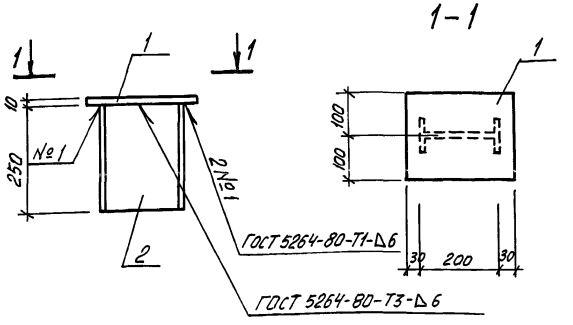

Формат	Зона	Поз.	Обозначение	Наименование	Кол.	Примечание
				Детали		
Б4		1	ТП 503-1-46.86 КЖИ-МС2	Полоса $\frac{Б\text{-}10\times200\ ГОСТ\ 103\text{-}76^*}{Вст.3кп2\ ГОСТ\ 535\text{-}79^*}$ $\ell=260$	1	4.1 кг
Б4		2	ТП 503-1-46.86 КЖИ-МС2	Двутавр $\frac{20\ ГОСТ\ 8239\text{-}72^*}{Вст.3кп2\ ГОСТ\ 535\text{-}79^*}$ $\ell=250$	1	5,25 кг

ГИП	Шульгин		
Н. контр.	Сахновская		
Нач. отд.	Рубан		
Гл. спец.	Воинов		
Рук. гр.	Лавренко		
Инж.	Морова		

ТП 503-1-46.86 - КЖИ-МС2

Изделие соединительное МС2

Стадия	Масса	Масштаб
РП	9,35	1:10
Лист	Листов 1	

Вст 3 кп 2

Минавтотранс РСФСР ГИПРОАВТОТРАНС Ростовский филиал

Инв. № подл. | Подпись и дата | Взам. инв. №

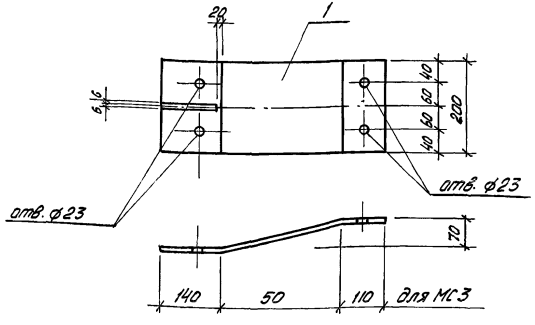

Формат	Зона	Поз.	Обозначение	Наименование	Кол.	Примечание
				Детали		
А4		1	ТП 503-1-46.86 КЖИ-МС3	Полоса Б-8×200 ГОСТ 103-76* ℓ=310 Вст3кп2 ГОСТ 535-79*	1	5,34 кг

ГИП	Шульгин		ТП 503-1-46.86 - КЖИ-МС3
Н.контр.	Сажновская		Изделия соединительные МС3
Нач.отд.	Рубан		Стадия: Р П; Масса: 5,34; Масштаб: 1:10
Гл.спец.	Воинов		Лист; Листов 1
Рук.гр.	Лыбренко		Вст3кп2
Инж.	Морова		Минавтотранс РСФСР Гипроавтотранс Ростовский филиал

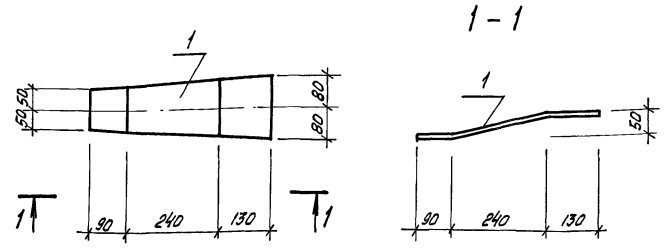

Формат	Зона	Поз.	Обозначение	Наименование	Кол.	Примечание
				Детали		
А4		1	ТП 503-1-46.86 КЖИ-МС4	Полоса Б-8×160 ГОСТ 103-76* ℓ=470 Вст3кп2 ГОСТ 535-79*	1	4,72 кг

ГИП	Шульгин		ТП 503-1-46.86 - КЖИ-МС4
Н.контр.	Сажновская		Изделие соединительное МС4
Нач.отд.	Рубан		Стадия: Р П; Масса: 4,72; Масштаб: 1:10
Гл.спец.	Воинов		Лист; Листов 1
Рук.гр.	Лыбренко		Вст3кп2
Инж.	Морова		Минавтотранс РСФСР Гипроавтотранс Ростовский филиал

Инв.№ подл. | Подпись и дата | Взам. инв.№

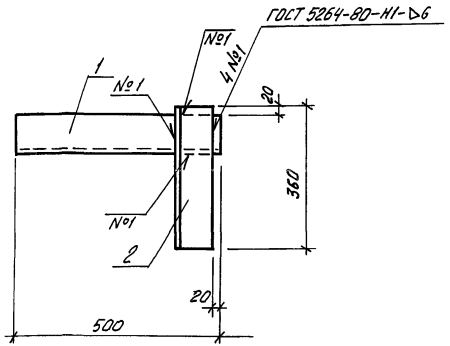

Формат	Зона	Поз.	Обозначение	Наименование	Кол.	Примечание
				Детали		
				Уголок Б-100×10 ГОСТ 8509-72* / Вст3кп2 ГОСТ 535-79*		
Б4		1	ТП 503-1-46.86 КЖИ-МС5	ℓ = 500	1	7.55 кг
Б4		2	ТП 503-1-46.86 КЖИ-МС5	ℓ = 360	1	5.44 кг

ГИП	Шульгин		
Н.контр.	Сокновская		
Нач.отд.	Рубан		
Гл.спец.	Воинов		
Рук.гр.	Лавренко		
Инж.	Морова		

ТП 503-1-46.86 – КЖИ–МС 5

Изделие соединительное МС 5

Вст3 кп2

Стадия	Масса	Масштаб
РП	13,00	1:10
Лист	Листов 1	

Минавтотранс РСФСР
ГИПРОАВТОТРАНС
Ростовский филиал

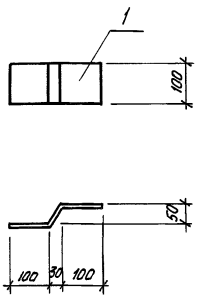

Формат	Зона	Поз.	Обозначение	Наименование	Кол.	Примечание
				Детали		
А4		1	ТП 503-1-46.86 КЖИ-МС6	Полоса Б-10×100 ГОСТ 103-76* / Вст3кп2 ГОСТ 535-79* ℓ-250	1	

ГИП	Шульгин		
Н.контр.	Сокновская		
Нач.отд.	Рубан		
Гл.спец.	Воинов		
Рук.гр.	Лавренко		
Инж.	Морова		

ТП 503-1-46.86 – КЖИ–МС 6

Изделие соединительное МС 6

Стадия	Масса	Масштаб
РП	1,96	1:10
Лист	Листов 1	

Минавтотранс РСФСР
ГИПРОАВТОТРАНС
Ростовский филиал

Инв.№ подл. | Подпись и дата | Взам. инв.№

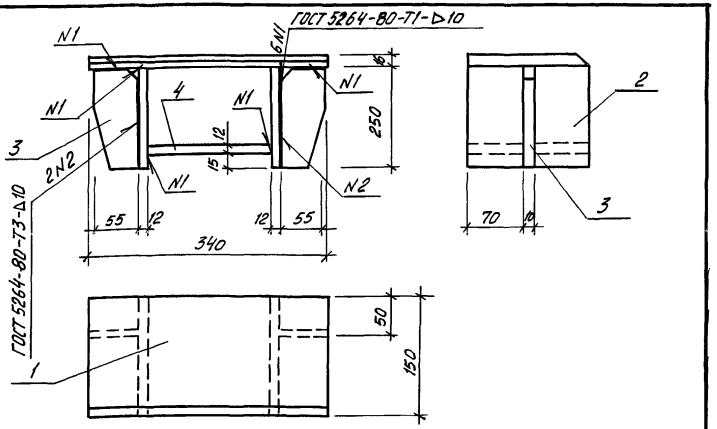

Формат	Зона	Поз.	Обозначение	Наименование	Кол.	Примечание
				Детали		
Б4		1	ТП 503-1-46.86 КЖИ-МС7	Полоса $\frac{Б-16\times150\ ГОСТ\ 103-76^{*}}{Вст3пс6\ ГОСТ\ 535-79^{*}}$ $\ell=340$	1	6,41 кг
				Полоса $\frac{Б-12\times250\ ГОСТ\ 82-70^{*}}{Вст3пс6\ ГОСТ\ 14637-79}$		
Б4		2	ТП 503-1-46.86 КЖИ-МС7	$\ell=150$	2	3,77 кг
Б4		3	ТП 503-1-46.86 КЖИ-МС7	$\ell=55$	2	1,32 кг
Б4		4	ТП 503-1-46.86 КЖИ-МС7	Полоса $\frac{Б-12\times150\ ГОСТ\ 103-76^{*}}{Вст3пс6\ ГОСТ\ 535-79^{*}}$ $\ell=200$	1	2,83 кг

ГИП	Шульгин	
Н. контр.	Сахновская	
Нач. отд.	Рубин	
Гл. спец.	Воинов	
Рук. гр.	Лавренко	
Инж.	Водяхина	

ТП 503-1-46.86-КЖИ-МС7

Изделие соединительное МС7

Стадия	Масса	Масштаб
РП	22,42	1/1
Лист	Листов 1	

Ст3пс

Минавтотранс РСФСР ГИПРОАВТОТРАНС Ростовский филиал

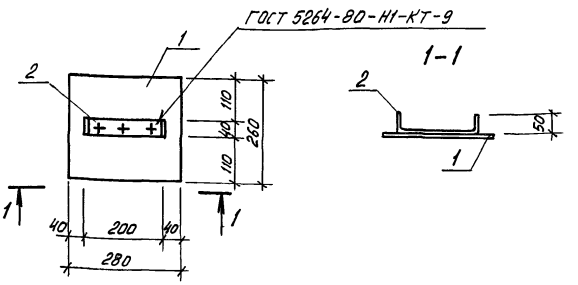

Формат	Зона	Поз.	Обозначение	Наименование	Кол.	Примечание
				Детали		
Б4		1	ТП 503-1-46.86 КЖИ-МС8	Полоса $\frac{Б-3\times260\ ГОСТ\ 82-70^{*}}{Вст3кп2\ ГОСТ\ 14637-79}$ $\ell=280$	1	1,72 кг
Б4		2	ТП 503-1-46.86 КЖИ-МС8	Полоса $\frac{Б-0,5\times40\ ГОСТ\ 19903-74^{*}}{Вст3кп2\ ГОСТ\ 14637-79}$ $\ell=300$	1	0,06 кг

ГИП	Шульгин	
Н. контр.	Сахновская	
Нач. отд.	Рубин	
Гл. спец.	Воинов	
Рук. гр.	Лавренко	
Инж.	Куприякова	

ТП 503-1-46.86-КЖИ-МС8

Изделие соединительное МС8

Стадия	Масса	Масштаб
РП	1,78	1:10
Лист	Листов 1	

Минавтотранс РСФСР ГИПРОАВТОТРАНС Ростовский филиал

Инв. № подл. | Подпись и дата | Взам. инв. №

ТИПОВОЙ ПРОЕКТ 503-1-46.86 АЛЬБОМ III

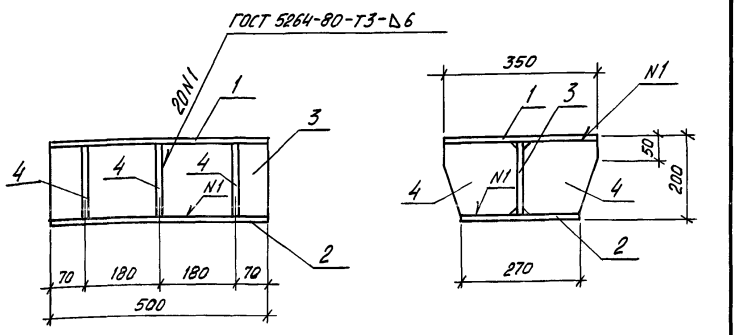

Формат	Зона	Поз.	Обозначение	Наименование	Кол.	Примечание
				Детали		
Б4		1	ТП 503-1-46.86 КЖИ-МС9	Полоса $\frac{Б-10\times350\ ГОСТ\ 82-70^{*}}{Вст3пс6\ ГОСТ\ 14637-79}$ $\ell=500$	1	13,74 кг
Б4		2	ТП 503-1-46.86 КЖИ-МС9	Полоса $\frac{Б-10\times270\ ГОСТ\ 82-70^{*}}{Вст3пс6\ ГОСТ\ 14637-79}$ $\ell=500$	1	10,6 кг
Б4		3	ТП 503-1-46.86 КЖИ-МС9	Полоса $\frac{Б-10\times180\ ГОСТ\ 103-76^{*}}{Вст3пс6\ ГОСТ\ 535-79^{*}}$ $\ell=500$	1	7,1 кг
Б4		4	ТП 503-1-46.86 КЖИ-МС9	Полоса $\frac{Б-10\times170\ ГОСТ\ 103-76^{*}}{Вст3пс6\ ГОСТ\ 535-79^{*}}$ $\ell=180$	6	2,4 кг

ТП 503-1-46.86 – КЖИ-МС9			
Изделие соединительное МС9	Стадия	Масса	Масштаб
	РП	45,84	1:10
	Лист	Листов 1	
ГИП Шульгин	МИНАВТОТРАНС РСФСР ГИПРОАВТОТРАНС Ростовский филиал		
Н. контр. Сахновская			
Нач. отд. Рубан			
Гл. спец. Воинов			
Рук. гр. Лавренко			
Инж. Морова			

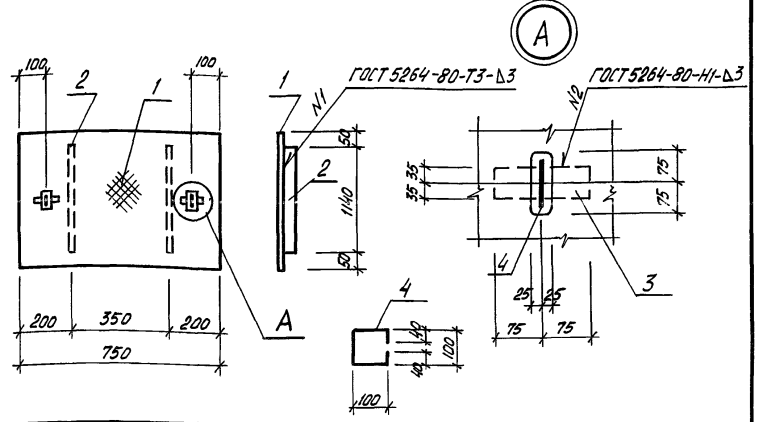

Формат	Зона	Поз.	Обозначение	Наименование	Кол.	Примечание
				Детали		
Б4		1	ТП 503-1-46.86 КЖИ-Щ1	Лист ромб $\frac{0-ПН-8\times750\times1240\ ГОСТ\ 8568-77^{*}}{Вст3кп2\ ГОСТ\ 380-71^{*}}$	1	62,1 кг
Б4		2	ТП 503-1-46.86 КЖИ-Щ1	Полоса $\frac{Б-4\times70\ ГОСТ\ 103-76^{*}}{Вст3кп2\ ГОСТ\ 535-79^{*}}$ $\ell=1140$	2	2,5 кг
Б4		3	ТП 503-1-46.86 КЖИ-Щ1	Полоса $\frac{Б-4\times70\ ГОСТ\ 103-76^{*}}{Вст3кп2\ ГОСТ\ 535-79^{*}}$ $\ell=150$	2	0,33 кг
Б4		4	ТП 503-1-46.86 КЖИ-Щ1	В16 ГОСТ 2590-71* $\ell=380$	2	0,6 кг

ТП 503-1-46.86 – КЖИ-Щ1			
Щит Щ1	Стадия	Масса	Масштаб
	РП	69,0	6/м
	Лист	Листов 1	
ГИП Шульгин	МИНАВТОТРАНС РСФСР ГИПРОАВТОТРАНС Ростовский филиал		
Н. контр. Сахновская			
Нач. отд. Рубан			
Гл. спец. Воинов			
Рук. гр. Лавренко			
Инж. Кривчук			

Инв. № подл. | Подпись и дата | Взам. инв. №

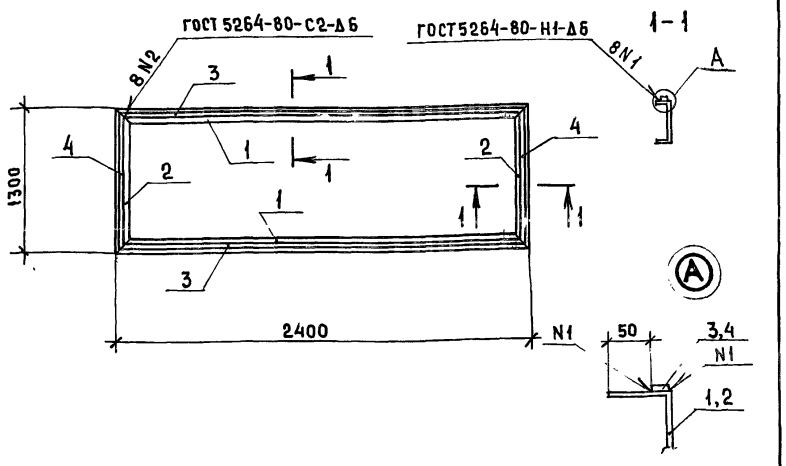

Формат	Зона	Поз.	Обозначение	Наименование	Кол.	Примечание
				Детали		
				Швеллер 20 ГОСТ 8240-72* / Вст3кп2 ГОСТ 535-79*		
Б.Ч.		1	ТП 503-1-46.86 КЖИ-РМ1	L= 2400	2	44,2 кг
Б.Ч.		2	ТП 503-1-46.86 КЖИ-РМ1	L= 1300	2	23,9 кг
				Полоса Б-8×20 ГОСТ 103-76* / Вст3кп2 ГОСТ 535-79*		
Б.Ч.		3	ТП 503-1-46.86 КЖИ-РМ1	L= 2400	2	3,02 кг
Б.Ч.		4	ТП 503-1-46.86 КЖИ-РМ1	L= 1300	2	1,64 кг

ГИП	Шульгин	
Н.контр.	Сахновская	
Нач.отд.	Рубан	
Гл.спец.	Воинов	
Рук.гр.	Лавренко	
Инж.	Морова	

ТП 503-1-46.86 — КЖИ-РМ1

Рамка РМ1

Стадия	Масса	Масштаб
РЛ	145,5	Б. м.
Лист	Листов 1	

Минавтотранс РСФСР
ГИПРОАВТОТРАНС
Ростовский филиал

Копировал

Формат А4

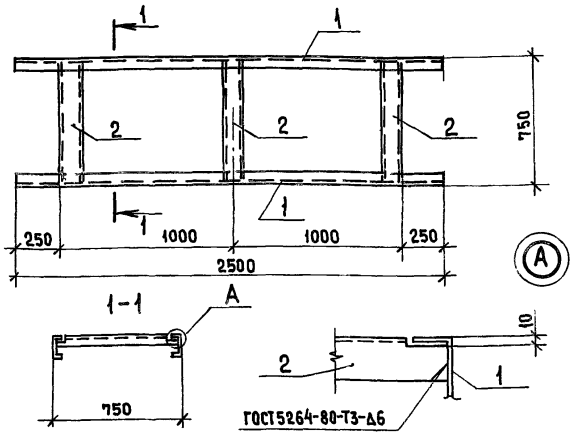

Формат	Зона	Поз.	Обозначение	Наименование	Кол.	Примечание
				Детали		
				Швеллер 10 ГОСТ 8240-72* / Вст3кп2 ГОСТ 535-79*		
Б.Ч.		1	ТП 503-1-46.86 КЖИ-РМ2	L= 2500	2	21,5 кг
Б.Ч.		2	ТП 503-1-46.86 КЖИ-РМ2	L= 740	3	6,3 кг

ГИП	Шульгин	
Н.контр.	Сахновская	
Нач.отд.	Рубан	
Гл.спец.	Воинов	
Рук.гр.	Лавренко	
Инж.	Морова	

ТП 503-1-46.86 — КЖИ-РМ2

Рамка РМ2

Стадия	Масса	Масштаб
РЛ	61,9	Б/М
Лист	Листов 1	

Минавтотранс РСФСР
ГИПРОАВТОТРАНС
Ростовский филиал

Копировал

Формат А4

Инв.№ подл. | Подпись и дата | Взам. инв.№

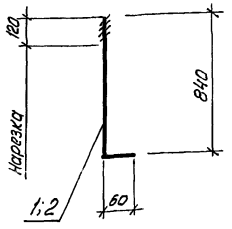

Формат	Зона	Поз.	Обозначение	Наименование	Кол.	Примечание
				Детали		
				Анкер А1		
Б4		1	ТП 503-1-46.86 КЖИ-А1,А2	Круг $\frac{\text{В25 ГОСТ 2590-71*}}{\text{Ст3кп2 ГОСТ 535-79*}}$ ℓ=900	1	3,5 кг
				Анкер А2		
Б4		2	ТП 503-1-46.86 КЖИ-А1,А2	Круг $\frac{\text{В16 ГОСТ 2590-71*}}{\text{Ст3кп2 ГОСТ 535-79*}}$ ℓ=900	1	1,43кг.

ГИП	Шульгин		
Н.контр.	Сакновская		
Нач.отд.	Рубан		
Гл.спец.	Воинов		
Рук.гр.	Лавренко		
Инж.	Кривчук		

ТП 503-1-46.86 - КЖИ-А1, А2

Анкер А1, А2

Стадия	Масса	Масштаб
РП	3,5 / 1,43	б/м
Лист	Листов 1	

МИНАВТОТРАНС РСФСР
ГИПРОАВТОТРАНС
Ростовский филиал

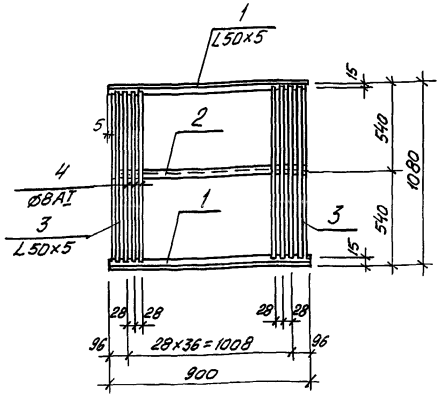

Формат	Зона	Поз.	Обозначение	Наименование	Кол.	Примечание
				Детали		
				Уголок $\frac{\text{Б-50×5 ГОСТ 8509-72*}}{\text{Вст3кп2 ГОСТ 535-79*}}$		
Б4		1	ТП 503-1-46.86 КЖИ-Р1	ℓ = 900	2	3.4 кг
Б4		2	ТП 503-1-46.86 КЖИ-Р1	ℓ = 890	1	3.4 кг
Б4		3	ТП 503-1-46.86 КЖИ-Р1	ℓ = 1050	2	3,96кг
Б4		4	ТП 503-1-46.86 КЖИ-Р1	ф8AI ГОСТ 5781-82* ℓ=1050	37	0.4 кг

ГИП	Шульгин		
Н.контр.	Сакновская		
Нач.отд.	Рубан		
Гл.спец.	Воинов		
Рук.гр.	Лавренко		
Инж.	Кривчук		

ТП 503-1-46.86 - КЖИ-Р1

Решетка Р1

Стадия	Масса	Масштаб
РП	32,92	б/м
Лист	Листов 1	

МИНАВТОТРАНС РСФСР
ГИПРОАВТОТРАНС
Ростовский филиал

Инв.№ подл. | Подпись и дата | Взам.инв.№

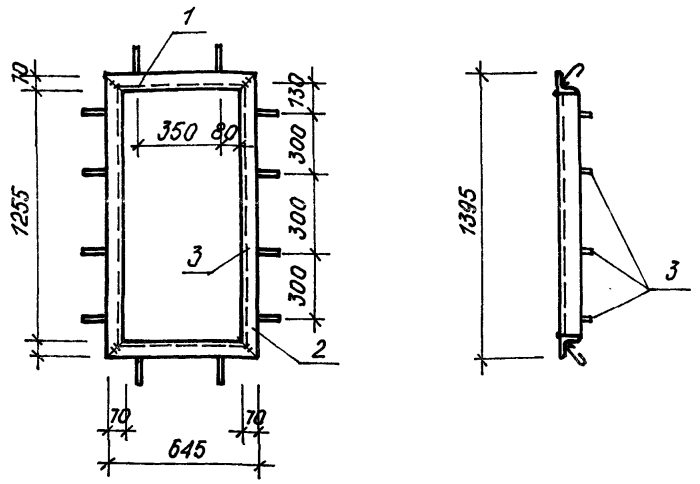

Формат	Зона	Поз.	Обозначение	Наименование	Кол.	Примечание
				Детали		
				L 70×5 ГОСТ 8510-72*		
БА		1	ТП 503-1-46.86 КЖИ - РМ3	ℓ = 645	2	3,470 кг
БА		2	ТП503-1-46.86 КЖИ-РМ3	ℓ = 1395	2	7,51 кг
				⌀ 8 AI ГОСТ 5781-82*		
БА		3	ТП 503-1-46.86 КЖИ - РМ3	ℓ = 200	12	0,079 кг

ГИП	Шульгин	
Н. контр.	Сахновская	
Нач. отд.	Пашинцев	
Гл. спец.	Таран	
Рук. гр.	Кульвец	
Ст. инж.	Коротких	

ТП 503-1-46. 86 - КЖИ - РМ3

Рама РМ3

Стадия	Масса	Масштаб
РП	22,91	1:50
Лист	Листов 1	

Минавтотранс РСФСР
ГИПРОАВТОТРАНС
Ростовский филиал

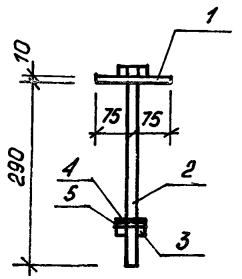

Формат	Зона	Поз.	Обозначение	Наименование	Кол	Примечание
				Детали		
				- 10×100 ГОСТ 103-76*		
БА		1	ТП-503-1-46.86 КЖИ-МС-10	ℓ = 150	1	1,178 кг
				Стандартные изделия		
БА		2	ГОСТ 7798 - 70*	Болт М16×300. 48	1	0,051 кг
БА		3	ГОСТ 5915 - 70*	Гайка М16.5	1	0,033 кг
БА		4	ГОСТ 11371 - 78*	Шайба 16.01	1	0,011 кг
БА		5	ГОСТ 6402 - 70*	Шайба 16. 65 Г	1	0,008 кг

Инв. № подл. | Подпись и дата | Взам. инв. №

ГИП	Шульгин	
Н. контр.	Сахновская	
Нач. отд.	Пашинцев	
Гл. спец.	Таран	
Рук. гр.	Кульвец	
Ст. инж.	Коротких	

ТП 503-1-46. 86 - КЖИ - МС 10

Монтажная деталь МС10

Стадия	Масса	Масштаб
РП	1,28	1:10
Лист	Листов 1	

Минавтотранс РСФСР
ГИПРОАВТОТРАНС
Ростовский филиал

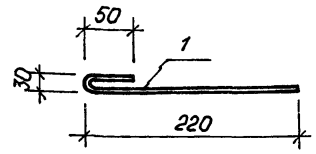

Формат	Зона	Поз.	Обозначение	Наименование	Кол.	Примечание
				Детали		
				Ø6 AI ГОСТ 5781-82*		
А4		1	ТП-503-1-46.86-КЖИ-А3	ℓ=300	1	0,07 кг

ГИП	Шульгин	
Н.контр.	Сахновская	
Нач.отд.	Пашинцев	
Гл.спец.	Таран	
Рук.гр.	Кульвец	
Арх.	Матросова	

ТП 503-1-46.86 – КЖИ – А3

Анкер А3

Стадия	Масса	Масштаб
РП	0,07	б/м
Лист	Листов 1	

Минавтотранс РСФСР
ГИПРОАВТОТРАНС
Ростовский филиал

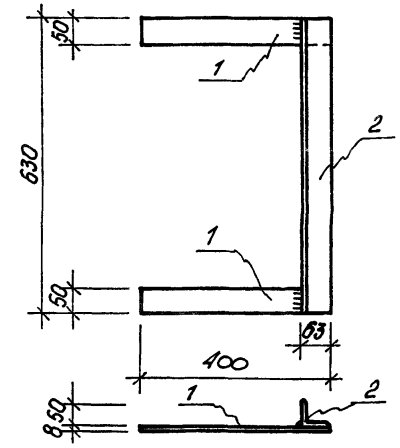

Формат	Зона	Поз.	Обозначение	Наименование	Кол.	Примечание
				Детали		
				– 8 х 50 ГОСТ 103-76*		
А4		1	ТП-503-1-46.86-КЖИ-А4	ℓ = 400	2	1,256 кг
				∟ 63 х 6 ГОСТ 8509-72*		
А4		2	ТП-503-1-46.86-КЖИ-А4	ℓ = 630	1	3,604 кг

ГИП	Шульгин	
Н.контр.	Сахновская	
Нач.отд.	Пашинцев	
Гл.спец.	Таран	
Рук.гр.	Кульвец	
Арх.	Матросова	

ТП 503-1-46.86 – КЖИ А4

Анкер А4

Стадия	Масса	Масштаб
РП	3,12	1:10
Лист	Листов 1	

Минавтотранс РСФСР
ГИПРОАВТОТРАНС
Ростовский филиал

Инв. № подл. | Подпись и дата | Взам. инв. №

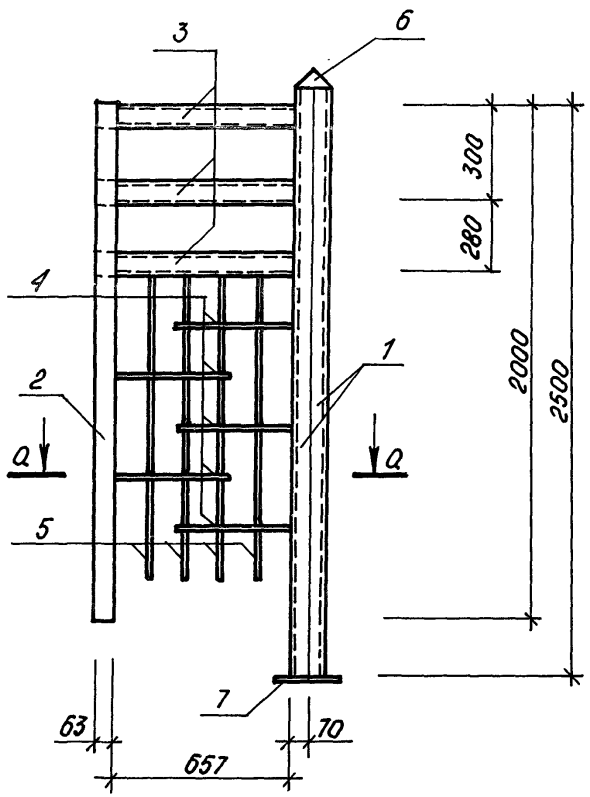

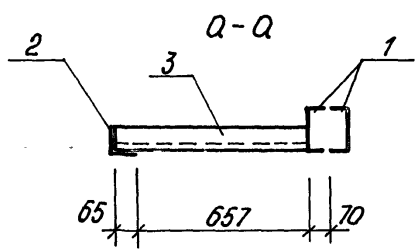

Формат	Зона	Поз.	Обозначение	Наименование	Кол	Примечание
				Детали		
				Швеллер 16 ГОСТ 8240-72* / В Ст3 кп2 ГОСТ 535-79		
		1	ТП 503-1-46.86-КЖИ-ОГ1	ℓ = 2500	2	71,00 кг
				Уголок Б-63×63-6-ГОСТ 8509-72* / В Ст3 кп2 ГОСТ 535-79*		
		2	ТП 503-1-46.86-КЖИ-ОГ1	ℓ = 2000	1	11,44 кг
				Труба 60×40 ГОСТ 8645-68* / В Ст3 кп2 ГОСТ 535-79*		
		3	ТП 503-1-46.86-КЖИ-ОГ1	ℓ = 657	3	5,013 кг
		4	ТП 503-1-46.86-КЖИ-ОГ1	Ø 8 AI ГОСТ 5781-82* ℓ=400	5	0,79 кг
		5	ТП 503-1-46.86-КЖИ-ОГ1	Ø 16 AII ГОСТ 5781-82 ℓ=1300	4	8,216 кг
				Полоса Б-100×4 ГОСТ 103-76* / В Ст3 кп2 ГОСТ 535-79*		
		6	ТП 503-1-46.86-КЖИ-ОГ1	ℓ = 600	1	1.884
				Полоса Б-200×10 ГОСТ 103-76* / В Ст3 кп2 ГОСТ 535-79*		
		7	ТП 503-1-46.86-КЖИ-ОГ1	ℓ = 250	1	3,925

ГИП	Шульгин	
Н.контр.	Сахновская	
Нач.отд.	Пашинцев	
Гл.спец.	Таран	
Рук.гр.	Кульвец	
Архит.	Матросова	

ТП 503-1-46.86-КЖИ-ОГ1

Ограждение ОГ1

Стадия	Масса	Масштаб
РП	102,37	Б/м
Лист	Листов 1	

Минавтотранс РСФСР
ГИПРОАВТОТРАНС
Ростовский филиал

gost.e-ecolog.ru