# ТИПОВОЙ ПРОЕКТ
# 503-1-46.86

## Автотранспортное предприятие на 50 грузовых автомобилей с закрытой стоянкой

## АЛЬБОМ I

Общая пояснительная записка.
Технология производства.
Архитектурные решения.
Конструкции железобетонные.
Конструкции металлические.

25641-01
Отпускная цена
на момент реализации
указана в счет—накладной

| | | | | | |
|---|---|---|---|---|---|
| | | | | Привязан | |
| | | | | | |
| | | | | | |
| | | | | | |
| | | | | | |
| Инв. № | | | | | |

# ТИПОВОЙ ПРОЕКТ
# 503-1-46.86

## АВТОТРАНСПОРТНОЕ ПРЕДПРИЯТИЕ НА 50 ГРУЗОВЫХ АВТОМОБИЛЕЙ С ЗАКРЫТОЙ СТОЯНКОЙ

## АЛЬБОМ I

СОСТАВ ПРОЕКТА:

| | | |
|---|---|---|
| АЛЬБОМ | I | Общая пояснительная записка. Технология производства. Архитектурные решения. Конструкции железобетонные. Конструкции металлические. |
| АЛЬБОМ | II | Отопление, вентиляция. Внутренние водопровод и канализация. Силовое электрооборудование. Электрическое освещение. Автоматизация. Связь и сигнализация. Охранно-пожарная сигнализация. |
| АЛЬБОМ | III | Индустриальные строительные конструкции. |
| АЛЬБОМ | IV | Задания заводу-изготовителю на электрооборудование и автоматику. |
| АЛЬБОМ | V | Спецификации оборудования. |
| АЛЬБОМ | VI | Ведомости потребности в материалах. |
| АЛЬБОМ | VII | Показатели результатов применения научно-технических достижений в строительных решениях проекта. |
| АЛЬБОМ | VIII | Сметы |

ТИПОВОЙ ПРОЕКТ 901-4-57.83
ТИПОВОЙ ПРОЕКТ 902-2-418.86

Примененные типовые проекты:
"Резервуар для воды емкостью 50 м³"
"Очистные сооружения для сточных вод от мойки автомобилей производительностью 3 л/с"

Разработан:
Ростовским филиалом
"Гипроавтотранс"

Главный инженер института — Левин Э.Я.
Главный инженер проекта — Шульгин А.И.

Рабочий проект утвержден и введен в действие Минавтотрансом РСФСР
протокол № 11 от 18.04.86

| | | | | |
|---|---|---|---|---|
| | | | | Привязан |
| Инв.№ | | | | |

ТИПОВОЙ ПРОЕКТ 503-1-46.86-АЛЬБОМ I

# Содержание альбома


| Лист | Наименование | Стр. |
|---|---|---|
| | | |
| | Содержание альбома | 2 |
| 1 | Пояснительная записка /начало/ | 3 |
| 2 | Пояснительная записка /продолжение/ | 4 |
| 3 | Пояснительная записка /продолжение/ | 5 |
| 4 | Пояснительная записка /продолжение/ | 6 |
| 5 | Пояснительная записка /продолжение/ | 7 |
| 6 | Пояснительная записка /продолжение/ | 8 |
| 7 | Пояснительная записка /продолжение/ | 9 |
| 8 | Пояснительная записка /окончание/ | 10 |
| 9 | Стройгенплан | 11 |
| 1 | Схема генерального плана | 12 |
| | | |
| | | |
| | Чертежи марки ТХ | |
| 1 | Общие данные | 13 |
| 2 | План расстановки технологического оборудования в осях Е÷М и 1÷5 | 14 |
| 3 | План расстановки технологического оборудования в осях Б÷Еи 1÷5 | 15 |
| 4 | Экспликация технологического оборудования /начало/ | 16 |
| 5 | Экспликация технологического оборудования /продолжение/ | 17 |
| 6 | Экспликация технологического оборудования /продолжение/ | 18 |
| 7 | Экспликация технологического оборудования /окончание/ | 19 |
| 8 | План разводки трубопроводов системы сжатого воздуха | 20 |
| 9 | Схема разводки трубопроводов системы сжатого воздуха | 21 |
| 10 | План и схема разводки трубопроводов системы масла | 22 |
| | Навес КПП. Ворота распашные 4000×2000. Общий вид. | 23 |
| | | |
| | | |
| | Чертежи марки АР | |
| 1 | Общие данные /начало/ | 24 |
| 2 | Общие данные /окончание/ | 25 |
| 3 | Схема расположения фундаментов под оборудование | 26 |
| 4 | Фундамент ФОМ1 | 27 |
| 5 | Фундамент ФОМ2. Сечения 1-1 ÷ 4-4 | 28 |
| 6 | Сечения 5-5 ÷ 12-12 | 29 |
| 7 | Сечения 13-13 ÷ 17-17 | 30 |
| 8 | Фундамент ФОМ3 | 31 |
| 9 | Фундаменты ФОМ4; ФОМ5 | 32 |
| 10 | Фундаменты ФОМ6 ÷ ФОМ9; приямки ПРМ1÷ ПРМ3 | 33 |
| 11 | Схема расположения приямка ПРМ4 | 34 |
| 12 | Схема расположения приямка ПРМ5 | 35 |
| 13 | Схема расположения приямка КТП | 36 |
| 14 | План на отм. 0.000 | 37 |

продолжение

| Лист | Наименование | Стр |
|---|---|---|
| 15 | Фрагмент1 | 38 |
| 16 | Фрагмент2 | 39 |
| 17 | Фасады 1-5; 5-1. Разрезы 1-1, 2-2. | 40 |
| 18 | Фасады А-М, М-А | 41 |
| 19 | Венткамера на отм 4.800 | 42 |
| 20 | Венткамеры. Сечения. Узлы. | 43 |
| 21 | План кровли. Вентшахты №1÷№5 | 44 |
| 22 | Планы полов на отм. 0.000, 3.000, 4.800 | 45 |
| 23 | Схемы панельных перегородок и отверстий в перегородках фрагментов 1; 2 | 46 |
| 24 | Сетчатая перегородка. Барьер | 47 |
| 25 | Фрагмент плана 2. Сечения. Узлы. | 48 |
| 26 | Узлы 1÷12 | 49 |
| 27 | Навес КПП. План. Фасад. Разрез. Схема раскладки АЦВ листов на кровле | 50 |
| 28 | Навес КПП. Фундамент ФОМ10. | 51 |
| 29 | Буфет на 12 мест. Планы на отм. 0.000 с расстановкой оборудования и подводом коммуникаций | 52 |
| | | |
| | Чертежи марки КЖ | |
| 1 | Общие данные /начало/ | 53 |
| 2 | Общие данные /окончание/ | 54 |
| 3 | Схема расположения фундаментов в осях 1÷3/5 и А-Б | 55 |
| 4 | Схема расположения фундаментов между осями 1÷5 | 56 |
| 5 | Узлы I÷III. Сечения 1-1÷ 6-6 | 57 |
| 6 | Фундаменты ФМ1 ÷ ФМ3 | 58 |
| 7 | Фундаменты ФМ4 ÷ ФМ6 | 59 |
| 8 | Фундаменты ФМ7 ÷ ФМ9 | 60 |
| 9 | Фундаменты ФМ10 ÷ ФМ12 | 61 |
| 10 | Фундаменты ФМ13 ÷ ФМ15 | 62 |
| 11 | Фундаменты ФМ16 ÷ ФМ18 | 63 |
| 12 | Фундаменты ФМ19 ÷ ФМ21 | 64 |
| 13 | Фундаменты ФМ22 ÷ ФМ24 | 65 |
| 14 | Фундаменты ФМ25 ÷ ФМ26 | 66 |
| 15 | Фундаменты ФМ27 ÷ ФМ29 | 67 |
| 16 | Схемы расположения наружных и внутренних стеновых панелей на отм. 0.000 и 3.000 | 68 |
| 17 | Схема расположения парапетных панелей на отм. 7.000 | 69 |
| 18 | Сечения 6-6 ÷ 10-10 к листу 16. Узел II. | 70 |
| 19 | Спецификация элементов к схемам расположения на листах 16; 17 | 71 |
| 20 | Схемы расположения плит перекрытия на отм. 3.000 и покрытия | 72 |

продолжение

| Лист | Наименование | Стр |
|---|---|---|
| 21 | Спецификация элементов к схемам расположения на листе 20 | 73 |
| 22 | Схема расположения элементов лестниц | 74 |
| 23 | Схема расположения колонн и ригелей | 75 |
| 24 | Узлы 3÷5 к листу 23 | 76 |
| 25 | Схема расположения стропильных и подстропильных ферм. | 77 |
| 26 | Схема расположения плит перекрытия антресоли на отм. 4.800 | 78 |
| 27 | Схема расположения плит покрытия | 79 |
| 28 | Спецификация элементов к схеме расположения плит покрытия | 80 |
| 29 | Схемы расположения панелей стен по осям 1; 2; 5 | 81 |
| 30 | Схемы расположения панелей стен, стоек, насадок, опорных консолей торцового фахверка по осям В, М | 82 |
| 31 | Спецификация элементов к листам 29,30 | 83 |
| 32 | Схемы расположения панелей перегородок | 84 |
| 33 | Навес КПП. Схема расположения фундаментов, колонн, ригелей. | 85 |
| 34 | Очистные сооружения производственных стоков. План, разрезы. | 86 |
| 35 | Камера с фильтром. План, разрезы 1-1÷2-2. | 87 |
| | | |
| | Чертежи марки КМ | |
| 1 | Общие данные | 88 |
| 2 | Техническая спецификация металла | 89 |
| 3 | Схема расположения путей подвесного крана | 90 |
| 4 | Схема расположения лестницы ЛМ1 | 91 |
| 5 | Схема расположения площадки МП1 | 92 |
| 6 | Навес КПП. Схема расположения прогонов. Стойка С1. | 93 |
| 7 | Монтажные схемы окон. Лестница ЛМ2 | 94 |
| | | |


Инв. № подл. | Подпись и дата | Взам. инв.

Прибязан

ТП 503-1-46.86

Автотранспортное предприятие на 50 г.грузовых автомобилей с закрытой стоянкой

| | | |
|---|---|---|
| ГИП | Шульгин | |
| Н.контр. | Сахновская | |
| Нач.отд. | Рубан | |
| Гл.спец. | Таран | |
| Рук. гр. | Кульберг | |
| Арх. | Майданюк | |

Содержание альбома

| Стадия | Лист | Листов |
|---|---|---|
| Р | 1 | 1 |

Минавтотранс РСФСР ГИПРОАВТОТРАНС Ростовский филиал

25641-01 3

Перепечатка

Формат А4

## Общая часть

Типовой проект автотранспортного предприятия на 50 грузовых автомобилей с закрытой стоянкой откорректирован на основании задания на проектирование N7, утвержденного Минавтотрансом РСФСР 16.02.1985г. по плану типового проектирования ГОССТРОЯ СССР на 1985г. тема 5.3.11.

Автотранспортное предприятие предназначается для эксплуатации, хранения, производства всех видов технического обслуживания и текущего ремонта 50 грузовых автомобилей, в том числе:

КамАЗ 5320 – 38 ед.

КамАЗ 5410 с полуприцепом ОдАЗ 9370 – 12 ед.

прицепов – 13 ед.

Типовой проект предназначен для применения в климатических зонах СССР со следующими природными условиями:

- расчетной температурой наружного воздуха –30°С (основной) и –40°С;
- скоростным напором ветра для I (основной) и II районов;
- весом снегового покрова для III (основной) и IV районов;
- сейсмичностью района строительства не выше 6 баллов.

Грунты в основании фундаментов естественной влажности непучинистые, непросадочные с условными нормативными характеристиками $\gamma = 28°$, $C^н = 0{,}02$ кг/см², $E^н = 150$ кг.

Автотранспортное предприятие запроектировано в следующем составе:

- производственный корпус с административно-бытовыми помещениями;
- навес КПП;
- очистные сооружения производственных стоков;
- камера с фильтром.

Расположение зданий и сооружений на схеме генерального плана выполнено в соответствии с действующими санитарными и противопожарными нормами, рационального использования площади участка и организации движения автомобилей без пересечения потоков.

Источником теплоснабжения принимаются городские тепловые сети. Теплоноситель – вода с параметрами 150-70°С.

Источником водоснабжения принята городская кольцевая сеть водопровода.

Отвод бытовых и очищенных на локальных очистных сооружениях производственных сточных вод осуществляется в городскую сеть бытовой канализации.

Расход дождевых вод определен для Москвы и Московской области при интенсивности дождя $q_{20} = 80$ л/с на 1га продолжительностью 20 мин и периоде однократного превышения расчетной интенсивности $P = 1$ году.

Для очистки дождевых вод с территории площадки предусмотрены очистные сооружения дождевых вод.

Метод очистки стоков – механический.

Расчет выполнять согласно „Временным рекомендациям по проектированию сооружений для очистки поверхностного стока с территорий промышленных предприятий" и СНиП 2.04.03-85.

После очистки отвод дождевых и талых вод осуществляется в городскую сеть дождевой канализации.

## Основные технико-экономические показатели

| Наименование показателей | | По проекту | Аналог ТП503-149 |
|---|---|---|---|
| Мощность предприятия | | | |
| – списочное количество автомобилей | (един.) | 50 | 50 |
| в том числе: КамАЗ 5320 | (един.) | 38 | |
| КамАЗ 5410 с п/п ОдАЗ 9370 | (един) | 12 | |
| Зил-130 | (един.) | — | 50 |
| прицепов | (един.) | 13 | 50 |
| Годовой объем товарной продукции | | | |
| в натуральном выражении | (тыс. т/км.) | 25138.0 | 25138. |
| Численность работающих | (чел.) | 128 | 148 |
| в том числе рабочих | (чел.) | 111 | 129 |
| Общая площадь | (м²) | 3398 | 3046 |
| Площадь застройки | (м²) | 3084 | 2680 |
| Строительный объем зданий | (м³) | 22772 | 18650 |
| Сметная стоимость комплекса | (тыс. руб.) | 672.94 | — |
| Сметная стоимость здания | (тыс. руб.) | 468.23 | 501.3. |
| в том числе: – строительно-монтажные работы | (тыс. руб.) | 374.01 | 406.5 |
| — оборудование | (тыс. руб.) | 94.22 | 94.80 |
| Количество рабочих постов | (постов) | 7 | 8 |
| Уровень механизированного труда в общих трудозатратах | (%) | 12.0 | 8.3 |
| Коэффициент сменности основного оборудования | (коэф) | 1.13 | 1.10 |
| Стоимость основных фондов | (тыс. руб.) | 1379.5 | 1404.96 |
| в том числе: – вводимые основные фонды | (тыс. руб.) | 465.9 | 491.36 |
| — подвижной состав | (тыс. руб.) | 897.5 | 897.5 |
| — оборотные средства | (тыс. руб.) | 16.1 | 16.1 |

продолжение

| Наименование показателей | | По проекту | Аналог |
|---|---|---|---|
| Годовые расходы | (тыс. руб.) | 1130.8 | 1184.3 |
| Производительность труда на одного работающего | (тыс. руб.) | 11.16 | — |
| Эксплуатационные показатели: | | | |
| – потребная мощность электроэнергии | (квт) | 225.9 | 221.0 |
| – годовой расход электроэнергии | (мвт. час) | 332.9 | — |
| – годовой расход тепла | (гкал.) | 1572.3 | — |
| – годовой расход воды | (м³) | 5916 | — |
| Трудозатраты постоечные | (чел. дн.) | 7010.4 | 7542.9 |
| Расход основных строительных материалов | | | |
| – цемент | (т) | 845.37 | 973. |
| – металл | (т) | 110.05 | 116. |
| -лесоматериалы | (м³) | 94.22 | 99.76 |
| Удельные показатели | | | |
| Численность производственных рабочих на 1 млн. км. пробега | (чел.) | 7.05 | 6.8 |
| Количество рабочих постов на 1 млн. км. пробега | (постов) | 2.04 | 2.6 |
| Площадь производственно-складских помещений на 1 автомобиль | (м²) | 23.8 | 29.1 |
| Площадь вспомогательных помещений на 1 автомобиль. | (м²) | 13.5 | 14.7 |
| Площадь закрытой стоянки на 1 автомобиль | (м²) | 34.7 | 34.7 |
| Площадь территории на 1 автомобиль | (м²) | 238.0 | 202.0 |

Типовой проект разработан в соответствии с действующими нормами и правилами, и предусматривает мероприятия, обеспечивающие взрывную, взрывопожарную и пожарную безопасность при эксплуатации здания.

Главный инженер проекта А.И. Шульгин

Привязан:

Инв. №

| | | |
|---|---|---|
| ГИП | Шульгин | |
| Н.контр. | Сахновская | |
| Нач.отд. | Ненахов | |
| Нач.отд. | Рубан | |
| Нач.отд. | Молчанов | |
| Нач.отд. | Спинко | |

ТП 503-1-46.86 – ПЗ

Общая пояснительная записка

| Стадия | Лист | Листов |
|---|---|---|
| РП | 1 | 9 |

Минавтотранс РСФСР ГИПРОАВТОТРАНС Ростовский филиал

Инв. № подл. | Подпись и дата | Взам. инв. №

продолжение

| Наименование показателей | | По проекту | Аналог тп.503-149 |
|---|---|---|---|
| Капитальные вложения на 1 автомобиль: | | | |
| – комплекса | (тыс.руб.) | 13,46 | — |
| – здания | (тыс.руб.) | 9,36 | 10,38 |
| Себестоимость 10 тонно/км | (коп) | 44,9 | 47,02 |
| Трудозатраты построечные | | | |
| – на 1 автомобиль | (чел.дн.) | 140,2 | 150,9 |
| – на 1м³ здания | (чел.дн) | 0,31 | 0,405 |
| – на 1млн. строительно-монтажных работ | (чел.дн) | 18447,1 | 18555,7 |
| Расход основных строительных материалов | | | |
| – на 1 автомобиль: | | | |
| – цемента | (т) | 16,91 | 19,47 |
| – металла | (т) | 2,2 | 2,3 |
| – лесоматериалов | (м³) | 1,9 | 2,0 |
| на 1 млн. строительно-монтажных работ: | | | |
| – цемента | (т) | 2224,7 | 2391,4 |
| – металла | (т) | 289,6 | 287,2 |
| – лесоматериалов | (м³) | 247,9 | 245,4 |

## Внедрение достижений науки и техники.

Принятые технологические и строительные решения, оборудование, организация производства и труда соответствуют новейшим достижениям науки и техники и отвечают требованиям Постановления ЦК КПСС и Совета Министров СССР от 29.04.84г. №387 и Постановления Совета Министров СССР от 28.01.85 №9

В проекте АТП заложено современное высокопроизводительное технологическое оборудование в соответствии с „Табелем технологического оборудования и специализированного инструмента для АТП, АТО и БЦТО," утвержденным Минавтотрансом РСФСР в 1983г.

Для мойки автомобилей применена автоматическая струйная установка М-129, обеспечивающая высококачественную мойку грузовых автомобилей всех типов, включая автопоезда.

Для мойки деталей и узлов, включая двигатель, предусмотрена моечная установка „Тайфун Б" производства ПНР. Испытание дизельной топливной аппаратуры выполняется на специализированном стенде.

Примененное оборудование позволяет повысить уровень механизации, производительность труда, качество ремонтных работ, снизить расход ремонтных материалов и запасных частей, электроэнергии и воды для мойки автомобилей.

В проекте АТП заложены прогрессивные нормативы трудоемкости технического обслуживания и текущего ремонта подвижного состава в соответствии с действующими „Общесоюзными нормами технологического проектирования предприятий автомобильного транспорта ОНТП-АТП-СТО-80 и „Положения о ТО и ремонте подвижного состава автомобильного транспорта" часть 2 (нормативная)

Технологические решения приняты в соответствии с:

- „Типовой технологией выполнения регламентных работ первого, второго и сезонного обслуживания автомобилей КамАЗ 5320, 5410, 5511" И0-200-РСФСР-15-0045-80
- „Руководство по организации и технологии текущего ремонта автомобилей КамАЗ 5320, 5410, 5511" (постовые работы) РТ200-РСФСР-15-0061-81

## Технологические решения.

Производственный корпус автотранспортного предприятия на 50 грузовых автомобилей предназначен для проведения полного комплекса работ, кроме окрасочных, по техническому обслуживанию и текущему ремонту 38 автомобилей КамАЗ 5320 (в том числе с прицепом ГКБ 8350-13 шт) и 12 автопоездов КамАЗ 5410 с полуприцепом ОдАЗ 9370.

## Режим работы производства.

| Показатели | Ед. изм. | Виды воздействия ЕО | ТО-1 | ТО-2 | ТР |
|---|---|---|---|---|---|
| Число рабочих дней в году | дни | 305 | 305 | 305 | 305 |
| Количество смен работы в сутки | смен | 1 | 1 | 1 | 1 |
| Продолжительность рабочей смены | час | 7 | 7 | 7 | 7 |
| Период выполнения | смена | неизменное время | | 1 | 1 |

## Производственная программа и объём работ по техническому обслуживанию и ремонту подвижного состава

| Показатели | Ед. изм. | Подвижной состав | Виды воздействий ЕО | ТО-1 | ТО-2 | ТР | КР | Всего |
|---|---|---|---|---|---|---|---|---|
| Коэффициент технической готовности | коэф | КамАЗ5410с | | | | | | 0,893 |
| | | полуприцеп | | | | | | ----- |
| | коэф. | КамАЗ5320с | | | | | | 0,892 |
| | | прицепом | | | | | | |
| | коэф. | КамАЗ 5320 | | | | | | 0,894 |
| Общий годовой пробег | | | | | | | | |
| подвижного состава | тыс. км | КамАЗ5410с | | | | | | 817.095 |
| | | полуприцеп | | | | | | |

продолжение

| Показатели | Ед. изм. | Подвижной состав | Виды воздействий ЕО | ТО-1 | ТО-2 | ТР | КР | Всего |
|---|---|---|---|---|---|---|---|---|
| | тыс. км | КамАЗ 5320с | | | | | | 884,195 |
| | | прицепом | | | | | | |
| | тыс.км | КамАЗ 5320 | | | | | | 170,187 |
| Суточное количество | | | | | | | | |
| воздействий | ед. | КамАЗ 5410с | 10,7 | 0,54 | 0,16 | 2 | | |
| | | полуприцепом | | | | | | |
| | ед. | КамАЗ 5320с | 11,6 | 0,59 | 0,18 | 2 | | |
| | | прицепом | | | | | | |
| | сд | КамАЗ 5320 | 22,35 | 1,13 | 0,35 | 4 | | |
| Годовое количество | | | | | | | | |
| воздействий | ед | КамАЗ 5410с | 3268 | 167 | 51 | — | 3 | |
| | | полуприцепом | | | | | | |
| | ед. | КамАЗ 5320с | 3537 | 181 | 55 | | 4 | |
| | | прицепом | | | | | | |
| | ед | КамАЗ 5320 | 6817 | 346 | 108 | | 6 | |
| | ед. | полуприцепы | 3268 | 172 | 46 | | 8 | |
| | ед | прицепы | 3537 | 182 | 54 | | 5 | |
| Годовой объем работ | | | | | | | | |
| по техническому обслуживанию и текущему | | | | | | | | |
| ремонту | чел.час | КамАЗ 5410с | 1389 | 992 | 1212 | 5646 | | 9239 |
| | | полуприцепом | | | | | | |
| | чел. час | КамАЗ 5320с | 1669 | 1124 | 1366 | 6384 | | 10543 |
| | | прицепом | | | | | | |
| | | КамАЗ 5320 | 3218 | 1868 | 2333 | 10701 | | 18120 |
| | | полуприцепы | 654 | 464 | 497 | 1627 | | 3242 |
| | | прицепы | 477 | 344 | 408 | 1316 | | 2545 |

Привязан

Инв. №

ТП 503-1-46.86 -ПЗ Лист 2

25641-01 5

Копировал Формат А2

Инв. № подл. | Подпись и дата | Взам. инв. №

## Состав работающих

| Виды работ (специальности) | Группа произв. процессов | Количество работающих | | |
|---|---|---|---|---|
| | | Всего | в т.ч. по сменам I | II |
| Производственные рабочие | | | | |
| ЕО | | | | |
| Уборочно-моечные работы | IIб | 4 | | 4 |
| ТО-1 | | | | |
| Диагностические и прочие работы по ТО-1 | Iв | 3 | | 3 |
| ТО-2 | | | | |
| Диагностические и прочие работы по ТО-2 | Iв | 3 | 3 | |
| ТР | | | | |
| Постовые работы | | | | |
| Диагностические | Iв | 1 | 1 | |
| Регулировочные | Iв | | | |
| Разборочно-сборочные | Iв | 6 | 6 | |
| Сварочно-жестяницкие | IIб | 1 | 1 | |
| Итого | | 8 | 8 | |
| Участковые работы | | | | |
| Агрегатные | Iб | 3 | 3 | |
| Слесарно-механические | Iб | 1 | 1 | |
| Электротехнические | Iб | 1 | 1 | |
| Аккумуляторные | IIIб | | | |
| Ремонт приборов системы питания | Iб | | | |
| Шиномонтажные | Iв | | | |
| Вулканизационные | IIб | | | |
| Кузнечно-рессорные | IIб | | | |
| Медницкие | IIб | 2 | 2 | |
| Сварочные | IIб | | | |
| Жестяницкие | Iб | | | |
| Арматурные | Iб | | | |
| Обойные | Iв | | | |
| Итого | | 7 | 7 | |
| Всего по ТР | | 15 | 15 | |
| Всего производственных рабочих | | 25 | 18 | 7 |
| Вспомогательные рабочие | | | | |
| Рабочие ОГМ: | | | | |
| - по обслуживанию и ремонту технологического оборудования, инвентаря и орг. оснастки | Iв | 2 | 1 | 1 |
| - по обслуживанию и ремонту инженерного оборудования зданий и сооружений | Iв | 1 | | 1 |
| Рабочие комплекса подготовки производство | | | | |
| - кладовщик-инструментальщик | Iб | 1 | 1 | |
| - транспортные рабочие | Iб | 1 | 1 | |
| Уборщики производственных помещений | Iв | 2 | | 2 |
| Уборщики территории | Iв | 1 | 1 | |
| Итого | | 8 | 4 | 4 |

Сводная штатная ведомость работающих

| Категории работающих | Штатное | Количество работающих в т.ч. по сменам I | II | Подмена |
|---|---|---|---|---|
| Производственные рабочие | 25 | 18 | 7 | |
| Вспомогательные рабочие | 8 | 4 | 4 | |
| Эксплуатационный персонал | | | | |
| водители | 78 | 45 | 23 | 10 |
| Аппарат управления | 16 | 14 | 2 | |
| МОП | 1 | 1 | | |
| Всего | 128 | 82 | 36 | 10 |

### Краткое описание производственного процесса технического обслуживания и ремонта подвижного состава.

Режим работы подвижного состава согласно заданию на проектирование принят следующим:

- продолжительность работы подвижного состава в году – 305 дней
- продолжительность работы подвижного состава за сутки – 10,5 час.
- среднесуточный пробег единицы подвижного состава – 250 км.

Подвижной состав, возвращающийся с линии, проходит через контрольно-пропускной пункт, где проводится контрольный осмотр автомобилей с целью определения их технического состояния. После проведения контрольного осмотра исправные автомобили направляются на пост мойки, а затем на стоянку.

Подвижной состав имеющий неисправности или подлежащий очередному техническому обслуживанию, дежурным механиком направляется на углубленную мойку, а затем поступают на соответствующие посты обслуживания или ремонта, или на посты ожидания, если рабочие посты заняты.

После проведения ТО или ТР автомобили направляются в закрытую стоянку для хранения исправных автомобилей, или на линию.

Для проведения работ ЕО проектом предусмотрен пост мойки, оборудованный установкой М-129.

ТО-1 и ТО-2 проводятся на проездных постах, укомплектованных технологическим оборудованием для проведения регламентированных работ ТО-1 и ТО-2.

На одном из постов предусмотрена централизованная система подачи свежих и сбора отработанных масел.

Для хранения и подачи масел на пост предусмотрена кладовая масел. Отработанные масла собираются в подземных резервуарах, установленных в канаве, откуда вывозятся на переработку.

Диагностические операции выполняются с помощью переносного и передвижного диагностического оборудования и приборов.

Для работ текущего ремонта (ТР) проектом предусмотрены тупиковые универсальные посты, оборудованные подъемниками П-112.

Подъемно-транспортные операции осуществляются с помощью подвесного крана грузоподъемностью 2,0 т и ручных тележек.

В корпусе имеются производственные участки для ремонта агрегатов и узлов, электрооборудования, приборов системы питания и зарядки аккумуляторов. Выполнение сварочных, жестяницких и арматурно-кузовных работ предусмотрено в тепловом участке с постом для заезда автомобилей.

Снабжение производства кислородом и ацетиленом – в баллонах. Баллоны хранятся в отдельных шкафах, установленных вне помещения.

Окрасочные работы предусмотрено выполнять по кооперации в крупных автотранспортных предприятиях.

Для обеспечения производства запасными частями, инструментом, материалами, шинами и оборотными агрегатами предусмотрены соответствующие склады и кладовые.

Инв. № подл. | Подпись и дата | Взам. инв. №

Привязан:

Инв. №

ТП 503-1-46.86 – ПЗ

Лист 3

25641-01 6

Копировал Формат А2

## Механизация и автоматизация производственных процессов

Проектом предусмотрена механизация и автоматизация следующих производственных процессов:

— пост мойки оборудован механизированной моечной машиной с автоматическим управлением;

— механизированы приводы ворот стоянки, при открывании которых автоматически включается воздушно-тепловая завеса;

— подъем и транспортировка грузов на производственных участках производится посредством электрического подвесного крана и ручных тележек;

— автоматизация приточных систем;

— блокировка обеспыливающего агрегата с технологическим оборудованием;

— дистанционно-сблокированное управление вытяжными вентиляторами с автоматическим включением резервного вентилятора при аварийном отключении рабочего;

— автоматическое управление дренажным насосом в зависимости от уровня воды в дренажном приямке;

— открывание задвижек с электроприводом от кнопок у пожарных кранов;

— контроль pH-ионов в стоках от очистных сооружений.

Уровень механизации и автоматизации производственных процессов технического обслуживания и текущего ремонта расчитан на основании „Методики укрупненного определения уровня механизации производственных процессов АТП" РД-200 РСФСР-130087-80, утвержденной 28 ноября 1980 г.

## Мероприятия по охране труда, технике безопасности и противопожарная безопасность

Производственный процесс предприятия построен с учетом обязательного выполнения установленных правил техники безопасности и охраны труда.

В настоящем разделе содержатся основные требования техники безопасности при техническом обслуживании и ремонте подвижного состава, которые предусмотрены в данном автотранспортном предприятии.

Подвижной состав, направляющийся на посты технического обслуживания и ремонта, проходит мойку. Мойщики и уборщики автомобилей работают в непромокаемой спецодежде.

Техническое обслуживание и ремонт подвижного состава выполняются на соответствующих постах. Производственные участки освещены согласно нормам. В холодное время в них поддерживается температура +16°С. Рабочие посты расположены с учетом обеспечения удобства въезда, выезда и выполнения работ. В зимний период въезд на посты выполняется из стоянки. Ремонтные канавы оборудованы направляющими для движения по ним автопоездов и объединены тоннелем, который служит для входа и выхода.

Второй эвакуационный выход из ремонтных канав предусмотрен по скобам, заделанным в торцах канав. Лестница для входа в тоннель, объединяющий канавы расположена вне зоны движения транспорта и имеет специальное ограждение. Для перехода через канавы служат переходные мостки. В смотровые канавы предусмотрен приток наружного воздуха нагретого до $t = 15 \div 20°С$.

Освещение в канавах предусмотрено люминисцентными лампами. Для осмотра подвижного состава предусмотрены переносные электролампы напряжением 36 В с предохранительными сетками. На постах проверки и регулировки двигателей предусмотрены шланговые отсосы.

Зарядка аккумуляторных батарей производится в специальном шкафу, оборудованном местным отсосом. В участке, где производятся работы с аккумуляторами, установлена раковина для мытья рук и лица. Кузнечно-рессорные, медницко-жестяницкие и сварные работы производятся в специализированном участке. Кузнечный горн оборудован вытяжным зонтом и сблокирован с дутьевой установкой. Рабочее место сварщика выгорожено экранами, что исключает ослепление других рабочих. Перед выполнением сварочных работ на автомобилях предусматривается предварительное снятие топливных баков на участке ТО и ТР с последующей установкой автомобиля на сварочный пост. Снятые баки хранятся за пределами помещения.

## Монтаж и демонтаж шин предусмотрен на стенде

В участке ТО и ТР. Накачка шин производится за предохранительной решеткой и контролируется автоматической воздухораздаточной колонкой. При подборе подъемно-транспортного оборудования учтены требования, исключающие подъем груза более 20 кг. вручную.

Проектом предусмотрены: кранбалка, консольно-поворотный кран и гидравлические подъемники. Все рабочие места и участки оснащены необходимым набором инструментов, приспособлений, верстаков, стеллажей и прочим производственным инвентарем. В зоне рабочих мест (у верстаков, станков и т.д.) укладываются деревянные переносные настилы, на верстаках предусмотрено местное освещение, для сбора отходов производства (ветоши, стружки и т.д.) на участках установлены лари.

С целью снижения шума и вибрации от вентсистем все вентагрегаты устанавливаются на виброизолируемых основаниях и соединяются с воздуховодами посредством гибких вставок. Скорости движения воздуха в воздуховодах приняты в пределах допустимых санитарными нормами. Все вентиляционные установки, расположенные внутри здания, размещены в изолированных венткамерах.

## Организация труда и системы управления производством

При выезде на линию водитель принимает автомобиль, проверяет наличие охлаждающей жидкости, топлива и смазки.

Заправка автомобилей топливом осуществляется с помощью передвижных автозаправочных средств, установленных на отведенной площадке. Контроль технического состояния автомобилей возвращающихся с линии производится под навесом КПП дежурным механиком. Путевые листы водителям выдаются в диспетчерской, совмещенной с шоферской.

Для производственных рабочих предусмотренная проектом планировка и организация рабочих мест, обеспечивает беспрепятственное и удобное выполнение работ.

На участке ТО и ТР рабочие выполняют работу согласно графиков технического обслуживания и утвержденного перечня и объема работ. Основанием для определения работ служит заявка механика КПП.

Задания рабочим выдаются мастером перед началом работы. Доставка на рабочие места материалов, деталей и узлов в течение смены производится по указанию мастера. Инструмент и техоснастку рабочий получает в ИРК.

Для управления производством запроектированы необходимые средства связи — телефон и распределительно-поисковая связь, которые обеспечивают двухсторонний индивидуальный и циркуляционный разговор между руководителями производства и исполнителями.

## Архитектурно-строительные решения

Производственный корпус с административно-бытовыми помещениями представляет собой полносборное здание из сборных железобетонных конструкций и состоит из двух частей — одноэтажной и двухэтажной.

Одноэтажная часть-здание прямоугольной формы с размерами в осях 48.0 × 54.0; 3-х пролетное (пролеты по 18 метров). С высотой до низа несущих конструкций в стоянке — 4,8 м, в производственной части — 7,2 м, с шагом колонн 6 и 12 м.

Для размещения вентиляционного оборудования предусмотрена антресоль на отм. 4.800

Эта часть здания оборудована подвесным электрическим краном грузоподъемностью 2 т.

Двухэтажная часть — здание прямоугольной формы в плане с размерами в осях 33,0 × 12,0, с шагом поперечных стен 6.0 м, с высотой этажей — 3.0 м (от пола до пола).

В этой части здания на первом этаже расположены торговый зал буфета на 12 посадочных мест, помещение механика КПП, мелкие производственные, некоторые административно-конторские помещения.

Инв. № подл. | Подпись и дата | Взам. инв. №

Привязан:

Инв. №

На втором этаже расположены бытовые и административные помещения, а также вентиляционные камеры.

Фундаменты под колонны одноэтажной части здания - монолитные железобетонные стаканного типа. Фундаменты под стены двухэтажной части - ленточные монолитные - бетонные.

Работающие на производстве обеспечиваются необходимым бытовым и санитарным обслуживанием.

## ОТОПЛЕНИЕ И ВЕНТИЛЯЦИЯ.

Вентиляция запроектирована приточно - вытяжная с механическим побуждением и естественная.

Вентиляция в АБК осуществляется через вентблоки. В производственных помещениях и в коридорах АБК, не имеющих естественного освещения, предусмотрены шахты дымоудаления, используемые для вентиляции.

Распределение и учет расхода тепла осуществляется в индивидуальном тепловом пункте, расположенном в административно - бытовой части производственного корпуса.

Таблица тепловых нагрузок.

| Наименование зданий | Расчетная температура °С | Расходы тепла Вт (ккал/час) | | | | | |
|---|---|---|---|---|---|---|---|
| | | Отопление | вентиляция | Воздушно-тепловые завесы | Горячее водоснабжение | Технологические нужды | Общий расход тепла |
| Производственный корпус с административно-бытовыми помещениями. | -30 | 4114950 | 3176960 | 368020 | 247780 | — | 4207710 |
| | | (357710) | (273876) | (317260) | (213600) | — | (362330) |
| | -40 | 4706640 | 4036420 | 525270 | 247780 | — | 5280110 |
| | | (405720) | (3479680) | (452820) | (213600) | — | (4551820) |

Использование вторичных энергетических ресурсов.

В связи с относительно низкими температурами удаляемого воздуха (5-16°С), с низким коэффициентом одновременности использования технологического оборудования и учитывая то, что обычная вентиляция решена с помощью крышных вентиляторов, проектирование установок по утилизации тепла экономически нецелесообразно, так как срок окупаемости больше 8 лет.

## ВОДОСНАБЖЕНИЕ И КАНАЛИЗАЦИЯ.

В корпусе запроектированы системы:

- хозяйственно-производственно-противопожарный водопровод;
- трубопровод горячего водоснабжения;
- водопровод производственный;
- канализация бытовая;
- канализация щелочных вод;
- канализация механически загрязненных вод, санитарная;
- канализация механически загрязненных вод, напорная;
- канализация дождевая.

Расходы воды и стоков по системам, а также потребные напоры на вводе см. таблицу „Основные показатели по чертежам водопровода и канализации". Предусмотрен один ввод водопровода Ф100мм с установкой водомерного узла с водомером ВТ-50.

Уборка помещения ТО и ТР осуществляется машиной „Циклон". Приготовление горячей воды см. раздел ОВ.

Отвод бытовых стоков запроектирован двумя выпусками в городскую сеть. Стоки от буфета отводятся отдельным выпуском.

Щелочные стоки от мойки деталей перед сбросом в городскую сеть бытовой канализации проходят очистку на локальных очистных сооружениях производственных стоков и камере с фильтром.

Проектом предусмотрена система оборотного водопровода от мойки автомобилей с очистными сооружениями производительностью 3 л/с, принятыми по т.п.

Сброс дождевых вод с кровли корпуса производится тремя выпусками в городскую сеть дождевой канализации.

Очистка дождевых вод с территории АТП решается при привязке проекта.

Основные показатели по чертежам водопровода и канализации.

| Наименование системы | Потребный напор на вводе м | Расчетный расход м³/сут | м³/час | л/с | при пожаре л/с | Установленная мощность электродвигателя кВт | Примечание |
|---|---|---|---|---|---|---|---|
| Водопровод В1 | 30 | 21.70 | 5.86 | 4.02 | 11.17 | — | |
| в том числе: | | | | | | | |
| - хозяйственно-питьевые нужды; | 20 | 6.0 | 3,33 | 1.49 | 0,67 | — | |
| - нужды буфета; | 15 | 1.35 | 0,43 | 0,63 | — | — | |
| - производственные нужды: | 25 | 8.95 | 2,10 | 1,90 | 0,10 | — | |
| - полив территории | | 3.80 | 1,44*) | 0,40*) | | | |
| Трубопровод горячего водоснабжения Т3 | | 5,31*) | 2,78*) | 1,66*) | 0,32*) | — | |
| в том числе: | | | | | | | |
| - хозяйственно-питьевые нужды | | 3,39*) | 1,62*) | 0,89*) | 0,32*) | — | |
| - нужды буфета | | 0,23*) | 0,07*) | 0,27*) | — | — | |
| - производственные нужды. | | 1,69*) | 1,09*) | 0,29*) | — | — | |
| Внутренние пожарные краны | 30 | — | — | — | 10.4 | — | |
| Оборотное водоснабжение К4, В4 | 50 | 61,30 | 18,00 | 10,50 | | 38,1 | |
| Канализация | | | | | | | |

продолжение

| Наименование системы | Потребный напор на вводе м | Расчетный расход м³/сут | м³/час | л/с | при пожаре л/с | Установленная мощность электродвигателя кВт | Примечание |
|---|---|---|---|---|---|---|---|
| Бытовая К1 | — | 8,95 | 3,76 | 3,39 | — | — | |
| в том числе: | | | | | | | |
| - бытовые стоки | | 7.60 | 3,33 | 3,09 | — | — | |
| - стоки буфета | — | 1.35 | 0,43 | 0,30 | — | — | |
| Канализация производственная К9 | — | 2,57 | 0,61 | 0,60 | — | | |
| Канализация дождевая К2 | — | — | — | 54.19 | — | — | — |
| | | | | | | | |

1. Расходы воды, отмеченные знаком *, в расчетные не входят, как не совпадающие по времени.
2. Расходы горячей воды, отмеченные знаком *), включены в расходы системы В1.

## ЭЛЕКТРОСНАБЖЕНИЕ.

Электроснабжение автотранспортного предприятия осуществляется от встроенной в производственный корпус комплектной однотрансформаторной подстанции КТП с трансформатором мощностью 250 кВа Ереванского завода. По степени надежности электроснабжения электроприемники данного предприятия относятся к потребителям третьей категории. Наряду с этим имеются потребители второй категории (резервные вентиляторы категорийных помещений) и потребители первой категории (пожарная и охранная сигнализация).

Источником электроснабжения напряжением 6-10кВ и 380/220в независимый источник для потребителей пожарной сигнализации и сечения питающих кабелей решаются при привязке проекта по техническим условиям электроснабжающей организации.

Привязан

Инв. №



Инв. № подл. | Подпись и дата | Взам. инв. №

Коммерческий учет расхода электроэнергии осуществляется счетчиком активной энергии, устанавливаемым на стороне низкого напряжения КТП. Для доведения коэффициента мощности до нормативного значения в помещении КТП устанавливается комплектная конденсаторная установка УКН-0,38-7543 мощностью 75 квар.

Раздел электроосвещения и силового электрооборудования закрытой стоянки автомобилей выполнен в соответствии с п. 11 приказа N 138 от 20.12.84г.

Расчет электрических нагрузок и годового расхода электроэнергии приведен в нижеследующей таблице.

Электрические нагрузки и годовой расход электроэнергии.

| Наименование нагрузок | Установленная мощность кВт. | Коэффициент использ. Кн. | Коэффициент мощности cosφ / tgφ | Средняя нагрузка за наиболее загруженную смену: активная кВт | реактивная квар | полная | Годовое число часов использования | Годовой расход электроэнергии: активной кВт час | реактивной квар час |
|---|---|---|---|---|---|---|---|---|---|
| Силовая нагрузка | 424.6 /431.6/ | 0,42 | 0,82 / 0,7 | 178.3 /181.3/ | 124.5 (126.6) | | 1600 | 285.3 /290.1/ | 199.2 /202.6/ |
| Осветительная нагрузка | 52,9 | 0,9 | 0,95 / 0,32 | 47.6 | 15.2 | | 1000 | 47.6 | 15.2 |
| Итого | 477.5 /484.5/ | | 0,85 / 0,62 | 225,9 /228,9/ | 139.7 (141.8) | | | 332.9 /337.7/ | 214.4 /217.8/ |
| Конденсаторная батарея на стороне низкого напряжения | | | | | 75.0 | | | | |
| На стороне низкого напряжения после компенсации | | 0,49 | 0,96 / 0,29 | 225,9 /228,9/ | 64.7 (66.8) | 233.0 /238.0/ | | | |
| Потребная трансформаторная мощность / K = 1.04 / | | | | | | 244.0 /248.0/ | | | |

Примечание: цифры в скобках даны для температуры -40°С

## Связь и сигнализация.

Предусмотрены следующие виды связи:

- городская автоматическая телефонная связь (ГАТС);
- производственная автоматическая телефонная связь (ПАТС);
- оперативная телефонная связь директора;
- связь громкоговорящего оповещения;
- электрочасофикация;
- радиотрансляция.

## Охранно-пожарная сигнализация.

Пожарная и охранная сигнализация производственного корпуса АТП на 50 грузовых автомобилей с открытой стоянкой выполнена в соответствии со следующими нормативно-техническими документами:

- СНиП II-73-74 „Предприятия по обслуживанию автомобилей";
- ПУЭ-85 „Правила устройства электроустановок";
- СНиП 2.04.09-84 „Пожарная автоматика зданий и сооружений".

В настоящем проекте выполнена пожарная сигнализация в зоне ТО и ТР и в зоне стоянки автомобилей и охранная сигнализация бухгалтерии с кассой и отдела кадров со слесарем.

В соответствии с особенностями участка ТО и ТР и зоны стоянки, а именно:

- категории помещения по СНиП II-М2-72-„В";
- высоты помещения: hmin=4,2м; hmax=9,6м;
- относительная влажность воздуха 40-60%;
- пределы температур: от 5° до 2°;
- вентиляция принудительная;
- в помещении находятся автомобили с карбюраторными двигателями.

И на основании технических данных электроизвещателей в проекте приняты тепловые извещатели ИП105-2/1, реагирующие на повышение температуры в защищаемом помещении и световые ДП-ВЗГ направленного действия, реагирующие на инфракрасное излучение.

Для дублирования работы автоматических извещателей предусмотрены кнопочные микропереключатели КПМ8А-1, установленные в защитной коробке.

В соответствии с особенностями помещений бухгалтерии с кассой и отдела кадров со слесарем, а именно:

- категория помещения по СНиП II-М2-72-„Д";
- относительная влажность воздуха от 40 до 50%

а также в связи с наличием деревянных остекленных конструкций дверей и окон, открывающихся частей, в проекте для защиты бухгалтерии с кассой охранной сигнализацией приняты следующие элементы и материалы (по I рубежу защиты):

— извещатели СМК-2- для блокировки окон и дверей на открывание;

— провод ПЭВ-0,125- для блокировки окна на разрушение стекла;

— провод ПЭВ-0,2 - для блокировки деревянной двери на пролом;

По II рубежу защиты-прибор ультразвуковой „Фикус-МП2".

В качестве приемной станции использован пульт приемной пожарной сигнализации на 10 лучей типа ППС-1.

Системы охранной и пожарной сигнализации по обеспечению необходимости электропитанием относятся к потребителям I категории. Для обеспечения вышеуказанного требования проектом предусматривается питание приемной станции от двух независимых источников электропитания 220В переменного тока, один из которых рабочий, другой-резервный.

Для подключения резервного ввода к приемной станции использован стабилизированный выключатель.

Сеть пожарной сигнализации выполнена проводами ПРГО, ППВ и кабелями КРПТ, КВВГ, сеть охранной сигнализации - проводом ЛТВ-П. Крепление проводов и кабеля КРПТ в трубе к стенам и плитам покрытия осуществляется скобами, провода ПЭВ к стеклу - клеем БМК-5 и КНЭ 2/60.

Согласно требованиям ПУЭ заземлению подлежат все нетоковедущие части электрооборудования, которые могут оказаться под напряжением в результате нарушения изоляции. Для выполнения этого требования проектом предусмотрено заземление электрооборудования охранной и пожарной сигнализации с помощью нулевой жилы питающих кабелей на вводе в электроаппараты, которая соединяется с глухозаземленной нейтралью трансформатора. Заземление выполнить по типовой серии 5.407-11.

Для отключения вентиляции в момент возникновения пожара в зонах ТО, ТР и стоянки проектом предусмотрен 1 замыкающий контакт от приемной станции ППС-1. Включение указанного контакта в схемы вентиляции смотри чертежи марки А.

При привязке типового проекта необходимо:

— проверить выпуск электрооборудования по действующим номенклатурам заводов-изготовителей;

— решить вопрос необходимости дублирования сигнализации о пожаре в помещении при его наличии на площадке, используя контакты „23/П2"-„24/П2" приемной станции ППС-1

Привязан

Инв. №

Инв. № подл. | Подпись и дата | Взам. инв. №

ТП 503-1-46.86 ПЗ Лист 6

25641-01 9

Копировал Формат А2.

## Основные положения по организации строительства

Продолжительность строительства принята в соответствии с „Нормами продолжительности строительства и задела в строительстве предприятий, зданий и сооружений (СНиП 1.04.03-85, книга 4) равной 16 мес., в т.ч. подготовительный период - 2 мес.

## Методы производства основных работ

### Геодезические работы.

На строительной площадке должны быть выполнены геодезические работы по построению разбивочной основы в соответствии со СНиП III-2-75

Геодезические работы выполнять с помощью самоустанавливающихся нивелиров, приборов вертикального визирования и оптических теодолитов.

### Земляные работы.

Земляные работы производить в соответствии со СНиП III-8-76 "Земляные сооружения" и СНиП III-4-80 „Техника безопасности в строительстве"

Растительный слой грунта до начала основных земляных работ снять в размерах, установленных проектом.

Срезку растительного грунта осуществлять бульдозером ДЗ-29 с последующей погрузкой экскаватором ЭО-3322 на автотранспорт. Вертикальную планировку осуществлять бульдозером ДЗ-29.

Разработку грунта в траншеях и котлованах осуществлять экскаватором ЭО-3322, оборудованным обратной лопатой.

Обратную засыпку производить привозным грунтом бульдозером ДЗ-29 и ручным инструментом.

### Монтаж сборных конструкций.

Возведение зданий из сборных конструкций осуществлять поточными методами с применением комплексной механизации.

Здание производственного корпуса условно разбивается на 3 захватки. Каждый пролет является захваткой. Основные строительно-монтажные работы по зданию следует разделить на 4 частных потока:

- устройство монолитных железобетонных фундаментов (поток №1);
- монтаж колонн (поток №2),
- монтаж элементов покрытия (поток №3);
- монтаж стеновых панелей (поток №4);

Работы каждого потока выполнять определенным звеном с помощью прикрепленного к ним подвижного механизма:

- для потока №1 - автомобильный кран КС-2561Д;
- для потока №2 и №4 - пневмоколесный кран КС-4362.
- для потока №3 - гусеничный кран РДК-25

Сборные железобетонные колонны до начала монтажа складируются у мест монтажа к монтажу колонн можно приступать только после достижения бетоном в конструкциях фундаментов 70% проектной прочности

Монтаж колонн выполнять с помощью кондуктора (чертежи Киевской конторы „Промстальконструкция" заказ № 5466) и траверсы (альбом ЦНИИОМТП, РУ-455-69)

После окончания монтажа колонн приступить к монтажу элементов покрытия. Монтаж ферм выполнять с помощью траверсы (ПИ Промстальконструкция № 15946Р-11, 12 и № 16348-01) с транспортных средств

Монтаж плит покрытия осуществлять с помощью траверсы (ПИ Промстальконструкция №1968Р-17)

Работы завершаются монтажом стеновых панелей с помощью траверсы (ПИ Промстальконструкция №15946Р-10)

Максимальный вес монтируемой конструкции (фермы) - 11,3тн.

В такой последовательности выполнять работы на всех захватках. Разбивку на захватки см. стройгенплан.

Строительно-монтажные работы на административно-бытовой части здания выполнять с помощью крана КС-4362.

### Бетонные и железобетонные работы.

Бетонные и железобетонные работы производить в соответствии со СНиП III-15-76 „Бетонные и железобетонные конструкции монолитные" и главы СНиП III-4-80.

На стройплощадку бетон доставлять автосамосвалами, выгружать в бадьи и краном КС-2561Д подавать к месту укладки.

### Производство работ в зимнее время.

В зимнее время грунт необходимо предохранять от промерзания. Разработку грунта производить экскаватором, оборудованным ковшом емк. не менее 0,5м³

Для создания в холодное время года необходимых условий для выдерживания уложенного в конструкцию бетона, достижения им, требуемой прочности применять предварительный подогрев составляющих бетонной смеси и добавки ускорителей твердения

## Календарный план строительства

| | Наименование отдельных зданий, сооружений или видов работ | Сметная стоимость тыс. руб. | | Распределение кап. вложений и объемов строительно-монтажных работ по кварталам и годам тыс. руб. | | | | | |
|---|---|---|---|---|---|---|---|---|---|
| | | Всего | В том числе по ген. смете | I год строительства | | II год | | | |
| | | | | 1 | 2 | 3 | 4 | 5 | 6 |
| А | Б | 1 | 2 | 3 | 4 | 5 | 6 | 7 | 8 |
| 1 | Производственный корпус с административно-бытовыми помещениями | 167.45 | 373.24 | 70.75 / 70.75 | 79.9 / 79.9 | 838 / 88.6 | 117.55 / 89.51 | 115.45 / 13.46 | — |
| 2 | Открытая стоянка на 13 автомобилей | | | | | | | | |
| | КАМАЗ 5320 | 22.5 | 22.5 | — | 22.5 / 22.5 | — | — | — | — |
| 3 | Открытая стоянка на 10 автопоездов | | | | | | | | |
| | КАМАЗ 5410 | 21.35 | 21.35 | — | — | 21.35 / 21.35 | — | — | — |
| 4 | Навес над КПП | 7.18 | 6.6 | | | | | | 7.18 / 6.6 |
| 5 | Площадка для передвижных топливо-заправочных средств | 2.43 | 2.43 | | | | | | 2.43 / 2.43 |
| 6 | Внутриплощадочные сети электроснабжения | 2.8 | 2.75 | — | 2.8 / 2.75 | — | — | — | — |
| 7 | Очистные сооружения дождевых вод. | 7.59 | 7.59 | — | — | — | — | — | 7.59 / 7.59 |
| 8 | Очистные сооружения для стоянных вод от мойки автомобилей | 49.76 | 35.84 | — | — | — | 49.76 / 35.84 | — | — |
| 9 | Резервуар для воды емк. 50 м³ | 4.03 | 4.03 | — | — | — | — | 4.03 / 4.03 | — |
| 10 | Очистные сооружения производственных стоков | 3.66 | 3.66 | — | — | — | — | — | 3.66 / 3.66 |
| 11 | Камера с фильтром | 3.8 | 3.8 | | | | | | 3.8 / 3.8 |
| 12 | Благоустройство участка | 41.58 | 41.58 | 10.3 / 10.3 | — | — | — | 31.28 / 31.28 | — |
| 13 | Озеленение участка | 1.94 | 1.94 | — | — | — | — | | 1.94 / 1.94 |
| 14 | Ограждение участка | 12.6 | 12.6 | 10.6 / 10.6 | | | | | 2.0 / 2.0 |
| | Итого по 7ми главам | 648.67 | 539.91 | 91.65 / 91.65 | 105.24 / 105.15 | 105.13 / 105.15 | 167.3 / 105.15 | 150.76 / 104.75 | 28.6 / 28.02 |
| 15 | Временные здания и сооружения | 13.5 | 13.5 | 13.5 / 13.5 | | | | | |
| 16 | Удорожание работ в зимнее время | 9.96 | 9.96 | 3.98 / 3.98 | | | 2.0 / 2.0 | 3.98 / 3.98 | |
| | Итого: | 23.46 | 23.46 | 17.48 / 17.48 | | | 2.0 / 2.0 | 3.98 / 3.98 | |
| | Всего: | 672.13 | 563.37 | 109.13 / 109.13 | 105.24 / 105.15 | 105.13 / 105.15 | 169.3 / 107.15 | 154.74 / 108.73 | 28.6 / 28.2 |

В числителе - сметная стоимость (всего)

В знаменателе - объемы строительно-монтажных работ.

Привязан

Инв. №

ТП 503-1-46.86-ПЗ

Лист 7



Копировал Формат А2

Инв. № подл. | Подпись и дата | Взам. инв. №

## Ведомость основных объемов работ

| №№ п/п | Наименование работ | Един. изм. | Всего |
|---|---|---|---|
| 1 | Земляные работы: | | |
| | а) Выемка грунта | м³ | 4277 |
| | б) Насыпь | м³ | 1283 |
| 2 | Устройство монолитных конструкций | | |
| | а) бетонных | м³ | 536 |
| | б) железобетонных | м³ | 882 |
| 3 | Монтаж сборных конструкций | | |
| | железобетонных и бетонных | м³ | 1463 |
| | Устройство кровли | | |
| | рулонной | м² | 4021 |
| 4 | Штукатурные работы | м² | 1335 |

## Ведомость основных потребных материалов

| | Наименование работ | Един. изм. | Всего |
|---|---|---|---|
| 1 | Сталь приведенная | | |
| | к кл. $A_I$ и С 38/23 | тн | 176,11 |
| 2 | Сборные ж/б конструкции | м³ | 1463 |
| 3 | Рулонные материалы: | | |
| | рубероид | м² | 23636 |
| 4 | Кирпич | тыс.шт. | 61 |
| 5 | Цемент М-400 | тн | 845,29 |
| 6 | Лес круглый | м³ | 78,4 |

## Перечень строительных машин и механизмов необходимых при производстве работ

| Наименование | Марка | Потребность в шт. |
|---|---|---|
| Экскаватор | ЭО-3322 | 1 |
| Бульдозер | ДЗ | 1 |
| Гусеничный кран | РДК-25 | 1 |
| Пневмоколесный кран | КС-4362 | 1 |
| Автомобильный кран | КС-2561А | 1 |
| Пневмотрамбовки | И-57 | 2 |

## Технико-экономические показатели

1 Продолжительность строительства – 16 мес.
2 Максимальная численность работающих – 47 чел.
3 Трудоемкость – 4010,4 чел/дн.

## Противопожарные мероприятия

Противопожарные мероприятия разработаны в соответствии с требованиями следующих нормативных документов; правил устройства электроустановок; ОНТП-АТП-СТО-80; глав СНиП II-А5-78*, II-л.2-72*, II-М1-71*, II-93-74, II-92-76, II-л.6-71, 2.04.01.85; и предусматривают:

– применение строительных конструкций, обеспечивающих II степень огнестойкости;
– эвакуацию людей через распашные ворота и двери;
– размещение помещений, относящихся по взрывопожарной опасности к категории „в" у наружной стены для того, чтобы была возможность дымоотделения и отделения его от других помещений несгораемыми конструкциями с пределом относительности не менее 0,75 часа.
– наружное пожаротушение от пожарных гидрантов;
– внутреннее пожаротушение производственных помещений пожарных кранов.
– оснащение производственных помещений огнетушелями;
– оборудование производственных помещений автоматической пожарной сигнализацией.

Внутреннее пожаротушение предусмотрено из сети хозяйственно-производственно-противопожарного водопровода пожарными кранами.

Расчетный расход составляет 10.4 л/с (две струи по 5,2 л/с).

Проектом предусмотрено дистанционное включение задвижки с электроприводом от кнопок, установленных у пожарных кранов (см. раздел А).

Наружное пожаротушение принято из пожарных гидрантов, установленных на городской кольцевой сети.

Расчетный расход воды на наружное пожаротушение составляет 20 л/с.

## Охрана окружающей природной среды

По характеру загрязнений производственные стоки на АТП делятся на стоки, загрязненные взвешенными веществами, нефтепродуктами, щелочами от мойки автомобилей и стоки, загрязненные эмульгированными нефтепродуктами, взвешенными веществами и щелочами и мойки деталей.

В целях охраны окружающей природной среды, а также для экономного расходования воды проектом предусмотрены:
– очистные сооружения для сточных вод от мойки автомобилей (оборотное водоснабжение);
– очистные сооружения производственных стоков, камера с фильтром.

Очистные сооружения оборотного водоснабжения для сточных вод от мойки автомобилей, производительностью 3 л/с приняты по т.п.

Метод очистки механический с реагентной обработкой, для чего в корпусе предусмотрено помещение реагентной.

Стоки от мойки автомобилей имеют загрязняющие вещества до очистки:
– взвешенные вещества – 3000 мг/л
– нефтепродукты – 100 мг/л
– pH – 9,9

Эффект очистки на очистных сооружениях
– по взвешенным веществам – 99,6 %
– по нефтепродуктам – 99,88%

После очистки загрязняющие вещества составят:
– взвешенные вещества – 18 мг/л
– нефтепродукты – 4,0 мг/л
– pH – 6,5 ÷ 8,5

Очищенные стоки поступают на мойку автомобилей. Потребное количество реагентов составляет:
10% $Al_2(SO_4)_3$ – 86,6 л/сут
5% $Al_2(SO_4)_3$ – 173,4 л/сут
ПАА – 0,03 кг/сут
0,2% ПАА – 15 л/сут

Очистка стоков от мойки деталей производится на очистных сооружениях производственных стоков и камере с фильтром. Метод очистки стоков механический с реагентной обработкой.

Стоки имеют загрязняющие вещества до очистки:
– взвешенные вещества – 525 мг/л;
– нефтепродукты – 210 мг/л;
– pH – 13,12

Потребное количество реагентов для очистки стоков
10% $Al_2(SO_4)_3$ – 476 л/сут
5% $Al_2(SO_4)_3$ – 952 л/сут
ПАА – 1,3 г/сут
0,2% ПАА – 6,5 л/сут

Эффекты очистки стоков в очистных сооружениях:
– по взвешенным веществам – 98%;
– по нефтепродуктам – 95%.

Эффект очистки стоков в камере с фильтром:
– по взвешенным веществам – 50%,
– по нефтепродуктам – 85%.

Очищенные стоки поступают в городскую сеть бытовой канализации с загрязняющими веществами:
– взвешенные вещества – 5,3 мг/л;
– нефтепродукты – 1,6 мг/л;
– pH – 6,5 ÷ 8,5

Для улавливания абразивной пыли от точильно-шлифовального станка применяется обеспыливающий агрегат ЗИЛ-900м, остальные выбросы удаляются в атмосферу без очистки.

Расчет рассеивания вредностей решается при привязке проекта в зависимости от фоновой концентрации в месте расположения предприятия.

Суммарные валовые выбросы, удаляемые системами вентиляции составляет:
– окись углерода – 2288 г/ч
– окислы азота – 994,6 г/ч
– бензин – 0,22 г/ч
– марганец – 0,33 г/ч
– диз-топливо – 0,2 г/ч

Привязан

Инв. №

Взам. инв. № | Подпись и дата | Инв. № подл.





Копировал Формат А2

ТИПОВОЙ ПРОЕКТ 503-1-46.86 АЛЬБОМ I

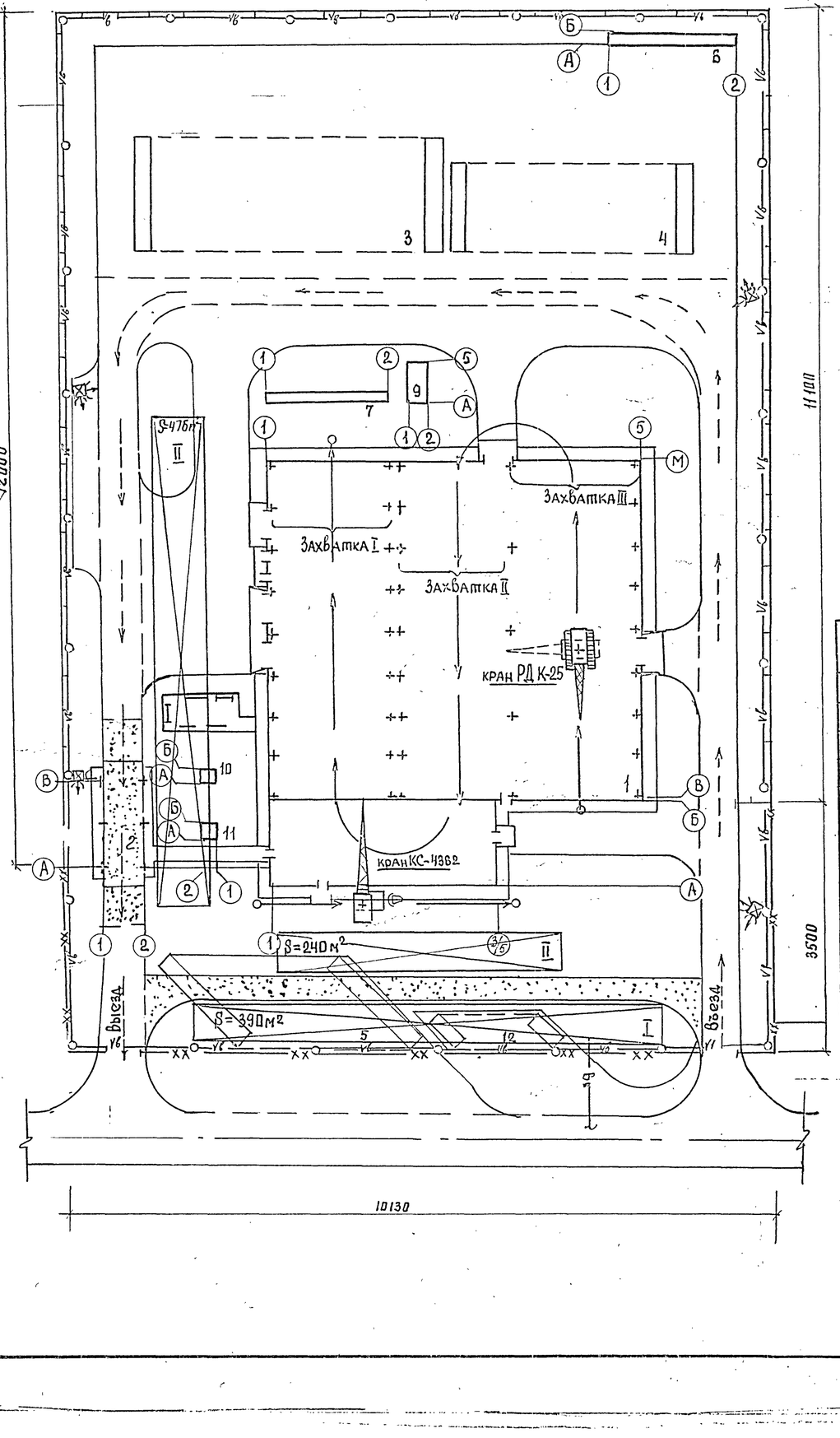


Строительный генеральный план выполнен на момент осуществления работ основного периода и разработан на основе генерального плана.

На стройгенплане показаны временные инженерные сети, постоянные, проектируемые и временные автопроезды, используемые для нужд строительства.

Обеспечение строительства электроэнергией осуществляется от ближайших низковольтных сетей.

Снабжение строительства водой осуществлять от ближайших существующих водопроводных сетей.

## Условные обозначения и изображения

| Наименование | Обозначение |
|---|---|
| Временное ограждение | |
| Место расположения временных зданий сооружений и складских площадок | |
| Проектируемые автодороги, используемые для нужд строительства | |
| Временные автодороги, используемые для нужд строительства | |
| Временный водопровод | Вр |
| Временное освещение | Вр |
| Направление движения монтажного крана | |
| Направление движения средств транспорта | |
| Временный прожектор | |

## Экспликация зданий и сооружений

| № по ген. плану | Наименование здания /сооружения/ | Координаты углы квадрата стр. сетки | Примечание |
|---|---|---|---|
| 1 | Производственный корпус с административно-бытовыми помещениями | | т.п. 503-1-46.86 |
| 2 | Контрольно-пропускной пункт | | т.п. 503-1-46.86 |
| 3 | Открытая стоянка на 13 автопоездов КАМАЗ 5320 | | Индивидуальный |
| 4 | Открытая стоянка на 10 автопоездов КАМАЗ 5410 | | Индивидуальный |
| 5 | Посты подпора перед КПП | | Индивидуальный |
| 6 | Очистные сооружения дождевых вод | | Индивидуальный |
| 7 | Очистные сооружения для сточных вод от мойки автомобилей | | т.п. 503-1-46.86 |
| 8 | Площадка для передвижения топливо заправочных средств | | |
| 9 | Резервуар для воды емк. 50 м³ | | т.п. 901-4-57.83 |
| 10 | Очистные сооружения производственных сточных вод | | т.п. 503-1-46.86 |
| 11 | Камера с фильтром | | т.п. 503-1-46.86 |
| 12 | Открытая стоянка личного транспорта | | Индивидуальный |
| I | Место расположения временных административно-бытовых зданий | | S = 390 м² |
| II | Место расположения временных складских помещений | | S = 716 м² |

Привязан

Инв. №

| | | | |
|---|---|---|---|
| ГИП | Шульгин | | |
| Н. контр | Сахновская | | |
| Нач. отд | Пашинцев | | |
| Гл. спец | Рубан | | |
| Вед. инж | Пидоренко | | |
| Инженер | Логвина | | |

ТП 503-1-46.86 -ПЗ

Автотранспортное предприятие на 50 грузовых автомобилей с закрытой стоянкой

Организация строительства

| Стадия | Лист | Листов |
|---|---|---|
| РП | 9 | 9 |

Стройгенплан

МинАвтотранс РСФСР ГИПРОАВТОТРАНС Ростовский филиал

25641-01 12

Копировал Формат А2

Взам. инв. № | Подпись и дата | Инв. № подл.

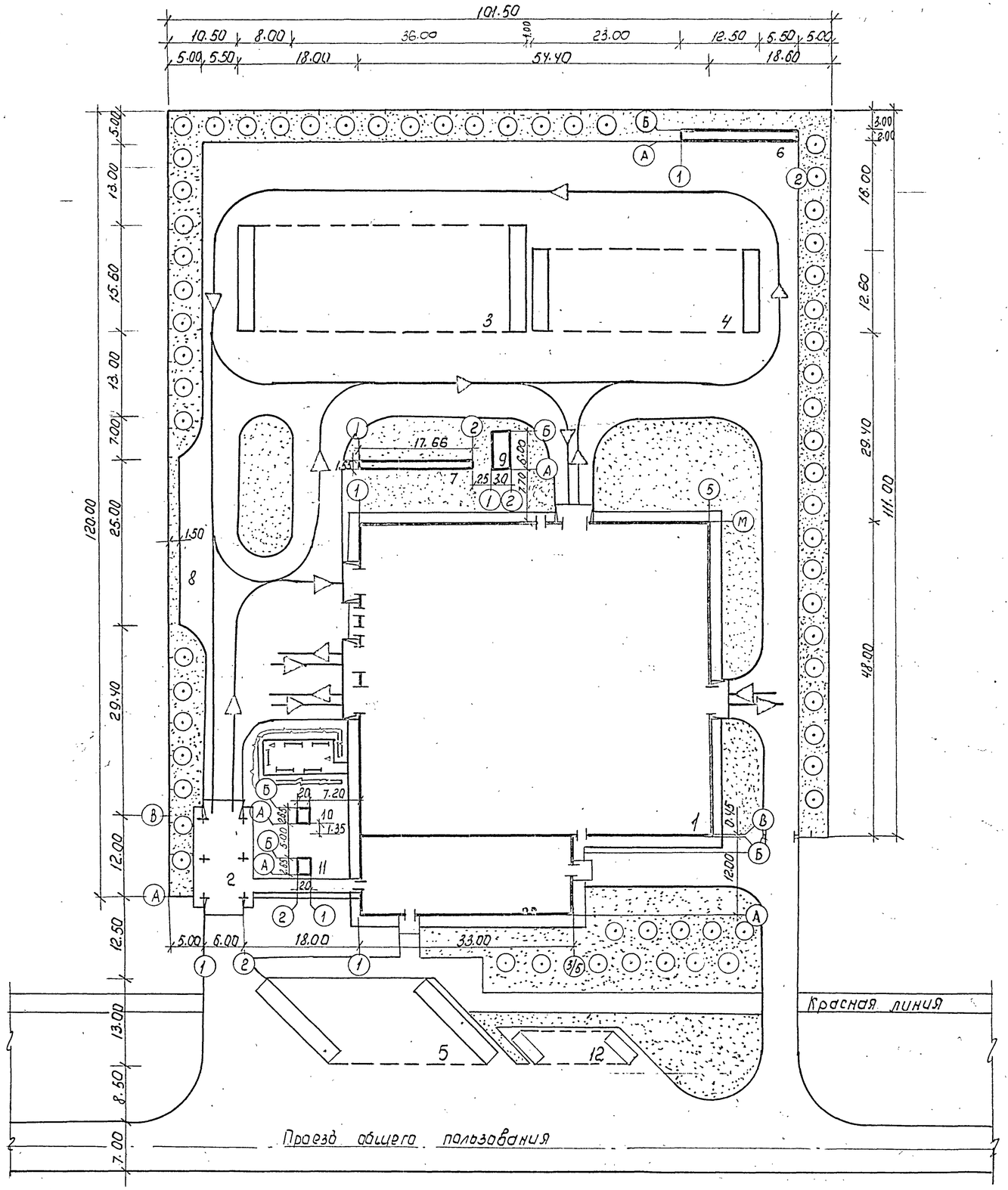


## Экспликация зданий и сооружений

| N по ген. плану | Наименование здания /сооружения/ | координаты угла квадрата стр. сетки | Примечание |
|---|---|---|---|
| 1 | Производственный корпус с административно-бытовыми помещениями | | т.п. |
| 2 | Контрольно-пропускной пункт | | т.п. |
| 3 | Открытая стоянка на 13 автопоездов КАМАЗ 5320 | | индивидуальный |
| 4 | Открытая стоянка на 10 автопоездов КАМАЗ 5410 | | индивидуальный |
| 5 | Посты подпора перед КПП | | индивидуальный |
| 6 | Очистные сооружения дождевых вод | | индивидуальный |
| 7 | Очистные сооружения для сточных вод от мойки автомобилей | | т.п. |
| 8 | Площадка для передвижных топливозаправочных средств | | |
| 9 | Резервуар для воды емк. 50 м³ | | т.п. 901-4-57.83 |
| 10 | Очистные сооружения производственных стоков | | индивидуальный |
| 11 | Камера с фильтром | | индивидуальный |
| 12 | Стоянка легкового автотранспорта | | индивидуальный |

### Технико-экономические показатели

1. Площадь участка, га — 1.19
2. Площадь застройки м² — 6682
3. Площадь застройки % — 55.9
4. Площадь озеленения м² — 1000

Привязан

Инв. №

| | | | | | | |
|---|---|---|---|---|---|---|
| | | | | ТП-503-1-46.86 - ГП | | |
| | | | | Автотранспортное предприятие на 50 грузовых автомобилей с закрытой стоянкой | | |
| Гл. инж. | Левин | | | Общеплощадочные работы | Стадия | Лист | Листов |
| ГИП | Шульгин | | | | РП | | 1 |
| Н. контр. | Сахновская | | | | | | |
| Нач. отд. | Рубан | | | Схема генплана | Минавтотранс РСФСР ГИПРОАВТОТРАНС Ростовский филиал | | |
| Гл. спец. | Тхаленко | | | | | | |
| Вед. инж. | Ин | | | | | | |

25641-01 13

Копировал Мал- Формат А2

Инв. № подл. | Подпись и дата | Взам. инв. №

Типовой проект 503-1-46.86 Альбом I

## Ведомость рабочих чертежей основного комплекта

| Лист | Наименование | Примечание |
|---|---|---|
| 1 | Общие данные | |
| 2 | План расстановки технологического оборудования в осях Е-М и 1÷5 | |
| 3 | План расстановки технологического оборудования в осях Б-Е и 1÷5 | |
| 4 | Экспликация технологического оборудования (начало) | |
| 5 | Экспликация технологического оборудования (продолжение) | |
| 6 | Экспликация технологического оборудования (продолжение) | |
| 7 | Экспликация технологического оборудования (окончание) | |
| 8 | План разводки трубопроводов системы сжатого воздуха | |
| 9 | Схема разводки трубопроводов системы сжатого воздуха | |
| 10 | План и схема разводки трубопроводов системы масла. | |

## Ведомость основных комплектов рабочих чертежей

| Обозначение | Наименование | Примечание |
|---|---|---|
| 503-1-46.86-ТХ | Технология производства | |
| 503-1-46.86-АР | Архитектурные решения | |
| 503-1-46.86-КЖ | Конструкции железобетонные | |
| 503-1-46.86-КМ | Конструкции металлические | |
| 503-1-46.86-ОВ | Отопление и вентиляция | |
| 503-1-46.86-ВК | Внутренние водопровод и канализация | |
| 503-1-46.86-ЭО | Электрическое освещение | |
| 503-1-46.86-ЭМ | Силовое электрооборудование | |
| 503-1-46.86-СС | Связь и сигнализация | |
| 503-1-46.86-А | Автоматизация | |
| 503-1-46.86-ОП | Охранно-пожарная сигнализация | |

Согласовано:

| | | |
|---|---|---|
| Нач. АСО | Рудин | |
| Нач. отд. 30 | Жаворонков | |
| Нач. отд. СТО | Слинко | |

Инв. № подл. | Подпись и дата | Взам. инв. №

Типовой проект разработан в соответствии с действующими нормами и правилами, и предусматривают мероприятия, обеспечивающие взрывную, взрывопожарную и пожарную безопасность при эксплуатации здания.

Главный инженер проекта А.И. Шульгин

## Ведомость ссылочных и прилагаемых документов

| Обозначение | Наименование | Примечание |
|---|---|---|
| | Ссылочные документы | |
| серия 4.904-69 | Детали крепления санитарно-технических приборов и трубопроводов | |
| т.п. 503-202 Альбом III ТН 7; ТН-19 | Автозаправочная станция на 1000 заправок в сутки | |
| | — | |
| | Прилагаемые документы | |
| т.п. 503-1-46.86 Альбом I | Навес КПП. Ворота распашные 4000×2000 мм. Общий вид. | |
| т.п. 503-1-46.86 Альбом V | Спецификации оборудования | |
| т.п. 503-1-46.86 Альбом VI | Ведомости потребности в материалах | |

## Условные обозначения и изображения

| Наименование | Обозначения и изображения |
|---|---|
| Подвод холодной воды | |
| Подвод горячей воды | |
| Подвод холодной воды и отвод в канализацию | |
| Отвод в канализацию | |
| Подвод сжатого воздуха | |
| Местный вентиляционный отсос | |
| Отсос выхлопных газов | |
| Потребитель электроэнергии | 10 кВт |

## Условные обозначения и изображения

Продолжение

| Наименование | Обозначения и изображения |
|---|---|
| Вентиляционный наконечник | |
| Водосборник | |
| Дыхательный трубопровод | Д |
| Трубопровод отработанных моторных масел | ОМ |
| Трубопровод отработанных трансмиссионных масел | ОТ |
| Трубопровод сжатого воздуха | |
| Трубопровод сжатого воздуха, проложенный на отм. -0,200 м | |
| Розетка 3-х фазного переменного тока | 3 |
| Машино-место на постах обслуживания | |
| Машино-места на постах ожидания и на местах хранения | |
| Категория производства по взрывной и пожарной опасности (в числителе) и категория устройства электроустановок по взрывной и пожарной опасности (по ПУЭ) (в знаменателе) | В I/корн. |

## Общие указания

1. Рабочие чертежи нестандартизированного оборудования заказывать организациях разработчиках, почтовые адреса которых приведены к спецификации оборудования (СО)
3. Монтаж технологического оборудования и трубопроводов вести в полном соответствии с указаниями на чертежах марки ТХ.

Привязан

ТП 503-1-46.86-ТХ

Автотранспортное предприятие на 50 грузовых автомобилей с закрытой стоянкой

| | | | | | |
|---|---|---|---|---|---|
| ГИП | Шульгин | | Производственный корпус с административно-бытовыми помещениями | Стадия | Лист | Листов |
| Н.контр. | Сохнавский | | | РП | 1 | 10 |
| Нач.отд. | Ненахов | | | | | |
| Гл.спец. | Штепин | | Общие данные | Минавтотранс РСФСР ГИПРОАВТОТРАНС Ростовский филиал | | |
| Рук.гр. | Княчицкая | | | | | |
| Ст.инж. | Табакова | | | | | |

25641-01 14

Копировал Зам. Формат А2

Типовой проект 503-1-46.86 Альбом I

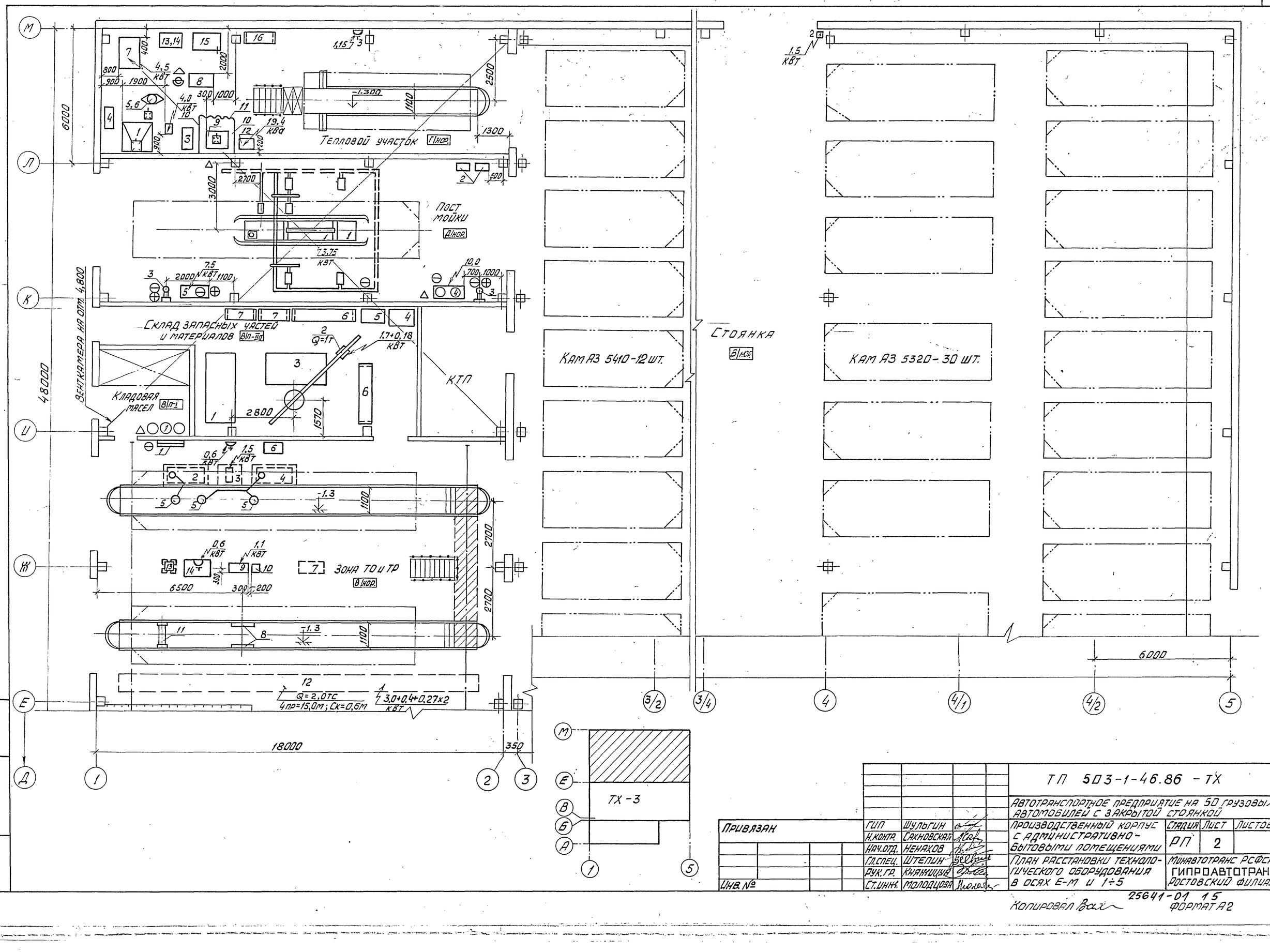


| | | | | | |
|---|---|---|---|---|---|
| | | | | ТП 503-1-46.86 - ТХ | |
| | | | | Автотранспортное предприятие на 50 грузовых автомобилей с закрытой стоянкой | |
| Привязан | | | | Производственный корпус с административно-бытовыми помещениями | Стадия: РП; Лист: 2; Листов: |
| Инв. № | | | | План расстановки технологического оборудования в осях Е-М и 1÷5 | Минавтотранс РСФСР Гипроавтотранс Ростовский филиал |

| | | |
|---|---|---|
| ГИП | Шульгин | |
| Н.контр. | Сахновская | |
| Нач.отд. | Ненахов | |
| Гл.спец. | Штепин | |
| Рук.гр. | Княжицкая | |
| Ст.инж. | Молодцова | |

Инв. № подл. | Подпись и дата | Взам. инв. №

25641-01 15

Копировал Вах

Формат А2

Типовой проект 503-1-46.86 Альбом I

Мастерская

Зона ТО и ТР

Участок ремонта электрооборудования

Кладовая резины

ИРК и промкладовая

СУ

Бытовые помещения

Стоянка

ТХ-2

| | | | | | |
|---|---|---|---|---|---|
| Привязан | | | | ТП 503-1-46.86 -ТХ | |
| | | | | Автотранспортное предприятие на 50 грузовых автомобилей с закрытой стоянкой | |
| | ГИП | Шульгин | | Производственный корпус с административно-бытовыми помещениями | Стадия: РП; Лист: 3; Листов: |
| | Н.контр. | Сахновская | | | |
| | Нач.отд. | Неноков | | | |
| | Гл.спец. | Штепин | | План расстановки технологического оборудования в осях Б-Е и 1-5 | Минавтотранс РСФСР ГИПРОАВТОТРАНС Ростовский филиал |
| Инв.№ | Рук.гр. | Княжицкая | | | |
| | Ст.инж. | Таскова | | | |

Инв.№ подл. | Подп. и дата | Взам.инв.№

Копировал: Ал

25641-01 16

Формат А2

## Экспликация технологического оборудования

| Поз. по плану | Обозначение | Наименование | Кол. | Примечание |
|---|---|---|---|---|
| | | Тепловой участок | | |
| 1 | Р 923 | Горн кузнечный на один | | |
| | ГИАТ. М. | огонь, габаритные раз- | | |
| | | меры 1300×1450 мм | 1 | |
| 2 | Ц10-28 №2,5 | Вентилятор дутьевой | | |
| | ВЦМ 46.00.000 | мощность 4,0 кВт, габа- | | |
| | | ритные размеры 510×485мм | 1 | |
| 3 | 5134 | Ларь для кузнечного | | |
| | ЦОКТБ госнити | инструмента, габарит- | | |
| | | ные размеры 1000×500 мм | 1 | |
| 4 | 5133 | Ларь для угля, габа- | | |
| | ЦОКТБ госнити | ритные размеры 1000× | | |
| | | 500 мм | 1 | |
| 5 | ГОСТ 11398-75 | Наковальня двурогая, | | |
| | | габаритные размеры | | |
| | | 670×230 мм | 1 | |
| 6 | | Подставка под нако- | | |
| | | вальню, деревянная, | | |
| | | диаметр 600 мм | 1 | |
| 7 | Р-275 | Стенд для разборки, | | |
| | | сборки рессор и рих- | | |
| | | товки листов, мощность | | |
| | | 4,5 кВт, габаритные | | |
| | | размеры | | |
| | | 1380×910 мм | 1 | |
| 8 | 5008 А | Ванна для проверки | | |
| | ГИАТ.М | радиаторов и топлив- | | |
| | | ных баков, габаритные | | |
| | | размеры 1610×1072 мм | 1 | |
| 9 | ОКС-7523 | Стол для электросва- | | |
| | | рочных работ, габарит- | | |
| | | ные размеры 1100×750мм | 1 | |
| 10 | 5157 | Щит для сварочных | | |
| | ЦОКТБ госнити | работ, переносный, | | |
| | | габаритные размеры | | |
| | | 1600×1800 мм | 2 | |
| 11 | — | Брезентовый занавес | | |
| | | габаритные размеры | | |
| | | 1500×2000 мм | 1 | |
| 12 | ТД 306 УХЛ2 | Трансформатор сва- | | |
| | | рочный, | | |

Продолжение

| Поз. по плану | Обозначение | Наименование | Кол. | Примечание |
|---|---|---|---|---|
| | | сварочный ток 300 А, | | |
| | | мощность 19,4 кВА, габа- | | |
| | | ритные размеры 530× | | |
| | | 370 мм | 1 | |
| 13 | ГОСТ 10905-75* | Плита правочная габарит- | | |
| | | ные размеры 1000×630 мм | 1 | |
| 14 | СД 3702-08 | Стол под плиту правоч- | | |
| | | ную, габаритные размеры | | |
| | | 1000×750 мм | 1 | |
| 15 | ОРГ-1468 | Верстак слесарный на | | |
| | | одно рабочее место, габа- | | |
| | | ритные размеры 1200×780мм | 1 | |
| 16 | ОРГ 1468-05-230А | Стеллаж полочный, габарит- | | |
| | | ные размеры 1200×500 мм | 1 | |
| 17 | Р-406 | Шкаф для хранения балло- | | |
| | ГИАТ.Н. | нов с кислородом и ацетиленом | | На черте- |
| | | габаритные размеры 1600 | | жне не |
| | | × 400 мм | 1 | показан. |
| | ГОСТ 13861-80Е | Редуктор ацетиленовый, | | На чертеже |
| | | давление 1,2 кгс/см² | 1 | не показан; |
| | ГОСТ 13861-80Е | Редуктор кислородный, дав- | | На чертеже |
| | | ление 8 кгс/см² | 1 | не показан |
| | „Звездочка" | Комплект горелок для | | |
| | | ручной ацетилено-кисло- | | |
| | | родной сварки и пайки с | | На чертеже |
| | | наконечниками №0, 1, 2, 3 | 1 | не показан |
| | И3-1032 | Машина сверлильная | | |
| | | электрическая с двойной | | |
| | | изоляцией, диаметр | | На черте- |
| | | сверла 9 мм, мощность | | жне не |
| | | 0,42 кВт | 1 | показана |
| | И3-2009 | Машина шлифовальная | | |
| | | электрическая с двойной | | На черте- |
| | | изоляцией, диаметр круга | | жне не |
| | | 125 мм, мощность 1,15 кВт | 1 | показана |
| | 4407 | Тележка для баллонов | | На черте- |
| | ГИАТ | габаритные размеры | | жне не |
| | | 900×836 мм | 1 | показана |

Продолжение

| Поз. по плану | Обозначение | Наименование | Кол. | Примечание |
|---|---|---|---|---|
| | | Пост мойки | | |
| 1 | М 129 | Установка для мойки | | Насос |
| | | автомобилей КамАЗ, ста- | | N=37 кВт |
| | | ционарная, струйная | | установ- |
| | | производительность 25 ÷ | | лен в при- |
| | | 50 автомобилей в час, | | ямке |
| | | мощность 3,75+37,0 кВт | 1 | стоянки |
| 2 | | Пульт управления уста- | | |
| | | новкой и аппаратный | | |
| | | шкаф для мойки ав- | | |
| | | томобилей М 129 | | |
| | | (входит в комплект уста- | | |
| | | новки М 129) | 2 | |
| 3 | М 906 | Щетка моечная ручная | | |
| | | для мойки автомобилей | | |
| | | с подводом воды | 2 | |
| 4 | ЦКБ М203 | Установка для мойки | | |
| | | двигателей автомобилей | | |
| | | снаружи, стационарная, | | |
| | | с подогревом воды, мощ- | | |
| | | ность 10,0 кВт | 1 | |
| 5 | ЦКБ 1112 | Установка моечная пе- | | |
| | | редвижная шланго- | | |
| | | вая, производительность | | |
| | | 75-80 л/мин. габаритные | | |
| | | размеры 1420×540 мм | 1 | |

Привязан

Инв. №

Инв. № подл. | Подпись и дата | Взам. инв. №

| | | | |
|---|---|---|---|
| ТП 503-1-46.86-ТХ | | | |
| Автотранспортное предприятие на 50 грузовых автомобилей с закрытой стоянкой | | | |
| Производственный корпус с административно-бытовыми помещениями | Стадия | Лист | Листов |
| | РП | 4 | |
| Экспликация технологического оборудования (начало) | Минавтотранс РСФСР Гипроавтотранс Ростовский филиал | | |

| | | |
|---|---|---|
| ГИП | Шульгин | |
| Н.контр. | Сахновская | |
| Нач.отд. | Некрахов | |
| Гл.спец. | Штепин | |
| Рук.гр. | Княницын | |
| Ст.инж. | Молодцова | |
| Ст.инж. | Табакова | |



Копировал Вахи Формат А2

Типовой проект 503-1-46.86 Альбом I

продолжение

| Поз. по плану | Обозначение | Наименование | Кол. | Примечание |
|---|---|---|---|---|
| | | Склад запасных частей и материалов | | |
| 1 | ПКБ „Латремсельхозмаш" | Стеллаж для мостов автомобилей КамАЗ, вместимость 8 штук, габаритные размеры 1172×2140 мм | 1 | |
| 2 | черт. 732004 | Кран консольный стационарный поворотный с электроталью, грузоподъемность 1 тс, вылет стрелы 4,0 м длина крана 5,535 м мощность 1,7+0,18 квт | 1 | |
| 3 | 5392 ПКТБ „Латремсельхозмаш." | Стеллаж для автомобильных двигателей, 2-х ярусный, вместимостью 4 штуки, габаритные размеры 2815×1360 мм | 1 | |
| 4 | | Стол конторский, габаритные размеры 1200×700 мм | 1 | |
| 5 | | Шкаф конторский, габаритные размеры 800×430 мм | 1 | |
| | | Кладовая масел | | |
| 1 | С 101-3 | Установка смазочно-заправочная, стационарная, пневмотическая, давление потребляемого воздуха 8 кгс/см² | 1 | |
| | | Зона ТО и ТР | | |
| 1 | | Раздаточная панель смазочно-заправочной установки С-101-3 | 1 | в комплекте С101-3 |
| 2 | 9246 ГИАТ | Бак для слива отработанных моторных масел, ёмк. 0,63 м³, габаритные размеры 1706×786 мм | 2 | |
| 3 | Ш 3,2-25-2,3/6 | Насос шестеренчатый для перекачки масел, производительностью 2,3 м³/час, мощностью 1,5 квт | 1 | |
| 4 | 9246 | Бак для слива отработанных трансмиссионных масел, емк. 0,67 м³, габаритные размеры 1706×786 мм | 1 | |
| 5 | 9362 Н. ГИАТ | Устройство для слива отработанных масел, телескопическое | 3 | |
| 6 | П 204 А ГОСИНТИ | Пост электрика, передвижной, габаритные размеры 800×600 мм | 2 | |
| 7 | Р 506 ЦПКТБ АСО | Пост слесаря-авторемонтника, габаритные размеры 860×470 мм | 2 | |
| 8 | П-128 | Подъемник для грузовых автомобилей, коновный, двухплунжерный, грузоподъемность 8 т | 1 | |
| 9 | | Насосная станция, габаритные размеры 810×384 мм мощность 1,1 квт (входит в комплект П-128) | 1 | |
| 10 | | Пульт управления подъемником П-128 (входит в комплект П-128) | 1 | |
| 11 | П-113 | Подъемник коновный передвижной, гидравлический для грузовых автомобилей грузоподъемность 4 тс, габаритные размеры 1200×660 мм | 1 | |
| 12 | 2,0-16,2-15-6-380 | Кран мостовой электрический одноболочный подвесной грузоподъемность 2,0 т длина крана 16,2 м, пролет крана 15,0 м, длина консоли 0,6 м, мощность 3,0+0,4+0,27×2 квт | 1 | |
| 13 | СД-3722А | Стеллаж для деталей, вращающийся, габаритные размеры 466×450 мм | 3 | |
| 14 | ОРГ-1468 | Верстак слесарный на одно рабочее место, габаритные размеры 1200×780 мм | 2 | |
| 15 | Ш-511 | Вешалка для камер, | | |

продолжение

| Поз. по плану | Обозначение | Наименование | Кол. | Примечание |
|---|---|---|---|---|
| | ГИАТ. Н. | передвижная, диаметр 1000 мм | | |
| 16 | П-112 | Подъемник двухплунжерный гидравлический для грузовых автомобилей, грузоподъемность 8,0 тс | 3 | |
| 17 | | Насосная станция, габаритные размеры 680×460 мм мощность 3,0 квт (входит в комплект П 112) | 3 | |
| 18 | Р 970 ГИАТ. Н. | Клеть предохранительная для накачки шин, габаритные размеры 1100×500 мм | 1 | |
| 19 | С-413 | Колонка воздухораздаточная автоматическая для грузовых автомобилей мощность 0,1 квт | 1 | |
| 20 | ЭГС-1 Н/СО-948 | Стенд для демонтажа шин грузовых автомобилей, стационарный, мощность 2,2 квт | 1 | |
| 21 | ОШЗ-48 | Электровулканизатор для ремонта камер и поверхностных повреждений покрышек, габаритные размеры 985×483 мм | 1 | |
| 22 | ОРГ 5102 ГОСНИТИ | Верстак для ремонта шин, габаритные размеры 1250×750 мм | 1 | |
| 23 | 5054 ГИАТ | Ванна для проверки камер автомобильных шин, стационарная, с пневмоподъемником емкость 0,27 м³ габаритные размеры 1250×876 мм | 1 | |

Привязан

Инв. №

Взам. инв. № | Подпись и дата | Инв. № подл.

| | | | |
|---|---|---|---|
| ГИП | Шульгин | | ТП 503-1-46.86-ТХ |
| Н. контр. | Сахновский | | Автотранспортное предприятие на 50 грузовых автомобилей с закрытой стоянкой |
| Нач. отд. | Неноков | | Производственный корпус с административно-бытовыми помещениями |
| Гл. спец. | Штепин | | Стадия: РП; Лист: 5; Листов: |
| Рук. гр. | Князищев | | Экспликация технологического оборудования (продолжение) |
| Ст. инж. | Табакова | | Минавтотранс РСФСР ГИПРОАВТОТРАНС Ростовский филиал |

Копировал: Ад 25641-01 18 формат А2

Типовой проект 503-1-46.86 Альбом I

продолжение

| Поз. по плану | Обозначение | Наименование | Кол. | Примечание |
|---|---|---|---|---|
| | И-318 | Гайковерт для гаек | | |
| | | колес грузовых автомо- | | на черте- |
| | | билей, передвижной, реверс- | | же не |
| | | сивный, мощность 0,55 квт | 2 | показан |
| | 1115 м | Тележка для снятия и уста- | | |
| | | новки колес грузовых | | |
| | | автомобилей, с подъемным | | на черте- |
| | | механизмом, габаритные | | же не |
| | | размеры 1236×935мм | 1 | показано |
| | С-321 | Нагнетатель смазочный | | |
| | | передвижной с электропривод- | | на черте- |
| | | дом и бункером ёмк. 14л, | | же не по- |
| | | мощность 0,6 квт | 1 | казан |
| | 6209 | Набор инструмента для | | на чер- |
| | | шиноремонтника, в на- | | теже не |
| | | боре 41 инструмент | 1 | показан |
| | ОГ-151 | Тележка для перевозки | | на черте- |
| | | агрегатов в условиях | | же не |
| | | автохозяйства | 1 | показана |
| | 2182 | Линейка для проверки сходж- | | на черте- |
| | | дения передних колес авто- | | же не |
| | | мобиля, универсальная, ручная | 1 | показана |
| | НИИАТ К-187 | Прибор для проверки рулево- | | на чер- |
| | | го управления автомобилей, | | теже не |
| | | переносный | 1 | показан |
| | 628 | Компрессометр, ручной | 1 | на чертеже не показан |
| | К-465М | Установка для проверки | | на чер- |
| | | рулевых управлений, пере- | | теже не |
| | | движная, гидравлическая. | 1 | показана |
| | Ц-322 | Гайкаверт для гаек стремя- | | |
| | | нак рессор грузовых авто- | | на черте- |
| | | мобилей, передвижной, электро- | | же не |
| | | механический, мощность 1,5 квт | 1 | показан |
| | НИИАТ Т-1 | Прибор для проверки переднего | | на черте- |
| | | моста автомобилей | 1 | не показан |
| | ИДА-106 | Измеритель дымности авто- | | на черте- |
| | „Атлас" | мобильный, переносный, | | же не по- |
| | | мощность 6,0 ва | 1 | казан |
| | Э-214 | Прибор для проверки авто- | | на черте- |
| | | мобильного электрооборудова- | | же не |
| | | ния, переносной | 1 | показан |
| | К-235 | Прибор для проверки пневмо- | | на черте- |
| | | приводов тормозной системы | | же не |
| | | автомобилей КАМАЗ | 1 | показан |
| | К-310 | Прибор для проверки и | | |

продолжение

| Поз. по плану | Обозначение | Наименование | Кол. | Примечание |
|---|---|---|---|---|
| | | регулировки правильности | | |
| | | установки автомобильных | | на черте- |
| | | фар, габаритные размеры | | же не |
| | | 825×700мм | 1 | показан |
| | | | | |
| | | | | |
| | | | | |
| | | Мастерская | | |
| 1 | 16К20А | Станок токарно-винторез- | | |
| | | ный, диаметр обрабатывае- | | |
| | | мого изделия 400мм; РМЦ-1000мм | | |
| | | мощность 10,0+0,12+0,75 квт | 1 | |
| 2 | 2Н118-1 | Станок вертикально-свер- | | |
| | | лильный, диаметр сверления | | |
| | | 18мм, мощность 1,5+0,125 квт | 1 | |
| 3 | 3К631 | Станок точильно-шлифо- | | |
| | | вальный, двухсторонний, | | |
| | | настольный, диаметр круга | | |
| | | 160мм, мощность 0,75 квт | 1 | |
| 4 | 5143 | Подставка под оборудование | | |
| | ИОКТБ ГОСНИТИ | габаритные размеры 820× | | |
| | | 700мм | 5 | |
| 5 | Р217 | Стенд для разборки, сбор- | | |
| | ГИАТ | ки и регулировки рулевых | | |
| | | механизмов, стационарный, | | |
| | | универсальный, габаритные | | |
| | | размеры 760×600мм | 1 | |
| 6 | ЦКБ Р-201 | Стенд для ремонта коробок | | |
| | | передач, стационарный, га- | | |
| | | баритные размеры 692×795мм | 1 | |
| 7 | 3702-08А | Стол для поверочной плиты, | | |
| | | габаритные размеры 1000× | | |
| | | 750мм. | 1 | |
| 8 | ГОСТ 10905-75* | Плита поверочная, габарит- | | |
| | | ные размеры 1000×630мм | 1 | |
| 9 | Р-337 | Пресс монтажно-запрессо- | | |
| | | вочный, стационарный, уси- | | |
| | | лие пресса 50т, мощность | | |
| | | 3,0 квт, габаритные размеры | | |
| | | 1610×640мм | 1 | |
| 10 | К-245 | Стенд для проверки пневмо- | | |
| | | оборудования автомобилей, | | |
| | | стационарный, пневматический | | |
| | | мощность 0,2квт, габаритные | | |
| | | размеры 1200×840мм | 1 | |

продолжение

| Поз. по плану | Обозначение | Наименование | Кол. | Примечание |
|---|---|---|---|---|
| 11 | Р724 | Стенд для сборки, разборки | | |
| | | и регулировки сцеплений ди- | | |
| | | зельных автомобилей, настоль- | | |
| | | ный, пневматический | 1 | |
| 12 | ОРГ-1468 | Верстак слесарный на одно- | | |
| | | рабочее место, габаритные | | |
| | | размеры 1200×780мм | 1 | |
| 13 | ЦКБ 2447 | Прибор для шлифовки | | |
| | | клапанных гнезд, пере- | | |
| | | носной, мощность 0,6 квт | 1 | |
| 14 | ЦКБ Р-108 | Станок для шлифовки | | |
| | | фасок клапанов торцов сфе- | | |
| | | рических толкателей, настольный | | |
| | | мощность 0,27+0,12 квт | 1 | |
| 15 | КИ-22201 | Стенд для испытания топлив- | | |
| | | ной дизельной аппаратуры, | | |
| | | мощность 9,4 квт, габарит- | | |
| | | ные размеры 1100×795мм | 1 | |
| 16 | Р324 | Пресс гидравлический, | | |
| | | настольный, усилие 10тс | 1 | |
| 17 | НИИАТ Р611 | Пост для технического | | |
| | | обслуживания и теку- | | |
| | | щего ремонта топлив- | | |
| | | ных насосов высокого | | |
| | | давления двигателей ЯМЗ, | | |
| | | габаритные размеры 1500×800мм | 1 | |
| 18 | Р640 | Стенд для разборки и | | |
| | | сборки редукторов задних | | |
| | | мостов грузовых автомо- | | |
| | | билей, мощность 0,37 квт | 1 | |
| 19 | 2450 | Стенд для ремонта перед- | | |
| | | них и задних мостов автомоби- | | |
| | | лей, стационарный | 1 | |

Привязан

Инв. №

| | | | | |
|---|---|---|---|---|
| ГИП | Щульцин | | ТП 503-1-46.86-ТХ | |
| Н.контр. | Сахновская | | Автотранспортное предприятие на 50 грузовых автомобилей с закрытой стоянкой | |
| Нач.отд. | Ненахов | | Производственный корпус с административно-бытовыми помещениями | Стадия: РП; Лист: 6; Листов: |
| Гл.спец. | Штелин | | Экспликация технологического оборудования (продолжение) | Минавтотранс РСФСР ГИПРОАВТОТРАНС Ростовский филиал |
| Рук.гр. | Князищев | | | |
| Ст.инж. | Табакова | | | |

Взам.инв.№ | Подпись и дата | Инв.№подл.

Копировал: Шмф 25641-01 19 Формат А2

Типовой проект 503-1-46.86 Альбом I

продолжение

| Поз. по плану | Обозначение | Наименование | Кол. | Примечание |
|---|---|---|---|---|
| 20 | Р-770 | Стенд для разборки и сборки дизельных двигателей, стационарный с электромеханическим приводом, мощность 0,75 кВт | 1 | |
| 21 | ЦКБ Р-114 | Станок для расточки тормозных барабанов и обточки тормозных накладок, мощность 2,1+0,4 кВт | 1 | |
| 22 | Р335 | Пресс пневматический для клёпки фрикционных накладок, тормозных колодок и дисков, настольный, пневматический | 1 | |
| 23 | ОРГ 1468-05-230А | Стеллаж для деталей, полочный, габаритные размеры 1400×500 мм | 2 | |
| 24 | „Тайфун Б" ПНР | Установка моечная, камерная, мощность 25,5 кВт, габаритные размеры 2300×1470 мм | 1 | |
| | И-3115Б | Гайковерт ручной электрический ударный с двойной изоляцией, диаметр затягиваемой резьбы 12÷30 мм, мощность 0,35 кВт | 1 | На чертеже не показан |
| | 2213 | Дрель пневматическая для притирки клапанов, диаметр притираемых клапанов 20–100 мм | 1 | На чертеже не показана |
| | И-3113 | Гайковерт ручной электрический, диаметр завинчиваемой резьбы 16 мм, мощность 0,34 кВт | 1 | На чертеже не показан |
| | | **Участок ремонта электрооборудования** | | |
| 1 | 532-2М | Стенд для проверки генераторов, реле-регуляторов, мощность 4,0 кВт | 1 | |
| 2 | ОПР 525 | Верстак электрика, диаметр стола 1200 мм | 1 | |
| 3 | 5143 ЦОКТБ Госнити | Подставка под оборудование, габаритные размеры 820×700 мм | 3 | |
| 4 | Р105 | Станок для проточки коллекторов и фрезерования пазов между ламелями, настольный, высота центров 70 мм, мощность 0,4+0,09 кВт | 1 | |
| 5 | Э-236 | Прибор для проверки якорей генераторов, стартеров и электродвигателей, диаметр проверяемых якорей 25÷180 мм, мощность 0,007 кВт | 1 | |
| 6 | ВУТ-31/60 | Устройство выпрямительное, выпрямленное напряжение 22÷31В, выпрямленный ток 6-60А, мощность 2,16 кВт, габаритные размеры 640×540 мм | 1 | |
| 7 | Э-409 ГИАТ В | Шкаф для зарядки аккумуляторов стационарный, габаритные размеры 2020×812 мм | 1 | |
| 8 | Д-4-2 | Аквадистиллятор, производительность 4,3 л/час, мощность 3,0 кВт | 1 | |
| 9 | 1272-П | Ванна для приготовления электролита, габаритные размеры 640×540 мм | 1 | |
| 10 | ОРГ 1468-05-230А Госнити | Стеллаж для деталей, габаритные размеры 1400×500 мм | 1 | |
| | И-143 | Комплект инструмента для ремонта электрооборудования автомобилей | 1 | На чертеже не показан |
| | Э-108 | Пробник аккумуляторный, переносный | 1 | На чертеже не показан |
| | П-620 ГИАТ-Н- | Тележка для транспортировки и подъема аккумуляторов, передвижная, габаритные размеры 805×1070 мм | 1 | На чертеже не показана |
| | | **Кладовая резины** | | |
| 1 | | Стол конторский, габаритные размеры 1200×700 мм | 1 | |
| 2 | Ш-511Н ГИАТ-Н- | Вешалка для камер, передвижная, габаритные размеры диаметр 1000 мм | 2 | |
| 3 | 5119 ЦОКТБ Госнити | Стеллаж для колес автомобиля одноярусный, габаритные размеры 1210×1135 мм | 4 | |
| | | **ИРК и промкладовая** | | |
| 1 | | Стол конторский, габаритные размеры 1200×700 мм | 1 | |
| 2 | ОРГ 1468-05-230А Госнити | Стеллаж для деталей, габаритные размеры 1400×500 мм | 3 | |
| | | **Стоянка** | | |
| 1 | 1101-85 | Компрессор воздушный поршневой гаражный, производительность 1,0 м³/мин, мощность 10,0 кВт, габаритные размеры 1869×670 мм | 2 | |
| 2 | Серия 1.435.9-25 | Механизм привода подъёмно-складчатых ворот, габаритные размеры ворот 4,2×4,2 м, мощность 1,5 кВт | 2 | |
| | 458 М2 | Наконечник для воздухоразд. шланга | 5 | На чертеже не показан |
| | КУ-406 | Машина подметальная вакуумная, мощность 3,7 кВт | 1 | На чертеже не показан |
| | | **Навес КПП** | | |
| 1 | Т.п.503-1-46.86 Альбом I | Ворота распашные. Общий вид габаритные размеры 4000×2000 мм | 2 | |
| 2 | Серия 1435.2-23 выпуск 4 | Механизм привода распашных ворот, мощность 1,1×2 кВт | 4 | |

Привязан

Инв. №

Инв. № подл. | Подпись и дата | Взам. инв. №

| | | | |
|---|---|---|---|
| ТП 503-1-46.86 – ТХ | | | |
| Автотранспортное предприятие на 50 грузовых автомобилей с закрытой стоянкой | | | |
| ГИП Шульгин | Производственный корпус с административно-бытовыми помещениями | Стадия: РП | Лист: 7 | Листов: |
| Н. контр. Сахновская | | | | |
| Нач. отд. Ненахов | | | | |
| Гл. спец. Шителин | Экспликация технологического оборудования (окончание) | Минавтотранс РСФСР ГИПРОАВТОТРАНС Ростовский филиал | | |
| Рук. гр. Князицына | | | | |
| Ст. инж. Табакова | | | | |

25641-01 20

Копировал Формат А2

# План разводки трубопроводов системы сжатого воздуха

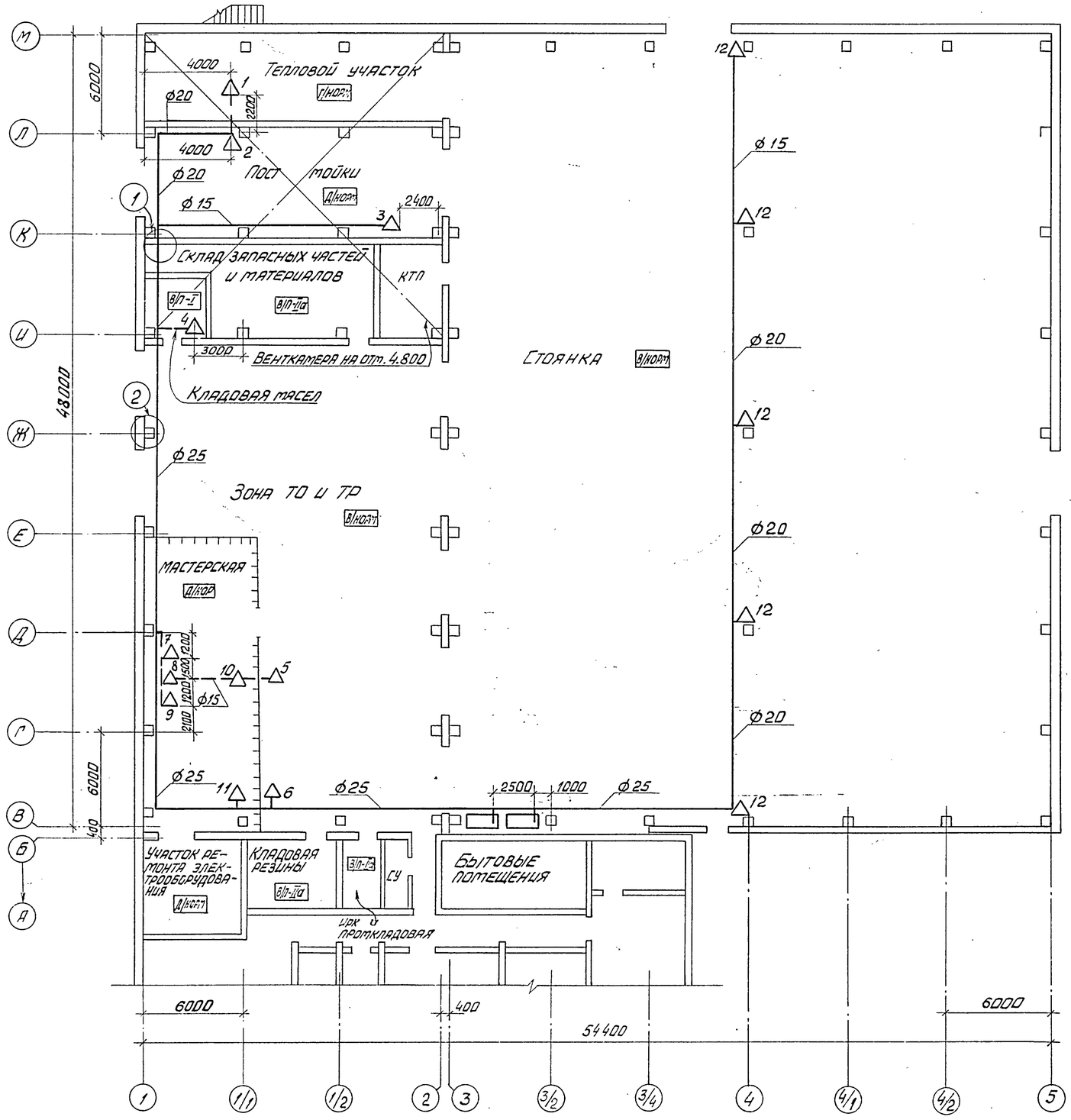


## Потребители сжатого воздуха

| № точек | Обозначение | Наименование | Кол. | Примечание |
|---|---|---|---|---|
| | | Тепловой участок | | |
| 1 | 5008А | Ванна для проверки радиаторов и топливных баков | 1 | |
| | | Пост мойки | | |
| 2 | С-417 | Пистолет для обдува деталей сжатым воздухом | 1 | |
| 3 | | Обдувочное сопло | 1 | |
| | | Кладовая масел | | |
| 4 | | Обдувочное сопло | 1 | |
| | | Зона ТО и ТР | | |
| 5 | С-413 | Колонка воздухораздаточная | 1 | |
| 6 | Ш-902 | Ванна для проверки камер | 1 | |
| | | Мастерская | | |
| 7 | К-245 | Стенд для проверки пневмообо-рудования автомобилей | 1 | |
| 8 | Р724 | Стенд для сборки, разборки и регулировки сцеплений | 1 | |
| 9 | 2213 | Дрель для притирки клапанов | 1 | |
| 10 | Р335 | Пресс для клепки тормозных колодок и дисков | 1 | |
| 11 | | Обдувочное сопло | 1 | |
| | | Стоянка | | |
| 12 | | Обдувочное сопло | 5 | |

Привязан

Инв. №

| | | | |
|---|---|---|---|
| | | ТП 503-1-46.86 - ТХ | |
| | | Автотранспортное предприятие на 50 грузовых автомобилей с закрытой стоянкой | |
| ГИП | Шульгин | Производственный корпус с административно-бытовыми помещениями | Стадия: РП; Лист: 8; Листов: |
| Н. контр. | Сахновская | | |
| Нач. отд. | Ненахов | | |
| Гл. спец. | Штепин | План разводки трубопроводов системы сжатого воздуха | Минавтотранс РСФСР Гипроавтотранс Ростовский филиал |
| Рук. гр. | Княжицкий | | |
| Инж. | Миловановой | | |



Копировал

Формат А2

Инв. № подл. | Подпись и дата | Взам. инв. №

Типовой проект 503-1-46.86 Альбом I

## Схема разводки трубопроводов системы сжатого воздуха

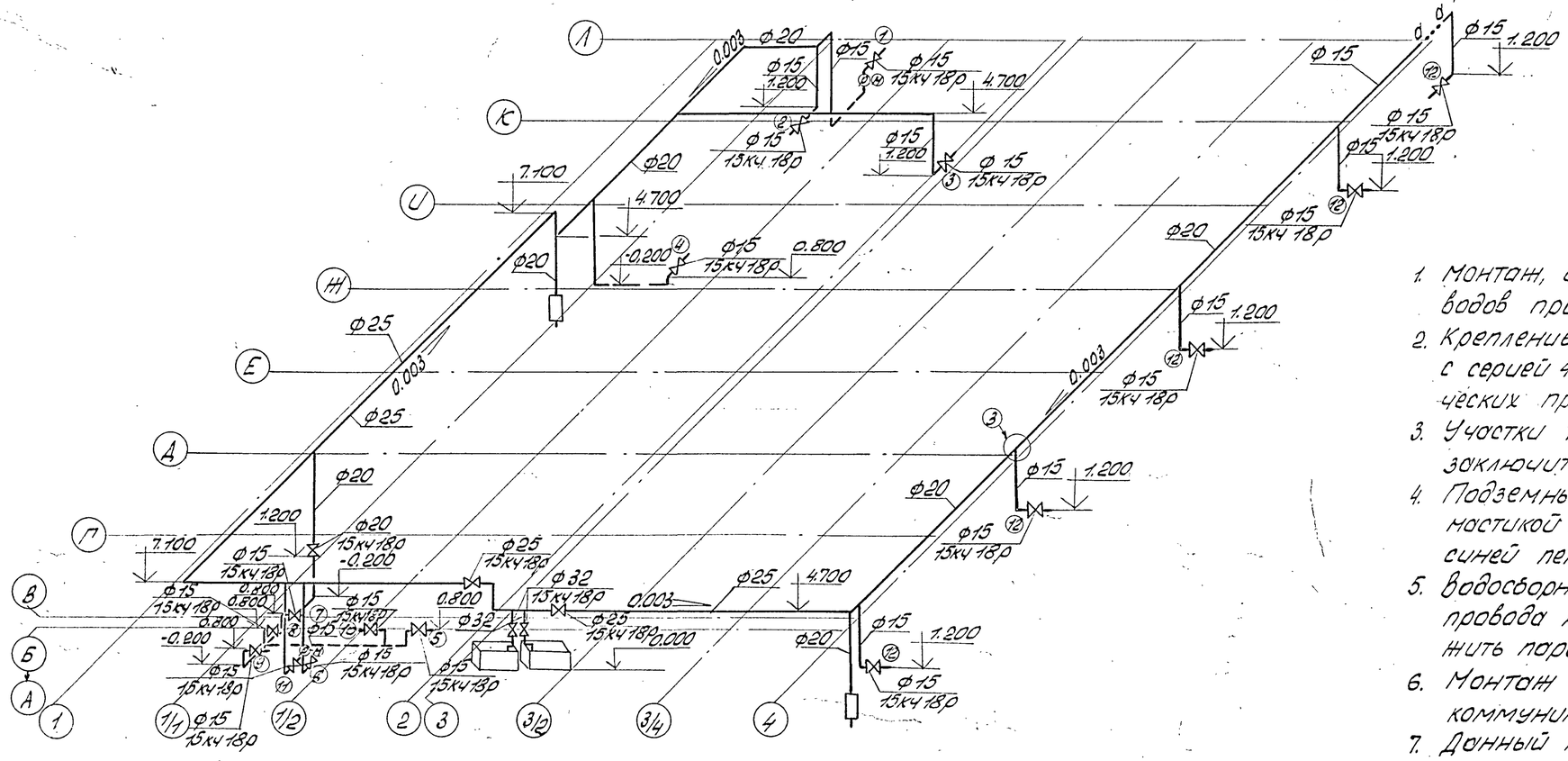


1. Монтаж, испытание, промывку и продувку трубопроводов производить в соответствии со СНиП 3.05.05-84
2. Крепление трубопроводов выполнить в соответствии с серией 4.904-69 „Детали крепления сантехнических приборов и трубопроводов."
3. Участки трубопроводов, проходящие в стенах, заключить в трубы.
4. Подземные трубопроводы покрыть битумно-резиновой мастикой за 1 раз, наземных - грунтовкой и окрасить синей пентафталевой эмалью за 2 раза.
5. Водосборники установить в нижних точках воздухопровода на высоте 1500 мм от пола. Кран расположить параллельно стене.
6. Монтаж воздухопроводов вести в увязке с другими коммуникациями.
7. Донный лист смотри совместно с листом ТХ-8.

1

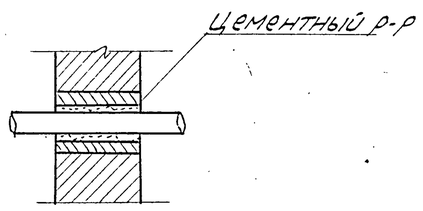


2

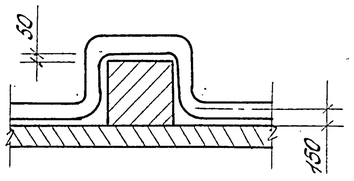


3

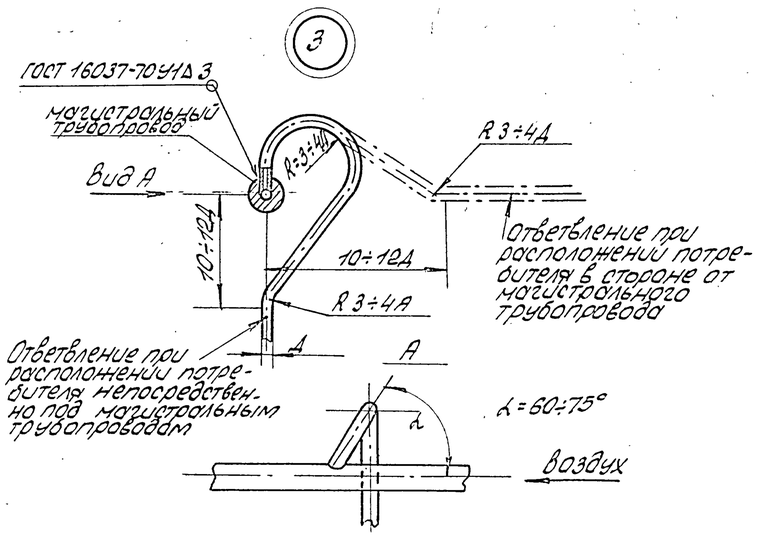


Привязан

Инв. №

| | | | | | |
|---|---|---|---|---|---|
| | | | | ТП 503-1-46.86-ТХ | |
| | | | | Автотранспортное предприятие на 50 грузовых автомобилей с закрытой стоянкой | |
| ГИП | Шульзин | | | Производственный корпус с административно-бытовыми помещениями | Стадия: РП; Лист: 9; Листов: |
| Н.контр. | Сохновская | | | | |
| Нач.отд. | Ненахов | | | | |
| Гл.спец. | Штейнт | | | | |
| Рук.гр. | Княницын | | | Схема разводки трубопроводов системы сжатого воздуха | Минавтотранс РСФСР ГИПРОАВТОТРАНС Ростовский филиал |
| Ст.инж. | Тобокова | | | | |
| Инж. | Милованова | | | | |

Инв. № подл. | Подп. и дата | Взам. инв. №

Копировал: А4 — 25641-01 22 — Формат А2

Типовой проект 503-1-46.86 Альбом I

## План разводки трубопроводов системы масла

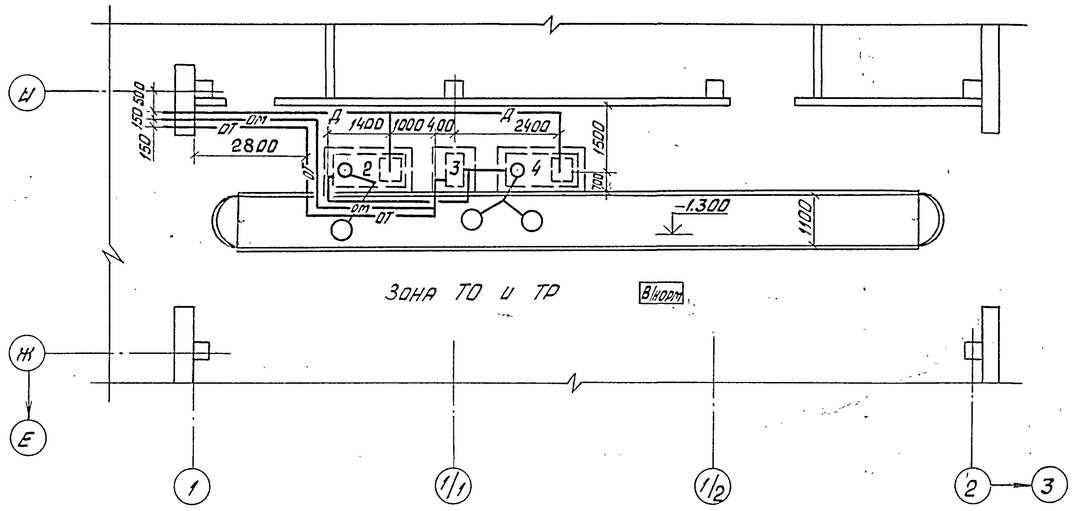


## Схема разводки маслопроводов

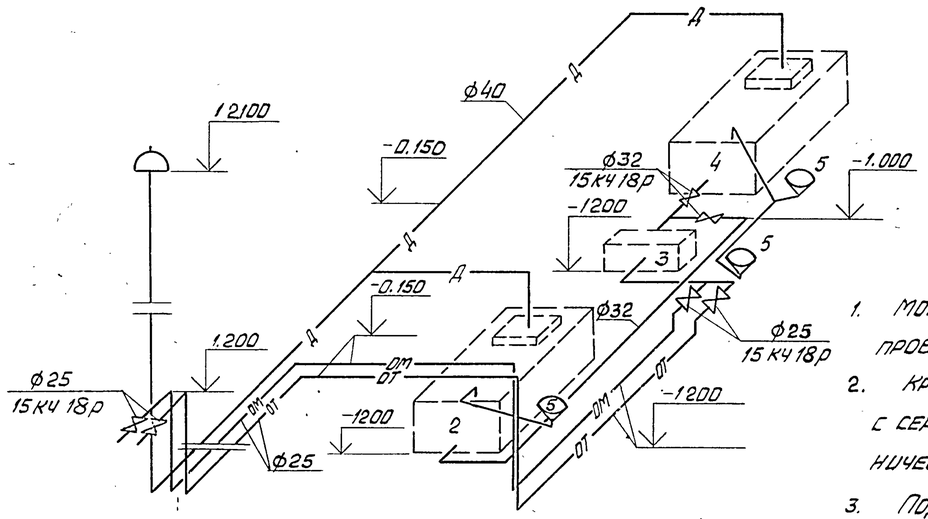


1. Монтаж, испытание, промывку и продувку трубопроводов производить в соответствии со СНиП 3.05.05-84.
2. Крепление трубопроводов выполнить в соответствии с серией 4.904-69 „Детали крепления санитарно-технических устройств, приборов и трубопроводов".
3. Подземные трубопроводы покрыть битумно-резиновой мастикой за один раз, надземные – грунтовкой и окрасить пентафталевой эмалью за два раза.
4. Участки трубопроводов, проходящие в стенах, заключить в предохранительные трубы.
5. Уклон сливных маслопроводов не менее 0,03

## Экспликация технологического оборудования

| № поз. по плану | Обозначение | Наименование | Кол. | Примечание |
|---|---|---|---|---|
| | | Зона ТО и ТР | | |
| 2 | 9246 ГИАТМ | Бак для слива отработанных моторных масел | 1 | |
| 3 | Ш3,2-25-2,3/6-У3 | Насос шестеренчатый для перекачки отработанных масел | 1 | |
| 4 | 9246 ГИАТМ | Бак для слива отработанных трансмиссионных масел | 1 | |
| 5 | 9362Н ГИАТН | Устройство для слива отработанных масел | 3 | |

Привязан

Инв. №

Взам. инв. № | Подпись и дата | Инв. № подл.

| | | | |
|---|---|---|---|
| | | ТП 503-1-46.86 – ТХ | |
| | | Автотранспортное предприятие на 50 грузовых автомобилей с закрытой стоянкой | |
| ГИП | Шульгин | Производственный корпус с административно-бытовыми помещениями | Стадия: РП; Лист: 10; Листов: |
| Н. контр. | Сахновская | | |
| Нач. отд. | Ненахов | | |
| Гл. спец. | Штепин | План и схема разводки трубопроводов системы масла | Минавтотранс РСФСР Гипроавтотранс Ростовский филиал |
| Рук. гр. | Княжицын | | |
| Инженер | Миловановская | | |

Копировал Вах

25641-01 23

Формат А2

ТИПОВОЙ ПРОЕКТ 503-1-46.86 АЛЬБОМ I

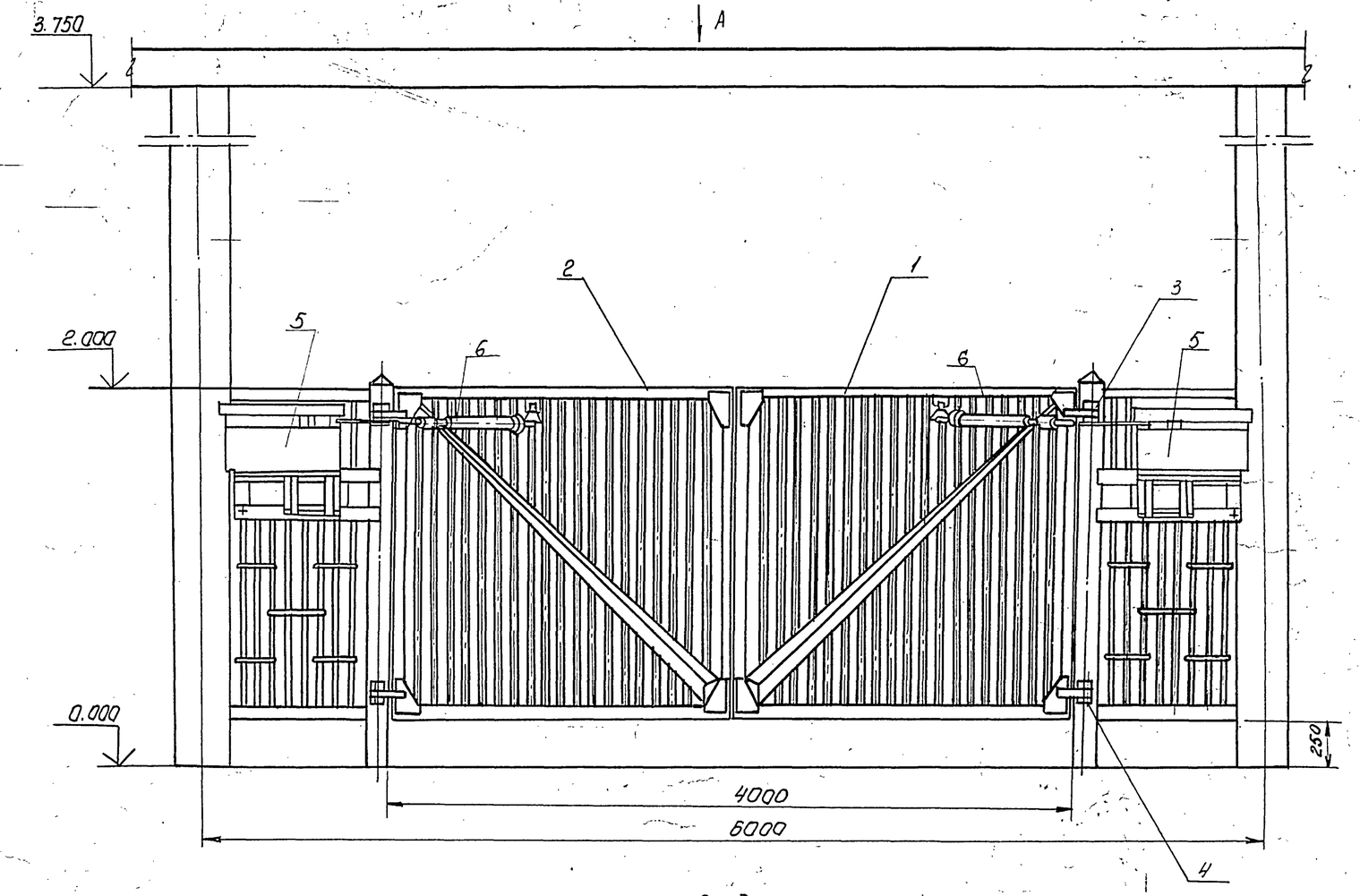


Вид А

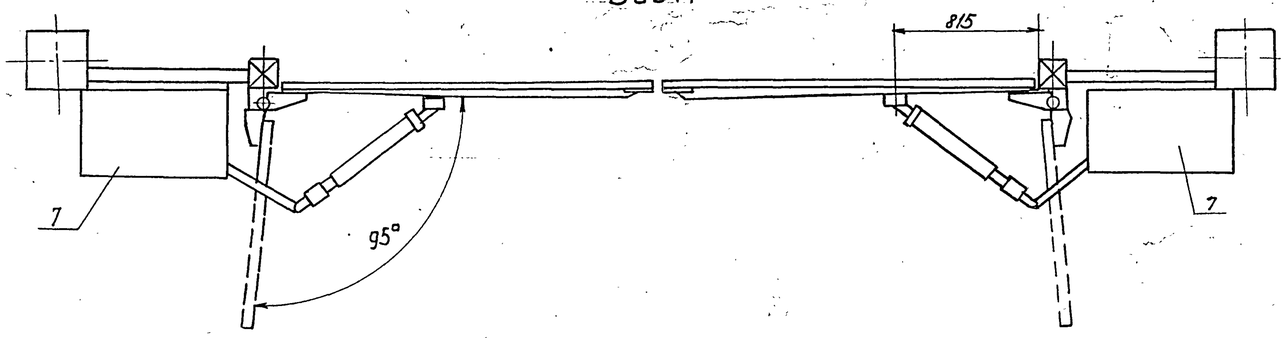


## Спецификация

| Поз. по плану | Обозначение | Наименование | Кол. | Примечание |
|---|---|---|---|---|
| 1 | | Полотно ворот правое | | |
| | | габаритные размеры 1750×1995мм | 1 | |
| 2 | | Полотно ворот левое | | |
| | | габаритные размеры 1750×1995мм | 1 | |
| 3 | | Петля верхняя | 2 | |
| 4 | | Петля нижняя | 2 | |
| 5 | серия 1435.2-23 вып.4 | Приводы ворот ПРВ-НА | 2 | |
| 6 | серия 1435.2-23. вып.4 | Тяги ворот | 2 | |
| 7 | серия 1435.2.23 вып.4 | Кожухи | 2 | |

### Техническая характеристика

1. Время открывания (закрывания) ворот, сек — 13-15
2. Редуктор РЧЦ-756 с передаточным числом i — 756
3. Электродвигатель 4А80А4УЗ исп. М-101.
   мощность, квт — 1.1
   частота вращения, об/мин 1500
4. Вес приводов ворот, кг ~ 232
5. Проем ворот, мм — 4000
6. Вес полотен ворот, кг ~ 210
7. Общий вес, кг ~ 442

### Технические требования

1. При установке привода длину тяг уточнить по месту.
2. Раму привода приварить к закладным деталям сплошным швом во всех местах прилегания.
3. Отверстия в опорах выполнить по месту согласно монтажного чертежа привода ворот.

Привязан

Инв. №

| | | | |
|---|---|---|---|
| ТП 503-1-46.86 ТХИ | | | |
| Навес КПП. Ворота распашные 4000×2000. Общий вид | Стадия | Масса | Масштаб |
| | | 442 | 1:20 |
| | Лист 1 | Листов 1 | |
| | Минавтотранс РСФСР ГИПРОАВТОТРАНС Ростовский филиал | | |

| | | |
|---|---|---|
| ГИП | Шульгин | |
| Н. контр. | Сахновская | |
| Нач. отд. | Ненахов | |
| Гл. спец. | Штепин | |
| Рук. гр. | Княжицын | |
| Ст. инж. | Табакова | |

25641-01 24

Копировал Мкв. — Формат А2

Инв. № подл. | Подпись и дата | Взам. инв. №

Типовой проект 503-1-46.86 Альбом I

## Ведомость рабочих чертежей основного комплекта

| Лист | Наименование | Примечание |
|---|---|---|
| | | |
| 1. | Общие данные /начало/ | |
| 2. | Общие данные /окончание/ | |
| 3 | Схема расположения фундаментов под оборудование | |
| 4. | Фундамент ФОМ1 | |
| 5 | Фундамент ФОМ2. Сечения 1-1 ÷ 4-4 | |
| 6. | Сечения 5-5 ÷ 12-12 | |
| 7 | Сечения 13-13 ÷ 17-17 | |
| 8 | Фундамент ФОМ3 | |
| 9 | Фундаменты ФОМ4, ФОМ5. | |
| 10 | Фундаменты ФОМ6 ÷ ФОМ9. Приямки ПРМ1-ПРМ3 | |
| 11 | Схема расположения приямка ПРМ4 | |
| 12 | Схема расположения приямков ПРМ5 | |
| 13 | Схема расположения приямка КТП | |
| 14 | План на отм. 0.000 | |
| 15 | Фрагмент 1 | |
| 16. | Фрагмент 2 | |
| 17. | Фасады 1-5, 5-1. Разрезы 1-1, 2-2 | |
| 18. | Фасады А-М, М-А | |
| 19. | Венткамера на отм. 4.800 | |
| | | |
| 20. | Венткамеры. Сечения. Узлы | |
| 21. | План кровли. Вентшахты N1 ÷ N5 | |
| 22. | Планы полов на отм. 0,000, 3.000, 4.800 | |
| 23. | Схемы панельных перегородок и отверстий | |
| | в перегородках. Фрагментов 1:2 | |
| 24. | Сетчатая перегородка. Барьер | |
| 25. | Фрагмент плана 2. Сечения. Узлы | |
| 26. | Узлы 1 ÷ 12 | |
| 27. | Навес КПП. План, фасад, разрез. Схема | |
| | раскладки АЦВ листов на кровле | |
| 28. | Навес КПП. Фундамент ФОМ 10 | |
| 29. | Буфет на 12 мест. Планы на отм. 0,000 с расста- | |
| | новкой оборудования и подводом коммуникаций | |

Нач. СТО Спинко
Нач. ЭО Молчанов
Нач. ТО Ненахов

Инв. № подл. | Подпись и дата | Взам. инв. №

Типовой проект разработан в соответствии с действующими нормами и правилами и предусматривает мероприятия, обеспечивающие взрывную, взрывопожарную и пожарную безопасность при эксплуатации здания.

Главный инженер проекта А.И. Шульгин.

## Ведомость ссылочных и прилагаемых документов

| Обозначение | Наименование | Примечание |
|---|---|---|
| | Ссылочные документы | |
| ГОСТ 6629-74* | Двери деревянные внутренние для жилых и общественных зданий | |
| ГОСТ 6665-82 | Камни бортовые, бетонные и железобетонные. | |
| ГОСТ 8242-75 | Детали деревянные фрезерованные для строительства | |
| ГОСТ 8423-75 | Листы асбестоцементные волнистые усиленного профиля и детали к ним | |
| ГОСТ 11214-78 | Окна и балконные двери деревянные с двойным остеклением для жилых и общественных зданий | |
| ГОСТ 16289-80 | Окна и балконные двери деревянные с тройным остеклением для жилых и общественных зданий | |
| 1.131-15 Вып.2 | Сборные панельные перегородки с обшивкой из сухой гипсовой штукатурки | |
| 1.136-2 | Подоконные деревянные доски для жилых и общественных зданий | |
| 1.136.5-19 | Двери деревянные наружные для жилых и общественных зданий | |
| 1.038.1-1 Вып.1 | Перемычки железобетонные для зданий с кирпичными стенами | |
| 1.431-10 Вып.3 | Перегородки консольные сетчатые стальные | |
| 1.435-9-17 Вып.0 | Ворота распашные | |
| 1.435.9-25 Вып.0 | Ворота подъемно-складчатые с полотном из различных материалов | |
| 1.479.5-1 ЧТ.II | Шкафы деревянные для хранения одежды в санитарно-бытовых помещениях промышленных предприятий | |
| 1.494-27 Вып.5 | Воздухоприемные устройства с подвесными утепленными клапанами | |
| 2.230-1 Вып.5 | Детали стен и перегородок общественных зданий | |
| 2.435-6 Вып.5 | Противопожарные двери и ворота промышленных зданий | |
| 2.460-13 | Архитектурные детали одноэтажных неотапливаемых зданий промышленных предприятий с покрытиями из крупноразмерных асбестоцементных волнистых листов. | |
| 2.460-18 Вып.2 | Узлы покрытий одноэтажных производственных зданий с рулонными кровлями и железобетонными плитами | |
| 3.006.1-2/82 Вып.0 | Сборные железобетонные каналы и тоннели из лотковых элементов | |
| 3.400-6/76 | Унифицированные закладные детали сборных железобетонных конструкций инженерных сооружений промышленных предприятий | |
| ИИ-03-03 а 71-64 | Рабочие чертежи металлических изделий | |
| | Прилагаемые документы | |
| ТП 503-1-46.86 альбом V | Спецификации оборудования | |
| ТП 503-1-46.86 альбом VI | Ведомости потребности в материалах | |

## Основные строительные показатели

| Наименование | Ед. изм | Производственная часть | | Бытовая часть | | Стоянка | | Навес КПП |
|---|---|---|---|---|---|---|---|---|
| | | -30 | -40 | -30 | -40 | -30 | -40 | |
| Площадь застройки | м² | 901,0 | 908,0 | 422,0 | 425,0 | 1761,0 | 1765,0 | 80,0 |
| Общая площадь | м² | 1053,0 | | 675,0 | | 1730,0 | | — |
| Строительный объем | м³ | 8803,0 | 8899,0 | 2626,0 | 2676,0 | 11343,0 | 11442,0 | — |

### Общие указания

1. За относительную отметку 0,000 принят уровень чистого пола первого этажа, соответствующий абсолютной отметке [ ]
2. Степень огнестойкости здания — II
3. Наружные стены из керамзитобетонных панелей и эффективного кирпича γ = 1400 кг/м². ГОСТ 11530-80
4. Кирпичные перегородки δ=65 армируются ф3 В I через 3 ряда кладки по высоте
5. Внутренние перегородки из сухой гипсовой штукатурки и обыкновенного глиняного кирпича М100 на растворе М50.
6. При кладке кирпичных стен и перегородок по контуру дверных и оконных проемов заложить деревянные антисептированные пробки через 10 рядов кладки по высоте, но не менее 2-х с каждой стороны проема
7. Откосы дверных и оконных проемов оштукатурить цементно-песчаным раствором.
8. Горизонтальную гидроизоляцию под кирпичные стены и перегородки выполнять из цементно-песчаного раствора состава 1:2, толщ. 30 мм
9. По периметру здания выполнить отмостку шириной 1000 мм по узлу лист 26.
10. Кровлю выполнить в соответствии со СНиП II-26-76.
11. При производстве строительно-монтажных работ по устройству кровли необходимо разработать мероприятия по противопожарной защите и по контролю за выполнением правил пожарной безопасности.
12. На перепаде высот, на пониженном участке кровли (вдоль оси 3) предусмотреть поверх рулонного ковра защитную гравийную засыпку толщиной не менее 30 мм на ширину 2 м от стены.
13. Полы выполнить в соответствии с требованиями СНиП II-В.8-71.
14. В помещениях с трапами покрытие выполнить с уклоном i=0,005 к трапам.
15. Все стальные элементы окон, ворот, лестниц и т.д. окрасить масляной краской за 2 раза.
16. Все деревянные элементы подвергнуть глубокой пропитке антипиренами и антисептиками
17. Все столярные изделия окна, двери и т.д. окрасить масляной краской светлых тонов
18. Кирпичные участки наружных стен оштукатурить и расшить под панели.
19. Указания по производству строительных работ в зимних условиях см. лист 2.

Привязан

Инв. №

ТП 503-1-46.86-АР

Автотранспортное предприятие на 50 грузовых автомобилей с закрытой стоянкой

| | | |
|---|---|---|
| ГИП | Шульгин | |
| Н. контр. | Сахновская | |
| Нач. отд. | Руфан | |
| Гл. спец. | Таран | |
| Рук. гр. | Кульвец | |
| Арх. | Богданова | |

Производственный корпус с административно-бытовыми помещениями

| Стадия | Лист | Листов |
|---|---|---|
| РП | 1 | 29 |

Общие данные /начало/

Минавтотранс РСФСР ГИПРОАВТОТРАНС Ростовский филиал

Копировал — 25641-01, 25 формат А2

Типовой проект 503-1-46.86 Альбом I

## Ведомость отделки помещений /площадь м²/

| Наименование или номер помещения | Потолок | | Стены или перегородки | | Низ стен или перегородок /панель/ | | | Колонна | | Примечание |
|---|---|---|---|---|---|---|---|---|---|---|
| | Площадь | Вид отделки | Площадь | Вид отделки | Площадь | Вид отделки | Высота мм | Площадь | Вид отделки | |
| Зона ТО и ТР, мастерская, тепловой участок, склад запчастей и материалов, КТП, ресеентная, центральный тепловой пункт, венткамеры, стоянка | 2894.4 | Затирка швов известковая окраска | 2511,6 | Затирка швов панелей, расшивка швов кирпичных перегородок, известковая окраска | — | — | — | 410.6 | Известковая окраска | |
| Кладовая масел, кладовая резины цех и промкладовая, участок ремонта электрооборудования | 86,0 | Затирка швов известковая окраска | 201.0 | Затирка швов панельных перегородок, расшивка швов кирпичных перегородок. Известк. окраска | 138,5 | Керамическая плитка | 2.000 | 1,6 | керамическая плитка | |
| | | | | | | | | 2,0 | Известковая окраска | |
| пост майки | 116,0 | Затирка швов, водоэмульсионная окраска | 217.8 | Затирка швов панелей, водоэмульсионная окраска | 145,2 | Керамическая плитка | 3000 | 24,0 | Керамическая плитка | |
| | | | | | | | | 12,0 | Водоэмульсионная окраска | |
| вестибюль, механик КПП, торговый зал буфета на 12 посадочных мест, отдел кадров, шоферская, диспетчерская, кабинет по безопасности движения, красный уголок, бухгалтерия, профком, кабинет главного инженера, кабинет директора, приемная, кабинет политпросвещения, контора, узел связи, комната мед. осмотра, охрана, коридоры и тамбуры, лестничные клетки, мужские и женские гардеробные домашней, ул. и спецодежды, мужская гардер. дом и ул. одежды | 505,86 | Затирка швов клеевая окраска | 933,37 | Затирка швов панелей, штукатурка кирпичных перегородок, водоэмульсионная окраска | — | — | — | — | — | |

продолжение

| Наименование или номер помещения | Потолок | | Стены или перегородки | | Низ стен или перегородок /панель/ | | | Колонна | | Примечание |
|---|---|---|---|---|---|---|---|---|---|---|
| | Площадь | Вид отделки | Площадь | Вид отделки | Площадь | Вид отделки | Высота мм | Площадь | Вид отделки | |
| Моечная, раздаточная, подсобное помещение | 23,2 | Затирка швов панелей, клеевая окраска | 149.1 | Затирка швов панелей, штукатурка кирп. перегородок, клеевая окр. | 84,6 | Стеклянная плитка | 1800 | — | — | |
| Мужская гардеробная спец. одежды хоз. помещение, занузлы и умывальные | 41.3 | Затирка швов панелей водоэмульсионная окраска | 195,7 | Затирка швов панелей, штукатурка кирп. перегородок, водоэмульсионная окраска | 105,1 | Стеклянная плитка | 1500 | — | — | |
| Душевые и предушевые | 14.2 | Затирка швов панелей, водоэмульсионная окраска | 65,7 | Затирка швов панелей, штукатурки кирп. перег., масляная окраска | 42.7 | Стеклянная плитка | 1800 | — | — | |

## Указания по производству строительных работ в зимнее время

Работы в зимних условиях должны выполняться по специальному проекту производства работ и обосновываться технико-экономическим расчетом.

Подлежащий разработке грунт должен быть предварительно подготовлен рыхлением. Прочность бетона монолитных бетонных фундаментов на время монтажа колонн должна быть не менее 70% от проектной. Для приготовления бетонных смесей следует применять быстротвердеющие портландцементы.

Зимнюю кладку производить в соответствии со СНиП III-17-78.

Внутренние малярные работы производить в утепленных и отапливаемых помещениях. Температура воздуха в помещениях, а также температура поверхностей не должна быть ниже 8°С.

## Ведомость спецификаций

| Лист | Наименование | Примечание |
|---|---|---|
| 3 | Спецификация элементов к схеме расположения фундаментов | |
| 11. | Спецификация элементов к схеме расположения приямка ПРм4 | |
| 12. | Спецификация элементов к схеме расположения приямка ПРм5 | |
| 16 | Спецификация элементов заполнения проемов ворот и дверей | |
| 18 | Спецификация оконных блоков и перемычек. Спецификация изделий и соединительных элементов к листам 14÷17. | |
| 20 | Спецификация материалов на венткамеры | |
| 21 | Спецификация материалов к схемам вентшахт и ложарным лестницам. | |
| 23 | Спецификация панелей перегородок | |
| 24 | Спецификация материалов на лист | |
| 25 | Спецификация материалов на лист | |
| 27 | Спецификация элементов к схеме раскладки | |
| | АЦВ листов | |

## Таблица толщин ограждающих конструкций

| Расчетная зимняя температура | Наружные стеновые панели | | | Кирпичные вставки | | | Утеплитель-плитный керамзитобетон γ=400 | | |
|---|---|---|---|---|---|---|---|---|---|
| | Бытовая часть | Производственная часть | Стоянка | Бытовая часть | Производственная часть | Стоянка | Бытовая часть | Производственная часть | Стоянка |
| | а | б | в | г | д | е | | | |
| −30 | 350 | 250 | 200 | 380 | 380 | 250 | 120 | 100 | 90 |
| −40 | 400 | 300 | 250 | 510 | 380 | 380 | 160 | 140 | 120 |

Инв.№подл. | Подпись и дата | Взам.инв.№

| | | | |
|---|---|---|---|
| Привязан | ГИП | Шульгин | |
| | Н.контр. | Сахновская | |
| | Нач.отд. | Рубан | |
| | Гл.спец. | Таран | |
| | Рук.гр. | Кульвец | |
| Инв.№ | Арх. | Богданова | |

ТП 503-1-46.86-АР

Автотранспортное предприятие на 50 грузовых автомобилей с закрытой стоянкой

Производственный корпус с административно-бытовыми помещениями

| Стадия | Лист | Листов |
|---|---|---|
| РП | 2 | |

Общие данные /окончание/

Минавтотранс РСФСР ГИПРОАВТОТРАНС Ростовский филиал

Копировал: Шафр 25641-01 26 Формат А2

Типовой проект 503-1-46.86 Альбом I

## Схема расположения фундаментов под оборудование

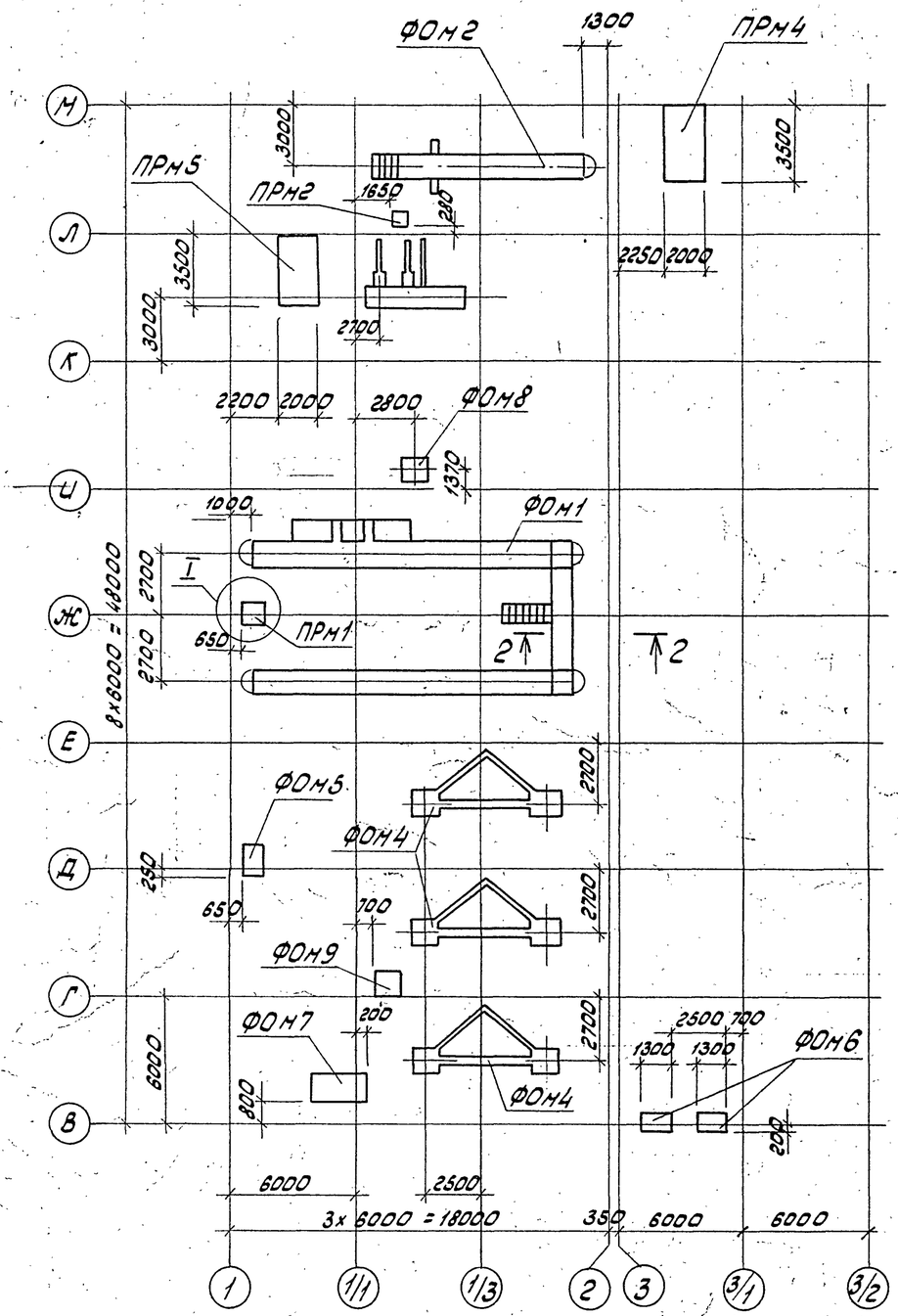


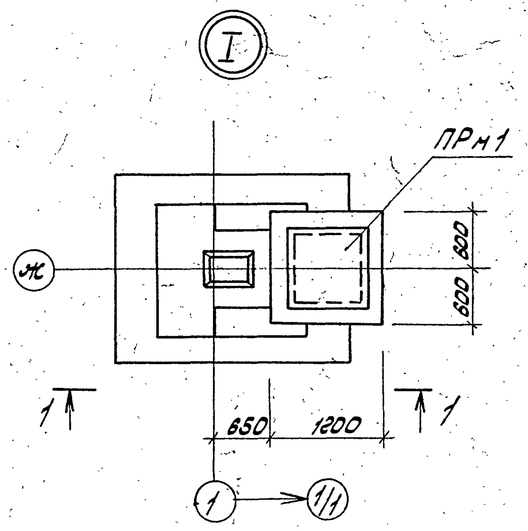


### 1 - 1

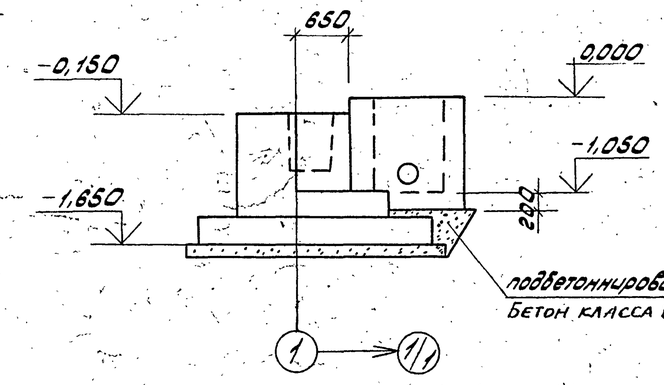


### 2 - 2

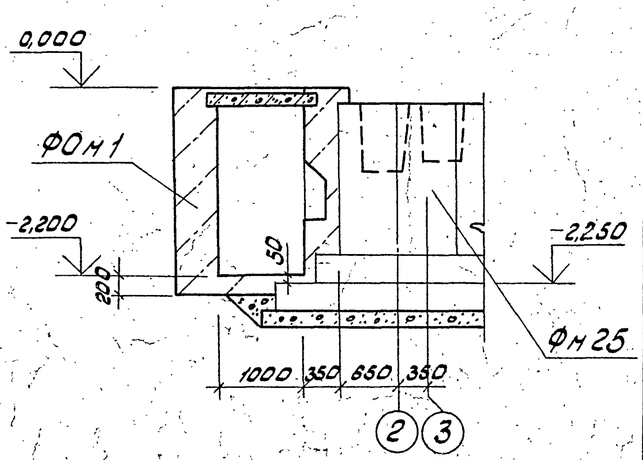


## Спецификация элементов к схеме расположения фундаментов под оборудование

| Марка, поз. | Обозначение | Наименование | Кол. | Масса ед., кг | Примечание |
|---|---|---|---|---|---|
| | | фундаменты | | | |
| | | под оборудование | | | |
| ФОм1 | лист 4 | ФОм1 | 1 | | |
| ФОм2 | лист 5 | ФОм2 | 1 | | |
| ФОм3 | лист 8 | ФОм3 | 1 | | |
| ФОм4 | лист 9 | ФОм4 | 3 | | |
| ФОм5 | лист 9 | ФОм5 | 1 | | |
| ФОм6 | лист 10 | ФОм6 | 2 | | |
| ФОм7 | лист 10 | ФОм7 | 1 | | |
| ФОм8 | лист 10 | ФОм8 | 1 | | |
| ФОм9 | лист 10 | ФОм9 | 1 | | |
| | | | | | |
| | | приямки | | | |
| ПРм1 | лист 10 | ПРм1 | 1 | | |
| ПРм2 | лист 10 | ПРм2 | 1 | | |
| ПРм4 | лист 11 | ПРм4 | 1 | | |
| ПРм5 | лист 12 | ПРм5 | 1 | | |

1. Насыпной слой, служащий основанием под фундаменты и приямки, уплотнить послойно при оптимальной влажности до $\gamma_{сх} \geq 1{,}65\ т/м^3$.
2. Под всеми фундаментами и приямками выполнить подготовку из щебня, втрамбованного в грунт, толщиной 100 мм.
3. Все фундаменты выполнять после получения оборудования и сверки с установочными чертежами.
4. Приямки КТП см. лист 13.

Привязан

Инв.№

Инв.№подл. | Подпись и дата | Взам.инв.№

| | | | | ТП 503-1-46.86-АР | | | |
|---|---|---|---|---|---|---|---|
| | | | | Автотранспортное предприятие на 50 грузовых автомобилей с закрытой стоянкой | | | |
| ГИП | Шульгин | | | Производственный корпус с административно-бытовыми помещениями | Стадия | Лист | Листов |
| Н.контр. | Сахновская | | | | РП | 3 | |
| Нач.отд. | Рубан | | | | | | |
| Гл.спец. | Воинов | | | Схема расположения фундаментов под оборудование | Минавтотранс РСФСР ГИПРОАВТОТРАНС Ростовский филиал | | |
| Рук.гр. | Лаврентко | | | | | | |
| Инж. | Кривчук | | | | | | |

25641-01 27

Копировал: Зарц Формат А2

Типовой проект 503-1-46.86 Альбом I

## ФОМ 1

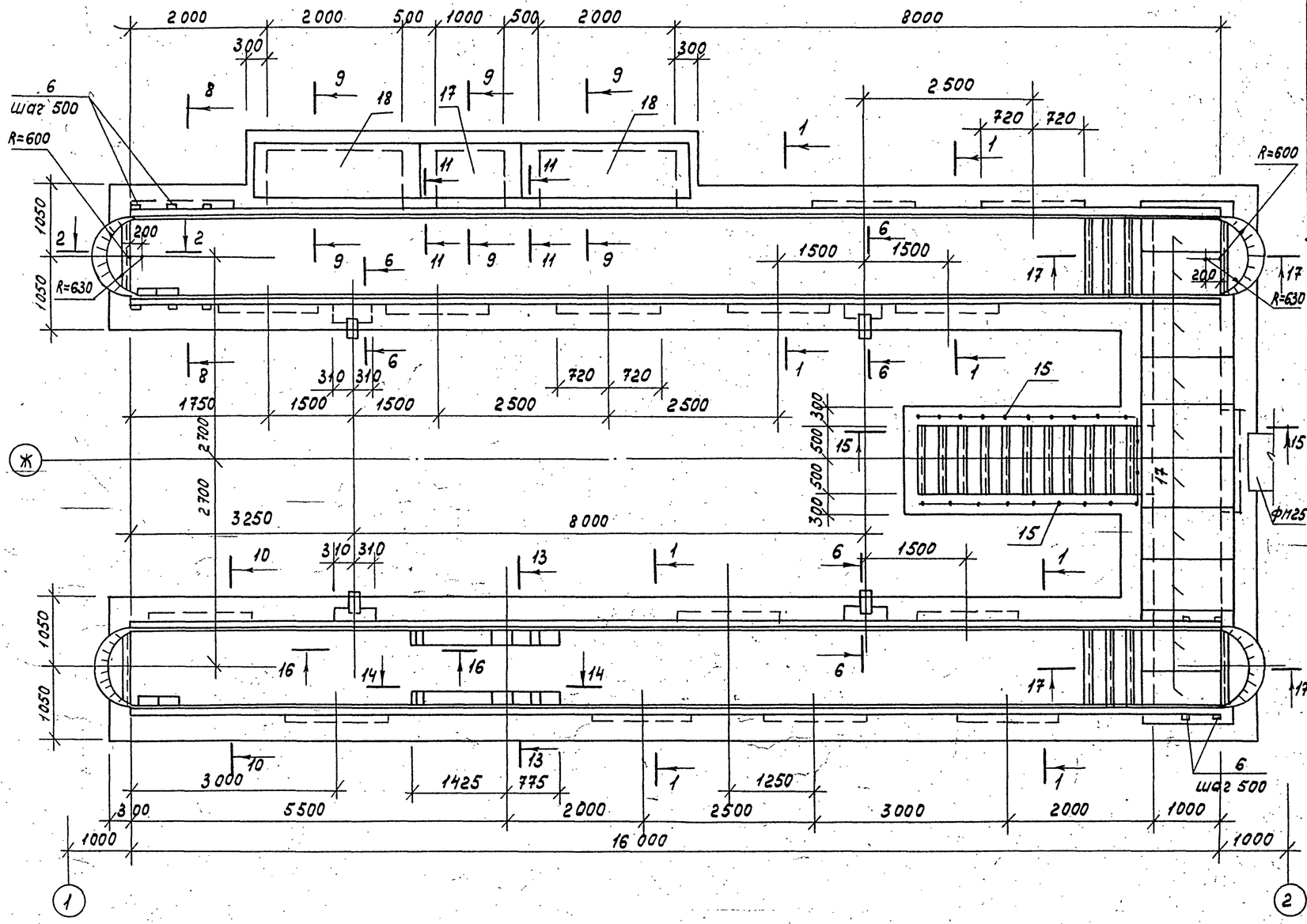


## Спецификация ФОМ1

| Формат | Зона | Поз. | Обозначение | Наименование | Кол. | Примечание |
|---|---|---|---|---|---|---|
| | | | | Сборочные единицы | | |
| | | | | Каркас плоский | | |
| А4 | | 1 | ТП 503-1-46.86 Альбом III | КР1 | 3 | |
| | | | | Сетки арматурные | | |
| | | 2 | ТП 503-1-46.86 Альбом III | С1 | 16 | |
| | | 3 | ТП 503-1-46.86 Альбом III | С2 | 4 | |
| | | | | Изделия закладные | | |
| | | 4 | ТП 503-1-46.86 Альбом III | МН1 | 64 | М |
| | | 5 | ТП 503-1-46.86 Альбом III | МН2 | 34,5 | М |
| | | 6 | ТП 503-1-46.86 Альбом III | МН3 | 132 | |
| | | 7 | ТП 503-1-46.86 Альбом III | МН4 | 8 | |
| | | 8 | ТП 503-1-46.86 Альбом III | МН5 | 16 | |
| | | 9 | ТП 503-1-46.86 Альбом III | МН6 | 16 | |
| | | 10 | ТП 503-1-46.86 Альбом III | МН7 | 8 | М |
| | | | | Детали | | |
| А2 | | 11 | Лист 6 | ф8AI ГОСТ 5781-82* ℓ=280 | 66 | 0,11 кг |
| А2 | | 12 | Лист 6 | ф12AIII ГОСТ 5781-82* ℓ=500 | 6 | 0,45 кг |
| А2 | | 13 | Лист 6 | Труба ф351х8 ГОСТ 8732-78* ℓ=130 | 4 | 8,8 кг |
| А2 | | 14 | Лист 4 | ∠160х8 ГОСТ 8509-72* ℓ=1500 | 3 | 18,3 кг |
| | | | | ограждения | | |
| | | 15 | 1.450.3-3, Вып. 1, часть 2 | ОГПМХЭб-10.36 | 2 | 33,1 кг |
| | | 16 | 1.450.3-3, Вып. 1, часть 2 | ОГПМХЭб-10.15 | 1 | 16,7 кг |
| | | | | Плиты | | |
| | | 17 | 3.006.1-2/82, Вып. 1-2 | П13д-11б | 11 | 330 кг |
| | | 18 | 3.006.1-2/82, Вып. 1-2 | П20д-3б | 2 | 640 кг |
| | | | | Материалы | | |
| | | | | Бетон класса В12,5 | | 62,5 м³ |

1. Фундамент ФОМ1 замаркирован на листе 3.
2. Сечения 1-1÷17 даны на листах 6,7.

## Ведомость расхода стали на элемент, кг

| Марка элемента | Изделия арматурные | | | | | | | Изделия закладные | | | | | | | | | | | | | | | | | | | | Общий расход |
|---|---|---|---|---|---|---|---|---|---|---|---|---|---|---|---|---|---|---|---|---|---|---|---|---|---|---|---|---|
| | Арматура класса | | | | | | Всего | Арматура класса | | | | Прокат марки | | | | | | | | | | | | | | | Всего | |
| | А-I | | | А-III | | | | А-I | | А-III | | ВСт3кп2 | | | | | | | | | | | | | | | | |
| | ГОСТ 5781-82* | | | ГОСТ 5781-82* | | | | ГОСТ 5781-82* | | ГОСТ 5781-82* | | ГОСТ 8732-78* | | ГОСТ 8510-72* | | ГОСТ 8509-72* | | ГОСТ 103-76* | | | ГОСТ 10704-76* | | ГОСТ 8240-72* | | | | | |
| | 8 | | Итого | 12 | | Итого | | 16 | Итого | 8 | Итого | Тр ф351х8 | Итого | Л160х100х10 | Итого | L50х5 | L100х8 | Итого | 10х100 | 10х150 | Итого | Тр.ф 25х1 | Итого | [12 | Итого | | | |
| ФОМ 1 | 20,9 | | 20,9 | 314,6 | | 314,6 | 335,5 | 30,9 | 30,9 | 62,2 | 62,2 | 35,2 | 35,2 | 1203,2 | 1203,2 | 130,1 | 54,9 | 185,0 | 158,4 | 780,8 | 939,2 | 12,3 | 12,3 | 83,2 | 83,2 | 355,2 | 388,7 | |

Привязан

Инв. №

| | | | |
|---|---|---|---|
| | | ТП 503-1-46.86 - АР | |
| | | Автотранспортное предприятие на 50 грузовых автомобилей с закрытой стоянкой | |
| ГИП | Шульгин | Производственный корпус с административно-бытовыми помещениями | Стадия: РП; Лист: 4; Листов: |
| Н.контр. | Сахновский | | |
| Нач.отд. | Рубан | | |
| Гл.спец. | Воинов | Фундамент ФОМ1 | Минавтотранс РСФСР ГИПРОАВТОТРАНС Ростовский филиал |
| Рук.гр. | Лавренко | | |
| Инж. | Кривчук | | |

Инв. № подл. | Подпись и дата | Взам. инв. №

## Фом 2

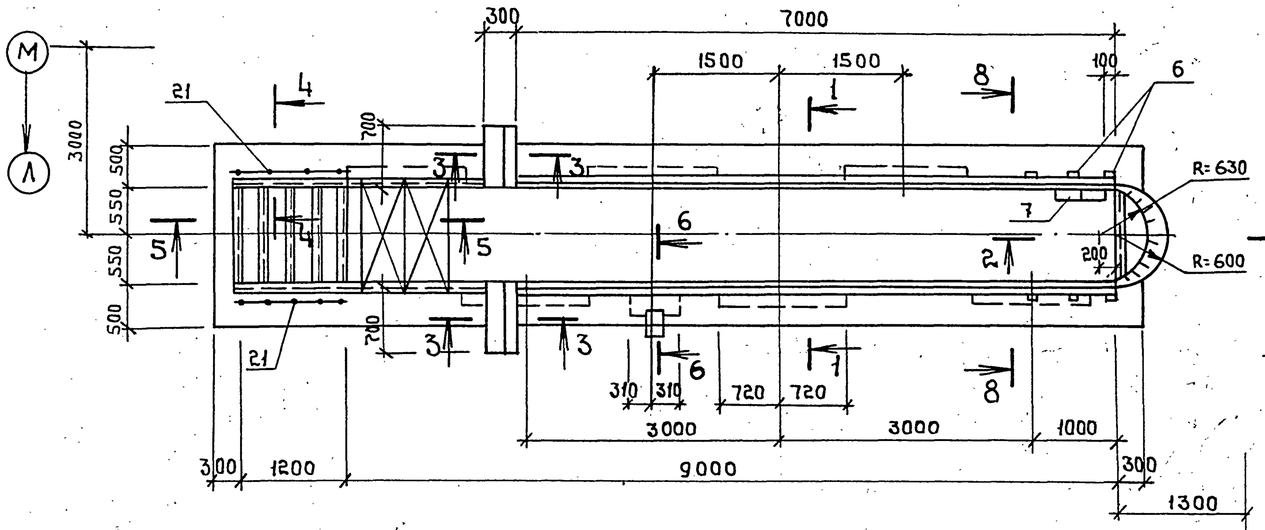


## 3-3

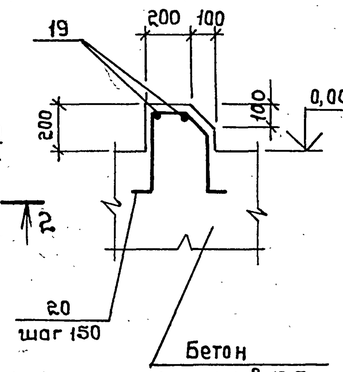


## 1-1

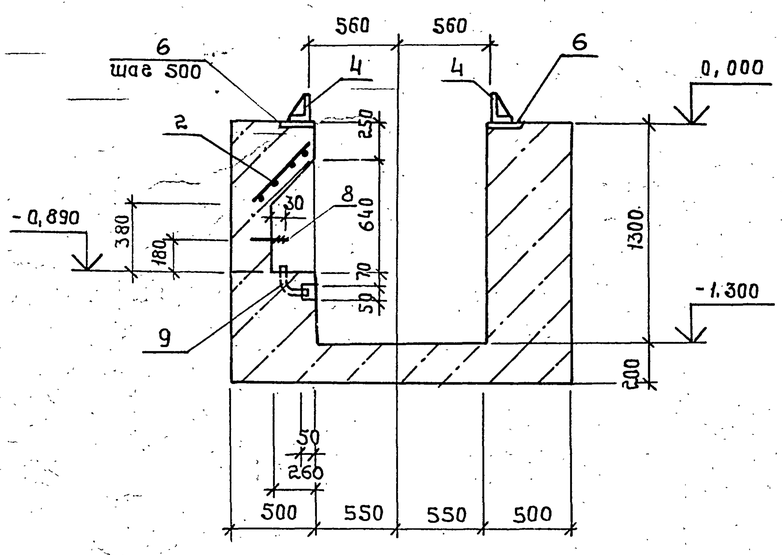


## 2-2

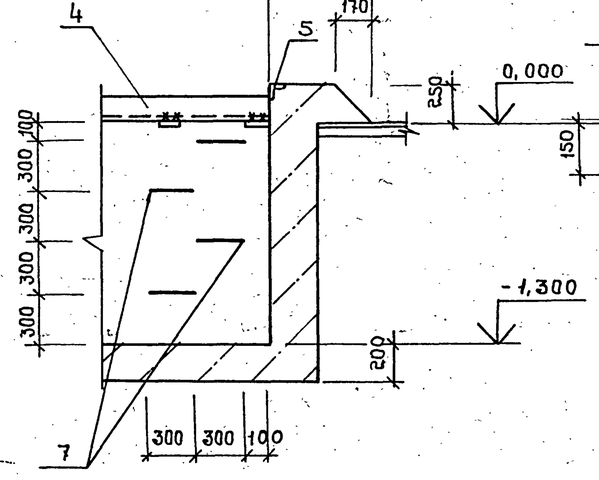


## 4-4

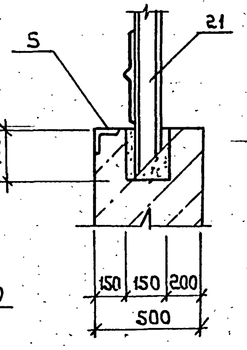


## Спецификация Фом 2

| Формат | Зона | Поз. | Обозначение | Наименование | Кол. | Примечание |
|---|---|---|---|---|---|---|
| | | | | | | |
| | | | | Сборочные единицы | | |
| | | | | Сетки арматурные | | |
| А4 | | 2 | ТП 503-1-46.86 Альбом III | С1 | 6 | |
| А4 | | 3 | ТП 503-1-46.86 Альбом III | С2 | 1 | |
| | | | | | | |
| | | | | Изделия закладные | | |
| А4 | | 4 | ТП 503-1-46.86 Альбом III | МН1 | 14 | м |
| А4 | | 5 | ТП 503-1-46.86 Альбом III | МН2 | 15 | м |
| А4 | | 6 | ТП 503-1-46.86 Альбом III | МН3 | 30 | |
| А4 | | 7 | ТП 503-1-46.86 Альбом III | МН4 | 4 | |
| А4 | | 8 | ТП 503-1-46.86 Альбом III | МН5 | 6 | |
| А4 | | 9 | ТП 503-1-46.86 Альбом III | МН6 | 6 | |
| | | | | | | |
| | | | | Детали | | |
| | | | | Ф10А III ГОСТ 5781-82* | | |
| А2 | | 19 | Лист 5 | $\ell$ = 670 | 2 | 0,41 кг |
| А2 | | 20 | Лист 5 | $\ell$ = 1190 | 10 | 0,73 кг |
| А2 | | 13 | Лист 6 | Труба Ф351×8 ГОСТ 8732-78* $\ell$=130 | 1 | 8,8 кг |
| | | | | | | |
| | | | | Ограждения | | |
| | | 21 | 1.450.3-3, вып.1, часть 2 | ОГ.П.МХЭБ-10.15 | 2 | 16,7 кг |
| | | | | | | |
| | | | | Материалы | | |
| | | | | Бетон класса В 12,5 | | 21,0 м³ |

1. Фундамент Фом 2 замаркирован на листе 3
2. Сечения 5-5 ÷ 8-8 даны на листе 6

## Ведомость расхода стали на элемент, кг

| Марка элемента | Изделия арматурные | | | | Изделия закладные | | | | | | | | | | | | | | | | | | | | | Общий расход |
|---|---|---|---|---|---|---|---|---|---|---|---|---|---|---|---|---|---|---|---|---|---|---|---|---|---|---|
| | Арматура класса | | | Всего | Арматура класса | | | | | | | Прокат марки | | | | | | | | | | | | | Всего | |
| | А-III | | | | А I | | | А-III | | | | Вст3кп2 | | | | | | | | | | | | | | |
| | ГОСТ 5781-82* | | | | ГОСТ 5781-82* | | | ГОСТ 5781-82* | | | | ГОСТ 8732-78* | | ГОСТ 8510-72* | | | ГОСТ 8509-72* | ГОСТ 103-76* | | | | ГОСТ 10704-76* | | | | |
| | 10 | 12 | Итого | | 16 | | Итого | 8 | | | Итого | Тр. Ф351×8 | Итого | L 160×100×10 | | Итого | L50×5 | Итого | -10×150 | -10×100 | | Итого | Тр Ф25×1 | Итого | | |
| Фом 2 | 8,12 | 100,44 | 108,56 | 108,56 | 13,88 | | 13,88 | 17,7 | | | 17,7 | 8,8 | 8,8 | 263,2 | | 263,2 | 56,55 | 56,55 | 170,8 | 36,0 | | 206,8 | 4,62 | 4,62 | 562,75 | 680,11 |

Привязан

Инв.№

| | | | |
|---|---|---|---|
| | | ТП 503-1-46.86-АР | |
| | | Автотранспортное предприятие на 50 грузовых автомобилей с закрытой стоянкой | |
| ГИП | Шульгин | Производственный корпус с административно-бытовыми помещениями | Стадия: РП; Лист: 5; Листов: |
| Н.контр. | Сахновская | | |
| Нач.отд. | Рубан | | |
| Гл.спец. | Баинов | Фундамент Фом 2 Сечения 1-1 ÷ 4-4 | Минавтотранс РСФСР ГИПРОАВТОТРАНС Ростовский филиал |
| Рук.гр. | Лавренко | | |
| Инж. | Кривчук | | |

Взам.инв.№ | Подпись и дата | Инв.№ подл.

Копировал: Шеф 25641-01 29 Формат А2

Типовой проект 503-1-46.86 Альбом I

5-5

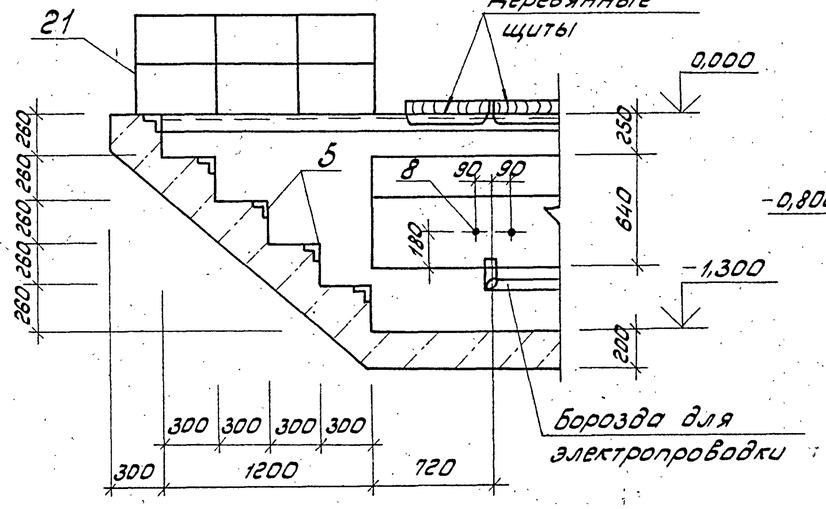


6-6

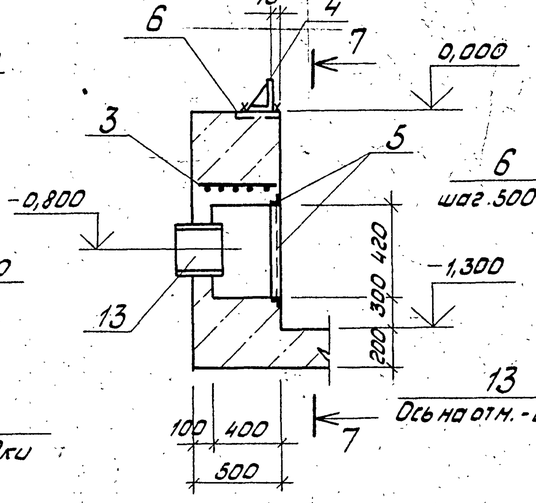


7-7

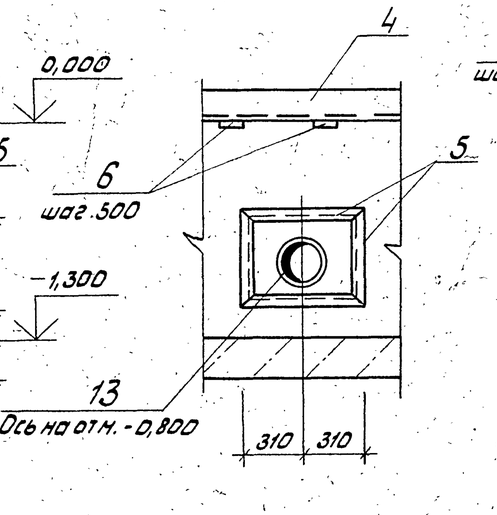


8-8

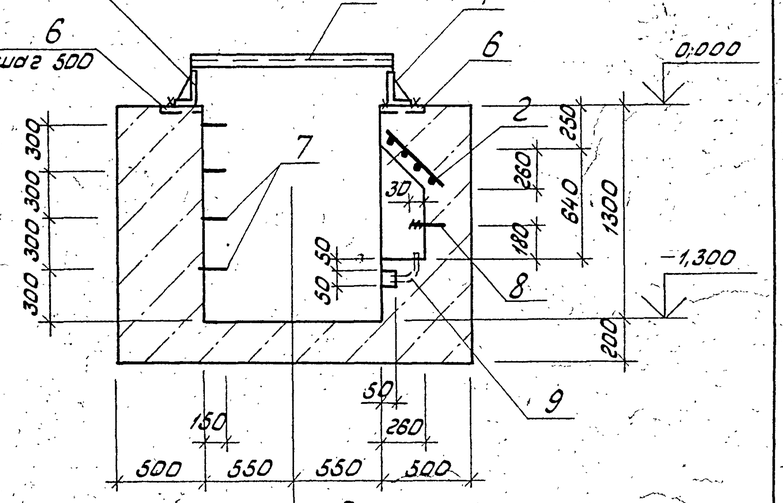


9-9

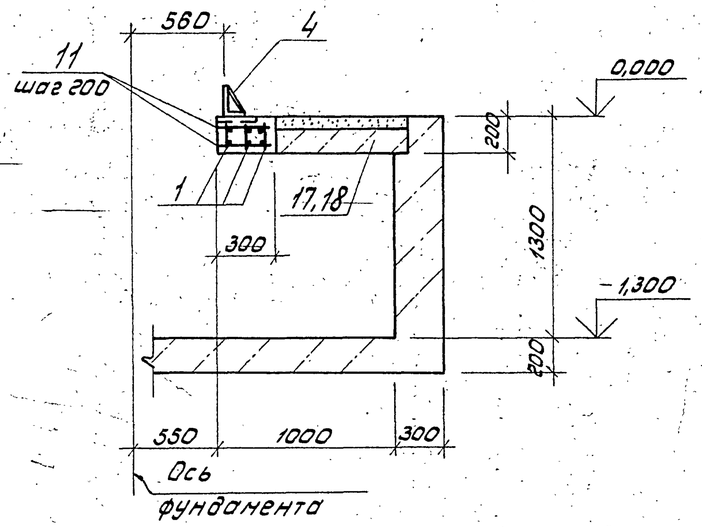


10-10

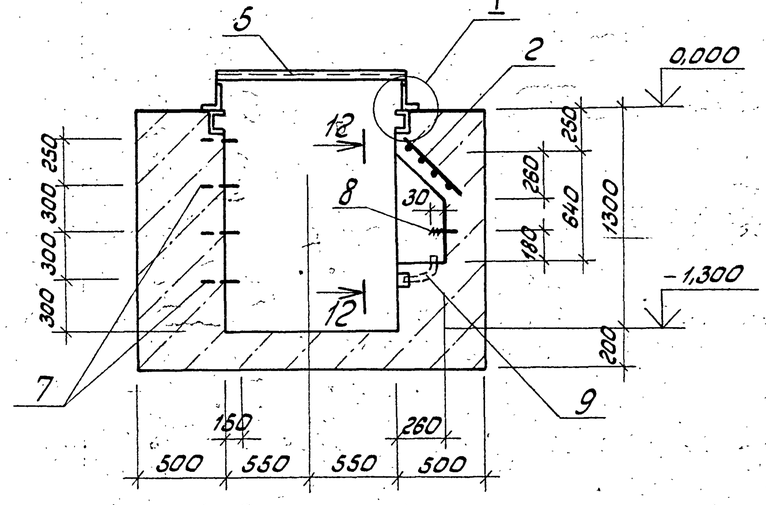


1. Данный лист см. совместно с листами 4,5.
2. Внутренние поверхности стен фундаментов ФОм1, ФОм2 облицевать белой керамической плиткой по ГОСТ 6141-82 на цементном растворе. Полы выполнять из керамической плитки по ГОСТ 6787-80. Ниши для освещения оштукатурить.

11-11

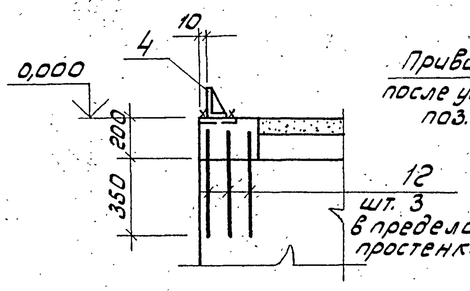


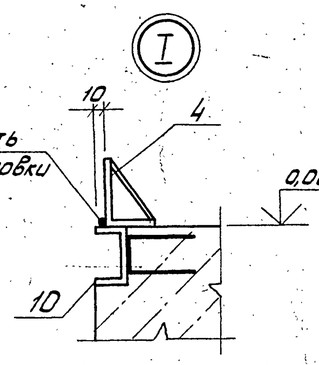


12-12

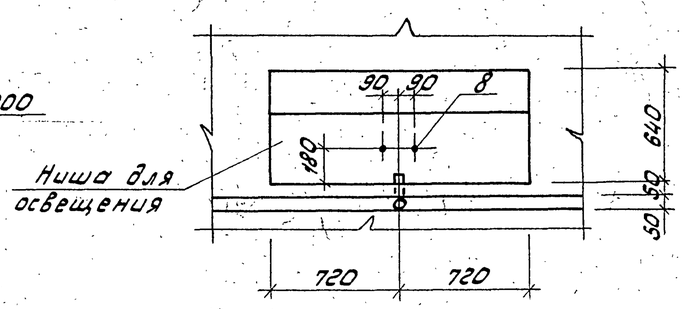


Привязан

Инв. №

| | | | | |
|---|---|---|---|---|
| | | | ТП 503-1-46.86-АР | |
| | | | Автотранспортное предприятие на 50 грузовых автомобилей с закрытой стоянкой | |
| ГИП | Шульгин | | Производственный корпус с административно-бытовыми помещениями | Стадия: РП; Лист: 6; Листов: |
| Н.контр. | Сахновская | | | |
| Нач.отд. | Рубан | | | |
| Гл.спец. | Воинов | | Сечения 5-5 ÷ 12-12 | Минавтотранс РСФСР ГИПРОАВТОТРАНС Ростовский филиал |
| Рук.гр. | Лавренко | | | |
| Инж. | Кривчук | | | |

25641-01 30

Копировал: Зарц Формат А2

Инв.№подл. | Подпись и дата | Взам.инв.№

Типовой проект 503-1-46.86 Альбом I

13-13

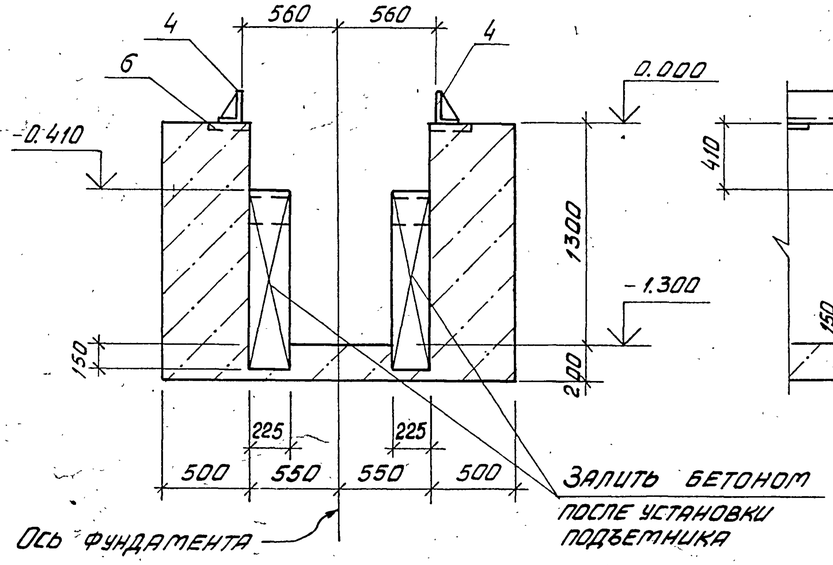


14-14

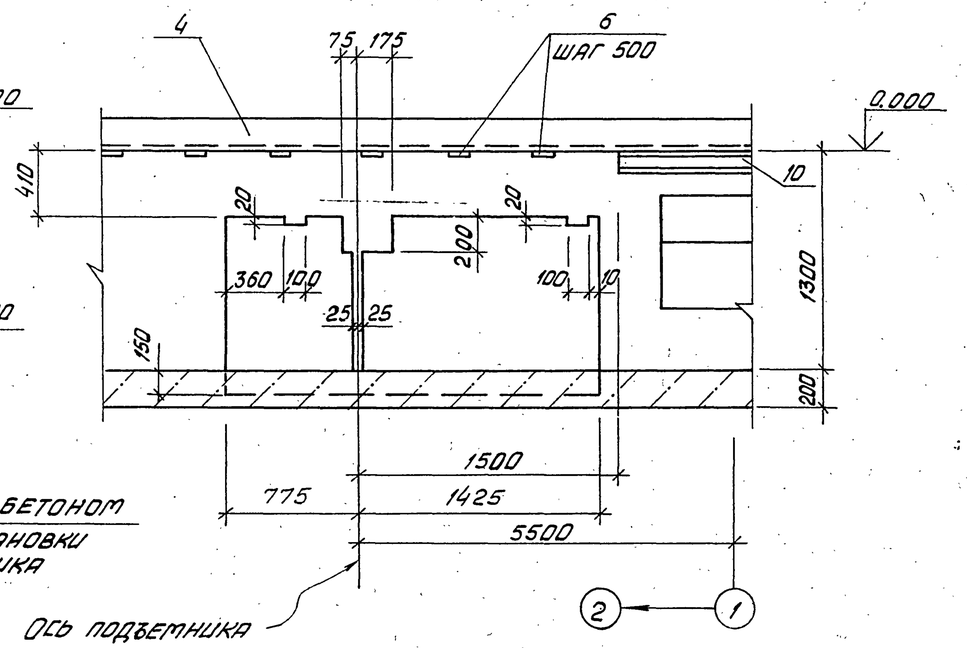


15-15

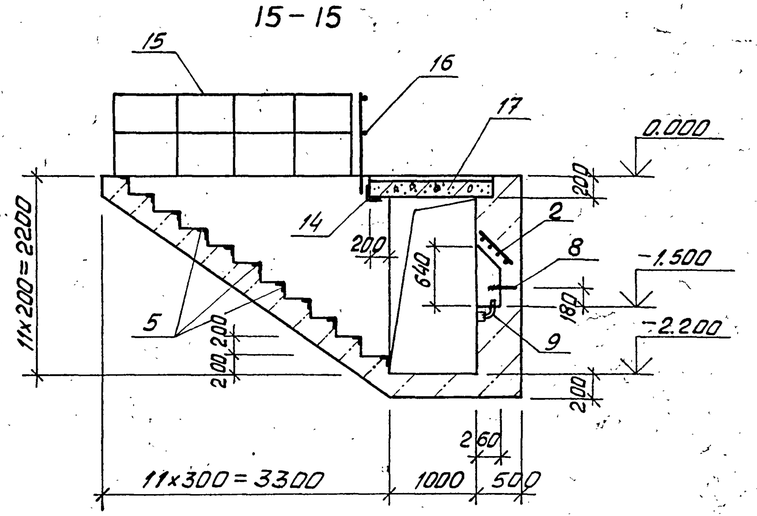


Данный лист см. совместно с листом 4.

16-16

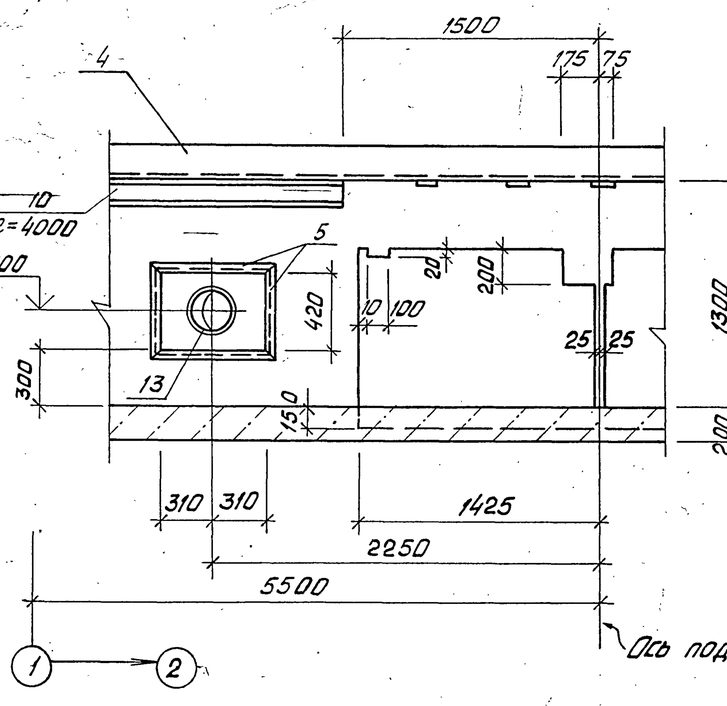


17-17

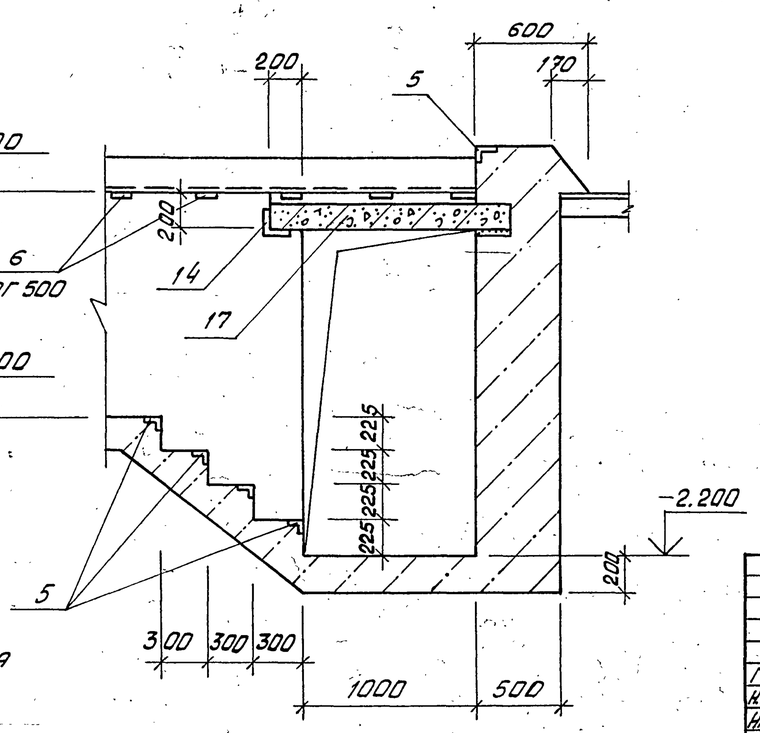


Привязан

Инв. №

| | | | |
|---|---|---|---|
| ТП 503-1-46.86-АР | | | |
| Автотранспортное предприятие на 50 грузовых автомобилей с закрытой стоянкой | | | |
| Производственный корпус с административно-бытовыми помещениями | Стадия | Лист | Листов |
| | РП | 7 | |
| Сечения 13-13÷17-17 | Минавтотранс РСФСР ГИПРОАВТОТРАНС Ростовский филиал | | |

| | | |
|---|---|---|
| ГИП | Шульгин | |
| Н.контр. | Сахновская | |
| Нач.отд. | Рубан | |
| Гл.спец. | Воинов | |
| Рук.гр. | Лавренко | |
| Инж. | Кривчук | |

Инв. № подл. | Подпись и дата | Взам. инв. №

25641-01 31

Копировал

Формат А2

Типовой проект 503-1-46.86 Альбом I

ФОМ 3

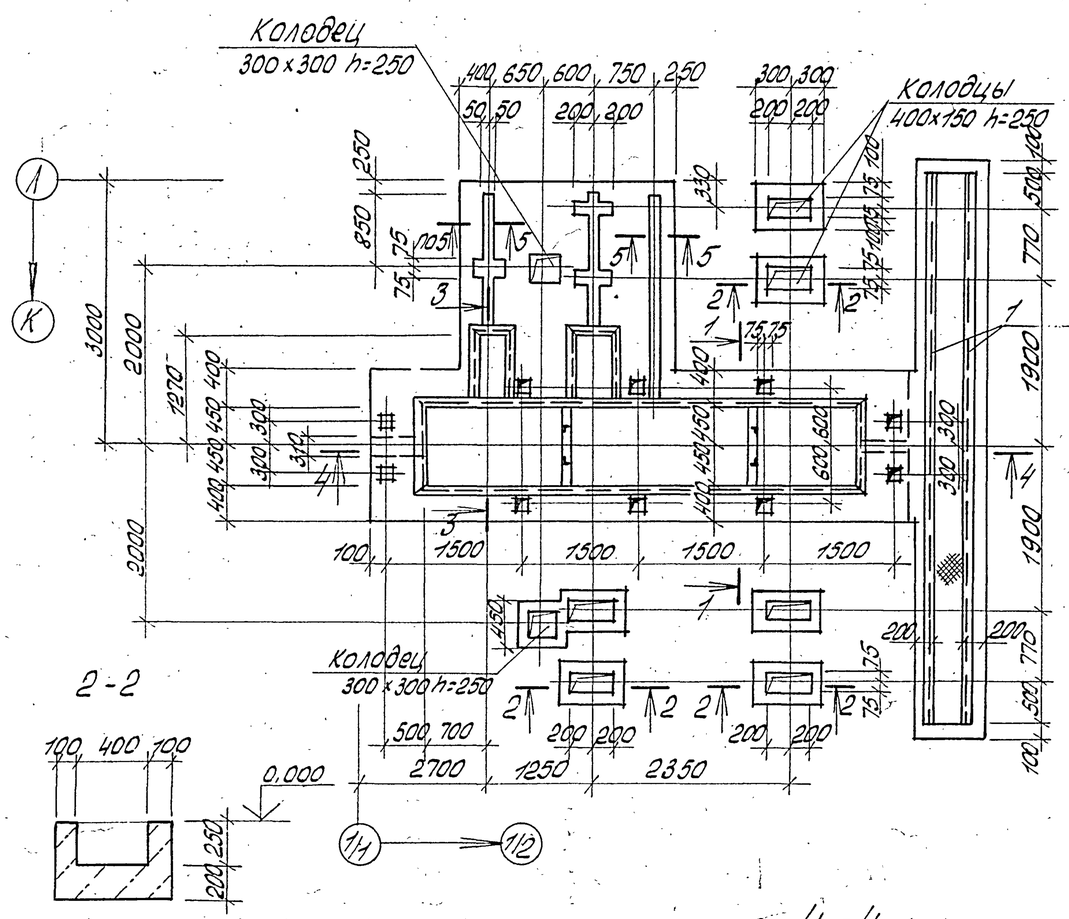


## Спецификация ФОМ 3

| Формат | Зона | Поз. | Обозначение | Наименование | Кол. | Примечание |
|---|---|---|---|---|---|---|
| | | | | Сборочные единицы | | |
| | | | | Изделия закладные | | |
| А4 | | 1 | ТП 503-1-46.86 альбом III | Мн2 | 27,5 | м |
| А4 | | 2 | ТП 503-1-46.86 альбом III | Мн8 | 2 | |
| А4 | | 3 | ТП 503-1-46.86 альбом III | Мн9 | 4 | |
| | | | | Материалы | | |
| | | | | Бетон класса В12,5 | | 10,5м³ |
| | | | ГОСТ 8568-77* | Рифл. сталь б=5мн-3,2н² | | 135,4кг |

1. Фундамент ФОМ3 замаркирован на листе 3.
2. Штукатурку стен и днищ приямков выполнять путем торкретирования цементным раствором (состава 1:2) из портландцемента с добавлением жидкого стекла.

Ведомость расхода стали на элемент, кг

| Марка элемента | Изделия закладные | | | | | | | | | | | Общий расход |
|---|---|---|---|---|---|---|---|---|---|---|---|---|
| | Арматура класса A-III | | | Прокат марки ВСт3кп2 | | | | | | | | |
| | ГОСТ 5781-82* | | | ГОСТ 8509-72* | | ГОСТ 8240-72* | | ГОСТ 82-70* | | | | |
| | ф8 | ф16 | | Ut010 | L50х5 | | Ut010 | C10 | Ut010 | -10х250 | Ut010 | |
| ФОМ 3 | 30,2 | 0,4 | | 30,6 | 103,7 | | 103,7 | 18,9 | 18,9 | 30,0 | 30,0 | 182,2 |

Привязан

Инв. №

| | | | |
|---|---|---|---|
| ГИП | Шульгин | | ТП 503-1-46.86 - АР |
| Н.контр. | Сонновская | | Автотранспортное предприятие на 50 грузовых автомобилей с закрытой стоянкой |
| Нач.отд. | Рубан | | Производственный корпус с административно-бытовыми помещениями |
| Гл.спец. | Воинов | | Стадия: РП; Лист: 8; Листов: |
| Рук.гр. | Лобренко | | Фундамент ФОМ 3 |
| Инж. | Хоивчук | | Минавтотранс РСФСР ГИПРОАВТОТРАНС Ростовский филиал |

Инв.№подл. | Подпись и дата | Взам.инв.№

Копировал: А4 — 25641-01 32 Формат А2

ФОМ 4
под подъемник П-112

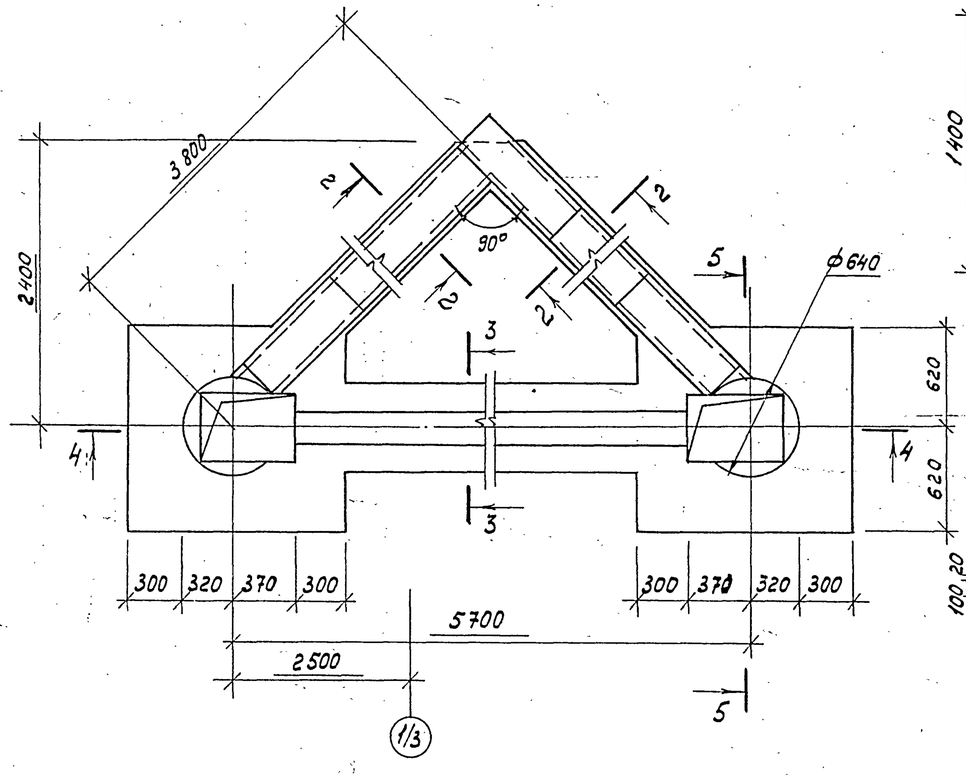


ФОМ 5
под пресс Р-337

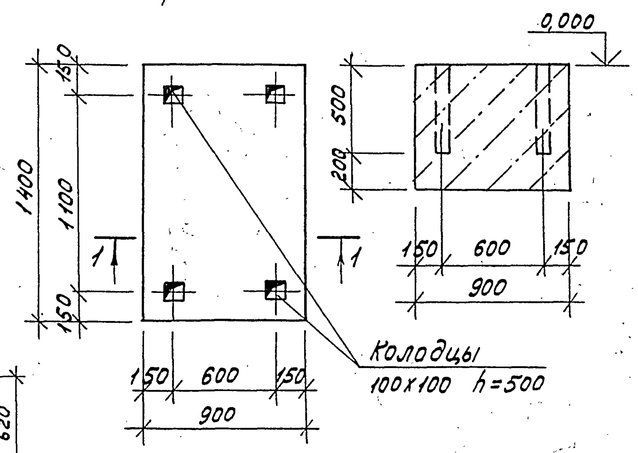


1—1




2—2

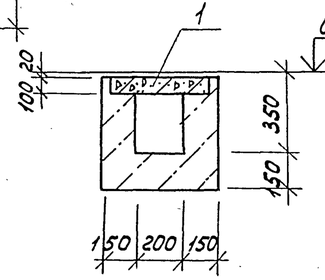


3—3

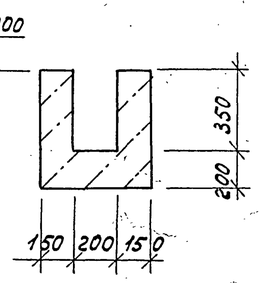


Спецификация ФОМ 4, ФОМ 5

| Формат | Зона | Поз. | Обозначение | Наименование | Кол. | Примечание |
|---|---|---|---|---|---|---|
| | | | | ФОМ4 | | |
| | | 1. | 3.006.1-2/82, вып. 1-2 | Плита П2-15а | 9 | 0,08т |
| | | | | | | |
| | | | | Материалы | | |
| | | | | Бетон класса В12,5 | | 8,2 м³ |
| | | | | | | |
| | | | | ФОМ5 | | |
| | | | | Материалы | | |
| | | | | Бетон класса В12,5 | | 0,9 м³ |

Фундаменты ФОМ 4, ФОМ 5 замаркированы на листе 3.

4—4

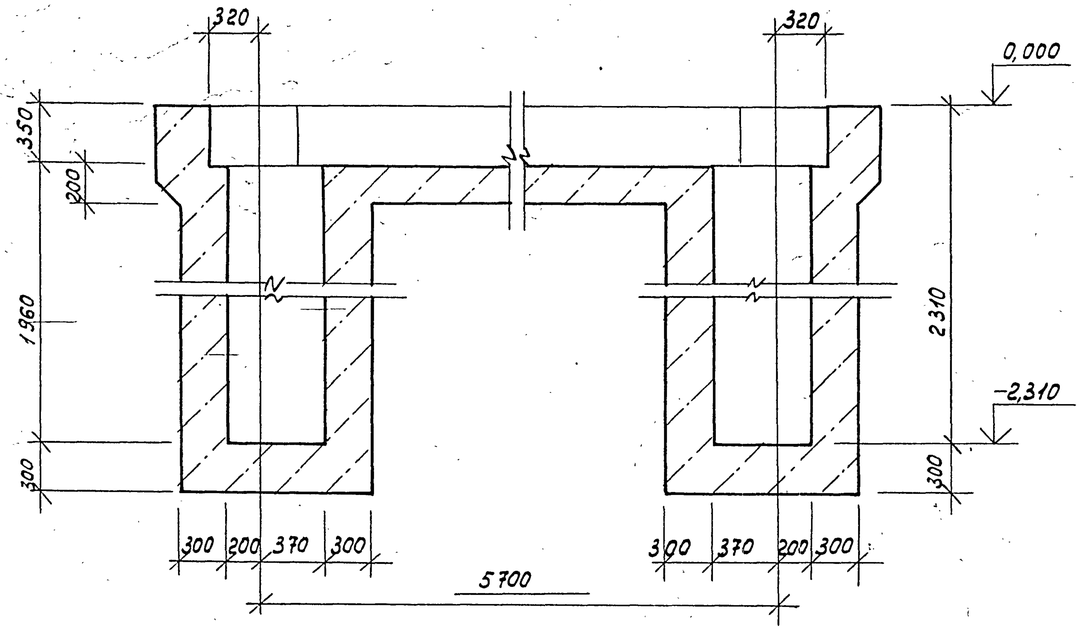


5-5

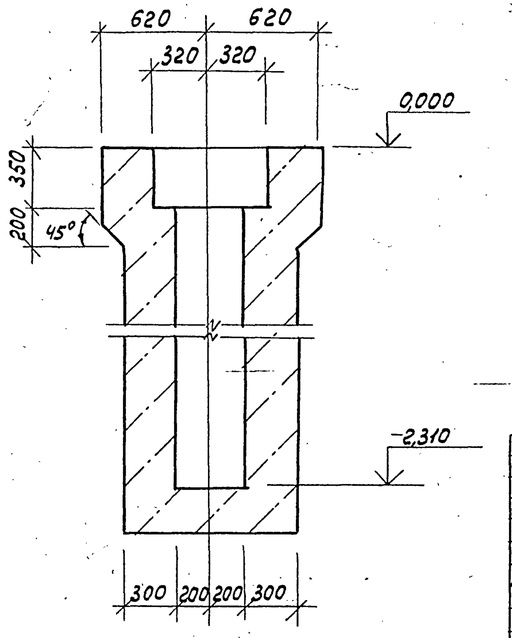


| | | | |
|---|---|---|---|
| ГИП | Шульгин | | |
| Н.контр. | Сахновский | | |
| Нач.отд. | Рубан | | |
| Гл.спец. | Воинов | | |
| Рук.гр. | Лавренко | | |
| Инж. | Кривчук | | |

ТП 503-1-46.86-АР

Автотранспортное предприятие на 50 грузовых автомобилей с закрытой стоянкой

Производственный корпус с административно-бытовыми помещениями

| Стадия | Лист | Листов |
|---|---|---|
| РП | 9 | |

Фундаменты ФОМ 4, ФОМ 5

Минавтотранс РСФСР
ГИПРОАВТОТРАНС
Ростовский филиал

Инв. № подл. | Подпись и дата | Взам. инв. №

ТИПОВОЙ ПРОЕКТ 503-1-46.86 АЛЬБОМ I

# Спецификация ФОм6 ÷ ФОм9, ПРм1 ÷ ПРм3

| Формат | Зона | поз. | Обозначение | Наименование | Кол. на исполн. ФОм6 | ФОм7 | ФОм8 | ФОм9 | ПРм1 | ПРм2 | ПРм3 | Ед. изм. |
|---|---|---|---|---|---|---|---|---|---|---|---|---|
| | | | | Сборочные единицы | | | | | | | | |
| | | | | Изделие закладное | | | | | | | | |
| А4 | | 1 | тп 503-1-46.86 альбом III | Мн2 | — | — | — | — | 3,2 | 2,4 | 3,8 | м |
| А4 | | 2 | тп 503-1-46.86 альбом III | Мн4 | — | — | — | — | — | — | 3 | |
| | | | | Детали | | | | | | | | |
| Б4 | | 3 | лист 10 | труба ф450×16 ГОСТ 8732-78* ℓ=280 | — | — | — | — | 2 | — | — | 48,0 кг |
| Б4 | | 4 | лист 10 | труба ф351×8 ГОСТ 8732-78* ℓ=280 | — | — | — | — | — | 1 | — | 18,9 кг |
| Б4 | | 5 | лист 10 | ф12А III ГОСТ 5781-82* ℓ=1300 | — | — | — | — | — | — | 3 | 1,16 кг |
| | | | | Материалы | | | | | | | | |
| | | | | Бетон класса В 12,5 | 0,52 | 1,84 | 2,6 | 0,57 | 1,33 | 1,03 | 1,6 | м³ |
| | | | ГОСТ 82-70* | Сталь листовая –δ=6 | — | — | — | — | 30,1 | 17,0 | 42,4 | кг |

## ФОм6

под компрессор 1101-135

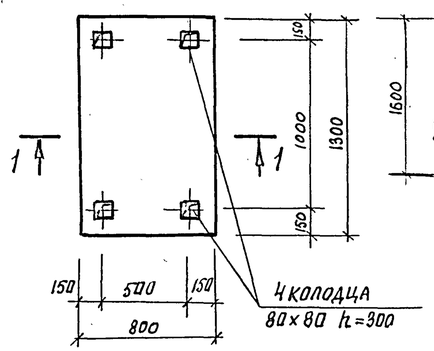


## ФОм7

под мосчную машину „ТАЙФУН Б"

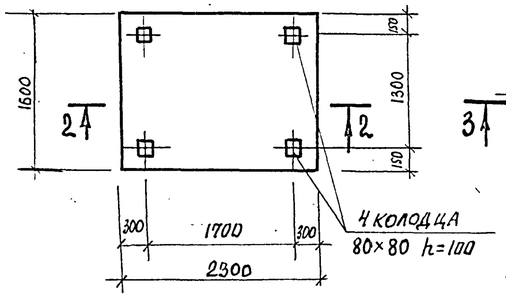


## ФОм8

под консольный кран

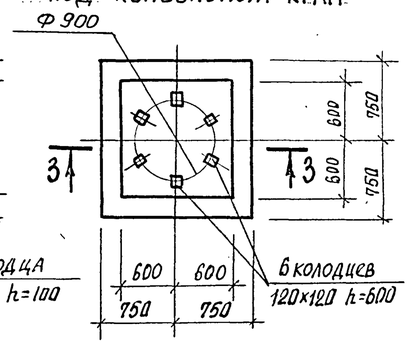


## 1-1

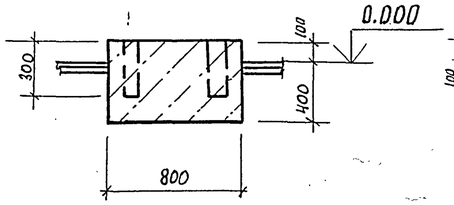


## 2-2

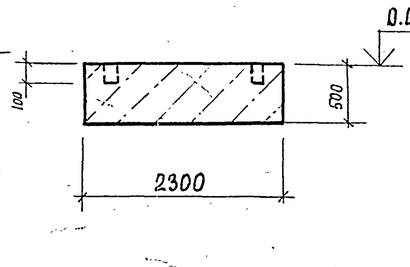


## 3-3

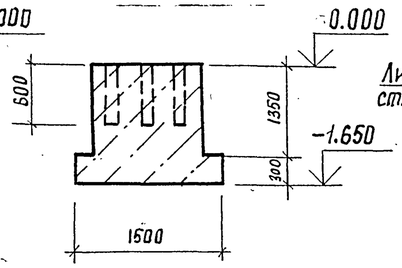


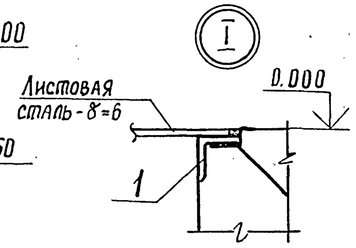


Фундаменты ФОм6 ÷ ФОм9 и приямки ПРм1, ПРм2 замаркированы на листе 3

## ФОм9

под стенд ЭГС-1м/со-948

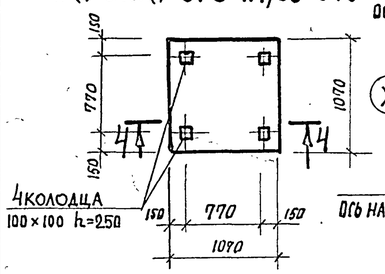


## ПРм1

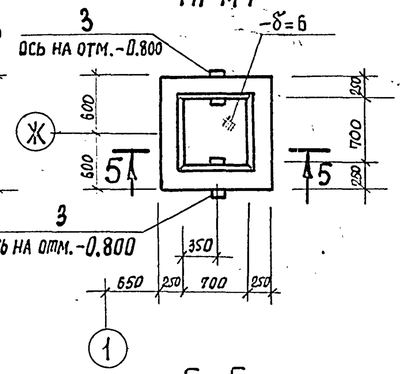


## ПРм2

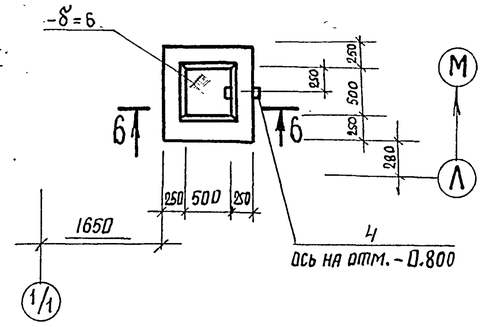


## ПРм3

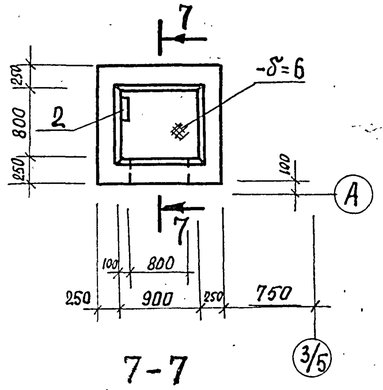


## 4-4

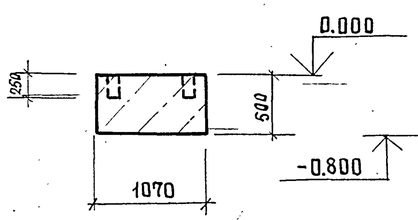


## 5-5

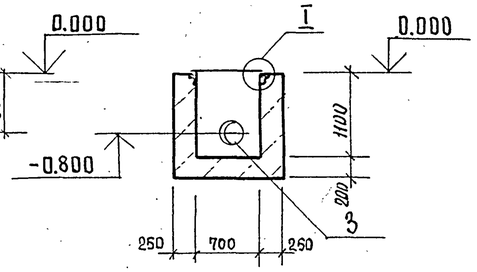


## 6-6

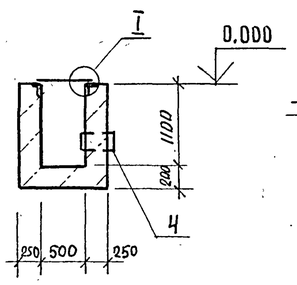


## 7-7

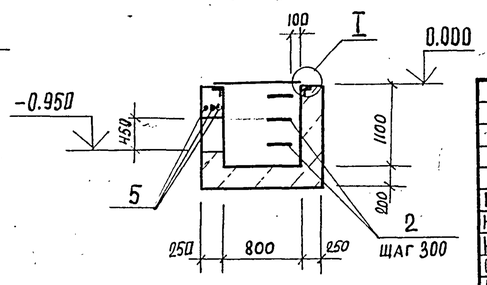


Привязан

Инв. №

| | | | |
|---|---|---|---|
| ГИП | Шульгин | | |
| Н.контр. | Сахновская | | |
| Нач.отд. | Рубан | | |
| Гл.спец. | Войнов | | |
| Рук.гр. | Лавренко | | |
| Инженер | Кривчук | | |

ТП 503-1-46.86 – АР

Автотранспортное предприятие на 50 грузовых автомобилей с закрытой стоянкой

Производственный корпус с административно-бытовыми помещениями

| Стадия | Лист | Листов |
|---|---|---|
| РП | 10 | |

Фундаменты ФОм6÷ФОм9. Приямки ПРм1÷ПРм3

Минавтотранс РСФСР ГИПРОАВТОТРАНС Ростовский филиал

25641-01 34

Копировал

Формат А2

Инв.№ подл. | Подпись и дата | Взам.инв.№

Типовой проект 503-1-46.86 Альбом I

## Схема расположения приямка ПРм4

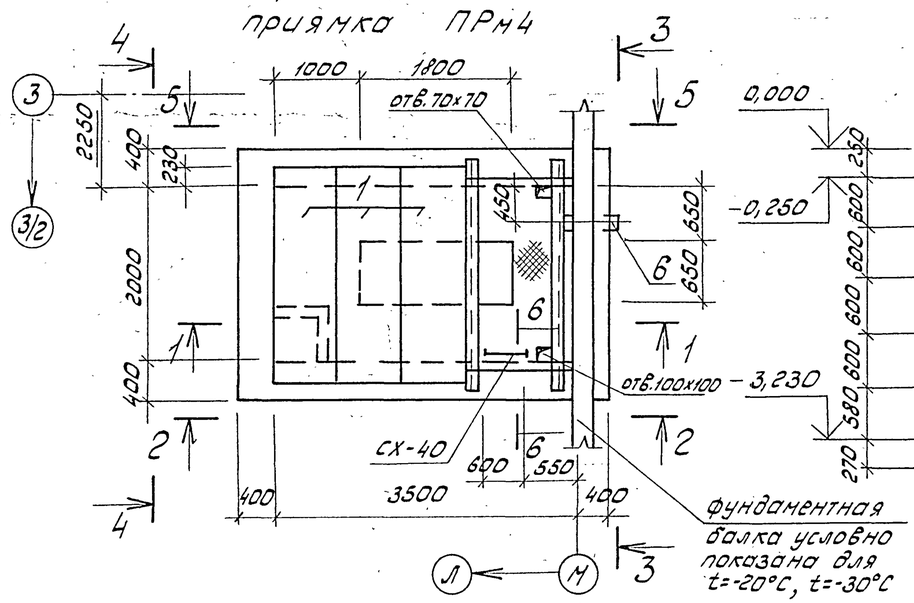


## 1-1

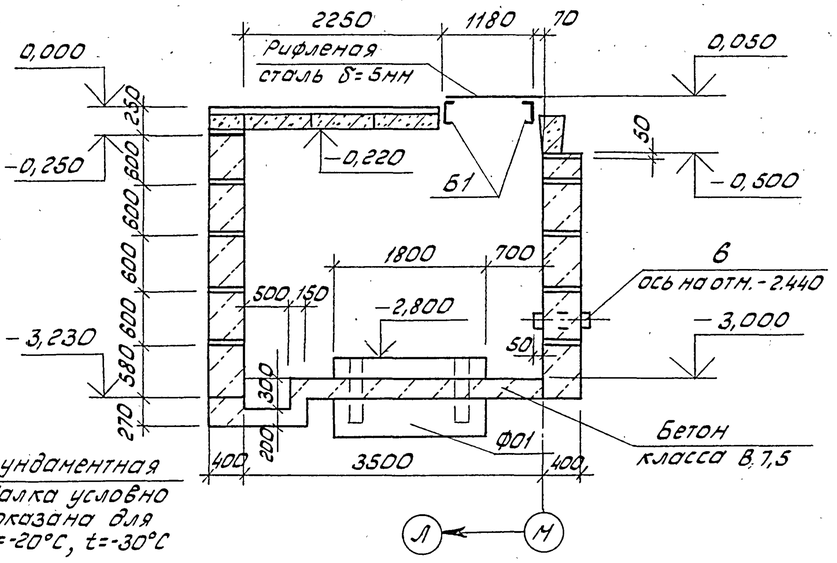


## 2-2

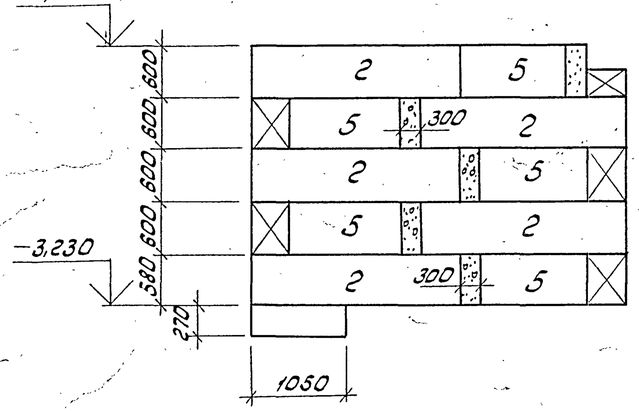


## 3-3

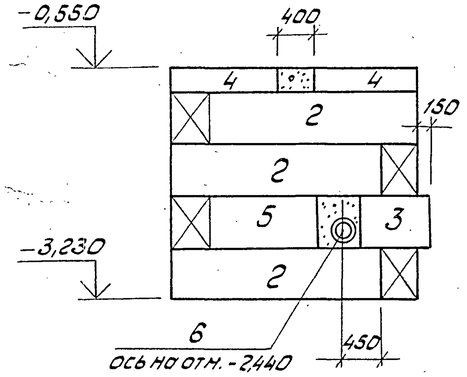


## 4-4

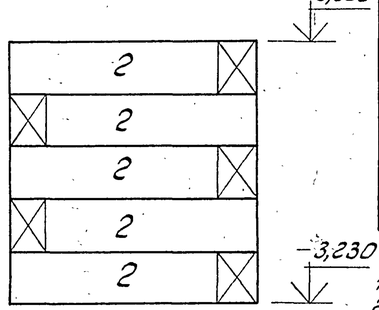


## Спецификация элементов к схеме расположения приямка ПРм4

| Марка, поз. | Обозначение | Наименование | Кол. | Масса ед., кг | Примечание |
|---|---|---|---|---|---|
| | | Плита | | | |
| 1 | 3.006.1-2/82, Вып.1-2 | ПГ1/9-8 | 3 | 730 | |
| | | Блоки фундаментные | | | |
| 2 | ГОСТ 13579-78 | ФБС 24.4.6-Т | 18 | 1300 | |
| 3 | ГОСТ 13579-78 | ФБС 9.4.6-Т | 1 | 470 | |
| 4 | ГОСТ 13579-78 | ФБС 12.4.3-Т | 2 | 310 | |
| 5 | ГОСТ 13579-78 | ФБС 12.4.6-Т | 10 | 640 | |
| | | Фундамент | | | |
| Ф01 | лист 11 | Ф01 | 1 | | |
| | | Сальник | | | |
| 6 | 5.900-3 | ДУ100 L=500 | 1 | 16,0 | |
| | | Стремянка | | | |
| СХ-40 | 1.450, 3-3, Вып.1 часть2 | СХ-40 | 1 | 65,6 | |
| | | Балка | | | |
| Б1 | лист 11 | [16 ГОСТ 8240-72* L=2500 | 2 | 35,5 | |
| | | Материалы | | | |
| | ГОСТ 8568-77* | Рифленая сталь δ=5мм | 2,6м² | 111,0 | |
| | ГОСТ 8509-72* | L 50х5 L=1170 | 1 | 4,41 | |
| | | Бетон класса В 7,5 | | | 4,3 м³ |

1. Приямок ПРм4 замаркирован на листе 3.
2. Фундаментные блоки укладываются на цементном растворе марки 50 с перевязкой вертикальных швов на глубину не менее 300мм.
3. Заделки по месту выполнять из бетона класса В 7,5 до укладки вышележащего ряда блоков.
4. Наружные поверхности стен приямка ПРм4 обмазать горячим битумом за два раза по холодной огрунтовке.

## 5-5

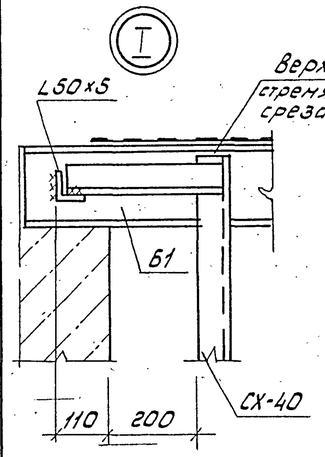


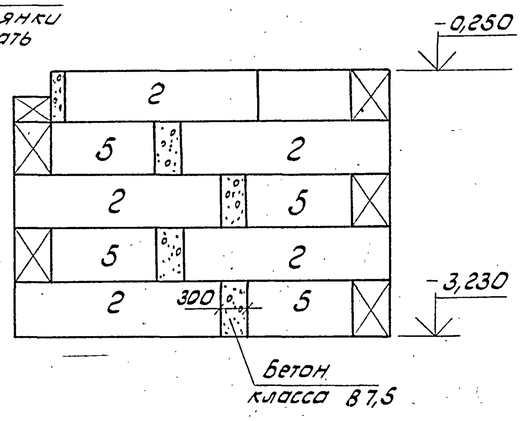


## 6-6

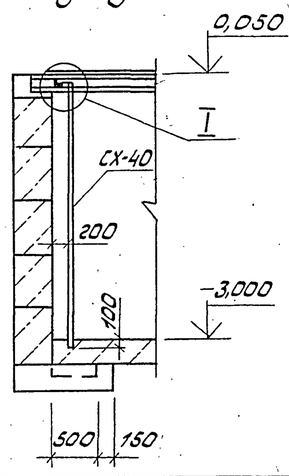


## ф01

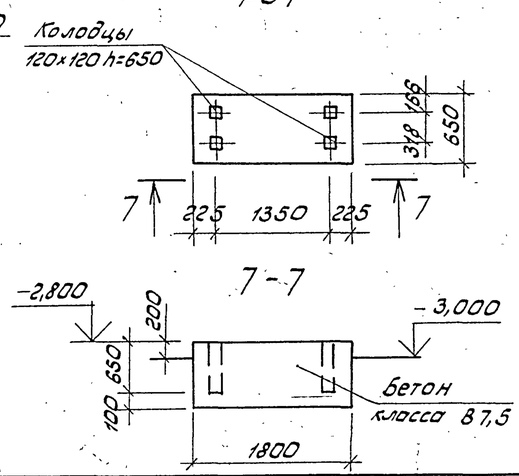


Привязан

Инв.№

| | | | |
|---|---|---|---|
| ТП 503-1-46.86-АР | | | |
| Автотранспортное предприятие на 50 грузовых автомобилей с закрытой стоянкой | | | |
| ГИП Шульгин | Производственный корпус административно-бытовыми помещениями | Стадия | Лист | Листов |
| Н.контр. Сахновская | | РП | 11 | |
| Нач.отд. Рубан | | | | |
| Гл.спец. Воинов | Схема расположения приямка ПРм4 | Минавтотранс РСФСР ГИПРОАВТОТРАНС Ростовский филиал | | |
| Рук.гр. Лавренко | | | | |
| Инж. Кривчук | | | | |

Инв.№подл. | Подпись и дата | Взам.инв.№

25641-01 35

Копировал: Зарц Формат А2

Типовой проект 503-1-46.86 Альбом I

## Схема расположения приямка ПРМ5

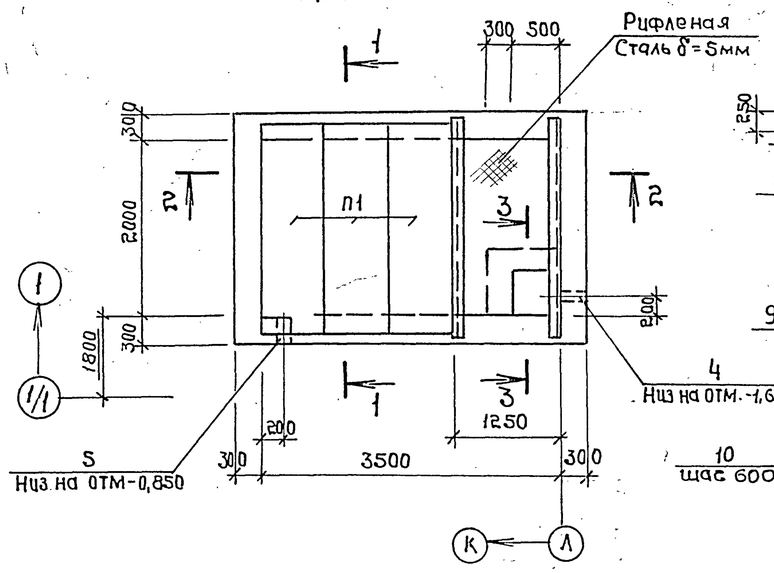


## 1-1

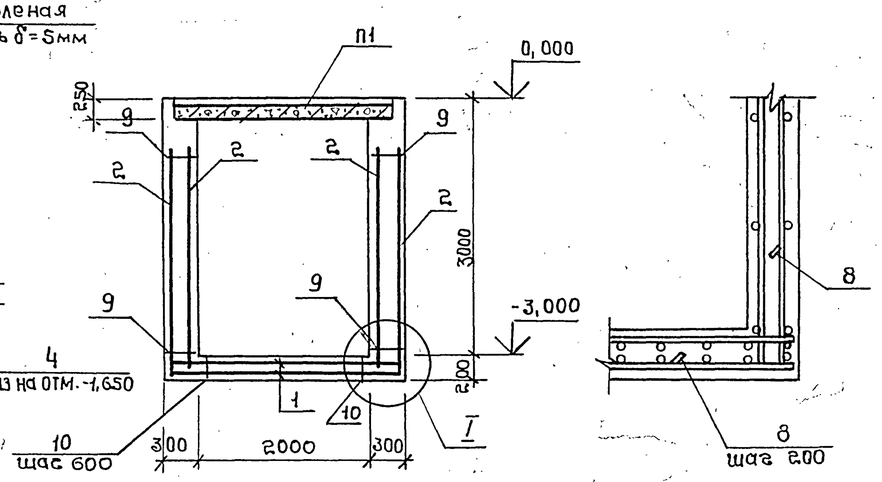


## 2-2

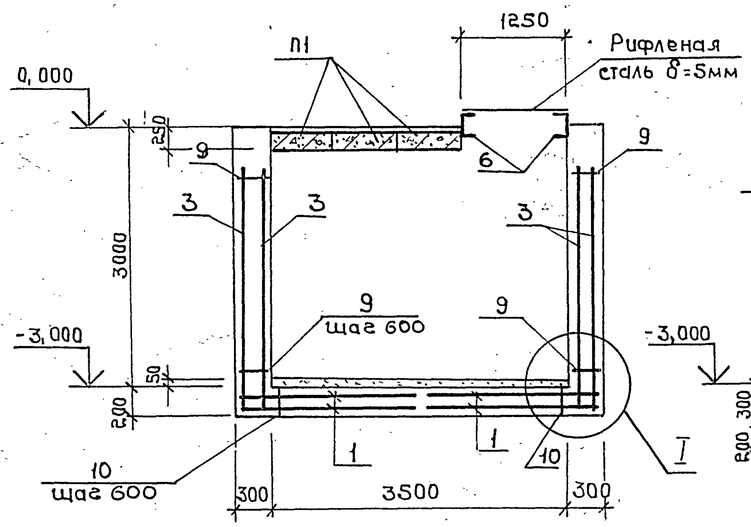


## 3-3

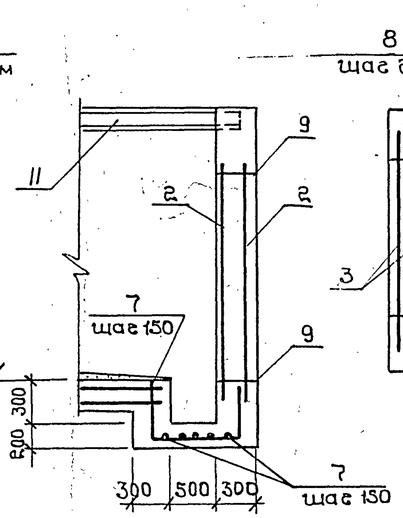


## Схема раскладки сеток стенок

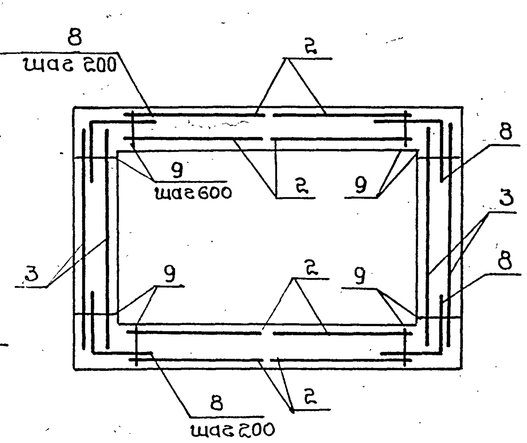


## Спецификация элементов к схеме расположения приямка ПРМ5

| Марка, поз. | Обозначение | Наименование | Кол. | Масса ед., кг | Примечание |
|---|---|---|---|---|---|
| | | Плита | | | |
| П1 | 3.006.1-2/82, вып. 1-2 | ПП2g-8 | 3 | 730 | |

## Спецификация ПРМ5

| Формат | Зона | Поз. | Обозначение | Наименование | Кол. | Примечание |
|---|---|---|---|---|---|---|
| | | | | Сборочные единицы | | |
| | | | | Сетки арматурные | | |
| | | 1 | 1.410-3, вып.1 | 1С 10АIII/8АIII 205×235 | 4 | |
| | | 2 | 1.410-3, вып.1 | 1С 16АIII/8АIII 165×265 | 8 | |
| | | 3 | 1.410-3, вып.1 | 1С 16АIII/10АIII 245×265 | 4 | |
| | | | | Сальники | | |
| | | 4 | 5.900-3 | ДУ 50 L=300 | 1 | 8,8 кг |
| | | 5 | 5.900-3 | ДУ 300 L=300 | 1 | 38,5 кг |
| | | | | Детали | | |
| БЧ | | 6 | Лист 12 | [16 ГОСТ 8240-72* ℓ=2500 | 2 | 35,5кг |
| БЧ | | 7 | Лист 12 | 50 L 900 ℓ=Ф10АI ГОСТ 5781-82* ℓ=1800 | 10 | 1,12 кг |
| БЧ | | 8 | Лист 12 | 50 L 500 ℓ=Ф16АIII ГОСТ 5781-82* ℓ=1000 | 110 | 1,58 кг |
| БЧ | | 9 | Лист 12 | Ф8АIII ГОСТ 5781-82* ℓ=270 | 110 | 0,11 кг |
| БЧ | | 10 | Лист 12 | Ф8АIII ГОСТ 5781-82* ℓ=170 | 28 | 0,07 кг |
| | | | | Материалы | | |
| | | | ГОСТ 8568-77* | Рифленая сталь δ=5мм | 2,6м² | 111,0 кг |
| | | | | Бетон класса В12,5 | | 13,1м³ |

1. Приямок ПРМ5 замаркирован на листе 3.
2. Внутренние поверхности стен приямка ПРМ5 облицевать кислотоупорной плиткой по ГОСТ 961-84 на эпоксидной мастике.
3. Защитный слой бетона для рабочей арматуры 30 мм.

## Ведомость расхода стали на элемент, кг

| Марка элемента | Изделия арматурные | | | | | | Всего | Общий расход |
|---|---|---|---|---|---|---|---|---|
| | Арматура класса A-III ГОСТ 5781-82* | | | | | | | |
| | Ф8 | Ф10 | Ф16 | | | Итого | | |
| ПРМ5 | 168,5 | 105,6 | 692,2 | | | 966,3 | 966,3 | 966,3 |

Привязан

Инв.№

| | | | |
|---|---|---|---|
| ГИП | Шульгин | | ТП 503-1-46.86-АР |
| Н.контр. | Сахновская | | Автотранспортное предприятие на 50 грузовых автомобилей с закрытой стоянкой |
| Нач.отд. | Рубан | | Производственный корпус с административно-бытовыми помещениями |
| Гл.спец. | Воинов | | Стадия Р; Лист 12; Листов |
| Рук.гр. | Лавренко | | Схема расположения приямка ПРМ5 |
| Инж. | Кривчук | | Минавтотранс РСФСР ГИПРОАВТОТРАНС Ростовский филиал |

Инв.№ подл. | Подпись и дата | Взам.инв.№

Копировал: 25641-01 36 Формат А2

## Схема расположения приямков КТП

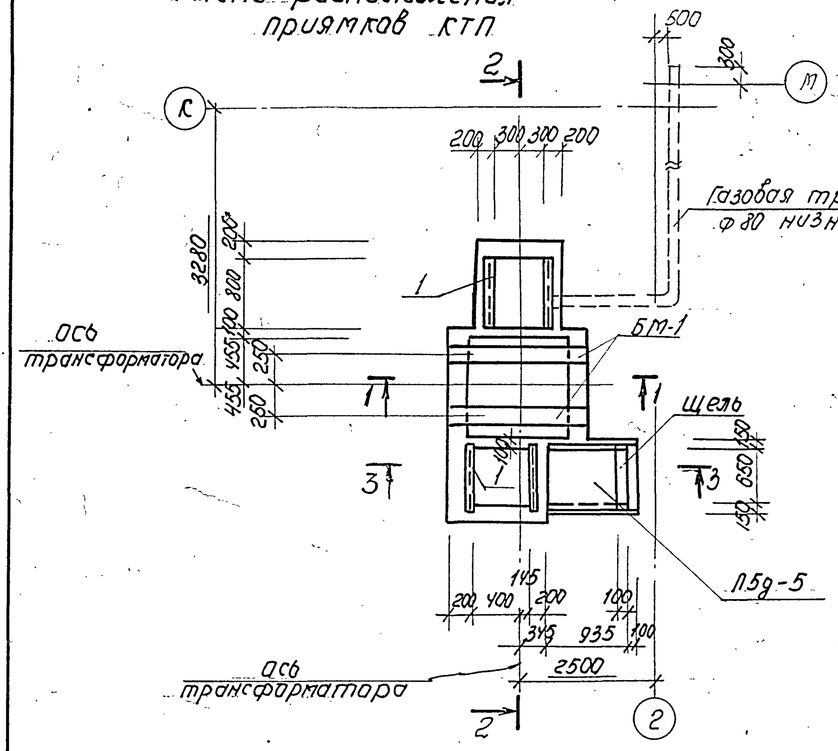


## 1-1

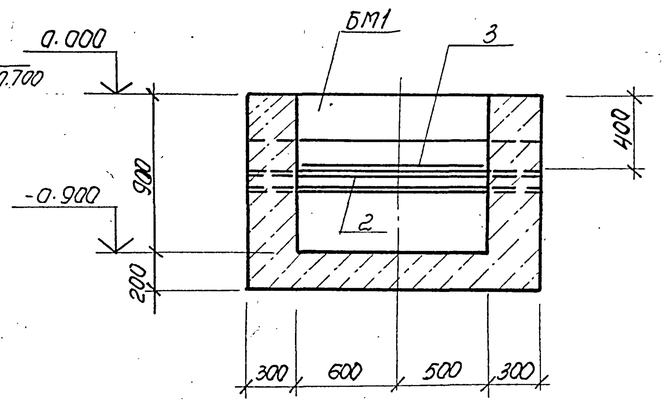


## 2-2

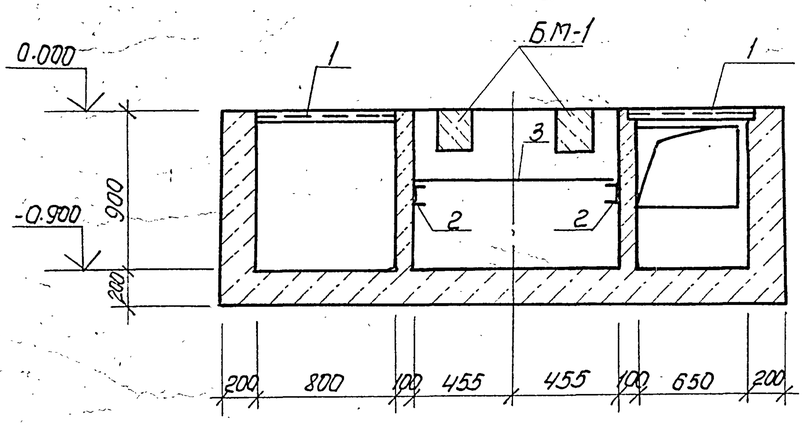


## 3-3

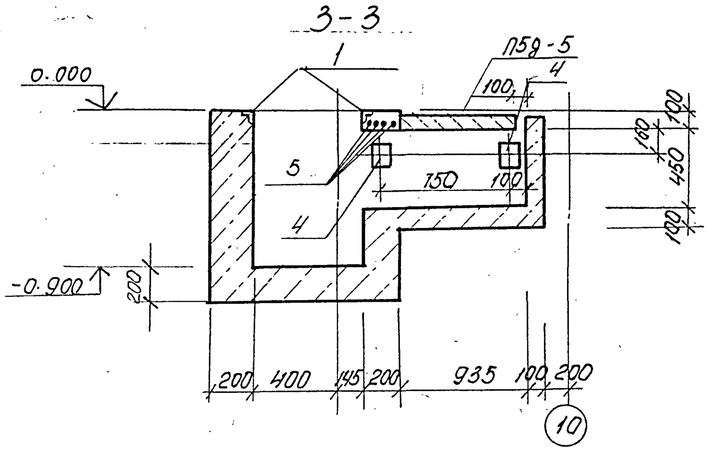


## Спецификация элементов к схеме расположения приямков КТП

| Формат | Зона | Поз. | Обозначение | Наименование | Кол. | Примечание |
|---|---|---|---|---|---|---|
| | | | | Схема расположения фундаментов и приямков КТП | | |
| | | 1 | 3.400-6/76 | Изделие закладное МН4-46 | 3,1 | п.м |
| А2 | | 2 | Лист 12 | Г.10 ГОСТ 8240-72* ℓ=1700 | 2 | 14.6 кг |
| А4 | | 3 | ТП503-1-46.86 альбом III | Решетка Р-1 | 1 | 36.26 кг |
| | | 4 | 3.400-6/76 | Изделие закладное МН1-12 | 2 | 0.7 кг |
| А2 | | 5 | Лист 12 | ф8 AI ГОСТ 5781-82* ℓ=900 | 4 | 0,4 кг |
| | | | 3.006.1-2/82, в. 1-2 | Плита П5д-5 | 1 | 100 кг |
| А2 | | | Лист 12 | Балка БМ1 | 2 | |
| А2 | | | Лист 12 | Газовая труба ф80 ℓ=14300 | 1 | |
| | | | | Материалы | | |
| | | | | Бетон класса В12,5 | 4.8 | м³ |
| | | | | БМ1 | | |
| А4 | | 6 | ТП альбом III | КР2 | 2 | |
| А2 | | 7 | Лист 12 | ф8 AI ГОСТ 5781-82* ℓ=170 | 6 | 0.07 кг |
| | | 8 | 3.400-6/76 | Изделие закладное МН1-8 | 1.7 | п.м |

## БМ1

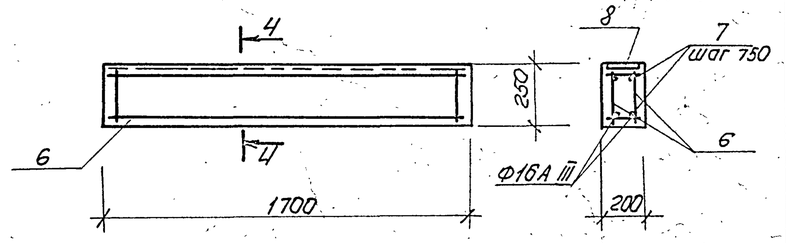


Наружные поверхности приямков обмазать горячим битумом за 2 раза.

## Ведомость расхода стали на элемент, кг.

| Марка элемента | Изделия арматурные | | | | | Изделия закладные | | | | | | | | | | | | Всего | Общий расход |
|---|---|---|---|---|---|---|---|---|---|---|---|---|---|---|---|---|---|---|---|
| | Арматура класса | | | | Всего | Арматура класса | | | | Прокат марки | | | | | | | | | |
| | А-I | | А-III | | | А-I | | А-III | | В ст 3 кп2 | | | | | | | | | |
| | ГОСТ 5781-82* | | | | | ГОСТ 5781-82* | | | | ГОСТ 8509-72* | | ГОСТ 8240-72* | | ГОСТ 82-70* | | | ГОСТ 10704-76 | | |
| | Ф8 | Итого | Ф16 | Итого | | Ф8 | Итого | Ф8 | Итого | L50×5 | Итого | [ 10 | Итого | -5×80 | -10×150 | Итого | Газ. тр. Ф80 | Итого | |
| Схема расположения приямков КТП | 10.96 | 10.96 | 10.44 | 10.44 | 21.40 | 14.8 | 14.8 | 4.74 | 4.74 | 32.48 | 32.48 | 29.2 | 29.2 | 2.4 | 21.42 | 23.82 | 105.0 | 105.0 | 210.04 | 231.44 |

Привязан

Инв. №

| | | | | | |
|---|---|---|---|---|---|
| | | | | ТП 503-1-46.86 АР | |
| | | | | Автотранспортное предприятие на 50 грузовых автомобилей с закрытой стоянкой | |
| ГИП | Шульгин | | | Производственный корпус административно-бытовыми помещениями | Стадия: РП; Лист: 13; Листов: |
| Н. контр. | Сахновский | | | Схема расположения приямков КТП | Микавтотранс РСФСР ГИПРОАВТОТРАНС Ростовский филиал |
| Нач. отд. | Рубан | | | | |
| Гл. спец. | Воинов | | | | |
| Рук. гр. | Лавренко | | | | |
| Ст. инж. | Чучкина | | | | |

25641-01 37

Копировал Инв. № Формат А2

Инв. № подл. | Подпись и дата | Взам. инв. №

Типовой проект 503-1-46.86 Альбом 1

## План на отм. 0,000

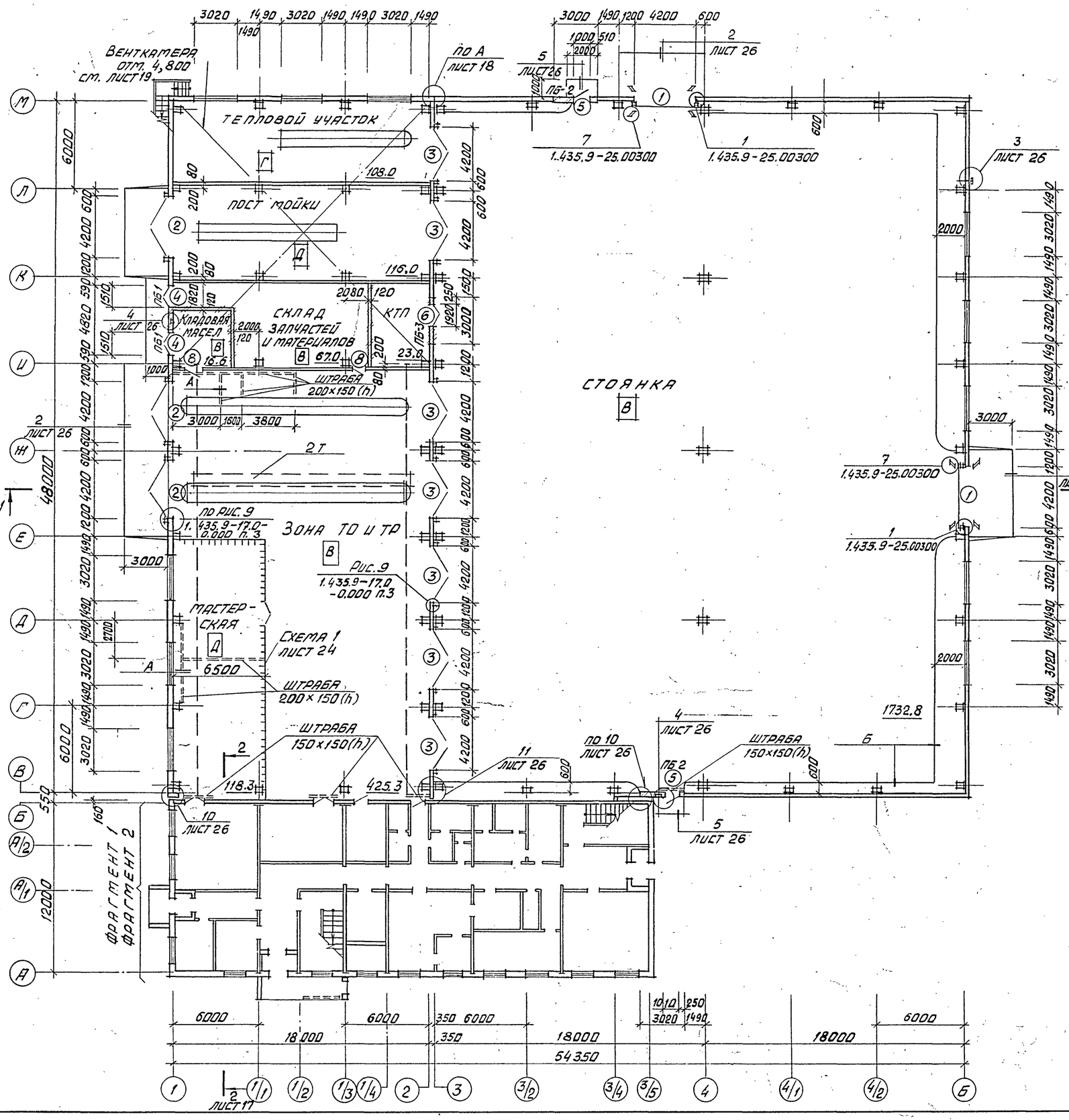


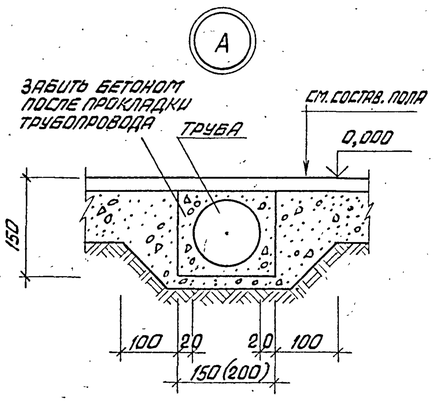


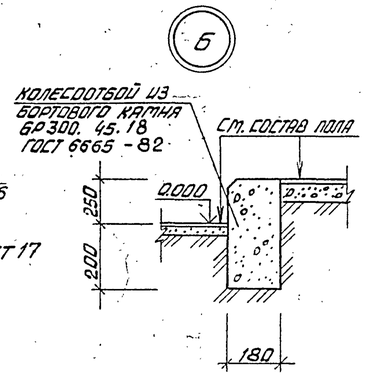


## Ведомость перемычек

| Марка, поз. | Схема сечения мм |
|---|---|
| ПБ-1 | 380; 1 |
| ПБ2 | t° = -30°; 250; 2; t° = -40°; 380; 3 |
| ПБ3 | 4 |

## Ведомость проемов ворот и дверей

| Марка, поз. | Размер проема в кладке мм |
|---|---|
| 1 | 4200 × 4500 |
| 2 | 4200 × 4200 |
| 3 | 4200 × 4200 |
| 4 | 1500 × 2095 |
| 5 | 1000 × 2095 |
| 6 | 1920 × 2370 |
| 8 | 1020 × 2070 |
| | |

1. Общие указания см. лист 1.
2. Спецификацию элементов заполнения проемов ворот и дверей см. лист 16.
3. Спецификацию соединительных элементов см. лист 18.
4. Фрагмент 1 – план на отм. 0.000 см. лист 15.
   Фрагмент 2 – план на отм. 3.000 см. лист 16.
5. Спецификацию бортового камня см. лист 18.

Привязан

Инв. №

| | | | |
|---|---|---|---|
| ГИП | Шульгин | | ТП 503-1-46.86 - АР |
| К. контр. | Сахновская | | Автотранспортное предприятие на 50 грузовых автомобилей с закрытой стоянкой |
| Нач. отд. | Рубан | | Производственный корпус с административно-бытовыми помещениями |
| Гл. спец. | Таран | | Стадия: РП; Лист: 14; Листов: |
| Рук. гр. | Кульвец | | План на отм. 0,000 |
| Инж. | Дженибалаева | | Минавтотранс РСФСР Гипроавтотранс Ростовский филиал |

25641-01 38

Копировал

Формат А2

Инв. № подл. | Подпись и дата | Взам. инв. №

Типовой проект 503-1-46.86 Альбом I

# Фрагмент 1

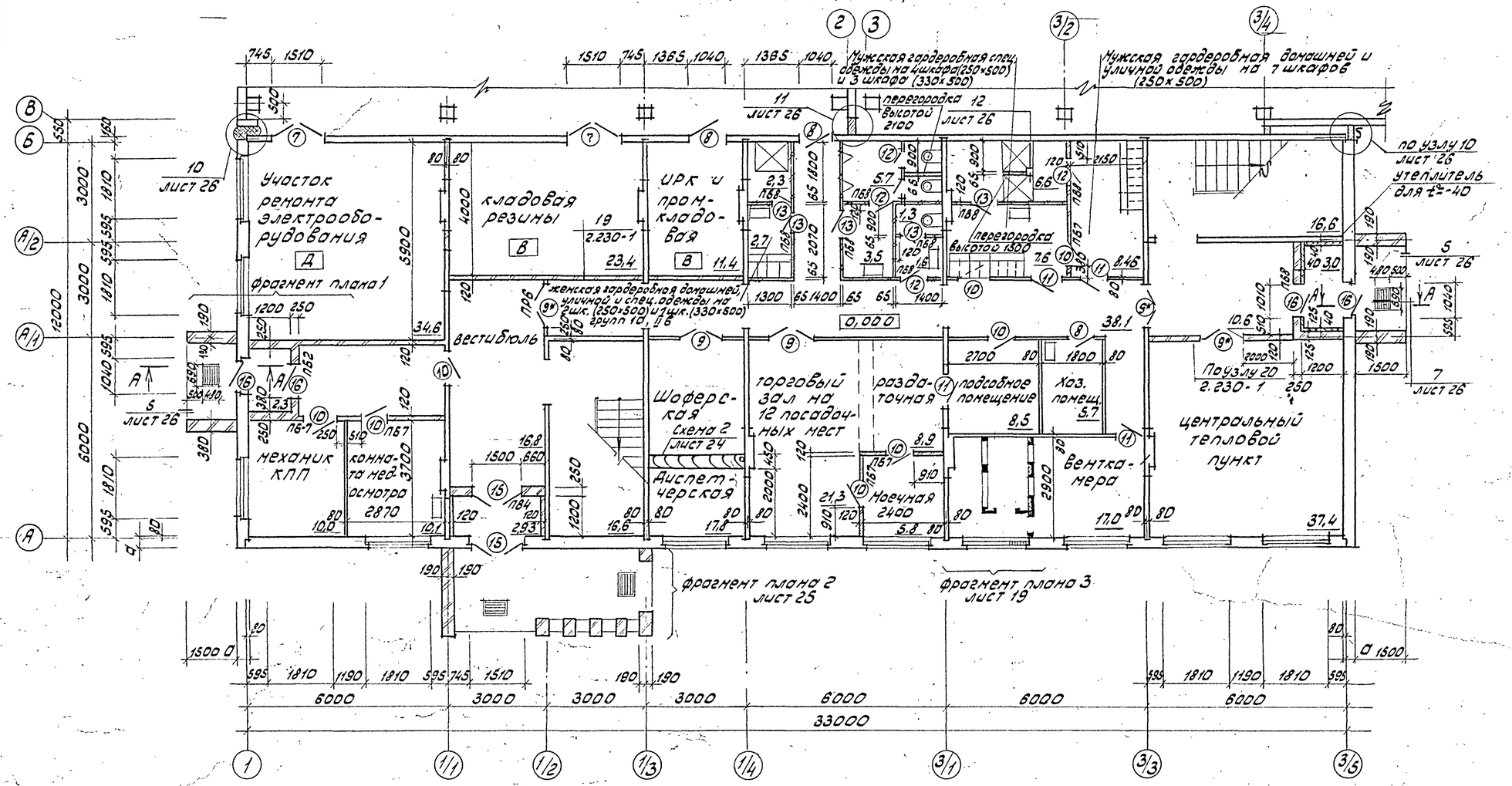


## Фрагмент плана 1 (t°=-40)

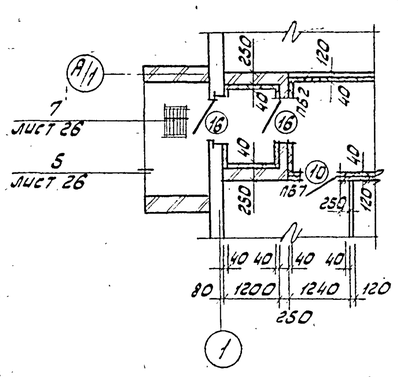


## А - А

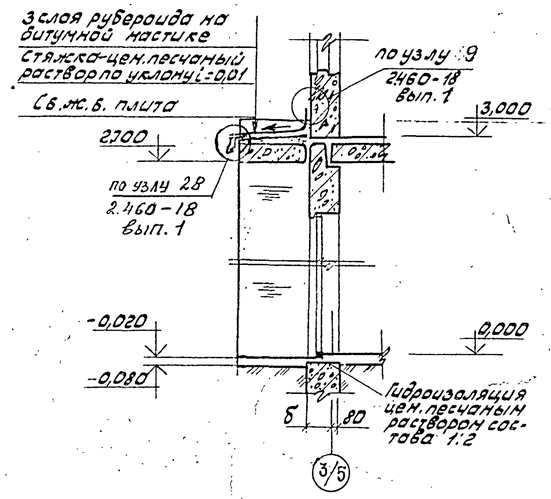


1. Общие указания см. лист 1.
2. Спецификацию элементов заполнения проемов ворот и дверей см. лист 16.

## Ведомость проемов дверей

| Марка, поз. | Размер проема в кладке |
|---|---|
| | |
| 7 | 1520 × 2070 |
| 8 | 1020 × 2070 |
| 9 | 1310 × 2070 |
| 10 | 910 × 2070 |
| 11 | 910 × 2070 |
| 12 | 810 × 2070 |
| 13 | 810 × 2070 |
| 15 | 1510 × 2095 |
| 16 | 1000 × 2095 |

## Ведомость перемычек

| Марка, поз. | Схема сечения |
|---|---|
| ПБ2 | 2 |
| ПБ4 | 4 |
| ПБ-6 | 6 |
| ПБ-7 | 7 |
| ПБ-8 | 8 |

Привязан

Инв. №

| | | | |
|---|---|---|---|
| ГИП | Шульгин | | ТП 503-1-46.86-АР |
| Н. контр. | Сахновская | | Автотранспортное предприятие на 50 грузовых автомобилей с закрытой стоянкой |
| Нач. отд. | Рубан | | Производственный корпус с административно-бытовыми помещениями |
| Гл. спец. | Таран | | Стадия: РП; Лист: 15; Листов: |
| Рук. гр. | Кульвец | | Фрагмент 1 |
| Инж. | Сурина | | Нинавтотранс РСФСР ГИПРОАВТОТРАНС Ростовский филиал |

25641-01 39

Копировал: Дарц Формат А2

Инв. № подл. | Подпись и дата | Взам. инв. №

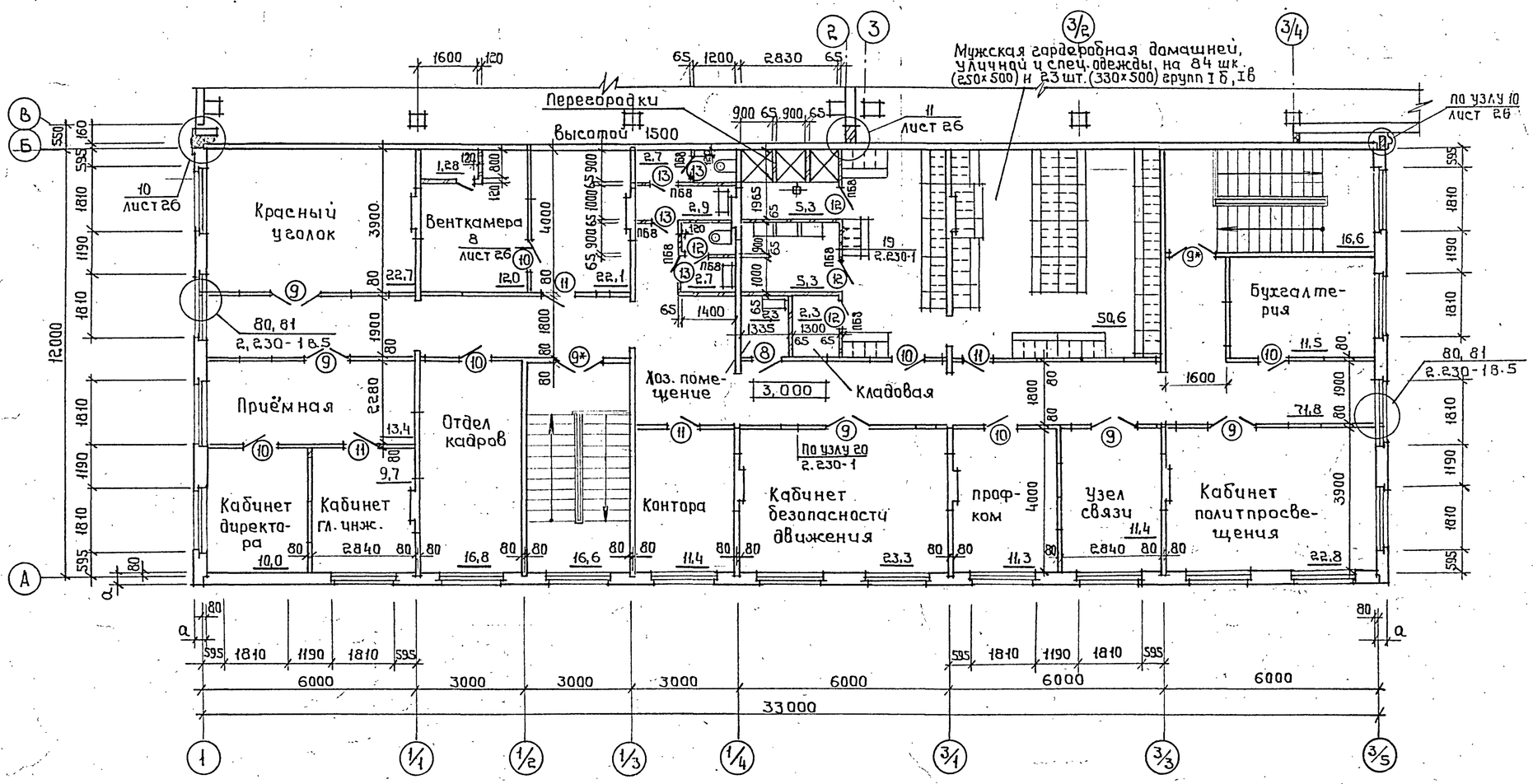


## Ведомость проемов дверей

| Марка, поз. | Размер проема в кладке |
|---|---|
| 9 | 1310 × 2070 |
| 10 | 910 × 2070 |
| 11 | 910 × 2070 |
| 12 | 810 × 2070 |
| 13 | 810 × 1815 |
| | |
| | |

## Ведомость перемычек

| Марка, поз. | Схема сечения |
|---|---|
| ПБ-8 | 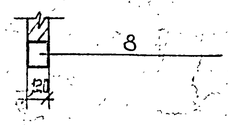 |



## Спецификация элементов заполнения проемов ворот и дверей

| Марка, поз. | Обозначение | Наименование | Количество на этаже 0,000 | 3,000 | 4,800 | Всего | Масса ед., кг | Примеч. |
|---|---|---|---|---|---|---|---|---|
| | | Ворота | | | | | | |
| 1 | 1.435.9 – 25 вып.0 | ВПС 42×42К | 2 | — | — | 2 | — | |
| 2 | 1.435.9 – 17 вып.0 | ВР 42×42Д | 3 | — | — | 3 | — | |
| 3 | 1.435.9 – 17 вып.0 | ВР 42×42Д* | 7 | — | — | 7 | — | см. примечание 4 |
| | | Дверные блоки | | | | | | |
| 4 | 1.136.5 – 19 | ДН 21 – 15Щ | 2 | — | — | 2 | — | |
| 5 | 1.136.5 – 19 | ДН 21 – 10Щ | 2 | — | — | 2 | — | |
| 6 | 2.435 – 6 вып.5 | ПД – 3 | 1 | — | — | 1 | — | |
| 7 | 2.435 – 6 вып.5 | ПД – 6 | 2 | — | — | 2 | — | |
| 8 | 2.435 – 6 вып.5 | ПД – 5 | 5 | 1 | — | 6 | — | |
| 9 | ГОСТ 6629 – 74* | ДО 21 – 13 | 5 | 7 | — | 13 | — | |
| 10 | ГОСТ 6629 – 74* | ДГ 21 – 9 | 8 | 6 | — | 14 | — | |
| 11 | ГОСТ 6629 – 74* | ДГ 21 – 9Л | 5 | 4 | — | 9 | — | |
| 12 | ГОСТ 6629 – 74* | ДГ 21 – 8П | 6 | 4 | — | 10 | — | |
| 13 | ГОСТ 6629 – 74* | ДГ 21 – 7ПЛ | 5 | 4 | — | 9 | — | |
| 14 | ГОСТ 6629 – 74* | ДС 19 – 9ГУ | — | — | 1 | 1 | — | |
| 15 | 1.136.5 – 19 | ДН 21 – 15АщР1 | 2 | — | — | 2 | — | |
| 16 | 1.136.5 – 19 | ДН 21 – 10ЩР1П | 4 | — | — | 4 | — | |

1. Общие указания см. лист 1.
2. Спецификацию соединительных элементов см. лист 18
3. Схемы панельных перегородок из сухой гипсовой штукатурки см. лист 23
4. Полотна ворот марки 3 обшить с двух сторон асбестовым картоном и кровельной оцинкованной сталью. Расход см. спецификацию на листе 18.
5. Двери и ворота марки 3, 6, 7, 8, 9*, 10* - выполнять с уплотненными притворами и с приборами для самозакрывания.

Привязан

Инв. №

| | | |
|---|---|---|
| ГИП | Щульгин | |
| Н. контр. | Сахновская | |
| Нач. отд. | Рубан | |
| Гл. спец. | Таран | |
| Рук. гр. | Кульвец | |
| Инж. | Сурина | |

ТП 503-1-46.86-АР

Автотранспортное предприятие на 50 грузовых автомобилей с закрытой стоянкой

Производственный корпус с административно-бытовыми помещениями

Фрагмент 2

| Стадия | Лист | Листов |
|---|---|---|
| РП | 16 | |

Минавтотранс РСФСР ГИПРОАВТОТРАНС Ростовский филиал

Копировал: Шеф 25641-01 40 Формат А2

Инв. № подл. | Подпись и дата | Взам. инв. №

Типовой проект 503-1-46.86 Альбом I

## Фасад 1-5

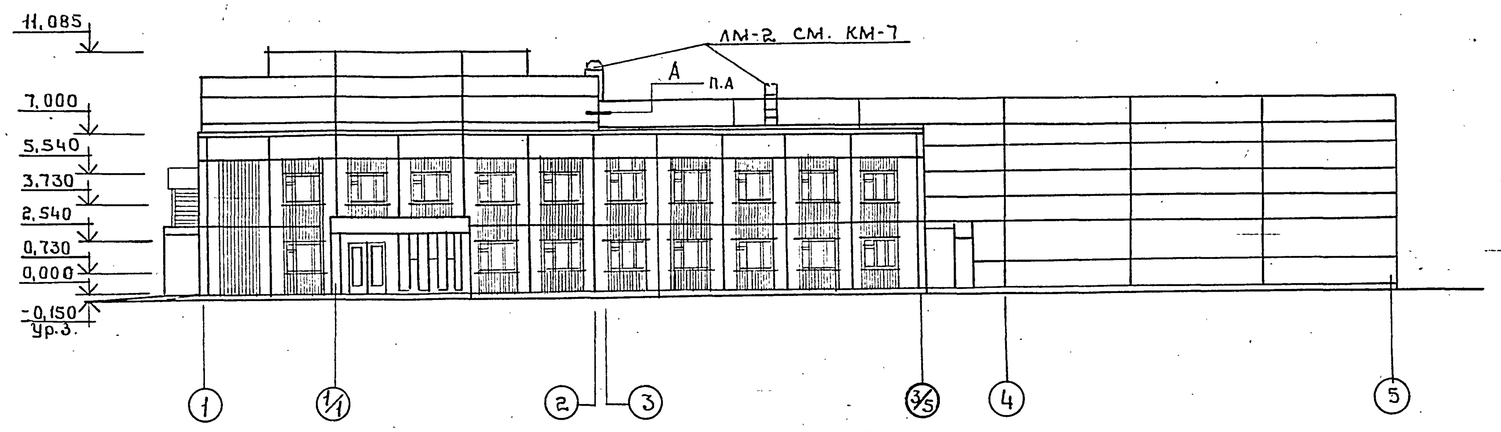


## Фасад 5-1

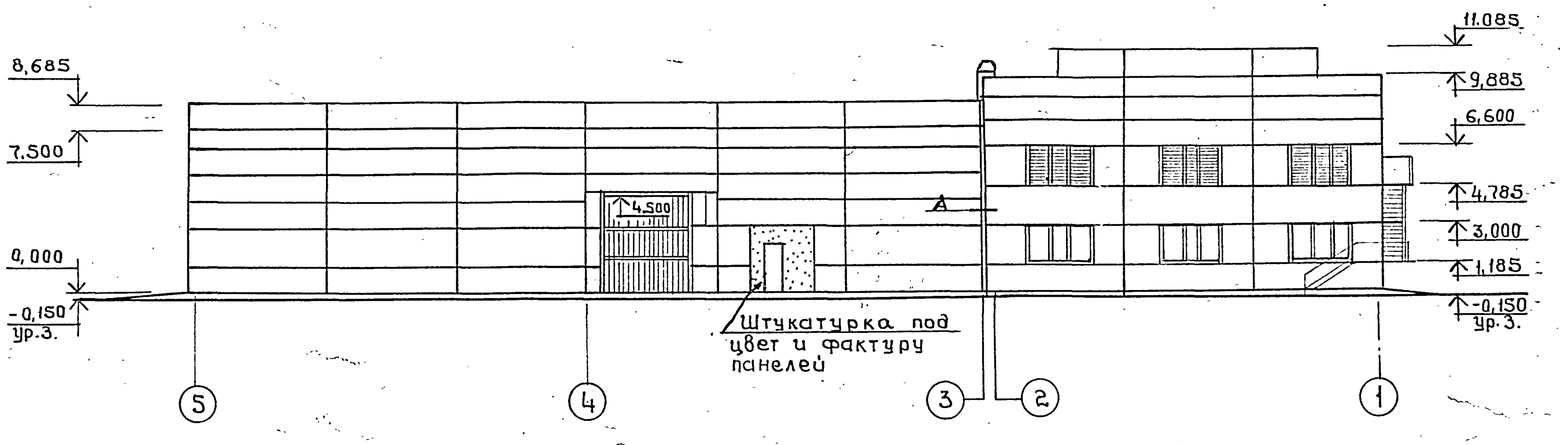


## Разрез 1-1

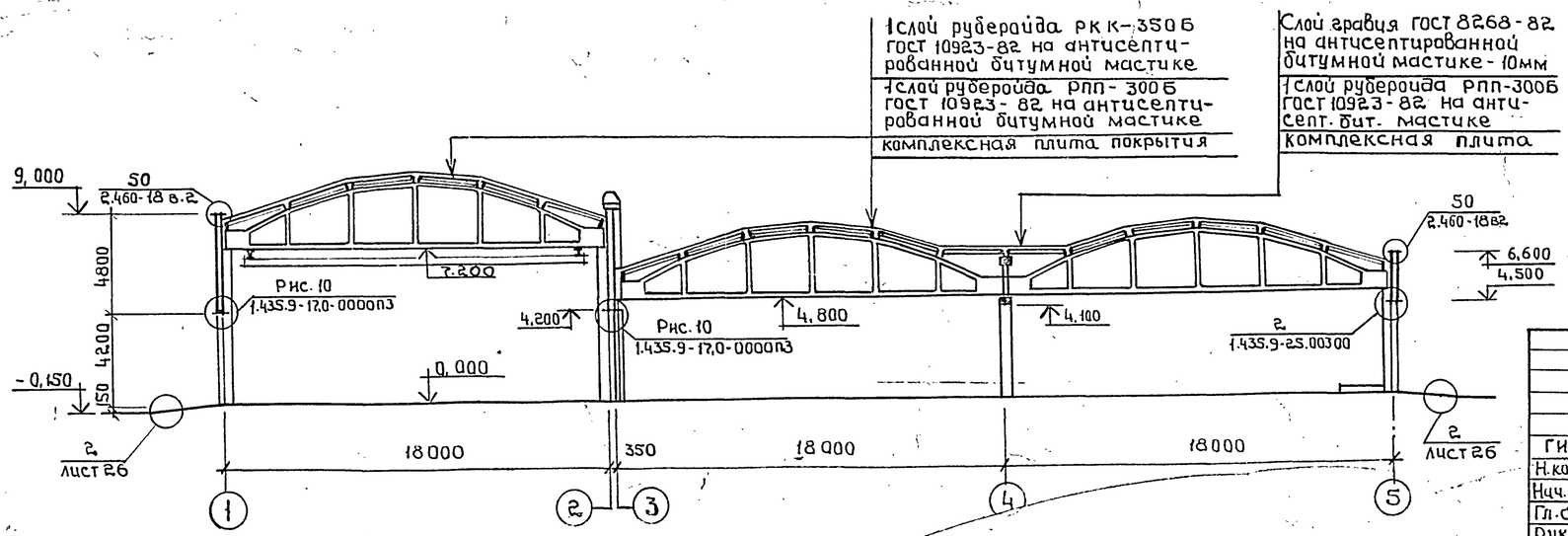


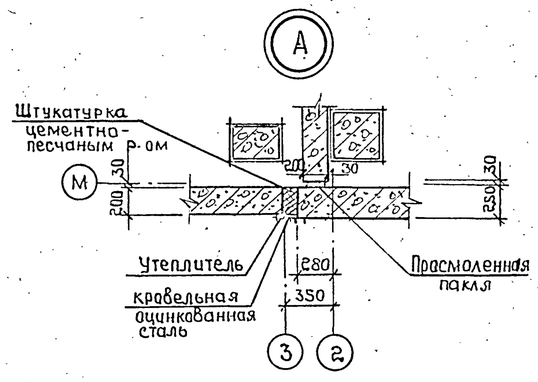


| | |
|---|---|
| Слой гравия ГОСТ 8268-82 на антисептированной битумной мастике - 10мм | |
| 1 слой рубероида РКП-350Б ГОСТ 10923-82 на антисептированной битумной мастике | |
| 3 слоя рубероида РПП-300Б ГОСТ 10923-82 на антисептированной битумной мастике | |
| Стяжка-цементно-песчаный раствор марки М50 | - 15мм |
| Утеплитель - см. таблицу лист 2 | |
| Пароизоляция - 1 слой рубероида РКП-350Б, наклеенный на горячем битуме | |
| Легкий бетон класса В3,5 по уклону от 0 до 70мм | |
| Сборная ж.б. плита покрытия | |

## Разрез 2-2

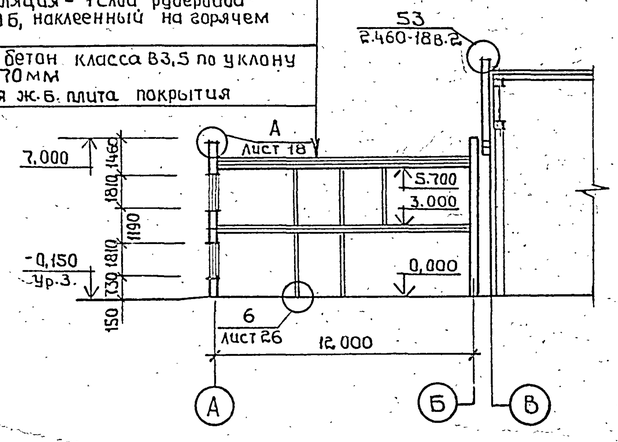


1. Схемы заполнения оконных проёмов в производственной части см. лист КМ-7, в административно-бытовой части - в альбоме III

Привязан

Инв. №

| | | | |
|---|---|---|---|
| ГИП | Шульвин | | |
| Н.контр. | Сахновская | | |
| Нач.отд | Рубан | | |
| Гл.спец | Таран | | |
| Рук.гр. | Кульвец | | |
| Арх. | Белова | | |

ТП 503-1-46.86-АР

Автотранспортное предприятие на 50 грузовых автомобилей с закрытой стоянкой

Производственный корпус с административно-бытовыми помещениями.

| Стадия | Лист | Листов |
|---|---|---|
| РП | 17 | |

Фасады 1-5; 5-1
Разрезы 1-1; 2-2

Минавтотранс РСФСР
ГИПРОАВТОТРАНС
Ростовский филиал

Копировал: Иван 25641-01 41 Формат А2

Инв. № подл. | Подпись и дата | Взам. инв. №

Типовой проект 503-1-46.86 Альбом I

## Фасад А-М

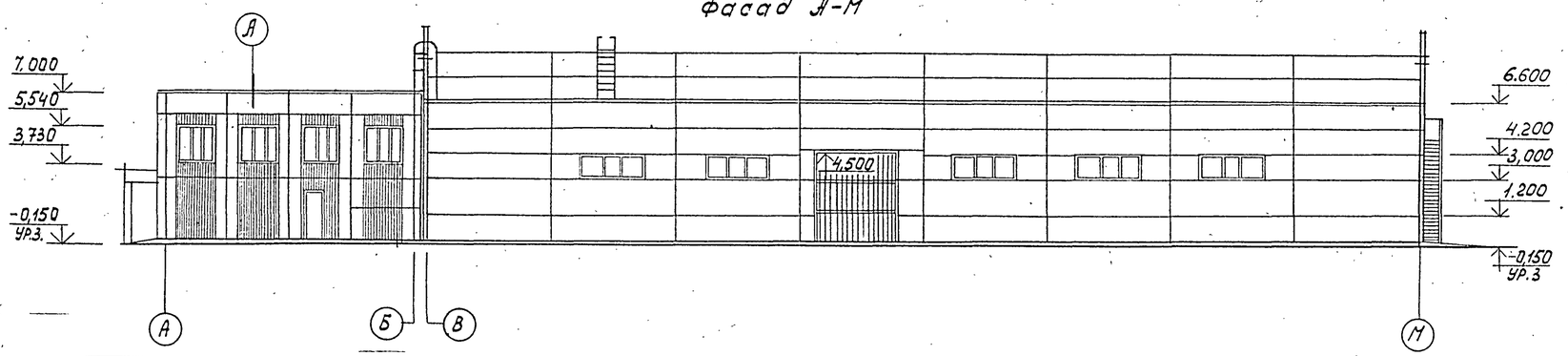


## Фасад М-А

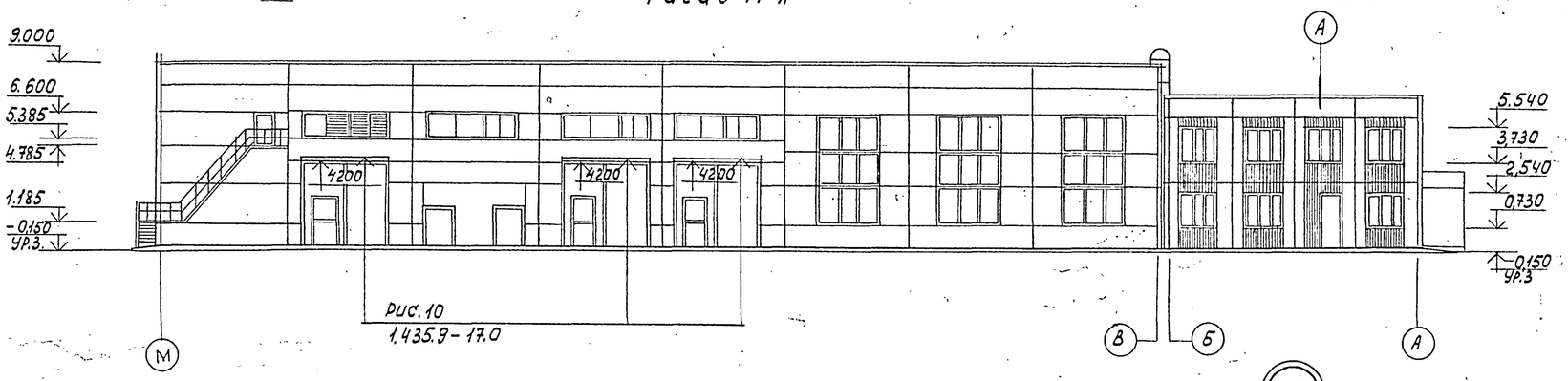


Рис. 10
1.435.9-17.0

## Спецификация оконных блоков и перемычек

| Марка, поз. | Обозначение | Наименование | Количество на этаж 0,000 | 3,000 | 4,800 | Всего | Масса ед., кг | Примеч. |
|---|---|---|---|---|---|---|---|---|
| | | Оконные блоки | | | | | | |
| | | $t°=-30$ | | | | | | |
| — | ГОСТ 11214-78 | ОС 18—18 | 13 | 19 | — | 32 | — | |
| | | $t°=-40$ | | | | | | |
| — | ГОСТ 16289-80 | ОРС 18-18 | 13 | 19 | — | 32 | — | |
| — | ГОСТ 11214-78 | ОС 18-7,5А | 3 | — | — | 3 | — | |
| | | | | | | | | |
| | | Перемычки | | | | | | |
| 1 | 1.038.1-1 Вып. 1 | 2ПБ 19-3 | 9 | — | — | 9 | 81 | |
| 2 | 1.038.1-1 Вып.1 | 2ПБ 16-2 | 8(10) | — | — | 8(10) | 65 | см. примечание п.1 |
| 3 | 1.038.1-1 Вып.1 | 2ПБ 22-3 | 2 | — | — | 2 | 92 | |
| 4 | 1.038.1-1 Вып.1 | 2ПБ 19-3 | 2 | — | — | 2 | 81 | |
| 5 | 1.038.1-1 Вып.1 | 2ПБ 16-2 | 6 | — | — | 6 | 65 | |
| 6 | 1.038.1-1 Вып.1 | 2ПБ 17-2 | 1 | — | — | 1 | 71 | |
| 7 | 1.038.1-1 Вып.1 | 1ПБ 13-1 | 4 | — | 24 | 28 | 25 | |
| 8 | 1.038.1-1 Вып.1 | 1ПБ 10-1 | 9 | 8 | — | 17 | 20 | |
| 9 | 1.038.1-1 Вып.1 | 2ПБ 25-3 | — | — | 1 | 1 | 103 | |
| 10 | 1.038.1-1 Вып.1 | 2ПБ 19-3 | (4) | — | — | (4) | 81 | см. примечание п.1 |
| 11 | 1.038.1-1 Вып.1 | 2ПБ 25-3 | 4 | — | — | 4 | 103 | |
| 12 | 1.038-1-1 Вып.1 | 2ПБ 16-2 | — | — | 2 | 2 | 65 | |

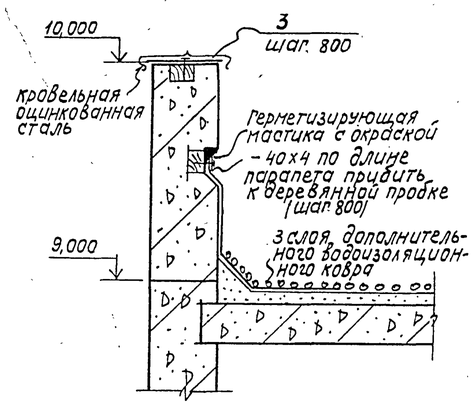


## Спецификация изделий и соединительных элементов к листам 14÷18

| Марка, поз. | Обозначение | Наименование | Кол., шт. | Масса, кг | Примеч. |
|---|---|---|---|---|---|
| ДК | ИИ 03-03 с. 71-64 | Дверца поливочного крана | 3 | 6,3 | |
| МР | ИИ 03-03 с. 71-64 | Решетка для вытирания ног | 4 | 12,7 | |
| МИ4-46 | 3.400-6/76 | Закладная деталь | 9,2 | 4,4 | М |
| | | Двутавр 22 ГОСТ 8239*-72 / Ст3кп2 ГОСТ 535-79 | | | |
| 1 | | ℓ общ. | 1,5 | 24,0 | М |
| | | Двутавр 14 ГОСТ 8239-72 / Ст3кп2 ГОСТ 535-79 | | | |
| 2 | | ℓ общ. | 11,0 | 13,7 | М |
| поз.1 | 1.435.9-25.0 5300-02 | Уголок 45.42 | 2 | 87,7 | |
| поз.2 | 1.435.9-25.0 0303 | ℓ= 4 200 | 4 | 5,5 | |
| поз.3 | 1.435.9-25.0 0305 | ℓ= 2 000 | 8 | 5,3 | |
| 3 | | Полоса 4х40 ГОСТ 103-76* / Вст3кп2 ГОСТ 535-79 | 140 | 1,3 | М |
| ММ4 | 2.230-1 Вып.5 | Соединительн. эл-т ММ4 | 194 | 0,6 | |
| К2 | 2.230-1 Вып.5 | Каркас 2 | 70 | 0,2 | |
| К5 | 2.230-1 Вып.5 | Каркас 3 | 260 | 0,1 | М |
| К1 | 2.230-1 Вып.5 | Каркас К1 | 70 | 0,4 | |
| БР300.45.18 | 1.435.9-2.00 200 | Бортовый камень БР300.45.18 | 34 | 580 | |
| БР100.30.15 | 1.435.9-2.00 200 | Бортовый камень БР100.30.15 | 8 | 100 | |
| | | Материалы | | | |
| | ГОСТ 19904-74* | Кровельная оцинкованная сталь | 240 | — | М² |
| | | Асбестовый картон б=5мм | 240 | — | М² |

1. В „Спецификации элементов заполнения оконных проемов и перемычек" количество перемычек, заключенное в скобки, дано для температуры - 40°.
2. Монтажные схемы окон см. лист КМ-7.

Привязан

Инв. №

| | | | |
|---|---|---|---|
| ГИП | Шульгин | | |
| Н.контр. | Сахновская | | |
| Нач.отд. | Рубан | | |
| Гл.спец. | Таран | | |
| Рук.гр. | Кульвец | | |
| Арх. | Белова | | |

ТП 503-1-46.86-АР

Автотранспортное предприятие на 50 грузовых автомобилей с закрытой стоянкой

Производственный корпус с административно-бытовыми помещениями

| Стадия | Лист | Листов |
|---|---|---|
| РП | 18 | |

Фасады А-М; М-А

Минавтотранс РСФСР ГИПРОАВТОТРАНС Ростовский филиал

Копировал-

25641-01 42

Формат А2

Инв. № подл. | Подпись и дата | Взам. инв. №

Типовой проект 503-1-46.86 Альбом I

Инв.№подл. | Подпись и дата | Взам.инв.№

# Венткамера на отм. 4,800

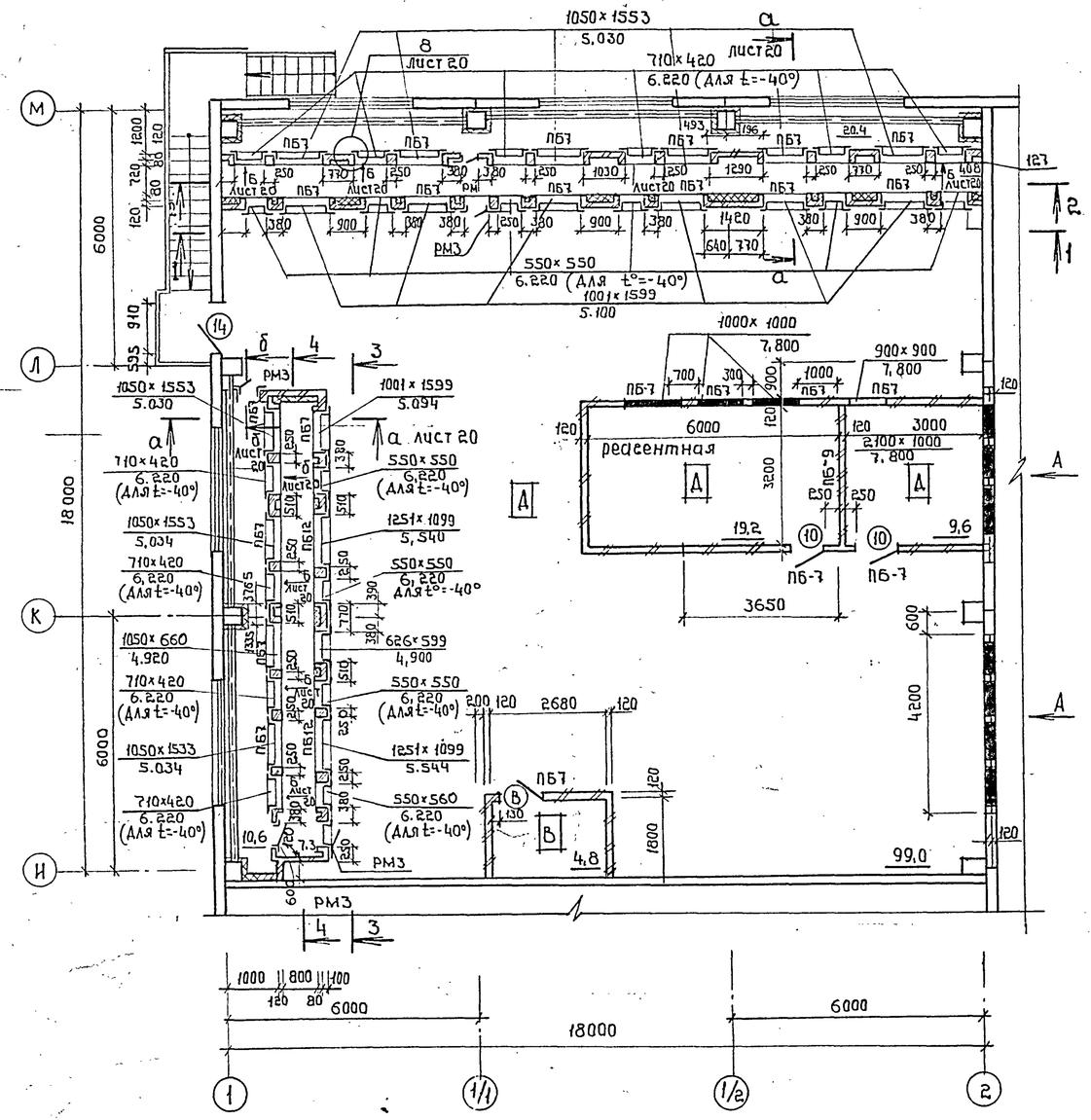


## Вид А

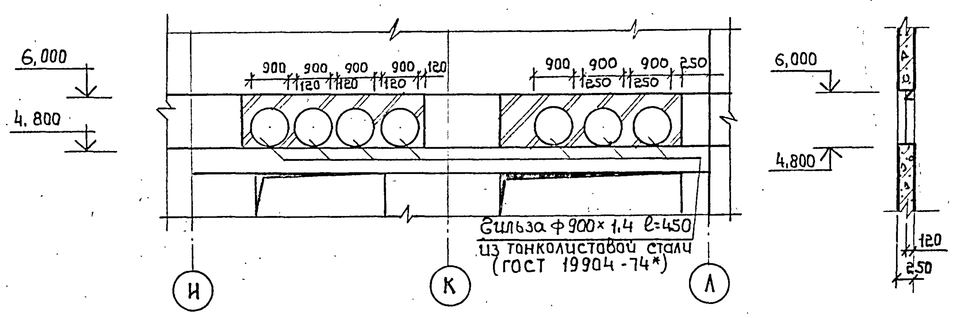


## А-А

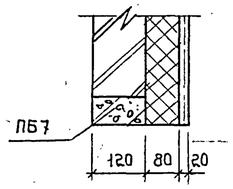


## 1-1

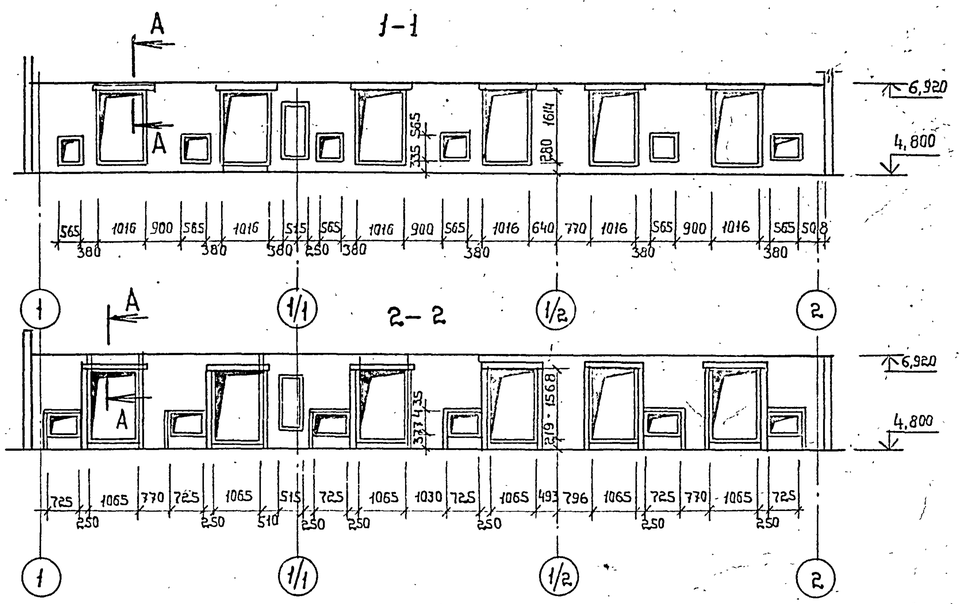


## 5-5

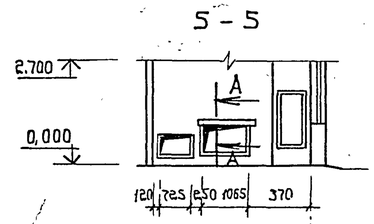


## 6-6

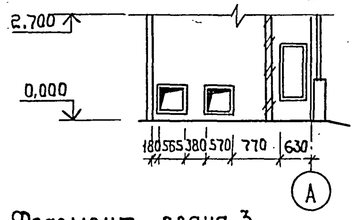


## 3-3

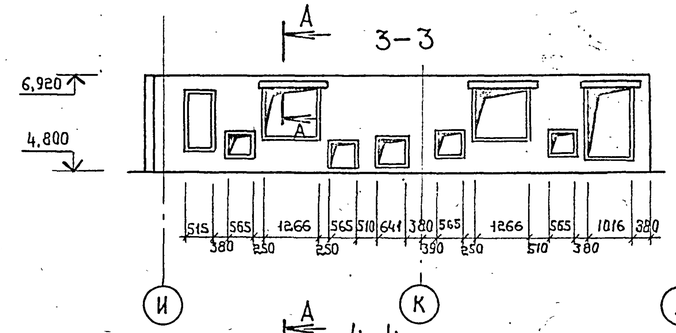


## 4-4

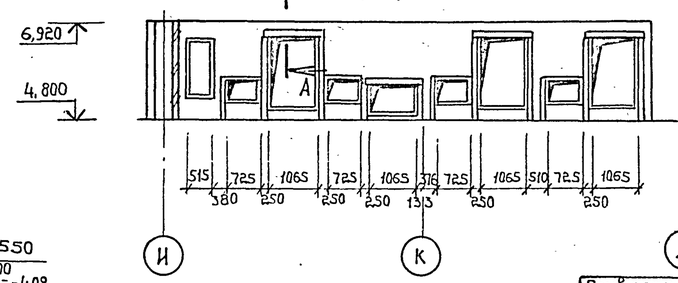


## Фрагмент плана 3

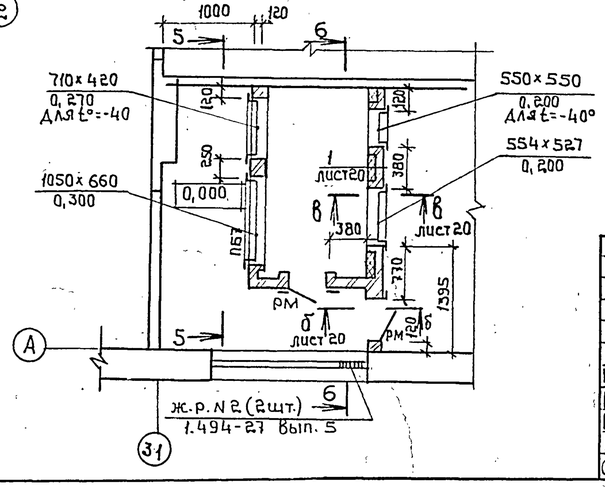


Привязан

| | | | | ТП 503-1-46.86-АР | | | |
|---|---|---|---|---|---|---|---|
| | | | | Автотранспортное предприятие на 50 грузовых автомобилей с закрытой стоянкой | | | |
| ГИП | Шульгин | | | Производственный корпус с административно-бытовыми помещениями | Стадия | Лист | Листов |
| Н.контр. | Сахновская | | | | РП | 19 | |
| Нач. отд. | Рубан | | | Венткамера на отм. 4,800 | Минавтотранс РСФСР ГИПРОАВТОТРАНС Ростовский филиал | | |
| Гл.спец. | Таран | | | | | | |
| Рук.гр. | Кульвец | | | | | | |
| Ст.инж. | Майданюк | | | | | | |

Копировал: Шт 25641-01 43 Формат А2

Типовой проект 503-1-46.86 Альбом I

а-а

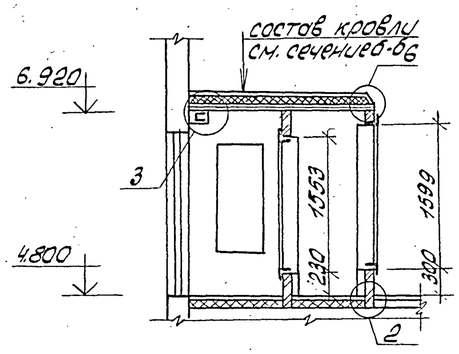


б-б

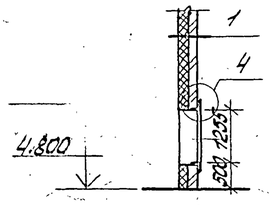


в-в

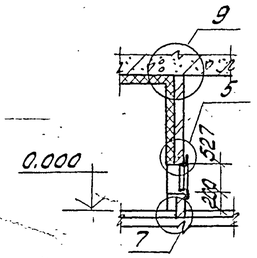


Вид Б

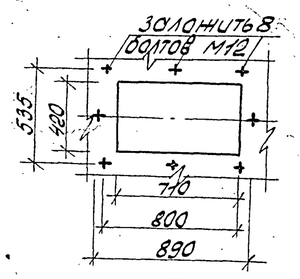


1

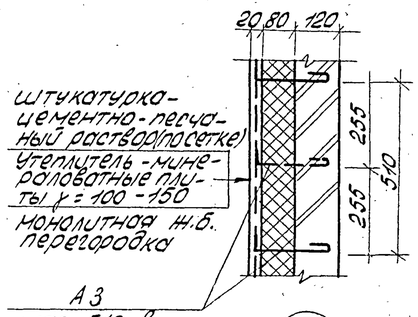


2

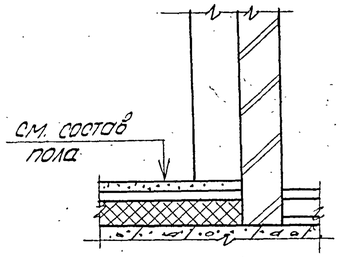


2-2

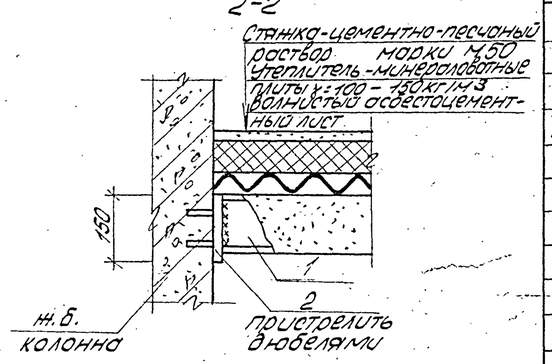


3

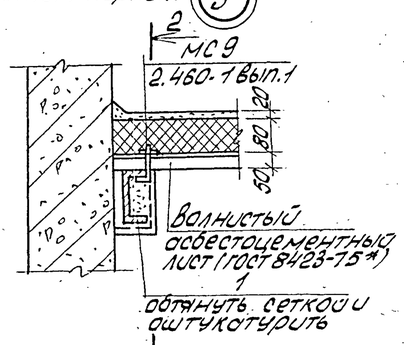


4

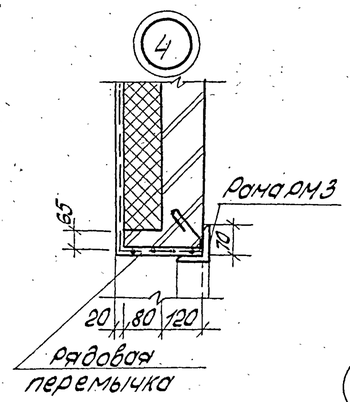


5

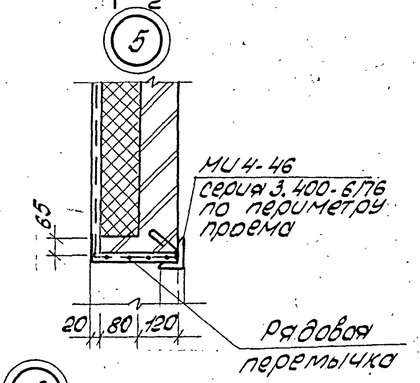


6

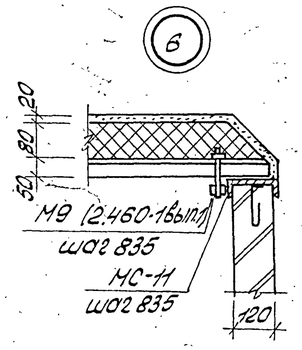


7

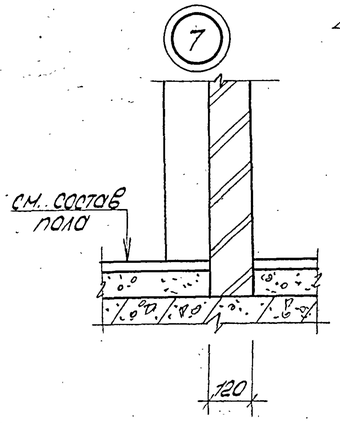


8

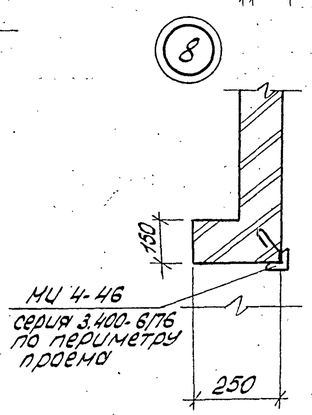


9

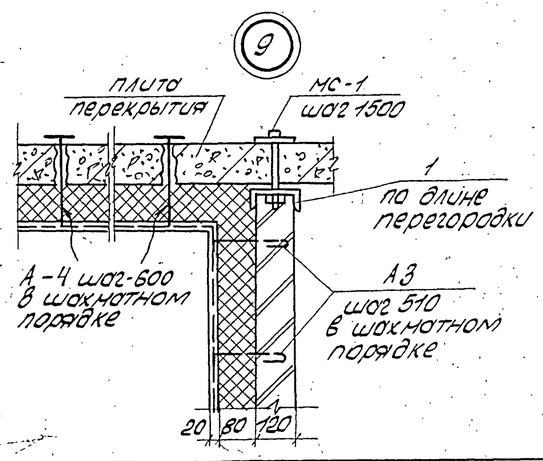


## Ведомость проемов дверей. Ведомость перемычек

к листу 19

| Марка, поз. | Размер проема в кладке |
|---|---|
| 8 | 960 х 2415 |
| 10 | 910 х 2070 |
| 14 | 910 х 2070 |
| | |

| Марка, поз. | Схема сечения |
|---|---|
| ПБ-7 | 120, 7 (ПБ-7) |
| ПБ-9 | 9 (ПБ-9) |

## Спецификация материалов на венткамеры

| Марка, поз. | Обозначение | Наименование | Кол. | Масса ед., кг | Примечание |
|---|---|---|---|---|---|
| | | | | | |
| РМ3 | ТП 503-1-46.86 Альбом III | Рама металлическая РМ-3 | 6 | 10,3 | шт. |
| А3 | ТП503-1-46.86 альбом III | Анкер А3 | 506 | 0,087 | шт. |
| МС-10 | ТП503-1-46.86 альбом III | Монтажная деталь МС-10 | 6 | 1,584 | шт |
| | | швеллер 12 ГОСТ 8240-72* Вст3пс2-1 ГОСТ 535-79* | | | |
| 1 | | ℓ общ. | 36 | 10,4 | м |
| | | полоса Б-10х100 ГОСТ 103-76* Вст3кп2 ГОСТ 535-79* | | | |
| 2 | | ℓ = 150 | | | |
| МЭ | 2.460-1 вып.1 | Монтажная деталь МЭ | 76 | 1,603 | шт. |
| А4 | ТП503-1-46.86 альбом III | Анкер А4 | 73 | 0,108 | |
| МС-1 | ТП503-1-46.86 альбом III | Монтажная деталь | 76 | 1,15 | шт. |
| МИ4-46 | 3.400-6/76 | Закладная деталь | 39 | 4,4 | м |
| | | | | | |
| | | Материалы | | | |
| | ГОСТ 8423-75* | Асбестоцементный лист | 58,5 | — | м2 |

1. Спецификацию элементов заполнения проемов ворот и дверей см. лист 16.
2. Спецификацию перемычек см. лист 18.

Привязан

Инв. №

| | | | |
|---|---|---|---|
| ТП 503-1-46.86-АР | | | |
| Автотранспортное предприятие на 50 грузовых автомобилей с закрытой стоянкой | | | |
| ГИП Шульгин | Производственный корпус с административно-бытовыми помещениями | Стадия: РП | Лист: 20 | Листов: |
| Н.контр. Сахновская | | | | |
| Нач.отд. Рубан | | | | |
| Гл.спец. Торон | Венткамеры. Сечения. Узлы. | Минавтотранс РСФСР ГИПРОАВТОТРАНС Ростовский филиал | | |
| Рук.гр. Кульбец | | | | |
| Ст.инж. Коротких | | | | |

Инв. № подл. | Подпись и дата | Взам. инв. №

Копировал: А3 25641-01 44 Формат А2

Типовой проект 503-1-46.86 Альбом I

## План кровли

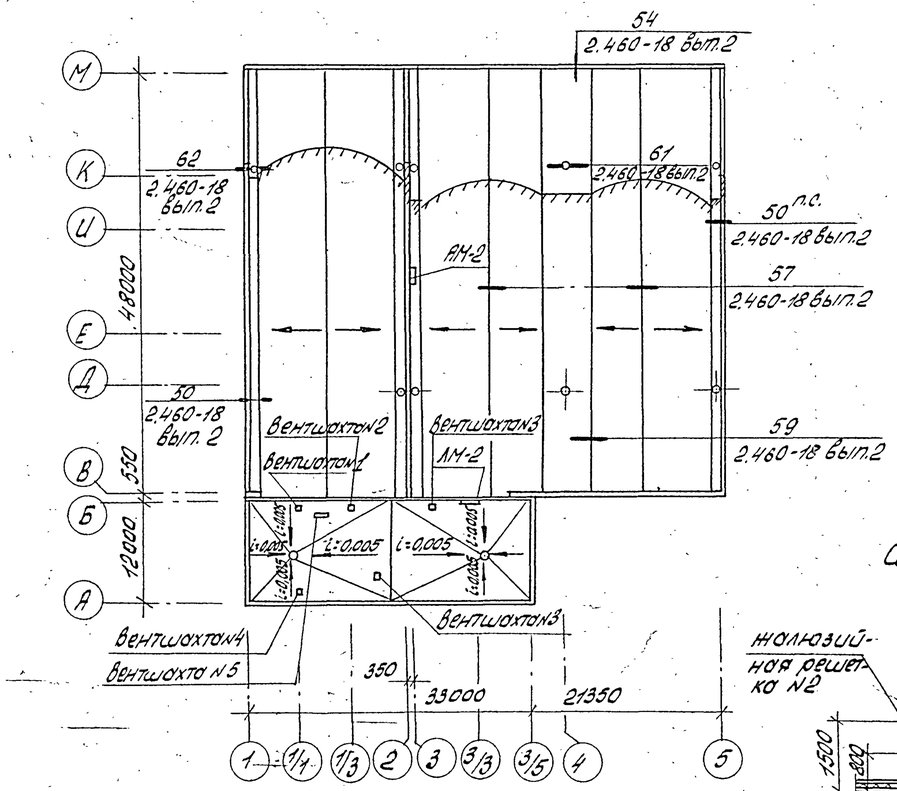


## Вентшахта №1

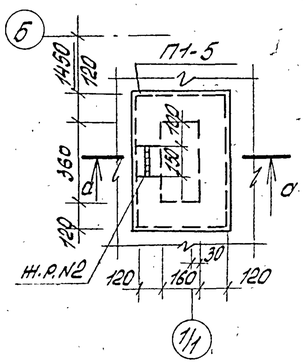


## Вентшахта №2

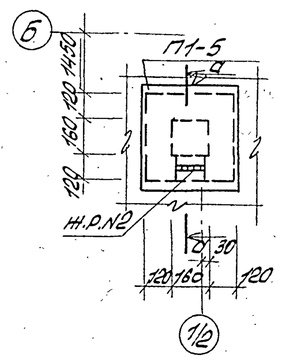


## Вентшахта №3

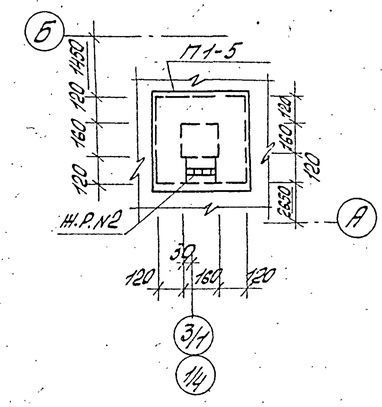


## Вентшахта №4

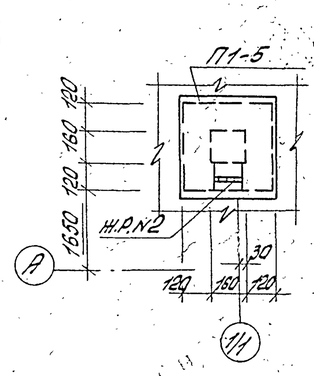


## Вентшахта №5

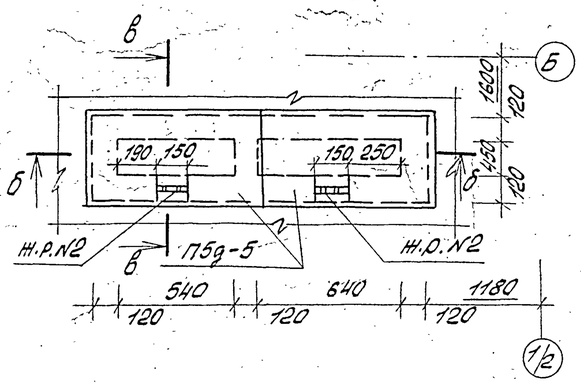


## а-а

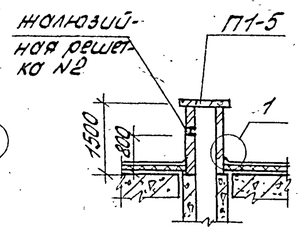


## б-б

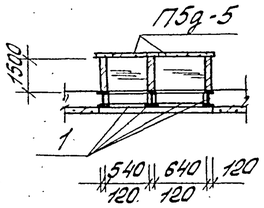


## в-в

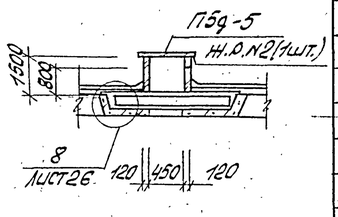


## Спецификация материалов к схемам вентшахт

| Марка поз. | Обозначение | Наименование | кол. | Масса ед.кг. | Примечание |
|---|---|---|---|---|---|
| | | | | | |
| Н.Р.№2 | 1.494-27 вып.5 | Жалюзийная решетка№2 | 7 | 1.2 | |
| П1-5 | 3.006.1-2/82 вып.0 | Плита П1-5 | 5 | 90 | |
| П5д-5 | 3.006.1-2/82 вып.0 | Плита П5д-5 | 2 | 100 | |
| | | Двутавр 22-ГОСТ8239-72* Ст3кп2 ГОСТ535-79* | | | |
| 1 | | ℓ общ. | 6.5 | 24 | |
| | | Полоса 56×100 ГОСТ103-76* Вст3кп2 ГОСТ535-79* | | | |
| 2. | | ℓ = 200 | 6 | 7.07 | |

1. Общие указания см. лист 1.
2. Кровлю в местах примыкания к стенам, шахтам усилить тремя слоями рулонных кровельных материалов.
3. До устройства кровли проложить молниезащитные сетки ф8 AI. Молниезащитную сетку соединить с токоотводами в местах, указанных стрелками с фундаментом по детали устройства молниезащиты, а также со всеми выступающими элементами на кровле ф12 AI. Расход металла составляет: ф8 AI – 222 кг; ф12 AI – 77 кг.

## Деталь устройства молниезащиты

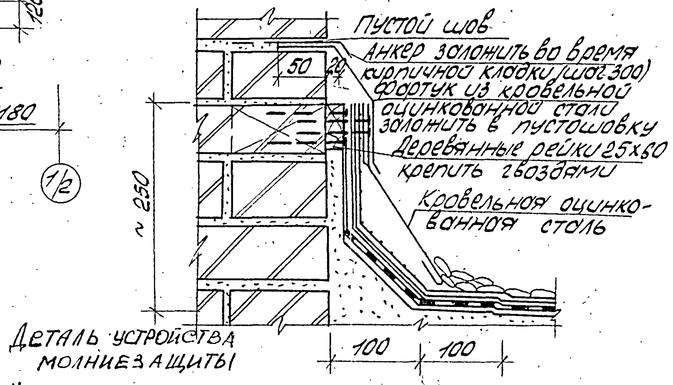


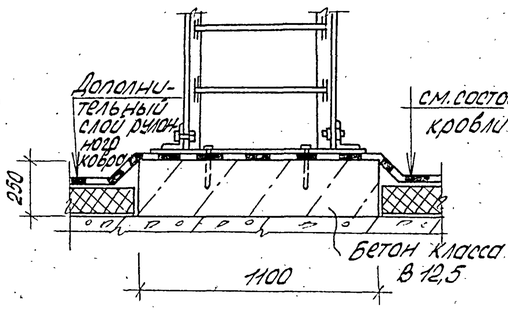


## План молниезащиты

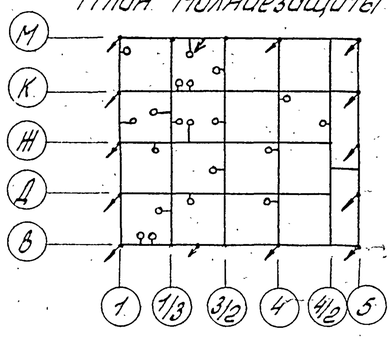


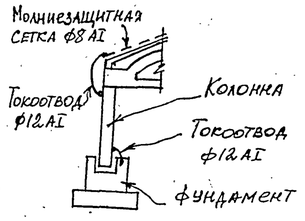


| | | | |
|---|---|---|---|
| Привязан | | ТП 503-1-46.86-АР | |
| | | Автотранспортное предприятие на 50 грузовых автомобилей с закрытой стоянкой | |
| ГИП | Шульгин | Производственный корпус с административно-бытовыми помещениями | Стадия: РП; Лист: 21; Листов: |
| Н.контр. | Сохновская | | |
| Нач.отд. | Рудой | | |
| Гл.спец. | Торон | План кровли. Вентшахты №1÷№5 | Минавтотранс РСФСР ГИПРОАВТОТРАНС Ростовский филиал |
| Рук.гр. | Кульвец | | |
| Ст.инж. | Коротких | | |
| Инв.№ | | | |

Взам.инв.№ | Подпись и дата | Инв.№подл.

Копировал: Ац 25641-01 45 Формат А2

Типовой проект 503-1-46.86 Альбом I

Фрагмент плана полов на отм. 3,000. Фрагмент плана полов на отм. 4,800

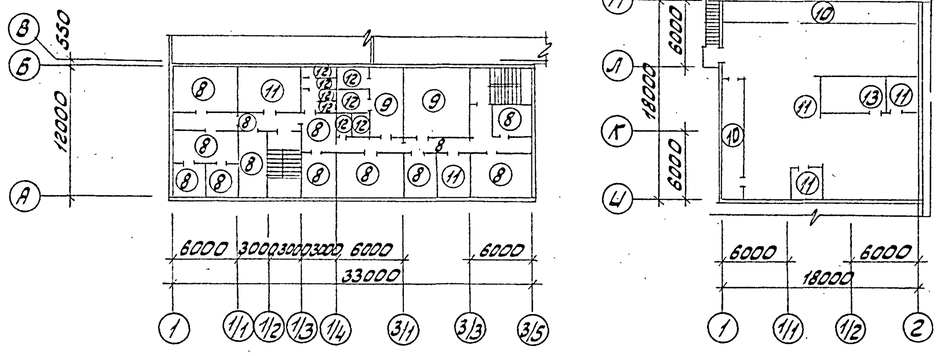


Фрагмент плана полов на отм. 0,000

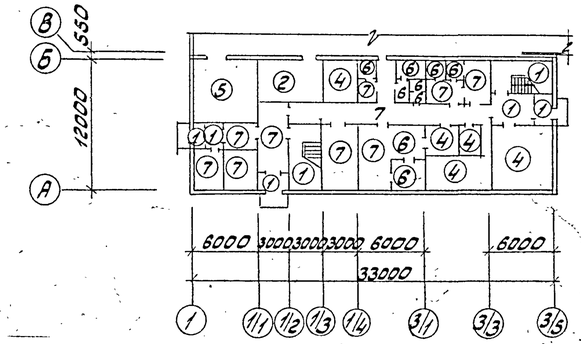


План полов на отм. 0,000

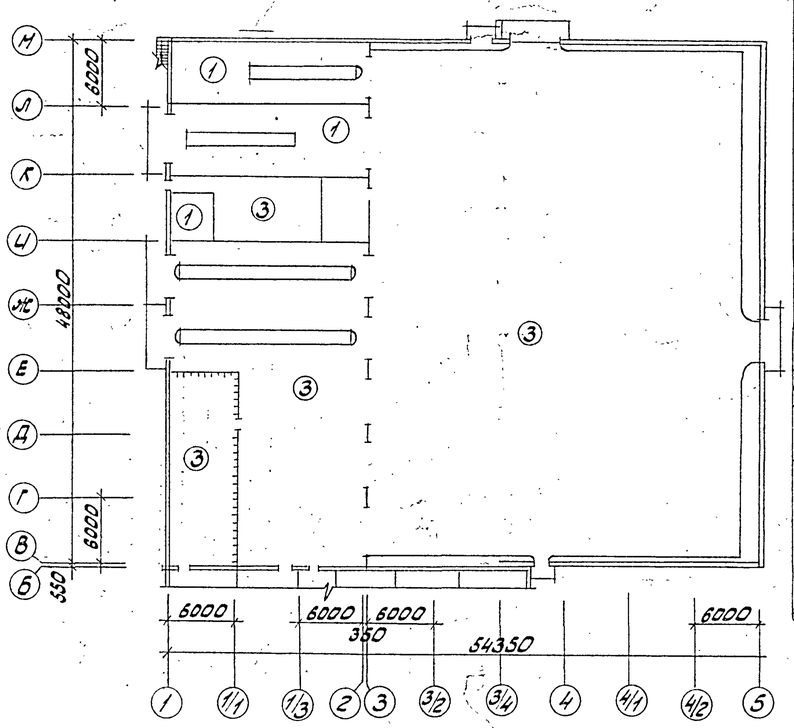


Типы плинтусов

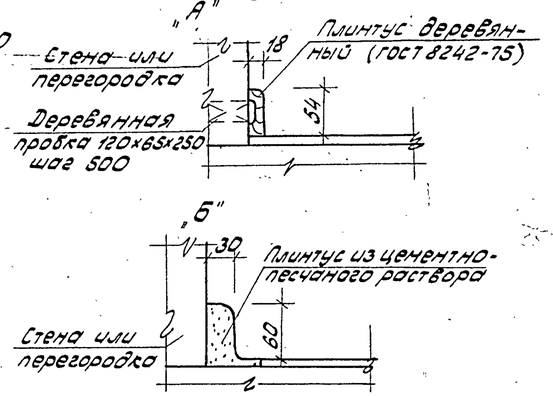


Экспликация полов

| Наименование или номер помещения по проекту | Тип пола по проекту | Схема пола или номер узла по серии | Элементы пола и их толщина | Площадь пола м² |
|---|---|---|---|---|
| Вестибюль, тамбуры, лестничная площадка, пастойки, клавовая масел. | 1 | | покрытие-мозаичное (терраццо) М200-20<br>стяжка-цементно-песчаный раствор М200-40<br>подстилающий слой-бетон В-12,5-100<br>основание (см. примечание п.1) | 254,6 |
| кладовая резины навес | 2 | | покрытие-асфальтобетон -40<br>подстилающий слой-бетон В-12,5 -120<br>основание (см. примечание п. 1) | 23,4<br>80,0 |
| складозалосных частей материалов ИРК, зона грузо-тех. стяжка мастерская тепловой участок | 3 | | покрытие-бетон шлифованный марки В-2,5 -25<br>подстилающий слой-бетон В-12,5 -120<br>основание (см. примечание п.1) | 2458,8 |
| центр. тепл. пункт, хоз. помещение, вентокамера | 4 | | покрытие-цементно-песчаный раствор марки 200 -20<br>подстилающий слой-бетон В-12,5 -120<br>основание (см. примечание п.1). | 60,1 |
| участок ремонта электрооборудования | 5 | | покрытие-поливинилацетатно-цементнобетонное -20<br>стяжка-цементно-песчаный р-р М200-40<br>подстилающий слой-бетон В-12,5-100<br>основание (см. примечание п.1) | 35,0 |
| моечная, санузлы, умывальные, разбаточная, подсобное помещение, душевые предвущ. | 6 | | покрытие-керамическая плитка (ГОСТ 6787-80) -13<br>прослойка и заполнение швов из цементно-песчаного раствора -12<br>подстилающий слой-бетон В-12,5-100<br>основание (см. примечание п.1) | 44,2 |
| механик КПП, торговый зал буфета шоферская, диспетчерская, гардеробные, коннаты недосм. охрана | 7 | | покрытие-линолеум (ГОСТ 7251-77)-4<br>прослойка-холодная битумная мастика на водостойких вяжущих-1<br>стяжка-цементно-песчаный раствор марки 150 -20<br>подстилающий слой-бетон В12,5-75<br>основание (см. примечание п.1) | 84,4 |

/продолжение/

| Наименование или номер помещения по проекту | Тип пола по проекту | Схема пола или номер узла по серии | Элементы пола и их толщина | Площадь пола м² |
|---|---|---|---|---|
| административно-конторские помещения, красный уголок, коридоры. | 8 | | покрытие-линолеум (ГОСТ 7251-77)-4<br>прослойка-холодная битумная мастика на водостойких вяжущих-1<br>стяжка-легкий бетон В-3,5 -95<br>плита перекрытия | 224,7 |
| гардеробные | 9 | | покрытие-резиновый линолеум (ГОСТ 16914-71) | 50,6 |
| камеры воздухозабора | 10 | | покрытие-цементно-песчаный раствор М200 -20<br>стяжка-цементно-песчаный раствор марки 150 -40<br>утеплитель-минераловатные плиты $\gamma$ = 100÷130 кг/м³ -40<br>плита перекрытия | 63,8 |
| Вентокамеры хозпомещение, узел связи, лестничная площадка | 11 | | покрытие-цементно-песчаный раствор М200 -20<br>легкий бетон В-3,5 -80<br>плита перекрытия | 183,2 |
| санузлы, умывальные, душевые, преддушевые хозпомещение | 12 | | покрытие-керамическая плитка (ГОСТ 6787-80) -13<br>прослойка и заполнение швов из цементно-песчаного раствора -10<br>гидроизоляция-гидроизолпрослойка из битумной мастики -2<br>стяжка-бетон класса В7,5 -20<br>легкий бетон В-3,5 -65<br>плита перекрытия | 21,2 |
| реагентная | 13 | | покрытие-кислотоупорная керамическая плитка | 19,2 |
| кладовая резины | 14 | | покрытие-асфальтобетонное -40<br>подстилающий слой-бетон В-12,5 -100<br>основание-(см. прим. 1) | |

1. Основанием служит уплотненный грунт с плотностью скелета до 1,6 т/м³ с втрамбованным в него слоем щебня или гравия крупностью 40-60 мм.
2. Тип плинтуса „А" для типов полов 7,8,9, для остальных типов полов-плинтус „Б".
3. Для утепления пола предусмотреть укладку по грунту основания под конструкцию пола на ширину 1,5 м от наружных стен слоя шлака толщиной 0,2 м.

Привязан

Инв. №

| | | | |
|---|---|---|---|
| ГИП | Шульгин | | |
| Н.контр. | Сахновская | | |
| Нач.отд. | Рубан | | |
| Гл.спец. | Таран | | |
| Рук.гр. | Кульвец | | |
| Арх. | Богданова | | |

ТП 503-1-46.86-АР

Автотранспортное предприятие на 50 грузовых автомобилей с закрытой стоянкой

Производственный корпус с административно-бытовыми помещениями

| Стадия | Лист | Листов |
|---|---|---|
| РП | 22 | |

Планы полов на отм. 0,000; 3,000; 4,800.

Минавтотранс РСФСР ГИПРОАВТОТРАНС Ростовский филиал

Инв. № подл. | Подпись и дата | Взам. инв. №

25641-01 46

Копировал: Зарц Формат А2

Типовой проект 503-1-46.86 Альбом I

## Схема панельных перегородок и отверстий в перегородках фрагмента 2

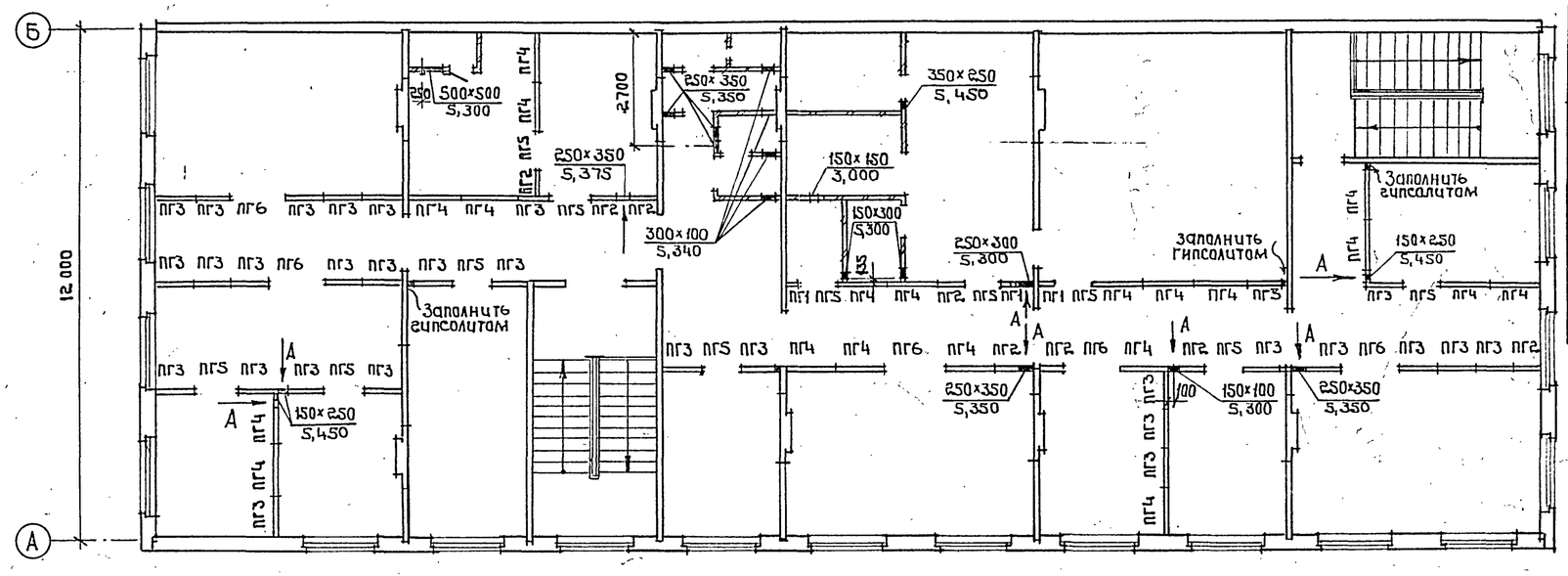


## Спецификация панелей перегородок

| Марка, поз. | Обозначение | Наименование | Кол. на этаж: 1 эт. | 2 эт. | Всего | Масса ед., кг | Примечание |
|---|---|---|---|---|---|---|---|
| | | Панель | | | | | |
| ПГ1 | 1.131 – 15 вып. 2 | ПГД 27-3 | 9 | 3 | 12 | 31,0 | |
| ПГ2 | 1.131 – 15 вып. 2 | ПГД 27-6 | 3 | 8 | 12 | 55,0 | |
| ПГ3 | 1.131 – 15 вып. 2 | ПГД 27-9 | 11 | 30 | 44 | 82,0 | |
| ПГ4 | 1.131 – 15 вып. 2 | ПГД 27-12 | 7 | 20 | 30 | 107,0 | |
| ПГ5 | 1.131 – 15 вып. 2 | ПГДД 27-8 | 7 | 11 | 18 | 20,0 | |
| ПГ6 | 1.131 – 15 вып. 2 | ПГДД 27-12 | 2 | 5 | 8 | 28,0 | |
| | | | | | | | |

1. Монтаж панелей производить в соответствии с указаниями серии 2.230-1 вып. 5.
2. Спецификацию соединительных элементов см. лист 18
3. Отверстия, указанные на планах выполнить по месту в увязке с сантехнической частью проекта.

## Схема панельных перегородок и отверстий в перегородках фрагмента 1

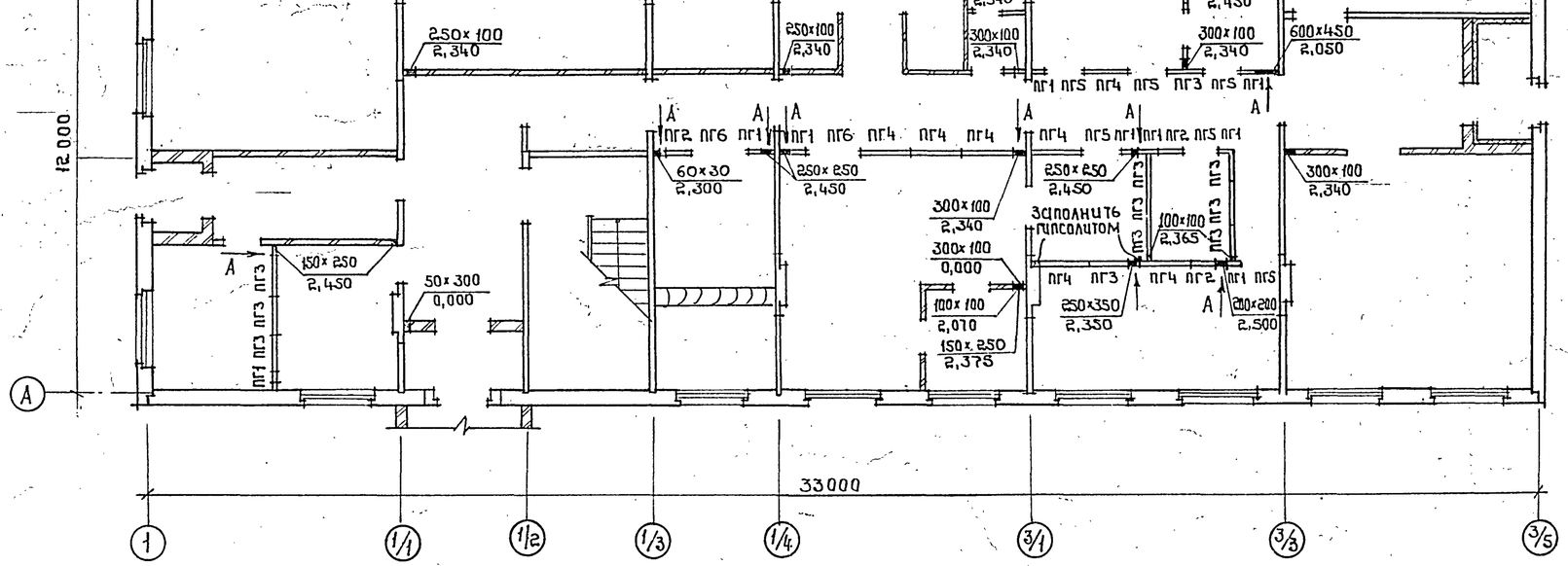


### Вид А

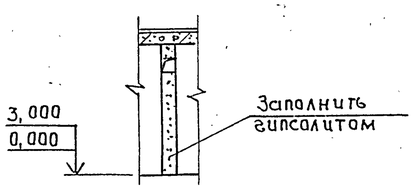


| | | | |
|---|---|---|---|
| Привязан | ГИП | Шульецин | |
| | Н. контр. | Сахновская | |
| | Нач. отд. | Рубан | |
| | Гл. спец. | Таран | |
| | Рук. гр. | Кульвец | |
| Инв. № | Инж. | Сурина | |

ТП-503-1-46.86-АР

Автотранспортное предприятие на 50 грузовых автомобилей с закрытой стоянкой

Производственный корпус с административно-бытовыми помещениями

| Стадия | Лист | Листов |
|---|---|---|
| РП | 23 | |

Схемы панельных перегородок и отверстий в перегородках фрагментов 1; 2

Минавтотранс РСФСР ГИПРАВТОТРАНС Ростовский филиал

Инв. № подл. | Подпись и дата | Взам. инв. №

Копировал: 25641-01 47 Формат А2

## Сетчатая перегородка

### Схема 1

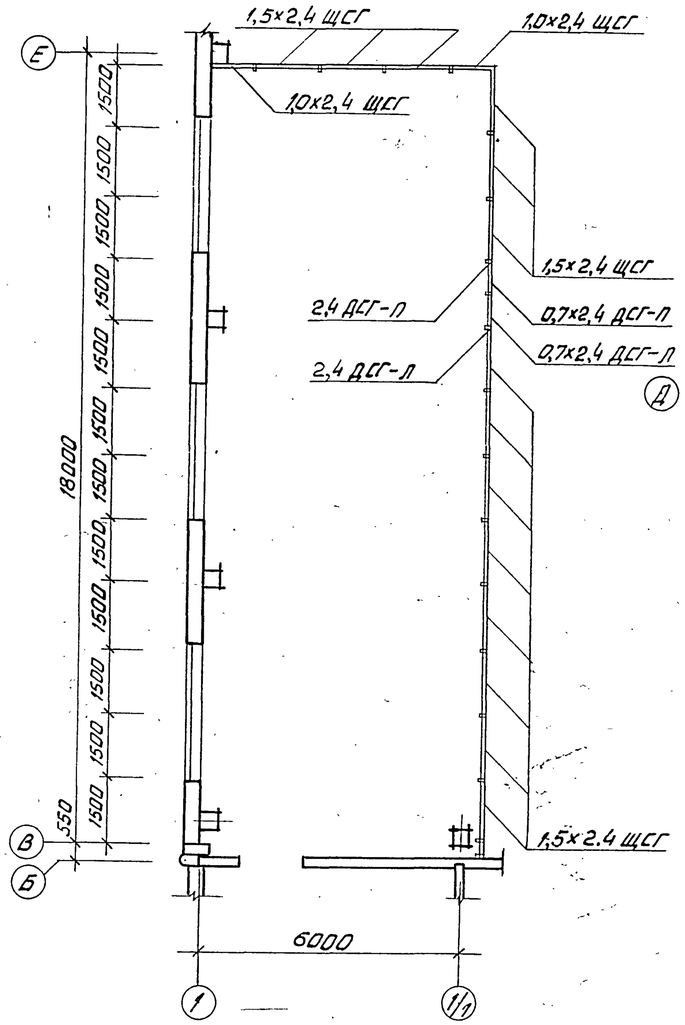


### б-б

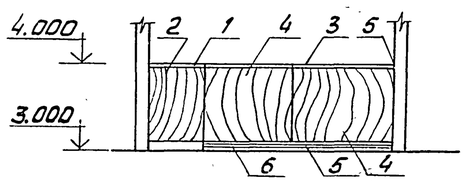


## Барьер

### Схема 2

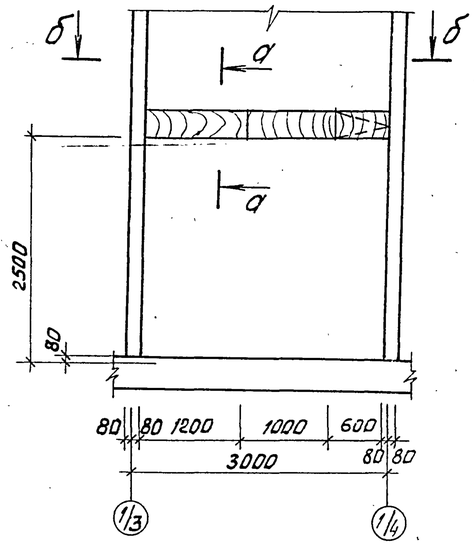


### а-а

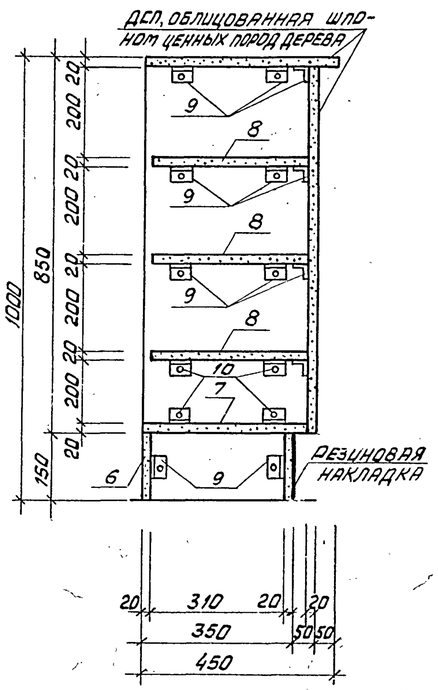


## Спецификация материалов на лист

| Марка поз. | Обозначение | Наименование | Кол. | Масса ед., кг | Примечание |
|---|---|---|---|---|---|
| | | Схема 1 | | | |
| 1,0×2,4 щсг | 1.431 – 10 вып. 3 | Щит 1,0×2,4 щсг | 2 | 22,0 | кг |
| 1,5×2,4 щсг | 1.431 – 10 вып. 3 | Щит 1,5×2,4 щсг | 14 | 26,4 | кг |
| 0,7×2,4 дгг-л | 1.431 – 10 вып. 3 | Створка дверная 0,7×2,4 дсг-л | 1 | 19,5 | кг |
| 0,7×2,4 дсг-л | 1.431 – 10 вып. 3 | Створка дверная 0,7×2,4 дсг-л | 1 | 18,8 | кг |
| 2,4 дсг-л | 1.431 – 10 вып. 3 | Стойка дверная 2,4 дгг-л | 1 | 11,6 | кг |
| 2,4 дгг-л | 1.431 – 10 вып. 3 | Стойка дверная 2,4 дсг-л | 1 | 11,6 | кг |
| | | | | | |
| | | Схема 2 | | | |
| 1 | Лист 24 | ДСП офанерованная шпоном | 0,18 | – | м² |
| 2 | Лист 24 | ДСП офанерованная шпоном | 0,45 | – | м² |
| 3 | Лист 24 | ДСП офанерованная шпоном | 0,66 | – | м² |
| 4 | Лист 24 | ДСП офанерованная шпоном | 1,65 | – | м² |
| 5 | Лист 24 | ДСП ГОСТ 10632 –77* | 1,09 | – | м² |
| 6 | Лист 24 | ДСП ГОСТ 10632 –77* | 0,33 | – | м² |
| 7 | Лист 24 | ДСП ГОСТ 10632 –77* | 1,22 | – | м |
| 8 | Лист 24 | ДСП ГОСТ 10632 –77* | 3,45 | – | м² |
| 9 | Лист 24 | L 5×5 ГОСТ 8509-72* | 64 | 3,77 | |
| 10 | Лист 24 | Шуруп 18×3 ГОСТ 1145-80* | 64 | – | |

1. Схемы 1, 2 замаркированны на листах 14, 15, 16

| | | | | | | | |
|---|---|---|---|---|---|---|---|
| Привязан | | | | ГИП | Шульгин | | ТП 503-1-46.86 – АР |
| | | | | Н. контр. | Сахновская | | Автотранспортное предприятие на 50 грузовых автомобилей с закрытой стоянкой |
| | | | | Нач. отд. | Рубан | | Производственный корпус с административно-бытовыми помещениями |
| | | | | Гл. спец. | Таран | | Сетчатая перегородка. Барьер |
| | | | | Рук. гр. | Кульвец | | |
| Инв. № | | | | Арх. | Богданова | | |

| Стадия | Лист | Листов |
|---|---|---|
| РП | 24 | |

Минавтотранс РСФСР ГИПРОАВТОТРАНС Ростовский филиал

25641-01 48

Копировал Вах

Формат А2

Инв. № подл. | Подпись и дата | Взам. инв. №

Типовой проект 503-1-46.86 Альбом I

Фрагмент плана 2

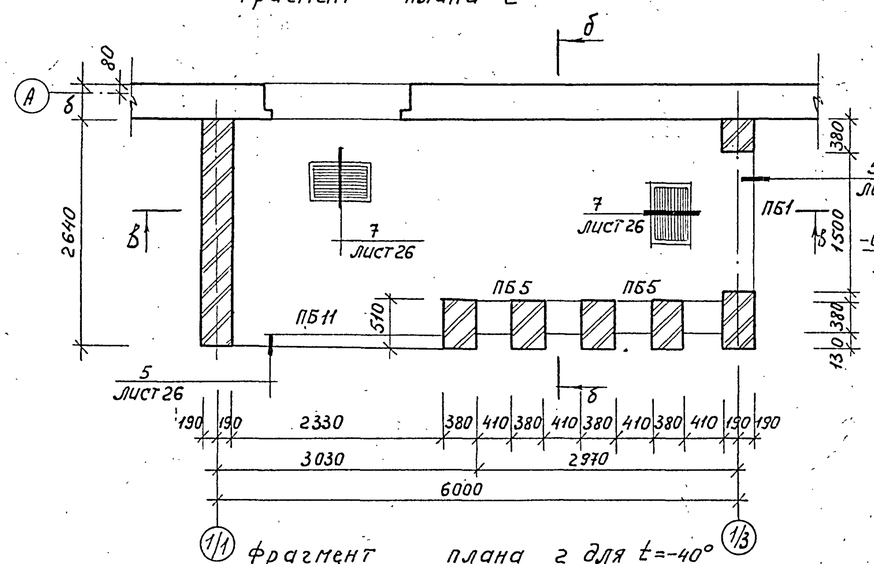


Фрагмент плана 2 для t=-40°

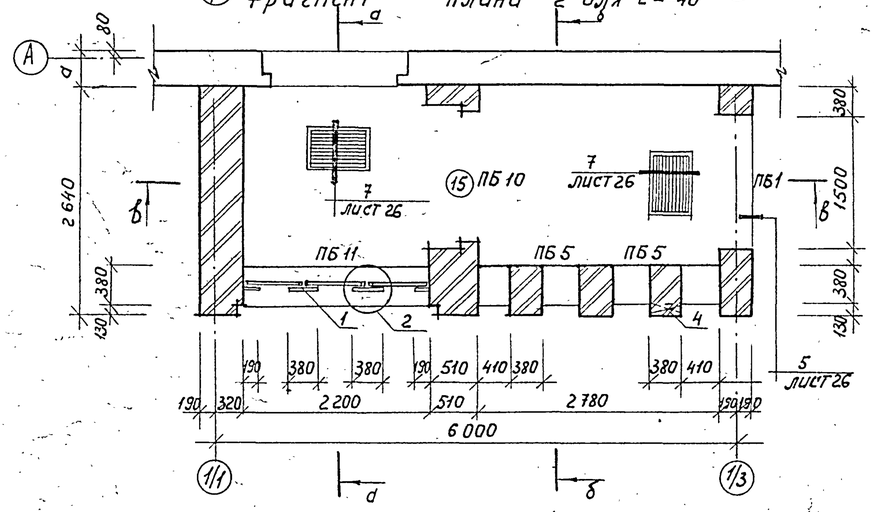


а-а

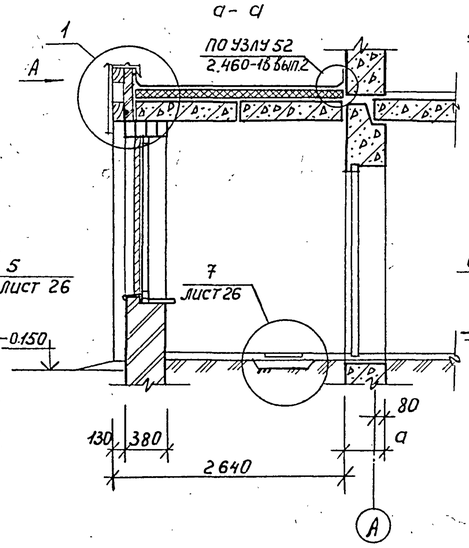


б-б

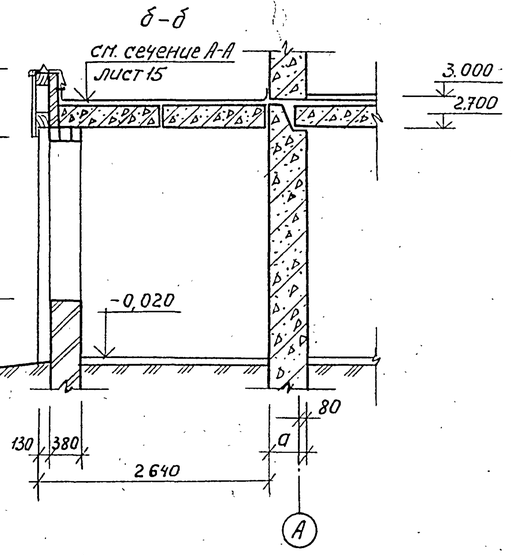


Схема раскладки асбестоцементных листов вида А

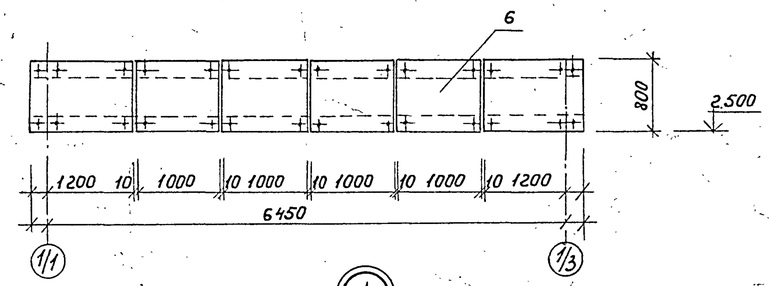


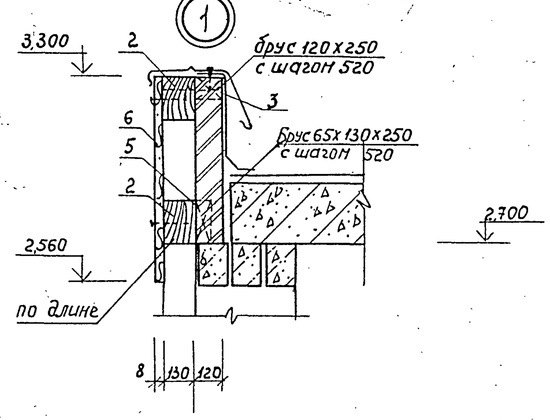


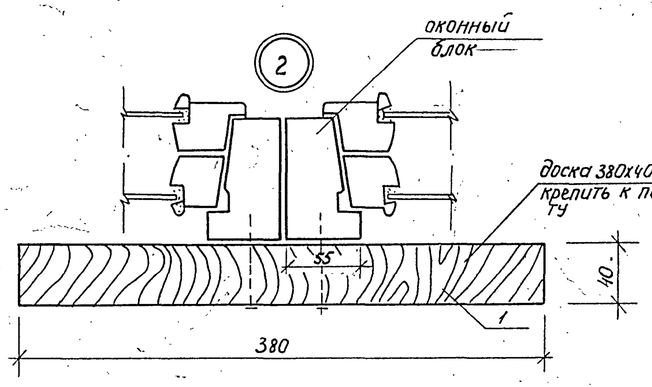


В-В

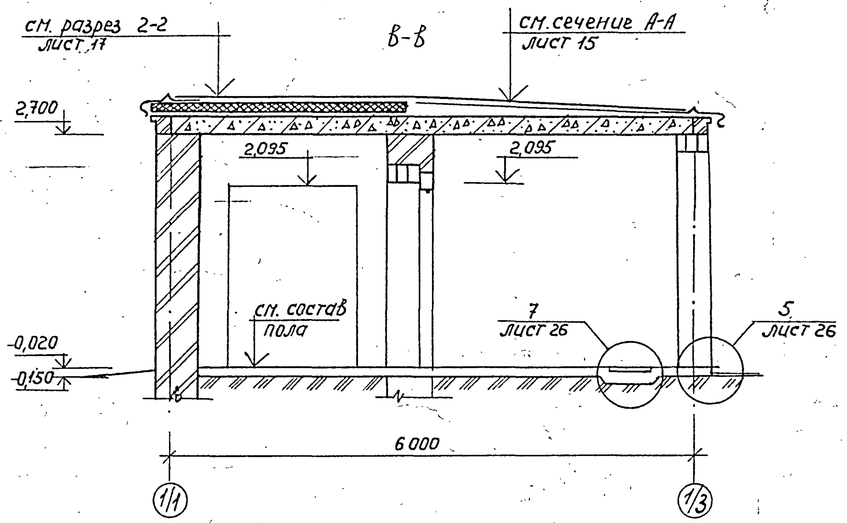


Ведомость перемычек

| Марка, поз. | Схема сечения |
|---|---|
| | Для t=-40° |
| ПБ-10 | 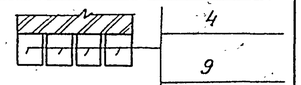 |
| ПБ-11 | |
| | Для t=-20°-30° |
| ПБ-1 | 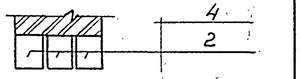 |
| ПБ-5 | |

Ведомость проемов ворот и дверей

| Марка, поз. | Размер проема в кладке |
|---|---|
| 1 | 1510 х 2095 |

Спецификация материалов на лист

| Марка поз. | Обозначение | Наименование | Кол | Масса ед., кг | Примечание |
|---|---|---|---|---|---|
| 1 | ГОСТ 9685-61* | Доска 40х380 l=1800 | 5,4/ | — | м² |
| 2 | ГОСТ 9685-61* | Брус 130х130 | 7,7/7,7 | — | м² |
| 3 | ГОСТ 9685-61* | Брус 65х120х150 | 12/12/ | — | шт |
| 4 | ГОСТ 9685-61* | Брус 130х130х380 | 5/5/ | — | шт |
| 5 | ГОСТ 9685-61* | Брус 65х130х250 | 12/12/ | — | шт |
| | | Асбестоцементные листы | | | |
| 6 | ГОСТ 18124-75* | 1200х800х8 | 6/6/ | 16 | шт |

В таблице „спецификация материалов" количество в скобках для t°=-40°.

Привязан

Инв. №

Инв. № подл. | Подпись и дата | Взам. инв. №

| | | | |
|---|---|---|---|
| ТП 503-1-46.86-АР | | | |
| Автотранспортное предприятие на 50 грузовых автомобилей с закрытой стоянкой | | | |
| ГИП Шульгин | Производственный корпус с административно-бытовыми помещениями | Стадия | Лист | Листов |
| Н.контр. Сахновская | | РП | 25 | |
| Нач.отд. Рубан | Фрагмент плана 2 Сечения. Узлы. | Минавтотранс РСФСР ГИПРОАВТОТРАНС Ростовский филиал | | |
| Гл.спец. Таран | | | | |
| Рук.гр. Кульвец | | | | |
| Архит. Найданюк | | | | |

Копировал

25641-01 49

Формат А2

## 1

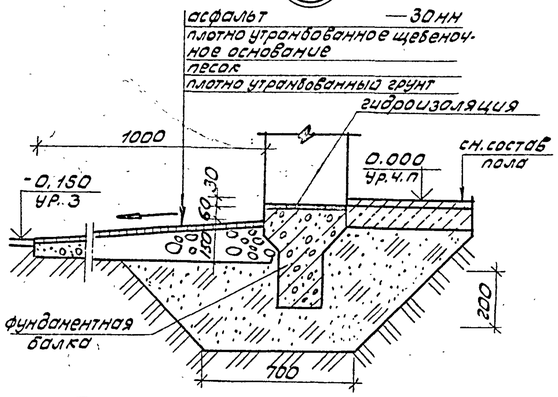


## 2

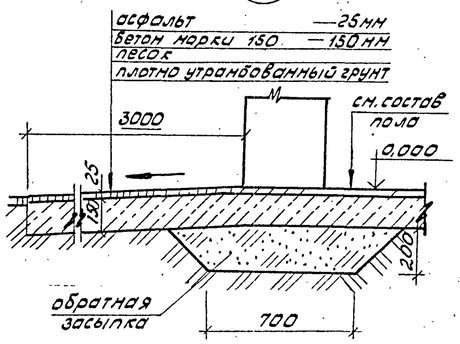


## 3

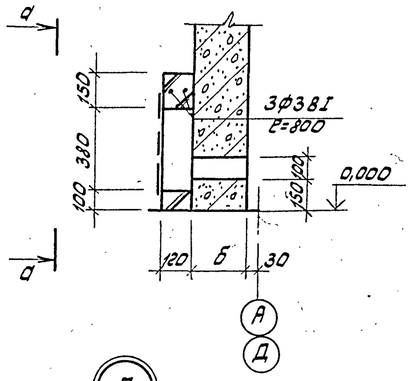


## 4

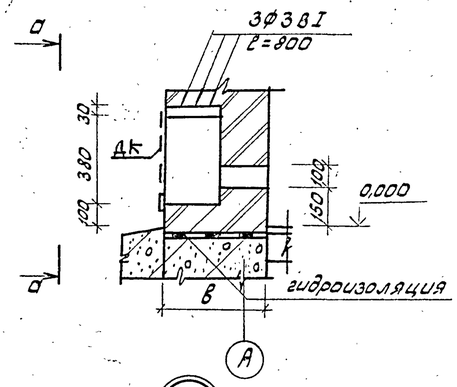


## а-а

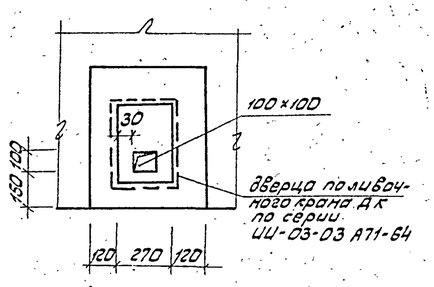


## 5

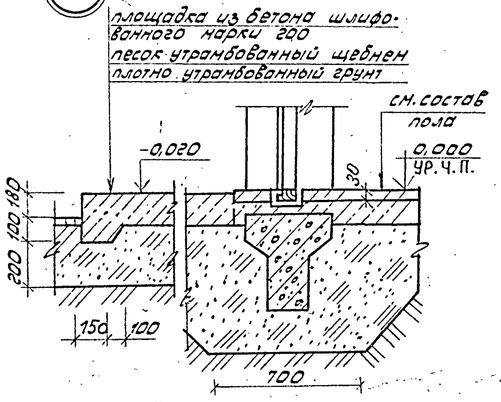


## 6

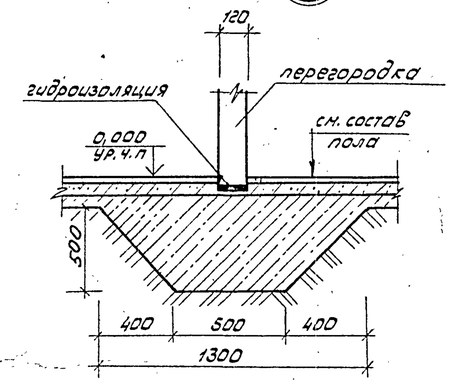


## 7

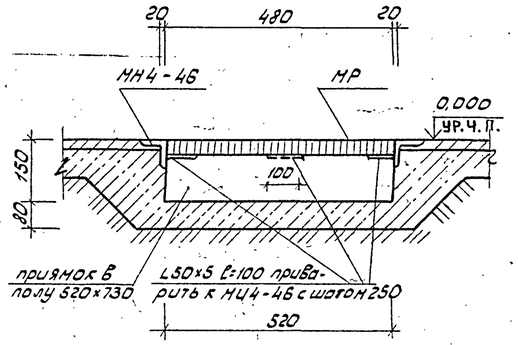


## 8

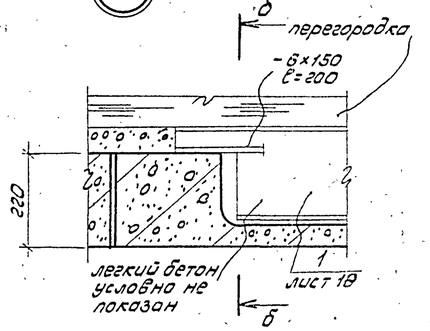


## б-б

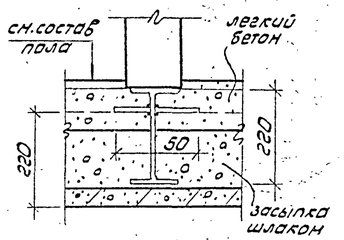


## 9

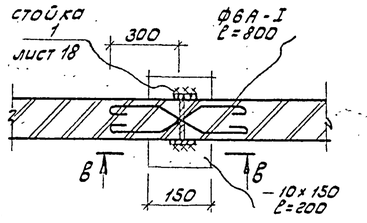


## в-в

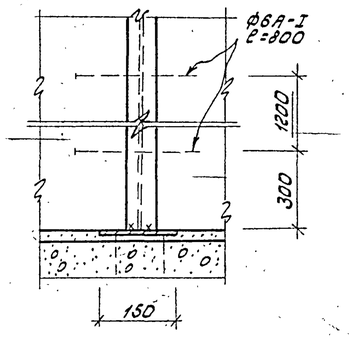


## 10

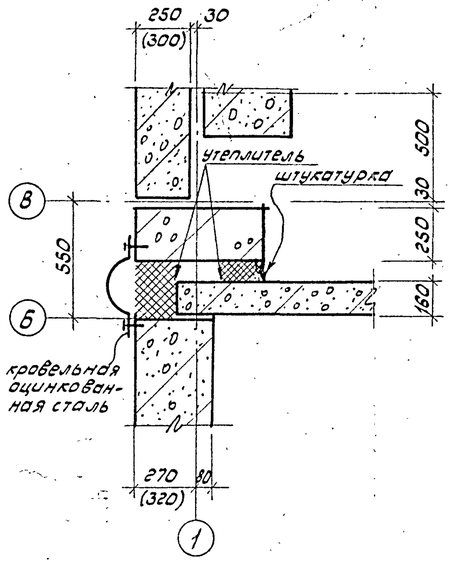


## 11

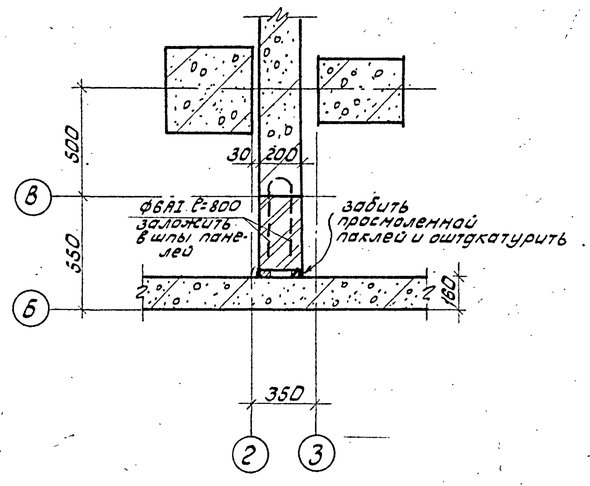


## 12

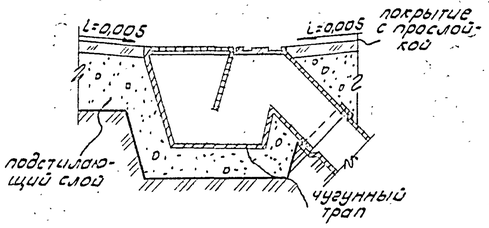


1. Спецификацию к узлам см. лист 18

Общие указания см. лист 1.

| | | | |
|---|---|---|---|
| Взам.инв.№ | | | |
| Подпись и дата | | | |
| Инв.№подл. | | | |

| | | | | | | |
|---|---|---|---|---|---|---|
| | | | | ТП 503-1-46.86-АР | | |
| | | | | Автотранспортное предприятие на 50 грузовых автомобилей с закрытой стоянкой | | |
| ГИП | Шульгин | | | Производственный корпус с административно-бытовыми помещениями | Стадия | Лист | Листов |
| Н.контр. | Сахновская | | | | РП | 26 | |
| Нач.отд. | Рубан | | | | | | |
| Гл.спец. | Таран | | | Узлы 1÷12 | Минавтотранс РСФСР ГИПРОАВТОТРАНС Ростовский филиал | | |
| Рук.гр. | Кульвец | | | | | | |
| Инж. | Сурина | | | | | | |

| | | | |
|---|---|---|---|
| | | | |
| | | | |
| | | | |
| | | | |
| | | | |
| Инв.№ | | | |

25641-01 50

Копировал: Зарц Формат А2

## Фасад 1-2

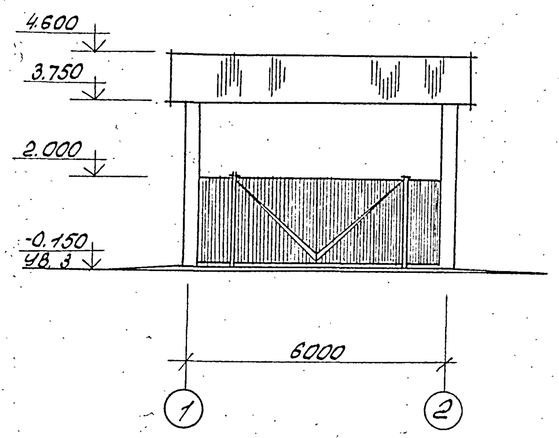


## Разрез 1-1

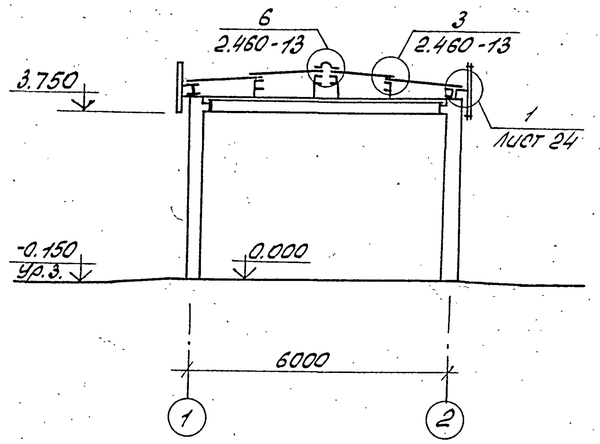


## План на отм. 0.000

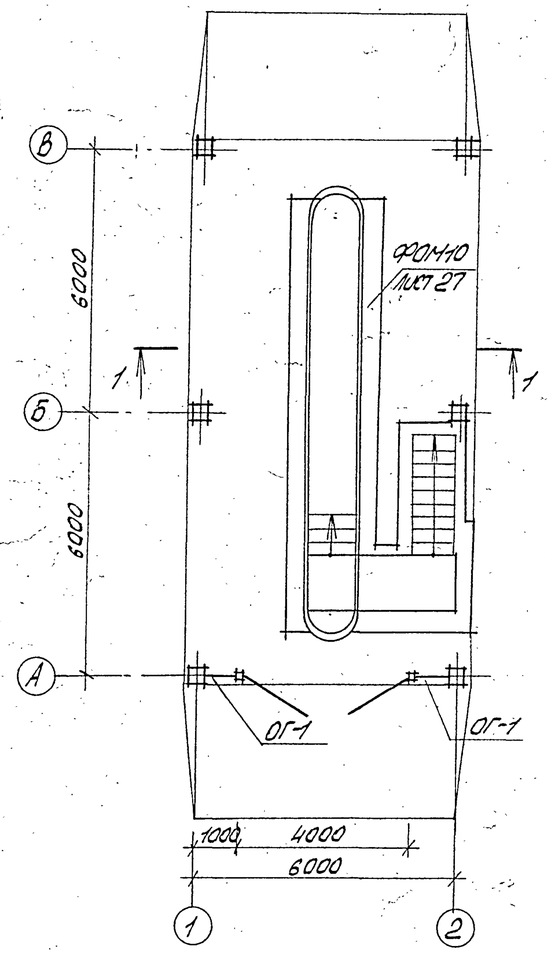


## Схема раскладки АЦВ листов на кровле

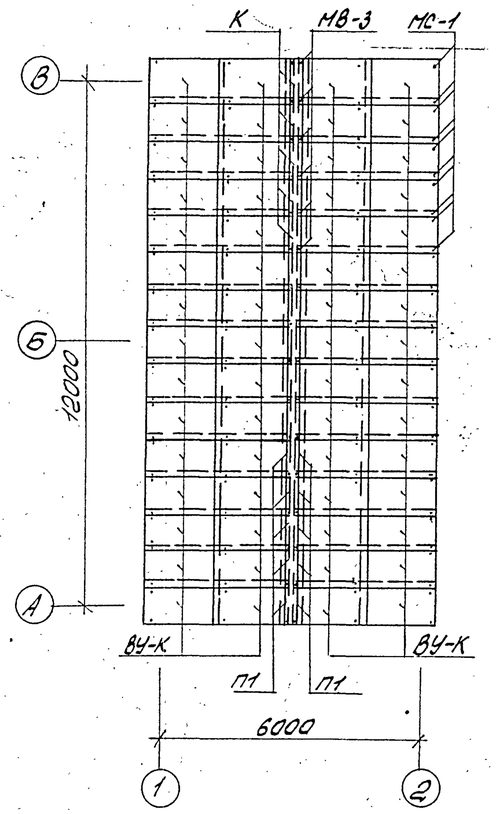


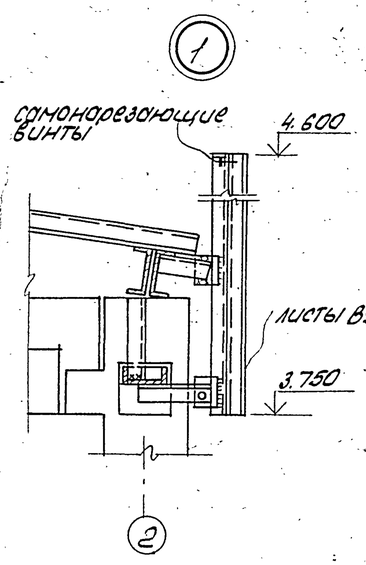


## Спецификация элементов к схеме раскладки АЦВ листов

| Марка, поз. | Обозначение | Наименование | Кол. | Масса ед., кг | Примечание |
|---|---|---|---|---|---|
| | | Асбестоцементные изделия | | | |
| ВУ-К | ГОСТ 8423-75 | АЦВ листы волнистые уси- | | | |
| | | ленного профиля 1750×1000×8 | 60 | — | |
| ВУ* | ГОСТ 8423-75 | АЦВ листы волнистые уси- | | | |
| | | ленного профиля 1750×1000×8 | 23 | — | см. примеч. п. 1 |
| К | ГОСТ 8423-75 | коньковая деталь 950×250×8 | 15 | — | |
| П1 | ГОСТ 8423-75 | переходная деталь 900×260×8 | 30 | — | |
| | | Металлические изделия | | | |
| | | на крепление АЦВ листов | | | |
| МС-1 | 2.460-13 | Деталь крепления АЦВ листов | 120 | — | |
| МС-3 | 2.460-13 | Деталь крепления АЦВ листов | 30 | — | |
| МВ-3 | 2.460-13 | Деталь крепления АЦВ листов | 32 | — | |
| | | | | | |
| ОГ-1 | ТП503-1-46.86 альбом III | ограждение ОГ-1 | 2 | 102,37 | |

1. Листы для облицовки парапета ВУ* размером 1750×1000×8 разрезать по длине пополам.
2. Ворота размером 4,0×4,2 см. лист ТХ-11.
3. Со стороны навеса по осям 1 и 2 устроить асфальтовую отмостку шириной 1,0 м по щебеночному основанию толщиной 100 мм.
4. Все металлические элементы окрасить масляной краской за 2 раза.
5. Покрытие пола навеса выполнить из асфальтобетона тип пола 2 лист 20.
7. Сварку вести электродами Э42 по ГОСТ 9467-75 $h_ш$ = 4 мм.

| | | | | | | | | |
|---|---|---|---|---|---|---|---|---|
| | | | | ТП 503-1-46.86 – АР. | | | | |
| | | | | Автотранспортное предприятие на 50 грузовых автомобилей с закрытой стоянкой | | | | |
| Привязан | | | | ГИП. Шульгин | | Производственный корпус с административно-бытовыми помещениями | Стадия: РП | Лист: 27 | Листов: |
| | | | | Н.контр. Сохновская | | | | | |
| | | | | Нач.отд. рубан | | | | | |
| | | | | Гл.спец. Тарон | | Навес КПП. План, фасад, разрез. Схема раскладки АЦВ листов на кровле | Минавтотранс РСФСР ГИПРОАВТОТРАНС Ростовский филиал | | |
| | | | | Рук.гр. Кульвец | | | | | |
| Инв.№ | | | | Инж. Сурина | | | | | |

Инв.№ подл. | Подпись и дата | Взам.инв.№

Копировал: Ад— 25641-01 51 Формат А2

ТИПОВОЙ ПРОЕКТ 503-1-46.86 – АЛЬБОМ I

## ФОм 10

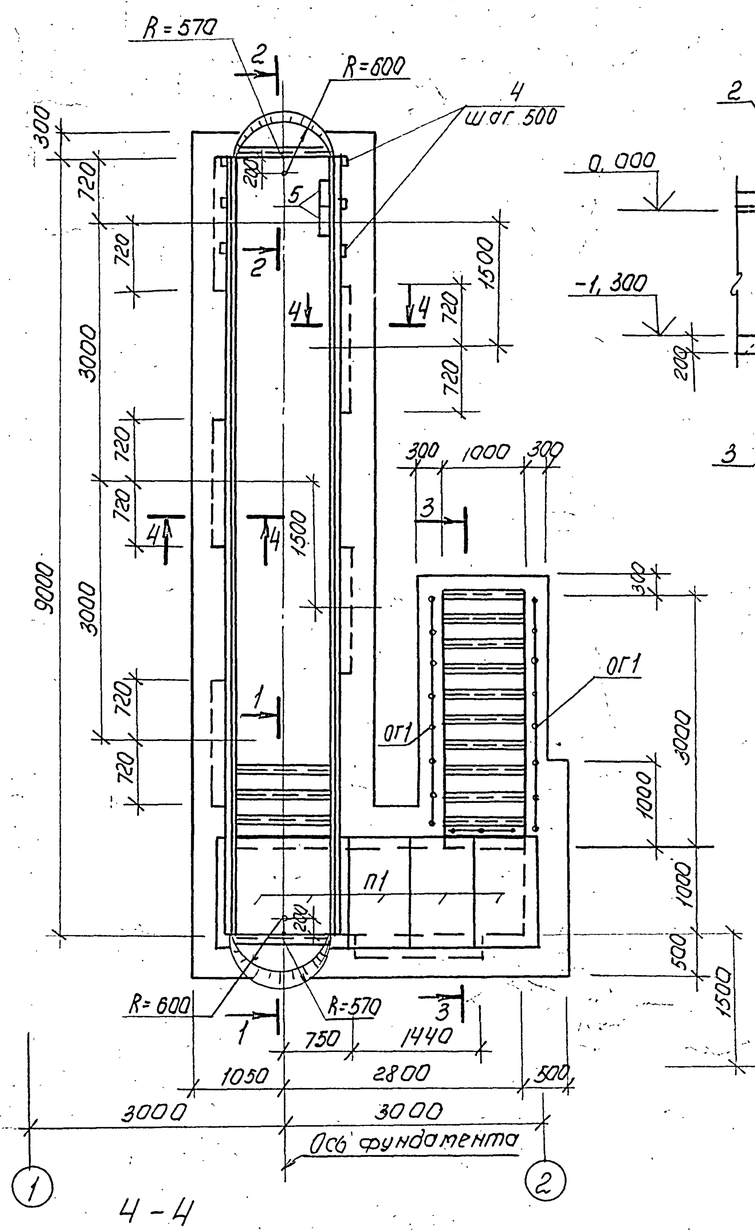


Ч – Ч

## 1 – 1

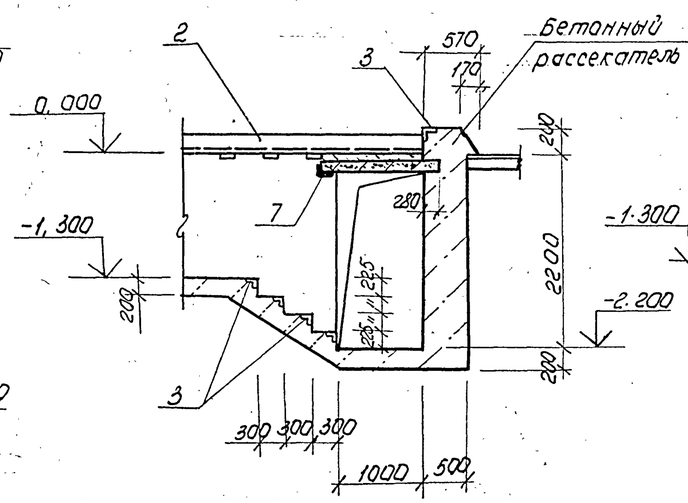


## 2 – 2

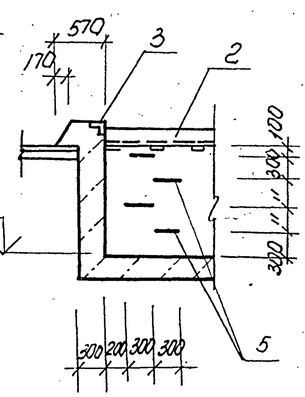


## 3 – 3

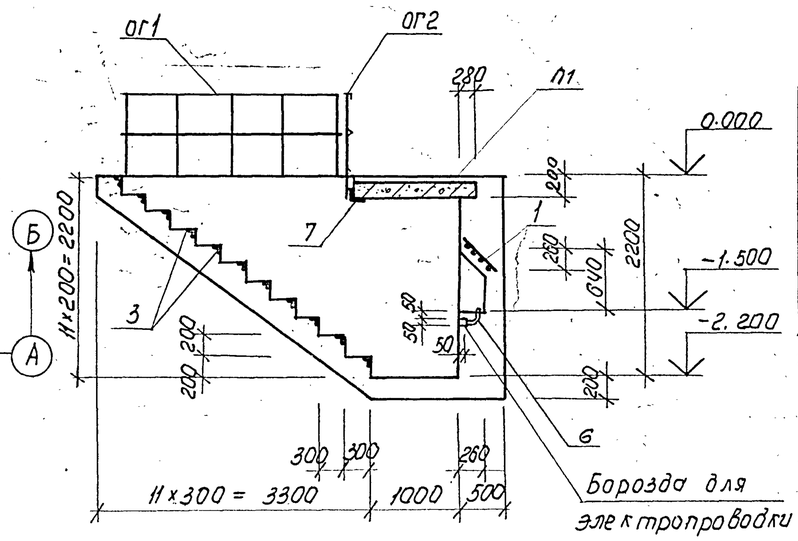


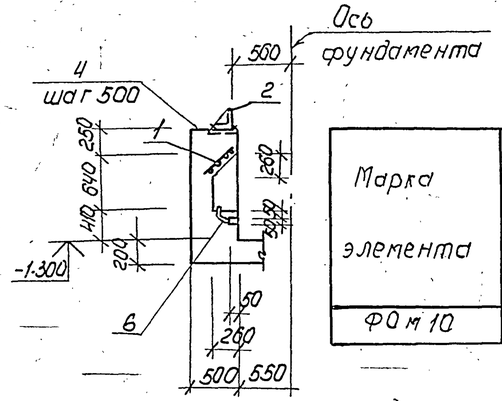


## Спецификация ФОм10

| Формат | Зона | Поз. | Обозначение | Наименование | Кол. | Примечание |
|---|---|---|---|---|---|---|
| | | | | Сборочные единицы | | |
| | | | | Сетка арматурная | | |
| А4 | | 1 | ТП503-1-46.86 альбом III | С1 | 6 | |
| | | | | Изделия закладные | | |
| А4 | | 2 | ТП503-1-46.86 альбом III | МН1 | 18 | м |
| А4 | | 3 | ТП503-1-46.86 альбом III | МН2 | 17.6 | м |
| А4 | | 4 | ТП503-1-46.86 альбом III | МН3 | 38 | |
| А4 | | 5 | ТП503-1-46.86 альбом III | МН4 | 4 | |
| А4 | | 6 | ТП503-1-46.86 альбом III | МН6 | 6 | |
| | | | | Детали | | |
| | | | | L 100х8 ГОСТ 8509-72* | | |
| Б4 | | 7 | лист 27 | ℓ = 1500 | 2 | 18.3 кг |
| | | | | Материалы | | |
| | | | | Бетон класса В 12.5 | | 26,8 м³ |

## Спецификация элементов конструкций заматрикированных на данном листе

| Марка, поз. | Обозначение | Наименование | Кол. | Масса ед., кг | Примечание |
|---|---|---|---|---|---|
| | | Плита | | | |
| П1 | 3.006.1-2/82 вып.1-2 | П13д-116 | 5 | 330 | |
| | | Ограждение | | | |
| ОГ1 | 1.450.3-3, вып.1 | ОГПпхЭб-10.36 | 2 | 33,1 | |
| ОГ2 | 1.450.3-3, вып.1 | ОГПпхЭб-10.15 | 1 | 16,7 | |

1. Внутренние поверхности стен фундамента ФОм 10 облицевать белой керамической плиткой по ГОСТ 6141-82 на цементном растворе. Полы выполнять из керамической плитки по ГОСТ 6787-80. Ниши для освещения оштукатурить

## Ведомость расхода стали на элемент, кг

| Марка элемента | Изделия арматурные | | | Изделия закладные | | | | | | | | | | | | Всего | Общий расход |
|---|---|---|---|---|---|---|---|---|---|---|---|---|---|---|---|---|---|
| | Арматура класса | | | Арматура класса | | | Прокат марки | | | | | | | | | | |
| | А-III | | | А-I | А-III | | ВСт3кп2 | | | | | | | | | | |
| | ГОСТ 5781-82* | | | ГОСТ 5781-82* | | | ГОСТ 8510-72* | ГОСТ 8509-72* | | | ГОСТ 103-76* | | | ГОСТ 3262-75* | | | |
| | ф12 | | Итого | ф16 | ф8 | Итого | L160х100х10 | Итого | 50х5 | 100х8 | Итого | -10х100 / -10х150 | Итого | Тр ф25 | Итого | | |
| ФОм 10 | 91,2 | | 91.2 | 13,9 | 11.6 | 25,5 | 338,4 | 338,4 | 66.4 | 36,6 | 103,0 | 45,6 / 219,6 | 265,2 | 4.6 | 4.6 | 736,7 | 827.9 |

Привязан

Инв. №

| | | | | | |
|---|---|---|---|---|---|
| ГИП | Шулогин | | ТП 503-1-46.86 -АР | | |
| Н.контр. | Сухновская | | Автотранспортное предприятие на 50 грузовых автомобилей с закрытой стоянкой | | |
| Нач.отд. | Рубан | | Производственный корпус с административно-бытовыми помещениями | Стадия: РП | Лист: 28 | Листов: |
| Гл.спец. | Воинов | | Навес КПП | Минавтотранс РСФСР ГИПРОАВТОТРАНС Ростовский филиал | |
| Рук. гр. | Лавренко | | Фундамент ФОм 10 | | |
| Инж. | Кривчук | | | | |

25641-01 52

Копировал [illegible] Формат А2

Инв. № подл. | Подпись и дата | Взам. инв. №

План на отм. 0.000 с расстановкой оборудования

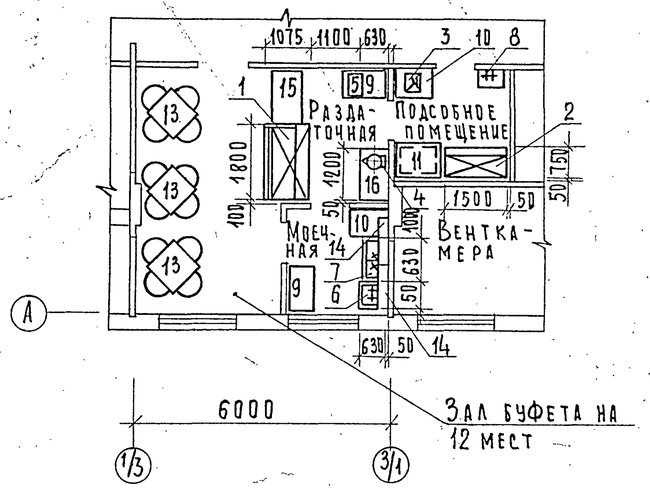


План на отм. 0.000 с подводом коммуникаций

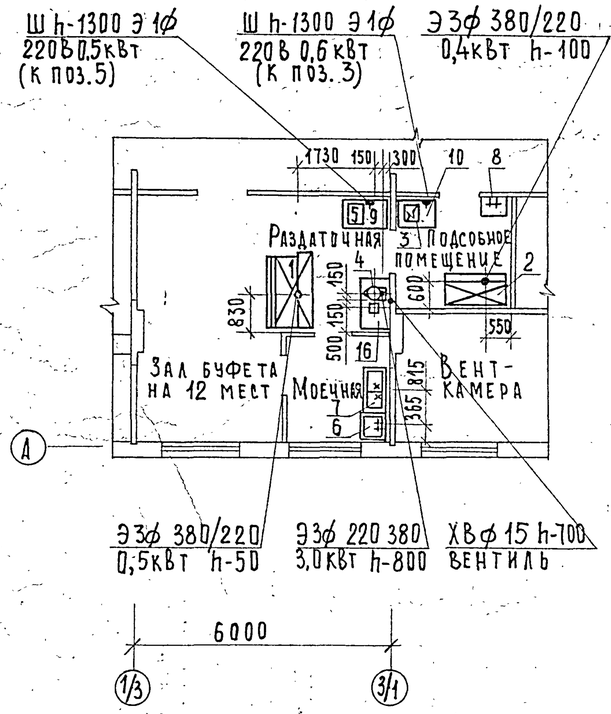


Спецификация к плану с расстановкой оборудования

| Марка, поз. | Обозначение | Наименование | Кол. | Масса ед.кг | Примечание |
|---|---|---|---|---|---|
| 1 | Таир-106 М (ПВХС-1-0,4) | Прилавок-витрина холодильный. N-0,5кВт 1800×1075×1200 | 1 | 275 | |
| 2 | ШХ-0,80 М | Шкаф холодильный. N-0,4кВт 1500×750×1810 | 1 | 300 | |
| 3 | | Электроплита бытовая N-0,6кВт | 1 | 5 | |
| 4 | КНЭ-25 М | Электрокипятильник N-3,0кВт 450×350×675 | 1 | 22 | |
| 5 | ТЭ-25 | Электротермостат N-0,5кВт 360×630×430 | 1 | 22 | |
| 6 | ВМСМ-1 | Ванна моечная одногнездная 630×630×860 | 1 | 38 | |
| 7 | „Москва" | Мойка двухгнездная 1000×500×900 | 1 | 55 | |
| 8 | ГОСТ 24843-81 | Раковина производственная 600×400 | 1 | 7.7 | |
| 9 | СП-1050А | Стол производственный 1050×630×860 | 2 | 42 | |
| 10 | | Стол кухонный с пластиковым покрытием 850×600×750 | 2 | 16 | |
| 11 | СПС-2 | Стеллаж производственный стационарный 1050×840×2000 | 1 | 68 | |
| 12 | РП-100 Ш 13 | Весы товарные предел взвешивания 100кг 620×530×185 | 1 | 23,6 | |
| 13 | ГОСТ 17524.1.2-72 | Стол обеденный в комплекте с 4-мя стульями 900×900×730 | 3 | 44 | |

Продолжение

| Марка, поз | Обозначение | Наименование | Кол. | Масса ед.кг. | Примечание |
|---|---|---|---|---|---|
| 14 | КТ-1А | Кассета настенная для тарелок 1050×295×340 | 2 | 3 | |
| 15 | Б.01.00.00.00.СБ | Стойка буфетная для хранения товаров и посуды 1200×750×900 | 1 | 50 | |
| 16 | П.01.00.00.00.СБ. | Шкаф пристенный для хранения товаров и посуды 1200×630×900 | 1 | 50 | |

Условные обозначения и изображения

| Наименование | Обозначение |
|---|---|
| Подвод электроэнергии | Э |
| Фазность тока | Ф |
| Штепсельная розетка | Ш |
| Диаметр трубопровода в мм. | ф |
| Подвод холодной воды | ХВ |
| Высота подводок от чистого пола в мм | h |
| Подвод холодной и горячей воды к производственной раковине ф15 h-1100 | |
| Подвод холодной и горячей воды к моечной ванне ф20 h-1100 и отвод в канализацию ф50 h-375 до выпуска из ванны | |
| Трап ф 100 мм | |

1. Привязка оборудования к конструкциям дана с законченной строительной отделкой.
2. Оборудование поз.12 на чертеже не обозначено.

Привязан

Инв.№

| | | | |
|---|---|---|---|
| Гл.инж.пр. | Зацепина | | |
| Н-контр. | Безменова | | |
| Нач.отд. | Знахоренко | | 12.86 |
| Рук.гр. | Барнашова | | |
| Ст.инж. | Знахоренко | | 11.86 |

ТП 503-1-46.86 АР

Автотранспортное предприятие на 50 грузовых автомобилей с закрытой стоянкой.

Производственный корпус с административно-бытовыми помещениями

| Стадия | Лист | Листов |
|---|---|---|
| Р | 29 | |

Буфет на 12 мест. Планы на отм. 0.000 с расстановкой оборудования и подводом коммуникаций.

Министерство торговли СССР ГИПРОТОРГ Северо-Кавказский филиал г. Ростов-на-Дону

25641-01 53

Копировал Кирьянина Формат А2

Инв.№ подл. | Подпись и дата | Взам. инв.№

Типовой проект 503-1-46.86 Альбом I

## Ведомость рабочих чертежей основного комплекта

| Лист | Наименование | Примечание |
|---|---|---|
| 1 | Общие данные (начало) | |
| 2 | Общие данные (окончание) | |
| 3 | Схема расположения фундаментов между осями 1÷3 и А÷Б | |
| 4 | Схема расположения фундаментов между осями 1÷5 и В÷М | |
| 5 | Узлы I÷III Сечения 1-1÷5-5 | |
| 6 | Фундаменты ФМ1÷ФМ3 | |
| 7 | Фундаменты ФМ4÷ФМ6 | |
| 8 | Фундаменты ФМ7÷ФМ9 | |
| 9 | Фундаменты ФМ10÷ФМ12 | |
| 10 | Фундаменты ФМ13÷ФМ15 | |
| 11 | Фундаменты ФМ16÷ФМ18 | |
| 12 | Фундаменты ФМ19÷ФМ21 | |
| 13 | Фундаменты ФМ22÷ФМ24 | |
| 14 | Фундаменты ФМ25÷ФМ26 | |
| 15 | Фундаменты ФМ27÷ФМ29 | |
| 16 | Схемы расположения наружных и внутренних стеновых панелей на отм. 0.000 и 3.000. | |
| 17 | Схема расположения парапетных панелей на отм. 7.000. | |
| 18 | Сечения 6-6÷10-10 к листу 16. Узел II. | |
| 19 | Спецификация элементов к схемам расположения на листах 16; 17. | |
| 20 | Схемы расположения плит перекрытия на отм. 3.000 и покрытия. | |
| 21 | Спецификация элементов к схемам расположения на листе 20 | |
| 22 | Схема расположения элементов лестниц | |
| 23 | Схема расположения колонн и ригелей. | |
| 24 | Узлы 3÷5 к листу 23 | |
| 25 | Схема расположения стропильных и подстропильных ферм. | |
| 26 | Схема расположения плит перекрытия антресоли на отм. 4.800 | |
| 27 | Схема расположения плит покрытия | |
| 28 | Спецификация элементов к схеме расположения плит покрытия. | |

Инв.№ подл. | Подпись и дата | Взам.инв.№

Нач. отд. Рубан
Нач. тх. Ковтун
Нач. сто Шульгин

Типовой проект разработан в соответствии с действующими нормами и правилами и предусматривает мероприятия, обеспечивающие взрывную, взрывопожарную и пожарную безопасность при эксплуатации здания.

Главный инженер проекта Шульгин А.И.

## Ведомость рабочих чертежей основного комплекта — продолжение

| Лист | Наименование | Примечание |
|---|---|---|
| 29 | Схемы расположения панелей стен по осям 1,2,5 | |
| 30 | Схемы расположения панелей стен, стоек, насадок, опорных консолей торцового фахверка по осям В, М | |
| 31 | Спецификация элементов к листам 29,30 | |
| 32 | Схемы расположения панелей перегородок | |
| 33 | Навес КПП. Схема расположения фундаментов, колонн, ригелей | |
| 34 | Очистные сооружения производственных стоков. План, разрезы | |
| 35 | Камера с фильтром. План, разрезы 1-1÷2-2 | |

## Ведомость спецификаций

| Лист | Наименование | Примечание |
|---|---|---|
| 3 | Спецификация элементов к схеме расположения фундаментов между осями 1÷3/5 | |
| 4 | Спецификация элементов к схеме расположения фундаментов между осями 1÷5 | |
| 5 | Спецификация элементов к схеме расположения фундаментов между осями 1÷5 | |
| 19 | Спецификация элементов к схемам расположения на листах 16, 17 | |
| 21 | Спецификация элементов к схемам расположения на листе 20 | |
| 22 | Спецификация к схеме расположения элементов лестниц | |
| 23 | Спецификация элементов к схеме расположения колонн и ригелей | |
| 24 | Спецификация элементов к схеме расположения колонн и ригелей | |
| 25 | Спецификация элементов к схеме расположения стропильных и подстропильных ферм | |
| 26 | Спецификация элементов к схеме расположения плит перекрытия антресоли на отм. 4.800 | |
| 28 | Спецификация элементов к схеме расположения плит покрытия | |
| 29 | Спецификация элементов к схемам расположения панелей стен | |
| 30 | Спецификация элементов к схемам расположения панелей стен | |
| 31 | Спецификация элементов к схемам расположения панелей стен | |
| 32 | Спецификация элементов к схемам расположения перегородок | |
| 33 | Спецификация элементов к схемам расположения конструкций | |
| 34 | Спецификация элементов на очистные сооружения | |
| 35 | Спецификация элементов на камеру с фильтром | |

## Ведомость объемов сборных бетонных и железобетонных конструкций по рабочим чертежам основного комплекта марки КЖ

| N/N п/п | Наименование группы элементов конструкций | Код | Кол. м³ | Примечание |
|---|---|---|---|---|
| 1 | Балки фундаментные | 582400 | 12,60 | |
| 2 | Колонны | 582100 | 53,70 | |
| 3 | Фермы | 582600 | 95,50 | |
| 4 | Перемычки | 582800 | 1,40 | |
| 5 | Панели стеновые наружные | 583100 | 453,28 | |
| 6 | Панели стеновые внутренние | 583200 | 92,28 | |
| 7 | Перегородки | 583300 | 22,37 | |
| 8 | Плиты покрытий | 584100 | 211,88 | |
| 9 | Плиты перекрытий | 584200 | 60,49 | |
| 10 | Элементы лестниц | 589100 | 5,34 | |
| | | | | |
| | Всего бетона и железобетона | | 1009,44 | |

Материалы на изготовление сборных бетонных и железобетонных конструкций учтены в ведомости потребности в материалах и отдельно не учитываются.

## Общие указания

1. За относительную отметку 0.000 принят уровень чистого пола 1 этажа, соответствующий абсолютной отметке [ ]
2. Проект разработан для температуры наружного воздуха -30°С (основной вариант), -40°С; для III (основной вариант), IV снегового района; для I (основной вариант), II ветрового района по СНиП II-6-74.
3. Фундаменты рассчитаны для следующих условий: температура -30°С, III снеговой район; I ветровой район.
4. Антикоррозийную защиту выполнять в соответствии со СНиП II-28-73*, Защита строительных конструкций от коррозии. Монтажные и соединительные элементы должны быть защищены путем металлизации цинком.
5. По степени воздействия газовая среда помещений является неагрессивной.

Привязан

Инв.№

| | | | |
|---|---|---|---|
| ГИП | Шульгин | | |
| Н.контр. | Сохновский | | |
| Нач.отд. | Рубан | | |
| Гл.спец. | Боинов | | |
| Рук.гр. | Ловренко | | |
| Инж. | Вовякина | | |

ТП 503-1-46.86 -КЖ

Автотранспортное предприятие на 50 грузовых автомобилей с закрытой стоянкой

Производственный корпус с административно-бытовыми помещениями

| Стадия | Лист | Листов |
|---|---|---|
| РП | 1 | 35 |

Общие данные (начало)

Минавтотранс РСФСР Гипроавтотранс Ростовский филиал

Копировал: Ад- 25641-01 54 Формат А2

ТИПОВОЙ ПРОЕКТ 503-1-46.86 АЛЬБОМ

## Ведомость ссылочных и прилагаемых документов.

| Обозначение | Наименование | Примечание |
|---|---|---|
| | | |
| | Ссылочные документы | |
| 1.412-1/77, вып. 1÷3 | Монолитные железобетонные фундаменты под типовые колонны прямоугольного сечения одноэтажных промышленных зданий. | |
| 1.415-1, вып.1 | Железобетонные фундаментные балки для стен производственных зданий. | |
| 1.410-3, вып. 1 | Сетки сварные для армирования железобетонных конструкций | |
| ГОСТ 13580-85 | Плиты железобетонные для ленточных фундаментов | |
| 1.423-3, вып. 0-1; 1:2 | Железобетонные колонны прямоугольного сечения для одноэтажных производственных зданий. | |
| 1.427.1-3, вып. 0; 1; 2 | Колонны железобетонные прямоугольного сечения для продольного и торцового фахверка одноэтажных производственных зданий высотой 3,0-14,4 м. | |
| 1.463-3, вып. 1; 2 | Железобетонные предварительно напряженные безраскосные фермы пролетом 18 и 24 м. | |
| ГОСТ 22701.0-77*÷ 22701.5-77* | Плиты железобетонные ребристые предварительно напряженные размером 3×6 м для покрытий производственных зданий. | |
| 1.465.1-10/82, вып. 1 | Комплексные железобетонные плиты покрытий одноэтажных промышленных зданий. | |
| 1.494-24, вып.1 | Стаканы для крепления крышных вентиляторов, дефлекторов и зонтов. | |
| 1.030.1-1, вып. 0-0; 0-3; 0-4; 1-1; 1-2; 1-3; 3-3; 4-1. | Стены наружные из однослойных панелей для каркасных общественных зданий, производственных и вспомогательных зданий промышленных предприятий. | |

продолжение

| Обозначение | Наименование | Примечание |
|---|---|---|
| 1.020-1/83, вып. 3-4 | Ригели высотой 450 мм пролетом 3,0 и 6,0 м для опирания ребристых плит перекрытия. | |
| 1.042-1, вып. 1; 2 | Плиты железобетонные ребристые высотой 300 мм для перекрытий производственных и общественных зданий | |
| 1.030.9-2, вып. 0,1; 3; 4; 5; 6; 7. | Перегородки панельные зданий промышленных и сельскохозяйственных предприятий. | |
| 2.420-1, вып. 0,1 | Монтажные детали сборных железобетонных конструкций покрытий. | |
| 1.400-6/76, вып.1 | Унифицированные закладные детали сборных железобетонных конструкций. | |
| 3.006.1-2/82, вып.0; 1-1; 1-2; 1-3; 1-4. | Сборные железобетонные каналы и тоннели из лотковых элементов. | |
| 1.090.1-1, вып. 0-0/84; 0-1 | Сборные железобетонные конструкции межвидового применения для крупнопанельных общественных зданий и вспомогательных зданий промышленных предприятий с высотой этажа 3,0 и 3,3 м. | |
| 1.090.1-1, вып. 0-2 | Ведомости расхода материаллов. | |
| 1.090.1-1, вып.2-6÷ 2-8 | Панели наружных стен однослойные для зданий с высотой этажа 3,0 м. | |
| 1.090.1-1, вып. 4-4÷ 4-6. | Панели внутренних стен для зданий с высотой этажа 3,0 м. | |
| 1.090.1-1, вып. 5-1 | Плиты перекрытий многопустотные и ребристые длиной 2980 мм, армированные стержнями из стали класса А-III, длиной 5980 мм и 7180 мм, армированные предварительно напрягаемой арматурой из стали класса Ат-У. | |
| 1.090.1-1, вып. 7-1 | Монтажные узлы | |
| 1.090.1-1, вып. 8-1 | Изделия соединительные стальные. | |
| 1.038.1-1 | Перемычки железобетонные для зданий с кирпичными стенами. | |

Продолжение

| Обозначение | Наименование | Примечание |
|---|---|---|
| 1.050.1-2, вып. 1; 2 | Сборные железобетонные марши, площадки и проступи для многоэтажных общественных зданий, производственных и вспомогательных зданий промышленных предприятий. | |
| | | |
| | | |
| | | |
| | Прилагаемые документы | |
| ТП 503-1-46.86 альбом III | Индустриальные строительные конструкции. | |
| ТП 503-1-46.86 альбом VI | Ведомости потребности в материалах. | |
| | | |

Привязан

Инв. №

Инв. № подл. | Подпись и дата | Взам. инв. №

| | | | | ТП 503-1-46.86 -КЖ | | | |
|---|---|---|---|---|---|---|---|
| | | | | Автотранспортное предприятие на 50 грузовых автомобилей с закрытой стоянкой | | | |
| ГИП | Шульгина | | | Производственный корпус с административно бытовыми помещениями | Стадия | Лист | Листов |
| Н. контр. | Сахновская | | | | РП | 2 | |
| Нач. отд. | Рубан | | | | | | |
| Гл. спец. | Воинов | | | Общие данные (окончание) | Минавтотранс РСФСР ГИПРОАВТОТРАНС Ростовский филиал | | |
| Рук. гр. | Лавренко | | | | | | |
| Инж. | Водяхина | | | | | | |

25641-01 55

Копировал Мир- Формат А2

Типовой проект 503-1-46.86 Альбом I

## Схема расположения фундаментов между осями 1÷3/5 и А÷Б

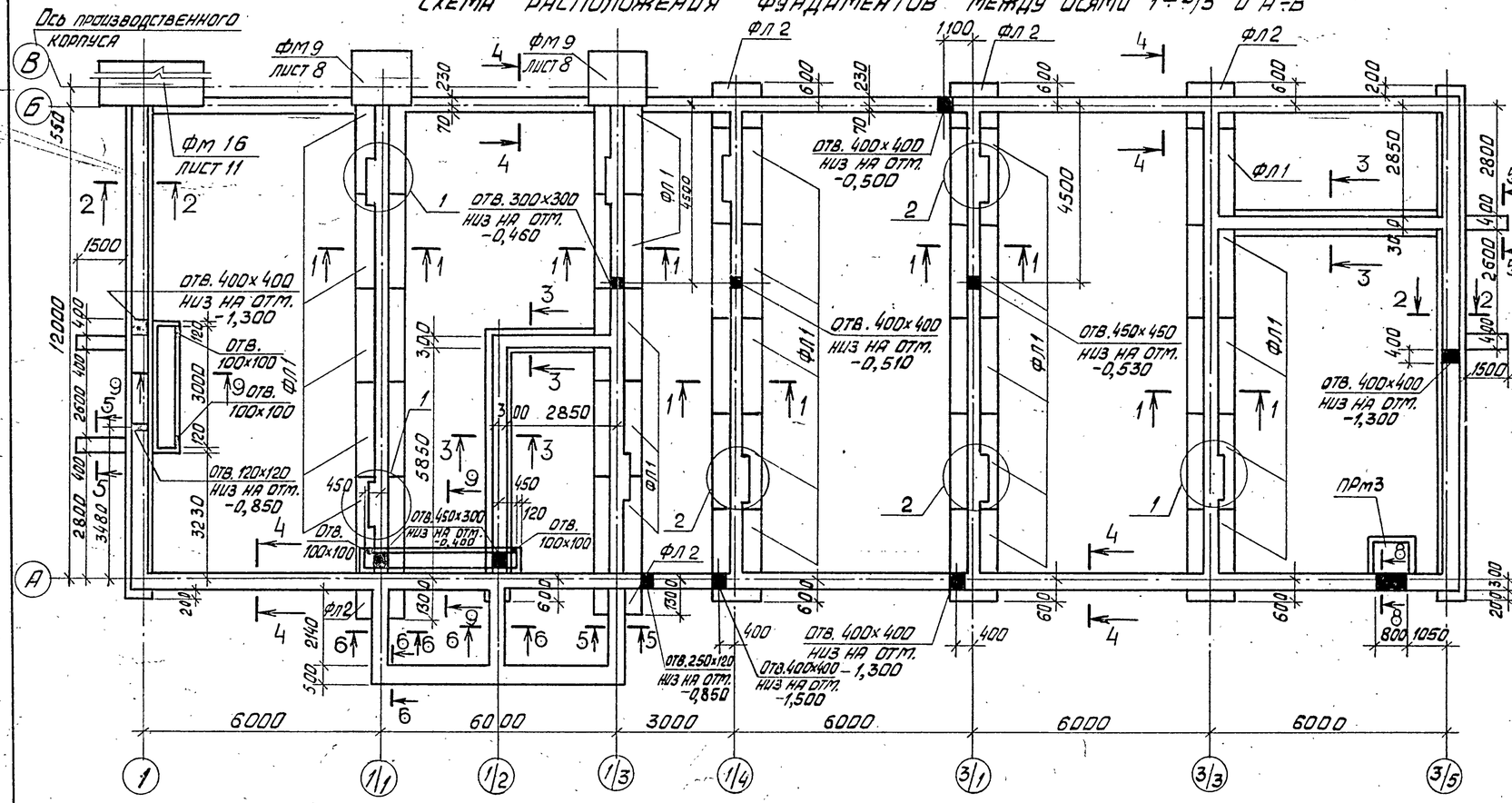


## Спецификация элементов к схеме расположения фундаментов между осями 1÷3/5

| Марка, поз. | Обозначения | Наименование | Кол. | Масса ед., кг | Примечание |
|---|---|---|---|---|---|
| | | | | | |
| | | Фундаментные плиты | | | |
| ФЛ 1 | ГОСТ 13580-85 | ФЛ 12.24-2 | 25 | 1760 | |
| ФЛ 2 | ГОСТ 13580-85 | ФЛ 12.12-2 | 5 | 870 | |
| | | Перемычки | | | |
| 1 | 1.038.1-1 | 1ПР1-12.12.14 | 3 | 50 | |
| | | Плиты | | | |
| 2 | 3.006.1-2/82, вып. 1-2 | ПБ9-5 | 10 | 100 | |
| | | | | | |
| | | Приямки | | | |
| ПРм3 | Лист АР-10 | ПРм3 | 1 | | |
| | | | | | |
| | | Материалы | | | |
| | | Бетон класса В12,5 | 83,8 | м³ | |
| | | | | | |

## Таблица нагрузок на фундаменты между осями 1÷3/5

| Наименование элемента | Вид нагрузки N тс/м | Вид нагрузки M тм |
|---|---|---|
| Ось А | 4,20 | — |
| Ось Б | 3,90 | — |
| Оси 1; 3/5 | 9,30 | — |
| Оси 1/1; 1/3; 1/4; 3/1; 3/3 | 20,70 | — |
| | | |
| | | |
| | | |

## 1-1

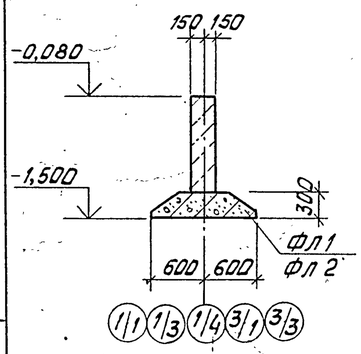


## 2-2

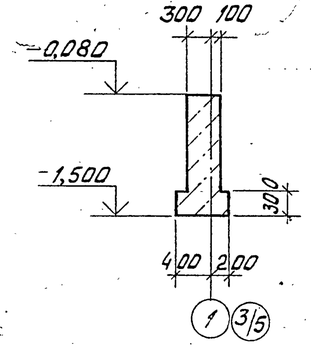


## 3-3

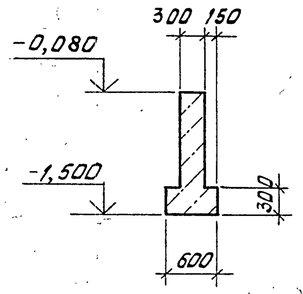


## 4-4

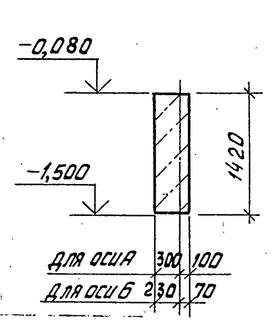


## 5-5, 6-6

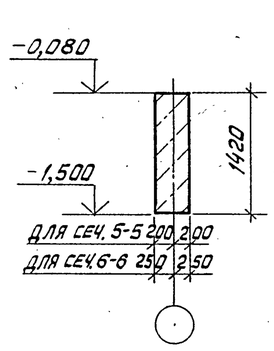


## 7-7

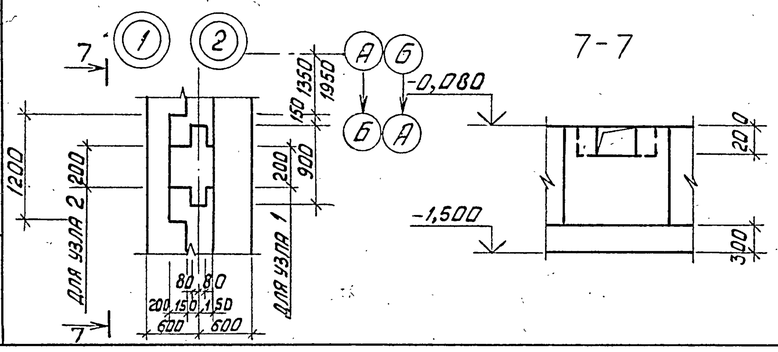


## 8-8

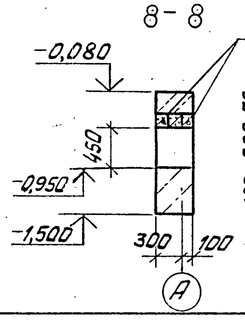


## 9-9

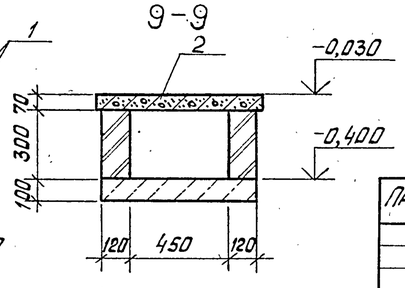


1. Под всеми фундаментами и каналами выполнить подготовку из щебня, втрамбованного в грунт, толщиной 100 мм.
2. В таблице даны нормативные нагрузки по обрезу фундамента.
3. Каналы в осях А÷Б; 1/1÷1/2 выполнять из обыкновенного глиняного кирпича (ГОСТ 530-80) марки 75 на растворе марки 25.
4. Поверхности каналов, соприкасающиеся с грунтом, обмазать горячим битумом за 2 раза.

Привязан

Инв. №

| | | | |
|---|---|---|---|
| ГИП | Шульгин | | |
| Н. контр. | Сахновская | | |
| Нач. отд. | Рубан | | |
| Гл. спец. | Воинов | | |
| Рук. гр. | Лавренко | | |
| Инж. | Коротких | | |

ТП 503-1-46.86 – КЖ

Автотранспортное предприятие на 50 грузовых автомобилей с закрытой стоянкой

Производственный корпус с административно-бытовыми помещениями

| Стадия | Лист | Листов |
|---|---|---|
| РП | 3 | |

Схема расположения фундаментов между осями 1÷3/5 и А÷Б

Минавтотранс РСФСР Гипроавтотранс Ростовский филиал

Инв. № подл. | Подпись и дата | Взам. инв. №

25641-01 56

Копировал Вал

Формат А2

Типовой проект 503-1-46.86 Альбом I

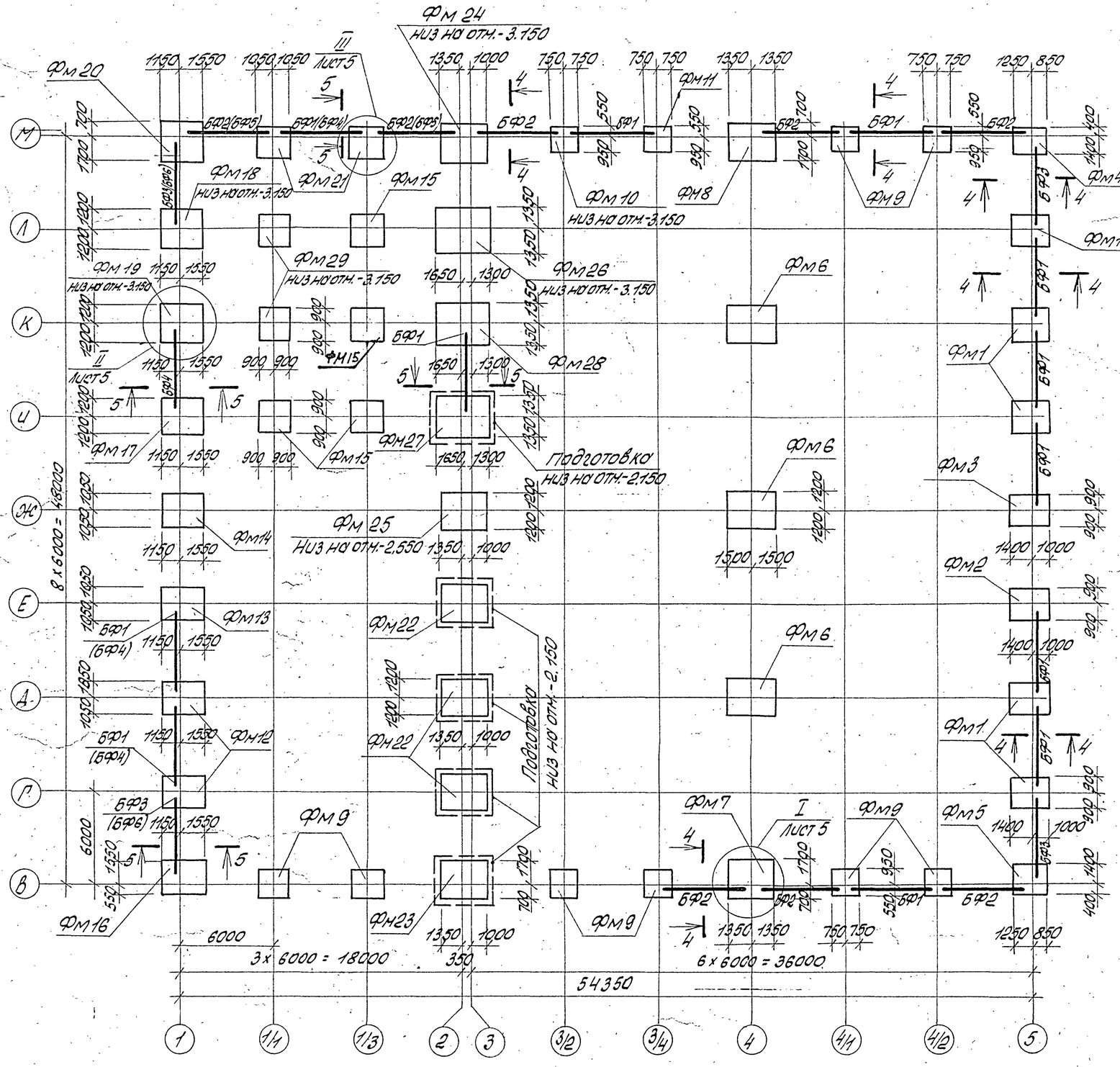


## Спецификация элементов к схеме расположения фундаментов между осями 1÷5 и В÷М

| Марка, поз. | Обозначение | Наименование | Кол. | Масса ед., кг. | Примечание |
|---|---|---|---|---|---|
| | | Фундаменты | | | |
| ФМ1 | Лист 6 | ФМ1 | 5 | | |
| ФМ2 | Лист 6 | ФМ2 | 1 | | |
| ФМ3 | Лист 6 | ФМ3 | 1 | | |
| ФМ4 | Лист 7 | ФМ4 | 1 | | |
| ФМ5 | Лист 7 | ФМ5 | 1 | | |
| ФМ6 | Лист 7 | ФМ6 | 3 | | |
| ФМ7 | Лист 8 | ФМ7 | 1 | | |
| ФМ8 | Лист 8 | ФМ8 | 1 | | |
| ФМ9 | Лист 8 | ФМ9 | 8 | | |
| ФМ10 | Лист 9 | ФМ10 | 1 | | |
| ФМ11 | Лист 9 | ФМ11 | 1 | | |
| ФМ12 | Лист 9 | ФМ12 | 2 | | |
| ФМ13 | Лист 10 | ФМ13 | 1 | | |
| ФМ14 | Лист 10 | ФМ14 | 1 | | |
| ФМ15 | Лист 10 | ФМ15 | 4 | | |
| ФМ16 | Лист 11 | ФМ16 | 1 | | |
| ФМ17 | Лист 11 | ФМ17 | 1 | | |
| ФМ18 | Лист 11 | ФМ18 | 1 | | |
| ФМ19 | Лист 12 | ФМ19 | 1 | | |
| ФМ20 | Лист 12 | ФМ20 | 1 | | |
| ФМ21 | Лист 12 | ФМ21 | 2 | | |
| ФМ22 | Лист 13 | ФМ22 | 3 | | |
| ФМ23 | Лист 13 | ФМ23 | 1 | | |
| ФМ24 | Лист 13 | ФМ24 | 1 | | |
| ФМ25 | Лист 14 | ФМ25 | 1 | | |
| ФМ26 | Лист 14 | ФМ26 | 1 | | |
| ФМ27 | Лист 15 | ФМ27 | 1 | | |
| ФМ28 | Лист 15 | ФМ28 | 1 | | |
| ФМ29 | Лист 15 | ФМ29 | 2 | | |
| | Продолжение см. лист 5 | | | | |

1. Данный лист см. совместно с листом 5
2. Подошвы всех фундаментов, кроме особо оговоренных, на отм. -1.650.

Привязан

Инв. №

Инв.№ подл. | Подпись и дата | Взам.инв.№

| | | | |
|---|---|---|---|
| | | | ТП 503-1-46.86 - К.НН |
| | | | Автотранспортное предприятие на 50 грузовых автомобилей с закрытой стоянкой |
| ГИП | Шульгин | | Производственный корпус с административно-бытовыми помещениями |
| Н.контр. | Сохновская | | Стадия: РП; Лист: 4; Листов: |
| Нач.отд. | Рубан | | |
| Гл.спец. | Воинов | | Схема расположения фундаментов между осями 1÷5 и В÷М |
| Рук.гр. | Лаврентко | | Минавтотранс РСФСР ГИПРОАВТОТРАНС Ростовский филиал |
| Инж. | Коивчук | | |

25641-01 57

Копировал: [illegible] Формат А2

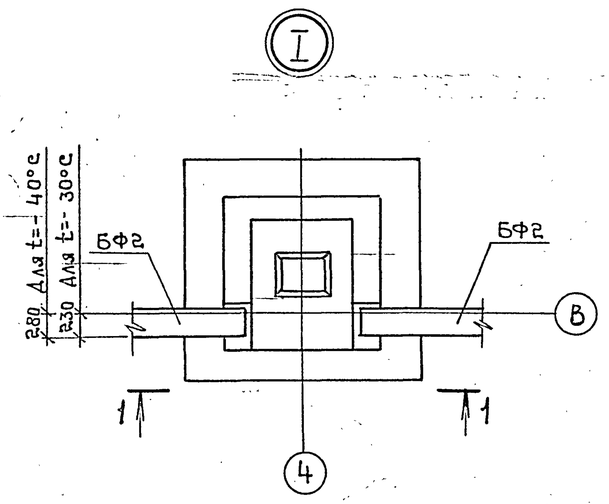


1-1

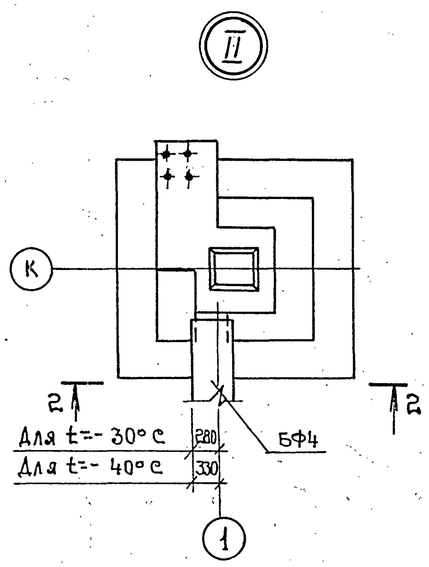


2-2

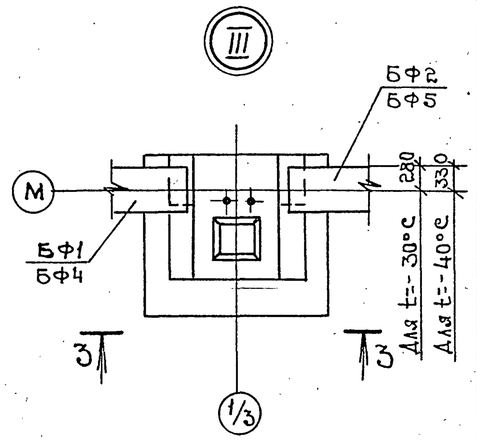


3-3

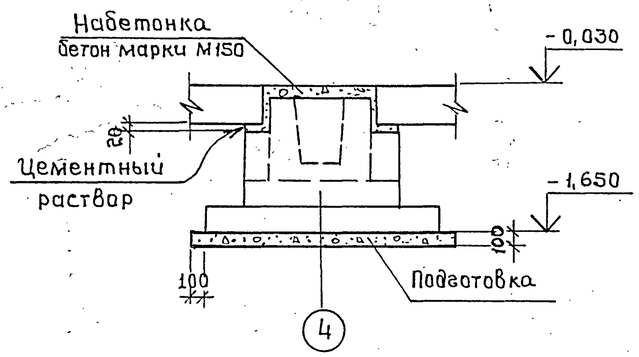


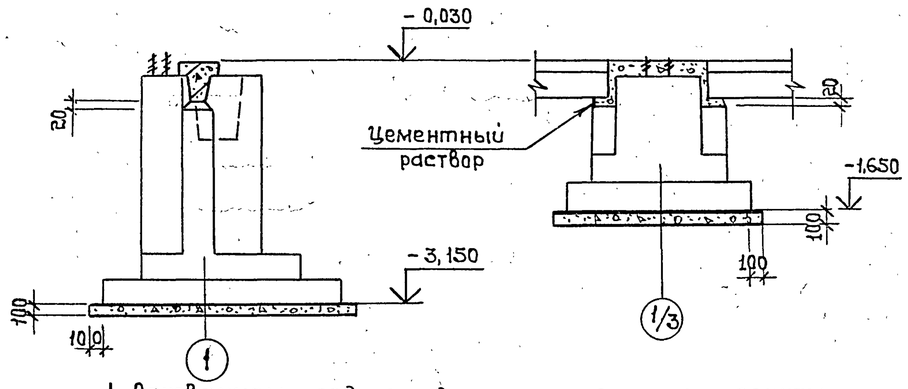


4-4

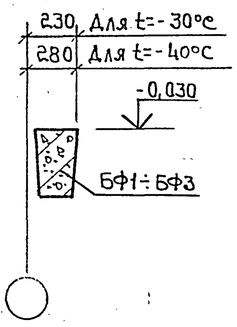


5-5

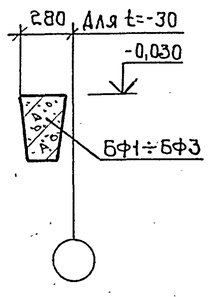


5-5

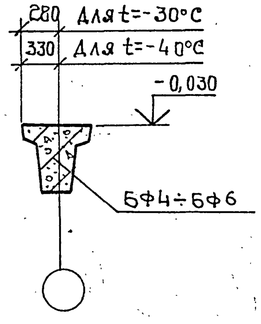


1. Основанием под фундаменты служат грунты со следующими нормативными характеристиками: $\varphi_н$= 28°; С= 0,002 мпа, Е= 15 мпа, $\gamma$= 1,8 т/м³. Грунтовые воды отсутствуют.
2. Горизонтальную гидроизоляцию стен выполнять из слоя цементного раствора состава 1:2, толщиной 30 мм на отм. – 0,030.
3. Фундаментные балки укладывать на слой цементного раствора, торцы между фундаментными балками и фундаментами забить бетоном класса В15.
4. Подготовку под фундаменты выполнять из бетона класса В3,5 толщиной 100 мм, кроме особо оговоренных.
5. Марки фундаментных балок в скобках даны для t=-40°С.

Спецификация элементов к схеме расположения фундаментов между осями 1÷5 Продолжение

| Марка поз. | Обозначение | Наименование | Кол. | Масса ед., кг | Примечание |
|---|---|---|---|---|---|
| | | Балки фундаментные | | | |
| | Для t=-30° | | | | |
| БФ1 | 1.415-1, Вып.1 | ФБ6-2 | 12 | 1300 | |
| БФ2 | 1.415-1, Вып.1 | ФБ6-3 | 8 | 1200 | |
| БФ3 | 1.415-1, Вып.1 | ФБ6-4 | 4 | 1200 | |
| БФ4 | 1.415-1, Вып.1 | ФБ6-12 | 1 | 1500 | |
| | Для t=-40° | | | | |
| БФ1 | 1.415-1, Вып.1 | ФБ6-2 | 9 | 1300 | |
| БФ2 | 1.415-1, Вып.1 | ФБ6-3 | 6 | 1200 | |
| БФ3 | 1.415-1, Вып.1 | ФБ6-4 | 2 | 1200 | |
| БФ4 | 1.415-1, Вып.1 | ФБ6-12 | 4 | 1500 | |
| БФ5 | 1.415-1, Вып.1 | ФБ6-13 | 2 | 1400 | |
| БФ6 | 1.415-1, Вып.1 | ФБ6-14 | 2 | 1300 | |

6. Обратную засыпку пазух производить местным грунтом равномерно со всех сторон фундаментов слоями 0,2÷0,3 м с трамбованием до $\gamma_{ск}$= 1,55÷1,6 т/м³.

Привязан

Инв.№

| | | |
|---|---|---|
| ТП 503-1-46.86-КЖ | | |
| Автотранспортное предприятие на 50 грузовых автомобилей с закрытой стоянкой | | |
| Производственный корпус с административно-бытовыми помещениями | Стадия: РП | Лист: 5 | Листов: |
| Узлы I÷III Сечения 1-1÷5-5 | Минавтотранс РСФСР Гипроавтотранс Ростовский филиал | |

| | | |
|---|---|---|
| ГИП | Шульгин | |
| Н.контр. | Сахновская | |
| Нач.отд. | Рубан | |
| Гл.спец. | Воинов | |
| Рук.гр. | Лавренко | |
| Инж. | Кривчук | |

Копировал: 25641-01 58 Формат А2

Инв.№ подл. | Подпись и дата | Взам.инв.№

Типовой проект 503-1-46.86 Альбом I

Фм 1

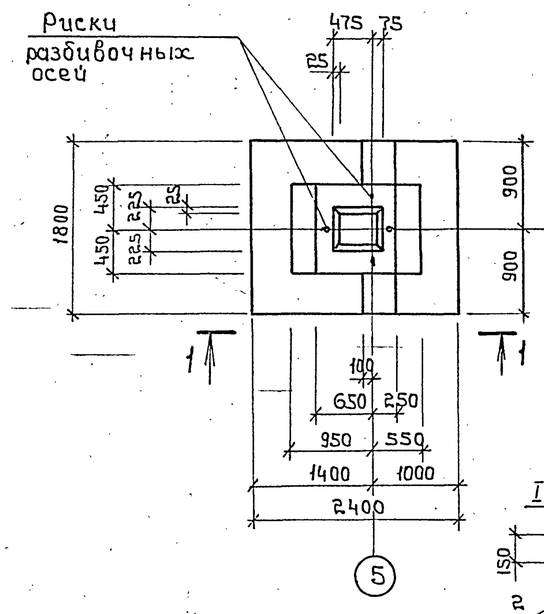


Фм 2

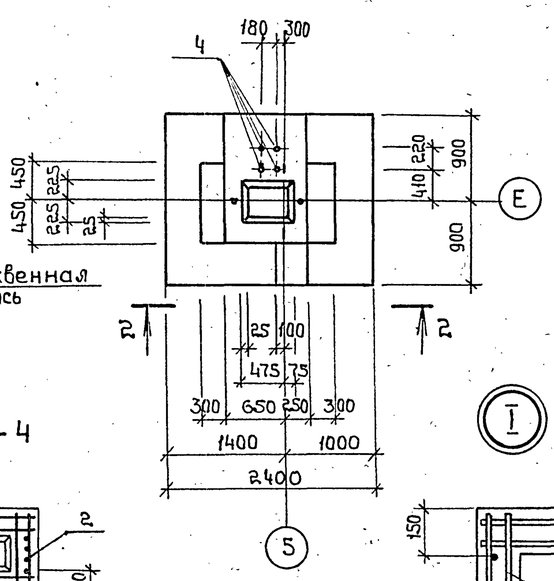


Фм 3

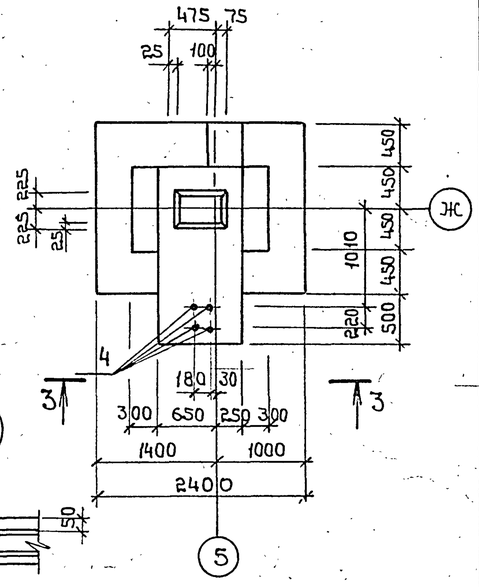


4-4

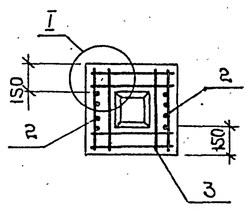


I

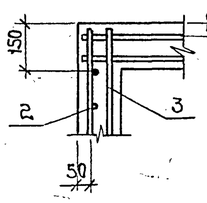


1-1

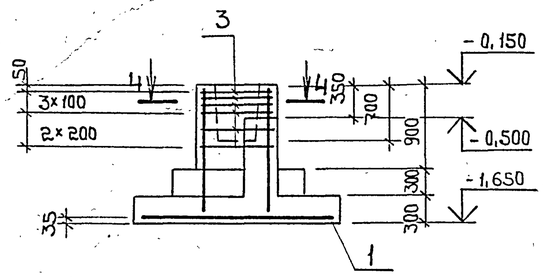


2-2

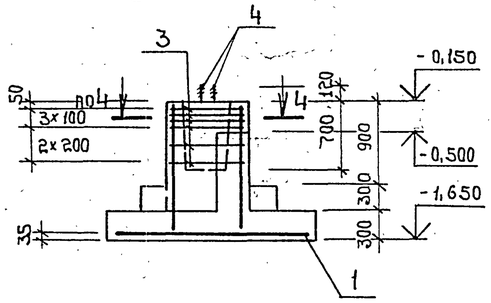


3-3

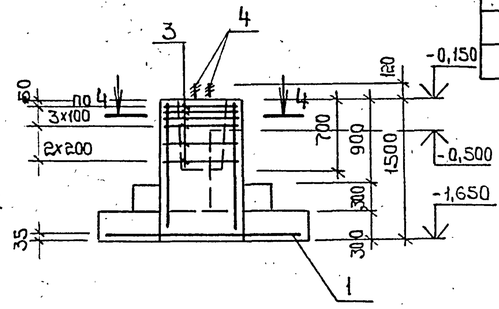


## Спецификация Фм 1÷Фм 3

| Формат | Зона | Поз. | Обозначение | Наименование | Кол. | Примечание |
|---|---|---|---|---|---|---|
| | | | | Фм 1 | | |
| | | | | Сборочные единицы | | |
| | | | | Сетки арматурные | | |
| | | 1 | 1.410-3, вып.1 | ГС 10АIII/10АIII 175×235 | 1 | |
| | | 2 | 1.412-1/77, вып.3 | СН 12АII-6×15 | 2 | |
| | | 3 | 1.412-1/77, вып.3 | СА-8АI | 6 | |
| | | | | Материалы | | |
| | | | | Бетон класса В12.5 | | 2,6 м³ |
| | | | | Фм 2, Фм 3 | | |
| | | | | Сборочные единицы | | |
| | | | | Сетки арматурные | | |
| | | 1 | 1.410-3, вып.1 | ГС 10АIII/10АIII 175×235 | 1 | |
| | | 2 | 1.412-1/77, вып.3 | СН 12АII-6×15 | 2 | |
| | | 3 | 1.412-1/77 вып.3 | СА-8АI | 6 | |
| | | | | Анкер | | |
| А4 | | 4 | ТП503-1-46.86 Альбом III | А1 | 4 | |
| | | | | Материалы | | |
| | | | | Бетон класса В12.5 Фм2 | | 3,1 м³ |
| | | | | Бетон класса В12.5 Фм3 | | 3,8 м³ |

1. В расчетной схеме даны нормативные нагрузки по обрезу фундамента на отм.-0,150
2. Арматуру вертикальных сеток приварить к арматуре сеток подошвы в местах их пересечения.

### Расчётная схема Фм 1 ÷ Фм 3

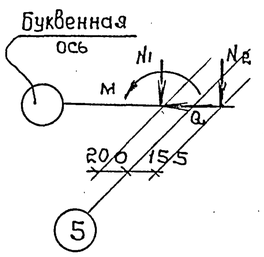


Нагрузки
$N_1^{max}$ = 29,2 т
$N_1^{min}$ = 23,8 т
$N_2$ = 8,9 т
M = ±7,1 тм
Q = ± 2,6 т

### Ведомость расхода стали на элемент, кг

| Марка элемента | Изделия арматурные | | | | | | | | | Изделия закладные | | | | Общий расход |
|---|---|---|---|---|---|---|---|---|---|---|---|---|---|---|
| | Арматура класса | | | | | | | | Всего | Арматура класса | | | Всего | |
| | A-I ГОСТ 5781-82* | | | A-II ГОСТ 5781-82* | | | A-III ГОСТ 5781-82* | | | Вст3кп2 ГОСТ 2590-71* | | | | |
| | ф8 | | Итого | ф12 | | Итого | ф10 | | Итого | | | Итого | | |
| Фм1 | 17,8 | | 17,8 | 10,4 | | 10,4 | 26,1 | | 26,1 | 54,3 | — | | — | — | 54,3 |
| Фм2, Фм3 | 17,8 | | 17,8 | 10,4 | | 10,4 | 26,1 | | 26,1 | 54,3 | 14,0 | | 14,0 | 14,0 | 68,3 |

Привязан

Инв. №

| | | | |
|---|---|---|---|
| ГИП | Шульгин | | |
| Н.контр. | Сахновская | | |
| Нач.отд. | Рубан | | |
| Гл.спец. | Воинов | | |
| Рук.гр. | Лавренко | | |
| Инж. | Кривчук | | |

ТП 503-1-46.86-КЖ

Автотранспортное предприятие на 50 грузовых автомобилей с закрытой стоянкой

Производственный корпус с административно-бытовыми помещениями

| Стадия | Лист | Листов |
|---|---|---|
| РП | 6 | |

Фундаменты Фм 1÷ Фм 3

Минавтотранс РСФСР ГИПРОАВТОТРАНС Ростовский филиал

Взам.инв.№ | Подпись и дата | Инв.№ подл.

Копировал: 25641-01 59 Формат А2

## Фм 4

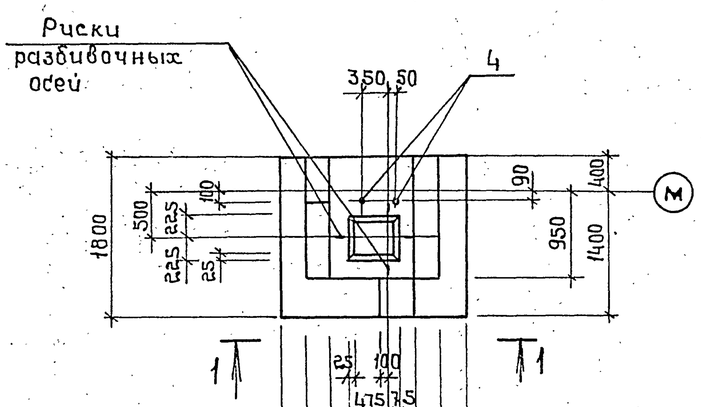


## Фм 6

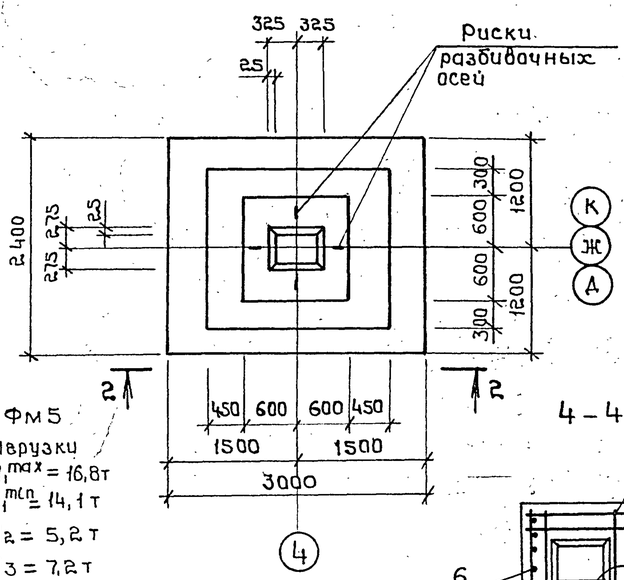


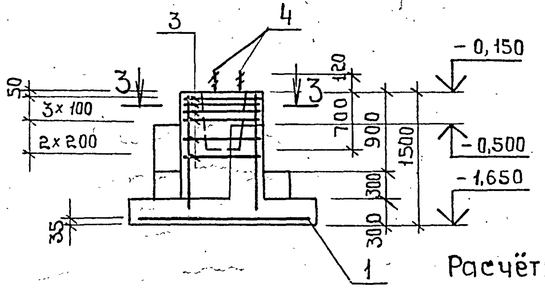


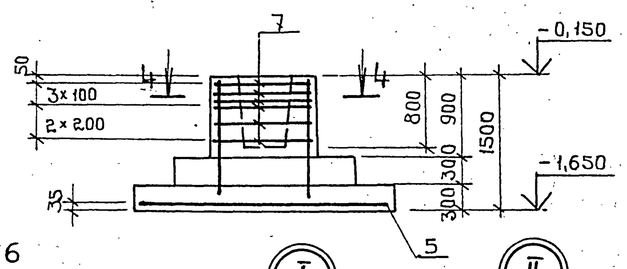


## Фм 5

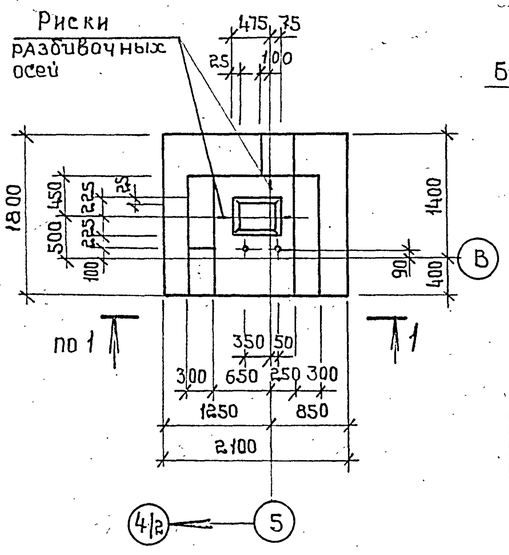


Расчётная схема Фм 6

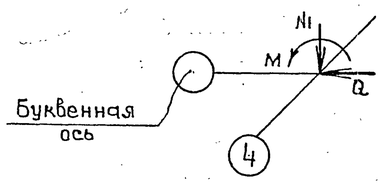


Нагрузки
$N_1^{max}$ = 112,3т
$N_1^{min}$ = 90,7 т
Q = ± 2,8 т
М = ± 15,8т/м

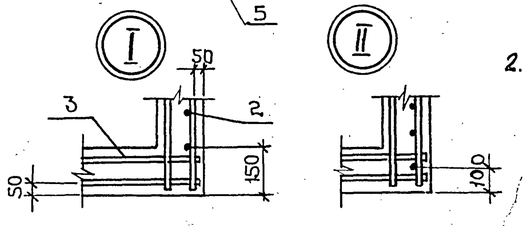


## Спецификация Фм 4 ÷ Фм 6

| Формат | Зона | Поз. | Обозначение | Наименование | Кол. | Примечание |
|---|---|---|---|---|---|---|
| | | | | Фм 4, Фм 5 | | |
| | | | | Сборочные единицы | | |
| | | | | Сетки арматурные | | |
| | | 1 | 1.410-3, Вып.1 | 2С 10АIII/10АIII 175х205 | 1 | |
| | | 2 | 1,412-1/77, Вып.3 | СН 12АII-6х15 | 2 | |
| | | 3 | 1.412-1/77, Вып.3 | СА-8АI | 6 | |
| | | | | Анкер | | |
| А4 | | 4 | ТП503-1-46.86 Альбом III | А1 | 2 | |
| | | | | Материалы | | |
| | | | | Бетон класса В12.5 | | 3,0м³ |
| | | | | Фм 6 | | |
| | | | | Сборочные единицы | | |
| | | | | Сетки арматурные | | |
| | | 5 | 1.410-3, Вып.1 | 2С 12АIII/12АIII 235х295 | 1 | |
| | | 6 | 1,412-1/77, Вып.3 | СН 12АII-10х15 | 2 | |
| | | 7 | 1.412-1/77, Вып.3 | СБ-8АI | 6 | |
| | | | | Материалы | | |
| | | | | Бетон класса В12,5 | | 4,6м³ |

1. В расчётной схеме даны нормативные нагрузки по обрезу фундамента на отм. - 0,150.
2. В фундаментах Фм4, Фм5 арматуру вертикальных сеток приварить к арматуре сеток подошвы в местах их пересечения.

## Ведомость расхода стали на элемент, кг

| Марка элемента | Изделия арматурные | | | | | | | | | | Изделия закладные | | | | Общий расход |
|---|---|---|---|---|---|---|---|---|---|---|---|---|---|---|---|
| | Арматура класса | | | | | | | | | Всего | Прокат марки | | | Всего | |
| | A-I | | | A-II | | | A-III | | | | Вст3кп2 | | | | |
| | ГОСТ 5781-82* | | | ГОСТ 5781-82* | | | ГОСТ 5781-82* | | | | ГОСТ 2590-71* | | | | |
| | ф8 | | Итого | ф12 | | Итого | ф10 | ф12 | Итого | | В25 | | Итого | | |
| Фм 4, Фм 5 | 17,8 | | 17,8 | 10,4 | | 10,4 | 23,3 | — | 23,3 | 51,5 | 7,0 | | 7,0 | 7,0 | 58,5 |
| Фм 6 | 24,0 | | 24,0 | 15,4 | | 15,4 | — | 62,7 | 62,7 | 102,1 | — | | — | — | 102,1 |

Привязан

Инв. №

| | | | |
|---|---|---|---|
| | | ТП 503-1-46.86-КЖ | |
| | | Автотранспортное предприятие на 50 грузовых автомобилей с закрытой стоянкой | |
| ГИП | Шульженин | Производственный корпус с административно-бытовыми помещениями | Стадия: РП; Лист: 7; Листов: |
| Н.контр. | Сахновская | | |
| Нач.отд. | Рубан | | |
| Гл.спец. | Воинов | Фундаменты Фм 4 ÷ Фм 6 | МИНАВТОТРАНС РСФСР ГИПРОАВТОТРАНС Ростовский филиал |
| Рук.гр. | Лавренко | | |
| Инж. | Кривчук | | |

Копировал: 25641-01 60 Формат А2

Инв.№подл. | Подпись и дата | Взам.инв.№

Типовой проект 503-1-46.86 Альбом I

## Фм7

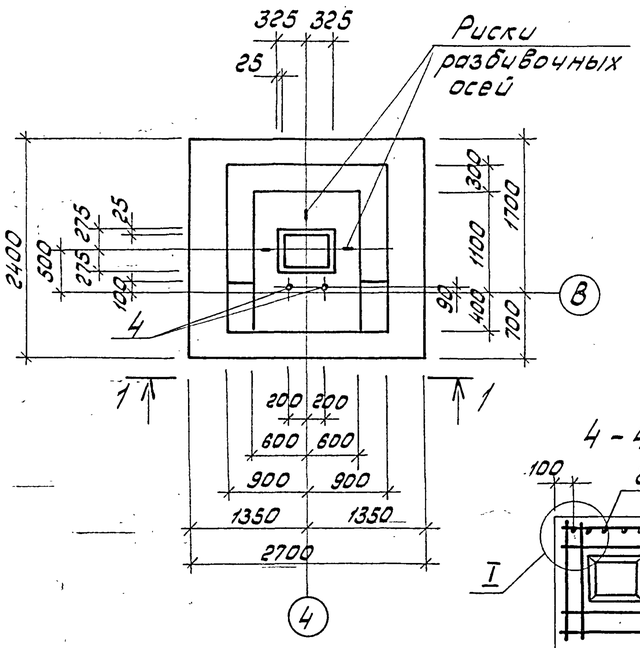


## Фм8

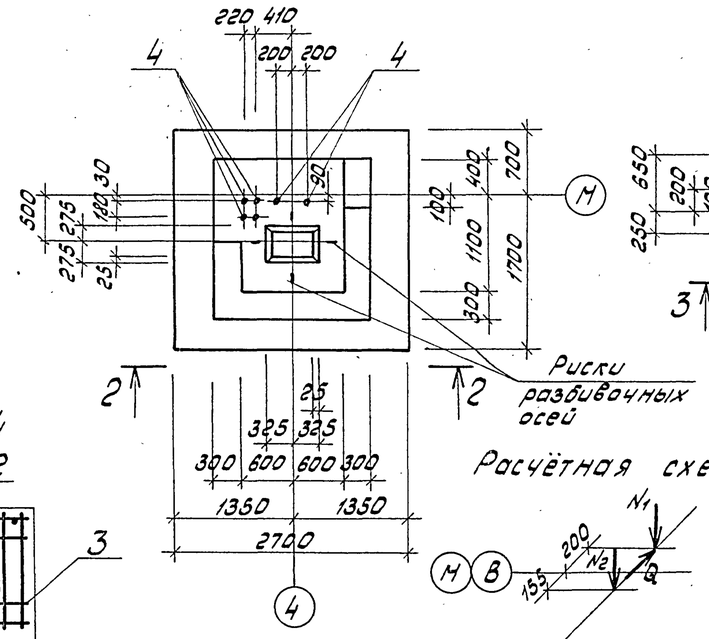


## Фм9

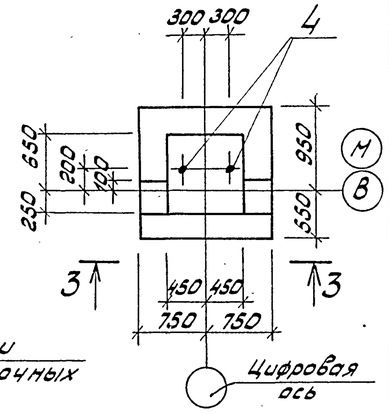


## 4 - 4

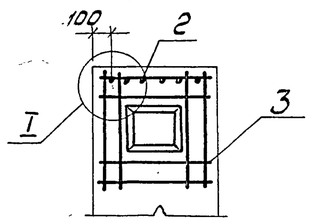


## Расчётная схема Фм9




Нагрузки

$N_1 = 2,0$ т

$Q = \pm 0,7$ т

$N_2 = 13,3$ т

## 1 - 1

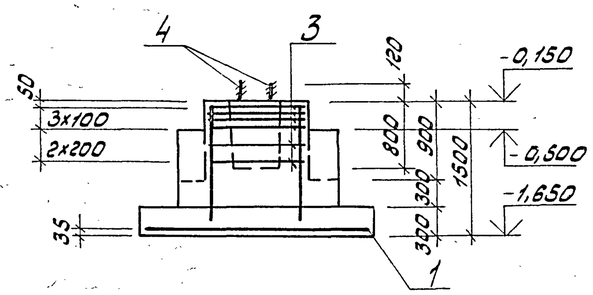


## 2 - 2

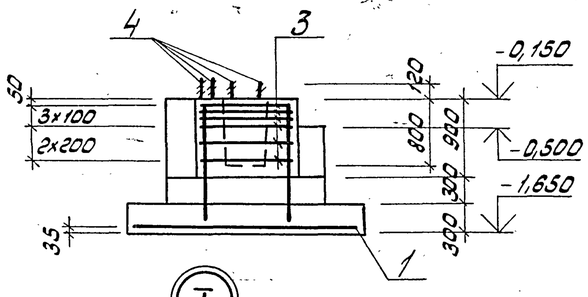


## 3 - 3

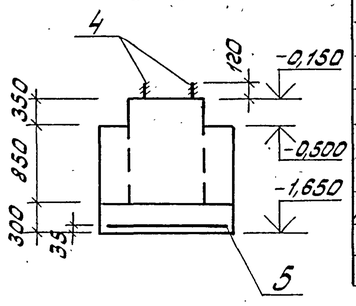


## Т

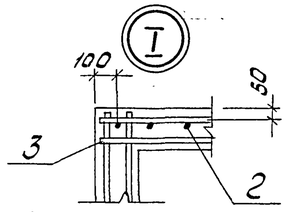


## Расчётная схема Фм7, Фм8

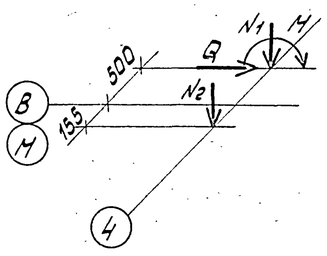


Нагрузки

$N_1^{max} = 61,2$ т

$N_1^{min} = 50,4$ т

$N_2 = 11,8$ т

$Q = \pm 2,0$ т

$M = \pm 11,1$ тм

## Ведомость расхода стали на элемент, кг

| Марка элемента | Изделия арматурные | | | | | | | | | Изделия закладные | | | Общий расход |
|---|---|---|---|---|---|---|---|---|---|---|---|---|---|
| | Арматура класса | | | | | | | | Всего | Прокат марки | | Всего | |
| | A-I | | | A-II | | | A-III | | | Вст3кп2 | | | |
| | ГОСТ 5781-82* | | | ГОСТ 5781-82* | | | ГОСТ 5781-82* | | | ГОСТ 2590-71* | | | |
| | ф8 | | Итого | ф12 | | Итого | ф10 | | Итого | В25 | | Итого | |
| Фм7 | 24,0 | | 24,0 | 15,4 | | 15,4 | 35,7 | | 35,7 | 7,0 | | 7,0 | 7,0 | 82,1 |
| Фм8 | 24,0 | | 24,0 | 15,4 | | 15,4 | 35,7 | | 35,7 | 21,0 | | 21,0 | 21,0 | 96,1 |
| Фм9 | — | | — | — | | — | 14,4 | | 14,4 | 7,0 | | 7,0 | 7,0 | 21,4 |

## Спецификация Фм7 ÷ Фм9

| Формат | Зона | Поз. | Обозначение | Наименование | Кол. | Примечание |
|---|---|---|---|---|---|---|
| | | | | Фм7 | | |
| | | | | Сборочные единицы | | |
| | | | | Сетки арматурные | | |
| | | 1 | 1.410-3, вып.1 | 2С 10АIII/10ВII 235х265 | 1 | |
| | | 2 | 1.412-1/77, вып.3 | СН12АII-10х15 | 2 | |
| | | 3 | 1.412-1/77, вып.3 | СБ-8АI | 6 | |
| | | | | Анкер | | |
| А4 | | 4 | ТП503-1-46.86 альбом III | А1 | 2 | |
| | | | | материалы | | |
| | | | | Бетон класса В12,5 | | 4,7 м³ |
| | | | | Фм8 | | |
| | | | | Сборочные единицы | | |
| | | | | Сетки арматурные | | |
| | | 1 | 1.410-3, вып.1 | 2С 10АIII/10ВII 235х265 | 1 | |
| | | 2 | 1.412-1/77, вып.3 | СН12АII-10х15 | 2 | |
| | | 3 | 1.412-1/77, вып.3 | СБ-8АI | 6 | |
| | | | | Анкер | | |
| А4 | | 4 | ТП503-1-46.86 альбом III | А1 | 6 | |
| | | | | материалы | | |
| | | | | Бетон класса В12,5 | | 4,8 м³ |
| | | | | Фм9 | | |
| | | | | Сборочные единицы | | |
| | | | | Сетка арматурная | | |
| | | 5 | 1.410-3, вып.1 | 2С 10АIII/10ВII 145х145 | 1 | |
| А4 | | 4 | ТП503-1-46.86 альбом III | Анкер А1 | 2 | |
| | | | | материалы | | |
| | | | | Бетон класса В12,5 | | 1,8 м³ |

1. В расчётной схеме даны нормативные нагрузки по обрезу фундамента на отм. -0,150.
2. Арматуру вертикальных сеток приварить к арматуре сеток подошвы в местах их пересечения.

Привязан

Инв. №

| | | | |
|---|---|---|---|
| | | ТП 503-1-46.86 - КЖ | |
| | | Автотранспортное предприятие на 50 грузовых автомобилей с закрытой стоянкой | |
| ГИП | Шульгин | Производственный корпус с административно-бытовыми помещениями | Стадия: РП; Лист: 8; Листов: |
| Н.контр. | Сахновская | | |
| Нач.отд. | Рубан | | |
| Гл.спец. | Воинов | Фундаменты Фм7 ÷ Фм9 | Минавтотранс РСФСР ГИПРОАВТОТРАНС Ростовский филиал |
| Рук.гр. | Лавренко | | |
| Инж. | Кривчук | | |

Инв.№подл. | Подпись и дата | Взам.инв.№

25641-01 61

Копировал: Зарц Формат А2

Типовой проект 503-1-46.86 Альбом I

Фм 10

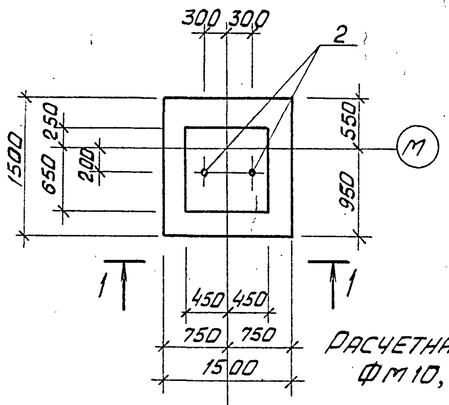


Фм 11

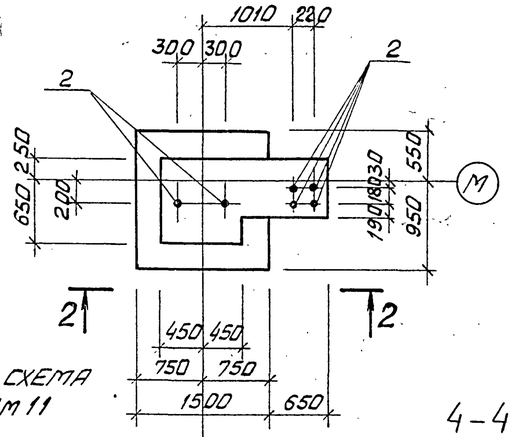


Фм 12

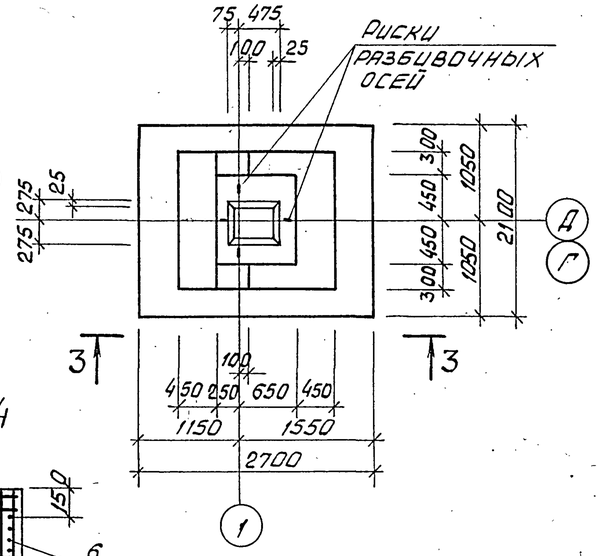


Расчетная схема Фм10, Фм11

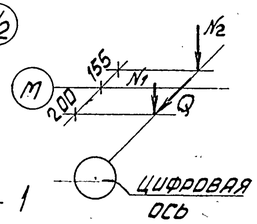


Нагрузки
$N_1$ = 2,0т
$N_2$ = 13,3т
$Q$ = ± 0,7т

4-4

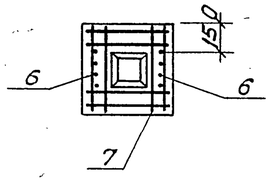


1-1

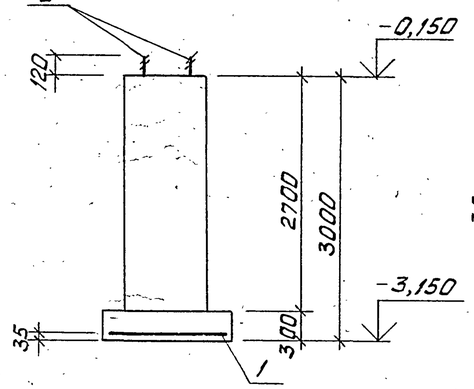


2-2

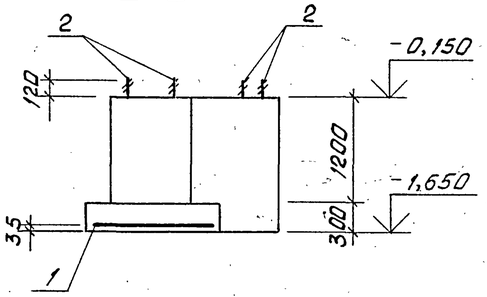


3-3

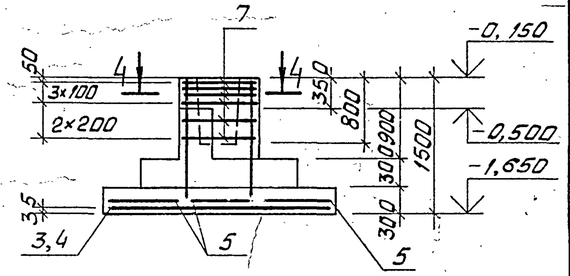


Схема расположения сеток подошвы Фм 12

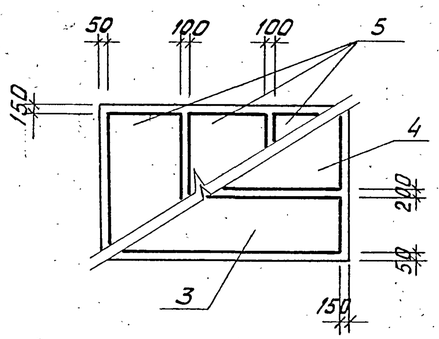


Расчётная схема Фм 12

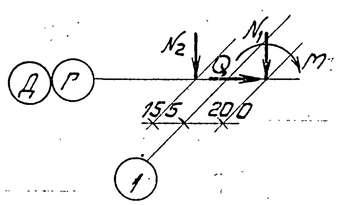


Нагрузки
$N_1^{max}$ = 35,9т
$N_2$ = 13,7т
$Q$ = ± 2,6т
$M$ = ± 14,8тм
$N_1^{min}$ = 30,5т

## Спецификация Фм 10 ÷ Фм 12

| Формат | Зона | Поз. | Обозначение | Наименование | Кол. | Примечание |
|---|---|---|---|---|---|---|
| | | | | Фм 10 | | |
| | | | | Сборочные единицы | | |
| | | | | Сетка арматурная | | |
| | | 1 | 1.410-3, вып.1 | 2С $\frac{10А\,III}{10А\,III}$ 145×145 | 1 | |
| | | | | Анкер | | |
| А4 | | 2 | ТП 503-1-46.86 Альбом III | А1 | 2 | |
| | | | | Материалы | | |
| | | | | Бетон класса В12.5 | | 1,7 м³ |
| | | | | Фм 11 | | |
| | | | | Сборочные единицы | | |
| | | | | Сетка арматурная | | |
| | | 1 | 1.410-3, вып.1 | 2С $\frac{10А\,III}{10А\,III}$ 145×145 | 1 | |
| | | | | Анкер | | |
| | | 2 | ТП 503-1-46.86 Альбом III | А1 | 6 | |
| | | | | Материалы | | |
| | | | | Бетон класса В12.5 | | 2,5 м³ |
| | | | | Фм 12 | | |
| | | | | Сборочные единицы | | |
| | | | | Сетки арматурные | | |
| | | 3 | 1.410-3, вып.1 | 1С $\frac{12А\,III}{6А\,III}$ 85×265 | 1 | |
| | | 4 | 1.410-3, вып.1 | 1С $\frac{12А\,III}{6А\,III}$ 105×265 | 1 | |
| | | 5 | 1.410-3, вып.1 | 1С $\frac{10А\,III}{6А\,III}$ 85×205 | 3 | |
| | | 6 | 1.412-1/77, вып.3 | СН12А II-6×15 | 2 | |
| | | 7 | 1.412-1/77, вып.3 | СА-8 А I | 6 | |
| | | | | Материалы | | |
| | | | | Бетон класса В12,5 | | 3,4 м³ |

1. В расчётной схеме даны нормативные нагрузки по обрезу фундамента на отм. -0,150
2. В фундаменте Фм12 арматуру вертикальных сеток приварить к арматуре сеток подошвы в местах их пересечения.

## Ведомость расхода стали на элемент, кг

| Марка элемента | Изделия арматурные | | | | | | | | | | | Изделия закладные | | | | Общий расход |
|---|---|---|---|---|---|---|---|---|---|---|---|---|---|---|---|---|
| | Арматура класса | | | | | | | | | | Всего | Прокат марки | | | Всего | |
| | А-I | | | А-II | | | А-III | | | | | ВСт3 кп2 | | | | |
| | ГОСТ 5781-82* | | | ГОСТ 5781-82* | | | ГОСТ 5781-82* | | | | | ГОСТ 2590-71* | | | | |
| | ф8 | | Итого | ф12 | | Итого | ф6 | ф10 | ф12 | Итого | | В25 | | Итого | | |
| Фм 10 | — | | — | — | | — | — | 14,4 | — | 14,4 | 14,4 | 7,0 | | 7,0 | 7,0 | 21,0 |
| Фм 11 | — | | — | — | | — | — | 14,4 | — | 14,4 | 14,4 | 21,0 | | 21,0 | 21,0 | 35,4 |
| Фм 12 | 17,8 | | 17,8 | 10,4 | | 10,4 | 4,5 | 18,9 | 25,9 | 49,3 | 77,5 | — | | — | — | 77,5 |

Привязан

Инв. №

ТП 503-1-46.86 - КЖ

Автотранспортное предприятие на 50 грузовых автомобилей с закрытой стоянкой

Производственный корпус с административно-бытовыми помещениями

Фундаменты Фм 10 ÷ Фм 12

| | | | Стадия | Лист | Листов |
|---|---|---|---|---|---|
| ГИП | Шульгин | | РП | 9 | |
| Н.контр. | Сахновская | | | | |
| Нач.отд. | Рубан | | | | |
| Гл.спец. | Воинов | | | | |
| Рук.гр. | Лавренко | | | | |
| Инж. | Кривчук | | | | |

Минавтотранс РСФСР Гипроавтотранс Ростовский филиал

Инв.№подл. | Подпись и дата | Взам.инв.№

25641-01 62

Копировал Вага

Формат А2

Типовой проект 503-1-46.86 Альбом I

Фм 13

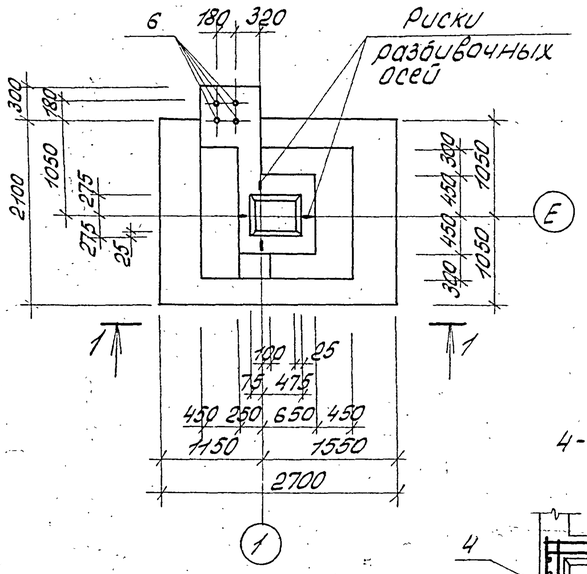


Фм 14

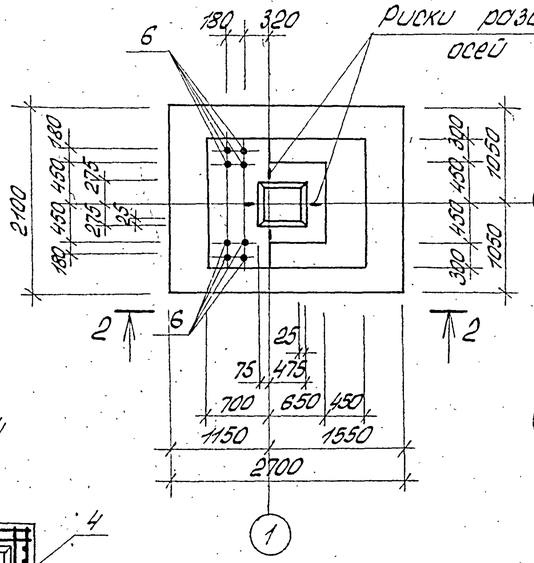


Фм 15

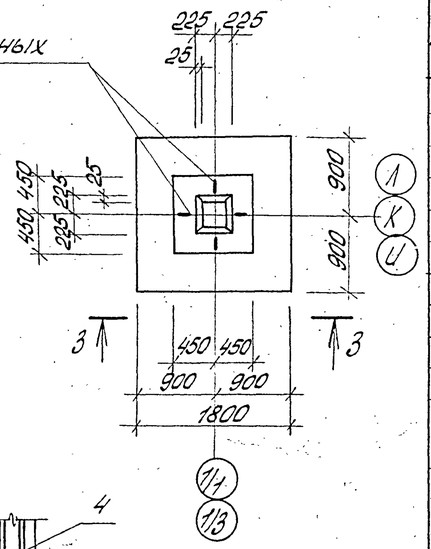


4-4

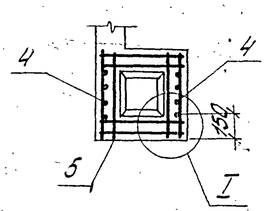


1-1

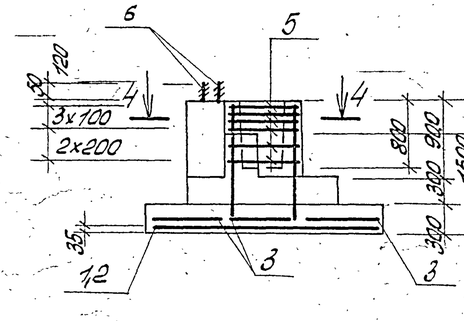


2-2

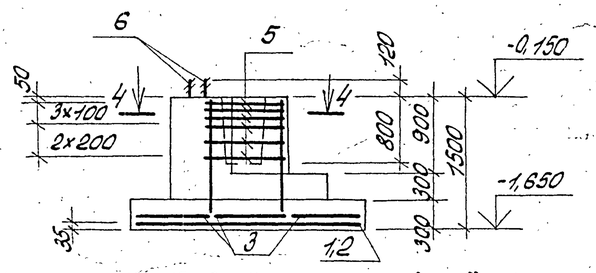


3-3

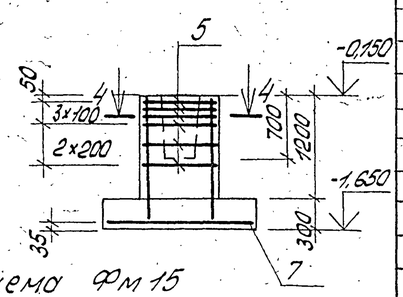


I

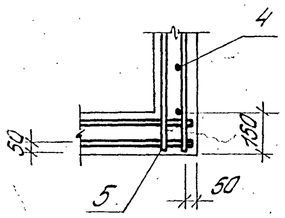


Схема расположения сеток подошвы Фм 13, Фм 14

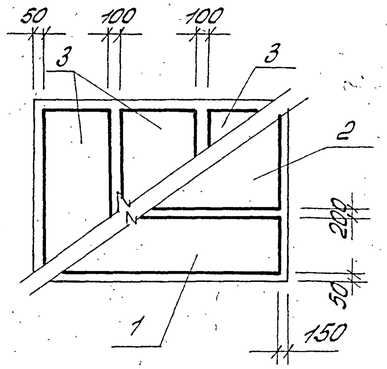


Расчётная схема Фм 13, Фм 14

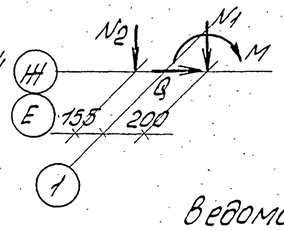


Нагрузки
$N_1^{max}$ = 35,9т
$N_2$ = 13,7т
Q = ± 2,6т
M = ± 14,8 тм
$N_1^{min}$ = 30,5т

Расчётная схема Фм 15

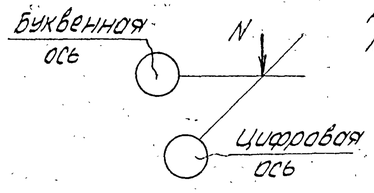


Нагрузки
$N_1$ = 46,6т

## Ведомость расхода стали на элемент, кг

| Марка элемента | Изделия арматурные | | | | | | | | | | | Изделия закладные | | | | Общий расход |
|---|---|---|---|---|---|---|---|---|---|---|---|---|---|---|---|---|
| | Арматура класса | | | | | | | | | | Всего | Прокат марки | | | Всего | |
| | A-I | | | A-II | | | A-III | | | | | Вст 3 кп 2 | | | | |
| | ГОСТ 5781-82* | | | ГОСТ 5781-82* | | | ГОСТ 5781-82* | | | | | ГОСТ 2590-71* | | | | |
| | ф8 | | Итого | ф12 | | Итого | ф6 | ф10 | ф12 | Итого | | В16 | | Итого | | |
| Фм 13 | 17,8 | | 17,8 | 10,4 | | 10,4 | 4,5 | 18,9 | 25,9 | 49,3 | 77,5 | 5,7 | | 5,7 | 5,7 | 83,2 |
| Фм 14 | 17,8 | | 17,8 | 10,4 | | 10,4 | 4,5 | 18,9 | 25,9 | 49,3 | 77,5 | 11,4 | | 11,4 | 11,4 | 88,9 |
| Фм 15 | 17,8 | | 17,8 | 10,4 | | 10,4 | — | 19,4 | — | 19,4 | 47,6 | — | | — | — | 47,6 |

## Спецификация Фм 13 ÷ Фм 15

| Формат | Зона | Поз. | Обозначение | Наименование | Кол. | Примечание |
|---|---|---|---|---|---|---|
| | | | | Фм 13 | | |
| | | | | Сборочные единицы | | |
| | | | | Сетки арматурные | | |
| | | 1 | 1.410-3, Вып.1 | 1С 12АIII/6АIII 85×265 | 1 | |
| | | 2 | 1.410-3, Вып.1 | 1С 12АIII/6АIII 105×265 | 1 | |
| | | 3 | 1.410-3, Вып.1 | 1С 10АIII/6АIII 85×205 | 3 | |
| | | 4 | 1.412-1/77, Вып.3 | СН 12АII-6×15 | 2 | |
| | | 5 | 1.412-1/77, Вып.3 | СА-8АI | 6 | |
| | | | | Анкер | | |
| | | 6 | ТП 503-1-46.86 альбом III | А2 | 4 | |
| | | | | Материалы | | |
| | | | | Бетон класса В12,5 | | 3,9 м³ |
| | | | | Фм 14 | | |
| | | | | Сборочные единицы | | |
| | | | | Сетки арматурные | | |
| | | 1 | 1.410-3, Вып.1 | 1С 12АIII/6АIII 85×265 | 1 | |
| | | 2 | 1.410-3, Вып.1 | 1С 12АIII/6АIII 105×265 | 1 | |
| | | 3 | 1.410-3, Вып.1 | 1С 10АIII/6АIII 85×205 | 3 | |
| | | 4 | 1.412-1/77, Вып.3 | СН 12АII-6×15 | 2 | |
| | | 5 | 1.412-1/77, Вып.3 | СА-8АI | 6 | |
| | | | | Анкер | | |
| | | 6 | ТП 503-1-46.86 альбом III | А2 | 8 | |
| | | | | Материалы | | |
| | | | | Бетон класса В12,5 | | 4,0 м³ |
| | | | | Фм 15 | | |
| | | | | Сборочные единицы | | |
| | | | | Сетки арматурные | | |
| | | 4 | 1.412-1/77, Вып.3 | СН 12АII-6×15 | 2 | |
| | | 5 | 1.412-1/77, Вып.3 | СА-8АI | 6 | |
| | | 7 | 1.410-3, Вып.1 | 2С 10АIII/10АIII 175×175 | 1 | |
| | | | | Материалы | | |
| | | | | Бетон класса В12,5 | | 1,9 м³ |

1. В расчётной схеме даны нормативные нагрузки по обрезу фундамента на отм. -0.150.
2. В фундаменте Фм 14 арматуру вертикальных сеток приварить к арматуре сеток подошвы в местах их пересечения.

Привязан

Инв. №

Инв. № подл. | Подпись и дата | Взам. инв. №

| | | | |
|---|---|---|---|
| ТП 503-1-46.86-КН | | | |
| Автотранспортное предприятие на 50 грузовых автомобилей с закрытой стоянкой | | | |
| ГИП Шульгин | | Производственный корпус с административно-бытовыми помещениями | Стадия: РП; Лист: 10; Листов: |
| Н.контр. Сохновская | | | |
| Нач.отд. Рубан | | Фундаменты Фм 13 ÷ Фм 15 | Минавтотранспроект ГИПРОАВТОТРАНС Ростовский филиал |
| Гл.спец. Войнов | | | |
| Рук.гр. Лобаненко | | | |
| Инж. Коробчук | | | |

Копировал: Ад

25641-01 63

Формат А2

Типовой проект 503-1-46.86 Альбом I

## Фм 16

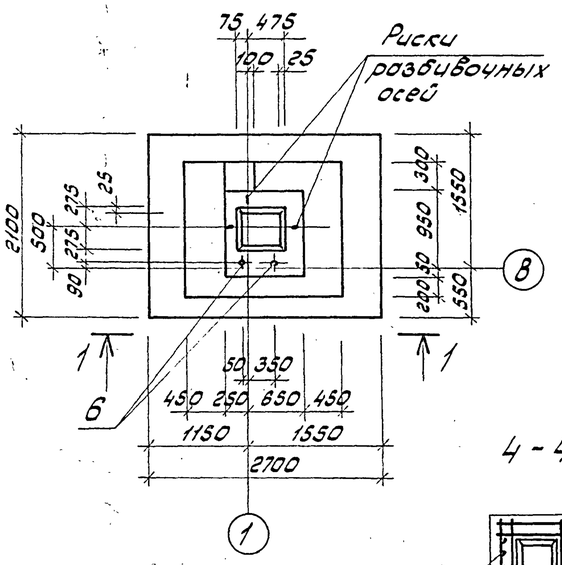


## Фм 17

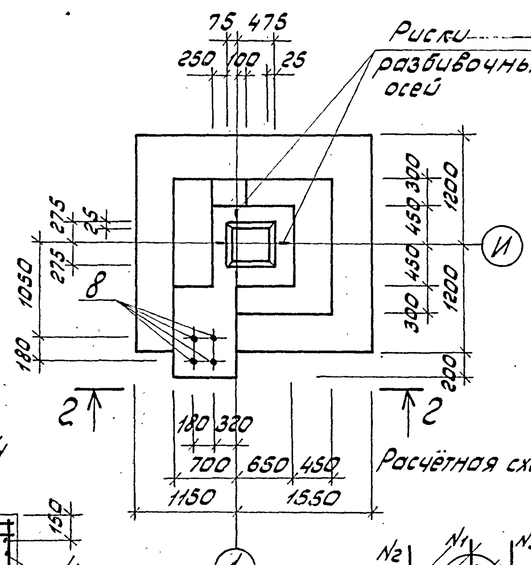


## Фм 18

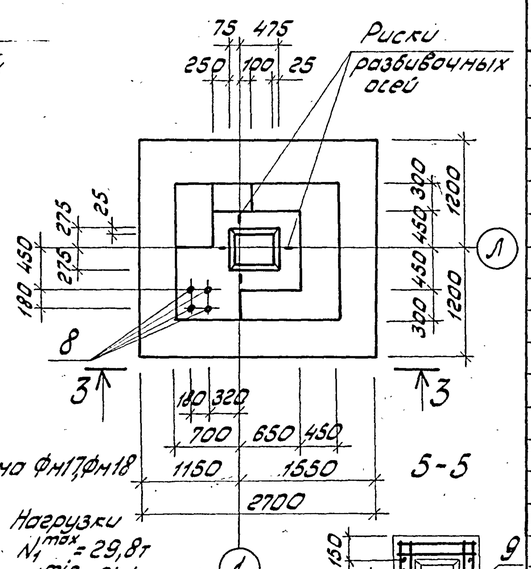


Расчётная схема фм17,фм18

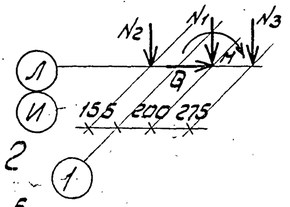


Нагрузки
$N_1^{max} = 29,8$т
$N_1^{min} = 24,4$т
$N_2 = 13,7$т
$N_3 = 12,8$т (для фм17)
$N_3 = 25,7$т (для фм18)
$H = \pm 14,8$тм
$Q = \pm 2,6$т

## 4 - 4

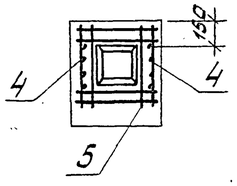


## 5 - 5

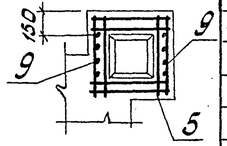


## 1 - 1

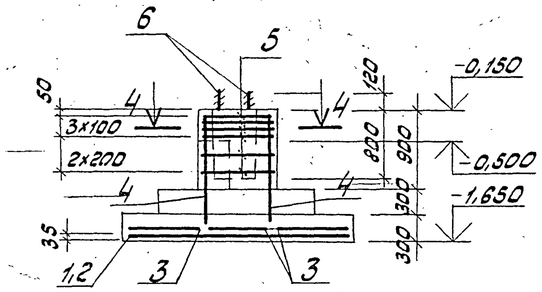


## 2 - 2

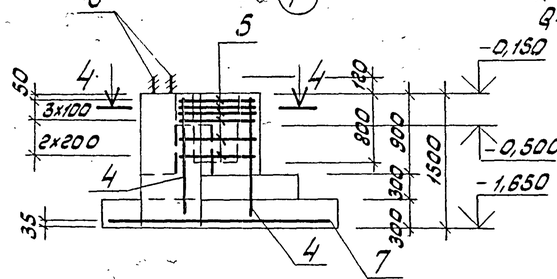


## 3 - 3

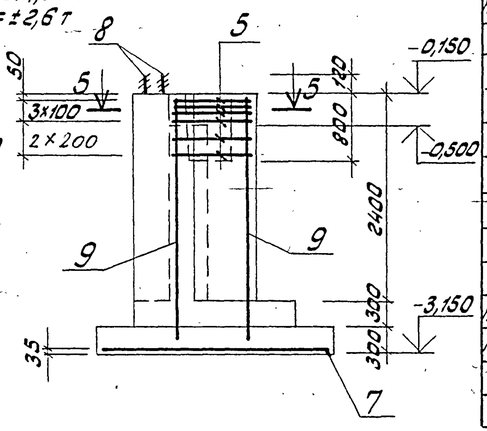


## Расчётная схема фм16

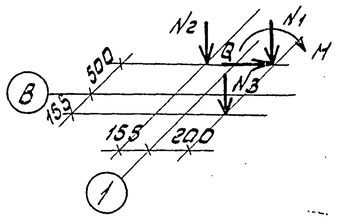


Нагрузки
$N_1^{max} = 24,6$т
$N_2 = 6,9$т
$N_3 = 3,3$т
$Q = \pm 1,8$т
$H = \pm 10,4$тм
$N_1^{min} = 21,9$т

## Схема расположения сеток подошвы фм 16

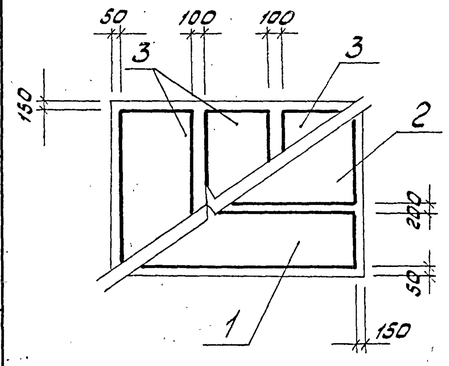


## Спецификация фм 16 ÷ фм 18

| Формат | Зона | Поз. | Обозначение | Наименование | Кол. | Примечание |
|---|---|---|---|---|---|---|
| | | | | **фм 16** | | |
| | | | | Сборочные единицы | | |
| | | | | Сетки арматурные | | |
| | | 1 | 1.410-3, вып. 1 | 1С 12АIII/6АII 85×265 | 1 | |
| | | 2 | 1.410-3, вып. 1 | 1С 12АIII/8АIII 105×265 | 1 | |
| | | 3 | 1.410-3, вып. 1 | 1С 10АIII/6АII 85×205 | 3 | |
| | | 4 | 1.412-1/77, вып. 3 | СН12АII-6×15 | 2 | |
| | | 5 | 1.412-1/77, вып. 3 | СА-8АI | 6 | |
| | | | | Анкер | | |
| | | 6 | ТП503-1-46.86 альбом III | А1 | 2 | |
| | | | | материалы | | |
| | | | | Бетон класса В12,5 | | 3,2 м³ |
| | | | | **фм 17** | | |
| | | | | Сборочные единицы | | |
| | | | | Сетки арматурные | | |
| | | 4 | 1.412-1/77, вып. 3 | СН12АII-6×15 | 2 | |
| | | 5 | 1.412-1/77, вып. 3 | СА-8АI | 6 | |
| | | 7 | 1.410-3, вып. 1 | 2С 10АIII/10АIII 235×265 | 1 | |
| А4 | | 8 | ТП503-1-46.86 альбом III | Анкер А2 | 4 | |
| | | | | материалы | | |
| | | | | Бетон класса В12,5 | | 4,3 м³ |
| | | | | **фм 18** | | |
| | | | | Сборочные единицы | | |
| | | | | Сетки арматурные | | |
| | | 5 | 1.412-1/77, вып. 3 | СА-8АI | 6 | |
| | | 7 | 1.410-3 вып. 1 | 2С 10АIII/10АIII 235×265 | 1 | |
| А4 | | 9 | ТП503-1-46.86 альбом III | С4 | 2 | |
| А4 | | 8 | ТП503-1-46.86 альбом III | Анкер А2 | 4 | |
| | | | | материалы | | |
| | | | | Бетон класса В12,5 | | 6,0 м³ |

1. В расчётной схеме даны нормативные нагрузки по обрезу фундамента на отм. -0,150
2. Арматуру вертикальных сеток приварить к арматуре сеток подошвы в местах их пересечения.

## Ведомость расхода стали на элемент, кг

| Марка элемента | Изделия арматурные: Арматура класса A-I ГОСТ 5781-82* Ø8 | | Итого | A-II ГОСТ 5781-82* Ø12 | | Итого | A-III ГОСТ 5781-82* Ø6 | Ø10 | Ø12 | | Итого | Всего | Изделия закладные: Прокат марки ВСт3кп2 ГОСТ 2590-71* Б25 | Б16 | Итого | Всего | Общий расход |
|---|---|---|---|---|---|---|---|---|---|---|---|---|---|---|---|---|---|
| фм 16 | 17,8 | | 17,8 | 10,4 | | 10,4 | 4,5 | 18,9 | 25,9 | | 49,3 | 77,5 | 7,0 | | 7,0 | 7,0 | 84,5 |
| фм 17 | 17,8 | | 17,8 | 10,4 | | 10,4 | — | 35,7 | — | | 35,7 | 63,9 | — | 5,7 | 5,7 | 5,7 | 69,6 |
| фм 18 | 18,2 | | 18,2 | — | | — | — | 35,7 | 21,0 | | 56,7 | 74,9 | | 5,7 | | | 80,6 |

Привязан

Инв. №

| | | | |
|---|---|---|---|
| ГИП | Шульгин | | ТП 503-1-46.86-КЖ |
| Н. контр. | Сахновская | | Автотранспортное предприятие на 50 грузовых автомобилей с закрытой стоянкой |
| Нач. отд. | Рубан | | Производственный корпус с административно-бытовыми помещениями |
| Гл. спец. | Воинов | | Стадия Р П; Лист 11; Листов |
| Рук. гр. | Лавренко | | Фундаменты фм 16 ÷ фм 18 |
| Инж. | Кривчук | | Минавтотранс РСФСР ГИПРОАВТОТРАНС Ростовский филиал |

25641-01 64

Копировал: Ефим Формат А2

Инв. № подл. | Подпись и дата | Взам. инв. №

Типовой проект 503-1-46.86 Альбом I

Фм 19

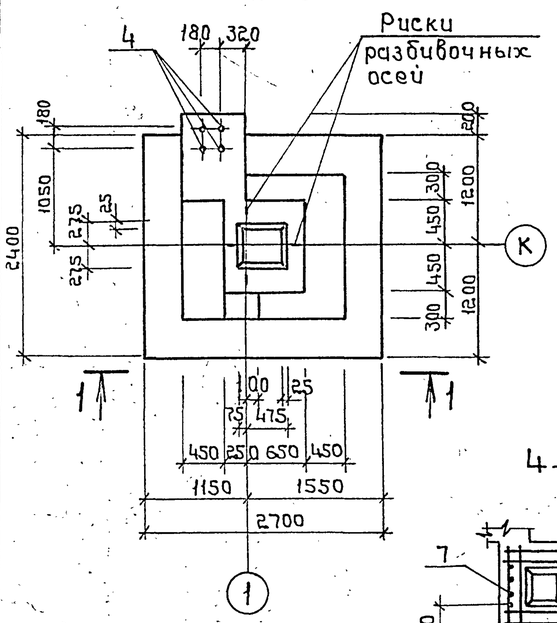


Фм 20

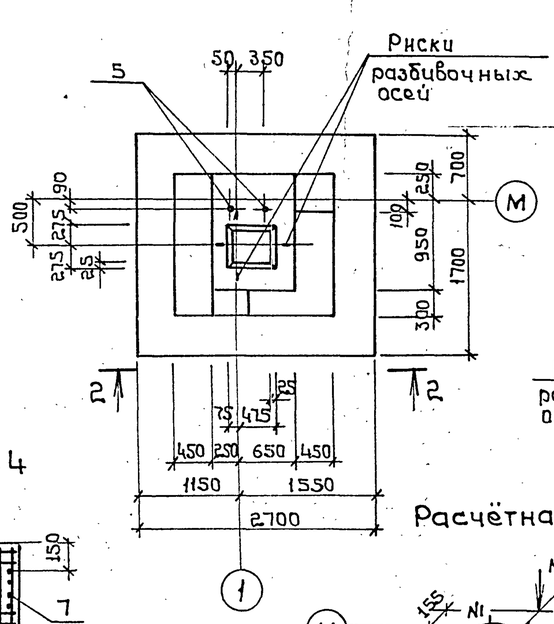


Фм 21

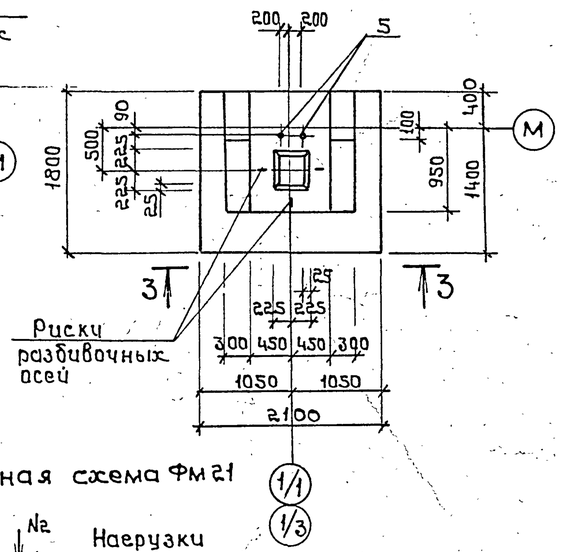


4-4

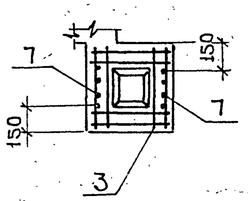


Расчётная схема Фм 21

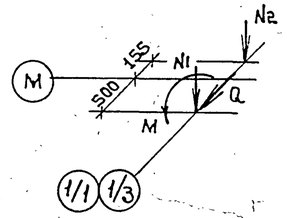


Нагрузки
$N_1$ = 23,4т
$N_2$ = 16,5т
Q = ± 1,1т
M = ± 2,4т

1-1

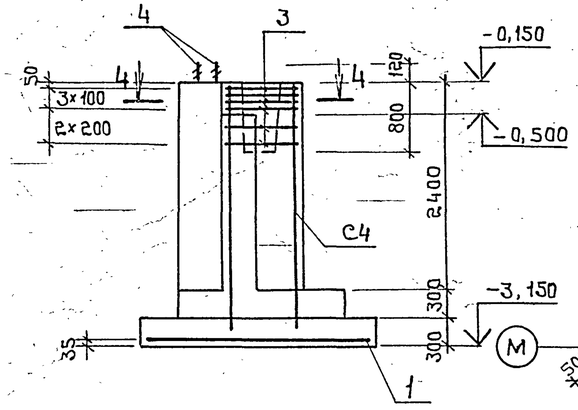


2-2

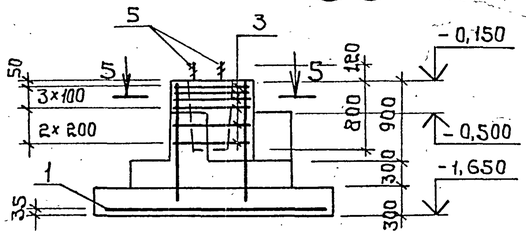


3-3

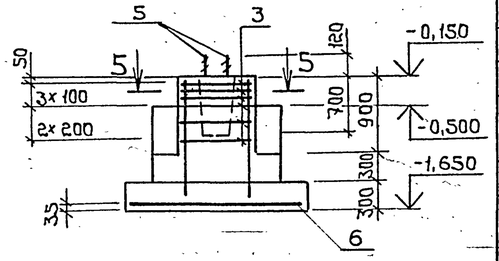


Расчётная схема Фм 20

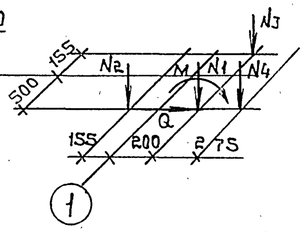


Нагрузки
$N_1^{max}$ = 24,6т
$N_2$ = 6,9т
$N_3$ = 6,7т
$N_4$ = 12,8т
M = ± 10,4тм
Q = ± 1,8т
$N^{min}$ = 21,9т

5-5

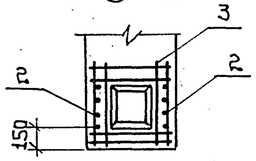


Расчётная схема Фм 19

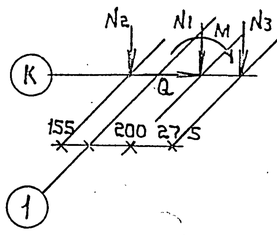


Нагрузки
$N_1^{max}$ = 29,8т
$N_1^{min}$ = 24,4т
$N_2$ = 13,7т
$N_3$ = 25,7т
M = ± 14,8тм
Q = ± 2,6т

## Ведомость расхода стали на элемент, кг

| Марка элемента | Изделие арматурные | | | | | | | | | | Изделия закладные | | | | Общий расход |
|---|---|---|---|---|---|---|---|---|---|---|---|---|---|---|---|
| | Арматура класса | | | | | | | | | Всего | Прокат марки | | | Всего | |
| | A-I | | | A-II | | | A-III | | | | Вст3кп2 | | | | |
| | ГОСТ 5781-82* | | | ГОСТ 5781-82* | | | ГОСТ 5781-82* | | | | ГОСТ 2590-71* | | | | |
| | ф8 | | Итого | ф12 | | Итого | ф10 | ф12 | Итого | | в16 | в25 | Итого | | |
| Фм 19 | 18,2 | | 18,2 | — | | — | 35,7 | 21,0 | 56,7 | 74,9 | 5,7 | — | 5,7 | 5,7 | 80,6 |
| Фм 20 | 17,8 | | 17,8 | 10,4 | | 10,4 | 35,7 | — | 35,7 | 63,9 | — | 7,0 | 7,0 | 7,0 | 70,9 |
| Фм 21 | 17,8 | | 17,8 | 10,4 | | 10,4 | 23,3 | — | 23,3 | 51,5 | — | 7,0 | 7,0 | 7,0 | 58,5 |

## Спецификация Фм 19 ÷ Фм 21

| Формат | Зона | Поз. | Обозначение | Наименование | Кол. | Примечание |
|---|---|---|---|---|---|---|
| | | | | Фм 19 | | |
| | | | | Сборочные единицы | | |
| | | | | Сетки арматурные | | |
| | | 1 | 1.410-3, Вып.1 | 2С 10АIII/10АIII 235×265 | 1 | |
| | | 7 | ТП503-1-46.86 Альбом III | С4 | 2 | |
| | | 3 | 1.412-1/77, Вып.3 | СА-8АI | 6 | |
| | | | | Анкер | | |
| А4 | | 4 | ТП503-1-46.86 Альбом III | А2 | 4 | |
| | | | | Материалы | | |
| | | | | Бетон класса В12,5 | | 6,7м³ |
| | | | | Фм 20 | | |
| | | | | Сборочные единицы | | |
| | | | | Сетки арматурные | | |
| | | 1 | 1.410-3, Вып.1 | 2С 10АIII/10АIII 235×265 | 1 | |
| | | 2 | 1.412-1/77, Вып.3 | СН 12АII-6×15 | 2 | |
| | | 3 | 1.412-1/77, Вып.3 | СА-8АI | 6 | |
| | | | | Анкер | | |
| А4 | | 5 | ТП503-1-46.86 Альбом III | А1 | 2 | |
| | | | | Материалы | | |
| | | | | Бетон класса В12,5 | | 3,8м³ |
| | | | | Фм 21 | | |
| | | | | Сборочные единицы | | |
| | | | | Сетки арматурные | | |
| | | 2 | 1.412-1/77, Вып.3 | СН 12АII-6×15 | 2 | |
| | | 3 | 1.412-1/77, Вып.3 | СА-8АI | 6 | |
| | | 6 | 1.410-3, Вып.1 | 2С 10АIII/10АIII 175×205 | 1 | |
| | | | | Анкер | | |
| А4 | | 5 | ТП Альбом III | А1 | 2 | |
| | | | | Материалы | | |
| | | | | Бетон класса В12,5 | | 3,0м³ |

1. В расчётной схеме даны нормативные нагрузки по обрезу фундамента на отм. -0,150.
2. Арматуру вертикальных сеток приварить к арматуре сеток подошвы в местах их пересечения.

Привязан

Инв. №

Инв.№ подл. | Подпись и дата | Взам.инв.№

| | | | | ТП 503-1-46.86-КЖ | | | |
|---|---|---|---|---|---|---|---|
| | | | | Автотранспортное предприятие на 50 грузовых автомобилей с закрытой стоянкой | | | |
| ГИП | Щульгин | | | Производственный корпус с административно-бытовыми помещениями | Стадия | Лист | Листов |
| Н.контр. | Сахновская | | | | РП | 12 | |
| Нач.отд | Рубан | | | | | | |
| Гл.спец. | Воинов | | | Фундаменты Фм 19 ÷ Фм 21 | Минавтотранс РСФСР ГИПРОАВТОТРАНС Ростовский филиал | | |
| Рук.гр. | Лавренко | | | | | | |
| Инж. | Кривчук | | | | | | |

Копировал Шаф 25641-01 65 Формат А2

Типовой проект 503-1-46.86 Альбом I

Фм 22

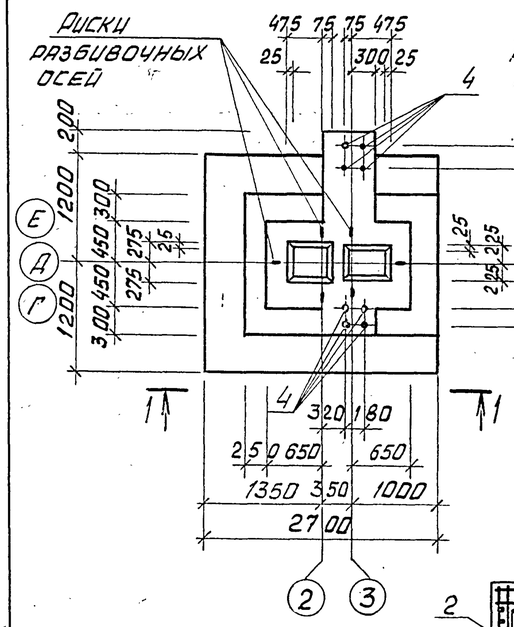


Фм 23

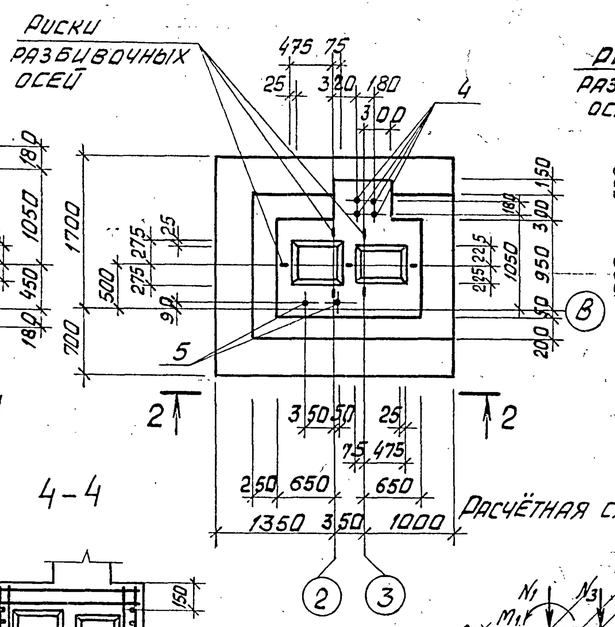


Фм 24

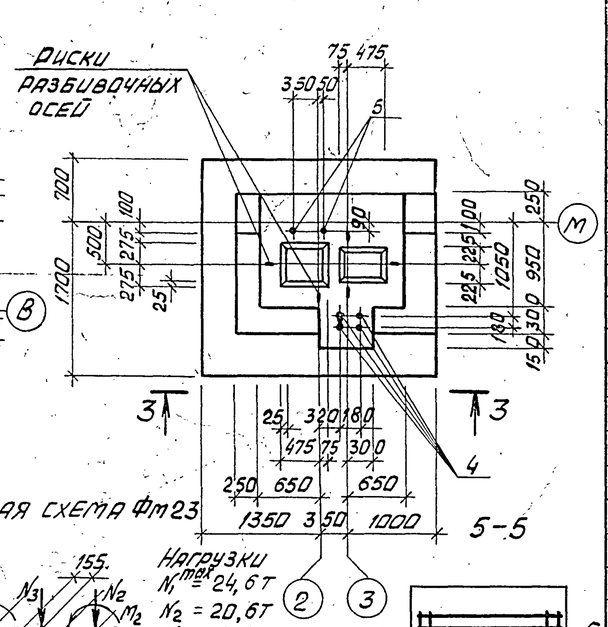


Расчётная схема Фм 23

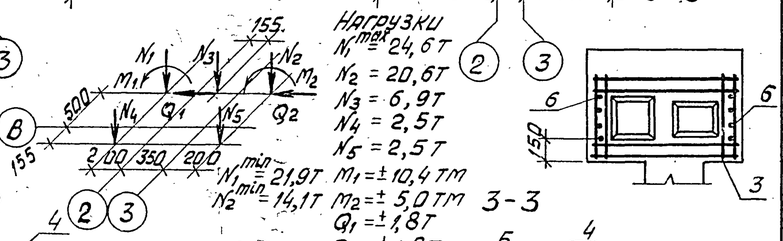


Нагрузки
$N_1^{max}$ = 24,6 т
$N_2$ = 20,6 т
$N_3$ = 6,9 т
$N_4$ = 2,5 т
$N_5$ = 2,5 т
$N_1^{min}$ = 21,9 т
$N_2^{min}$ = 14,1 т
$M_1 = \pm$ 10,4 тм
$M_2 = \pm$ 5,0 тм
$Q_1 = \pm$ 1,8 т
$Q_2 = \pm$ 1,8 т

1-1

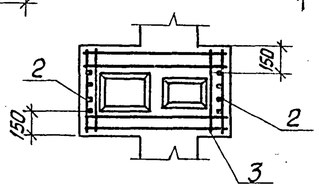


2-2

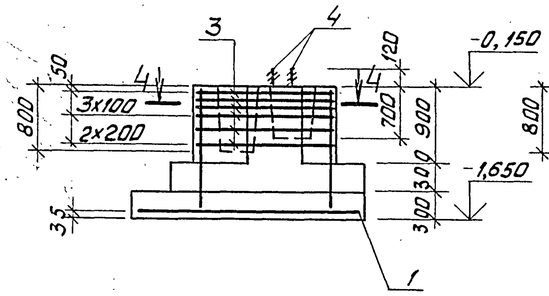


3-3




Расчётная схема Фм 22

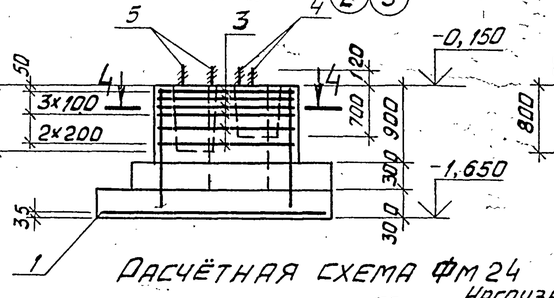


Расчётная схема Фм 24

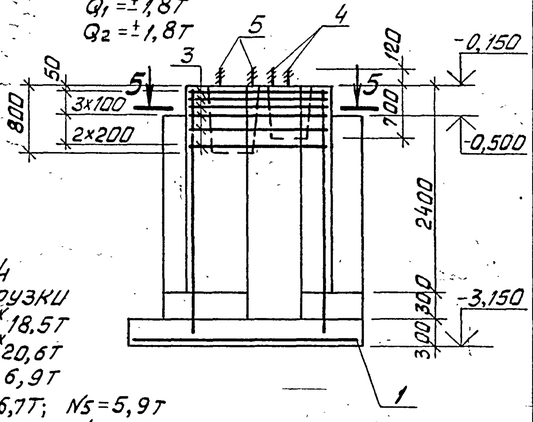


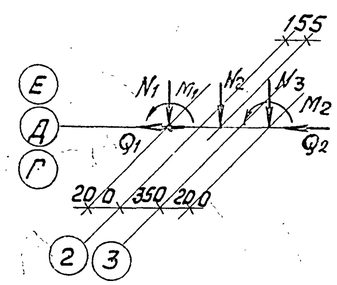


Нагрузки
$N_1^{max}$ = 35,9 т
$N_2^{max}$ = 13,7 т
$N_3^{max}$ = 36,8 т
$Q_1 = \pm$ 2,6 т
$Q_2 = \pm$ 2,6 т
$M_1 = \pm$ 14,8 тм
$M_2 = \pm$ 7,1 тм
$N_1^{min}$ = 30,5 т
$N_3^{min}$ = 23,8 т

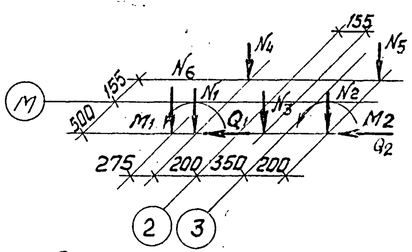


Нагрузки
$N_1^{max}$ = 18,5 т
$N_2^{max}$ = 20,6 т
$N_3$ = 6,9 т
$N_4$ = 6,7 т; $N_5$ = 5,9 т
$Q_1 = \pm$ 1,8 т; $N_6$ = 12,8 т
$Q_2 = \pm$ 1,8 т; $N^{min}$ = 15,8 т
$M_1 = \pm$ 10,4 тм; $N_2^{min}$ = 14,1 т
$M_2 = \pm$ 5,0 тм

## Ведомость расхода стали на элемент, кг

| Марка элемента | Изделия арматурные | | | | | | | | | | Изделия закладные | | | | | Общий расход |
|---|---|---|---|---|---|---|---|---|---|---|---|---|---|---|---|---|
| | Арматура класса | | | | | | | | | Всего | Прокат марки | | | | Всего | |
| | А-I | | | А-II | | | А-III | | | | ВСт3кп2 | | | | | |
| | ГОСТ 5781-82* | | | ГОСТ 5781-82* | | | ГОСТ 5781-82* | | | | ГОСТ 2590-71* | | | | | |
| | ф8 | | Итого | ф12 | | Итого | ф12 | | Итого | | В16 | В25 | | Итого | | |
| Фм 22 | 24,4 | | 24,4 | 10,4 | | 10,4 | 57,4 | | 57,4 | 92,2 | 11,4 | – | | 11,4 | 11,4 | 103,6 |
| Фм 23 | 24,4 | | 24,4 | 10,4 | | 10,4 | 57,4 | | 57,4 | 92,2 | 5,7 | 7,0 | | 12,7 | 12,7 | 104,9 |
| Фм 24 | 24,8 | | 24,8 | – | | – | 78,4 | | 78,4 | 103,2 | 5,7 | 7,0 | | 12,7 | – | 115,9 |

## Спецификация Фм 22 ÷ Фм 24

| Формат | Зона | Поз. | Обозначение | Наименование | Кол. | Примечание |
|---|---|---|---|---|---|---|
| | | | | **Фм 22** | | |
| | | | | Сборочные единицы | | |
| | | | | Сетки арматурные | | |
| | | 1 | 1.410-3, вып. 1 | 2С 12АIII/12АIII 235×265 | 1 | |
| | | 2 | 1.412-1/77, вып. 3 | СН 12А II-6×15 | 2 | |
| А4 | | 3 | ТП 503-1-46.86 Альбом III | С3 | 6 | |
| А4 | | 4 | ТП503-1-46.86 Альбом III | Анкер А2 | 8 | |
| | | | | Материалы | | |
| | | | | Бетон класса В 12.5 | | 5,2 м³ |
| | | | | **Фм 23** | | |
| | | | | Сборочные единицы | | |
| | | | | Сетки арматурные | | |
| | | 1 | 1.410-3, вып. 1 | 2С 12АIII/12АIII 235×265 | 1 | |
| | | 2 | 1.412-1/77, вып. 3 | СН 12А II-6×15 | 2 | |
| | | 3 | ТП503-1-46.86 Альбом III | С3 | 6 | |
| | | | | Анкер | | |
| А4 | | 4 | ТП503-1-46.86 Альбом III | А2 | 4 | |
| А4 | | 5 | ТП503-1-46.86 Альбом III | А1 | 2 | |
| | | | | Материалы | | |
| | | | | Бетон класса В12,5 | | 4,9 м³ |
| | | | | **Фм 24** | | |
| | | | | Сборочные единицы | | |
| | | | | Сетки арматурные | | |
| | | 1 | 1.410-3, вып. 1 | 2С 12АIII/12АIII 235×265 | 1 | |
| А4 | | 3 | ТП503-1-46.86 Альбом III | С3 | 6 | |
| А4 | | 6 | ТП503-1-46.86 Альбом III | С4 | 2 | |
| | | | | Анкер | | |
| А4 | | 4 | ТП503-1-46.86 Альбом III | А2 | 4 | |
| А4 | | 5 | ТП503-1-46.86 Альбом III | А1 | 2 | |
| | | | | Материалы | | |
| | | | | Бетон класса В12.5 | | 8,8 м³ |

В расчётной схеме даны нормативные нагрузки по обрезу фундамента на отм. −0.150

Взам. инв. № | Подпись и дата | Инв. № подл.

Привязан

Инв. №

| | | | |
|---|---|---|---|
| ГИП | Шульгин | | |
| Н. контр. | Сахновская | | |
| Нач. отд. | Рубан | | |
| Гл. спец. | Воинов | | |
| Рук. гр. | Лавренко | | |
| Инж. | Кравчук | | |

ТП 503-1-46.86-КЖ

Автотранспортное предприятие на 50 грузовых автомобилей с закрытой стоянкой.

Производственный корпус с административно-бытовыми помещениями

| Стадия | Лист | Листов |
|---|---|---|
| РП | 13 | |

Фундаменты Фм 22 ÷ Фм 24

Минавтотранс РСФСР Гипроавтотранс Ростовский филиал

25641-01 66

Копировал Вахн

Формат А2

Типовой проект 503-1-46.86 Альбом I

ФМ 25

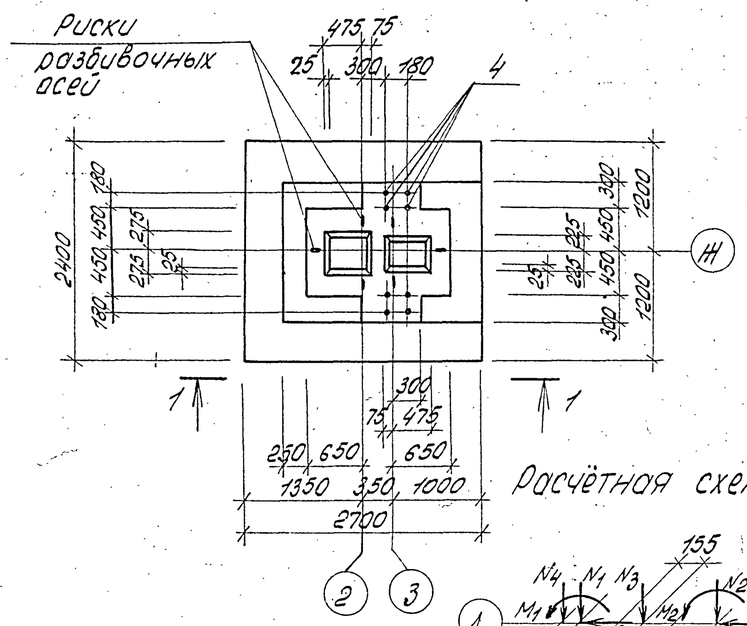


ФМ 26

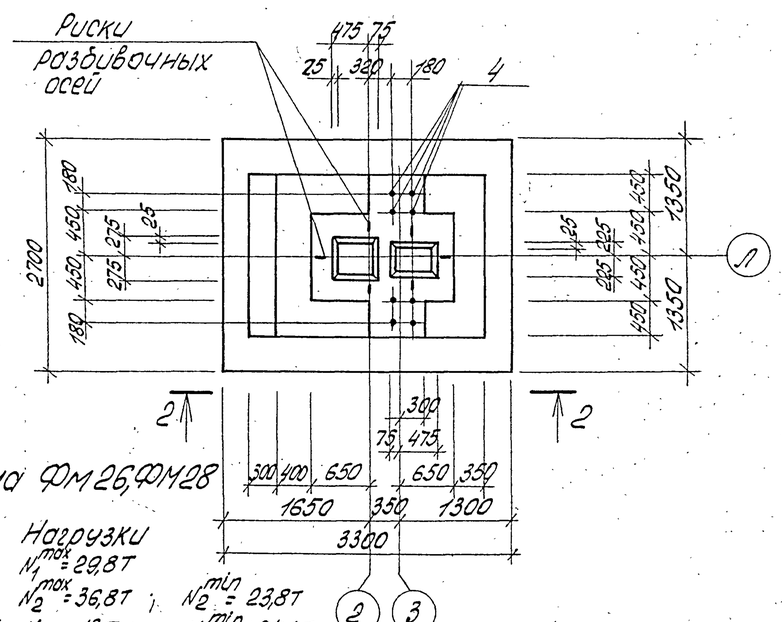


Расчётная схема ФМ26,ФМ28

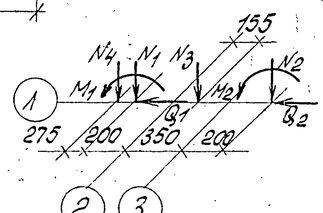


Нагрузки
$N_1^{max}$ = 29,8т
$N_2^{max}$ = 36,8т ; $N_2^{min}$ = 23,8т
$N_3$ = 13,7т
$Q_1$ = ± 2,6т
$Q_2$ = ± 2,6т
$M_1$ = ± 14,8тм
$M_2$ = ± 7,1тм
$N_4$ = 25,7т
$N_1^{min}$ = 24,4т

1-1

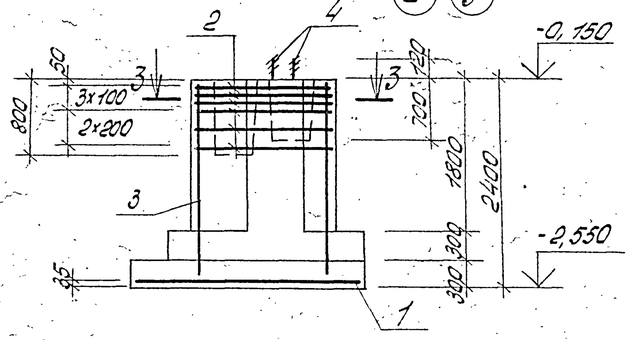


2-2

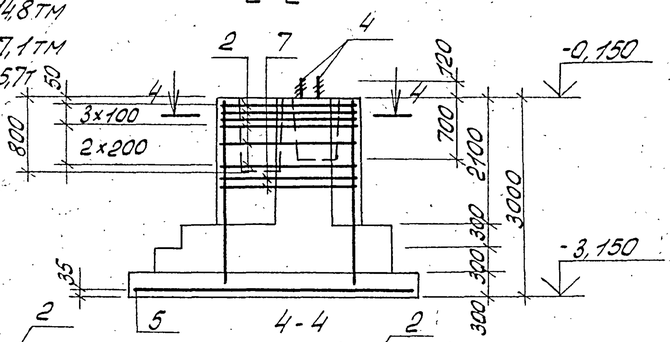


3-3

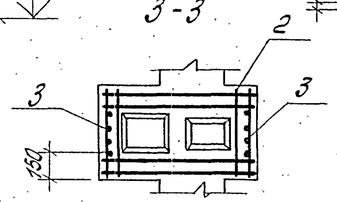


4-4

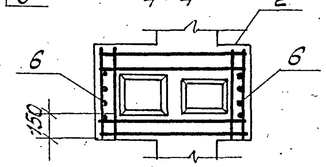


Расчётная схема ФМ25

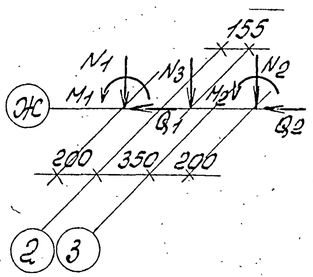


Нагрузки
$N_1^{max}$ = 35,9т
$N_2^{max}$ = 36,8т
$N_3$ = 13,7т
$Q_1$ = ± 2,6т
$Q_2$ = ± 2,6т
$M_1$ = ± 14,8тм
$M_2$ = ± 7,1тм
$N_1^{min}$ = 30,5т
$N_2^{min}$ = 23,8т

## Ведомость расхода стали на элемент, кг

| Марка элемента | Изделия арматурные | | | | | | | | | Всего | Изделия закладные | | | Общий расход |
|---|---|---|---|---|---|---|---|---|---|---|---|---|---|---|
| | Арматура класса | | | | | | | | | | Прокат марки | | | |
| | A-I | | | A-II | | | A-III | | | | Ст 3 кп 2 | | Всего | |
| | ГОСТ 5781-82* | | | ГОСТ 5781-82* | | | ГОСТ 5781-82* | | | | ГОСТ 2590-71* | | | |
| | ф6 | ф8 | Итого | ф12 | | Итого | ф12 | | Итого | | в 16 | Итого | | |
| ФМ 25 | — | 24,3 | 24,3 | — | | — | 73,8 | | 73,8 | 98,1 | 11,4 | 11,4 | 11,4 | 109,5 |
| ФМ 26 | 12,8 | 24,8 | 37,6 | — | | — | 101,4 | | 101,4 | 139,0 | 11,4 | 11,4 | 11,4 | 150,4 |

## Спецификация ФМ25, ФМ26

| Формат | Зона | Поз. | Обозначение | Наименование | Кол. | Примечание |
|---|---|---|---|---|---|---|
| | | | | ФМ 25 | | |
| | | | | Сборочные единицы | | |
| | | | | Сетки арматурные | | |
| | | 1 | 1.410-3, Вып. 1 | 2С $\frac{12AIII}{12AIII}$ 235×265 | 1 | |
| | | 2 | ТП 503-1-46.86 альбом III | С3 | 6 | |
| | | 3 | ТП 503-1-46.86 альбом III | С5 | 2 | |
| | | | | Анкер | | |
| | | 4 | ТП 503-1-46.86 альбом III | А2 | 8 | |
| | | | | Материалы | | |
| | | | | Бетон класса В 12,5 | | 6,1м³ |
| | | | | ФМ 26 | | |
| | | | | Сборочные единицы | | |
| | | | | Сетки арматурные | | |
| | | 2 | ТП 503-1-46.86 альбом III | С3 | 6 | |
| | | 5 | 1.410-3, Вып. 1 | 2С $\frac{12AIII}{12AIII}$ 265×325 | 1 | |
| | | 6 | ТП 503-1-46.86 альбом III | С4 | 2 | |
| | | 7 | ТП 503-1-46.86 альбом III | С6 | 2 | |
| | | | | Анкер | | |
| | | 4 | ТП 503-1-46.86 альбом III | А2 | 8 | |
| | | | | Материалы | | |
| | | | | Бетон класса В 12,5 | | 9,8м³ |

В расчётной схеме даны нормативные нагрузки по обрезу фундамента на отм. -0,150.

Привязан

Инв. №

Инв. № подл. | Подпись и дата | Взам. инв. №

| | | | |
|---|---|---|---|
| ТП 503-1-46.86 – КН | | | |
| Автотранспортное предприятие на 50 грузовых автомобилей с закрытой стоянкой | | | |
| ГИП Шульгин | Производственный корпус с административно-бытовыми помещениями | Стадия | Лист | Листов |
| Н.контр. Сохновская | | РП | 14 | |
| Нач.отд. Рубан | | | | |
| Гл.спец. Воинов | Фундаменты ФМ 25÷ФМ 26 | Минавтотранс РСФСР ГИПРДАВТОТРАНС Ростовский филиал | | |
| Рук.гр. Лобренко | | | | |
| Инж. Коибчук | | | | |

25641-01 67

Копировал: Ад

Формат А2

Типовой проект 503-1-46.86 Альбом I

Инв.№ подл. | Подпись и дата | Взам.инв.№

## Фм 27

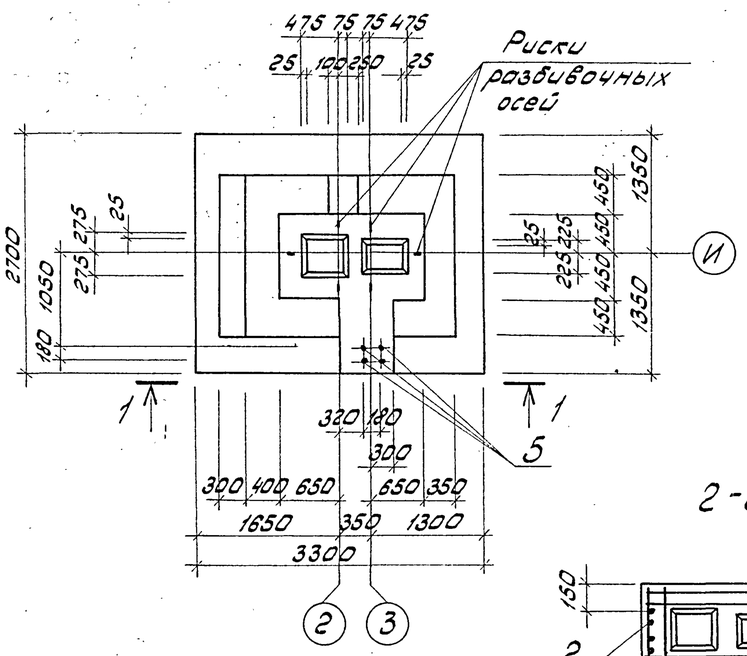


## 2-2

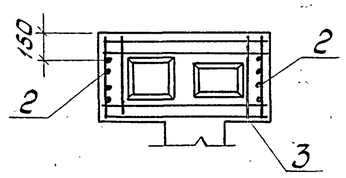


## 1-1

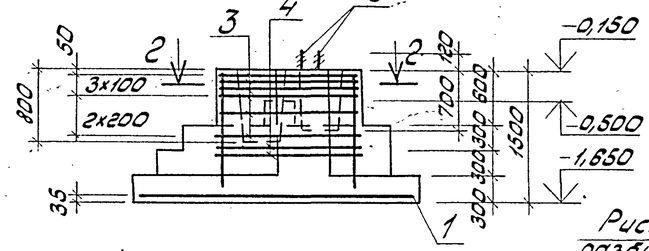


## Фм 28

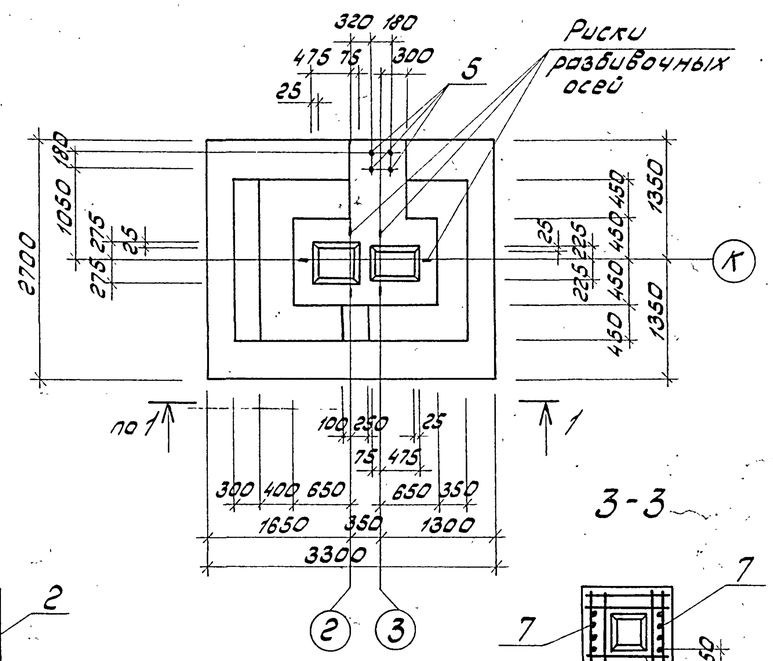


## 3-3




## Фм 29

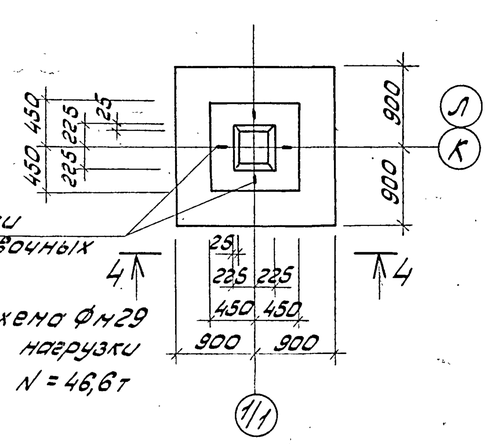


## 4-4

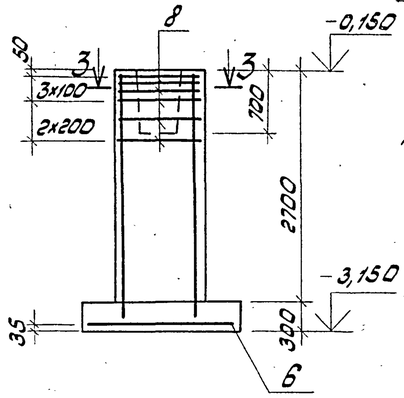


## Спецификация Фм 27÷Фм 29

| Формат | Зона | Поз. | Обозначение | Наименование | Кол. | Примечание |
|---|---|---|---|---|---|---|
| | | | | Фм 27, Фм 28 | | |
| | | | | Сборочные единицы | | |
| | | | | Сетки арматурные | | |
| | | 2 | 1.412-1/77, Вып. 3 | СН 12 АII-6×15 | 2 | |
| А4 | | 3 | ТП 503-1-46.86 альбом III | С3 | 6 | |
| А4 | | 4 | ТП 503-1-46.86 альбом III | С6 | 2 | |
| | | 1 | 1.410-3, Вып. 1 | 2С 12АIII/12АIII 265×325 | 1 | |
| | | | | Анкер | | |
| А4 | | 5 | ТП 503-1-46.86 альбом III | А2 | 4 | |
| | | | | | | |
| | | | | Материалы | | |
| | | | | Бетон класса В12,5 | | 7,3 м³ |
| | | | | | | |
| | | | | Фм 29 | | |
| | | | | Сборочные единицы | | |
| | | | | Сетки арматурные | | |
| | | 6 | 1.410-3, Вып. 1 | 2С 10АIII/10АIII 175×175 | 1 | |
| А4 | | 7 | ТП 503-1-46.86 альбом III | С4 | 2 | |
| | | 8 | 1.412-1/77, Вып. 3 | СА-8АI | 6 | |
| | | | | | | |
| | | | | | | |
| | | | | Материалы | | |
| | | | | Бетон класса В12,5 | | 2,1 м³ |

В расчётной схеме даны нормативные нагрузки по обрезу фундамента на отм. -0,150

## Расчётная схема Фм 27

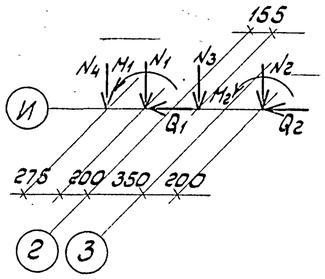


нагрузки
$N_1^{max}$ = 29,8т
$N_2^{max}$ = 36,8т
$N_3$ = 13,7т
$N_4$ = 12,8т
$Q_1$ = ±2,6т
$Q_2$ = ±2,6т
$M_1$ = ±14,8тм
$M_2$ = ±7,1тм
$N_1^{min}$ = 24,4т
$N_2^{min}$ = 23,8т

## Расчётная схема Фм 29

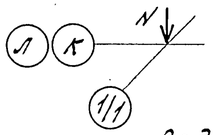


нагрузки
N = 46,6т

## Ведомость расхода стали на элемент, кг

| Марка элемента | Изделия арматурные | | | | | | | | | | Всего | Изделия закладные | | | Всего | Общий расход |
|---|---|---|---|---|---|---|---|---|---|---|---|---|---|---|---|---|
| | Арматура класса | | | | | | | | | | | Прокат марки | | | | |
| | A-I | | | A-II | | | A-III | | | | | ВСт3кп2 | | | | |
| | ГОСТ 5781-82* | | | ГОСТ 5781-82* | | | ГОСТ 5781-82* | | | | | ГОСТ 2590-71* | | | | |
| | Ф6 | Ф8 | Итого | Ф12 | | Итого | Ф10 | Ф12 | | Итого | | В16 | | Итого | | |
| Фм 27, Фм 28 | 12,8 | 24,4 | 37,2 | 10,4 | | 10,4 | | 80,4 | | 80,4 | 128,0 | 5,7 | | 5,7 | 5,7 | 133,7 |
| Фм 29 | | 18,2 | 18,2 | — | | — | 19,4 | 21,0 | | 40,4 | 58,6 | — | | — | — | 58,6 |

Привязан

Инв.№

| | | | |
|---|---|---|---|
| | | ТП 503-1-46.86-КЖ | |
| | | Автотранспортное предприятие на 50 грузовых автомобилей с закрытой стоянкой | |
| ГИП | Шульгин | Производственный корпус с административно-бытовыми помещениями | Стадия: РП; Лист: 15; Листов: |
| Н.контр. | Сохновская | | |
| Нач.отд. | Рубан | | |
| Гл.спец. | Воинов | Фундаменты Фм 27÷Фм 29 | Минавтотранс РСФСР ГИПРОАВТОТРАНС Ростовский филиал |
| Рук.гр. | Лавренко | | |
| Инж. | Кривчук | | |

25641-01 68

Копировал

Формат А2

Альбом I

Типовой проект 503-1-46.86

Схема расположения наружных и внутренних стеновых панелей на отм. 3,000

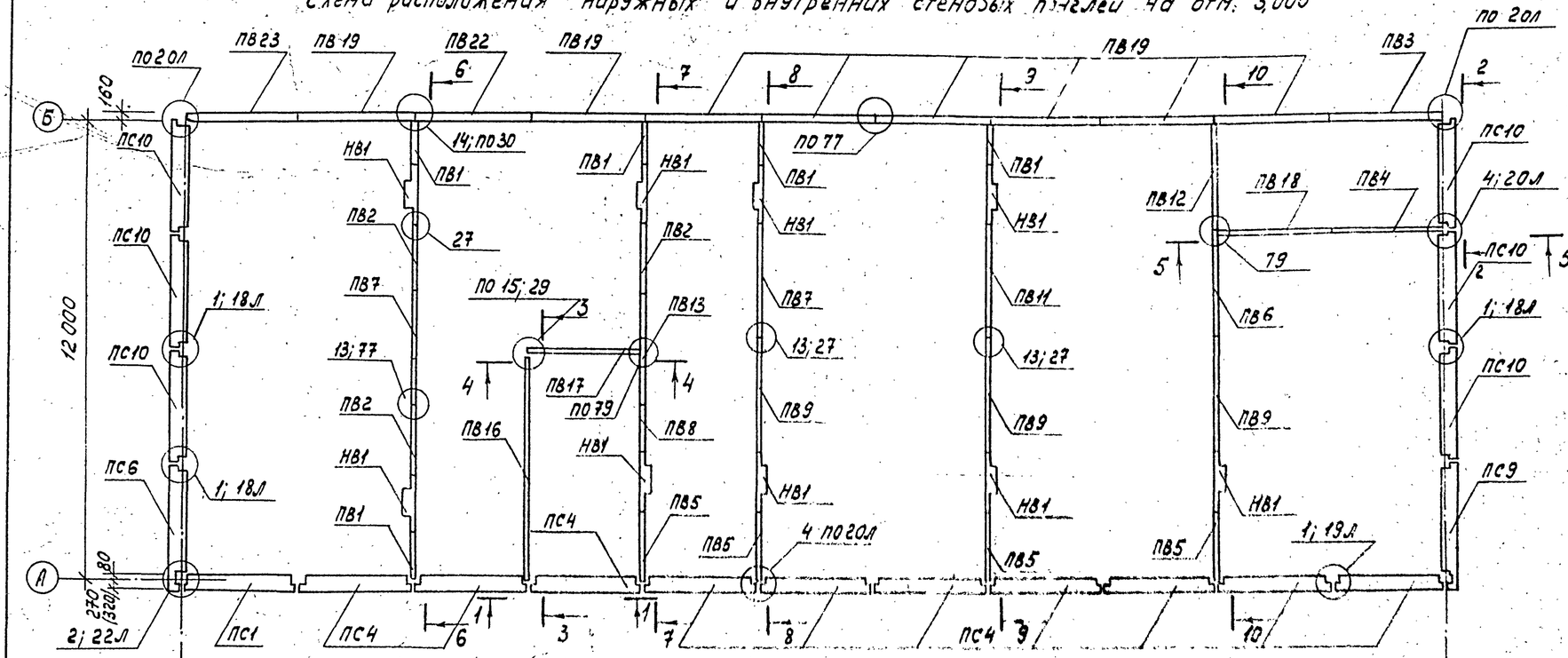


Схема расположения наружных и внутренних стеновых панелей на отм. 0,000

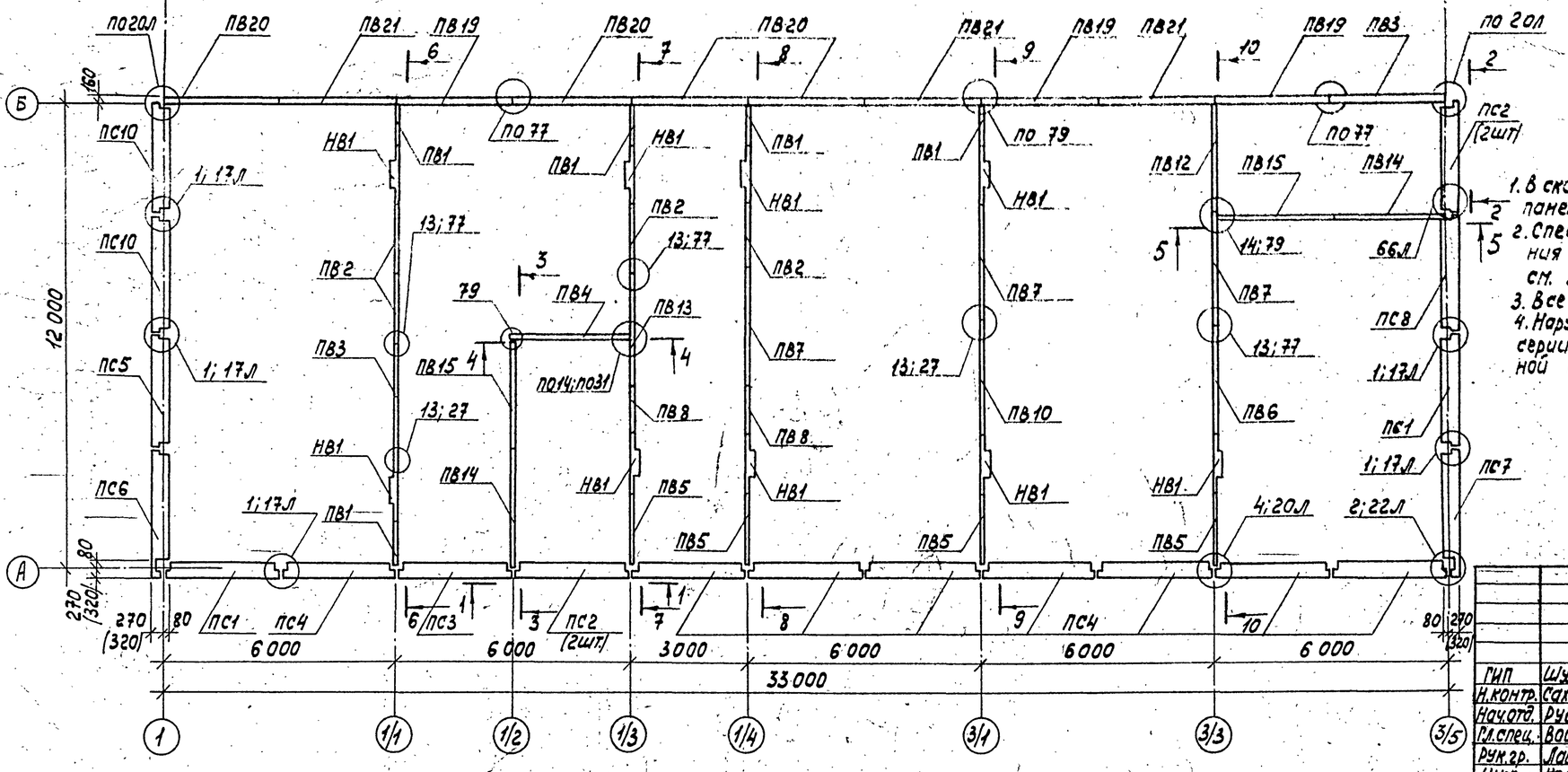


1-1

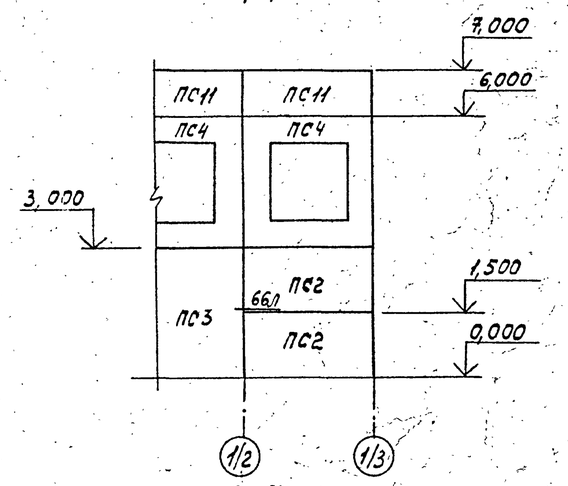


2-2

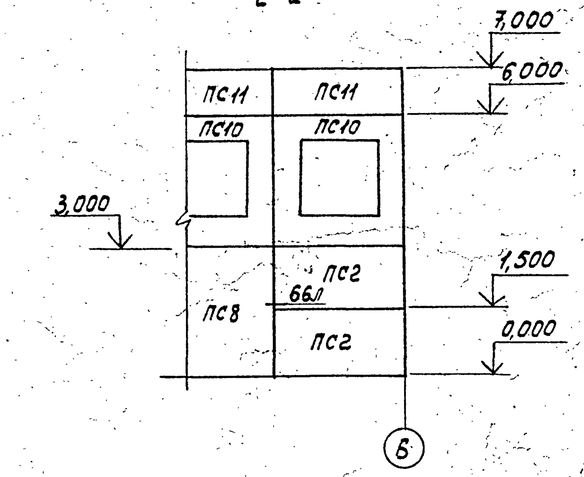


1. В скобках даны привязка наружных стеновых панелей для t=-40°С.
2. Спецификацию элементов к схемам расположения наружных и внутренних стеновых панелей см. лист 19
3. Все узлы замаркированы по серии 1.090.1-1, вып. 7-1
4. Наружные стеновые панели отделать по типу 1;4 серии 1.090.1-1. 0-2 17ПЗ. Панели окрасить водоэмульсионной краской.

Привязан

Инв. №

| | | | | | | |
|---|---|---|---|---|---|---|
| | | | | ТП 503-1-46.86 КЖ | | |
| | | | | Автотранспортное предприятие на 50 грузовых автомобилей с закрытой стоянкой | | |
| ГИП | Шульгин | | | Производственный корпус с административно-бытовыми помещениями | Стадия: РП | Лист: 16 | Листов: |
| Н.контр. | Сахновская | | | | | | |
| Нач.отд. | Рубан | | | | | | |
| Гл.спец. | Воинов | | | Схемы расположения наружных и внутренних стеновых панелей на отм. 0.000 и 3.000 | Минавтотранс РСФСР ГИПРОАВТОТРАНС Ростовский филиал | |
| Рук.гр. | Лавренко | | | | | |
| Инж. | Коротких | | | | | |

Инв. № подл. | Подпись и дата | Взам. инв. №

25641-01 69

Копировал

Формат А2

Типовой проект 503-1-46.86 Альбом I

## Схема расположения парапетных панелей на отм. 7,000

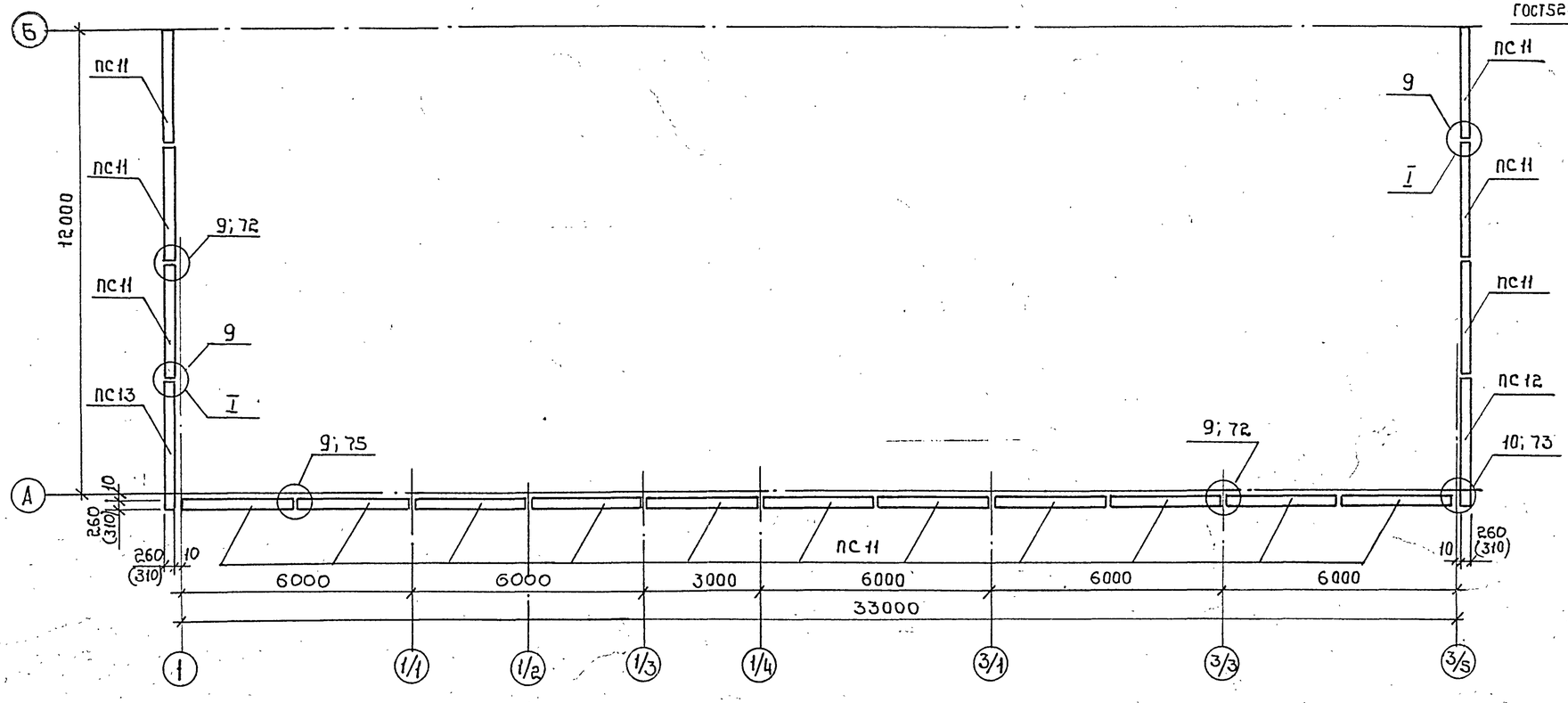


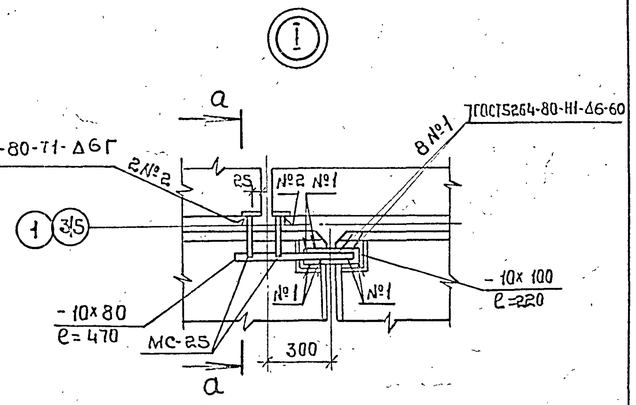


а – а

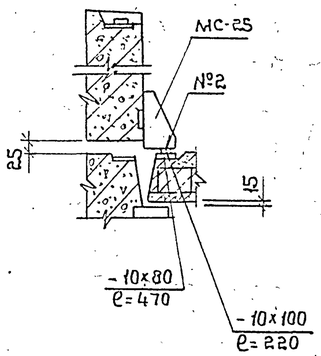


1. В скобках дана привязка парапетных панелей для t=-40°С.
2. Спецификацию элементов к схемам расположения парапетных панелей см. лист 19
3. Все узлы, кроме оговоренных, замаркированы по серии 1.090.1-1, вып. 7-1.

3 – 3

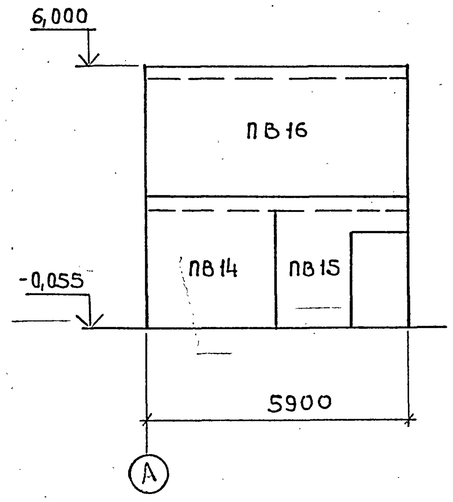


4 – 4

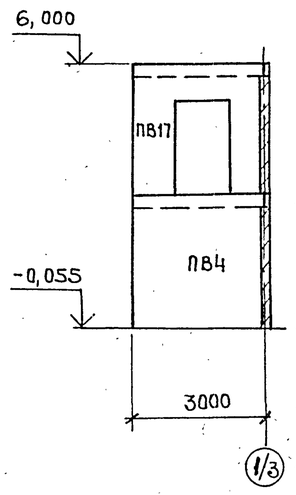


5 – 5

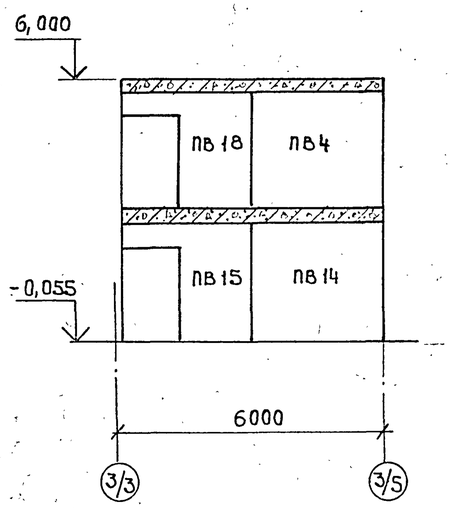


Привязан

Инв.№

| | | | |
|---|---|---|---|
| ТП 503-1-46.86-КЖ | | | |
| Автотранспортное предприятие на 50 грузовых автомобилей с закрытой стоянкой | | | |
| Гип Щульгина | Производственный корпус с административно-бытовыми помещениями | Стадия | Лист | Листов |
| Н.контр. Сахновская | | РП | 17 | |
| Нач. отд. Рубан | | | | |
| Гл.спец. Воинов | Схема расположения парапетных панелей на отм. 7,000 | Минавтотранссфер ГИПРОАВТОТРАНС Ростовский филиал | | |
| Рук.гр. Лавренко | | | | |
| Инж. Кутнякова | | | | |

Копировал 25641-01 70 Формат А2

Инв.№ подл. | Подпись и дата | Взам.инв.№

Типовой проект 503-1-46.86 Альбом I

6-6

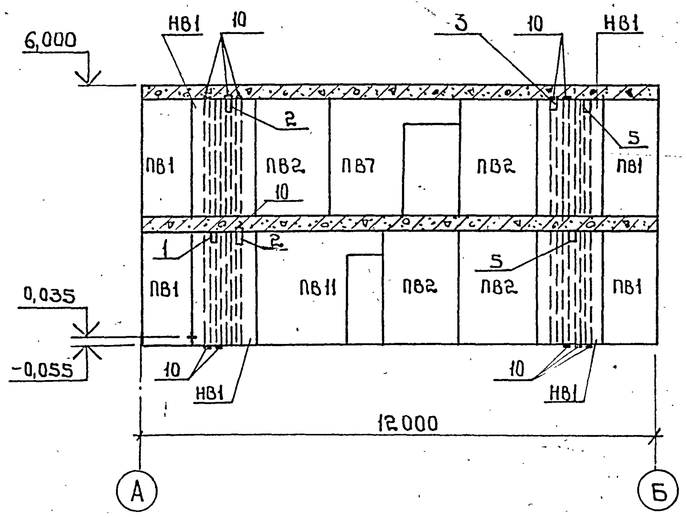


7-7

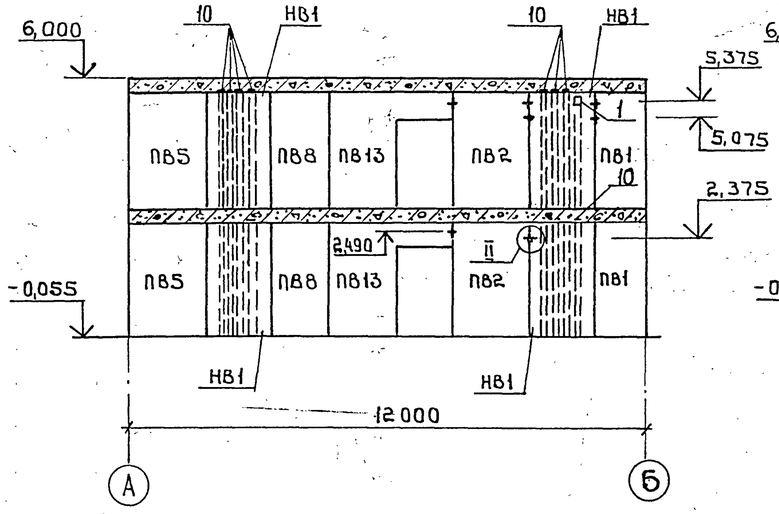


8-8

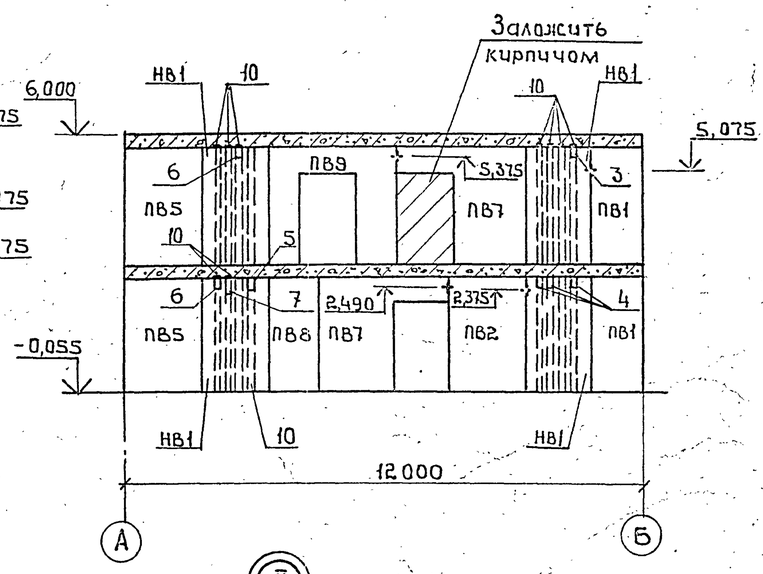


II

11-11

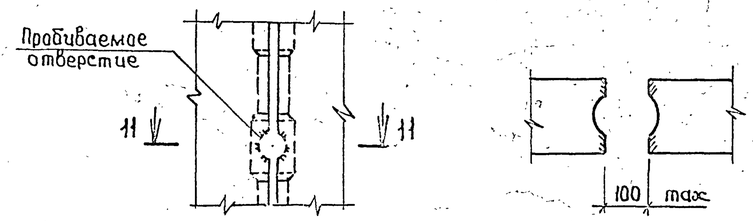


Все отверстия в вентиляционных блоках пробить по месту в увязке с сантехнической частью проекта

9-9

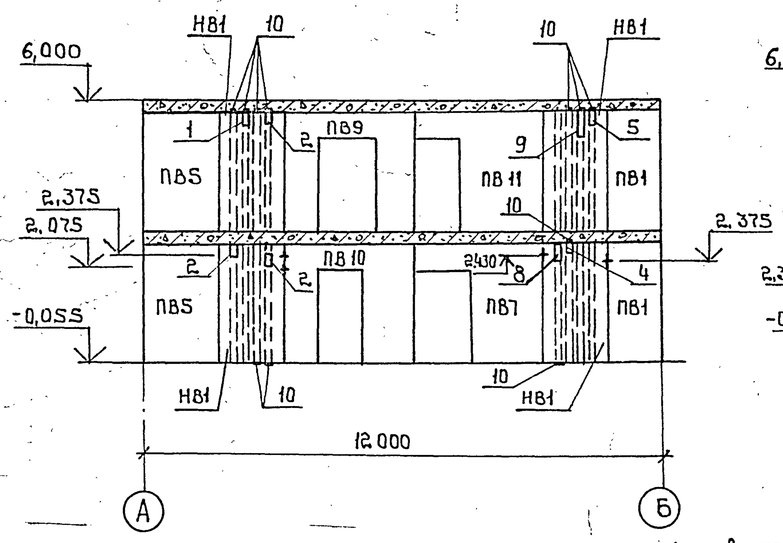


10-10

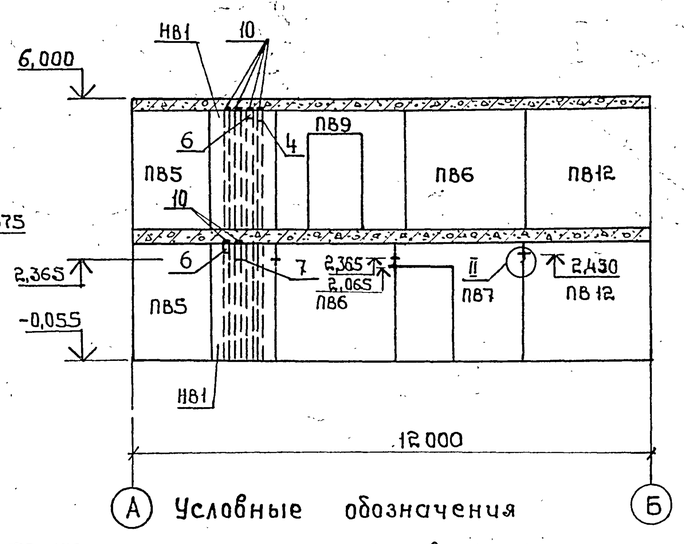


Деталь установки МС8 12-12

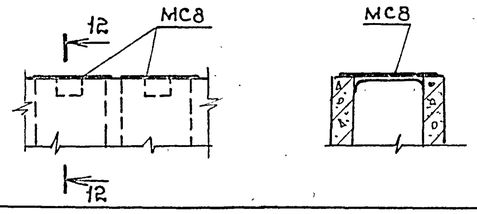


Условные обозначения

1 – отв. 150×150
2 – отв. 150×250 пробить с обратной стороны сечения
3 – отв. 150×200 пробить с обратной стороны сечения
4 – отв. 150×250
5 – отв. 150×350 пробить с обратной стороны сечения
6 – отв. 150×150 пробить с обратной стороны сечения
7 – отв. 150×350
8 – отв. 150×450
9 – отв. 150×700
10 – заглушка МС8
11 – отв. 150×150 пробить с 2-х сторон
+ – отверстия 100×150; 100×170

Привязан

Инв. №

ТП 503-1-46.86-КЖ

Автотранспортное предприятие на 50 грузовых автомобилей с закрытой стоянкой

| | | | | | |
|---|---|---|---|---|---|
| Гип | Шульгина | | | | |
| Н.контр. | Сахновская | | | | |
| Нач.отд. | Рубан | | Производственный корпус с административно-бытовыми помещениями | Стадия | Лист | Листов |
| Гл.спец. | Воинов | | | Р/Т | 18 | |
| Рук.гр. | Лавренко | | Сечения 6-6 ÷ 10-10 к листу 16 Узел II | Минавтотранс РСФСР ГИПРОАВТОТРАНС Ростовский филиал | | |
| Инж. | Кутнякова | | | | | |

Инв.№ подл. | Подпись и дата | Взам.инв.№

Копировал: Шиф 25641-01 71 Формат А2

Типовой проект 503-1-46.86 Альбом I

# Спецификация элементов к схемам расположения на листах 16, 17

| Марка, поз. | Обозначение | Наименование | Кол. на этаж 0,000 | 3,000 | 7,000 | | Всего | Масса ед., кг. | Примечание |
|---|---|---|---|---|---|---|---|---|---|
| | | | | | | | | | |
| | | *для t=-30°С* | | | | | | | |
| | | *Наружные* | | | | | | | |
| | | *стеновые панели* | | | | | | | |
| ПС1 | 1.090.1-1, Вып.2-6 | ПС30.30.3,5-П | 2 | 1 | — | | 3 | 3080 | |
| ПС2 | 1.090.1-1, Вып.2-6 | ПС30.15.3,5-П | 4 | — | — | | 4 | 2250 | |
| ПС3 | 1.090.1-1, Вып.2-6 | 3ПСД30.30.3,5-П-2 | 1 | — | — | | 1 | 1760 | |
| ПС4 | ТП 503-1-46.86 альбом III | 4ПСО30.30.3,5-П-1-а | 8 | 10 | — | | 18 | 1700 | |
| ПС5 | 1.090.1-1, Вып.2-6 | 1ПСД30.30.3,5-П-2 | 1 | — | — | | 1 | 2150 | |
| ПС6 | ТП503-1-46.86 альбом III | 2ПСО33.30.3,5-П-2-а | 1 | 1 | — | | 2 | 1900 | |
| ПС7 | 1.090.1-1, Вып.2-6 | 1ПС33.30.3,5-П | 1 | — | — | | 1 | 1840 | |
| ПС8 | 1.090.1-1, Вып.2-6 | 2ПСД30.30.3,5-П-2 | 1 | — | — | | 1 | 2150 | |
| ПС9 | ТП503-1-46.86 альбом III | 1ПСО33.30.3,5-П-2-а | — | 1 | — | | 1 | 1850 | |
| ПС10 | ТП503-1-46.86 альбом III | 4ПСО30.30.3,5-П-2-а | 2 | 6 | — | | 8 | 1700 | |
| ПС11 | 1.090.1-1, Вып.2-1 | ПСП30.10.2,6-П | — | — | 17 | | 17 | 780 | |
| ПС12 | 1.090.1-1, Вып.2-1 | 1ПСП33.10.26-П | — | — | 1 | | 1 | 850 | |
| ПС13 | 1.090.1-1, Вып.2-1 | 2ПСП33.10.2,6-П | — | — | 1 | | 1 | 850 | |
| | | | | | | | | | |
| | | | | | | | | | |
| | | | | | | | | | |
| | | *для t=-40°С* | | | | | | | |
| | | *Наружные* | | | | | | | |
| | | *стеновые панели* | | | | | | | |
| ПС1 | 1.090.1-1, Вып. 2-6 | ПС30.30.4,0-П | 2 | 1 | — | | 3 | 3530 | |
| ПС2 | 1.090.1-1, Вып.2-6 | ПС30.15.4,0-П | 4 | — | — | | 4 | 3770 | |
| ПС3 | 1.090.1-1, Вып. 2-6 | 3ПСД30.30.4,0-П-2 | 1 | — | — | | 1 | 2020 | |
| ПС4 | ТП 503-1-46.86 альбом III | 4ПСО30.30.4,0-П-1-а | 8 | 10 | — | | 18 | 1940 | |
| ПС5 | 1.090.1-1, Вып.2-6 | 1ПСД30.30.4,0-П-2 | 1 | — | — | | 1 | 2460 | |
| ПС6 | ТП503-1-46.86 альбом III | 2ПСО33.30.4,0-П-2-а | 1 | 1 | — | | 2 | 2180 | |
| ПС7 | 1.090.1-1, Вып.2-6 | 1ПС33.30.4,0-П | 1 | — | — | | 1 | 2110 | |
| ПС8 | 1.090.1-1, Вып.2-6 | 2ПСД30.30.4,0-П-2 | 1 | — | — | | 1 | 2460 | |
| ПС9 | ТП503-1-46.86 альбом III | 1ПСО33.30.4,0-П-2-а | — | 1 | — | | 1 | 2130 | |
| ПС10 | ТП503-1-46.86 альбом III | 4ПСО30.30.4,0-П-2-а | 2 | 6 | — | | 8 | 1940 | |
| ПС11 | 1.090.1-1, Вып.2-1 | ПСП30.10.3,1-П | — | — | 17 | | 17 | 930 | |
| ПС12 | 1.090.1-1, Вып.2-1 | 1ПСП33.10.3,1-П | — | — | 1 | | 1 | 1030 | |
| ПС13 | 1.090.1-1, Вып.2-1 | 2ПСП33.10.3.1-П | — | — | 1 | | 1 | 1030 | |
| | | | | | | | | | |
| | | | | | | | | | |
| | | | | | | | | | |
| | | *для t=-30°С; t=-40°С* | | | | | | | |
| | | *Внутренние* | | | | | | | |
| | | *стеновые панели* | | | | | | | |
| ПВ1 | 1.090.1-1, Вып.4-4 | 1ПВ12.27-1т | 5 | 5 | — | | 10 | 1310 | |
| ПВ2 | 1.090.1-1, Вып.4-4 | ПВ 18.27-1т | 4 | 3 | — | | 7 | 2100 | |
| ПВ3 | 1.090.1-1, Вып.4-4 | 2ПВ30.30-1т | 1 | 1 | — | | 2 | 3540 | |
| ПВ4 | 1.090.1-1, Вып.4-4 | 1ПВ30.27-1т | 1 | 1 | — | | 2 | 3280 | |
| ПВ5 | 1.090.1-1, Вып.4-4 | 1ПВ18.27-1т | 4 | 4 | — | | 8 | 2100 | |
| ПВ6 | 1.090.1-1, Вып.4-4 | ПВ 28.27-1т | 1 | 1 | — | | 2 | 3090 | |
| ПВ7 | 1.090.1-1, Вып.4-4 | ПВГ30.27.13-1т | 3 | 2 | — | | 5 | 2200 | |
| ПВ8 | 1.090.1-1, Вып.4-4 | ПВ12.27-1т | 2 | 1 | — | | 3 | 1310 | |
| ПВ9 | 1.090.1-1, Вып.4-4 | ПВП30.27.13-1т | — | 3 | — | | 3 | 2140 | |
| ПВ10 | 1.090.1-1, Вып.4-4 | ПВП30.27.10-1т | 1 | — | — | | 1 | 2440 | |

*Продолжение*

| Марка, поз. | Обозначение | Наименование | Кол. на этаж 0,000 | 3,000 | 7,000 | | Всего | Масса ед., кг. | Примечание |
|---|---|---|---|---|---|---|---|---|---|
| НВ1 | 1.034.1-1, Вып.1 | НВ15.30 | 9 | 9 | — | | 18 | 1683 | |
| ПВ11 | 1.090.1-1, Вып. 4-4 | ПВГ30.27.10-1т | 1 | 1 | — | | 2 | 2440 | |
| ПВ12 | 1.090.1-1, Вып. 4-4 | 1ПВ29.27-1т | 1 | 1 | — | | 2 | 3180 | |
| ПВ13 | ТП503-1-46.86 альбом III | ПВГ30.27.13-1т-а | 1 | 1 | — | | 2 | 2020 | |
| ПВ14 | 1.090.1-1, Вып. 4-4 | 2ПВ30.30-1т | 2 | — | — | | 2 | 3540 | |
| ПВ15 | 1.090.1-1, Вып. 4-4 | 4ПВГ29.30.13-1т | 2 | — | — | | 2 | 2400 | |
| ПВ16 | 1.090.1-1, Вып. 4-4 | 1ПВ59.27-1т | — | 1 | — | | 1 | 6480 | |
| ПВ17 | 1.090.1-1, Вып. 4-4 | 1ПВП30.27-13-1т | — | 1 | — | | 1 | 2140 | |
| ПВ18 | 1.090.1-1, Вып. 4-4 | ПВГ29.27.13-1т | — | 1 | — | | 1 | 3280 | |
| ПВ19 | 1.090.1-1, Вып. 4-4 | ПВ30.30-1т | 3 | 8 | — | | 11 | 3540 | |
| ПВ20 | 1.090.1-1, Вып. 4-4 | ПВР30.30.15-3т | 4 | — | — | | 4 | 2250 | |
| ПВ21 | ТП503-1-46.86 альбом III | ПВ30.30-1т-а | 3 | — | — | | 3 | 3540 | |
| ПВ22 | ТП503-1-46.86 альбом III | ПВ30.30-1т-б | — | 1 | — | | 1 | 3540 | |
| ПВ23 | 1.090.1-1, Вып. 4-4 | 1ПВ30.30-1т | — | 1 | — | | 1 | 3540 | |
| | | | | | — | | | | |
| | | *для t=-30°С; t=-40°С* | | | | | | | |
| | | *Сетки арматурные* | | | | | | | |
| | ГОСТ 8478-81 | С $\frac{5Вт1-100}{5Вт1-100}$ 300х3000 $\frac{2О}{2О}$ | 7 | 5 | — | | 12 | 9,21 | |
| | ГОСТ 8478-81 | С $\frac{5Вт1-100}{5Вт1-100}$ 250х3000 $\frac{2О}{2О}$ | 9 | 9 | — | | 18 | 2,28 | |
| | | *Изделия соединительные* | | | | | | | |
| МС-1 | 1.090.1-1; Вып. 7-1 | МС-1 | 16 | 16 | — | | 32 | 0,36 | |
| МС-2 | 1.090.1-1, Вып. 8-1 | МС-2 | 18 | 18 | — | | 36 | 0,42 | |
| МС-3 | 1.090.1-1, Вып. 8-1 | МС-3 | — | 10 | — | | 10 | 0,25 | |
| МС-4 | 1.090.1-1, Вып. 8-1 | МС-4 | — | 8 | — | | 8 | 0,25 | |
| МС-5 | 1.090.1-1, Вып. 7-1 | МС-5 | 98 | 94 | — | | 192 | 0,18 | |
| МС-6 | 1.090.1-1, Вып. 8-1 | МС-6 | 24 | 14 | — | | 38 | 0,29 | |
| МС-7 | 1.090.1-1, Вып. 8-1 | МС-7 | 3 | 2 | — | | 5 | 0,21 | |
| МС-8 | 1.090.1-1, Вып. 7-1 | МС-8 | — | — | 18 | | 18 | 0,26 | |
| МС-9 | 1.090.1-1, Вып. 7-1 | МС-9 | 13 | 13 | — | | 26 | 0,23 | |
| МС-16 | 1.090.1-1, Вып. 7-1 | МС-16 | 4 | — | — | | 4 | 0,25 | |
| МС-18 | 1.090.1-1, Вып. 7-1 | МС-18 | 28 | 28 | — | | 56 | 0,82 | |
| МС-13 | 1.090.1-1, Вып. 8-1 | МС-13 | 5 | 5 | — | | 10 | 0,28 | |
| МС-24 | 1.090.1-1, Вып. 7-1 | МС-24 | 4 | — | — | | 4 | 0,31 | |
| МС-25 | 1.090.1-1, Вып. 8-1 | МС-25 | — | — | 24 | | 24 | 0,75 | |
| МС-26 | 1.090.1-1, Вып. 8-1 | МС-26 | — | — | 5 | | 5 | 1,20 | |
| МС-27 | 1.090.1-1, Вып. 7-1 | МС-27 | — | — | 5 | | 5 | 0,47 | |
| МС-28 | 1.090.1-1, Вып. 7-1 | МС-28 | — | — | 2 | | 2 | 1,53 | |
| МС-17 | 1.090.1-1, Вып. 7-1 | МС-17 | 2 | 2 | — | | 4 | 0,13 | |
| МС-33 | 1.090.1-1, Вып. 7-1 | МС-33 | 1 | 1 | — | | 2 | 16,80 | |
| МС8 | ТП503-1-46.86 альбом III | МС 8 | 16 | 30 | — | | 46 | 1,78 | |
| | | | | | | | | | |

Инв.№ подл. | Подпись и дата | Взам.инв.№

Привязан

Инв.№

| | | | |
|---|---|---|---|
| ГИП | Шульгина | | ТП 503-1-46.86-КЖ |
| Н.контр. | Сахновская | | Автотранспортное предприятие на 30 грузовых автомобилей с закрытой стоянкой |
| Нач.отд. | Рубан | | Производственный корпус с административно-бытовыми помещениями |
| Гл.спец. | Воинов | | Спецификация элементов к схемам расположения на листах 16, 17 |
| Рук.гр. | Лавренко | | |
| Инж. | Кутнякова | | |

| Стадия | Лист | Листов |
|---|---|---|
| РП | 19 | |

Минавтотранс РСФСР ГИПРОАВТОТРАНС Ростовский филиал

25641-01 72

Копировал: Зарц Формат А2

Типовой проект 503-1-46.86 Альбом I

## Схема расположения плит покрытия

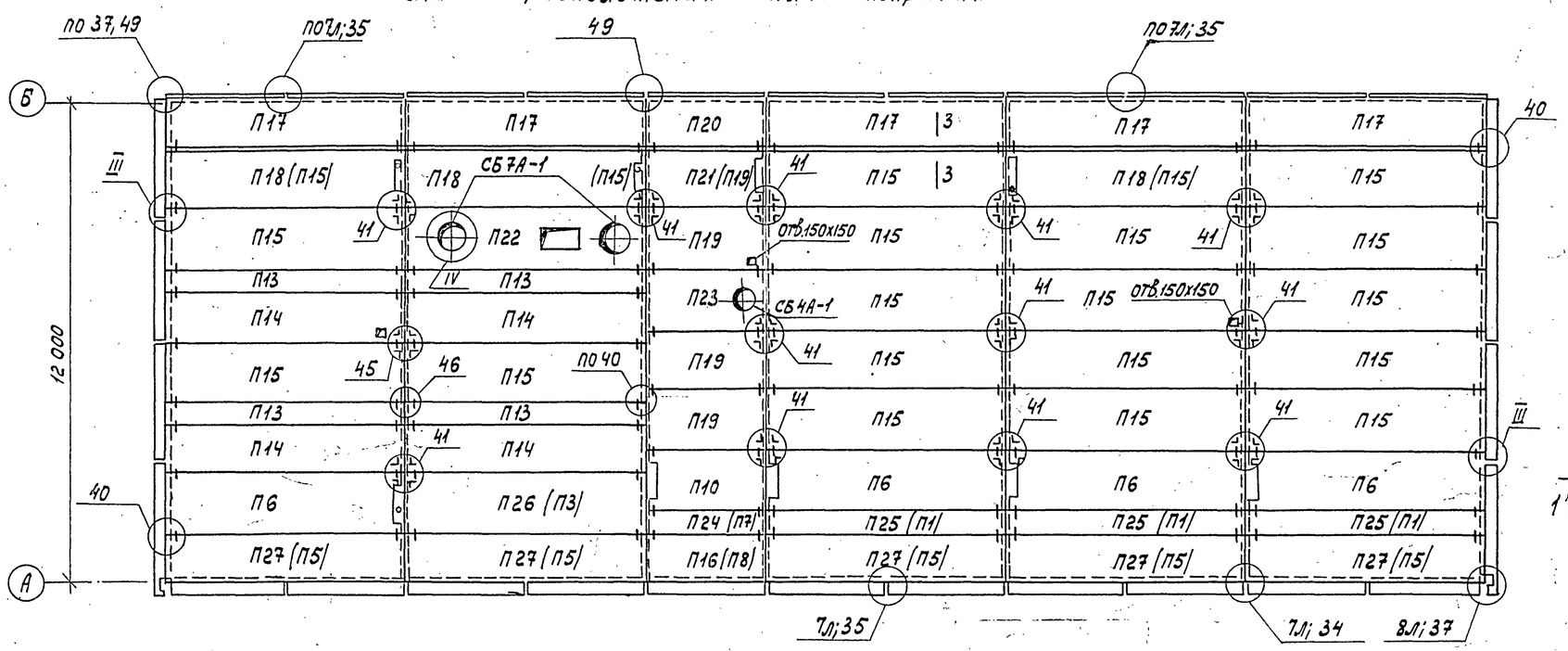


## Схема расположения плит перекрытия на отм. 3,000

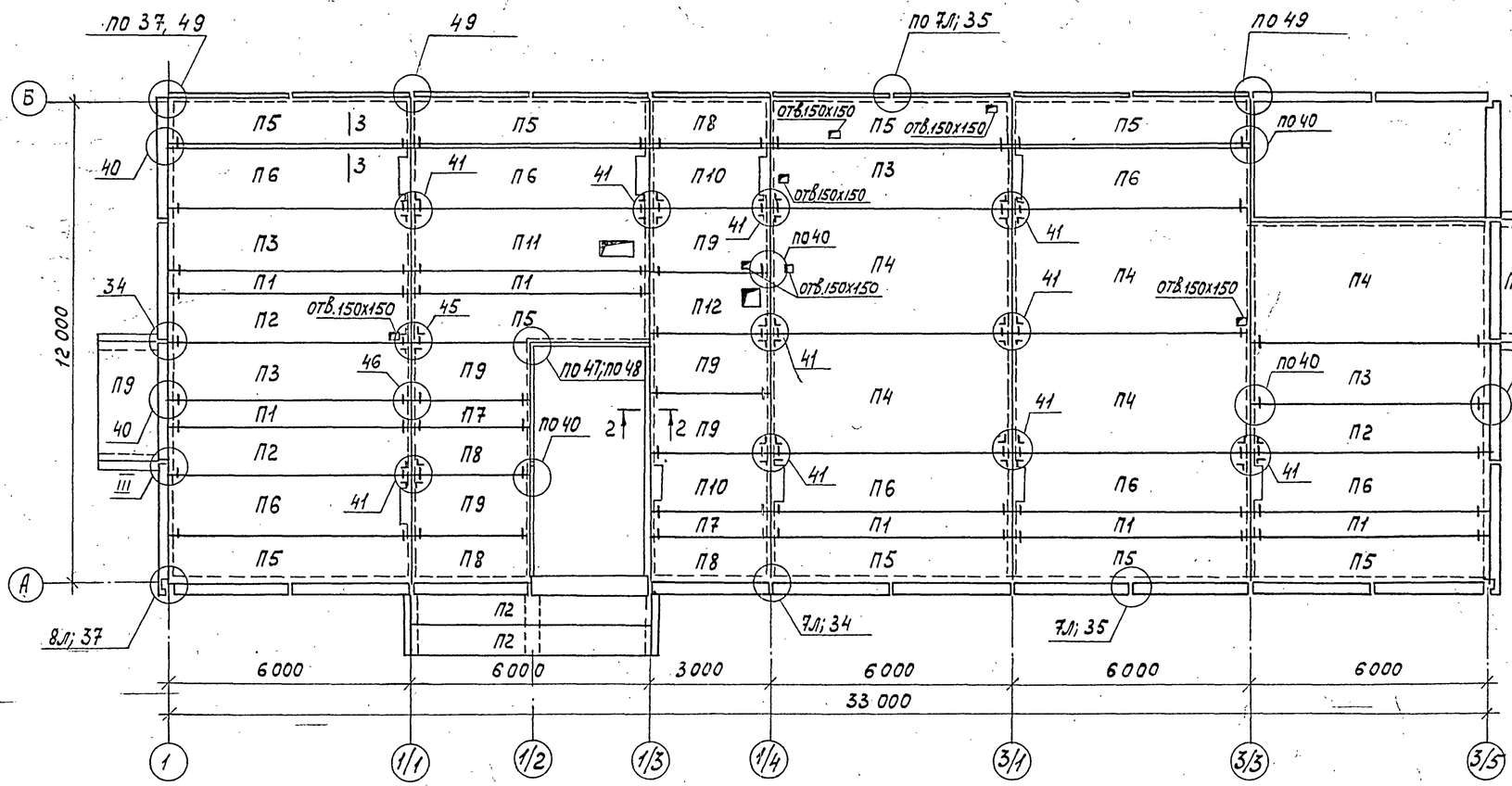


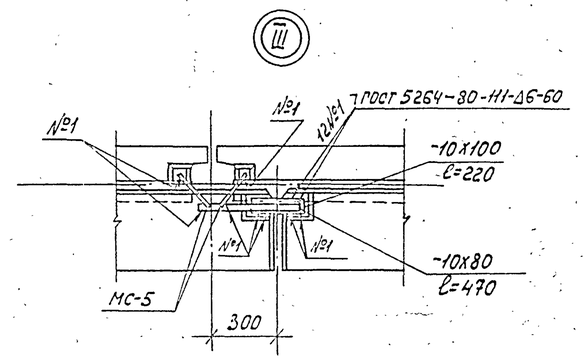


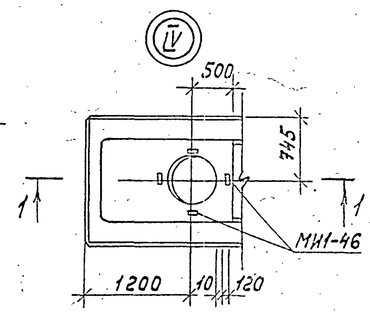


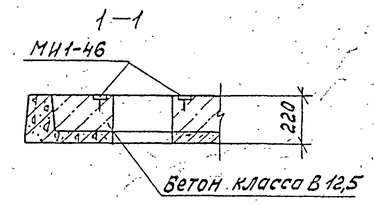


2-2

3-3

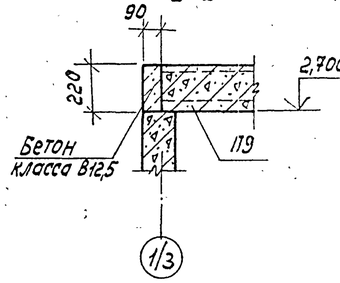


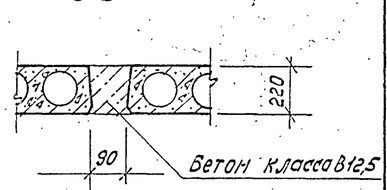


1. При монтаже сборных железобетонных конструкций руководствоваться указаниями серий 1.090.1-1, вып. 0-1; 5-1 и СНиП III-16-80.
2. Верх стакана должен быть строго горизонтальным. Узлы крепления стаканов к плитам см. серии 2.460-14, вып. 0 и 2.460-15, вып. 0
3. Все узлы, кроме оговоренных, замаркированы по серии 1.090.1-1, вып. 7-1
4. В скобках дана марка плит для IV снегового района; t=-40°С.
5. В плитах покрытия П15; П21, укладываемых на вентиляционные блоки, пробить по месту отверстия для пропуска вентиляционных каналов.

| | | | |
|---|---|---|---|
| | | | ТП 503-1-46.86-КЖ |
| | | | Автотранспортное предприятие на 50 грузовых автомобилей с закрытой стоянкой |
| ГИП | Шульгин | | Производственный корпус с административно-бытовыми помещениями |
| Н.контр. | Сахновская | | Стадия: РП; Лист: 20; Листов: |
| Нач.отд. | Рубан | | |
| Рук.спец. | Воинов | | Схемы расположения плит перекрытия на отм. 3.000 и покрытия |
| Рук.гр. | Лавренко | | Минавтотранс РСФСР, ГИПРОАВТОТРАНС, Ростовский филиал |
| Инж. | Коротких | | |

Инв. № подл. | Подпись и дата | Взам. инв. №

2564 1-01 73

Копировал

Формат А2

Типовой проект 503-1-46.86 Альбом I

Спецификация элементов к схемам расположения на листе 20

| Марка, поз. | Обозначение | Наименование | Кол. на этаж 3,000 | 6,000 | | все-го 20 | Масса ед., кг | Примечание |
|---|---|---|---|---|---|---|---|---|
| | | Плиты перекрытия | | | | | | |
| П1 | 1.090.1-1, Вып. 5-1 | ПК 60.6-6АтVТ | 6 | — | | 6 | 1295 | |
| П2 | 1.090.1-1, Вып. 5-1 | ПК 60.12-6АтVТ | 5 | — | | 5 | 2080 | |
| П3 | 1.090.1-1, Вып. 5-1 | ПК 60.15-6АтVТ | 4 | — | | 4 | 2767 | |
| П4 | 1.090.1-1, Вып. 5-1 | ПК 60.30-6АтVТ | 5 | — | | 5 | 5322 | |
| П5 | 1.090.1-1, Вып. 5-1 | ПК 60.12-6АтVТ-1 | 9 | — | | 9 | 2080 | |
| П6 | 1.090.1-1, Вып. 5-1 | ПР 60.15-6АтVТ-3 | 7 | — | | 7 | 2572 | |
| П7 | 1.090.1-1, Вып. 5-1 | ПК 30.6-6Т | 2 | — | | 2 | 645 | |
| П8 | 1.090.1-1, Вып. 5-1 | ПК 30.12-6Т | 4 | — | | 4 | 1037 | |
| П9 | 1.090.1-1, Вып. 5-1 | ПК 30.15-6Т | 7 | — | | 7 | 1380 | |
| П10 | 1.090.1-1, Вып. 5-1 | ПР 30.15-6Т-3 | 2 | — | | 2 | 1307 | |
| П11 | ТП 503-1-46.86 Альбом III | ПР 60.15-6АтVТ-а | 1 | — | | 1 | 2595 | |
| П12 | ТП 503-1-46.86 Альбом III | ПР 30.15-6Т-а | 1 | — | | 1 | 1327 | |
| | | Изделия соединительные | | | | | | |
| МС-5 | 1.090.1-1, Вып. 8-1 | МС-5 | 116 | — | | 116 | 0,18 | |
| МС-17 | 1.090.1-1, Вып. 8-1 | МС-17 | 40 | — | | 40 | 0,13 | |
| МС-19 | 1.090.1-1, Вып. 7-1 | МС-19 | 40 | — | | 40 | 0,13 | |
| МС-21 | 1.090.1-1, Вып. 7-1 | МС-21 | 13 | — | | 13 | 0,29 | |
| | Лист 20 | -10х100 ГОСТ 103-76*ℓ=220 | 3 | — | | 3 | 1,73 | |
| | Лист 20 | -10х80 ГОСТ 103-76*ℓ=470 | 3 | — | | 3 | 2,95 | |
| | | Снег III район; t=-30°С | | | | | | |
| | | Плиты покрытия | | | | | | |
| П6 | 1.090.1-1, Вып. 5-1 | ПР 60.15-6АтVТ-3 | — | 4 | | 4 | 2572 | |
| П13 | 1.090.1-1 Вып. 5-1 | ПК 60.6-8АтVТ | — | 4 | | 4 | 1295 | |
| П14 | 1.090.1-1 Вып. 5-1 | ПК 60.12-8АтVТ | — | 4 | | 4 | 2080 | |
| П15 | 1.090.1-1 Вып. 5-1 | ПК 60.15-8АтVТ | — | 17 | | 17 | 2767 | |
| П16 | 1.090.1-1 Вып. 5-1 | ПК 30.12-4,5Т | — | 1 | | 1 | 1037 | |
| П17 | 1.090.1-1 Вып. 5-1 | ПК 60.12-8АтVТ-1 | — | 5 | | 5 | 2080 | |
| П18 | 1.090.1-1 Вып. 5-1 | ПР 60.15-8АтVТ-3 | — | 3 | | 3 | 2572 | |
| П19 | 1.090.1-1 Вып. 5-1 | ПК 30.15-8Т | — | 3 | | 3 | 1380 | |
| П20 | 1.090.1-1 Вып. 5-1 | ПК 30.12-8Т | — | 1 | | 1 | 1037 | |
| П21 | 1.090.1-1 Вып. 5-1 | ПР 30.15-8Т-3 | — | 1 | | 1 | 1307 | |
| П22 | ТП 503-1-46.86 Альбом III | ПР 60.15-8АтVТ-а | — | 1 | | 1 | 2595 | |
| П23 | ТП 503-1-46.86 Альбом III | ПР 30.15-8Т-а | — | 1 | | 1 | 1327 | |
| П24 | 1.090.1-1, Вып. 5-1 | ПК 30.6-4,5Т | — | 1 | | 1 | 645 | |
| П25 | 1.090.1-1, Вып. 5-1 | ПК 60.6-4,5АтVТ | — | 3 | | 3 | 1295 | |
| П26 | 1.090.1-1, Вып. 5-1 | ПК 60.15-4,5АтVТ | — | 1 | | 1 | 2767 | |
| П27 | 1.090.1-1, Вып. 5-1 | ПК 60.12-4,5АтVТ | — | 5 | | 5 | 2080 | |
| П10 | 1.090.1-1, Вып. 5-1 | ПР 30.15-6,0Т-3 | — | 1 | | 1 | 1307 | |

Продолжение

| Марка, поз. | Обозначение | Наименование | Кол. на этаж 3000 | 6000 | | все-го 20 | Масса ед., кг | Примечание |
|---|---|---|---|---|---|---|---|---|
| | | Снег IV район; t=-40°С | | | | | | |
| | | Плиты покрытия | | | | | | |
| П22 | ТП 503-1-46.86 Альбом III | ПР 60.15-8АтVТ-а | — | 1 | | 1 | 2595 | |
| П23 | ТП 503-1-46.86 Альбом III | ПР 30.15-8Т-а | — | 1 | | 1 | 1327 | |
| П1 | 1.090.1-1, Вып. 5-1 | ПК 60.6-6АтVТ | — | 3 | | 3 | 1295 | |
| П3 | 1.090.1-1, Вып. 5-1 | ПК 60.15-6АтVТ | — | 1 | | 1 | 2767 | |
| П5 | 1.090.1-1, Вып. 5-1 | ПК 60.12-6АтVТ-1 | — | 5 | | 5 | 2080 | |
| П6 | 1.090.1-1, Вып. 5-1 | ПР 60.15-6АтVТ-3 | — | 4 | | 4 | 2572 | |
| П7 | 1.090.1-1, Вып. 5-1 | ПК 30.6-6Т | — | 1 | | 1 | 645 | |
| П8 | 1.090.1-1, Вып. 5-1 | ПК 30.12-6Т | — | 1 | | 1 | 1037 | |
| П10 | 1.090.1-1, Вып. 5-1 | ПР 30.15-6Т-3 | — | 1 | | 1 | 1307 | |
| П13 | 1.090.1-1, Вып. 5-1 | ПК 60.6-12,5АтVТ | — | 4 | | 4 | 1295 | |
| П14 | 1.090.1-1, Вып. 5-1 | ПК 60.12-12,5АтVТ | — | 4 | | 4 | 2080 | |
| П15 | 1.090.1-1 Вып. 5-1 | ПК 60.15-12,5АтVТ | — | 20 | | 20 | 2767 | |
| П17 | 1.090.1-1 Вып. 5-1 | ПР 60.12-12,5АтVТ-1 | — | 5 | | 5 | 2080 | |
| П19 | 1.090.1-1 Вып. 5-1 | ПК 30.15-12,5Т | — | 4 | | 4 | 1380 | |
| П20 | 1.090.1-1 Вып. 5-1 | ПК 30.12-12,5Т | — | 1 | | 1 | 1037 | |
| | | Снег III район, t=-30°С | | | | | | |
| | | Снег IV район; t=-40°С | | | | | | |
| | | Стаканы | | | | | | |
| СБ 4А-1 | 1.494-24, Вып. 1 | СБ 4А-1 | — | 1 | | 1 | 150 | |
| СБ 7А-1 | 1.494-24, Вып. 1 | СБ 7А-1 | — | 2 | | 2 | 290 | |
| | | | — | | | | | |
| | | Изделия соединительные | | | | | | |
| МС-21 | 1.090.1-1, Вып. 8-1 | МС-21 | — | 12 | | 12 | 0,29 | |
| МС-5 | 1.090.1-1, Вып. 8-1 | МС-5 | — | 119 | | 119 | 0,18 | |
| МС-17 | 1.090.1-1, Вып. 8-1 | МС-17 | — | 56 | | 56 | 0,13 | |
| МС-19 | 1.090.1-1, Вып. 7-1 | МС-19 | — | 48 | | 48 | 0,13 | |
| МИ1-46 | 3.400-6/76 | МИ1-46 | — | 12 | | 12 | 2,10 | |
| | Лист 20 | -10х100 ГОСТ 103-76*ℓ=220 | — | 5 | | 5 | 1,73 | |
| | Лист 20 | -10х80 ГОСТ 103-76*ℓ=470 | — | 5 | | 5 | 2,95 | |

Инв. № подл. | Подпись и дата | Взам. инв. №

Привязан

Инв. №

| | | | |
|---|---|---|---|
| ГИП | Шульгин | | ТП 503-1-46.86-КЖ |
| Н.контр. | Сахновская | | Автотранспортное предприятие на 50 грузовых автомобилей с закрытой стоянкой |
| Нач.отд. | Рубан | | Производственный корпус с административно-бытовыми помещениями |
| Гл.спец. | Воинов | | Стадия: РП; Лист: 21; Листов: |
| Рук.гр. | Лавренко | | Спецификация элементов к схемам расположения на листе 20 |
| Инж. | Кутнякова | | Минавтотранс РСФСР ГИПРОАВТОТРАНС Ростовский филиал |

25641-01 79

Копировал

Формат А2

Типовой проект 503-1-46.86 Альбом I

## Схема расположения элементов лестниц

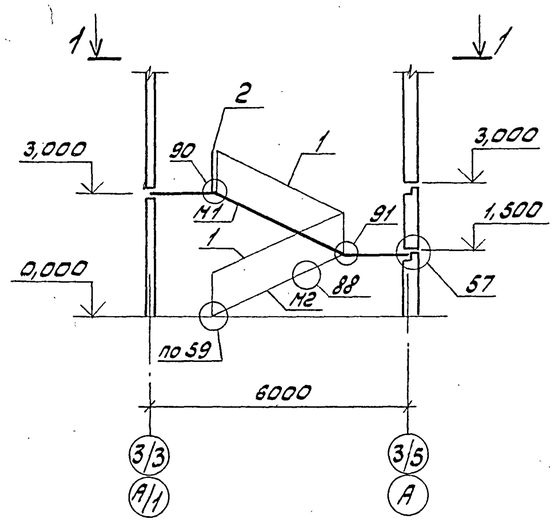


## 1-1

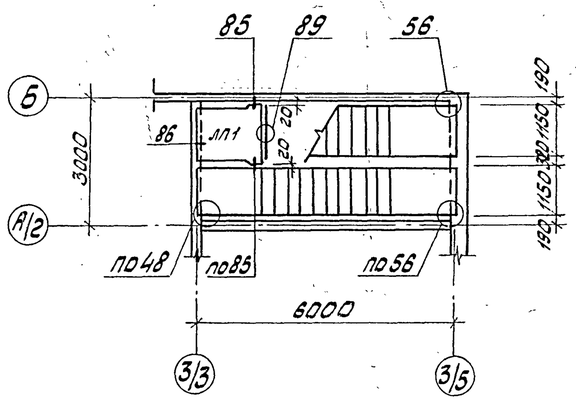


## 1-1

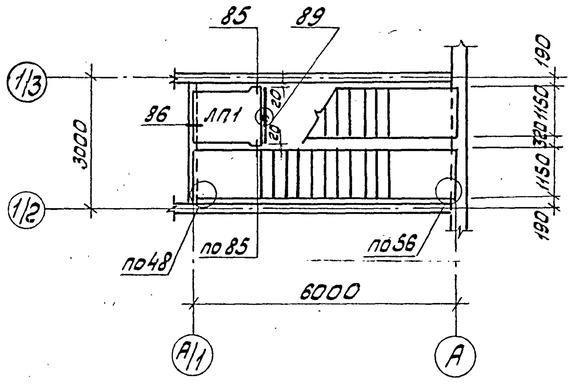


## Схемы раскладки накладных проступей

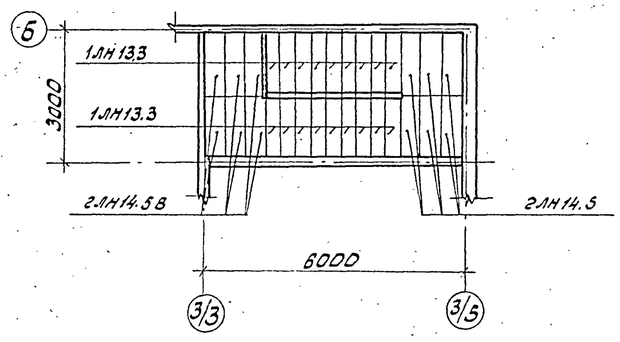


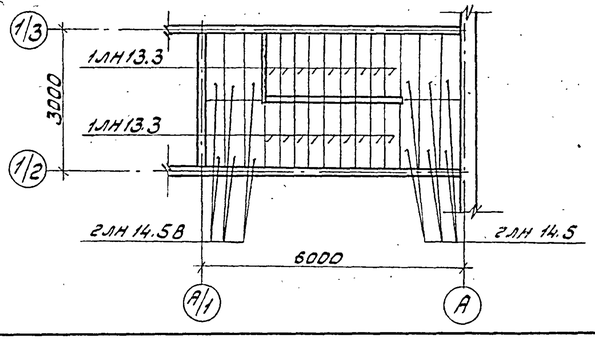


## Спецификация к схеме расположения элементов лестниц

| Марка, поз. | Обозначение | Наименование | Кол. | Масса ед., кг | Примечание |
|---|---|---|---|---|---|
| | | | | | |
| | | Марш лестничный | | | |
| М1 | 1.050.1-2, Вып. 1 | ЛМП60.11.15-5 | 2 | 2500 | |
| М2 | 1.050.1-2, Вып. 1 | ЛМП60.11.15-5-3 | 2 | 2000 | |
| | | | | | |
| | | Площадка лестничная | | | |
| ЛП1 | 1.050.1-2, Вып. 1 | ЛПП15.15В | 2 | 750 | |
| | | | | | |
| | | Проступи накладные | | | |
| 1ЛН13.3 | 1.050.1-2, Вып. 1 | 1ЛН 13.3 | 36 | 50 | |
| 2ЛН14.5 | 1.050.1-2, Вып. 1 | 2ЛН 14.5 | 12 | 70 | |
| 2ЛН14.5В | 1.050.1-2, Вып. 1 | 2ЛН 14.5 | 12 | 70 | |
| | | | | | |
| | | Изделия стальные | | | |
| 1 | 1.050.1-2, Вып. 2 | ОМ15.1 | 4 | 36,7 | |
| 2 | 1.050.1-2, Вып. 2 | ОП12-1 | 2 | 18,3 | |
| МС-5 | 1.090.1-1, Вып. 7-1 | МС-5 | 4 | 0,18 | |
| МС-9 | 1.090.1-1, Вып. 7-1 | МС-9 | 2 | 0,23 | |
| МС-34 | 1.090.1-1, Вып. 7-1 | МС-34 | 4 | 1,10 | |
| МС-36 | 1.090.1-1, Вып. 8-1 | МС-36 | 20 | 0,49 | |
| МС-37 | 1.090.1-1, Вып. 7-1 | МС-37 | 6 | 0,23 | |
| МС-22 | 1.090.1-1, Вып. 8-1 | МС-22 | 4 | 0,20 | |
| | | | | | |

1. При монтаже элементов лестниц руководствоваться указаниями серий 1.090.1-1, вып. 0-1; 1.050.1-2, вып. 1; 2.
2. Все узлы замаркированы по серии 1.090.1-1, вып. 7-1.

Инв. № подл. | Подпись и дата | Взам. инв. №

Привязан

Инв. №

| | | | |
|---|---|---|---|
| ГИП | Шульгин | | |
| Н. контр. | Сахновская | | |
| Нач. отд. | Рубан | | |
| Гл. спец. | Воинов | | |
| Рук. гр. | Лавренко | | |
| Инж. | Кутнякова | | |

ТП 503-1-46.86-КЖ

Автотранспортное предприятие на 50 грузовых автомобилей с закрытой стоянкой

Производственный корпус с административно-бытовыми помещениями

| Стадия | Лист | Листов |
|---|---|---|
| РП | 22 | |

Схема расположения элементов лестниц

Минавтотранс РСФСР ГИПРОАВТОТРАНС Ростовский филиал

25641-01 75

Копировал: Зарц Формат А2

ТИПОВОЙ ПРОЕКТ 503-1-46.86 АЛЬБОМ I

## Схема расположения колонн и ригелей

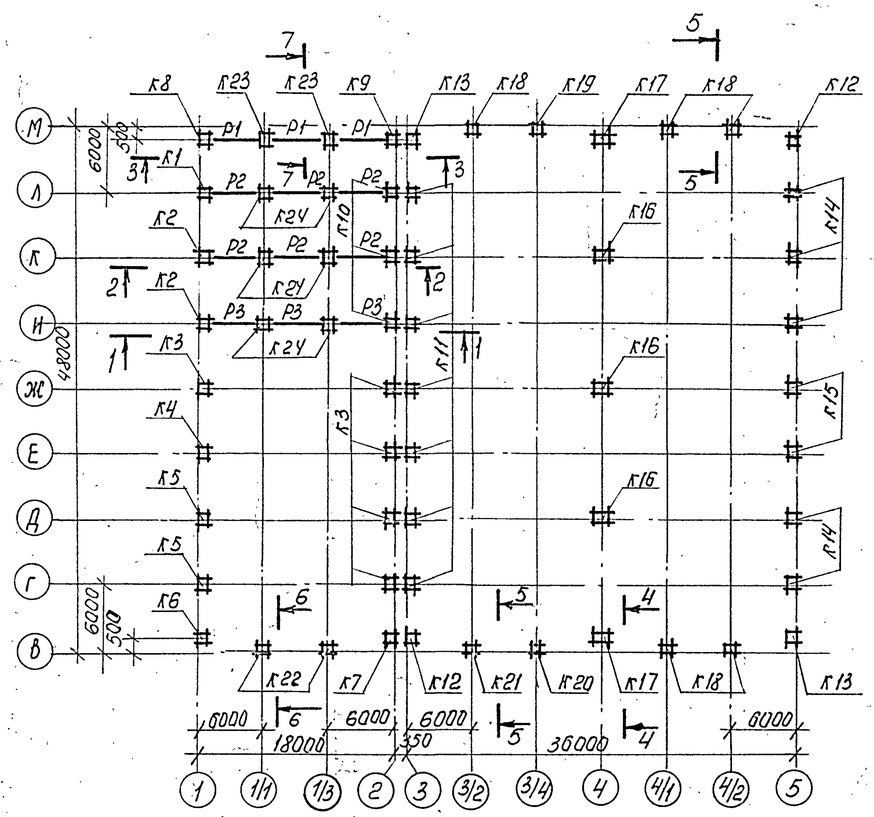


4-4

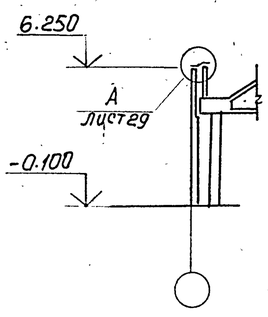


5-5

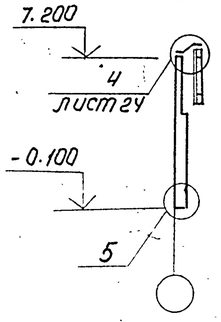


6-6

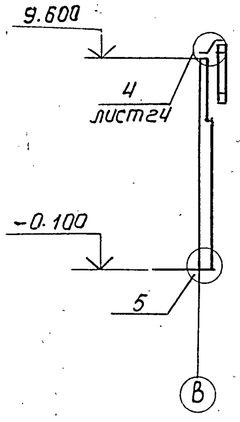


7-7

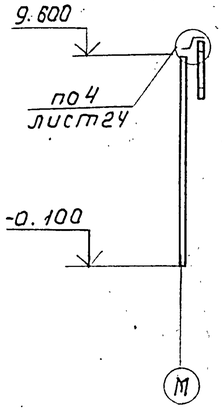


1-1

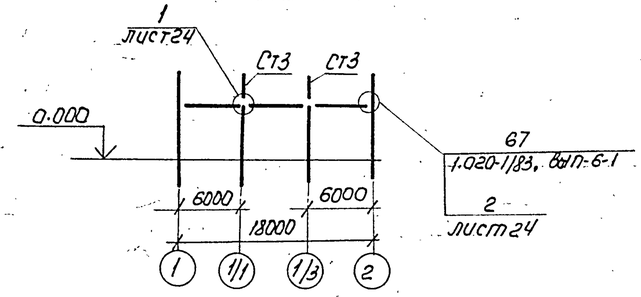


2-2

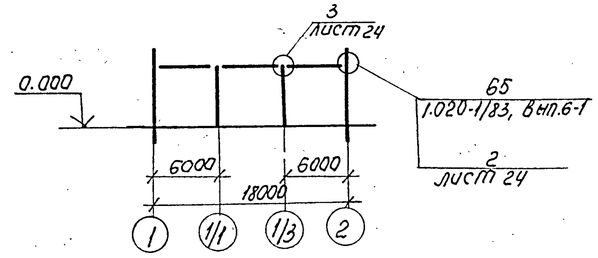


3-3

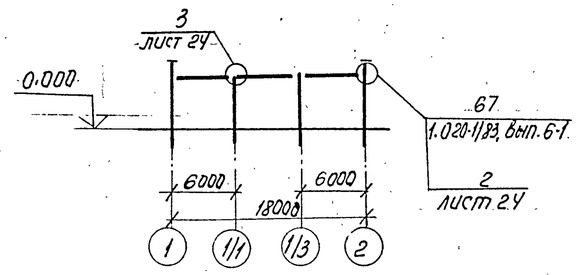


1. При монтаже сборных железобетонных конструкций руководствоваться указаниями серий 1.423-3, вып. 0-1.1; 1.427.1-3, вып.0; 1.020-1/83, вып.0-2; СНиП III-16-80.
2. Продолжение спецификации элементов к схеме расположения колонн и ригелей см. лист 24.

## Спецификация элементов к схеме расположения колонн и ригелей

| Марка, поз. | Обозначение | Наименование | Кол | Масса ед., кг | Примечание |
|---|---|---|---|---|---|
| | | Колонны | | | |
| К1 | ТП 503-1-46.86 альбом III | К 72-5-а | 1 | 3300 | |
| К2 | ТП 503-1-46.86 альбом III | К 72-5-б | 2 | 3300 | |
| К3 | ТП 503-1-46.86 альбом III | К 72-5-в | 5 | 3300 | |
| К4 | ТП 503-1-46.86 альбом III | К 72-5-2 | 1 | 3300 | |
| К5 | ТП 503-1-46.86 альбом III | К 72-5-д | 2 | 3300 | |
| К6 | ТП 503-1-46.86 альбом III | К 72-5-е | 1 | 3300 | |
| К7 | ТП 503-1-46.86 альбом III | К 72-5-ж | 1 | 3300 | |
| К8 | ТП 503-1-46.86 альбом III | К 72-5-и | 1 | 3300 | |
| К9 | ТП 503-1-46.86 альбом III | К 72-5-к | 1 | 3300 | |
| К10 | ТП 503-1-46.86 альбом III | К 72-5-л | 3 | 3300 | |
| К11 | ТП 503-1-46.86 альбом III | К 48-13-а | 7 | 1700 | |
| К12 | ТП 503-1-46.86 альбом III | К 48-13-б | 2 | 1700 | |
| К13 | ТП 503-1-46.86 альбом III | К 48-13-в | 2 | 1700 | |
| К14 | ТП 503-1-46.86 альбом III | К 48-13-2 | 5 | 1700 | |
| К15 | ТП 503-1-46.86 альбом III | К 48-13-д | 2 | 1700 | |
| К16 | ТП 503-1-46.86 альбом III | К 48-40-а | 3 | 2600 | |
| К17 | ТП 503-1-46.86 альбом III | К 48-40-б | 2 | 2600 | |
| К18 | ТП 503-1-46.86 альбом III | 6КФ 73-1-а | 5 | 2000 | |
| К19 | ТП 503-1-46.86 альбом III | 6КФ 73-1-б | 1 | 2000 | |
| К20 | ТП 503-1-46.86 альбом III | 6КФ 73-1-в | 1 | 2000 | |
| К21 | ТП 503-1-46.86 альбом III | 6КФ 73-1-2 | 1 | 2000 | |
| К22 | ТП 503-1-46.86 альбом III | 7КФ 97-1-а | 2 | 3600 | |
| К23 | ТП 503-1-46.86 альбом III | К 42-11-а | 2 | 1300 | |
| К24 | ТП 503-1-46.86 альбом III | К 42-11-б | 6 | 1300 | |
| | | | | | |
| | | | | | |
| | | Ригели | | | |
| Р1 | 1.020-1/83, вып. 3-4 | РДРУ. 56-50 АтV | 3 | 2400 | |
| Р2 | 1.020-1/83, вып. 3-4 | РДРУ. 56-90 АтV | 6 | 2400 | |
| Р3 | ТП 503-1-46.86 альбом III | РОРУ. 56-60 АтV-а | 3 | 2240 | |

Привязан

Инв. №

| | | | |
|---|---|---|---|
| ТП 503-1-46.86 КЖ | | | |
| Автотранспортное предприятие на 50 грузовых автомобилей с закрытой стоянкой | | | |
| ГИП Шулогин | Производственный корпус с административно-бытовыми помещениями | Стадия: РП | Лист: 23 | Листов: |
| Н.контр. Сахновский | | | |
| Нач. отд. Рубан | | | |
| Гл. спец. Воинов | Схема расположения колонн и ригелей | Минавтотранс РСФСР ГИПРОАВТОТРАНС Ростовский филиал | |
| Рук. гр. Лавренко | | | |
| Инж. Морова | | | |

25641-01 76

Копировал Формат А2

Инв. № подл. | Подпись и дата | Взам. инв. №

ТИПОВОЙ ПРОЕКТ 503-1-46.86 -АЛЬБОМ I

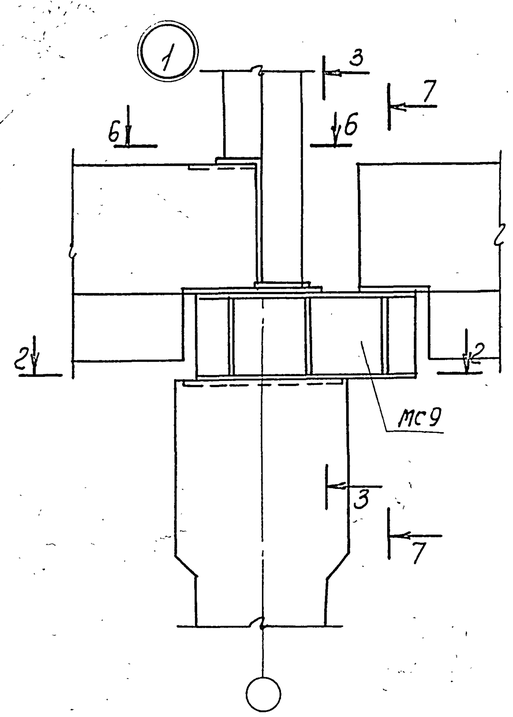


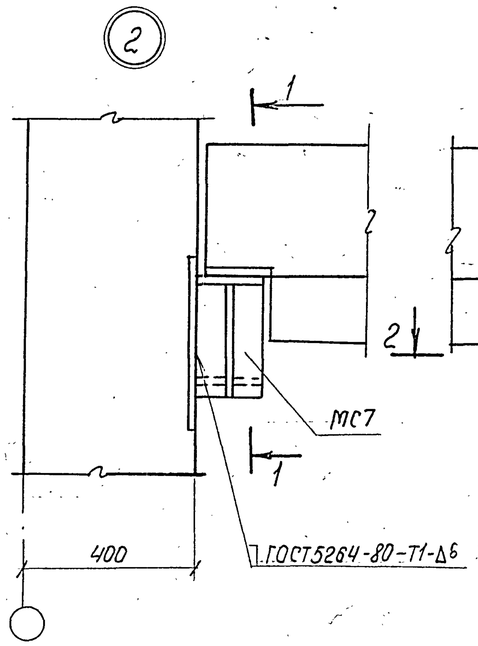


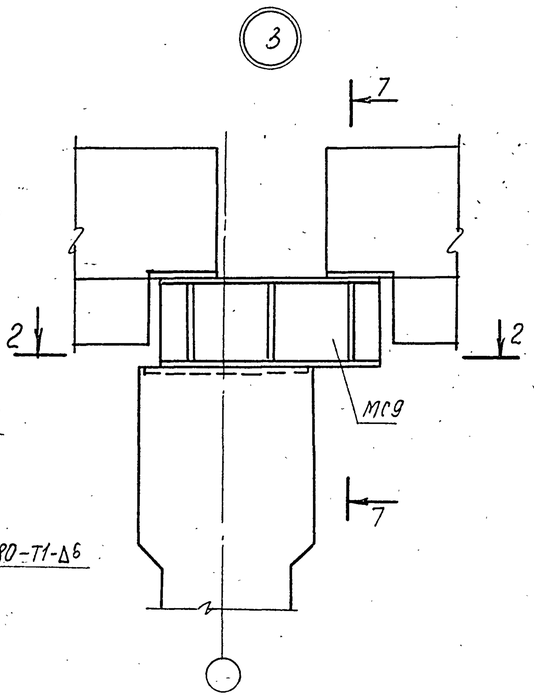


1-1 2-2 3-3

Спецификация элементов к схеме расположения колонн и ригелей — продолжение

| Марка, поз | Обозначение | Наименование | Кол. | Масса ед., кг | Примечание |
|---|---|---|---|---|---|
| | | Стойка | | | |
| СТ3 | ТП 503-1-46.86 альбом III | СТ3 | 2 | 113.7 | |
| | | | | | |
| | | Соединительные элементы | | | |
| МС1 | ТП 503-1-46.86 альбом III | МС1 | 10 | 25.12 | |
| МС2 | ТП 503-1-46.86 альбом III | МС2 | 12 | 9.35 | |
| МС4 | ТП 503-1-46.86 альбом III | МС4 | 12 | 4.72 | |
| МС7 | ТП 503-1-46.86 альбом III | МС7 | 8 | 22.4 | |
| МС9 | ТП 503-1-46.86 альбом III | МС9 | 8 | 45.5 | |
| МС-44 | 1.020-1/83, вып. 7-1 | МС-44 | 4 | 2.15 | |

Данный лист см. совместно с листом 23.

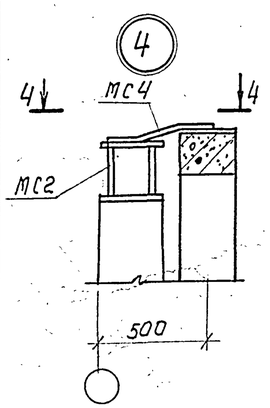


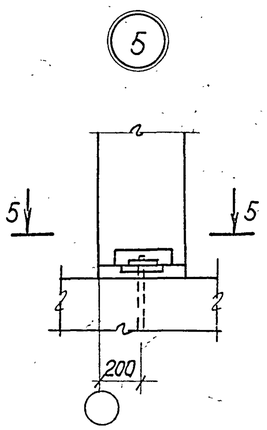


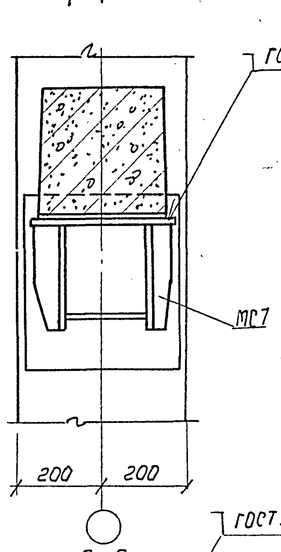


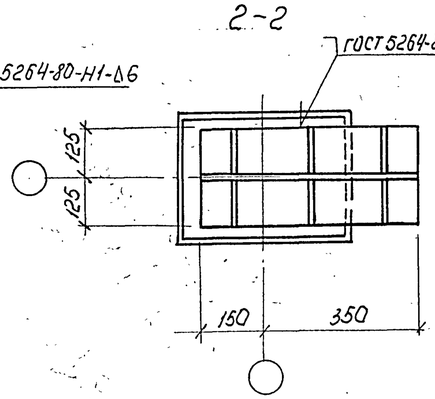


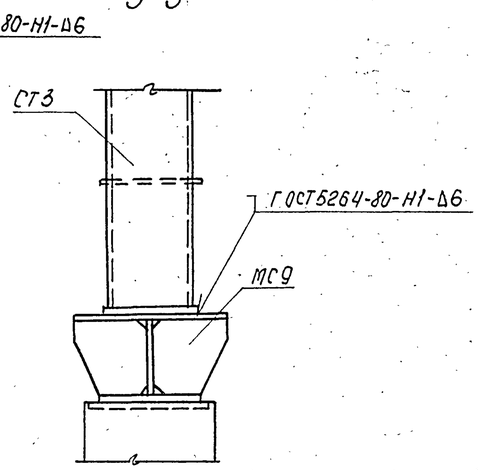


4-4 5-5 6-6 7-7

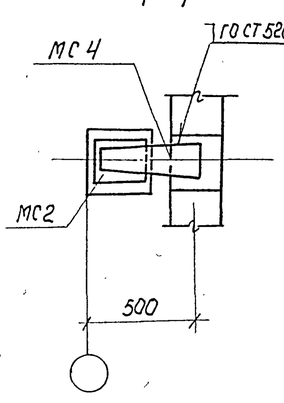


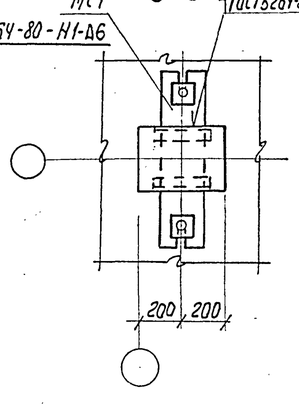


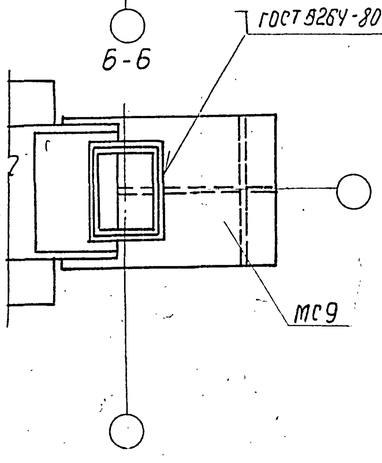


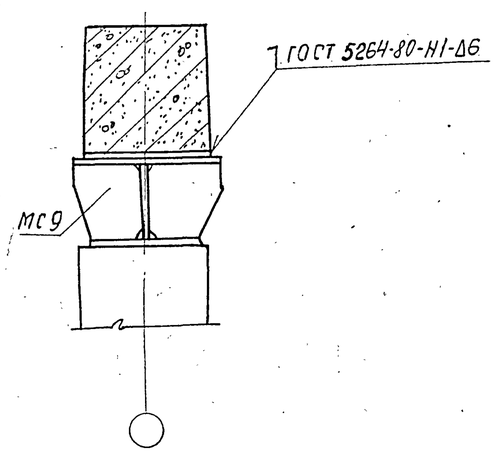


Привязан

Инв. №

| | | | |
|---|---|---|---|
| ГИП | Шульгина | | |
| Н. контр. | Сахновская | | |
| Нач. отд. | Рубан | | |
| Гл. спец. | Воинов | | |
| Рук. гр. | Лавренко | | |
| Инж. | Морова | | |

ТП 503-1-46.86 -КЖ

Автотранспортное предприятие на 50 грузовых автомобилей с закрытой стоянкой

Производственный корпус с административно-бытовыми помещениями.

| Стадия | Лист | Листов |
|---|---|---|
| РП | 24 | |

Узлы 3÷5 к листу 23

Минавтотранс РСФСР ГИПРОАВТОТРАНС Ростовский филиал

25641-01 77

Инв. № подл. | Подпись и дата | Взам. инв. №

Типовой проект 503-1-46.86 Альбом I

## Схема расположения стропильных и подстропильных ферм

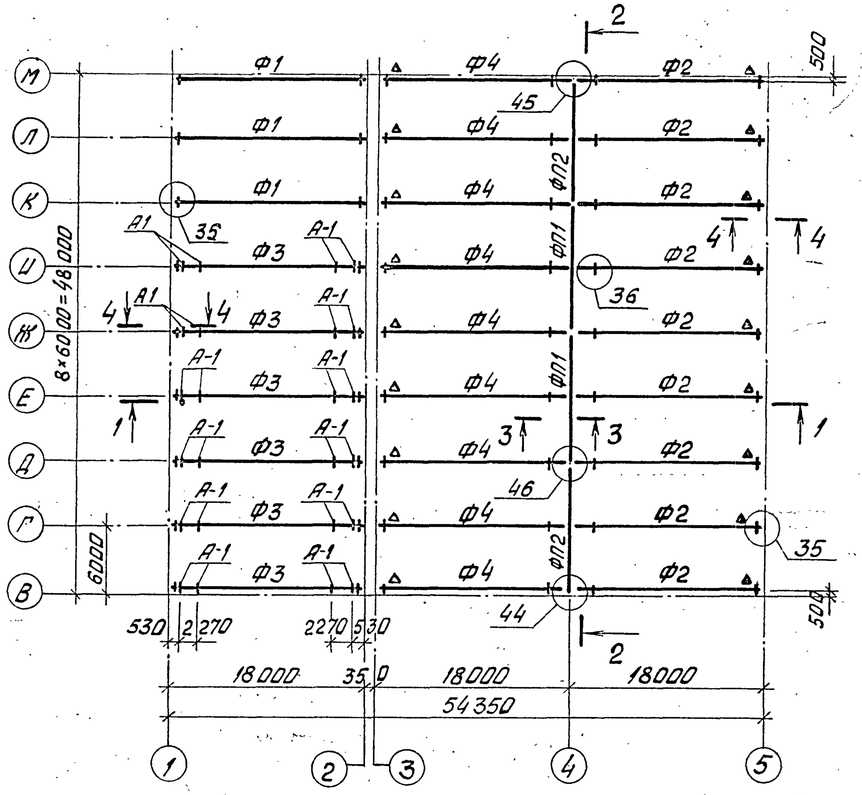


## 2-2

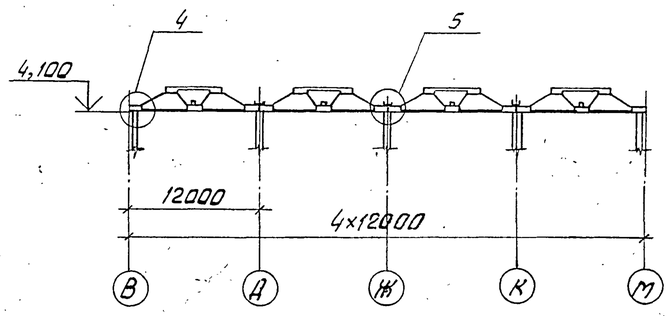


## 3-3

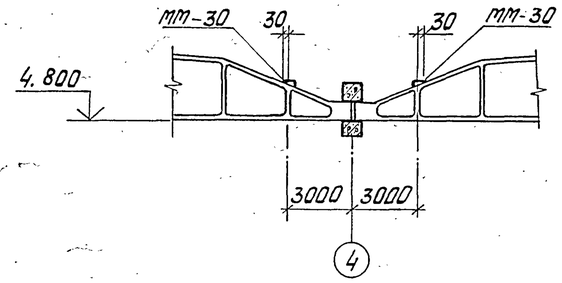


## 1-1

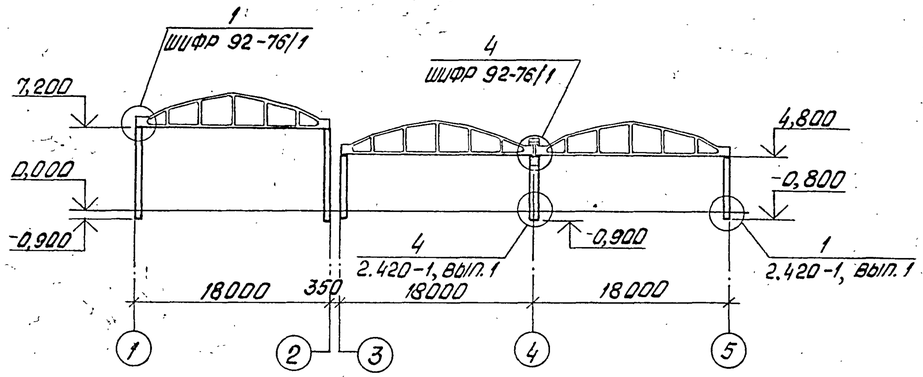


## 4-4

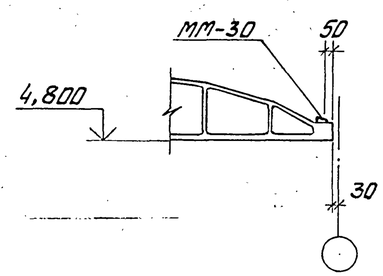


## Спецификация элементов к схеме расположения стропильных и подстропильных ферм

| Марка, поз. | Обозначение | Наименование | Кол. | Масса ед., кг | Приме-чание |
|---|---|---|---|---|---|
| | | | | | |
| | | Снег III район | | | |
| | | Фермы | | | |
| Ф1 | ТП 503-1-46.86 альбом III | ФБ 18 I-2В-а | 3 | 6500 | |
| Ф2 | ТП 503-1-46.86 альбом III | ФБ 18 I-2В-б | 9 | 6500 | |
| Ф3 | ТП 503-1-46.86 альбом III | ФБ 18 II-4В-а | 6 | 7700 | |
| Ф4 | ТП 503-1-46.86 альбом III | ФБ 18 II-4В-б | 9 | 7700 | |
| | | | | | |
| | | | | | |
| | | Снег IV район | | | |
| Ф1 | ТП 503-1-46.86 альбом III | ФБ 18 I-2В-а | 3 | 6500 | |
| Ф2 | ТП 503-1-46.86 альбом III | ФБ 18 I-2В-б | 9 | 6500 | |
| Ф3 | ТП 503-1-46.86 альбом III | ФБ 18 II-5В-а | 6 | 7700 | |
| Ф4 | ТП 503-1-46.86 альбом III | ФБ 18 II-5В-б | 9 | 7700 | |
| | | | | | |
| | | | | | |
| | | Снег III; IV районы | | | |
| | | Подстропильные фермы | | | |
| ФП1 | ПК-01-110/81, вып. 1 | 1ФПС12-1К7 | 2 | 11300 | |
| ФП2 | ПК-01-110/81, вып. 1 | 2ФПС12-1К7 | 2 | 11000 | |
| | | | | | |
| | | | | | |
| | | Изделия соединительные | | | |
| мп-30 | 1.400-7 | мп-30 | 54 | 4,40 | |
| мп-40 | 1.400-7 | мп-40 | 6 | 2,50 | |
| мп-42 | 1.400-7 | мп-42 | 2 | 1,20 | |
| мп-43 | 1.400-7 | мп-43 | 1 | 2,00 | |
| мп-44 | 1.400-7 | мп-44 | 1 | 2,00 | |
| мп-45 | 1.400-7 | мп-45 | 3 | 3,00 | |
| мп-46 | 1.400-7 | мп-46 | 3 | 3,00 | |
| А-1 | 1.463-3, вып. 1 | А-1 | 24 | 4,10 | |
| | | | | | |

1. При монтаже сборных железобетонных конструкций руководствоваться указаниями серий 1.463-3, вып.1; ПК-01-110/81, вып. 1 и СНиП III-16-80.
2. Накладной элемент А-1 приварить к фермам до монтажа плит. Привязка элемента А-1 дана по горизонтали.
3. Все узлы, кроме оговоренных, замаркированы по серии 2.460-2, вып. 1.
4. Знак △ дан для ориентации ферм при монтаже.

Привязан

Инв. №

Инв. № подл. | Подпись и дата | Взам. инв. №

| | | | | | |
|---|---|---|---|---|---|
| | | | | ТП 503-1-46.86-КЖ | |
| | | | | Автотранспортное предприятие на 50 грузовых автомобилей с закрытой стоянкой | |
| ГИП | Шульгин | | | Производственный корпус с административно-бытовыми помещениями | Стадия: РП; Лист: 25; Листов: |
| Н. контр. | Сахновская | | | | |
| Нач. отд. | Рубан | | | | |
| Гл. спец. | Воинов | | | Схема расположения стропильных и подстропильных ферм | Минавтотранс РСФСР Гипроавтотранс Ростовский филиал |
| Рук. гр. | Лавренко | | | | |
| Инж. | Кутнякова | | | | |

25641-01 78

Копировал

Формат А2

Типовой проект 503-1-46.86 Альбом I

## Схема расположения плит перекрытия антресоли на отм. 4,800

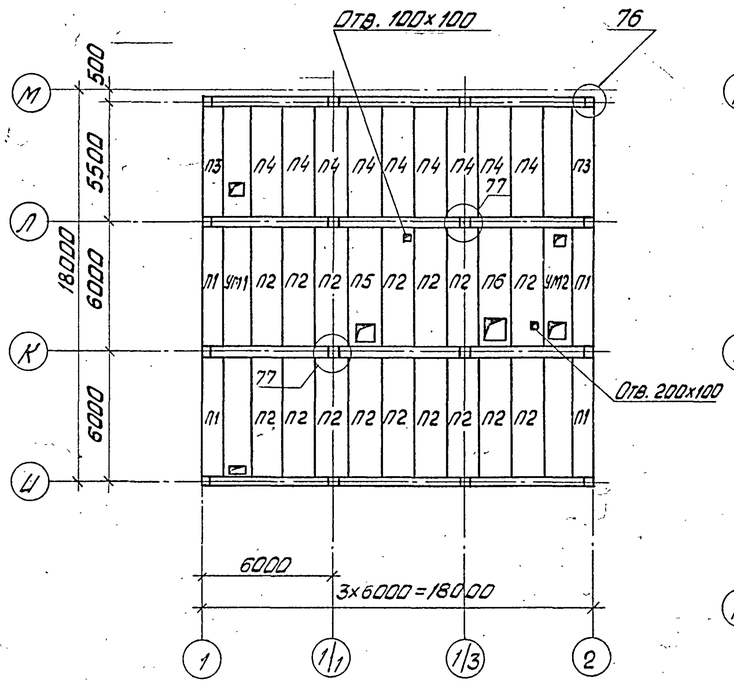


1-1; 2-2

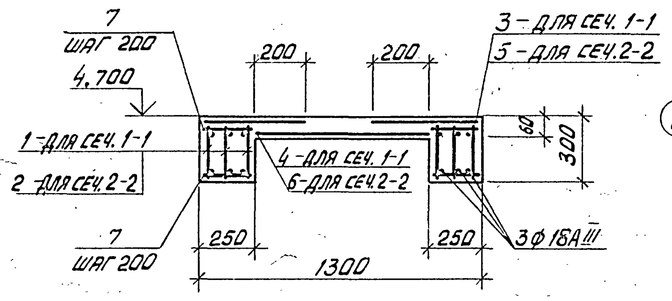


Ум1

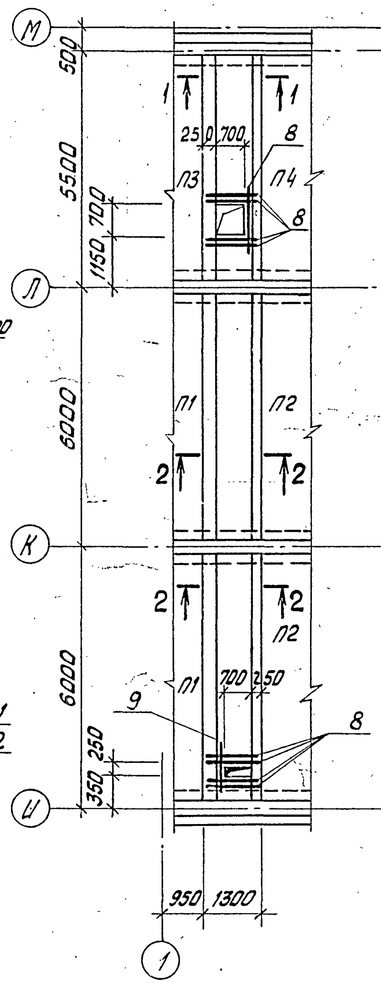


Ум2

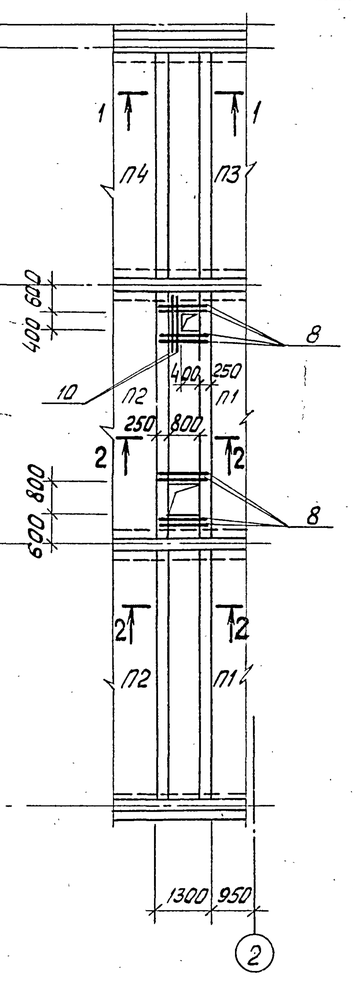


## Спецификация элементов к схеме расположения плит перекрытия антресоли на отм. 4,800

| Марка, поз. | Обозначение | Наименование | Кол. | Масса ед., кг | Примечание |
|---|---|---|---|---|---|
| | | Плиты | | | |
| П1 | 1.042-1, вып. 1 | П5-3АтVIIт | 4 | 1430 | |
| П2 | 1.042-1, вып. 1 | П3-3АтVIIт | 16 | 1880 | |
| П3 | 1.042-1, вып. 1 | П6-3АтVIIт | 2 | 1300 | |
| П4 | 1.042-1, вып. 1 | П4-3АтVIIт | 9 | 1730 | |
| П5 | ТП503-1-46.86 альбом III | П3-3АтVIIт-а | 1 | 1880 | |
| П6 | ТП503-1-46.86 альбом III | П3-3АтVIIт-б | 1 | 1880 | |
| | | | | | |
| | | | | | |
| | | Участки монолитные | | | |
| Ум1 | лист 26 | Ум1 | 1 | | |
| Ум2 | лист 26 | Ум2 | 1 | | |
| | | Изделие соединительное | | | |
| МС-45 | 1.020-1/83, вып.7-1 | МС-45 | 12 | 2,76 | |

## Спецификация Ум1, Ум2

| Формат | Зона | Поз. | Обозначение | Наименование | Кол. на испол. Ум1 | Кол. на испол. Ум2 | | Примечание |
|---|---|---|---|---|---|---|---|---|
| | | | | Документация | | | | |
| | | | | Сборочный чертеж | | | | |
| | | | | Сборочные единицы | | | | |
| | | | | Каркасы плоские | | | | |
| А4 | | 1 | ТП 503-1-46.86 альбом III | КР4 | 6 | 6 | | |
| А4 | | 2 | ТП 503-1-46.86 альбом III | КР5 | 12 | 12 | | |
| | | | | Сетки арматурные | | | | |
| | | 3 | ГОСТ 8478-81 | $С\frac{4вр1-200}{8А III-200}$ 440х5150 $\frac{20}{75}$ | 2 | 2 | | |
| | | 4 | ГОСТ 8478-81 | $С\frac{4вр1-200}{8А III-200}$ 850х5150 $\frac{25}{75}$ | 1 | 1 | | |
| | | 5 | ГОСТ 8478-81 | $С\frac{4вр1-200}{8А III-200}$ 440х5650 $\frac{20}{25}$ | 4 | 4 | | |
| | | 6 | ГОСТ 8478-81 | $С\frac{4вр1-200}{8А III-200}$ 850х5650 $\frac{25}{25}$ | 2 | 2 | | |
| | | | | Детали | | | | |
| А2 | | 7 | лист 26 | ф6А I ГОСТ 5781-82* ℓ=220 | 340 | 340 | | 0,05 |
| А2 | | 8 | лист 26 | ф8А III ГОСТ 5781-82* ℓ=1250 | 9 | 8 | | 0,49 |
| А2 | | 9 | лист 26 | ф8А III ГОСТ 5781-82* ℓ=600 | 1 | – | | 0,23 |
| А2 | | 10 | лист 26 | ф8А III ГОСТ 5781-82* ℓ=980 | – | 2 | | 0,38 |
| | | | | Материалы | | | | |
| | | | | Бетон класса В15 | 3,30 | 3,30 | | м³ |

## Ведомость расхода стали на элемент, кг

| Марка элемента | Изделия арматурные: Арматура класса А-I ГОСТ 5781-82* ф6 | | | Итого | А-III ГОСТ 5781-82* ф8 | ф10 | ф18 | Итого | Вр-I ГОСТ 6727-80 ф4 | | Итого | Всего | Общий расход |
|---|---|---|---|---|---|---|---|---|---|---|---|---|---|
| Ум1 | 47,70 | | | 47,70 | 57,89 | 60,96 | 197,40 | 316,25 | 18,37 | | 18,37 | 382,32 | 382,32 |
| Ум2 | 47,70 | | | 47,70 | 32,13 | 60,96 | 197,40 | 290,49 | 18,37 | | 18,37 | 356,56 | 356,56 |
| | | | | | | | | | | | | | |

1. При монтаже плит руководствоваться указаниями серии 1.042-1, вып. 1 и СНиП III-16-80.
2. Отверстия 100х100; 200х100 пробить по месту в увязке с сантехнической частью проекта.

Привязан

Инв. №

| | | |
|---|---|---|
| ГИП | Шульгин | |
| Н.контр. | Сахновская | |
| Нач.отд. | Рубан | |
| Гл.спец. | Воинов | |
| Рук.гр. | Лавренко | |
| Инж. | Кутнякова | |

ТП 503-1-46.86 – КЖ

Автотранспортное предприятие на 50 грузовых автомобилей с закрытой стоянкой

Производственный корпус с административно-бытовыми помещениями

Схема расположения плит перекрытия антресоли на отм. 4,800

| Стадия | Лист | Листов |
|---|---|---|
| РП | 26 | |

Минавтотранс РСФСР ГИПРОАВТОТРАНС Ростовский филиал

Инв. № подл. | Подпись и дата | Взам. инв. №

25641-01 79

Копировал Формат А2

## Схема расположения плит покрытия

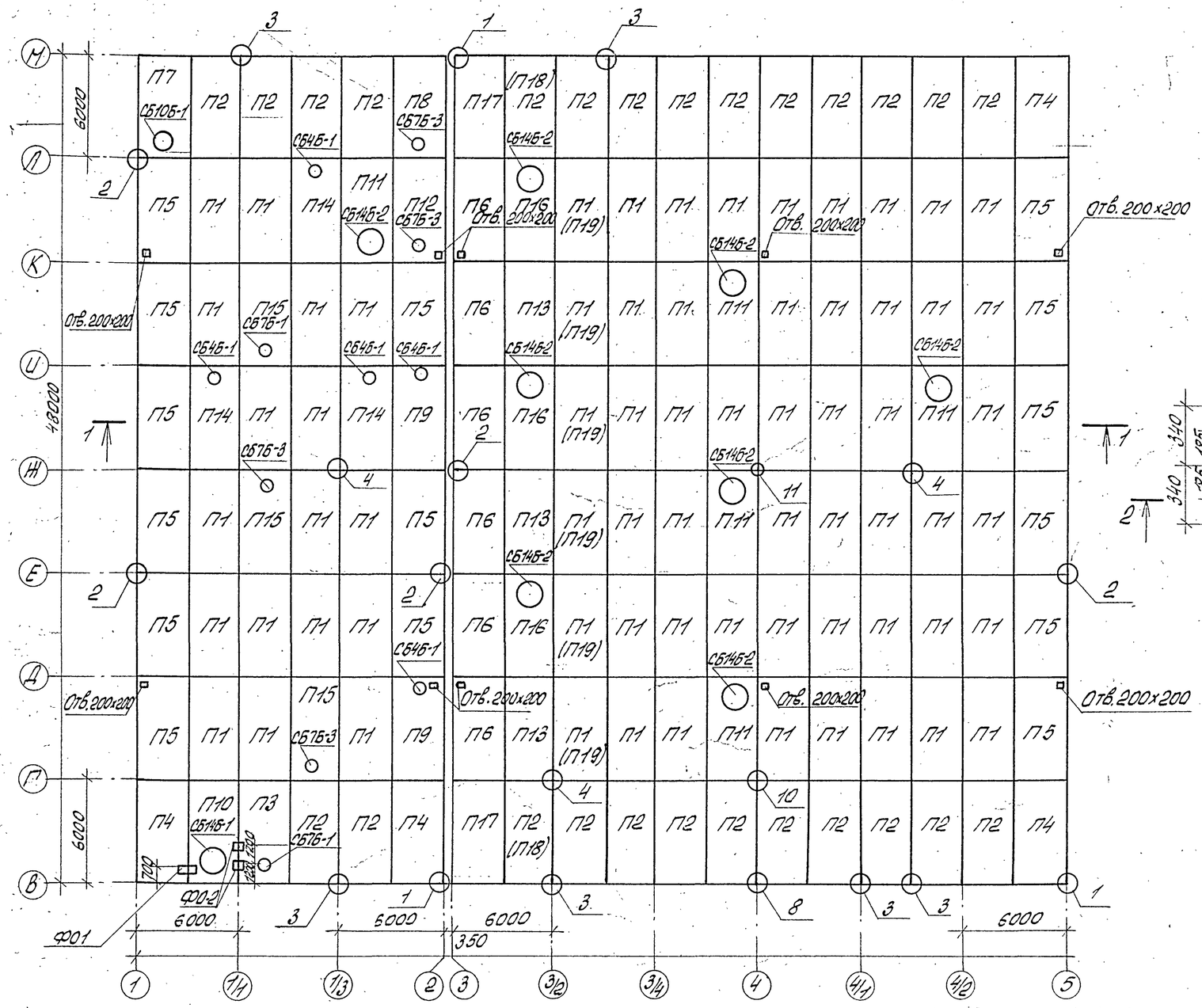


## Деталь крепления стакана на участке кровли с уклоном более 12,5%

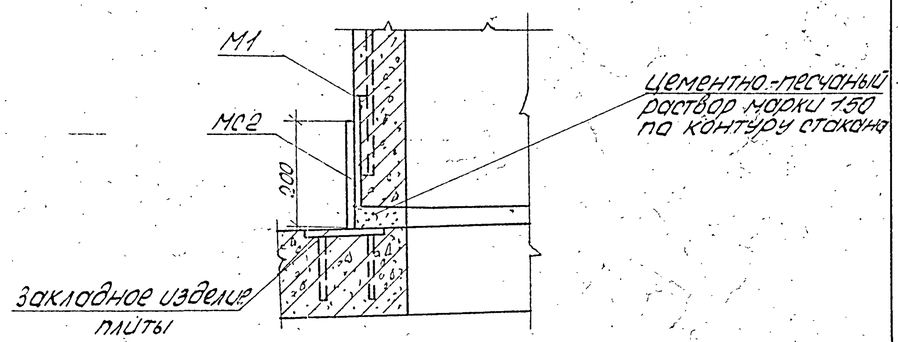


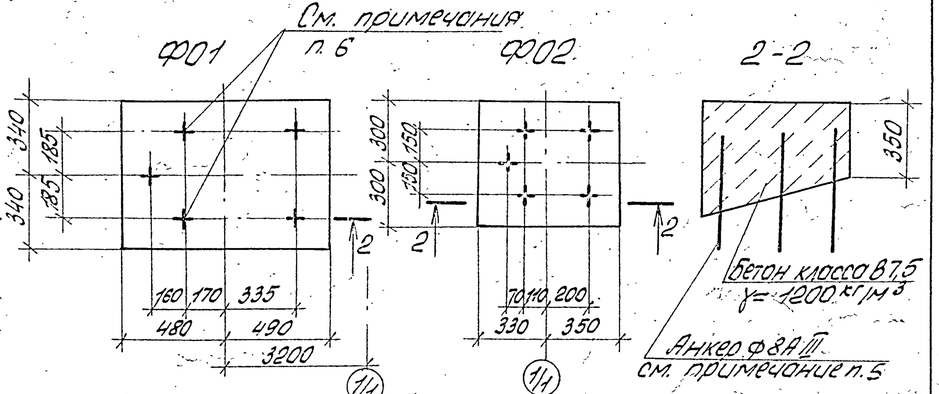


1. При монтаже сборных железобетонных конструкций руководствоваться указаниями серии 1.465.1-10/82, вып. 1; ГОСТ 22701.0-77* ÷ ГОСТ 22701.2-77*.
2. Отверстия размером 200×200 пробить по месту в увязке с сантехнической частью проекта.
3. Верх стакана должен быть строго горизонтальным. Узлы крепления стаканов к плитам см. серии 2.640-14, вып. 0 и 2.460-15, вып. 0.
4. Спецификацию элементов к схемам расположения плит покрытия см. нал. 23.
5. При заливке швов установить анкер ф8А III для крепления фундаментов под оборудование.
6. Коловцы для анкеров сверлить по месту при монтаже оборудования.
7. В скобках даны марки плит для t = -40° и IV снегового района.

Привязан

Инв. № подл. | Подпись и дата | Взам. инв. №

| | | | | | |
|---|---|---|---|---|---|
| | | | | ТП 503-1-46.86-КН | |
| | | | | Автотранспортное предприятие на 50 грузовых автомобилей с закрытой стоянкой | |
| ГИП | Шульгин | | | Производственный корпус с административно-бытовыми помещениями | Стадия: РП; Лист: 27; Листов: |
| Н. контр. | Сохновский | | | | |
| Нач. отд. | Рубан | | | | |
| Гл. спец. | Воинов | | | Схема расположения плит покрытия | Минавтотранс РСФСР ГИПРОАВТОТРАНС Ростовский филиал |
| Рук. гр. | Лаврентко | | | | |
| Инж. | Морозов | | | | |

Копировал: Ал — 256 41-01 — 80 — Формат А2

Альбом I

Типовой проект 503-1-46.86

## Спецификация элементов к схеме расположения плит покрытия.

продолжение

| Марка, поз. | Обозначение | Наименование | Кол. | Масса ед., кг | Примечание |
|---|---|---|---|---|---|
| | | Для t=-30°С | | | |
| | | III снеговой район | | | |
| | | Плиты покрытия в | | | |
| | | осях 1÷2 | | | |
| П1 | ГОСТ 22701.1-77*; 1.465.1-10/82, вып.1 | 1ПГ-1АтVIТ-130-ЛН-400П | 17 | 4010 | |
| П2 | ТП 503-1-46.86 Альбом III | 1ПГ-2АтVIТ-130-ЛН-400П-а | 6 | 4010 | |
| П3 | ТП 503-1-46.86 Альбом III | 1ПВ7-2АтVIТ-130-ЛН-400П-а | 1 | 4010 | |
| П4 | ТП 503-1-46.86 Альбом III | 1ПГ-2АтVIТ-130-ЛН-400П-б | 2 | 4010 | |
| П5 | ТП 503-1-46.86 Альбом III | 1ПГ-2АтVIТ-130-ЛН-400П-б | 9 | 4010 | |
| П7 | ТП 503-1-46.86 Альбом III | 1ПВ10-3АтVIТ-130-ЛН-400П-а | 1 | 4600 | |
| П8 | ТП 503-1-46.86 Альбом III | 1ПВ7-3АтVIТ-130-ЛН-400П-б | 1 | 4170 | |
| П9 | ТП 503-1-46.86 Альбом III | 1ПВ4-2АтVIТ-130-ЛН-400П-а | 2 | 4230 | |
| П10 | ТП 503-1-46.86 Альбом III | 1ПВ14-3Ат-VIТ-130-ЛН-400П-а | 1 | 4530 | |
| П11 | ГОСТ 22701.2-77*; 1.465.1-10/82 вып.1 | 1ПВ14-2АтVIТ-130-ЛН-400П | 1 | 4530 | |
| П12 | ТП 503-1-46.86 Альбом III | 1ПВ7-2АтVIТ-130-ЛН-400П-в | 1 | 4170 | |
| П14 | ГОСТ 22701.2-77*; 1.465.1-10/82 вып.1 | 1ПВ4-2АтVIТ-130-ЛН-400П | 3 | 4230 | |
| П15 | ГОСТ 22270.2-77*; 1.465.1-10/82, вып.1 | 1ПВ7-2АтVIТ-130-ЛН-400П | 3 | 4170 | |
| | | | | | |
| | | | | | |
| | | | | | |
| | | | | | |
| | | Плиты покрытия | | | |
| | | в осях 3÷5 | | | |
| П1 | ГОСТ 22270.1.1-77*; 1.465.1-10/82 вып.1 | 1ПГ-1АтVIТ-90-ЛН-400П | 50 | 3700 | |
| П2 | ТП 503-1-46.86 Альбом III | 1ПГ-2АтVIТ-90-ЛН-400П-а | 20 | 3700 | |
| П4 | ТП 503-1-46.86 Альбом III | 1ПГ-2АтVIТ-90-ЛН-400П-б | 2 | 3700 | |
| П5 | ТП 503-1-46.86 Альбом III | 1ПГ-2АтVIТ-90-ЛН-400П-в | 6 | 3700 | |
| П6 | ГОСТ 22701.1-77*; 1.465.1-10/82, вып.1 | 1ПГ-3АтVIТ-90-ЛН-400П | 6 | 3700 | |
| П11 | ГОСТ 22701.2-77*; 1.465.1-10/82 вып.1 | 1ПВ14-2АтVIТ-90-ЛН-400П | 4 | 4200 | |
| П13 | ГОСТ 22701.1-77*; 1.465.1-10/82 вып.1 | 1ПГ-2АтVIТ-90-ЛН-400П | 3 | 3700 | |
| П16 | ГОСТ 22701.2-77*; 1.465.1-10/82 вып.1 | 1ПВ14-3АтVIТ-90-ЛН-400П | 3 | 4200 | |
| П17 | ТП 503-1-46.86 Альбом III | 1ПГ-3АтVIТ-90-ЛН-400П-а | 2 | 3700 | |

| Марка, поз. | Обозначение | Наименование | Кол. | Масса ед., кг | Примечание |
|---|---|---|---|---|---|
| | | Для t=-40°С | | | |
| | | IV снеговой район | | | |
| | | Плиты покрытия | | | |
| | | в осях 1÷2 | | | |
| П1 | ГОСТ 22701.1-77*; 1.465.1-10/82, вып.1 | 1ПГ-2АтVIТ-160-ЛН-400П | 17 | 4210 | |
| П2 | ТП 503-1-46.86 Альбом III | 1ПГ-3АтVIТ-160-ЛН-400П-а | 6 | 4210 | |
| П3 | ТП 503-1-46.86 Альбом III | 1ПВ7-3АтVI-160-ЛН-400П-а | 1 | 4310 | |
| П5 | ТП 503-1-46.86 Альбом III | 1ПГ-2АтVIТ-160-ЛН-400П-б | 9 | 4210 | |
| П7 | ТП 503-1-46.86 Альбом III | 1ПВ10-3АтVIТ-160-ЛН-400П-а | 1 | 4800 | |
| П8 | ТП 503-1-46.86 Альбом III | 1ПВ7-3АтVIТ-160-ЛН-400П-б | 1 | 4310 | |
| П9 | ТП 503-1-46.86 Альбом III | 1ПВ4-2АтVIТ-160-ЛН-400П-а | 2 | 4380 | |
| П10 | ТП 503-1-46.86 Альбом III | 1ПВ14-3АтVIТ-160-ЛН-400П-а | 1 | 4680 | |
| П11 | ГОСТ 22701.2-77*; 1.465.1-10/82 вып.1 | 1ПВ14-3АтVIТ-160-ЛН-400П | 1 | 4680 | |
| П12 | ТП 503-1-46.86 Альбом III | 1ПВ7-3АтVIТ-160-ЛН-400П-в | 1 | 4310 | |
| П14 | ГОСТ 22701.2-77*; 1.465.1-10/82, вып.1 | 1ПВ4-2АтVIТ-160-ЛН-400П | 3 | 4380 | |
| П15 | ГОСТ 22270.2-77*; 1.465.1-10/82, вып.1 | 1ПВ7-2АтVIТ-160-ЛН-400П | 3 | 4310 | |
| П4 | ТП 503-1-46.86 Альбом III | 1ПГ-3АтVIТ-160-ЛН-400П-б | 4 | 4210 | |
| | | | | | |
| | | | | | |
| | | | | | |
| | | | | | |
| | | Плиты покрытия | | | |
| | | в осях 3÷5 | | | |
| П1 | ГОСТ 22701.1-77*; 1.465.1-10/82, вып.1 | 1ПГ-2АтVIТ-120-ЛН-400П | 44 | 3880 | |
| П2 | ТП 503-1-46.86 Альбом III | 1ПГ-3АтVIТ-120-ЛН-400П-а | 18 | 3880 | |
| П4 | ТП 503-1-46.86 Альбом III | 1ПГ-3АтVIТ-120-ЛН-400П-б | 2 | 3880 | |
| П5 | ТП 503-1-46.86 Альбом III | 1ПГ-2АтVIТ-120-ЛН-400П-б | 6 | 3880 | |
| П6 | ГОСТ 22701.1-77*; 1.465.1-10/82, вып.1 | 1ПГ-3АтVIТ-120-ЛН-400П | 6 | 3880 | |
| П11 | ГОСТ 22701.2-77*; 1.465.1-10/82 вып.1 | 1ПВ14-3АтVIТ-120-ЛН-400П | 4 | 4400 | |
| П13 | ГОСТ 22701.1-77*; 1.465.1-10/82, вып.1 | 1ПГ-4АтVIТ-120-ЛН-400П | 3 | 3880 | |
| П16 | ГОСТ 22701.1-77*; 1.465.1-10/82, вып.1 | 1ПВ14-4АтVIТ-120-ЛН-400П | 3 | 4400 | |
| П17 | ТП 503-1-46.86 Альбом III | 1ПГ-3АтVIТ-120-ЛН-400П-а | 2 | 3880 | |
| П18 | ТП 503-1-46.86 Альбом III | 1ПГ-4АтVIТ-120-ЛН-400П-а | 2 | 3880 | |
| П19 | ГОСТ 22701.1-77*; 1.465.1-10/82 вып.1 | 1ПГ-3АтVIТ-120-ЛН-400П-а | 6 | 3880 | |

продолжение

| Марка, поз. | Обозначение | Наименование | Кол. | Масса ед., кг | Примечание |
|---|---|---|---|---|---|
| | | Для t=-30°С, t=-40°С | | | |
| | | III, IV снеговой район | | | |
| | | Стаканы | | | |
| СБ46-1 | 1.494-24, вып.1 | СБ 46-1 | 5 | 160 | |
| СБ76-1 | 1.494-24, вып.1 | СБ 76-1 | 2 | 320 | |
| СБ76-3 | 1.494-24, вып.1 | СБ 76-3 | 4 | 340 | |
| СБ106-1 | 1.494-24, вып.1 | СБ 106-1 | 1 | 280 | |
| СБ146-1 | 1.494-24, вып.1 | СБ 146-1 | 1 | 460 | |
| СБ146-2 | 1.494-24, вып.1 | СБ 146-2 | 8 | 460 | |
| | | Фундаменты под оборудование | | | |
| Ф01 | Лист 27 | Ф01 | 1 | | 0,4 м³ |
| Ф02 | Лист 27 | Ф02 | 2 | | 0,2 м³ |
| | | Стальные изделия | | | |
| ММ34 | 1.400-7 | ММ 34 | 4 | 2,0 | |
| ММ48 | 1.400-7 | ММ 48 | 18 | 1,1 | |
| ММ51 | 1.400-7 | ММ 51 | 12 | 1,4 | |
| МС1 | 2.460-14, вып.0 | МС 1 | 64 | 0,4 | |
| МС2 | Лист 27 | -6×8 ГОСТ 103-76* ℓ=200 | 20 | 0,8 | |
| | Лист 27 | Анкер Ф8А III ГОСТ 5781-82 | | | |
| | | ℓ=450 | 9 | 0,18 | |

В маркировке плит буква Л означает утеплитель-керамзитобетон; Н-оклеечная пароизоляция из рубероида; 90, 120, 130, 160-толщина утеплителя; 400-объемный вес утеплителя: П-плитный утеплитель

Привязан

Инв.№

Инв.№ подл. | Подпись и дата | Взам.инв.№

| | | | |
|---|---|---|---|
| | | | Т.П 503-1-46.86 – КЖ |
| | | | Автотранспортное предприятие на 50 грузовых автомобилей с закрытой стоянкой |
| ГИП | Шульгин | | Производственный корпус с административно-бытовыми помещениями |
| Н.контр. | Сахновская | | Стадия: РП; Лист: 28; Листов: |
| Нач.отд. | Рубан | | |
| Гл.спец. | Ваинов | | Спецификация элементов к схеме расположения плит покрытия |
| Рук.гр. | Лавренко | | Минавтотранс РСФСР ГИП РОСАВТОТРАНС Ростовский филиал |
| Инж. | Морова | | |

Копировал: Шарф 25641-01 81 Формат А2

Типовой проект 503-1-46.86 Альбом I

## Схема расположения панелей стен по оси 1

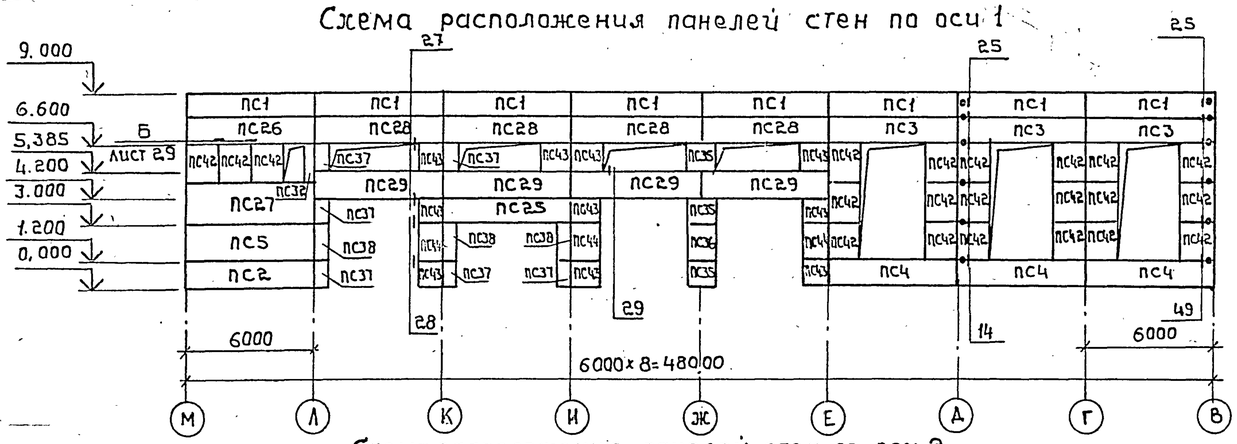


## Схема расположения панелей стен по оси 2

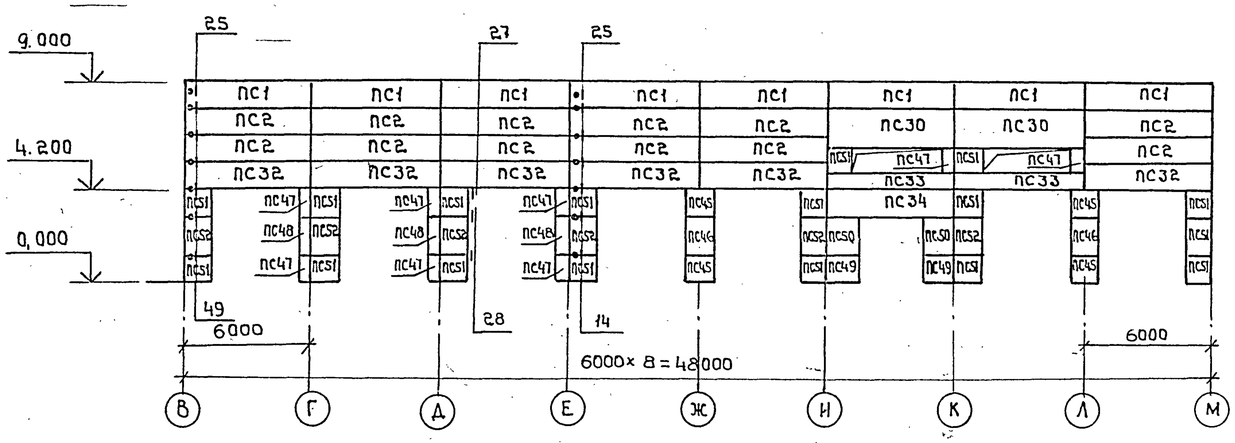


## Схема расположения панелей стен по оси 5

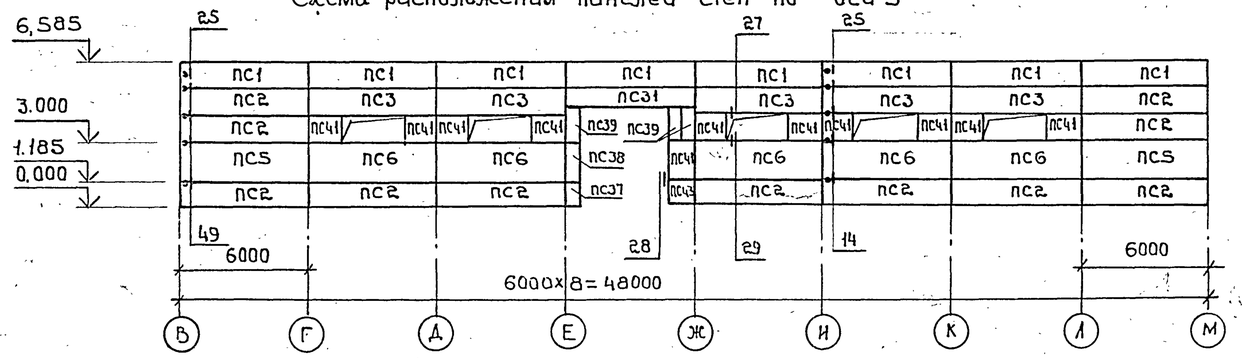


## Схема расположения стоек, насадок торцового фахверка по оси М

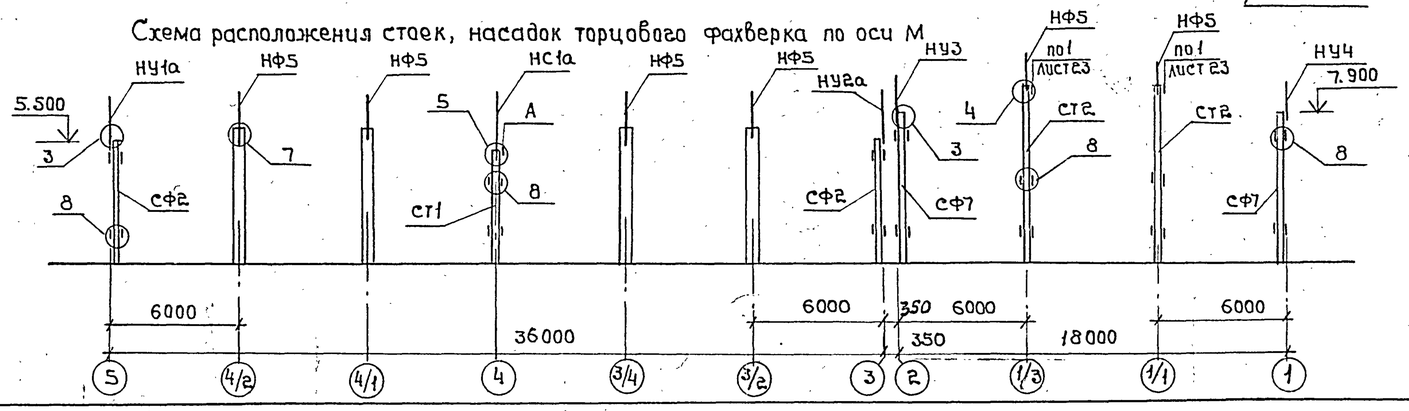


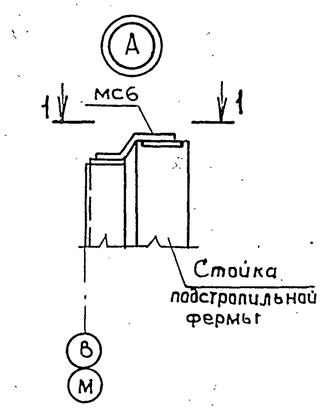


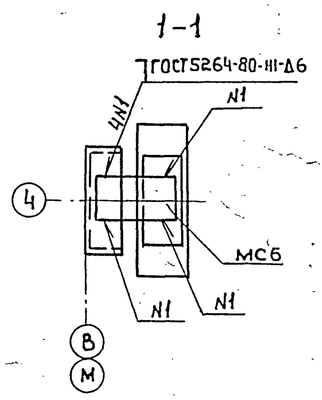


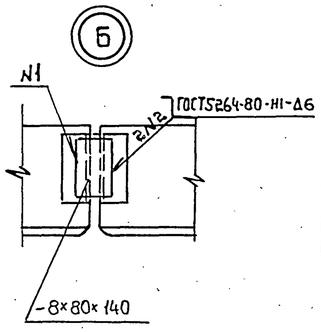


## Спецификация элементов к схемам расположения панелей стен

| Марка, поз. | Обозначение | Наименование | Кол. | Масса ед., кг | Примечание |
|---|---|---|---|---|---|
| | | | | | |
| | | Для t=-30°С | | | |
| | | Панели стен в осях 1÷2 | | | |
| ПС1 | 1.030.1-1, Вып. 1-1, Ч. I | ПС 60.12.2,5-3.А-34 | 16 | 2120 | |
| ПС2 | 1.030.1-1, Вып. 1-1, Ч. I | ПС 60.12.2,5-3.А-31 | 17 | 2120 | |
| ПС3 | 1.030.1-1, Вып. 1-1, Ч. I | ПС60.12.2,5-3.А-48 | 4 | 2120 | |
| ПС4 | 1.030.1-1, Вып.1-1, Ч. I | ПС-60. 12. 2,5-3.А-47 | 4 | 2120 | |
| ПС5 | 1.030.1-1, Вып. 1-1, Ч. I | ПС 60.18. 2.5-2.А-31 | 1 | 3190 | |
| ПС7 | 1.030.1-1, Вып. 1-1, Ч. I | ПС 60.9. 2.5-2.А-31 | 2 | 1600 | |
| ПС8 | 1.030.1-1, Вып. 1-1, Ч. I | ПС 60.12. 2,5-3, А-32 | 2 | 2120 | |
| ПС9 | 1.030.1-1, Вып. 1-1, Ч. I | ПС 63.12.2,5-3.А- 1.33 | 2 | 2230 | |
| ПС10 | 1.030. 1-1, Вып. 1-1, Ч. I | ПС 63.12.2,5-3.А- 2.33 | 2 | 2230 | |
| ПС11 | 1.030. 1-1, Вып. 1-1, Ч. I | ПС 63, 9, 2,5-2.А-1,31 | 2 | 1680 | |
| ПС12 | 1.030. 1-1, Вып. 1-1, Ч. I | ПС 63. 9. 2,5-2.А-2,31 | 2 | 1680 | |
| ПС13 | 1.030. 1-1, Вып. 1-1, Ч. I | ПС63.12.2,5-3.А-1.31 | 2 | 2230 | |
| ПС14 | 1.030. 1-1, Вып. 1-1, Ч. I | ПС63.12.2,5-3.А-2.31 | 2 | 2230 | |
| ПС15 | 1.030.1-1. Вып. 1-1, Ч. I | ПС 63.12.2,5-3.А-1.49 | 1 | 2230 | |
| ПС16 | 1.030.1-1, Вып. 1-1, Ч. I | ПС63.12.2,5-3.А- 2.49 | 1 | 2230 | |
| ПС17 | 1.030.1-1, Вып. 1-1, Ч. I | ПС 63. 18. 2,5-2.А-1.50 | 1 | 3350 | |
| ПС18 | 1.030.1-1, Вып. 1-1, Ч. I | ПС 63. 18.2,5-2.А-2,50 | 1 | 3350 | |
| ПС19 | 1.030.1-1, Вып. 1-1, Ч. I | ПС 63. 12, 2,5-3, 1-1,47 | 1 | 2230 | |
| ПС 20 | 1.030.1-1, Вып. 1-1, Ч. I | ПС 63.12.2,5-3, А-2,47 | 1 | 2230 | |
| ПС 23 | 1.030.1-1, Вып. 1-1, Ч. I | ПС30. 12. 2,5-6 А-57 | 4 | 1060 | |
| ПС 24 | 1.030, 1-1, Вып. 1-1, Ч. I | ПС60. 18, 2,5-2.А-50 | 1 | 3190 | |
| ПС 25 | 1.030, 1-1, Вып. 1-1, Ч. I | ПС 60, 12, 2,5-3, А-37 | 1 | 2120 | |
| ПС 26 | ТП503-1-46.86 Альбом III | ПС 60, 12, 2,5-3. А-а | 1 | 2120 | |
| ПС 27 | ТП503-1-46.86 Альбом III | ПС 60. 18. 2,5-2, А-а | 1 | 3190 | |
| ПС 28 | ТП503-1-46.86 Альбом III | ПС 60. 12. 2,5-3.А-б | 4 | 2120 | |
| ПС 29 | ТП503-1-46.86 Альбом III | ПС 60. 12. 2,5-3.А-в | 4 | 2120 | |
| ПС 30 | ТП503-1-46.86 Альбом III | ПС 60. 18. 2,5-2, А-б | 2 | 3190 | |
| | | | | | |
| | Продолжение см. лист 30 | | | | |

Привязан

Инв. №

Инв.№ подл. | Подпись и дата | Взам.инв.№

| | | | |
|---|---|---|---|
| | | ТП 503-1-46.86-КЖ | |
| | | Автотранспортное предприятие на 50 грузовых автомобилей с закрытой стоянкой | |
| ГИП | Шульгин | Производственный корпус с административно-бытовыми помещениями | Стадия: РП; Лист: 29.; Листов: |
| Н.контр. | Сахновская | | |
| Нач.отд. | Рубан | | |
| Гл.спец. | Воинов | Схемы расположения панелей стен по осям 1; 2; 5. | Минавтотранс РСФСР ГИПРОАВТОТРАНС Ростовский филиал |
| Рук.гр. | Лавренко | | |
| Инж. | Морова | | |

Копировал: 25641-01 82 Формат А2

Типовой проект 503-1-46.86 Альбом I

## Схема расположения панелей стен по оси В

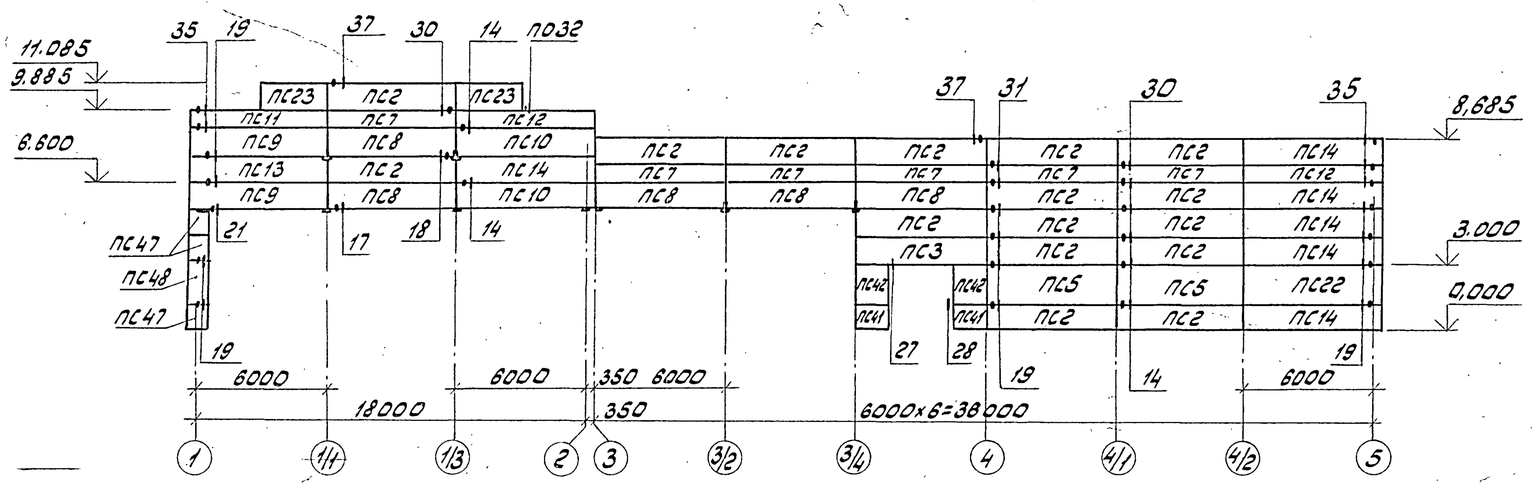


## Схема расположения панелей стен по оси М

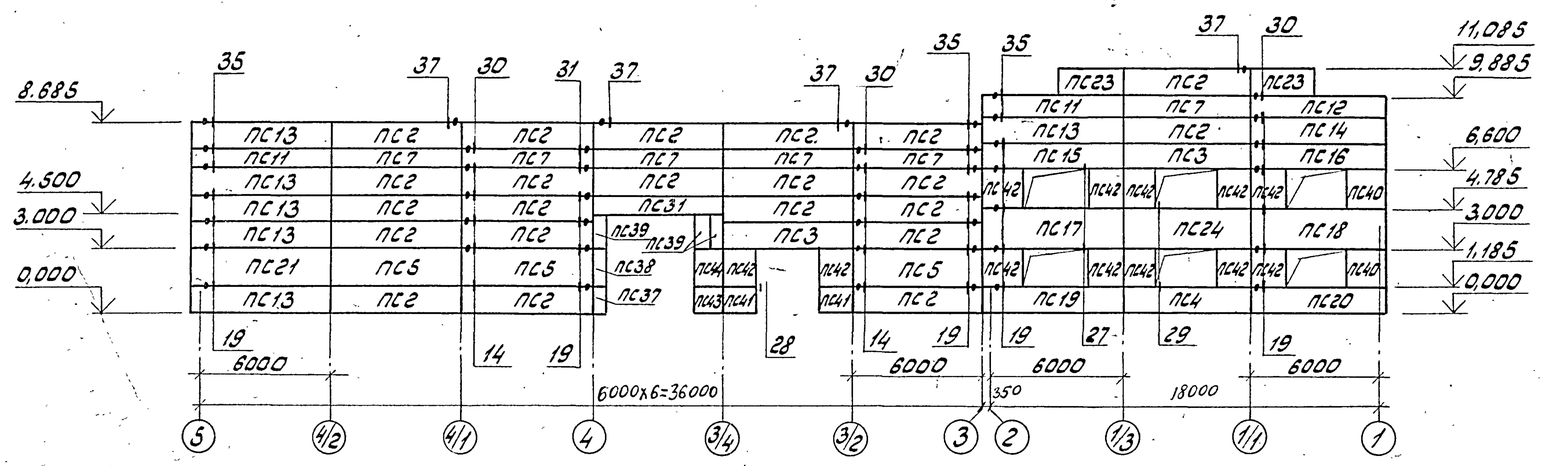


## Схема расположения стоек, насадок, опорных консолей торцового фахверка по оси В

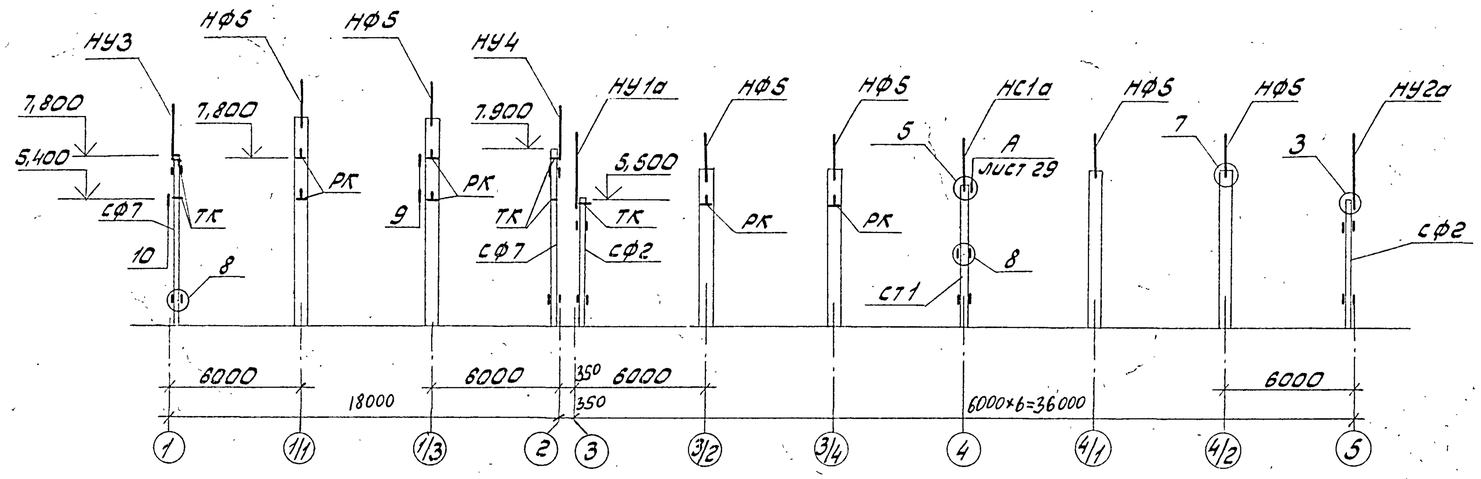


Спецификация элементов к схемам расположения панелей стен

| Марка, поз. | Обозначение | Наименование | Кол. | Масса ед.,кг | Примечание |
|---|---|---|---|---|---|
| | | | | | |
| | | для t° = -30°С | | | |
| | | Панели стен в осях 1÷2 | | | |
| ПС35 | 1.030.1-1, Вып. 1-1, 4.II | 2ПС12.12.2,5-Л-59 | 3 | 420 | |
| ПС36 | 1.030.1-1, Вып. 1-1, 4.II | 2ПС12.18.2,5-Л-59 | 1 | 630 | |
| ПС37 | 1.030.1-1, Вып. 1-1, 4.II | 2ПС6.12.2,5-Л-60 | 6 | 210 | |
| ПС38 | 1.030.1-1, Вып. 1-1, 4-II | 2ПС6.18.2,5-Л-60 | 4 | 320 | |
| ПС40 | 1.030.1-1, Вып. 1-1, 4-II | 2ПС18.18.2,5-Л-73 | 2 | 940 | |
| ПС42 | Т.П503-1-46.86 альбом III | 2ПС15.18.2,5-Л-а | 31 | 790 | |
| ПС43 | Т.П503-1-46.86 альбом III | 2ПС12.12.2,5-Л-а | 10 | 420 | |
| ПС44 | Т.П503-1-46.86 альбом III | 2ПС12.18.2,5-Л-а | 3 | 630 | |
| | | | | | |
| | | | | | |
| | | Консоль опорная | | | |
| ТК | 1.030.1-1, Вып. 4-1 | ТК3 | 4 | 17,6 | |
| РК | 1.030.1-1, Вып. 4-1 | РК3 | 4 | 14,5 | |
| | | | | | |
| | Продолжение см. лист 31 | | | | |

1. Стеновые панели выполнять из легкого бетона $\gamma$=900 кг/м³.
2. Монтаж стеновых панелей вести в соответствии с указаниями серий 1.030.1-1, вып.0-0, вып.0-3 и СНиП II-16-80.
3. Вертикальные и горизонтальные швы выполнять по узлам 56, 57 серии 1.030.1-1, вып. 3-3.
4. Все узлы замаркированы по серии 1.030.1-1, вып. 3-3.
5. При изготовлении панелей наружные поверхности выполнять с полимерцементным покрытием.

Привязан

Инв. №

| | | | |
|---|---|---|---|
| ТП 503-1-46.86 - КЖ | | | |
| Автотранспортное предприятие на 50 грузовых автомобилей с закрытой стоянкой | | | |
| ГИП Шульгина | Производственный корпус с административно-бытовыми помещениями | Стадия | Лист | Листов |
| Н.контр. Сахновская | | РП | 30 | |
| Нач.отд. Рубан | | | | |
| Гл.спец. Воинов | Схема расположения панелей стен, стоек, насадок, опорных консолей торцового фахверка по осям Б,Н. | Минавтотранс РСФСР ГИПРОАВТОТРАНС Ростовский филиал | | |
| Рук.гр. Лавренко | | | | |
| Инж. Норова | | | | |

Инв.№подл. | Подпись и дата | Взам.инв.№

25641-01 83

Копировал: Е.Ерц Формат А2

Типовой проект 503-1-46.86 Альбом I

Спецификация элементов к схемам расположения панелей стен

| Марка, поз. | Обозначение | Наименование | Кол. | Масса ед, кг | Примечание |
|---|---|---|---|---|---|
| | | Для t=-30°С | | | |
| | | Панели стен В осях 3÷5 | | | |
| ПС1 | 1.030.1-1, Вып. 1-1, 4.I | ПС60.12.2,0-2.Л-34 | 8 | 1740 | |
| ПС2 | 1.030.1-1, Вып. 1-1, 4.I | ПС60.12.2,0-2.Л-31 | 45 | 1740 | |
| ПС3 | 1.030.1-1, Вып. 1-1, 4.I | ПС60.12.2,0-2Л-48 | 7 | 1740 | |
| ПС5 | 1.030.1-1, Вып. 1-1, 4.I | ПС60.18.2,0-1.Л-31 | 7 | 2610 | |
| ПС6 | 1.030.1-1, Вып. 1-1, 4.I | ПС60.18.2,0-1.Л-47 | 5 | 2610 | |
| ПС7 | 1.030.1-1, Вып. 1-1, 4.I | ПС60.9.2.0-2Л-31 | 10 | 1310 | |
| ПС8 | 1.030.1-1, Вып.1-1, 4.I | ПС60.12.2,0-2.Л-32 | 3 | 1740 | |
| ПС11 | 1.030.1-1, Вып. 1-1, 4.I | ПС62,5.9.2,0-2.Л-1.31 | 1 | 1370 | |
| ПС12 | 1.030.1-1, Вып. 1-1, 4.I | ПС62,5.9.2,0-2.Л-2.31 | 1 | 1370 | |
| ПС13 | 1.030.1-1, Вып. 1-1, 4.I | ПС62,5.12.2,0-2.Л-1.31 | 5 | 1810 | |
| ПС14 | 1.030.1-1, Вып. 1-1, 4.I | ПС62,5.12.2,0-2.Л-2.31 | 5 | 1810 | |
| ПС21 | 1.030.1-1, Вып.1-1, 4.I | ПС62,5.18.2,0-1.Л-1.31 | 1 | 2720 | |
| ПС22 | 1.030.1-1, Вып.1-1, 4.I | ПС62.5.18.2,0-1.Л-2,31 | 1 | 2720 | |
| ПС31 | ТП503-1-46.86 Альбом III | ПС60.9.2,0-2.Л-а | 2 | 1310 | |
| ПС37 | 1.030.1-1, Вып. 1-1, 4.II | 2ПС6.12.2,0-Л-60 | 2 | 170 | |
| ПС38 | 1.030.1-1, Вып. 1-1, 4.II | 2ПС6.18.2,0-Л-60 | 2 | 260 | |
| ПС39 | ТП503-1-46.86 Альбом III | 2ПС6.15.2,0-Л | 6 | 210 | |
| ПС41 | ТП503-1-46.86 Альбом III | 2ПС15.12.2,0-Л-а | 14 | 430 | |
| ПС42 | ТП503-1-46.86 Альбом III | 2ПС15.18.2,0-Л-а | 4 | 650 | |
| ПС43 | ТП503-1-46.86 Альбом III | 2ПС12,12.2.0-Л-а | 2 | 340 | |
| ПС44 | ТП503-1-46.86 Альбом III | 2ПС12.18.2,0-Л-а | 2 | 520 | |
| | | | | | |
| | | | | | |
| | | Консоль опорная | | | |
| ТК | 1.030.1-1, Вып. 4-1 | ТК4 | 1 | 12,2 | |
| РК | 1.030.1-1, Вып. 4-1 | РК4 | 2 | 10,0 | |
| | | | | | |
| | | Для t=-40°С | | | |
| | | Панели стен В осях 1÷2 | | | |
| ПС1 | 1.030.1-1, Вып. 1-1, 4.I | ПС 60.12.3.0-3.Л-34 | 16 | 2510 | |
| ПС2 | 1.030.1-1, Вып. 1-1, 4.I | ПС60,12,3,0-3.Л-31 | 17 | 2510 | |
| ПС3 | 1.030.1-1, Вып. 1-1, 4.I | ПС 60,12,3,0-3.Л-48 | 4 | 2510 | |
| ПС4 | 1.030.1-1, Вып. 1-1, 4.I | ПС 60.12,3,0-3.Л-47 | 4 | 2510 | |
| ПС5 | 1.030.1-1, Вып.1-1, 4.I | ПС 60,18.3,0-2.Л-31 | 1 | 3760 | |
| ПС7 | 1.030.1-1, Вып. 1-1, 4.I | ПС60.9.3,0-6.Л-31 | 2 | 1910 | |
| ПС8 | 1.030.1-1, Вып. 1-1, 4.I | ПС 60.12,3,0-3.Л-32 | 2 | 2510 | |
| ПС9 | 1.030.1-1, Вып. 1-1, 4.I | ПС63,5.12,3,0-3.Л-1.33 | 2 | 2660 | |
| ПС10 | 1.030.1-1, Вып. 1-1, 4.I | ПС 63,5.12,3,0-3.Л-2.33 | 2 | 2660 | |
| ПС11 | 1.030.1-1, Вып. 1-1, 4.I | ПС63,5.9.3,0-6.Л-1,31 | 2 | 2000 | |
| ПС12 | 1.030.1-1, Вып. 1-1, 4.I | ПС63,5.9.3,0-6.Л-2,31 | 2 | 2000 | |
| ПС13 | 1.030.1-1, Вып. 1-1, 4.I | ПС63,5.12.3,0-3.Л-1,31 | 2 | 2660 | |
| ПС14 | 1.030.1-1, Вып. 1-1, 4.I | ПС63,5.12,3,0-3.Л-2,31 | 2 | 2660 | |
| ПС15 | 1.030.1-1, Вып. 1-1, 4.I | ПС63,5.12.3,0-3.Л-1,49 | 1 | 2660 | |
| ПС16 | 1.030.1-1, Вып. 1-1, 4.I | ПС 63,5.12.3,0-3.Л-2.49 | 1 | 2660 | |
| ПС17 | 1.030.1-1, Вып. 1-1, 4.I | ПС 63.5.18.3,0-2.Л-1,50 | 1 | 3990 | |
| ПС18 | 1.030.1-1, Вып. 1-1, 4.I | ПС63,5-18.3,0-2.Л-2,50 | 1 | 3990 | |
| ПС19 | 1.030.1-1, Вып. 1-1, 4.I | ПС 63,5.12,3,0-3.Л-1,47 | 1 | 2660 | |
| ПС20 | 1.030.1-1, Вып. 1-1, 4.I | ПС 63,5.12,3 0-3.Л-2.47 | 1 | 2660 | |
| ПС23 | 1.030.1-1, Вып. 1-1, 4.I | ПС30.12.3,0-6.Л-57 | 4 | 1250 | |
| ПС24 | 1.030.1-1, Вып. 1-1, 4.I | ПС 6а 18,3 0-2.Л-50 | 1 | 3760 | |

продолжение

| Марка, поз. | Обозначение | Наименование | Кол. | Масса ед, кг | Примечание |
|---|---|---|---|---|---|
| ПС25 | 1.030.1-1, Вып. 1-1, 4.I | ПС 60.12.3,0-3.Л-37 | 1 | 2510 | |
| ПС26 | ТП503-1-46.86 Альбом III | ПС 60.12.3.0-3.Л-а | 1 | 2510 | |
| ПС27 | ТП503-1-46.86 Альбом III | ПС 60.18.3,0-2.Л-а | 1 | 3760 | |
| ПС28 | ТП503-1-46.86 Альбом III | ПС 60.12.3.0-3.Л-б | 4 | 2510 | |
| ПС29 | ТП503-1-46.86 Альбом III | ПС 60.12.3.0-3.Л-в | 4 | 2510 | |
| ПС30 | ТП503-1-46.86 Альбом III | ПС 60.18.3,0-2Л-б | 2 | 3760 | |
| ПС35 | 1.030.1-1, Вып. 1-1, 4.II | 2ПС12.12.3,0-Л-59 | 3 | 500 | |
| ПС36 | 1.030.1-1, Вып. 1-1, 4.II | 2ПС12.18.3,0-Л-59 | 1 | 750 | |
| ПС37 | 1.030.1-1, Вып. 1-1, 4.II | 2ПС 6.12.3,0-Л-60 | 6 | 250 | |
| ПС38 | 1.030.1-1, Вып.1-1, 4.II | 2ПС 6.18.3,0-Л-60 | 4 | 370 | |
| ПС40 | 1.030.1-1, Вып. 1-1 4.II | 2ПС 18,3.18.3,0-Л-73 | 2 | 1120 | |
| ПС42 | ТП503-1-46.86 Альбом III | 2ПС15.18.3.0-Л-а | 31 | 930 | |
| ПС43 | 1.030.1-1, Вып. 1-1, 4.II | 2ПС12.12.3.0-Л-а | 10 | 500 | |
| ПС44 | 1.030.1-1, Вып. 1-1, 4.II | 2ПС12.18.3,0-Л-а | 3 | 750 | |
| | | | | | |
| | | | | | |
| | | Консоль опорная | | | |
| ТК | 1.030.1-1, Вып. 4-1 | ТК2 | 4 | 20.1 | |
| РК | 1.030.1-1, Вып. 4-1 | РК2 | 4 | 15.6 | |
| | | | | | |
| | | | | | |
| | | Панели стен В осях 3÷5 | | | |
| ПС1 | 1.030.1-1, Вып.1-1, 4.I | ПС60.12.2.5-3.Л-34 | 8 | 2120 | |
| ПС2 | 1.030.1-1, Вып.1-1, 4.I | ПС60.12.2.5-3.Л-31 | 45 | 2120 | |
| ПС3 | 1.030.1-1, Вып.1-1, 4.I | ПС60.12.2,5-3.Л-48 | 7 | 2120 | |
| ПС5 | 1.030.1-1, Вып.1-1, 4.I | ПС60.18.2,5-2.Л-31 | 7 | 3190 | |
| ПС6 | 1.030.1-1, Вып.1-1, 4.I | ПС60.18.2,5-2.Л-47 | 5 | 2610 | |
| ПС7 | 1.030.1-1, Вып.1-1, 4.I | ПС60.9.2,5-2.Л-31 | 10 | 1600 | |
| ПС8 | 1.030.1-1, Вып.1-1, 4.I | ПС60.12.2,5-3.Л-32 | 3 | 2120 | |
| ПС11 | 1.030.1-1, Вып.1-1, 4.I | ПС63,9.2,5-2.Л-1,31 | 1 | 1680 | |
| ПС12 | 1.030.1-1, Вып.1-1, 4.I | ПС 63.9.2.5-2.Л-2,31 | 1 | 1680 | |
| ПС13 | 1.030.1-1, Вып.1-1, 4.I | ПС 63.12.2,5-3.Л-1,31 | 5 | 2230 | |
| ПС14 | 1.030.1-1, Вып.1-1, 4.I | ПС 63.12.2.5-3.Л-2,31 | 5 | 2230 | |
| ПС21 | 1.030.1-1, Вып.1-1, 4.I | ПС 63,18.2,5-2,Л-1,31 | 1 | 3350 | |
| ПС22 | 1.030.1-1, Вып.1-1, 4.I | ПС 63.18.2,5-2.Л-2,31 | 1 | 3350 | |
| ПС31 | ТП503-1-46.86 Альбом III | ПС60.9.2,5-2.Л-а | 2 | 1600 | |
| ПС37 | 1.030.1-1, Вып.1-1, 4.II | 2ПС 6.12.2,5-Л-60 | 2 | 210 | |
| ПС38 | 1.030.1-1, Вып.1-1, 4.II | 2ПС 6.18.2,5-Л-60 | 2 | 320 | |
| ПС39 | 1.030.1-1, Вып.1-1, 4.II | 2ПС 6.15.2,5-Л-60 | 6 | 260 | |
| ПС41 | ТП503-1-46.86 Альбом III | 2ПС15.12.2,5-Л-а | 14 | 530 | |
| ПС42 | ТП503-1-46.86 Альбом III | 2ПС15.18.2,5-Л-а | 4 | 790 | |
| ПС43 | ТП503-1-46.86 Альбом III | 2ПС12,12.2,5-Л-а | 2 | 420 | |
| ПС44 | ТП503-1-46.86 Альбом III | 2ПС-12.18.2,5-Л-а | 2 | 630 | |
| | | | | | |
| | | | | | |
| | | Консоль опорная | | | |
| ТК | 1.030.1-1, Вып. 4-1 | ТК3 | 1 | 17,6 | |
| РК | 1.030.1-1, Вып. 4-1 | РК3 | 2 | 14,5 | |

продолжение

| Марка, поз. | Обозначение | Наименование | Кол. | Масса ед, кг | Примечание |
|---|---|---|---|---|---|
| | | Для t=-30°С,-40°С | | | |
| | | Панели стен | | | |
| ПС32 | ТП503-1-46.86 Альбом III | ПС60.12.2,5-3.Л-2 | 6 | 2120 | |
| ПС33 | ТП503-1-46.86 Альбом III | ПС60.6.2,5-6.Л-а | 2 | 1080 | |
| ПС34 | 1.030.1-1, Вып. 1-1, 4.II | ПС 60.12.2,5-3.Л-48 | 1 | 2120 | |
| ПС45 | 1.030.1-1, Вып. 1-1, 4.II | 2ПС12.12.2,5-Л-59 | 4 | 420 | |
| ПС46 | 1.030.1-1, Вып. 1-1, 4.II | 2ПС12.18.2,5-Л-59 | 2 | 630 | |
| ПС47 | 1.030.1-1, Вып. 1-1, 4.II | 2ПС 6.12.2,5-Л-60 | 11 | 210 | |
| ПС48 | 1.030.1-1, Вып. 1-1, 4.II | 2ПС 6.18.2,5-Л-60 | 4 | 320 | |
| ПС49 | ТП503-1-46.86 Альбом III | 2ПС15.12.2,5-Л-а | 2 | 530 | |
| ПС50 | ТП503-1-46.86 Альбом III | 2ПС15.18.2,5-Л-а | 2 | 790 | |
| ПС51 | ТП503-1-46.86 Альбом III | 2ПС12.12.2,5-Л-а | 16 | 420 | |
| ПС52 | ТП503-1-46.86 Альбом III | 2ПС 12,18.2,5-Л-а | 7 | 630 | |
| | | | | | |
| | | | | | |
| | | Изделия металлические | | | |
| СФ7 | 1.030.1-1, Вып. 4-2 | СФ7 | 4 | 417,9 | |
| СФ2 | 1.030.1-1, Вып. 4-2 | СФ2 | 4 | 300,4 | |
| СТ1 | ТП503-1-46.86 Альбом III | СТ1 | 2 | 275,5 | |
| СТ2 | ТП503-1-46.86 Альбом III | СТ2 | 2 | 490,54 | |
| НУ3 | 1.030.1-1, Вып. 4-1 | НУ3 | 2 | 43,0 | |
| НУ4 | 1.030.1-1, Вып. 4-1 | НУ4 | 2 | 43,0 | |
| НФ5 | 1.030.1-1, Вып. 4-1 | НФ5 | 12 | 46.3 | |
| НУ1а | ТП503-1-46.86 Альбом III | НУ1а | 2 | 100,1 | |
| НУ2а | ТП503-1-46.86 Альбом III | НУ2а | 2 | 100,1 | |
| НС1а | ТП503-1-46.86 Альбом III | НС1а | 2 | 116,5 | |
| Т3 | 1.030.1-1, Вып. 4-1 | Т3 | 345 | 0,4 | |
| Т5 | 1.030.1-1, Вып. 4-1 | Т5 | 30 | 0,4 | |
| Т8 | 1.030.1-1, Вып. 4-1 | Т8 | 72 | 0,5 | |
| Т17 | 1.030.1-1, Вып. 4-1 | Т17 | 14 | 0,3 | |
| Т19 | 1.030.1-1, Вып. 4-1 | Т19 | 48 | 0,5 | |
| Т24 | 1.030.1-1, Вып. 4-1 | Т24 | 48 | 1,1 | |
| Т25 | 1.030.1-1, Вып. 4-1 | Т25 | 16 | 1,0 | |
| МС6 | ТП503-1-46.86 Альбом III | МС6 | 2 | 1,96 | |
| | | -8х80х140 ГОСТ 19903-74* | 124 | 0,7 | |
| | | -8х140х140 ГОСТ 19903-74* | 68 | 1,23 | |
| | | | | | |

Инв. № подл. | Подпись и дата | Взам. инв. №

Привязан

Инв. №

| | | | |
|---|---|---|---|
| | | ТП 503-1-46.86-КЖ | |
| | | Автотранспортное предприятие на 50 грузовых автомобилей с закрытой стоянкой | |
| ГИП | Шульгин | Производственный корпус с административно-бытовыми помещениями | стадия: РП; лист: 31; листов: |
| Н.контр. | Сахновская | | |
| Нач.отд. | Рубан | | |
| Гл.спец. | Воинов | Спецификация элементов к листам 29,30 | Минавтотранс РСФСР ГИПРОАВТОТРАНС Ростовский филиал |
| Рук.гр. | Лавренко | | |
| Инж. | Морова | | |

25641-01 84

Копировал Ф[illegible] Формат А2

ТИПОВОЙ ПРОЕКТ 503-1-46.86 -АЛЬБОМ I

## Схема расположения перегородок по оси „И"

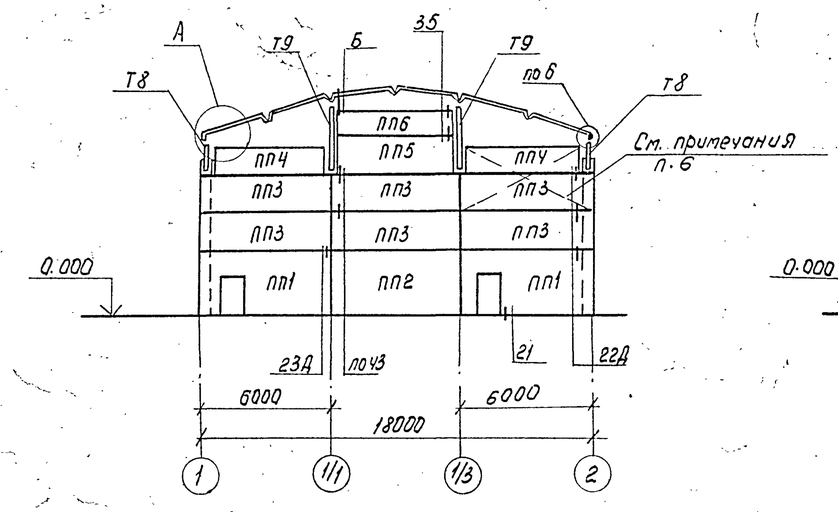


## Схема расположения перегородок по осям „К", „Л"

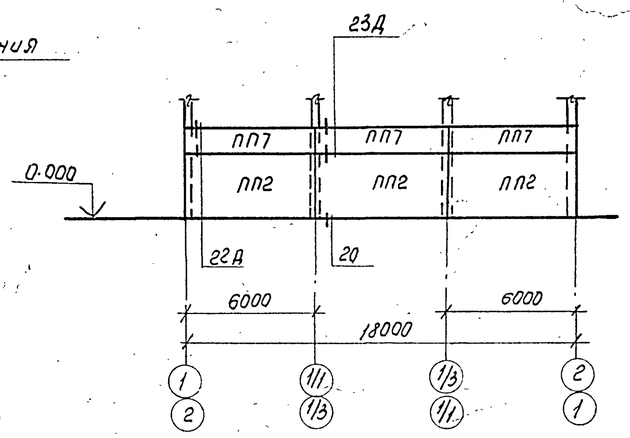


1-1

2-2

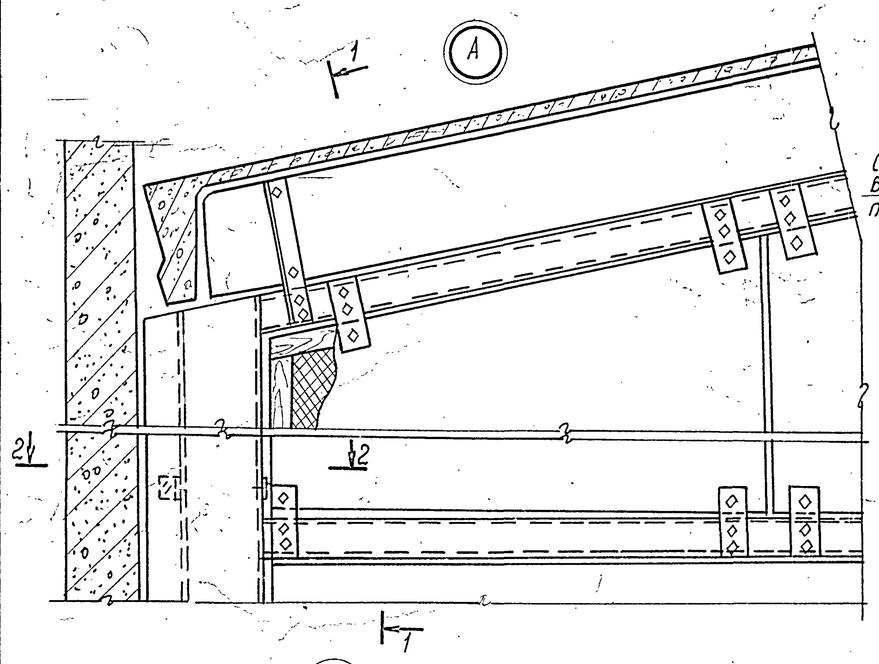


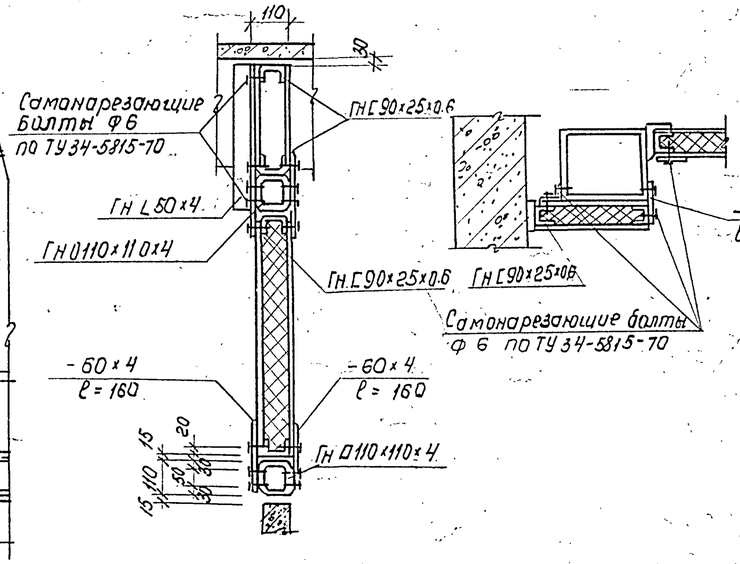


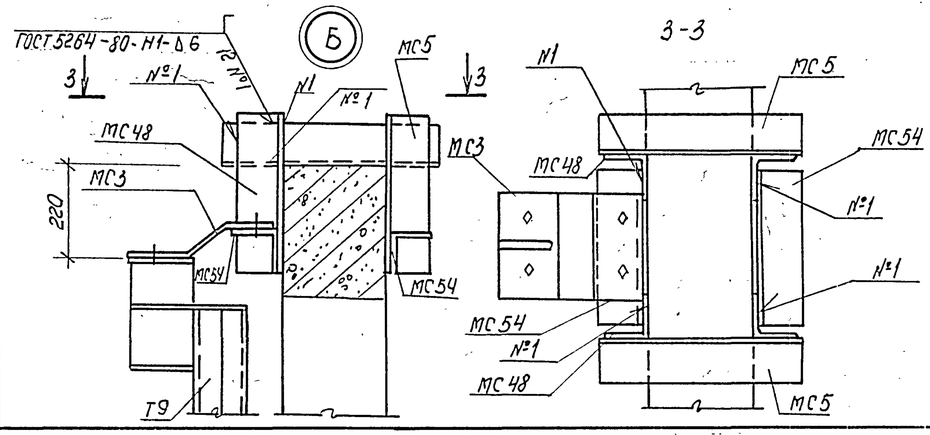


3-3




1. Перегородки выполнять из легкого бетона $\gamma = 1600$ кг/м$^3$.
2. Все неоговоренные узлы замаркированы по серии 1.030.9-2, вып.6
3. Монтаж перегородок производить в соответствии с указаниями серии 1.030.9-2, вып.0 и СНиП III-16-80
4. Стальные элементы фахверка и узлов крепления панельных перегородок покрыть огнезащитной штукатуркой толщиной 10мм.
5. Каркасно-обшивные вкладыши представляют собой трехслойную конструкцию с наружными слоями из асбестоцементных листов и средним слоем из минераловатных плит.
6. Установку панелей в осях 1/2 ÷ 2 вести после монтажа оборудования вентиляторы.

## Спецификация элементов к схемам расположения перегородок

| Марка, поз. | Обозначение | Наименование | Кол | Масса ед. кг | Примечание |
|---|---|---|---|---|---|
| | | | | | |
| | | Панели перегородок | | | |
| ПП1 | 1.030.9-2, вып.1 | ПГ60.30.1-Л-Д1 | 2 | 1970 | |
| ПП2 | 1.030.9-2, вып.1 | ПГ60.30.1-Л | 7 | 2290 | |
| ПП3 | 1.030.9-2, вып.1 | ПГ60.18.1-Л | 6 | 1360 | |
| ПП4 | 1.030.9-2, вып.1 | ПГ55.12.1-Л | 2 | 850 | |
| ПП5 | 1.030.9-2, вып.1 | ПГ58.18.1-Л | 1 | 1310 | |
| ПП6 | 1.030.9-2, вып.1 | ПГ58.12.1-Л | 1 | 880 | |
| ПП7 | 1.030.9-2, вып.1 | ПГ60.12.1-Л | 6 | 910 | |
| | | | | | |
| | | | | | |
| | | Стальные изделия | | | |
| Т8 | 1.030.9-2, вып.4 | Т8 | 2 | 32 | |
| Т9 | 1.030.9-2, вып.4 | Т9 | 2 | 91 | |
| МС6 | 1.030.9-2, вып.7 ч.2 | МС6 | 8 | 0.2 | |
| МС9 | 1.030.9-2, вып.7 ч.2 | МС9 | 7 | 0.5 | |
| МС9а | 1.030.9-2, вып.7 ч.2 | МС9а | 7 | 0.5 | |
| МС14 | 1.030.9-2, вып.7 ч.2 | МС14 | 42 | 0.2 | |
| МС30 | 1.030.9-2, вып.7 ч.2 | МС30 | 28 | 1.2 | |
| МС31 | 1.030.9-2, вып.7 ч.2 | МС31 | 14 | 0.4 | |
| МС31а | 1.030.9-2, вып.7 ч.2 | МС31а | 14 | 0.4 | |
| МС36 | 1.030.9-2, вып.7 ч.2 | МС36 | 8 | 1.1 | |
| МС37 | 1.030.9-2, вып.7 ч.2 | МС37 | 10 | 0.5 | |
| МС53 | 1.030.9-2, вып.7 ч.2 | МС53 | 20 | 0,6 | |
| МС68 | 1.030.9-2, вып.7 ч.2 | МС68 | 14 | 0.5 | |
| МС99 | 1.030.9-2, вып.7 ч.2 | МС99 | 2 | 7.0 | |
| МС48 | 1.030.9-2, вып.7 ч.2 | МС48 | 4 | 5.4 | |
| МС54 | 1.030.9-2, вып.7 ч.2 | МС54 | 4 | 6.2 | |
| МС3 | ТП503-1-46.86 альбом III | МС3 | 4 | 5,3 | |
| МС5 | ТП503-1-46.86 альбом III | МС5 | 4 | 13;29 | |
| | Болт М10×30.58 ГОСТ 7798-70* с шайбой 10.01 ГОСТ 11371-78* | Болт М10×30.58 ГОСТ 7798-70* с шайбой 10.01 ГОСТ 11371-78* | 68 | 0.03 | |
| | | Дюбель ДРБ-М10 | 68 | 0.04 | |
| | ТУ 14-2-361-79 | Гн. О110×110×4 | | 370 | |
| | ТУ 67-522-89 | Гн.С 90×25×0.6 | | 210 | |
| | ГОСТ 19772-74* | Гн.L 50×4 | | 15 | |
| | ГОСТ 103-76* | -4×6 | | 30 | |
| | | Деревянный брус | 1.3 | | м$^3$ |
| | | Асбестоцементные листы | 22 | | м$^2$ |

Привязан

Инв. №

| | | | |
|---|---|---|---|
| ГИП | Шульгина | | ТП 503-1-46.86 -КЖ |
| Н.контр. | Сахновская | | Автотранспортное предприятие на 50 грузовых автомобилей с закрытой стоянкой |
| Нач.отд. | Рубан | | Производственный корпус с административно-бытовыми помещениями |
| Гл.спец. | Воинов | | Стадия: РП; Лист: 32; Листов: |
| Рук.гр. | Лавренко | | Схемы расположения панелей перегородок |
| Инж. | Морова | | Минавтотранс РСФСР ГИПРОАВТОТРАНС Ростовский филиал |

25641-01 85

Копировал

Формат А2

Инв. № подл. | Подпись и дата | Взам. инв. №

ТИПОВОЙ ПРОЕКТ 503-1-46.86 ..... АЛЬБОМ I

## Схема расположения фундаментов

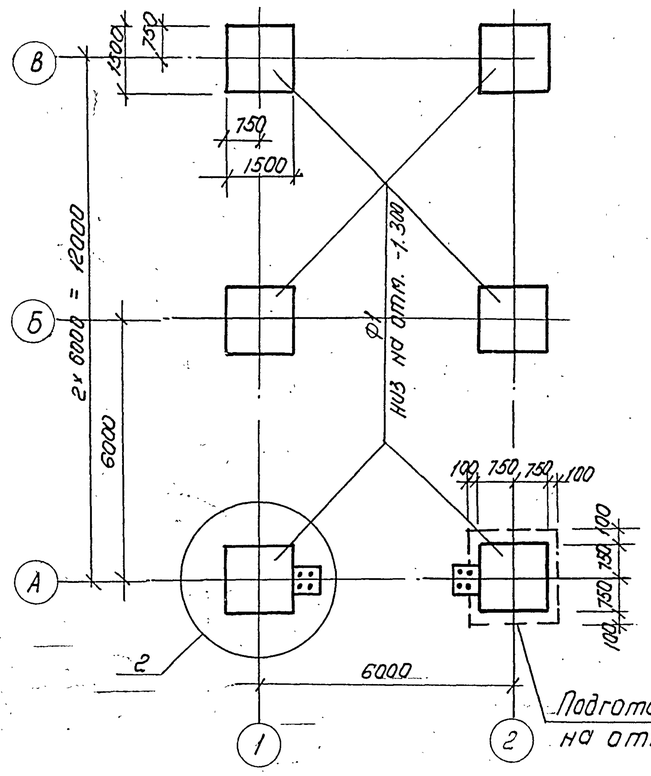


## Схема расположения колонн и ригелей

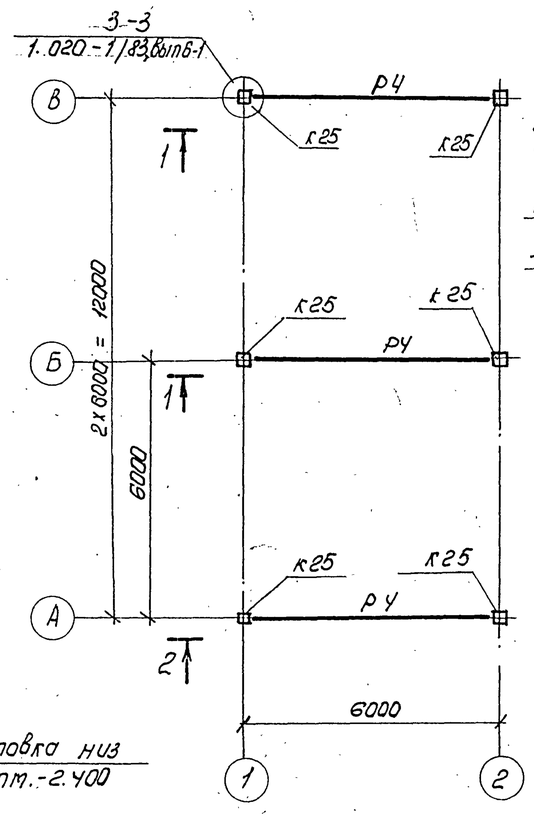


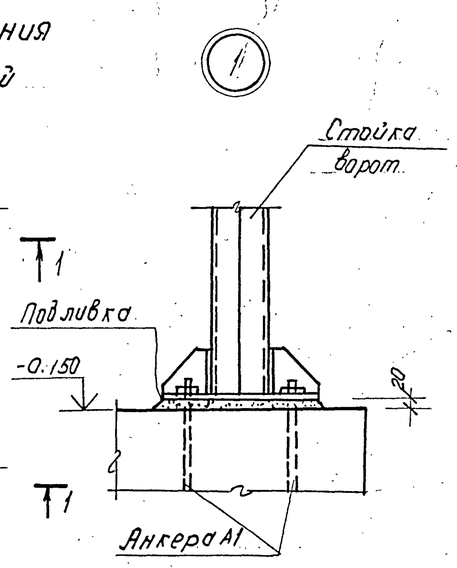


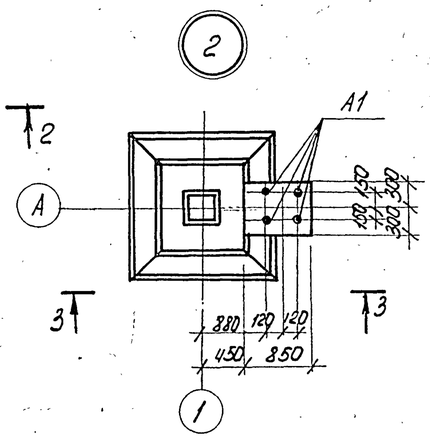


## Спецификация элементов к схемам расположения конструкций

| Марка, поз. | Обозначение | Наименование | Кол. | Масса ед., кг | Примечание |
|---|---|---|---|---|---|
| | | | | | |
| | | Фундаменты | | | |
| Ф1 | 1.020-1/83. вып.1-1 | 1ф 15.9-1 | 6 | 3200 | |
| | | | | | |
| | | Колонны | | | |
| К25 | ТП 503-1-46.86 альбом III | 1КО 3.42-а | 6 | 1153 | |
| | | | | | |
| | | Ригели | | | |
| РУ | ТП 503-1-46.86 альбом III | РДП 4.57-40 АтV-а | 3 | 2600 | |
| | | | | | |
| | | Стойки | | | |
| С1 | ТП 503-1-46.86 альбом I, км-5 | С1 | 2 | | |
| | | | | | |
| | | Анкера | | | |
| А1 | ТП 503-1-46.86 альбом III | А1 | 8 | | |

1. Монтаж сборных железобетонных конструкций вести в соответствии с указаниями серии 1.020-1/83, вып. 0-1 и СНиП III-16-80.
2. Под фундаменты выполнить подготовку из бетона класса В3.5.

## 1-1

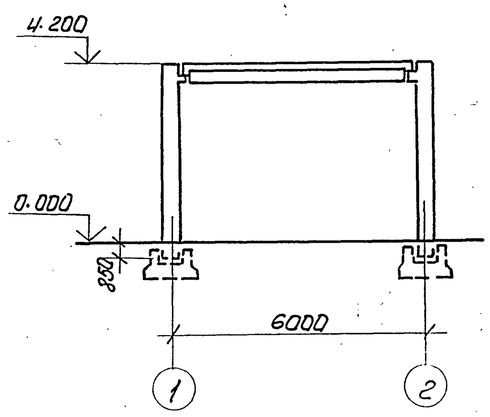


## 2-2

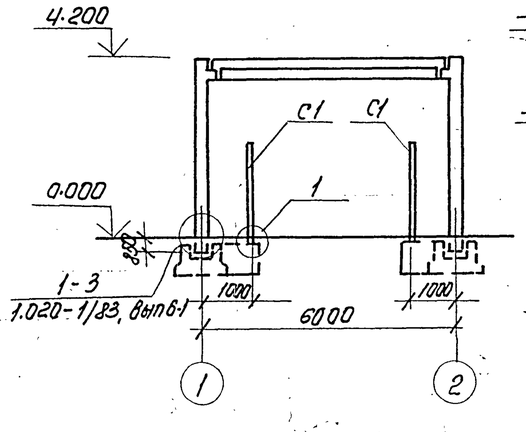


## 3-3

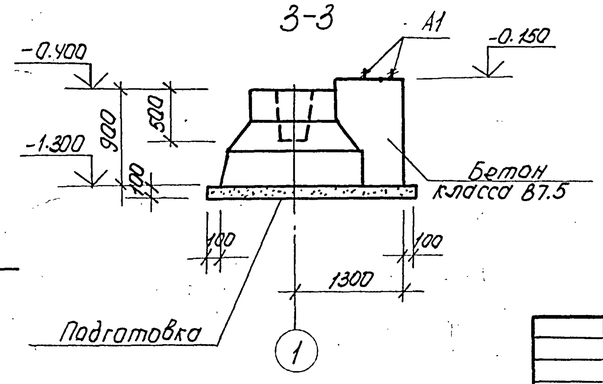


Привязан:

Инв. №

| | | | | ТП 503-1-46.86 КЖ | | | |
|---|---|---|---|---|---|---|---|
| | | | | Автотранспортное предприятие на 50 грузовых автомобилей с закрытой стоянкой. | | | |
| ГИП | Шильгин | | | Производственный корпус с административно-бытовыми помещениями. | Стадия | Лист | Листов |
| Н. контр. | Сахновская | | | | РП | 33 | |
| Нач. отд. | Рубан | | | Навес КПП | Минавтотранс РСФСР ГИПРОАВТОТРАНС Ростовский филиал | | |
| Гл. спец. | Вринов | | | Схема расположения фундаментов, колонн, ригелей. | | | |
| Рук. гр. | Лаврентко | | | | | | |
| Инж. | Крывчук | | | | | | |

25641-01 86

Копировал Ml Формат А2

Инв.№ подл. | Подпись и дата | Взам. инв.№

План

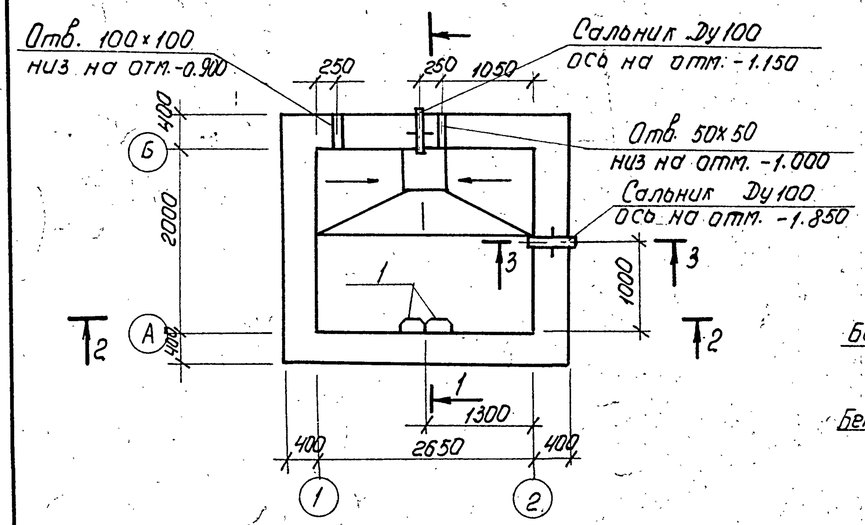


1-1

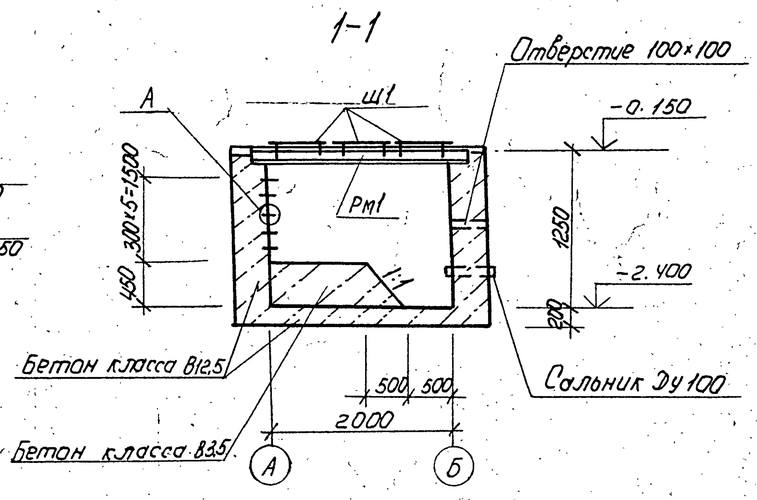


2-2




Схема расположения плит покрытия




А




3-3




Спецификация элементов на очистные сооружения

| Марка поз. | Обозначение | Наименование | Кол. | Масса ед. кг | Примечание |
|---|---|---|---|---|---|
| | | | | | |
| П1 | 3.006.1-2/82, вып. 1-2 | Плита покрытия ПТ20д-3 | 2 | 6.40 | |
| | | | | | |
| РМ1 | ТП 503-1-46.86 альбом III | Рамка РМ1 | 1 | 145.5 | |
| Ш1 | ТП 503-1-46.86 альбом III | Щит Ш1 | 3 | 69.0 | |
| | | | | | |
| | 5.900-2 | Сальник, Ду100 $\lambda$=500 | 2 | 13.9 | |
| | | | | | |
| | | | | | |
| поз.1 | ТП 503-1-46.86 альбом III | Изделие закладное МН4 | 5 | 2,3 | |
| | | | | | |
| | | | | | |
| | | Материалы | | | |
| | | Бетон класса В12.5 | 2,4м³ | | |
| | | Бетон класса В3.5 | 11.5м³ | | |

1. За условную отметку 0.000 принят уровень чистого пола 1го этажа производственного корпуса, что соответствует абсолютной отметке [ ]
2. Внутренние поверхности стен до отметки -0.90 и днище облицевать кислотоупорными плитками по ГОСТ 961-84 на эпоксидной мастике.
3. Все металлические элементы покрыть масляной краской за 2 раза.
4. Бетонные работы выполнять в соответствии с требованиями СНиП III-15-76

Привязан.

Инв. №

| | | | | | |
|---|---|---|---|---|---|
| | | | | ТП 503-1-46.86-КЖ | |
| | | | | Автотранспортное предприятие на 50 грузовых автомобилей с закрытой стоянкой | |
| ГИП | Шулогин | | | Производственный корпус с административно-бытовыми помещениями | Стадия: РП; Лист: 34; Листов: |
| Н. контр. | Сахновская | | | | |
| Нач. отд. | Рубан | | | | |
| Гл. спец. | Воинов | | | Очистные сооружения производственных стоков. План, разрезы. | Минавтотранс РСФСР ГИПРОАВТОТРАНС Ростовский филиал |
| Рук. гр. | Лавренко | | | | |
| Инж. | Морова | | | | |

25641-01 87

Копировал Мыс

формат А2

Инв. № подл. | Подпись и дата | Взам. инв. №

Типовой проект 503-1-46.86 Альбом I

## План

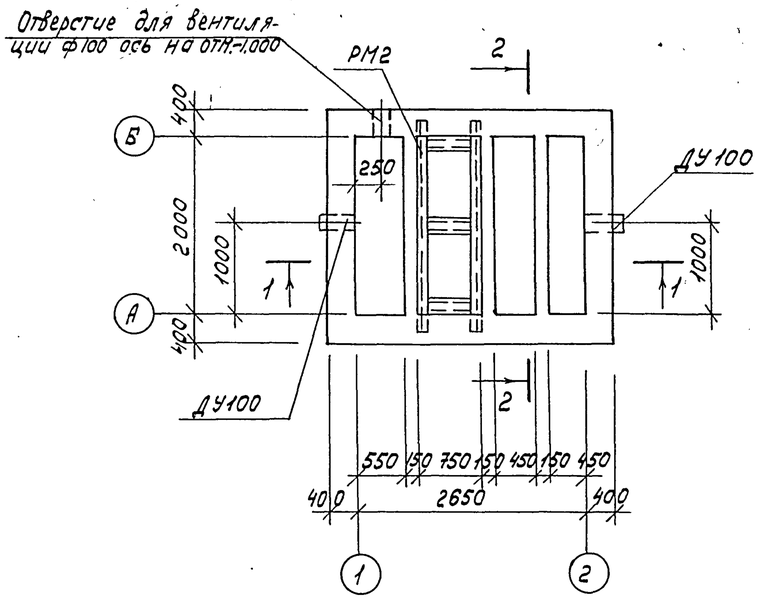


## Схема расположения плит покрытия

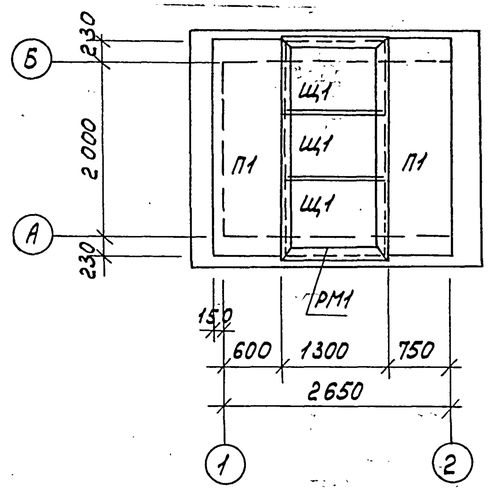


## Спецификация элементов на камеру с фильтром

| Марка, поз. | Обозначение | Наименование | Кол. | Масса ед.,кг | Примечание |
|---|---|---|---|---|---|
| | | Плиты | | | |
| П1 | 3.006.1-2/82, Вып.1-2 | ПГ20д-3 | 2 | 640 | |
| | | Рамки | | | |
| РМ1 | ТП 503-1-46.86 Альбом III | РМ1 | 1 | 145,5 | |
| РМ2 | ТП 503-1-46.86 Альбом III | РМ2 | 1 | 61,9 | |
| Щ1 | ТП 503-1-46.86 Альбом III | Щит Щ1 | 2 | 69,0 | |
| | | Сальники | | | |
| ДУ100 | 5.900-2 | ДУ 100 L=500 | 2 | 13,9 | |
| | | Сетки арматурные | | | |
| 1 | ГОСТ 8478-81 | С $\frac{8Ат-100}{8Ат-200}$ 1150х2500 $\frac{50}{25}$ | 1 | 17,5 | |
| 2 | ГОСТ 8478-81 | С $\frac{8Ат-100}{8Ат-200}$ 950х2500 $\frac{50}{25}$ | 2 | 14,6 | |
| | | Материалы | | | |
| | | Бетон класса В12,5 | | | 15,2 м³ |

## 1—1

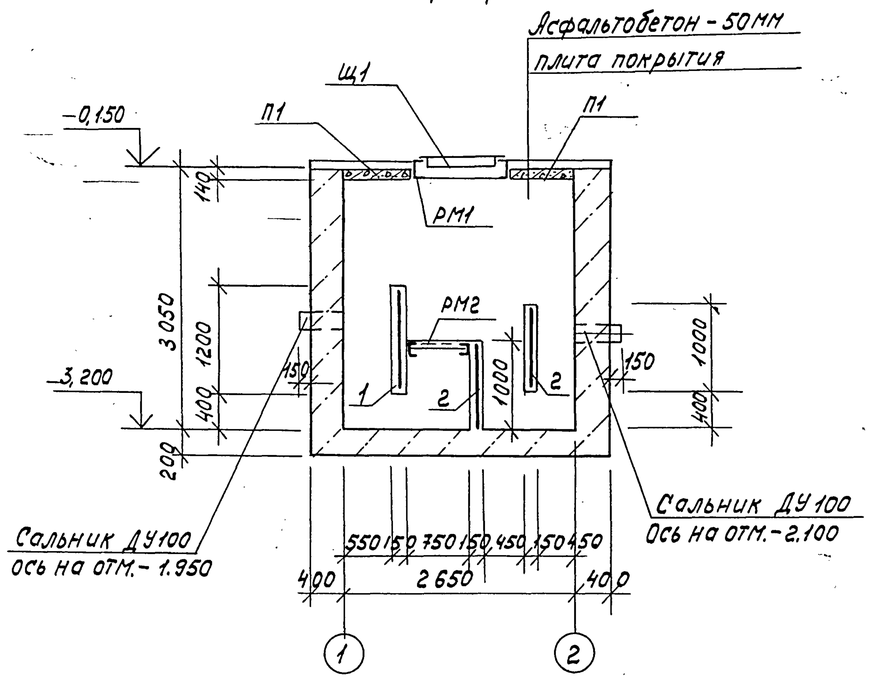


## 2—2

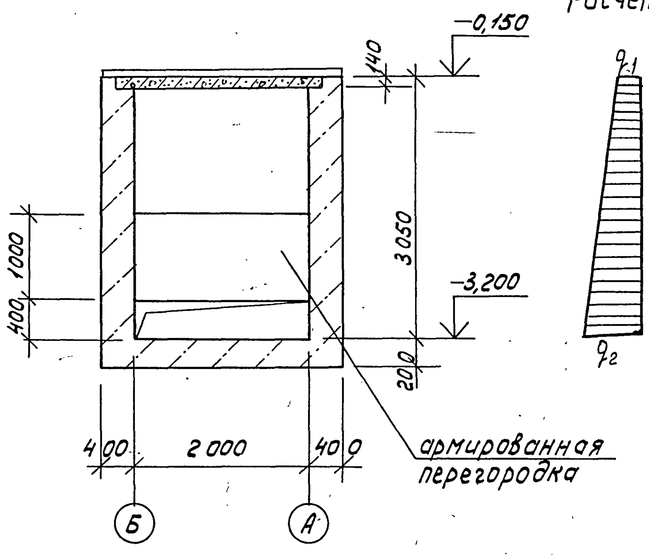


## Расчетная схема

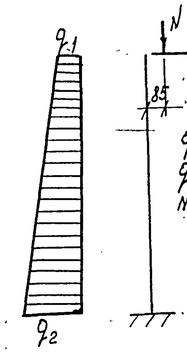


## Ведомость расхода стали на элемент, кг

| Марка элемента | Изделия арматурные | | | | Общий расход |
|---|---|---|---|---|---|
| | Арматура класса A-III | | | | |
| | ГОСТ 5781-82* | | | | |
| | ф8 | | | Итого | |
| Камера с фильтром | 46,7 | | | 46,7 | 46,7 |

1. За условную отметку 0,000 принят уровень чистого пола первого этажа производственного корпуса, соответствующий абсолютной отметке
2. Под днище выполнить подготовку из уплотненного грунта.
3. Все металлические элементы окрасить масляной краской за 2 раза по огрунтовке.
4. Внутренние поверхности стен камеры оштукатурить торкретштукатуркой толщиной 25мм в два слоя от отм.-3,200 до отм.-1.100
5. Камеру с фильтром выполнять из бетона по водонепроницаемости марки W8, по морозостойкости марки F150.

Привязан

Инв. №

| | | | |
|---|---|---|---|
| ГИП | Шульгин | | |
| Н.контр. | Сахновская | | |
| Нач.отд. | Рубан | | |
| Гл.спец. | Воинов | | |
| Рук.гр. | Лавренко | | |
| Инж. | Кривчук | | |

ТП 503-1-46.86-КЖ

Автотранспортное предприятие на 50 грузовых автомобилей с закрытой стоянкой

Производственный корпус с административно-бытовыми помещениями

| Стадия | Лист | Листов |
|---|---|---|
| РП | 35 | |

Камера с фильтром. План, разрезы 1-1÷2-2

Минавтотранс РСФСР ГИПРОАВТОТРАНС Ростовский филиал

25641-01 88

Копировал Формат А2

Инв.№подл. | Подпись и дата | Взам.инв.№

ТИПОВОЙ ПРОЕКТ 503-1-46.86 АЛЬБОМ I

## Ведомость рабочих чертежей основного комплекта

| Лист | Наименование | Примечание |
|---|---|---|
| 1 | Общие данные | |
| 2 | Техническая спецификация металла | |
| 3 | Схема расположения путей подвесного крана | |
| 4 | Схема расположения лестницы ЛМ1 | |
| 5 | Схема расположения площадки МП1 | |
| 6 | Навес КПП. Схема расположения прогонов. Стойка С1. | |
| 7 | Монтажные схемы окон | |

## Ведомость ссылочных и прилагаемых документов

| Обозначение | Наименование | Примечание |
|---|---|---|
| | Ссылочные документы | |
| 1.450.3-3, вып.1, ч.1,2 | Стальные лестницы, площадки, стремянки и ограждения | |
| 1.426.2-3 вып. 2 | Стальные подкрановые балки | |
| 1.436.2-15 вып. 1,2,3 | Окна с переплетами из спаренных прямоугольных стальных труб и механизмы открывания | |
| 2.436-11 вып. 1 | Узлы окон со стальными переплетами по серии 1.436.2-15 | |

## Ведомость спецификаций

| Лист | Наименование | Примечание |
|---|---|---|
| 4 | Спецификация элементов к схеме расположения лестницы ЛМ1 | |
| 5 | Спецификация элементов к схеме расположения площадки МП1 | |

Типовой проект разработан в соответствии с действующими нормами и правилами и предусматривает мероприятия обеспечивающие взрывную, взрывопожарную и пожарную безопасность при эксплуатации здания.

Главный инженер проекта Шульгин А.И.

## Ведомость металлоконструкций по видам профилей

| Наименование конструкций по номенклатуре прейскуранта N 01-09 | Позиции по прейскуранту N 01-09 | N пп | Код конструкции | Масса конструкций, т | | | | | | | | | | | | Количество шт. | Серия типовых конструкций |
|---|---|---|---|---|---|---|---|---|---|---|---|---|---|---|---|---|---|
| | | | | Всего стали подвесных и балочной тележек | По видам профилей стали | | | | | | | | | | Всего | | |
| | | | | | Балки и швеллеры | Крупносортная сталь | Среднесортная сталь | Мелкосортная сталь | Толстолистовая сталь | Универсальная сталь | Толстолистовая сталь | Гнутые и гнутосварные | Трубы | Прочие | | | |
| 1 | 2 | 3 | 4 | 5 | 6 | 7 | 8 | 9 | 10 | 11 | 12 | 13 | 14 | 15 | 16 | 17 | 18 |
| Подвесные пути | | 1 | 526235 | | 3,12 | 1,06 | — | — | — | — | — | 0,7 | — | — | 4,88 | | |
| Рабочая площадка | | 2 | 526233 | | 0,02 | 0,21 | — | 0,01 | 0,11 | — | — | — | — | — | 0,35 | | |
| Балки покрытия | | 3 | 526153 | | — | 0,83 | — | 0,03 | — | — | — | 1,35 | — | — | 2,21 | | |
| Стойки | | 4 | 526111 | | 0,13 | 0,08 | — | — | — | — | — | — | — | — | 0,21 | | |
| Лестницы и ограждения | | 5 | 526241 | | — | — | — | — | — | — | — | — | — | 0,5 | 0,5 | | 1.450.3-3 вып.1 часть 1.2 |
| Окна | | 6 | | | — | — | — | — | — | — | — | — | — | 2,6 | 2,6 | | 1.436.2-15 вып. 2 |
| | | | | | | | | | | | | | | | | | |
| Итого: | | | | | 3,27 | 2,18 | | 0,04 | 0,11 | | | 2,05 | | 3,1 | 10,75 | | |
| Контрольная сумма | | | | | 3,27 | 2,18 | | 0,04 | 0,11 | | | 2,05 | | 3,1 | 10,75 | | |

## Общие указания

1. В технической спецификации металла в скобках дан снеговой район по СНиП II-6-74.
2. Проектирование стальных конструкций выполнено в соответствии с требованиями СНиП II-23-81.
3. Конструкции сварные. Сварку производить электродами типа Э42 по ГОСТ 9467-75. Монтаж конструкций производить на черных болтах и сварке. Болты плотно затянуть и нарезку расчеканить.
4. В узлах и деталях даны решения соединений конструкций. Количество и диаметры болтов, длина и толщина сварных швов определяются при разработке деталировочных чертежей на основании расчетных усилий, указаных в ведомости элементов.
5. Конструкции, для которых не приведены усилия в ведомости элементов, следует крепить на двух болтах и сварке.
6. Все стальные конструкции прогрунтовать на заводе-изготовителе с последующей окраской масляной краской за 2 раза.
7. Ведомость металла дана для III снегового района.

Нач. отд ТХ
Нач. СТО
Взам. инв. №
Подпись и дата
Инв. № подл.

Привязан:

Инв. №

ТП 503-1-46.86 -КМ

Автотранспортное предприятие на 50 грузовых автомобилей с закрытой стоянкой

| | | | | | |
|---|---|---|---|---|---|
| ГИП | Шульгин | | Производственный корпус с административно-бытовыми помещениями | Стадия | Лист | Листов |
| Н. контр. | Сахновская | | | РП | 1 | 7 |
| Нач. отд. | Рубан | | | | | |
| Гл. спец. | Воинов | | Общие данные | Минавтотранс РСФСР ГИПРОАВТОТРАНС Ростовский филиал | | |
| Рук. гр. | Лавренко | | | | | |
| Инж. | Кривчук | | | | | |

25641-01 89

Копировал Формат А2

# Техническая спецификация металла

| Вид профиля и ГОСТ | Марка металла и ГОСТ | Обозначение и размер профиля мм | № п.п | Код. Марка металла | Код. Вида профиля | Код. Размера профиля | Количество шт | Длина мм | Масса металла по элементам конструкций: Код элемента конструкц. Крановый путь 10 | Элемента крепления 11 | Лестницы 12 | Площадки 13 | Прогоны, ходовые рельсы, стойки 14 | Ограждения 15 | Общая масса, т 16 | Масса потребности в металле по кварталам, т 17 | 18 | 19 | 20 | Заполняется в ц. 21 |
|---|---|---|---|---|---|---|---|---|---|---|---|---|---|---|---|---|---|---|---|---|
| 1 | 2 | 3 | 4 | 5 | 6 | 7 | 8 | 9 | 10 | 11 | 12 | 13 | 14 | 15 | 16 | 17 | 18 | 19 | 20 | 21 |
| Балки двутавровые для подвесных путей ГОСТ 19425-74* | Вст3 сп5 ГОСТ 380-71* | I 24 м | 1 | | | | | | 3,12 | — | — | — | — | — | 3,12 | | | | | |
| | Итого | | 2 | 14460 | | | | | 3,12 | — | — | — | — | — | 3,12 | | | | | |
| Всего профиля | | | 3 | | 53805 | | | | 3,12 | — | — | — | — | — | 3,12 | | | | | |
| Сталь холоднотянутая швеллеры ГОСТ 8278-83 | Вст3 сп5 ГОСТ 380-71* | ГНЕ 60×50×3 | 4 | 14460 | | | | | — | 0.7 | — | — | — | — | 0.7 | | | | | |
| | Вст3 кп2 ГОСТ 380-71* | ГНЕ 140×70×5 (II) | 5 | | | | | | — | — | — | — | 1.35 | — | 1.35 | | | | | |
| | | ГНЕ 160×60×5 (III) | 6 | | | | | | — | — | — | — | 1.35 | — | 1.35 | | | | | |
| | | ГНЕ 180×80×5 (IV) | 7 | 11240 | | | | | — | — | — | — | 1.67 | — | 1.67 | | | | | |
| | Итого | | 8 | | | | | | — | — | — | — | 1.35 | — | 1.35 | | | | | |
| Всего профиля | | | 9 | | 73007 | | | | — | 0.7 | — | — | 1.35 | — | 2.05 | | | | | |
| Швеллеры ГОСТ 8240-72* | Вст3 кп2 ГОСТ 380-71* | Е 12 | 10 | | | | | | — | — | 0.09 | — | — | — | 0.09 | | | | | |
| | | Е 16 | 11 | 11240 | | | | | — | — | — | — | 0.13 | — | 0.13 | | | | | |
| Всего профиля | | | 12 | | 26182 | | | | — | — | 0.09 | — | 0.13 | — | 0.22 | | | | | |
| Сталь угловая равнополочная ГОСТ 8509-72* | Вст3 кп2 ГОСТ 380-71* | ∠ 6.3×5 | 13 | | | | | | — | 0.21 | 0.03 | — | 0.65 | — | 0.89 | | | | | |
| | | ∠ 9×8 | 14 | | | | | | — | — | — | 0.18 | 0.02 | — | 0.2 | | | | | |
| | | ∠ 10×7 | 15 | | | | | | — | 0.01 | — | — | — | — | 0.01 | | | | | |
| | Итого | | 16 | 11240 | | | | | — | 0.22 | 0.03 | 0.18 | 0.67 | — | 1.1 | | | | | |
| Всего профиля | | | 17 | | 21113 | | | | — | 0.22 | 0.03 | 0.18 | 0.67 | — | 1.1 | | | | | |
| Сталь широкополосная универсальная ГОСТ 82-70* | Вст3 сп5 ГОСТ 380-71* | -δ=8 | 18 | | | | | | — | 0.16 | — | — | — | — | 0.16 | | | | | |
| | | -δ=14 | 19 | 14460 | | | | | — | 0.35 | — | — | — | — | 0.35 | | | | | |
| | Вст3 кп2 ГОСТ 380-71* | -δ=4 | 20 | | | | | | — | 0.25 | — | — | 0.01 | — | 0.26 | | | | | |
| | | -δ=6 | 21 | | | | | | — | 0.08 | — | — | 0.07 | — | 0.15 | | | | | |
| | | -δ=10 | 22 | | | | | | — | — | — | — | 0.11 | — | 0.11 | | | | | |
| | | -δ=20 | 23 | | | | | | — | — | — | — | 0.05 | — | 0.05 | | | | | |
| | Итого | | 24 | 11240 | | | | | — | 0.84 | — | — | 0.24 | — | 1.08 | | | | | |
| Всего профиля | | | 25 | | 13110 | | | | — | 0.84 | — | — | 0.24 | — | 1.08 | | | | | |
| Сталь рифлёная ГОСТ 8568-77* | Вст3 кп2 ГОСТ 380-71* | δ=5 | 26 | | | | | | — | — | — | 0.08 | — | — | 0.08 | | | | | |
| | Итого | | 27 | 11240 | | | | | — | — | — | 0.08 | — | — | 0.08 | | | | | |
| Всего профиля | | | | | 71315 | | | | — | — | — | 0.08 | — | — | 0.08 | | | | | |
| Сталь круглая ГОСТ 2590-71* | Вст3 кп2 ГОСТ 380-71* | • Ф16 | | | | | | | — | — | — | — | 0.03 | — | 0.03 | | | | | |
| | Итого | — | | 11240 | | | | | — | — | — | — | 0.03 | — | 0.03 | | | | | |
| Всего профиля | | | | | 11118 | | | | — | — | — | — | 0.03 | — | 0.03 | | | | | |
| Лестницы, площадки по серии 1.450.3-3, вып.1, 4.1.2 | Вст3 кп2 ГОСТ 380-71* | | | | | | | | — | — | 0.65 | 0.09 | — | — | 0.74 | | | | | |
| Окна по серии 1.436.2-15 | Вст3 кп2 ГОСТ 380-71* | | | | | | | | | | | | | 2.6 | 2.6 | | | | | |
| Всего масса металла по маркам | Вст3 сп5 | | | | | | | | 3.12 | 1.21 | | | | | 4.33 | | | | | |
| | Вст3 кп2 (III) | | | | | | | | | 0.55 | 0.5 | 0.35 | 2,42 | 2.6 | 6.89 | | | | | |
| | Вст3 кп2 (IV) | | | | | | | | | 0.55 | 0,5 | 0.35 | 2.74 | 2.6 | 7.01 | | | | | |
| Масса поставки элементов по кварталам (заполняется заказчиком) | | | | | | | | | | | | | | | | | | | | |

Привязан

Инв. №

| | | | |
|---|---|---|---|
| ГИП | Шульгин | | ТП 503-1-46.86-КМ |
| Н. контр. | Сахновская | | Автотранспортное предприятие на 50 грузовых автомобилей с закрытой стоянкой |
| Нач. отд. | Руван | | Производственный корпус с административно-бытовыми помещениями |
| Гл. спец. | Воинов | | Стадия: РП; Лист: 2; Листов: |
| Рук. гр. | Лавренко | | Техническая спецификация металла. |
| Инж. | Кривчук | | Минавтотранс РСФСР ГИПРОАВТОТРАНС Ростовский филиал |

25641-01 90

Копировал Мыл- формат А2

Инв. № подл. | Подпись и дата | Взам. инв. №

ТИПОВОЙ ПРОЕКТ 503-1-46.86 АЛЬБОМ 1

## Схема расположения путей подвесного крана

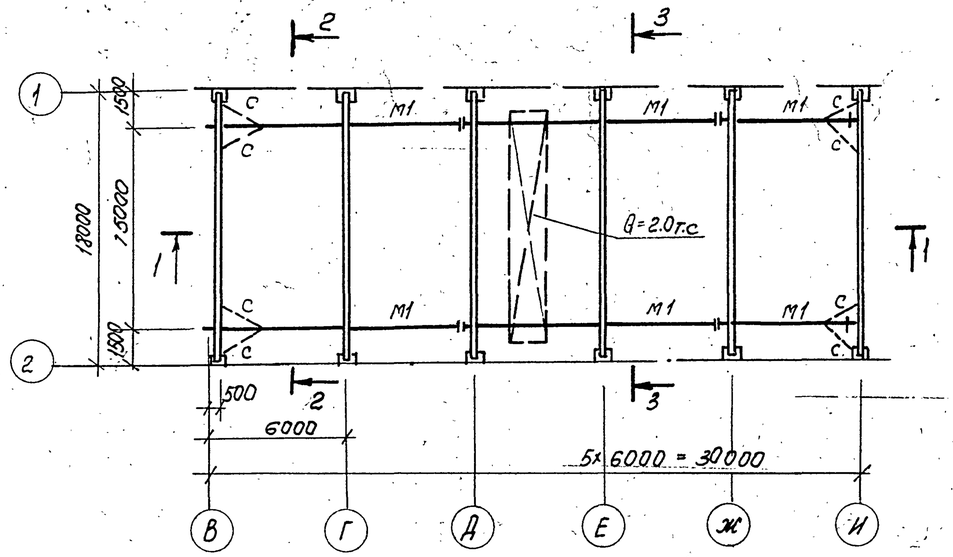


1-1

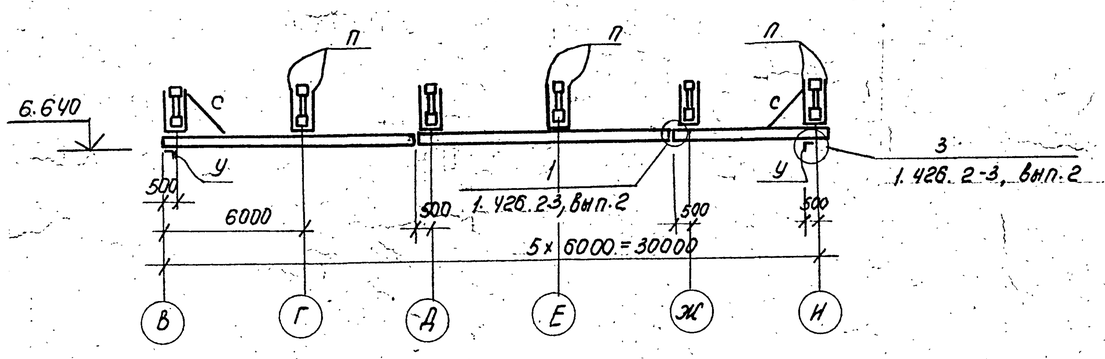


2-2

3-3

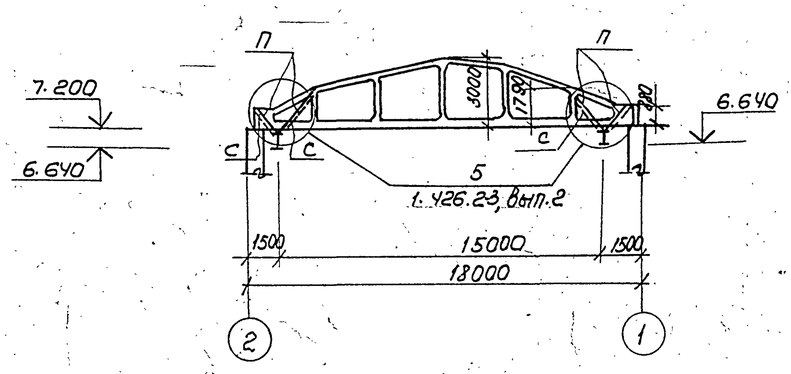


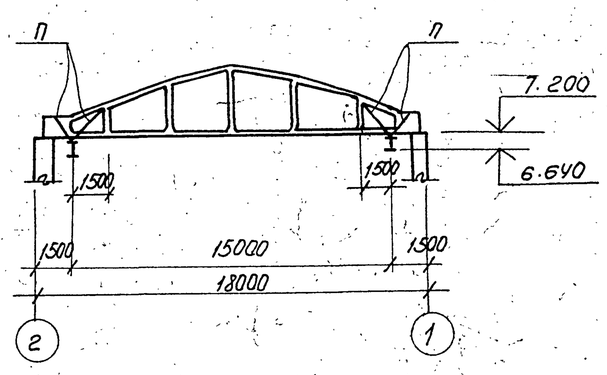


## Ведомость элементов

| Марка | Сечение: Эскиз | Поз. | Состав | Опорные усилия: M, тс·м | N, тс | Q, тс | Группа конструкций | Марка металла | Примечание |
|---|---|---|---|---|---|---|---|---|---|
| | | | | | | | | | |
| М1 | I | | I 24М | | 5.70 | | | | |
| а | [ | | [ 16 | 1.8 | | | | | |
| б | L | | L 90×8 | | | | | | по гибкости $\lambda$ = 150 |
| п | | | 2ГНС60×50×3 | 0.15 | 6.00 | | | | |
| | 256 | | | | | | | | |
| с | L | | L 63×5 | | | | | | по гибкости $\lambda$ = 400 |
| у | L | | L 100×7 | | | | | | констр. |

Техническую спецификацию металла и общие указания к монтажу стальных конструкций см. на листе 1.

Привязан

Инв. №

| | | | | | |
|---|---|---|---|---|---|
| | | | | ТП 503-1-46.86 КМ | |
| | | | | Автотранспортное предприятие на 50 грузовых автомобилей с закрытой стоянкой. | |
| ГИП | Шульгин | | | Производственный корпус с административно-бытовыми помещениями | Стадия: РП; Лист: 3; Листов: |
| Н. контр. | Сахновская | | | | |
| Нач. отд. | Рубан | | | | |
| Гл. спец. | Воинов | | | Схема расположения путей подвесного крана. | Минавтотранс РСФСР ГИПРОАВТОТРАНС Ростовский филиал |
| Рук. гр. | Лавренко | | | | |
| Ст. инж. | Чиркина | | | | |

25641-01 91

Копировал Ліфф формат А2

Инв. № подл. | Подпись и дата | Взам. инв. №

ТИПОВОЙ ПРОЕКТ 503-1-46.86 АЛЬБОМ I

## Схема расположения лестницы ЛМ1

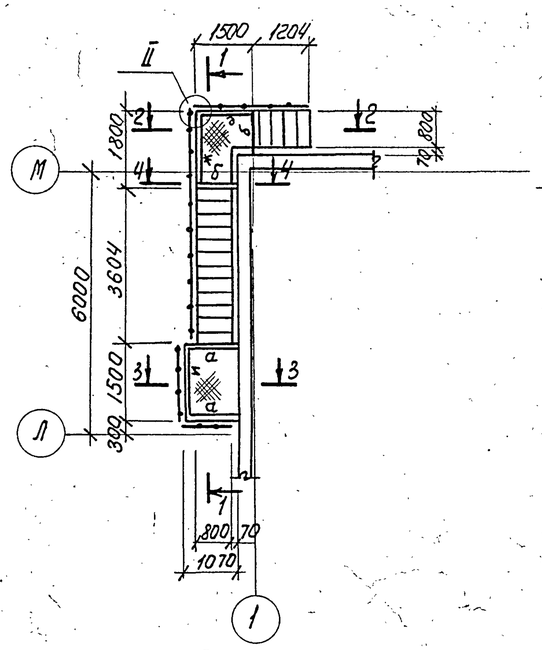


## 1-1

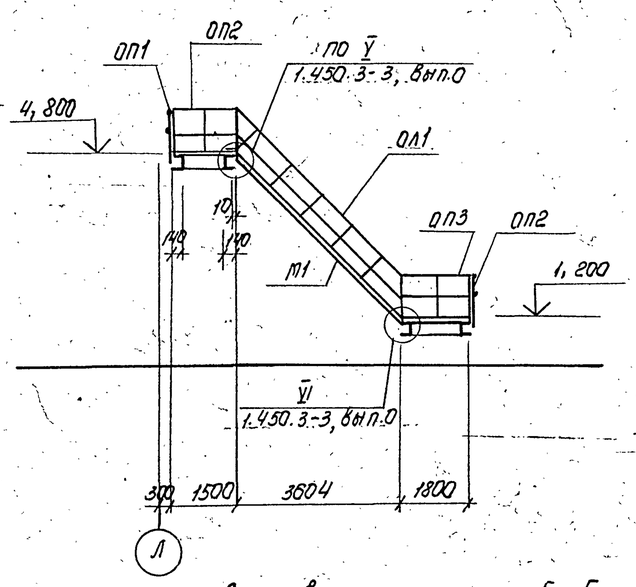


## 2-2

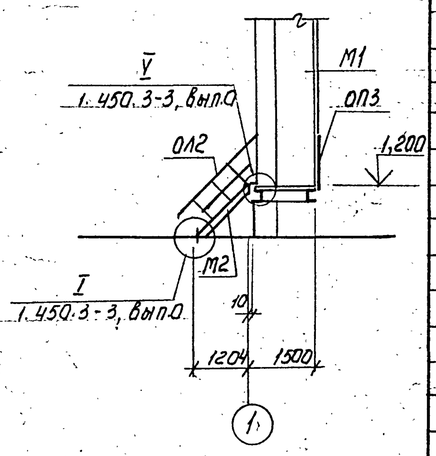


## 3-3

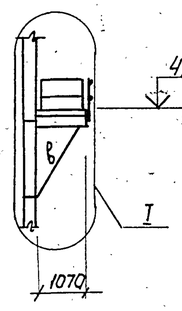


## 4-4

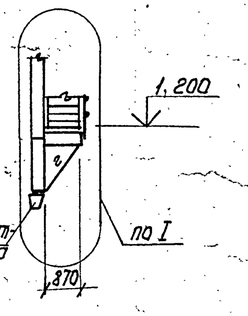


## 5-5

Стеновая панель

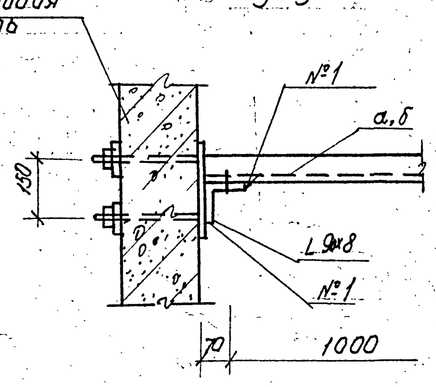


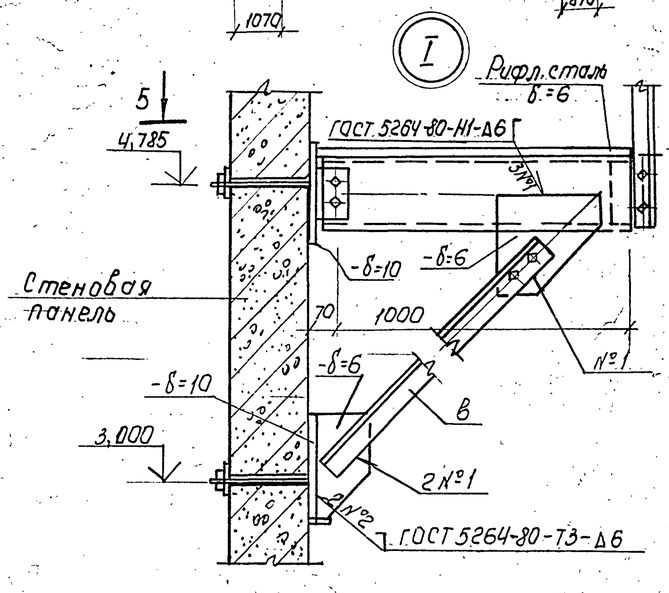


## 6-6

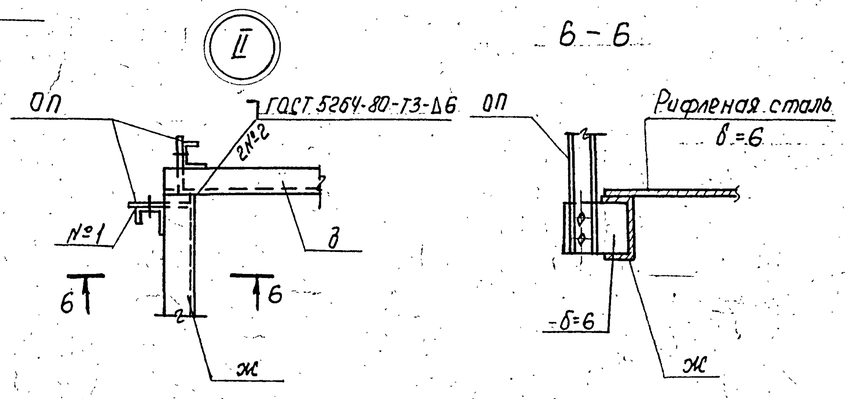


## Спецификация элементов к схеме расположения лестницы ЛМ1

| Марка, поз. | Обозначение | Наименование | Кол. | Масса ед., кг | Примечание |
|---|---|---|---|---|---|
| | | Марши лестничные | | | |
| М1 | 1.450.3-3, Вып.1, ч.1 | МЛХШ 45-36.8 | 1 | 151,2 | |
| М2 | 1.450.3-3, Вып.1, ч.1 | МЛХШ 45-12.8 | 1 | 50,9 | |
| | | | | | |
| | | Ограждения | | | |
| ОЛ1 | 1.450.3-3, Вып.1, ч.2 | ОГп МЛХ 45-10.36 | 1 | 24,4 | |
| ОЛ2 | 1.450.3-3, Вып.1, ч.2 | ОГп МЛХ 45-10.12 | 1 | 7,5 | |
| ОП1 | 1.450.3-3, Вып.1, ч.2 | ОГп МХ Э6-10.9 | 1 | 10,5 | |
| ОП2 | 1.450.3-3, Вып.1, ч.2 | ОГп МХ Э6-10.15 | 2 | 16,7 | |
| ОП3 | 1.450.3-3, Вып.1, ч.2 | ОГп МХ Э6-10.18 | 1 | 18,7 | |
| | | | | | |
| | | | | | |
| | | Элементы | | | |
| МХ2 | 1.450.3-3, Вып.1, ч.2 | МХ2 | 2 | 14,3 | |
| ДХ4 | 1.450.3-3, Вып.1, ч.2 | ДХ4 | 2 | 1,18 | |
| | | | | | |
| | | | | | |
| а | Лист 4 | [12 ГОСТ 8240-72* ℓ=1070 | 2 | 11,13 | |
| б | Лист 4 | [12 ГОСТ 8240-72* ℓ=870 | 2 | 9,1 | |
| в | Лист 4 | L 63х5 ГОСТ 8509-72* ℓ=1900 | 2 | 9,2 | |
| г | Лист 4 | L 63х5 ГОСТ 8509-72* ℓ=1000 | 2 | 4,8 | |
| д | Лист 4 | [12 ГОСТ 8240-72* ℓ=1400 | 2 | 14,6 | |
| ж | Лист 4 | [12 ГОСТ 8240-72* ℓ=1700 | 1 | 17,7 | |
| и | Лист 4 | [12 ГОСТ 8240-72* ℓ=1200 | 1 | 12,5 | |
| | | Материалы | | | |
| | | Рифл. сталь δ=6 | 3,5м² | 175,4 | |
| | | | | | |

1. Общие указания см. на листе 1.
2. Техническую спецификацию металла см. на листе 2.

Привязан

Инв. №

| | | | |
|---|---|---|---|
| ТП 503-1-46.86 | | | -КМ |
| Автотранспортное предприятие на 50 грузовых автомобилей с закрытой стоянкой | | | |
| Производственный корпус с административно-бытовыми помещениями | Стадия | Лист | Листов |
| | РП | 4 | |
| Схема расположения лестницы Лм1 | Минавтотранс РСФСР ГИПРОАВТОТРАНС Ростовский филиал | | |

| | | |
|---|---|---|
| ГИП | Шульгин | |
| Н. контр. | Сахновская | |
| Нач. отд. | Рубан | |
| Гл. спец. | Воинов | |
| Рук. гр. | Лаврёнко | |
| Инж. | Кривчук | |

25641-01 92

Копировал Мн. — Формат А2

Инв. № подл. | Подпись и дата | Взам. инв. №

ТИПОВОЙ ПРОЕКТ 503-1-46.85 АЛЬБОМ I

Инв. № подл. | Подпись и дата | Взам. инв. №

## Схема расположения площадки Мп1

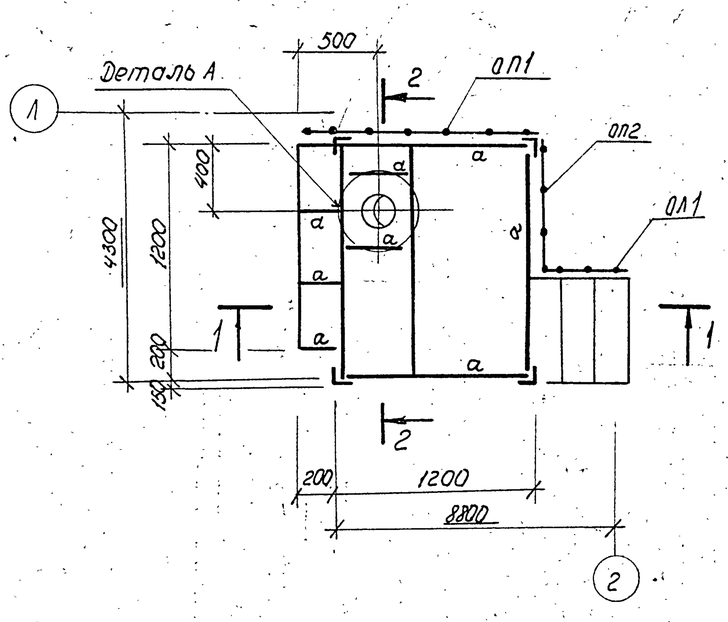


## 1 – 1

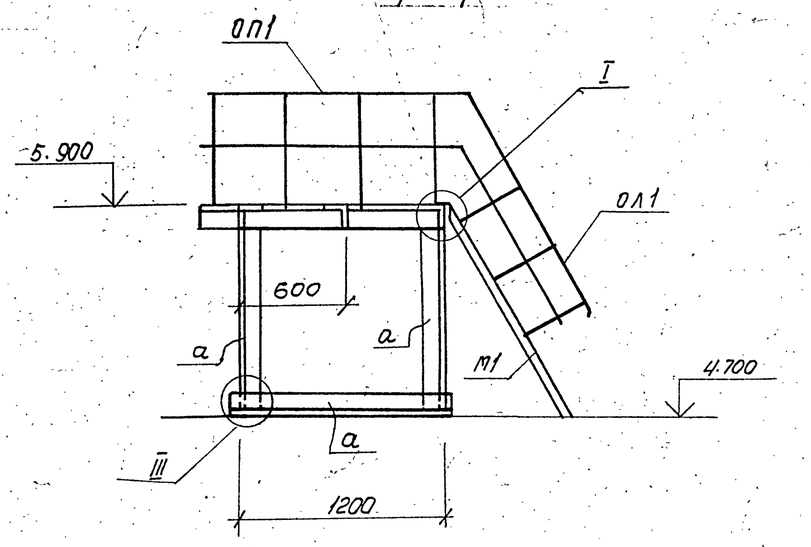


## Спецификация элементов к схеме расположения площадки Мп1

| Марка поз. | Обозначение | Наименование | Кол | Масса ед., кг | Примечание |
|---|---|---|---|---|---|
| | | Марш лестничный | | | |
| М1 | 1.450.3-3, вып.1, ч.1 | МЛХФ 60-12.6 | 1 | 40. | |
| | | | | | |
| | | Ограждения | | | |
| ОЛ1 | 1.450.3-3, вып.1, ч.2 | ОГПМЛХ 60-10.12 | 1 | 12.1 | |
| ОП1 | 1.450.3-3, вып.1, ч.2 | ОГПМХ ЭБ-10.14 | 1 | 27.2 | |
| ОП2 | 1.450.3-3, вып.1, ч.2 | ОГПМХ ЭБ-10.9 | 1 | 10.5 | |
| | | | | | |
| | | | | | |

## Ведомость элементов

| Марка | Сечение: Эскиз | Поз. | Состав | Опорные усилия: M, тс·м | N, тс | Q, тс | Группа конструк. | Марка металла | Примечание |
|---|---|---|---|---|---|---|---|---|---|
| а | L | | L 9×7 | | | | | | конструктивно |
| | | | | | | | | | |
| | | | | | | | | | |

## 2 – 2

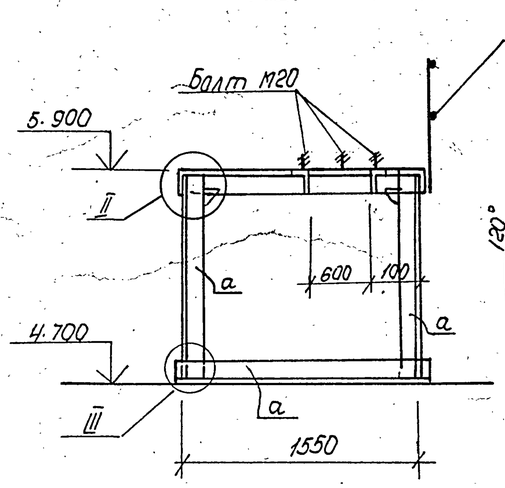


## Деталь А

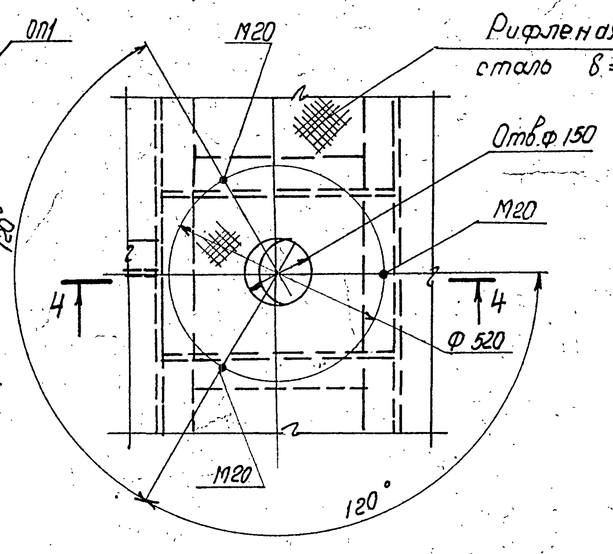


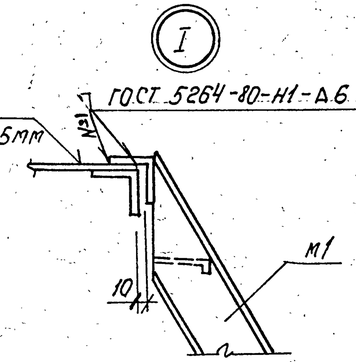


## 5 – 5

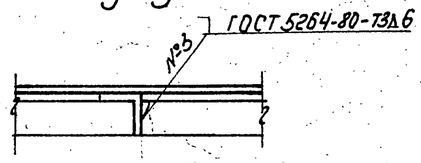


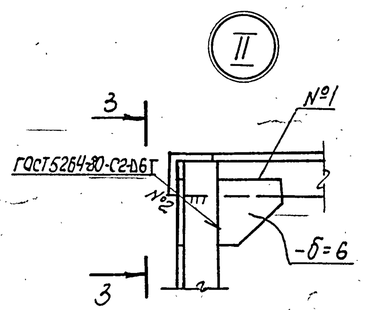


## 3 – 3

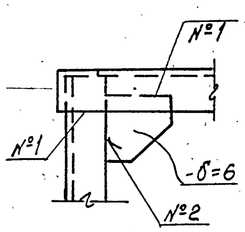


## 4 – 4

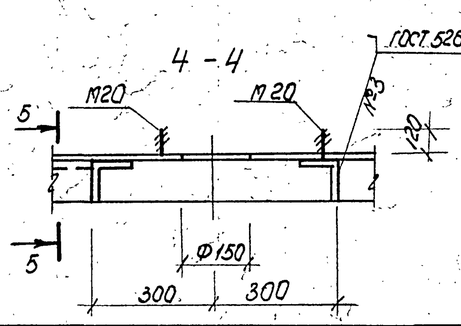


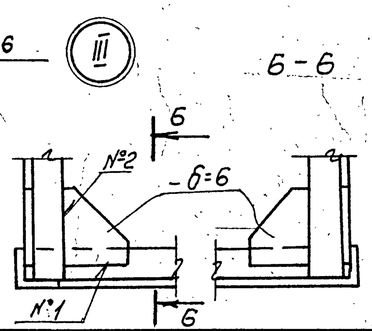


## 6 – 6

1. Общие указания см. на листе 1.
2. Техническую спецификацию металла см. на листе 2.

Привязан

Инв. №

| | | | | | |
|---|---|---|---|---|---|
| | | | | ТП 503-1-46.85-КМ | |
| | | | | Автотранспортное предприятие на 50 грузовых автомобилей с закрытой стоянкой | |
| ГИП | Шулюгин | | | Производственный корпус с административно-бытовыми помещениями | Стадия: РП; Лист: 5; Листов: |
| Н.контр. | Сахновская | | | | |
| Нач. отд. | Рубан | | | | |
| Гл. спец. | Ваинов | | | Схема расположения площадки Мп1. | Минавтотранс РСФСР ГИПРОАВТОТРАНС Ростовский филиал |
| Рук. гр. | Лавренко | | | | |
| Инж. | Кривчук | | | | |

25641-01 93

Копировал Мих — Формат А2

ТИПОВОЙ ПРОЕКТ 503-1-43.85 АЛЬБОМ I

Схема расположения прогонов навеса

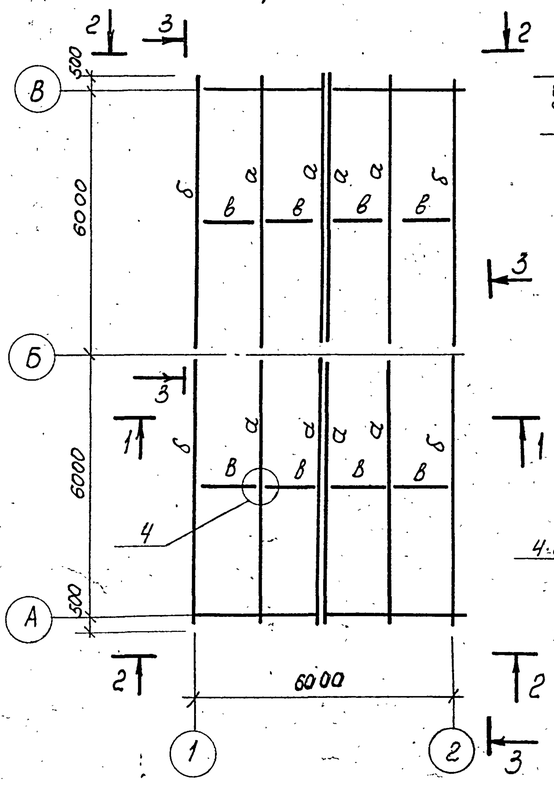


3-3

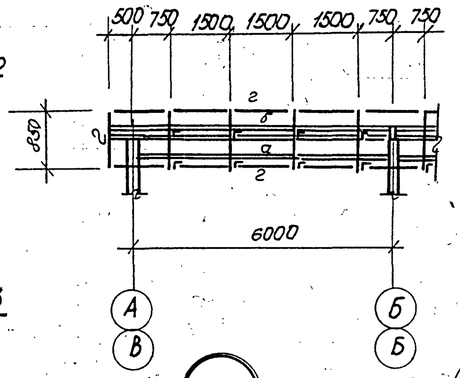


1

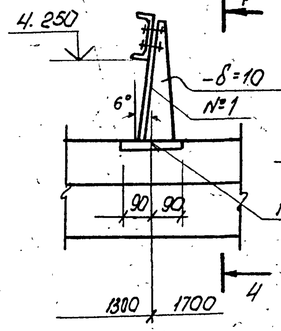


4-4

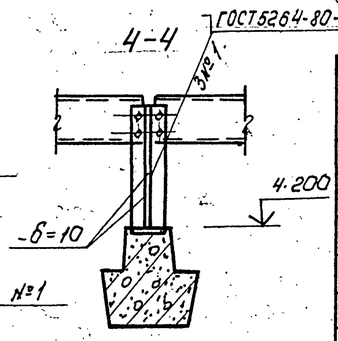


Ведомость элементов

| Марка | Сечение: Эскиз | Поз. | Сечение: Состав | Опорные усилия: N, тс, м | Опорные усилия: N, тс | Опорные усилия: Q, тс | Группа конструкций | Марка металла | Примечание |
|---|---|---|---|---|---|---|---|---|---|
| а | [ | | ГНС160×60×5 | 1,1 | | | | | снег-III |
| а | [ | | ГНС180×80×5 | 1.6 | | | | | снег-IУ |
| б | ][ | | 2ГНС160×60×5 | 0.6 | | | | | снег-III |
| б | ][ | | 2ГНС180×80×5 | 0.8 | | | | | снег-IУ |
| в | • | | • 16 | | | | | | |
| г | L | | L 63×5 | | | | | | |
| с1 | [] h=128 | | 2[ 16 | | | | | | |

2

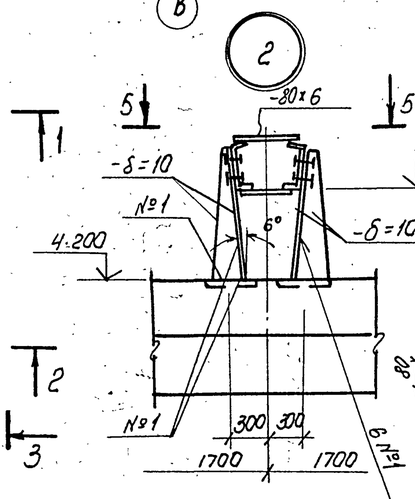


3

6-6

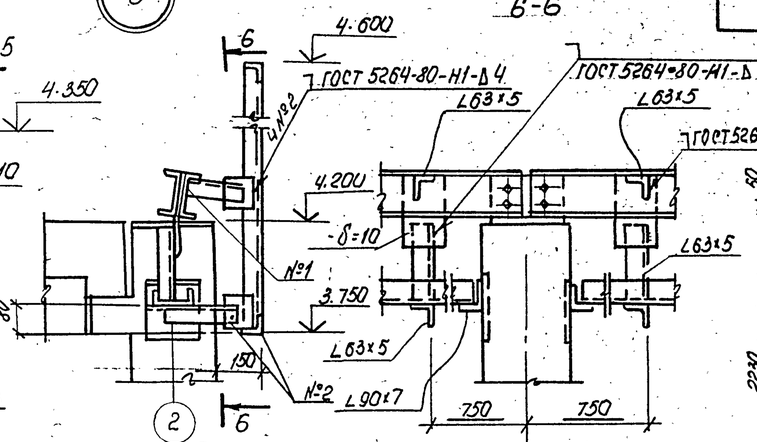


Стойка С1

8-8

9-9

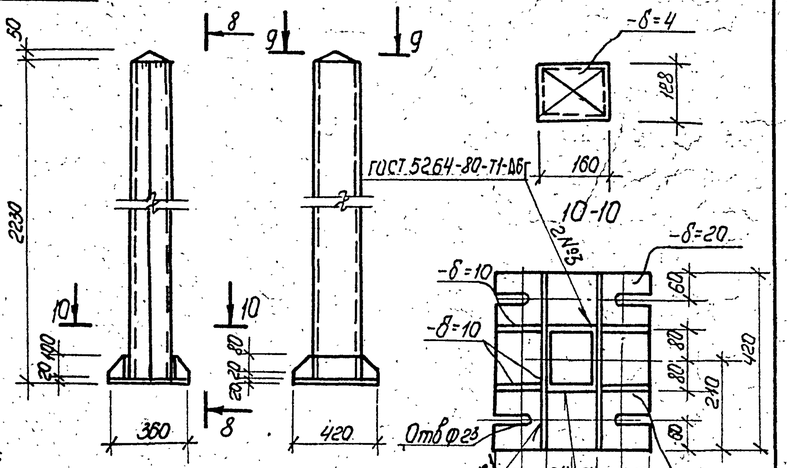


1-1

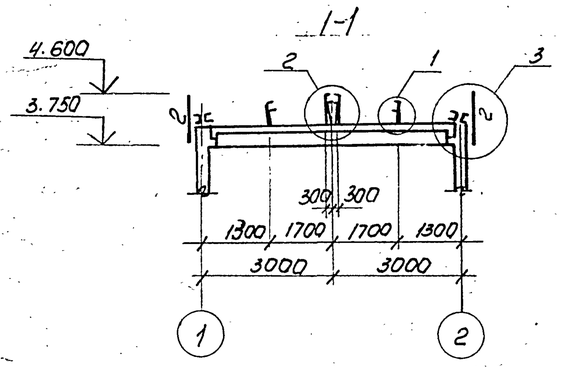


5-5

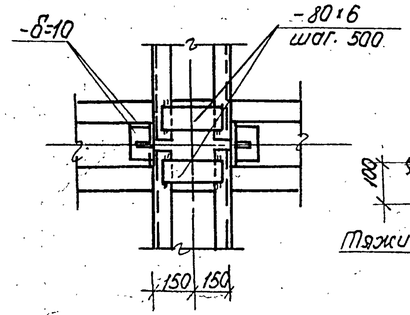


4

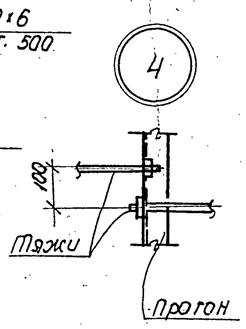


5

7-7

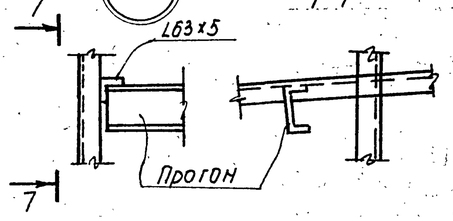


2-2

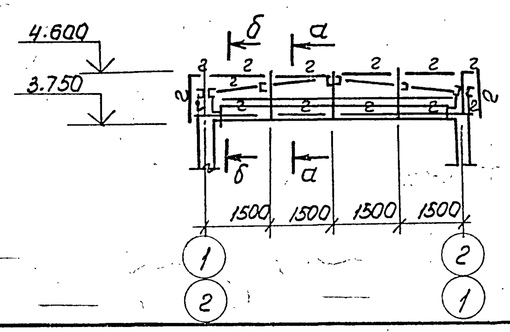


а-а

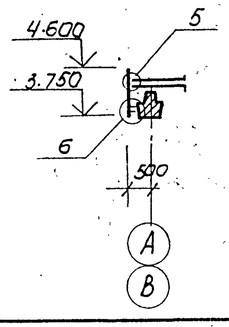


6

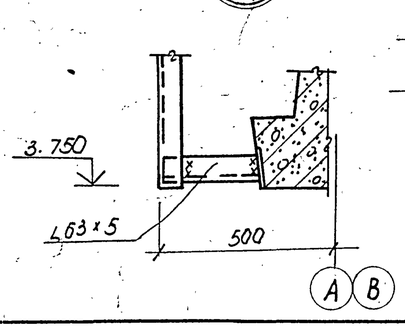


б-б

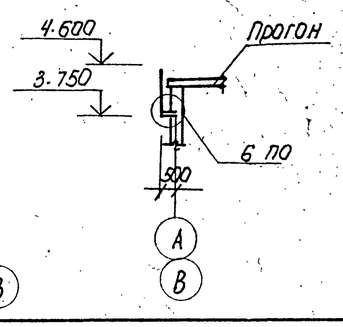


Привязан

Инв. №

| | | | | ТП 503-1-46.86-КМ | | | |
|---|---|---|---|---|---|---|---|
| | | | | Автотранспортное предприятие на 50 грузовых автомобилей с закрытой стоянкой | | | |
| ГИП | Шульгин | | | Производственный корпус с административно бытовыми помещениями | Стадия | Лист | Листов |
| Нач. отд. | Рубан | | | | РП | 6 | |
| Гл. спец. | Воинов | | | Навес КПП. Схема расположения прогонов. Стойка С1. | Минавтотранс РСФСР ГИПРОАВТОТРАНС Ростовский филиал | | |
| Рук. гр. | Лавренко | | | | | | |
| Ст. инж. | Чичкина | | | | | | |
| Н. контр. | Сухновская | | | | | | |

25641-01 94

Списовал Инв. №

Инв. № подл. | Подпись и дата | Взам. инв. №

## Монтажные схемы окон

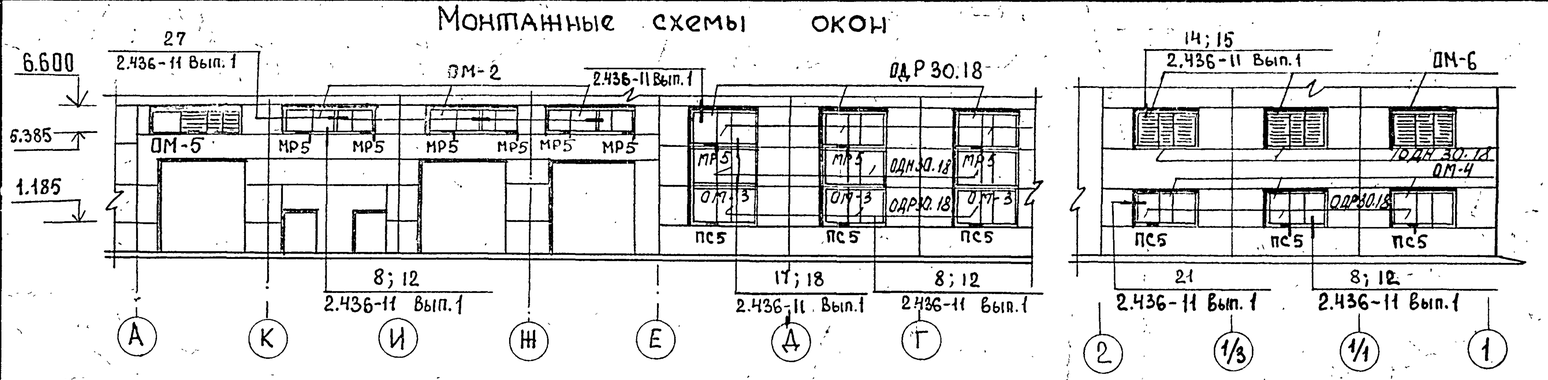


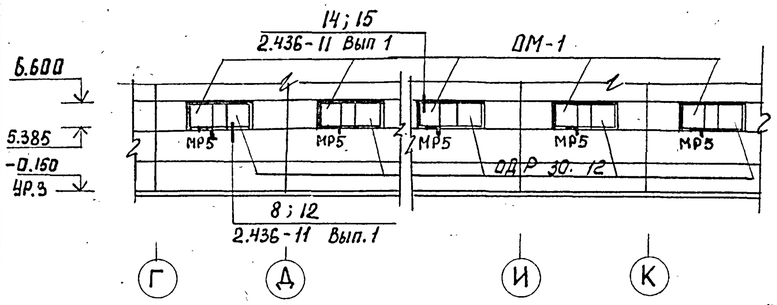


## Ведомость элементов

| Марка поз. | Сечение эскиз | поз. | Сечение состав | Опорные усилия M тс.м | R тс | Q тс | группа констр. | Марка металла | Примечание |
|---|---|---|---|---|---|---|---|---|---|
| а | L | | L63×63×6 | — | — | — | IV | Вст3кп2 | конструктивно |
| б | ⌀ | | ⌀20 А II | — | — | — | IV | Вст3кп2 | конструктивно |
| в | — | | -6×100 | — | — | — | IV | Вст3кп2 | конструктивно |
| г | — | | -4×40 | — | — | — | IV | Вст3кп2 | конструктивно |

## Лестница ЛМ-2

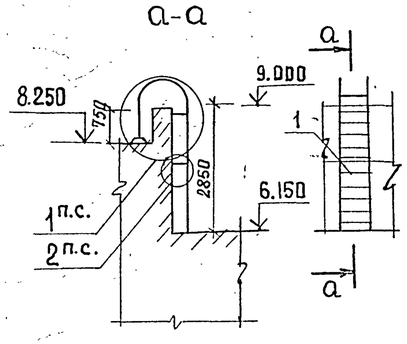


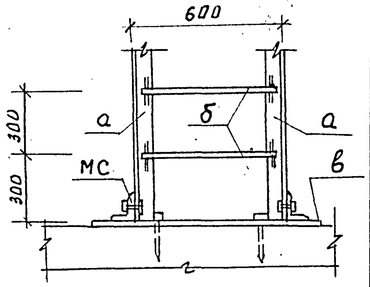


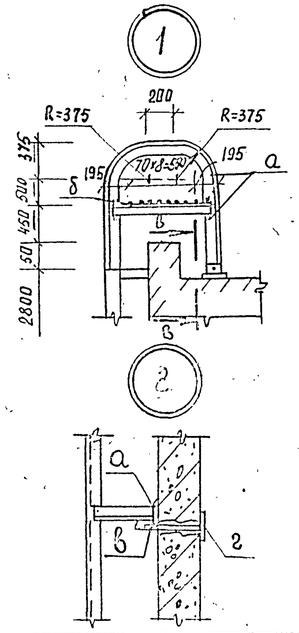


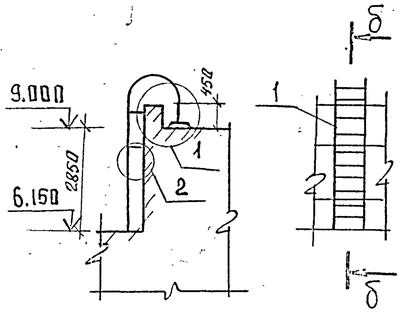


## Спецификация изделий на лист

| Марка поз. | Обозначение | Наименование | Кол. | Масса ед., кг | Примечание |
|---|---|---|---|---|---|
| | | Лестница ЛМ-2 | | | |
| 1 | 1.450.3-3 Вып. 1 | стремянка СХ-28 | | | |
| | | (СХ-28С) | 2 | 47 | |
| МС | тп 503-1-46.86-МС | соединительная деталь | 4 | 1,58 | |
| | | Элементы крепления окон | | | |
| Упор | 1.436.2-15 Вып.2 | Упор L12.5/3×8 ℓ=100 | 12 | 0.125 | |
| А1.12 | 1.436.2-15 Вып.2 | Нащельник | 19 | 1,2 | |
| А1.18 | 1.436.2-15 Вып.2 | Нащельник | 19 | 1,8 | |
| А1.005 | 1.436.2-15 Вып.2 | Нащельник | 19 | 0,05 | |
| А1.24 | 1.436.2-15 Вып.2 | Нащельник | 4 | 2.4 | |
| А2.12 | 1.436.2-15 Вып.2 | Нащельник | 15 | 2,42 | |
| А2.18 | 1.436.2-15 Вып.2 | Нащельник | 19 | 3,62 | |
| А2.24 | 1.436.2-15 Вып.2 | Нащельник | 4 | 4,82 | |
| А3 12 | 1.436.2-15 Вып.2 | Нащельник | 84 | 1.03 | |
| А3.18 | 1.436.2-15 Вып.2 | Нащельник | 104 | 1.54 | |
| А3.24 | 1.436.2-15 Вып.2 | Нащельник | 8 | 2.05 | |
| А4 | 1.436.2-15 Вып.2 | Скоба А4 | 317 | 0,12 | |
| А3.005 | 1.436.2-15 Вып.2 | Нащельник | 15 | 0,04 | |

## продолжение

| Марка поз. | Обозначение | Наименование | Кол. | Масса ед., кг | Примечание |
|---|---|---|---|---|---|
| М1 | 1.436.2-15 Вып. 2 | Шарнир | 60 | 0,056 | |
| М2 | 1.436.2-15 Вып.2 | сухарь | 105 | 0.12 | |
| М3 | 1.436.2-15 Вып.2 | сухарь | 60 | 0,027 | |
| планка | 1.436. 2-15 Вып.2 | планка-черт.125-80.2.2232 | 69 | 0,05 | |
| балка | 1.436. 2-15 Вып. 2 | балка-черт.125-80.2.2211-20 | 6 | 8.87 | |
| | | Оконные блоки | | | |
| | | ОМ-1 (мест 5) | | | |
| ОДР30.12 | 1.436.2-15 Вып.1,2 | Оконный блок | 1 | 126,4 | |
| МР 5 | 1.436.2-15 Вып.3 | механизм рычажный | 1 | 2,4 | |
| | | ОМ-2 (мест3) | | | |
| ОДР24.12 | 1.436.2-15 Вып. 1,2 | оконный блок | 1 | 103,5 | |
| ОДР 18.12 | 1.436.2-15 Вып. 1,2 | оконный блок | 1 | 85,0 | |
| МР5 | 1.436.2-15 Вып.3 | механизм рычажный | 2 | 2,4 | |
| | | ОМ-3 (мест3) | | | |
| ОДР30.18 | 1.436.2-15 Вып.1.2 | оконный блок | 2 | 175,7 | |
| ОДН30.18 | 1.436.2-15 Вып.1,2 | Оконный блок | 1 | 147,5 | |
| МР 5 | 1.436.2-15 Вып. 3 | механизм рычажный | 1 | 2,4 | |
| ПС 5 | 1.436.2-15 Вып. 3 | прибор-стержень | 1 | 0,60 | |
| Ригель | 1.436.2-15 Вып. 2 | ригель Г.14 ГОСТ 8240-72 ℓ=3000 | 2 | 36,9 | |
| | | ОМ-4 (мест3) | | | |
| ОДР30.18 | 1.436.2-15 Вып.1,2 | оконный блок | 1 | 147,5 | |
| ПС 5 | 1.436.2-15 Вып.3 | прибор-стержень | 1 | 0,60 | |
| | | ОМ-5 (мест1) | | | |
| ОДН 24.12 | 1.436.2-15 Вып.1,2 | Оконный блок | 1 | 82,3 | |
| ОДН18.12 | 1.436.2-15 Вып.1,2 | Оконный блок | 1 | 63,8 | |
| Ж12.12 | 1.436.2-15 Вып.1,2 | решетка жалюзийная | 1 | 35,2 | |
| Ж.Р.№2 | 1.494-27 Вып.5 | решетка жалюзийная | 12 | 1,2 | |
| | | ОМ-6 (мест3) | | | |
| ОДН30.18 | 1.436.2-15 Вып.1,2 | оконный блок | 1 | 147,5 | |
| Ж12.18 | 1.436.2-15 Вып.1,2 | решетка жалюзийная | 2 | 51,5 | |
| Ж.Р.№2 | 1.494-27 Вып.5 | решетка жалюзийная | 12 | 1.2 | |

1. Масса марки окна дана с учетом массы стеклопакетов и уплотнителей.
2. Марка лестницы в скобках дана для t°=-40°.

Привязан

Инв. №

Инв.№ подл. | Подпись и дата | Взам.инв.№

| | | | |
|---|---|---|---|
| ТП 503-1-46.86- КМ | | | |
| Автотранспортное предприятие на 50 грузовых автомобилей с закрытой стоянкой | | | |
| ГИП | Шульгин | | |
| Н.контр. | Сахновская | | |
| Нач.отд | Рубан | | |
| Гл.спец. | Таран | | |
| Рук.гр. | Кульвец | | |
| Ст.инж | Коротких | | |
| Производственный корпус с административно-бытовыми помещениями | Стадия: РП | Лист: 7 | Листов: |
| Монтажные схемы окон. Лестница ЛМ-2 | Минавтотранс РСФСР ГИПРОАВТОТРАНС Ростовский филиал | | |

25641-01



Копировал

Формат А2