МИНИСТЕРСТВО
ЭНЕРГЕТИКИ И ЭЛЕКТРИФИКАЦИИ СССР
ГЛАВТЕХСТРОЙПРОЕКТ
ВСЕСОЮЗНЫЙ ГОСУДАРСТВЕННЫЙ ПРОЕКТНО-ИЗЫСКАТЕЛЬСКИЙ
И НАУЧНО-ИССЛЕДОВАТЕЛЬСКИЙ ИНСТИТУТ
«ЭНЕРГОСЕТЬПРОЕКТ»

ТИПОВОЙ ПРОЕКТ

УНИФИЦИРОВАННЫЕ СТАЛЬНЫЕ СПЕЦИАЛЬНЫЕ ОПОРЫ ВЛ 220 и 330 кв

3. 407 - 99

РАБОЧИЕ ЧЕРТЕЖИ
ТОМ 9

СХЕМЫ ТРАНСПОЗИЦИИ И ОТВЕТВЛЕНИЙ

3081тм-т9 л.1

ЛОСКВА - 1973 г.

N3081 тм-т9

gost.e-ecolog.ru

МИНИСТЕРСТВО
ЭНЕРГЕТИКИ И ЭЛЕКТРИФИКАЦИИ СССР
ГЛАВТЕХСТРОЙПРОЕКТ
ВСЕСОЮЗНЫЙ ГОСУДАРСТВЕННЫЙ ПРОЕКТНО-ИЗЫСКАТЕЛЬСКИЙ
И НАУЧНО-ИССЛЕДОВАТЕЛЬСКИЙ ИНСТИТУТ
«ЭНЕРГОСЕТЬПРОЕКТ»

ТИПОВОЙ ПРОЕКТ

УНИФИЦИРОВАННЫЕ СТАЛЬНЫЕ СПЕЦИАЛЬНЫЕ ОПОРЫ ВЛ 220 и 330 кВ

3. 407 - 99

РАБОЧИЕ ЧЕРТЕЖИ
ТОМ 9

СХЕМЫ ТРАНСПОЗИЦИИ И ОТВЕТВЛЕНИЙ

ГЛАВНЫЙ ИНЖЕНЕР ИНСТИТУТА : /С. РОКОТЯН/

НАЧ. ТЕХНИЧЕСКОГО ОТДЕЛА ИНСТИТУТА /М. РЕУТ/

ГЛАВНЫЙ СТРОИТЕЛЬ ИНСТИТУТА /Л. ЛЕБИН/

ГЛАВНЫЙ СПЕЦИАЛИСТ ИНСТИТУТА ПО ВЛ /В. ХОТИНСКИЙ/

МОСКВА - 1973 г.

N3081 тм-т9 Лис 2

3081тм-т9 л.2

МИНИСТЕРСТВО
ЭНЕРГЕТИКИ И ЭЛЕКТРИФИКАЦИИ СССР
ГЛАВТЕХСТРОЙПРОЕКТ
ВСЕСОЮЗНЫЙ ГОСУДАРСТВЕННЫЙ ПРОЕКТНО-ИЗЫСКАТЕЛЬСКИЙ
И НАУЧНО-ИССЛЕДОВАТЕЛЬСКИЙ ИНСТИТУТ
«ЭНЕРГОСЕТЬПРОЕКТ»
СЕВЕРО-ЗАПАДНОЕ ОТДЕЛЕНИЕ

ТИПОВОЙ ПРОЕКТ

УНИФИЦИРОВАННЫЕ СТАЛЬНЫЕ СПЕЦИАЛЬНЫЕ ОПОРЫ ВЛ 220 и 330 кв.

3.407 - 99

РАБОЧИЕ ЧЕРТЕЖИ
ТОМ 9

СХЕМЫ ТРАНСПОЗИЦИИ И ОТВЕТВЛЕНИЙ

ГЛАВНЫЙ ИНЖЕНЕР /К. Крюков/

НАЧ. ТЕХНИЧЕСКОГО ОТДЕЛА /А. Флягин/

НАЧАЛЬНИК ОТДЕЛА ТИПОВОГО ПРОЕКТИРОВАНИЯ /К. Синеловов/

ГЛАВНЫЙ ИНЖЕНЕР ПРОЕКТА /Б. Новгородцев/

ЛЕНИНГРАД 1973 г.

N3081 тм-т 9 Лис 3

3081тм-т9 л.3

Аннотация

В настоящий том входят схемы подвески проводов и схемы транспозиции на анкерно-угловых опорах ВЛ 220 и 330 кв У220-1, У220-2, У220-3, УС220-5, УС220-6, У330-1, У330-2, У330-3, а также схемы одноцепных и двухцепных ответвлений от ВЛ 220 и 330 кв.

Транспозиция одноцепных линий выполняется у анкерно-угловых опор без каких-либо изменений конструкции этих опор. Для транспозиции двухцепных линий на опоры У220-2, УС220-6 и У330-2 устанавливаются кронштейны по черт N3081 тм-т9-13, 14.

3081 тм-т9 л. 4

Состав проекта.

N тома	Наименование тома	Инвентарн. номер
Том 1.	Пояснительная записка.	3081тм-т1
Том 2.	Расчеты подставок, опор для городских условий и загрязненных районов.	3081тм-т2
Том 3.	Расчеты опор для горных районов.	3081тм-т3
Том 4.	Рабочие чертежи пониженных опор, подставок, тросостоек для двух тросов, тросостоек для плавки гололеда и промежуточной опоры 330кв с горизонтальным расположением проводов.	3081тм-т4
Том 5.	Рабочие чертежи опор для городских условий	3081тм-т5
Том 6.	Рабочие чертежи опор 330кв для районов с загрязненной атмосферой	3081тм-т6
Том 7.	Рабочие чертежи опор для горных районов.	3081тм-т7
Том 8.	Нагрузки на фундаменты	3081тм-т8
Том 9.	Схемы транспозиции и ответвлений.	3081тм-т9
Том 10	Нагрузки на фундаменты с наклонными стойками	3081тм-т10
Том 11	Патентный формуляр /хранится в ПК СЗО Энергосетьпроект	3081тм-т11

3081тм-т9 л.5

Содержание тома 9

NN п.п.	Наименование чертежа.	NN чертежей
	а) Схемы крепления проводов на анкерно-угловых опорах.	
1.	Схема крепления проводов ВЛ 220кВ на опорах У220-1, УС 220-5.	3081тм-т9-1
2.	Схема крепления проводов ВЛ 220кВ на опорах У 220-2, УС 220-6.	3081тм-т9-2
3	Схема крепления проводов ВЛ 220кВ на опоре У 220-3.	3081тм-т9-3
4.	Схема крепления проводов ВЛ 330кВ на опоре У 330-1.	3081тм-т9-4
5	Схема крепления проводов ВЛ 330кВ на опоре У 330-2.	3081тм-т9-5
6.	Схема крепления проводов ВЛ 330кВ на опоре У 330-3.	3081тм-т9-6
	б) Схемы транспозиции проводов.	
7.	Схема транспозиции на опоре У220-1, УС 220-5.	3081тм-т9-7
8.	Схема транспозиции на опоре У 220-2, УС 220-6.	3081тм-т9-8
9.	Схема транспозиции на опоре У 220-3.	3081тм-т9-9

3081тм-т9.л6

№№ п.п.	Наименование чертежа.	№№ чертежей
10	Схема транспозиции на опоре У330-1.	3081тм-т9-10
11	Схема транспозиции на опоре У330-2.	3081тм-т9-11
12	Схема транспозиции на опоре У330-3.	3081тм-т9-12
13	Съемный кронштейн для транспозиций на опорах У220-2, УС220-6.	3081тм-т9-13
14	Съемный кронштейн для транспозиции на опоре У330-2.	3081тм-т9-14
	в) Схема ответвлений.	
15	Схема одноцепного ответвления от ВЛ 220кв с горизонтальным расположением проводов.	3081тм-т9-15
16	Схема одноцепного ответвления от ВЛ 330кв с горизонтальным расположением проводов.	3081тм-т9-16
17	Схема одноцепного ответвления от ВЛ220кв с треугольным расположением проводов.	3081тм-т9-17
18	Схема одноцепного ответвления от ВЛ 330кв с треугольным расположением проводов.	3081тм-т9-18
19	Схема двухцепного ответвления от ВЛ 220кв.	3081тм-т9-19
20	Схема двухцепного ответвления от ВЛ 330кв.	3081тм-т9-20
21	Дополнительные детали на траверсе опоры У220-2 для двухцепного ответвления от ВЛ220 кв.	3081тм-т9-21
22	Дополнительные детали на траверсах опоры У330-2 для двухцепного ответвления от ВЛ330 кв.	3081тм-т9-22

3081тм-т9 л.7

Угол поворота ВЛ 0°-42°
(одноцепные гирлянды)

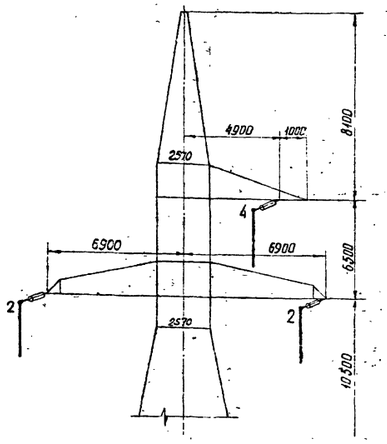

Угол поворота ВЛ 0°-28°
(двухцепные гирлянды)

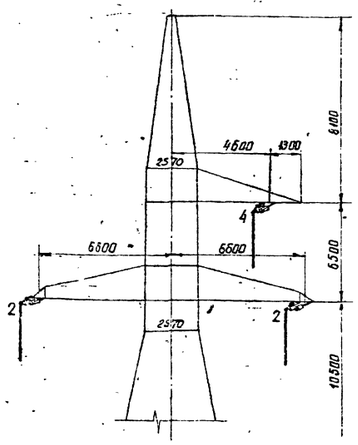

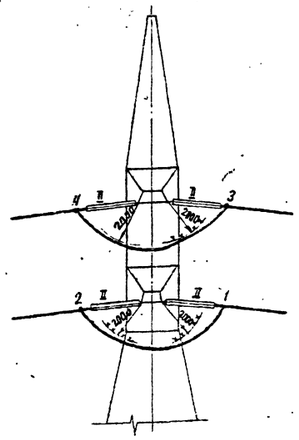

Угол поворота ВЛ 43°-60°
(одноцепные гирлянды)

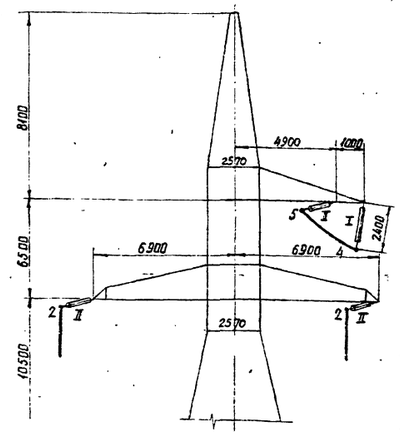

Угол поворота ВЛ 29°-60°
(двухцепные гирлянды)

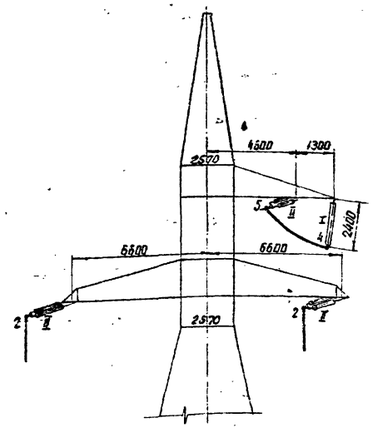

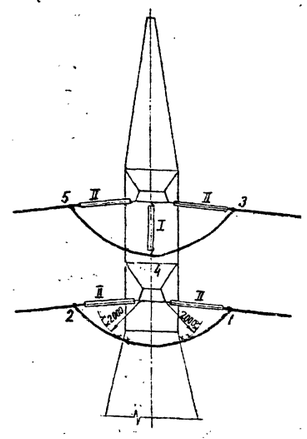

План

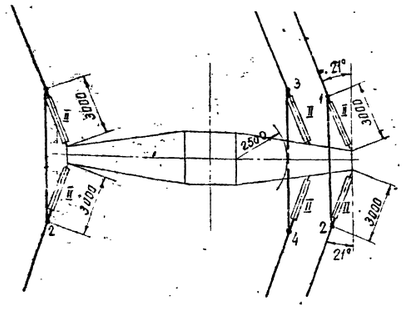

План

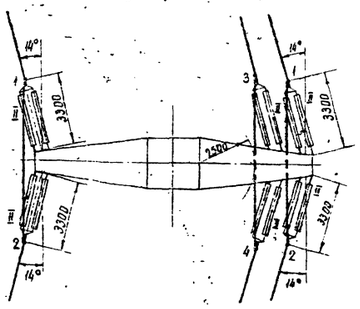

План

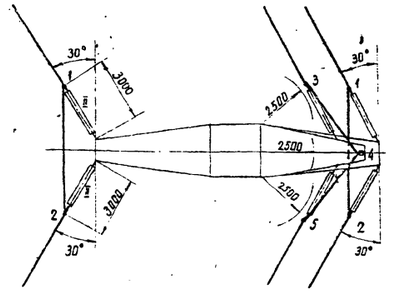

План

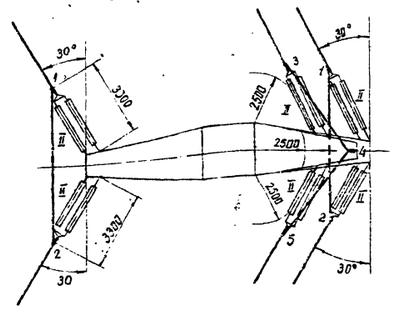

Подсчет длин петель

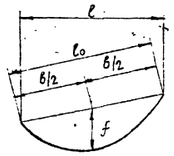

Формула для подсчёта длин петель

$$L = l_0 + 3\frac{f^2}{l_0}$$ где:

L – длина петли в м

l_0 – расстояние между точками подвеса петли в м.

f – стрела провеса петли в м.

Таблица длин петель обводного шлейфа

Тип гирлянд	Обозначен. петли / Угол поворота ВЛ	Длина петли в м 0°	20°	40°	60°
Одноцепные гирлянды	1 – 2	8,6	8,4	8,2	8,0
	3 – 4	8,4	8,7	8,5	5,1
	4 – 5	—	—	—	5,1
	общая длина (3-4)+(4-5)	—	—	—	10,2
Двухцепные гирлянды	1 – 2	9,5	9,4	9,2	8,9
	3 – 4	9,3	9,7	5,2	5,35
	4 – 5	—	—	5,2	5,35
	общая длина (3-4)+(4-5)	—	—	10,4	10,7

Длины петель промежуточных значений углов определяется линейной интерполяцией.

Примечания

1. Длины обводных петель должны быть уточнены в процессе монтажа так, чтобы расстояния петель от тела опоры были не менее 2500 мм.
2. При расположении верхней траверсы с внешней стороны угла поворота ВЛ на опорах с одноцепными гирляндами подвеска поддерживающей гирлянды для оттягивания петли не требуется при углах поворота 0°-42°; на опорах с двухцепными гирляндами – при углах 0-28°.

   При углах поворота ВЛ 43°-60° с одноцепными гирляндами и 29°-60° с двухцепными гирляндами необходима подвеска поддерживающей гирлянды на конце верхней траверсы. В этом случае требуется дополнительно одна нормальная поддерживающая гирлянда на опору.
3. При расположении верхней траверсы с внутренней стороны угла поворота ВЛ подвеска поддерживающей гирлянды для оттягивания шлейфа при любых углах поворота ВЛ не требуется.

Условные обозначения

I – поддерживающая гирлянда

II – натяжная гирлянда

– габарит по атмосферным перенапряжениям.

– габарит по рабочему напряжению.

19 г.	Чертеж применить в . . .	N	
ЭСП	энергосетьпроект Северо-Западное отделение	Унифицированные стальные специальные опоры ВЛ 220 и 330 кв.	Рабочие чертежи лист N
Ленинград 1970 г.	Начальн. отд.	Синелобов	Схема крепления проводов ВЛ 220 кв на анкерно-угловых опорах У 220 – 1, УС 220 – 5
	Гл. инж. проекта	Новгородцев	
	Рук. гр.	Элькинд	
	Испол.	Элькинд	М 1 : 150 — N 3081тм-т9-1
	Проверил	Желтова	Разм. 8 ф — литера

3081тм-т9 л.8

Угол поворота ВЛ 0°-42°
/ одноцепные гирлянды /

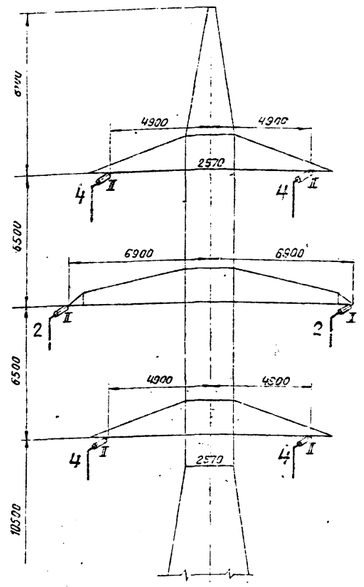

Угол поворота ВЛ 0°-28°
/ двухцепные гирлянды /

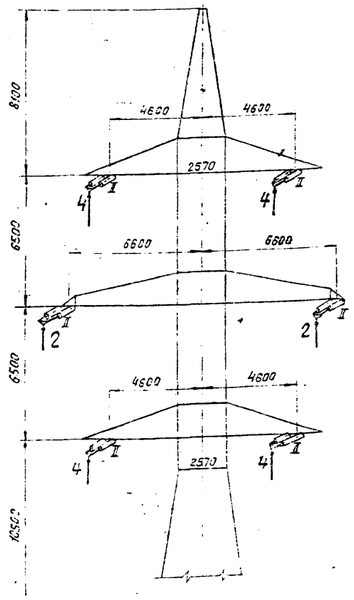

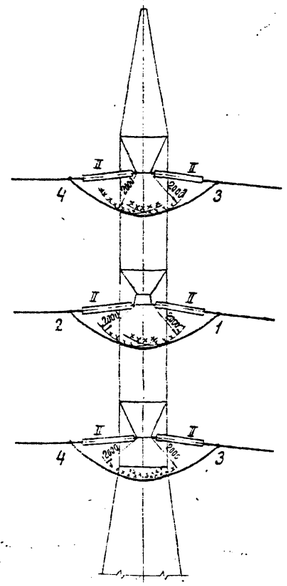

Угол поворота ВЛ 43°-60°
/ одноцепные гирлянды /

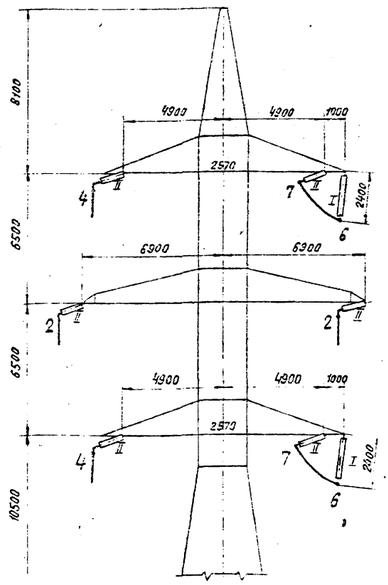

Угол поворота ВЛ 29°-60°
/ двухцепные гирлянды /

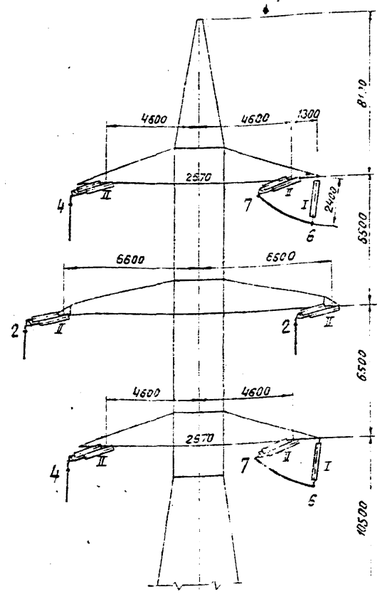

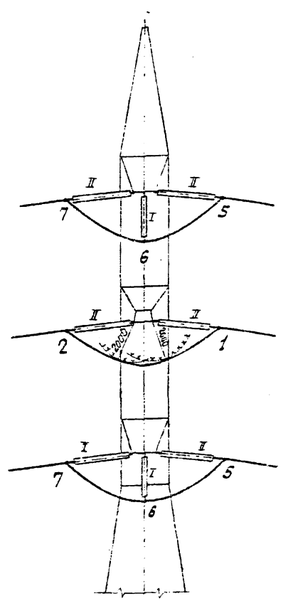

План

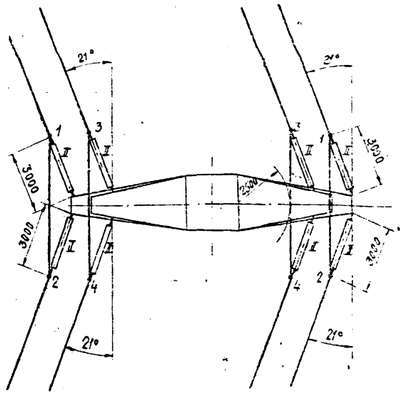

План

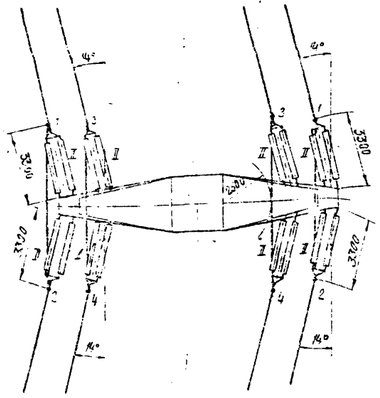

План

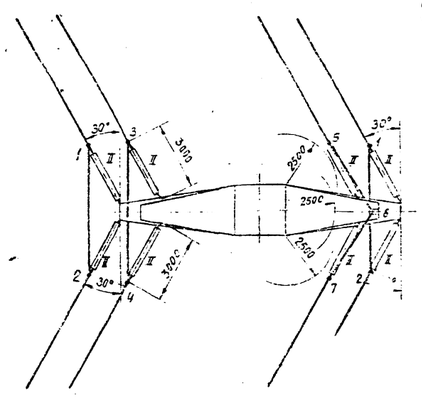

План

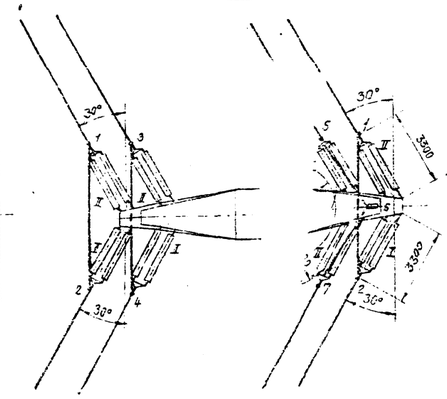

Подсчет длин петель

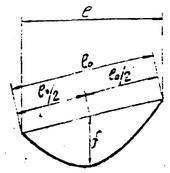

Формула для подсчета длин петель

$$\boxed{L = e_0 + 3\frac{f^2}{e_0}}$$ где

L – длина петли в м

e_0 – расстояние между точками подвеса петли в м

f – стрела провеса петли в м

Таблица длин петель обводного шлейфа

Тип гирлянд	Обозначение петли / Угол поворота ВЛ	Длина петли в м: 0°	20°	40°	60°
Одноцепные гирлянды	1-2	8,6	8,4	8,2	8,0
	3-4	8,9	8,7	8,5	8,3
	5-6	—	—	—	5,1
	6-7	—	—	—	5,1
	Общая длина (5-6) + (6-7)	—	—	—	10,2
Двухцепные гирлянды	1-2	9,5	9,4	9,2	8,9
	3-4	9,8	9,7	9,5	9,2
	5-6	—	—	5,2	5,35
	6-7	—	—	5,2	5,35
	Общая длина (5-6) + (6-7)	—	—	10,4	10,7

Примечания:

1. Длины обводных петель должны уточнены в процессе монтажа так, чтобы расстояние петель от тела опоры были не менее 2500 мм.

2. При углах поворота 0°-42° с одноцепными гирляндами и 0°-28° с двухцепными гирляндами подвеска поддерживающих гирлянд для оттягивания петли не требуется.

При углах поворота 43°-60° с одноцепными гирляндами и 29°-60° с двухцепными гирляндами необходима подвеска поддерживающих гирлянд на верхней и нижней траверсах только с внешней стороны угла поворота.

В этом случае на опору требуется 2 поддерживающих нормальных гирлянды.

Условные обозначения

I – поддерживающая гирлянда

II – натяжная гирлянда

— габарит по атмосферным перенапряжениям

— габарит по рабочему напряжению

19 г	Чертеж применить в	N	
ЭСП	Энергосетьпроект Северо-Западное отделение	Унифицированные стальные специальные опоры ВЛ 220 и 330 кв	Рабочие чертежи, лист N
Ленинград 1970 г	Начальник СТП: Санелабов; Гл. инж. проекта: Новгородцев; Руковод. группы: Элькинд; Инженер: Орлова; Проверил: Элькинд	Схема крепления проводов ВЛ 220 кв на анкерно-угловых опорах У 220-2, УС 220-6; М 1:100	N 3081тм-т9-2; Разм 3а; Литера

3081тм-т9 л.9

Угол поворота ВЛ 0°

одноцепные гирлянды

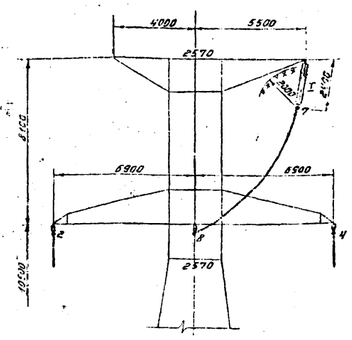

двухцепные гирлянды

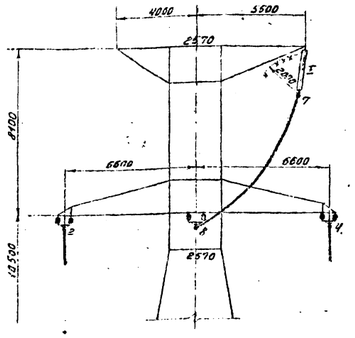

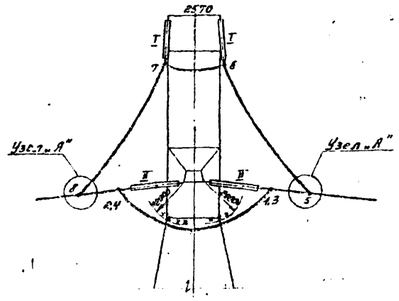

План

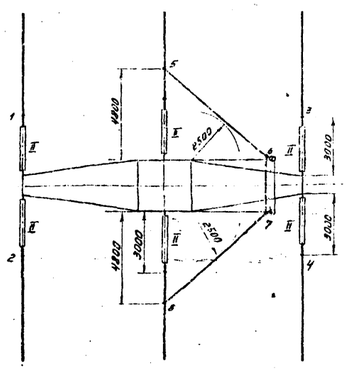

План

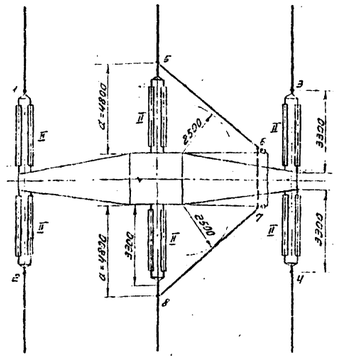

Угол поворота ВЛ 60°

одноцепные гирлянды

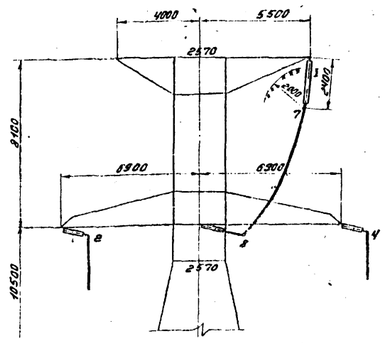

двухцепные гирлянды

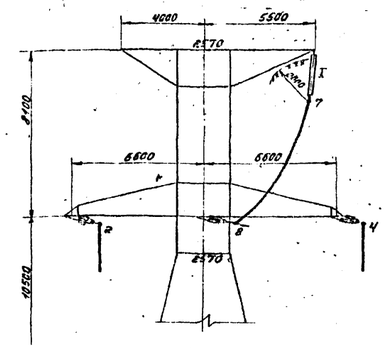

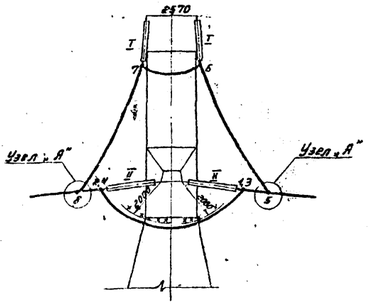

План

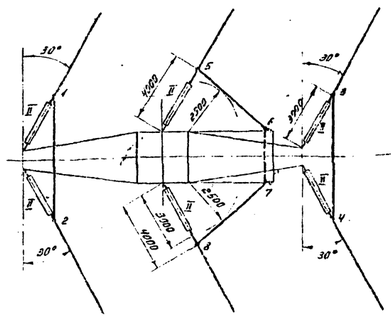

План

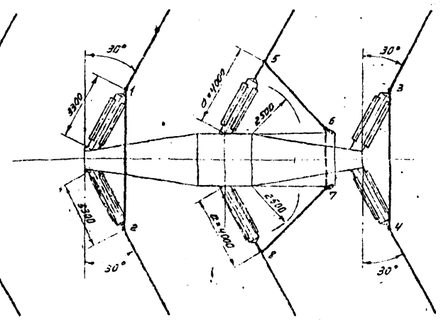

Подсчёт длин петель

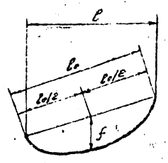

Формула для подсчёта длин петель

$$L = l_0 + 3\frac{f^2}{l_0}$$

где:

L – длина петли в м.

l_0 – расстояние между точками подвеса петли в м.

f – стрела провеса петли в м.

Таблица длин петель обводного шлейфа

Тип гирлянд	Обозначение петли / Угол поворота ВЛ	Длина петли в м: 0°	20°	40°	60°
одноцепные	1-2	8,6	8,4	8,2	8,0
	3-4	8,9	8,7	8,5	8,3
	5-6, 7-8	9,3	8,6	8,0	7,6
	6-7	3,1	3,1	3,1	3,1
	Общая длина (5-6)+(6-7)+(7-8)	21,7	20,3	19,1	18,3
двухцепные	1-2	9,5	9,4	9,2	8,9
	3-4	9,8	9,7	9,5	9,2
	5-6, 7-8	9,2	8,6	8,0	7,6
	6-7	3,1	3,1	3,1	3,1
	Общая длина (5-6)+(6-7)+(7-8)	21,5	20,3	19,1	18,3

Длины петель промежуточных значений углов определяются линейной интерполяцией

Узел „А"

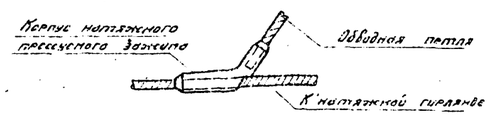

Условные обозначения:

I – поддерживающая гирлянда

II – натяжная гирлянда

– габарит по атмосферным перенапряжениям

– габарит по ремонту под напряжением

Примечания

1. Длины петель должны быть уточнены в процессе монтажа так, чтобы расстояние петель от тела опоры были не менее 2500 мм.
2. Верхняя траверса с поддерживающими гирляндами для обводки шлейфа на углах поворота ВЛ устанавливается с внутренней стороны угла поворота. На прямых участках трассы верхняя траверса может быть расположена с любой стороны опоры.
3. При монтаже проводов на одноцепных и двухцепных гирляндах при углах поворота 0°-60° подвески поддерживающих гирлянд для оттягивания петель крайних фаз не требуется.
4. Расстояние a от точки крепления гирлянды средней фазы до выхода петли из зажима принять для углов поворота: 0°÷19° – 4,8 м; 20°÷39° – 4,5 м; 40°-60° – 4,0 м.

15 г.	Чертеж применить в	N	
ЭСП	ЭНЕРГОСЕТЬПРОЕКТ Северо-Западное отделение	Унифицированные стальные специальные опоры ВЛ 220 и 330 кв	Рабочие чертежи лист N
Ленинград 1570 г	Начальн. ОТП: Синелевов; Гл. инж. проекта: Новгородцев; Рук. гр.: Эльхинд; Исполн.: Эльхинд; Провер.: Жеглова	Схема крепления проводов ВЛ 220 кв. на анкерно-угловой опоре У220-3	М 1:150; Разм. 8 ф; N 3081тм-т9-3; литера

3081тм-т9 л.10

Угол поворота ВЛ от 0° до 40°

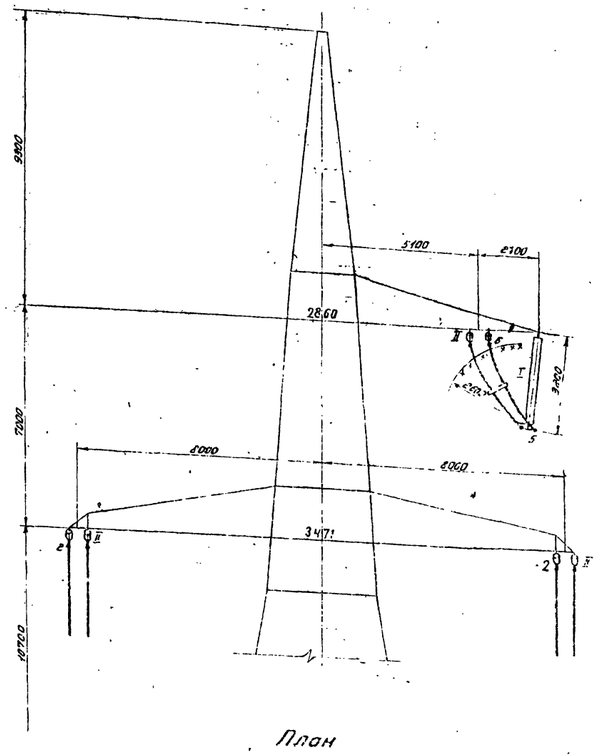

План

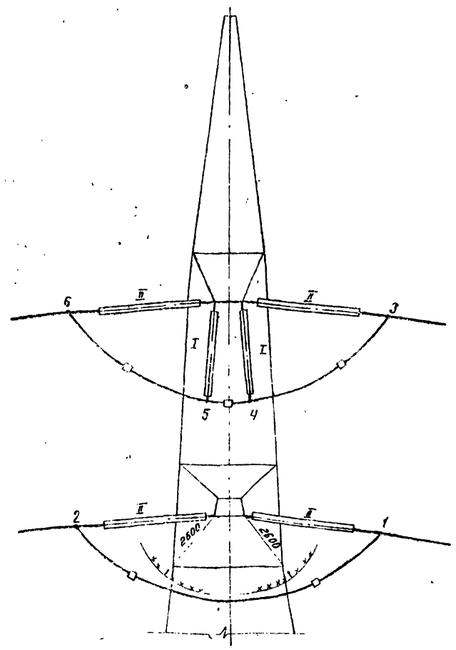

Подсчёт длин петель

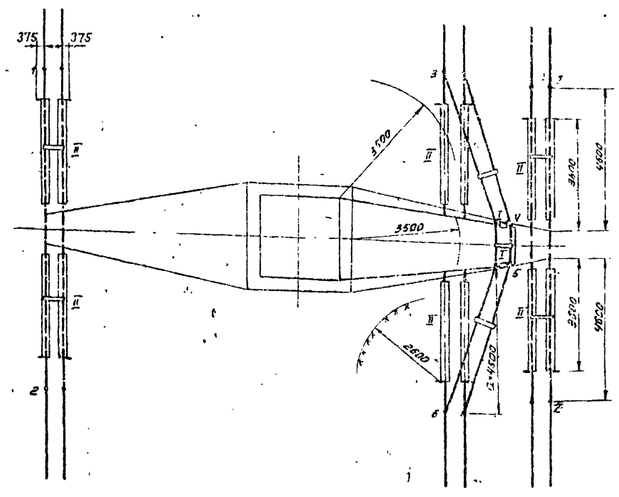

Узел „А"

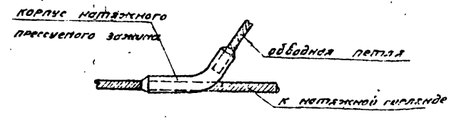

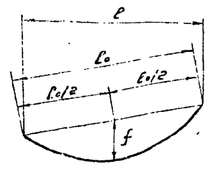

Формула для подсчёта длин петель

$$L = l_0 + 3\frac{f^2}{l_0}$$ где:

L – длина петли в м

l_0 – расстояние между точками подвеса петли в м

f – стрела провеса петли

Таблица длин петель обводного шлейфа

Обозначен. петли / Угол поворота ВЛ	Длина петли в м			
	0°	20°	40°	60°
1-2	12,1	12,0	11,6	11,1
3-4, 5-6	6,3	6,6	7,1	10,3
4-5	1,9	1,9	1,9	1,9
Общая длина (3-4)+(4-5)+(5-6)	14,5	15,1	16,1	24,3

Длины петель промежуточных значений углов определяются линейной интерполяцией.

Угол поворота ВЛ от 41° до 60°

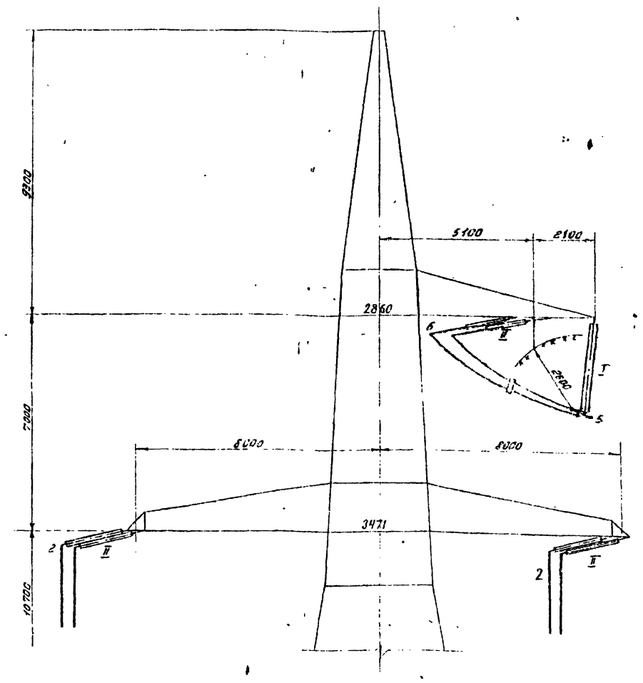

План

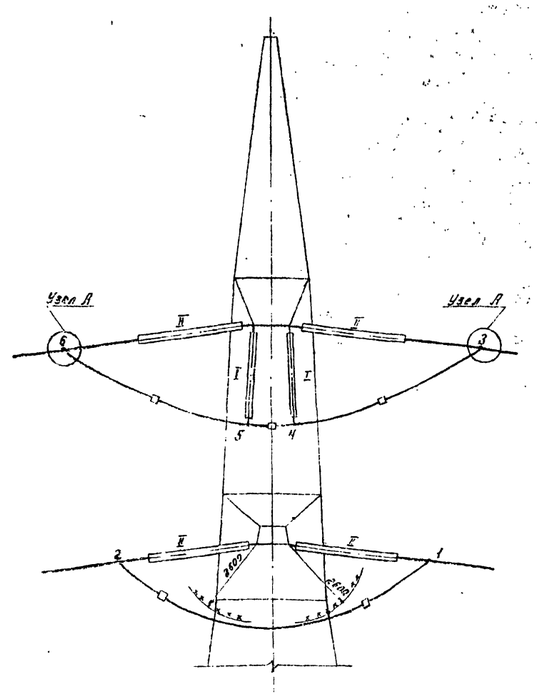

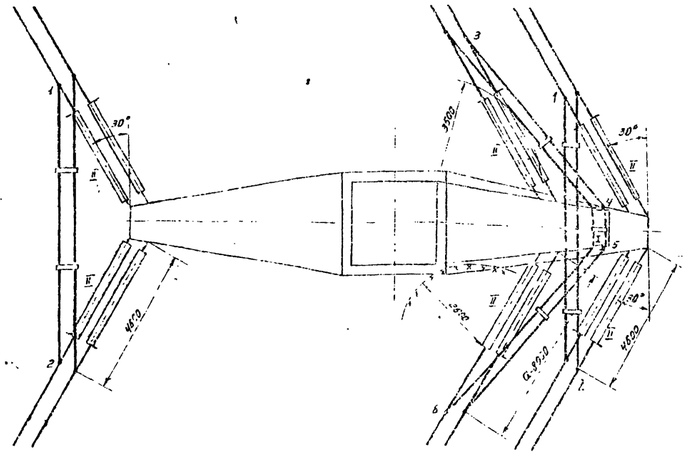

Условные обозначения

I – поддерживающая гирлянда

II – натяжная гирлянда

– габарит по атмосферным перенапряжениям

– габарит по ремонту под напряжением

– дистанционная распорка

Примечания

1. Длины обводных петель должны быть уточнены в процессе монтажа так, чтобы расстояния петель от тела опоры были не менее 3500 мм.
2. На каждую опору необходимо ставить 7 дистанционных распорок.
3. В петлях ставить:
   при скоростном напоре ветра до 50 кг/м² – распорки нормальные;
   при скоростном напоре ветра равном или более 50 кг/м² – распорки утяжелённые.
4. При расположении верхней траверсы с внешней стороны угла поворота ВЛ при любых углах поворота требуется подвеска поддерживающих гирлянд для оттягивания шлейфа на конце верхней траверсы. В этом случае требуется 2 нормальных поддерживающих гирлянды на опору.
5. При расположении верхней траверсы с внутренней стороны угла поворота подвеска поддерживающих гирлянд необходима при углах 0°-4°.
   При углах поворота 5°-60° подвеска поддерживающих гирлянд для оттягивания шлейфа не требуется.
6. Расстояние а от точки крепления гирлянд на верхней траверсе до выхода петли из зажима принимается в зависимости от угла поворота ВЛ:
   0-40° – 4600 мм (конец гирлянды)
   41°-60° – 8000 мм (узел „А")

19 г	Чертеж применить в		N
ЭСП	ЭНЕРГОСЕТЬПРОЕКТ Северо-Западное отделение	Унифицированные стальные специальные опоры ВЛ 220 и 330 кв	Рабочие чертежи лист N
Ленинград 1970 г	Начальн. отд. / Гл. инж. проекта / Рук. гр. / Исполн. / Провер.	Сенкевич / Новгородов / Элькинд / Элькинд / Жегова	Схема крепления проводов ВЛ 330 кв на анкерно-угловой опоре У330-1
			М 1:100 / Разм. в... / N 3081тм-т 9-4

Угол поворота ВЛ 0°

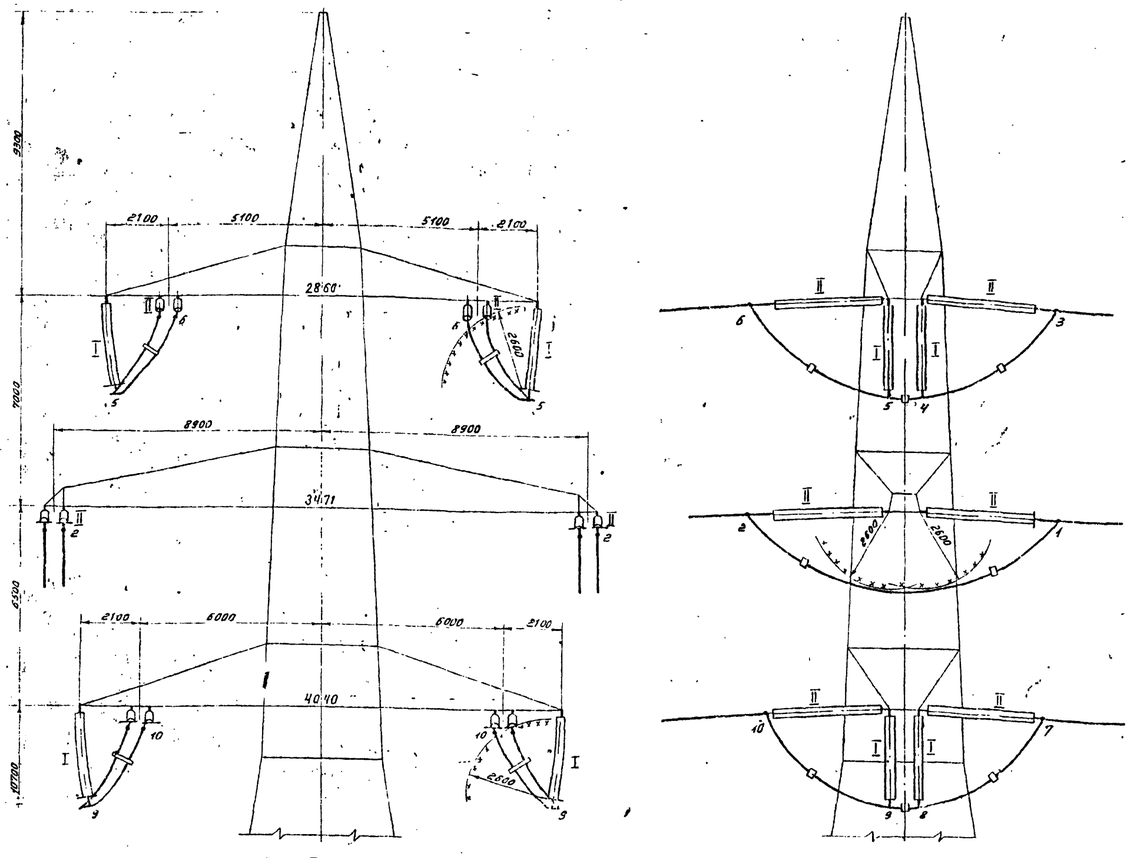

План

/ провода нижней траверсы условно не показаны /

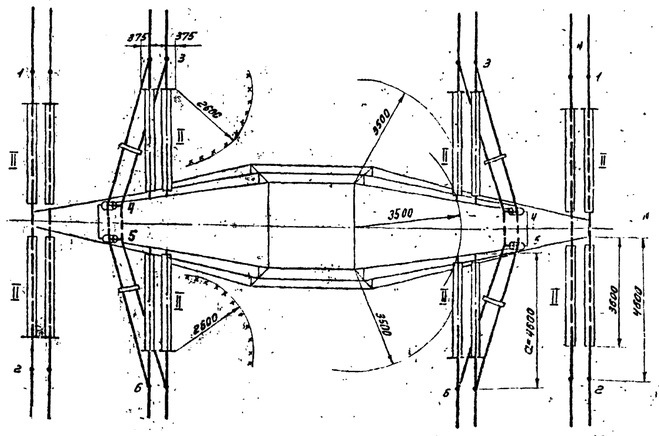

Узел „А"

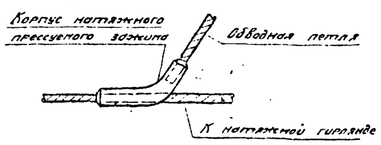

Таблица длин петель обводного шлейфа

Обозначение петли \ Угол поворота ВЛ	Длины петель в м			
	0°	20°	40°	60°
1-2	12,1	12,0	11,6	11,1
3-4, 5-6	6,3	6,6	7,1	11,2
4-5	1,9	1,9	1,9	1,9
Общая длина (3-4)+(4-5)+(5-6)	14,5	15,1	16,1	24,3
7-8, 9-10	6,3	6,6	7,1	11,2
8-9	2,1	2,1	2,1	2,1
Общая длина (7-8)+(8-9)+(9-10)	14,7	15,3	16,3	24,5

Длины петель промежуточных значений углов определяются линейной интерполяцией

Подсчет длин петель

$$L = l_0 + 3\frac{f^2}{l_0}$$

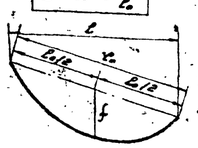

где:

L – длина петли в м

l_0 – расстояние между точками подвеса петли в м

f – стрела провеса петли в м

Угол поворота ВЛ 60°

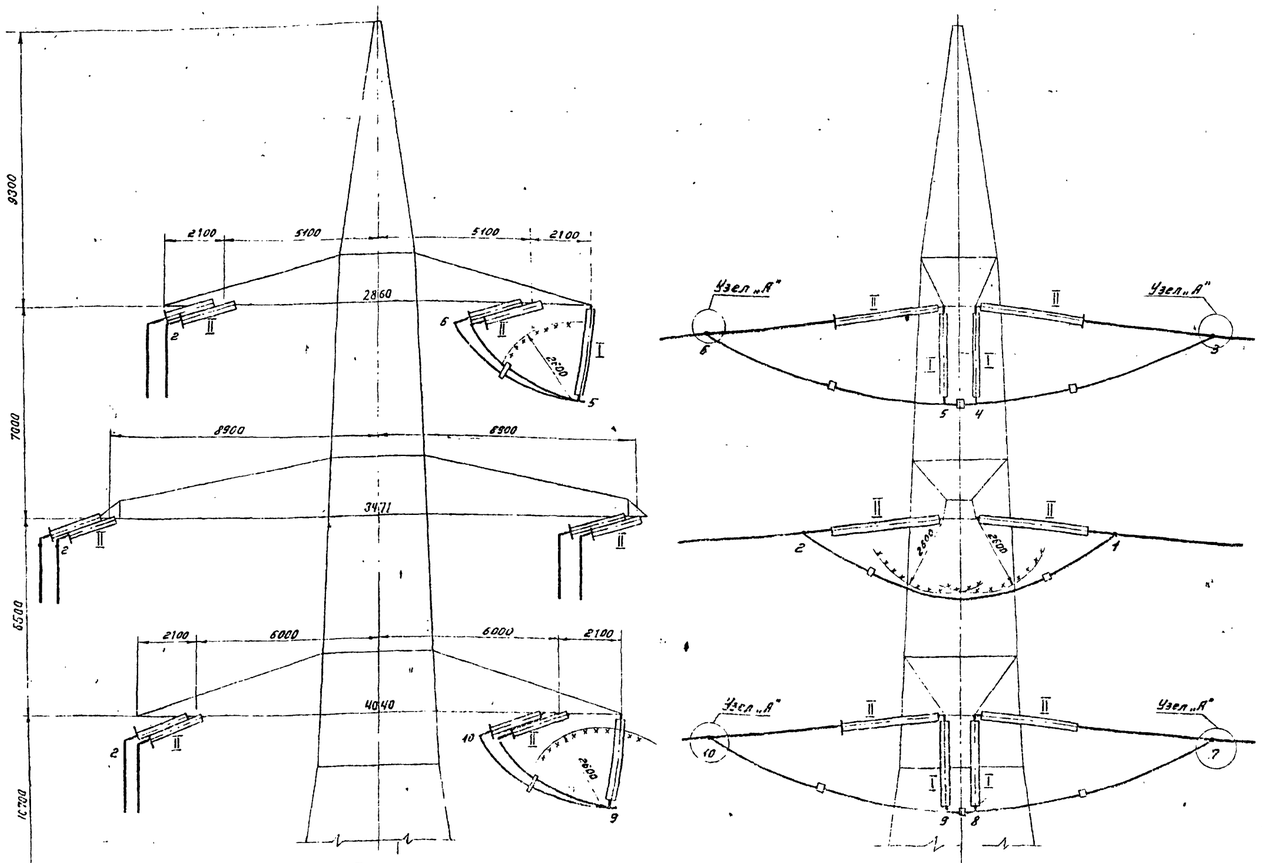

План

/ провода нижней траверсы условно не показаны /

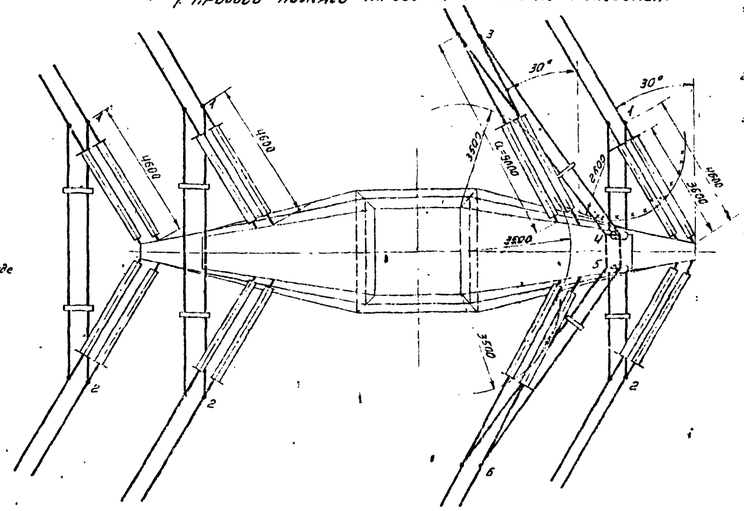

Условные обозначения:

I – поддерживающая гирлянда

II – натяжная гирлянда

– габарит по атмосферным перенапряжениям

– габарит по ремонту под напряжением

– дистанционная распорка

5. Расстояние a от точки крепления гирлянд на верхней и нижней траверсах до выхода петли из зажима (точки 3,6) принимается в зависимости от угла поворота ВЛ:

0–40° – 4600 (конец гирлянды)

41°–60° – 9000 мм (узел „А")

Примечания:

1. Длины обводных петель должны быть уточнены в процессе монтажа так, чтобы расстояния петель от тела опоры были не менее 3500 мм.
2. На каждую опору необходимо ставить 16 дистанционных распорок.
3. В петлях ставить:
   при скоростном напоре ветра до 50 кг/м² – распорки нормальные;
   при скоростном напоре ветра равном или более 50 кг/м² – распорки утяжелённые.
4. При установке опоры на прямых участках трассы и углах поворота до 4° необходима подвеска поддерживающих гирлянд для оттягивания шлейфов на обеих верхних и обеих нижних траверсах. В этом случае на опору требуется 8 нормальных поддерживающих гирлянд.

   При углах поворота от 5° до 60° поддерживающие гирлянды для обводки шлейфов устанавливаются на верхней и нижней траверсах только с внешней стороны угла поворота. В этом случае требуется 4 нормальных поддерживающих гирлянды.

19 г.	Чертеж применить в	N	
ЭСП	ЭНЕРГОСЕТЬПРОЕКТ Северо-Западное отделение	Унифицированные стальные специальные опоры ВЛ 220 и 330 кв.	лист N
Ленинград 1970 г.	Нач-к отд. / Гл. инж. проекта / Руковод. группы / Инженер / Провер.	Синелобов / Невзгодин / Эльшанд / Орлова / Эльшанд	Схема крепления проводов ВЛ 330 кв на анкерно-угловой опоре У330-2
		м 1:100	N 3081 тм-т 9-5

Угол поворота ВЛ 0°

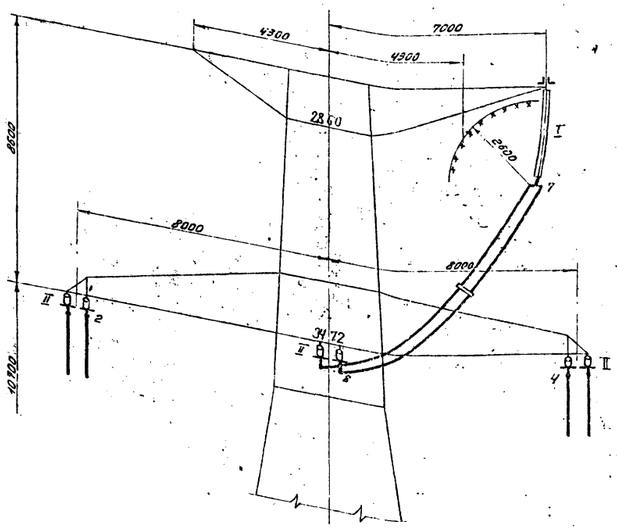

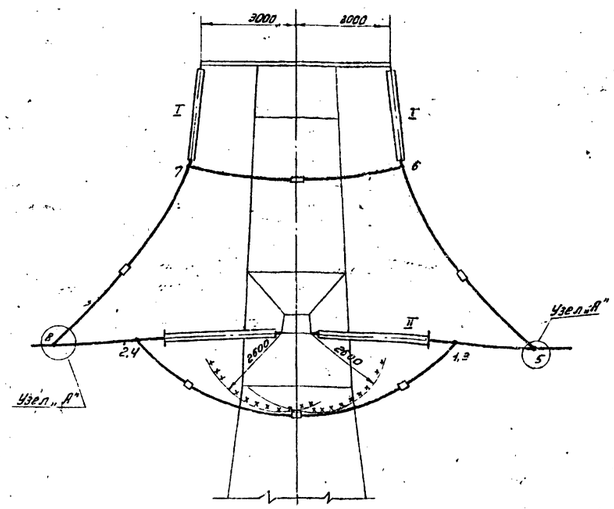

Угол поворота ВЛ 60°

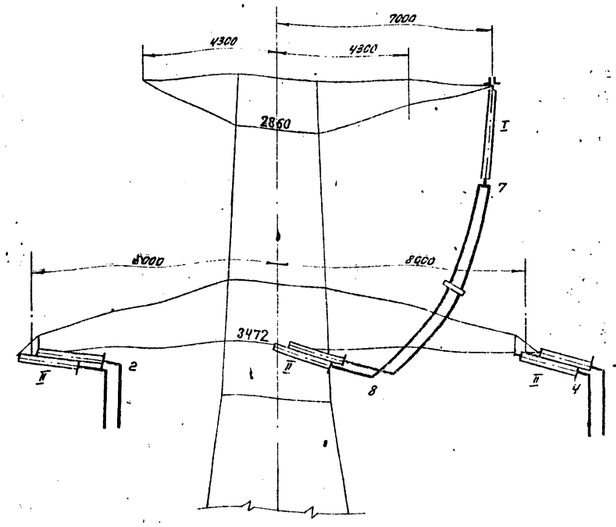

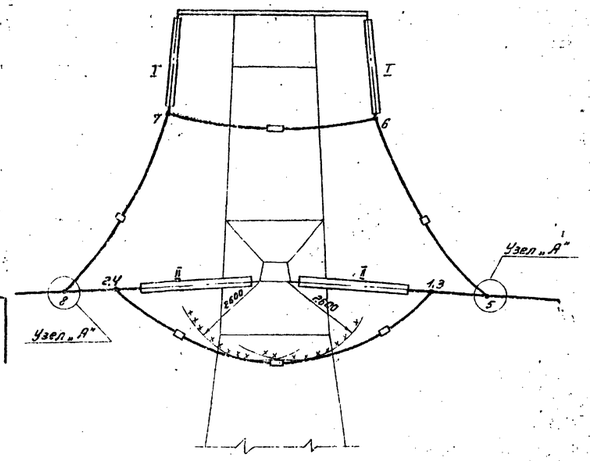

План

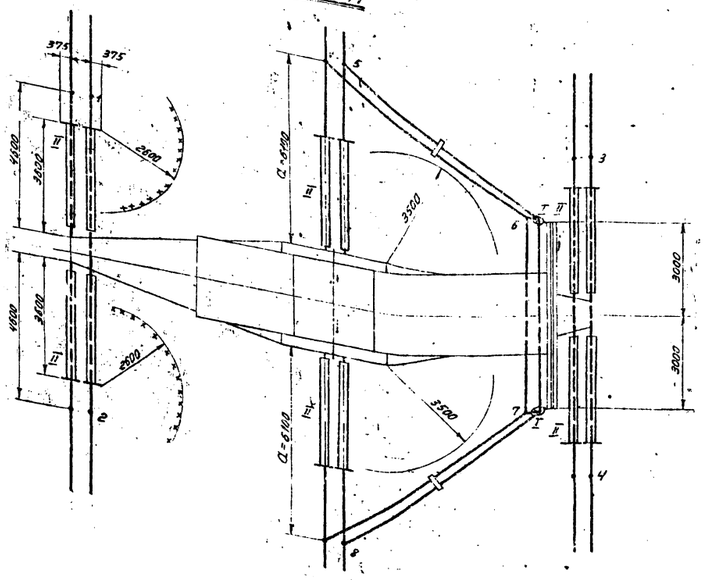

План

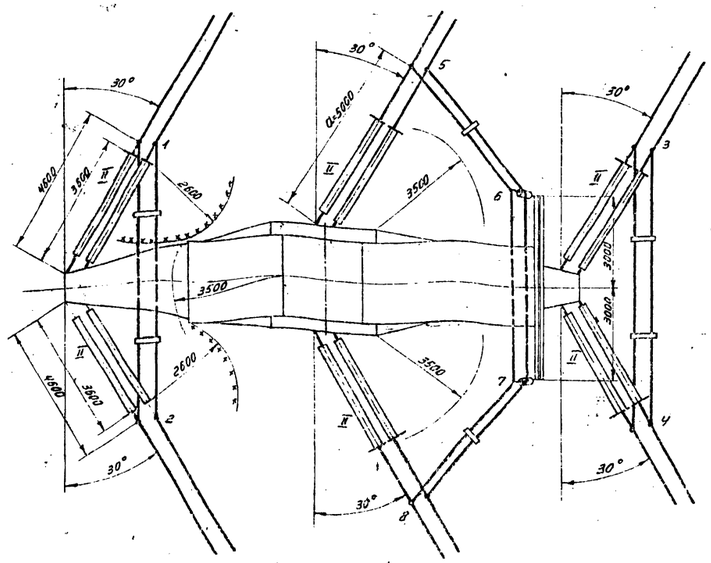

Узел „А"

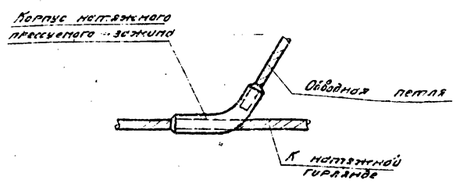

Примечания:

1. Длины обводных петель должны быть уточнены в процессе монтажа так, чтобы расстояния петель от тела опоры были не менее 3500 мм.
2. На каждую опору необходимо ставить семь дистанционных распорок.
3. В петлях ставить:
   при скоростном напоре ветра до 50 кг/м² – распорки нормальные;
   при скоростном напоре ветра равном или более 50 кг/м² – распорки утяжеленные.
4. Верхняя траверса с поддерживающими гирляндами для обводки шлейфа на углах поворота ВЛ устанавливается с внутренней стороны угла поворота. На прямых участках трассы верхняя траверса может быть расположена с любой стороны опоры.
5. При углах поворота 0°-60° подвески поддерживающих гирлянд для оттягивания петель крайних фаз не требуется.
6. Расстояние a от точки крепления гирлянды средней фазы до выхода петли из зажима (точки 5,8) принимается в зависимости от угла поворота ВЛ:
   0°-19°-6100 мм.
   20°-39°-5500 мм.
   40-60°-5000 мм.

Подсчет длин петель

$$L = l_0 + 3\frac{f^2}{l_0}$$

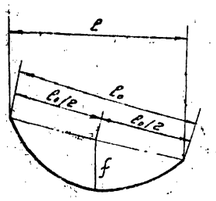

где:

L – длина петли в м

l_0 – расстояние между точками подвеса петли в м

f – стрела провеса петли в м

Таблица длин петель обводного шлейфа

Обозначение петли \ Угол поворота ВЛ	Длины петель в м			
	0°	20°	40°	60°
1-2	12,1	12,0	11,6	11,1
3-4	12,1	12,0	11,6	11,1
5-6, 7-8	10,5	9,5	8,8	8,2
6-7	6,1	6,1	6,1	6,1
Общая длина (5-6)+(6-7)+(7-8)	27,1	25,1	23,7	22,5

Длины петель промежуточных значений углов определяются линейной интерполяцией

Условные обозначения

I – поддерживающая гирлянда

II – натяжная гирлянда

– габарит по атмосферным перенапряжениям

– габарит по ремонту под напряжением

– дистанционная распорка

13 г	Чертеж применить в	N	
ЭСП	ЭНЕРГОСЕТЬПРОЕКТ Северо-Западное отделение	Унифицированные стальные специальные опоры ВЛ 220 и 330 кв.	Рабочие чертежи. лист N
Ленинград 1970	Нач. отд. ОТП; Гл. инж. проекта; Руковод. группы; Инженер	Шмелев; Новгородцев; Эрлихинд; Орлова	Схема крепления проводов ВЛ 330 кв на анкерно-угловой опоре У330-3
		М 1:100	N 3081 тм-т 9-6

3681 тм-т 9 л. 13

Вариант I

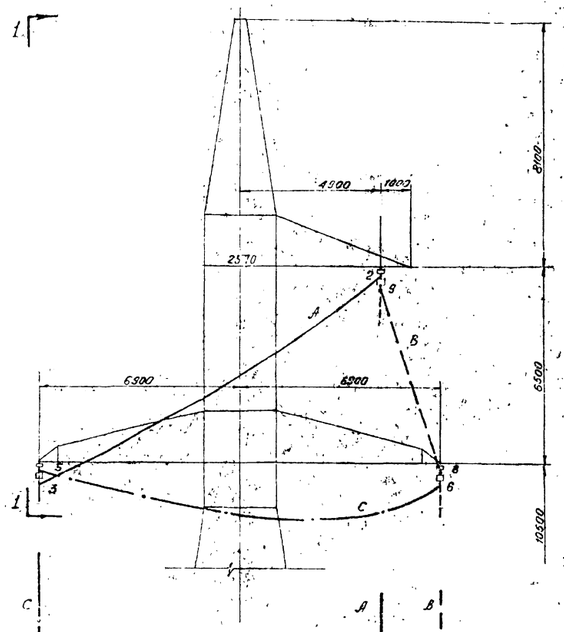

Вид по 1-1

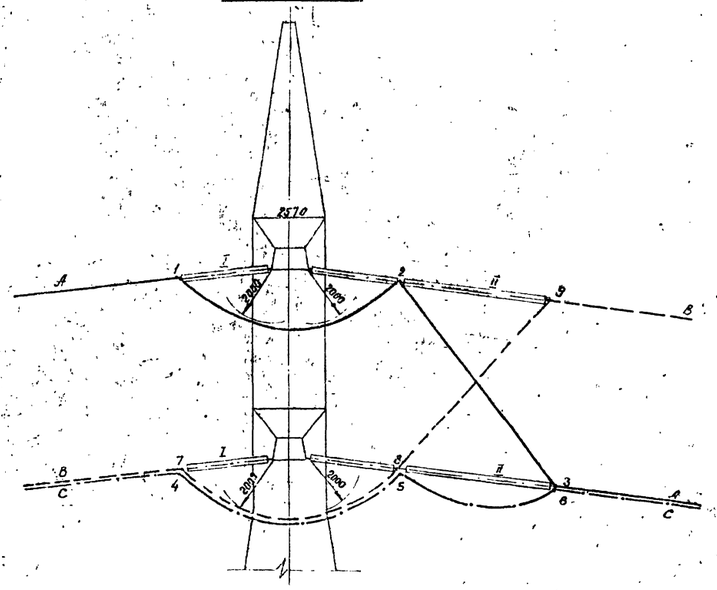

Вариант II

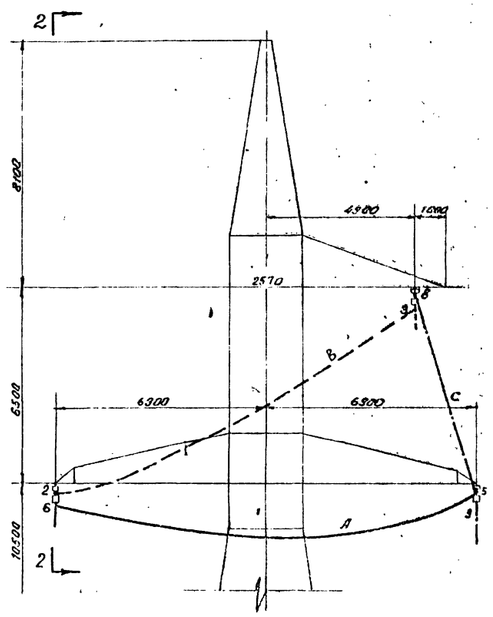

Вид по 2-2

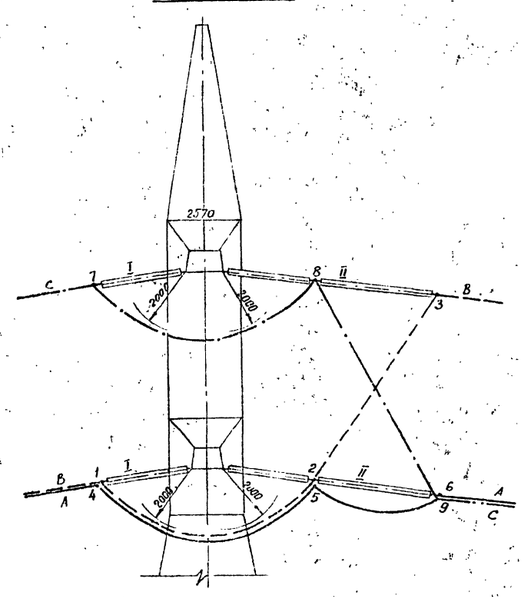

Подсчет длин петель

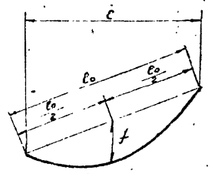

Расчетная формула

$$L = l_0 + 3\frac{f^2}{l_0}$$

где:

L - длина петли в метрах.

l_0 - расстояние между точками подвеса петли в м.

f - стрела провеса петли в метрах.

Таблица длин петель при угле поворота ВЛ 0°

Обозначение петли	Стрела провеса f в м.	Длина петли L в м.
1-2	1.8	8.5
2-3	0.5	14.4
4-5	1.8	8.5
5-6	1.2	14.7
7-8	1.8	8.5
8-9	0.5	8.0

Схемы транспозиции

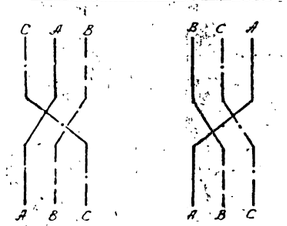

Вариант I

Вариант II

Условные обозначения

I - натяжная гирлянда, нормально применяемая на линии.

II - специальная гирлянда для транспозиции на линейное напряжение.

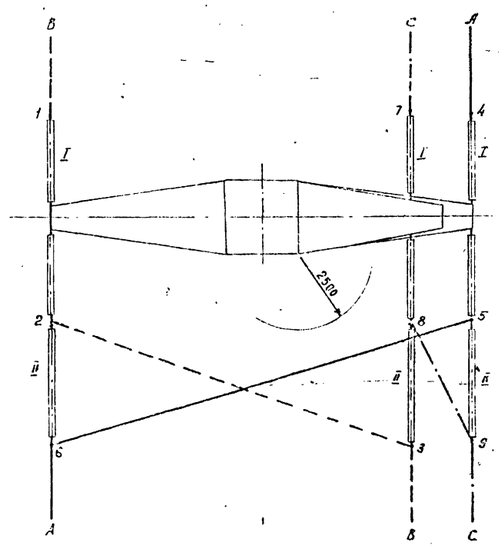

Примечания

1. Транспозиция выполняется на опоре У220-1 нормальной высоты или повышенной и опоре УС220-5 (см. монтажные схемы № 3080тм-т7-1 и 3081тм-т5-1) при углах поворота ВЛ от 0° до 60°. На настоящем чертеже показана транспозиция при угле 0°.
2. Длины петель 1-2, 2-3, 4-5, 5-6, 7-8, 8-9 должны быть уточнены в процессе монтажа так, чтобы расстояния между проводами различных фаз были не менее 2500 мм.
3. Соединение проводов в петлях выполняется термитной сваркой. Места соединения проводов в петлях определяются условиями монтажа.
4. Для транспозиционной опоры требуется:
   а) 3 натяжных гирлянды, нормально применяемых на линии (I)
   б) 3 специальных гирлянды для транспозиции (II)
5. При углах поворота ВЛ более 42° с одноцепными гирляндами и более 28° с двухцепными гирляндами требуется подвеска поддерживающей гирлянды для обводки шлейфа, если верхняя траверса расположена с внешней стороны угла поворота см. черт. № 3081тм-т9-1.
6. Схему крепления проводов на опоре см. черт. № 3081тм-т9-1.

Чертеж применить в .....

19 г. N

ЭСП | Энергосетьпроект Северо-Западное отделение

Унифицированные стальные специальные опоры ВЛ 220 и 330 кВ:

Рабочие чертежи. Лист N

Схема транспозиции проводов на одноцепной опоре У220-1, УС220-5

Гл. инж. проекта Гуляев; Нач. отд. Кузнецов; Гл. спец. Эльянов; Гл. инж. Жеглов; Разм. 8 ф.

Н. 1:100 | № 3081тм т 9-7 | Литера

Типовой проект 15.162

3081тм-т9 л.14

Вариант I

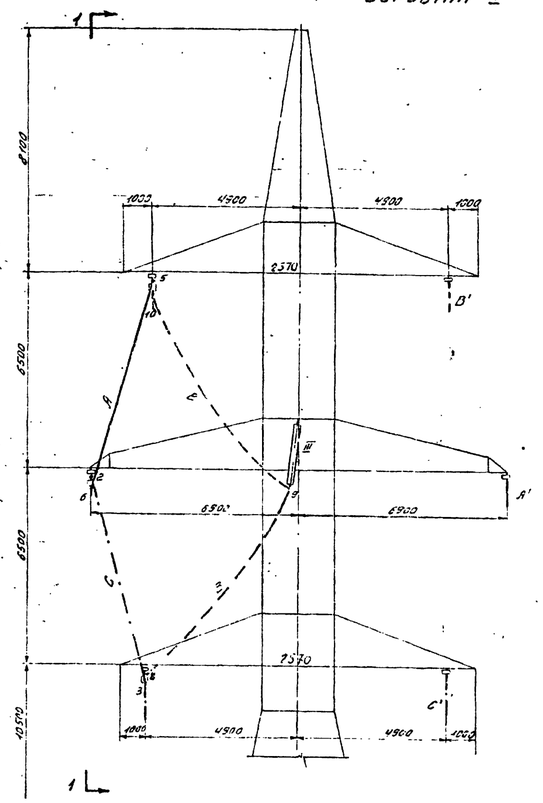

Вид по 1-1

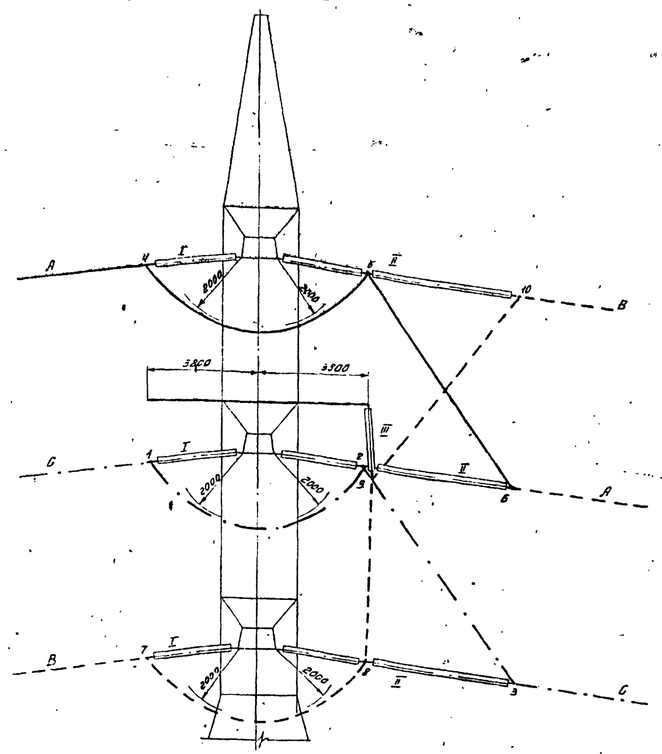

Вариант II

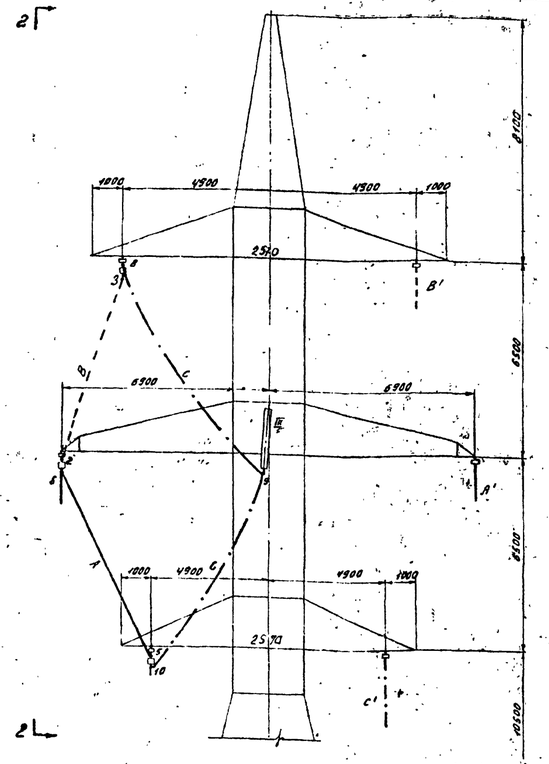

Вид по 2-2

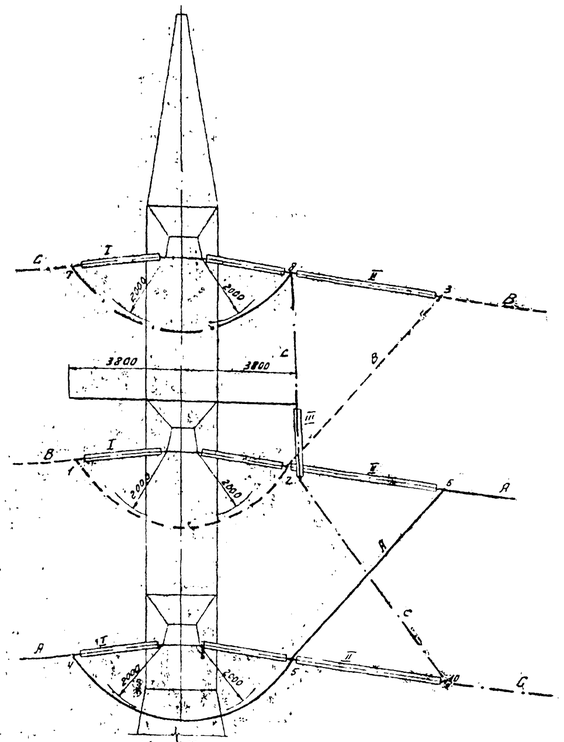

Подсчёт длин петель

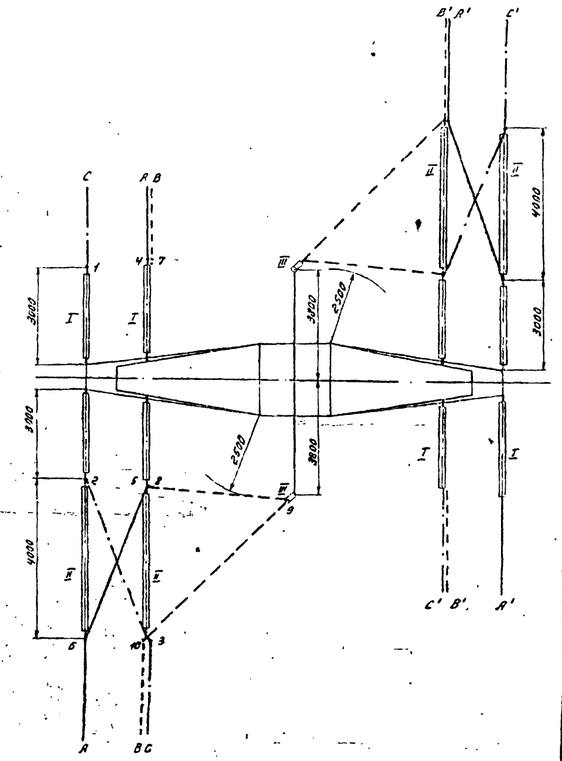

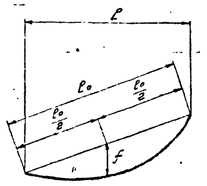

Расчётная формула:

$$L = l_0 + 3\frac{f^2}{l_0}$$

где

L — длина петли в метрах.

l_0 — расстояние между точками подвеса петли в м.

f — стрела провеса петли в м.

Таблица стрел провеса петель при угле поворота ВЛ 0°		
Обозначение петли	Стрела провеса f в м	Длина петли L в м
1-2	1,8	8,6
2-3	0,2	8,5
4-5	1,8	8,6
5-6	0,2	8,5
7-8	1,9	8,6
8-9	0,2	7,9
9-10	0,2	9,3

Схема транспозиции

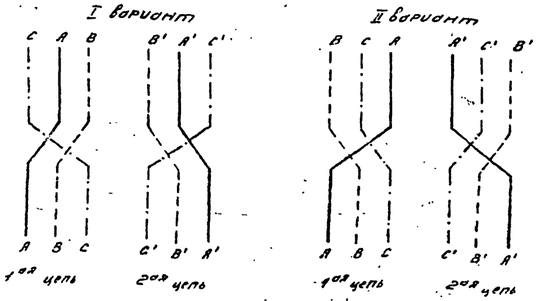

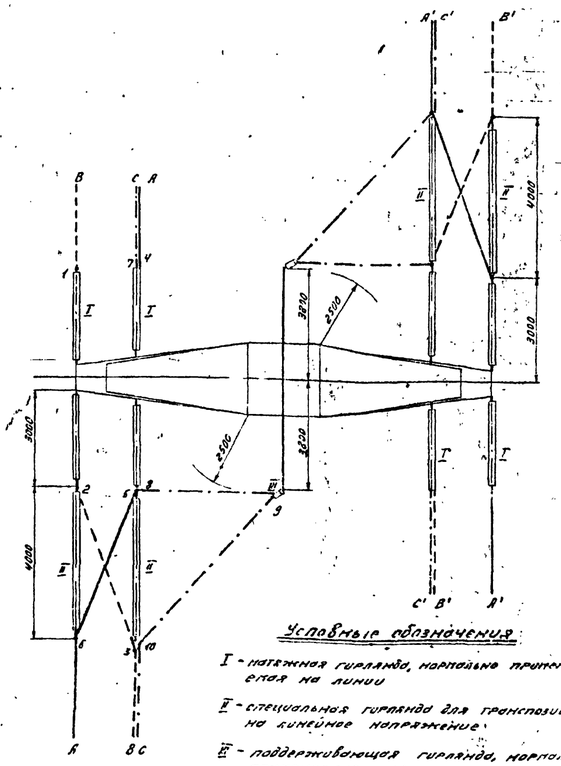

Условные обозначения

I - натяжная гирлянда, нормально применяемая на линии

II - специальная гирлянда для транспозиции на линейное напряжение

III - поддерживающая гирлянда, нормально применяемая на линии

Примечания

1. Транспозиция выполняется на опорах У220-2 или УС220-6 нормальной высоты или повышенных (см. монтажные схемы черт. N 3080тм-т7-2 и 3081тм-т7-9). Транспозиция проводов обеих цепей выполняется по одинаковой схеме при углах поворота ВЛ от 0° до 60°. На настоящем чертеже показана транспозиция при угле 0°. Транспозиция правой цепи показана условно только в плане.
2. Длины петель 1-2, 2-3, 4-5, 5-6, 7-8, 8-9, 9-10 должны быть уточнены в процессе монтажа так, чтобы расстояния между проводами различных фаз были не менее 2500 мм.
3. Соединение проводов в петлях выполняется термитной сваркой. Места соединения проводов в петлях определяются условиями монтажа.
4. На опоре дополнительно устанавливается съемный кронштейн, изготавливаемый по черт. N 3081тм-т9-13.
5. Для транспозиционной опоры требуется:
   а) 6 натяжных гирлянд, нормально применяемых по линии (I)
   б) 6 специальных гирлянд для транспозиции (II)
   в) 2 поддерживающих гирлянды, нормально применяемых на линии (III)
6. При углах поворота ВЛ более 42° с одноцепными гирляндами и более 28° с двухцепными гирляндами требуется подвеска поддерживающих гирлянд на верхней и нижней траверсах с внутренней стороны угла поворота для обводки шлейфов (см. черт. N 3081тм-т9-2).

Чертеж применить в			N
19 г			
ЭСП	Энергосетьпроект Северо-Западное отделение	Унифицированные стальные специальные опоры ВЛ 220-330 кв	Рабочие чертежи лист N
Ленинград 1970 г	Нач. к отп.	Соколов	Схема транспозиции проводов на двухцепных опорах У220-2, УС220-6.
	Гл. инж. проекта	Чевкин	
	Рук. гр.	Элькинд	
	Провер.	Жеглова	М 1:100
	Исполн.	Элькинд	Разм. 6 ф
			N 3081тм-т9-8 литера

3081тм-т9 л. 15

Вариант I

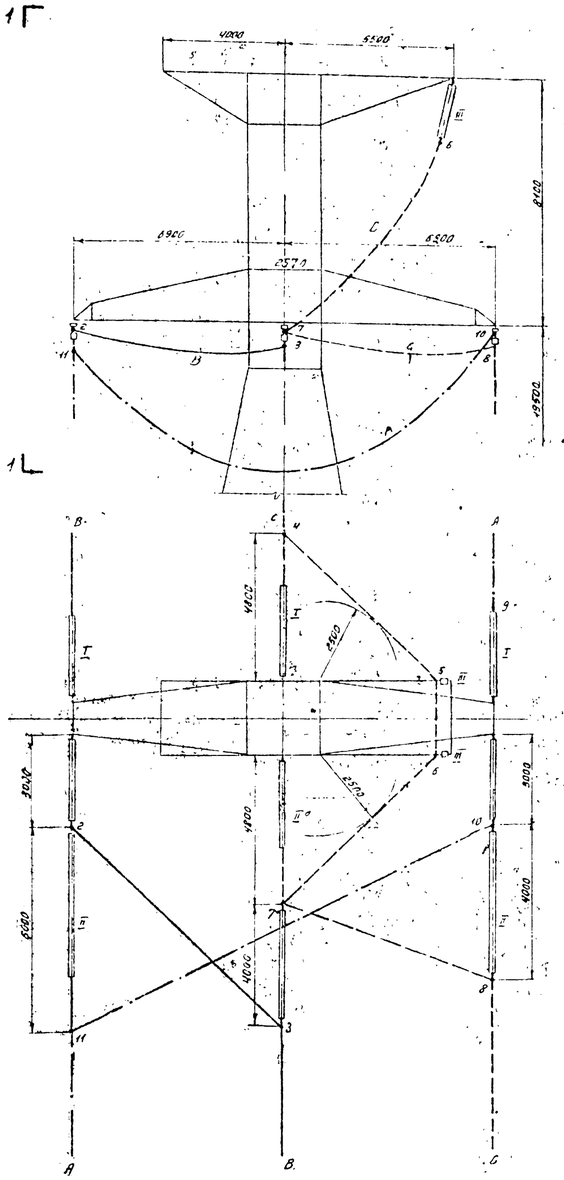

Вид по 1-1

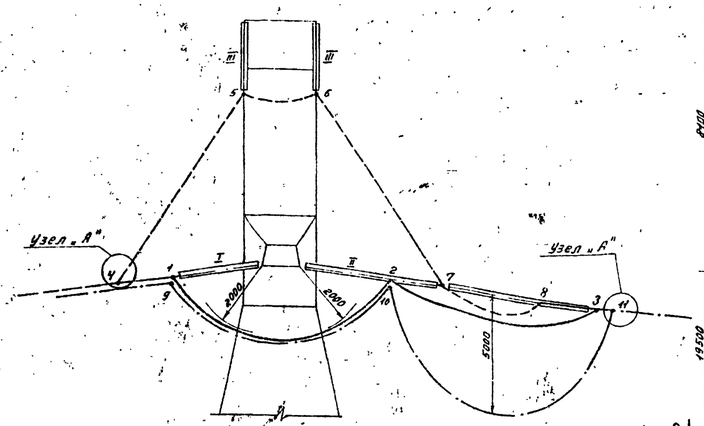

Вариант II

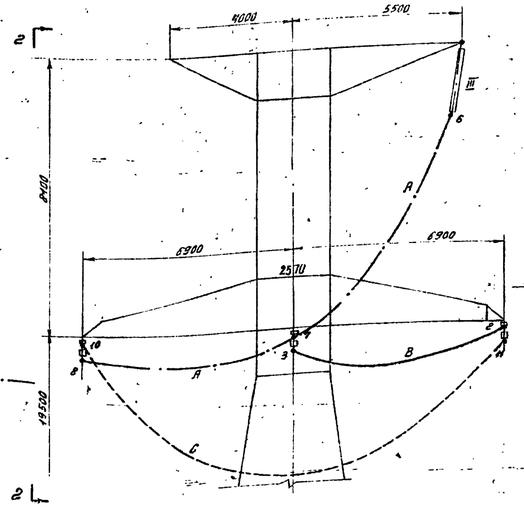

Вид по 2-2

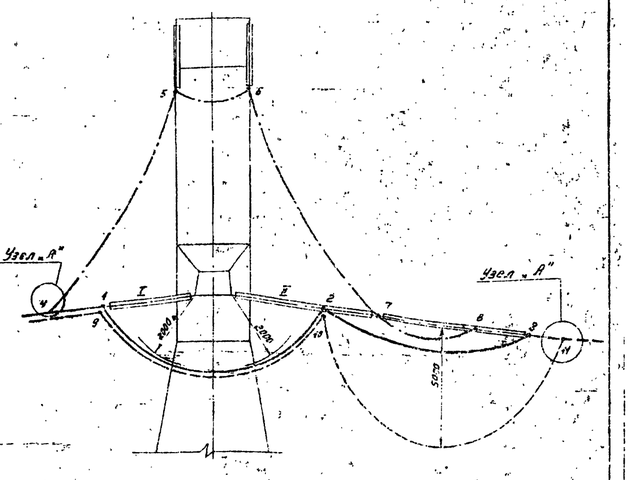

Подсчёт длин петель

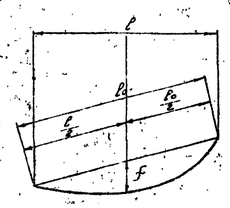

Расчётная формула

$$L = l_0 + 3\frac{f^2}{l_0}$$

где:

L - длина петли в м

l_0 - расстояние между точками подвеса петли в м

f - стрела провеса петли в м

Таблица стрел провеса петель при угле поворота ВЛ 0°		
Обозначение петли	Стрела провеса петли f в м	Длина петли L в м
1-2	1,8	8,5
2-3	0,5	9,3
4-5	0,2	9,3
5-6	0,2	2,5
6-7	0,2	9,3
7-8	0,5	7,4
9-10	1,8	8,5
10-11	5,0	20,1

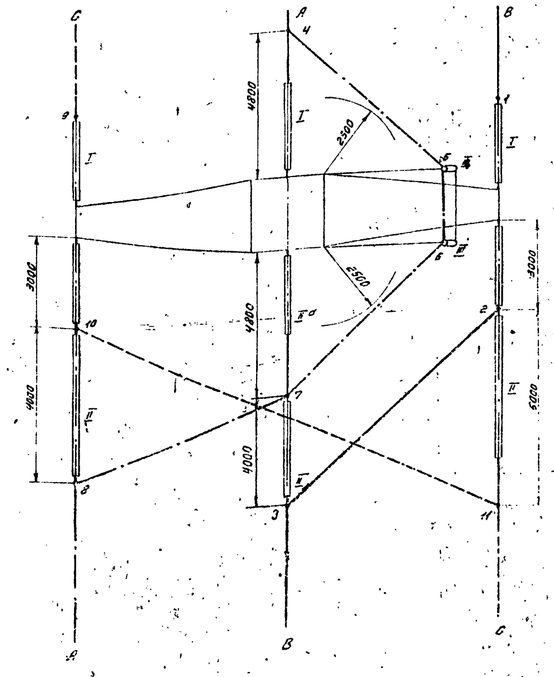

Примечания

1. Транспозиция выполняется на повышенной опоре У220-3 (с 9-метровой подставкой) (см. монтажную схему №3080тм-т7-3) при углах поворота линии от 0° до 60°. На настоящем чертеже показана транспозиция при угле 0°.
2. Корпуса натяжных зажимов (узел „А") должны быть надеты до опрессовки основных натяжных зажимов и удалены от гирлянд на расстояния, не менее указанных на чертеже.
3. Длины петель 1-2, 2-3, 4-5, 5-6, 6-7, 7-8, 9-10, 10-11 должны быть уточнены в процессе монтажа так, чтобы расстояния между проводами различных фаз были не менее 2500 мм.
4. Соединение проводов в петлях выполняется термитной сваркой. Места соединения проводов в петлях определяется условиями монтажа.
5. Для транспозиционной опоры требуется:
   а) 3 натяжных гирлянды, нормально применяемых на линии (I).
   б) 3 специальных гирлянды для транспозиции на линейное напряжение (II).
   в) 2 поддерживающих гирлянды, нормально применяемых на линии (III).
   г) 2 корпуса натяжного зажима (узел „А")
6. Верхняя траверса с поддерживающими гирляндами для обводки шлейфа на углах поворота ВЛ устанавливается с внутренней стороны угла поворота. На прямых участках трассы верхняя траверса может быть расположена с любой стороны опоры.
7. Схему крепления проводов на опоре см. черт. №3081тм-т9-3.

Условные обозначения:

I — натяжная гирлянда, нормально применяемая на линии

II — специальная гирлянда для транспозиции на линейное напряжение

IIа — специальная гирлянда для транспозиции, удлинённая путём добавления требуемого числа промзвеньев

III — поддерживающая гирлянда, нормально применяемая на линии

Схема транспозиции

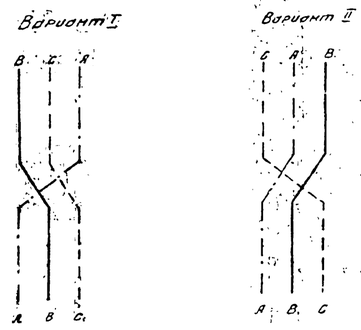

Узел „А"

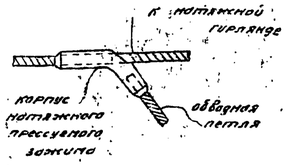

19 г	Чертеж применить в		N
ЭСП	ЭНЕРГОСЕТЬПРОЕКТ Северо-Западное отделение	Унифицированные стальные специальные опоры ВЛ 220 и 330 кв.	Рабочие чертежи лист №
	Начальн. отд.	Шнелобов	Схема транспозиции проводов на одноцепной опоре У220-3
	Гл. инж. проекта	Невзоров	
	Рук. гр.	Эрлинд	
Ленинград 1970 г.	Провер.	Жеглов	м 1:100 N 3081 тм-т9-9

Вариант I

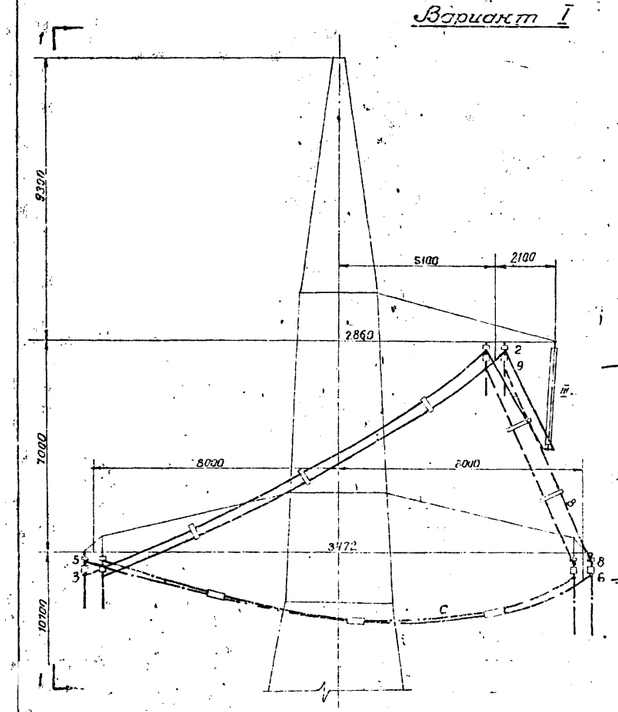

Вид по 1-1

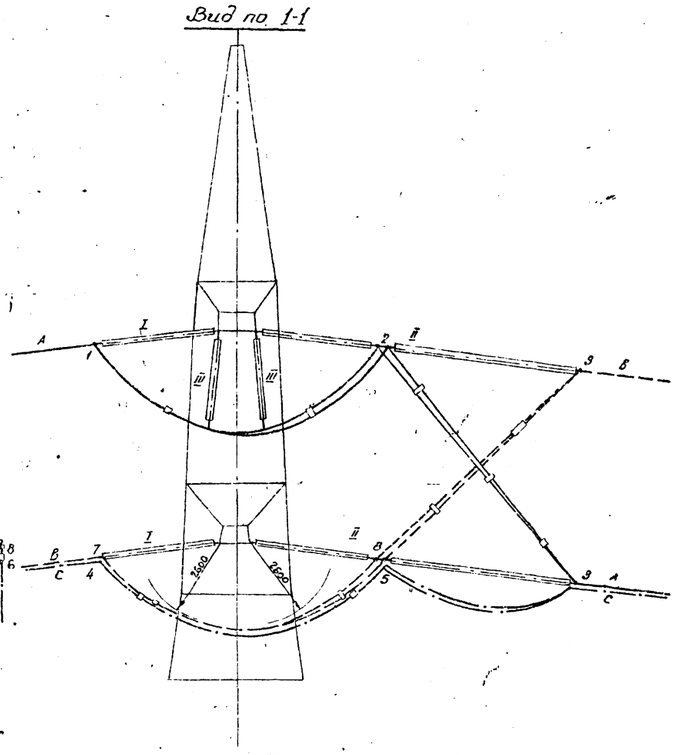

Вариант II

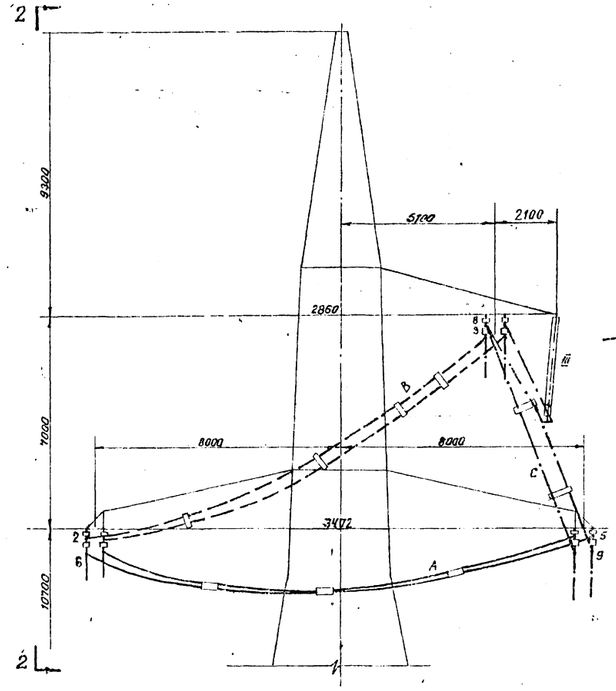

Вид по 2-2

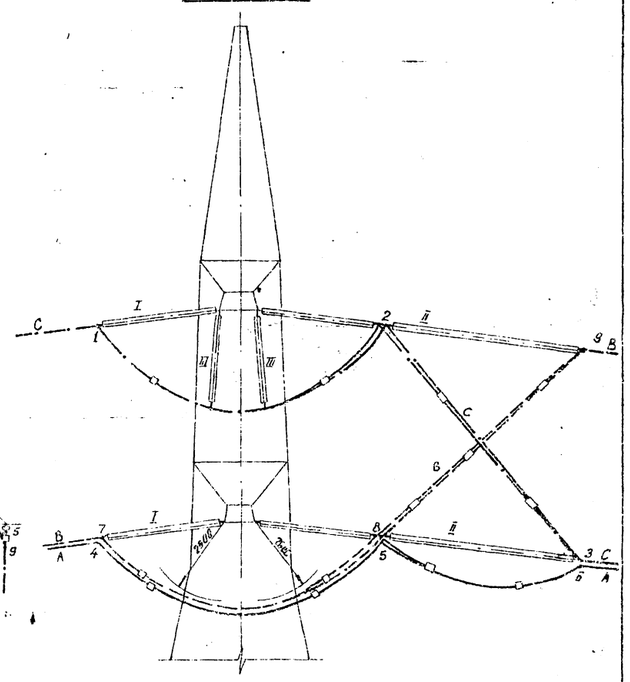

Подсчет длин петель

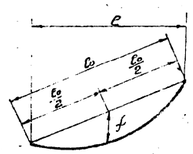

Расчетная формула

$$L = e_0 + 3\frac{f^2}{e_0}$$

где:

L - длина петли в метрах

e_0 - расстояние между точками подвеса петли в м.

f - стрела провеса петли в м.

Таблица длин петель при угле поворота ВЛ 0°

Обозначение петли	Стрела провеса f в м.	Длина петли L в м.
1-2	3.1	13.1
2-3	0.5	16.6
4-5	2,5	12,0
5-6	1.5	17.6
7-8	2,5	12.0
8-9	0.2	10.0

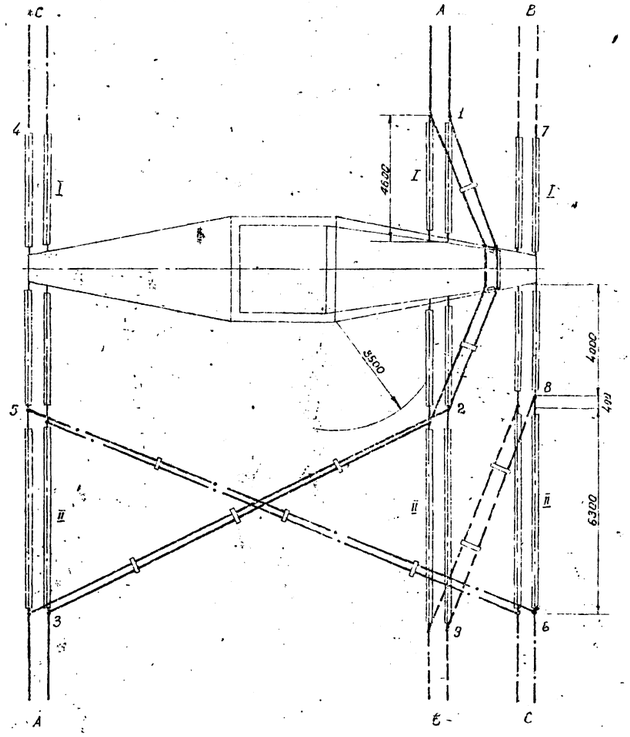

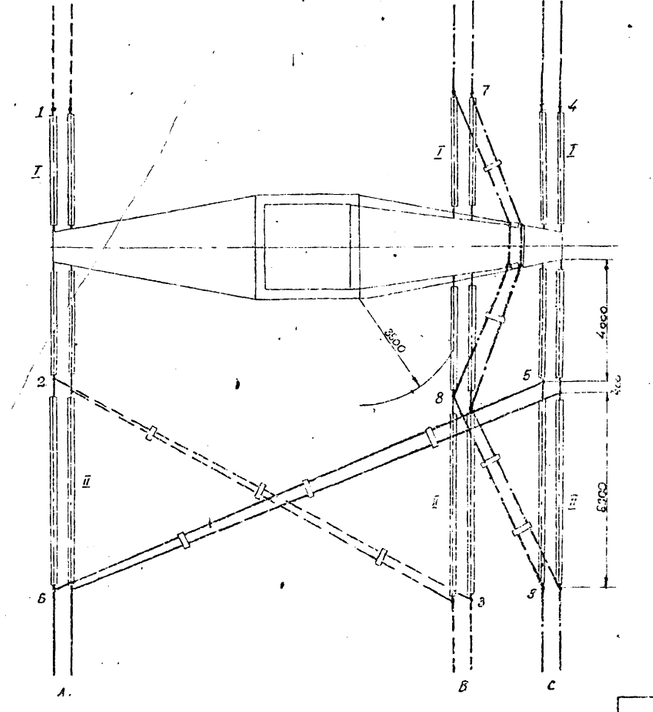

Схемы транспозиции



Вариант I



Вариант II

Примечания

1. Транспозиция выполняется на опоре У330-1 нормальной высоты или повышенной (см. монтажную схему черт. № 3081тм - Т9-1) при углах поворота ВЛ от 0° до 60°. На настоящем чертеже показана транспозиция при угле 0°.
2. Длины петель 1-2, 2-3, 4-5, 5-6, 7-8, 8-9 должны быть уточнены в процессе монтажа, чтобы расстояния между проводами различных фаз были не менее 3100.
3. Соединение проводов в петлях выполняется тернитной сваркой. Места соединения проводов в петлях определяются условиями монтажа.
4. Для транспозиционной опоры требуется:
   а) 3 натяжных гирлянды, нормально применяемых на линии (I)
   б) 3 специальных гирлянды для транспозиции (II)
   в) 2 поддерживающих гирлянды, нормально применяемых на линии
   г) 14 дистанционных распорок.
5. В петлях ставить при скоростном напоре ветра: менее 50 кг/м² - распорки нормальные; равном или более 50 кг/м² - распорки утяжеленные
6. Схемы крепления проводов на опоре см. черт. № 3081тм-Т9-4.

Условные обозначения

I - натяжная гирлянда, нормально применяемая на линии

II - специальная гирлянда для транспозиции на линейное напряжение.

—○— дистанционная распорка

III - поддерживающая гирлянда, нормально применяемая на линии.

19 г.	Чертеж применить в.....			N
ЭСП	Энергосетьпроект Северо-Западное отделение	Унифицированные стальные специальные опоры ВЛ 220 и 330 кв.	Рабочие чертежи	Лист N
Ленинград 1970 г.	Нач. отд.	Сигалов	Схема транспозиции проводов на одноцепной опоре У330-1	
	Гл. инж. проекта	Новоселов		
	Рук. гр.	Элькинд		
	Провер.	Жеглова	м 1:100	N 3081тм Т9-10
	Исполн.	Элькинд	Разм. Вс.	литера

3081тм-Т9 л.17

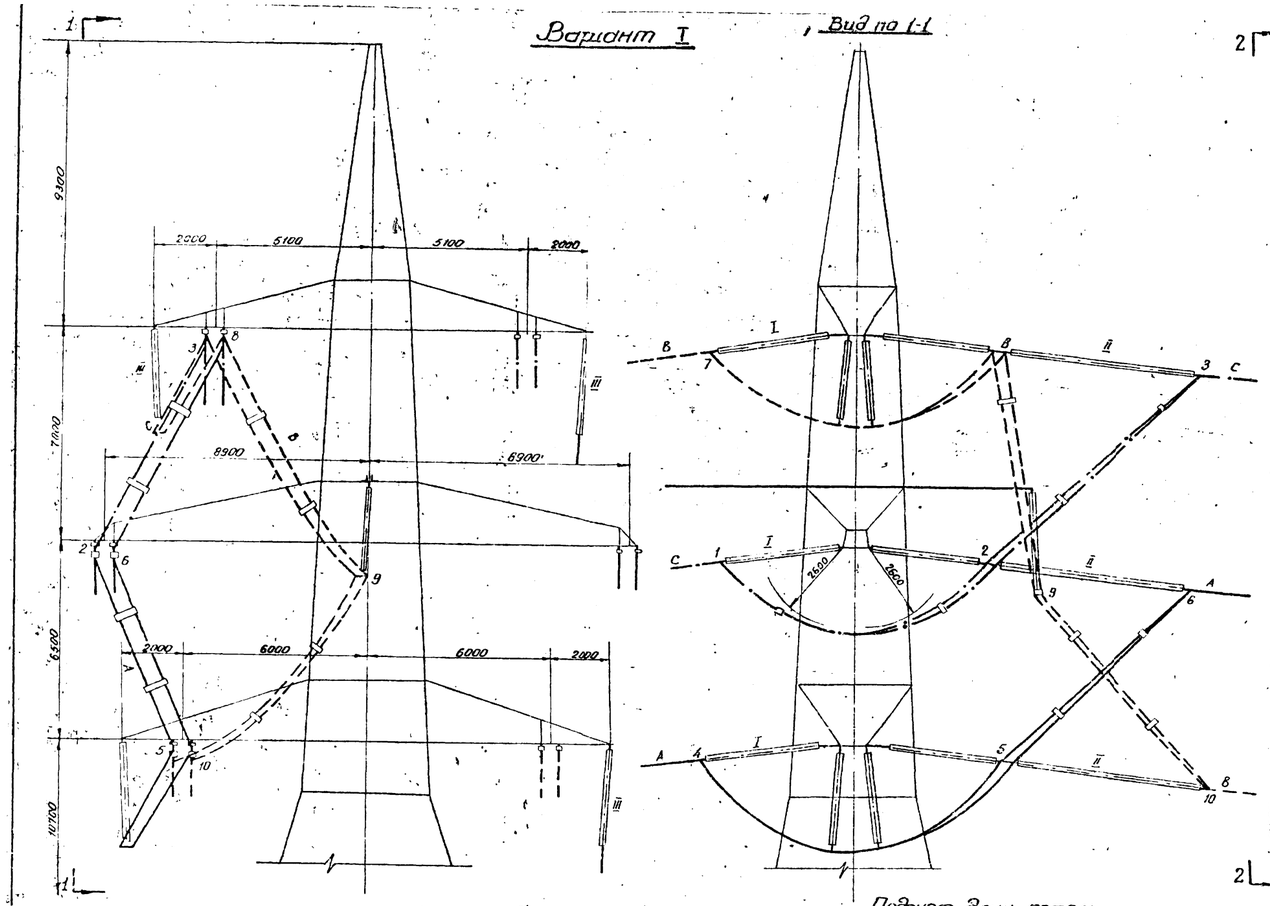

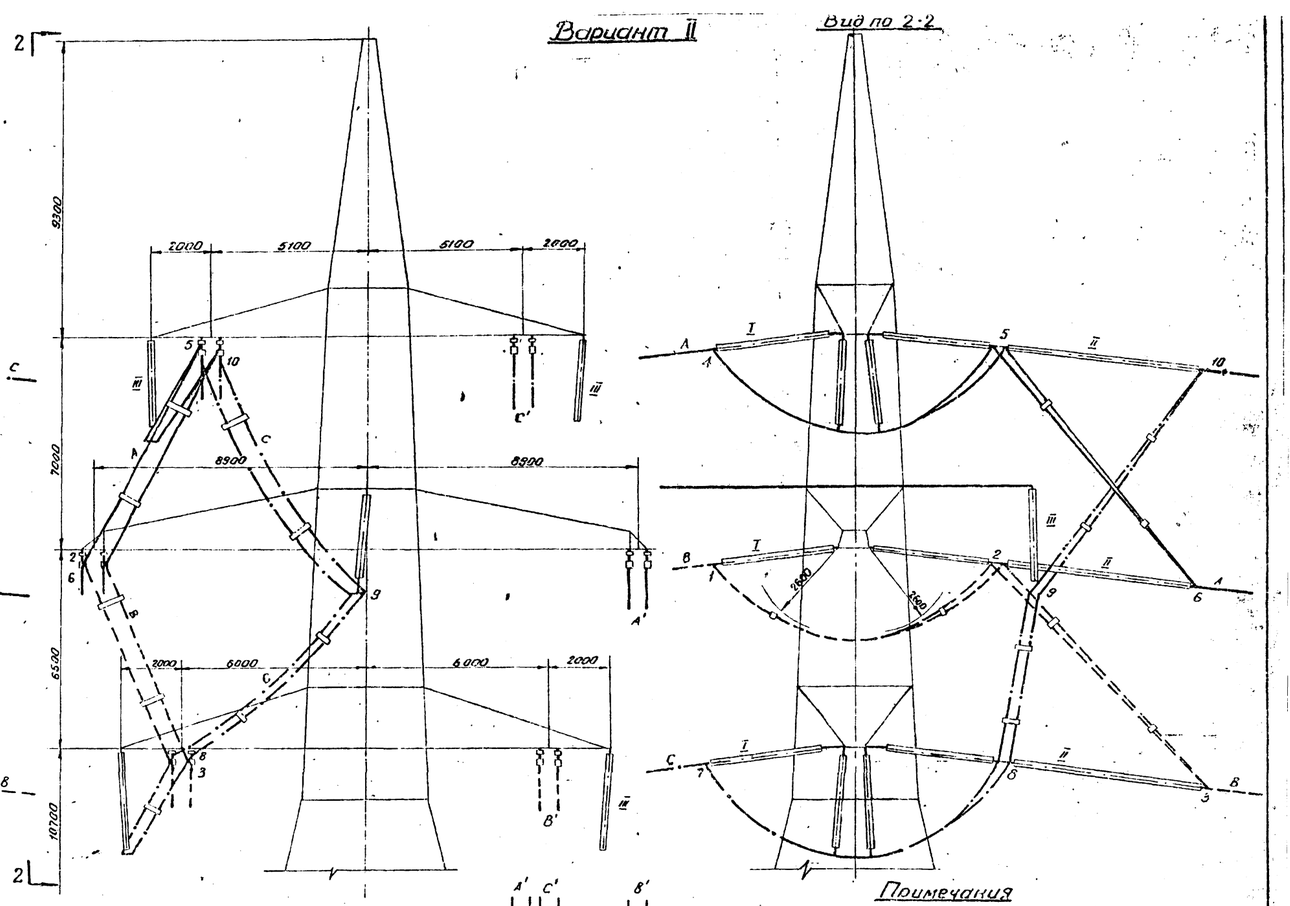

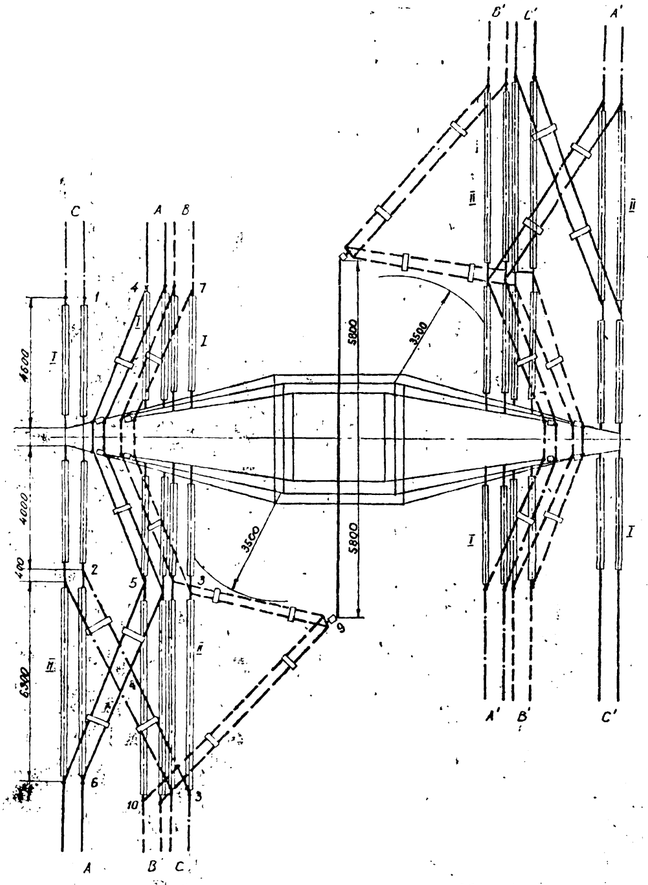

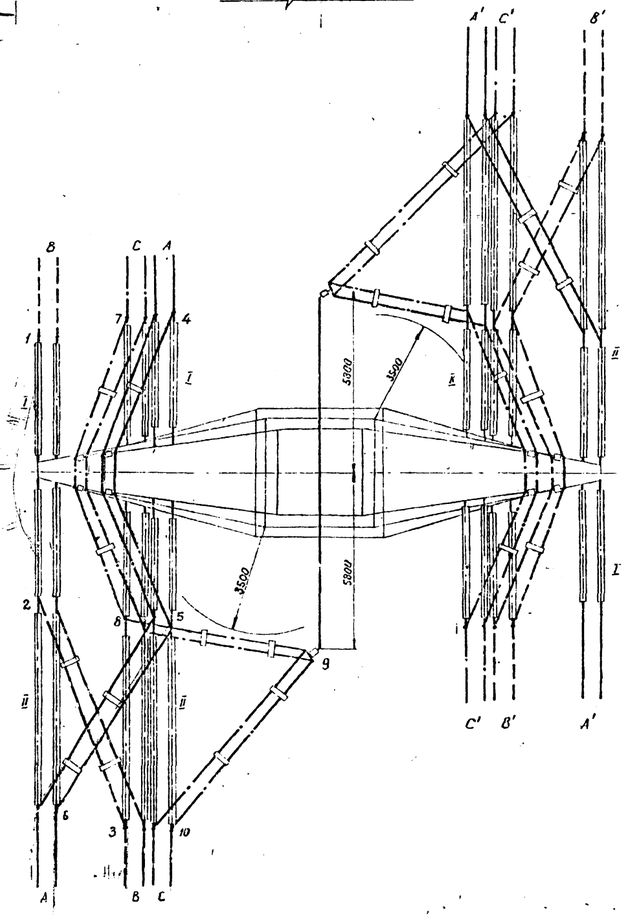

Подсчет длин петель

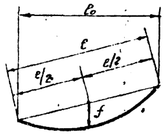

Расчетная формула

$$L = l_0 + 3\frac{f^2}{l}$$

где:

L - длина петли в метрах

l_0 - расстояние между точками подвеса петли в м.

f - стрела провеса петли в м.

Таблица стрел провеса петель при угле поворота ВЛ 0

Обозначение петли	Стрела провеса f в м.	Длина петли L в м
1-2	2,5	12,0
2-3	0,2	9,8
4-5	3,0	13,2
5-6	0,2	9,0
7-8	3,0	13,2
8-9	0,2	10,0
9-10	0,2	10,0

Схемы транспозиции

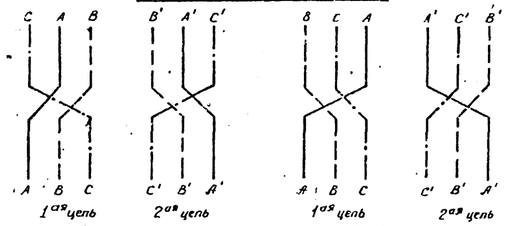

I вариант

II вариант

Условные обозначения

I - натяжная гирлянда, нормально применяемая на линии

II - специальная гирлянда для транспозиции на линейное напряжение

III - поддерживающая гирлянда, нормально применяемая по линии.

—○— дистанционная распорка

Примечания

1. Транспозиция выполняется на опоре У 330-2 нормальной высоты или повышенной (см. монтажную схему черт. N 3080тм-т9-2). Транспозиция проводов обеих цепей выполняется по одинаковой схеме при углах поворота линии от 0° до 60°. На настоящем чертеже показана транспозиция при угле 0°. Транспозиция правой цепи показана условно только в плане.
2. Длины петель 1-2, 2-3, 4-5, 5-6, 7-8, 8-9, 9-10 должны быть уточнены в процессе монтажа так, чтобы расстояния между проводами различных фаз были не менее 3100 мм.
3. Соединение проводов в петлях выполняется тернитной сваркой. Места соединения проводов в петлях определяется условиями монтажа.
4. Для транспозиционной опоры требуется:
   а). 6 натяжных гирлянд, нормально применяемых на линии (I)
   б). 6 специальных гирлянд для транспозиции (II)
   в). 2 поддерживающих гирлянды, нормально применяемых на линии (III)
   г) 32 дистанционных распорки
5. На опоре дополнительно устанавливается съемный кронштейн, изготавливаемый по черт. N 3081тм-т9-14
6. В петлях ставить при скоростном напоре ветра менее 50 кг/м² - распорки нормальные; равном или более 50 кг/м² - распорки утяжеленные.
7. Схему крепления проводов на опоре см черт. N 3081тм-т9-5.

1971 г.	Чертеж применить в		N
ЭСП	Энергосетьпроект Северо-Западное отделение	Унифицированные стальные специальные опоры ВЛ 220-330 кв.	Рабочие чертежи. Лист N
Ленинград 1973 г.	Начальн. отд. Гл. инж. проекта Рук. гр. Провер. Исполн.	Шнелобов, Новгородцев, Элькинд, Жеглова, Элькинд	Схема транспозиции проводов на двухцепной опоре У330-2
			М 1:100 N 3081тм-т 9-11
			Разм. Вр. Дн. литера

3081тм-т9-л.18

Вариант I

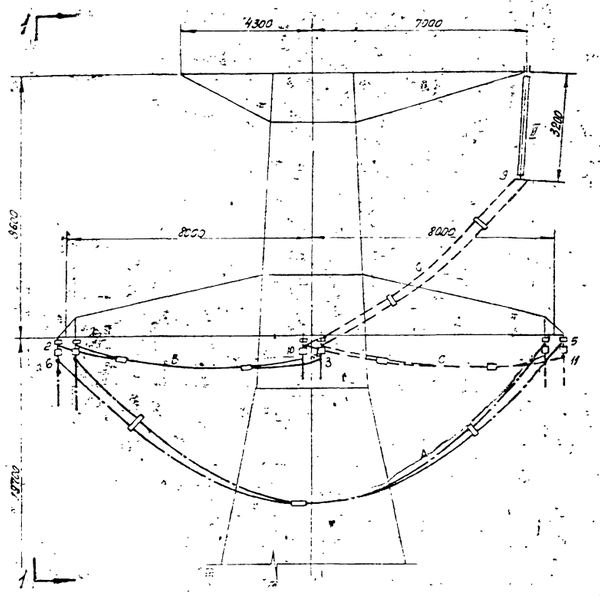

Вид по 1-1

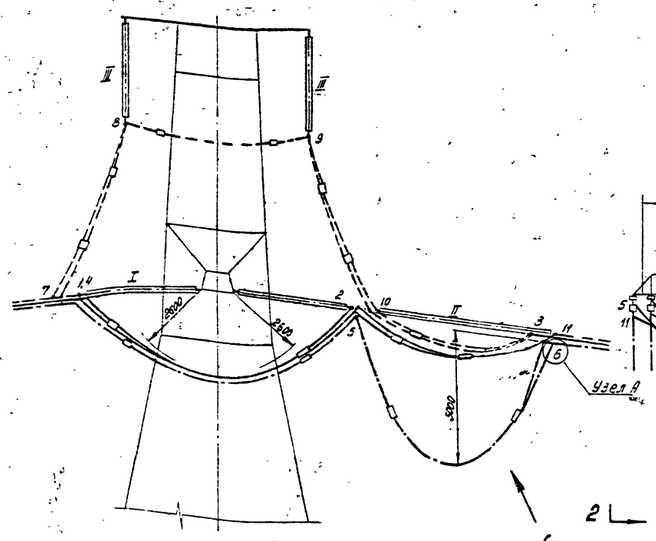

Вариант II

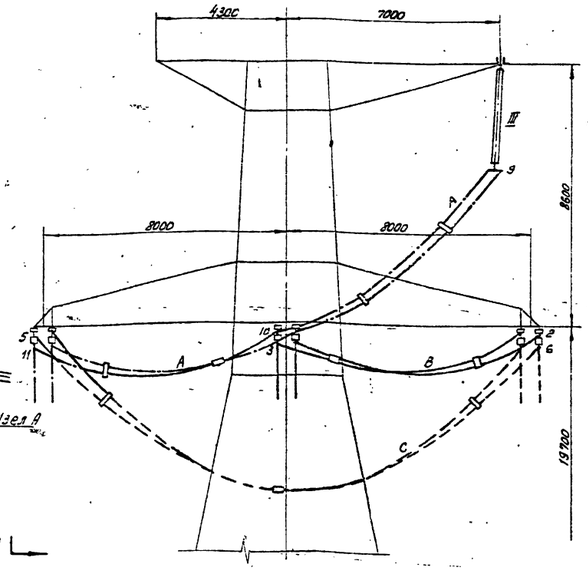

Вид по 2-2

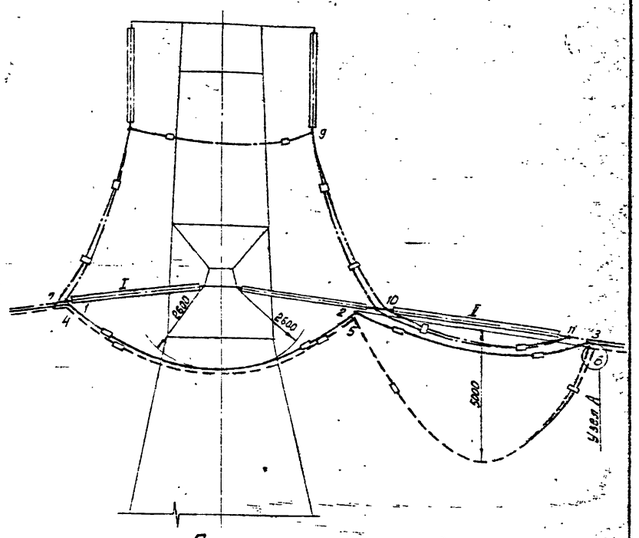

Подсчет длин петель

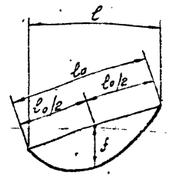

Таблица стрел провеса петель при угле поворота ВЛ 0°		
Обозначение петли	Стрела провеса петли f в м	Длина петли L в м.
1-2	2,8	12,5
2-3	0,5	13,5
4-5	2,8	12,4
5-6	5,0	22,5
7-8	0,2	11,7
8-9	0,3	6,1
9-10	0,2	11,7
10-11	0,5	8,7

Расчётная формула

$$L = l_0 + 3\frac{f^2}{l_0}$$

где:

L - длина петли в м.

l_0 - расстояние между точками подвеса петли в м.

f - стрела провеса петли в м.

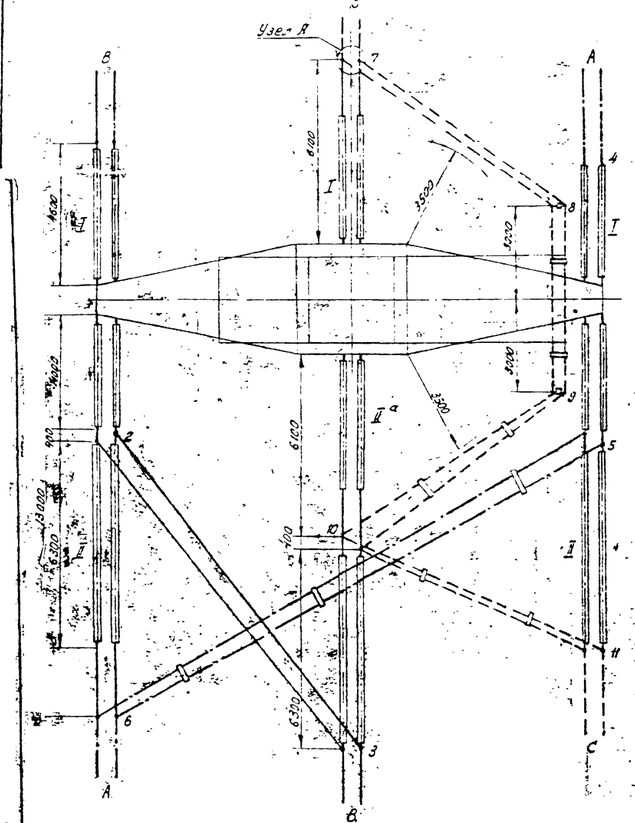

Узел „А"

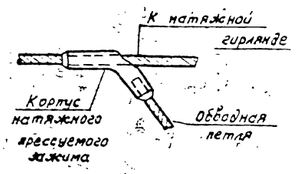

Схемы транспозиции

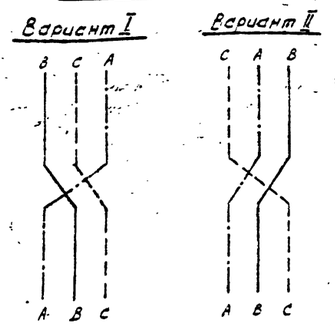

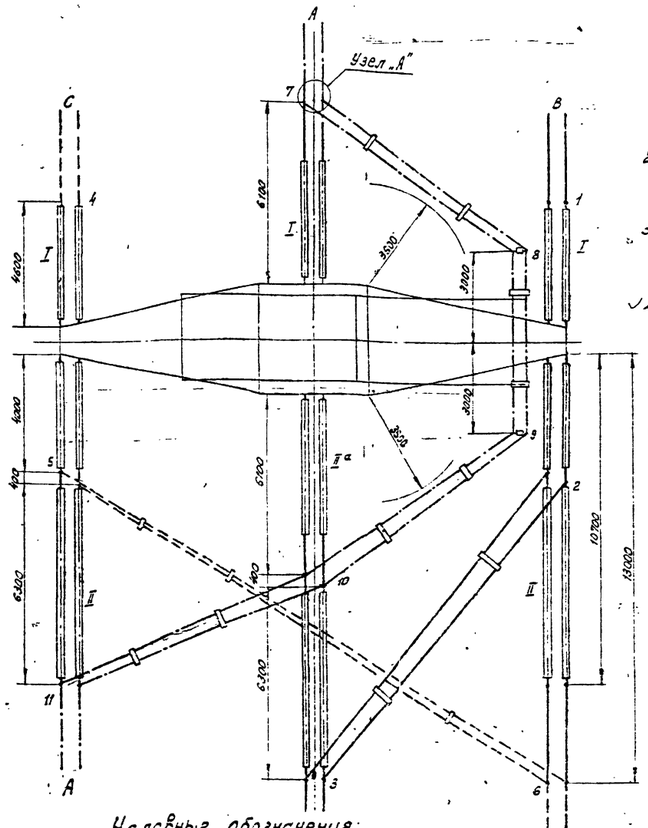

Условные обозначения:

I - натяжная гирлянда, нормально применяемая на линии

II - специальная гирлянда для транспозиции на линейное напряжение.

II^а - специальная гирлянда для транспозиции, удлиненная путём добавления требуемого числа промзвеньев

III - поддерживающая гирлянда, нормально применяемая на линии

—□— дистанционная распорка.

Примечания:

1. Транспозиция выполняется на повышенной опоре У 330-3 с 9-метровой подставкой (см. монтажную схему Н 3080 тм-Т 9-3) при углах поворота линии от 0° до 60°. На настоящем чертеже показана транспозиция при угле 0°.
2. Корпуса натяжных зажимов (узел „А") должны быть надеты до опрессовки основных натяжных зажимов и удалены от гирлянд на расстояния, не менее указанных на чертеже.
3. Длины петель 1-2, 2-3, 4-5, 5-6, 7-8, 8-9, 9-10, 10-11 должны быть уточнены в процессе монтажа так, чтобы расстояния между проводами различных фаз были не менее 3100 мм.
4. Соединение проводов в петлях выполняется термитной сваркой. Места соединения проводов в петлях определяется условиями монтажа.
5. Длина гирлянды средней фазы II^ая (l=4600 мм). регулируется путем добавления требуемого числа промзвеньев типа ПРР
6. Верхняя траверса с поддерживающими гирляндами для обводки шлейфа на углах поворота ВЛ устанавливается с внутренней стороны угла поворота. На прямых участках трассы верхняя траверса может быть установлена с любой стороны опоры.
7. Для транспозиционной опоры требуется:
   а) 3 натяжных гирлянды, нормально применяемых на линии,
   б) 2 поддерживающих гирлянды, нормально применяемых на линии.
   в) 3 специальных гирлянды для транспозиции.
   г) 17 дистанционных распорок.
   д) 2 корпуса натяжных зажимов (узел „А")
8. В петлях ставить при скоростном напоре ветра: менее 50 кг/м² - распорки нормальные равном или более 50 кг/м² - распорки утяжелённые.
9. Схему крепления проводов на опоре см. черт. N 3081 тм-Т 9-6.

19 г.	Чертеж применить в	N	
ЭСП	Энергосетьпроект Северо-Западное отделение	Унифицированные стальные специальные опоры ВЛ 220 и 330 кв.	Рабочие чертежи. Лист N
Начальн. отп.	Синельников	Схема транспозиции проводов на одноцепной опоре У 330-3	
Гл. инж. проекта	Новгородцев		
Рук. гр.	Елькинд		
Исполн.	Елькинд	М. 1:100	N 3081 тм-Т 9-12
Ленинград 1970 г	Провер.	Жеглова	Разм. 8Ф. Литера

3081 тм-Т 9-12

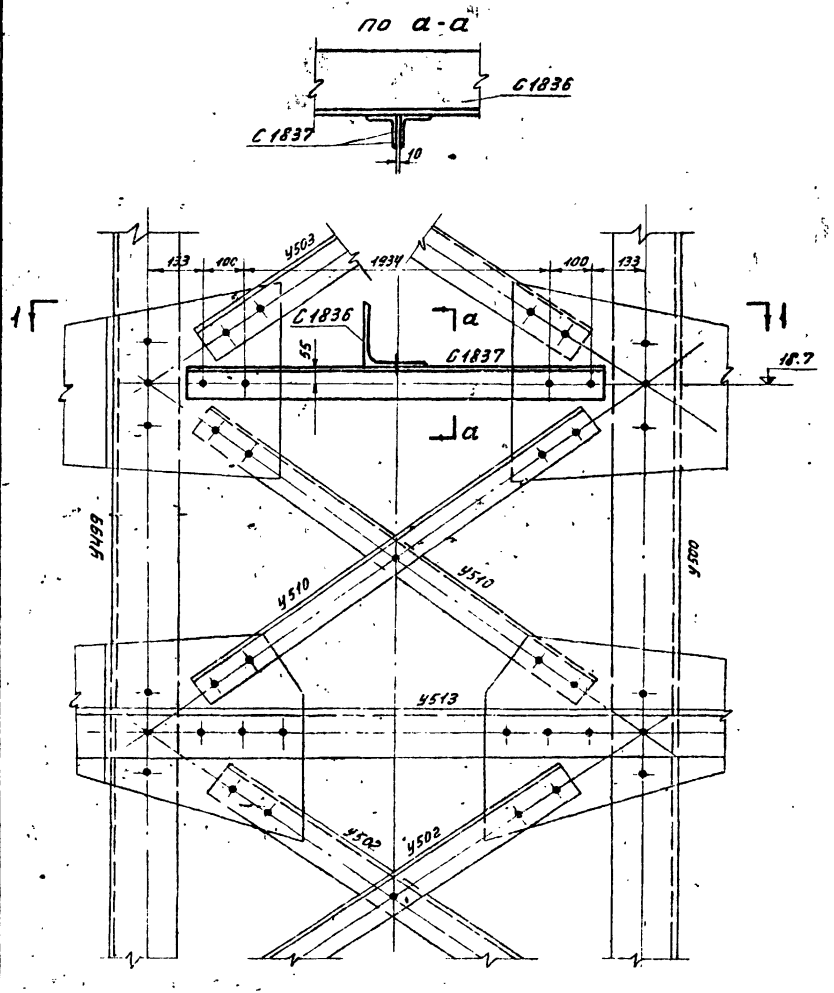

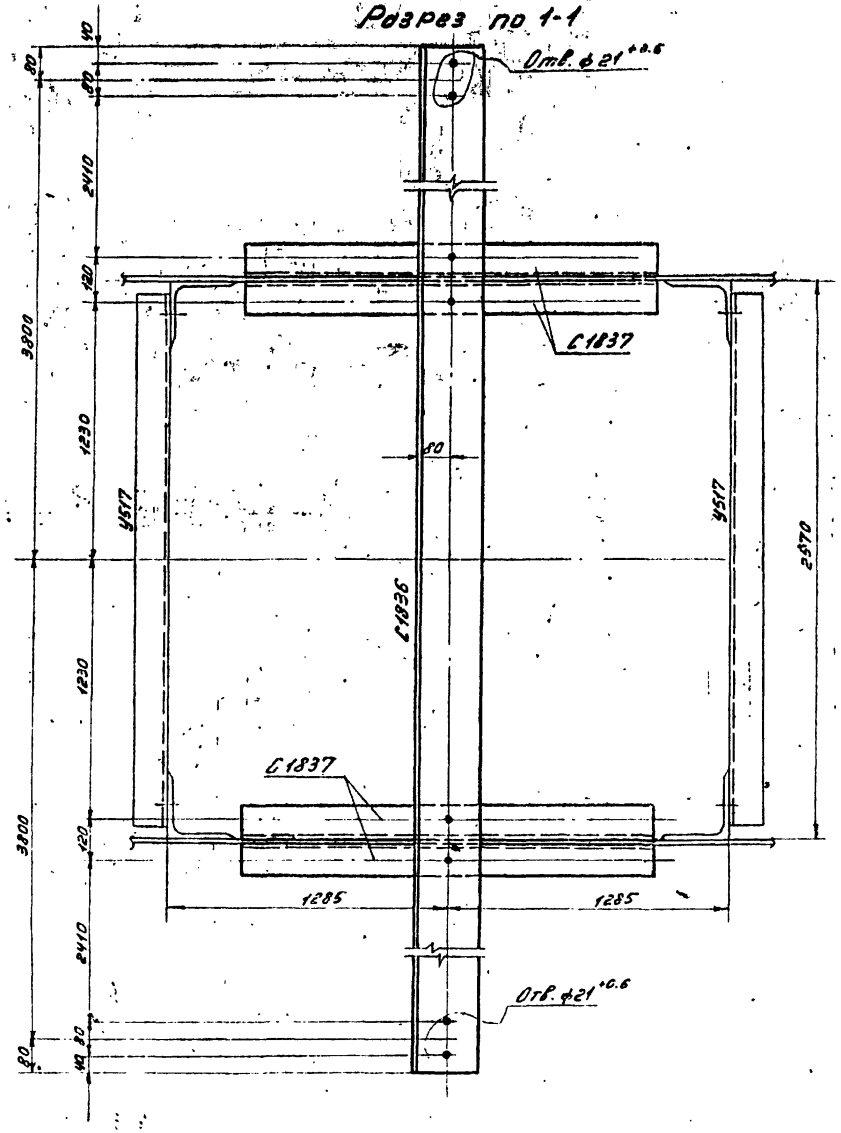

Спецификация

Марка	№№ дет.	Сечение	Длина мм	Кол-во т	Кол-во н	Вес в кг 1шт.	Вес в кг всех	Вес в кг марки	Примеч.
С1836		L 160×10	7760	1		191,7	192	192	
С1837		L 90×17	2220	1		21,3	21	21	

С1837

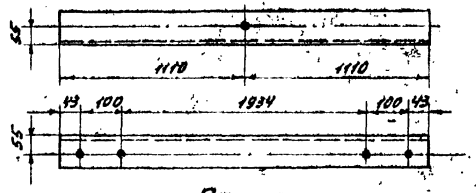

Изготовить

Марки	Кол-во	Вес в кг 1марка	Вес в кг всех
С1836	1	192	192
С1837	4	21	84
Всего на опору			276

Примечания:

1. Все отверстия ф28+0.6 кроме оговоренных.
2. Все обрезы оговорены на чертеже.
3. Элементы съёмного кронштейна показаны жирной линией.
4. Марки С1837 устанавливаются в сечении 1-1 вместо марки У515 (см. черт. № 3080тм-т7-11) при использовании опор У220-2 или УС220-6 как транспозиционных.
5. Монтажную схему опоры У220-2 см. черт. №3080тм-т7-2, опоры УС220-6 – черт. № 3081тм-т7-3.

19 г.	Чертеж применить в		N
ЭСП	ЭНЕРГОСЕТЬПРОЕКТ Северо-Западное отделение	Унифицированные стальные специальные опоры ВЛ 220 и 330 кВ	Рабочие чертежи лист N
Ленинград 1970 г.	Нач. ОТП Синелобов; Гл. инж. проекта Новгородцев; Рук. гр. Элькинд; Исполн. Элькинд; Провер. Жеглова	Двухцепные анкерно-угловые опоры У220-2 и УС220-6. Съёмный кронштейн для транспозиции. Марки С1836-С1837. М 1:20, 1:10; Разм. 3ф	N3081тм-т9-13; литера

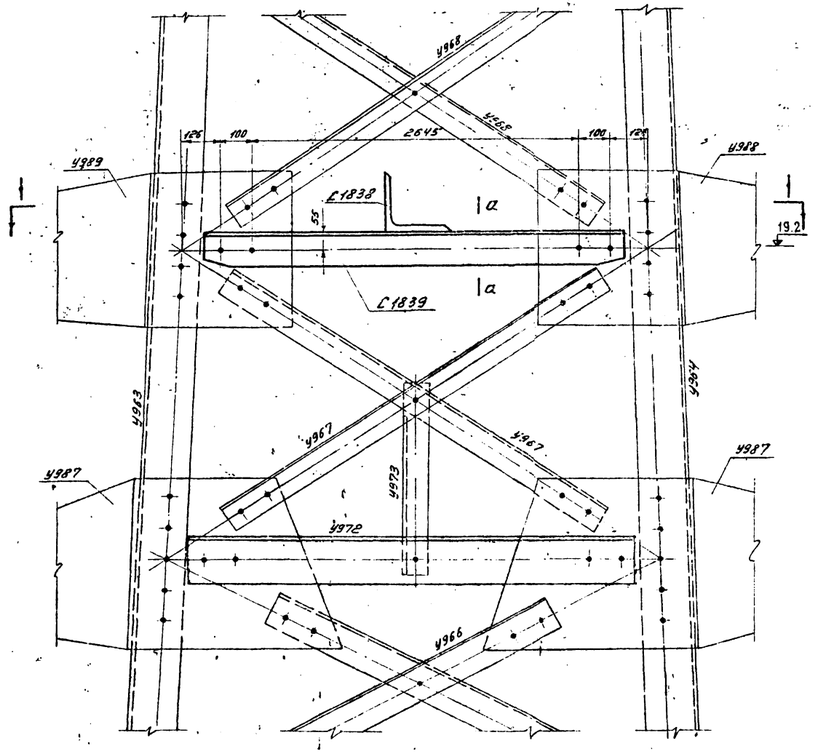

Разрез по 1-1

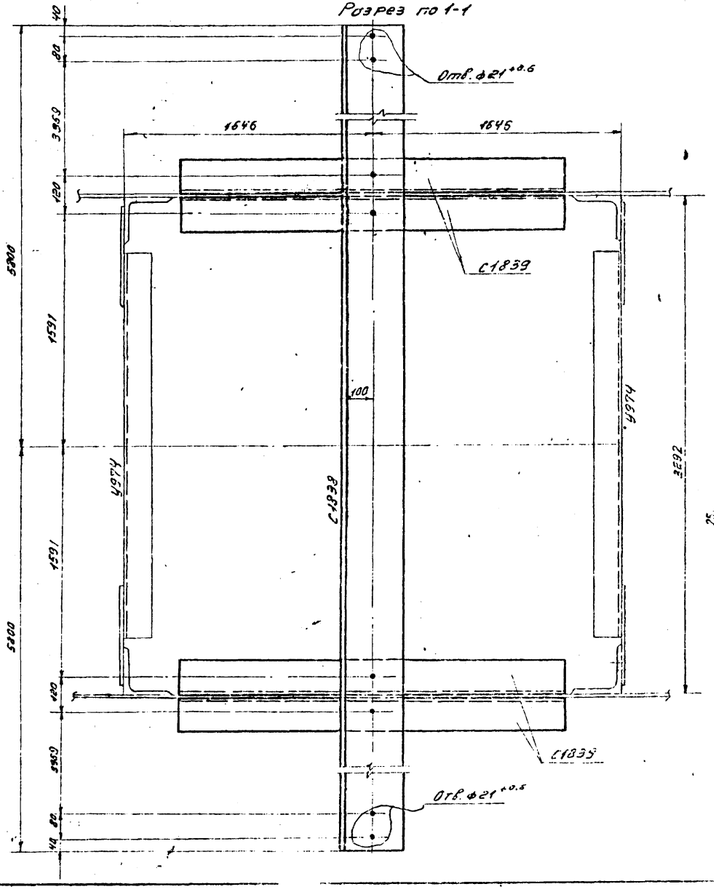

по а-а

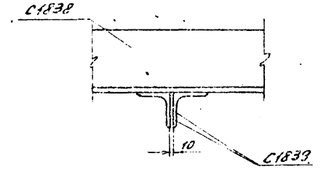

С 1839

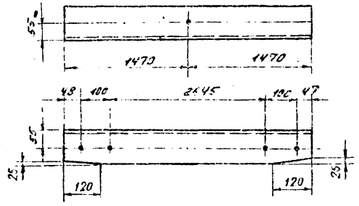

Спецификация

Марка	№№ дет.	Сечение	Длина мм	Кол-во Т	Кол-во Н	Вес в кг 1 шт.	Вес в кг Всех	Вес в кг Марки	Примеч.
С 1838		∟200×16	11600	1		56.9	56.5	56.5	
С 1839		∟110×8	2940	1		39.7	40	40	

Примечания

1. Все отверстия ф 31 +0.6, кроме оговорённых.
2. Все обрезы оговорены на чертеже.
3. Элементы сварного кронштейна показаны жирной линией.
4. Марки С1839 устанавливаются в сечении 1-1 вместо марки У974 (см. черт. № 3080тм-т9-12) при использовании опоры У330-2 как транспозиционной.
5. Монтажную схему опоры У330-2 смотри чертёж № 3080 тм-т 9-2.

Изготовить

Марки	К-во	Вес в кг 1 марки	Вес в кг Всех
С 1838	1	56.5	56.5
С 1839	4	40	160
Итого			725

Чертеж прилагать в

19 г.

N

ЭСП	Энергосетьпроект Северо-Западное отделение			Унифицированные стальные специальные опоры ВЛ 220и330 кВ	Рабочие чертежи: лист, N
	Нач. отд.			Двухцепная анкерно-угловая опора У330-2 Сварной кронштейн для транспозиции. Марки С1838-С1839	
	Гл. инж. проекта		Чайковский		
	Нач. гр.		Зильгиндт		
Декабрь 1970 г.	Исполн.		Зильгиндт	М 1:10; 1:20	N 3081тм-т 9-14
	Контрол.		Жилова	Розп. чер.	Литера

Общий вид ответвления

Обозначения

Провод

Трос

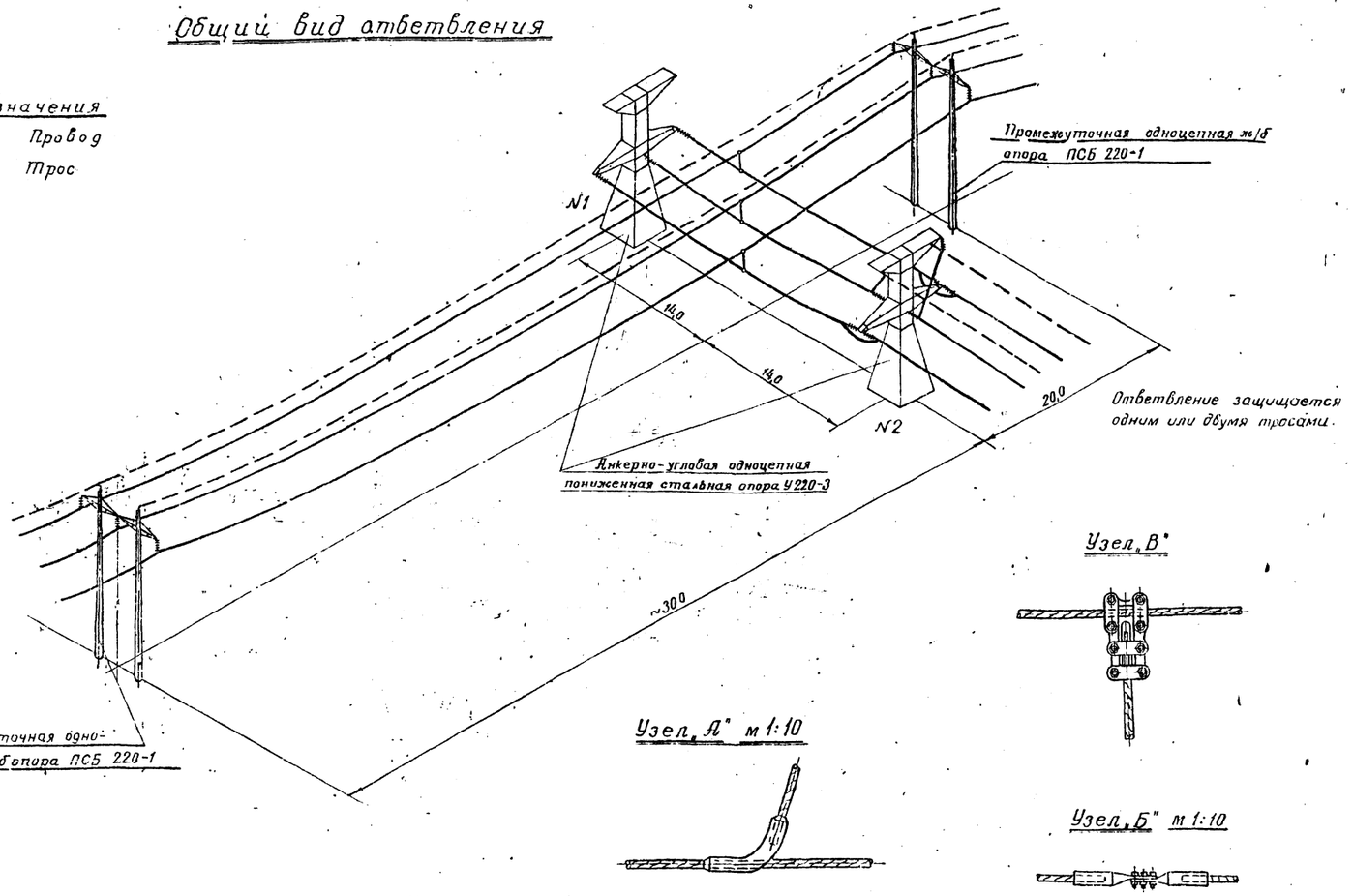

Ответвление защищается одним или двумя тросами.

Узел „В"

Узел „А" м 1:10

Узел „Б" м 1:10

Вид по I-I

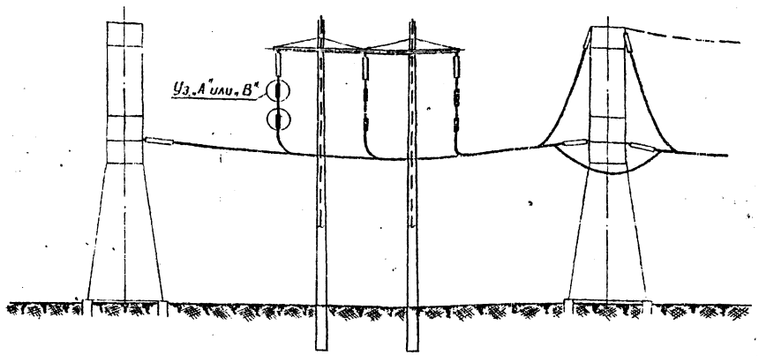

План

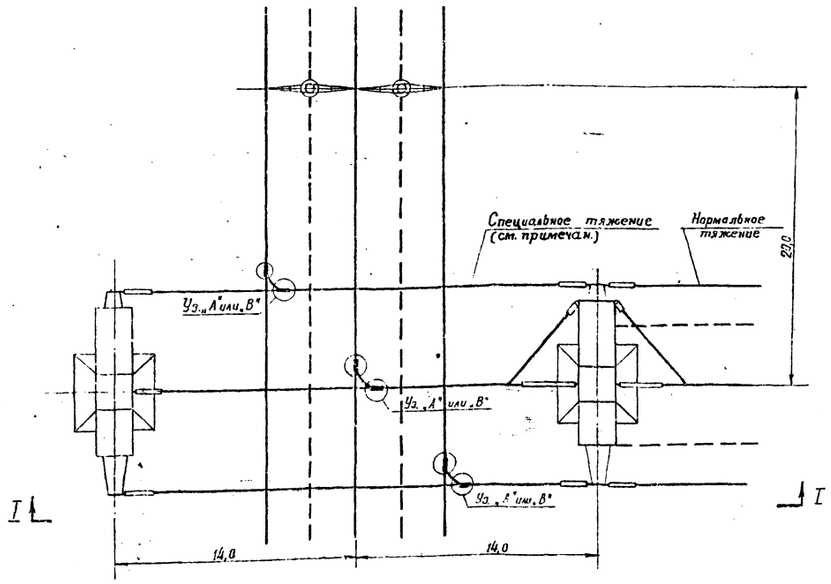

Примечания.

1. Ответвления от одноцепных ВЛ 220 кв с горизонтальным расположением проводов осуществляются в соответствии с настоящим чертежом.
2. Для выполнения ответвления около промежуточной опоры устанавливаются две пониженные анкерно-угловые опоры У 220-3, на которых подвешиваются провода ответвления перпендикулярно магистральной линии.
3. При выполнении ответвления никаких конструктивных изменений опор не производится.
4. Ось ответвления принимается на расстоянии 20 м от промежуточной опоры магистральной линии; опоры ответвления устанавливаются на расстоянии 14 м. от оси магистральной линии, что определяется условиями грозозащиты.
5. Вышеуказанные расстояния действительны при выполнении ответвления на ровной местности; при выполнении ответвления на пересеченной местности необходимо выбрать такое расстояние оси ответвления от ближайшей опоры, чтобы было обеспечено вертикальное расстояние между проводами магистральной линии и ответвления не менее 4 м.
6. На опоре 2, являющейся концевой опорой, ответвление допускает угол поворота, определяемый ее прочностью.
7. В проводах пролета ответвления, проходящего под магистральной линией принимается специальное тяжение:
   в проводе АС0-300 ~ 300 кг.
   в проводе АС0-400 ~ 500 кг.
8. Вертикальные спуски с проводов магистральной линии на провода ответвления монтируются свободно: длина проводов уточняется по месту.
9. Для выполнения ответвления требуется:
   а) при монтаже ответвления одновременно с магистральной линией 6 корпусов натяжных зажимов (узел „А")
   3 болтовых соединительных зажима (узел „Б")
   б) при монтаже ответвления после сооружения магистральной линии 6 ответвительных зажимов (узел „В") или 3 отв. зажима (узел „В") и 3 корпуса натяжных зажимов (узел „А") в этом случае болтовых соединительных зажимов (узел „Б") не требуется.
   В обоих случаях зажимы подбираются для сечений проводов, применяемых на магистральной линии и на ответвлении. При подвеске различных марок проводов на магистральной линии и на ответвлении натяжных и ответвительных зажимов требуется по 3 для проводов каждого сечения. Соединительные зажимы подбираются в соответствии с сечением проводов, принятых для спусков.
10. Схему подвески проводов на опорах У 220-3 см. чертеж № 3081 тм-т9-3.

Чертеж применить в 19 г.

N

ЭСП	Энергосетьпроект Северо-Западное отделение			Унифицированные стальные специальные опары ВЛ 220 и 330 кв.	Рабочие чертежи, лист N
Нач. отд.		Синелобов		Схема одноцепного ответвления от ВЛ 220 кв с горизонтальным расположением проводов	
Гл. инж. проекта		Новгородов			
Рук. группы		Жеглова			
Проверил		Жеглова		м. 1:200; 1:400	N 3081 тм-т9-15
Инженер		Орлова		Разм. 8 ф.	литера

Ленинград 1970

3081 тм-т9 л. 22

Общий вид ответвления

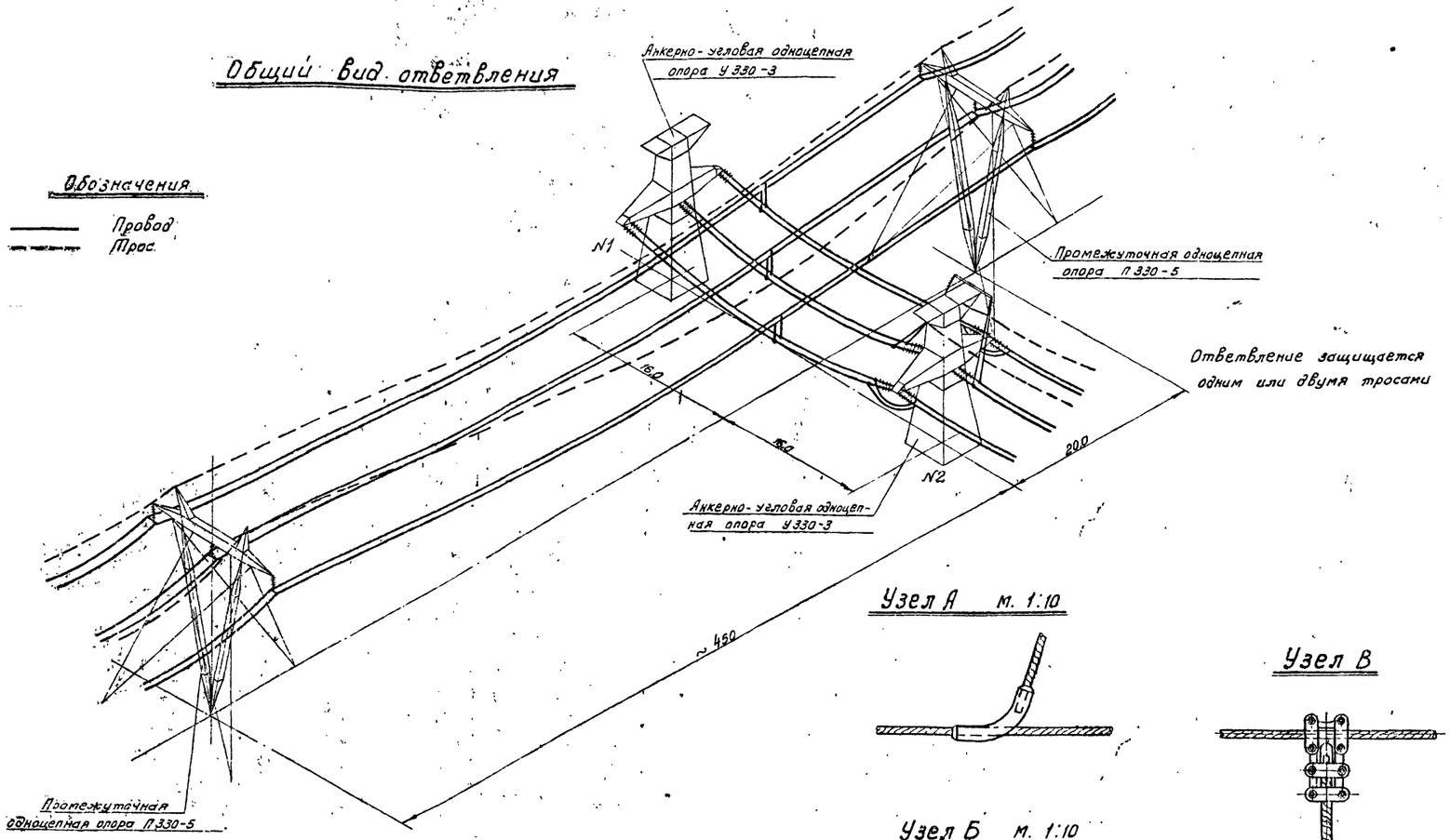

Вид по I-I

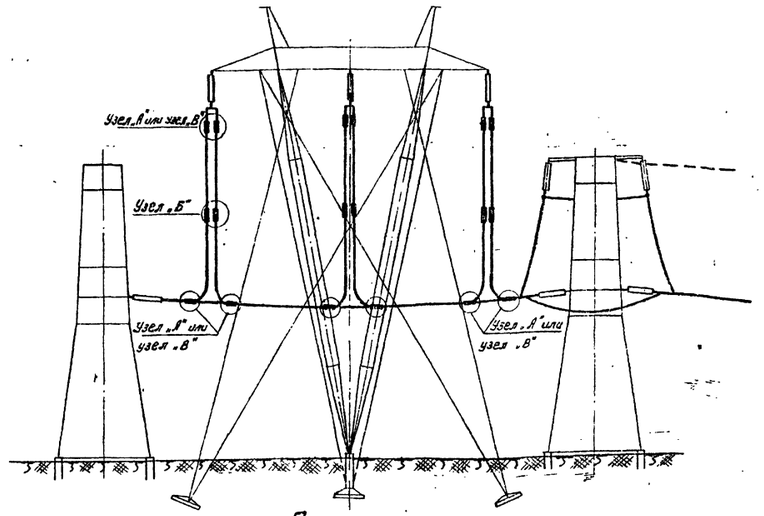

План

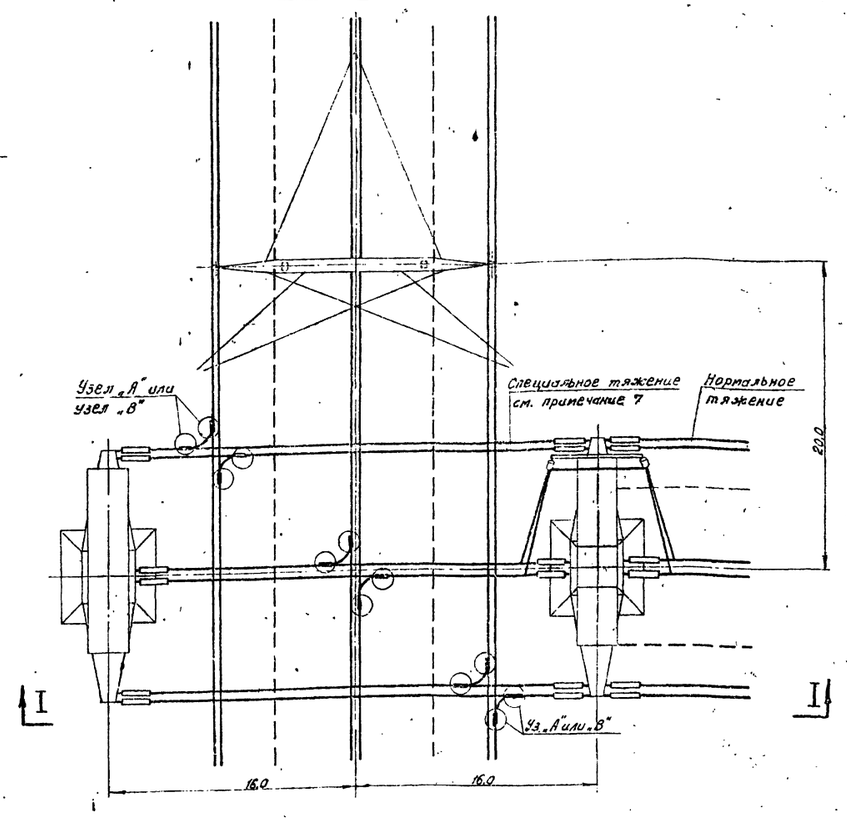

Узел А м. 1:10

Узел Б м. 1:10

Узел В

Примечания

1. Ответвления от одноцепных ВЛ 330 кв. с горизонтальным расположением проводов (с промежуточными опорами П 330-5 или ПС 330-7) осуществляются в соответствии с настоящим чертежом.
2. Для выполнения ответвления около промежуточной опоры устанавливаются две анкерно-угловые опоры У 330-3 на которых подвешиваются провода ответвления перпендикулярно магистральной линии.
3. При выполнении ответвления никаких конструктивных изменений опор не производится.
4. Ось ответвления принимается на расстоянии 20 м. от промежуточной опоры магистральной линии; опоры ответвления устанавливаются на расстоянии 16 м. от оси магистральной линии, что определяется условиями грозозащиты.
5. Вышеуказанные расстояния действительны при выполнении ответвления на ровной местности; при выполнении ответвления на пересеченной местности необходимо выбрать такое расстояние оси ответвления от ближайшей опоры, чтобы было обеспечено вертикальное расстояние между проводами магистральной линии и ответвления не менее 5 м.
6. На опоре 2, являющейся концевой опорой, ответвление допускает угол поворота, определяемый ее прочностью.
7. В проводах пролета ответвления, проходящего под магистральной линией, принимается специальное тяжение: в проводе АСО-300 ≈ 300 кг. в проводе АСО-400 ≈ 500 кг.
8. Вертикальные спуски с проводов магистральной линии на провода ответвления монтируются свободно, длина проводов уточняется по месту.
9. Для выполнения ответвления требуется:
   а) при монтаже ответвления одновременно с магистральной линией-12 корпусов натяжных зажимов (узел „А")
   6 болтовых соединительных зажима (узел „Б")
   б) при монтаже ответвления после сооружения магистральной линии-12 ответвительных зажимов (узел „В") или 3 отв. зажима (узел „В") и 3 корпуса натяжных зажимов (узел „А")
   (в этом случае болтовых соединительных зажимов не требуется)
   В обоих случаях зажимы подбираются для сечений проводов, применяемых на магистральной линии и на ответвлении: При подвеске различных марок проводов на магистральной линии и на ответвлении натяжных и ответвительных зажимов требуется по 6 для проводов каждого сечения. Соединительные зажимы подбираются в соответствии с сечением проводов, принятых для спусков.
10. Схему подвески проводов на опорах У 330-3 см. черт. N 3081 тм-т 9-6.

19 г.	Чертеж применить в		N
ЭСП	Энергосетьпроект Северо-Западное отделение	Унифицированные стальные специальные опоры ВЛ 220 и 330 кв.	Рабочие чертежи лист N
Ленинград 1970 г.	Нач. ОТП Синелобов; Гл. инж. проекта Новгородцев; Рук. гр. Жеглова; Проверил Жеглова; Инженер Орлова	Схема одноцепного ответвления от ВЛ 330 кв с горизонтальным расположением проводов	
		м. 1:200; 1:400	N 3081 тм-т 9-16
		Разм. 8 ф	литера

Общий вид ответвления

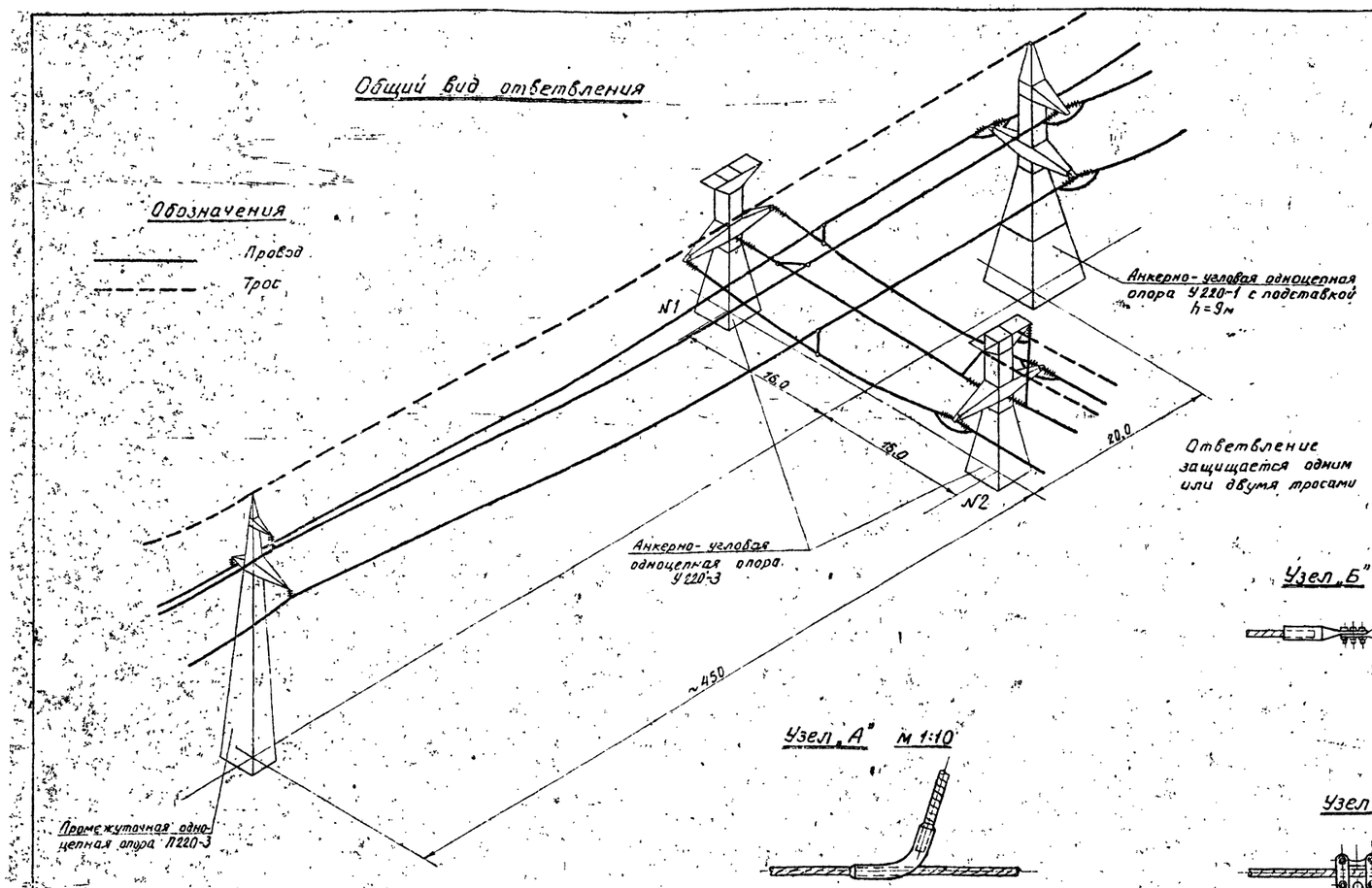

Узел „А" м 1:10

Узел „Б" м 1:10



Узел „В"

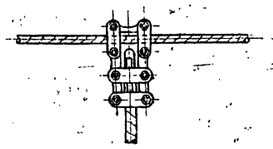

Вид по I-I

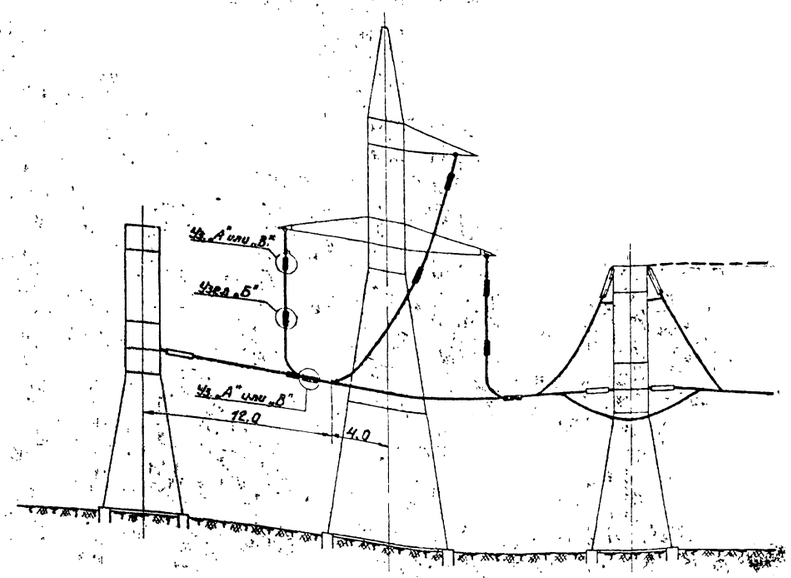

План

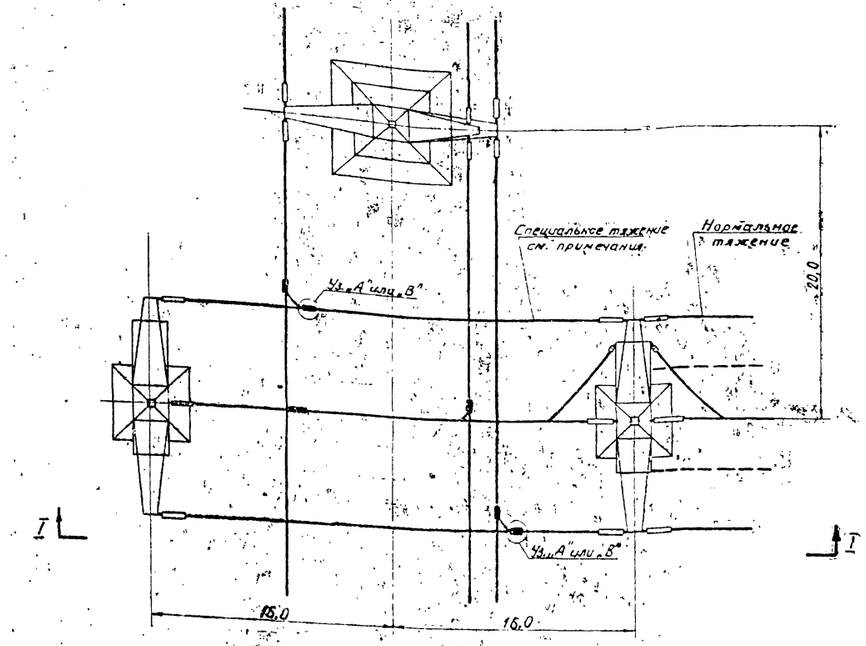

Примечания:

1. Ответвления от одноцепных ВЛ 220 кв с треугольным расположением проводов осуществляются в соответствии с настоящим чертежом.
2. Для выполнения ответвления около анкерно-угловой опоры с подставкой устанавливаются две анкерно-угловые опоры У220-3, на которых подвешиваются провода ответвления перпендикулярно магистральной линии.
3. При выполнении ответвления никаких конструктивных изменений опор не производится.
4. Ось ответвления принимается на расстоянии 20 м от промежуточной опоры магистральной линии; опоры ответвления устанавливаются на расстоянии 16 м от оси магистральной линии, что определяется условиями грозозащиты.
5. Вышеуказанные расстояния действительны при выполнении ответвления на ровной местности; при выполнении ответвления на пересеченной местности необходимо выбрать такое расстояние оси ответвления от ближайшей опоры, чтобы было обеспечено вертикальное расстояние между проводами магистральной линии и ответвления не менее 4 м.
6. На опоре №2, являющейся концевой опорой, ответвление допускает угол поворота, определяемый ее прочностью.
7. В проводах пролета ответвления, проходящего под магистральной линией, принимается специальное тяжение:
   в проводе АСО - 300 ≈ 300 кг
   в проводе АСО - 400 ≈ 500 кг.
8. Вертикальные спуски с проводов магистральной линии на провода ответвления монтируются свободно: длина проводов уточняется по месту.
9. Для выполнения ответвления требуется:
   а) при монтаже ответвления одновременно с магистральной линией - 6 корпусов натяжных зажимов (узел „А")
   3 болтовых соединительных зажима (узел „Б").
   б) при монтаже ответвления после сооружения магистральной линии - 6 ответвительных зажимов (узел „В") или 3 отв. зажима (узел „В") и 3 корпуса натяжных зажимов (узел „А")
   (в этом случае болтовых соединительных зажимов не требуется).
   В обоих случаях зажимы подбираются для сечений проводов применяемых на магистральной линии и на ответвлении. При подвеске различных марок проводов на магистральной линии и на ответвлении натяжных и ответвительных зажимов требуется по 3 для проводов каждого сечения. Соединительные зажимы подбираются в соответствии с сечением проводов, принятых для спусков.
10. Схему подвески проводов на опорах У220-3 см. черт. N 3081 тм-т 9-3.

19 г.	Чертеж применить в		N
ЭСП	Энергосетьпроект Северо-Западное отделение	Унифицированные стальные специальные опоры ВЛ 220 и 330 кв	Рабочие чертежи лист №
Ленинград 1970 г.	Нач ОТП; гл. инж. проекта; Рук. группы; Провер. ил.; Инженер	Синелобов; Новгородцев; Желобов; Желобов; Орлова	Схема одноцепного ответвления от ВЛ 220 кв с треугольным расположением проводов.
		м 1:400	N 3081 тм-т 9-17
		Разм 8 ф.	Литера

3081 тм-т 9 л. 24

Общий вид ответвления

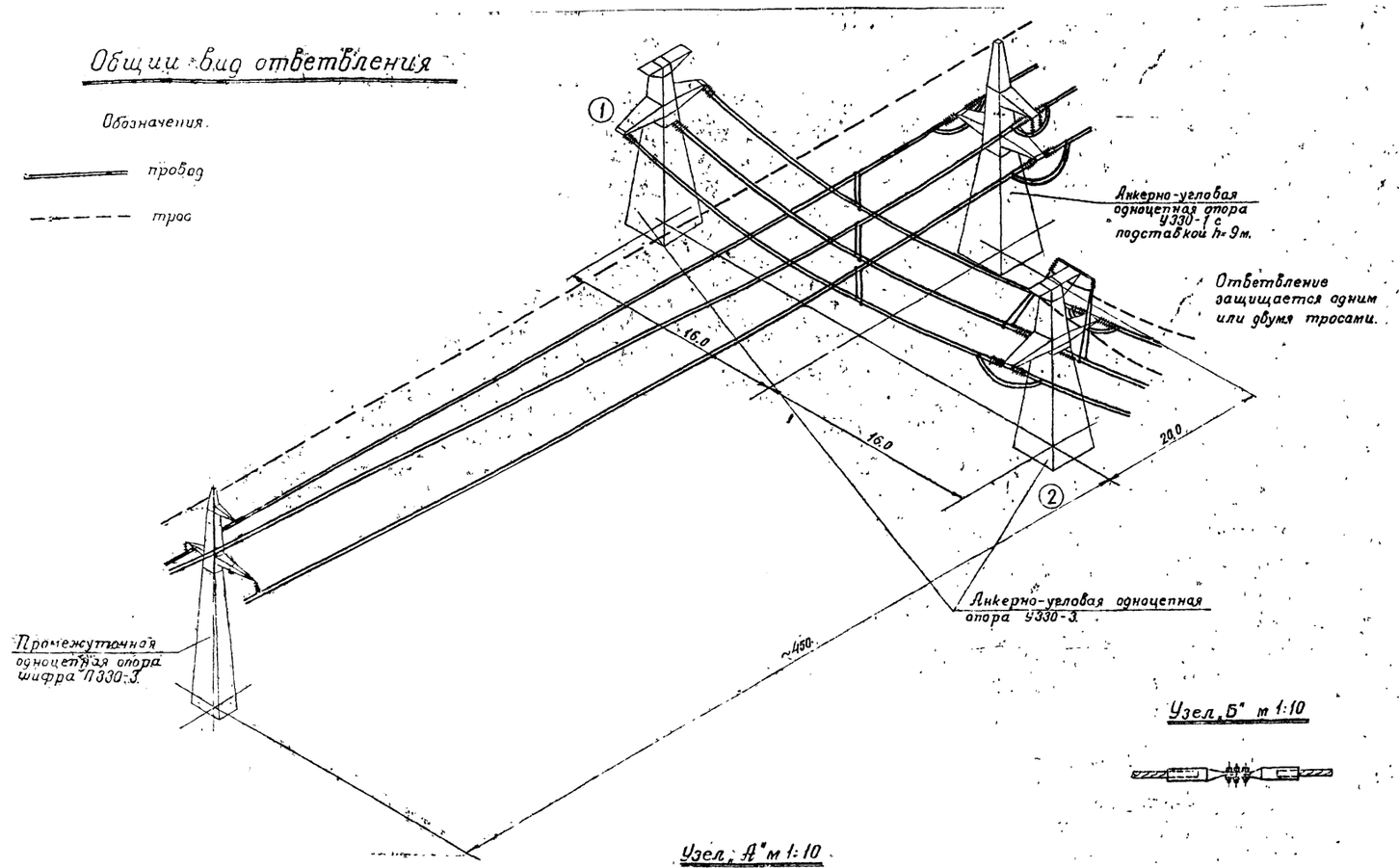

Узел „Б" м 1:10

Узел „А" м 1:10

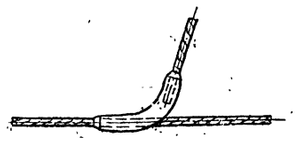

Узел „В"

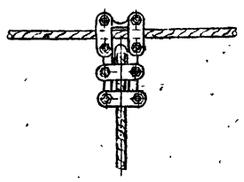

1-1

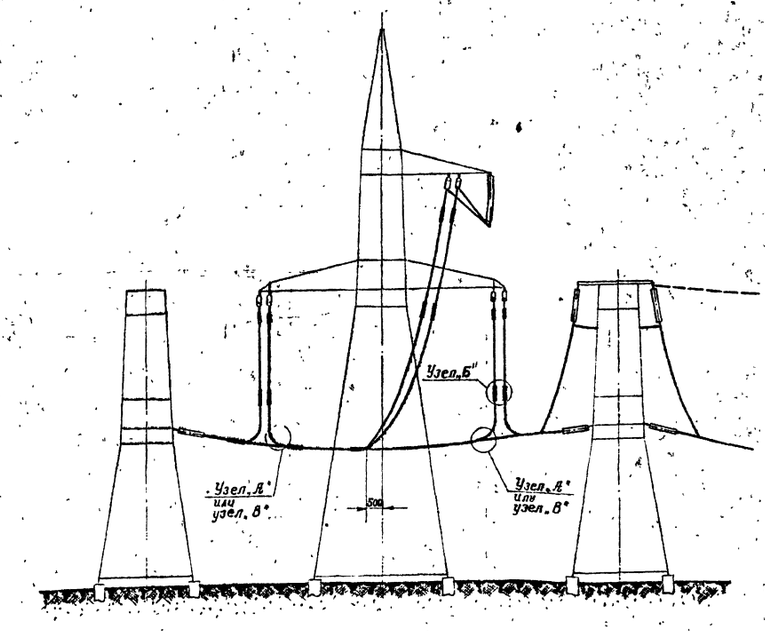

План

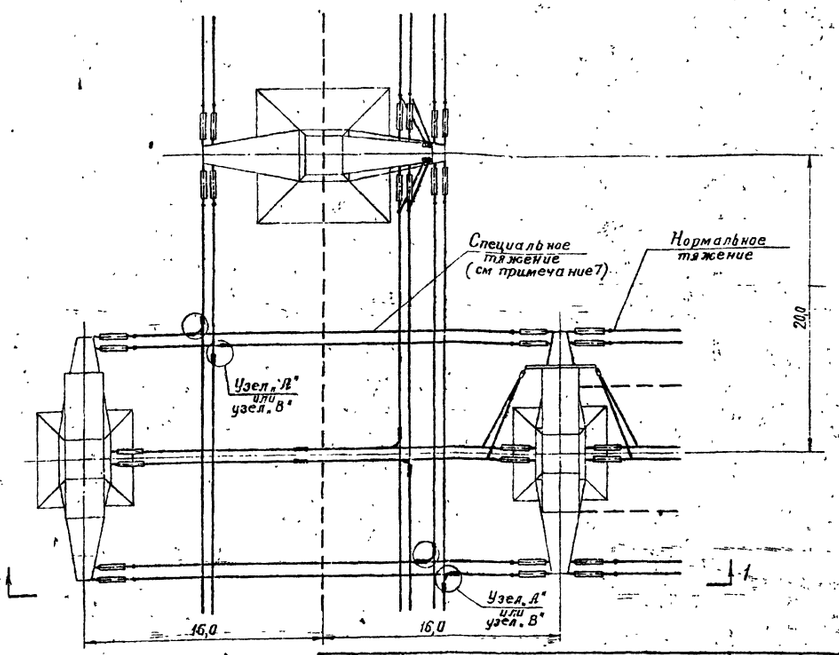

Примечания:

1. Ответвления от одноцепных ВЛ 330 кВ с треугольным расположением проводов осуществляются в соответствии с настоящим чертежом.
2. Для выполнения ответвления около анкерно-угловой опоры с подставкой высотой 3м устанавливаются две анкерно-угловые опоры У330-3, на которых подвешиваются провода ответвления перпендикулярно магистральной линии.
3. При выполнении ответвления никаких конструктивных изменений опор не производится.
4. Ось ответвления принимается на расстоянии 20м от анкерно-угловой опоры магистральной линии; опоры ответвления устанавливаются на расстоянии 16м от оси магистральной линии, что определяется условиями грозозащиты.
5. Вышеуказанные расстояния действительны при выполнении ответвления на ровной местности; при выполнении ответвления на пересеченной местности необходимо выбрать такое расстояние оси ответвления от ближайшей опоры, чтобы было обеспечено вертикальное расстояние между проводами магистральной линии и ответвления не менее 5 м.
6. На опоре 2, являющейся концевой опорой, ответвление допускается угол поворота, определяемый ее прочностью.
7. В проводах пролета ответвления, проходящего под магистральной линией, принимается специальное тяжение: в проводе АСО-300 ≅ 300 кг в проводе АСО-400 ≅ 500 кг.
8. Вертикальные спуски с проводов магистральной линии на провода ответвления монтируются свободно: длина проводов уточняется по месту.
9. Для выполнения ответвления требуется:
   а) при монтаже ответвления одновременно с магистральной линией 12 корпусов натяжных зажимов (узел „А").
   6 болтовых соединительных зажимов (узел „Б").
   б) при монтаже ответвления после сооружения магистральной линии 12 ответвительных зажимов (узел „В") или 3 отв. зажима (узел „В") и 3 корпуса натяжных зажимов (узел „А").
   (6 этом случае болтовых соединительных зажимов не требуется)
   В обоих случаях зажимы подбираются для сечений проводов, принимаемых на магистральной линии и на ответвлении.
   При подвеске различных марок проводов на магистральной линии и на ответвлении натяжных и ответвительных зажимов требуется по 6 для проводов каждого сечения. Соединительные зажимы подбираются в соответствии с сечением проводов принятых для спусков.
   Схему подвески проводов на опорах У330-3 см. черт. № 3081тм-т9-6.

Чертеж применить в 19 г.

№

ЭСП	Энергосетьпроект Северо-Западное отделение			Унифицированные стальные специальные опоры ВЛ 220 и 330 кВ.	Рабочие чертежи, лист №
Нач.отдела		Гл.инж.проекта	Чиненова	Схема одноцепного ответвления от ВЛ 330 кВ с треугольным расположением проводов.	
Гл.инженер			Новгородцев		
Рук.гр.уп.			Жеглова		
Ленинград 1970 г.	Проверил		Жеглова	м 1:500; 1:200;	№ 3081тм-т9-18
	Техник		Пацино	Подм. 8.10	Литера

3081тм-т9 л.225

Общий вид ответвления

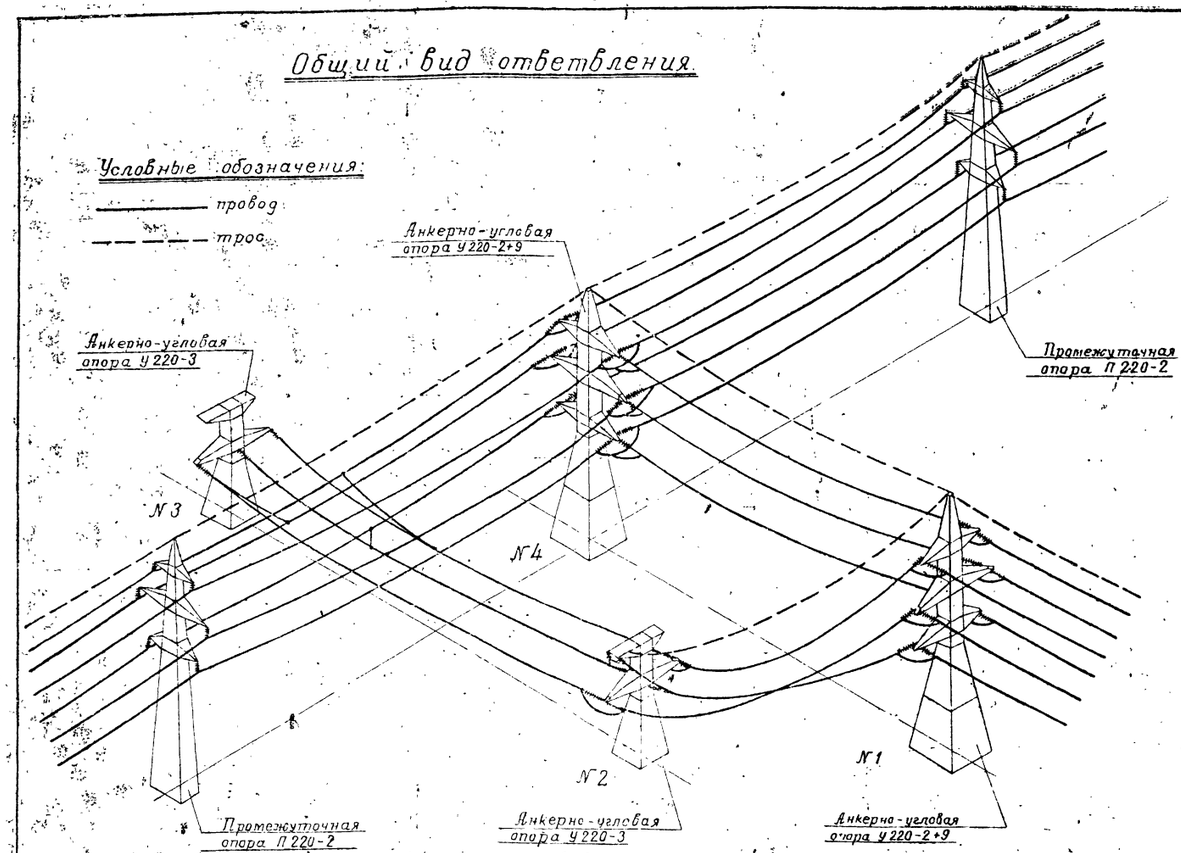

Условные обозначения:

——— провод

— — — трос

Разрез по I-I

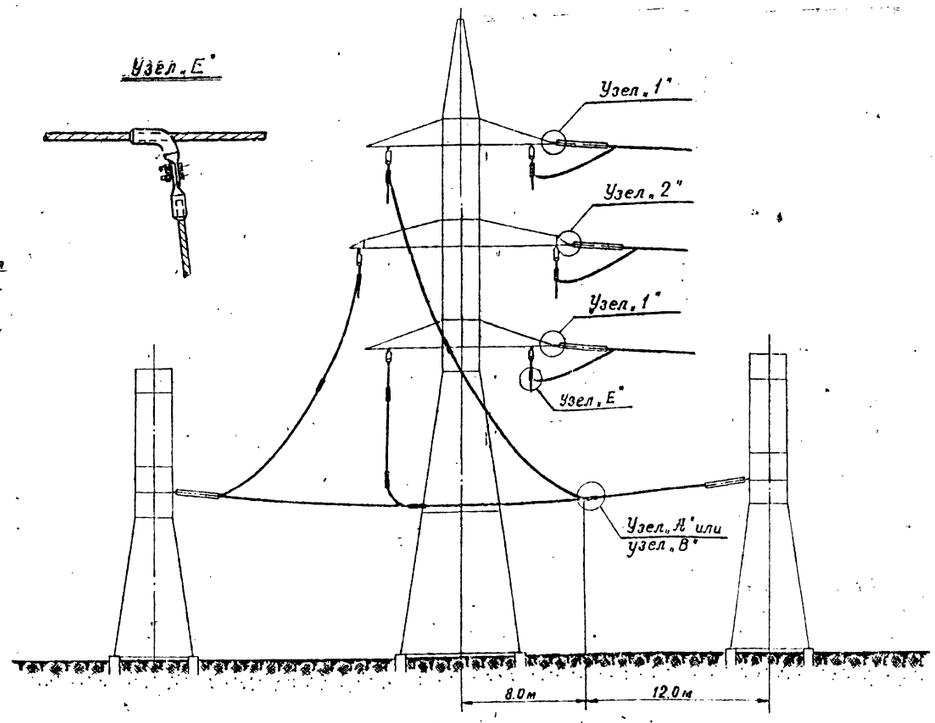

Узел „А" м 1:10

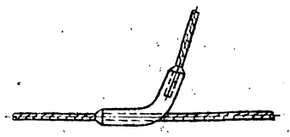

Узел „Б" м 1:10



Узел „В"

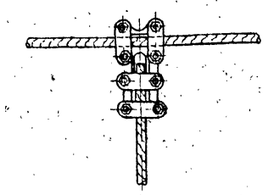

План

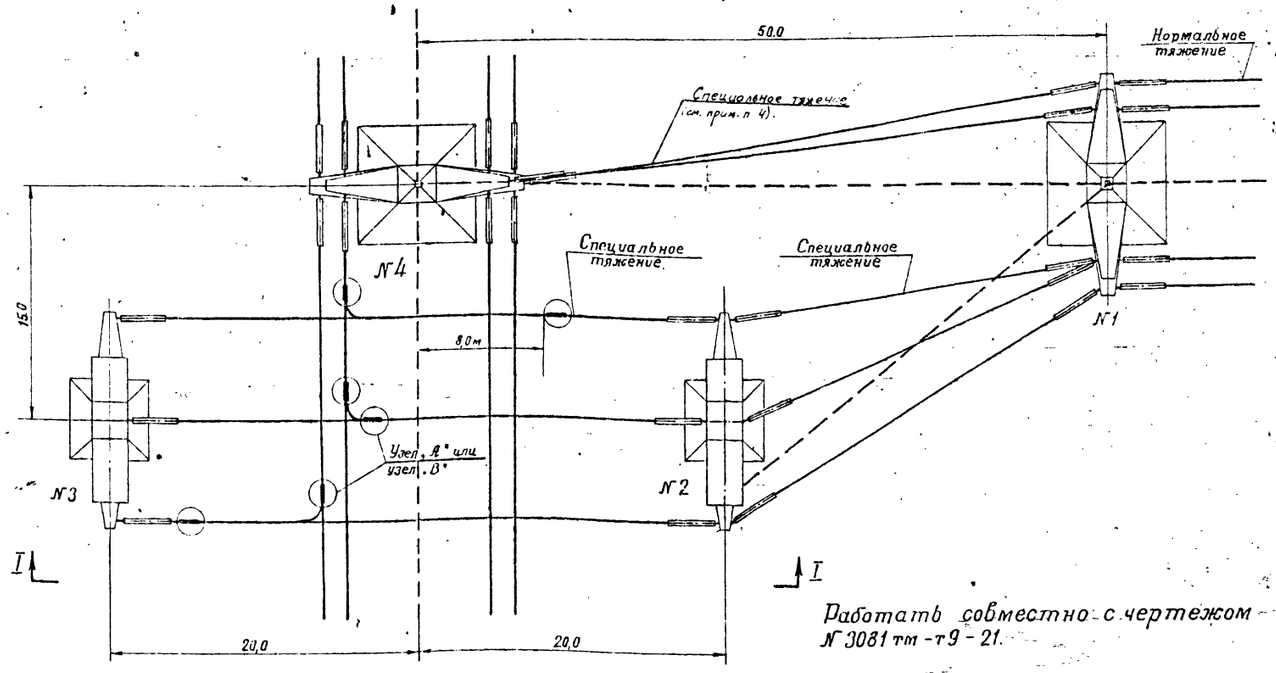

Работать совместно с чертежом № 3081 тм-т 9-21.

Примечания:

1. Для выполнения ответвления используется повышенная анкерно-угловая опора У220-2+9 (№4) (с подставкой h=9м). Цепь, расположенная со стороны ответвления, отводится непосредственно с траверс опоры У220-2+9 на первую двухцепную анкерно-угловую опору ответвления (№1). Для ответвления от противоположной цепи под проводами магистральной линии протягиваются провода ответвления, подвешиваемые на двух опорах У220-3 (№2 и №3).
2. Для выполнения ответвления на концах поясов траверс опоры №4 со стороны ответвления устанавливаются фасонки для подвески натяжных гирлянд ответвления (см. узлы „1" и „2" черт. № 3081 тм-т 9-21).
3. Указанные на чертеже расстояния действительны при выполнении ответвления на равной местности; при выполнении ответвления на пересеченной местности необходимо обеспечить расстояние между проводами магистральной линии и ответвления не менее 4 м.
4. В проводах ответвления до первой двухцепной анкерно-угловой опоры (№1) принять специальное тяжение: в проводах АСО-300 ≈ 300 кг; в проводах АСО-400 ≈ 500 кг; в тросе С70 ≈ 200 кг.
5. Грозозащита ответвления до первой двухцепной анкерно-угловой опоры (№1) осуществляется в соответствии с настоящим чертежом.
6. Для выполнения ответвления требуется (без учета изоляции и арматуры магистральной линии и изоляции на первой анкерно-угловой опоре ответвления №1): 12 натяжных гирлянд, 2 поддерживающие гирлянды, 2 натяжных изолированных крепления троса, 6 корпусов натяжных зажимов (Узел „А"), 6 болтовых соединительных зажимов (Узел „Б"), 3 ответвительных разъемных зажима (Узел „Е"). Зажимы подбираются для сечений проводов, применяемых на магистральной линии и на ответвлении. При подвеске различных марок проводов на магистральной линии и на ответвлении требуется 3 корпуса натяжных зажимов для проводов магистральных линий и 3 для проводов ответвления. Болтовые соединительные зажимы принимаются в соответствии с сечением проводов, принятых для перемычек.
7. При монтаже ответвления после сооружения магистральной линии в вышеприведенном перечне требуемой дополнительной арматуры (п.6) 6 корпусов натяжных зажимов (Узел „А") заменяются 6 ответвительными зажимами (узел „Е") или 3 корпусами натяжных зажимов (узел „А") и 3 ответвительными зажимами (узел „В"). В этом случае болтовых соединительных зажимов не требуется.
8. На опорах с одноцепными гирляндами ответвление может выполняться при углах поворота линии от 0° до 42°, на опорах с двухцепными гирляндами – при углах от 0° до 28°.
9. Схему подвески проводов на опорах У220-3 см. черт. № 3081 тм-т 9-3, на опорах У220-2 см. черт. № 3081 тм-т 9-2.

Чертеж применить в 19 г.

№

ЭСП	энергосетьпроект Северо-Западное отделение		Унифицированные стальные специальные опоры ВЛ 220 и 330 кв.	лист №
	Нач отд	Синелобов	Схема двухцепного ответвления от ВЛ 220 кв.	
	Гл инж пр	Новгородов		
	Рук груп	Жегелова		
Ленинград 1970г.	Проверил	Эльконд	м 1:200; 1:400	№ 3081 тм-т 9-19
	Исполн	Орлова	Разм. 8ф	литера

3081тм-т9.26

Общий вид ответвления

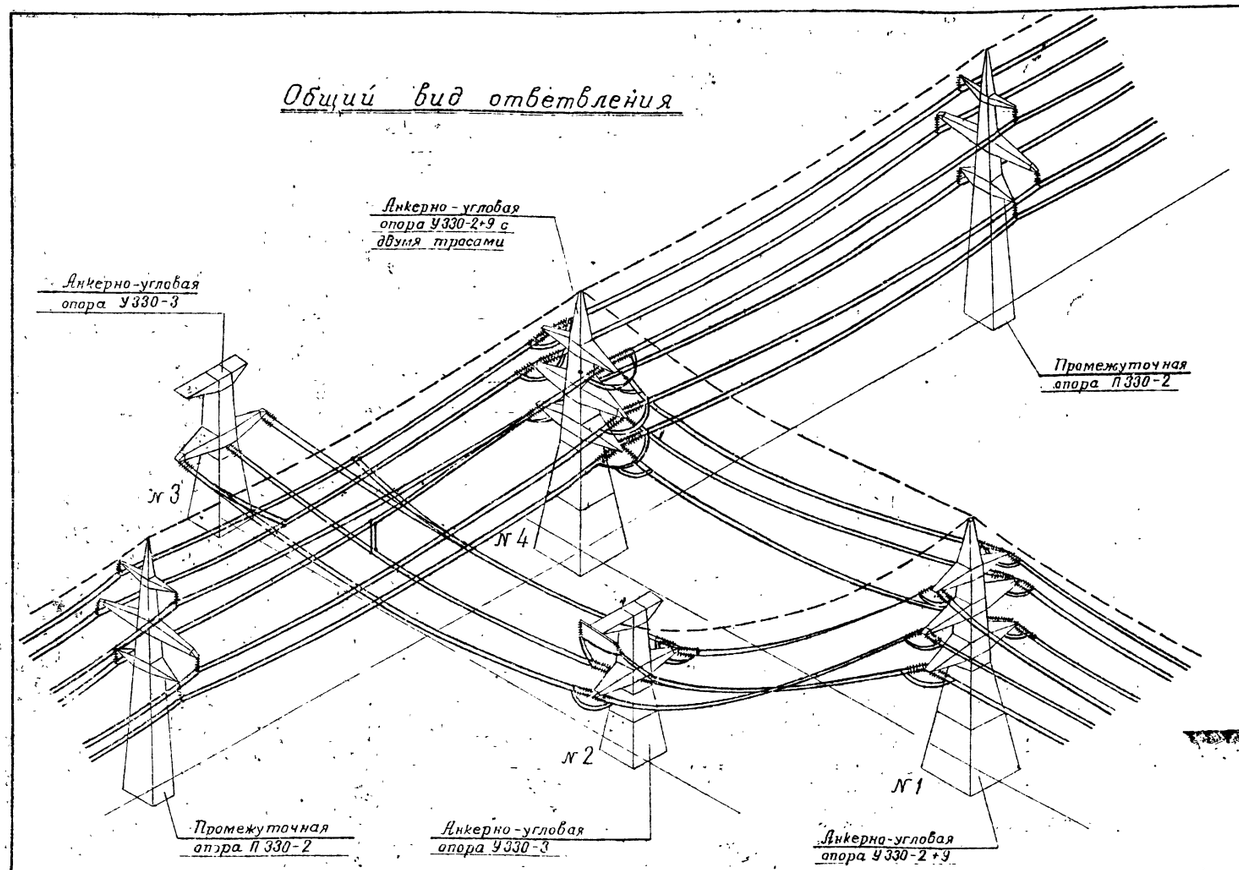

Разрез по I-I

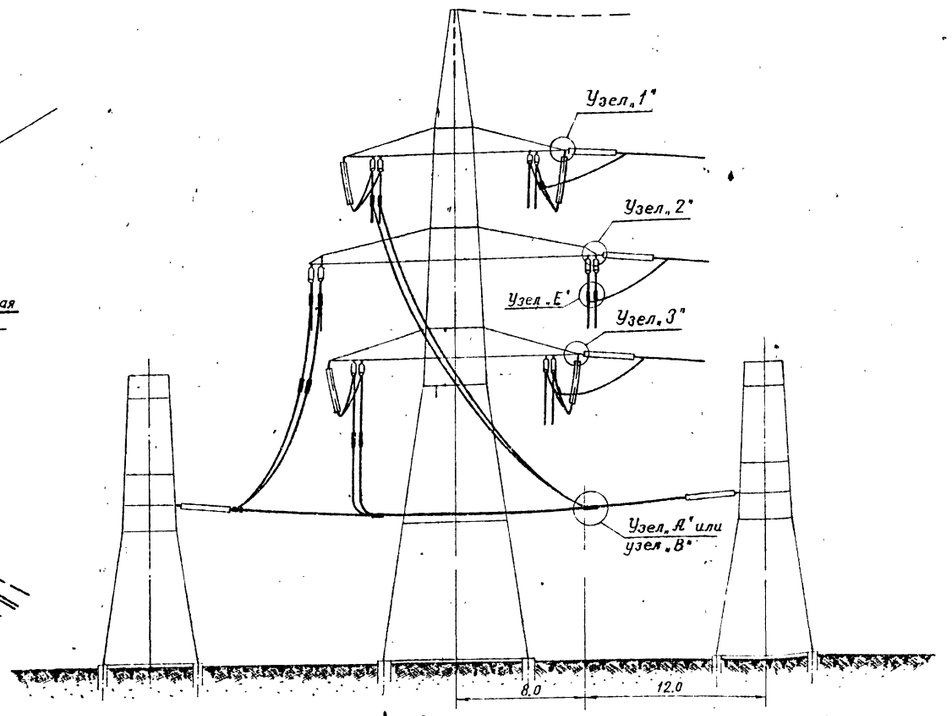

План

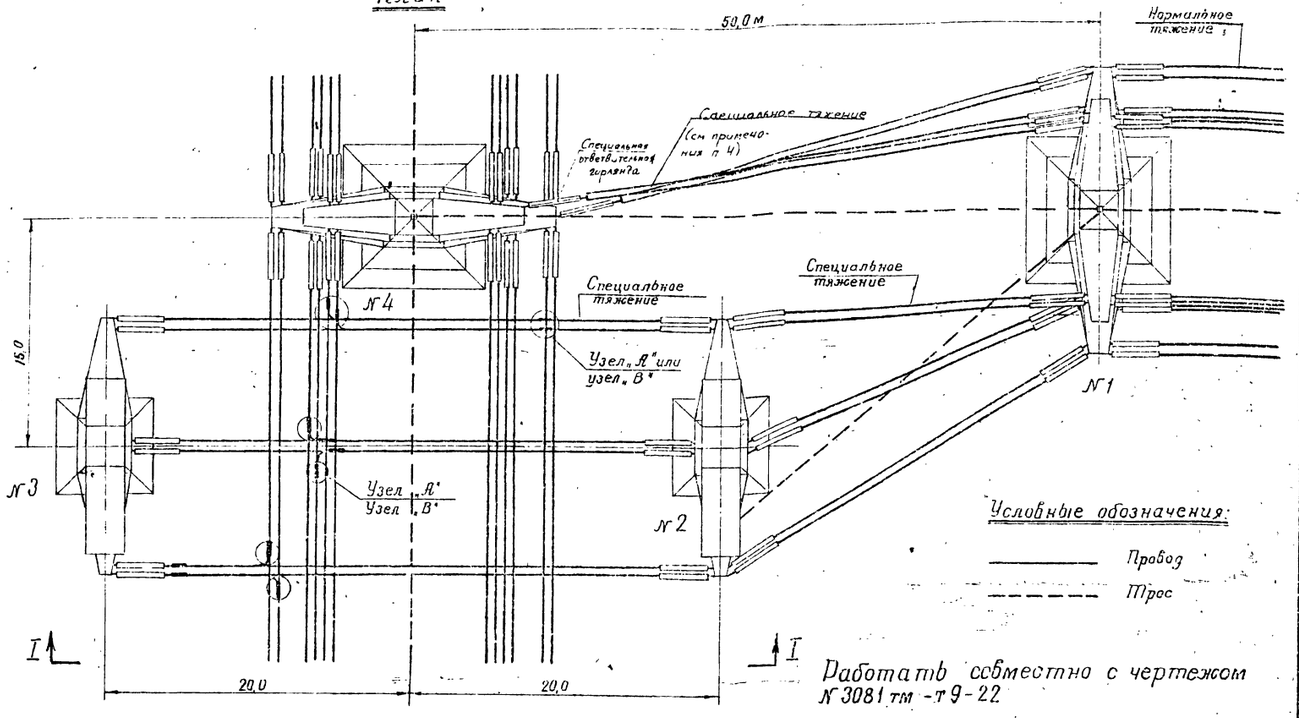

Условные обозначения:

Провод

Трос

Работать совместно с чертежом № 3081 тм-т 9-22

Примечания:

1. Для выполнения ответвления используется повышенная анкерно-угловая опора У330-2+9 (№4) (с подставкой H=9м). Цепь, расположенная со стороны ответвления, отводится непосредственно с траверс опоры У330-2+9 на первую двухцепную анкерно-угловую опору ответвления (№1). Для ответвления от противоположной цепи под проводами магистральной линии протягиваются провода ответвления, подвешиваемые на двух опорах У330-3 (№2 и 3).
2. При выполнении ответвления на концах поясов траверс со стороны ответвления устанавливаются фасонки для подвески натяжных гирлянд ответвления (см. узлы 1,2,3 черт. № 3081тм-т9-22).
3. Указанные на чертеже расстояния действительны при выполнении ответвления на ровной местности; при выполнении ответвления на пересеченной местности необходимо обеспечить расстояние между проводами магистральной линии и ответвления не менее 5м.
4. В проводах ответвления до первой двухцепной анкерно-угловой опоры (№1) принято специальное тяжение в проводе АСО-300 ≃ 300 кг, в проводе АСО-400 ≃ 500 кг; в тросе С70 ≃ 200 кг.
5. Грозозащита ответвления до первой двухцепной анкерно-угловой опоры (№1) осуществляется в соответствии с настоящим чертежом.
6. Для выполнения ответвления требуется (без учета изоляции и арматуры магистральной линии и изоляции на первой анкерно-угловой опоре ответвления №1): 9 сдвоенных и 3 одиночных натяжных гирлянды, 2 поддерживающие гирлянды, 2 натяжных изолированных крепления троса, 12 корпусов натяжных зажимов (Узел „А"), 12 болтовых соединительных зажимов (Узел „Б"), 6 ответвительных разъемных зажима (Узел „Е"). Зажимы подбираются для сечений проводов, применяемых на магистральной линии и на ответвлении. При подвеске различных марок проводов на магистральной линии и на ответвлении требуется 6 корпусов натяжных зажимов для проводов магистральной линии и 6 для проводов ответвления. Болтовые соединительные зажимы принимаются в соответствии с сечением проводов, принятых для перемычек.
7. При монтаже ответвления после сооружения магистральной линии в вышеприведенном перечне требуемой дополнительной арматуры (П.6) 12 корпусов натяжных зажимов (Узел „А") заменяются 12^ю ответвительными зажимами (Узел „Е") или 6^ю корпусами натяжных зажимов (Узел „А") и 6^ю ответвительными зажимами. В этом случае болтовых соединительных зажимов не требуется.
8. При выполнении ответвлений на опорах, на которых необходима подвеска поддерживающих гирлянд для оттягивания шлейфов (см. 3081тм-т9-5), подвешивать на траверсах со стороны ответвления только одну гирлянду и увеличивать расстояние до узла „А" (со стороны отсутствующей обводной гирлянды).
9. Схему подвески проводов на опорах У330-3 см. черт. № 3081тм-т9-6, на опорах У330-2 см. черт. № 3081тм-т9-5.

3081тм-т9л.27

19 г.	Чертеж применить в		N
ЭСП	энергосетьпроект Северо-Западное отделен.	Унифицированные стальные специальные опоры ВЛ 220 и 330 кв.	лист N
	Нач. ОТП	Дмитриев	Схема двухцепного ответвления от ВЛ 330 кв
	Гл. инж.	Новгородцев	
	Рук. группы	Жеглова	
Ленинград 1970 г.	Проверил	Ильинский	м. 1:200; 1:400 — № 3081тм-т9-20
	Инженер	Орлова	Разм. 8 ф. — литера

Узел 2

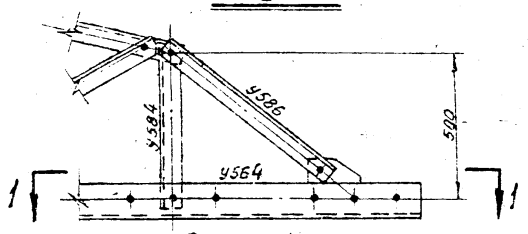

Разрез 1-1

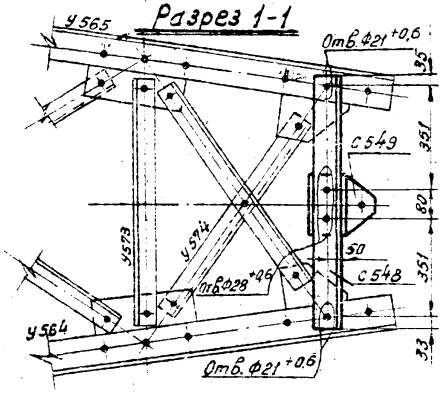

С549

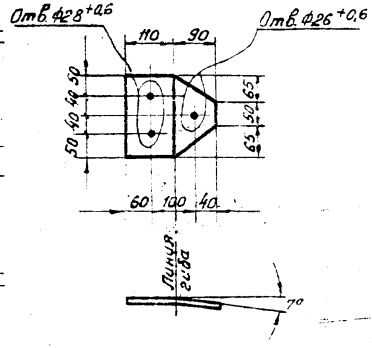

Узел 1

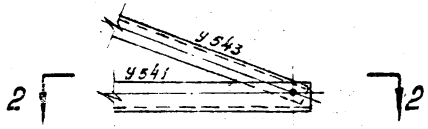

Разрез 2-2

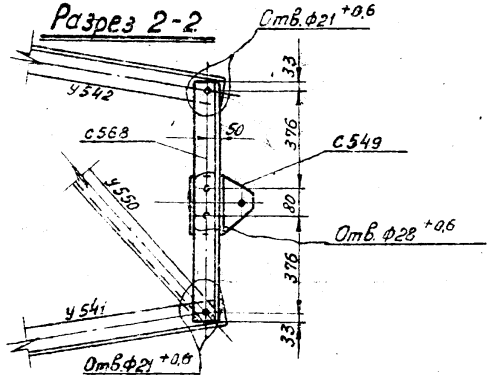

Спецификация

Марка	NN дет.	Сечение	Длина в мм.	К-во Т	К-во Н	Вес в кг одной дет.	Вес в кг всех	Вес в кг марки	Примечание
С548		∟ 100×7	850	1		9,2	9	9	
С549		— 180×16	290	3		3,8	4	12	
С568		∟ 100×7	898	2		9,7	10	20	
						Вес металла		41	
						Вес метизов		7	
						Вес цинкового покрытия		1	
						Общий вес		49	

Ведомость оцинкованных монтажных болтов

Шифр болта	Наименов. болта	Диам. мм.	Длина мм.	Марка стали	Колич. шт. болтов	Колич. шт. гаек	Колич. шт. шайб	Вес в кг. болтов	Вес в кг. гаек	Вес в кг. шайб	ГОСТ
Б2	М20×65	20	65	ВМ Ст.3 или по	6	6	пруж. 6 круг. 6	1,32	0,38	пр. 0,07 кр. 0,14	болты 7798-62* гайки-5915-62
Д4	М27×90	27	90	подгруппе 0,1 ГОСТ 1759-62	6	6	пруж. 6 круг. 6	3,36	1,0	пр. 0,17 кр. 0,32	шайбы пруж. норм. 6408-61 шайбы круглые 11371-68
								4,68	1,38	0,7	Итого: ~ 7,0

Примечания

1. Марки С549 предназначены для крепления натяжных гирлянд ответвления.
2. Марку С548 установить вместо марки У576 (черт. N 3080 тм-т 7-15) и марку С568 вместо У551 (черт. N 3080 тм-т 7-14) как показано на данном чертеже.

Работать совместно с черт. N 3081 тм-тэ-19

Чертеж применить в .....

19 г.

N

ЭСП Энергосетьпроект Северо-западное отделение

Унифицированные стальные специальные опоры ВЛ 220 и 330 кв.

Лист N

Нач. отд.	Синелобов	Дополнительные детали на траверсе опоры У220-2 для двухцепного ответвления от ВЛ 220кВ. Узлы N 1 и 2. Марки С548, С549, С568
Гл. инж. проекта	Новгородцев	
Рук. группы	Жеглова	
Проверил	Жеглова	М 1:15; 1:10
Инженер	Орлова	Разм. 2ф.

Ленинград 1970г.

N 3081 тм-тэ-21

литера

3081 тм-тэ-21 л. 28

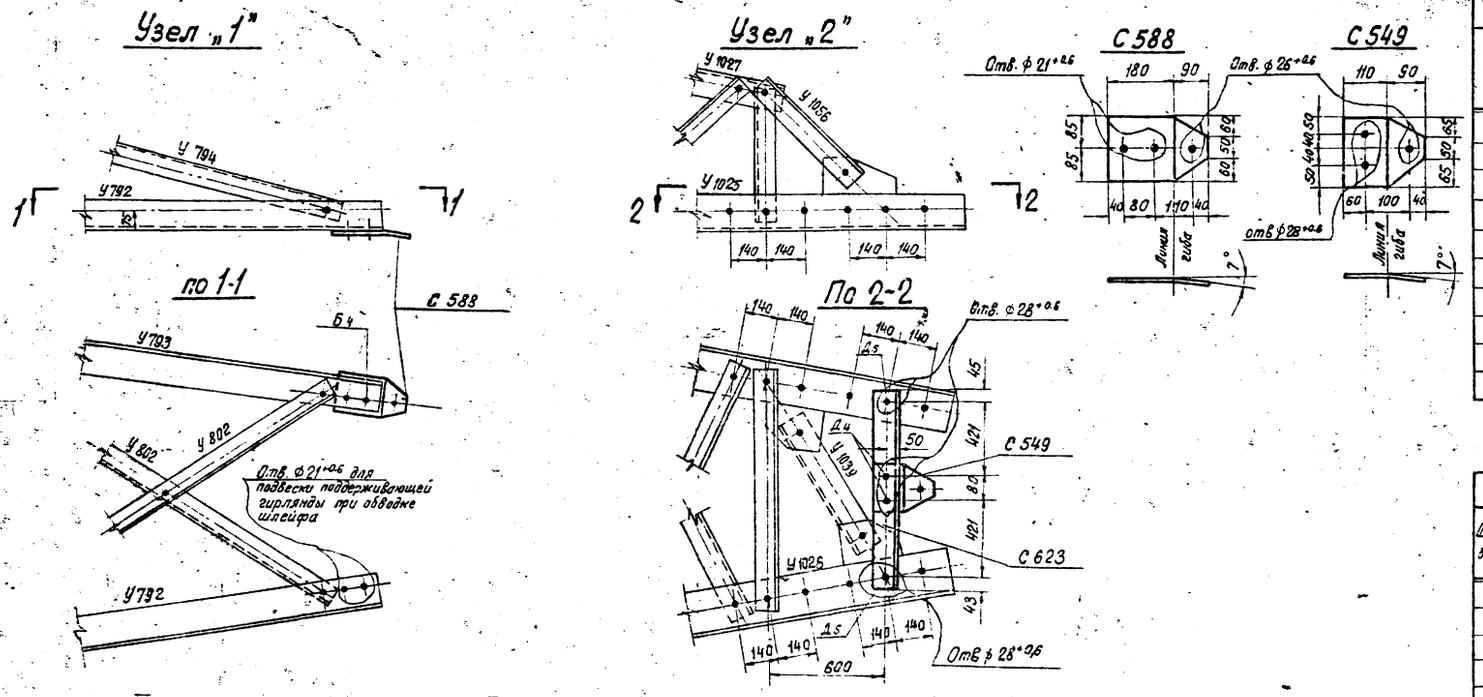

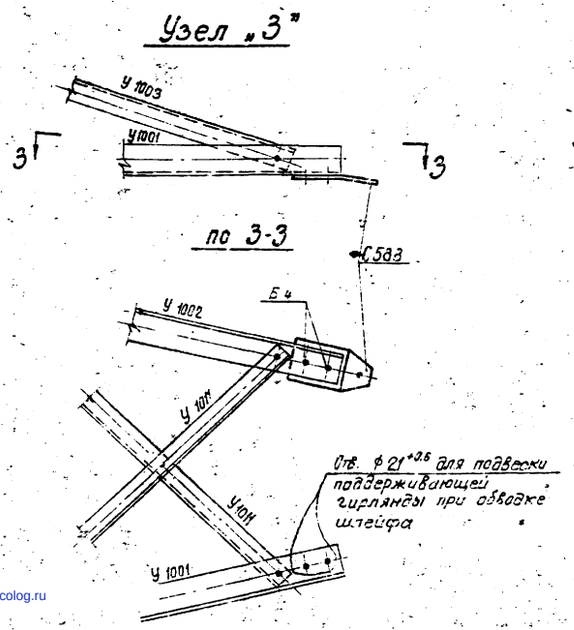

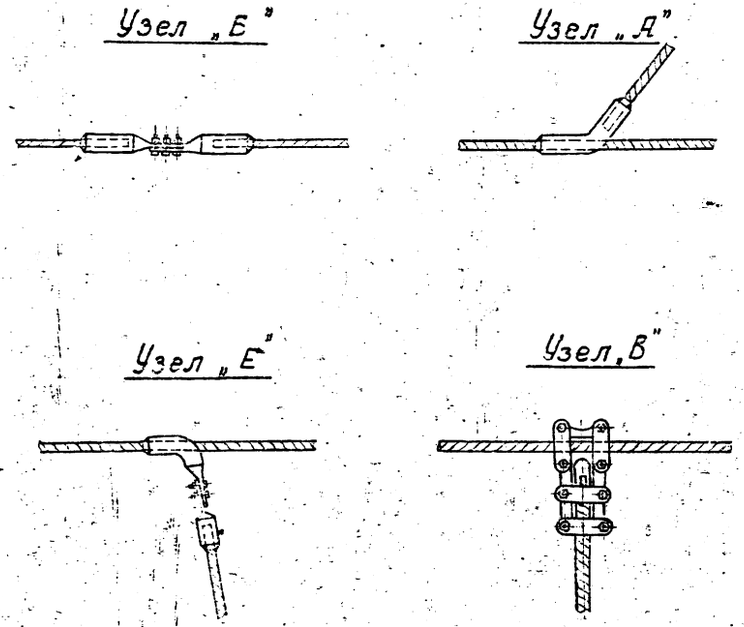

Спецификация

Марка	NN дет.	Сечение	Длина в мм	Кол-во т	Кол-во н	Вес в кг Одной дет.	Вес в кг Всех	Вес в кг Марки	Примеч.
С 588		— 170×16	270	2		5,0	10	10	
С 549		— 180×16	200	1		3,8	4	4	
С 623		∟ 100×7	1010	1		9,8	10	10	
Вес металла								24	
Вес метизов								5	
Вес цинкового покрытия								1	
Общий вес.								30	

Ведомость оцикованных монтажных болтов

Шифр болта	Наименован. болта	Диам. мм	Длина мм	Марка стали	Колич. шт. болтов	Колич. шт. гаек	Колич. шт. шайб	Вес в кг болтов	Вес в кг гаек	Вес в кг шайб	ГОСТ
Б 4	М 20×75	20	75	ВМ Ст 3 или по подгрупп. 0.1 ГОСТ 1759-62	4	4	пруж. 4 круглы	1,0	0,3	пруж. 0,1 круглы 0,1	Болты 7798-62 * Гайки 5915-62. Шайбы пружин. норм 6408-61 шайбы круглые 11371-68
Д 4	М 27×90	27	90		2	4	пруж. 4	1,1	0,7	пруж. 0,1	
Д 5	М 27×95	27	95		2		круглы 4	1,2		круглы 0,6	
Итого:								3,3	1,0	пруж. 0,2 круглы 0,7	Общий вес: 5,1

Примечания:

1. Марки С588 и С549 предназначены для крепления натяжных гирлянд ответвления.
2. Марку С623 установить вместо марки У 1040 (чертеж N 3080 тм-т 9-18) как показано на данном чертеже

Работать совместно с чертежом N 3081 тм-т 9-20

1970 г	Чертеж применить в		N
ЭСП	Энергосетьпроект Северо-Западное отделение	Унифицированные стальные специальные опоры ВЛ 220 и 330 кв	Лист N
Ленинград 1970 г	Нач. ОТП — Котелобов; Гл. инж. проекта — Новгородцев; Рук. груп. — Жеглова; Проверил — Жеглова; Исполнил — Орлова	Дополнительные детали на траверсах опоры У 330-2 для двухцепного ответвления от ВЛ 330 кв. Узлы 1,2,3 Марки С588, С549, С623	М 1:10, 1:15, 1:10; N 3081 тм-т 9-22; Разм. 4 ф; Литера

gost.e-ecolog.ru