ТИПОВОЙ ПРОЕКТ 904-1-40

АВТОМАТИЗИРОВАННАЯ ОТДЕЛЬНО СТОЯЩАЯ КОМПРЕССОРНАЯ СТАНЦИЯ 4К-30А ПРОИЗВОДИТЕЛЬНОСТЬЮ 120 $м^3$/ МИН (2,0 $м^3$/ С) ВОЗДУХА

СТРОИТЕЛЬНЫЕ КОНСТРУКЦИИ И ИЗДЕЛИЯ

Заменен проектом 904-1-59.85 с 4.85

АЛЬБОМ-IX

gost.e-ecolog.ru

КФ ЦИТП инв. № 7260/8

ТИПОВОЙ ПРОЕКТ 904-1-40

АВТОМАТИЗИРОВАННАЯ ОТДЕЛЬНО СТОЯЩАЯ КОМПРЕССОРНАЯ СТАНЦИЯ 4К-30А ПРОИЗВОДИТЕЛЬНОСТЬЮ 120 $М^3$/ МИН (2,0 $М^3$/ С) ВОЗДУХА

АЛЬБОМ-IX

СТРОИТЕЛЬНЫЕ КОНСТРУКЦИИ И ИЗДЕЛИЯ

РАЗРАБОТАН ГОСУДАРСТВЕННЫМИ ПРОЕКТНЫМИ ИНСТИТУТАМИ: ГИПРОСТРОЙДОРМАШ; АЛЬБОМЫ I, II, III, IV, VI, VIII. РОСТОВСКИЙ ПРОМСТРОЙНИИПРОЕКТ; АЛЬБОМЫ V, VII, VIII, IX.

ТЕХНОРАБОЧИЙ ПРОЕКТ УТВЕРЖДЕН И ВВЕДЕН В ДЕЙСТВИЕ МИНСТРОЙДОРМАШЕМ РЕШЕНИЕМ ОТ 30.03.78г. N 9/78

ГЛАВНЫЙ ИНЖЕНЕР ИНСТИТУТА В.Р.НИКИТЕНКО
ГЛАВНЫЙ ИНЖЕНЕР ПРОЕКТА А.Т.ТЮРИН

7260/8

Типовой проект 1.407-1/85 Альбом VIII

Содержание альбома

№ п/п	Наименование листа	№ стр
1	Содержание	2,3
2	Плита перекрытия П1	4
3	То же П2	5
4	" П3	6
5	" П4	7
6	" П5	8
7	Панели стеновые ДСВ 20 12×6 -111а, ДСВ 20 12×6 -111б, ДСВ 20 12×6 -111в, ДСВ 20 12×6 -111г.	9
8	То же ДСВ 20 12×6 -112а; ДСВ 20 12×6 -112б, ДСВ 20 12×6 -112в	10
9	Колонна сборная железобетонная К3а	11
10	Колонны сборные железобетонные К54-7а, К54-7б, К54-8а, К54-8б	12
11	Балка покрытия БЭ9-6АУа	13
12	Плиты: ПАГ-4 3×6 -3а, ПАГ-4 3×6 -4а, ПАГ-7 3×6 -3а, ПАГ-7 3×6 -4а, ПАГ-14 3×6 -3а, ПАГ-14 3×6 -4а	14
13	Сетка арматурная С1	15
14	То же С2	
15	" С3	16
16	" С4	
17	" С5	17
18	" С6	
19	" С7	18
20	" С8	
21	" С9	19
22	" С10	
23	" С11	20
24	" С12	
25	" С13	21
26	Сетка арматурная С14	21
27	То же С15	22
28	" С16	
29	" С17	23
30	" С18	
31	" С19	24
32	" С20	
33	" С21	25
34	" С22	
35	" С23	26
36	" С24	
37	" С25	27
38	Каркасы плоские КР1, КР2	
39	Изделие закладное МН1	28
40	То же МН2	
41	" МН3	29
42	" МН4	
43	" МН5	30
44	" МН6	
45	" МН7	31
46	" МН8, МН11	
47	" МН9	32
48	" МН10	
49	" МН12	33
50	" МН13	
51	" МН14	34
52	" МН15	
53	" МН16	35
54	" МН17	

Типовой проект 904-1-40 Альбом IX

Содержание альбома (продолжение)

№№ п/п	Наименование листа		№№ стр
55	Изделие закладное	МН18	36
56	То же	МН19	
57	"	МН20	37
58		МН2	
59	"	МН22	38
60	"	МН23	
61	"	МН24	39
62	"	МН25	
63	"	МН26	40
64	"	МН27, МН28	
65	"	МН29	41
66	"	МН30	
67	"	МН31	42
68	"	МН32, МН33	
69	"	МН34, МН35	43
70	"	МН36	
71	"	МН37	44
72	"	МН38	
73	"	МН39	45
74	"	МН40	
75	"	МН41, МН42	46
76	"	МН43	
77	"	МН44	47
78	"	МН45	
79	"	МН46, МН47, МН48	48
80	"	МН49, МН50	
81	"	МН51, МН52	49
82	"	МН53	
83	Изделие соединительное	МС1, МС4	50
84	То же	МС2	
85	Изделие соединительное	МС3	51
86	То же	МС5	
87	"	МС6	52
88	"	МС8	
89	"	М7	53
90	"	МС9	54
91	"	МС10	
92	"	МС11, МС12	55
93	"	МС13	
94	"	МС14	56
95	"	МС15, МС16	
96	"	МС17	57
97	"	МС18	
98	Щиты деревянные	Щ.А1, Щ.А2	58
99	Оконный блок	ОБ1	59
100	Оконная коробка	ОК1	60
101	Оконный переплет	ОП1	
102	Перфорированная фанера	ПФ1, ПФ2	61

ТИПОВОЙ ПРОЕКТ 904-1-40 АЛЬБОМ IX

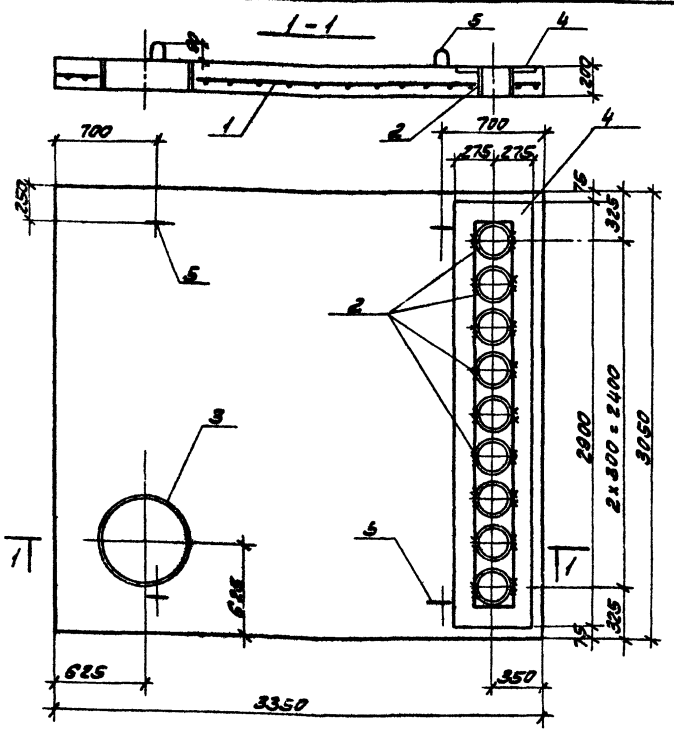

ФОРМАТ	ЗОНА	ПОЗ.	ОБОЗНАЧЕНИЕ	НАИМЕНОВАНИЕ	КОЛ.	ПРИМЕЧАНИЕ
				ДОКУМЕНТАЦИЯ		
12Г			ТП904-1- -КЖИ-П1	СБОРОЧНЫЙ ЧЕРТЕЖ		
				СБОРОЧНЫЕ ЕДИНИЦЫ И ДЕТАЛИ		
11Б		1	ТП 904-1- -КЖИ-С2	СЕТКА АРМАТУРНАЯ С2	1	
11Б		2	ТО ЖЕ КЖИ-МН7	ИЗДЕЛИЕ ЗАКЛАДНОЕ МН7	9	
11Б		3	" КЖИ-МН8	ТО ЖЕ МН8	1	
11Б		4	" КЖИ-МН9	" МН9	1	
11Б		5	" КЖИ-МН10	" МН10	4	
				МАТЕРИАЛЫ		
				БЕТОН МАРКИ 200	1.9	$м^3$

СТЕРЖНИ АРМАТУРНОЙ СЕТКИ В МЕСТАХ УСТАНОВКИ МН7, МН8 ОБРЕЗАТЬ И ПРИВАРИТЬ К ЗАКЛАДНЫМ ИЗДЕЛИЯМ.

4

7260/IX

ВЫБОРКА СТАЛИ НА ОДИН ЭЛЕМЕНТ. КГ.

МАРКА ЭЛЕМЕНТА	АРМАТУРНЫЕ ИЗДЕЛИЯ: АРМАТУРНАЯ СТАЛЬ ГОСТ 5781-75 КЛАСС А-III ф мм 10АIII						ИТОГО	ЗАКЛАДНЫЕ ИЗДЕЛИЯ: ПРОФИЛЬНАЯ СТАЛЬ б=4	б=8			АРМАТУР. СТАЛЬ ГОСТ 5781-75 КЛАСС А-I ф мм 10АI	18АI		ИТОГО	ВСЕГО
П1	64.3						64.3	51.0	94.1			0.2	10.4		155.7	220.0

ТП 904-1-40 - КЖИ-П1

ИЗМ.	ЛИСТ	№ ДОКУМ.	ПОДП.	ДАТА
ПРОВЕР.	МОРГУНОВ			
ТЕХНИК	РАСТЕРЯЕВА			
ИНЖЕНЕР	ТОЛМАЧЕВА			
РУК. ГР.	МОРГУНОВ			
ГЛ. ИНЖ.	ОСТАШЕВСКИЙ			
НАЧ. ОСП-1	ЛОЗОВ			28.11.77

ПЛИТА ПЕРЕКРЫТИЯ П1

ЛИТ.	МАССА	МАСШТАБ
Р	4.8т	

ЛИСТ 1 ЛИСТОВ 1

ГОССТРОЙ СССР
РОСТОВСКИЙ ПРОМСТРОЙНИИПРОЕКТ

ТИПОВОЙ ПРОЕКТ 904-1-40 АЛЬБОМ IX

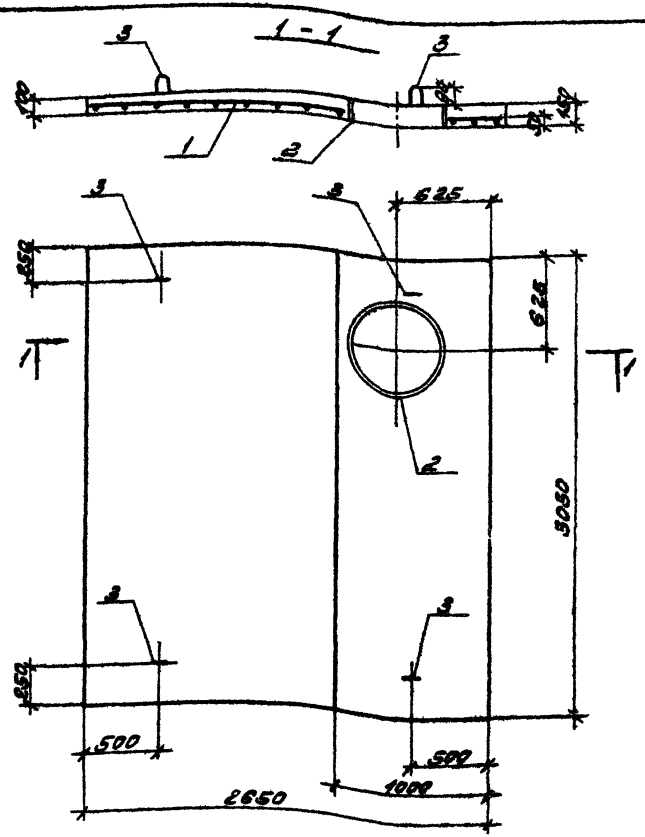

ВЫБОРКА СТАЛИ НА ОДИН ЭЛЕМЕНТ, КГ.

МАРКА ЭЛЕМЕНТА	АРМАТ. ИЗДЕЛИЯ: АРМАТ. СТАЛЬ ГОСТ 5781-75 КЛАСС А-III Ф ММ			ИТОГО	ЗАКЛАДНЫЕ ИЗДЕЛИЯ: ПРОФИЛЬНАЯ СТАЛЬ				АРМАТУР СТАЛЬ ГОСТ 5781-75 КЛАСС А-I Ф ММ				ИТОГО	ВСЕГО
	10 АП				Б=8				16 АТ					
П2	52.2			52.2	17.2				7.2				24.4	76.6

ФОРМАТ	ЗОНА	ПОЗ.	ОБОЗНАЧЕНИЕ	НАИМЕНОВАНИЕ	КОЛ	ПРИМЕЧАНИЕ
				ДОКУМЕНТАЦИЯ		
12			ТП 904-1- -КФИ-П2	СБОРОЧНЫЙ ЧЕРТЕЖ		
				СБОРОЧНЫЕ ЕДИНИЦЫ И ДЕТАЛИ		
11Б		1	ТП 904-1- -КФИ-С3	СЕТКА АРМАТУРНАЯ С3	1	
11Б		2	ТО ЖЕ КФИ-МН8, МН11	ИЗДЕЛИЕ ЗАКЛАДНОЕ МН11	1	
11Б		3	" КФИ-МН12	ТО ЖЕ МН12	4	
				МАТЕРИАЛЫ		
				БЕТОН МАРКИ 200	1.6	$м^3$

СТЕРЖНИ АРМАТУРНОЙ СЕТКИ В МЕСТАХ УСТАНОВКИ МН11 ОБРЕЗАТЬ И ПРИВАРИТЬ К ЗАКЛАДНОМУ ИЗДЕЛИЮ.

5

7260/IX

ИЗМ.	ЛИСТ	N ДОКУМ.	ПОДП.	ДАТА
ПРОВЕР.	МОРГУНОВ			
ТЕХНИК	РАСТОРОВ			
ИНЖЕН.	ТОМАЧЕВА			
РУК. ГР.	МОРГУНОВ			
ГЛ. ИНЖ.	ОСТАШЕВСКИЙ			
НАЧ. ОСТ.	А030В			28.XII.71

ТП 904-1-40-КФИ-П2

ПЛИТА ПЕРЕКРЫТИЯ П2

ЛИТ.	МАССА	МАСШТАБ
Р	4.0т	

ЛИСТ 1 ЛИСТОВ 1

ГОССТРОЙ СССР РОСТОВСКИЙ ПРОМСТРОЙНИИПРОЕКТ

1-1

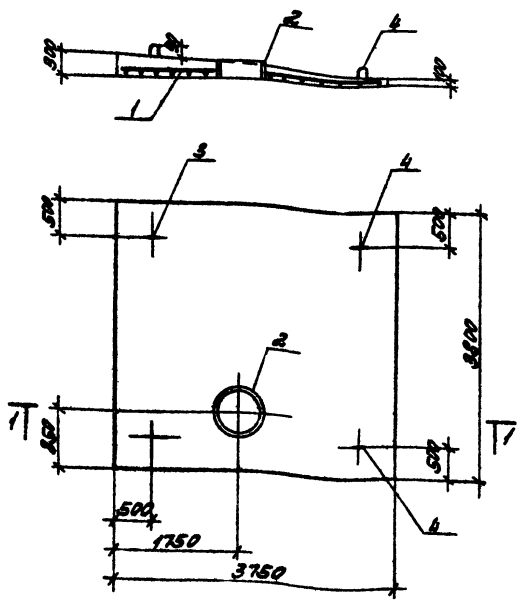

Формат	Зона	Поз.	Обозначение	Наименование	Кол.	Примечание
				Документация		
А1			ТП 904-1- -КЖИ-ПЗ	Сборочный чертеж		
				Сборочные единицы и детали		
НВ		1	ТП 904-1- -КЖИ-С1	Сетка арматурная С1	1	
НВ		2	То же КЖИ-МН14	Изделие закладное МН14	1	
НВ		3	" КЖИ-МН10	То же МН10	2	
		4	" КЖИ-МН13	" МН13	2	
				Материалы		
				Бетон марки 200	2,8	м³

1. Стержни арматурной сетки в местах установки МН14 обрезать и приварить к закладному изделию.
2. Закладной элемент МН13 приварить к арматурной сетке.

Выборка стали на один элемент, кг.

Марка элемента	Арм. ат. IIIсп ГОСТ 5781-75 класса-II, мм	Итого	Арм. ат. IIIсп ГОСТ 5781-75 класса-II, мм	Итого	Всего
	Закладные изделия		Профильная сталь		
	8		5		
П3	83,9	83,9	26,6	26,6	110,5

Марка элемента	Арматурная сталь ГОСТ 5781-75 класса AI, мм	Итого	Всего
	14		
П3	8,4	350	124,9

6

7260/IX

ТП 904-1-40 -КЖИ-ПЗ

Гип	Моргунов		
Нач. отд.	Лизов		
Пров.	Моргунов		
Техник	Растегаева		
Инженер	Тимачева		
Рук. гр.	Моргунов		
Гл. инж.	Осташевский		

Изм. Кол. уч. Лист № докум. Подп. Дата

Плита перекрытия П3

Лит	Масса	Масштаб
Р	7,0т	

Лист 1 Листов 1

Госстрой СССР
РОСТОВСКИЙ ПРОМСТРОЙНИИПРОЕКТ

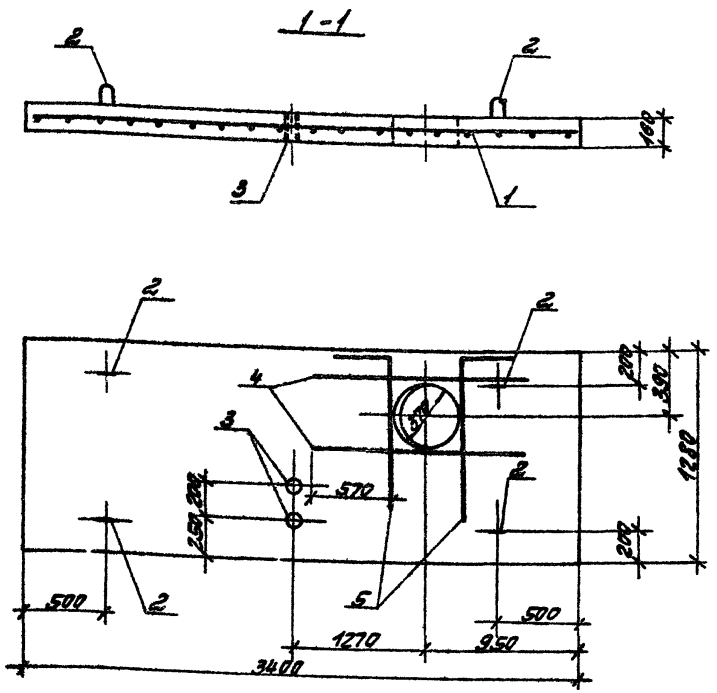

Формат	Зона	Поз.	Обозначение	Наименование	Кол.	Примечание
				Документация		
А1			ТП 904-1- -КЖИ-П4	Сборочный чертеж		
				Сборочные единицы:		
А1		1	ТП 904-1 КЖИ-С19	Сетка арматурная С19	1	
				Стержни одиночные	X	См. ведом. стержней
А1		2	—"— КЖИ-МН12	Изделие закладное МН12	4	
Б4		3	—"— КЖИ-МН22	То же МН22	2	
				Материалы		
				Бетон марки 300	0,7	м3

Ведомость стержней на один элемент

Марка эл-та	Поз	Эскиз или сечение	ф мм	Длина мм	Кол.
П4	4	1500	16АII	1500	2
	5	1150, 350	16АII	1500	2

Стержни арматурной сетки при устройстве отверстия обрезать по месту.

7

7260/IX

Выборка стали на один элемент, кг

Марка элемента	Арматурн. издел.					Закладные изделия									Всего
	Арматур. сталь ГОСТ 5781-75				Итого	Профильная сталь						Арматур. сталь ГОСТ 5781-75			Итого	
	Класс А-I		Класс А-II									Класс А-I				
	ф мм		ф мм									ф мм				
	10АI		16АII									16АI	10АI			
П5	14.4		46.6		61.0	1.8						7.8	8.4		9.4	70.4

Изм.	Лист	№ докум.	Подп.	Дата	ТП 904-1-40 -КЖИ-П4			
Провер.	Моргунов				Плита перекрытия П4	Р	1.8т	
Ст. техн.	Шимбалюк					Лист 1	Листов 1	
Рук. гр.	Моргунов					Госстрой СССР Ростовский Промстройниипроект		
Гл. констр.	Пташевский							
Нач. отд.	Лозов							

1-1

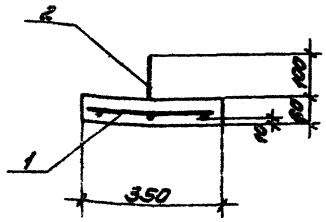

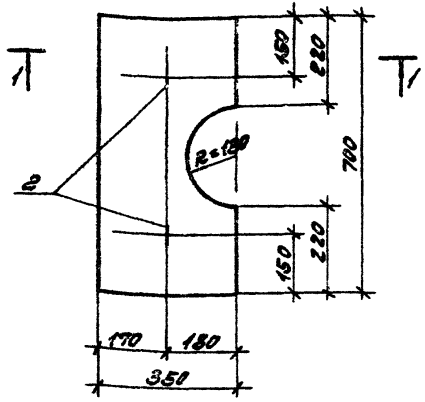

Формат	Зона	Поз.	Обозначение	Наименование	Кол.	Примечание
				Документация		
А3			ТП 904-1- -КФЦ-ПБ	Сборочный чертеж		
				Сборочные единицы		
А3		1	ТП 904-1- -КФЦ-С20	Сетка арматурная С20	1	
А3		2	ТП 904-1- -КФЦ-МН23	Изделие закладное МН23	2	
				Материал		
				Бетон марки 200	0,01	м³

ВЫБОРКА СТАЛИ НА ОДИН ЭЛЕМЕНТ, КГ

Марка элемента	Арматурные изделия: Арматурная сталь ГОСТ 5781-75 Класс А-I Ø мм			Закладные изделия: Арматурная сталь ГОСТ 5781-75 Класс А-I Ø мм			Итого	Всего
	12		Итого	6		Итого		
ПБ	1.4		1.4	0.4		0.4	0.4	1.8

8

7260/IX

ТП 904-1-40-КФЦ-ПБ

Изм.	Лист	№ докум.	Подп.	Дата
Перевер	Моргунов			
Техник	Растеряева			
Рук. гр	Моргунов			
Гл. констр.	Останиевский			
Нач. отд.	Лозов			

ПЛИТЫ ПЕРЕКРЫТИЯ ПБ

Лит.	Масса	Масштаб
Р	0.03т	

Лист 1 Листов 1

Госстрой СССР РОСТОВСКИЙ ПРОМСТРОЙНИИПРОЕКТ

ТИПОВОЙ ПРОЕКТ 904-1-40 АЛЬБОМ IX

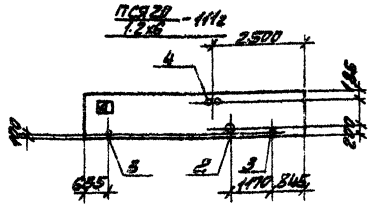

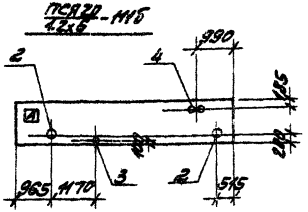

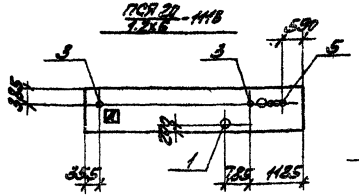

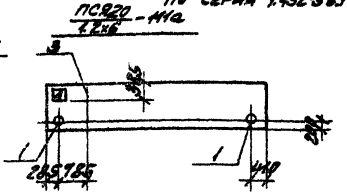

ФОРМАТ	ЗОНА	ПОЗ.	ОБОЗНАЧЕНИЕ	НАИМЕНОВАНИЕ	КОЛ. НА ИСПОЛН.						ПРИМЕЧАНИЕ
				ДОКУМЕНТАЦИЯ							
12г			ТП 904-1-КЖИ ПСЯ 20/1.2х6 111а, 111б, 111в, 111г	СБОРОЧНЫЙ ЧЕРТЕЖ							
				ДОПОЛНИТ. СБОРОЧН. ЕДИНИЦЫ							
		1	3.905-1	САЛЬНИК dy=100 ℓ=200	2		1				
		2	ТО ЖЕ	ТО ЖЕ dy=80 ℓ=200		2		1			
		3	— " —	— " — dy=50 ℓ=200	1	1	2	2			
11в		4	ТП 904-1- -КЖИ-МН3	ИЗДЕЛИЕ ЗАКЛАДНОЕ МН3		1		1			
11в		5	ТО ЖЕ КЖИ-МН4	ТО ЖЕ МН4			1				
МАРКА				ИНТЕГР.	ПСЯ 20/1.2х6-111а Р	ПСЯ 20/1.2х6-111б Р	ПСЯ 20/1.2х6-111в Р	ПСЯ 20/1.2х6-111г Р			

1. Индекс ☑ дан для ориентации при монтаже и наносится несмываемой краской.
2. Данные элементы изготавливать по чертежам основных марок элементов (без буквенных индексов) по серии 1.432-5 в.1 с дополнениями по данному чертежу

Дополнительная выборка стали на один элемент, кг

МАРКА ЭЛЕМЕНТА	ЗАКЛАДНЫЕ ИЗДЕЛИЯ													ВСЕГО
	ПРОФИЛЬНАЯ СТАЛЬ							АРМАТУРНАЯ СТ. ГОСТ 5781-75 КЛАССА-I ФММ					Итого	
	ТР. Ф20	ТР. Ф25	ТР Ф40	ТР 125х4	ТР 160х6	ТР 125х6	ТР 160х6							
								6А1	10АI					
ПСЯ 20/1.2х6-111а				2.3		8.0	4.7						16.1	16.1
ПСЯ 20/1.2х6-111б		0.5		2.3	6.6		4.0						14.7	14.7
ПСЯ 20/1.2х6-111в	0.4		0.8	4.6		4.0	4.2						15.3	15.3
ПСЯ 20/1.2х6-111г		0.5		4.6	3.3		3.8						13.5	13.5
								1.0	0.2					

9

7260/IX

ИЗМ.	ЛИСТ	№ ДОКУМ.	ПОДП.	ДАТА
ПРОВЕР.	МОРГУНОВ			
СТ.ТЕХН.	ШИМБАЛИСТ			
ИНЖЕН.	ТОЛМАЧЕВА			
РУК.ГР.	МОРГУНОВ			
Гл.КОНСТ.	ОСТАШЕВСКИЙ			
НАЧ.ОСТ.Л	ЛОЗОВ			28.11.77

ТП 904-1-40-КЖИ ПСЯ 20/1.2х6 -111а, 111б, 111в, 111г

ПАНЕЛИ СТЕНОВЫЕ: ПСЯ 20/1.2х6 -111а, ПСЯ 20/1.2х6 -111б, ПСЯ 20/1.2х6 -111в, ПСЯ 20/1.2х6 -111г

ЛИТ.	МАССА	МАСШТ.
Р		

ЛИСТ 1 ЛИСТОВ 1

ГОССТРОЙ СССР
РОСТОВСКИЙ ПРОМСТРОЙНИИПРОЕКТ

ПСЯ 20 / 1.2х6 -112а

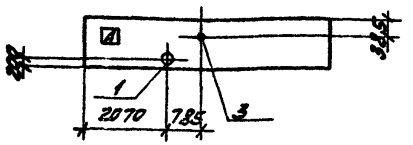

ПСЯ 20 / 1.2х6 -112б

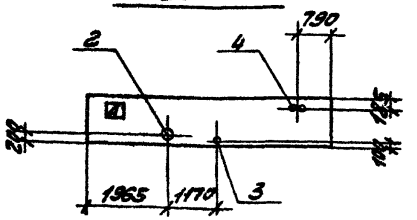

ПСЯ 20 / 1.2х6 -112в

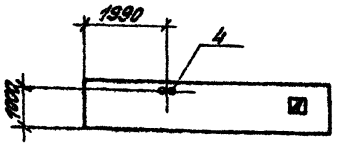

Формат	Зона	Поз.	Обозначение	Наименование	Кол. на испол.						Примечания
				Документация							
А1			ТП 904-1-...-К.ФМ ПСЯ 20-112а,112б,112в 1.2х6	Сборочный чертеж							
				Дополнит. сборочн. единицы							
		1	3.905-1	Сальник dy=100 С=200	1						
		2	То же	То же dy=80 С=200		1					
		3	—"—	—"— dy=50 С=200	1	1					
А4		4	ТП 904-1-...-К.ФМ-МН3	Изделие закладное МН3		1	1				

1. Индекс ☑ дан для ориентации при монтаже и наносится несмываемой краской.

2. Данные элементы изготавливать по чертежам основных марок элементов (без буквенных индексов) по серии 1.432-5 в.1 с дополнениями по данному чертежу.

Марки	Литера
ПСЯ 20-112а 1.2х6	Р
ПСЯ 20-112б 1.2х6	Р
ПСЯ 20-112в 1.2х6	Р

Дополнительная выборка стали на один элемент, кг

Марка элемента	Закладные изделия											Итого	Всего
	Профильная сталь							Арматурная ст. ГОСТ 5781-75* Класса А-I Ø мм					
	Т.Р. Ø25	Т.Р. 120х4	Т.Р. 152х4	Т.Р. 168х6	δ=10			6А1	10А1				
ПСЯ 20 1.2х6 -112а		2.3		4.0	3.0			0.7				100	10.0
ПСЯ 20 1.2х6 -112б	0.5	2.3	3.3		2.6			0.7	0.2			9.6	9.6
ПСЯ 20 1.2х6 -112в	0.5								0.2			0.7	0.7

10

7260/IX

ТП 904-1-40-К.ФМ- ПСЯ 20 / 1.2х6 -112а, 112б, 112в

Изм.	Лист	№ докум.	Подп.	Дата
Проверил	Толмачева			
Ст-техн	Шимбашиск			
Инженер	Толмачева			
Рук. гр.	Мордвинов			
Гл. конст.	Осташевский			
Нач. отд-а	Аршутов			

Панели стеновые ПСЯ 20 / 1.2х6 -112а; ПСЯ 20 / 1.2х6 -112б; ПСЯ 20 / 1.2х6 -112в

Лит.	Масса	Масштаб
Р		

Лист 1 Листов 1

Госстрой СССР Ростовский Промстройниипроект

ТИПОВОЙ ПРОЕКТ 904-1-40 АЛЬБОМ IX

Дополнительная выборка стали на один элемент, кг

Марка элемента	Закладные изделия: Профильная сталь, δ=10	δ=20				Арматур. сталь ГОСТ 5781-75: Класс А II, ф мм 12 А II	Кл. А III, ф мм 20 А III	Итого	Всего
К3а	11.0	22.0				2.8	1.0	36.3	36.3

Формат	Зона	Поз.	Обозначение	Наименование	Кол.	Примечание
				Документация		
12г			ТП904-1- -КЖИ-К3а	Сборочный чертеж		
				Дополнит. сборочн. единицы		
11в		1	1.400-6 в.I л.127	Изделие закладное М1-1-1	1	
11в		2	ТП 904-1- -КЖИ-МН1	То же МН1	1	

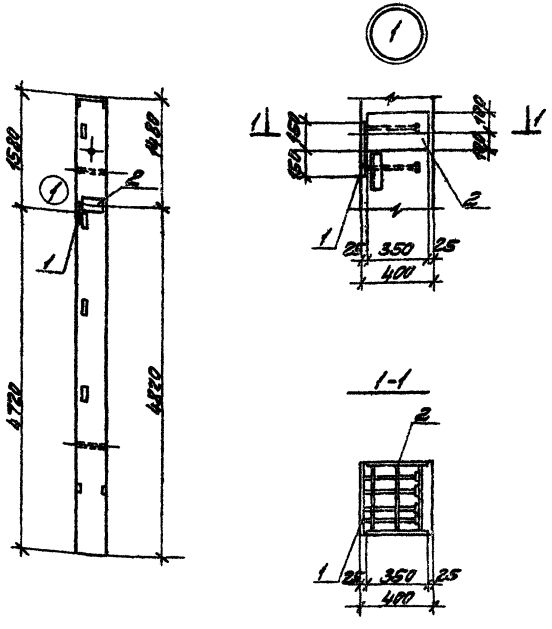

Колонну К3а изготавливать по чертежу К3 серии КЭ-01-55. в.II с дополнением по данному чертежу.

11

7260/IX

Изм.	Лист	№ докум.	Подп.	Дата
Провер.		Толмачева		
Ст. техн.		Цимбалист		
Инжен.		Толмачева		
Рук. гр.		Моргунов		
Гл. конст.		Осташевский		
Нач. ОСТ-1		Лозов		

ТП 904-1-40 -КЖИ-К3а

Колонна сборная железобетонная К3а

Лит.	Масса	Масштаб
Р		

Лист 1 | Листов 1

Госстрой СССР
Ростовский
Промстройниипроект

Типовой проект 904-1-40 Альбом 8

К54-7а, К54-7б
К54-8а, К54-8б

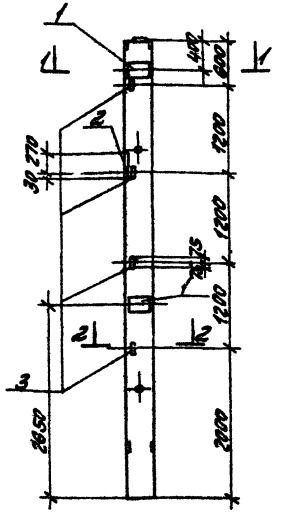

Формат	Зона	Поз.	Обозначение	Наименование	Кол. на испол.						Примечание
				Документация							
А1			ТП 904-1-к.к.к.к-К54-7а,7б,8а,8б	Сборочный чертеж							
				Дополнит. сборочн. единицы							
А1		1	1.423-3 в.2	Изделие закладное М1-12		4		4			
А1		2	ТО ±Е	ТО ±Е ВМ1-1	1	1	1	1			
А1		3	— " —	— " — М1-13	4	4	4	4			
				Марки	К54-7а	К54-7б	К54-8а	К54-8б			
				Масса	Р	Р	Р	Р			

1-1

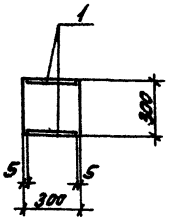

2-2

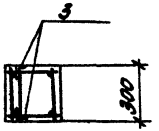

1. Данные элементы изготавливать по чертежам основных марок элементов (без буквенных индексов) по серии 1.423-3 в.2 с дополнениями по данному чертежу.
2. Закладное изделие М1-13 приварить к арматуре каркаса.

Выборка стали на один элемент кг.

Марка элемента	Закладные изделия: Профильная сталь				Арматурная сталь ГОСТ 5781-75					Итого	Всего
					Класс А-I		Класс А-II				
					ф мм		ф мм				
	δ=10	Ст3кп			6 А1		12 А11	14 А11	22 А11		
К54-7а	6.8	Ст5			1.8		8.2	2.0	1.4	16.8	16.8
К54-7б	25.2	Ст5			1.8		5.8	2.0	1.4	40.8	40.8
К54-8а	6.8	Ст5			1.8		8.2	2.0	1.4	16.8	16.8
К54-8б	25.2	Ст5			1.8		5.8	2.0	1.4	40.8	40.8

12

7260/IX

ТП 904-1-40-К.К.К-К54-7а, 7б, 8а, 8б

Изм.	Лист	№ докум.	Подп.	Дата
Провер.	Моргунов			
Ст. техн.	Шимбалюк			
Рук. гр.	Моргунов			
Н. контр.	Костащевский			
Нач. отд.	Юзов			

Колонны сборные железобетонные К54-7а, К54-7б, К54-8а, К54-8б

Лит.	Масса	Масштаб
Р		
Лист 1	Листов 1	

Госстрой СССР
Ростовский Промстройниипроект

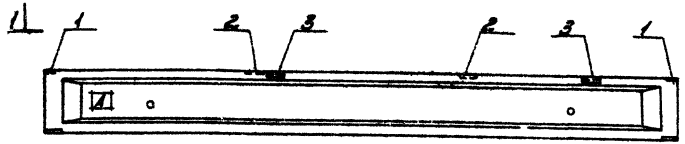

1-1

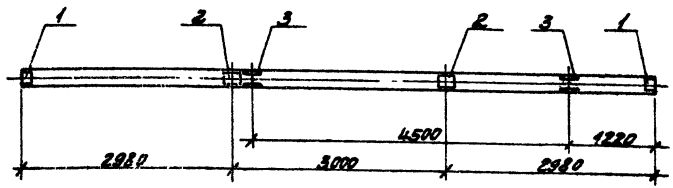

Позиция	Зона	Поз.	Обозначение	Наименование	Кол.	Примечание
				Документация		
12			ТП 904-1-КЖН-Б39-6АIVа	Сборочный чертеж		
				Дополнит. сборочн. единицы		
12		1	1.462-10 в.2	Изделие закладное М7	2	
12		2	То же	То же М8	2	
12		3	——"——	——"—— М10	2	

Данный элемент изготавливать по чертежу основной марки элемента по серии 1.462-10 в.2 с дополнениями по данному чертежу.

Дополнительная выборка стали на один элемент, кг.

Марка элемента	Закладные изделия: профильная сталь Б=8	Закладные изделия: профильная сталь	Арматур. сталь ГОСТ 5781-75 класс А-III ⌀ мм	Итого	Всего
Б39-6АIVа	9.6	4.8	2.6	17.0	17.0

13
7260/IV

ТП 904-1-40-КЖН-Б39-6АIVа

Изм.	Кол.	№ докум.	Подп.	Дата	Балка покрытия Б39-6АIVа	Лит.	Масса	Масштаб
Провер.		Моргунов				Р		
Техник		Бурцева						
Рук. гр.		Моргунов				Лист 1	Листов 1	
Гл. конст.		Осташевский				Госстрой СССР Ростовский Промстройниипроект		
Нач. отд.		Лозов						

ПАУ-4 3х6 -3а; ПАУ-4 3х6 -4а

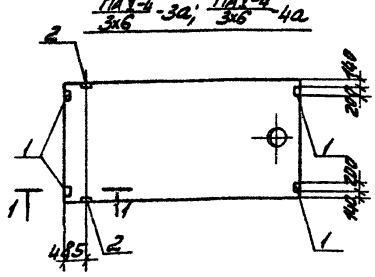

ПАУ-7 3х6 -3а; ПАУ-7 3х6 -4а

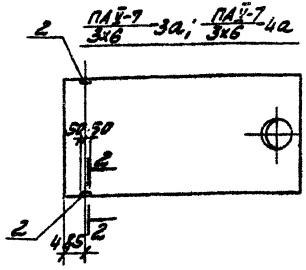

ПАУ-14 3х6 -3а; ПАУ-14 3х6 -4а

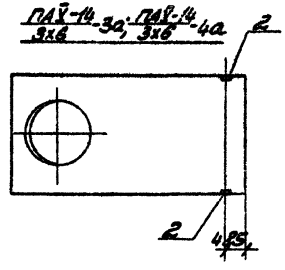

ФОРМАТ	ЗОНА	ПОЗ.	ОБОЗНАЧЕНИЕ	НАИМЕНОВАНИЕ	КОЛ. НА ИСПОЛН.						ПРИМЕЧАНИЯ
				Документация							
				Сборочный чертеж							
				Дополнит. сборочн. единицы							
12		1	1465-7 в. 1 4.2	Изделие закладное МН9	4	4					
12		2	То же	То же МН10	2	2	2	2	2	2	

ЛИТЕРА	МАРКА						
	ПАУ-4-3а 3х6	ПАУ-4-4а 3х6	ПАУ-7-3а 3х6	ПАУ-7-4а 3х6	ПАУ-14-3а 3х6	ПАУ-14-4а 3х6	
Р	Р	Р	Р	Р	Р	Р	

Данные элементы изготавливать по чертежам основных марок элементов (без буквенных индексов) по серии 1465-7 в. 14.1 с дополнениями по данному чертежу.

Дополнительная выборка стали на один элемент, кг

МАРКА ЭЛЕМЕНТА	ЗАКЛАДНЫЕ ИЗДЕЛИЯ		АРМАТУРНАЯ СТАЛЬ ГОСТ 5781-75 КЛАСС А-III						ВСЕГО
	ПРОФИЛЬНАЯ СТАЛЬ								
	Ст3сп δ=8	δ=8						Итого	
			ф мм 10	12					
ПАУ-4 3х6 -3а	1.8	5.2	2.2	0.2				9.4	9.4
ПАУ-4 3х6 -4а	1.8	5.2	2.2	0.2				9.4	9.4
ПАУ-7 3х6 -3а	1.8		0.6	0.2				2.6	2.6
ПАУ-7 3х6 -4а	1.8		0.6	0.2				2.6	2.6
ПАУ-14 3х6 -3а	1.8		0.6	0.2				2.6	2.6
ПАУ-14 3х6 -4а	1.8		0.6	0.2				2.6	2.6

1-1

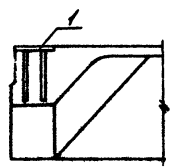

2-2

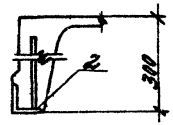

14

7260/IX

Изм.	Кол. уч.	№ докум.	Подп.	Дата	
Провер.	Тамачева				
Ст. техн.	Шимбалист				
Н. контр.	Тамачева				
Рук. гр.	Мортунов				
Гл. констр.	Крыстрастишевский				
Нач. отд.	Лозов				

ТП 901-1-40 вып. IX ПАУ-4 3х6 -3а,4а; ПАУ-7 3х6 -3а,4а; ПАУ-14 3х6 -3а,4а

Плиты: ПАУ-4 3х6 -3а, ПАУ-4 3х6 -4а, ПАУ-7 3х6 -3а, ПАУ-7 3х6 -4а, ПАУ-14 3х6 -3а, ПАУ-14 3х6 -4а

Лит	Масса	Масштаб
Р		

Лист 1 Листов 1

ГОССТРОЙ СССР
РОСТОВСКИЙ ПРОМСТРОЙНИИПРОЕКТ

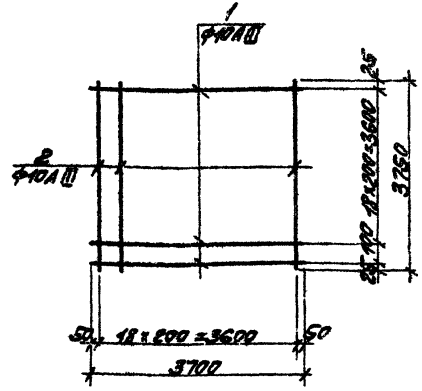

Формат	Зона	Поз.	Обозначение	Наименование	Кол.	Примечание
				Детали		
Б4	1			Ф10А III ГОСТ 5781-75 С=3700	20	2.3кг
Б4	2			Ф10А III ГОСТ 5781-75 С=3700	19	2.3кг

Соединение стержней производить при помощи контактной точечной сварки.

Изм.	Лист	№ док.	Подп.	Дата	ТП 904-1-40 - КФиС1			
Провер.	Мартынов				Сетка арматурная С1	Лит.	Масса	Масштаб
Техник	Растеряева					Р	89.7	
Рук. гр.	Мартынов					Лист 1	Листов 1	
Гл. инж.	Осташевский					Госстрой СССР Ростовский Промстройниипроект		
Нач. отд.	Лазов							

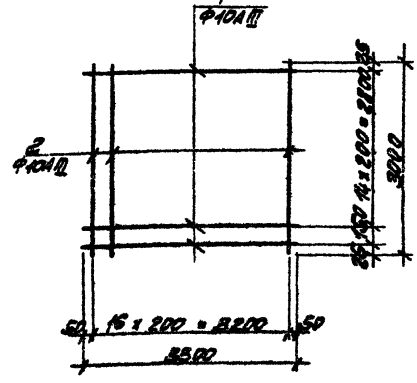

Формат	Зона	Поз.	Обозначение	Наименование	Кол.	Примечание
				Детали		
Б4	1			Ф10А III ГОСТ 5781-75 С=3300	16	2.0кг
Б4	2			Ф10А III ГОСТ 5781-75 С=3000	17	1.9кг

Соединение стержней производить при помощи контактной точечной сварки.

15

7260/IX

Изм.	Лист	№ док.	Подп.	Дата	ТП 904-1-40 - КФиС2			
Провер.	Мартынов				Сетка арматурная С2	Лит.	Масса	Масштаб
Техник	Растеряева					Р	64.3	
Рук. гр.	Мартынов					Лист 1	Листов 1	
Гл. инж.	Осташевский					Госстрой СССР Ростовский Промстройниипроект		
Нач. отд.	Лазов							

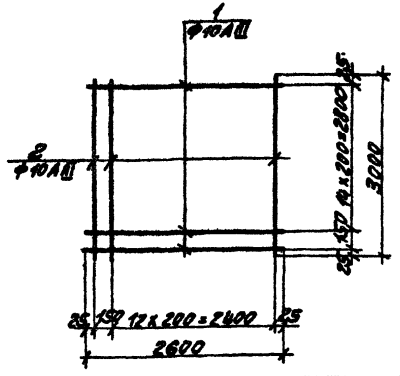

ФОРМАТ	ЗОНА	ПОЗ.	ОБОЗНАЧЕНИЕ	НАИМЕНОВАНИЕ	КОЛ.	ПРИМЕЧАНИЕ
				ДЕТАЛИ		
А4		1		ф10АIII ГОСТ 5781-75 ℓ=2600	16	1.6 кг
А4		2		ф10АIII ГОСТ 5781-75 ℓ=3000	14	1.9 кг

СОЕДИНЕНИЕ СТЕРЖНЕЙ ПРОИЗВОДИТЬ ПРИ ПОМОЩИ КОНТАКТНОЙ ТОЧЕЧНОЙ СВАРКИ.

ИЗМ.	КОЛ.	№ ДОКУМ.	ПОДП.	ДАТА	ТП 904-1-40 -КФИ-С3			
ПРОВЕР.	МОРСУНОВ				СЕТКА АРМАТУРНАЯ С3	ЛИТ. Р	МАССА 52.2	МАСШТАБ
ТЕХНИК	ЯКТЕРЕВА					ЛИСТ	ЛИСТОВ	
РУК. ГР.	МОРСУНОВ					ГОССТРОЙ СССР РОСТОВСКИЙ ПРОМСТРОЙНИИПРОЕКТ		
Н. КОНТР.	ЛОЗОВ							
НАЧ. ОТД.	ЛОЗОВ							

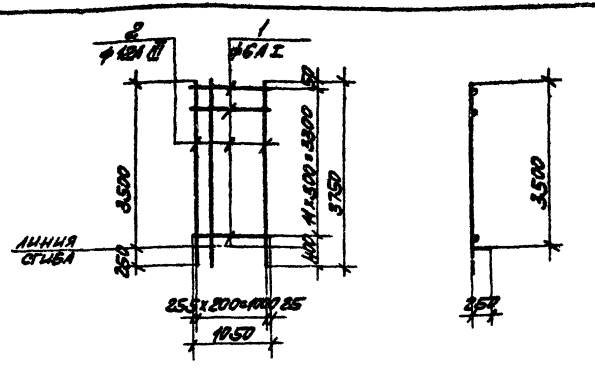

ФОРМАТ	ЗОНА	ПОЗ.	ОБОЗНАЧЕНИЕ	НАИМЕНОВАНИЕ	КОЛ.	ПРИМЕЧАНИЕ
				ДЕТАЛИ		
А4		1		ф6АI ГОСТ 5781-75 ℓ=4800	12	0.2 кг
А4		2		ф12АIII ГОСТ 5781-75 ℓ=3750	6	3.3 кг.

СОЕДИНЕНИЕ СТЕРЖНЕЙ ПРОИЗВОДИТЬ ПРИ ПОМОЩИ КОНТАКТНОЙ ТОЧЕЧНОЙ СВАРКИ.

16

7260/IX

ИЗМ.	КОЛ.	№ ДОКУМ.	ПОДП.	ДАТА	ТП 904-1-40-КФИ-С4			
ПРОВ.	ТОЛМАЧЕВА				СЕТКА АРМАТУРНАЯ С4	ЛИТ. Р	МАССА 22.2	МАСШТАБ
ЧЕРТ. К.	СУМАН					ЛИСТ 1	ЛИСТОВ 1	
ИНЖЕН.	ТОЛМАЧЕВА					ГОССТРОЙ СССР РОСТОВСКИЙ ПРОМСТРОЙНИИПРОЕКТ		
РУК. ГР.	МОРСУНОВ							
Н. КОНТР.	ЯКТЕРЕВСКИЙ							
НАЧ. ОТД.	ЛОЗОВ							

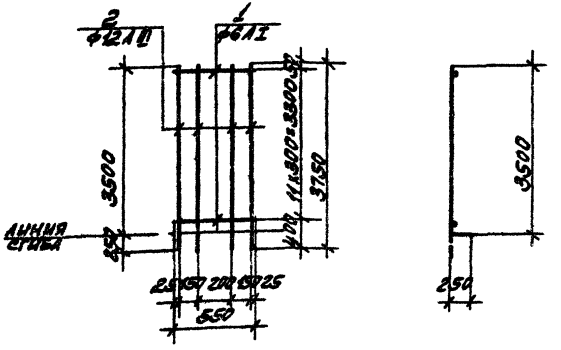

Формат	Зона	Поз.	Обозначение	Наименование	Кол.	Примечание
				Детали		
Б.4		1		ф6АI ГОСТ 5781-75 С=250	12	0.1 кг
Б.4		2		ф12АIII ГОСТ 5781-75 С=3750	4	3.3 кг

Соединение стержней производить при помощи контактной точечной сварки.

Изм.	Лист	№ докум.	Подп.	Дата	ТП 904-1-40-КФШ-С5			
Провер.	Толмачева				Сетка арматурная С3	Лит. Р	Масса 14.4	Масштаб
Нач.сект.	Суман					Лист 1	Листов 1	
Инженер	Толмачева					Госстрой СССР Ростовский Промстройниипроект		
Рук.гр.	Моргунов							
Гл.констр.ростовский								
Нач.отд.	Лозов							

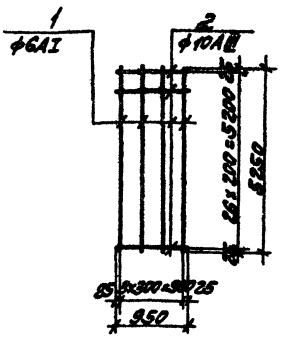

Формат	Зона	Поз.	Обозначение	Наименование	Кол.	Примечание
				Детали		
Б.4		1		ф6АI ГОСТ 5781-75 С=5250	4	1.2 кг
Б.4		2		ф10АIII ГОСТ 5781-75 С=950	27	0.6 кг

Соединение стержней производить при помощи контактной точечной сварки.

17

7260/IX

Изм.	Лист	№ докум.	Подп.	Дата	ТП 904-1-40-КФШ-С6			
Пров.	Толмачева				Сетка арматурная С6	Лит. Р	Масса 21.0	Масштаб
Нач.сект.	Суман					Лист 1	Листов 1	
Инженер	Толмачева					Госстрой СССР Ростовский Промстройниипроект		
Рук.гр.	Моргунов							
Гл.констр.ростовский								
Нач.отд.	Лозов							

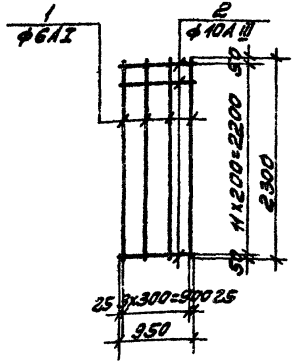

Формат	Зона	Поз.	Обозначение	Наименование	Кол.	Примечание
				Детали		
Б.ч		1		Ф6AI ГОСТ 5781-75 с=2300	4	0.5кг
Б.ч		2		Ф10AIII ГОСТ 5781-75 с=950	12	0.6кг

Соединение стержней производить при помощи контактной точечной сварки.

				ТП 904-1-40-КЖИ-С7	
Изм.	Лист	№ докум.	Подп.	Дата	
Сверил		Толмачева			Сетка арматурная С7
Черт.		Суман			
Инженер		Толмачева			
Рук. гр.		Моргунов			
Гл. констр.		Эстлевский			
Нач. отд.		Лозов			

Лит.	Масса	Масштаб
Р	9.2	
Лист 1	Листов 1	

Госстрой СССР
РОСТОВСКИЙ ПРОМСТРОЙНИИПРОЕКТ

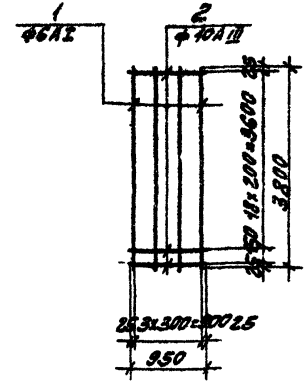

Формат	Зона	Поз.	Обозначение	Наименование	Кол.	Примечание
				Детали		
Б.ч		1		Ф6AI ГОСТ 5781-75 с=3800	4	0.8кг
Б.ч		2		Ф10AIII ГОСТ 5781-75 с=950	20	0.6кг

Соединение стержней производить при помощи контактной точечной сварки.

				ТП 904-1-40-КЖИ-С8	
Изм.	Лист	№ докум.	Подп.	Дата	
Проверил		Толмачева			Сетка арматурная С8
Черт.		Суман			
Инженер		Толмачева			
Рук. гр.		Моргунов			
Гл. констр.		Эстлевский			
Нач. отд.		Лозов			

Лит.	Масса	Масштаб
Р	15.2	
Лист 1	Листов 1	

Госстрой СССР
РОСТОВСКИЙ ПРОМСТРОЙНИИПРОЕКТ

ТИПОВОЙ ПРОЕКТ 904-1-40 АЛЬБОМ IX

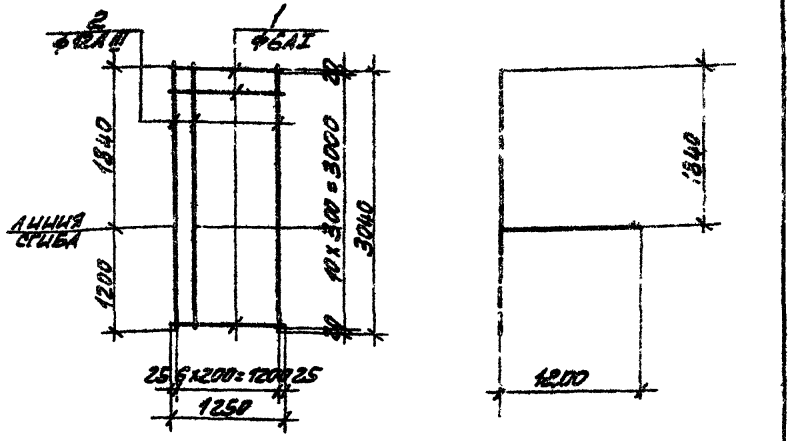

ФОРМАТ	ЗОНА	ПОЗ.	ОБОЗНАЧЕНИЕ	НАИМЕНОВАНИЕ	КОЛ.	ПРИМЕЧАНИЕ
				ДЕТАЛИ		
Б.Ч.		1		ф6АI ГОСТ 5781-75 ℓ=1250	11	0.3 кг
Б.Ч.		2.		ф12АIII ГОСТ 5781-75 ℓ=3040	7	2.7 кг

СОЕДИНЕНИЕ СТЕРЖНЕЙ ПРОИЗВОДИТЬ ПРИ ПОМОЩИ КОНТАКТНОЙ ТОЧЕЧНОЙ СВАРКИ.

ТП904-1-40-КЖИ-С11

ИЗМ.	ЛИСТ	№ ДОКУМ.	ПОДПИСЬ	ДАТА
ПРОВЕР.		ТОЛМАЧЕВА		
ЧЕРТ. КОНСТ.		СУМАН		
ИНЖЕНЕР		ТОЛМАЧЕВА		
РУК. ГР.		МОРГУНОВ		
Гл. КОНСТР.		ОСТАШЕВСКИЙ		
НАЧ. ОСП-1		ЛОЗОВ		28.11.77

СЕТКА АРМАТУРНАЯ С11

ЛИТ.	МАССА	МАСШТАБ
Р	22.2	

ЛИСТ 1 ЛИСТОВ 1

ГОССТРОЙ СССР
РОСТОВСКИЙ ПРОМСТРОЙНИИПРОЕКТ

ТИПОВОЙ ПРОЕКТ 904-1-40 АЛЬБОМ IX

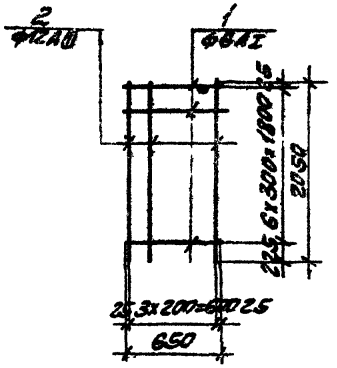

ФОРМАТ	ЗОНА	ПОЗ.	ОБОЗНАЧЕНИЕ	НАИМЕНОВАНИЕ	КОЛ.	ПРИМЕЧАНИЕ
				ДЕТАЛИ		
Б.Ч.		1		ф6АI ГОСТ 5781-75 ℓ=650	7	0.1 кг
Б.Ч.		2		ф12АIII ГОСТ 5781-75 ℓ=2050	4	1.8 кг

СОЕДИНЕНИЕ СТЕРЖНЕЙ ПРОИЗВОДИТЬ ПРИ ПОМОЩИ КОНТАКТНОЙ ТОЧЕЧНОЙ СВАРКИ.

19

7260/IX

ТП 904-1-40-КЖИ-С12

ИЗМ.	ЛИСТ	№ ДОКУМ.	ПОДПИСЬ	ДАТА
ПРОВЕР.		ТОЛМАЧЕВА		
ЧЕРТ. КОНСТ.		СУМАН		
ИНЖЕНЕР		ТОЛМАЧЕВА		
РУК. ГР.		МОРГУНОВ		
Гл. КОНСТР.		ОСТАШЕВСКИЙ		
НАЧ. ОСП-1		ЛОЗОВ		28.11.77

СЕТКА АРМАТУРНАЯ С12

ЛИТ.	МАССА	МАСШТАБ
Р	7.9	

ЛИСТ 1 ЛИСТОВ 1

ГОССТРОЙ СССР
РОСТОВСКИЙ ПРОМСТРОЙНИИПРОЕКТ

ТИПОВОЙ ПРОЕКТ 904-1-40 АЛЬБОМ IX

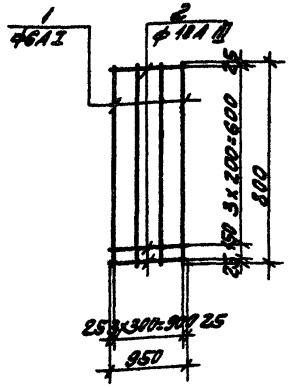

ФОРМАТ	ЗОНА	ПОЗ.	ОБОЗНАЧЕНИЕ	НАИМЕНОВАНИЕ	КОЛ.	ПРИМЕЧАНИЕ
				ДЕТАЛИ		
Б.Ч		1		ф6АI ГОСТ 5781-75 С=800	4	0.2кг
Б.Ч		2		ф10А III ГОСТ 5781-75 С=950	5	0.6кг

СОЕДИНЕНИЕ СТЕРЖНЕЙ ПРОИЗВОДИТЬ ПРИ ПОМОЩИ КОНТАКТНОЙ ТОЧЕЧНОЙ СВАРКИ.

ТП904-1-40-КЖИ-С9

ИЗМ.	ЛИСТ	№ДОКУМ.	ПОДП.	ДАТА
ПРОВЕР.		ТОЛМАЧЕВА		
ЧЕРТ.КОНС.		СУМАН		
ИНЖЕНЕР		ТОЛМАЧЕВА		
РУК.ГР.		МОРГУНОВ		
Гл.КОНСТ.		ОСТАШЕВСКИЙ		
НАЧ.ОСТ-1		ЛОЗОВ		28.11.77

СЕТКА АРМАТУРНАЯ С9

ЛИТ.	МАССА	МАСШТ.
Р	3.8	

ЛИСТ 1 ЛИСТОВ 1

ГОССТРОЙ СССР
РОСТОВСКИЙ ПРОМСТРОЙНИИПРОЕКТ

ТИПОВОЙ ПРОЕКТ 904-1-40 АЛЬБОМ IX

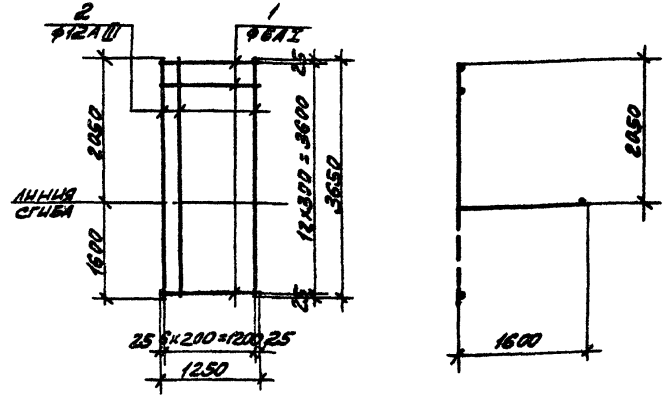

ФОРМАТ	ЗОНА	ПОЗ.	ОБОЗНАЧЕНИЕ	НАИМЕНОВАНИЕ	КОЛ.	ПРИМЕЧАНИЕ
				ДЕТАЛИ		
Б.Ч		1		ф6АI ГОСТ 5781-75 С=1250	13	0.3кг
Б.Ч		2		ф12А III ГОСТ 5781-75 С=3650	7	3.2кг

СОЕДИНЕНИЕ СТЕРЖНЕЙ ПРОИЗВОДИТЬ ПРИ ПОМОЩИ КОНТАКТНОЙ ТОЧЕЧНОЙ СВАРКИ.

20

7260/IX

ТП904-1-40-КЖИ-С10

ИЗМ.	ЛИСТ	№ДОКУМ.	ПОДП.	ДАТА
ПРОВЕР.		ТОЛМАЧЕВА		
ЧЕРТ.КОНС.		СУМАН		
ИНЖЕНЕР		ТОЛМАЧЕВА		
РУК.ГР.		МОРГУНОВ		
Гл.КОНСТ.		ОСТАШЕВСКИЙ		
НАЧ.ОСТ-1		ЛОЗОВ		28.11.77

СЕТКА АРМАТУРНАЯ С10

ЛИТ.	МАССА	МАСШТ.
Р	26.3	

ЛИСТ 1 ЛИСТОВ 1

ГОССТРОЙ СССР
РОСТОВСКИЙ ПРОМСТРОЙНИИПРОЕКТ

ТИПОВОЙ ПРОЕКТ 904-1-40 АЛЬБОМ IX

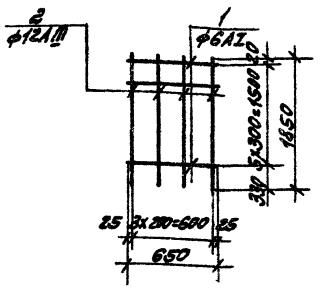

Формат	Зона	Поз.	Обозначение	Наименование	Кол.	Примечание
				Детали		
Б.ч.		1		ф6AI ГОСТ 5781-75 с=650	6	0.1 кг
Б.ч.		2		ф12AIII ГОСТ 5781-75 с=1850	4	1.6 кг

Соединение стержней производить при помощи контактной точечной сварки.

Изм.	Лист	№ докум.	Подп.	Дата	ТП 904-1-40 - КФЧ-С15			
Провер.		Толмачева			Сетка арматурная С15	Лит.	Масса	Масштаб
Черт. кон.		Суман				Р	7.0	
Инженер.		Толмачева				Лист	Листов 1	
Рук. гр.		Морзунов				Госстрой СССР Ростовский Промстройниипроект		
Гл. конст.		Осташевский						
Нач. отд.		Лозов						

ТИПОВОЙ ПРОЕКТ 904-1-40 АЛЬБОМ IX

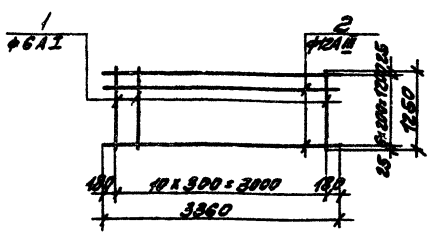

Формат	Зона	Поз.	Обозначение	Наименование	Кол.	Примечание
				Детали		
Б.ч.		1		ф6AI ГОСТ 5781-75 с=1250	11	0.3 кг
Б.ч.		2		ф12AIII ГОСТ 5781-75 с=3360	9	3.0 кг

Соединение стержней производить при помощи контактной точечной сварки.

21

7260 1/15

Изм.	Лист	№ докум.	Подп.	Дата	ТП 904-1-40 - КФЧ-С16			
Провер.		Толмачева			Сетка арматурная С16	Лит.	Масса	Масштаб
Черт. кон.		Суман				Р	24.3	
Инженер.		Толмачева				Лист	Листов 1	
Рук. гр.		Морзунов				Госстрой СССР Ростовский Промстройниипроект		
Гл. конст.		Осташевский						
Нач. отд.		Лозов						

ТИПОВОЙ ПРОЕКТ 904-1-40 АЛЬБОМ IX

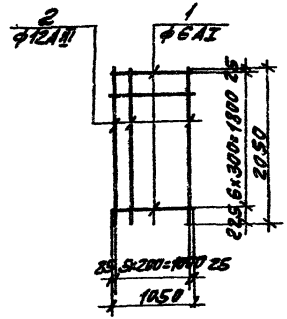

ФОРМАТ	ЗОНА	ПОЗ	ОБОЗНАЧЕНИЕ	НАИМЕНОВАНИЕ	КОЛ.	ПРИМЕЧАНИЕ
				ДЕТАЛИ		
Б.Ч.		1		ф6АI ГОСТ 5781-75 ℓ=1050	7	0.2 кг
Б.Ч.		2		ф12А III ГОСТ 5781-75 ℓ=2050	6	1.8 кг

СОЕДИНЕНИЕ СТЕРЖНЕЙ ПРОИЗВОДИТЬ ПРИ ПОМОЩИ КОНТАКТНОЙ ТОЧЕЧНОЙ СВАРКИ.

ТП 904-1-40 - КФИ - С13

ИЗМ	ЛИСТ	№ ДОКУМ	ПОДП.	ДАТА
ПРОВЕР.		ТОЛМАЧЕВА		
ЧЕРТ. КОНС.		СУМАН		
ИНЖЕНЕР		ТОЛМАЧЕВА		
РУК. ГР.		МОРГУНОВ		
ГЛ. КОНСТ.		ОСТАШЕВСКИЙ		
НАЧ. ОСП-1		ЛОЗОВ		

СЕТКА АРМАТУРНАЯ С13

ЛИТ.	МАССА	МАСШТ.
Р	12.2	

ЛИСТ 1 ЛИСТОВ 1

ГОССТРОЙ СССР РОСТОВСКИЙ ПРОМСТРОЙНИИПРОЕКТ

ТИПОВОЙ ПРОЕКТ 904-1-40 АЛЬБОМ IX

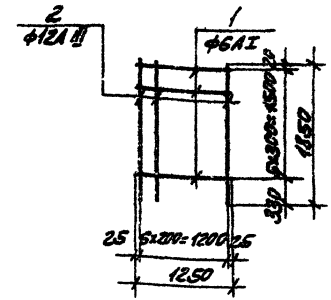

ФОРМАТ	ЗОНА	ПОЗ	ОБОЗНАЧЕНИЕ	НАИМЕНОВАНИЕ	КОЛ.	ПРИМЕЧАНИЕ
				ДЕТАЛИ		
Б.Ч.		1		ф6АI ГОСТ 5781-75 ℓ=1250	6	0.3 кг
Б.Ч.		2		ф12А III ГОСТ 5781-75 ℓ=1850	7	1.6 к.-

СОЕДИНЕНИЕ СТЕРЖНЕЙ ПРОИЗВОДИТЬ ПРИ ПОМОЩИ КОНТАКТНОЙ ТОЧЕЧНОЙ СВАРКИ.

22

7260/IX

ТП 904-1-40 - КФИ - С14

ИЗМ	ЛИСТ	№ ДОКУМ	ПОДП.	ДАТА
ПРОВ.		ТОЛМАЧЕВА		
ЧЕРТ. КОН.		СУМАН		
ИНЖЕН.		ТОЛМАЧЕВА		
РУК. ГР.		МОРГУНОВ		
ГЛ. КОНСТ.		ОСТАШЕВСКИЙ		
НАЧ. ОСП-1		ЛОЗОВ		

СЕТКА АРМАТУРНАЯ С14

ЛИТ.	МАССА	МАСШТ.
Р	13.0	

ЛИСТ 1 ЛИСТОВ 1

ГОССТРОЙ СССР РОСТОВСКИЙ ПРОМСТРОЙНИИПРОЕКТ

ТИПОВОЙ ПРОЕКТ 904-1-40 АЛЬБОМ IX

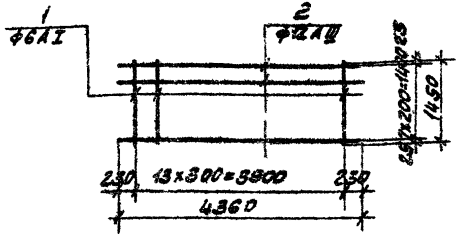

ФОРМАТ	ЗОНА	ПОЗ.	ОБОЗНАЧЕНИЕ	НАИМЕНОВАНИЕ	КОЛ.	ПРИМЕЧАНИЕ
				ДЕТАЛИ		
Б.4		1		ф6АI ГОСТ 5781-75 е=1450	14	0.3кг
Б.4		2		ф12АIII ГОСТ 5781-75 е=4360	8	3.9кг

Соединение стержней, производить при помощи контактной точечной сварки.

ТП904-1-40-КЖИ-С17

ИЗМ.	ЛИСТ	№ ДОКУМ.	ПОДП.	ДАТА
ПРОВЕР.	ТОЛМАЧЕВА			
ЧЕРТ.КОНСТ.	СУМАН			
ИНЖЕНЕР	ТОЛМАЧЕВА			
РУК.ГР.	МОРГУНОВ			
Т.КОНСТР.	ОСТАШЕВСКИЙ			
НАЧ.ОСТ.1	ЛОЗОВ			

СЕТКА АРМАТУРНАЯ С17

ЛИТ.	МАССА	МАСШТАБ
Р	35,4	

ЛИСТ 1 ЛИСТОВ 1

ГОССТРОЙ СССР
РОСТОВСКИЙ
ПРОМСТРОЙНИИПРОЕКТ

ТИПОВОЙ ПРОЕКТ 904-1-40 АЛЬБОМ IX

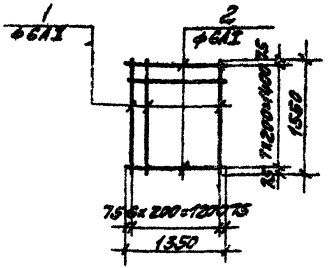

ФОРМАТ	ЗОНА	ПОЗ.	ОБОЗНАЧЕНИЕ	НАИМЕНОВАНИЕ	КОЛ.	ПРИМЕЧАНИЕ
				ДЕТАЛИ		
Б.4		1		ф6АI ГОСТ 5781-75 е=1550	7	0.3кг
Б.4		2		ф6АI ГОСТ 5781-75 е=1350	8	0.3кг

Соединение стержней производить при помощи контактной точечной сварки.

23

7260/IX

ТП904-1-40-КЖИ-С18

ИЗМ.	ЛИСТ	№ ДОКУМ.	ПОДП.	ДАТА
ПРОВЕР.	ТОЛМАЧЕВА			
ЧЕРТ.КОН.	СУМАН			
ИНЖЕН.	ТОЛМАЧЕВА			
РУК.ГР.	МОРГУНОВ			
Т.КОНСТР.	ОСТАШЕВСКИЙ			
НАЧ.ОСТ.1	ЛОЗОВ			

СЕТКА АРМАТУРНАЯ С18

ЛИТ.	МАССА	МАСШТАБ
Р	4.5	

ЛИСТ 1 ЛИСТОВ 1

ГОССТРОЙ СССР
РОСТОВСКИЙ
ПРОМСТРОЙНИИПРОЕКТ

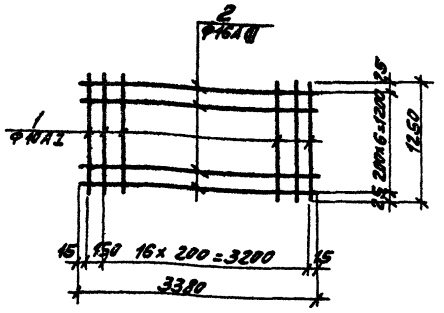

Формат	Зона	Поз.	Обозначение	Наименование	Кол.	Примечание
				Детали		
Б.ч.		1		Ф10АI ГОСТ 5781-75 с=1250	18	0.8кг
Б.ч.		2		Ф6АI ГОСТ 5781-75 с=3380	7	5,3кг

Соединение стержней производить при помощи контактной точечной сварки.

Изм.	Лист	№ докум.	Подп.	Дата	ТП 904-1-40 кфи-с19			
Пров.	Моргунов				Сетка арматурная с19	Р	51.5	
Техник	Растегаева					Лист 1	Листов 1	
Рук. гр.	Моргунов					Госстрой СССР Ростовский Промстройниипроект		
Гл. конст.	Осташевский							
Нач. отд.	Лозов							

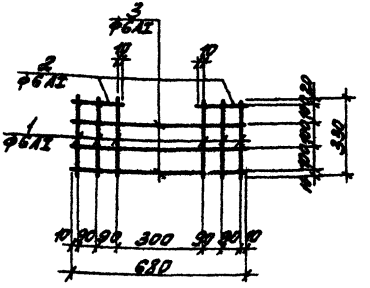

Формат	Зона	Поз.	Обозначение	Наименование	Кол.	Примечание
				Детали		
Б.ч.		1		Ф6АI ГОСТ 5781-75 с=330	6	0.1кг
Б.ч.		2		Ф6АI ГОСТ 5781-75 с=200	2	0.1кг
Б.ч.		3		Ф6АI ГОСТ 5781-75 с=680	3	0.2кг

Соединение стержней производить при помощи контактной точечной сварки.

Изм.	Лист	№ докум.	Подп.	Дата	ТП 904-1-40 кфи-с20			
Пров.	Моргунов				Сетка арматурная с20	Р	1.4	
Техник	Растегаева					Лист 1	Листов 1	
Рук. гр.	Моргунов					Госстрой СССР Ростовский Промстройниипроект		
Гл. конст.	Осташевский							
Нач. отд.	Лозов							

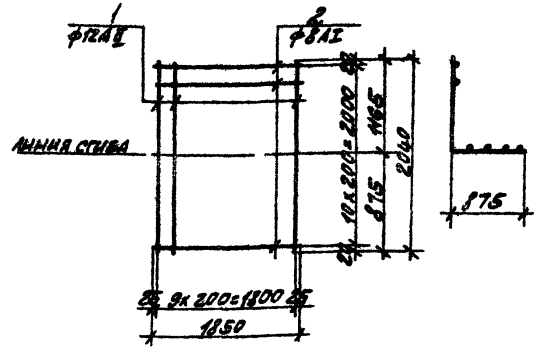

Формат	Зона	Поз	Обозначение	Наименование	Кол.	Примечание
				Детали		
Б4		1		Ф12АII ГОСТ5781-75 ℓ=2040	10	1.8 кг
Б4		2		Ф8АI ГОСТ5781-75 ℓ=1850	11	0.7 кг

Соединение стержней производить при помощи контактной точечной сварки.

				ТП 904-1-40-КЖИ-С21	
Изм.	Лист	№ докум.	Подп.	Дата	
Пров.	Толмачева			Сетка арматурная С21	Лит. Р; Масса 25.7; Масштаб
Черт.кон.	Суман				Лист 1 Листов 1
Инжен.	Толмачева				Госстрой СССР РОСТОВСКИЙ ПРОМСТРОЙНИИПРОЕКТ
Рук.гр.	Мортунов				
Гл.конс.	Остапевский				
Нач.отд.	Лозов				

ТИПОВОЙ ПРОЕКТ 904-1-40 АЛЬБОМ IX

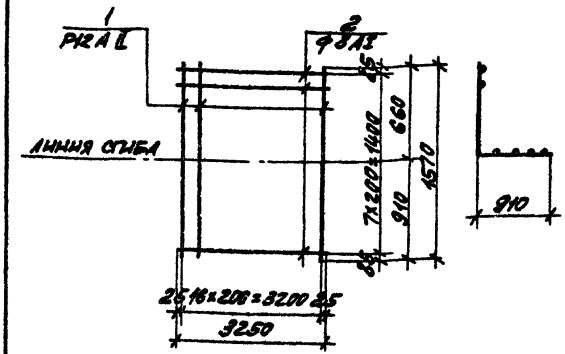

Формат	Зона	Поз	Обозначение	Наименование	Кол.	Примечание
				Детали		
Б4		1		Ф12АII ГОСТ5781-75 ℓ=4570	17	1.4 кг
Б4		2		Ф8АI ГОСТ5781-75 ℓ=3250	8	1.9 кг

Соединение стержней производить при помощи контактной точечной сварки.

25

7260/15

				ТП 904-1-40-КЖИ-С22	
Изм.	Лист	№ докум.	Подп.	Дата	
Пров.	Толмачева			Сетка арматурная С22	Лит. Р; Масса 34.2; Масштаб
Черт.кон.	Суман				Лист 1 Листов 1
Инжен.	Толмачева				Госстрой СССР РОСТОВСКИЙ ПРОМСТРОЙНИИПРОЕКТ
Рук.гр.	Мортунов				
Гл.конс.гр.	Остапевский				
Нач.отд.	Лозов				

ТИПОВОЙ ПРОЕКТ 904-1-40 АЛЬБОМ IX

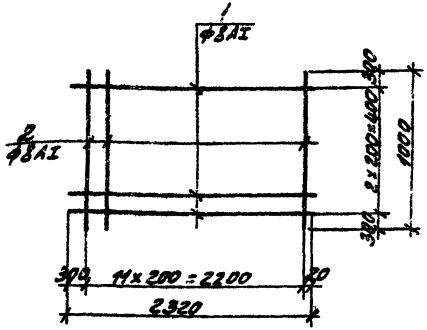

Формат	Зона	Поз.	Обозначение	Наименование	Кол.	Примечание
				Детали		
6,4		1		ф8АI ГОСТ 5781-75 ℓ=2320	3	0.9 кг
6,4		2		ф8АI ГОСТ 5781-75 ℓ=1000	12	0.4 кг

СОЕДИНЕНИЕ СТЕРЖНЕЙ ПРОИЗВОДИТЬ ПРИ ПОМОЩИ КОНТАКТНОЙ ТОЧЕЧНОЙ СВАРКИ.

ТП 904-1-40-КЖИ-С23

Изм.	Лист	№ докум.	Подп.	Дата
Провер.		Толмачева		
Техник		Растеряева		
Инжен.		Толмачева		
Рук. гр.		Моргунов		
Гл. конст.		Осташевский		
Нач. отд.		Лозов		

СЕТКА АРМАТУРНАЯ С23

Лит.	Масса	Масшт.
Р	7.5	

Лист 1 Листов 1

ГОССТРОЙ СССР РОСТОВСКИЙ ПРОМСТРОЙНИИПРОЕКТ

ТИПОВОЙ ПРОЕКТ 904-1-40 АЛЬБОМ IX

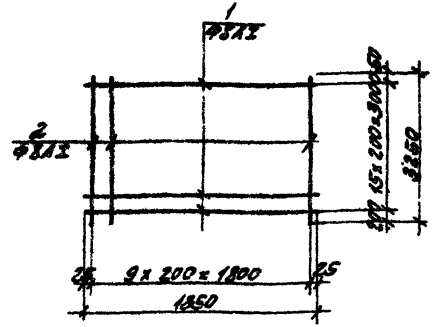

Формат	Зона	Поз.	Обозначение	Наименование	Кол.	Примечание
				Детали		
6,4		1		8АI ГОСТ 5781-75 ℓ=1850	16	0.7 кг
6,4		2		8АI ГОСТ 5781-75 ℓ=3250	10	1.3 кг

СОЕДИНЕНИЕ СТЕРЖНЕЙ ПРОИЗВОДИТЬ ПРИ ПОМОЩИ КОНТАКТНОЙ ТОЧЕЧНОЙ СВАРКИ.

26

7260/IX

ТП 904-1-40-КЖИ-С24

Изм.	Лист	№ докум.	Подп.	Дата
Провер.		Толмачева		
Техник		Растеряева		
Инжен.		Толмачева		
Рук. гр.		Моргунов		
Гл. конст.		Осташевский		
Нач. отд.		Лозов		

СЕТКА АРМАТУРНАЯ С24

Лит.	Масса	Масштаб
Р	24.2	

Лист 1 Листов 1

ГОССТРОЙ СССР РОСТОВСКИЙ ПРОМСТРОЙНИИПРОЕКТ

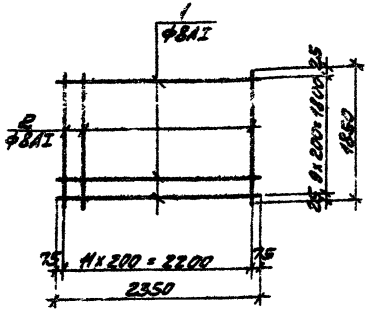

ФОРМАТ	ЗОНА	ПОЗ.	ОБОЗНАЧЕНИЕ	НАИМЕНОВАНИЕ	КОЛ.	ПРИМЕЧАНИЕ
				ДЕТАЛИ		
БЧ		1		ф8АI ГОСТ 5781-75 ℓ=2350	10	0.9 кг
БЧ		2		ф8АI ГОСТ 5781-75 ℓ=1850	12	0.7 кг

СОЕДИНЕНИЕ СТЕРЖНЕЙ ПРОИЗВОДИТЬ ПРИ ПОМОЩИ КОНТАКТНОЙ ТОЧЕЧНОЙ СВАРКИ.

ПРОВЕР.	ТЮМАЧЕВА		ТП 904-1-40 КЖИ - С25	
ТЕХНИК	РАСТЕРЯЕВ			
ИНЖ-ЕН.	ТЮМАЧЕВА		СЕТКА АРМАТУРНАЯ С25	Р / 17.4
РУК.ГР.	МОРГУНОВ			ЛИСТ 1 / ЛИСТОВ 1
ГЛ.КОНСТ.	ОСТАШЕВСКИЙ			ГОССТРОЙ СССР РОСТОВСКИЙ ПРОМСТРОЙНИИПРОЕКТ
НАЧ.ОС-Л	ЛОЗОВ	28.11.77		

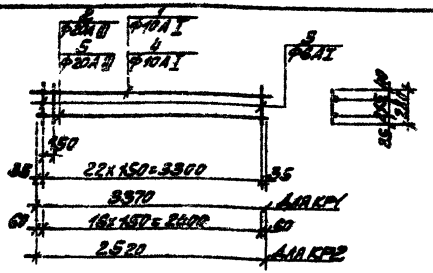

МАРКА ИЗДЕЛИЯ	МАССА КГ
КР1	12.7
КР2	9.5

ФОРМАТ	ЗОНА	ПОЗ.	ОБОЗНАЧЕНИЕ	НАИМЕНОВАНИЕ	КОЛ.	ПРИМЕЧАНИЕ
				КР1		
				ДЕТАЛИ		
БЧ		1		ф10А I ГОСТ 5781-75 ℓ=3370	1	2.1 кг
БЧ		2		ф20А III ГОСТ 5781-75 ℓ=3370	1	8.3 кг
БЧ		3		ф6АI ТО ЖЕ, ℓ=280	23	0.1 кг
				КР2		
				ДЕТАЛИ		
БЧ		3		СМОТРИТЕ ВЫШЕ	17	0.1 кг
БЧ		4		ф10А I 5781-75 ℓ=2520	1	1.6 кг
БЧ		5		ф20А III ТО ЖЕ, ℓ=2520	1	6.2 кг

СОЕДИНЕНИЕ СТЕРЖНЕЙ ПРОИЗВОДИТЬ ПРИ ПОМОЩИ КОНТАКТНОЙ ТОЧЕЧНОЙ СВАРКИ.

27

7260/8

ПРОВ.	МОРГУНОВ		ТП 904-1-40 КЖИ - КР1, КР2	
ЧЕРТ.	СУМАН			
ИНЖ-ЕН.	ТОЛМАЧЕВА		КАРКАСЫ ПЛОСКИЕ КР1, КР2.	Р / СМ. ТАБЛИЦУ
РУК.ГР.	МОРГУНОВ			ЛИСТ 1 / ЛИСТОВ 1
ГЛ.КОНСТ.	ОСТАШЕВСКИЙ			ГОССТРОЙ СССР РОСТОВСКИЙ ПРОМСТРОЙНИИПРОЕКТ
НАЧ.ОС-Л	ЛОЗОВ	28.11.77		

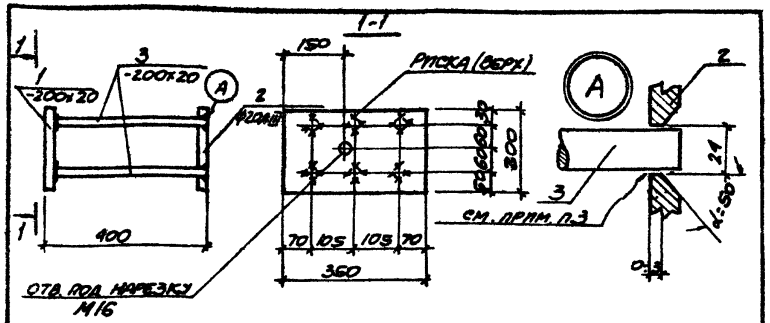

Формат	Зона	Поз.	Обозначение	Наименование	Кол.	Примечание
				Детали		
Б4		1		-200×20 ГОСТ 103-76 / ГОСТ 380-71* ℓ=350	1	11.0 кг
Б4		2		-200×20 ГОСТ 103-76 / ГОСТ 380-71* ℓ=350	1	11.0 кг
Б4		3		Ф20 AIII ГОСТ 5781-75 ℓ=380	6	1.0 кг

1. Профильную сталь применять марки Вст3кп2.
2. Сварку встык круглых стержней с листовым прокатом производить под слоем флюса.
3. Соединение выполнить дуговой сваркой многослойными кольцевыми швами.

Изм.	Лист	№ докум.	Подпись	Дата	ТП 904-1-40 - КЖСИ-МН1			
Провер.		Толмачева			Изделие закладное МН1	Лит.	Масса	Масштаб
Черт. конт.		Суман				Р	28.0	
Инженер		Толмачева				Лист 1	Листов 1	
Рук. гр.		Моргунов				ГОССТРОЙ СССР РОСТОВСКИЙ ПРОМСТРОЙНИИПРОЕКТ		
Гл. констр.		Остапевский						
Нач. отд.		Лозов						

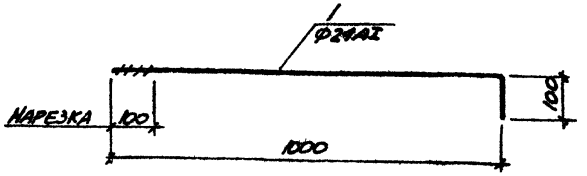

Формат	Зона	Поз.	Обозначение	Наименование	Кол.	Примечание
				Детали		
Б1		1		Ф24 AI ГОСТ 5781-75 ℓ=1100	1	3.9 кг

Изм.	Лист	№ докум.	Подпись	Дата	ТП 904-1-40 - КЖСИ-МН2			
Провер.		Толмачева			Изделие закладное МН2	Лит.	Масса	Масштаб
Нач. конт.		Суман				Р	3.9	
Инженер		Толмачева				Лист 1	Листов 1	
Рук. гр.		Моргунов				ГОССТРОЙ СССР РОСТОВСКИЙ ПРОМСТРОЙНИИПРОЕКТ		
Гл. констр.		Остапевский						
Нач. отд.		Лозов						

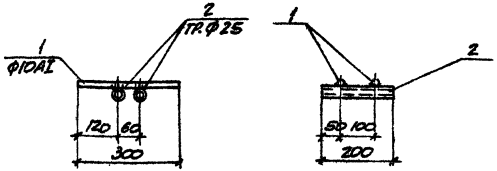

Формат	Зона	Поз.	Обозначение	Наименование	Кол.	Примечание
				Детали		
Б4		1		Ф10AI ГОСТ 5781-75 ℓ=300	2	0.2кг
Б4		2		Тр.Ф25 ГОСТ 3262-75 ГОСТ 380-71* ℓ=200	2	0.5кг

Профильную сталь применять марки Вст3 кп2.

Изм.	Лист	№ докум.	Подпись	Дата	ТП 901-1-40 -КЖСТ-МН3			
Провер.		Тимачева			Изделие закладное МН3	Лит.	Масса	Масштаб
Нач.констр.		Суман				Р	1.9	
Утвержд.		Тимачева				Лист 1	Листов 1	
Рук.гр.		Моргунов				Госстрой СССР Ростовский промстройниипроект		
Гл.констр.		Сташевская						
Нач.отд.		Лозов						

Типовой проект 901-1-40 Альбом IV

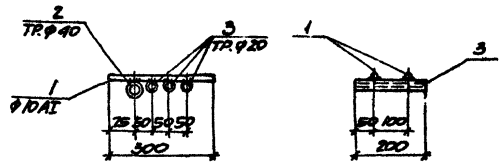

Формат	Зона	Поз.	Обозначение	Наименование	Кол.	Примечание
				Детали		
Б4		1		Ф10AI ГОСТ 5781-75 ℓ=300	2	0.2кг
Б4		2		Тр.Ф40 ГОСТ 3262-75 ГОСТ 380-71* ℓ=200	1	0.8кг
Б4		3		Тр.Ф20 ГОСТ 3262-75 ГОСТ 380-71* ℓ=200	3	0.9кг

Профильную сталь применять марки Вст3кп2.

Изм.	Лист	№ докум.	Подпись	Дата	ТП 901-1-40 -КЖСТ-МН4			
Провер.		Тимачева			Изделие закладное МН4	Лит.	Масса	Масштаб
Нач.констр.		Суман				Р	2.9	
Утвержд.		Тимачева				Лист 1	Листов 1	
Рук.гр.		Моргунов				Госстрой СССР Ростовский промстройниипроект		
Гл.констр.		Сташевская						
Нач.отд.		Лозов						

ТИПОВОЙ ПРОЕКТ 904-1-40 АЛЬБОМ IX

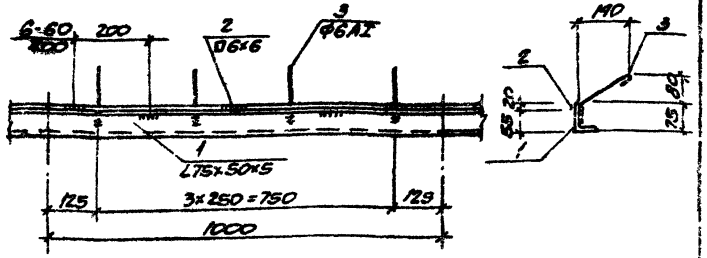

Формат	Зона	Поз.	Обозначение	Наименование	Кол.	Примечание
				Детали		
Б4		1		L75×50×5 ГОСТ 8510-72 / ГОСТ 380-71 ℓ=1000	1	1.8кг
Б4		2		□6×6 ГОСТ 7591-71 / ГОСТ 380-71 ℓ=1000	1	0.3кг
Б4		3		Ф6АI ГОСТ 5781-75 ℓ=250	4	0.1кг

1. Профильную сталь применять марки ВСТ3кп2.
2. Сварку производить электродами типа Э42 по ГОСТ 9467-75 швами высотой h=6мм.

Изм.	Лист	№ докум.	Подпись	Дата	ТП 904-1-40 -КЖИ-МН5			
Провер.		Толмачёва			Изделие закладное МН5	Лит.	Масса	Масштаб
Черт. констр.		Суман				Р	5.5	
Инженер		Толмачёва				Лист 1	Листов 1	
Рук. гр.		Моргунов				ГОССТРОЙ СССР РОСТОВСКИЙ ПРОМСТРОЙНИИПРОЕКТ		
Гл. констр.		Осташевский						
Нач. осн.		Лозов						

ТИПОВОЙ ПРОЕКТ 904-1-40 АЛЬБОМ IX

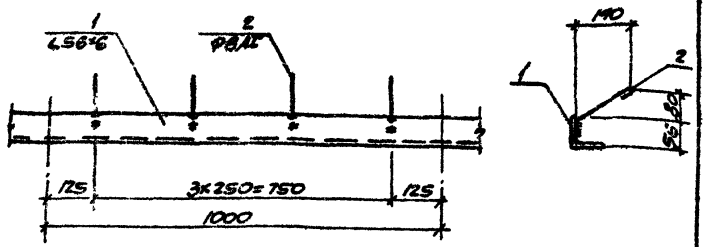

Формат	Зона	Поз.	Обозначение	Наименование	Кол.	Примечание
				Детали		
Б4		1		L56×6 ГОСТ 8509-72 / ГОСТ 380-71 ℓ=1000	1	4.3кг
Б4		2		Ф8АI ГОСТ 5781-75 ℓ=250	4	0.1кг

1. Профильную сталь применять марки ВСТ3кп2.
2. Сварку производить электродами типа Э42 по ГОСТ 9467-75 швами высотой h=6мм.

30

7260/IX

Изм.	Лист	№ докум.	Подпись	Дата	ТП 904-1-40 -КЖИ-МН6			
Провер.		Толмачёва			Изделие закладное МН6	Лит.	Масса	Масштаб
Черт. констр.		Суман				Р	4.7	
Инженер		Толмачёва				Лист 1	Листов 1	
Рук. гр.		Моргунов				ГОССТРОЙ СССР РОСТОВСКИЙ ПРОМСТРОЙНИИПРОЕКТ		
Гл. констр.		Осташевский						
Нач. осн.		Лозов						

ТИПОВОЙ ПРОЕКТ 904-1-40 . АЛЬБОМ IX

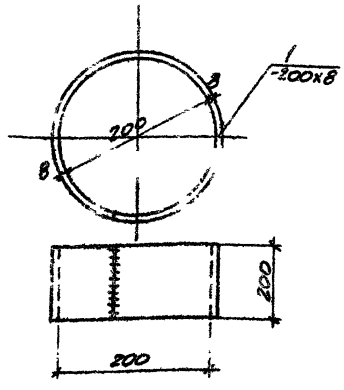

ФОРМАТ	ЗОНА	ПОЗ.	ОБОЗНАЧЕНИЕ	НАИМЕНОВАНИЕ	КОЛ.	ПРИМЕЧАНИЕ
				ДЕТАЛИ		
Б.Ч.		1		-200x8 ГОСТ 103-76 / ГОСТ 380-71* ℓ=630	1	7.9кг

1. Профильную сталь применять марки Вст3кп2.
2. Сварку производить электродами типа 942 по ГОСТ 9467-75 швами высотой h=6мм.

ТП904-1-40 -КЖИ-МН7

ИЗМ.	ЛИСТ	№ ДОКУМ.	ПОДП.	ДАТА
ПРОВЕР.		МОРГУНОВ		
ТЕХНИК		РАСТЕРЯЕВА		
ИНЖЕН.		ТОЛМАЧЕВА		
РУК. ГР.		МОРГУНОВ		
Гл. КОНСТР.		ОСТАШЕВСКИЙ		
НАЧ. ОСП.		ЛОЗОВ		

ИЗДЕЛИЕ ЗАКЛАДНОЕ МН7

ЛИТ.	МАССА	МАСШТАБ
Р	7.9	

ЛИСТ 1 ЛИСТОВ 1

ГОССТРОЙ СССР РОСТОВСКИЙ ПРОМСТРОЙНИИПРОЕКТ

ТИПОВОЙ ПРОЕКТ 904-1-40 АЛЬБОМ IX

МН8; МН11

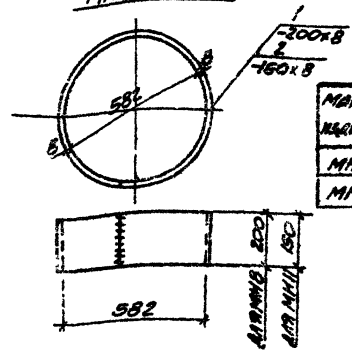

МАРКА ИЗДЕЛИЯ	МАССА КГ
МН8	23.0
МН11	17.2

ФОРМАТ	ЗОНА	ПОЗ.	ОБОЗНАЧЕНИЕ	НАИМЕНОВАНИЕ	КОЛ.	ПРИМЕЧАНИЕ
				МН8		
				ДЕТАЛИ		
Б.Ч.		1		-200x8 ГОСТ 103-76 / ГОСТ 380-71* ℓ=1830	1	230кг
				МН11		
				ДЕТАЛИ		
Б.Ч.		2		-150x8 ГОСТ 103-76 / ГОСТ 380-71* ℓ=1830	1	17.2кг

1. Профильную сталь применять марки Вст3кп2.
2. Сварку производить электродами типа 942 по ГОСТ 9467-75 швами высотой h=6мм.

31

7258/13

ТП904-1-40 -КЖИ-МН8, МН11

ИЗМ.	ЛИСТ	№ ДОКУМ.	ПОДП.	ДАТА
ПРОВЕР.		МОРГУНОВ		
ТЕХНИК		РАСТЕРЯЕВА		
ИНЖЕНЕР		ТОЛМАЧЕВА		
РУК. ГР.		МОРГУНОВ		
Гл. КОНСТР.		ОСТАШЕВСКИЙ		
НАЧ. ОСП.		ЛОЗОВ		

ИЗДЕЛИЯ ЗАКЛАДНЫЕ МН8, МН11

ЛИТ.	МАССА	МАСШТАБ
Р	СМ. ТАБЛИЦУ	

ЛИСТ 1 ЛИСТОВ 1

ГОССТРОЙ СССР РОСТОВСКИЙ ПРОМСТРОЙНИИПРОЕКТ

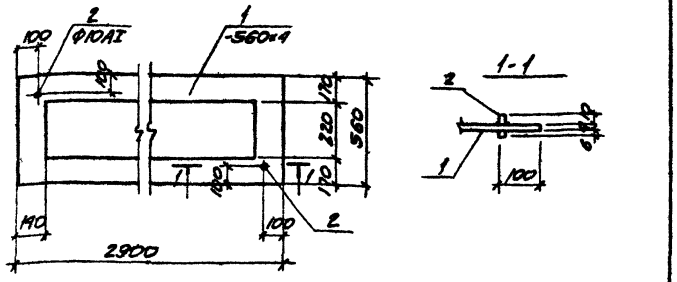

Формат	Зона	Поз.	Обозначение	Наименование	Кол.	Примечание
				Детали		
Б4		1		-560×4 ГОСТ 19903-74 / ГОСТ 380-71* ℓ=2900	1	51.0кг
Б4		2		ф10АI ГОСТ 5781-75 ℓ=20	2	0.1кг

Профильную сталь применять марки Вст3кп2.

Изм.	Лист	№ докум.	Подп.	Дата	ТП904-1-40 -КЖИ-МН9			
Гип		Чоргунов			Изделие закладное МН9	Лит.	Масса	Масштаб
Рук.гр.		Растеряева				Р	51.2	
Инженер		Толмачева				Лист 1	Листов 1	
Рук.гр.		Моргунов				Госстрой СССР Ростовский Промстройниипроект		
Н.контр.		Ташевский						
Нач.отд.		Лозов						

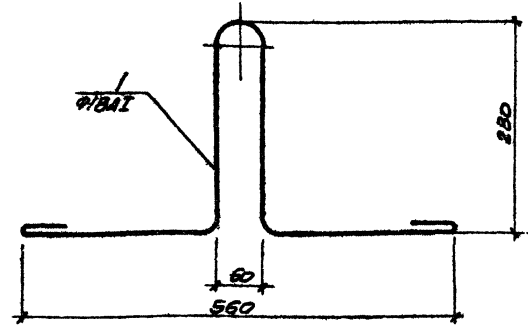

Формат	Зона	Поз.	Обозначение	Наименование	Кол.	Примечание
				Детали		
Б4		1		ф18АI ГОСТ 5781-75 ℓ=1300	1	2.6кг

Изделие изготавливать из стали Вст3кп2

Изм.	Лист	№ докум.	Подпись	Дата	ТП904-1-40 -КЖИ-МН10			
Провер		Моргунов			Изделие закладное МН10.	Лит.	Масса	Масштаб
Техник		Растеряева				Р	2.6	
Инженер		Толмачева				Лист 1	Листов 1	
Рук.гр.		Моргунов				Госстрой СССР Ростовский Промстройниипроект		
Н.контр.		Ташевский						
Нач.отд.		Лозов						

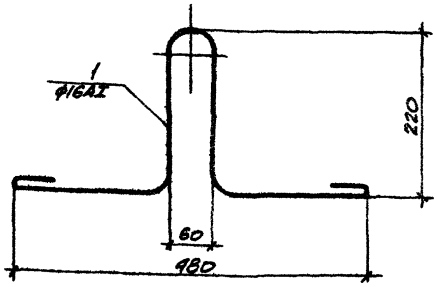

Формат	Зона	Поз.	Обозначение	Наименование	Кол.	Примечание
				Детали		
А4		1		ф16AI ГОСТ5781-75 ℓ=1160	1	1.8кг

Изделие изготавливать из стали Вст3сп2.

Изм.	Лист	№ докум.	Подп.	Дата	ТП 904-1-40 -КЖИ-МН12			
Провер.		Моргунов			Изделие закладное МН12	Лит.	Масса	Масштаб
Техник		Растеряева				Р	1.8	
Инжен.		Толмачева				Лист 1	Листов 1	
Рук. гр.		Моргунов				ГОССТРОЙ СССР РОСТОВСКИЙ ПРОМСТРОЙНИИПРОЕКТ		
Гл. констр.		Осташевский						
Нач. отд.		Ло308						

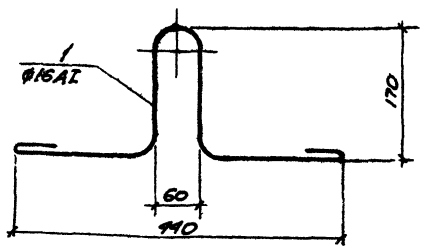

Формат	Зона	Поз.	Обозначение	Наименование	Кол.	Примечание
				Детали		
А4		1		ф18AI ГОСТ5781-75 ℓ=840	1	1.6кг

Изделие изготавливать из стали Вст3сп2.

Изм.	Лист	№ докум.	Подпись	Дата	ТП 904-1-40 -КЖИ-МН13.			
Провер.		Моргунов			Изделие закладное МН13	Лит.	Масса	Масштаб
Техник		Растеряева				Р	1.6	
Инженер		Толмачева				Лист	Листов 1	
Рук. гр.		Моргунов				ГОССТРОЙ СССР РОСТОВСКИЙ ПРОМСТРОЙНИИПРОЕКТ		
Гл. констр.		Осташевский						
Нач. отд.-1		Ло308						

ТИПОВОЙ ПРОЕКТ 904-1-40 АЛЬБОМ IX

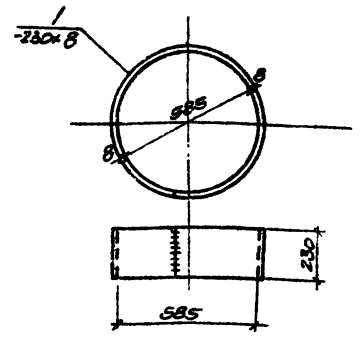

ФОРМАТ	ЗОНА	ПОЗ.	ОБОЗНАЧЕНИЕ	НАИМЕНОВАНИЕ	КОЛ.	ПРИМЕЧАНИЕ
				ДЕТАЛИ		
Б.4		1		-230×8 ГОСТ 82-70 / ГОСТ 380-71* ℓ=1840	1	26.6кг

1. Профильную сталь применять марки Вст3кп2.
2. Сварку производить электродами типа 942 по ГОСТ 9467-75 швами высотой h=6мм.

ТП904-1-40 -КЖИ-МН14

ИЗМ.	ЛИСТ	№ ДОКУМ.	ПОДПИСЬ	ДАТА
ПРОВЕР.	МОРГУНОВ			
ТЕХНИК.	ЧАСТЕРЕВА			
ИНЖЕНЕР.	ТОМАШЕВА			
ВЫК. ГР.	МОРГУНОВ			
П. КОНСТР.	ОСТАШЕВСКИЙ			
НАЧ. ОСО-1	ДОЗОВ			

ИЗДЕЛИЕ ЗАКЛАДНОЕ МН14

ЛИТ.	МАССА	МАСШТАБ
Р	26.6	

ЛИСТ 1 ЛИСТОВ 1

ГОССТРОЙ СССР РОСТОВСКИЙ ПРОМСТРОЙНИИПРОЕКТ

ТИПОВОЙ ПРОЕКТ 904-1-40 АЛЬБОМ IX

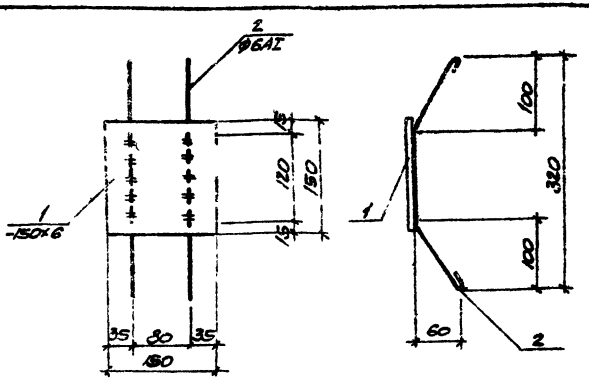

ФОРМАТ	ЗОНА	ПОЗ.	ОБОЗНАЧЕНИЕ	НАИМЕНОВАНИЕ	КОЛ.	ПРИМЕЧАНИЕ
				ДЕТАЛИ		
Б.4		1		-150×6 ГОСТ 103-76 / 380-71* ℓ=150	1	1,1кг
Б.4		2		Ф6АI ГОСТ 5781-75 ℓ=450	2	0.1кг

1. Профильную сталь применять марки Вст3кп2.
2. Сварку производить электродами типа 942 по ГОСТ 9467-75 швами высотой h=6мм

34

7260/IX

ТП904-1-40 -КЖИ-МН15

ИЗМ.	ЛИСТ	№ ДОКУМ.	ПОДПИСЬ	ДАТА
ПРОВЕРИ.	МОРГУНОВ			
ТЕХ. КОНСТР.	СУМАН			
СТ. ТЕХНИК.	ШИМБЛИНСТ			
ВЫК. ГР.	МОРГУНОВ			
П. КОНСТР.	ОСТАШЕВСКИЙ			
НАЧ. ОСО-1	ДОЗОВ			

ИЗДЕЛИЕ ЗАКЛАДНОЕ МН15

ЛИТ.	МАССА	МАСШТАБ
Р	1.3	

ЛИСТ 1 ЛИСТОВ 1

ГОССТРОЙ СССР РОСТОВСКИЙ ПРОМСТРОЙНИИПРОЕКТ

Типовой проект 901-1-40 Альбом IX

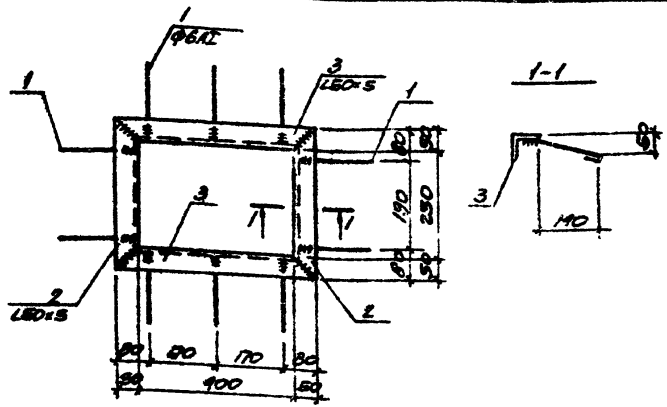

Формат	Зона	Поз.	Обозначение	Наименование	Кол.	Примечание
				Детали		
Б4		1		ФбА1 ГОСТ 5781-75 ℓ=230	10	0,1 кг
Б4		2		L50×5 ГОСТ 8510-72 / ГОСТ 380-71* ℓ=350	2	1,3 кг
Б4		3		L50×5 ГОСТ 8510-72 / ГОСТ 380-71* ℓ=500	2	1,9 кг

1. Профильную сталь применять марки Вст3кп2.
2. Сварку производить электродами типа Э42 по ГОСТ 9467-75 швами высотой h=6мм

| | | | |

Типовой проект 904-1-40 Альбом IX

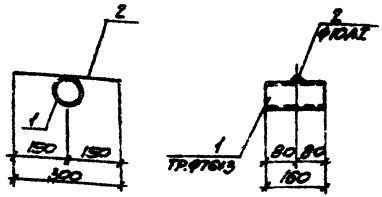

Формат	Зона	Поз.	Обозначение	Наименование	Кол.	Примечание
				Детали		
5.4		1		Тр.Ф76х3 ГОСТ 10704-76 ℓ=160	1	0.9кг
5.4		2		Ф10АI ГОСТ 5781-75 ℓ=300	1	0.2кг

Профильную сталь применять марки Вст3кп2.

ТП904-1-40 -КЖИ-МН22

Изм.	Лист	№ докум.	Подпись	Дата
Провер.		Моргунов		
Ст. техн.		Шамбалист		
Рук. гр.		Моргунов		
Гл. конструктор		Остапенко		
Нач. отд.		Козов		

Изделие закладное МН 22

Лит.	Масса	Масштаб
Р	1.1	

Лист 1 Листов 1

ГОССТРОЙ СССР
РОСТОВСКИЙ ПРОМСТРОЙНИИПРОЕКТ

Типовой проект 904-1-40 Альбом IX

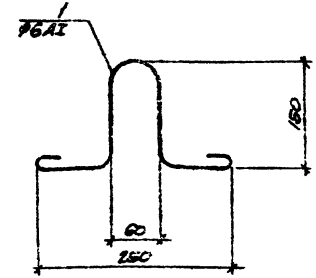

Формат	Зона	Поз.	Обозначение	Наименование	Кол.	Примечание
				Детали		
5.4		1		Ф6АI ГОСТ 5781-75 ℓ=700	1	0.2кг

Изделие изготавливать из стали Вст3сп2.

38
7260/IX

ТП904-1-40 -КЖИ-МН23

Изм.	Лист	№ докум.	Подпись	Дата
Провер.		Моргунов		
Ст. техн.		Шамбалист		
Рук. гр.		Моргунов		
Гл. конструктор		Остапенко		
Нач. отд.		Козов		

Изделие закладное МН23

Лит.	Масса	Масштаб
Р	0.2	

Лист 1 Листов 1

ГОССТРОЙ СССР
РОСТОВСКИЙ ПРОМСТРОЙНИИПРОЕКТ

ТИПОВОЙ ПРОЕКТ 904-1-40 АЛЬБОМ IX

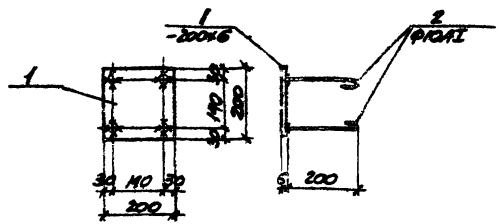

Формат	Зона	Поз.	Обозначение	Наименование	Кол.	Примечание
				Детали		
6.4		1		-200×6 ГОСТ 103-76 / ГОСТ 380-71* ℓ=200	1	1.9кг
6.4		2		Ф10АII ГОСТ 5781-75 ℓ=270	4	0.2кг

1. Профильную сталь применять марки Вст.3кп2.
2. Сварку втавр круглых стержней с листовым прокатом производить под слоем флюса

ТП904-1-40 -КЖИ-МН24

Изм.	Лист	№ докум.	Подпись	Дата
Провер.		Толмачёва		
Нерт.конст.		Суман		
Инжен.		Толмачева		
Рук.гр.		Моргунов		
Гл.констр.		Осташевский		
Нач.ОСА		Лозов		

Изделие закладное МН24

Лит.	Масса	Масштаб
Р	2,7	

Лист 1 Листов 1

ГОССТРОЙ СССР РОСТОВСКИЙ ПРОМСТРОЙНИИПРОЕКТ

ТИПОВОЙ ПРОЕКТ 904-1-40 АЛЬБОМ IX

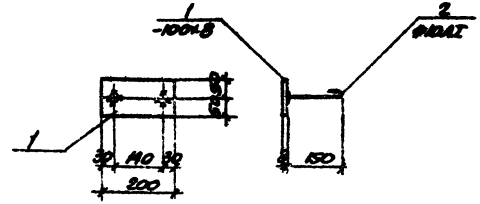

Формат	Зона	Поз.	Обозначение	Наименование	Кол.	Примечание
				Детали		
6.4		1		-100×8 ГОСТ 103-76 / ГОСТ 380-71* ℓ=200	1	1.3кг
6.4		2		Ф10АI ГОСТ 5781-75 ℓ=220	2	0.1кг

1. Профильную сталь применять марки Вст3кп2.
2. Сварку втавр круглых стержней с листовым прокатом производить под слоем флюса

39

7260/IX

ТП904-1-40 -КЖИ-МН25

Изм.	Лист	№ докум.	Подпись	Дата
Нерт.конст.		Суман		
Ст.инж.		Горская		
Рук.гр.		Бескоровайный		
Гл.констр.		Осташевский		
Нач.ОСА		Лозов		

Изделие закладное МН25

Лит.	Масса	Масштаб
Р	1.5	

Лист 1 Листов 1

ГОССТРОЙ СССР РОСТОВСКИЙ ПРОМСТРОЙНИИПРОЕКТ

ТИПОВОЙ ПРОЕКТ 904-1-40 АЛЬБОМ IX

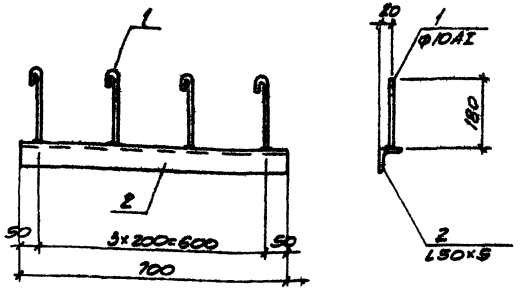

ФОРМАТ	ЗОНА	ПОЗ.	ОБОЗНАЧЕНИЕ	НАИМЕНОВАНИЕ	КОЛ.	ПРИМЕЧАНИЕ
				ДЕТАЛИ		
Б.Ч.		1		Ф10АI ГОСТ 5781-75 ℓ=250	4	0,2КГ
Б.Ч.		2		L50×5 ГОСТ 8509-72 / ГОСТ 380-71* ℓ=700	1	2,8КГ

1. ПРОФИЛЬНУЮ СТАЛЬ ПРИМЕНЯТЬ МАРКИ ВСТ 3КП2.
2. СВАРКУ ВТАВР КРУГЛЫХ СТЕРЖНЕЙ С ПРОКАТОМ ПРОИЗВОДИТЬ ПОД СЛОЕМ ФЛЮСА

ТП 904-1-40 -КЖИ-МН26

ИЗМ.	ЛИСТ	№ ДОКУМ.	ПОДПИСЬ	ДАТА
ПРОВЕР.		ТОЛМАЧЕВА		
СТ. ТЕХН.		ЦИМБАЛИСТ		
ИНЖЕНЕР		ТОЛМАЧЕВА		
РУК. ГР.		МОРГУНОВ		
ГЛ. КОНСТР.		ОСТАШЕВСКИЙ		
НАЧ. ОСП-1		ЛОЗОВ		

ИЗДЕЛИЕ ЗАКЛАДНОЕ МН26

ЛИТ.	МАССА	МАСШТАБ
Р	3.4	

ЛИСТ 1 ЛИСТОВ 1

ГОССТРОЙ СССР
РОСТОВСКИЙ ПРОМСТРОЙНИИПРОЕКТ

ТИПОВОЙ ПРОЕКТ 904-1-40 АЛЬБОМ IX

МН27
МН28 (ЗЕРКАЛЬНОЕ ОТРАЖЕНИЕ)

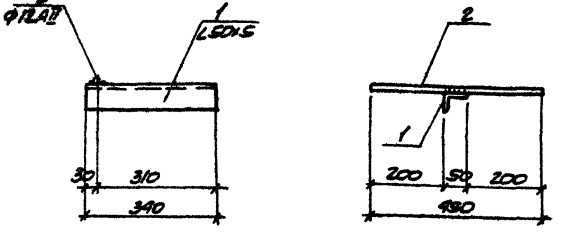

ФОРМАТ	ЗОНА	ПОЗ.	ОБОЗНАЧЕНИЕ	НАИМЕНОВАНИЕ	КОЛ.	ПРИМЕЧАНИЕ
				ДЕТАЛИ		
Б.Ч.		1		L50×5 ГОСТ 8509-72 / ГОСТ 380-71* ℓ=340	1	1.3КГ
Б.Ч.		2		Ф12АII ГОСТ 5781-75 ℓ=450	1	0.4КГ

1. ПРОФИЛЬНУЮ СТАЛЬ ПРИМЕНЯТЬ МАРКИ ВСТ 3КП2.
2. СВАРКУ ПРОИЗВОДИТЬ ЭЛЕКТРОДАМИ ТИПА Э42 ПО ГОСТ 9467-75 ШВАМИ ВЫСОТОЙ h=6ММ.

40
7260/IX

ТП 904-1-40 -КЖИ-МН27,28

ИЗМ.	ЛИСТ	№ ДОКУМ.	ПОДП.	ДАТА
ПРОВЕР.		ТОЛМАЧЕВА		
ТЕХНИК		РАСТЕРЯЕВА		
ИНЖЕНЕР		ТОЛМАЧЕВА		
РУК. ГР.		МОРГУНОВ		
ГЛ. КОНСТР.		ОСТАШЕВСКИЙ		
НАЧ. ОСП-1		ЛОЗОВ		

ИЗДЕЛИЯ ЗАКЛАДНЫЕ МН27 и МН28

ЛИТ.	МАССА	МАСШТАБ
Р	1.7	

ЛИСТ 1 ЛИСТОВ 1

ГОССТРОЙ СССР
РОСТОВСКИЙ ПРОМСТРОЙНИИПРОЕКТ

Типовой проект 904-1-40 Альбом IX

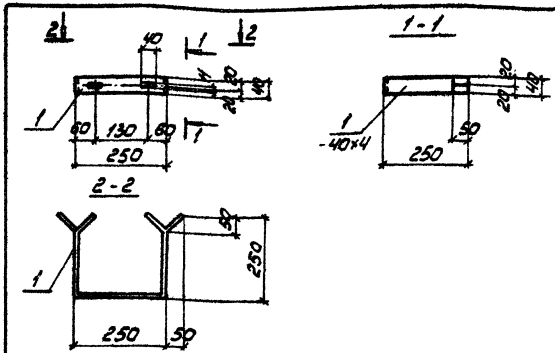

Формат	Зона	Поз.	Обозначение	Наименование	Кол.	Примечание
				Детали		
Б4		1		-40×4 ГОСТ 103-76 / ГОСТ 380-71 ℓ=750	1	0,9 кг

Профильную сталь применять марки Вст 3 кл 2.

Изм.	Лист	№ докум.	Подп.	Дата
Проверил		Тимофеев		
Техник		Ростовцев		
Инженер		[illegible]		
Рук. гр.		[illegible]		
Гл. конст.		[illegible]		
Нач. осн.		Лозов		

ТП 904-1-40 -КЖИ - МН 29

Изделие закладное МН 29

Лит.	Масса	Масштаб
Р	0,9	

Лист 1 Листов 1

Госстрой СССР
Ростовский
Промстройниипроект

Типовой проект 904-1-40 Альбом IX

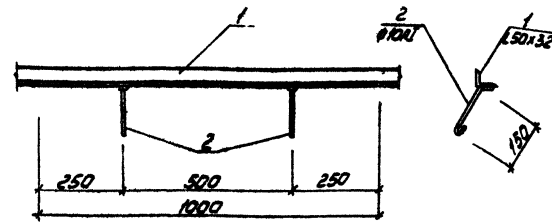

Формат	Зона	Поз.	Обозначение	Наименование	Кол.	Примечание
				Детали		
Б4		1		∠50×32×3 ГОСТ 8510-72 / ГОСТ 380-71 ℓ=1000	1	1,9 кг
Б4		2		Ø10А I ГОСТ 5781-75 ℓ=300	2	0,2 кг

1. Профильную сталь принимать марки Вст 3 кп 2
2. Сварку производить электродами типа Э 42 по ГОСТ 9467-75 швами высотой h=6 мм

41

7260/IX

Изм.	Лист	№ докум.	Подп.	Дата
Ст. техн.		Маланчук		
Ст. инж.		Горская		
Рук. гр.		Бессоновский		
Гл. конст.		Осмоловский		
Нач. осн.		Лозов		

ТП 904-1-40 -КЖИ - МН 30

Изделие закладное МН 30

Лит.	Масса	Масштаб
Р	2,3	

Лист 1 Листов 1

Госстрой СССР
Ростовский
Промстройниипроект

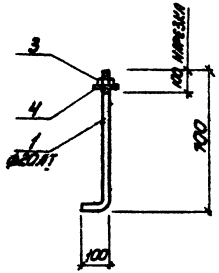

Формат	Зона	Поз.	Обозначение	Наименование	Кол.	Примечание
				МН 31		
				Деталн		
БЧ		1		Ø20 А I ГОСТ 5781-75 l=800	1	2,0 кг
БЧ		3		гайка М20 ГОСТ 5915-62	1	0,1 кг
БЧ		4		шайба М20 ГОСТ 11871-68*	1	0,1 кг

Изм.	Лист	№ докум.	Подп.	Дата
Гл. техн.	Малинин			
Зав. гр.	Бескоровайный			
Рук. гр.	Кочетков			
Н. контр.	Сапожников			
Инженер	Лазов			

ТП 904-1-40 КЖИ-МН 31

Изделие закладное МН 31

Лит.	Масса	Масштаб
Р	2,2	

Лист 1 Листов 1

Ростовский ордена Трудового Красного Знамени ТСКБ ЖБК Ростовский Промстройниипроект

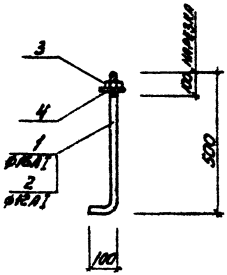

Марка	Масса
МН 32	12
МН 33	0,7 кг

Формат	Зона	Поз.	Обозначение	Наименование	Кол.	Примечание
				МН 32		
				Деталн		
БЧ		1		Ø 16 А I ГОСТ 5781-75 l=600	1	1,0 кг
БЧ		3		гайка М16 ГОСТ 5915-62	1	0,1 кг
БЧ		4		шайба М16 ГОСТ 11371-68*	1	0,1 кг
				МН 33		
				Деталн		
БЧ		2		Ø12 А I ГОСТ 5781-75 l=800	1	0,5 кг
БЧ		3		гайка М12 ГОСТ 5915-62	1	0,1 кг
БЧ		4		шайба М12 ГОСТ 11871-68*	1	0,1 кг

42
7260/15

Изм.	Лист	№ докум.	Подп.	Дата
Гл. техн.	Малинин			
Сект.	Сысоева			
Рук. гр.	Бескоровайный			
Н. контр.	Сапожников			
Инженер	Лазов			

ТП 904-1-40 - КЖИ - МН 32; МН 33.

Изделия закладные МН 32; МН 33.

Лит.	Масса	Масштаб
Р	Сж. 7260	

Лист 1 Листов 1

Ростовский ордена Трудового Красного Знамени ТСКБ ЖБК Ростовский Промстройниипроект

МН34; МН35

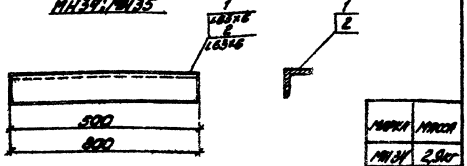

Марка	Масса
МН34	2,9кг
МН35	4,6кг

Позиция	Зона	Поз.	Обозначение	Наименование	Кол.	Примечание
				МН34		
				Детали		
БЧ		1		L63х6 ГОСТ 8509-72 ГОСТ 380-71* l=500	1	2,9кг
				МН35		
				Детали		
БЧ		2		L63х6 ГОСТ 8509-72 ГОСТ 380-71* l=800	1	4,6кг

1 Прокатываемую сталь принимать марки Вст 3кп2

Гл.инж.		Дата	ТП 901-1-40 - КЖИ - МН34; МН35		
Нач.отд.		Подп.			
Гл.спец.			Изделия закладные МН34; МН35	Лит.	Масса	Масштаб
Ст.инж.				Р	см. табл.	
Инж.-т.				Лист	Листов	
Н.контр.				Госстрой СССР Ростовский Промстройниипроект		

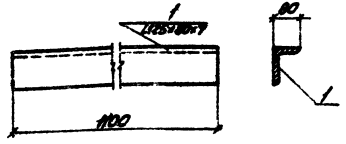

Позиция	Зона	Поз.	Обозначение	Наименование	Кол.	Примечание
				Детали		
Б		1		L 63х6 ГОСТ 8509-72 ГОСТ 380-71* l=1100	1	12,1кг

1. Прокатываемую сталь принимать марки Вст 3кп2

43
7260/8

Гл.инж.		Дата	ТП 901-1-40 - КЖИ - МН36		
Нач.отд.		Подп.			
Гл.спец.			Изделие закладное МН36	Лит.	Масса	Масштаб
Ст.инж.				Р	12,1	
Инж.-т.				Лист	Листов	
Н.контр.				Госстрой СССР Ростовский Промстройниипроект		

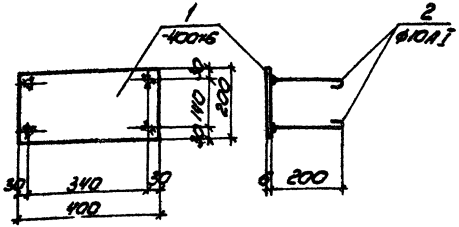

Формат	Зона	Поз.	Обозначение	Наименование	Кол.	Примечание
				Детали		
Б4		1		-400×6 ГОСТ 103-76 / ГОСТ 3680-71 l=200	1	3,8 кг
Б4		2		ф10 А I ГОСТ 5781-75 l=270	4	0,2 кг

1. Профильную сталь принимать марки Вст 3 кп 2
2. Сварку встав круглых стержней с листовым прокатом производить под слоем флюса.

			ТП 904-1-40 - КЖИ-МН37		
Изм.	Лист	№ докум.	Подп.	Дата	
Нач. отд.		Лозов			
Ст. техн. к.		Маланчев			
Ст. инж.		Горская			
Рук. гр.		Белоусов			
Гл. констр.		Альбедевский			
Н. контр.		Лозов		08.11.71	

Изделие закладное МН37

Лит.	Масса	Масштаб
Р	4,6	
Лист 1	Листов 1	

Госстрой СССР
Ростовский Промстройниипроект

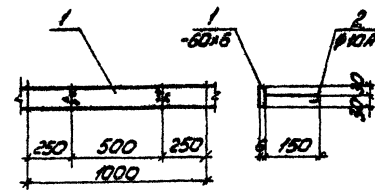

Формат	Зона	Поз.	Обозначение	Наименование	Кол.	Примечание
				Детали		
Б4		1		-60×6 ГОСТ 103-76 / ГОСТ 3680-71 l=1000	1	2,8 кг
Б4		2		ф10 А I ГОСТ 5781-75 l=220	2	0,1 кг

1. Профильную сталь принимать марки Вст 3 кп 2.
2. Сварку встав круглых стержней с листовым прокатом производить под слоем флюса.

7260/18

			ТП 904-1-40 - КЖИ-МН38		
Изм.	Лист	№ докум.	Подп.	Дата	
Нач. отд.		Лозов			
Ст. техн. к.		Маланчев			
Ст. инж.		Горская			
Рук. гр.		Белоусов			
Гл. констр.		Альбедевский			
Н. контр.		Лозов		08.11.71	

Изделие закладное МН38

Лит.	Масса	Масштаб
Р	3,0	
Лист 1	Листов 1	

Госстрой СССР
Ростовский Промстройниипроект

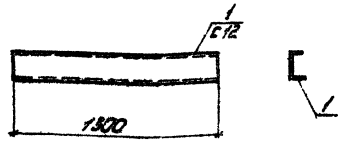

Формат	Зона	Поз.	Обозначение	Наименование	Кол.	Примечание
				Детали		
БЧ		1		С12 ГОСТ 6727-53 / ГОСТ 380-71*	1	13,5 кг

1. Профильную сталь принимать марки Вст.3 кп 2.

Изм.	Кол.	№ докум.	Подп.	Дата
Ст. техн.	Малачук			
Ст. инж.	Орская			
Рук. гр.	Бессоновский			
Гл. конст.	Остапенко			
Нач. отд.	Лозов			

ТП 904-1-40 -КЖИ- МН 39.

Изделие закладное МН 39.

Лит.	Масса	Масштаб
Р	13,5	

Лист 1 Листов 1

Госстрой СССР Ростовский Промстройниипроект

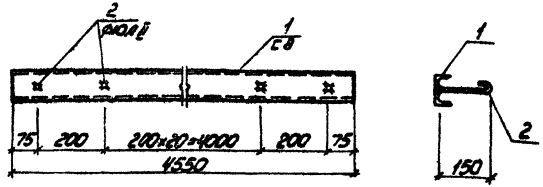

Формат	Зона	Поз.	Обозначение	Наименование	Кол.	Примечание
				Детали		
БЧ		1		С8 ГОСТ 6727-53 / ГОСТ 380-71*	1	27,5 кг
БЧ		2		ФЮ8 ГОСТ 2590-71	23	0,1 кг

1. Профильную сталь принимать марки Вст.3 кп 2.
2. Сварку втавр круглых стержней с листовым прокатом производить под слоем флюса.

Изм.	Кол.	№ докум.	Подп.	Дата
Ст. техн.	Малачук			
Ст. инж.	Орская			
Рук. гр.	Бессоновский			
Гл. конст.	Остапенко			
Нач. отд.	Лозов			

ТП 904-1-40 -КЖИ- МН 40.

Изделие закладное МН 40.

Лит.	Масса	Масштаб
Р	29,8	

Лист 1 Листов 1

Госстрой СССР Ростовский Промстройниипроект

Типовой проект 904-1-40 Альбом IX

МН 41; МН 42

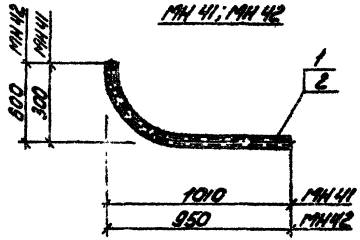

Марка	Масса
МН 41	9,5 кг
МН 42	8,7 кг

Формат	Зона	Поз.	Обозначение	Наименование	Кол.	Примечание
				МН 41		
				Детали		
Б4		1		Труба ф80 ГОСТ 3262-75 / ГОСТ 380-71 × l=1300	1	9,5 кг
				МН 42		
				Детали		
Б4		2		Труба ф80 ГОСТ 3262-75 / ГОСТ 380-71 × l=1250	1	8,7 кг

Изм.	Лист	№ докум.	Подп.	Дата
Ст. техн.		Маланчук		
Ст. инж.		Горская		
Рук. гр.		Бескоровайный		
Гл. конст.		Остаевский		
Нач. ОСП		Лозов		28.11.77

ТП 904-1-40 - КЖИ - МН 41; МН 42

Изделия закладные МН 41; МН 42.

Лит.	Масса	Масштаб
Р	см. табл.	

Лист 1 Листов 1

Госстрой СССР
РОСТОВСКИЙ ПРОМСТРОЙНИИПРОЕКТ

Типовой проект 904-1-40 Альбом IX

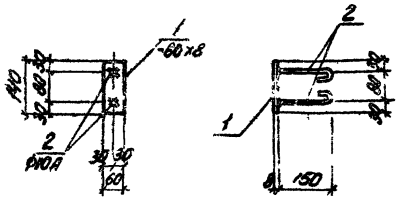

Формат	Зона	Поз.	Обозначение	Наименование	Кол.	Примечание
				Детали		
Б4		1		-60×8 ГОСТ 103-76 / ГОСТ 380-71 l=140	1	0,5 кг
Б9		2		ФЮА II ГОСТ 2590-71 l=220	2	0,1 кг

1. Профильную сталь принимать марки Вст.3 кп2
2. Сварку втавр круглых стержней с листовым прокатом производить под слоем флюса.

46

7260/IX

Изм.	Лист	№ докум.	Подп.	Дата
Ст. техн.		Маланчук		
Ст. инж.		Горская		
Рук. гр.		Бескоровайный		
Гл. конст.		Остаевский		
Нач. ОСП		Лозов		28.11.77

ТП 904-1-40 - КЖИ - МН 43.

Изделие закладное МН 43.

Лит.	Масса	Масштаб
Р	0,7	

Лист 1 Листов 1

Госстрой СССР
РОСТОВСКИЙ ПРОМСТРОЙНИИПРОЕКТ

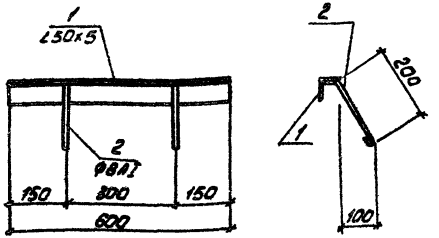

Формат	Зона	Поз.	Обозначение	Наименование	Кол.	Примечание
				Деталн		
Б.ч.		1		∠50×5 ГОСТ 8509-72 ℓ=600 / ГОСТ 380-71	1	2,3 кг
Б.ч.		2		Ø8 AI ГОСТ 2590-71 ℓ=300	2	0,1 кг

1. Профильную сталь принимать марки В ст.3 кп 2.
2. Сварку производить электродами типа Э42 по ГОСТ 9467-75 швами высотой h= 6 мм.

Изм.	Лист	№ докум.	Подпись	Дата
Ст.техн.		Малачук		
Ст.инж.		Горская		
Рук.гр.		Бескоровайный		
Гл.конст.		Осташевский		
Нач.отд.		Лозов		28.11.77

ТП 904-1-40 - КЖИ - МН 44.

Изделие закладное МН 44.

Лит.	Масса	Масштаб
Р	2,5	
Лист 1	Листов 1	

Госстрой СССР
Ростовский Промстройниипроект

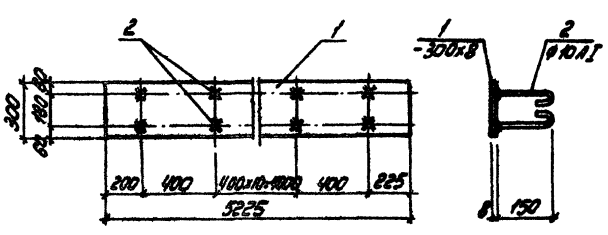

Формат	Зона	Поз.	Обозначение	Наименование	Кол.	Примечание
				Деталн		
Б.ч.		1		-300×8 ГОСТ 103-76 / ГОСТ 380-71 ℓ=5225	1	98,4 кг
Б.ч.		2		Ø10 AI ГОСТ 2590-71 ℓ=220	26	0,1 кг

1. Профильную сталь принимать марки В ст.3 кп 2.
2. Сварку втавр круглых стержней с листовым прокатом производить под слоем флюса.

47

7260/IX

Изм.	Лист	№ докум.	Подп.	Дата
Ст.техн.		Малачук		
Ст.инж.		Горская		
Рук.гр.		Бескоровайный		
Гл.конст.		Осташевский		
Нач.отд.		Лозов		28.11.77

ТП 904-1-40 - КЖИ - МН 45

Изделие закладное МН 45

Лит.	Масса	Масштаб
Р	10,0	
Лист 1	Листов 1	

Госстрой СССР
Ростовский Промстройниипроект

ТИПОВОЙ ПРОЕКТ 904-1-40 АЛЬБОМ IX

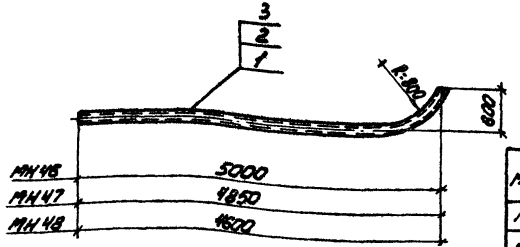

Марка	Масса
МН46	38,6кг
МН47	37,5кг
МН48	35,7кг

Формат	Зона	Поз.	Обозначение	Наименование	Кол.	Примечание
				МН46		
				Детали		
Б.4		1		Труба ф80 ГОСТ 3262-75 / ГОСТ 380-71* l=5260	1	38,6 кг
				МН47		
				Детали		
Б.4		2		Труба ф80 ГОСТ 3262-75 / ГОСТ 380-71* l=5110	1	37,5 кг
				МН48		
				Детали		
Б.4		3		Труба ф80 ГОСТ 3262-75 / ГОСТ 380-71* l=4850	1	35,7 кг

ТП 904-1-40 -КЖИ- МН46 ÷ МН48

Изделия закладные МН46; МН47; МН48

Изм.	Лист	№ докум.	Подп.	Дата
Ст. техн.		Маланчук		
Ст. инж.		Горская		
Рук. гр.		Бескоровайный		
Гл. конст.		Остаиевский		
Нач. отд.		Лозов		

Лит.	Масса	Масштаб
Р	см. табл.	
Лист 1	Листов 1	

Госстрой СССР
РОСТОВСКИЙ ПРОМСТРОЙНИИПРОЕКТ

ТИПОВОЙ ПРОЕКТ 904-1-40 АЛЬБОМ IX

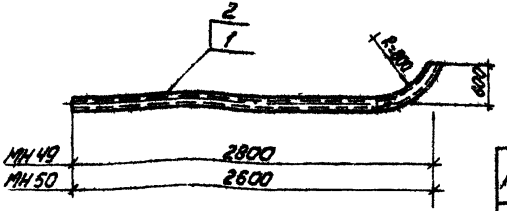

Марка	Масса
МН49	22,5кг
МН50	21,0кг

Формат	Зона	Поз.	Обозначение	Наименование	Кол.	Примечание
				МН49		
				Детали		
Б.4		1		Труба ф80 ГОСТ 3262-75 / ГОСТ 380-71* l=3060	1	22,5кг
				МН50		
				Детали		
Б.4		2		Труба ф80 ГОСТ 3262-75 / ГОСТ 380-71* l=2860	1	21,0кг

48
7260/IX

ТП 904-1-40 -КЖИ- МН49; МН50.

Изделия закладные МН49; МН50.

Изм.	Лист	№ докум.	Подп.	Дата
Ст. техн.		Маланчук		
Ст. инж.		Горская		
Рук. гр.		Бескоровайный		
Гл. конст.		Остаиевский		
Нач. отд.		Лозов		

Лит.	Масса	Масштаб
Р	см. табл.	
Лист 1	Листов 1	

Госстрой СССР
РОСТОВСКИЙ ПРОМСТРОЙНИИПРОЕКТ

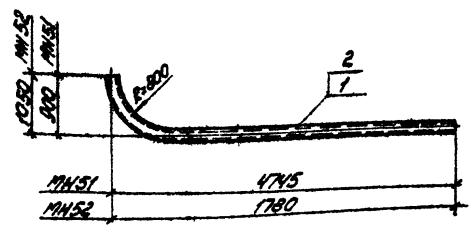

Марка	Масса
МН51	41,8 кг
МН52	18,4 кг

Формат	Зона	Поз.	Обозначение	Наименование	Кол.	Примечание
				МН51		
				Детали		
А3		1		Труба 820×10 ГОСТ 10704-91 / ГОСТ 10705-91 В. 5300	1	41,8 кг
				МН52		
				Детали		
А3		2		Труба 820×10 ГОСТ 10704-91 / ГОСТ 10705-91 В. 2940	1	18,4 кг

ТП 904-1.40 -КЖИ-МН51; МН52

Изм.	Кол.уч.	№ докум.	Подп.	Дата
Ст. техн.		Маланчук		
Ст. инж.		Орсков		
Рук. гр.		Бочкарёвский		
Гл. конст.		Остапенский		
Нач. отд.		Лозов		

Изделия закладные МН51; МН52

Лит.	Масса	Масштаб
Р	1 см 1 табл.	

Листов 1

Ростпром СССР
Ростовский промстройниипроект

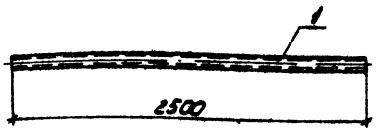

Формат	Зона	Поз.	Обозначение	Наименование	Кол.	Примечание
				Детали		
А3		1		Труба 820×10 ГОСТ 10704-91 / ГОСТ 10705-91 В. 2500	1	18,4 кг

ТП 904-1-40 -КЖИ-МН53.

Изм.	Кол.уч.	№ докум.	Подп.	Дата
Ст. техн.		Маланчук		
Ст. инж.		Орсков		
Рук. гр.		Бочкарёвский		
Гл. конст.		Остапенский		
Нач. отд.		Лозов		

Изделие закладное МН53.

Лит.	Масса	Масштаб
Р	184	

Листов 1

Ростпром СССР
Ростовский промстройниипроект

Типовой проект 904-1-40 Альбом IX

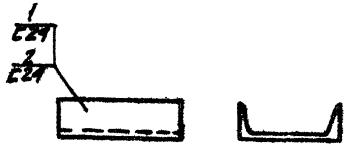

Марка изделия	Масса
МС1	7.2
МС4	14.4

Формат	Зона	Поз.	Обозначение	Наименование	Кол.	Примечание
				МС1		
				Детали		
Б.4		1		С24 ГОСТ 8240-72 / ГОСТ 380-71* ℓ=300	1	7.2кг
				МС4		
				Детали		
Б.4		2		С24 ГОСТ 8240-72 / ГОСТ 380-71* ℓ=600	1	14.4

Профильную сталь применять марки в ст3кп2.

Изм.	Лист	№ докум.	Подпись	Дата
Провер.		Моргунов		
Черт. конст.		Суман		
Инженер		Толмачёва		
Рук. гр.		Моргунов		
Гл. констр.		Осташевский		
Нач. осн.		Лозов		

ТП904-1-40 -КЖИ-МС1;МС4

Изделие соединительное МС1, МС4

Лит.	Масса	Масштаб
Р	см. таблицу	

Лист 1 | Листов 1

ГОССТРОЙ СССР
РОСТОВСКИЙ ПРОМСТРОЙНИИПРОЕКТ

Типовой проект 904-1-40 Альбом IX

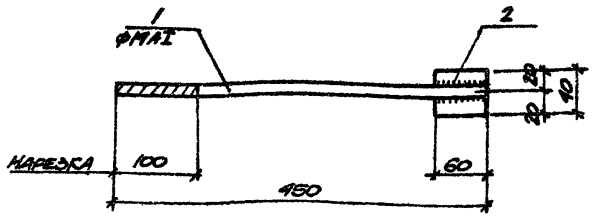

Формат	Зона	Поз.	Обозначение	Наименование	Кол.	Примечание
				Детали		
Б.4		1		Ф14АI ГОСТ 5781-75 ℓ=450	1	0.5кг
Б.4		2		-40×10 ГОСТ 103-76 / ГОСТ 380-71* ℓ=60	1	0.2кг

1. Профильную сталь принять марки в ст3кп2.
2. Сварку производить электродами типа 942 по ГОСТ 9467-75 швами высотой h=6мм

50
7260/IX

Изм.	Лист	№ докум.	Подпись	Дата
Проверил		Моргунов		
Техник		Растеряева		
Инженер		Толмачёва		
Рук. гр.		Моргунов		
Гл. констр.		Осташевский		
Нач. осн.		Лозов		

ТП904-1-40-КЖИ-МС2

Изделие соединительное МС2

Лит.	Масса	Масштаб
Р	0.7	

Лист 1 | Листов 1

ГОССТРОЙ СССР
РОСТОВСКИЙ ПРОМСТРОЙНИИПРОЕКТ

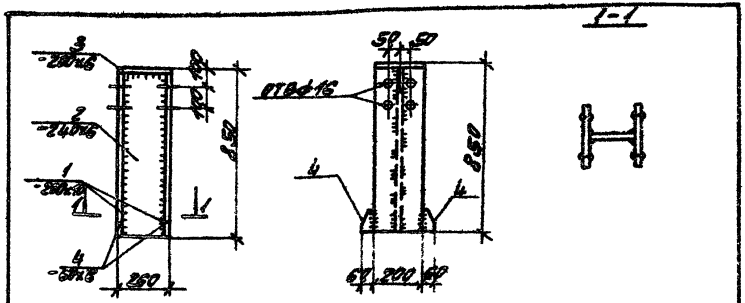

Марка	Зона	Поз.	Обозначение	Наименование	Кол.	Примечание
				Детали		
Б.4		1		-200х10 ГОСТ 103-76 / ГОСТ 5681-70 / Ст3кп2 ГОСТ 380-71 С=840	2	13.2кг
Б.4		2		-240х6 ГОСТ 82-70 / ГОСТ 380-71 Ст3кп2 С=840	1	9.5кг
Б.4		3		-200х6 ГОСТ 103-76 / ГОСТ 5681-70 Ст3кп2 С=260	1	3.3кг
Б.4		4		-80х6 ГОСТ 103-76 / ГОСТ 5681-70 Ст3кп2 С=400	4	0.5кг

1. Прокладную сталь применять марки Вст3кп2.
2. Сварку производить электродами типа Э42 по ГОСТ 9467-75 швами высотой h_f=6мм.

Изм.	Кол.	№ докум.	Подп.	Дата	ТП 904-1-40-КЖИ-МС3			
Провер.		Моргунов			Изделие соединительное МС3	Лит.	Масса	Масштаб
Техник		Растеряева				Р	41.2	
Инжен.		Толмачева				Лист 1	Листов 1	
Рук. гр.		Моргунов				Госстрой СССР Ростовский Промстройниипроект		
Н. конст.		Осташевский						
Нач. отд.		Лозов						

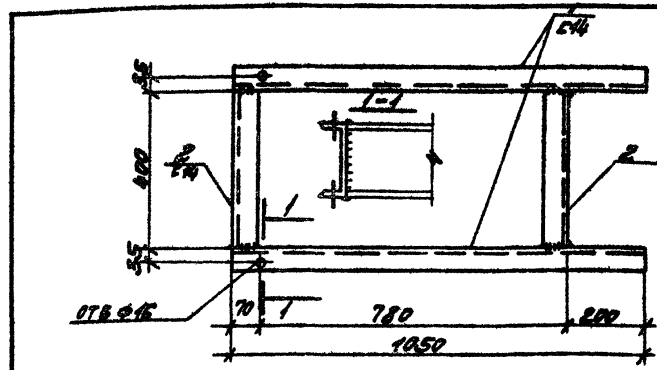

Марка	Зона	Поз.	Обозначение	Наименование	Кол.	Примечание
				Детали		
Б.4		1		С14 ГОСТ 8240-72 С=850	2	12.9кг
Б.4		2		С14 ГОСТ 8240-72 С=400	2	4.9кг

1. Профильную сталь применять марки Вст3кп2.
2. Сварку производить электродами типа Э42 по ГОСТ 9467-75 швами высотой h_f=6мм.

Изм.	Кол.	№ докум.	Подп.	Дата	ТП 904-1-40-КЖИ-МС5			
Провер.		Моргунов			Изделие соединительное МС5	Лит.	Масса	Масштаб
Техник		Растеряева				Р	85.6	
Инжен.		Толмачева				Лист 1	Листов 1	
Рук. гр.		Моргунов				Госстрой СССР Ростовский Промстройниипроект		
Н. конст.		Осташевский						
Нач. отд.		Лозов						

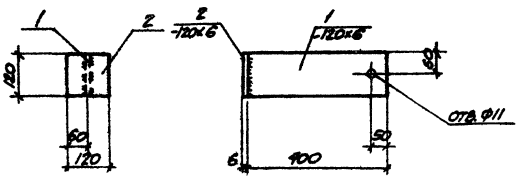

Формат	Зона	Поз.	Обозначение	Наименование	Кол.	Примечание
				Детали		
А4		1		-120×6 ГОСТ 103-76 / ГОСТ 380-71* ℓ=120	1	0,7кг
А4		2		-120×6 ГОСТ 103-76 / ГОСТ 380-71* ℓ=400	1	2,5кг

1. Профильную сталь применять марки Вст 3кп2.
2. Сварку производить электродами типа Э42 по ГОСТ 9467-75 швами высотой h=6мм.

Изм.	Лист	№ докум.	Подпись	Дата	ТП 904-1-40 -КЖИ-МС6			
Разраб.	Мартынов				Изделие соединительное МС6	Лит.	Масса	Масштаб
Пров.	Толмачева					Р	3,0кг	
Нач. отд.	Лозовой					Лист 1	Листов 1	
						Госстрой СССР Ростовский Промстройниипроект		

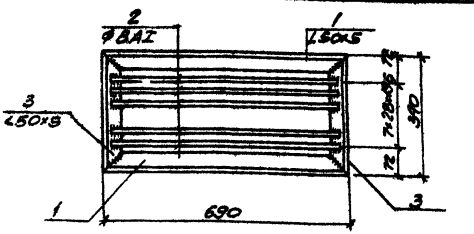

Формат	Зона	Поз.	Обозначение	Наименование	Кол.	Примечание
				Детали		
А4		1		L50×5 ГОСТ 8509-72 / ГОСТ 380-71* ℓ=690	2	2,6кг
А4		2		Ф8А1 ГОСТ 5781-75 ℓ=660	8	0,3кг
А4		3		L50×5 ГОСТ 8509-72 / ГОСТ 380-71* ℓ=340	2	1,3кг

1. Профильную сталь применять марки Вст 3кп2.
2. Сварку производить электродами типа Э42 по ГОСТ 9467-75 швами высотой h=6мм.

52
7260/8

Изм.	Лист	№ докум.	Подпись	Дата	ТП 904-1-40 -КЖИ-МС8			
Пров.	Толмачева				Изделие соединительное МС8	Лит.	Масса	Масштаб
Нач. констр.	Суман					Р	10,2	
Инженер	Толмачева					Лист 1	Листов 1	
Рук. гр.	Мартынов					Госстрой СССР Ростовский Промстройниипроект		
Гл. конструктор	Величкина							
Нач. отд.	Лозовой							

ТИПОВОЙ ПРОЕКТ 904-1-40 АЛЬБОМ IX

ТИПОВОЙ ПРОЕКТ 904-1-40 АЛЬБОМ IX

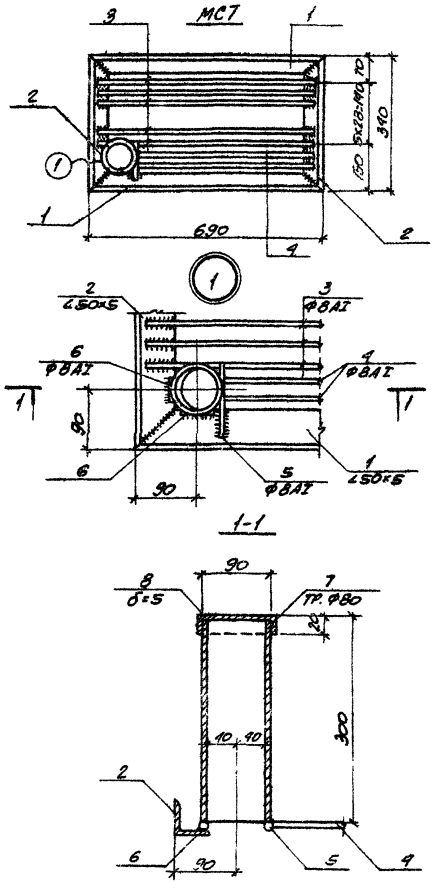

ФОРМАТ	ЗОНА	ПОЗ.	ОБОЗНАЧЕНИЕ	НАИМЕНОВАНИЕ	КОЛ.	ПРИМЕЧАНИЕ
				ДЕТАЛИ		
Б.Ч.		1		∠50×5 ГОСТ 8509-72 / ГОСТ 380-71* ℓ=690	2	2.6кг
Б.Ч.		2		∠50×5 ГОСТ 8509-72 / ГОСТ 380-71* ℓ=340	2	1.3кг
Б.Ч.		3		ФВАI ГОСТ 5781-75 ℓ=660	6	0.3кг
Б.Ч.		4		ФВАI ГОСТ 5781-75 ℓ=540	2	0.2кг
Б.Ч.		5		ФВАI ГОСТ 5781-75 ℓ=120	1	0.1кг
Б.Ч.		6		ФВАI ГОСТ 5781-75 ℓ=50	2	0.1кг
Б.Ч.		7		ТРФ80 ГОСТ 3262-75 / ГОСТ 380-71* ℓ=300	1	2.5кг
Б.Ч.		8		δ=5 ГОСТ 17715-72 / ГОСТ 380-71* ℓ=0.01м²	1	0.4кг

1. Профильную сталь применять марки ВЭТ3 КП2.
2. Сварку производить электродами типа 942 по ГОСТ 9467-75 швами высотой h=6мм.

53

726С/IX

ИЗМ.	ЛИСТ	№ ДОКУМ.	ПОДПИСЬ	ДАТА
ПРОВЕР.		ТОЛМАЧЕВА		
ЧЕРТ. КОНСТР.		СУМАН		
ИНЖЕНЕР		ТОЛМАЧЕВА		
РУК. ГР.		МОРГУНОВ		
Гл. КОНСТР.		ОСТАШЕВСКИЙ		
НАЧ. ОСН.		ЛОЗОВ		28.XII

ТП 904-1-40 - КЖИ - МС7

Изделие соединительное МС7

ЛИТ.	МАССА	МАСШТ.
Р	13.2	

ЛИСТ 1 ЛИСТОВ 1

ГОССТРОЙ СССР
РОСТОВСКИЙ ПРОМСТРОЙНИИПРОЕКТ

Типовой проект 904-1-40 Альбом IX

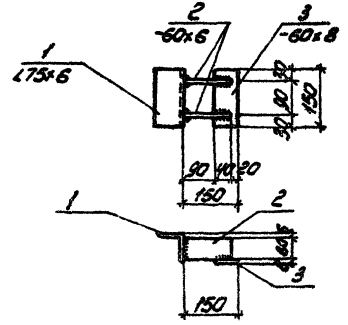

Формат	Зона	Поз.	Обозначение	Наименование	Кол.	Примечание
				Детали		
Б4		1		∠75×6 ГОСТ 8509-72 / ГОСТ 380-71 ℓ=150	1	1,0 кг
Б4		2		-60×6 ГОСТ 103-76 / ГОСТ 380-71 ℓ=130	2	0,4 кг
Б4		3		-60×8 ГОСТ 103-76 / ГОСТ 380-71 ℓ=150	1	0,6 кг

1. Профильную сталь принимать марки Вст3 кл2
2. Сварку производить электродами типа Э42 по ГОСТ 9487-75 швами высотой 6 мм.

Изм.	Лист	№ докум.	Подп.	Дата
Проверил		Толмачёва		
Черт. конст.		Суман		
Инженер		Толмачёва		
Рук. гр.		Моргунов		
Гл. инжен.		Остриевский		
Нач. отд. 1		Лозов		28.11.71

ТП904-1-40 -КЖИ-МС9

Изделие соединительное МС9

Лит.	Масса	Масштаб
Р	2,4	

Лист 1 Листов 1

ГОССТРОЙ СССР РОСТОВСКИЙ ПРОМСТРОЙНИИПРОЕКТ

Типовой проект 904-1-40 Альбом IX

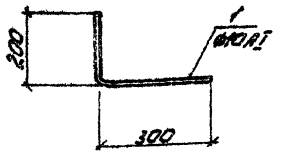

Формат	Зона	Поз.	Обозначение	Наименование	Кол.	Примечание
				Детали		
Б4		1		Ф10АI ГОСТ 5781-75 ℓ=500	1	0,3 кг

54

7260/IX

Изм.	Лист	№ докум.	Подп.	Дата
Ст. техн.		Маланчук		
Ст. инж.		Горская		
Рук. гр.		Моргунов		
Гл. конст.		Остриевский		
Нач. отд. 1		Лозов		28.11.71

ТП 904-1-40-КЖИ-МС10

Изделие соединительное МС10

Лит.	Масса	Масштаб
Р	0,3	

Лист 1 Листов 1

ГОССТРОЙ СССР РОСТОВСКИЙ ПРОМСТРОЙНИИПРОЕКТ

Типовой проект 904-1-40 Альбом IX

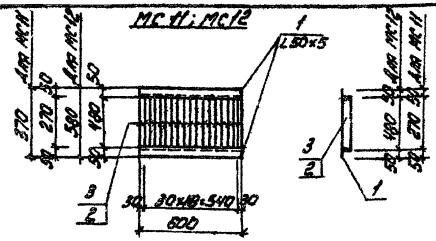

Марка	Масса
МС11	13,0 кг
МС12	21,4 кг

Формат	Зона	Поз.	Обозначение	Наименование	Кол.	Примечание
				МС 11		
				Детали		
Б4		1		L50×5 ГОСТ 8509-72 / ГОСТ 380-71* ℓ=600	2	2,3
Б4		2		-40×5 ГОСТ 103-76 / ГОСТ 380-71* ℓ=270	21	0,4
				МС 12		
				Детали		
Б4		1		L50×5 ГОСТ 8509-72 / ГОСТ 380-71* ℓ=600	2	2,3
Б4		3		-40×5 ГОСТ 103-76 / ГОСТ 380-71* ℓ=480	21	0,8

1. Профильную сталь применять марки В ст.3 кп2.
2. Сварку производить электродами типа Э42 по ГОСТ 9467-75 швами высотой 6 мм.

					ТП 904-1-40 - КЖИ - МС 11; МС 12.
Изм.	Лист	№ докум.	Подп.	Дата	Изделия соединительные МС 11; МС 12.
Ст. техн.		Маланчук			
Ст. инж.		Горская			
Рук. гр.		Бескоровайный			
Гл. конст.		Остапевский			
Нач. ОСП		Лозов			

Лит.	Масса	Масштаб
Р	см. табл.	
Лист 1	Листов 1	

Госстрой СССР
Ростовский
Промстройпроект

Типовой проект 904-1-40 Альбом IX

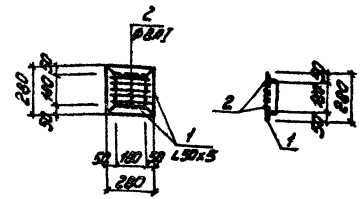

Формат	Зона	Поз.	Обозначение	Наименование	Кол.	Примечание
				Детали		
Б4		1		L50×2 ГОСТ 8509-72 / ГОСТ 380-71* ℓ=280	4	1,1 кг
Б4		2		ФВАI ГОСТ 5781-75 ℓ=240	5	0,1 кг

1. Профильную сталь применять марки В ст.3 кп2.
2. Сварку производить электродами типа Э42 по ГОСТ 9467-75 швами высотой 6 мм.

55
7260/IX

					ТП 904-1-40 - КЖИ - МС 13
Изм.	Лист	№ докум.	Подп.	Дата	Изделие соединительное МС 13
Ст. техн.		Маланчук			
Ст. инж.		Горская			
Рук. гр.		Бескоровайный			
Гл. конст.		Остапевский			
Нач. ОСП		Лозов			

Лит.	Масса	Масштаб
Р	4,9	
Лист 1	Листов 1	

Госстрой СССР
Ростовский
Промстройпроект

ТИПОВОЙ ПРОЕКТ 904-1-40 АЛЬБОМ III

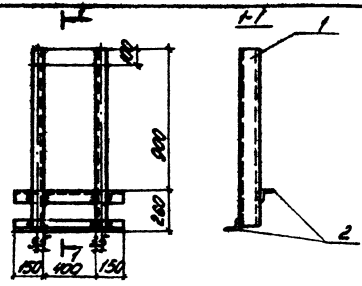

Формат	Зона	Поз.	Обозначение	Наименование	Кол.	Примечание
				Детали		
Б4		1		С 10 ГОСТ 8240-72 / ГОСТ 380-71* ℓ=1150	2	9,9 кг
Б4		2		L63×5 ГОСТ 8509-72 / ГОСТ 380-71* ℓ=700	2	3,3 кг

Изм.	Лист	№ докум.	Подп.	Дата
Чертежн.		Суман		
Ст. инж.		Горская		
Рук. гр.		Морозов		
Гл. конст.		Остаповский		
Нач. отд.		Лозов		

ТП 904-1-40 -КЖИ - МС 14

Изделие соединительное МС 14

Лит.	Масса	Масштаб
Р	26.4	

Лист 1 Листов 1

ГОССТРОЙ СССР
РОСТОВСКИЙ
ПРОМСТРОЙНИИПРОЕКТ

ТИПОВОЙ ПРОЕКТ 904-1-40 АЛЬБОМ III

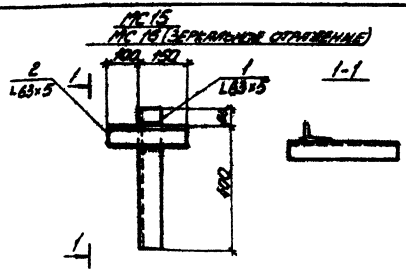

Формат	Зона	Поз.	Обозначение	Наименование	Кол.	Примечание
				Детали		
Б4		1		L63×5 ГОСТ 8509-72 / ГОСТ 380-71* ℓ=450	1	2,2 кг
Б4		2		L63×5 ГОСТ 8509-72 / ГОСТ 380-71* ℓ=250	1	1,2 кг

1. Профильную сталь применять марки Вст. 3 кп 2
2. Сварку производить электродами типа Э42 по ГОСТ 9467-75 швами высотой $h_ш$=5мм

56
7260/IX

Изм.	Лист	№ докум.	Подп.	Дата
Ст. техн.		Маланчук		
Ст. инж.		Горская		
Рук. гр.		Морозов		
Гл. конст.		Остаповский		
Нач. отд.		Лозов		

ТП 904-1-40 -КЖИ - МС15; МС16

Изделие соединительное МС15, МС16

Лит.	Масса	Масштаб
Р	см. табл.	

Лист 1 Листов 1

ГОССТРОЙ СССР
РОСТОВСКИЙ
ПРОМСТРОЙНИИПРОЕКТ

Типовой проект 904-1-40 Альбом IX

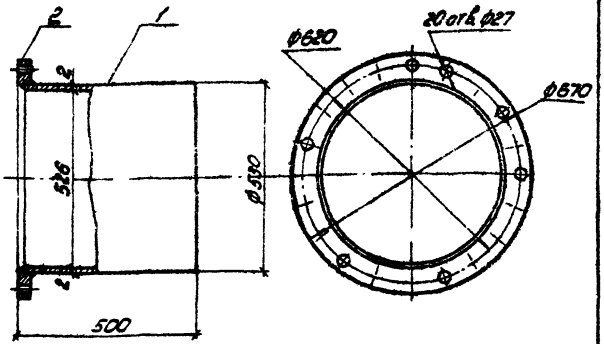

Формат	Зона	Поз.	Обозначение	Наименование	Кол.	Примечание
				Документация		
11б			ТП 904-1- -КЖИ-МС17	Сборочный чертеж		
				Сборочные единицы и детали		
Б.4		1		Трубы 530×10 ГОСТ 8734-75 / ГОСТ 380-71* l=400	1	60 кг
11б		2	ТП904-1- -КЖ-МС 17	Фланец 500×10 ГОСТ 8827-67* / ГОСТ 380-71*	1	26,5 кг

ТП 904-1-40 -КЖИ-МС17

Изм.	Лист	№ докум.	Подп.	Дата
Исполн.	Момотов			
Ст. инж.	Горская			
Рук. гр.	Бескоровайный			
Гл. констр.	Остапевский			
Нач. отд.	Лозов			28.11.77

Изделие соединительное МС17

Лит.	Масса	Масштаб
Р	86,5 кг	

Лист 1 Листов 1

Госстрой СССР Ростовский Промстройниипроект

Типовой проект 904-1-40 Альбом IX

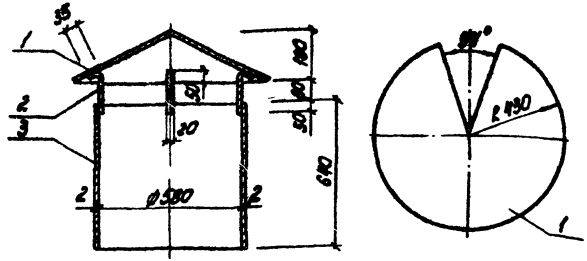

Формат	Зона	Поз.	Обозначение	Наименование	Кол.	Примечание
				Документация		
11б			ТП 904-1- -КЖИ-МС18	Сборочный чертеж		
				Сборочные единицы и дет.		
11б		1	ТП 904-1- -КЖИ-МС18	δ=2 ГОСТ 19903-74 / ГОСТ 380-71* 0,8 м²	1	9,1 кг
Б.4		2		-20×2 ГОСТ 19903-74 / ГОСТ 380-71* l=219 мм	4	0,3 кг
Б.4		3		δ=2 ГОСТ 19903-74 / ГОСТ 380-71* 1,2 м²	1	18,4 кг

57

7260/IX

ТП 904-1-40 -КЖИ-МС18

Изм.	Лист	№ докум.	Подп.	Дата
Исполн.	Момотов			
Ст. инж.	Горская			
Рук. гр.	Бескоровайный			
Гл. констр.	Остапевский			
Нач. отд.	Лозов			28.11.77

Изделие соединительное МС18

Лит.	Масса	Масштаб
Р	27,8	

Лист 1 Листов 1

Госстрой СССР Ростовский Промстройниипроект

Типовой проект 904-1-40 Альбом IX

ЩД1; ЩД2

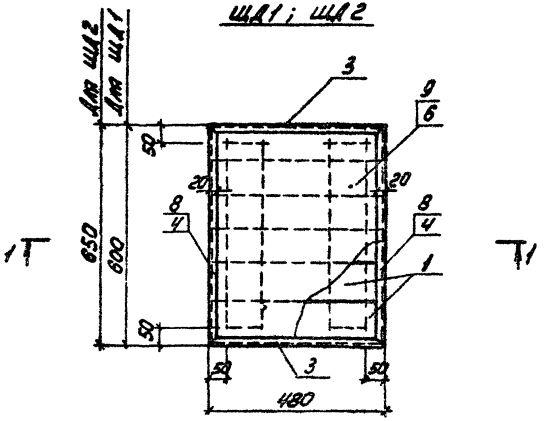

1-1

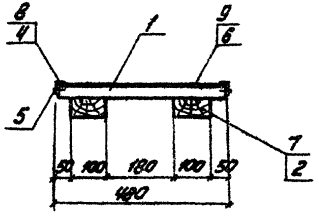

Формат	Зона	Поз.	Обозначение	Наименование	Кол.	Примечание
				Документация		
12г			ТП 904-1- -АРИ-ЩД1,ЩД2	Сборочный чертеж		
				ЩД1		
				Сборочные единицы и дет.		
Б4		1		Доска 100×29, ℓ=480 ГОСТ 2695-71	6	0,01 м³
Б4		2		Брус 100×50, ℓ=500 ГОСТ 2695-71	2	0,005 м³
Б4		3		L32×20×3 ГОСТ 8510-72 / ГОСТ 380-71* ℓ=480	2	1,2 кг
Б4		4		L32×20×3 ГОСТ 8510-72 / ГОСТ 380-71* ℓ=600	2	1,4 кг
Б4		5		Шурупы с полукруглой головкой 3×30, ГОСТ 1144-70	26	
Б4		6		Линолеум ГОСТ 7251-66	0,3	м²
				ЩД2		
				Сборочные единицы и дет.		
Б4		1		Доска 100×29, ℓ=480 ГОСТ 2695-71	7	0,01 м³
Б4		7		Брус 100×50, ℓ=550 ГОСТ 2695-71	2	0,006 м³
Б4		3		L32×20×3 ГОСТ 8510-72 / ГОСТ 380-71* ℓ=480	2	1,2 кг
Б4		8		L32×20×3 ГОСТ 8510-72 / ГОСТ 380-71* ℓ=650	2	1,5 кг
Б4		5		Шурупы с полукруглой головкой 3×30, ГОСТ 1144-70	26	
Б4		9		Линолеум ГОСТ 7251-66	0,33	м²

58

7260/IX

Изм.	Лист	№ докум.	Подпись	Дата	ТП 904-1-40 -АРИ-ЩД1; ЩД2	Лит.	Масса	Масштаб
					Щиты деревянные ЩД1; ЩД2	Р		
Ст. инж.		Горская				Лист 1	Листов 1	
Рук. гр.		Бескоровайный				Госстрой СССР Ростовский промстройниипроект		
Гл. арх. пр.								
Нач. отд.								

Типовой проект 904-1-40 Альбом IX

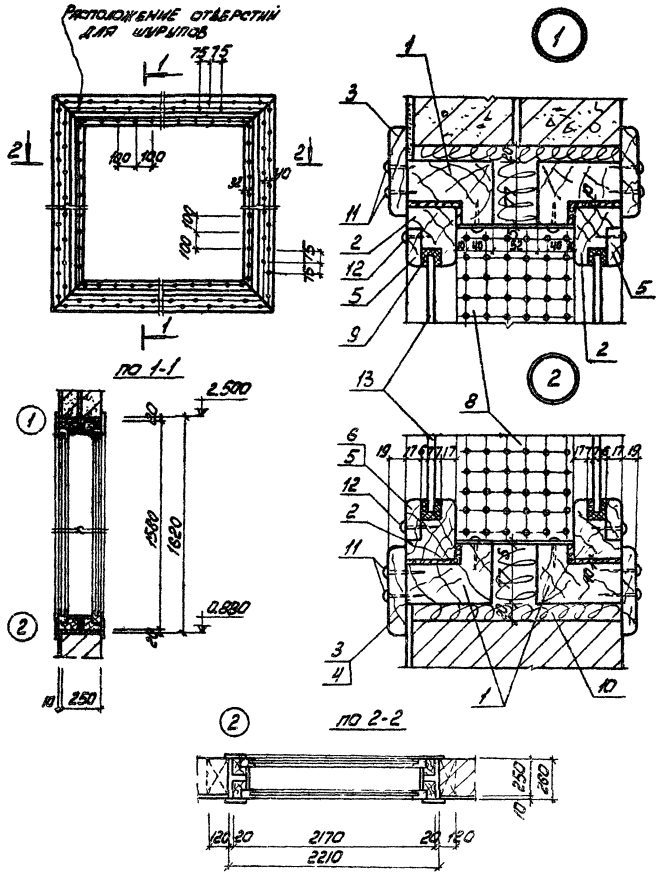

Формат	Зона	Поз.	Обозначение	Наименование	Кол.	Примечание
				Документация		
12т			ТП 904-1- -АРИ-ОБ1	Сборочный чертеж		
				Сборочные единицы и дет.		
Мв		1	ТП 904-1- -АРИ-ОК1	Коробка ОК1	2	
Мв		2	ТП 904-1- -АРИ-ОП1	Переплет ОП1	2	
Б.ч		3		Наличник Доска 100×25 ГОСТ 2695-71 ℓ=2250	2	
Б.ч		4		Наличник Доска 100×25 ГОСТ 2695-71 ℓ=1660	2	
Б.ч		5		Раскладка Доска 50×20 ГОСТ 2695-71 ℓ=2010	2	
Б.ч		6		Раскладка Доска 50×20 ГОСТ 2695-71 ℓ=1420	2	
Мв		7	ТП 904-1- -АРИ-ПФ1, ПФ2	Перфорированная фанера δ=5мм ℓ=2016	2	
Мв		8	То же	Перфорированная фанера δ=5мм ℓ=1426	2	
		9		Пористо-губчатая резина 55×10 ℓ=15,0 м		
		10		Мягкие минераловатные плиты ГОСТ 12394-66	0,6м³	
		11		Шурупы с полукруглой головкой 4×60 ГОСТ 1144-70*	2,6кг	
		12		Шурупы с полукруглой головкой 3×30 ГОСТ 1144-70*	0,4кг	
		13		Стекло полированное ГОСТ 7132-61* δ=7мм	5,3м²	

59

7260/18

Изм.	Лист	№ докум.	Подп.	Дата
Н.с.полк.	Молотов			
Ст.инж.	Горская			
Рук.гр.	Бескоровайный			
Гл.арх.пр.	Тюрин			
Нач.ОСП-1	Лозов			28.11.77

ТП-904-1-40 -АРИ-ОБ1

Оконный блок ОБ1

Лит.	Масса	Масштаб
Р		

Лист 1 Листов 1

Госстрой СССР
Ростовский промстройниипроект

ТИПОВОЙ ПРОЕКТ 904-1-40 АЛЬБОМ IX

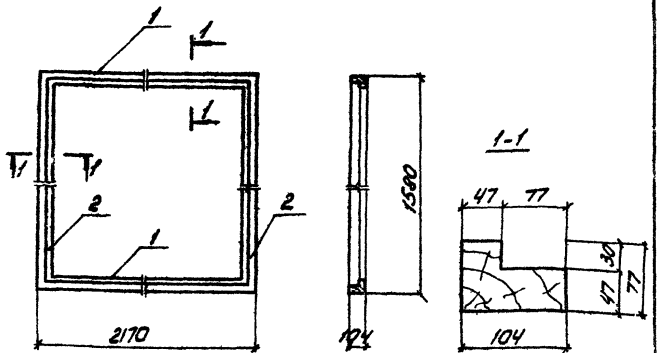

Формат	Зона	Поз.	Обозначение	Наименование	Кол.	Примечание
				Детали		
Б4		1		Брус 110×80 ℓ=2170 ГОСТ 8486-66	2	0,02м³
Б4		2		Брус 110×80 ℓ=1580 ГОСТ 8486-66	2	0,01м³

1. Коробку выполнить из сосны 1го сорта с влажностью не более 12% с антисептированием
2. Вязку углов производить в шип на клею. Шипы и проушины должны плотно сопрягаться между собой.

Изм.	Лист	№ докум.	Подп.	Дата
Исполн.	Момотов			
Ст. инж.	Горская			
Рук. гр.	Бескоровайный			
Гл. арх. пр.	Тюрин			
Нач. ОСП	Лозов			28.11.77

ТП 904-1-40 -АРИ-ОК1

Оконная коробка ОК1

Лит.	Масса	Масштаб
Р	0,06	

Лист 1 Листов 1

Госстрой СССР
РОСТОВСКИЙ ПРОМСТРОЙНИИПРОЕКТ

ТИПОВОЙ ПРОЕКТ 904-1-40 АЛЬБОМ IX

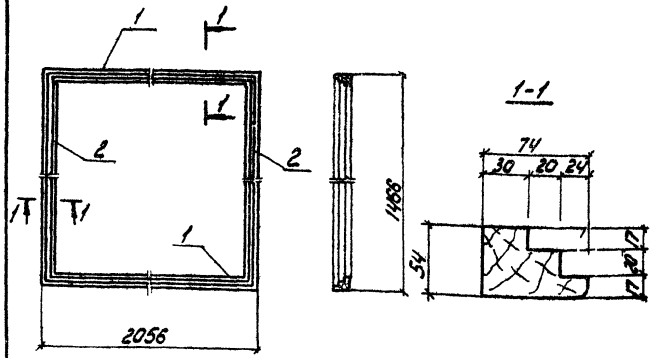

Формат	Зона	Поз.	Обозначение	Наименование	Кол.	Примечание
				Детали		
Б4		1		Брус 80×60 ℓ=2056 ГОСТ 2695-71	2	0,01м³
Б4		2		Брус 80×60 ℓ=1466 ГОСТ 2695-71	2	0,01м³

1. Оконный переплет выполнить из дыба или другой древесины твердой породы.
2. Вязку углов производить в шип. Шипы и проушины должны плотно сопрягаться между собой при помощи клея и нагелей

60

726 0/IX

Изм.	Лист	№ докум.	Подп.	Дата
Исполн.	Момотов			
Ст. инж.	Горская			
Рук. гр.	Бескоровайный			
Гл. арх. пр.	Тюрин			
Нач. ОСП	Лозов			28.11.77

ТП 904-1-40 -АРИ-ОП1

Оконный переплет ОП1

Лит.	Масса	Масштаб
Р	0,04	

Лист 1 Листов 1

Госстрой СССР
РОСТОВСКИЙ ПРОМСТРОЙНИИПРОЕКТ

Типовой проект 904-1-40 Альбом IX

ПФ1; ПФ2

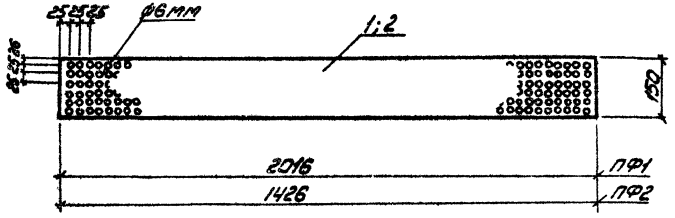

Формат	Зона	Поз.	Обозначение	Наименование	Кол.	Примечание
				ПФ1		
				Деталь		
А4		1	ТП 904-1- -АРИ-ПФ1; ПФ2	Перфорированная фанера 2016 х 150, δ = 5 мм	1	0,3 м²
				ПФ2		
				Деталь		
А4		2	То же	Перфорированная фанера 1426 х 150, δ = 5 мм	1	0,2 м²

1. Перфорированные листы фанеры окрасить черной матовой краской, отверстия тщательно очистить от краски.
2. Отверстия в листах сверлить ф8 мм через 25 мм.

7260/18

Изм.	Кол.	№ докум.	Подпись	Дата
Исполн.	Момотов			
Ст. инж.	Орская			
Рук. гр.	Бессоваинный			
Гл. арх. пр.	Тюрин			
Нач. отд.	Лозов			28.11.78

ТП 904-1-40 -АРИ - ПФ1; ПФ2

Перфорированная фанера ПФ1; ПФ2

Лит.	Масса	Масштаб
Р		
Лист 1	Листов 1	

Госстрой СССР
РОСТОВСКИЙ ПРОМСТРОЙНИИПРОЕКТ

ЦЕНТРАЛЬНЫЙ ИНСТИТУТ ТИПОВОГО ПРОЕКТИРОВАНИЯ
ГОССТРОЯ СССР
КИЕВСКИЙ ФИЛИАЛ
г Киев-57 ул Эжена Потье № 12
58/9
Заказ № 4746 Инв. № 7260/9 Тираж 150
Сдано в печать 22/2 1983г Цена 2-39

gost.e-ecolog.ru