ТИПОВОЙ ПРОЕКТ

904·1·40

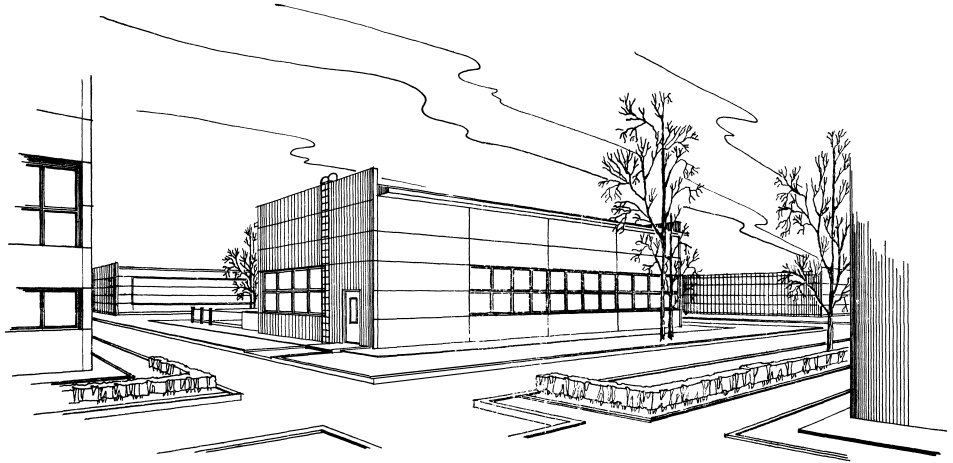

Заменен проектом 904-1-59/85 11.4.85

АВТОМАТИЗИРОВАННАЯ ОТДЕЛЬНО СТОЯЩАЯ КОМПРЕССОРНАЯ СТАНЦИЯ 4К·30А

ПРОИЗВОДИТЕЛЬНОСТЬЮ 120 $м^3$/МИН. (2.00 $м^3$/С) ВОЗДУХА

АРХИТЕКТУРНО-СТРОИТЕЛЬНАЯ И САНТЕХНИЧЕСКАЯ ЧАСТИ

АЛЬБОМ·V

gost.e-ecolog.ru

ТИПОВОЙ ПРОЕКТ
904-1-40

АВТОМАТИЗИРОВАННАЯ ОТДЕЛЬНО СТОЯЩАЯ КОМПРЕССОРНАЯ СТАНЦИЯ 4К-30А

ПРОИЗВОДИТЕЛЬНОСТЬЮ 120 $м^3$/МИН (2.00 $м^3$/С) ВОЗДУХА

АЛЬБОМ-V

СОСТАВ ПРОЕКТА:

АЛЬБОМ I ТЕХНОЛОГИЧЕСКАЯ ЧАСТЬ.
АЛЬБОМ II ЭЛЕКТРОТЕХНИЧЕСКАЯ ЧАСТЬ.
АЛЬБОМ III АВТОМАТИЗАЦИЯ И КИП. ЧЕРТЕЖИ.
АЛЬБОМ IV АВТОМАТИЗАЦИЯ И КИП. ЗАДАНИЕ ЗАВОДУ НА ИЗГОТОВЛЕНИЕ ЩИТОВ.
АЛЬБОМ V АРХИТЕКТУРНО-СТРОИТЕЛЬНАЯ И САНТЕХНИЧЕСКАЯ ЧАСТИ.
АЛЬБОМ VI СМЕТЫ НА ТЕХНОЛОГИЧЕСКУЮ, ЭЛЕКТРОТЕХНИЧЕСКУЮ ЧАСТИ, АВТОМАТИЗАЦИЮ И КИП.
АЛЬБОМ VII СМЕТЫ НА АРХИТЕКТУРНО-СТРОИТЕЛЬНУЮ И САНТЕХНИЧЕСКУЮ ЧАСТИ.
АЛЬБОМ VIII ЗАКАЗНЫЕ СПЕЦИФИКАЦИИ.
АЛЬБОМ IX СТРОИТЕЛЬНЫЕ КОНСТРУКЦИИ И ИЗДЕЛИЯ.

ПРИМЕНЕННЫЕ МАТЕРИАЛЫ:

1. ГШВ.150000.00.000 РЧ 77-531 ГЛУШИТЕЛИ ШУМА ВСАСЫВАНИЯ И СТРАВЛИВАНИЯ КОМПРЕССОРНЫХ СТАНЦИЙ ПРОИЗВОДИТЕЛЬНОСТЬЮ 150 $м^3$/МИН. РАСПРОСТРАНЯЕТ ГОСИНТИ, г. Москва, Центр Проспект Серова, 5
2. ТИПОВОЙ ПРОЕКТ 904-1- "АВТОМАТИЗИРОВАННАЯ ОТДЕЛЬНО СТОЯЩАЯ КОМПРЕССОРНАЯ СТАНЦИЯ 4К-20А ПРОИЗВОДИТЕЛЬНОСТЬЮ 80 $м^3$/МИН (1.33 $м^3$/С) ВОЗДУХА".
   АЛЬБОМ IX НЕСТАНДАРТИЗИРОВАННОЕ ОБОРУДОВАНИЕ. (РАСПРОСТРАНЯЕТ КИЕВСКИЙ ФИЛИАЛ ЦИТП)

РАЗРАБОТАН ГОСУДАРСТВЕННЫМИ ПРОЕКТНЫМИ ИНСТИТУТАМИ

ГИПРОСТРОЙДОРМАШ АЛЬБОМЫ I, II, III, IV, VI, VIII

ГЛАВНЫЙ ИНЖЕНЕР ИНСТИТУТА В.Р. НИКИТЕНКО

РОСТОВСКИЙ ПРОМСТРОЙНИИПРОЕКТ АЛЬБОМЫ V, VII, VIII, IX

ГЛАВНЫЙ ИНЖЕНЕР ПРОЕКТА А.Т. ТЮРИН

ТЕХНОРАБОЧИЙ ПРОЕКТ УТВЕРЖДЕН И ВВЕДЕН В ДЕЙСТВИЕ МИНСТРОЙДОРМАШЕМ РЕШЕНИЕМ ОТ 30.03.78 г. N 7/78

7260/1

2-1

Содержание альбома

Марка	Наименование	Стр.
	Обложка	
	Титульный лист	
	Содержание	
	Архитектурно-строительные решения	
АР1÷АР4	Общие данные	
АР-5	План подземных конструкций. Спецификация элементов, замаркированных на АР-5÷АР-8.	
АР-6	Фундаменты ФОМ1; ФОМ2; ФМ8÷ФМ11.	
АР-7	Фрагмент 1. Сечения 11-11÷28-28.	
АР-8	Фрагмент 2. Сечения 21-21÷28-28.	
АР-9	КТП. План на отм. 0.250. Спецификация элементов, замаркированных на АР-9÷АР-12.	
АР-10	КТП. План подземных конструкций.	
АР-11	План на отметке 0.000.	
АР-12	Разрезы 1-1÷4-4. Фасады 1-5; 5-1; А-В; В-А.	
АР-13	План полов. План кровли.	
АР-14	Узлы 5÷14.	
АР-15	Схема раскладки деревянных щитов. Схема 1. Узлы 15÷19.	
	Конструкции железобетонные	
КЖ1÷КЖ3	Общие данные.	
КЖ-4	Маркировочная схема фундаментов, фундаментных балок, подпорных стенок.	
КЖ-5	Фундаменты ФМ1÷ФМ4.	
КЖ-6	Фундаменты ФМ5; ФМ6; ФМ7.	
КЖ-7	Спецификации к СТМ1÷СТМ4, РЕМ1.	
КЖ-8	Стенка подпорная СТМ1.	
КЖ-9	Стенки подпорные СТМ2, СТМ3.	
КЖ-10	Стенка подпорная СТМ4.	
КЖ-11	Резервуар РЕМ1.	
КЖ-12	Резервуар РЕМ2.	
КЖ-13	Резервуар РЕМ3. Опалубочный чертеж.	
КЖ-14	Резервуар РЕМ3. Арматурный чертеж.	
КЖ-15	Фундамент ФОМ-62-2А. Участки монолитные УМ1, УМ2, УМ3.	
КЖ-16	Перекрытие РКМ1.	
КЖ-17	Балки БМ1, БМ2, БФМ1.	
КЖ-18	Маркировочные схемы сборных элементов. Разрезы 1-1, 2-2.	
КЖ-19	Разрезы 3-3÷12-12. Узлы 1, 2, 3.	
КЖ-20	Маркировочная схема плит перекрытия каналов и резервуара РЕМ1. Узлы 4, 5, 6.	
КЖ-21	Маркировочные схемы стеновых панелей.	
КЖ-22	Фрагменты 1÷13. Разрез 1-1.	
КЖ-23	Плита ПМ2.	
	Конструкции металлические	
КМ-1	Общие данные.	
КМ-2	План съемных металлических щитов на отм. 0.000.	
КМ-3	Щиты Щ1÷Щ19. План балок перекрытия. План стоек под трубопровод.	
КМ-4	План балок на отм. 3.830. План подвесных путей. Кронштейн КР1	
КМ-5	Наружная лестница на кровлю.	
	Внутренние водопровод и канализация	
ВК-1; ВК-2	Общие данные.	
ВК-3	План на отметке 0.000, 0.100. Схемы.	
ВК-4	Насосная станция водопровода оборотной воды. План на отметке -3.000. Разрезы.	
ВК-5	Насосная станция водопровода оборотной воды. Схемы установок систем В5, К1.	
	Отопление и вентиляция	
ОВ-1	Общие данные.	
ОВ-2	Сводная спецификация систем отопления и вентиляции.	
ОВ-3	Планы отопления и вентиляции.	
ОВ-4	Разрезы 1-1; 2-2; 3-3; 4-4. Схемы систем ВЕ1; ВЕ2; В3.	
ОВ-5	Схемы отопления, теплоснабжения. Узел управления.	

ТИПОВОЙ П КТ 904-1-40 АЛЬБОМ V

I ОБЩАЯ ЧАСТЬ.

Типовой проект 904-1- выполнен взамен типового проекта 904-1-22.

Рабочие чертежи архитектурно-строительной части типового проекта 904-1- автоматизированной отдельно стоящей компрессорной станции 4К-30А производительностью 120 м³/мин воздуха разработаны в соответствии с планом типового проектирования на 1977г. на основании заданий на архитектурно-строительную и сантехническую части проекта, выданных институтом „Гипростройдормаш" в 1977г.

При разработке рабочих чертежей приняты типовые конструкции и учтены требования нормативных документов, действующих на 1.01 1977г. применительно к площадке строительства со следующей характеристикой природных условий:

а). Рельеф спокойный с минимальным уклоном, обеспечивающим отвод поверхностных вод;

б). Грунты в основаниях непучинистые непросадочные с условными расчетными характеристиками $J = 28,°C = 0.02$ кг/см² $e = 150$ кг/см², $\gamma_0 = 1.8$ т/м³ (при коэффициенте безопасности по грунту $Кг = 1.00$). Грунтовые воды отсутствуют;

в). Расчетная зимняя температура наружного воздуха для проектирования отопления -20°, -30°, -40°С;

г). Скоростной напор ветра - для III района по СНиП II-6-74 (тип местности „А");

д) Вес снегового покрова - по СНиП II-6-74 - для II района при расчетной зимней температуре наружного воздуха для проектирования отопления -20°С;

- для III района при температуре -30°С;
- для IV района при температуре -40°С;

е) Расчетная глубина промерзания грунта - до 1.5м.

Здание не рассчитано на строительство в районах с сейсмичностью более 6 баллов, на территориях с подработкой горными выработками и в районах вечной мерзлоты.

Не допускается строительство компрессорных станций в местах, где в забираемый (всасываемый) воздух могут попадать газы, ядовитые или взрывоопасные смеси, пыль и влага. На личие газов, пыли, взрывоопасной смеси и т.п. должно определяться путем контрольных замеров в месте расположения компрессорной станции.

Привязка компрессорной станции на генплане должна осуществляться таким образом, чтобы проникающий наружу шум от работы оборудования, распространяясь на рабочие места соседних зданий и территории предприятий, был в пределах допустимых уровней согласно „Санитарным нормам проектирования промышленных предприятий" СН 245-71.

К территории компрессорной станции должны быть устроены подъезды с дорожными покрытиями шириной не менее 3,5м.

II АРХИТЕКТУРНО-ПЛАНИРОВОЧНЫЕ РЕШЕНИЯ

Здание компрессорной станции запроектировано в соответствии с основными положениями по унификации объемно-планировочных и конструктивных решений с учетом „Правил устройства и безопасной эксплуатации стационарных компрессорных установок, воздуховодов и газопроводов", утвержденных Госгортехнадзором СССР 7 декабря 1971г., и действующих СНиП.

За условную отметку ±0.000 принят уровень чистого пола помещения машинного зала.

Планировочная отметка земли вокруг здания принята -0.150.

По санитарной характеристике производственный процесс относится к группе I^а.

Списочный состав - 6 человек, в наибольшую смену - 2 человека.

III КОНСТРУКТИВНЫЕ РЕШЕНИЯ.

Основные несущие конструкции здания приняты по строительным каталогам унифицированных железобетонных конструкций одноэтажных производственных зданий. При монтаже сборных железобетонных конструкций необходимо руководствоваться указаниями, приведенными в применяемых сериях типовых конструкций, а также СНиП III-В.1-70 и „Инструкцией по монтажу сборных железобетонных конструкций промышленных зданий и сооружений (СН-319-65).

Фундаменты под колонны - монолитные железобетонные стаканного типа. Под наружные стены здания предусмотрены сборные железобетонные балки.

Фундаменты под компрессоры - монолитные железобетонные.

Фундаменты под прочее оборудование - монолитные из бетона марки „100" по щебеночной подготовке толщиной - 100мм.

Каналы - монолитные из бетона марки „100" перекрываются щитами из рифленой стали, днища каналов выполняются по тщательно спланированному и уплотненному щебнем дну траншей.

Засыпку траншей каналов следует производить одновременно с обеих сторон канала слоями по 20-30 см с послойным трамбованием.

Конструкции каналов расчитаны на полезную нагрузку 1т/м².

Колонны, балки, плиты покрытия - сборные железобетонные.

Стены наружные - однослойные панели из ячеистого бетона марки „35", объемным весом в сухом состоянии $\gamma_{сух.} = 700 \div 800$ кг/м³ с заполнением швов упругими синтетическими прокладками (пороизол, гернит и др.) и герметизирующими мастиками (УМ-40, УМС-50 и др.) При этом следует руководствоваться „Указаниями по герметизации стыков при монтаже строительных конструкций," - СН 420-71."

Толщина панелей для принятых расчетных температур -200 мм. Отдельные участки наружных стен здания компрессорной станции запроектированы из кирпича марки „100" на растворе марки „25" толщиной 380 мм. Для всех расчетных температур с последующей штукатуркой и расшивкой швов под цвет и фактуру стеновых панелей.

При этом принят:

а) для расчетной температуры -20° и -30° - кирпич глиняный обыкновенный.

б) для расчетной температуры -40° - кирпич пустотелый пластического прессования объемным весом не более 1300 кг/м³.

В случае отсутствия в районе строительства пустотелого кирпича может быть применен кирпич обыкновенный с нанесением штукатурки из легкого раствора объемным весом 1500 кг/м³ с внутренней и наружной сторон, толщиной слоя по 20 мм.

Стены камеры глушения шума (для всех расчетных температур). А также внутренние стены и перегородки внутри здания - из обыкновенного кирпича марки „100" на растворе марки „25".

В случае возведения кирпичных стен при отрицательной температуре необходимо руководствоваться СНиП II-В2-71.

Для заполнения оконных проемов приняты стальные переплеты с механизмами ручного открывания.

В настоящих рабочих чертежах показаны все отверстия, борозды, ниши и гнезда, указанные в заданиях на разработку архитектурно-строительной части.

7260/V

ИЗМ.	ЛИСТ	№ ДОКУМ.	ПОДП.	ДАТА	ТП 904-1-40 -АР
ИСПОЛН.	МОМОТОВ				КОМПРЕССОРНАЯ СТАНЦИЯ 4К-30А
РУК. ГР.					ЛИТ. Р / ЛИСТ 1 / ЛИСТОВ 15
ГЛ. КОНСТР.	ОСТАШЕВСКИЙ				
НАЧ. ОСТН.	ЛОЗОВ				ОБЩИЕ ДАННЫЕ (НАЧАЛО)
ГЛ. ИНЖ. ПР.	ТЮРИН			28.11.79	ГОССТРОЙ СССР РОСТОВСКИЙ ПРОМСТРОЙНИИПРОЕКТ
ГЛ. ИНЖ. ПР.	ШУКИТЕНКО				

Типовой проект 904-1-40 Альбом V

Кровля - 4-х слойная рулонная.

При устройстве кровли необходимо соблюдать требования СНиП III-20-74. Для устройства кровли применяются:

а). В качестве водоизоляционного ковра - рубероид марки РМ-350 по ГОСТ 10923-64.

Усиление основного водоизоляционного ковра дополнительными слоями предусматривается:

- В местах примыкания кровли к выступающим конструктивным элементам - тремя слоями;
- В местах свеса карнизной плиты - двумя слоями;

б). Для защитного слоя кровли здания - гравий по ГОСТ 8268-74 с размерами зерен 5÷10 мм, втопленный в битумную мастику, которая должна быть антисептирована добавками порошкообразных гербицидов (монурона или симазина в количестве 0.3-0.5% или аминной натриевой соли 2.4 Д в количестве 1-1.5% массы битума);

в). Для наклейки водоизоляционного ковра - горячие битумные мастики по ГОСТ 2889-67 выбор марки мастик производится при привязке проекта в зависимости от района строительства по таблице 1.

Районы строительства	Марки битумных мастик для участков кровли	
	с уклоном менее 2.5%	мест примыканий
Севернее географической широты 50° для Европейской части и 53° для Азиатской части СССР	МБК-Г-55	МБК-Г-85
Южнее этих районов	МБК-Г-65	МБК-Г-100

г). Битумную мастику для наклейки ковра необходимо антисептировать путем добавки кремнефтористого или фтористого натрия (ГОСТ 2871-67) в количестве 4-5% от веса битума, в качестве наполнителя применять низкосортный асбест;

д). Для выравнивающего слоя цементно-песчаный раствор марки 50 толщиной 15 мм.

Поверхность выравнивающей стяжки должна быть огрунтована раствором битума пятой марки в керосине или соляровом масле в соотношении (по весу) 1:2; 1:3;

е). Для утеплителя в кровле здания - неорганические плитные жесткие материалы (пеноветон, пеносиликат и т.п.) объемным весом не более 500 кг/м³.

Выбор толщины утеплителя производится при привязке проекта в зависимости от расчетной зимней температуры наружного воздуха по таблице 2.

Расчетная зимняя температура наружного воздуха	Термическое сопротивление $R_o^{тр}$ м²ч. град/ккал.	Толщина утеплителя покрытия в мм при:	
	γ=400 кг/м³	γ=500 кг/м³
-20	0.70	60	80
-30	0.90	80	100
-40	1.10	100	120

IV Противопожарные мероприятия

Здание компрессорной станции относится: по огнестойкости ко II степени, по пожароопасности технологического процесса - к категории „Д". Группы возгораемости и пределы огнестойкости принятых в проекте основных строительных конструкций соответствуют требованиям таблицы 2 СНиП II-А.5-70 „Противопожарные нормы проектирования зданий и сооружений".

Встроенные вспомогательные помещения отделены от производственного помещения несгораемыми перегородками и перекрытием.

V Мероприятия по уменьшению шума.

В целях снижения производственного шума проектом предусмотрен воздухозабор через камеру глушения шума, разработанную в соответствии с типовыми чертежами ВЦНИПОТ.

В выгороженном от машзала помещении оператора применены ограждающие конструкции со звукоизолирующей способностью 30-55 дБ. Обеспечивающие допустимый уровень звукового давления в помещении в пределах 74-54 дБ;

а). Стены - кирпичные облицованные изнутри сухой штукатуркой, со стороны машинного зала оштукатурены звукопоглощающей штукатуркой;

б). Окно деревянное с двойным остеклением витринным стеклом уложенным по прокладкам из губчатой резины, и уплотнением по контуру проема мягкими минераловатными плитами и облицовкой перфорированной фанерой. При производстве работ особое внимание должно быть обращено на тщательность герметизации окна, вводов в помещение оператора, а также на тщательность заделки акустическими материалами мест стыков в ограждающих конструкциях.

VI Отделочные работы.

Стеновые панели с фасадной стороны должны отделываться в заводских условиях лицевым слоем с применением цветных смесей. Швы между панелями с наружной стороны заделываются герметизирующими мастиками, с внутренней - выполняются согласно таблице внутренних отделочных работ. Кладку стен камеры глушения шума выполнять с расшивкой швов по фасадам.

Стальные переплеты окрашиваются на заводе - изготовителе двумя слоями грунта ФЛ-03-К и двумя слоями эмали ХВ-124. Стальные щиты окрашиваются масляной краской за 2 раза по грунтовке железным суриком на натуральной олифе. Прочие стальные конструкции окрашиваются краской БТ-177 в 2 слоя. В соответствии с требованиями СНиП II-28-73 по антикоррозийной защите стальных закладных деталей и сварных соединений в крупно-панельных зданиях. Стальные опорные консоли, элементы крепления, а также закладные детали железобетонных конструкций, должны быть защищены цинковым покрытием.

Столярные изделия окрашиваются поливинилацетатными красками в два слоя.

Откосы проемов оштукатуриваются цементно-известковым раствором.

Отделочные работы должны выполняться с соблюдением требований СНиП III-21-73. Вокруг здания устраивается асфальтовая отмостка шириной 1 м. по щебеночному основанию.

VII Указания по привязке проекта.

При привязке проекта к конкретной площадке должен быть выполнен заглавный лист привязки и, при необходимости дополнительные чертежи. На заглавных листах всех марок должна быть дана характеристика условий привязки данной части проекта. Проектной организации, привязывающей проект, в соответствии с выбранным вариантом, необходимо:

1) проверить размеры фундаментов в соответствии со СНиП II-15-74 по усилиям, приведенным на расчетных схемах, с учетом фактических расчетных характеристик грунта и принятого при привязке заглубления фундаментов.

2) произвести выбор вида наружной отделки стеновых панелей по таблице №7 серии 1.432-5 вып. 0.

3) в пояснительной записке и чертежах вычеркнуть не относящиеся к выбранному варианту данные.

7260/V

Изм. Лист	№ докум.	Подп.	Дата	ТП 904-1-40 -АР
Исполн.	Момотов			Компрессорная станция 4К-30А
Рук. гр.	Некорыстный			Лит. Р; Лист 2; Листов
Гл. констр.	Осташевский			
Нач. отд.	Лозов			Общие данные (продолжение)
Д. инж. пр.	Тюрин		28.11.77	Госстрой СССР Ростовский промстройниипроект

Ведомость основных комплектов рабочих чертежей

Обозначение	Наименование	Примечание
ТП 904-1-40 -АР	Архитектурно-строительные решения	
ТП 904-1-40 -КЖС	Конструкции железобетонные	
ТП 904-1-40 -КМ	Конструкции металлические	
ТП 904-1-40 -ВК	Внутренние водопровод и канализация	
ТП 904-1-40 -ОВ	Отопление и вентиляция	

Ведомость чертежей основного комплекта марки АР

Формат	Лист	Наименование	Примечание
А1	1	Общие данные (начало).	
"	2	Общие данные (продолжение).	
"	3	Общие данные (продолжение).	
"	4	Общие данные (окончание).	
"	5	План подземных конструкций. Спецификация элементов, замаркированных на АР-5÷АР-8.	
"	6	Фундаменты ФОМ1; ФОМ2; ФМ8÷ФМ11.	
"	7	Фрагмент 1. Сечения 11-11÷20÷20.	
"	8	Фрагмент 2. Сечения 21-21÷28-28.	
"	9	КТП. План на отм. 0.250. Спецификация элементов, замаркированных на АР-9÷АР-12.	
"	10	КТП. План подземных конструкций.	
"	11	План на отметке 0.000.	
"	12	Разрезы 1-1÷9-9. Фасады 1-5; 5-1; А-В; В-А.	
"	13	План полов. План кровли.	
"	14	Узлы 5÷14.	
"	15	Схема раскладки деревянных щитов. Схема 1. Узлы 15÷19.	

Типовой проект разработан в соответствии с действующими нормами и правилами и предусматривает мероприятия, обеспечивающие взрывную, взрывопожарную и пожарную безопасность при эксплуатации здания.

Главный инженер проекта /Тюрин/.

Ведомость примененных и ссылочных документов

Обозначение	Наименование	Примечание
ГОСТ 3634-61	Люки чугунные для смотровых колодцев.	
ГОСТ 14624-69	Двери деревянные для зданий промышленных предприятий.	
1.139-1, вып. 1	Перемычки железобетонные сборные для жилых и общественных зданий.	
1.431-10, вып. 0	Перегородки консольные сетчатые стальные. Материалы для проектирования и монтажные узлы.	
То же, вып. 1	То же Рабочие чертежи.	
1.436-4, вып. 1.	Стальные переплеты с повышенным уплотнением и механизмами открывания для отапливаемых зданий промышленных предприятий. Рабочие чертежи переплетов.	
То же, вып. 2	То же Рабочие чертежи механизмов открывания.	
3.017-1, вып. 1	Ограждения площадок и участков предприятий, зданий и сооружений. Железобетонные элементы огражд.	
То же, вып. 2	То же Металлические элементы огражд.	
" , вып. 4	То же Монтажные узлы огражд.	
" , вып. 5	То же Ворота металлические распашные шириной 4.5 м и калитки.	
2.436-2, вып. 1	Типовые архитектурно-строительные детали оконных проемов со стальными переплетами по серии 1.436-4 для зданий промышленных предприятий. Детали устройства оконных проемов.	
То же, вып. 2	То же Детали крепления переплетов.	
2.460-5, вып. 1	Архитектурные детали утепленных покрытий одноэтажных промышленных зданий. Рабочие чертежи типовых деталей парапетов, карнизов и ендов.	
2.460-19, вып. 0	Типовые узлы покрытий промышленных зданий в местах пропуска вентиляционных шахт. Указания по применению типовых узлов.	
То же, вып. 1.	То же Рабочие чертежи типовых узлов.	
2.460-15 вып. 0 вып. 1	Типовые узлы покрытий промышленных зданий в местах установки крышных вентиляторов. Указания по применению типовых узлов. Рабочие чертежи типовых узлов.	
ТП 904-1- Альбом V	Строительные конструкции и изделия	

Ведомость перемычек

Марка по проекту	Перемычки: Схема сечения	Кол. мест	Элементы перемычек: Марка	Обозначение	Кол.
ПР1	220	1	6У 27	1.139-1, вып. 1	1
ПР2	380	1	6 22	То же	3
ПР3	140	1	6 15	"	3
ПР4	250, 140	2	6 15	"	2
ПР5	250, 65	1	6 13	"	2
ПР6	120, 65	1	6 13	"	1

7260/8 5

Изм.	Лист	№ докум.	Подп.	Дата	ТП 904-1-40 -АР			
					Компрессорная станция 4К-30А			
Ст. инж.	Горская					Лит.	Лист	Листов
Рук. гр.	Бескоровайный					Р	3	
Нач. отд.	Лозов				Общие данные (продолжение).	Госстрой СССР Ростовский Промстройниипроект		
ГИП	Тюрин			28.11.77				

Сводная спецификация к чертежам архитектурно-строительных решений

Марка	Обозначение	Наименование	Кол.	Примечание
		Изделия деревянные		
		Дверные блоки		см. АР-2
КД1	ТП 904-1-40 Альбом IX	Оконная коробка	2	
ПД1	То же	Оконный переплет	2	
ЩД1	"	Щит деревянный	9	
ЩД2	"	То же	3	
		Изделия бетонные и железобетонные, замаркированные на АР		см. КЖС-2,3
		Изделия металлические		
ПРС 60-29	1.436-4. Вып.1	Стальной переплет	4	
П1	То же	Стальной профиль №1	1	С=5700
НС3	"	Нащельник	2	
КС	"	Слезник	8	
МП2	2.436-2, Вып.2	Крепежный элемент	8	
МП4	То же	То же	20	
МП5	"	"	40	
МП17	"	"	12	
МП32	"	"	8	
МП34	"	"	12	
ПМ18	3.017-1, Вып.0;5	Полотно ворот ВМ18	4	
КМ1А	То же	Стальная калитка	2	
КМ1Б	"	То же	2	
—	ГОСТ 5336-67	Сетка N50-25 шир. 2000	56,1	кг
—	"	То же шир. 1000	70	кг
МС2	3.017-1. Вып.2	Соединительное изделие	20	
МС4	То же	То же	8	
МС5	"	"	32	
МС10	ТП 904-1-40 Альбом IX	"	12	
МС11	То же	"	4	
МС12	"	"	8	
МС13	"	"	2	
МС14	"	"	2	
МС15	"	"	1	
МС16	"	"	1	
МС17	"	"	1	
МС18	"	"	1	
МН5	"	Изделие закладное	195	м
МН6	"	То же	3	м
МН15	"	"	26	
МН19	"	"	6	
МН24	"	"	4	
МН25	"	"	6	

Марка	Обозначение	Наименование	Кол.	Примечание
МН32	ТП 904-1-40 Альбом IX	Изделие закладное	16	
МН34	То же	То же	4	
МН35	"	"	3	
МН36	"	"	4	
МН37	"	"	4	
МН38	"	"	51	м
МН39	"	"	12	
МН40	"	"	2	
МН41	"	"	1	
МН42	"	"	2	
МН43	"	"	8	
МН44	"	"	8	
МН45	"	"	4	
МН46	"	"	2	
МН47	"	"	1	

Марка	Обозначение	Наименование	Кол.	Примечание
МН48	ТП 904-1-40 Альбом IX	Изделие закладное	2	
МН49	То же	То же	3	
МН50	"	"	2	
МН51	"	"	2	
МН52	"	"	2	
МН53	"	"	1	
МН54	АР-5	"	2	
Ду80	3.901-5	Сальник С=200	2	
Л	ГОСТ 3634-61	Люк	4	
БС2	АР-15	С10	2	
	"	L50×32×3	5,7	кг
	"	L32×20×3	9,0	кг
	Изделия, примененные по сериям 2.460-19 Вып. 1 и	2.460-15 Вып. 1.		см. АР-13

Ведомость отделки помещений

Наименование или эксплик. № помещения	Потолок		Стены и перегородки			Отделка низа стен и перегородок (панель)	
	Штукатурка или затирка	Окраска	Штукатурка или затирка	Окраска или облицовка		Окраска или облицовка	Высота мм
Машинный зал	Затирка швов	Известковая белая	Затирка швов	Известковая белая			
Помещение оператора	Затирка	Силикатная белая	Сухая штукатурка [1]	Силикатная 4.4. (4.5)			
Насосная станция	"	Известковая белая	Затирка	"			
Санузел	"	Силикатная белая	Штукатурка	"		Плитка керамическая глазурованная белая	2.1
Тамбур		Известковая белая	Штукатурка	Известковая белая		Поливинил-ацетатная	1.8

1. Листы сухой штукатурки для внутренней облицовки стен приняты по ГОСТ 6266-67. Листы гипсовые обшивочные".

2. Железобетонные колонны должны иметь отделку соответствующую отделке стен. Отделка ригелей и балок должна соответствовать отделке потолков.

3. Номера рекомендуемых образцов цвета отделки помещений даны по СН 181-70. Номер образца в скобках дан для районов строительства севернее 45° с.ш. при ориентации помещений на юг и запад и для районов строительства южнее 45° с.ш. при любой ориентации помещений.

Ведомость проемов ворот и дверей

Проемы			Элементы заполнения проема		
Тип по проекту	Размер в кладке b×h мм	Кол. мест	Марка	Обозначение	Кол.
1	1950×2400	1	Д51-ПП	ГОСТ 14624-69	1
2	1060×2400	1	Д60-ПП	"	1
3	1020×2380	2	Д33-ПП	"	2
4	1020×2380	1	Д33-ЛП	"	1
5	820×2380	1	Д31-ЛП	"	1
6	820×2080	1	Д38-П	"	1

6

7260/IX

ТП 904-1-40 -АР

Компрессорная станция 4К-30А

Изм.	Лист	№ докум.	Подп.	Дата
Ст. инж.	Горская			
Рук. гр.	Бескоровайный			

Лит.	Лист	Листов
Р	4	

Общие данные

Госстрой СССР

Типовой проект 904-1-40 Альбом V

План подземных конструкций

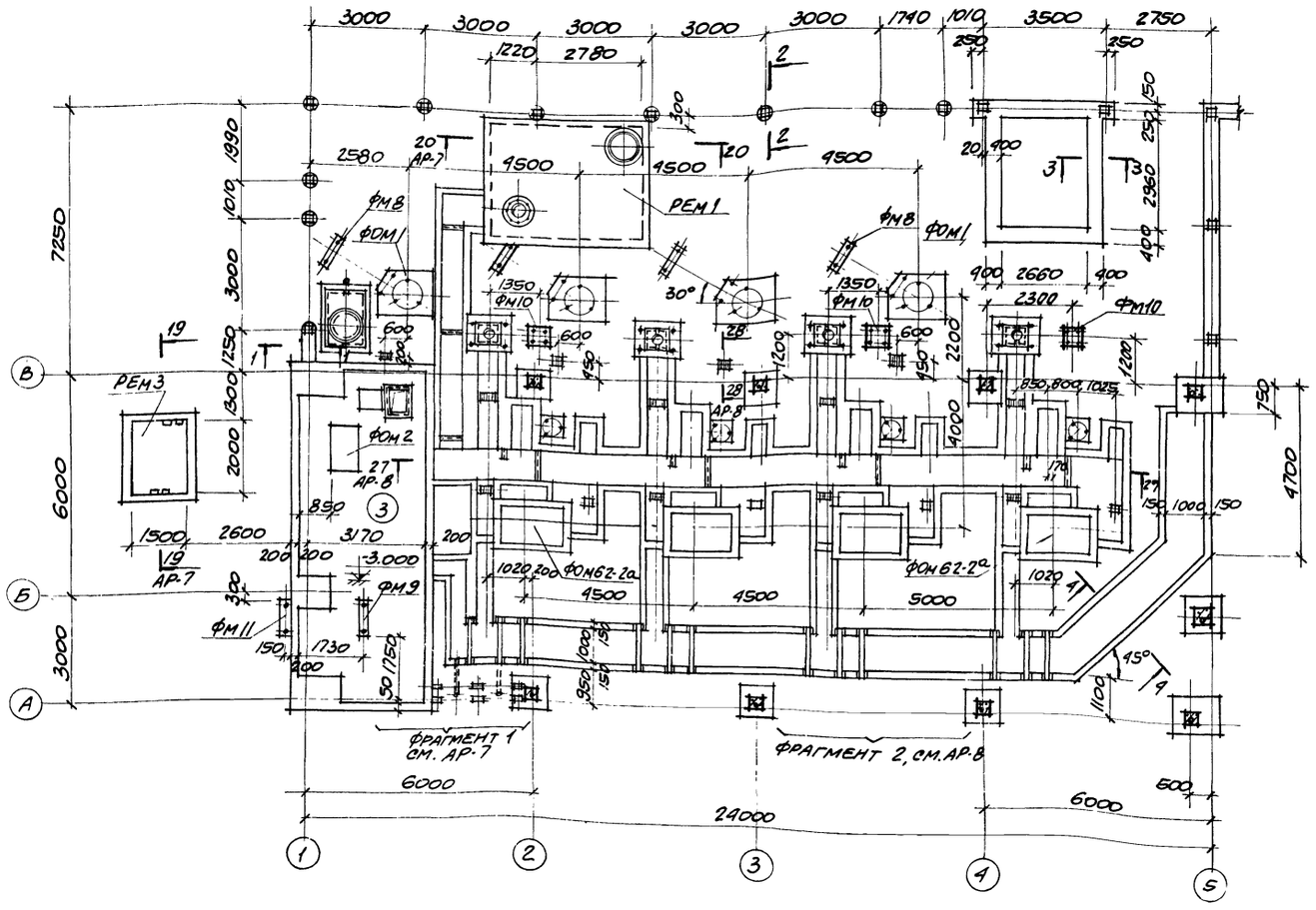

1-1

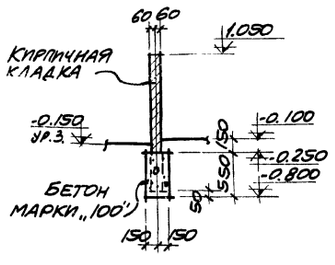

2-2

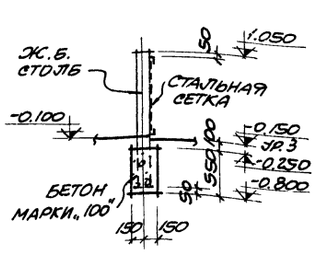

3-3

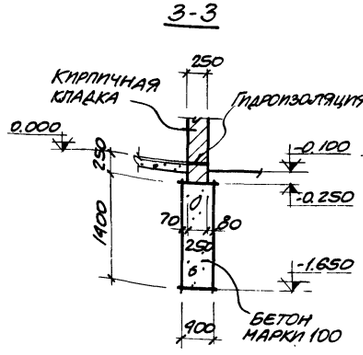

4-4

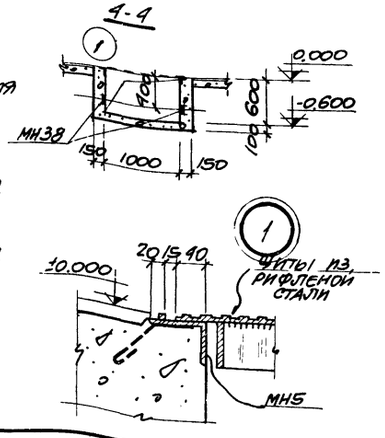

Спецификация элементов, замаркированных на АР-5÷АР-8

Марка	Обозначение	Наименование	Кол.	Примечание
РЕМ1	КЖС-11	Резервуар	1	
РЕМ3	КЖС-13	То же	1	
ПО3	ИС-01-04, в.2	Плита	1	
ПС	ТП-904-1-40 -КЖИ-ПС	"	8	
ФОМ62-2а	3.004-8, вып. 62	Фундамент под оборудован.	4	
ФОМ1	АР-6	То же	4	
ФОМ2	"	"	4	
ФОМ3	АР-7	"	1	
ФОМ4	АР-8	"	1	
ФМ8	АР-6	Фундамент	4	
ФМ9	"	"	1	
ФМ10	"	"	3	
ФМ11	"	"	1	
МН5	ТП-904-1-40 -КЖИ-МН5	Изделие закладное	135	М
МН6	То же -МН6	То же	3	М
МН15	" -МН15	"	26	
МН19	" -МН19	"	6	
МН29	" -МН29	"	4	
МН25	" -МН25	"	6	
МН32	" -МН32,33	"	16	
МН34	" -МН34,35	"	4	
МН35	" -МН34,35	"	3	
МН36	" -МН36	"	4	
МН37	" -МН37	"	4	
МН38	" -МН38	"	51	М
МН39	" -МН39	"	12	
МН41	" -МН41;42	"	1	
МН42	" -МН41;42	"	2	
МН4		Труба ф80 10 от 32.62-75 ГОСТ 380-71*, l=200	2	
Л	ГОСТ 3634-61	Люк	3	

Согласовано:
ОВК Аникин
Гидростройфосфоритмонтаж Лесков

7

7260/V

					ТП-904-1-40 -АР		
Изм.	Лист	№ докум.	Подп.	Дата	Компрессорная станция 4К-30А		
Провер.		Бескоровайный				Лит.	Лист	Листов
Исполн.		Момотов				Р	5	
Ст. инж.		Горская						
Рук. гр.		Бескоровайный			План подземных конструкций. Спецификация элементов, замаркированных на АР-5÷АР-8.	Госстрой СССР Ростовский Промстройниипроект	
Нач. отд.		Лозов					
Гл. инж. пр.		Горин		08.11.77			

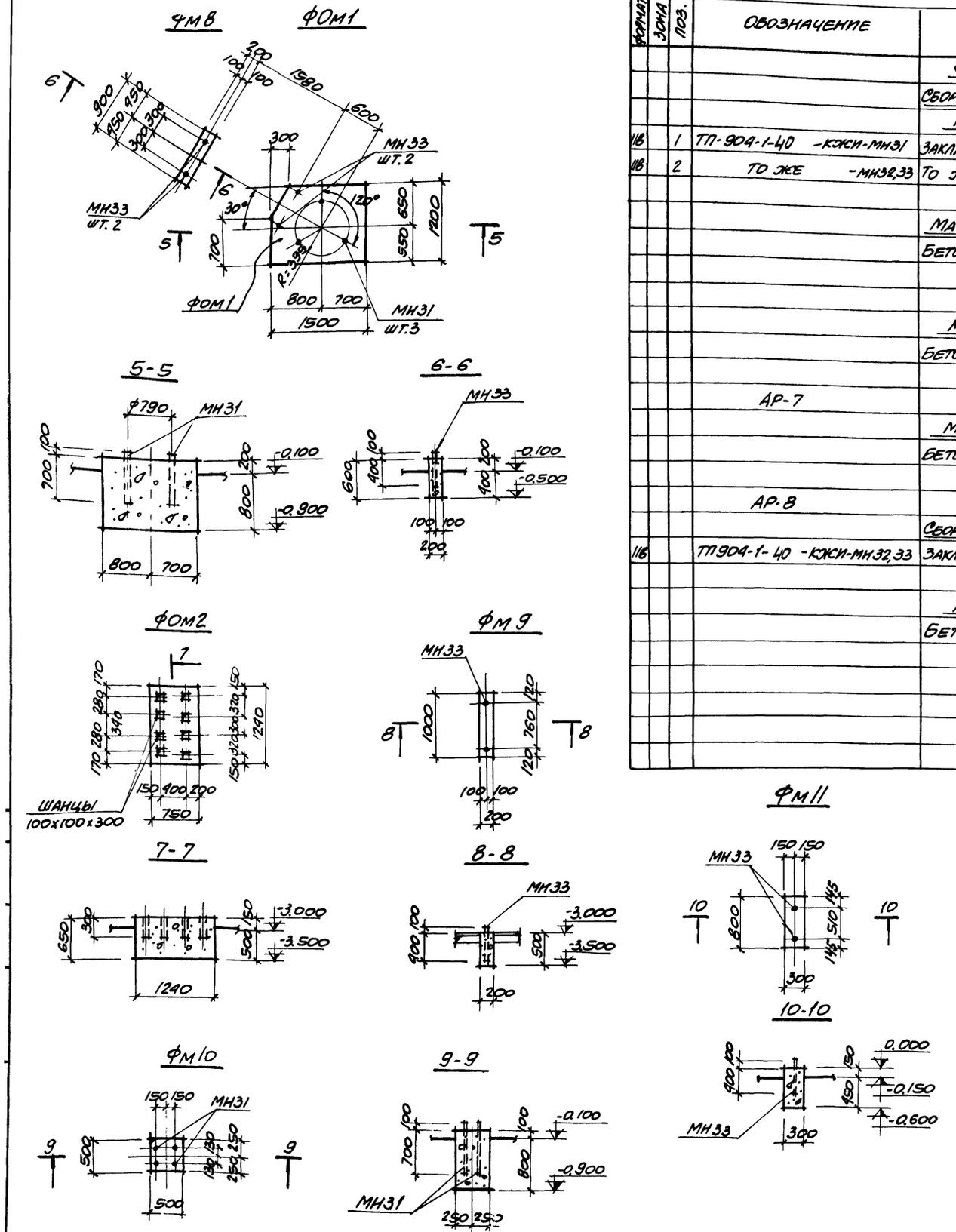

ФОРМАТ	ЗОНА	ПОЗ.	ОБОЗНАЧЕНИЕ	НАИМЕНОВАНИЕ	КОЛ.	ПРИМЕЧАНИЕ
				ФОМ1		
				СБОРОЧНЫЕ ЕДИНИЦЫ		
				И ДЕТАЛИ		
11В		1	ТП-904-1-40 -КЖИ-МН31	ЗАКЛАДНОЕ ИЗДЕЛИЕ МН31	3	
11В		2	ТО ЖЕ -МН32,33	ТО ЖЕ МН33	2	
				МАТЕРИАЛЫ		
				БЕТОН МАРКИ 100	1.8	м3
				ФОМ2		
				МАТЕРИАЛЫ		
				БЕТОН МАРКИ 100	0.6	м3
			АР-7	ФОМ3		
				МАТЕРИАЛЫ		
				БЕТОН МАРКИ 100	0.3	м3
			АР-8	ФОМ4		
				СБОРОЧН. ЕДИНИЦЫ И ДЕТАЛИ		
11В			ТП904-1-40 -КЖИ-МН32,33	ЗАКЛАДНОЕ ИЗДЕЛИЕ МН32	3	
				МАТЕРИАЛЫ		
				БЕТОН МАРКИ 100	0.3	м3

ФОРМА	ЗОНА	ПОЗ.	ОБОЗНАЧЕНИЕ	НАИМЕНОВАНИЕ	КОЛ.	ПРИМЕЧАНИЕ
				ФМ8		
				СБОРОЧН. ЕДИНИЦЫ И ДЕТАЛИ		
11В		2	ТП904-1-40 -КЖИ-МН32,33	ЗАКЛАДНОЕ ИЗДЕЛИЕ МН33	2	
				МАТЕРИАЛЫ		
				БЕТОН МАРКИ „100"	0.1	м3
				ФМ9		
				СБОРОЧН. ЕДИНИЦЫ И ДЕТАЛИ		
11В		2	ТП904-1-40 -КЖИ-МН32,33	ЗАКЛАДНОЕ ИЗДЕЛИЕ МН33	2	
				МАТЕРИАЛЫ		
				БЕТОН МАРКИ 100	0.1	м3
				ФМ10		
				СБОРОЧН. ЕДИНИЦЫ И ДЕТАЛИ		
11В		1	ТП904-1-40 -КЖИ-МН31	ЗАКЛАДНОЕ ИЗДЕЛИЕ МН31	4	
				МАТЕРИАЛЫ		
				БЕТОН МАРКИ 100	0.2	м3
				ФМ11		
				СБОРОЧНЫЕ ЕДИНИЦЫ		
				И ДЕТАЛИ		
11В		2	ТП904-1-40 -КЖИ-МН32,33	ЗАКЛАДНОЕ ИЗДЕЛИЕ МН33	2	
				МАТЕРИАЛЫ		
				БЕТОН МАРКИ 100	0.1	м3

8

7260/V

ИЗМ.	ЛИСТ	№ ДОКУМ.	ПОДП.	ДАТА
СТ. ТЕХН.		МАЛАНЧУК		
СТ. ИНЖ.		ГОРСКАЯ		
РУК. ГР.		БЕСКОРОВАЙНЫЙ		
НАЧ. ОСП.		ЛОЗОВ		
Г. ИНЖ. ПР.		ТЮРИН		28.11.77

ТП 904-1-40 -АР

КОМПРЕССОРНАЯ СТАНЦИЯ 4К-30А

ЛИТ.	ЛИСТ	ЛИСТОВ
Р	6	

ФУНДАМЕНТЫ. ФОМ1; ФОМ2; ФМ8÷ФМ11.

ГОССТРОЙ СССР РОСТОВСКИЙ ПРОМСТРОЙНИНПРОЕКТ

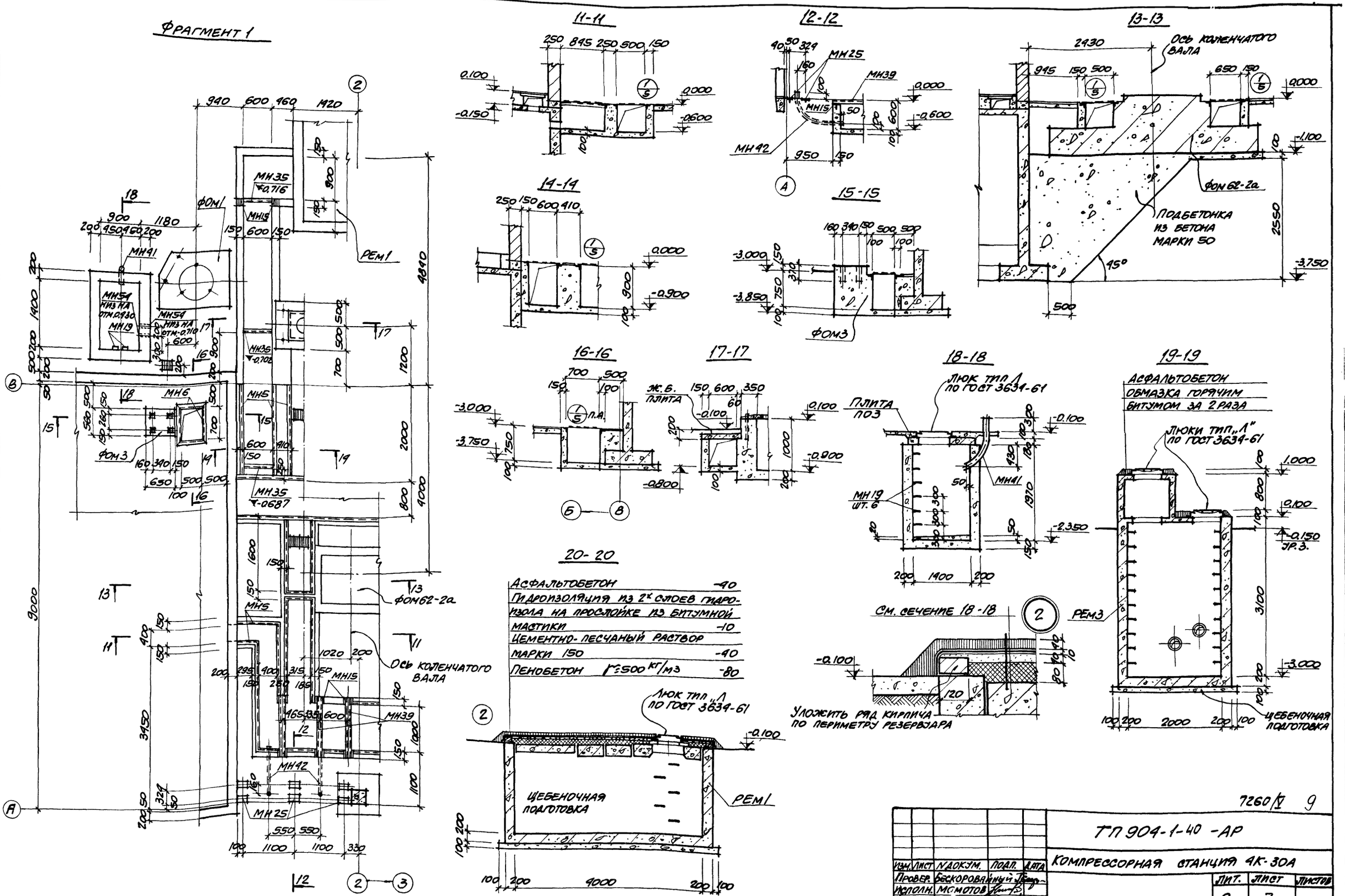

ТИПОВОЙ ПРОЕКТ 904-1-40 АЛЬБОМ V

СОГЛАСОВАНО:

ОВК	Аникин
Гипростройдормаш	Леонов

7260/V 9

ИЗМ.	ЛИСТ	N ДОКУМ.	ПОДП.	ДАТА
ПРОВЕР.	БЕСКОРОВАЙНЫЙ			
ИСПОЛН.	МОМОТОВ			
СТ. ИНЖ.	ГОРСКАЯ			
РУК. ГР.	БЕСКОРОВАЙНЫЙ			
НАЧ. ОСЛ.	ЛОЗОВ			

ТП 904-1-40 -АР

КОМПРЕССОРНАЯ СТАНЦИЯ 4К-30А

ЛИТ.	ЛИСТ	ЛИСТОВ
Р	7	

ФРАГМЕНТ 1.
СЕЧЕНИЯ 11-11÷20-20.

ГОССТРОЙ СССР
РОСТОВСКИЙ ПРОМСТРОЙНИЙ ПРОЕКТ

Типовой проект 904-1-40 Альбом V

Фрагмент 2

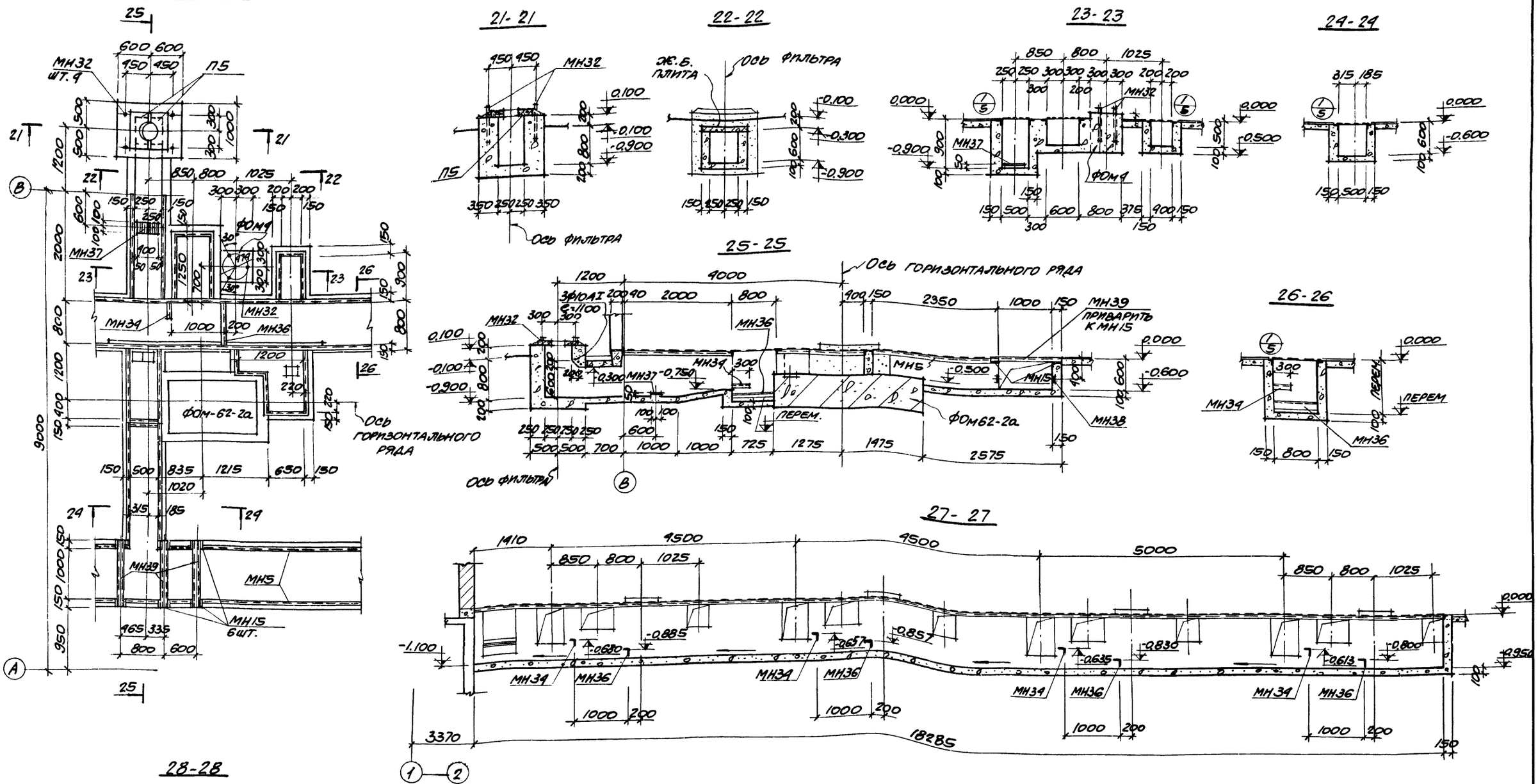

1. Сечения 27-27 и 28-28 замаркированы на АР-5.

7260/V 10

					ТП-904-1-40 - АР
Изм.	Лист	№ докум.	Подп.	Дата	Компрессорная станция 4К-30А
Провер.		Бескоровайный			Лит. Р / Лист 8 / Листов
Исполн.		Комотов			
Ст. инж.		Горская			
Рук. гр.		Бескоровайный			Фрагмент 2. Сечения 21-21÷28-28.
Нач. осл.		Лозов			Госстрой СССР Ростовский Промстройниипроект

К... ПЛАН НА ОТМ. 0.250

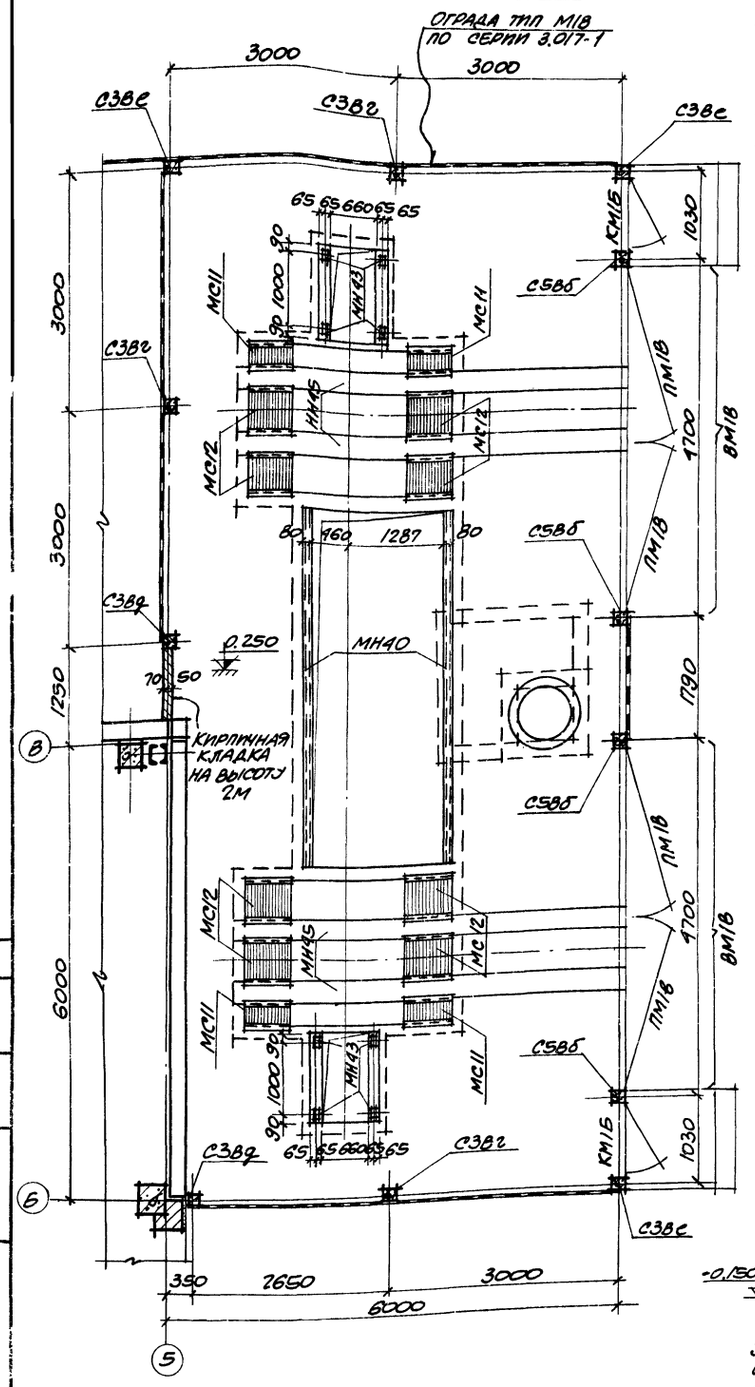

СПЕЦИФИКАЦИЯ ЭЛЕМЕНТОВ, ЗАМАРКИРОВАННЫХ НА АР-9÷АР-12

МАРКА	ОБОЗНАЧЕНИЕ	НАИМЕНОВАНИЕ	КОЛ.	ПРИМЕЧАНИЕ
		КТП		
		ПЛАН НА ОТМ. 0.250		
		ОГРАДА ТИП М1В		
С3Вг	3.017-1, вып.1	СБ. Ж.Б. СТОЛБ	3	
С3Ве	ТО ЖЕ	ТО ЖЕ	3	
С3Вд	"	"	2	
С5Вб	"	"	4	
ПМ1В	3.017-1, вып.5	ПОЛОТНО ВОРОТ ВМ1В	4	
КМ1Б	ТО ЖЕ	СТАЛЬНАЯ КАЛИТКА	2	
—	ГОСТ 5336-67	СЕТКА N50-2,5; ШИР. 2М	56.1	КГ
МС4	3.017-1, вып. 2	СОЕДИНИТЕЛЬНОЕ ИЗДЕЛИЕ	8	
МС5	ТО ЖЕ	ТО ЖЕ	12	
МС11	ТП904-1-40 -КЖИ-МС11;12	СОЕДИНИТЕЛЬНОЕ ИЗДЕЛИЕ	4	
МС12	ТО ЖЕ -МС11;12	ТО ЖЕ	8	
МН40	" -МН40	ИЗДЕЛИЕ ЗАКЛАДНОЕ	2	
МН43	" -МН43	ТО ЖЕ	8	
МН45	" -МН45	"	4	
Л	ГОСТ 3634-61	ЛЮК	1	
		КТП		
		ПЛАН ПОДЗЕМНЫХ КОНСТРУКЦИЙ		
Ф6	3.017-1, вып.1	СБ. Ж.Б. ФУНДАМЕНТ	4	
РЕМ2	КЖ-12	РЕЗЕРВУАР	1	
МС13	ТП904-1-40 -КЖИ-МС13	СОЕДИНИТЕЛЬНОЕ ИЗДЕЛИЕ	2	
МН44	ТО ЖЕ -МН44	ИЗДЕЛИЕ ЗАКЛАДНОЕ	8	
МН46	" -МН46÷МН48	ТО ЖЕ	2	
МН47	" "	"	1	
МН48	" "	"	2	
МН49	" -МН49;50	"	3	
МН50	" "	"	2	
МН51	" -МН51;52	"	2	
МН52	" "	"	2	
МН53	" -МН53	"	1	
ДУ80	3.901-5	САЛЬНИК ℓ=200	2	

МАРКА	ОБОЗНАЧЕНИЕ	НАИМЕНОВАНИЕ	КОЛ.	ПРИМЕЧАНИЕ
		ПЛАН НА ОТМ. 0.000		
		ОГРАДА ТИП М1А		
С3Ад	3.017-1, вып.1	СБ. Ж.Б. СТОЛБ	7	
С3Ае	ТО ЖЕ	ТО ЖЕ	1	
С3Аж	"	"	4	
КМ1А	3.017-1, вып.5	СТАЛЬНАЯ КАЛИТКА	2	
—	ГОСТ 5336-67	СЕТКА N50-2,5; ШИР. 1.0М	70	КГ
МС2	3.017-1, вып.2.	СОЕДИНИТЕЛЬНОЕ ИЗДЕЛИЕ	20	
МС5	ТО ЖЕ	ТО ЖЕ	20	
		КАМЕРА ГЛУШЕНИЯ ШУМА		
П1	ТП904-1-40 -КЖИ-П1	ПЛИТА	1	
П2	ТО ЖЕ -П2	"	1	
П3	" -П3	"	1	
МС17	" -КЖИ-МС17	СОЕДИНИТЕЛЬНОЕ ИЗДЕЛИЕ	1	
МС18	" -КЖИ-МС18	ТО ЖЕ	1	
		ЩИТЫ ДЕРЕВЯННЫЕ		СМ.АР-15
МС10	ТП904-1-40 -КЖИ-МС10	СОЕДИНИТЕЛЬНОЕ ИЗДЕЛИЕ	12	
МС14	ТО ЖЕ -МС14	ТО ЖЕ	2	
МС15	" -МС15	"	1	
МС16	"	"	1	
		ЭЛЕМЕНТЫ КРЕПЛЕНИЯ ПЕРЕПЛЕТОВ		
П1	1.436-4, вып.1	СТАЛЬНОЙ ПРОФИЛЬ N1	4	ℓ=5700
МС3	ТО ЖЕ	НАЦЕЛЬНИК	2	
К5	"	СЛЕЗНИК	8	
МП2	2.436-2, вып.2	КРЕПЕЖНЫЙ ЭЛЕМЕНТ	8	
МП4	ТО ЖЕ	ТО ЖЕ	20	
МП5	"	"	40	
МП17	"	"	12	
МП32	"	"	8	
МП34	"	"	12	

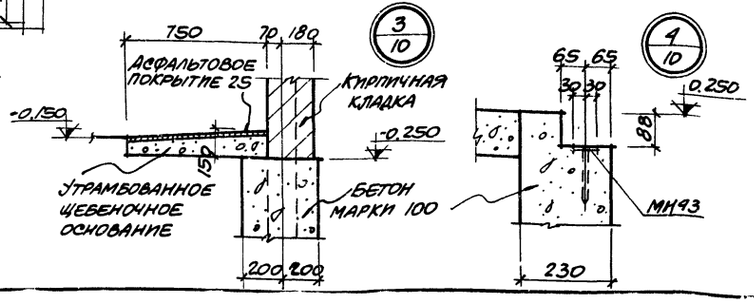

7260/V 11

ИЗМ.	ЛИСТ	№ ДОКУМ.	ПОДП.	ДАТА
ПРОВЕР.	БЕСКОРОВАЙНЫЙ			
СТ.ИНЖ.	ГОРСКАЯ			
РУК.ГР.	БЕСКОРОВАЙНЫЙ			
НАЧ.ОСП.1	ЛОЗОВ			
ГЛ.ИНЖ.ПР.	ТЮРИН			28.11.77

ТП 904-1-40 -АР

КОМПРЕССОРНАЯ СТАНЦИЯ 4К-30А

ЛИТ.	ЛИСТ	ЛИСТОВ
Р	9	

КТП. ПЛАН НА ОТМ. 0.250. СПЕЦИФИКАЦИЯ ЭЛЕМЕНТОВ, ЗАМАРКИРОВАННЫХ НА АР-9÷АР-12

ГОССТРОЙ СССР РОСТОВСКИЙ ПРОМСТРОЙНИЙПРОЕКТ

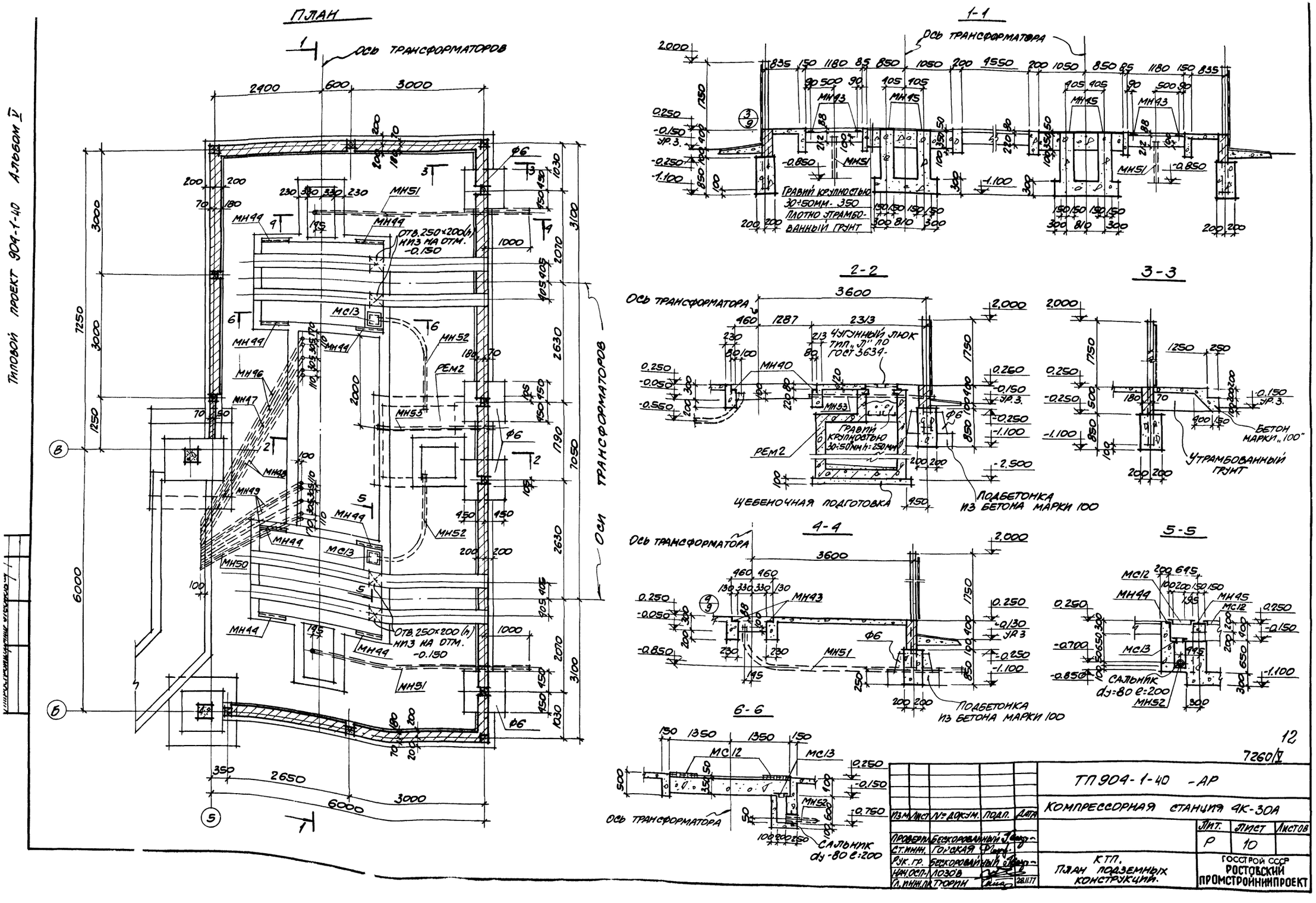
ПЛАН
ОСЬ ТРАНСФОРМАТОРОВ
ОСИ ТРАНСФОРМАТОРОВ
ОТВ. 250×200 (h) НИЗ НА ОТМ. -0.150
1-1
ОСЬ ТРАНСФОРМАТОРА
ГРАВИЙ КРУПНОСТЬЮ 30÷50ММ - 350
ПЛОТНО УТРАМБОВАННЫЙ ГРУНТ
2-2
ЧУГУННЫЙ ЛЮК ТИП „Л" ПО ГОСТ 3634
ГРАВИЙ КРУПНОСТЬЮ 30÷50ММ h=250ММ
ЩЕБЕНОЧНАЯ ПОДГОТОВКА
ПОДБЕТОНКА ИЗ БЕТОНА МАРКИ 100
3-3
БЕТОН МАРКИ „100"
УТРАМБОВАННЫЙ ГРУНТ
4-4
5-5
САЛЬНИК dy=80 e=200
6-6
САЛЬНИК dy-80 e=200
ТИПОВОЙ ПРОЕКТ 904-1-40 АЛЬБОМ V
12
7260/V
ТП 904-1-40 -АР
КОМПРЕССОРНАЯ СТАНЦИЯ 4К-30А
ИЗМ. ЛИСТ № ДОКУМ. ПОДП. ДАТА
ПРОВЕРИЛ БЕСКОРОВАЙНЫЙ
СТ. ИНЖ. ГОРСКАЯ
РУК. ГР. БЕСКОРОВАЙНЫЙ
НАЧ. ОСП-1 ЛОЗОВ
ГЛ. ИНЖ. ПР. ТЮРИН 28.11.77
ЛИТ. Р
ЛИСТ 10
ЛИСТОВ
КТП. ПЛАН ПОДЗЕМНЫХ КОНСТРУКЦИЙ.
ГОССТРОЙ СССР РОСТОВСКИЙ ПРОМСТРОЙНИИПРОЕКТ

ПЛАН НА ОТМ. 0.000

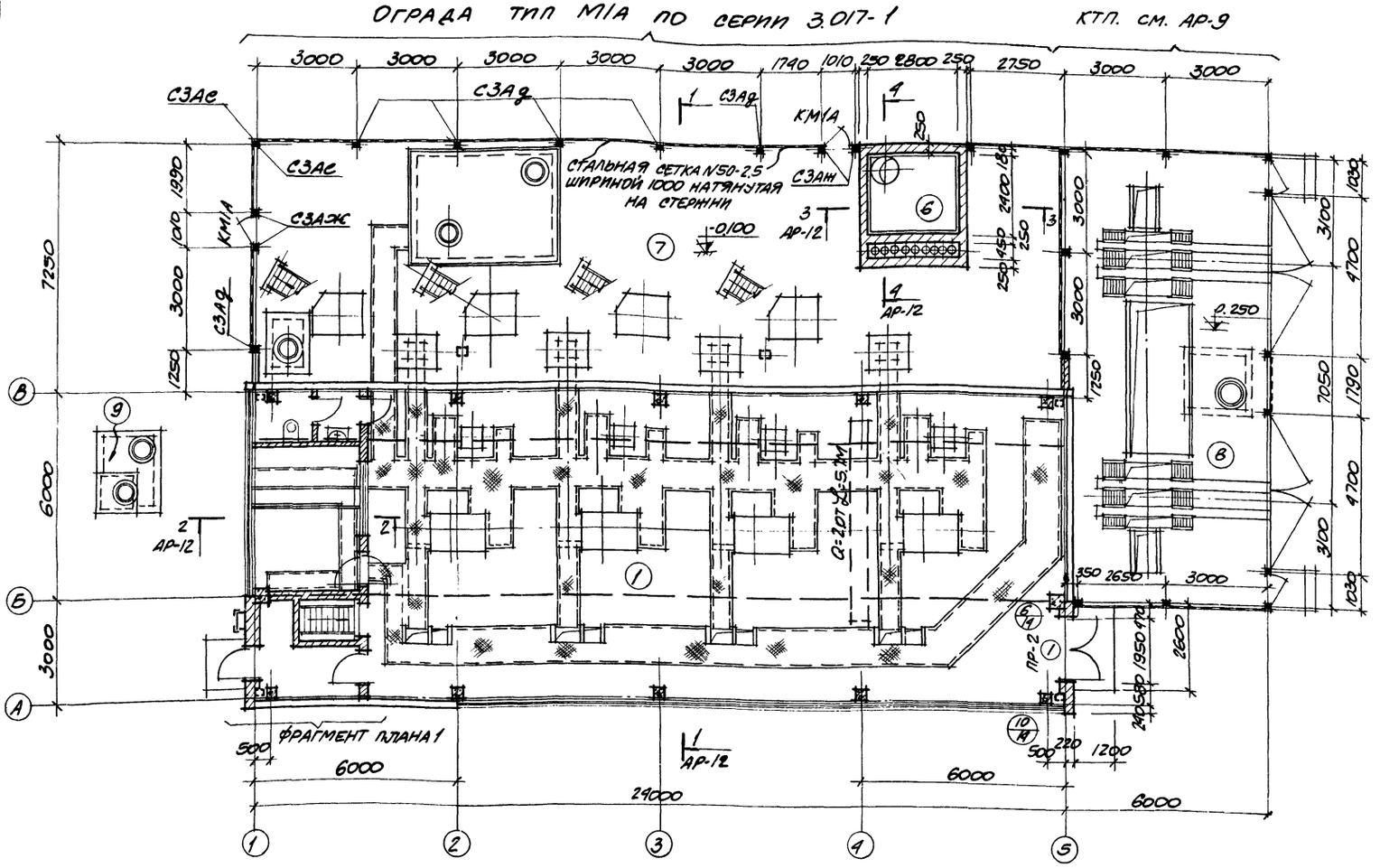

ФРАГМЕНТ ПЛАНА 1

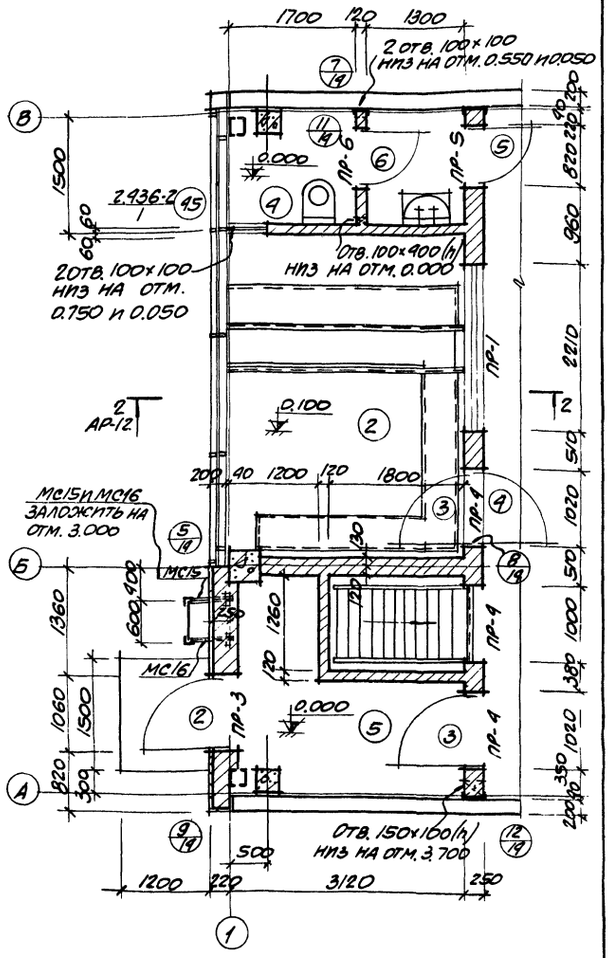

ЭКСПЛИКАЦИЯ ПОМЕЩЕНИЙ

№	НАИМЕНОВАНИЕ	КАТЕГОРИЯ ПРОИЗВОДСТВ. ПО ВЗРЫВО- И ПОЖ. ОПАСН.	№	НАИМЕНОВАНИЕ	КАТЕГОРИЯ ПРОИЗВОДСТВ. ПО ВЗРЫВО- И ПОЖ. ОПАСН.
1	МАШИННЫЙ ЗАЛ	Г	6	КАМЕРА ГЛУШЕНИЯ ШУМА	—
2	ПОМЕЩЕНИЕ ОПЕРАТОРА	Д	7	ПЛОЩАДКА ВОЗДУХОСБОРНИКОВ	—
3	НАСОСНАЯ СТАНЦИЯ	Д	8	КТП (ОТКРЫТАЯ)	—
4	САНУЗЕЛ	—	9	КАМЕРА ОХЛАЖДЕННОЙ ВОДЫ (РЕМЗ)	—
5	ТАМБУР	—			

1. ЭЛЕМЕНТЫ, ЗАМАРКИРОВАННЫЕ НА ДАННОМ ЛИСТЕ, УЧТЕНЫ В СПЕЦИФИКАЦИИ НА АР-9.
2. НАСОСНАЯ СТАНЦИЯ СОВМЕЩЕНА С ПЛАНОМ ПОДЗЕМНОГО ХОЗЯЙСТВА НА АР-5.
3. ВЕДОМОСТЬ ПРОЕМОВ ДВЕРЕЙ СМ. НА АР-4, ВЕДОМОСТЬ ПЕРЕМЫЧЕК - НА АР-3.

13

7260/V

ИЗМ.	ЛИСТ	N ДОКУМ.	ПОДП.	ДАТА	ТП904-1-40 -АР
ПРОВЕР.	БЕСКОРОВАЙНЫЙ				КОМПРЕССОРНАЯ СТАНЦИЯ 4К-30А
СТ. ИНЖ.	ГОРСКАЯ				ЛИТ. Р / ЛИСТ 11 / ЛИСТОВ
РУК. ГР.	БЕСКОРОВАЙНЫЙ				
НАЧ. ОСП-1	ЛОЗОВ				ПЛАН НА ОТМ. 0.000.
ГЛ. ИНЖ. ПР.	ТЮРИН			28.11.77	ГОССТРОЙ СССР РОСТОВСКИЙ ПРОМСТРОЙНИИПРОЕКТ
ГЛ. ИНЖ. ИН.	НИКИТЕНКО				

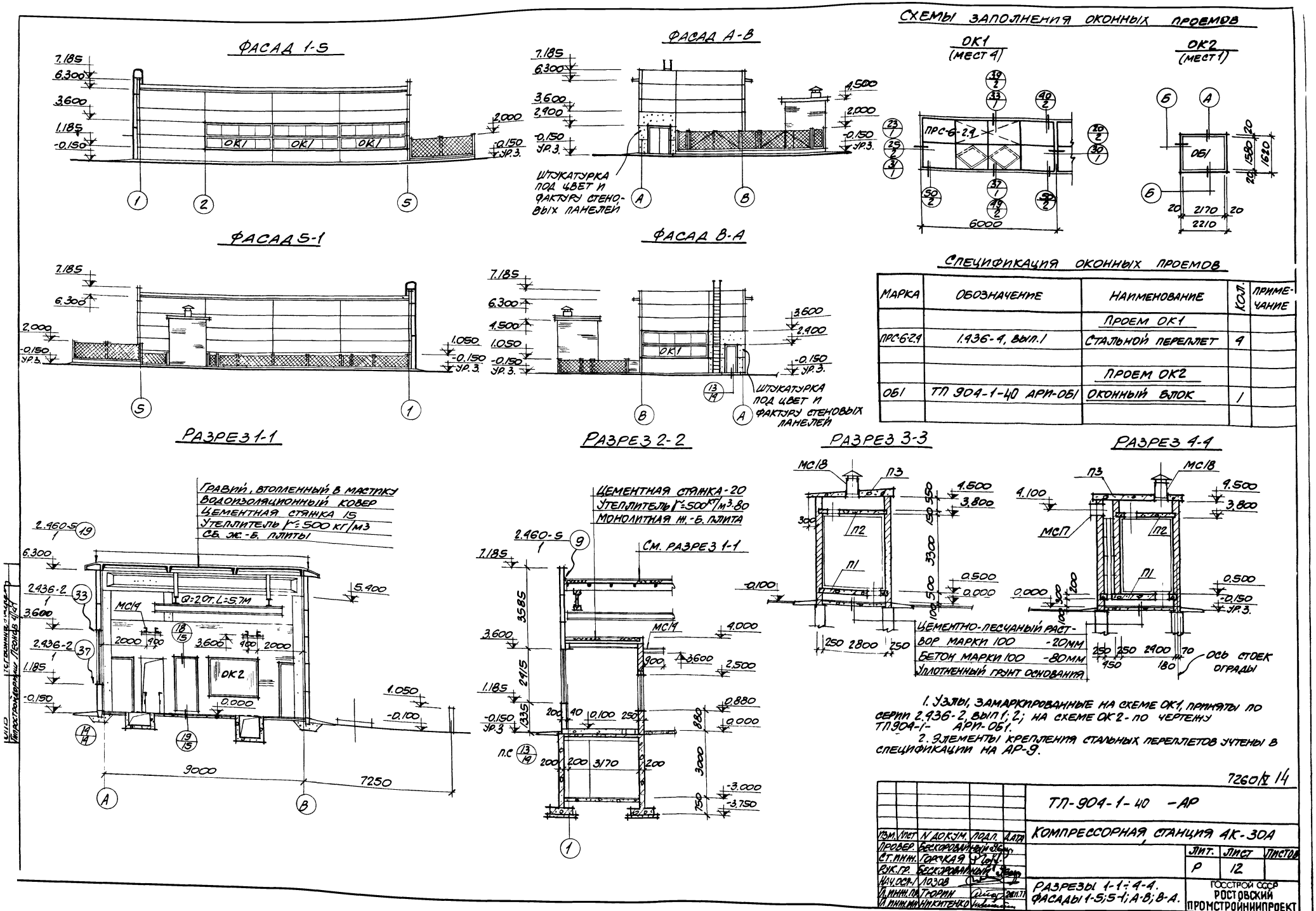

СПЕЦИФИКАЦИЯ ОКОННЫХ ПРОЕМОВ

МАРКА	ОБОЗНАЧЕНИЕ	НАИМЕНОВАНИЕ	КОЛ.	ПРИМЕЧАНИЕ
		ПРОЕМ ОК1		
ПРС-6-2.4	1.436-4, вып.1	СТАЛЬНОЙ ПЕРЕПЛЕТ	4	
		ПРОЕМ ОК2		
ОБ1	ТП 904-1-40 АРИ-ОБ1	ОКОННЫЙ БЛОК	1	

1. УЗЛЫ, ЗАМАРКИРОВАННЫЕ НА СХЕМЕ ОК1, ПРИНЯТЫ ПО СЕРИИ 2.436-2, ВЫП 1; 2; НА СХЕМЕ ОК2 - ПО ЧЕРТЕЖУ ТП904-1- АРИ-ОБ1.
2. ЭЛЕМЕНТЫ КРЕПЛЕНИЯ СТАЛЬНЫХ ПЕРЕПЛЕТОВ УЧТЕНЫ В СПЕЦИФИКАЦИИ НА АР-9.

7260/V 14

ИЗМ.	ЛИСТ	N ДОКУМ.	ПОДП.	ДАТА
ПРОВЕР.	БЕСКОРОВАЙНЫЙ			
СТ. ИНЖ.	ГОРСКАЯ			
РУК. ГР.	БЕСКОРОВАЙНЫЙ			
НАЧ. ОСН.	ЛОЗОВ			
Л. ИНЖ. ПР.	ТЮРИН			
Л. ИНЖ. МН.	НИКИТЕНКО			

ТИПОВОЙ ПРОЕКТ 904-1-40 АЛЬБОМ V

ПЛАН ПОЛОВ НА ОТМ. 0.000

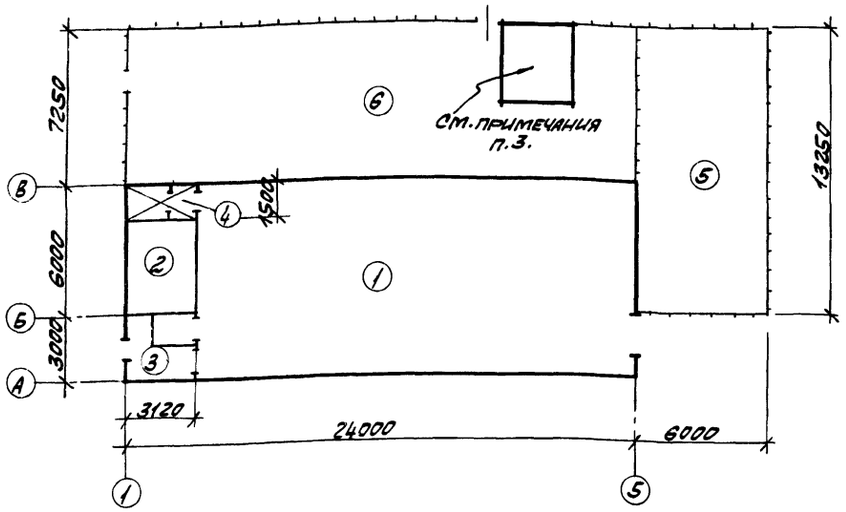

ПЛАН ПОЛА НА ОТМ. -3.000

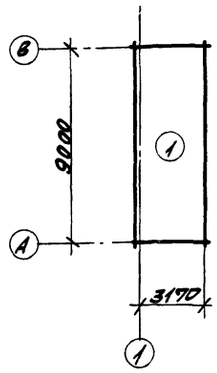

ПЛАН КРОВЛИ

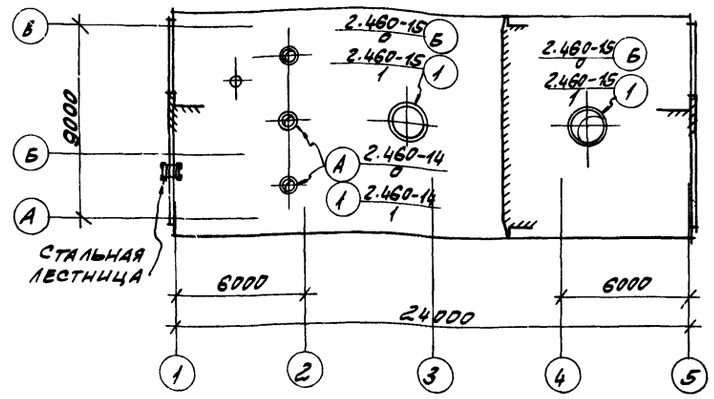

СПЕЦИФИКАЦИЯ ЭЛЕМЕНТОВ, ЗАМАРКИРОВАННЫХ НА ДАННОМ ЛИСТЕ

МАРКА	ОБОЗНАЧЕНИЕ	НАИМЕНОВАНИЕ	КОЛ.	ПРИМЕЧАНИЕ
КРЗ	2.460-15, вып. 1	СТАЛЬНОЙ КОЗЫРЕК	2	
ФЭ9	ТО ЖЕ	ФАСОННЫЙ ЭЛЕМЕНТ	2	
ПП5	"	ПРИЖИМНАЯ ПОЛОСА	2	
КС 6	2.460-14, вып.1	СТЯЖНОЕ КОЛЬЦО	1	
КС 8	ТО ЖЕ	ТО ЖЕ	1	
КС 11	"	"	1	
КЛ 1	"	СТАЛЬНОЙ КОЛПАК	1	
КЛ 3	"	ТО ЖЕ	1	
КЛ 6	"	"	1	
ПП 1	"	ПРИЖИМНАЯ ПОЛОСА	2	
ПП 2	"	ТО ЖЕ	1	
ФЭ1	"	ФАСОННЫЙ ЭЛЕМЕНТ	2	
ФЭ2	"	ТО ЖЕ	1	
	КМ-5	СТАЛЬНАЯ ЛЕСТНИЦА	1	

ЭКСПЛИКАЦИЯ ПОЛОВ

ТИП ПО ПРОЕКТУ	КОНСТРУКЦИЯ ПОЛА	МАТЕРИАЛ СЛОЯ	ТИП СЛОЯ	ТОЛЩ. СЛОЯ, ММ	ДОПОЛНИТЕЛЬНЫЕ УКАЗАНИЯ
1		ПЛИТКИ КЕРАМИЧЕСКИЕ ГОСТ 6787-69	П-43	13	
		ЦЕМЕНТНО-ПЕСЧАНЫЙ РАСТВОР МАРКИ 100	—	15	
		БЕТОН МАРКИ 100	—	100	
		УПЛОТНЕННЫЙ ГРУНТ ОСНОВАНИЯ	—	—	
2		ЛИНОЛЕУМ ГОСТ 7251-66 ИЛИ ГОСТ 14632-82	П-71	3	СОСТАВ МАСТИКИ СМ. П.1.13. СНИП III-В.14-72
		ПРОСЛОЙКА ИЗ ХОЛОДНОЙ МАСТИКИ НА ВОДОСТОЙКИХ ВЯЖУЩИХ	—	1	
		ЛЕГКИЙ БЕТОН МАРКИ 50 С γ = 1100 КГ/М3	С-3	246	
		Ж.Б. ПЕРЕКРЫТИЕ	—	—	
3		ПЛИТКИ КЕРАМИЧЕСКИЕ ГОСТ 6787-69	П-43	10	
		ЦЕМЕНТНО-ПЕСЧАНЫЙ РАСТВОР МАРКИ 100	—	15	
		БЕТОН МАРКИ 100	—	125	
		Ж.Б. ПЕРЕКРЫТИЕ	—	—	
4		ПЛИТКИ КЕРАМИЧЕСКИЕ ГОСТ 6787-69	П-44	10	СОСТАВ МАСТИКИ СМ. П.1.13 СНИП III-В.14-72
		ЦЕМЕНТНО-ПЕСЧАНЫЙ РАСТВОР МАРКИ 100	—	15	
		ГИДРОИЗОЛЯЦИЯ ИЗ 2 СЛОЕВ ИЗОЛА (ИЛИ ГИДРОИЗОЛА) НА ПРОСЛОЙКЕ ИЗ БИТУМНОЙ МАСТИКИ С			
		ВТАПЛИВАНИЕМ В ВЕРХНЮЮ ОБМАЗКУ СЛОЯ ПЕСКА	—	10	
		ЦЕМЕНТНО-ПЕСЧАНЫЙ РАСТВОР МАРКИ 100	С-1а	20	
		БЕТОН МАРКИ 100	—	80	
		Ж.Б. ПЕРЕКРЫТИЕ	—	—	
5		БЕТОН МАРКИ „100"	—	120	
		НАСЫПНОЙ УПЛОТНЕННЫЙ ГРУНТ СО ЩЕБНЕМ ВТРАМБОВАННЫМ В ВЕРХНИЙ СЛОЙ	—	—	
6		ЩЕБЕНЬ ВТРАМБОВАННЫЙ В ГРУНТ	—	80	

1. В ТАБЛИЦЕ ЭКСПЛИКАЦИИ ПОЛОВ ТИПЫ СЛОЕВ ОБОЗНАЧЕНЫ ПО СНИП II-В.8-71.
2. ПОЛ ТИП 1 ВЫПОЛНЯТЬ С УЧЕТОМ НАЛИЧИЯ КАНАЛОВ, ПЕРЕКРЫВАЕМЫХ ЩИТАМИ ИЗ РИФЛЕНОЙ СТАЛИ. ЩИТЫ РАЗРАБОТАНЫ И УЧТЕНЫ В ЧЕРТЕЖАХ МАРКИ КМ.
3. СОСТАВ ПОЛА В КАМЕРЕ ГЛУШЕНИЯ СМ. НА РАЗРЕЗЕ 3-3 НА АР-12.

СОГЛАСОВАНО:
ОВК Аникин
ОПВ Червонная
Гидростройдеталь Лесунов

ИЗМ.	ЛИСТ	№ ДОКУМ.	ПОДП.	ДАТА
ПРОВЕР.		БЕСКОРОВАЙНЫЙ		
ИСПОЛН.		МОМОТОВ		
СТ.ИНЖ.		ГОРСКАЯ		
РУК. ГР.		БЕСКОРОВАЙНЫЙ		
НАЧ.ОТД-Л		ЛОЗОВ		
ГЛ.ИНЖ.ПР.		ТНОРИН		28.11.77

ТП 904-1-40 АР.

КОМПРЕССОРНАЯ СТАНЦИЯ 4К-30А

ЛИТ.	ЛИСТ	ЛИСТОВ
Р	13	

ПЛАН ПОЛОВ. ПЛАН КРОВЛИ.

ГОССТРОЙ СССР РОСТОВСКИЙ ПРОМСТРОЙНИИПРОЕКТ

7260/V 15

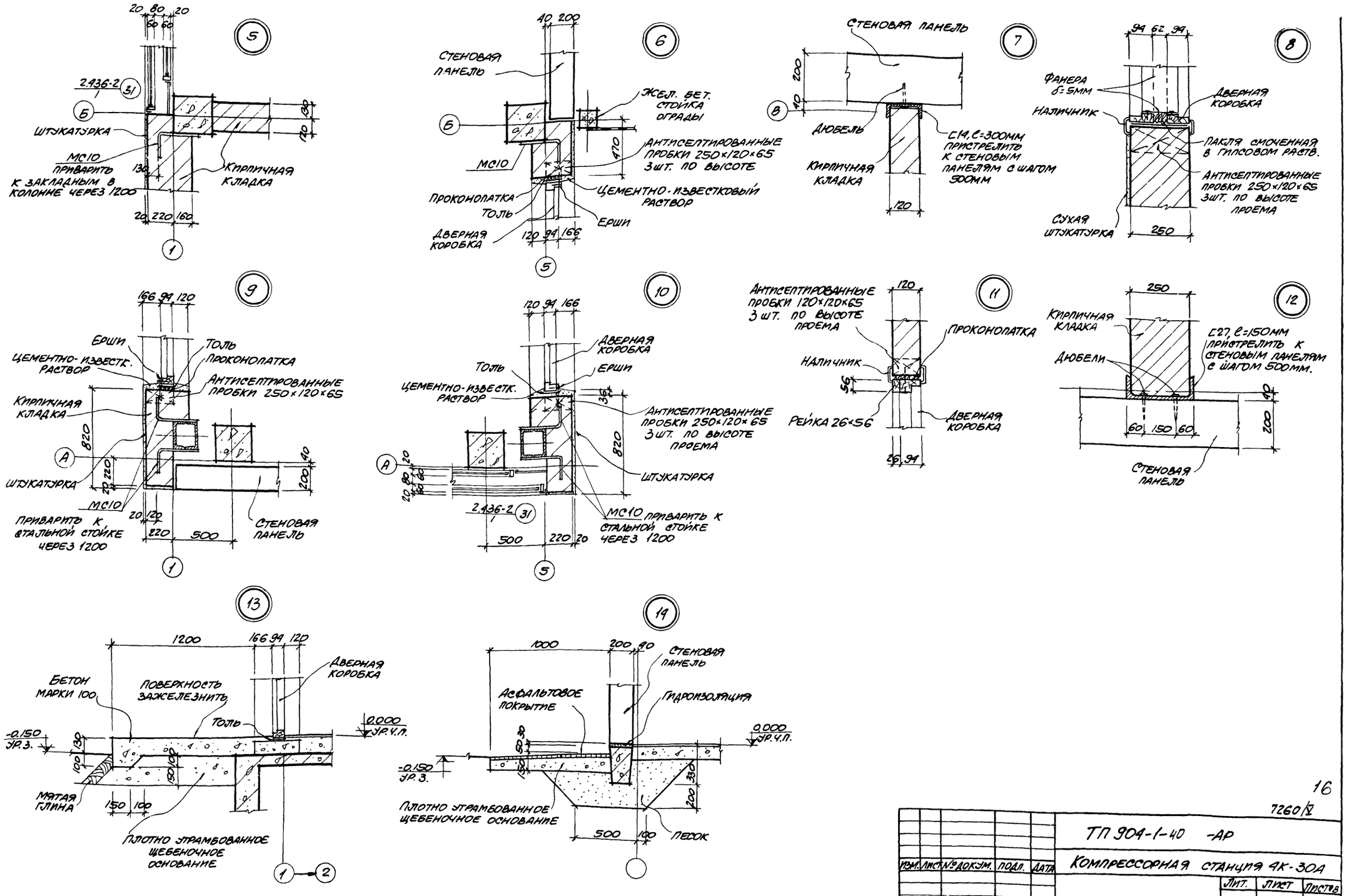

...ПОВОЙ ПРОЕКТ 904-1-40 АЛЬБОМ V

СОГЛАСОВАНО

16

7260/V

					ТП 904-1-40 -АР
ИЗМ.	ЛИСТ	№ ДОКУМ.	ПОДП.	ДАТА	КОМПРЕССОРНАЯ СТАНЦИЯ 4К-30А
					ЛИТ. Р / ЛИСТ 14 / ЛИСТОВ
СТ.ИНЖ.		ЭРСКАЯ			
РУК.ГР.		БЕСКОРОВАЙНЫЙ			
НАЧ.ОСП.		ЛОЗОВ			УЗЛЫ 7÷16.
Л.ИНЖ.ПР.		ТЮРИН		28.11.77	ГОССТРОЙ СССР РОСТОВСКИЙ ПРОМСТРОЙНИИПРОЕКТ

СХЕМА РАСКЛАДКИ ДЕРЕВЯННЫХ ЩИТОВ

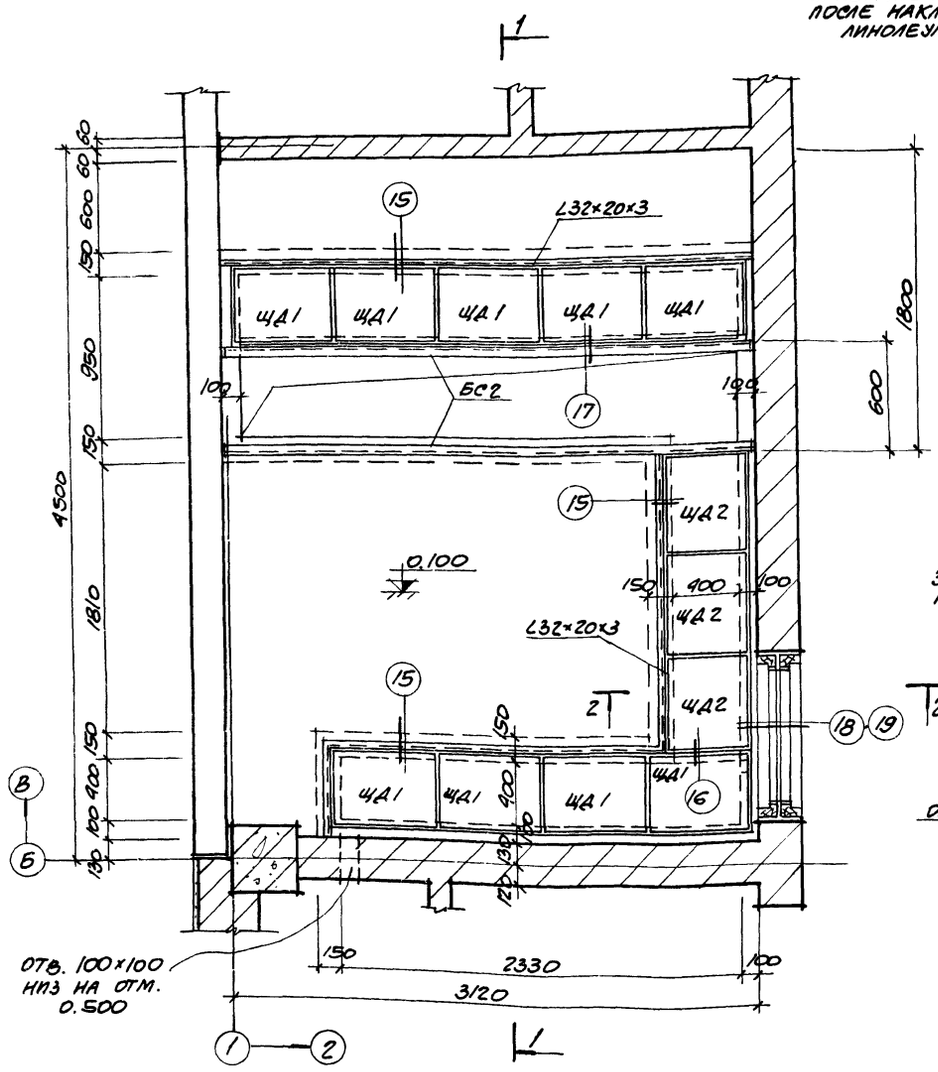

1-1

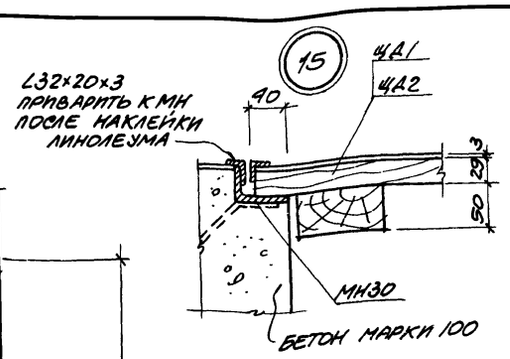

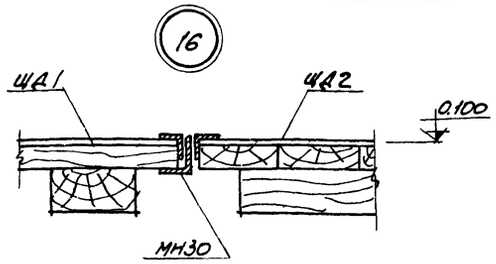

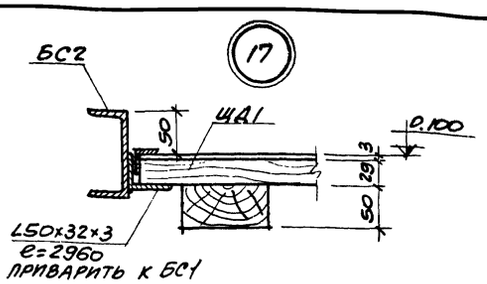

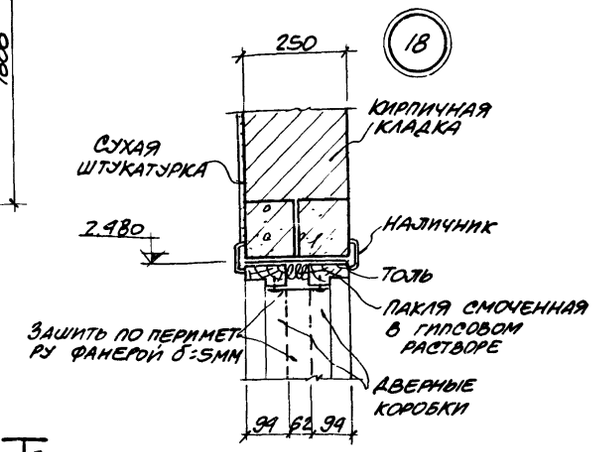

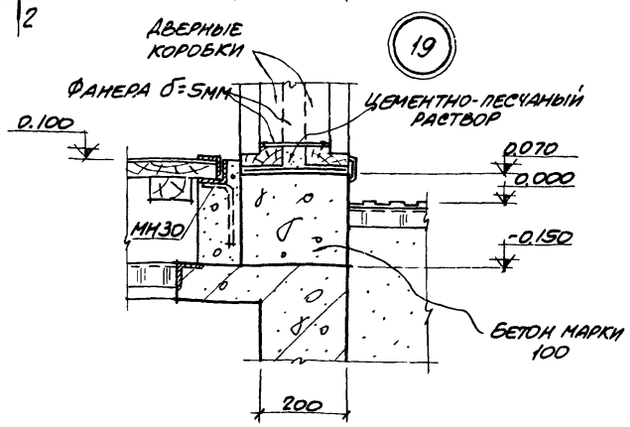

2-2

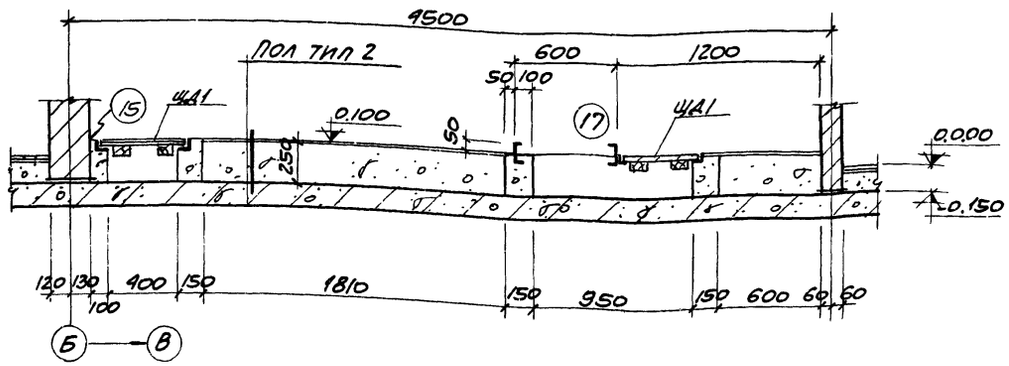

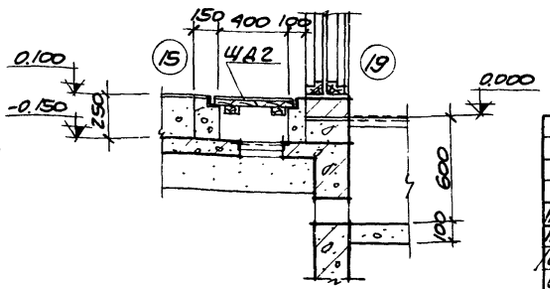

СПЕЦИФИКАЦИЯ ЭЛЕМЕНТОВ, ЗАМАРКИРОВАННЫХ НА ДАННОМ ЛИСТЕ

МАРКА	ОБОЗНАЧЕНИЕ	НАИМЕНОВАНИЕ	КОЛ.	ПРИМЕЧАНИЕ
ЩД 1	ТП 904-1-40 - АРИ-ЩД1; ЩД-2	ЩИТ ДЕРЕВЯННЫЙ	9	
ЩД 2	ТО ЖЕ	ТО ЖЕ	3	
БС2		[10 ГОСТ 8240-72 / ГОСТ 380-71* e=3100	2	
МН30	ТП 904-1-40 - КЖИ-МН30	ИЗДЕЛИЕ ЗАКЛАДНОЕ	13.0	М
—		L50×32×3 ГОСТ 8510-72 / ГОСТ 380-71* e=2960	5.7	КГ
—		L32×20×3 ГОСТ 8510-72 / ГОСТ 380-71*	9.0	КГ

7260/V 17

					ТП904-1-40 -АР
					КОМПРЕССОРНАЯ СТАНЦИЯ 4К-30А
ИЗМ.	ЛИСТ	№ ДОКУМ.	ПОДП.	ДАТА	ЛИТ. Р / ЛИСТ 15 / ЛИСТОВ
ПРОВЕР.	БЕСКОРОВАЙНЫЙ				
СТ.ТЕХН.	МАЛАНЧУК				
СТ.ИНЖ.	ГОРСКАЯ				
РУК.ГР.	БЕСКОРОВАЙНЫЙ				СХЕМА РАСКЛАДКИ ДЕРЕВЯННЫХ ЩИТОВ. ДЕТАЛИ 15÷19.
НАЧ.ОСП.	ЛОЗОВ				ГОССТРОЙ СССР РОСТОВСКИЙ ПРОМСТРОЙНИЙ ПРОЕКТ

Типовой проект 904-1-40 Альбом V

Ведомость основных комплектов рабочих чертежей

Обозначение	Наименование	Примечание
ТП 904-1-40 -АР	Архитектурно-строительные решения	
ТП 904-1-40 - КЖ	Конструкции железобетонные	
ТП 904-1-40 - КМ	Конструкции металлические	
ТП 904-1-40 - ВК	Внутренние водопровод и канализация	
ТП 904-1-40 - ОВ.	Отопление и вентиляция	

Ведомость чертежей основного комплекта марки КЖ.

Формат	Лист	Наименование	Примечание
А3	1	Общие данные (начало)	
"	2	Общие данные (продолжение)	
"	3	Общие данные (окончание)	
"	4	Маркировочная схема фундаментов, фундаментных балок, подпорных стенок.	
"	5	Фундаменты ФМ1 ÷ ФМ4	
"	6	Фундаменты ФМ5, ФМ6, ФМ7	
"	7	Спецификации к СТМ1 ÷ СТМ4, РЕМ1	
"	8	Стенка подпорная СТМ1	
"	9	Стенки подпорные СТМ2, СТМ3	
"	10	Стенка подпорная СТМ4	
"	11	Резервуар РЕМ1	
"	12	Резервуар РЕМ2	
"	13	Резервуар РЕМ3 опалубочный чертеж	
"	14	Резервуар РЕМ3 арматурный чертеж.	
"	15	Фундамент ФОМ-62-2а, участки монолитные УМ1, УМ2, УМ3.	
"	16	Перекрытие РКМ1	
"	17	Балки БМ1, БМ2, БФМ1	
"	18	Маркировочные схемы сборных элементов. Разрезы 1-1, 2-2.	
"	19	Разрезы 3-3 ÷ 12-12, узлы 1, 2, 3,	
"	20	Маркировочная схема плит перекрытия каналов и резервуара РЕМ1. Узлы 4, 5, 6.	
"	21	Маркировочные схемы стеновых панелей.	
"	22	Фрагменты 1 ÷ 13. Разрезы 1-1	
"	23	Плита ПМ2	

Типовой проект разработан в соответствии с действующими нормами и правилами и предусматривает мероприятия, обеспечивающие взрывопожарную и пожарную безопасность при эксплуатации здания.

Главный инженер проекта - У. Тюрин У.

Ведомость применённых и ссылочных документов

Обозначение	Наименование	Примечание
ГОСТ 3634-61	Люки чугунные для смотровых колодцев.	
1.139-1 в.1	Перемычки ж-б. сборные для жилых и общественных зданий. Перемычки для стен из одинарного кирпича	
1.400-6 в.1	Унифицированные закладные детали сборных ж-б. конструкций зданий промышленных предприятий	
1.400-7	Стальные изделия для сопряжения сборных ж-б. конструкций одноэтажных промышленных зданий. Рабочие чертежи	
1.412-1 в. II	Монолитные ж-б. фундаменты под типовые колонны прямоугольного сечения одноэтажных промышленных зданий. Арматурные изделия. Рабочие чертежи	
1.415-1 в.1	Ж-б. фундаментные балки для стен производственных зданий. Фундаментные балки для стен с шагом колонн 6м	
1.423-3 в.1	Ж-б. колонны прямоугольного сечения для одноэтажных производственных зданий без мостовых кранов высотой до 9,6м. Рабочие чертежи колонн.	
то же в.2	То же. Арматурные закладные изделия. Рабочие чертежи.	
1.432-5 в.0	Стеновые панели для производственных зданий с шагом колонн 6м. Материалы для проектирования	
то же в.1	То же Панели для стен отапливаемых зданий. Рабочие чертежи.	
" в.3	" Карнизные панели для отапливаемых зданий. Рабочие чертежи.	
1.439-1	Стальные изделия крепления панельных стен одноэтажных производственных зданий с ж-б. каркасом.	
1.462-10 в.1	Ж-б. балки пролетом 6; 9м для покрытий зданий с плоской кровлей Материалы для проектирования и рабочие чертежи балок.	
то же в.2	То же Рабочие чертежи арматурных и закладных изделий.	
1.465-7 в.0	Сборные ж-б. предварительно напряженные плиты для покрытий производственных зданий размером 3х6 и 1,5х6м со стержневой, проволочной и прядевой арматурой Общие материалы.	
то же в.1 4.1	То же Рабочие чертежи плит размером 3х6 м.	
" в.1 4.2	То же Рабочие чертежи арматурных изделий и закладных деталей для плит размером 3х6 м	
1.494-24 в.1.	Стаканы для крепления крышных вентиляторов, дефлекторов и зонтов ж-б. стаканы с отверстиями диаметром 400, 700, 1000, 1200 и 1450 мм.	
3.004-8 в.62	Монолитные ж-б. фундаменты под компрессоры. Фундамент под компрессор УГ-головой марки 3105 в 1.30/8 или 5058 п 20/18	

Обозначение	Наименование	Примечание
3.017-1 в.1	Ограждение площадок участков предприятий, зданий и сооружений ж.-б. элементы оград.	
3.900-2 в.5	Унифицированные сборные ж-б. конструкции водопроводных и канализационных емкостных сооружений. Изделия для колодцев	
3.901-5	Сальники набивные Ду 50-1400 мм для пропуска труб через стены. Рабочие чертежи.	
ИС-01-04 в.2	Унифицированные сборные ж.-б. каналы. Сборные ж.-б. элементы. Рабочие чертежи.	
ИС-01-05 в.2	Унифицированные сборные ж.-б. тоннели. Сборные ж-б. элементы Рабочие чертежи.	
КЭ-01-55 в. II	Сборные ж-б. колонны продольных и торцевых фахверков одноэтажных промышленных зданий. Рабочие чертежи	
ТП 901-9-8 в. III	Водопроводные колодцы	
2.420-1 в.1	Монтажные детали сборных ж-б. колонн и подкрановых балок одноэтажных промышленных зданий. Рабочие чертежи. Типовых монтажных деталей	
2.430-4 в.1	Монтажные детали панельных стен одноэтажных производственных зданий с ж.-б. каркасом. Рабочие чертежи типовых монтажных деталей	
2.460-2 в.1	Монтажные детали сборных ж.-б. конструкций покрытий одноэтажных промышленных зданий. Рабочие чертежи типовых монтажных деталей несущих конструкций	
то же в.2	То же. Рабочие чертежи типовых монтажных деталей плит и температурных швов	
ТП 904-1- Альбом IX	Строительные конструкции и изделия	Прилагается

7280/2 18

Изм.	Лист	№ докум.	Подп. Дата
Провер.	Моргунов		
Инженер	Талмачева		
Рук. гр.	Моргунов		
Гл. конструктор	Осташевский		
Нач. отд.	Лозов		
Гл. инженер	Тюрин		28.11.77

ТП 904-1-40 - КЖ

Компрессорная станция 4К-30А

Лит.	Лист	Листов
Р	1	23

Общие данные (начало)

Госстрой СССР Ростовский Промстройниипроект

СВОДНАЯ СПЕЦИФИКАЦИЯ БЕТОННЫХ И ЖЕЛЕЗОБЕТОННЫХ КОНСТРУКЦИЙ

МАРКА	ОБОЗНАЧЕНИЕ	НАИМЕНОВАНИЕ	КОЛ.	ПРИМЕЧАНИЕ
		СБОРНЫЕ БЕТОННЫЕ		
		ЖЕЛЕЗОБЕТОННЫЕ		
		КОНСТРУКЦИИ ДЛЯ		
		t=-20, -30, -40°С		
ФБ	3.017-1 В.1	ФУНДАМЕНТ	4	
ФБ6-41	1.415-1 В.1	ФУНДАМЕНТНАЯ БАЛКА	4	0.7т
ФБ6-42	ТО ЖЕ	ТО ЖЕ	1	0.7т
ФБ6-43	"	"	2	0.6т
КФ31а	КЭ-01-55 В.II ТП904-1-40 АЛЬБОМ X	КОЛОННА	2	2.54т
Б39-6АIVа	1.462-10 В.I ТП904-1-40 АЛЬБОМ IX	БАЛКА ПОКРЫТИЯ	5	2.75т
ПТ78б	ТП901-9-8	ПЛИТА ПЕРЕКРЫТИЯ	1	2.4т
ПТ59	ИС-01-05 В.2	ТО ЖЕ	2	1.1т
П19	ИС-01-04 В.2	"	5	0.1т
П29	ТО ЖЕ	"	2	0.18т
П1	ТП901-1-40 АЛЬБОМ IX	"	1	
П2	ТО ЖЕ	"	1	
П3	"	"	1	
П4	"	"	1	1.8т
П5	"	"	8	
П03	ИС-01-04 В.2	"	1	0.63т
ПСЯ20-1.2х6-21г	1.432-5. В.1	СТЕНОВАЯ ПАНЕЛЬ	4	1.2т
ПСЯ20-1.2х6-11г	"	"	17	"
ПСЯ20-1.5х6-42г	"	"	8	1.4т
ПСЯ20-1.2х6-111	"	"	4	1.2т
ПСЯ20-1.2х3-122	"	"	6	0.6т
ПСЯ20-1.2х6-112а	1.432-5 В.1 ТП904-1-40 АЛЬБОМ IX	"	1	1.2т
ПСЯ20-1.2х6-112б	ТО ЖЕ	"	1	ТО ЖЕ
ПСЯ20-1.2х6-112в	"	"	1	"
ПСЯ20-1.2х6-111а	"	"	1	"
ПСЯ20-1.2х6-111б	"	"	1	"
ПСЯ20-1.2х6-111в	"	"	1	"
ПСЯ20-1.2х6-111г	"	"	1	"
ПСЯ20-21-1.2х6	1.432-5 В.1	"	4	"

МАРКА	ОБОЗНАЧЕНИЕ	НАИМЕНОВАНИЕ	КОЛ.	ПРИМЕЧАНИЕ
ПК-1	1.432-5 В.3	КАРНИЗНАЯ ПАНЕЛЬ	8	1.2т
БЯ-24	1.432-5 В.1	УГЛОВОЙ БЛОК	18	0.04т
БУ27	1.139-1 В.1	ПЕРЕМЫЧКА	1	0.37т
Б13	ТО ЖЕ	ТО ЖЕ	3	0.025т
Б15	"	"	7	0.085т
Б22	"	"	3	0.095т
СБЧА-1	1.494-24 В.1	СТАКАН	2	0.15т
СБ7А-1	ТО ЖЕ	ТО ЖЕ	1	0.29т
СБ14А-2	"	"	2	0.40т
К07-1-1	3.900-2 В.5	КОЛЬЦО ОПОРНОЕ	1	0.05т
С3АД	3.017-18.1	СТОЛБ	7	0.08т
С3Ае	ТО ЖЕ	ТО ЖЕ	1	ТО ЖЕ
С3Аж	"	"	4	"
С3Вг	"	"	2	0.14т
С3Ве	"	"	3	ТО ЖЕ
С3ВД	"	"	2	"
С5Вб	"	"	4	"
		ПЕРЕМЕННЫЕ ДАННЫЕ		
		ДЛЯ t=-20°С		
К54-7а	1.423-3 В.1	КОЛОННА	6	1.5т
К54-7б	ТП901-1-40 АЛЬБОМ IX	ТО ЖЕ	4	ТО ЖЕ
ПАУ-3 3х6	1.465-7 В.0,I Ч.I, II	ПЛИТЫ ПОКРЫТИЯ	1	2.65т
ПАУ-3а 3х6	ТО ЖЕ	ТО ЖЕ	4	ТО ЖЕ
ПАУ-3в 3х6	"	"	2	"
ПАУ-14-3 3х6	"	"	1	3.4т
ПАУ-7-3х6-3а	1.465-7 В.0,I Ч.I, II ТП904-1-40 АЛЬБОМ IX	"	1	3.2т
ПАУ-4-3х6-3а	ТО ЖЕ	"	2	3.3т
ПАУ-14-3х6-3а	"	"	1	3.4т

МАРКА	ОБОЗНАЧЕНИЕ	НАИМЕНОВАНИЕ	КОЛ.	ПРИМЕЧАНИЕ
		ДЛЯ t=-30°С		
К54-8а	1.423-3 В.1	КОЛОННА	6	1.5т
К54-8б	ТП904-1-40 АЛЬБОМ IX	ТО ЖЕ	4	ТО ЖЕ
ПАУ-3х6-3	1.465-7 В.0,I Ч.I, II	ПЛИТЫ ПОКРЫТИЯ	1	2.65т
ПАУ-3х6-3а	ТО ЖЕ	ТО ЖЕ	4	ТО ЖЕ
ПАУ-3х6-3в	"	"	2	"
ПАУ-14-3х6	"	"	1	3.4т
ПАУ-7-3х6-3а	1.465-7 В.0,I Ч.I, II ТП904-1-40 АЛЬБОМ IX	"	1	3.2т
ПАУ-4-3х6-3а	ТО ЖЕ	"	2	3.3т
ПАУ-14-3х6-3а	"	"	1	3.4т
		ДЛЯ t=-40°С		
К54-8а	1.423-3 в 1	КОЛОННА	6	1.5т
К54-8б	ТП904-1-40 АЛЬБОМ IX	ТО ЖЕ	4	ТО ЖЕ
ПАУ-3х6-4	1.465-7 В.0,I Ч.I, II	ПЛИТЫ ПОКРЫТИЯ	1	2.65т
ПАУ-3х6-4а	ТО ЖЕ	ТО ЖЕ	4	ТО ЖЕ
ПАУ-3х6-4в	"	"	2	"
ПАУ-14-4 3х6	"	"	1	3.4т
ПАУ-7-3х6-4а	1.465-7 В.0,I Ч.I, II ТП904-1-40 АЛЬБОМ IX	"	1	3.2т
ПАУ-4-3х6-4а	ТО ЖЕ	"	2	3.3т
ПАУ-14-3х6-4а	"	"	1	3.4т

7260/X

			ТП904-1-40 -КФ	
ИЗМ.	КОЛ.УЧ.	№ ДОКУМ.	ПОДП.	ДАТА
ПРОВЕР.	МОРГУНОВ			
ИНЖЕНЕР	ГОЛИТА			
РУК.ГР.	МОРГУНОВ			
Н.КОНТР.	СТАШЕВСКИЙ			
НАЧ.ОТД.	ЛОЗОВ			
КОМПРЕССОРНАЯ СТАНЦИЯ 4К-30А				
		ЛИТ	ЛИСТ	ЛИСТОВ
		Р	2	
ОБЩИЕ ДАННЫЕ (ПРОДОЛЖЕНИЕ)		ГОССТРОЙ СССР РОСТОВСКИЙ ПРОМСТРОЙНИИПРОЕКТ		

ТИПОВОЙ ПРОЕКТ 904-1-40 АЛЬБОМ V

СВОДНАЯ СПЕЦИФИКАЦИЯ БЕТОННЫХ И ЖЕЛЕЗОБЕТОННЫХ КОНСТРУКЦИЙ

МАРКА	ОБОЗНАЧЕНИЕ	НАИМЕНОВАНИЕ	КОЛ.	ПРИМЕЧАНИЕ
		МОНОЛИТНЫЕ ЖЕЛЕЗОБЕТОННЫЕ КОНСТРУКЦИИ ДЛЯ t=-20, -30, -40°С		
ФМ1	КЖ-5	ФУНДАМЕНТ	6	
ФМ2	ТО ЖЕ	ТО ЖЕ	1	
ФМ3	"	"	1	
ФМ4	"	"	1	
ФМ5	КЖ-6	"	1	
ФМ6	ТО ЖЕ	"	1	
ФМ7	"	"	1	
ФМ8	АР-6	"	4	
ФМ9	ТО ЖЕ	"	1	
ФМ10	"	"	2	
ФМ11	"	"	1	
ФОМ1	АР-6	ФУНДАМЕНТ ПОД ОБОРУДОВАНИЕ	4	
ФОМ2	ТО ЖЕ	ТО ЖЕ	1	
ФОМ3	АР-7	"	1	
ФОМ4	АР-8	"	4	
ФОМ-62-2а	3.004-8 В.62 КЖ-15	"	4	
БФМ1	КЖ-17	ФУНДАМЕНТНАЯ БАЛКА	2	
СТМ1	КЖ-8	СТЕНКА ПОДПОРНАЯ	1	
СТМ2	КЖ-9	ТО ЖЕ	1	
СТМ3	ТО ЖЕ	"	1	
СТМ4	КЖ-10	"	1	
РЕМ1	КЖ-11	РЕЗЕРВУАР	1	
РЕМ2	КЖ-12	ТО ЖЕ	1	
РЕМ3	КЖ-13,14	"	1	
РКМ1	КЖ-16	ПЕРЕКРЫТИЕ	1	
ПМ2	КЖ-23	ПЛИТА	1	
УМ1	КЖ-15	УЧАСТОК МОНОЛИТНЫЙ	3	
УМ2	ТО ЖЕ	ТО ЖЕ	1	
УМ3	"	"	1	

МАРКА	ОБОЗНАЧЕНИЕ	НАИМЕНОВАНИЕ	КОЛ.	ПРИМЕЧАНИЕ
		СТАЛЬНЫЕ ЭЛЕМЕНТЫ ДЛЯ t=-20°С, -30°С, -40°С		
СФ-4	1.439-1	СТОЙКА ФАХВЕРКА	4	0.328т
НФ-2	ТО ЖЕ	НАСАДКА	2	0.025т
НУ-2	"	ТО ЖЕ	4	0.030т
БС-1	ИС-01-04 В.2	БАЛКА СТАЛЬНАЯ	1	
Л	ГОСТ 3634-61	ЛЮК	1	0.08т
Т1	1.439-1	СОЕДИНИТЕЛЬНЫЕ ЭЛ-ТЫ	47	
Т2	ТО ЖЕ	ТО ЖЕ	44	
Т5	"	"	17	
Т9	"	"	12	
Т11	"	"	16	
Т12	"	"	8	
Т14	"	"	8	
Т15	"	"	8	
Т18	"	"	28	
Т22	"	"	16	
Т23	"	"	16	
Т26	"	"	24	
У-1	"	"	4	
ТК-2	"	ОПОРНЫЕ КОНСОЛИ	8	
РК-2	"	ТО ЖЕ	8	
ММ-9	1.400-7	СОЕДИНИТЕЛЬНЫЕ ЭЛ-ТЫ	2	
ММ-19	ТО ЖЕ	ТО ЖЕ	2	
ММ-50	"	"	10	
МС1	ТП904-1-40 АЛЬБОМ IX	"	18	
МС2	ТО ЖЕ	"	18	
МС4	"	"	3	
МС5	"	"	1	
МС6	"	"	8	
МС7	"	"	1	
МС8	"	"	3	
МС9	"	"	8	

1. ПРОЕКТ РАЗРАБОТАН ДЛЯ СЛЕДУЮЩИХ ПРИРОДНЫХ УСЛОВИЙ:

а). РЕЛЬЕФ СПОКОЙНЫЙ С МИНИМАЛЬНЫМ УКЛОНОМ, ОБЕСПЕЧИВАЮЩИМ ОТВОД ПОВЕРХНОСТНЫХ ВОД;

б). ГРУНТЫ В ОСНОВАНИИ НЕПУЧИСТЫЕ, НЕПРОСАДОЧНЫЕ С УСЛОВНЫМИ РАСЧЕТНЫМИ ХАРАКТЕРИСТИКАМИ - $\varphi = 28°$, $c = 0.02$ кг/см², $E = 150$ кг/см², $\gamma_0 = 1.8$ т/м³ (ПРИ КОЭФФИЦИЕНТЕ БЕЗОПАСНОСТИ ПО ГРУНТУ $K_г = 1.00$). ГРУНТОВЫЕ ВОДЫ ОТСУСТВУЮТ;

в) СКОРОСТНОЙ НАПОР ВЕТРА - ДЛЯ III РАЙОНА ПО СНиП II-6-74 (ТИП МЕСТНОСТИ „А");

г) ВЕС СНЕГОВОГО ПОКРОВА - ПО СНиП II-6-74
- ДЛЯ II РАЙОНА ПРИ РАСЧЕТНОЙ ЗИМНЕЙ ТЕМПЕРАТУРЕ НАРУЖНОГО ВОЗДУХА -20°С,
- ДЛЯ III РАЙОНА ПРИ ТЕМПЕРАТУРЕ -30°С,
- ДЛЯ IV РАЙОНА ПРИ ТЕМПЕРАТУРЕ -40°С;

д) РАСЧЕТНАЯ ГЛУБИНА ПРОМЕРЗАНИЯ ДО 1.5м;

е) СЕЙСМИЧНОСТЬ РАЙОНА НЕ ВЫШЕ 6 БАЛЛОВ

2. ЗДАНИЕ НЕ РАСЧИТАНО НА СТРОИТЕЛЬСТВО В РАЙОНАХ ВЕЧНОЙ МЕРЗЛОТЫ И НА ПОДРАБАТЫВАЕМЫХ ТЕРРИТОРИЯХ.

3. ЗА УСЛОВНУЮ ОТМЕТКУ 0.000 ПРИНЯТА ОТМЕТКА ЧИСТОГО ПОЛА МАШИННОГО ЗАЛА, СООТВЕТСТВУЮЩАЯ АБСОЛЮТНОЙ ОТМЕТКЕ [ ]

7260/V 20

ИЗМ.	ЛИСТ	№ ДОКУМ.	ПОДП.	ДАТА
ПРОВЕР.	МОРГУНОВ			
ИНЖЕНЕР	ТОЛМАЧЕВА			
РУК. ГР.	МОРГУНОВ			
ГЛ. КОНСТР.	ОСТАШЕВСКИЙ			
НАЧ. ОСТ.	ЛОЗОВ			

ТП904-1-40 - КЖ

КОМПРЕССОРНАЯ СТАНЦИЯ 4К-30А

ЛИТ.	ЛИСТ	ЛИСТОВ
Р	3	

ОБЩИЕ ДАННЫЕ (ОКОНЧАНИЕ)

ГОССТРОЙ СССР РОСТОВСКИЙ

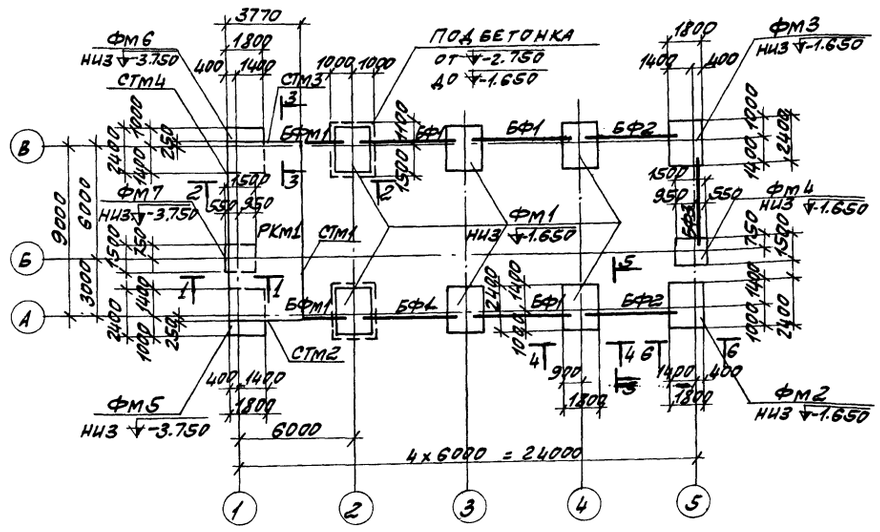

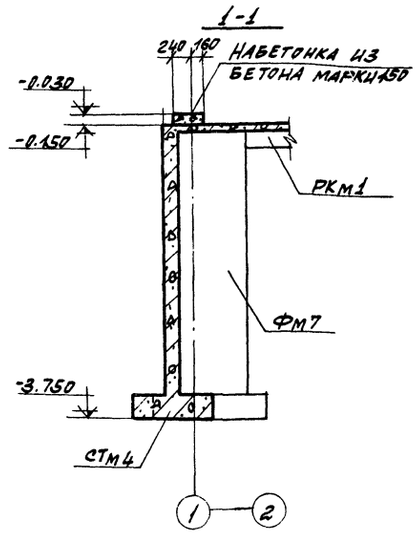

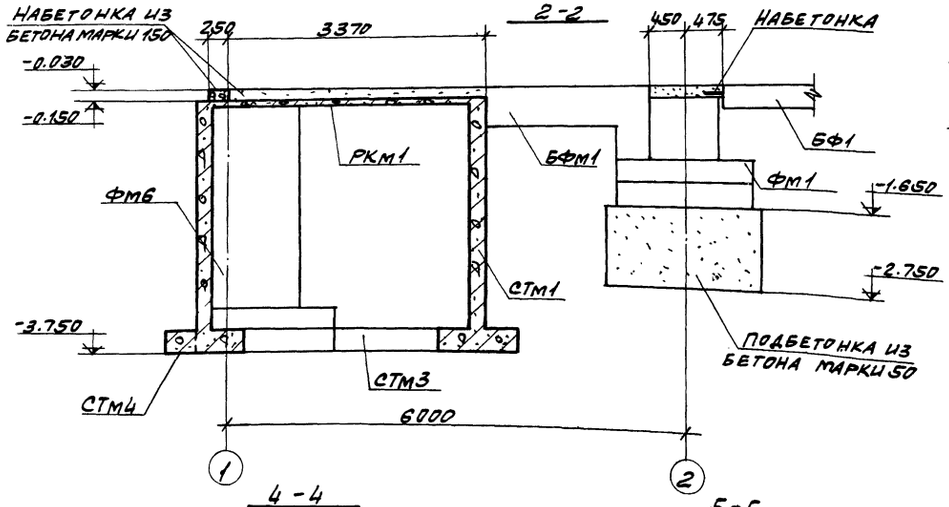

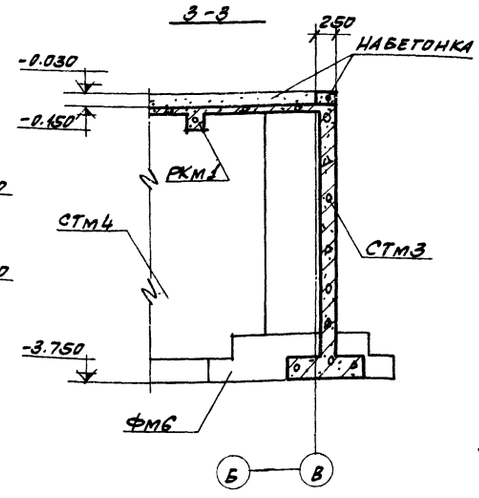

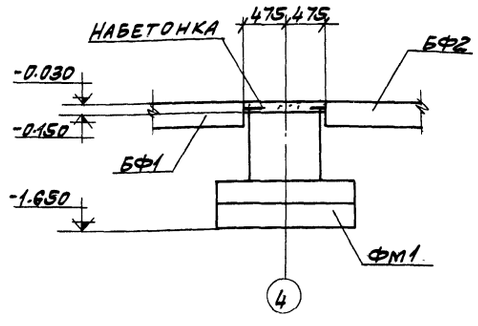

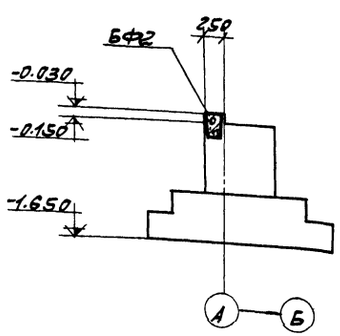

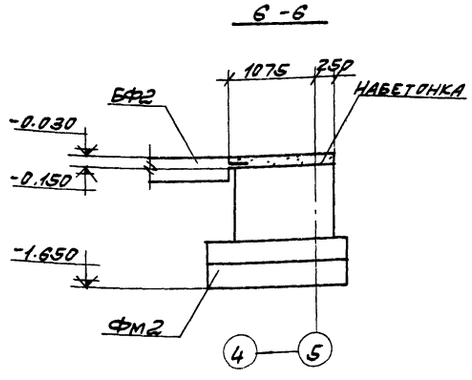

СПЕЦИФИКАЦИЯ ЭЛЕМЕНТОВ К МАРКИРОВОЧНОЙ СХЕМЕ РАСПОЛОЖЕННОЙ НА ЛИСТЕ КЖ-4

МАРКА	ОБОЗНАЧЕНИЕ	НАИМЕНОВАНИЕ	КОЛ.	ПРИМЕЧАНИЕ
ФМ1	КЖ-5	ФУНДАМЕНТ	6	
ФМ2	ТО ЖЕ	ТО ЖЕ	1	
ФМ3	"	"	1	
ФМ4	"	"	1	
ФМ5	КЖ-6	"	1	
ФМ6	ТО ЖЕ	"	1	
ФМ7	"	"	1	
		ФУНДАМЕНТНЫЕ БАЛКИ		
БФ1	1.415-1 в.1 1.46	ФБ6-41	4	0.7т
БФ2	ТО ЖЕ 1.48	ФБ6-43	2	0.6т
БФ3	" 1.47	ФБ6-42	1	0.7т
БФМ1	КЖ-17		2	
РКМ1	КЖ-16	МОНОЛИТ. РЕБРИСТАЯ КОНСТРУКЦИЯ	1	
СТМ1	КЖ-8	СТЕНКА ПОДПОРНАЯ	1	
СТМ2	КЖ-9	ТО ЖЕ	1	
СТМ3	ТО ЖЕ	"	1	
СТМ4	КЖ-10	"	1	

1. ДАННЫЕ О ГРУНТАХ, СЛУЖАЩИХ ОСНОВАНИЕМ ДЛЯ ФУНДАМЕНТОВ, ПРИВЕДЕНЫ НА ЛИСТЕ КЖ-3.

2. ФУНДАМЕНТЫ ПОД КОЛОННЫ МОНОЛИТНЫЕ, ЖЕЛЕЗОБЕТОННЫЕ С ИСПОЛЬЗОВАНИЕМ ТИПОВОЙ ОПАЛУБКИ ПО СЕРИИ 1.412-1 в. I-1. ПОД ФУНДАМЕНТЫ И ПОДПОРНЫЕ СТЕНЫ ВЫПОЛНЯЕТСЯ ЩЕБЕНОЧНАЯ ПОДГОТОВКА ТОЛЩИНОЙ 100мм.

7260/V

			ТП 904-1-40-КЖ	
ИЗМ.	№ ДОКУМ.	ПОДП.	КОМПРЕССОРНАЯ СТАНЦИЯ 4К-30А	
ПРОВЕР.	МОРГУНОВ			ЛИТ / ЛИСТ / ЛИСТОВ
ИНЖЕНЕР	ТОЛМАЧЕВ			Р / 4 /
РУК. ГР.	МОР. ЧНОВ			
ГЛ. КОНСТР.	СТАНЧЕВСКИЙ		МАРКИРОВОЧНАЯ СХЕМА ФУНДАМЕНТОВ, ФУНДАМЕНТНЫХ БАЛОК, ПОДПОРНЫХ СТЕНОК.	ГОССТРОЙ СССР РОСТОВСКИЙ ПРОМСТРОЙНИИПРОЕКТ
НАЧ. ОТД.	ЛОЗОВ			
ГИП	ТЮРИН	28.11.77		

Фм1

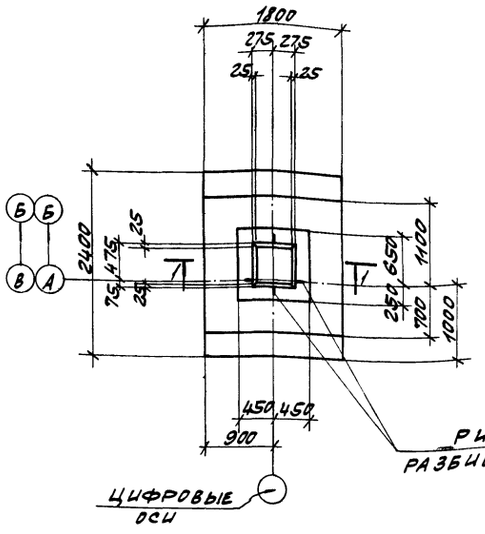

Фм2, Фм3 (зеркальное отражение)

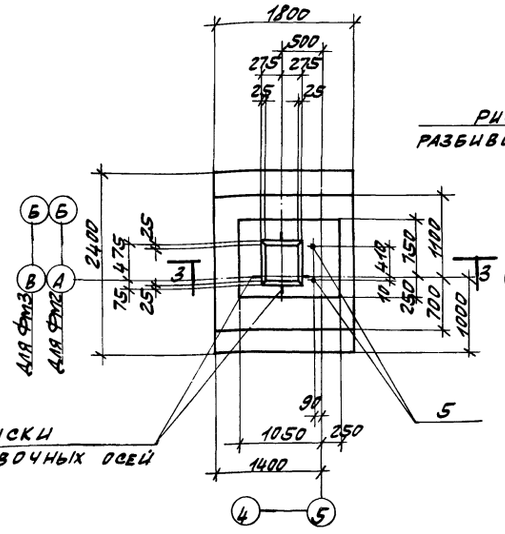

Фм4

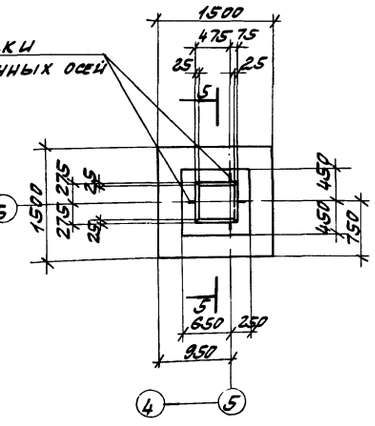

1-1

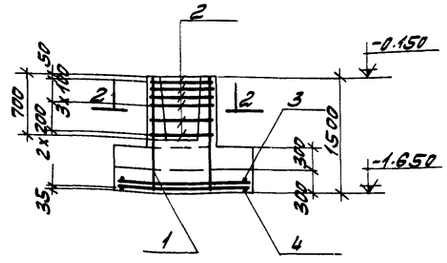

3-3

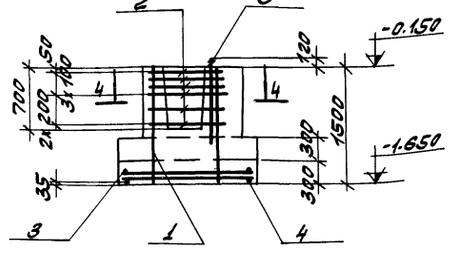

5-5

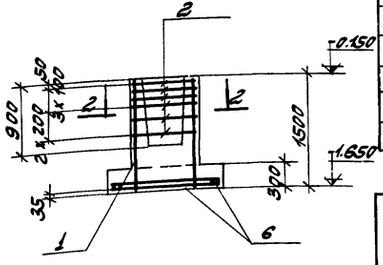

Раскладка сеток подошвы Фм1, Фм2, Фм3

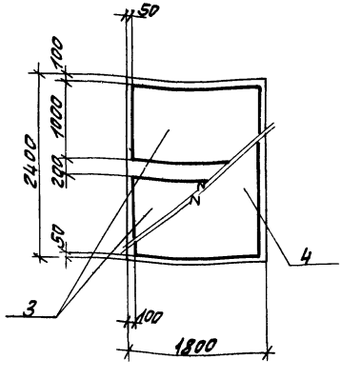

Раскладка сеток подошвы Фм4

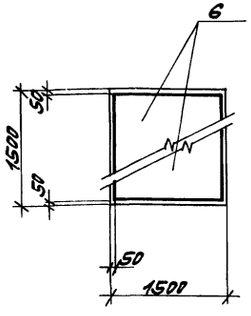

2-2

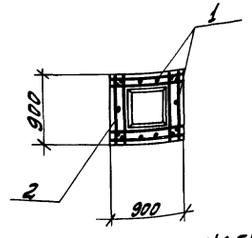

4-4

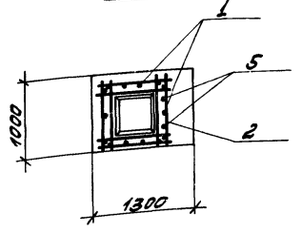

Расчетная схема Фм1, Фм2, Фм3, Фм4

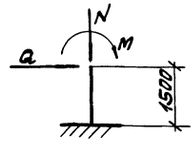

Нагрузки Фм1, Фм2, Фм3

$N = 30.03$т
$Q = 2.6$т
$M = -8.91$тм

Нагрузки Фм4

$N = 7.2$т
$Q = 1.35$т
$M = 2.31$тм.

Формат	Зона	Поз.	Обозначение	Наименование	Кол.	Примечание
				Фм1, Фм2, Фм3		
				Сборочные единицы		
				и детали		
		1	1.412-1 вып. II	Каркас пространственный КПА1	1	
		2	то же	Сетка арматурная СА8	6	
		3	"	то же С2-10	2	
		4	"	" С44-10	1	
				Переменные данные для исполнений		
				Фм1		
				Материалы		
				Бетон марки 200	2.8	м³
				Фм2, Фм3		
				Сборочные единицы		
НВ		5	ТП 904-1-40-КЖИ-МН2	Изделие закладное МН2	2	
				Материалы		
				Бетон марки 200	3.2	м³
				Фм4		
				Сборочные единицы		
				и детали		
		1	1.412-1 вып. II	Каркас пространственный КПА1	1	
		2	то же	Сетка арматурная СА8	6	
		6	"	то же С21-10	2	
				Материалы		
				Бетон марки 200	1.4	м³

Выборка стали на один элемент, кг.

Марка элемента	Арматурные изделия							Закладные изделия				Всего
	Арматурная сталь ГОСТ 5781-75							Арматура: сталь ГОСТ 5781-75				
	Класс А-I			Класс А-II			Итого	Класс А-I			Итого	
	Ø мм		Итого	Ø мм		Итого		Ø мм				
	6AI	8AI		10AII	12AII			24AI				
Фм1	6.6	16.2	22.8	26.1	17.8	43.9	66.7					66.7
Фм2, Фм3	6.6	16.2	22.8	26.1	17.8	43.9	66.7	7.8			7.8	74.5
Фм4	5.6	16.2	21.8	14.4	17.8	32.2	54.0					54.0

					ТП 904-1-40-КЖ
Изм.	Лист	№ докум.	Подп.	Дата	Компрессорная станция 4К-30А
Провер.		Моргунов			
Инженер		Толмачева			Лит. Р; Лист 5; Листов
Рук. гр.		Моргунов			
Гл. конструктор		Сташевский			Фундаменты Фм1 ÷ Фм4
Нач. арх-т		Лозов			Госстрой СССР Ростовский Промстройниипроект

ТИПОВОЙ ПРОЕКТ 904-1-40 АЛЬБОМ V

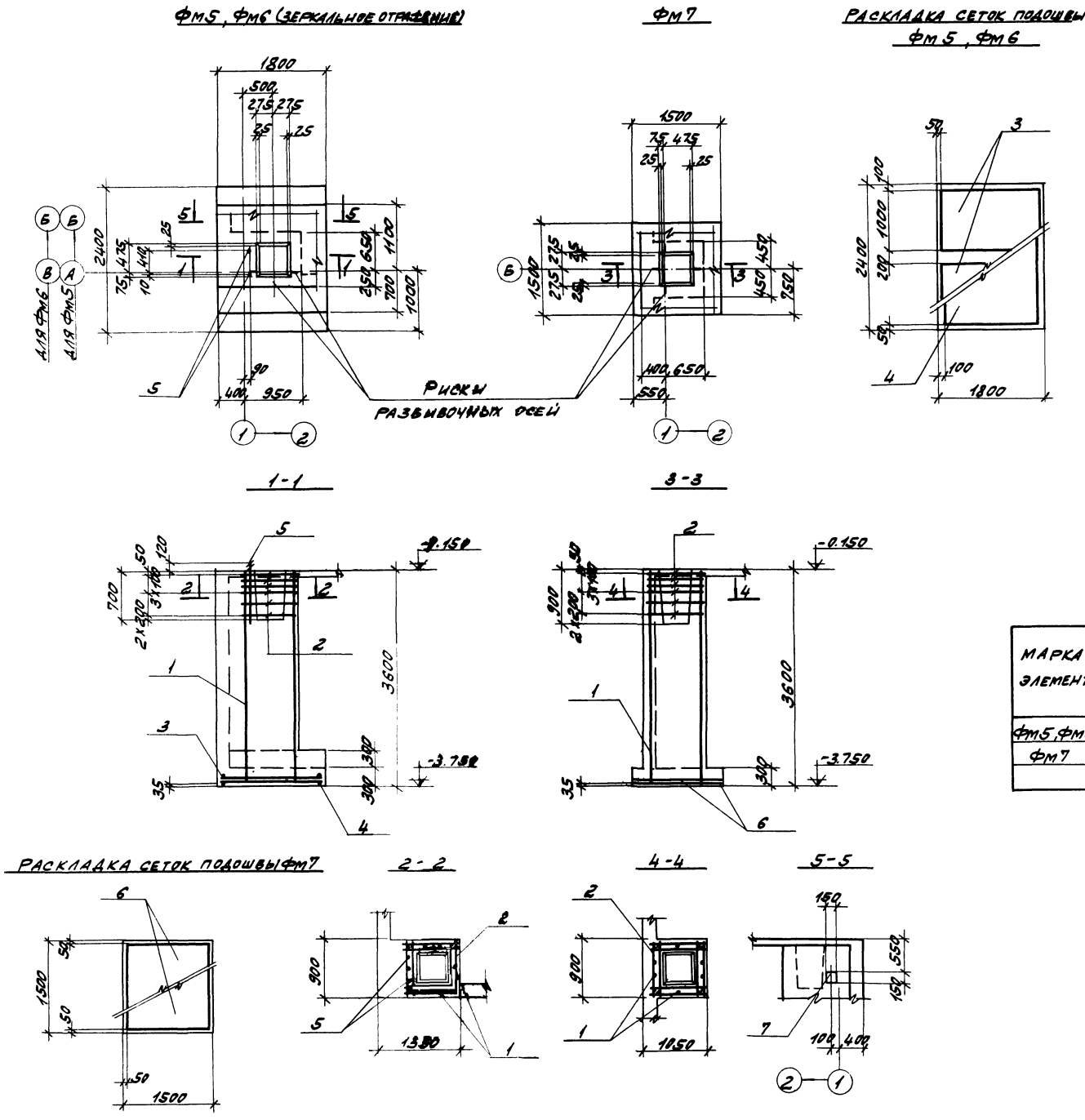

ФОРМ	ЗОН	ПОЗ	ОБОЗНАЧЕНИЕ	НАИМЕНОВАНИЕ	КОЛ	ПРИМЕЧАНИЕ
				ФМ5, ФМ6		
				СБОРОЧНЫЕ ЕДИНИЦЫ		
				И ДЕТАЛИ		
		1	1.412-1 Вып. II	КАРКАС ПРОСТРАНСТВЕННЫЙ КПА21	1	
		2	ТО ЖЕ	СЕТКА АРМАТУРНАЯ СА8	6	
		3	"	ТО ЖЕ С2-10	2	
		4	"	" С44-10	1	
		5	ТП904-1-40-КЖИ-МН2	ИЗДЕЛИЕ ЗАКЛАДНОЕ МН2	2	
		7	ТО ЖЕ КЖИ-МН10	ТО ЖЕ МН15	1	
				МАТЕРИАЛЫ		
				БЕТОН МАРКИ 200	5,7	м³
				ФМ7		
				СБОРОЧНЫЕ ЕДИНИЦЫ		
				И ДЕТАЛИ		
		1	1.412-1 Вып. II	КАРКАС ПРОСТРАНСТВЕННЫЙ КПА21	1	
		2	ТО ЖЕ	СЕТКА АРМАТУРНАЯ СА8	6	
		6	"	ТО ЖЕ С21-10	2	
				МАТЕРИАЛЫ		
				БЕТОН МАРКИ 200	3,6	м³

ВЫБОРКА СТАЛИ НА ОДИН ЭЛЕМЕНТ, КГ.

МАРКА ЭЛЕМЕНТА	АРМАТУРНЫЕ ИЗДЕЛИЯ: АРМАТУРНАЯ СТАЛЬ ГОСТ 5781-75, КЛАСС А-I, ФММ 6АI	8АI	Итого	КЛАСС А-II, ФММ		Итого	Итого	ЗАКЛАДНЫЕ ИЗДЕЛИЯ: ПРОФИЛЬНАЯ СТАЛЬ δ=6			АРМАТУРНАЯ СТАЛЬ ГОСТ 5781-75, КЛАСС А-I, ФММ 24АI	6АI				Итого	ВСЕГО
ФМ5, ФМ6	17.6	16.2	33.8	26.1	44.0	70.1	1039	1.1			7.8	0.2				9.1	113.0
ФМ7	16.6	16.2	32.8	14.4	44.0	58.4	91.2										91.2

23

7260/V

ИЗМ	ЛИСТ	№ ДОКУМ.	ПОДП.	ДАТА	ТП 904-1-40 - КЖ
ПРОВЕР.	МОРГУНОВ				КОМПРЕССОРНАЯ СТАНЦИЯ 4К-30А
ИНЖЕН.	ТОЛМАЧЕВА				ЛИТ Р / ЛИСТ 6 / ЛИСТОВ
РУК. ГР.	МОРГУНОВ				
ГЛ. КОНСТ.	ОСТАШЕВСКИЙ				ФУНДАМЕНТЫ ФМ5 ФМ6 ФМ7.
НАЧ. ОСП-1	ЛОЗОВ				ГОССТРОЙ СССР РОСТОВСКИЙ ПРОМСТРОЙНИИПРОЕКТ
ГИП	ТЮРИН			2.XII.77	

Альбом V

Типовой проект 904-1-40

Форм.	Зона	Поз.	Обозначение	Наименование	Кол.	Примечание
				СТМ1		
				СБОРОЧНЫЕ ЕДИНИЦЫ		
				И ДЕТАЛИ		
11в		1	ТП904-1-40-КЖИ-С4	СЕТКА АРМАТУРНАЯ С4	20	
		2	ТО ЖЕ КЖИ-С5	ТО ЖЕ С5	1	
		3	" КЖИ-С6	" С6	2	
				СТЕРЖНИ ОДИНОЧНЫЕ	X	СМ. ВЕДОМ. СТЕРЖНЕЙ
11в		26	ТП904-1-40-КЖИ-МН15	ИЗДЕЛИЕ ЗАКЛАДНОЕ МН15	1	
54		27		ТО ЖЕ ТРУБА Ф57х3 ГОСТ10704-76 Е=300	1	1.2 кг
				МАТЕРИАЛЫ		
				БЕТОН МАРКИ 200	8.7	$м^3$
				СТМ2		
				СБОРОЧНЫЕ ЕДИНИЦЫ		
				И ДЕТАЛИ		
11в		1	ТП904-1-40-КЖИ-С4	СЕТКА АРМАТУРНАЯ С4	4	
"		2	ТО ЖЕ КЖИ-С5	ТО ЖЕ С5	2	
"		4	" КЖИ-С7	" С7	1	
				СТЕРЖНИ ОДИНОЧНЫЕ	X	СМ. ВЕДОМ. СТЕРЖНЕЙ
				МАТЕРИАЛЫ		
				БЕТОН МАРКИ 200	2.1	$м^3$
				СТМ3		
				СБОРОЧНЫЕ ЕДИНИЦЫ		
				И ДЕТАЛИ		
11в		1	ТП904-1-40-КЖИ-С4	СЕТКА АРМАТУРНАЯ С4	4	
"		2	ТО ЖЕ КЖИ-С5	ТО ЖЕ С5	2	
"		4	" КЖИ-С7	" С7	1	
				СТЕРЖНИ ОДИНОЧНЫЕ		
				МАТЕРИАЛЫ		
				БЕТОН МАРКИ 200	2.2	$м^3$

Форм.	Зона	Поз.	Обозначение	Наименование	Кол.	Примечание
				СТМ4		
				СБОРОЧНЫЕ ЕДИНИЦЫ		
				И ДЕТАЛИ		
11в		1	ТП904-1-40-КЖИ-С4	СЕТКА АРМАТУРНАЯ С4	13	
"		2	ТО ЖЕ -КЖИ-С5	ТО ЖЕ С5	4	
"		5	" КЖИ-С8	" С8	1	
"		6	" КЖИ-С9	" С9	1	
				СТЕРЖНИ ОДИНОЧНЫЕ	X	СМ. ВЕДОМ. СТЕРЖНЕЙ
11в		28	ТП904-1-40-КЖИ-МН18	ИЗДЕЛИЕ ЗАКЛАДНОЕ МН18	4	
		29	СЕРИЯ 3.901-5	ТО ЖЕ САЛЬНИК ДУ50 Е=200	2	
		30	ТО ЖЕ	" " ДУ100 Е=200	3	
				МАТЕРИАЛЫ		
				БЕТОН МАРКИ 200	5,9	$м^3$
				РЕМ1		
				СБОРОЧНЫЕ ЕДИНИЦЫ		
				И ДЕТАЛИ		
11в		7	ТП904-1-40-КЖИ-С10	СЕТКА АРМАТУРНАЯ С10	6	
"		8	ТО ЖЕ КЖИ-С11	ТО ЖЕ С11	8	
"		9	" КЖИ-С12	" С12	4	
"		10	" КЖИ-С13	" С13	4	
"		11	" КЖИ-С14	" С14	6	
"		12	" КЖИ-С15	" С15	2	
"		13	" КЖИ-С16	" С16	3	
"		14	" КЖИ-С17	" С17	2	
"		15	" КЖИ-С18	" С18	1	
				СТЕРЖНИ ОДИНОЧНЫЕ	X	СМ. ВЕДОМ. СТЕРЖНЕЙ
11в		31	ТП904-1-40-КЖИ-МН19	ИЗДЕЛИЕ ЗАКЛАДНОЕ МН19	5	
				МАТЕРИАЛЫ		
				БЕТОН МАРКИ 200	8.7	$м^3$

ВЕДОМОСТЬ СТЕРЖНЕЙ НА ОДИН ЭЛЕМЕНТ

Марка эл-та	Поз.	Эскиз или сечение	Ф мм	Длина мм	Кол.
СТМ1	16	650 / 650	12АIII	1300	34
	17	350 / 650	12АIII	1000	34
	18	1700	16АIII	1700	8
	19	1200 / 250	16АIII	1450	4
	20	400 / 1050	16АIII	1450	4
	21	130	6АI	210	171
СТМ2	17	см. выше	12АIII	1000	51
	18	"	16АIII	1700	2
	21	"	6АI	210	40
	22	1500 / 400	16АIII	1900	4
	23	1000	12АIII	1000	4
СТМ3	17	см. выше	12АIII	1000	51
	21	"	6АI	210	40
	23	"	12АIII	1000	4
СТМ4	17	см. выше	12АIII	1000	136
	21	"	6АI	210	133
	23	"	12АIII	1000	6
РЕМ1	16	см. выше	12АIII	1300	36
	17	"	12АIII	1000	36
	21	"	6АI	210	144
	24	250 / 1300	16АIII	1550	8
	25	1850 / 350	16АIII	2200	8

ВЫБОРКА СТАЛИ НА ОДИН ЭЛЕМЕНТ, КГ

Марка элемента	Арматурные изделия: Арматурная сталь ГОСТ 5781-75, Класс А-I, Ф мм 6АI	Итого	Класс А-III, Ф мм 10АIII	12АIII	16АIII	Итого	Итого	Закладные изделия: Профильная сталь, δ=6	δ=10	Труба Ф57х3	Труба Ф121х4	Труба Ф168х5	Арматур. сталь ГОСТ 5781-75, Класс А-I, Ф мм 6АI	20АI	Класс А-III, 12АIII	Итого	Всего
СТМ1	66.8	66.8	32.4	478.8	39.8	551.0	617.8	1.1		1.2			0.2			2.5	620.3
СТМ2	15.9	15.9	7.2	154.6	10.0	171.8	187.7										187.7
СТМ3	15.9	15.9	7.2	154.6		161.8	177.7										177.7
СТМ4	46.2	46.2	15.8	436.6		452.4	498.6	11.2	7.7		4.6	18.6	1.9		1.6	45.6	544.2
РЕМ1	99.7	99.7		647.7	47.4	69[illegible]	789.9							16.5		16.5	806.3

Согласовано:

24

7260/V

Изм.	Лист	№ докум.	Подп.	Дата
Провер.		Моргунов		
Инженер		Т. Чимачева		
Рук. гр.		Моргунов		
Гл. констр.		Осташевский		
Нач. отд.		Лозов		

ТП 904-1-40 - КЖ

КОМПРЕССОРНАЯ СТАНЦИЯ 4К-30А

Лит.	Лист	Листов
Р	7	

СПЕЦИФИКАЦИИ К СТМ1÷СТМ4, РЕМ1

ГОССТРОЙ СССР РОСТОВСКИЙ ПРОМСТРОЙНИЙПРОЕКТ

РАСКЛАДКА НАРУЖНОЙ АРМАТУРЫ

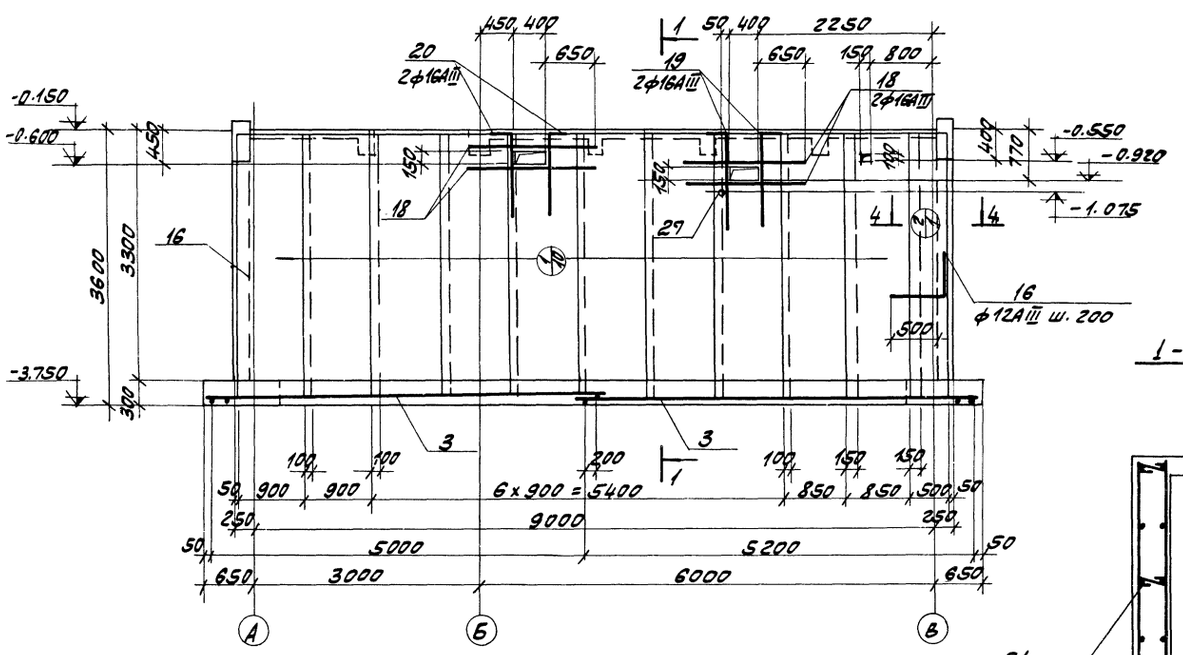

2-2

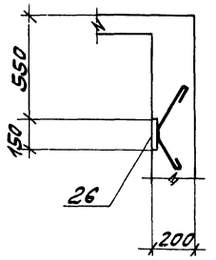

3-3

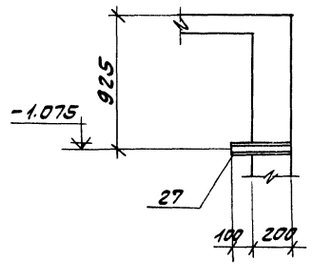

1-1

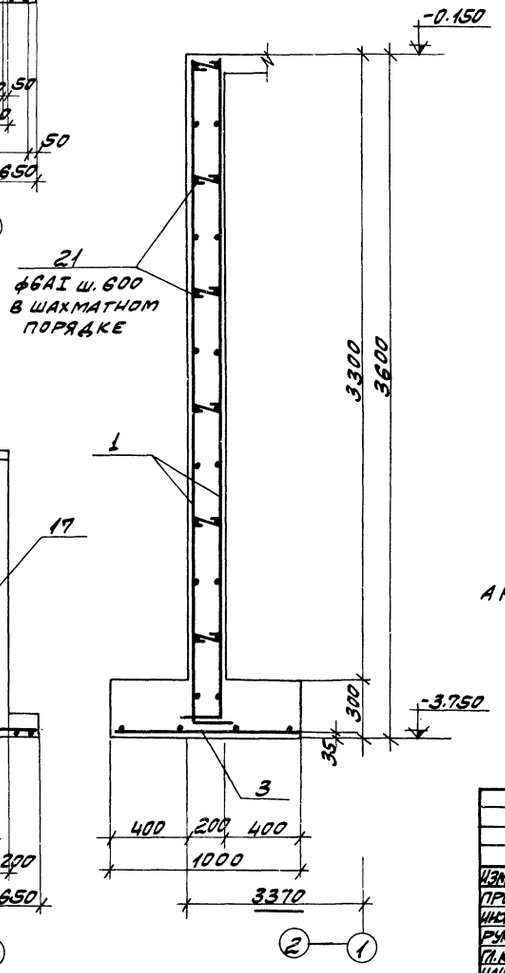

4-4

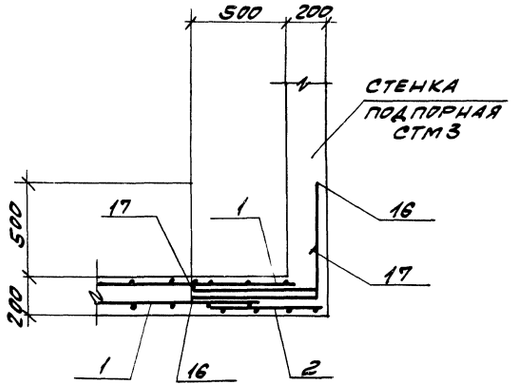

РАСКЛАДКА ВНУТРЕННЕЙ АРМАТУРЫ

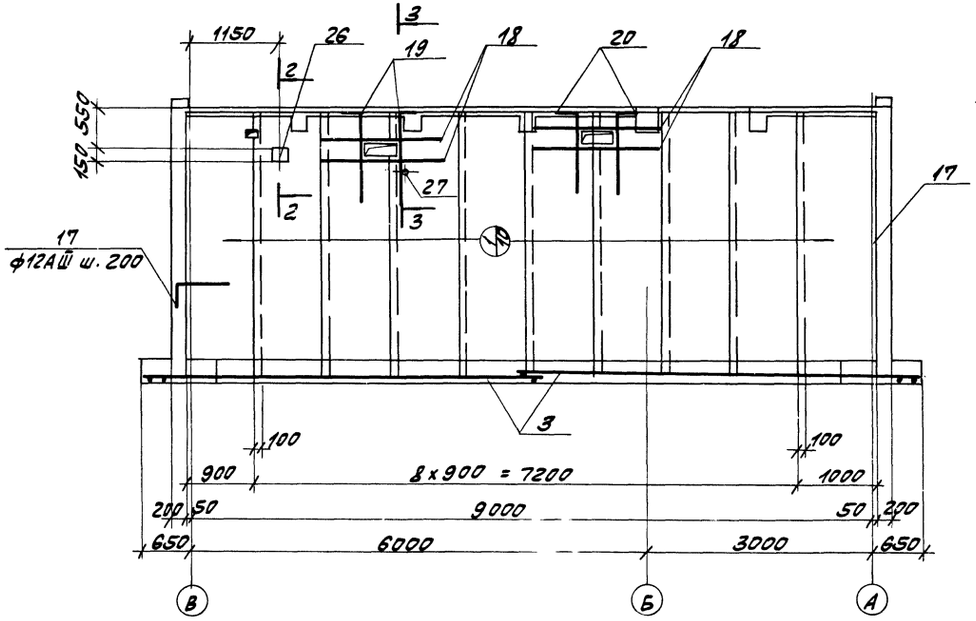

Защитный слой бетона до рабочей арматуры равен 25 мм, кроме оговоренного.

25

7260/V

				ТП 904-1-40 - КЖ	
Изм.	Лист	№ докум.	Подп.	Дата	Компрессорная станция 4К-30А
Провер.		Моргунов			Лит. Р; Лист 8; Листов
Инженер		Тимачева			
Рук. гр.		Моргунов			
Гл. констр.		Остаревский			Стенка подпорная СТМ1
Нач. отд.		Лозов			Госстрой СССР Ростовский Промстройниипроект
ГИП		Тюрин		28.11.77	

СТм2

РАСКЛАДКА НАРУЖНОЙ АРМАТУРЫ

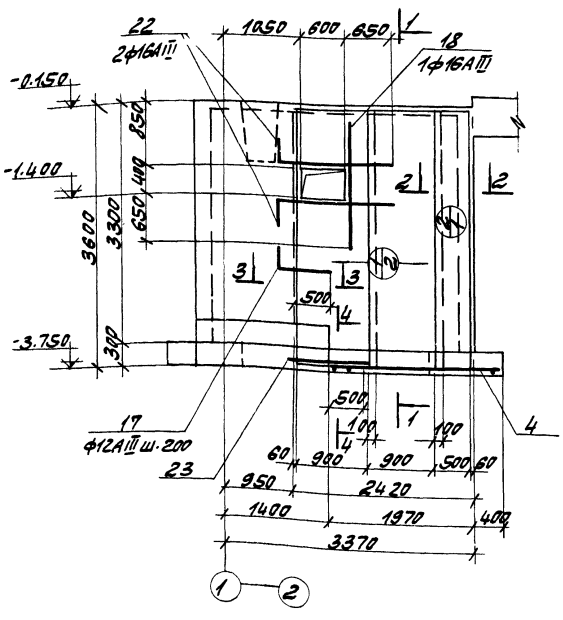

СТм3

РАСКЛАДКА НАРУЖНОЙ АРМАТУРЫ

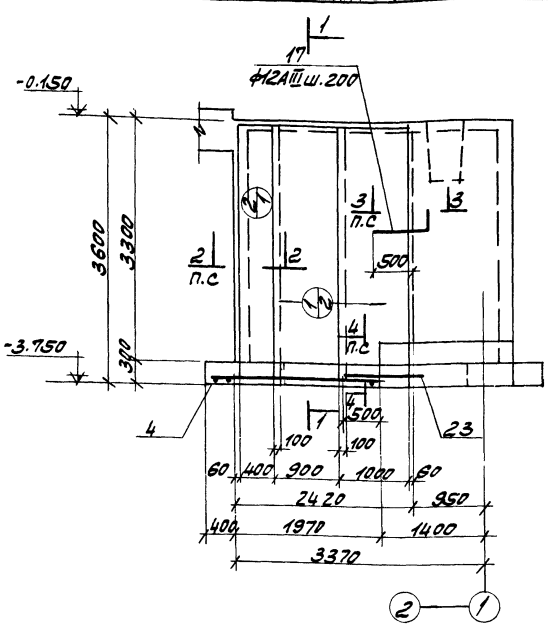

1-1

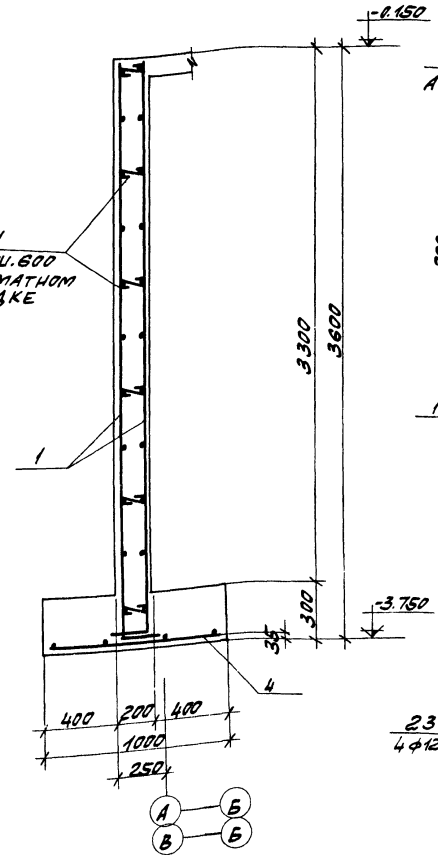

2-2

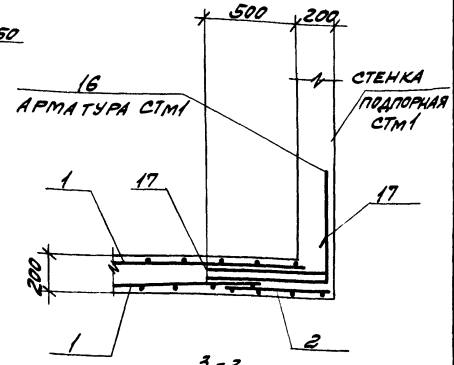

3-3

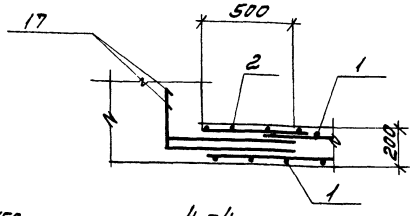

4-4

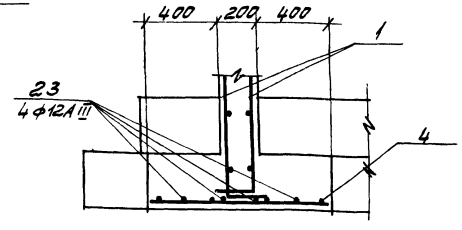

СТм2

РАСКЛАДКА ВНУТРЕННЕЙ АРМАТУРЫ

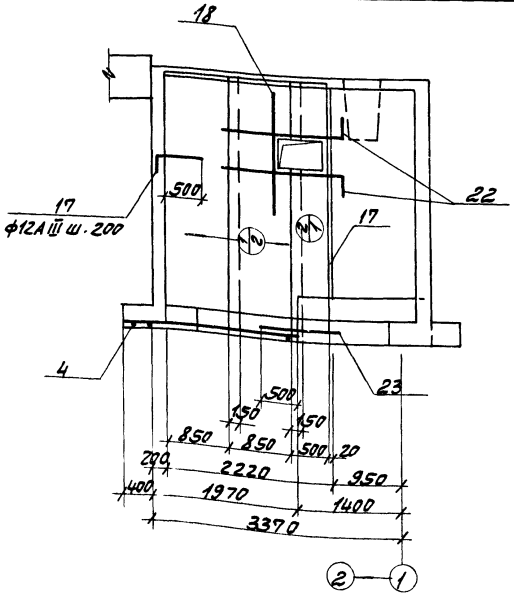

СТм3

РАСКЛАДКА ВНУТРЕННЕЙ АРМАТУРЫ

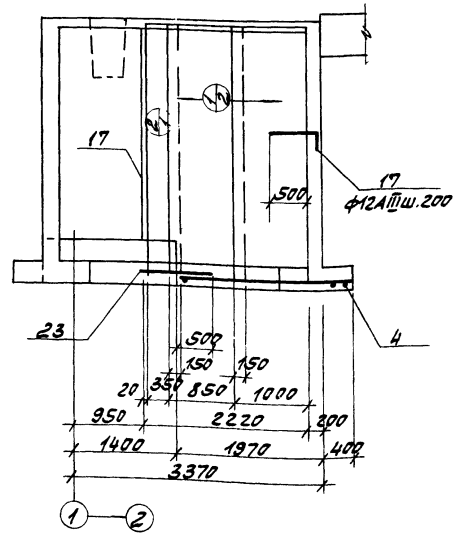

Защитный слой бетона до рабочей арматуры равен 25мм, кроме оговоренного.

7260/V

				ТП 904-1-40-КЖ		
Изм.	Лист	№ докум.	Подп.	Дата	Компрессорная станция 4К-30А	
Провер.		Моргунов			Лит.	Лист	Листов
Инженер-технолог		Толмачева			Р	9	
Рук. гр.		Моргунов					
Гл. конст.		Остаевский					
Нач. отд.		Лозов			Стенки подпорные СТм2. СТм3	Госстрой СССР Ростовский Промстройниипроект	

ТИПОВОЙ ПРОЕКТ 901-1-40 АЛЬБОМ V

РАСКЛАДКА НАРУЖНОЙ АРМАТУРЫ

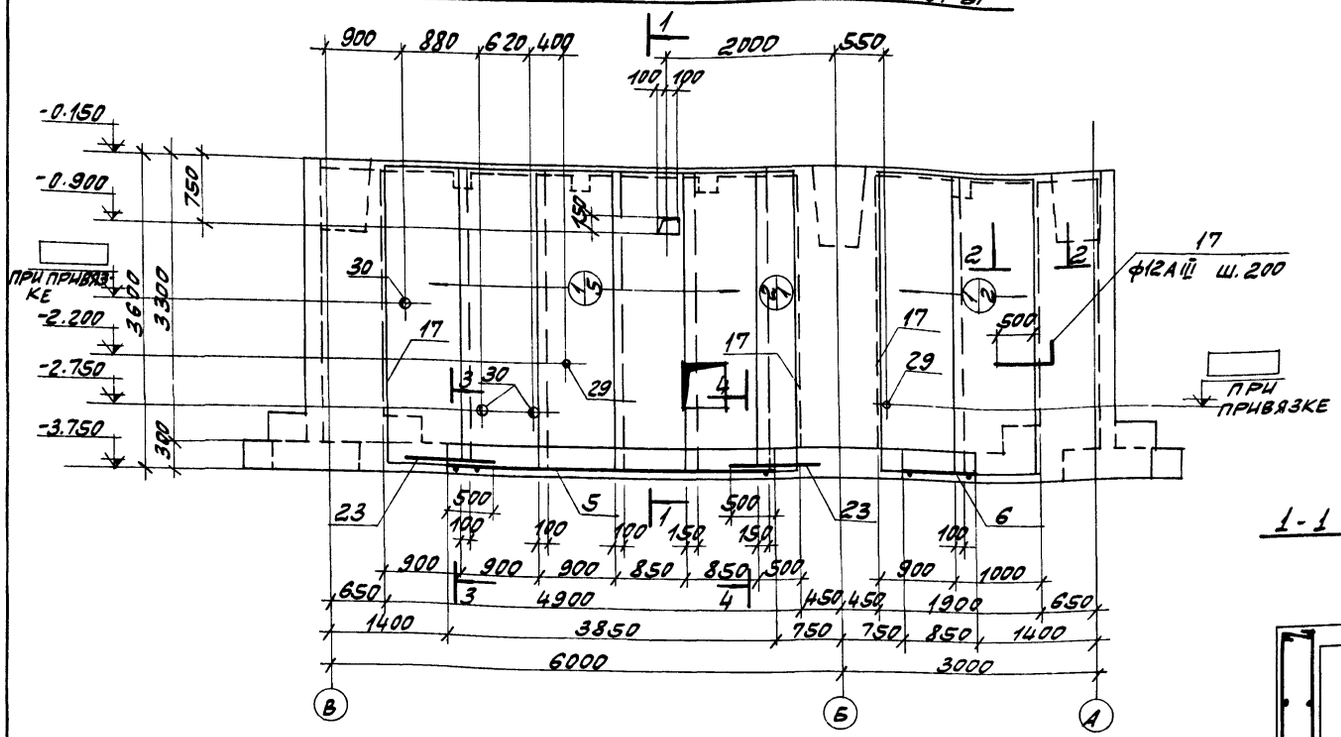

2-2

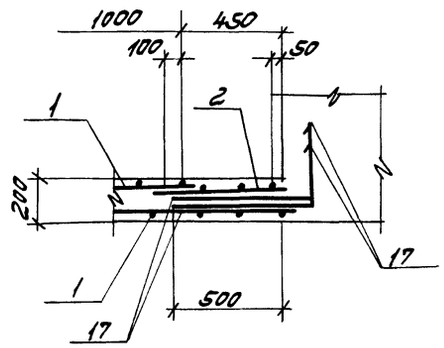

3-3

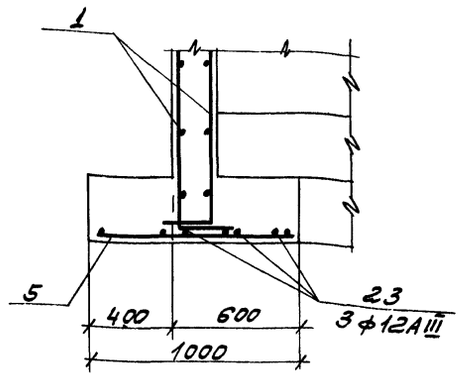

1-1

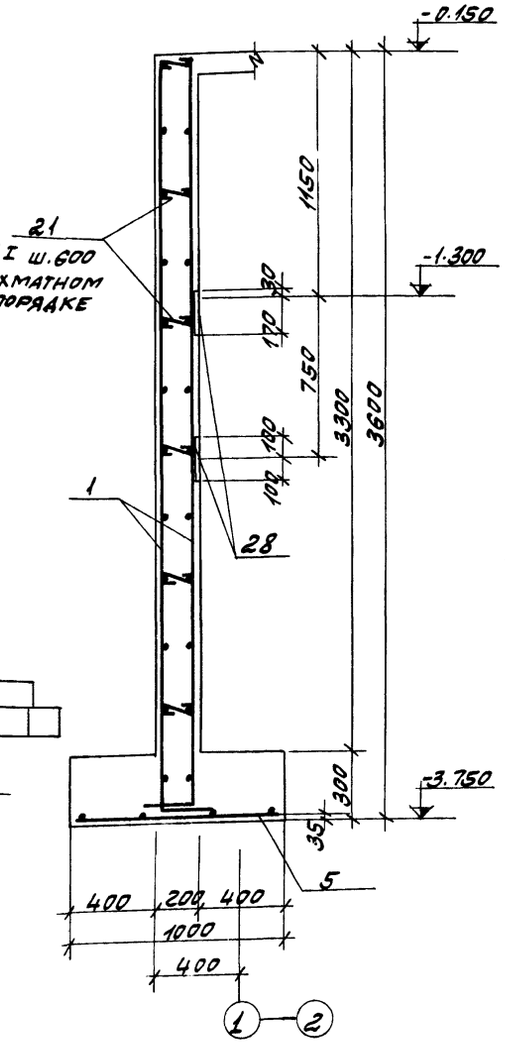

4-4

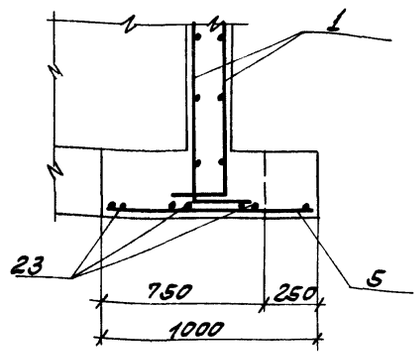

РАСКЛАДКА ВНУТРЕННЕЙ АРМАТУРЫ

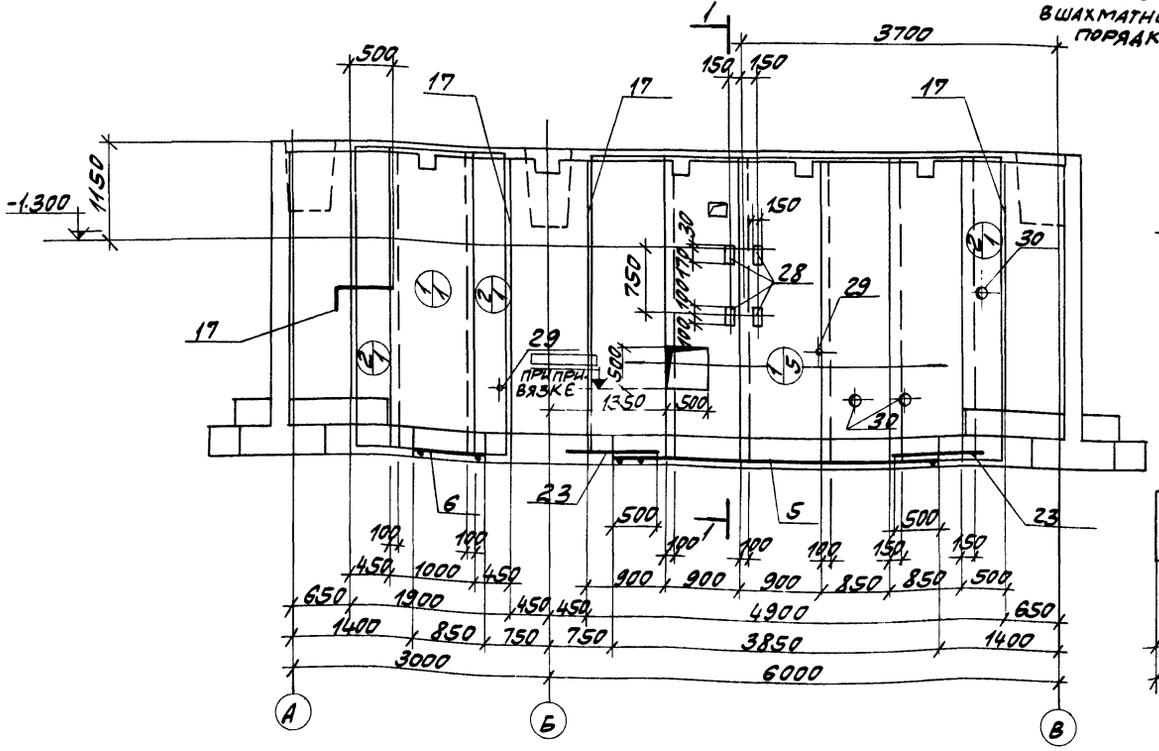

1. ЗАЩИТНЫЙ СЛОЙ БЕТОНА ДО РАБОЧЕЙ АРМАТУРЫ РАВЕН 25мм, КРОМЕ ОГОВОРЕННОГО.
2. ОТВЕРСТИЯ ВЫПОЛНИТЬ БЕЗ НАРУШЕНИЯ АРМАТУРЫ.

7260/V

ИЗМ.	ЛИСТ	№ ДОКУМ.	ПОДП.	ДАТА	ТП 901-1-40 - КЖ
ПРОВЕР.	МОРГУНОВ				КОМПРЕССОРНАЯ СТАНЦИЯ 4К-30А
ИН.ЖЕНЕР.	ТЕЛМАЧЕВА				ЛИТ. Р / ЛИСТ 10 / ЛИСТОВ
РУК.ГР.	МОРГУНОВ				
ГЛ.КОНСТ.	ОСТАШЕВСКИЙ				СТЕНКА ПОДПОРНАЯ СТМ4
НАЧ.ОСТ-1	ЛОЗОВ				ГОССТРОЙ СССР РОСТОВСКИЙ ПРОМСТРОЙНИЙПРОЕКТ

Типовой проект 904-1-40 Альбом V

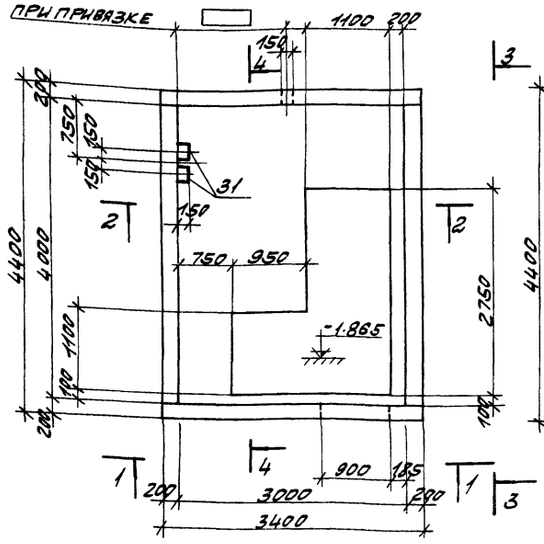

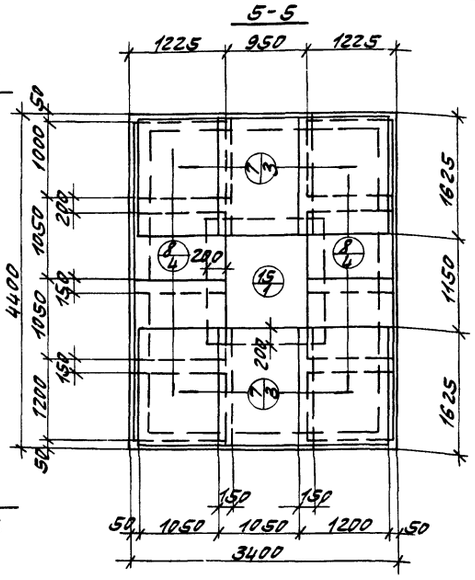

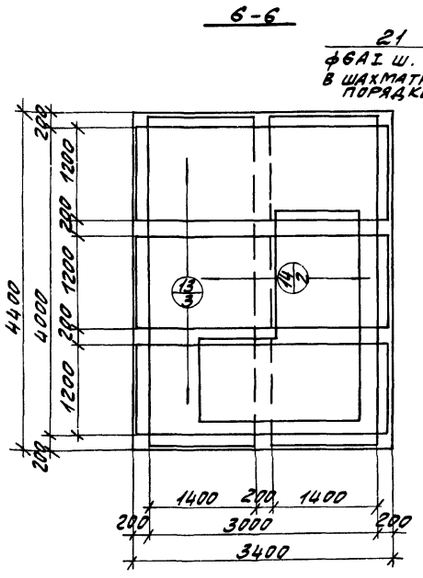

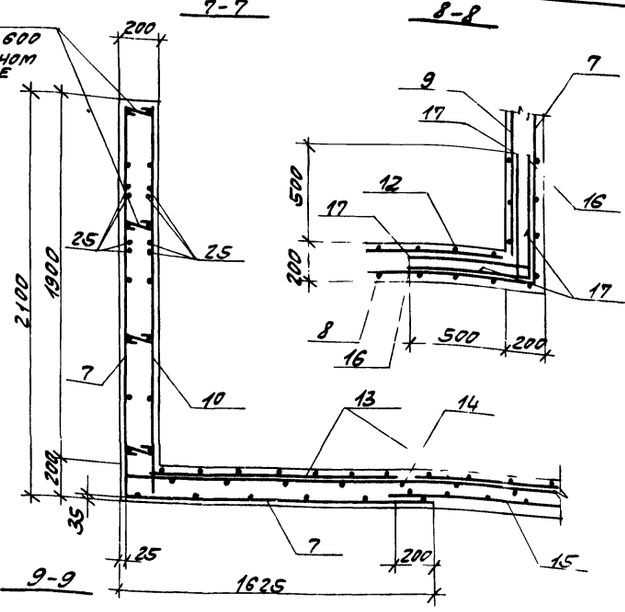

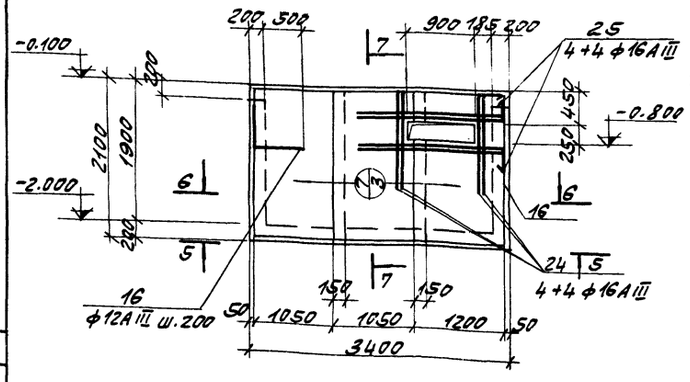

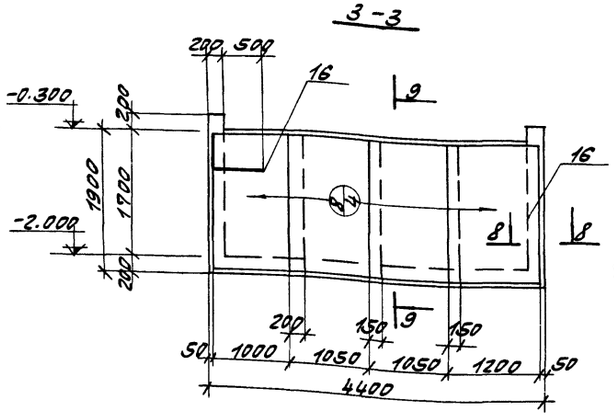

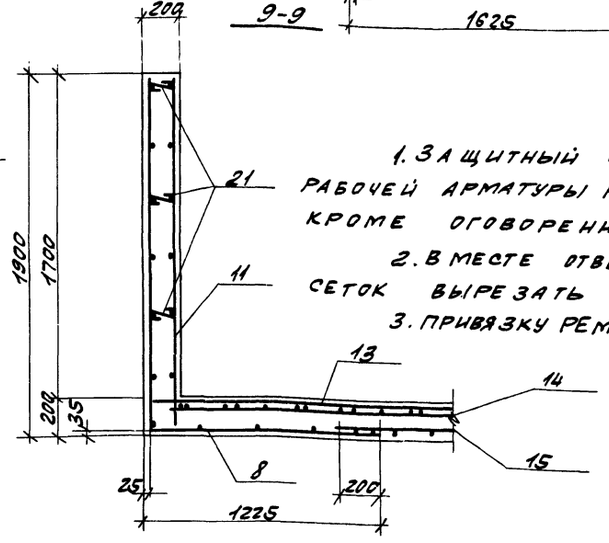

1. Защитный слой бетона до рабочей арматуры равен 25 мм, кроме оговоренного.
2. В месте отверстия арматуру сеток вырезать
3. Привязку РЕМ1 см. на листе КЖ-20.

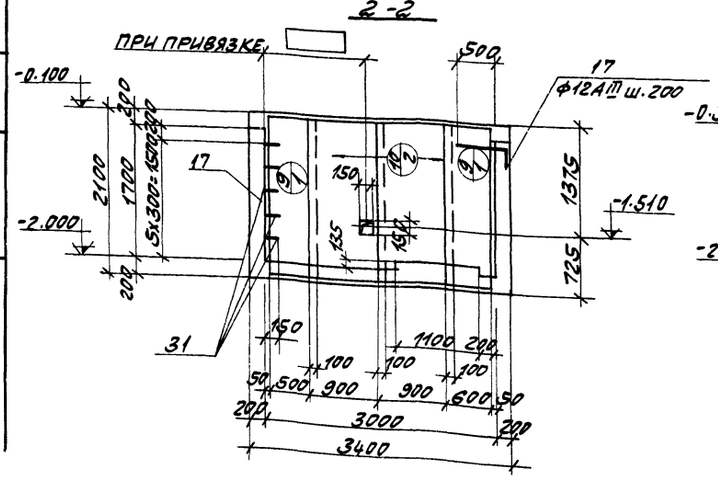

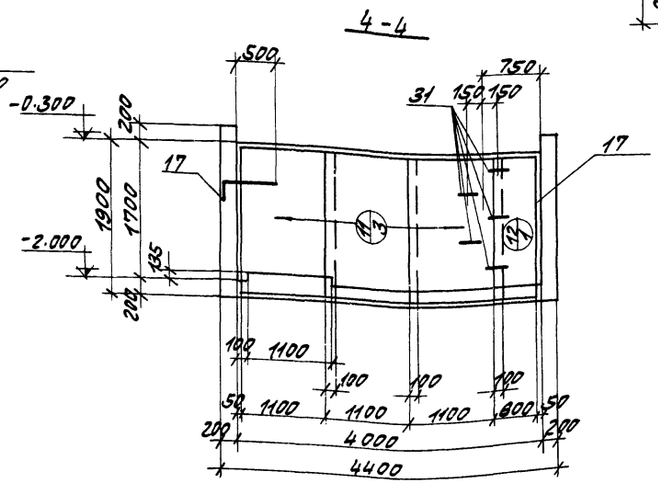

28

7260/V

						ТП 904-1-40-КЖ	
Изм.	Лист	№ докум.	Подп.	Дата	Компрессорная станция 4К-30А		
Провер.		Моргунов				Лит.	Лист	Листов
Инженер		Толмачева				Р	11	
Рук. гр.		Моргунов						
Гл. констр.		Сташевский						
Нач. отд.		Лозов			Резервуар РЕМ1	Госстрой СССР Ростовский промстройниипроект	
Гип		Гаврилов		08.11.77			

ТИПОВОЙ ПРОЕКТ 904-1-40 АЛЬБОМ V

СОГЛАСОВАНО:

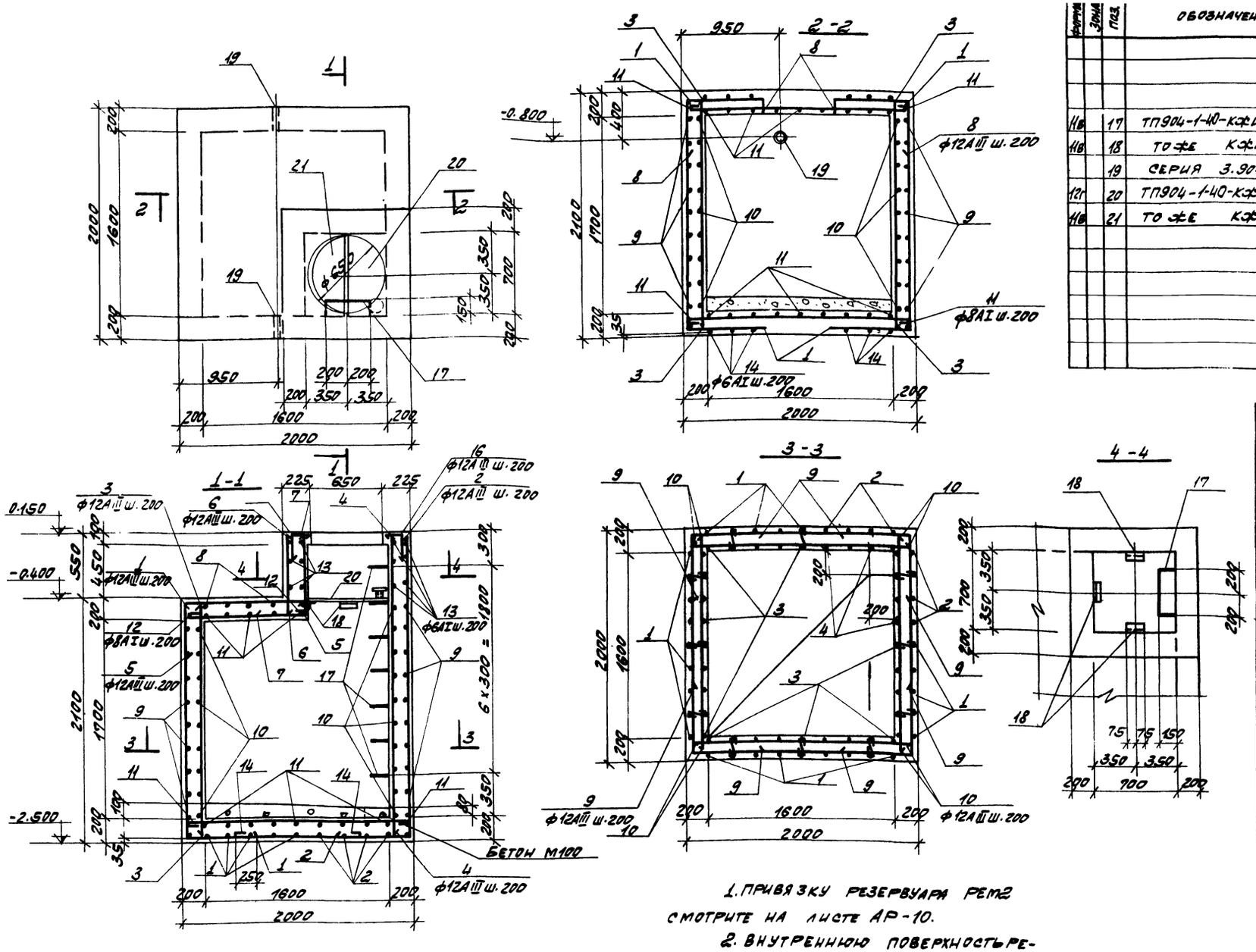

Формат	Зона	Поз.	Обозначение	Наименование	Кол.	Примечание
				СБОРОЧНЫЕ ЕДИНИЦЫ		
				ИДЕТАЛИ		
				СТЕРЖНИ ОДИНОЧНЫЕ		СМ. ВЕДОМ. СТЕРЖНЕЙ
11в		17	ТП904-1-40-КЖИ-МН25	ИЗДЕЛИЕ ЗАКЛАДНОЕ МН20	7	
11в		18	ТО ЖЕ КЖИ-МН26	ТО ЖЕ МН21	3	
		19	СЕРИЯ 3.901-5	" САЛЬНИК Ду80 ℓ=200	2	
12г		20	ТП904-1-40-КЖИ-МС7	ИЗДЕЛИЕ СОЕДИНИТЕЛЬНОЕ МС7	1	
11в		21	ТО ЖЕ КЖИ-МС8	ТО ЖЕ МС8	1	
				МАТЕРИАЛЫ		
				БЕТОН МАРКИ 150	4.5	$м^3$

ВЕДОМОСТЬ СТЕРЖНЕЙ НА ОДИН ЭЛЕМЕНТ

Марка эл-та	Поз.	Эскиз или сечение	Ф мм	Длина мм	Кол.
РЕМ2	1	2050 700	12АIII	2750	2
	2	700 2600	12АIII	3300	8
	3	2050	12АIII	2050	2
	4	2600	12АIII	2600	8
	5	500 1050 175	12АIII	1725	8
	6	700	12АIII	700	8
	7	500 700	12АIII	1200	8
	8	500 700 165	12АIII	1365	2
	9	500 1930 500	12АIII	2930	3
	10	1960	12АIII	1960	3
	11	1950	8АI	2050	2
	12	1050	8АI	1150	8
	13	240 1030 250	6АI	1600	2
	14	1100	6АI	1200	1
	15	150	6АI	250	8
	16	от 150 до 450 250	12АIII	СРЕД. 550	16

1. ПРИВЯЗКУ РЕЗЕРВУАРА РЕМ2 СМОТРИТЕ НА ЛИСТЕ АР-10.

2. ВНУТРЕННЮЮ ПОВЕРХНОСТЬ РЕЗЕРВУАРА ЗАТЕРЕТЬ ЦЕМЕНТНЫМ РАСТВОРОМ И ЗАЖЕЛЕЗНИТЬ.

3. ЗАЩИТНЫЙ СЛОЙ БЕТОНА ДО РАБОЧЕЙ АРМАТУРЫ РАВЕН 25 мм, КРОМЕ ОГОВОРЕННОГО.

ВЫБОРКА СТАЛИ НА ОДИН ЭЛЕМЕНТ, КГ.

Марка элемента	Арматурные изделия: Арматурная сталь ГОСТ 5781-75, класс А-I, ф мм 6АI	8АI	Итого	класс А-III, ф мм 12АIII	Итого	Итого	Закладные изделия: Профильная сталь, -δ=10	Тр.ф 152х4,5	1.50х5	Арматур. сталь ГОСТ 5781-75, класс А-I, ф мм 6АI	8АI	20АI	Итого	Всего
РЕМ2	16.5	26.6	43.1	386.0	386.0	429.1	2.8	6.6	1.8	0.8	0.6	22.4	35.0	464.1

29

7260/V

Изм.	Лист	№ докум.	Подп.	Дата
Провер.		Моргунов		
Инженер		Толмачева		
Рук. гр.		Моргунов		
Гл. конст.		Остапенко		
Нач. отд.		Лозов		
ГИП		Тюрин		28.11.77

ТП904-1-40-КЖ

КОМПРЕССОРНАЯ СТАНЦИЯ 4К-30А

Лит.	Лист	Лист
Р	12	

РЕЗЕРВУАР РЕМ2

ГОССТРОЙ СССР РОСТОВСКИЙ ПРОМСТРОЙНИИПРОЕ

ТИПОВОЙ ПРОЕКТ 904-1-40 АЛЬБОМ V

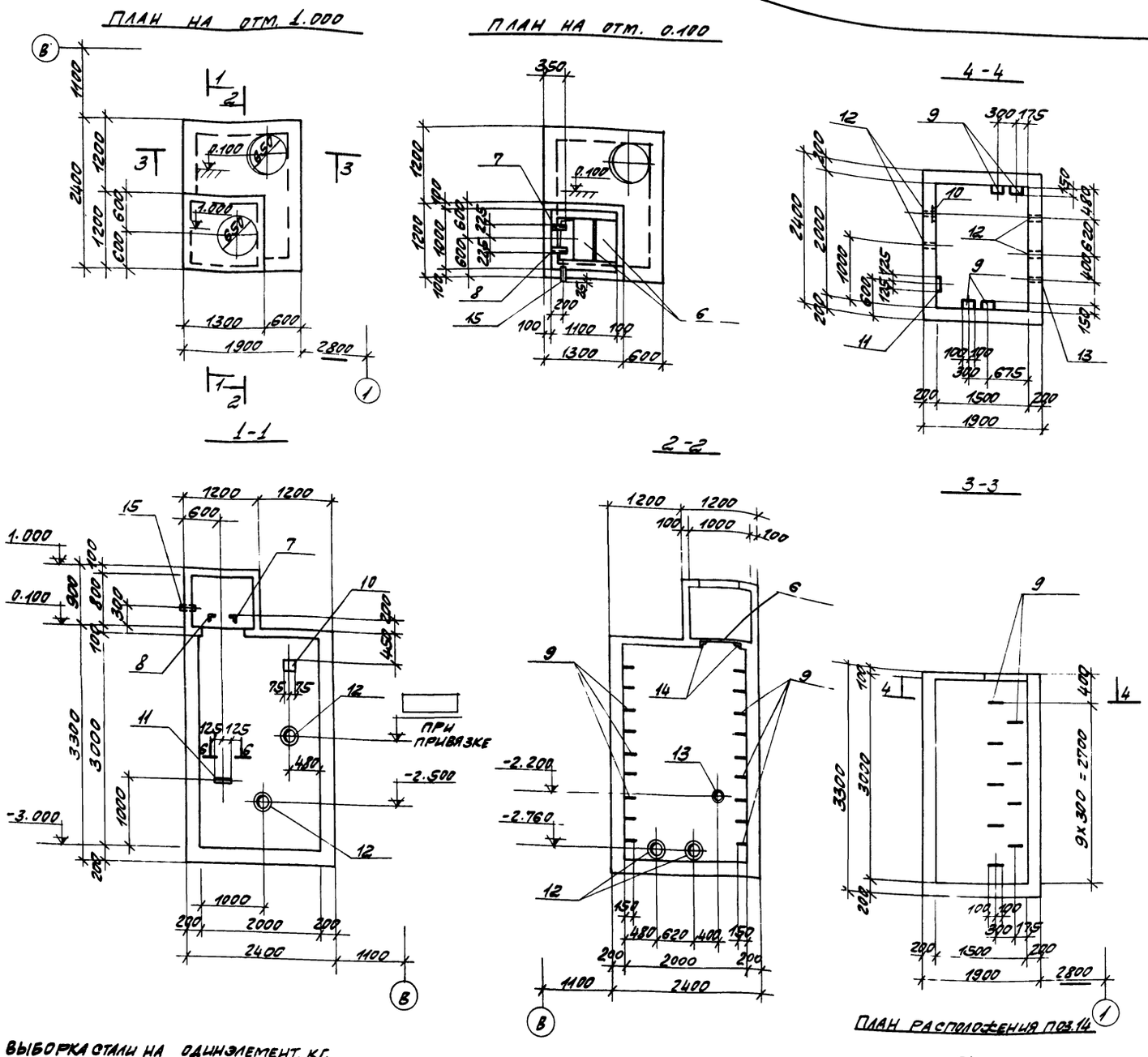

ФОРМ.	ЗОНА	ПОЗ.	ОБОЗНАЧЕНИЕ	НАИМЕНОВАНИЕ	КОЛ.	ПРИМЕЧАНИЕ
				СБОРОЧНЫЕ ЕДИНИЦЫ И ДЕТАЛИ		
11Б		1	ТП904-1-40-КЖИ-С21	СЕТКА АРМАТУРНАЯ С21	4	
"		2	ТО ЖЕ КЖИ-С22	ТО ЖЕ С22	4	
"		3	" КЖИ-С23	" С23	4	
"		4	" КЖИ-С24	" С24	4	
"		5	" КЖИ-С25	" С25	1	
				СТЕРЖНИ ОДИНОЧНЫЕ		СМ. ВЕДОМ. СТЕРЖНЕЙ
11Б		6	ТП904-1-40-КЖИ-МС8	ИЗДЕЛИЕ СОЕДИНИТЕЛЬНОЕ МС8	2	
"		7	ТП904-1-40-КЖИ-МН28,27	ИЗДЕЛИЕ ЗАКЛАДНОЕ МН28	1	
"		8	ТО ЖЕ	ТО ЖЕ МН27	1	
"		9	" КЖИ-МН19	" МН19	18	
"		10	ТП904-1-40-КЖИ-МН15	" МН15	1	
"		11	" КЖИ-МН29	" МН29	1	
		12	3.901-5	" САЛЬНИК ДУ100 ℓ=200	4	
		13	ТО ЖЕ	" САЛЬНИК ДУ50 ℓ=200	1	
11Б		14	ТП904-1-40-КЖИ-МН26	" МН26	2	
Б.4		15	ТО ЖЕ КЖИ-МН22	" МН22	1	
				МАТЕРИАЛЫ		
				БЕТОН МАРКИ 200	6.4	м³

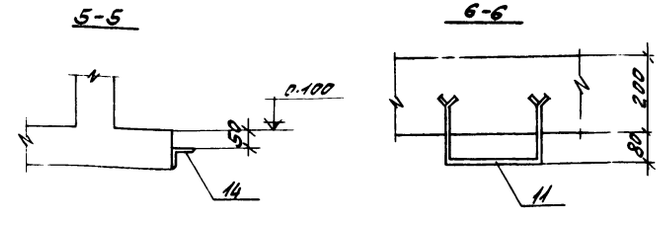

1. ДАННЫЙ ЛИСТ РАССМАТРИВАТЬ СОВМЕСТНО С ЛИСТОМ КЖ-14.

ВЫБОРКА СТАЛИ НА ОДИН ЭЛЕМЕНТ, КГ.

МАРКА ЭЛЕМЕНТА	АРМАТУРНЫЕ ИЗДЕЛИЯ: АРМАТУРНАЯ СТАЛЬ ГОСТ 5781-75, КЛАСС А-I, ФММ 6АI	8АI	ИТОГО	КЛАСС А-II, ФММ 12АII	ИТОГО	ИТОГО	ЗАКЛАДНЫЕ ИЗДЕЛИЯ: ПРОФИЛЬНАЯ СТАЛЬ δ=4	δ=6	δ=10	L50x5	ТР 76x3	ТР 121x4	ТР 168x5	АРМАТУР. СТАЛЬ ГОСТ 5781-75, КЛАСС А-I, ФММ 6АI	10АI	20АI	КЛ. А-II, ФММ 12АII	ИТОГО	ВСЕГО
РЕМ3	28.6	257.3	285.9	180.0	180.0	465.9	0.9	1.1	8.2	7.8	0.9	2.3	24.8	2.2	1.0	59.4	0.8	109.4	575.3

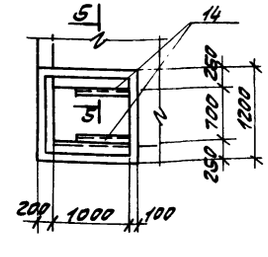

30

7260/V

ИЗМ.	ЛИСТ	№ ДОКУМ.	ПОДП.	ДАТА
ПРОВЕР.		МОРГУНОВ		
ИНЖЕН.		ТОЛМ. АЧЕВА		
РУК. ГР.		МОРГУНОВ		
ГЛ. КОНСТР.		ОСТАШЕВСКИЙ		
НАЧ. ОСТ.		ЛОЗОВ		

ТП904-1-40-КЖ

КОМПРЕССОРНАЯ СТАНЦИЯ 4К-30А

ЛИТ.	ЛИСТ	ЛИСТОВ
Р	13	

РЕЗЕРВУАР РЕМ3. ОПАЛУБОЧНЫЙ ЧЕРТЕЖ.

ГОССТРОЙ СССР РОСТОВСКИЙ ПРОМСТРОЙНИЙ ПРОЕКТ

РУК. ГР. АНИКИН

ТИПОВОЙ ПРОЕКТ 904-1-40 АЛЬБОМ V

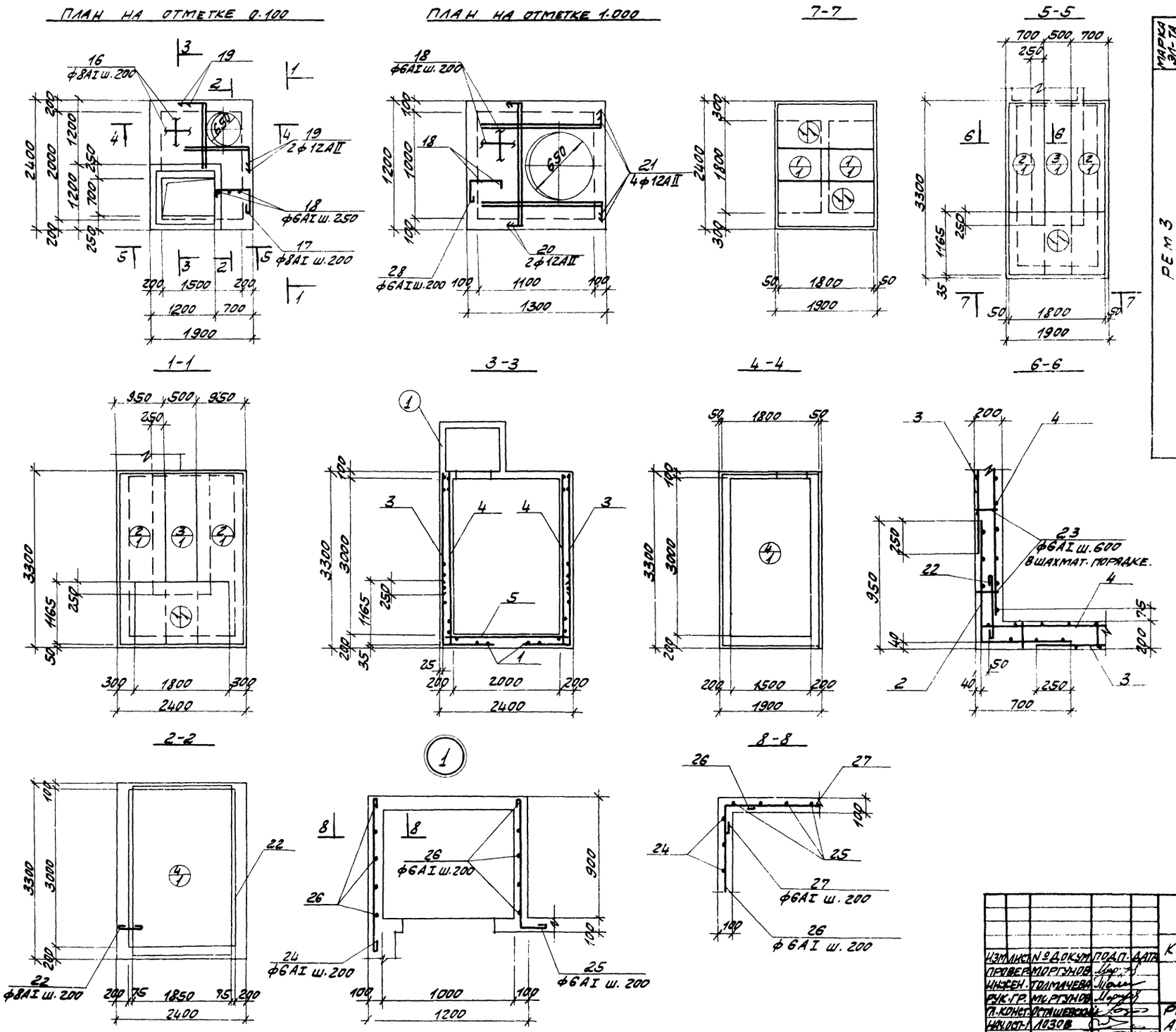

ВЕДОМОСТЬ СТЕРЖ. ОДИН ЭЛЕМЕНТ

МАРКА ЭЛ-ТА	ПОЗ.	ЭСКИЗ ИЛИ СЕЧЕНИЕ	ф мм	ДЛИНА мм	КОЛ.
РЕМ 3	16	РЕЗАТЬ ПО МЕСТУ	8AI	35.0	п.м
	17	650 (85, 315)	8AI	1100	27
	18	РЕЗАТЬ ПО МЕСТУ	6AI	30.0	п.м
	19	1200 (250)	12AII	1450	4
	20	1100 (150, 150)	12AII	1400	2
	21	1100 (350)	12AII	1450	4
	22	500	8AI	600	64
	23	130	6AI	210	110
	24	1100	6AI	1180	12
	25	950 (150)	6AI	1180	12
	26	1200 (210, 210)	6AI	1700	10
	27	1100 (210, 210)	6AI	1600	10
	28	300 (85, 225)	6AI	650	22

1. ДАННЫЙ ЛИСТ РАССМАТРИВАТЬ СОВМЕСТНО С ЛИСТОМ КЖ-13.

2. РЕЗЕРВУАР ВЫПОЛНЯТЬ ИЗ ГИДРОТЕХНИЧЕСКОГО БЕТОНА МАРКИ „200 В-4, МРЗ-100 ПРИ В/Ц=0.50 ПО ГОСТ 4795-68. ВНУТРЕННИЕ ПОВЕРХНОСТИ ОШТУКАТУРИТЬ ЦЕМЕНТНЫМ РАСТВОРОМ МЕТОДОМ ТОРКРЕТИРОВАНИЯ В ТРИ СЛОЯ ОБЩЕЙ ТОЛЩИНОЙ 20 мм.

31

7260/V

ИЗМ.	ЛИСТ	№ ДОКУМ.	ПОДП.	ДАТА
ПРОВЕР.	МОРГУНОВ			
ИНЖЕН.	ТОЛМАЧЕВА			
РУК. ГР.	МОРГУНОВ			
Л. КОНСТ.	ОСТАШЕВСКИЙ			
НАЧ. ОСТ-1	ЛОЗОВ			
ГИП.	ТЮРИН			28.11.77

ТП904-1-40 - КЖ

КОМПРЕССОРНАЯ СТАНЦИЯ 4К-30А

ЛИТ.	ЛИСТ	ЛИСТОВ
Р	14	

РЕЗЕРВУАР РЕМ3
АРМАТУРНЫЙ ЧЕРТЕЖ

ГОССТРОЙ СССР
РОСТОВСКИЙ ПРОМСТРОЙНИИПРОЕКТ

ТИПОВОЙ ПРОЕКТ 904-1-40 АЛЬБОМ V

СОГЛАСОВАНО

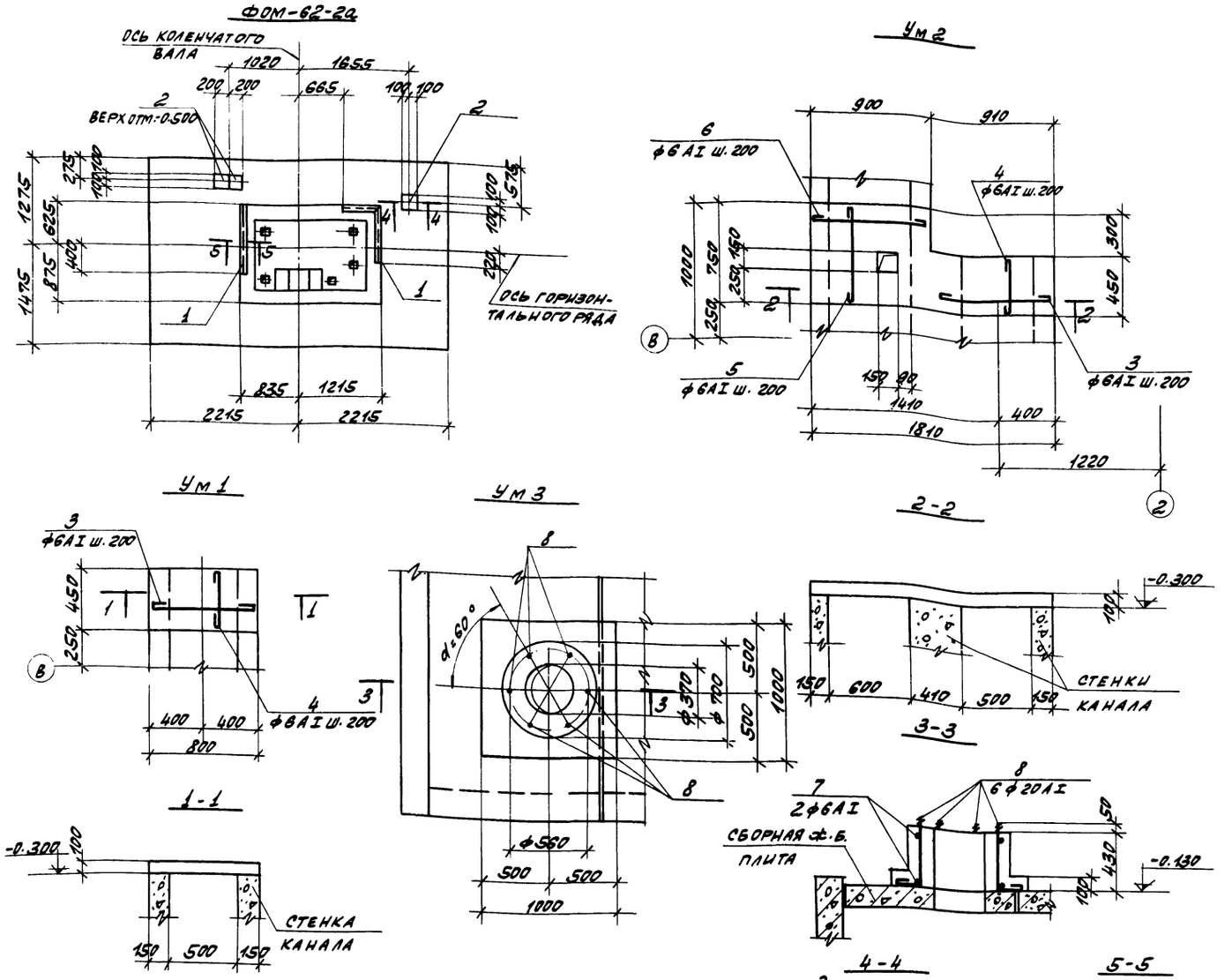

ВЕДОМОСТЬ СТЕРЖНЕЙ НА ОДИН ЭЛЕМЕНТ

МАРКА ЭЛ-ТА	ПОЗ.	ЭСКИЗ ИЛИ СЕЧЕНИЕ	ф мм	ДЛИНА мм	КОЛ.
Ум1	3	770	6АI	850	3
	4	420	6АI	500	4
Ум2	4	см. выше	6АI	500	4
	5	720	6АI	800	5
	6	870	6АI	950	5
	3	см. выше	6АI	850	3

МАРКА ЭЛ-ТА	ПОЗ.	ЭСКИЗ ИЛИ СЕЧЕНИЕ	ф мм	ДЛИНА мм	КОЛ.
Ум3	8	НАРЕЗКА 50, 480, 200	20АI	810	6
	7	210, 580	6АI	2110	2

1. ФУНДАМЕНТ ФОМ-62-2а ВЫПОЛНЯТЬ ПО ОСНОВНОЙ МАРКЕ ФОМ-62-2 СЕРИИ 3.004-8 В.62 С ДОПОЛНЕНИЕМ ПО ДАННОМУ ЧЕРТЕЖУ.

2. ВЫБОРКА СТАЛИ НА ФУНДАМЕНТ ДАНА ТОЛЬКО НА ДОПОЛНИТЕЛЬНЫЕ ДЕТАЛИ.

3. ЗАЩИТНЫЙ СЛОЙ БЕТОНА ДО РАБОЧЕЙ АРМАТУРЫ МОНОЛИТНЫХ УЧАСТКОВ РАВЕН 15 мм.

ФОР	ЗОН	ПОЗ	ОБОЗНАЧЕНИЕ	НАИМЕНОВАНИЕ	КОЛ	ЧАНИЕ
				ФОМ-62-2а		
				ДОПОЛНИТЕЛЬНЫЕ		
				СБОРОЧНЫЕ ДЕТАЛИ		
11в		1	ТП904-1-40-КЖИ-МН5	ИЗДЕЛИЕ ЗАКЛАДНОЕ МН5	2.4	П.М.
11в		2	ТО ЖЕ КЖИ-МН24	ТО ЖЕ МН24	3	
				Ум 1		
				СБОРОЧНЫЕ ЕДИНИЦЫ		
				СТЕРЖНИ ОДИНОЧНЫЕ		СМ. ВЕДО СТЕРЖНЕ
				МАТЕРИАЛЫ		
				БЕТОН МАРКИ 150	0.03	М3
				Ум2		
				СБОРОЧНЫЕ ЕДИНИЦЫ		
				СТЕРЖНИ ОДИНОЧНЫЕ		СМ. ВЕДО СТЕРЖНЕ
				МАТЕРИАЛЫ		
				БЕТОН МАРКИ 150	0,1	М3
				Ум3		
				СБОРОЧНЫЕ ЕДИНИЦЫ		
				СТЕРЖНИ ОДИНОЧНЫЕ		СМ. ВЕДО СТЕРЖНЕ
				МАТЕРИАЛЫ		
				БЕТОН МАРКИ 150	0.2	М3

ВЫБОРКА СТАЛИ НА ОДИН ЭЛЕМЕНТ, КГ.

МАРКА ЭЛЕМЕНТА	АРМАТУРНЫЕ ИЗДЕЛИЯ: АРМАТУРНАЯ СТ. ГОСТ 5781-75 КЛАСС А-I ф мм 6АI	20АI			ИТОГО	ЗАКЛАДНЫЕ ИЗДЕЛИЯ: ПРОФИЛЬНАЯ СТАЛЬ 6х6	4.7.5х5.5х5	6х6		АРМАТУРНАЯ СТ. ГОСТ 5781-75 КЛАСС А-I ф мм 6АI	10АI		ИТОГО	ВСЕГО
ФОМ-62-2а						3,7	11.5	0.7		1.0	2.4		21.3	21.3
Ум1	1.0				1.0									1.0
Ум2	3.0				3.0									3.0
Ум3	0.9	12.0			12.9									12.9

4. МОНОЛИТНЫЕ УЧАСТКИ ЗАМАРКИРОВАНЫ НАЛ. КЖ-

7260/V

ИЗМ.	ЛИСТ	№ ДОКУМ.	ПОДП.	ДАТА
ПРОВЕР.		МОРГУНОВ		
ИНЖЕНЕР.		ТОЛМАЧЕВА		
РУК. ГР.		МОРГУНОВ		
П. КОНСТ.		ОСТАШЕВСКИЙ		
НАЧ. ОСП-1		ЛОЗОВ		
ГИП		ТЮРИН		28.11.77

ТП904-1-40-КЖ

КОМПРЕССОРНАЯ СТАНЦИЯ 4К-30А

ЛИТ.	ЛИСТ	ЛИСТ
Р	15	

ФУНДАМЕНТ ФОМ-62-2а УЧАСТКИ МОНОЛИТНЫЕ Ум1, Ум2, Ум3

ГОССТРОЙ СССР РОСТОВСКИЙ ПРОМСТРОЙНИИПРОЕКТ

ТИПОВОЙ ПРОЕКТ 904-1-40 АЛЬБОМ V

РКм1
ПЕРЕКРЫТИЕ НА ОТМ. 0.100

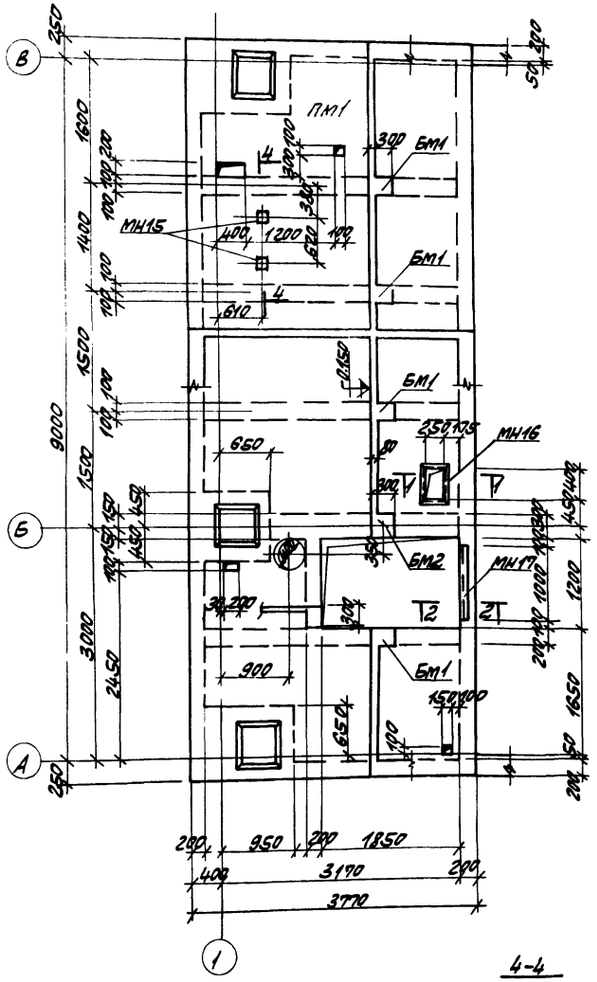

ПМ1
АРМАТУРНЫЙ ЧЕРТЕЖ

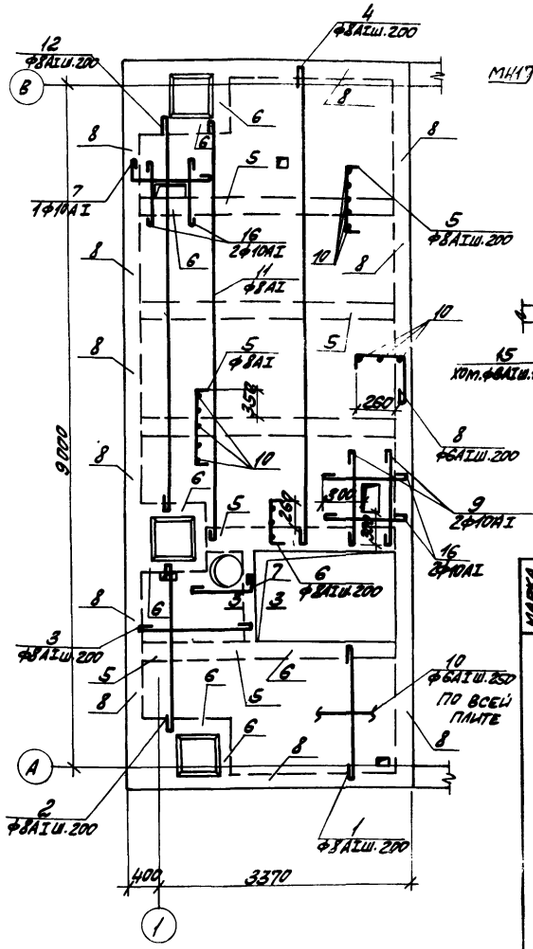

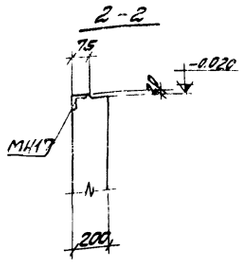

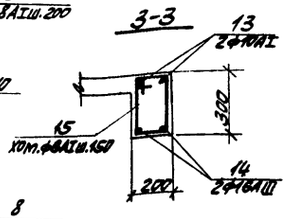

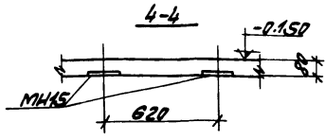

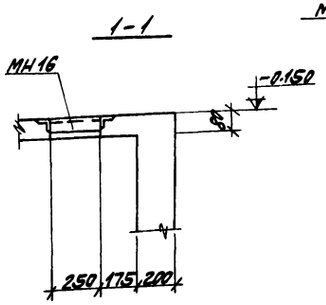

МАРКА	ОБОЗНАЧЕНИЕ	НАИМЕНОВАНИЕ	КОЛ.	ПРИМЕЧАНИЕ
		РКм-1		
		ЭЛЕМЕНТЫ ПЛИТЫ		
ПМ1	КЖ-16	ПЛИТА	1	
БМ1	КЖ-17	БАЛКА	4	
БМ2	КЖ-17	ТО ЖЕ	1	
МН15	— " — КЖИ-МН15	ИЗДЕЛИЕ ЗАКЛАДНОЕ	1	
МН16	— " — КЖИ-МН16	ТО ЖЕ	1	
МН17	— " — КЖИ-МН17	— " —	2	
		МАТЕРИАЛ		
		БЕТОН МАРКИ 200	3,5	$м^3$

ФОРМАТ	ЗОНА	ПОЗ.	ОБОЗНАЧЕНИЕ	НАИМЕНОВАНИЕ	КОЛ.	ПРИМЕЧАНИЕ
				ПМ1		
				СБОРОЧНЫЕ ЕДИНИЦЫ И ДЕТАЛИ		
		1-18	КЖ-16	СТЕРЖНИ ОДИНОЧНЫЕ		
				МАТЕРИАЛЫ		
				БЕТОН МАРКИ 200	2,5	$м^3$

ВЕДОМОСТЬ СТЕРЖНЕЙ НА ОДИН ЭЛЕМЕНТ

МАРКА ЭЛ-ТА	ПОЗ.	ЭСКИЗ ИЛИ СЕЧЕНИЕ	Ф ММ	ДЛИНА ММ	КОЛ.
ПМ1	1	1800	8AI	1900	12
	2	2200	8AI	2300	6
	3	1680	8AI	1800	3
	4	6250	8AI	6350	12
	5	900 (70, 70)	8AI	1040	55
	6	550 (70, 70)	8AI	690	48
	7	950 (150)	10AI	1250	1
	8	450 (70, 150)	6AI	700	74
	9	1100	10AI	1250	1

МАРКА ЭЛ-ТА	ПОЗ.	ЭСКИЗ ИЛИ СЕЧЕНИЕ	Ф ММ	ДЛИНА ММ	КОЛ.
ПРОДОЛЖЕНИЕ ПМ1	16	900	10AI	1050	4
	10	РЕЗАТЬ ПО МЕСТУ	6AI	2550 М.ПОГ.	-
	11	5500	8AI	5600	2
	12	5200	8AI	5300	5
	13	1600 (200, 200)	10AI	2150	2
	14	1700	16AIII	1700	2
	15	330 (160, 490) ЗАГНУТЬ ПО МЕСТУ	6AI	980	9

ВЫБОРКА СТАЛИ НА ОДИН ЭЛЕМЕНТ, КГ

МАРКА ЭЛЕМЕНТА	АРМАТУРНЫЕ ИЗДЕЛИЯ: АРМАТУРНАЯ СТАЛЬ ГОСТ 5781-75, КЛАСС А-I, Ф ММ 6AI	8AI	10AI	КЛАСС А-III, Ф ММ 16AIII	ИТОГО	ЗАКЛАДНЫЕ ИЗДЕЛИЯ: ПРОФИЛЬНАЯ СТАЛЬ 150×5	100×5	δ=6	АРМАТУР. СТАЛЬ ГОСТ 5781-75, КЛАСС А-I, Ф ММ 6AI	ИТОГО	ВСЕГО
ПМ1	70.0	97.2	7.6	5,4	180.2	6.4	4.8	2.2	1.8	15.2	195.4

33

7260/V

ИЗМ.	ЛИСТ	№ ДОКУМ.	ПОДП.	ДАТА
ПРОВЕР.		МОРГУНОВ		
СТ. ТЕХНИК		ЦИМБАЛИСТ		
РУК. ГР.		МОРГУНОВ		
ГЛ. КОНСТ.		ОСТАШЕВСКИЙ		
НАЧ. ОСТ-1		ЛОЗОВ		
ГИП		ТЮРИН		28.11.77

ТП 904-1-40 -КЖ

КОМПРЕССОРНАЯ СТАНЦИЯ 4К-30А

ЛИТ.	ЛИСТ	ЛИСТОВ
	16	

ПЕРЕКРЫТИЕ РКм1

ГОССТРОЙ СССР
РОСТОВСКИЙ ПРОМСТРОЙНИИПРОЕКТ

СОГЛАСОВАНО
РУК. ГР. АНИКИН
РУК. ГР. ЧЕРВОННАЯ

ТИПОВОЙ ПРОЕКТ 904-1-40 АЛЬБОМ V

СОГЛАСОВАНО:

Бм1

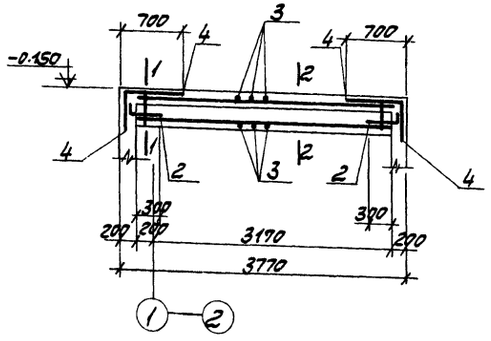

Бм2

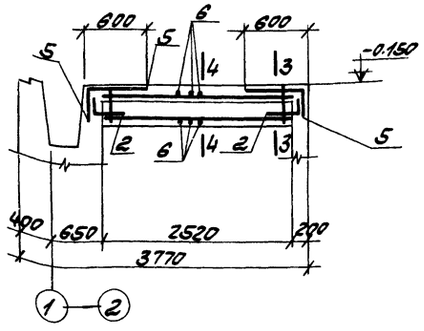

1-1

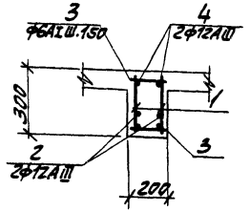

2-2

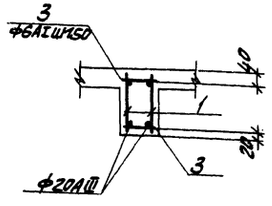

3-3

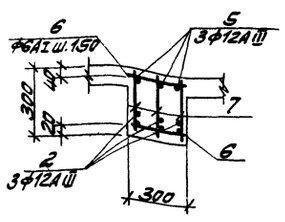

4-4

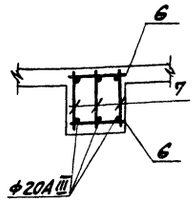

Бфм1

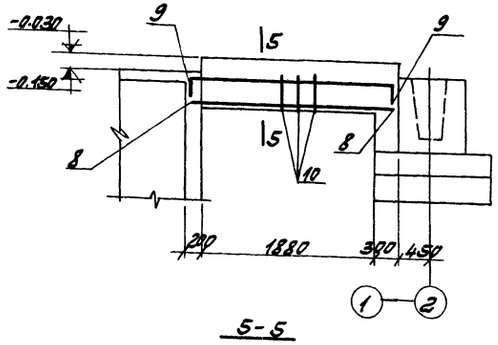

5-5

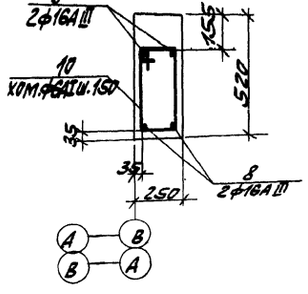

ФОРМАТ	ЗОНА	ПОЗ.	ОБОЗНАЧЕНИЕ	НАИМЕНОВАНИЕ	КОЛ.	ПРИМЕЧАНИЯ
				Бм1		
				СБОРОЧНЫЕ ЕДИНИЦЫ И ДЕТАЛИ		
11Б		1	ТП 904-1-40-КФШ-КР1,КР2	КАРКАС ПЛОСКИЙ КР1	2	
				СТЕРЖНИ ОДИНОЧНЫЕ		см. ВЕД. СТЕРЖ.
				МАТЕРИАЛЫ		
				БЕТОН МАРКИ 200	0.2 м³	
				Бм2		
				СБОРОЧНЫЕ ЕДИНИЦЫ И ДЕТАЛИ		
11Б		7	ТП 904-1-40-КФШ-КР1,КР2	КАРКАС ПЛОСКИЙ КР2	3	
				СТЕРЖНИ ОДИНОЧНЫЕ		см. ВЕД. СТЕРЖ.
				МАТЕРИАЛЫ		
				БЕТОН МАРКИ 200	0.23 м³	
				БФм1		
				СБОРОЧНЫЕ ЕДИНИЦЫ И ДЕТАЛИ		
				СТЕРЖНИ ОДИНОЧНЫЕ		см. ВЕД. СТЕРЖ.
				МАТЕРИАЛЫ		
				БЕТОН МАРКИ 200	0.32 м³	

ВЕДОМОСТЬ СТЕРЖНЕЙ НА ОДИН ЭЛЕМЕНТ

МАРКА ЭЛ-ТА	ПОЗ.	ЭСКИЗ ИЛИ СЕЧЕНИЕ	ϕ мм	ДЛИНА мм	К
Бм1	2	150 450	12AIII	600	
	3	180	6AI	180	
	4	300 680	12AIII	980	
Бм2	2	см. выше	12AIII	600	
	5	350 580	12AIII	930	
	6	280	6AI	280	
Бфм1	8	2350	16AIII	2350	
	9	400 2350 400	10AI	3150	
	10	410 загнуть по месту 180 580	6AI	1170	

ВЫБОРКА СТАЛИ НА ОДИН ЭЛЕМЕНТ, КГ.

МАРКА ЭЛЕМЕНТА	АРМАТУРНЫЕ ИЗДЕЛИЯ										ВСЕГО
	АРМАТУРНАЯ СТАЛЬ ГОСТ 5781-75									ИТОГО	
	КЛАСС А-I ϕ ММ			ИТОГО	КЛАСС А-III ϕ ММ				ИТОГО		
	6AI	10AI			10 ПС	12AIII	16AIII	22AIII			
Бм1	6.4	4.2		10.6		5.6	—	16.6	22.2	32.8	32.8
Бм2	7.4	4.8		12.2		5.4	—	18.6	24.0	36.2	36.2
Бфм1	3.9	3.9		7.8			7.6		7.6	15.4	15.4

7260/V

ТП 904-1-40 -КЖ-Бм1, Бм2, Бфм1

КОМПРЕССОРНАЯ СТАНЦИЯ 4К-30А

ИЗМ.	ЛИСТ	№ ДОКУМ.	ПОДП.	ДАТА
ПРОВЕРИЛ	ГОРГУНОВ			
СТЕХН.	ШИМБАЛИСТ			
РУК. ГР.	ГОРГУНОВ			
Н. КОНСТ.	КОНСТАНТИНОВСКИЙ			
НАЧ. ОТД.	МОЗОВ			

ЛИТ.	ЛИСТ	ЛИСТОВ
Р	17	

БАЛКИ Бм1, Бм2, Бфм1.

ГОССТРОЙ СССР РОСТОВСКИЙ

МАРКИРОВОЧНАЯ СХЕМА КОЛОНН И СТОЕК ФАХВЕРКА

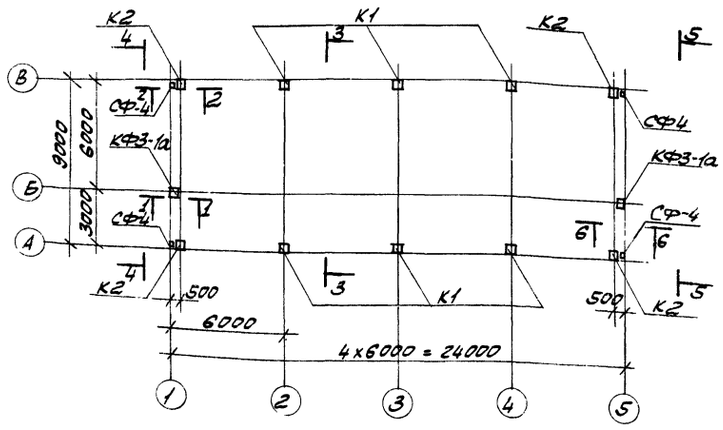

МАРКИРОВОЧНАЯ СХЕМА ОПОРНЫХ СТОЛИКОВ ПО ОСЯМ А И В

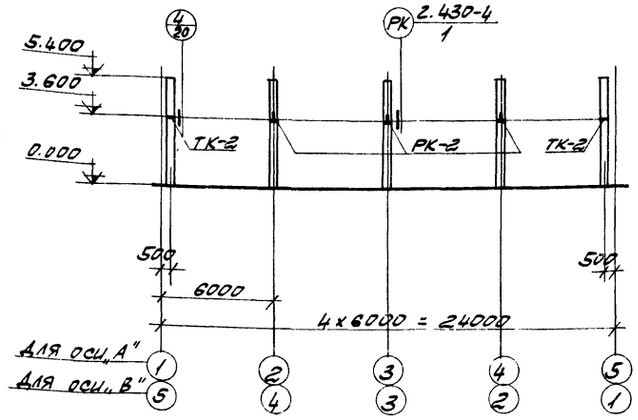

МАРКИРОВОЧНАЯ СХЕМА БАЛОК ПОКРЫТИЯ

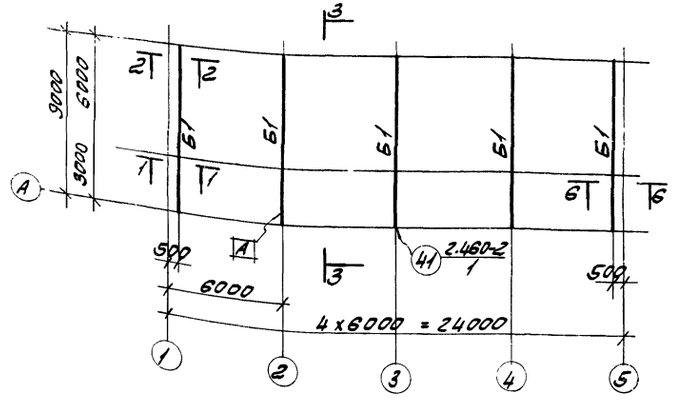

МАРКИРОВОЧНАЯ СХЕМА ОПОРНЫХ СТОЛИКОВ ПО ОСИ 1 — 1-1

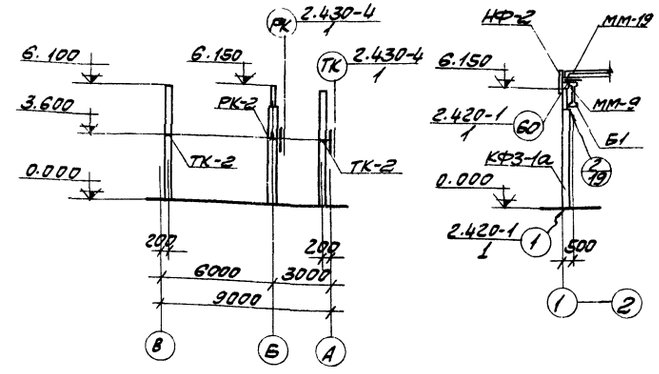

МАРКИРОВОЧНАЯ СХЕМА ПЛИТ ПОКРЫТИЯ И СТАКАНОВ

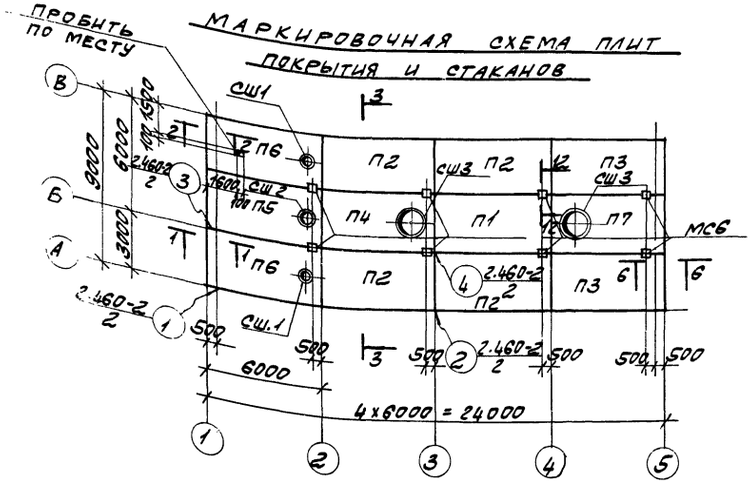

МАРКИРОВОЧНАЯ СХЕМА ОПОРНЫХ СТОЛИКОВ ПО ОСИ 5 — 2-2

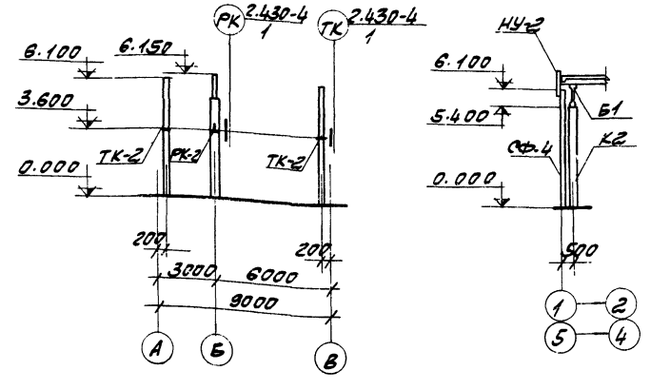

СПЕЦИФИКАЦИЯ ЭЛЕМЕНТОВ К МАРКИРОВОЧНОЙ СХЕМЕ, РАСПОЛОЖЕННОЙ НА ЛИСТЕ КЖ-18

МАРКА	ОБОЗНАЧЕНИЕ	НАИМЕНОВАНИЕ		КОЛ.	ПРИМЕЧАНИЕ
		КОЛОННЫ			
		ДЛЯ t=-20°С	ДЛЯ t=-30,-40°С		
К1	1.423-3 В.1 ТП904-1-40-КЖИ-К54-7а,8а; К54-7б,8б.	К54-7а	К54-8а	6	1.5Т
К2		К54-7б	К54-8б	4	1.5Т
КФ3-1а	КЭ-01-55В II ТП904-1-40-КЖИ-К3а	К3а		2	2.5Т
	ТП904-1-40-КЖИ-МС3	ИЗДЕЛИЕ СОЕДИНИТЕЛЬНОЕ МС3		2	
Б1	1.462-10 В.I ТП904-1-40-КЖИ-БЭД-6А V а	БАЛКА ПОКРЫТИЯ БЭ9-6А V а		5	2.75Т
		ПЛИТЫ ПОКРЫТИЯ			
		ДЛЯ t=-20,-30°С	ДЛЯ t=-40°С		
П1	1.465-7В.0.I Ч.I,II	ПА V/3х6 -3	ПА V/3х6 -4	1	2.65Т
П2	ТО ЖЕ	ПА V/3х6 -3а	ПА V/3х6 -4а	4	ТО ЖЕ
П3	"	ПА V/3х6 -3В	ПА V/3х6 -4В	2	"
П4	"	ПА V-14/3х6 -3	ПА V-14/3х6 -4	1	3.4Т
П5	1.465-7С.0.I Ч.I,II	ПА V-7/3х6 -3а	ПА V-7/3х6 -4а	1	3.2Т
П6	ТП904-1-40-КЖИ-ПА V-7/3х6 -3а,4а; ПА V-4/3х6 -3а,4а; ПА V-14/3х6 -3а,4а	ПА V-4/3х6 -3а	ПА V-4/3х6 -4а	2	3.3Т
П7		ПА V-14/3х6 -3а	ПА V-14/3х6 -4а	1	3.4Т
СШ1	1.494-24 В1	СТАКАН СБ4А-1		2	0.15Т
СШ2	ТО ЖЕ	ТО ЖЕ СБ7А-1		1	0.29Т
СШ3	"	" СБ14А-2		2	0.40Т
СФ-4	1.439-1	СТОЙКА ФАХВЕРКА		4	0.328Т
НУ-2	ТО ЖЕ	НАСАДКА		4	0.030Т
НФ-2	"	ТО ЖЕ		2	0.025Т
ТК-2	"	ИЗДЕЛИЕ СОЕДИНИТЕЛЬНОЕ		8	
РК-2	"	ТО ЖЕ		8	
Т-12	"	"		8	
У-1	"	"		4	
ММ-9	1.400-7	"		2	
ММ-19	ТО ЖЕ	"		2	
ММ-50	"	"		10	
МС5	ТП904-1-40-КЖИ-МС5	"		1	
МС6	ТО ЖЕ КЖИ-МС6	"		8	
МС9	" КЖИ-МС9	"		8	

1. ИНДЕКС [А] ДАН ДЛЯ ОРИЕНТАЦИИ ПРИ МОНТАЖЕ.
2. ДАННЫЙ ЛИСТ РАССМАТРИВАТЬ СОВМЕСТНО С ЛИСТОМ КЖ-19.

35

7260/V

				ТП 904-1-40-КЖ	
ИЗМ.	ЛИСТ	№ ДОКУМ.	ПОДП.	ДАТА	КОМПРЕССОРНАЯ СТАНЦИЯ 4К-30А
ПРОВЕР.		МОРГУНОВ			ЛИТ. Р / ЛИСТ 18 / ЛИСТОВ
ИНЖЕНЕР.		ТОЛМАЧЕВА			
РУК.ГР.		МОРГУНОВ			
ГЛ.КОНСТР.		ОСТАШЕВСКИЙ			МАРКИРОВОЧНЫЕ СХЕМЫ СБОРНЫХ ЭЛЕМЕНТОВ
НАЧ.ОТД.		ЛОЗОВ			ГОССТРОЙ СССР РОСТОВСКИЙ

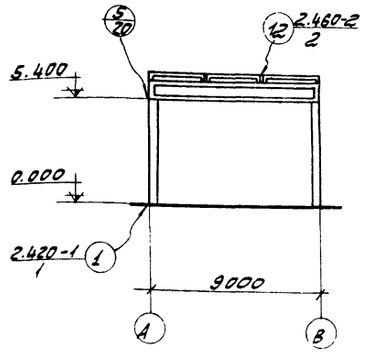

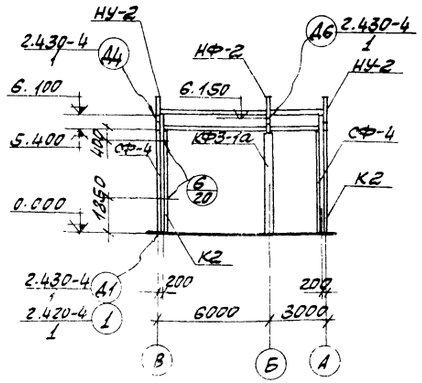

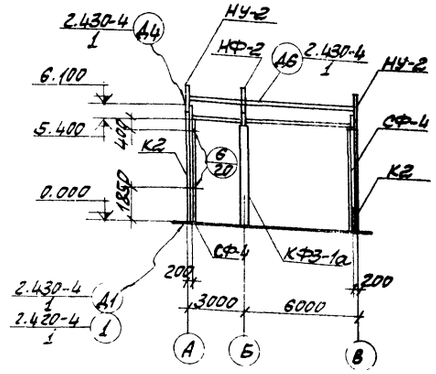

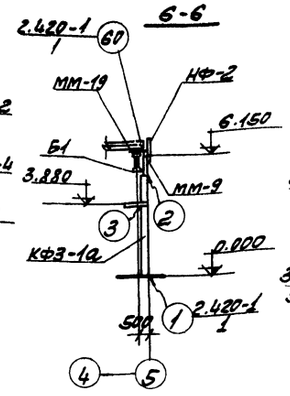

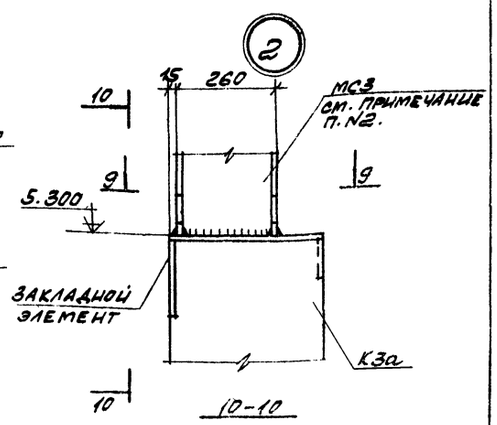

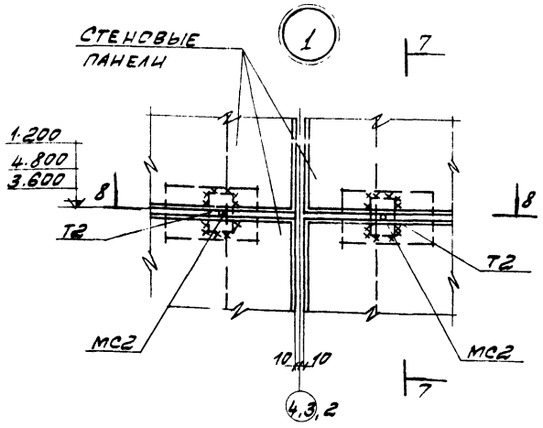

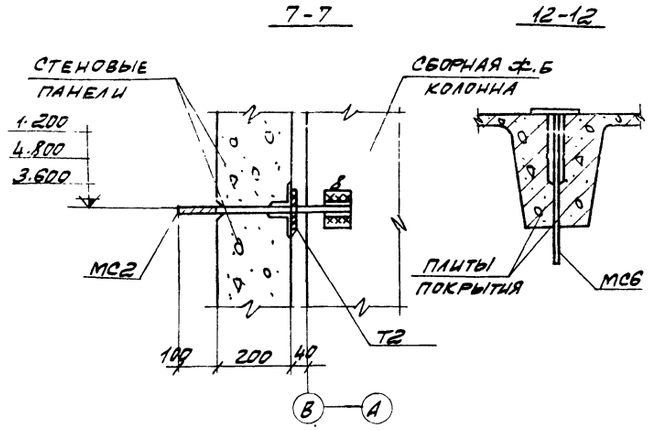

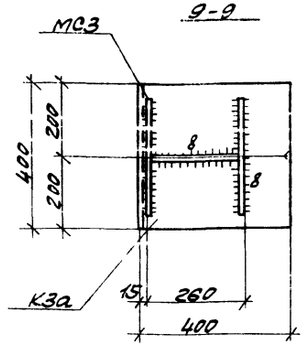

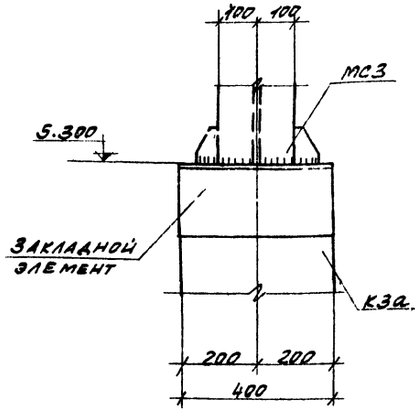

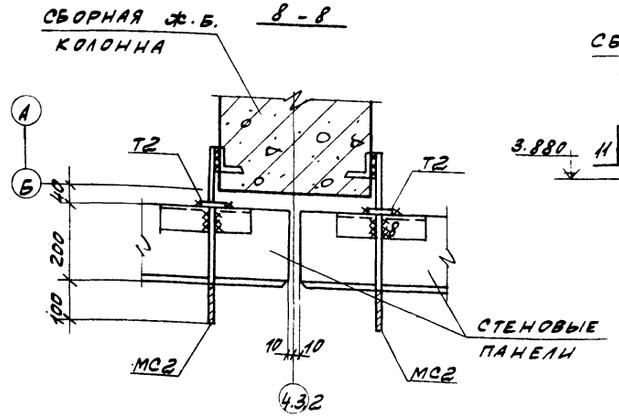

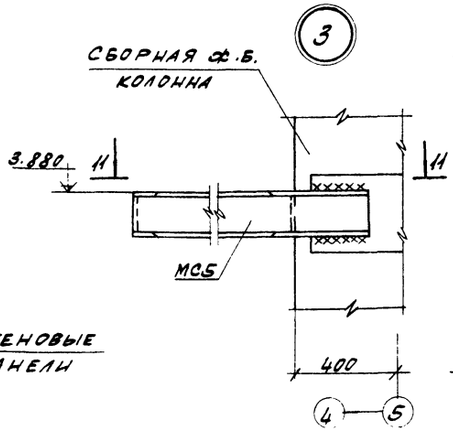

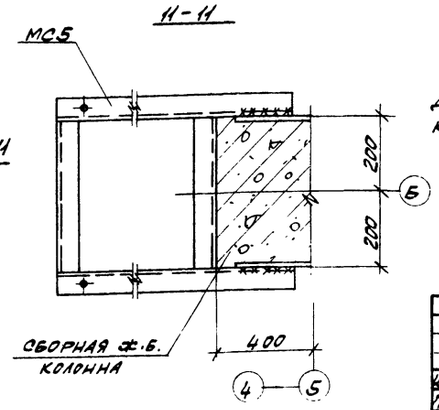

1. ДАННЫЙ ЛИСТ РАССМАТРИВАТЬ СОВМЕСТНО С ЛИСТОМ КФ-18.

2. СОЕДИНЕНИЕ МЕТАЛЛИЧЕСКОЙ ЧАСТИ МС3 С ЖЕЛЕЗОБЕТОННОЙ ЧАСТЬЮ К3а СОСТАВНОЙ КОЛОННЫ КФ3-1а ДОЛЖНО ПРОИЗВОДИТЬСЯ ЗАВОДОМ ИЗГОТОВИТЕЛЕМ, ПРИ ЭТОМ КАЧЕСТВО СВАРНЫХ СОЕДИНЕНИЙ ДОЛЖНО СТРОГО КОНТРОЛИРОВАТЬСЯ.

				ТП 904-1-40-КФ.	
Изм.	Лист	№ докум.	Подп.	Дата	КОМПРЕССОРНАЯ СТАНЦИЯ 4К-30А
Провер.		Моргунов			Лит. Р; Лист 19; Листов
Инженер		Томашева			
Рук. гр.		Моргунов			
Н. контр.		Станевский			РАЗРЕЗЫ 3-3 ÷ 12-12 УЗЛЫ 1, 2, 3.
Нач. отд.		Лозов			Госстрой СССР РОСТОВСКИЙ ПРОМСТРОЙНИИПРОЕКТ
ГИП		Гюрин		26.11.77	

Типовой проект 904-1-40 Альбом V

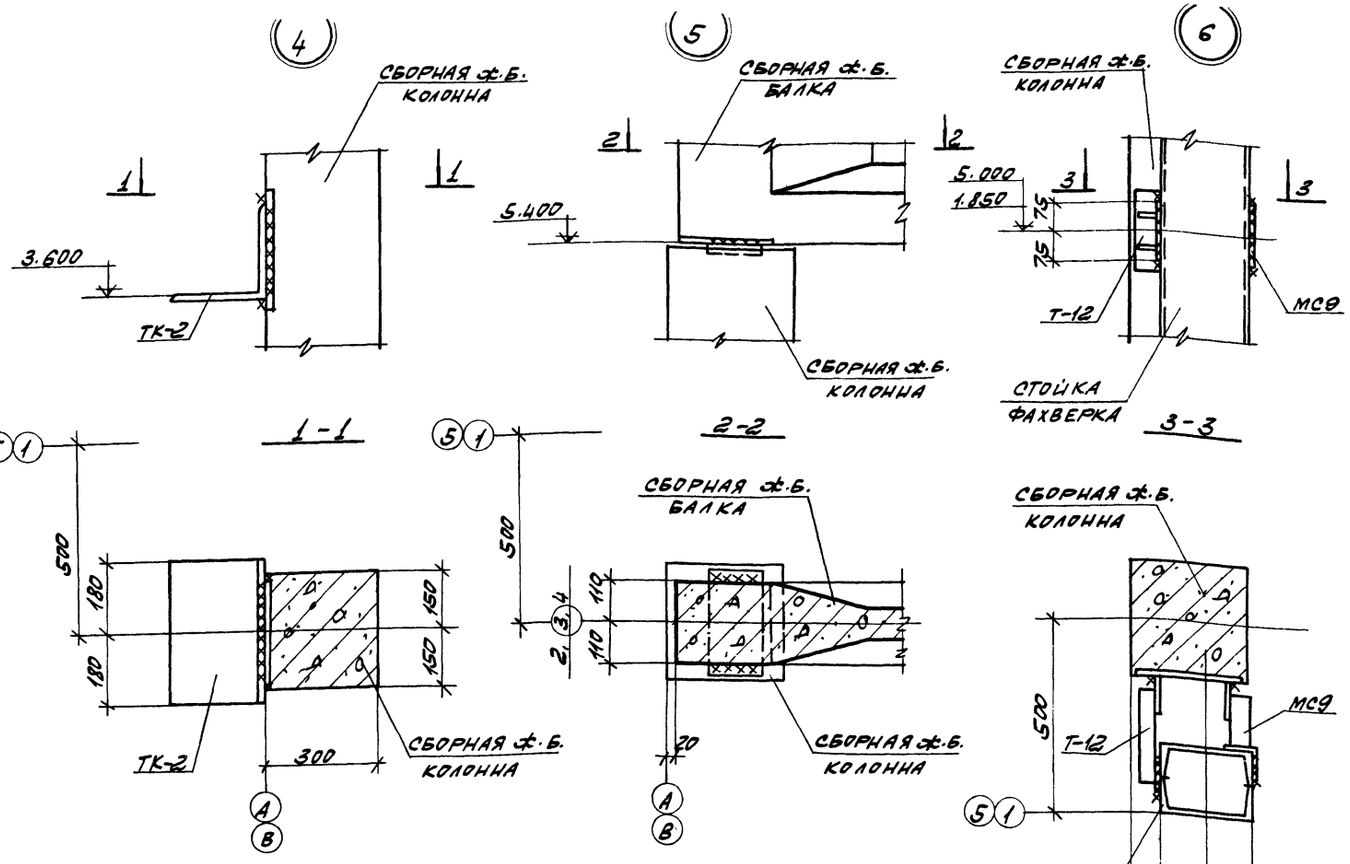

Спецификация элементов к маркировочной схеме расположенной на листе КЖ-20

Марка	Обозначение	Наименование	Кол.	Примечание
П1	Типовой проект 901-9-8 вып	Плита перекрытия ПОТ8Б	1	2.4т
П2	НС-01-05 в.2	То же ПТ5д	2	1.1т
П3	НС-01-04 в.2	" П2д	2	0.18т
П4	ТП904-1- -КЖИ-П4	"	1	1.8т
П5	НС-01-04 в.2	" П1д	5	0.1т
КЦ1	3.900-2 в.5	Кольцо опорное КО7-1-1	1	0.05т
РЕМ1	КЖ-11	Резервуар	1	
Ум1	КЖ-15	Участок монолитный	3	
Ум2	То же	То же	1	
Ум3	"	"	1	
БС-1	НС-01-04 в.2	Балка стальная	1	
Л	ГОСТ 3634-61	Люк	1	0.08т

1. Стальную балку БС1 приварить к закладным элементам канала.
2. Монтажные швы принять $h_ш = 8$ мм

Маркировочная схема плит перекрытия каналов и резервуара РЕМ1

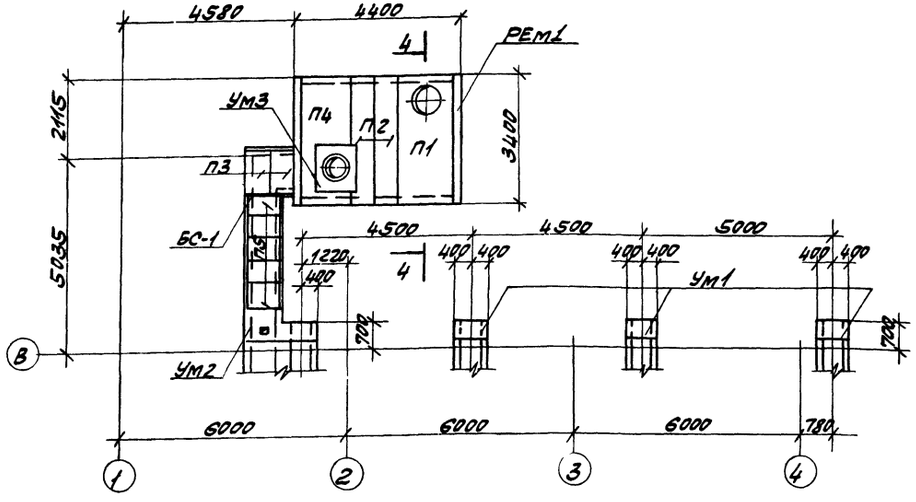

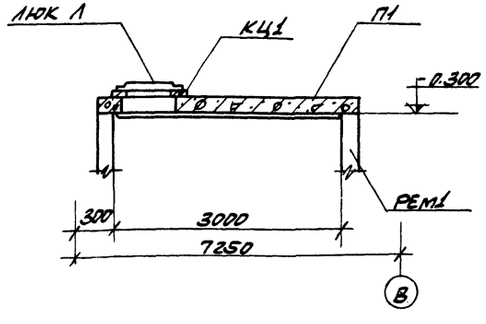

37

7260/V

						ТП904-1-40 -КЖ.	
						Компрессорная станция 4К-30А	
Изм.	Лист	№ докум.	Подп.	Дата		Лит.	Лист	Листов
Провер.		Моргунов				Р	20	
Инженер		Толмачева						
Рук. гр.		Моргунов						
Гл. констр.		Ташевский				Маркировочная схема плит перекрытия каналов и резервуара РЕМ1 узлы 4.5.6	Госстрой СССР Ростовский Промстройниипроект	
Нач. отд.		Лозов						
ГИП		Тюрин						

МАРКИРОВОЧНАЯ СХЕМА СТЕНОВЫХ ПАНЕЛЕЙ ПО ОСИ А МЕЖДУ ОСЯМИ 1–5

ФРАГМЕНТЫ:

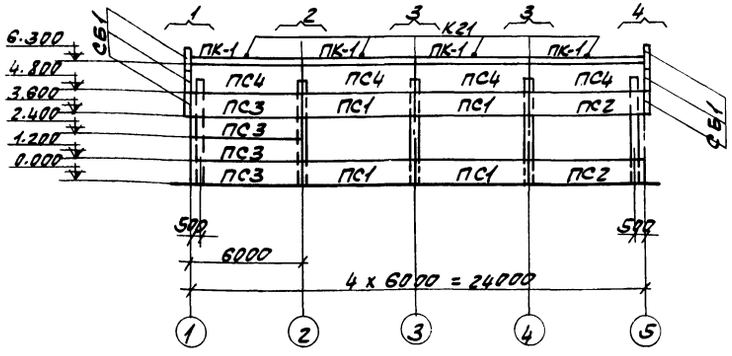

МАРКИРОВОЧНАЯ СХЕМА СТЕНОВЫХ ПАНЕЛЕЙ ПО ОСИ 5 МЕЖДУ ОСЯМИ А–В

ФРАГМЕНТЫ:

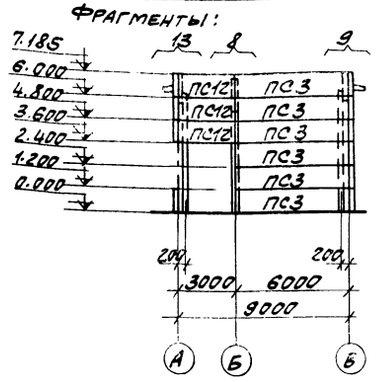

МАРКИРОВОЧНАЯ СХЕМА СТЕНОВЫХ ПАНЕЛЕЙ ПО ОСИ В МЕЖДУ ОСЯМИ 5–1

ФРАГМЕНТЫ:

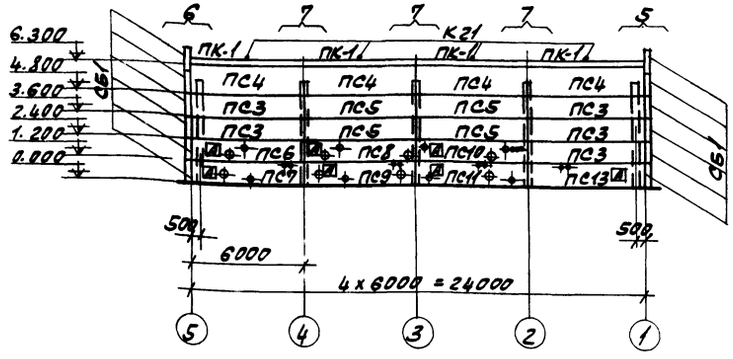

МАРКИРОВОЧНАЯ СХЕМА СТЕНОВЫХ ПАНЕЛЕЙ ПО ОСИ 1 МЕЖДУ ОСЯМИ В–А

ФРАГМЕНТЫ:

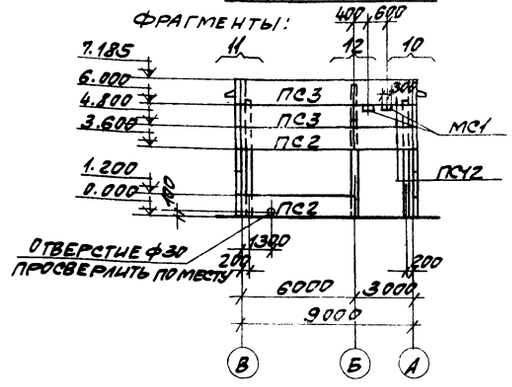

МАРКИРОВОЧНАЯ СХЕМА ЭЛЕМЕНТОВ КРЕПЛЕНИЯ ПО ОСИ В МЕЖДУ ОСЯМИ 5–1

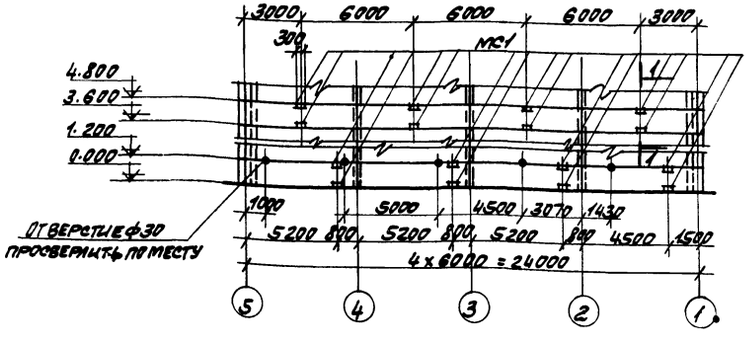

1. ДАННЫЙ ЛИСТ РАССМАТРИВАТЬ СОВМЕСТНО С ЛИСТОМ КЖ-22.
2. МАРКИРОВОЧНАЯ СХЕМА ОПОРНЫХ СТОЛИКОВ ДАНА НА ЛИСТЕ КЖ-18.
3. МАРКИРОВОЧНАЯ СХЕМА СТАЛЬНЫХ ОКОННЫХ ПАНЕЛЕЙ ДАНА НА ЛИСТЕ АР-12.
4. ИНДЕКС [А] ДАН ДЛЯ ОРИЕНТАЦИИ ПРИ МОНТАЖЕ.
5. КАРНИЗНЫЕ ПАНЕЛИ И УГЛОВЫЕ БЛОКИ СОЕДИНЯЮТСЯ СО СТЕНОВЫМИ ПАНЕЛЯМИ ДО ИХ МОНТАЖА ЗА ИСКЛЮЧЕНИЕМ УГЛОВЫХ БЛОКОВ ВЫШЕ ОТМ. 4.800.

СПЕЦИФИКАЦИЯ ЭЛЕМЕНТОВ К МАРКИРОВОЧНЫМ СХЕМАМ РАСПОЛОЖЕННЫМ НА ЛИСТАХ КЖ-21, 22.

МАРКА	ОБОЗНАЧЕНИЕ	НАИМЕНОВАНИЕ	КОЛ.	ПРИМЕЧАНИЕ
ПС1	1.432-5 в.1	СТЕНОВАЯ ПАНЕЛЬ ПСЯ 20 / 1.2х6 -211	4	1.2т
ПС2	ТО ЖЕ	ТО ЖЕ ПСЯ 20 / 1.2х6 -212	4	"
ПС3	"	" ПСЯ 20 / 1.2х6 -112	17	"
ПС4	"	" ПСЯ 20 / 1.5х6 -421	8	1.4т
ПС5	"	" ПСЯ 20 / 1.2х6 -111	4	1.2т
ПС6	1.432-5 в.1 ТП904-1-40-КЖИ-ПСЯ20 / 1.2х6 -112а, 112б, 112в,	" ПСЯ 20 / 1.2х6 -112а	1	"
ПС7		" ПСЯ 20 / 1.2х6 -112б	1	"
ПС8	1.432-5 в.1 ТП904-1-40-КЖИ-ПСЯ20 / 1.2х6 111а, 111б, 111в, 111г.	" ПСЯ 20 / 1.2х6 -111а	1	"
ПС9		" ПСЯ 20 / 1.2х6 -111б	1	"
ПС10		" ПСЯ 20 / 1.2х6 -111в	1	"
ПС11		" ПСЯ 20 / 1.2х6 -111г	1	"
ПС12	1.432-5 в.1	" ПСЯ 20 / 1.2х3 -122	6	0.6т
ПС13	1.432-5 в.1 ТП904-1-КЖИ-ПСЯ20 / 1.2х6 -112а, 112б, 112в	" ПСЯ 20 / 1.2х3 -112в	1	1.2т
СБ1	1.432-5 в.1	УГЛОВОЙ БЛОК БЯ-24	18	0.04т
ПК-1	1.432-5 в.3	КАРНИЗНАЯ ПАНЕЛЬ	8	1.2т
		"		
Т1	1.439-1	ИЗДЕЛИЕ СОЕДИНИТЕЛЬНОЕ	47	
Т2	ТО ЖЕ	ТО ЖЕ	44	
Т5	"	"	17	
Т9	"	"	12	
Т11	"	"	16	
Т14	"	"	8	
Т15	"	"	8	
Т18	"	"	28	
Т22	"	"	16	
Т23	"	"	16	
Т26	"	"	24	
МС1	ТП904-1-40-КЖИ-МС1	"	18	
МС2	ТО ЖЕ КЖИ-МС2	"	18	
МС4	" КЖИ-МС4	"	3	

38

7260/2

ИЗМ.	ЛИСТ	№ ДОКУМ.	ПОДП.	ДАТА
ПРОВЕР.		МОРГУНОВ		
ИНЖЕНЕР		ТОЛМАЧЕВА		
РУК. ГР.		МОРГУНОВ		
ГЛ. КОНСТ.		ОСТАШЕВСКИЙ		
НАЧ. ОСТ.		ЛОЗОВ		

ТП 904-1-40-КЖ

КОМПРЕССОРНАЯ СТАНЦИЯ 4К-30А

ЛИТ.	ЛИСТ	ЛИСТОВ
Р	21	

МАРКИРОВОЧНЫЕ СХЕМЫ СТЕНОВЫХ ПАНЕЛЕЙ

ГОССТРОЙ СССР РОСТОВСКИЙ ПРОМСТРОЙНИЙПРОЕКТ

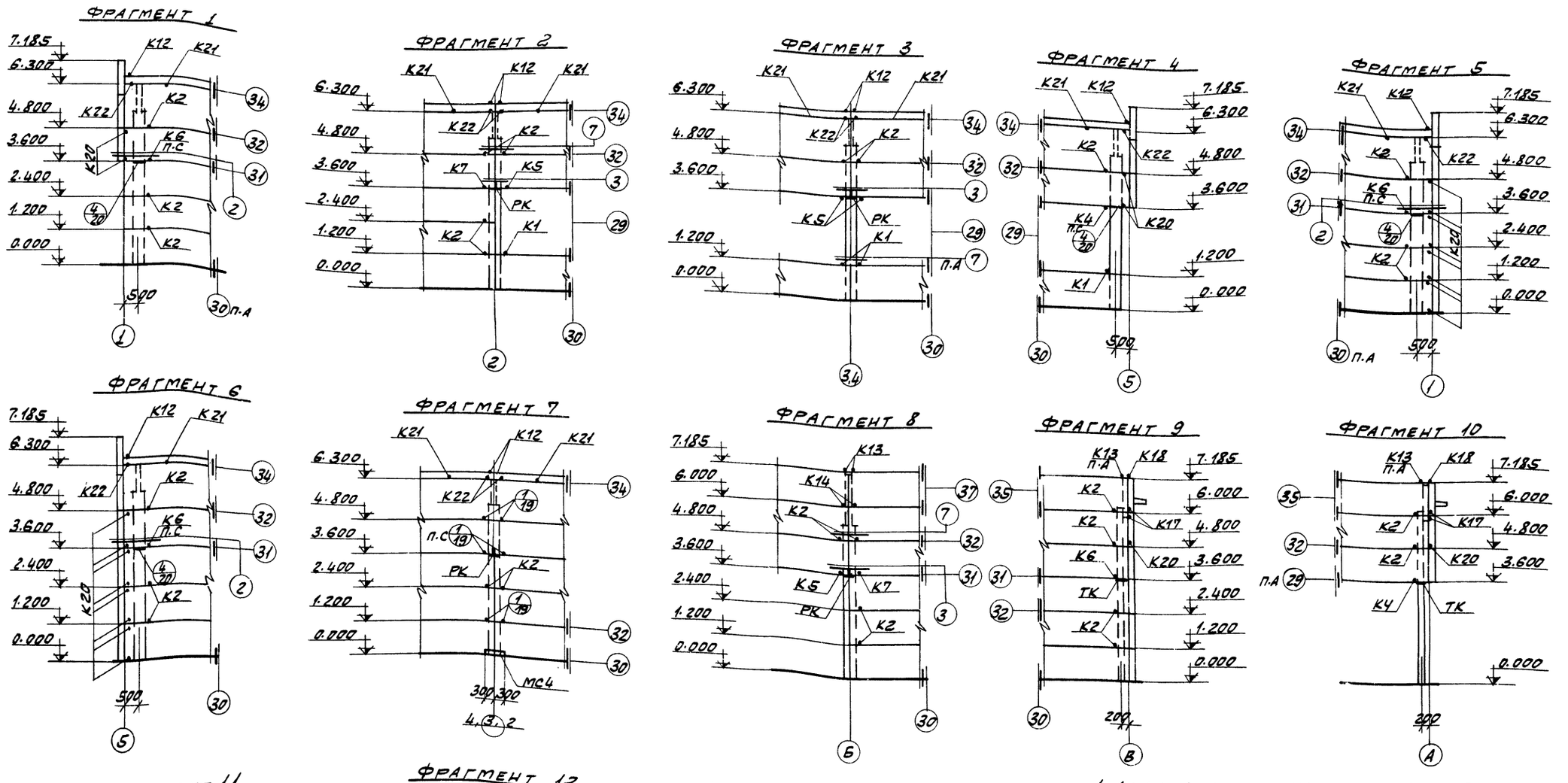

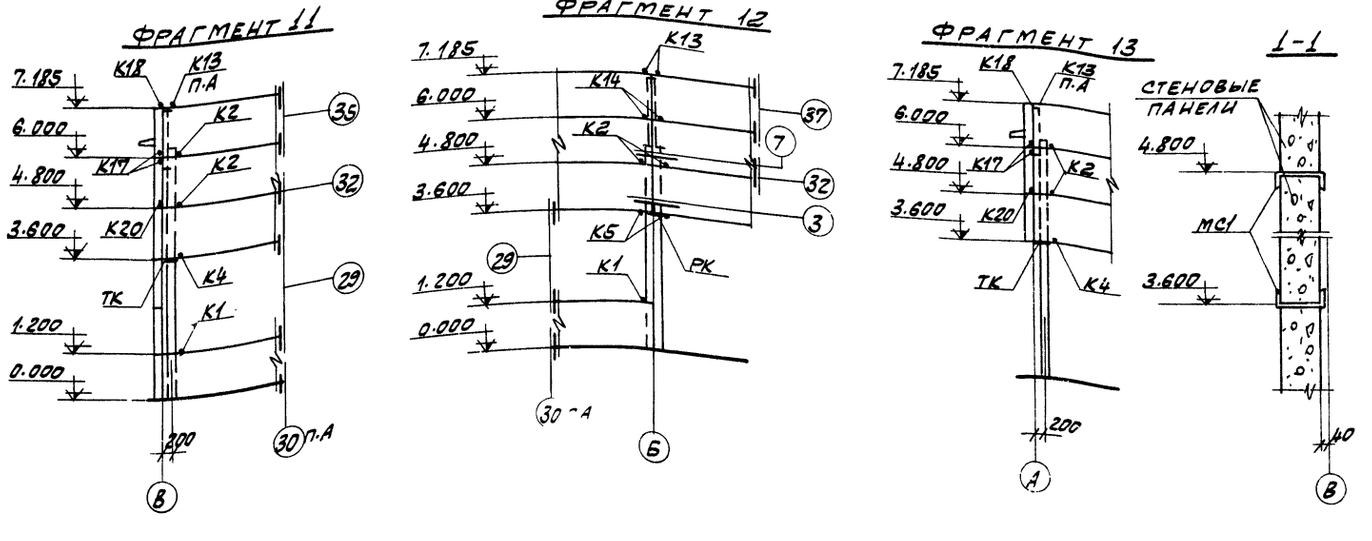

1. ДАННЫЙ ЛИСТ РАССМАТРИВАТЬ СОВМЕСТНО С ЛИСТОМ КЖ-21.
2. ВСЕ ТИПЫ КРЕПЛЕНИЯ И МОНТАЖНЫЕ УЗЛЫ, ЗАМАРКИРОВАННЫЕ БЕЗ ДРОБИ, ПРИНЯТЫ ПО СЕРИИ 2.430-4 ВЫПУСК 1.

39
7260/V

				ТП 904-1-40 -КЖ	
ИЗМ.	ЛИСТ	№ ДОКУМ.	ПОДП.	ДАТА	КОМПРЕССОРНАЯ СТАНЦИЯ 4К-30А
ПРОВЕР.	МОРГУНОВ				ЛИТ. Р / ЛИСТ 22 / ЛИСТОВ
ИНЖЕНЕР	ТОЛМАЧЕВА				
РУК. ГР.	МОРГУНОВ				
ГЛ. КОНСТР.	ОСТАШЕВСКОЙ				ФРАГМЕНТЫ 1÷13 РАЗРЕЗ 1-1
НАЧ. ОСТ-1	ЛОЗОВ				ГОССТРОЙ СССР РОСТОВСКИЙ ПРОМСТРОЙНИИПРОЕКТ
ГИП				28.11.77	

ПМ2
(Опалубочный чертеж)

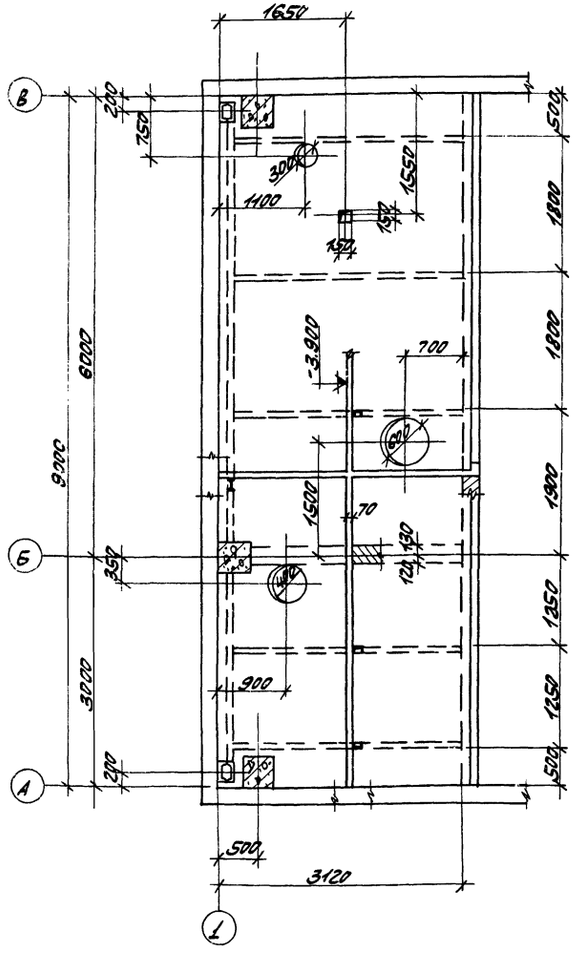

ПМ2
(Арматурный чертеж)

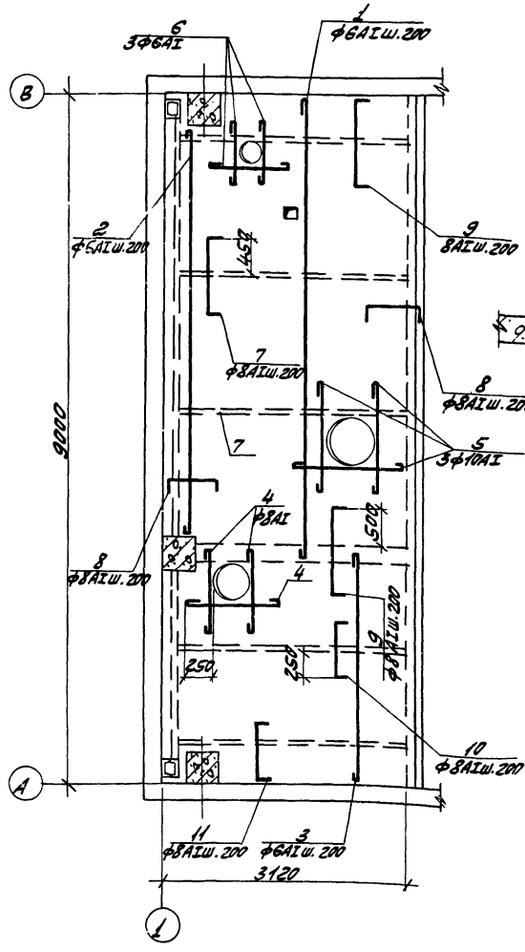

1-1

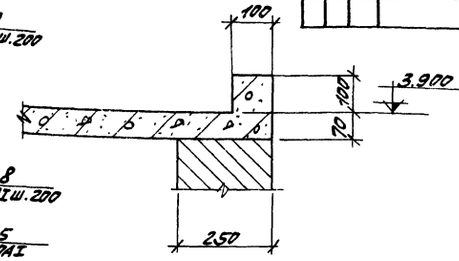

ФОРМАТ	ЗОНА	ПОЗ.	ОБОЗНАЧЕНИЕ	НАИМЕНОВАНИ.	КОЛ.	ПРИМЕЧАНИЕ
				ПМ2		
				СБОРОЧНЫЕ ЕДИНИЦЫ И ДЕТ.		
		1-11		СТЕРЖНИ ОДИНОЧНЫЕ		СМ. ВЕДОМ. СТЕРЖНЕЙ
				МАТЕРИАЛЫ		
				БЕТОН М 200	3,0	$м^3$

ВЕДОМОСТЬ СТЕРЖНЕЙ НА ОДИН ЭЛЕМЕНТ

МАРКА ЭЛ-ТА	ПОЗ.	ЭСКИЗ ИЛИ СЕЧЕНИЕ	Ф ММ	ДЛИНА ММ	КОЛ.
ПМ2	1	6200	6АI	6300	14
	2	5380	6АI	5500	3
	3	3000	6АI	3100	13
	4	900	8АI	1000	3
	5	1200	10АI	1350	3
	6	700	6АI	800	3
	7	60 950 60	8АI	1070	32
	8	60 700 60	8АI	820	86
	9	60 1000 60	8АI	1120	27

МАРКА ЭЛ-ТА	ПОЗ.	ЭСКИЗ ИЛИ СЕЧЕНИЕ	Ф ММ	ДЛИНА ММ	КОЛ.
ПМ2 ПРОДОЛЖЕНИЕ	10	60 500 60	8АI	620	14
	11	60 800 60	8АI	920	13

ВЫБОРКА СТАЛИ НА ОДИН ЭЛЕМЕНТ, КГ.

МАРКА ЭЛЕМЕНТА	АРМАТУРНЫЕ ИЗДЕЛИЯ: АРМАТ. СТАЛЬ ГОСТ 5781-75, КЛАСС А-I, Ф ММ 6АI	8АI	10АI	ИТОГО	ЗАКЛАДНЫЕ ИЗДЕЛИЯ: ПРОФИЛЬНАЯ СТАЛЬ	АРМАТУР. СТАЛЬ ГОСТ 5781-75, КЛАСС, Ф ММ	ИТОГО	ВСЕГО
ПМ2	32.7	62.6	2.5	97.8				97.8

40
7260/V

ИЗМ.	ЛИСТ	№ ДОКУМ.	ПОДП.	ДАТА
ПРОВЕР.		МОРГУНОВ		
СТ. ТЕХНИК		ЦИМБАЛИСТ		
РУК. ГР.		МОРГУНОВ		
ГЛ. КОНСТР.		ОСТАШЕВСКИЙ		
НАЧ. СП-1		ЛОЗОВ		

ТП 904-1-40 - Кж

КОМПРЕССОРНАЯ СТАНЦИЯ 4К-30А

ЛИТ.	ЛИСТ	ЛИСТОВ
Р	23	

ПЛИТА ПМ2

ГОССТРОЙ СССР
РОСТОВСКИЙ ПРОМСТРОЙНИИПРОЕКТ

ТИПОВОЙ ПРОЕКТ 904-1-40 АЛЬБОМ V

ОБЩИЕ УКАЗАНИЯ:

1. ПРОЕКТ СТАЛЬНЫХ КОНСТРУКЦИЙ МАРКИ „КМ" РАЗРАБОТАН НА ОСНОВАНИИ ЗАДАНИЙ ВЫДАННЫХ ИНСТИТУТОМ ГИПРОСТРОЙДОРМАШ И РАБОЧИХ ЧЕРТЕЖЕЙ МАРКИ „АР" И „КЖ."
2. РАБОЧИЕ ЧЕРТЕЖИ МАРКИ КМ ВЫПОЛНЕНЫ ПО ДЕЙСТВУЮЩИМ НОРМАМ НА ПРОЕКТИРОВАНИЕ СТАЛЬНЫХ КОНСТРУКЦИЙ СНИП II-В.3-72.
3. МАТЕРИАЛ КОНСТРУКЦИЙ:
   ПОДВЕСНОГО ПУТИ И ПОДВЕСОК - СТАЛЬ МАРКИ ВСТ.3СП5 ДЛЯ СВАРНЫХ КОНСТРУКЦИЙ ПО ГОСТ 380-71*;
   ПРОЧИХ КОНСТРУКЦИЙ - СТАЛЬ МАРКИ ВСТ.3КП2 ДЛЯ СВАРНЫХ КОНСТРУКЦИЙ ПО ГОСТ 380-71*.
4. ИЗГОТОВЛЕНИЕ И МОНТАЖ МЕТАЛЛОКОНСТРУКЦИЙ ПРОИЗВОДИТЬ В СООТВЕТСТВИИ СО СНИП III-18-75.
5. В УЗЛАХ И ДЕТАЛЯХ ДАНЫ РЕШЕНИЯ СОЕДИНЕНИЙ ЭЛЕМЕНТОВ КОНСТРУКЦИЙ. КОЛИЧЕСТВО И ДИАМЕТР БОЛТОВ, ДЛИНА И ТОЛЩИНА СВАРНЫХ ШВОВ ОПРЕДЕЛЯЮТСЯ ПРИ РАЗРАБОТКЕ ДЕТАЛИРОВОЧНЫХ ЧЕРТЕЖЕЙ НА ОСНОВАНИИ РАСЧЕТНЫХ УСИЛИЙ, УКАЗАННЫХ В ТАБЛИЦАХ ЭЛЕМЕНТОВ.

НАГРУЗКИ:

1. КРАНОВАЯ НАГРУЗКА:
   КРАН ПОДВЕСНОЙ РУЧНОЙ ОДНОБАЛОЧНЫЙ ГРУЗОПОДЪЕМНОСТЬЮ Q = 2т. ПРОЛЕТОМ L = 5,7м ПО ГОСТ 7413-69*
2. ПОЛЕЗНАЯ НАГРУЗКА НА ПЕРЕКРЫТИИ НА ОТМ. 0.000-400 кг/м²

УСЛОВНЫЕ ОБОЗНАЧЕНИЯ:

БОЛТ ПОСТОЯННЫЙ — БОЛТ ВРЕМЕННЫЙ

СВАРНОЙ ШОВ.

МОНТАЖНЫЙ ШОВ

ШОВ ВСТЫК

КРУГЛОЕ ОТВЕРСТИЕ — ОВАЛЬНОЕ ОТВЕРСТИЕ

МАРКИРОВКА УЗЛОВ

НОМЕР УЗЛА

ТЕХНИЧЕСКАЯ СПЕЦИФИКАЦИЯ СТАЛИ.

МАРКА МЕТАЛЛА	НАИМЕНОВАНИЕ ГРУПП ПРОФИЛЕЙ	ПРОФИЛЬ	ВЕС МЕТАЛЛА ПО ЭЛЕМЕНТАМ КОНСТРУКЦИЙ: ПОДВЕСНОЙ ПУТЬ	БАЛКИ НАСТИЛ ЩИТЫ	ОПОРЫ ТРУБОПРОВОДОВ	ЛЕСТНИЦЫ И ОГРАЖДЕНИЯ			ОБЩИЙ ВЕС т
ВСТ.3СП5 ГОСТ 380-71*	БАЛКИ ДВУТАВРОВЫЕ ДЛЯ ПОДВЕСНЫХ ПУТЕЙ ГОСТ 19425-74	I 24М	1.84						1.84
ВСТ.3КП2	СТАЛЬ ПРОКАТНАЯ БАЛКИ ДВУТАВРОВЫЕ ГОСТ 8239-72	I 24		0.19					0.19
	СТАЛЬ ПРОКАТНАЯ ШВЕЛЛЕРЫ ГОСТ 8240-72	[16		0.22	0.17				0.39
		[14		0.03					0.03
ВСТ.3СП5 ГОСТ 380-71*		[8	0.16						0.16
ВСТ.3КП2 ГОСТ 380-71*	СТАЛЬ УГЛОВАЯ РАВНОПОЛОЧНАЯ ГОСТ 8509-72	L125x10		0.02					0.02
		L100x7	0.01						0.01
		L75x6				0.01			0.01
		L63x5	0.02	0.01		0.13			0.16
		L90x8	0.04						0.04
		L25x3				0.01			0.01
	СТАЛЬ ПРОКАТНАЯ КРУГЛАЯ ГОСТ 2590-71	•ф16		0.20					0.20
		•ф10		0.01					0.01
		•ф18				0.05			0.03
	СТАЛЬ ПРОКАТНАЯ ПОЛОСОВАЯ ГОСТ 103-76	-70x8		0.49					0.49
		-50x6		0.22					0.22
		-40x4				0.05			0.05
	СТАЛЬ ЛИСТОВАЯ ГОРЯЧЕКАТАНАЯ ГОСТ 19903-74	δ=4				0.01			0.01
		δ=6	0.02	0.01					0.03
		δ=8	0.05						0.05
		δ=12			0.04				0.04
		δ=30			0.14				0.14
	СТАЛЬ РИФЛЕНАЯ ГОСТ 8568-77	δ=4				0.04			0.04
		δ=5		2.16					2.16
	ГОСТ 8281-69*	L50x40x25x125				0.02			0.02
	СТАЛЬ ХОЛОДНОГНУТАЯ ГОСТ 8278-75	[180x50x4				0.06			0.06
	Итого:		2.14	3.56	0.35	0.38			6.43

ТЕХНИЧЕСКАЯ СПЕЦИФИКАЦИЯ СОСТАВЛЕНА БЕЗ УЧЕТА НАДБАВОК НА ОТХОДЫ.

ВЕДОМОСТЬ ЧЕРТЕЖЕЙ ОСНОВНОГО КОМПЛЕКТА МАРКИ

ФОРМАТ	ЛИСТ	НАИМЕНОВАНИЕ	ПРИМЕЧАНИЕ
	1	ОБЩИЕ ДАННЫЕ	
	2	ПЛАН СЪЕМНЫХ МЕТАЛЛИЧЕСКИХ ЩИТОВ НА ОТМ. 0.000	
	3	ЩИТЫ Щ1÷Щ14. ПЛАН БАЛОК ПЕРЕКРЫТИЯ. ПЛАН СТОЕК ПОД ТРУБОПРОВОД.	
	4	ПЛАН БАЛОК НА ОТМ. 3.830. ПЛАН ПОДВЕСНЫХ ПУТЕЙ. КРОНШТЕЙН КР1.	
	5	НАРУЖНАЯ ЛЕСТНИЦА НА КРОВЛЮ.	

ВЕДОМОСТЬ ПРИМЕНЕННЫХ ССЫЛОЧНЫХ ДОКУМЕНТОВ

ОБОЗНАЧЕНИЕ	НАИМЕНОВАНИЕ	ПРИМЕЧАНИЕ
1.459-2 ВЫПУСК 1; 2	СТАЛЬНЫЕ ЛЕСТНИЦЫ ПЕРЕХОДНЫЕ ПЛОЩАДКИ И ОГРАЖДЕНИЯ	
1.426-1 ВЫПУСК 3	СТАЛЬНЫЕ ПОДКРАНОВЫЕ БАЛКИ.	

ПЕРЕЧЕНЬ ТИПОВЫХ КОНСТРУКЦИЙ ПО СЕРИИ 1.459-2 НА МОНТАЖНУЮ СХЕМУ.

НАИМЕНОВАНИЕ	МАРКА	КОЛ. ШТУК	NN ЛИСТОВ ПО СЕРИИ	ПРИМЕЧАНИЯ
ЛЕСТН.	М10	1	ВЫП. 2 Л. 21	
ОГРАЖДЕНИЕ ЛЕСТН.	ПМ7	1	ВЫП. 2 Л. 57	
	ПМ8	1	ВЫП. 2 Л. 57	

ЛЕСТНИЦА В ПОДВАЛ

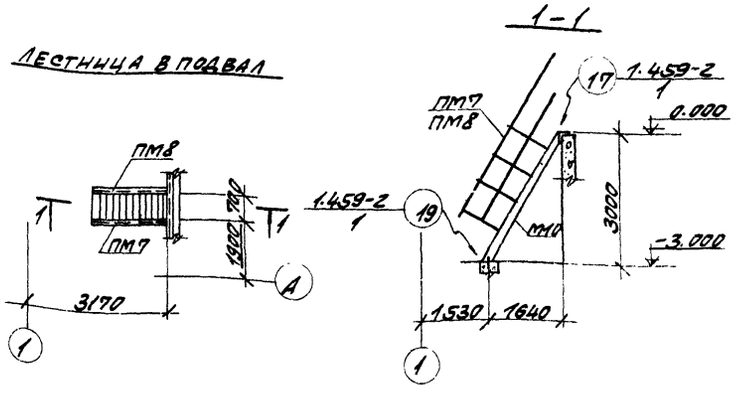

ТИПОВОЙ ПРОЕКТ РАЗРАБОТАН В СООТВЕТСТВИИ С ДЕЙСТВУЮЩИМИ НОРМАМИ И ПРАВИЛАМИ И ПРЕДУСМАТРИВАЕТ МЕРОПРИЯТИЯ, ОБЕСПЕЧИВАЮЩИЕ ВЗРЫВНУЮ, ВЗРЫВОПОЖАРНУЮ И ПОЖАРНУЮ БЕЗОПАСНОСТЬ ПРИ ЭКСПЛУАТАЦИИ ЗДАНИЯ.

ГЛАВНЫЙ ИНЖЕНЕР ПРОЕКТА /ТЮРИН/

41

7260/V

ИЗМ.	ЛИСТ	№ ДОКУМ.	ПОДП.	ДАТА
ПРОВЕР.		МОРГУНОВ		
ИНЖЕНЕР		АНДРЕЕВА		
РУК. ГР.		МОРГУНОВ		
Гл. КОНСТ.		ОСТАШЕВСКИЙ		
НАЧ. ОСТ-1		ЛОЗОВ		
ГИП		ТЮРИН		28.11.77

ТП 904-1-40 - КМ

КОМПРЕССОРНАЯ СТАНЦИЯ 4К-30А

ЛИТ.	ЛИСТ	ЛИСТОВ
Р	1	5

ОБЩИЕ ДАННЫЕ

ГОССТРОЙ СССР РОСТОВСКИЙ ПРОМСТРОЙНИИПРОЕ

ПЛАН СЪЕМНЫХ МЕТАЛЛИЧЕСКИХ ЩИТОВ НА ОТМ. 0.000

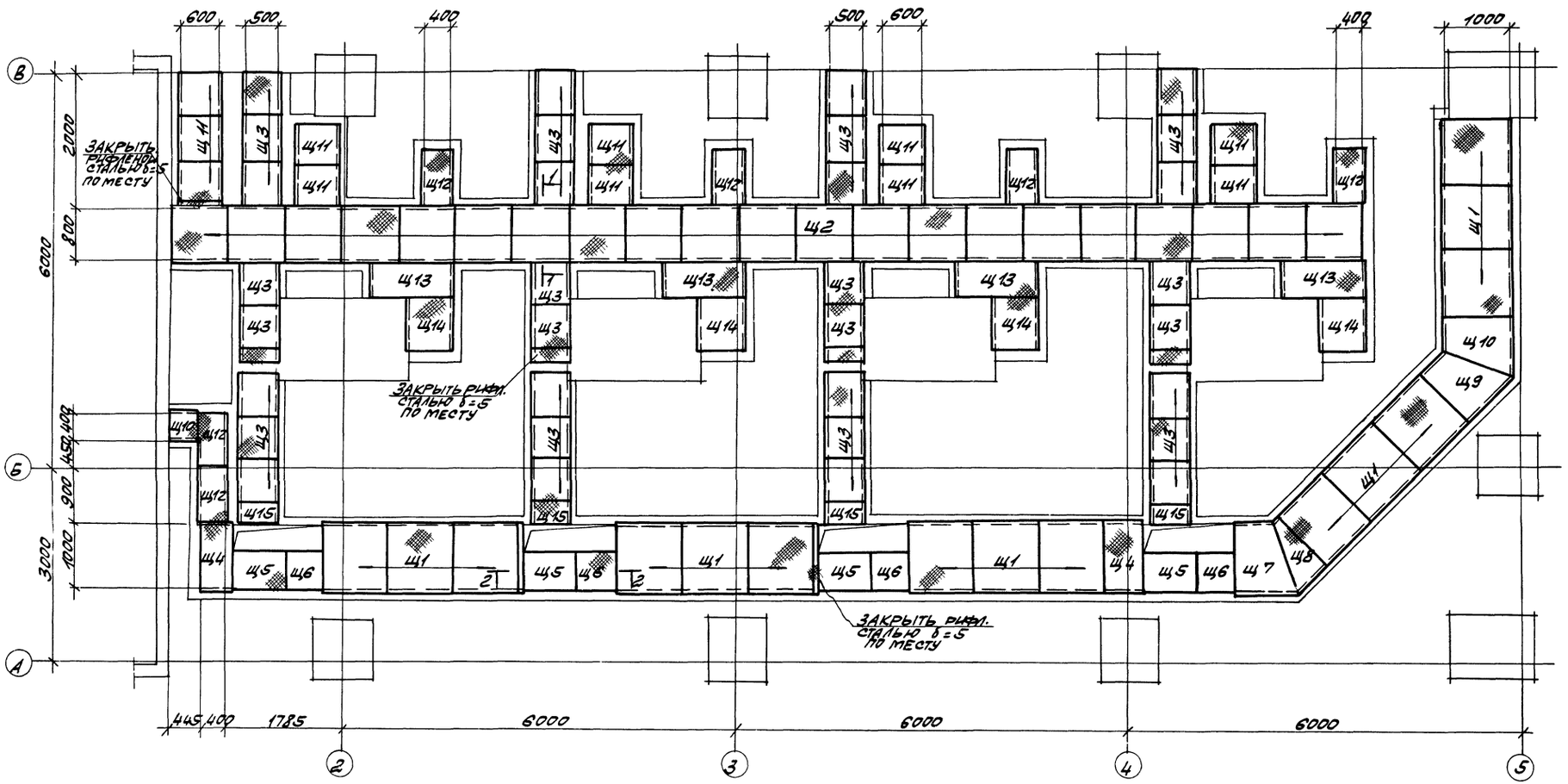

1-1

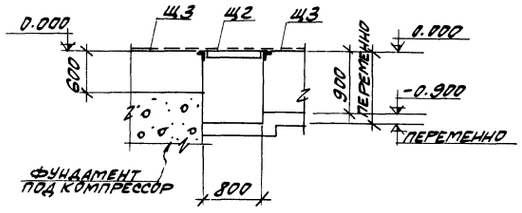

2-2

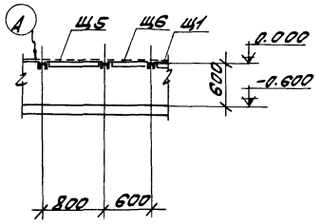

ЩИТЫ СМ. НА ЛИСТЕ КМ-3.

42

7260/V

				ТП 904-1-40 - КМ	
				КОМПРЕССОРНАЯ СТАНЦИЯ 4К-30А	
ИЗМ.	ЛИСТ	№ ДОКУМ.	ПОДП.	ДАТА	ЛИТ. Р / ЛИСТ 2 / ЛИСТОВ
ПРОВЕР.	МОРГУНОВ				
ИНЖЕН.	АНДРЕЕВА				
РУК. ГР.	МОРГУНОВ				
Л. КОНСТР.	ОСТАШЕВСКИЙ			ПЛАН СЪЕМНЫХ МЕТАЛЛИЧЕСКИХ ЩИТОВ НА ОТМ. 0.000	ГОССТРОЙ СССР РОСТОВСКИЙ ПРОМСТРОЙНИИПРОЕКТ
НАЧ. ОСТ.	ЛОЗОВ				

Щ4, Щ13

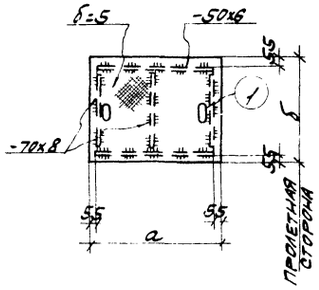

Щ1, Щ2, Щ5, Щ6, Щ11, Щ14

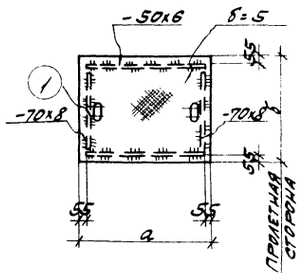

Щ3, Щ12, Щ15, Щ16

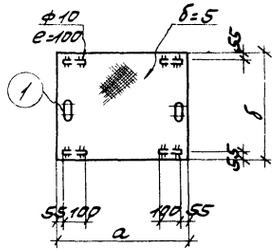

Щ7, Щ10

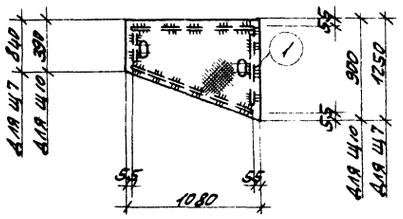

ТАБЛИЦА ЩИТОВ

МАРКА	КОЛ-ВО ШТУК	РАЗМЕРЫ, мм a	РАЗМЕРЫ, мм δ	ВЕС ЩИТА, кг	ПРИМЕЧАНИЯ
Щ1	15	1050	1080	60.7	
Щ2	21	870	880	43.0	
Щ3	32	650	580	16.3	
Щ4	1	620	1080	43.5	
Щ5	4	600	760	27.4	
Щ6	4	600	560	20.5	
Щ7	1	см. черт.	1080	45.0	
Щ8	1	-"-	1080	24.5	
Щ9	1	-"-	1080	30.0	
Щ10	1	-"-	1080	31.7	
Щ11	8	600	680	24.6	
Щ12	6	850	480	17.6	
Щ13	4	600	1280	50.2	
Щ14	4	770	730	33.0	
Щ15	4	550	580	8.9	
Щ16	1	400	480	8.4	

Щ9

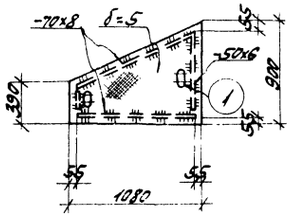

Щ8

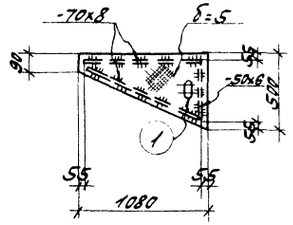

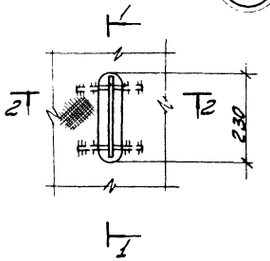

1-1

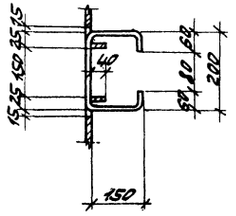

2-2

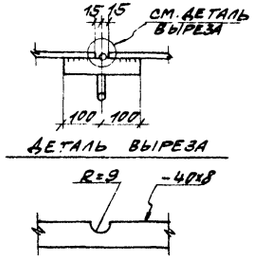

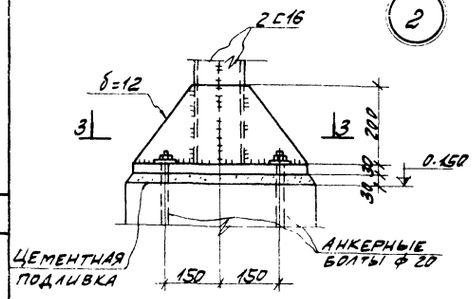

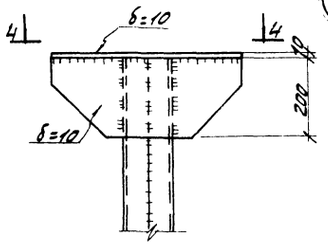

МОНТАЖНАЯ СХЕМА СТОЕК ПОД ТРУБОПРОВОД

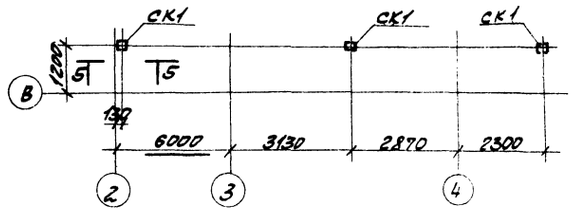

1. Щиты замаркированы на листе КМ-2
2. Конструкции сварные. Сварку производить электродами типа Э42 по ГОСТ 9467-75.
3. Все неоговоренные швы принять высотою h_w=6мм.
4. Стойка СК1 учтена на листе КМ-4.

3-3

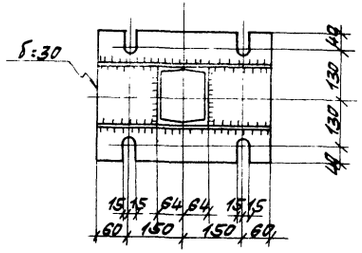

4-4

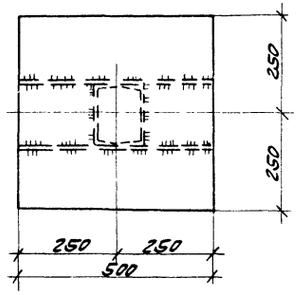

5-5

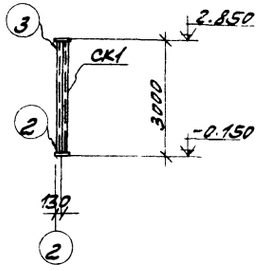

43

7260/Г

				ТП 904-1-40 -КМ	
				КОМПРЕССОРНАЯ СТАНЦИЯ 4К-30А	
ИЗМ.	№ ДОКУМ.	ПОДП.	ДАТА		ЛИТ. / ЛИСТ / ЛИСТОВ
ПРОВЕР.	МОРГУНОВ				Р / 3 /
ИНЖЕНЕР	АНДРЕЕВА				
РУК. ГР.	МОРГУНОВ				
Н. КОНСТ.	ОСТАШЕВСКИЙ			ЩИТЫ Щ1÷Щ16 МОНТАЖНАЯ СХЕМА СТОЕК ПОД ТРУБОПРОВОД	ГОССТРОЙ СССР РОСТОВСКИЙ ПРОМСТРОЙНИИПРОЕКТ
Н.У. ОТД.	ЛОЗОВ				
ГИП	ТЮРИН		28.11.77		

ПЛАН БАЛОК НА ОТМ. 3.830.

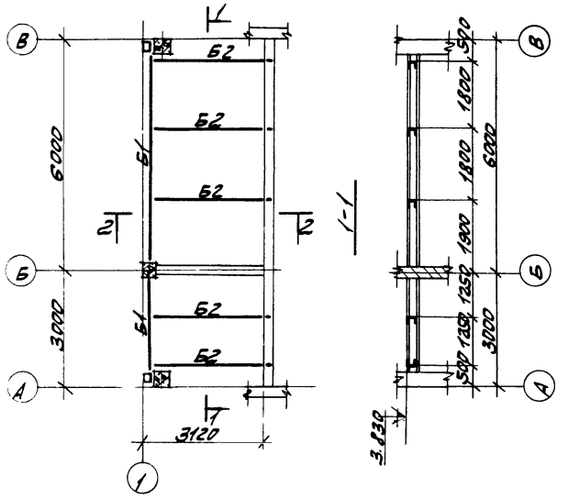

ПЛАН ПОДВЕСНЫХ ПУТЕЙ

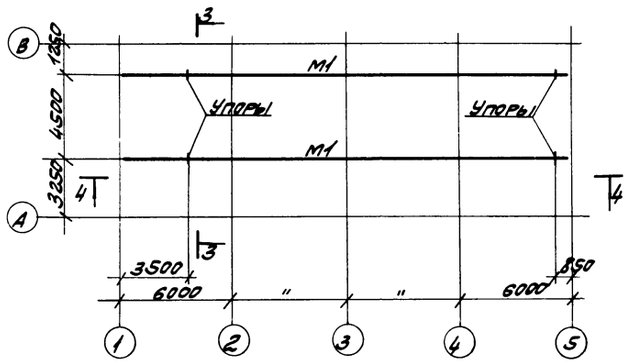

ТАБЛИЦА ЭЛЕМЕНТОВ

МАРКА ЭЛЕМЕНТА	СЕЧЕНИЕ		УСИЛИЕ		ВЕС ЭЛЕМЕНТА	ПРИМЕЧАНИЯ
	ЭСКИЗ	СОСТАВ	N	R		
Б1	I	I24	—	2.8	—	
Б2	[	[16	—	1.6	—	
М1	I	I24М	—	4.45	—	
СК1	[	2[16	4.2	—	—	

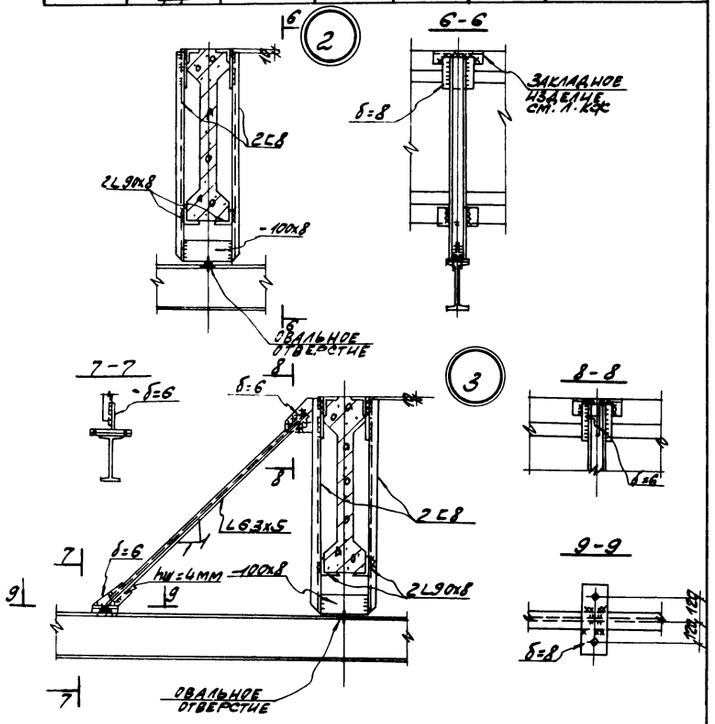

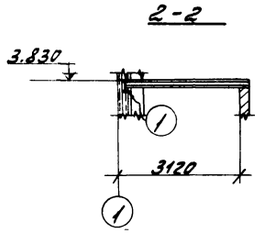

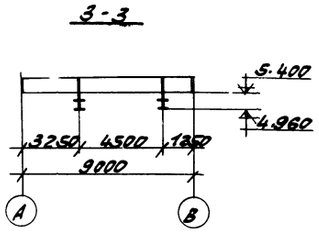

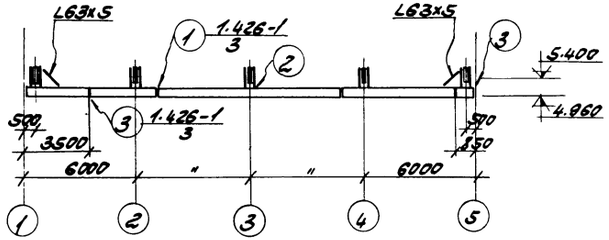

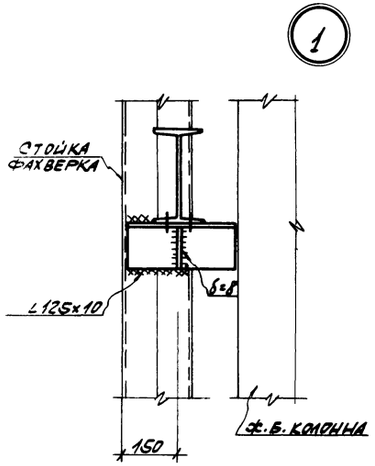

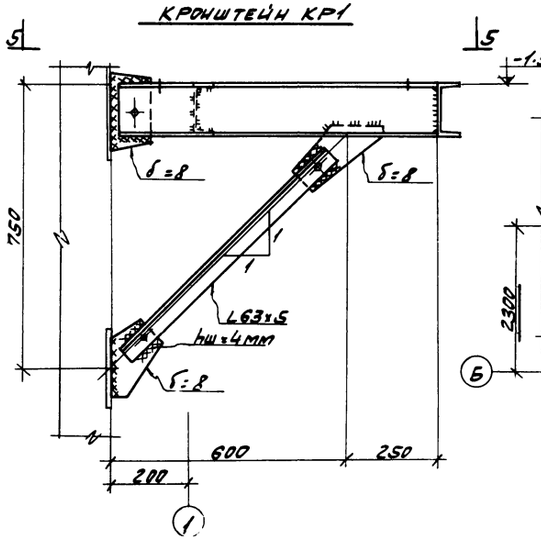

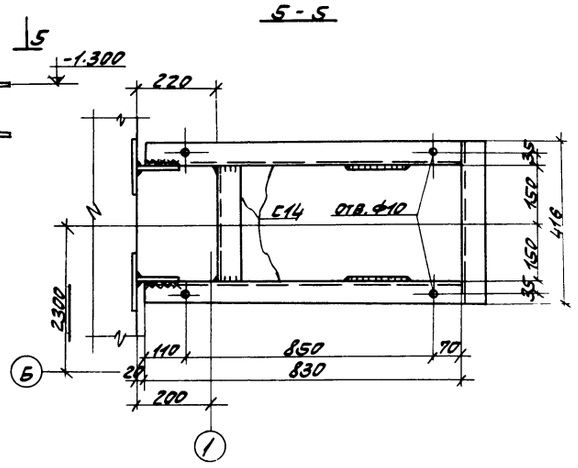

1. КОНСТРУКЦИИ СВАРНЫЕ. СВАРКУ ПРОИЗВОДИТЬ ЭЛЕКТРОДАМИ Э42А (ПОДВЕСНОЙ ПУТЬ) И Э42 (ПРОЧИЕ КОНСТРУКЦИИ) ПО ГОСТ 9467-75.
2. СВАРНЫЕ ШВЫ ПРИНЯТЬ ВЫСОТОЙ hw = 6 мм, КРОМЕ ОГОВОРЕННЫХ. СТОЙКА СК1 ЗАМАРКИРОВАНА НА Л. КМ-3.

44

7260/Г

ИЗМ.	ЛИСТ	№ ДОКУМ.	ПОДП.	ДАТА	ТП 904-1-40 - КМ
ПРОВЕР.	МОРГУНОВ				КОМПРЕССОРНАЯ СТАНЦИЯ 4К-30А
ИНЖЕНЕР	АНДРЕЕВА				ЛИТ. Р / ЛИСТ 4 / ЛИСТОВ
РУК. ГР.	МОРГУНОВ				
Гл. КОНСТ.	ОСТАШЕВСКИЙ				ПЛАН БАЛОК НА ОТМ. 3.830 ПЛАН ПОДВЕСНЫХ ПУТЕЙ КРОНШТЕЙН КР1
НАЧ. ОСТ.	ЛОЗОВ				ГОССТРОЙ СССР РОСТОВСКИЙ ПРОМСТРОЙНИЙПРОЕКТ

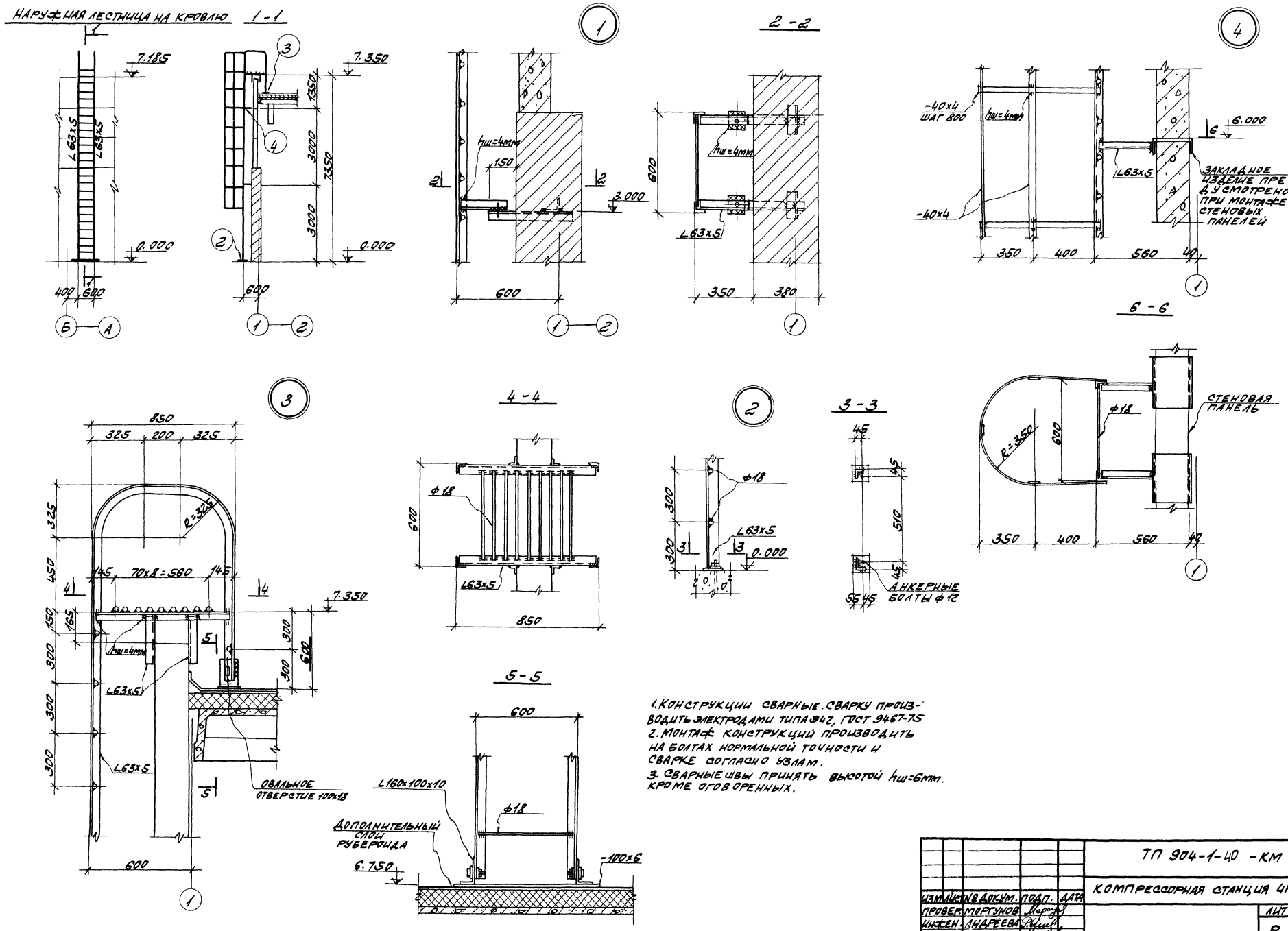

1. КОНСТРУКЦИИ СВАРНЫЕ. СВАРКУ ПРОИЗВОДИТЬ ЭЛЕКТРОДАМИ ТИПА Э42, ГОСТ 9467-75
2. МОНТАЖ КОНСТРУКЦИЙ ПРОИЗВОДИТЬ НА БОЛТАХ НОРМАЛЬНОЙ ТОЧНОСТИ И СВАРКЕ СОГЛАСНО УЗЛАМ.
3. СВАРНЫЕ ШВЫ ПРИНЯТЬ ВЫСОТОЙ hш=6мм. КРОМЕ ОГОВОРЕННЫХ.

ТИПОВОЙ ПРОЕКТ 904-1-40 АЛЬБОМ V

45

7260/V

ИЗМ.	ЛИСТ	№ ДОКУМ.	ПОДП.	ДАТА	ТП 904-1-40 -КМ
ПРОВЕР.	МОРГУНОВ				КОМПРЕССОРНАЯ СТАНЦИЯ 4К-30А
ИНЖЕН.	АНДРЕЕВА				ЛИТ. Р / ЛИСТ 5 / ЛИСТОВ
РУК. ГР.	МОРГУНОВ				
ГЛ. КОНСТ.	ОСТАШЕВСКИЙ				НАРУЖНАЯ ЛЕСТНИЦА НА КРОВЛЮ.
НАЧ. ОСТ-1	ЛОЗОВ				ГОССТРОЙ СССР РОСТОВСКИЙ ПРОМСТРОЙНИИПРОЕКТ
ГИП	ТЮРИН			08.11.77	

ОБЩИЕ УКАЗАНИЯ

ХАРАКТЕРИСТИКА УСТАНОВОК СИСТЕМ В5 И К1

НАИМЕНОВАНИЕ СИСТЕМЫ	N УСТАНОВКИ	НАСОС			ЭЛЕКТРОДВИГАТЕЛЬ		
		ТИП	$м^3/ч$	Н, м	ТИП	N КВТ	П ОБ/МИН
ВОДОПРОВОД ОБОРОТНОЙ ВОДЫ, ПОДАЮЩАЯ СЕТЬ	В5	ЗК-45/30	36.00	28	А02-42-2	7.5	2900
ДРЕНАЖНАЯ УСТАНОВКА	К1	ВКС 1/16	3.7	14	А012-22-4	1.5	1450

2. СТАЛЬНЫЕ ТРУБОПРОВОДЫ СИСТЕМ В1, В5, В6, Т3, К1, ПРОКЛАДЫВАЕМЫЕ ВЫШЕ ОТМЕТКИ 0.000, ОКРАШИВАЮТСЯ ЭМАЛЬЮ ПФ-115 В ДВА СЛОЯ, ПО ОДНОМУ СЛОЮ ГРУНТА ГФ-020.
3. СТАЛЬНЫЕ ТРУБОПРОВОДЫ СИСТЕМ В1, В5, В6, ПРОКЛАДЫВАЕМЫЕ В ЗЕМЛЕ, ПОКРЫВАЮТСЯ АНТИКОРРОЗИЙНОЙ ИЗОЛЯЦИЕЙ.
4. ЧУГУННЫЕ ТРУБОПРОВОДЫ СИСТЕМЫ К1, ПРОКЛАДЫВАЕМЫЕ ВЫШЕ ОТМЕТКИ 0.000, ОКРАШИВАЮТСЯ КАМЕННОУГОЛЬНЫМ ЛАКОМ В ДВА СЛОЯ.
5. НАРУЖНОЕ ПОЖАРОТУШЕНИЕ ОСУЩЕСТВЛЯЕТСЯ ОТ ВНУТРИПЛОЩАДОЧНЫХ СЕТЕЙ ПРОМПРЕДПРИЯТИЯ. РАСЧЕТНЫЙ РАСХОД РАВЕН 10 Л/С.
6. РАЗВОДКА ТРУБОПРОВОДОВ ОБОРОТНОГО ВОДОПРОВОДА В ПРЕДЕЛАХ МАШИННОГО ЗАЛА ВЫПОЛНЕНА В ЧЕРТЕЖАХ ТЕХНОЛОГИЧЕСКОЙ ЧАСТИ ПРОЕКТА.
7. РЕКОМЕНДУЕМЫЙ ТИП ВОДООХЛАДИТЕЛЯ - ВЕНТИЛЯТОРНАЯ ДВУХСЕКЦИОННАЯ ГРАДИРНЯ ПО Т.П. 901-6-32.
8. ОТМЕТКИ ВЕРХНЕГО УРОВНЯ ВОДЫ В КАМЕРЕ ОХЛАЖДЕННОЙ ВОДЫ ПРИНЯТЫ ИЗ УСЛОВИЯ РАЗМЕЩЕНИЯ КАМЕРЫ И ВОДООХЛАДИТЕЛЯ НА ПЛОЩАДКАХ С ОДИНАКОВЫМИ ОТМЕТКАМИ ПОВЕРХНОСТИ ЗЕМЛИ.
9. НЕОБХОДИМОСТЬ УСТАНОВКИ ВОДОМЕРА ОПРЕДЕЛЯЕТСЯ ПРИ ПРИВЯЗКЕ ПРОЕКТА.
10. ЕДИНОВРЕМЕННЫЙ РАСХОД ГОРЯЧЕЙ ВОДЫ НА ПРОМЫВКУ ФИЛЬТРОВ СОСТАВЛЯЕТ 400 Л 1 РАЗ В ДВЕ НЕДЕЛИ. СТОЧНЫЕ ВОДЫ ОТ ВАННЫ ДЛЯ ПРОМЫВКИ ФИЛЬТРОВ ЗАГРЯЗНЕНЫ НЕТОКСИЧНОЙ ПЫЛЬЮ В КОЛИЧЕСТВЕ 1.25 Г/Л.
11. КАЧЕСТВО ВОДЫ В ОБОРОТНОЙ СИСТЕМЕ ДОЛЖНО УДОВЛЕТВОРЯТЬ СЛЕДУЮЩИМ ТРЕБОВАНИЯМ: ОБЩАЯ ЖЕСТКОСТЬ - НЕ БОЛЕЕ 7 МГ-ЭКВ/Л, СОДЕРЖАНИЕ ВЗВЕШЕННЫХ ВЕЩЕСТВ НЕ БОЛЕЕ 40 МГ/Л.
12. ФЛАНЦЕВАЯ АРМАТУРА В СВОДНОЙ СПЕЦИФИКАЦИИ УЧТЕНА С ОТВЕТНЫМИ ФЛАНЦАМИ.
13. ТЕМПЕРАТУРА ОХЛАЖДАЮЩЕЙ ВОДЫ ПРИНЯТА 25 °С

ТИПОВОЙ ПРОЕКТ РАЗРАБОТАН В СООТВЕТСТВИИ С ДЕЙСТВУЮЩИМИ НОРМАМИ И ПРАВИЛАМИ И ПРЕДУСМАТРИВАЕТ МЕРОПРИЯТИЯ, ОБЕСПЕЧИВАЮЩИЕ ВЗРЫВНУЮ, ВЗРЫВОПОЖАРНУЮ И ПОЖАРНУЮ БЕЗОПАСНОСТЬ ПРИ ЭКСПЛУАТАЦИИ ЗДАНИЯ.
ГЛАВНЫЙ ИНЖЕНЕР ПРОЕКТА /ТЮРИН/

ДОРМАШ ОНОВ

ВЕДОМОСТЬ ПРИМЕНЕННЫХ И ССЫЛОЧНЫХ ДОКУМЕНТОВ

ОБОЗНАЧЕНИЕ	НАИМЕНОВАНИЕ	ПРИМЕЧАНИЕ
4.900-6	АЛЬБОМ ОБОРУДОВАНИЯ, ФАСОННЫХ ЧАСТЕЙ И АРМАТУРЫ ДЛЯ СЕТЕЙ И СООРУЖЕНИЙ ВОДОПРОВОДА И КАНАЛИЗАЦИИ. ВЫПУСК II	
3.904-5	СРЕДСТВА КРЕПЛЕНИЯ ТРУБОПРОВОДОВ. ВЫПУСК II	
ТМЧ-147-75; ТМЧ-172-75; ТКЧ-3136-70; ТКЧ-3137-70; ТКЧ-3132-70;	ТИПОВЫЕ ЧЕРТЕЖИ ЗАКЛАДНЫХ КОНСТРУКЦИЙ, РАЗРАБОТАННЫЕ ГПИ ПРОЕКТМОНТАЖАВТОМАТИКА"	

ВЕДОМОСТЬ ОСНОВНЫХ КОМПЛЕКТОВ РАБОЧИХ ЧЕРТЕЖЕЙ

ОБОЗНАЧЕНИЕ	НАИМЕНОВАНИЕ	ПРИМЕЧАНИЕ
904-1-40-АР	АРХИТЕКТУРНО-СТРОИТЕЛЬНЫЕ РЕШЕНИЯ	
904-1-40-КЖ	КОНСТРУКЦИИ ЖЕЛЕЗОБЕТОННЫЕ	
904-1-40-КМ	КОНСТРУКЦИИ МЕТАЛЛИЧЕСКИЕ	
904-1-40-ВК	ВНУТРЕННИЕ ВОДОПРОВОД И КАНАЛИЗАЦИЯ	
904-1-40-ОВ	ОТОПЛЕНИЕ И ВЕНТИЛЯЦИЯ	

ВЕДОМОСТЬ ЧЕРТЕЖЕЙ ОСНОВНОГО КОМПЛЕКТА 904-1- -ВК

ФОРМАТ	ЛИСТ	НАИМЕНОВАНИЕ	ПРИМЕЧАНИЕ
	ВК-1	ОБЩИЕ ДАННЫЕ (НАЧАЛО)	
	ВК-2	ОБЩИЕ ДАННЫЕ (ОКОНЧАНИЕ)	
	ВК-3	ПЛАН НА ОТМ. 0.000; 0.100. СХЕМЫ	
	ВК-4	НАСОСНАЯ СТАНЦИЯ ВОДОПРОВОДА ОБОРОТНОЙ ВОДЫ ПЛАН НА ОТМ. -3.000 РАЗРЕЗЫ.	
	ВК-5	НАСОСНАЯ СТАНЦИЯ ВОДОПРОВОДА ОБОРОТНОЙ ВОДЫ СХЕМЫ УСТАНОВОК СИСТЕМ В5, К1.	

ОСНОВНЫЕ ПОКАЗАТЕЛИ ПО ЧЕРТЕЖАМ ВОДОПРОВОДА И КАНАЛИЗАЦИИ

НАИМЕНОВАНИЕ СИСТЕМЫ	ПОТРЕБНЫЙ НАПОР НА ВВОДЕ, М	РАСЧЕТНЫЕ РАСХОДЫ				УСТАНОВОЧНАЯ МОЩНОСТЬ ЭЛ. ДВИГАТ. КВТ	ПРИМЕЧАНИЯ
		$м^3$/сут.	$м^3/ч$	Л/с	ПРИ ПОЖАРЕ Л/С		
ВОДОПРОВОД ХОЗЯЙСТВЕННО-ПРОИЗВОДСТВЕННЫЙ	11	17,5	1.0	0.37	—	—	
ГОРЯЧЕЕ ВОДОСНАБЖЕНИЕ, ПОДАЮЩАЯ СЕТЬ	11	—	0.4	0.11	—	—	
КАНАЛИЗАЦИЯ БЫТОВАЯ	—	0.55	0.3	0.6	—	1.5	
ВОДОПРОВОД ОБОРОТНОЙ ВОДЫ	—	—	36.0	10.0	—	7,5	

46
7260/V

ИЗМ	ЛИСТ	№ ДОКУМ	ПОДП.	ДАТА
СТ. ТЕХ.		ПУНДИКОВ		
РУК. ГР.		АНИКИН		
ГЛ. СПЕЦ		ЕРЕМЕЕВА		
НАЧ. ОВК		ВЕРЧЕНКО		
ГИП		ТЮРИН		

ТП 904-1-40-ВК

КОМПРЕССОРНАЯ СТАНЦИЯ 4К-30А

ЛИТ	ЛИСТ	ЛИСТОВ
Р	1	5

ОБЩИЕ ДАННЫЕ (НАЧАЛО)

ГОССТРОЙ СССР
РОСТОВСКИЙ ПРОМСТРОЙНИЙПРОЕКТ

СВОДНАЯ СПЕЦИФИКАЦИЯ СИСТЕМ ВОДОПРОВОДА И КАНАЛИЗАЦИИ

МАРКА	ОБОЗНАЧЕНИЕ	НАИМЕНОВАНИЕ	КОЛ.	ПРИМЕЧАНИЕ
		ВОДОПРОВОД		
		ХОЗЯЙСТВЕННО-ЛИТЬЕВОЙ		
	15К4 888Р СВМ	1. ВЕНТИЛЬ ЗАПОРНЫЙ		
		МЕМБРАННЫЙ С ЭЛЕКТРО-		
		МАГНИТНЫМ ПРИВОДОМ		
		ФЛАНЦЕВЫЙ Ф25	1	
	1548Р	2. ВЕНТИЛЬ ЗАПОРНЫЙ		
		МУФТОВЫЙ Ф15	1	
		3. Ф25	7	
		4. КРАН ПОЛИВОЧНЫЙ Ф25	1	
		КОМПЛЕКТНО:		
	1548Р	4.1. ВЕНТИЛЬ ЗАПОРНЫЙ		
		МУФТОВЫЙ Ф25	1	
		4.2. ПАТРУБОК ИЗ ТРУБЫ		
		ЛЦ-25 ПО ГОСТ 3262-75		
		ДЛИНОЙ 100 ММ.	1	
	ГОСТ 3262-75	5. ТРУБА ЛЦ-15	10	М
		6. ЛЦ-25	20	М
		7. ЛЦ-50	1	М
	ГОСТ 5525-61**	8. ТРУБА 4НР50	5	М
	ГОСТ 18698-73*	9. РУКАВ (II)-6.3-25-У	30	М
		ГОРЯЧЕЕ ВОДОСНАБЖЕНИЕ.		
		ПОДАЮЩАЯ СЕТЬ		
	15Б1БР	1. ВЕНТИЛЬ ЗАПОРНЫЙ		
		МУФТОВЫЙ Ф15	1	
	ГОСТ 20875-74	2. КРАН ВОДОРАЗБОРНЫЙ		
		НАСТЕННЫЙ КВ15Д	1	
	ГОСТ 3262-75	3. ТРУБА ЛЦ-15	25	М
	ГОСТ 2823-73	4. ТЕРМОМЕТР ТЕХНИЧЕСКИЙ		
		РТУТНЫЙ N3 В ОПРАВЕ ТИПА „Б"	1	
	3К4-2-75	5. РАСШИРИТЕЛЬ	1	
		ОБОРОТНОЙ ВОДЫ.		
		ПОДАЮЩАЯ СЕТЬ		
	ПО „АРМХИММАШ"	1. НАСОС ЦЕНТРОБЕЖНЫЙ		
		3К-45/30 С ЭЛЕКТРОДВИГА-		
		ТЕЛЕМ АО2-42-2		
		$n = 2900$ об/мин. N 7.5 КВТ	2	129 КГ.
	304 6БР	2. ЗАДВИЖКА ФЛАНЦЕВАЯ Ф100	4	
	КА 44075	3. КЛАПАН ОБРАТНЫЙ		
		ПОВОРОТНЫЙ ФЛАНЦЕ-		
		ВЫЙ Ф100	2	

МАРКА	ОБОЗНАЧЕНИЕ	НАИМЕНОВАНИЕ	КОЛ.	ПРИМЕЧАНИЕ
	ГОСТ 8732-70	4. ТРУБА 108×4-10-Б	15	М
	53К4-1-75. УСТАНОВКА 13	5. ЗАКЛАДНАЯ КОНСТРУКЦИЯ		
		ДЛЯ ТЕРМОМЕТРА ТСМ-5071	1	
		В СОСТАВЕ:		
	ОСТ 36.7-74	5.1. БОБЫШКА БП1-М20-55	1	
	ТК4-229-69	5.2. ПРОБКА П-М20×1.5	1	
	ТК4-566-68	5.3. ПРОКЛАДКА 21×32	1	
	103К4-1-75. УСТАНОВКА 7	6. ЗАКЛАДНАЯ КОНСТРУКЦИЯ		
		ДЛЯ ТЕРМОБАЛЛОНА ТПП-СК	1	
		В СОСТАВЕ:		
	ОСТ 36.7-74	6.1. БОБЫШКА БП1-М27×55	1	
	ТК4-229-69	6.2. ПРОБКА П-М27×2	1	
	ТК4-566-68	6.3. ПРОКЛАДКА 28×12	1	
	3К4-33-70. УСТАНОВКА 3К4-45-75	7. ЗАКЛАДНАЯ КОНСТРУКЦИЯ		
		ДЛЯ МАНОМЕТРА ОБМ1-100	4	
		В СОСТАВЕ:		
	3К4-33-70	7.1. ШТУЦЕР М20×1.5-50	4	
	3К4-31-69	7.2. КОЛПАЧОК М20×1.5	4	
	3К4-36-70	7.3. ПРОКЛАДКА 10×18	4	
	3К4-34-70. УСТАНОВКА 3К4-48-70	8. ЗАКЛАДНАЯ КОНСТРУКЦИЯ		
		ДЛЯ ДАТЧИКА-РЕЛЕ ДАВЛЕНИЯ	1	
		В СОСТАВЕ:		
	3К4-37-70	8.1. ШТУЦЕР ТРУБА 1/2"-50	1	
	ТУ-741-66 МНСС СССР	8.2. КОЛПАЧОК К3-1/2"	1	
	3К4-36-70	8.3. ПРОКЛАДКА 18	1	
	ГОСТ 1255-67*	9. ФЛАНЕЦ 50-10	2	
		10. 80-10	2	
		ОБОРОТНОЙ ВОДЫ		
		ОБРАТНАЯ СЕТЬ		
	ГОСТ 8732-70	1. ТРУБА 108×4-10-Б	7	М
	ГОСТ 9583-75	2. ТРУБА 4НР 100ЛА	5	М
		КАНАЛИЗАЦИЯ		
		БЫТОВАЯ		
	ЗАВОД „ЛИВГИДРОМАШ"	1. НАСОС ВИХРЕВОЙ		
		ВКС-1/16 С ЭЛЕКТРОДВИГА-		
		ТЕЛЕМ АОЛ2-22-4		
		$n = 1450$ об/мин N=1.5 КВТ.	1	57 КГ
	304 6БР	2. ЗАДВИЖКА ФЛАНЦЕ-		
		ВАЯ Ф50	1	
	ГОСТ 14360-69	3. УМЫВАЛЬНИК КЕРАМИЧЕСКИЙ		
		ПРЯМОУГОЛЬНЫЙ СО СПИНКОЙ		
		ТРЕТЬЕЙ ВЕЛИЧИНЫ	1	

МАРКА	ОБОЗНАЧЕНИЕ	НАИМЕНОВАНИЕ	КОЛ.	ПРИМЕЧАНИЕ
		КОМПЛЕКТНО:		
	ГОСТ 11807-66*	3.1. СИФОН ПЛАСТМАС-		
		СОВЫЙ БУТЫЛОЧНЫЙ	1	
	ГОСТ 19802-74	3.2. СМЕСИТЕЛЬ		
		СМ-УМ-НКСР-2В	1	
	ГОСТ 14355-69	4. УНИТАЗ КЕРАМИЧЕСКИЙ		
		ТАРЕЛЬЧАТЫЙ С КОСЫМ		
		ВЫПУСКОМ, КОМПЛЕКТНО.	1	
	ГОСТ 21485.0-76	4.1. БАЧОК СМЫВНОЙ	1	
	ГОСТ 21485.1-76	4.2. КЛАПАН ПОПЛАВКОВЫЙ	1	
		ДЛЯ СМЫВНОГО БАЧКА		
	ГОСТ 10704-76	5. ТРУБА 57×3 СТ10-А	10	М
	ГОСТ 6942.3-69	6. ТРУБА ТЧК-50-Б	8	М
		7. ТЧК-100-Б	15	М
	ГОСТ 6942.8-69	8. КОЛЕНО К50-Б	1	
	ГОСТ 6942.12-69	9. ОТВОД 0135°-100-Б	9	
	ГОСТ 6942.6-69	10. ПАТРУБОК ПП-50/100-Б	1	
	ГОСТ 6942.22-69	11. ТРОЙНИК ТК45°-50×50-Б	1	
		12. ТК45°-100×100-Б	2	
	ГОСТ 6942.30-69	13. РЕВИЗИЯ Р-50-Б	1	
		14. Р-100-Б	1	
	ГОСТ 6942.17-69	15. ТРОЙНИК ТП-50×50-Б	1	
		16. ТП-100×100-Б	1	
	3К4-33-70 УСТАНОВКА 3К4-45-75	17. ЗАКЛАДНАЯ КОНСТРУКЦИЯ		
		ДЛЯ МАНОМЕТРА ОБМ1-100	1	
		В СОСТАВЕ:		
	3К4-33-70	17.1. ШТУЦЕР М20×1.5-50	1	
	3К4-31-69	17.2. КОЛПАЧОК М20×1.5	1	
	3К4-36-70	17.3. ПРОКЛАДКА 10×18	1	
	ГОСТ 1255-67*	18. ФЛАНЕЦ 25-10	2	
	ГОСТ 17378-72	19. ПЕРЕХОД (ВОРОНКА)		
		К 100×50 С40	1	

МАССА УКАЗАНА ОДНОГО ИЗДЕЛИЯ

47

7260/Е

ТП 904-1-40 -ВК

КОМПРЕССОРНАЯ СТАНЦИЯ 4К-30А

ИЗМ.	ЛИСТ	N. ДОКУМ.	ПОДП.	ДАТА
СТ. ТЕХН.		ЛУНДИКОВ		
РУК. ГР.		АНИКИЧ		
ГЛ. СПЕЦ.		ЕРЕМЕЕВА		
НАЧ. ОВК		ВЕРЧЕНКО		
Г.И.П.		ТЮРИН		
[illegible]		НИКИТ[illegible]		

ЛИТ.	ЛИСТ	ЛИСТОВ
Р	2	

ОБЩИЕ ДАННЫЕ (ОКОНЧАНИЕ)

ГОССТРОЙ СССР РОСТОВСКИЙ ПРОМСТРОЙНИИПРОЕКТ

ДОРМАШ | ЛЕОНОВ | 01/4

ТИПОВОЙ ПРОЕКТ 904-1-40 АЛЬБОМ V

План на отм. 0.000; 0.100

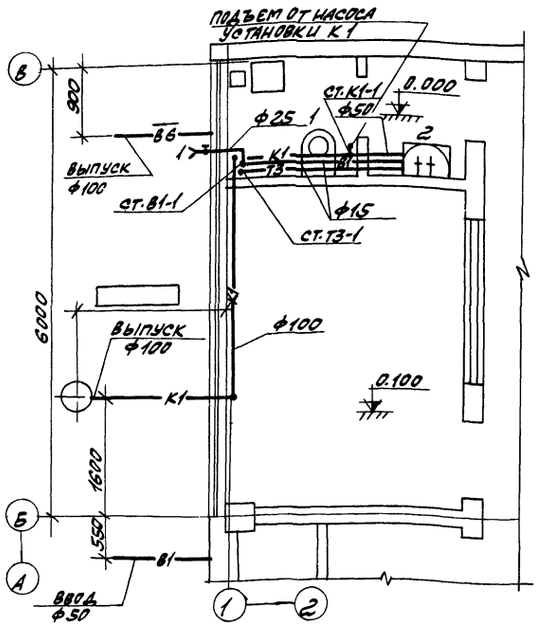

К1

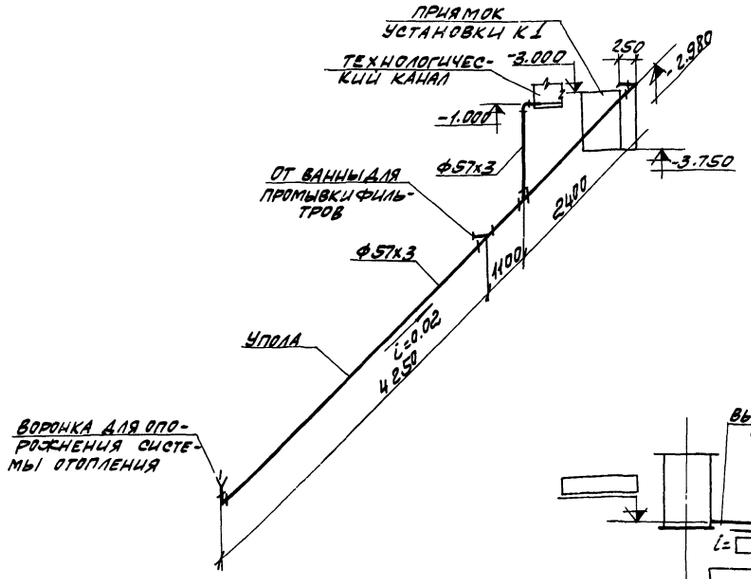

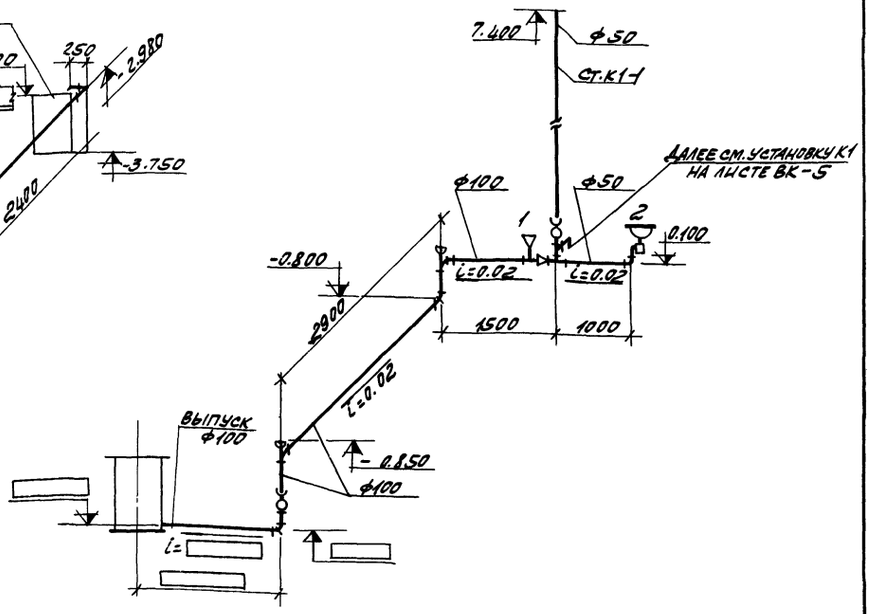

Т3

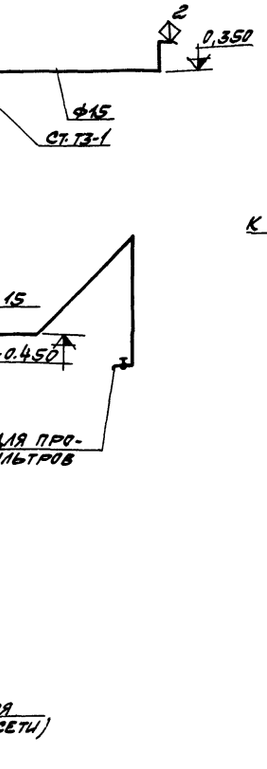

В6

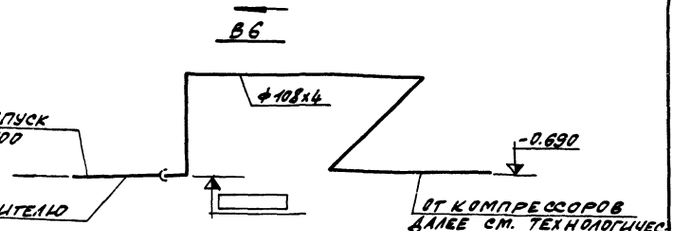

В1

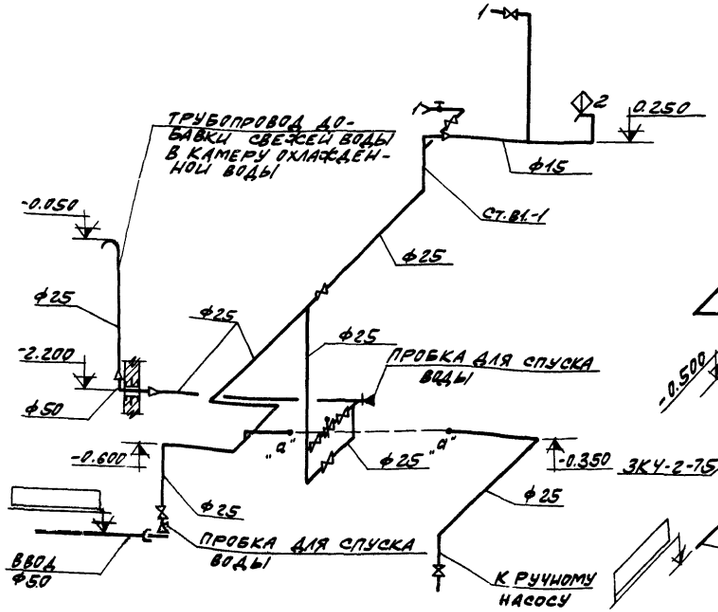

				ТП 9041-40-ВК	
Изм.	Лист	N докум.	Подп.	Дата	Компрессорная станция 4К-30А
Ст. тех.	Гундилов				Лит. Р; Лист 3; Листов
Рук. гр.	Ильникин				
Гл. спец.	Еремеева				План на отм. 0,000; 0.100. Схемы
Нач. ОВК	Верченко				Госстрой СССР Ростовский промстройниипроект
ГИП	Тюрин			28.11.77	

ТИПОВОЙ ПРОЕКТ 904-1-40 АЛЬБОМ V

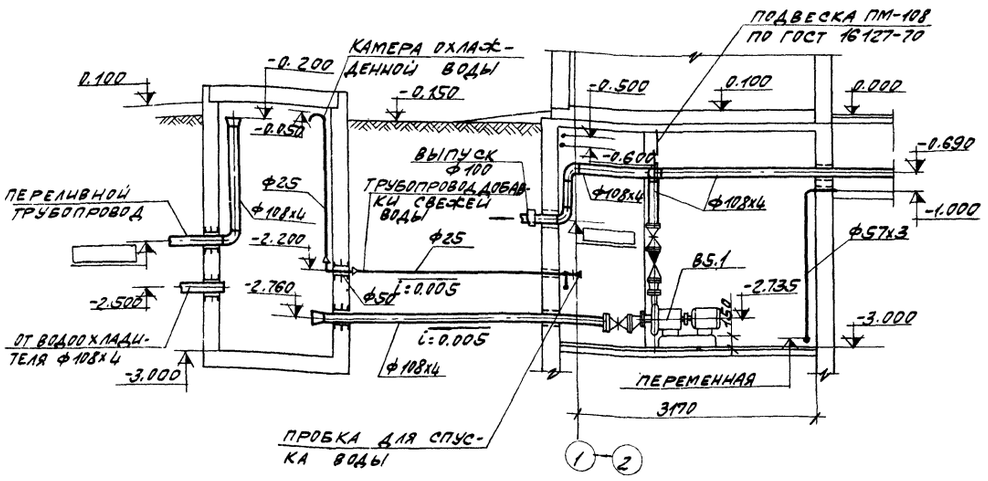

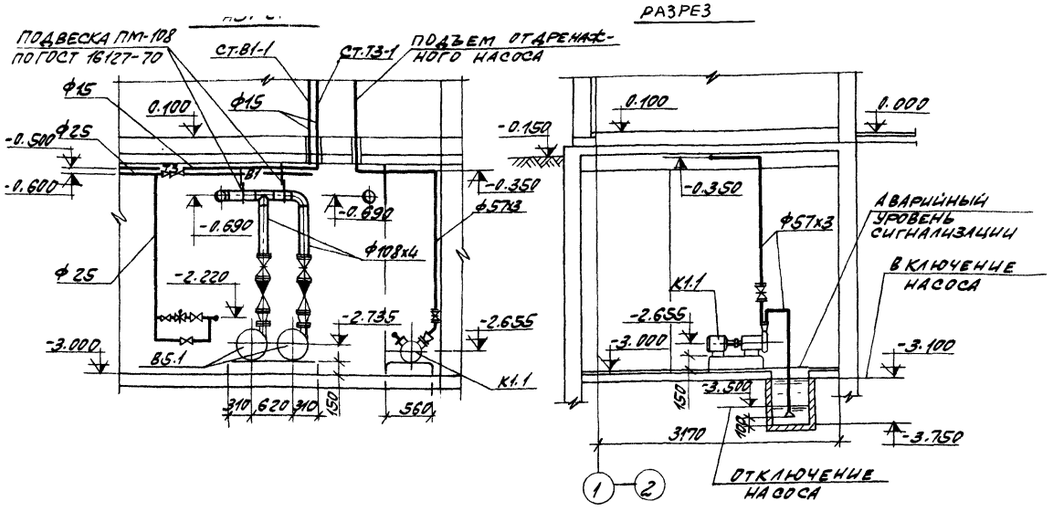

ПЛАН НА ОТМ. -3,000

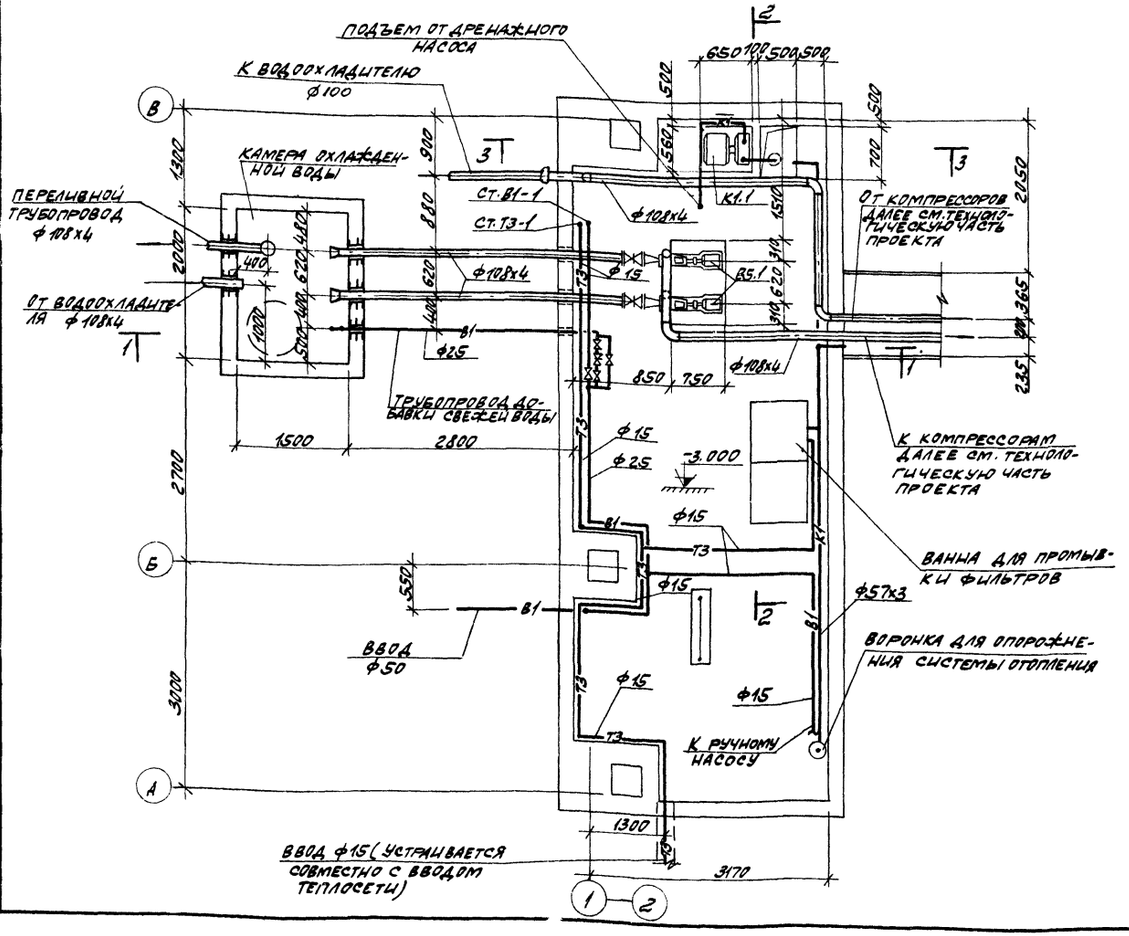

СХЕМА УРОВНЕЙ ВОДЫ В КАМЕРЕ ОХЛАЖДЕННОЙ ВОДЫ

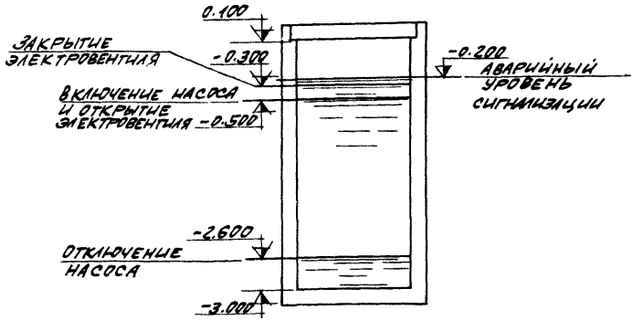

ОСП 1	Бескоровайный	
ОСП 1	Моргунов	
ОПВ	Червонная	

49

7260/Е

				ТП 904-1-40 -ВК	
ИЗМ.	ЛИСТ	№ ДОКУМ.	ПОДП.	ДАТА	КОМПРЕССОРНАЯ СТАНЦИЯ 4К-30А
СТ. ТЕХН.	ПУНДИКОВ				ЛИТ. Р / ЛИСТ 4 / ЛИСТОВ
РУК. ГР.	АНИКИН				
ГЛ. СПЕЦ.	ЕРЕМЕЕВА				НАСОСНАЯ СТАНЦИЯ ВОДОПРОВОДА ОБОРОТНОЙ ВОДЫ
НАЧ. ОВК	ВЕРЧЕНКО				
ГИП	ТЮРИН			28.11.71	ПЛАН НА ОТМ. -3,000. РАЗРЕЗЫ

ГОССТРОЙ СССР РОСТОВСКИЙ ПРОМСТРОЙНИИПРОЕКТ

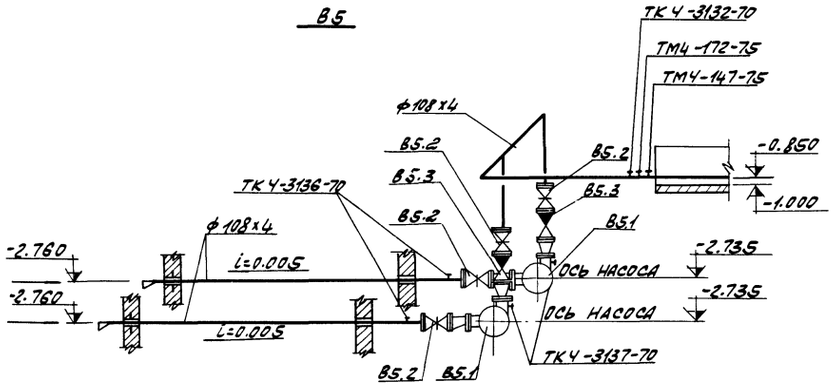

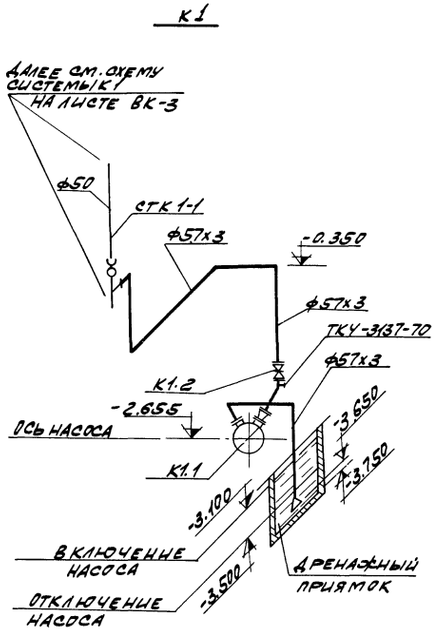

МАРКА	ОБОЗНАЧЕНИЕ	НАИМЕНОВАНИЕ	КОЛ.	ПРИМЕЧАНИЕ
		В5		
В5.1	ПО „АРМХИММАШ"	НАСОС ЦЕНТРОБЕЖНЫЙ		
		ЗК-45/30 С ЭЛЕКТРО-		
		ДВИГАТЕЛЕМ АО2-42-2		
		П=2900 ОБ/МИН, N=7.5КВТ	2	129кг.
В5.2	30 46 бр	ЗАДВИЖКА ПАРАЛЛЕЛЬ-		
		НАЯ С ВЫДВИЖНЫМ		
		ШПИНДЕЛЕМ ФЛАНЦЕ-		
		ВАЯ ф100	4	
В5.3	КА 44075	КЛАПАН ОБРАТНЫЙ		
		ПОВОРОТНЫЙ ФЛАНЦЕ-		
		ВЫЙ ф100	2	
		К1		
К1.1	ЗАВОД	НАСОС ВИХРЕВОЙ ВКС-1/16		
	ЛИВГИДРОМАШ	С ЭЛЕКТРОДВИГАТЕЛЕМ		
		АОЛ2-22-4 П=1450 ОБ/МИН		
		N=1.5КВТ	1	57кг
К1.2	30 46 бр	ЗАДВИЖКА ПАРАЛЛЕЛЬНАЯ		
		С ВЫДВИЖНЫМ ШПИНДЕ-		
		ЛЕМ ФЛАНЦЕВАЯ ф50	1	
	МАССА УКАЗАНА ОДНОГО ИЗДЕЛИЯ			

50

7260/Е

ИЗМ.	ЛИСТ	№ ДОКУМ.	ПОДП.	ДАТА	ТП 904-1-40-ВК
					КОМПРЕССОРНАЯ СТАНЦИЯ 4К-30А
СТ.ТЕХН	ПУНДИКОВ				ЛИТ. Р / ЛИСТ 5 / ЛИСТОВ
РУК.ГР.	АНИКИН				
ГЛ.СПЕЦ	ЕРЕМЕЕВА				НАСОСНАЯ СТАНЦИЯ ВОДОПРО- ГОССТРОЙ СССР

ОПВ

Типовой проект 904-1-40 Альбом V

Общие указания.

1. Расчетные температуры наружного воздуха приняты: в холодный период для расчета отопления -20°С; -30°С; -40°С. в теплый период для расчета вентиляции 21°С; 22°С; 28°С.

2. Теплоноситель для систем отопления и вентиляции - перегретая вода с параметрами $t_п$=150°С, $t_о$=70°С. Теплоснабжение предусматривается от теплосети предприятия.

3. В проекте разработан подземный ввод теплоносителя в насосную. Отметка ввода трубопроводов указывается при привязке.

4. Отопление машзала воздушное - отопительно-рециркуляционными агрегатами с автоматическим включением их для поддержания заданной температуры в рабочее время 18°С, в нерабочее 5°С.

5. Во вспомогательных помещениях отопление водяное - радиаторами М-140АО, в помещении оператора - гладкими трубами.

6. Вентиляция машинного зала общеобменная, рассчитанная на разбавление тепловыделений от оборудования и солнечной радиации. Приток естественный. Вытяжка проектируется осевыми крышными вентиляторами, которые поставляются с самооткрывающимися клапаном, зонтом и предохранительной решеткой. Крышные вентиляторы устанавливаются с поддонами по серии 1.469-7, выпуск 3 л. 29-28.

7. Железобетонные стаканы с закладными болтами для крепления крышных вентиляторов и отверстия в кровле для прохода воздуховодов систем ВЕ1, ВЕ2, В3 выполняются по чертежам марки КЖС.

8. Кронштейны для крепления воздушно-отопительных агрегатов разработаны по чертежам марки КМ.

9. Крепление узла управления вводом выполняется на кронштейнах, пристреливаемых к стене дюбель-гвоздями ДГЛ-3.5-60 строительно-монтажным пистолетом ПЦ-2 в соответствии с инструкцией МСН-29-63.

10. Трубопроводы систем отопления и теплоснабжения диаметром до 50мм монтируются из стальных водогазопроводных труб по ГОСТ 3262-75, а диаметром 108×4мм из стальных бесшовных горячекатаных труб по ГОСТ 8732-70.

11. Трубопроводы отопления и теплоснабжения отопительных агрегатов и нагревательные приборы окрашиваются краской БТ-177 за 2 раза по грунту ГФ-020 (1 слой).

12. Указания по тепловой изоляции трубопроводов и воздуховодов смотрите на листе ОВ-4.

13. Трубопроводы отопления, проложенные в помещении оператора, выполняются без муфтовых соединений на сварке, регулирующая арматура устанавливается вне помещения оператора.

14. Воздуховоды вытяжных систем в здании выполняются из листовой стали δ=0.55÷0.8мм, а проложенные снаружи - из тонколистовой стали δ=1.5мм с окраской внутри и снаружи эмалью ПФ-115 (2 слоя) по грунту ГФ-020 (1 слой).

Ведомость примененных и ссылочных документов

Обозначение	Наименование	Примечание
Серия 3.904-5, вып. 1	Средства крепления нагревательных приборов.	
Серия 3.904-10	Крепление стальных неизолированных воздуховодов	
Серия 2.400-9, вып. 1 и 2.	Детали тепловой изоляции трубопроводов и оборудования.	
Серия 2.494-1, вып. 1.	Узлы прохода вытяжных вентиляционных шахт через покрытия промышленных зданий.	
Серия 1.469-7, вып. 2 и 3.	Покрытия зданий с крышными вентиляторами.	
Серия 2.494-8, вып. 1.	Гибкие вставки к центробежным вентиляторам.	
ГПИ Сантехпроект Серия ПВ-8, вып. 3	Крепления стальных трубопроводов внутренних санитарно-технических систем Д 5:500мм.	
Серия 4.904-10	Грязевики.	
Серия 4.904-12	Зонты и дефлекторы.	
Серия 1.494-27, вып. 1.	Воздухоприемные устройства с подвесными утепленными клапанами (лебедка ручная)	
ГПИ „Проектмонтажавтоматика" типовые чертежи.	Приборы для измерения температуры и давления. Установка на технологических трубопроводах.	

Типовой проект разработан в соответствии с действующими нормами и правилами и предусматривает мероприятия, обеспечивающие взрывную, взрывопожарную и пожарную безопасность при эксплуатации здания.

Гл. инженер проекта: А.Т. Тюрин

План-схема размещения отопительно-вентиляционных установок

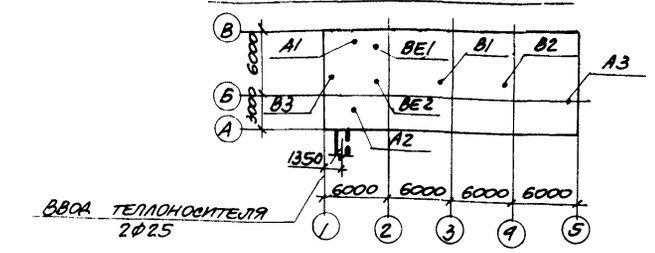

Основные показатели по чертежам отопления и вентиляции

Наименование здания (сооружения), помещения	Объем м³	Расчетная наружная температура °С	Расход тепла, ккал/ч: На отопление*	На вентиляцию	На горячее водоснаб.	Общий расход тепла*	Установочная мощность эл. двигат., кВт
Компрессорная станция 4К-30А	1140	-20	6300 / 41300	13000	—	19300 / 41300	11.7
		-30	7000 / 48500	16500	—	23500 / 48500	
		-40	8000 / 56000	20000	—	28000 / 56000	

* В числителе указан расход тепла на отопление в рабочее время, в знаменателе - в нерабочее.

Ведомость основных комплектов рабочих чертежей

Обозначение	Наименование	Примечание
904-1-40 -АР	Архитектурно-строительные решения	
904-1-40 -КЖС	Конструкции железобетонные	
904-1-40 -КМ	Конструкции металлические	
904-1-40 -ВК	Внутренние водопровод и канализация	
904-1-40 -ОВ	Отопление и вентиляция	

Ведомость чертежей основного комплекта марки ОВ

Формат	Лист	Наименование	Примечание
22	1	Общие данные	
22	2	Сводная спецификация систем отопления и вентиляции.	
22	3	Планы отопления и вентиляции	
22	4	Разрезы 1-1; 2-2; 3-3; 4-4. Схемы систем ВЕ1; ВЕ2; В3.	
22	5	Схемы отопления, теплоснабжения. Узел управления.	

Согласовано: ОВЛ-1, Чернокрылов, 1977; ОВК, Ананин

51

7260/V

Изм.	Лист	№ докум.	Подп.	Дата	ТП 904-1-40 -ОВ			
					Компрессорная станция 4К-30А			
Инжен.		Леонова				Лит.	Лист	Листов
Рук. гр.		Червонная				Р	1	5
Гл. спец.		Дегтярев						
Нач. отд.		Комов						
Гл. инж. пр.		Тюрин		11.77	Общие данные.	ГОССТРОЙ СССР РОСТОВСКИЙ ПРОМСТРОЙНИИПРОЕКТ		
Гл. инж.		Никитенко						

Типовой проект 904-1-40 альбом V

Сводная спецификация систем отопления и вентиляции

Марка	Обозначение	Наименование	Кол.	Примечание
	I Отопление			
	Учреждение 99-308/80	1. Агрегат воздушно-		
	г. Кривой Рог	отопительный со спи-		
	Днепропетровской	рально-навивным ка-		
	области.	лорифером АПВС 50-30		
		$t_н$ = -20°С	3	91кг
		$t_н$ = -30°С	3	91кг
		$t_н$ = -40°С	3	91кг
	ГОСТ 3262-75	2. Трубы бесшовные		
		водогазопроводные		
		ф15мм	61	м
		ф20мм	118	м
		ф25мм	27	м
		ф40мм	12	м
	ГОСТ 8732-70	3. Трубы бесшовные		
		горячекатаные		
		ф108×4мм	10	м
	15К418п2	4. Вентили запорные		
		муфтовые		
		ф15мм	12	0,7кг
		ф20мм	10	0,9кг
		ф25мм	10	1,4кг
	ГОСТ 8690-75	5. Радиатор М140-АО		
		$t_н$ = -20°С	3,9 / 11	3КМ / секций
		$t_н$ = -30°С	4,6 / 13	3КМ / секций
		$t_н$ = -40°С	5,3 / 15	3КМ / секций
	Черт. Т4-19	6. Воздухосборник го-		
	ГПИ Сантехпроект	ризонтальный ВС-2		
		ф159	3	7,9кг
	4.903-10	7. Грязевик Ду=90		
	выпуск 8	16-90 Т39.01	2	15,8кг
	8КМС-32Г	8. Водомер для горячей		
		воды ф32	1	5,3кг
	254931кн	9. Клапан регулирую-		
		щий с моторным ис-		
		полнительным меха-		
	ОВМ-1-160	низмом ПР-1М ф15мм	2	25кг
		10. Манометр техничес-		
		кий общего назна-		
		чения с трехходовым		
	П-5-160-103	краном КТК	2	1,2кг
		11. Термометр техничес-		
	3К4-2-75	кий.	2	0,44кг
	3К4-96-76	12. Расширитель	2	—
		13. Штуцер	4	—

Марка	Обозначение	Наименование	Кол.	Примечание
	ГОСТ 5631-70	16. Краска БТ-177		
		$t_н$ = -20°С	90 / 350	кг / м2
		$t_н$ = -30°С	92 / 356	кг / м2
		$t_н$ = -40°С	9,1 / 36,2	кг / м2
	ГОСТ 9056-63*	17. Грунт ГФ-020	5,7 / 36,2	кг / м2
		18. Растворитель	1,0 / 36,2	кг / м2
		19. Изоляция трубопро-		
		вода ф15÷ф25 компл.:		
	ТУ 36-887-67	а. Шнур в оплетке		
		из х/б ткани, δ=30мм	0,17	м3
	ТУ36-929-67	б. Лакостеклоткань	8,5	м2
	ГОСТ 10923-76	в. Рубероид РП-250	8,5	м2
		20. Металлоконструкции	160	кг
	II Вентиляция.			
	Учреждение 99-308/80	1. Вентилятор крышный		
	г. Кривой Рог	осевой виброизолиро-		
	Днепропетровской	ванный Ц 3.04 №12б		
	области	исполнение 6 с		
		электродвигателем		
		АО2-51-8б, N=1кВт, n=720 об/мин	2	67,0кг
	Серия 1.469-7, вып.3.	2. Поддон к стакану		
		ф1950	2	91кг
	Учреждение УЮ 900/4	3. Агрегат вентилятор-		
	г. Плавск	ный А4095-1в компл.:	1	80кг
	Тульской области	а. Вентилятор центробеж-		
		ный Ц4-70 №4 с колес-		
		сом 0,95Д.н. положение		
		кожуха ПР270° исп.1.	1	
		б. Электродвигатель		
		АОЛ2-11-6, N=0,9кВт, n=915 об/мин	1	
		в. Виброизоляторы Д039		
	ГОСТ 17715-72	4. Воздуховоды из тон-		
		колистовой кровельной		
		стали δ=0,55÷0,8мм		
		ф200	9	м
		ф280	19	м
		ф500	8	м
	ГОСТ 19903-74	5. Воздуховоды из тон-		
		колистовой стали δ=1,6мм		
		ф200	1,7	м
		ф280	1,7	м
		ф500	1,1	м
	4.904-12	6. Зонт из тонколистовой		
		стали Т.3 ф280	1	9кг

Марка	Обозначение	Наименование	Кол.	Примечание
		листовой стали		
		Т17 ф200	1	7,9кг
		Т21 ф500	1	30,1кг
		8. Сетка стальная размер		
		ячейки 20×20	0,2	м2
	2.904-1 выпуск 1	9. Вставка гибкая внач.	1	3,7кг
		10. Узел прохода с утеп-		
		ленным клапаном с		
		ручным приводом		
		без кольца для слива		
		конденсата		
		УП1-ф200	1	49,9кг
		УП6 ф500	1	79,3кг
		11. То же, без клапана		
		УП3 ф280	1	39,8кг
	ГОСТ 9573-72	12. Минплита ПМ-100, δ=40	0,25	м3
	ТУ 550.2 99-72	13. Супертонкое базальто-		
		вое волокно, δ=25	1,1	м3
	ТУ36-926-67	14. Лакостеклоткань	25	м2
	ГОСТ 2697-75	15. Пергамин П-300	4,5	м2
	ГОСТ 6465-76	16. Эмаль ПФ-115	19,5 / 39,2	кг / м2
	ГОСТ 9056-63*	17. Грунт ГФ-020	5,5 / 39,2	кг / м2
		18. Растворитель	1,0 / 39,2	кг / м2
	9.904-16 вып.9.	19. Блок типа ББО-II	9	1,9кг
	1.494-27 вып.1.	20. Лебедка фонарная		
		типа ЛПО-II	2	2,15кг
	ГОСТ 3070-74	21. Трос ф3,3	12	м
		22. Металлоконструкции	40	кг

1. Масса указана одного изделия.
2. Объём изоляции указан без учета коэффициента уплотнения.

7260/V

				ТП 904-1-40 -ОВ	
				Компрессорная станция 4К-30А	
Изм.	Лист	№ док.	Подпись	Дата	
Инженер	Леонова				Лит: Р; Лист: 2; Листов:
Рук. гр.	Червонная				
Гл. спец.	Дегтярев				
Нач. отд.	Комов				
					Сводная спецификация систем отопления и

Госстрой СССР Ростовский

Инв. № подл. | Подпись и дата | Взам. инв. №

ОВ | Бескомпрессорный | Аникин

Типовой проект 903-1-40 Альбом V

План на отм. -3.000

План на отм. 0.000

План на отм. 0.000, 9.000.

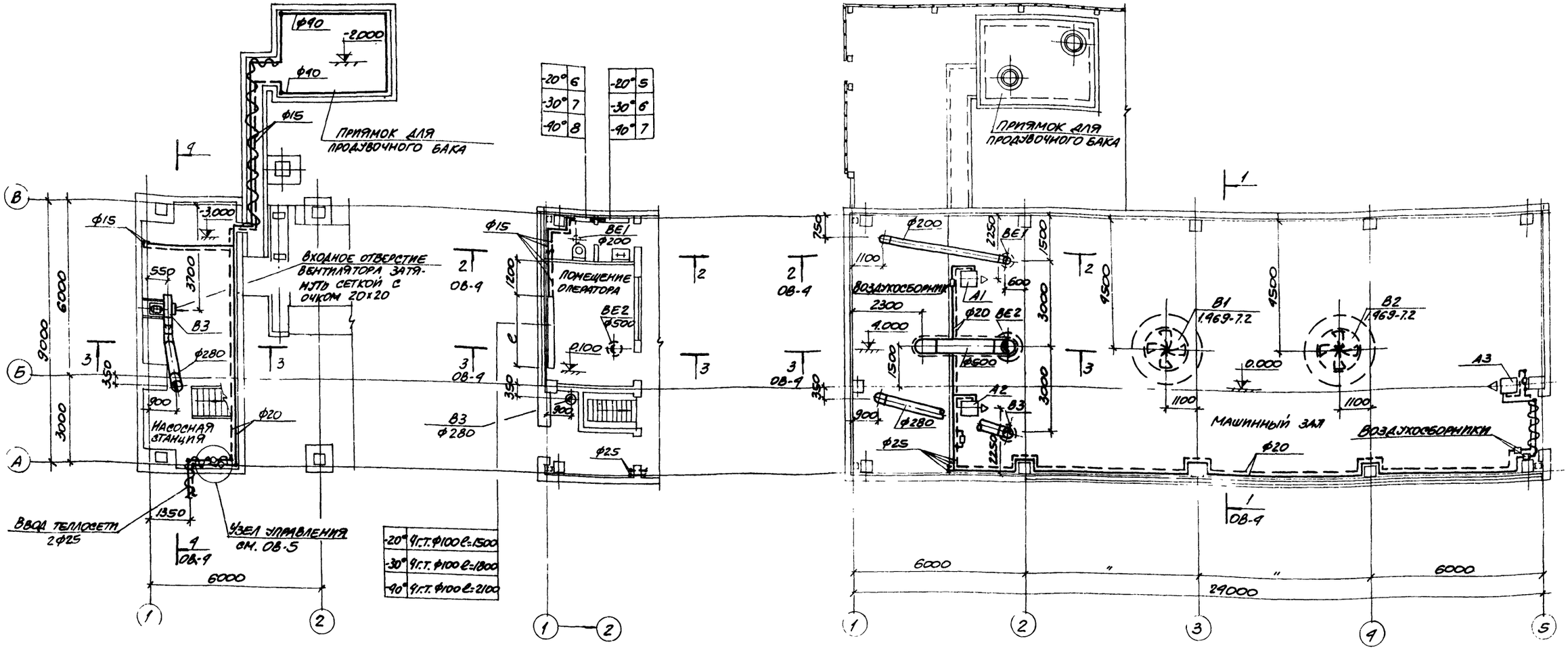

Характеристика отопительно-вентиляционных систем

№ систем	Кол. систем	Наименование обслуживаемого помещения (технологического оборудования)	Тип вентустановки / вентагрегата	Вентиляторов: Тип	№	Схема исполнения	Положение / вращение	L, м³/ч	H, кг/м²	n, об/мин.	Электродвигатель: Тип, исполнение по взрывозащите	N, квт	n, об/мин	Воздухонагреватель: Тип	№	Кол. шт.	Температура нагрева от	Температура нагрева до	Расход тепла ккал/ч	кг/м²	Примечания
В1, В2	2	Вытяжка из машинного зала	Крышный осевой	Ц3-04	12-В	1	—	37400	12	720	А02-51-8В	4	720	—	—	—	—	—	—	—	
В3	1	Вытяжка из насосной	А4095-1	Ц4-70	4	1	ПР270°	1600	18	915	А0Л2-11-6	0,4	915	—	—	—	—	—	—	—	
А1 А2 А3	3	Воздушно-отопительные агрегаты в машинном зале																			
—	—	при -20° АЛВС 50-30	осевой	МЦ	4	1	—	3300	—	2815	А02-12-2	1,1	2815	Калориферный надвижной	—	1	—	—	11700	—	
—	—	при -30° АЛВС 50-30	осевой	МЦ	4	1	—	3300	—	2815	А02-12-2	1,1	2815	—"—	—	1	—	—	13800	—	
—	—	при 90° АЛВС 50-30	осевой	МЦ	4	1	—	3300	—	2815	А02-12-2	1,1	2815	—"—	—	1	—	—	18100	—	

Производительность систем В1, В2 дана при $t_н$=28°С, при $t_н$=22°С - L=36600м³/час; при $t_н$=21° - L=37000м³/час.

Условные обозначения.

4 г.т. ф100 ℓ=1500 - 4 гладких трубы ф100, длиной 1500мм

Согласовано: Осл. I, ОВК, Кескюльский, Аникин

53

7260/Е

ТП 903-1-40 -ОВ

Компрессорная станция 4К-30А

Изм.	Лист	№ докум.	Подп.	Дата
Инженер	Леонова			
Рук. гр.	Уервонная			
Гл. спец.	Дегтярев			
Нач. отд.	Ксмов			
Гл. инж. пр.	Тюрин		28.11.77	
Гл. инж.	Житенко			

Планы отопления и вентиляции.

Лит. Р | Лт | Прг

РАЗРЕЗ 1-1

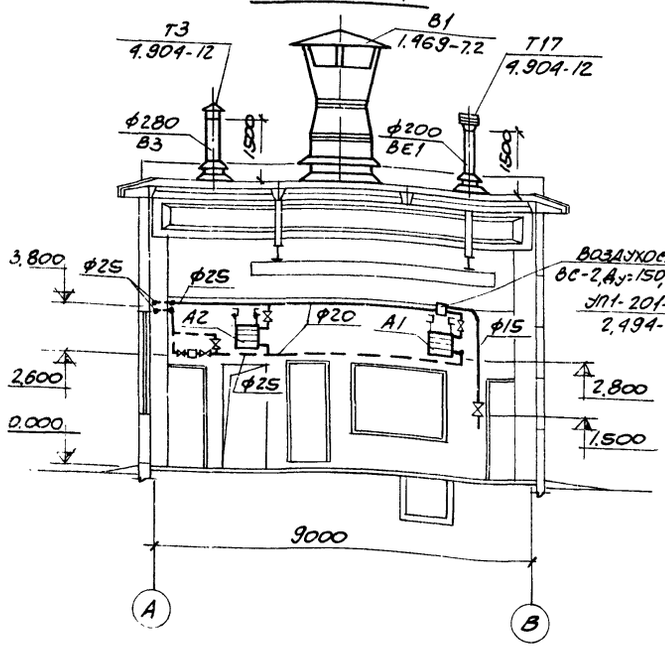

РАЗРЕЗ 2-2

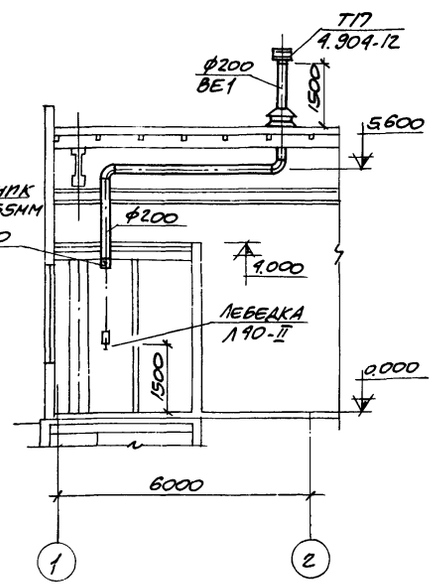

РАЗРЕЗ 3-3

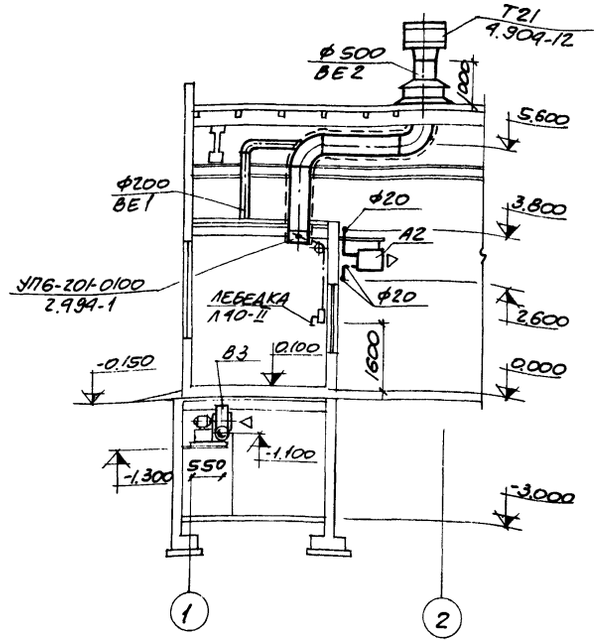

РАЗРЕЗ 4-4

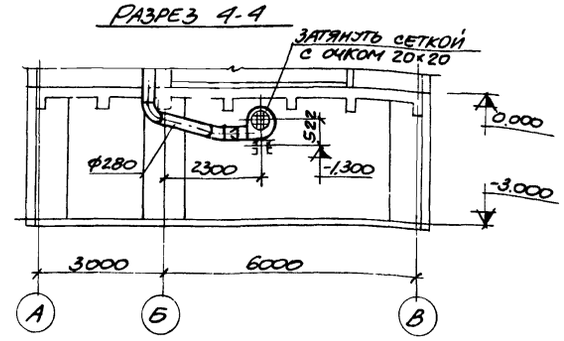

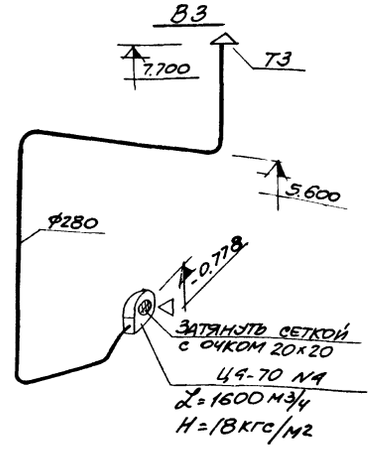

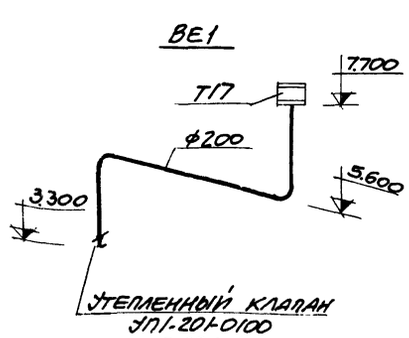

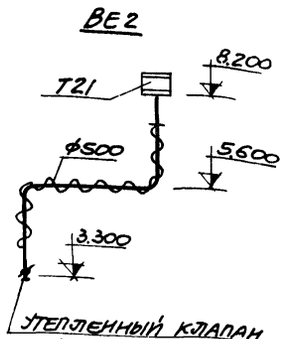

Указания по тепловой изоляции трубопроводов и воздуховодов

NN п.п.	NN чертежей	Наименование изолируемого объекта, единица измерения	Количество	Температура теплоносителя °С		Изоляционные конструкции					NN применяемых чертежей по серии 2.900-9	Назначение теплоизоляции
				максимальная	средняя	основной теплоизоляционный слой: материал тип	толщина мм	объем м3	покровный слой: материал тип	поверхность м2		
1	2	3	4	5	6	7	8	9	10	11	12	13
		Месторасположение - в помещении с $t_п$=5°С										
1	ОВ-3	Оборудование узла управления подающего трубопровода ф25 п.м.	3	150	95	Пухшнур в оплетке из х-б ткани	30	0.03	Лакостеклоткань по рубероиду	1.3	л.л. 30, 94, 95	Защита от ожогов
		Месторасположение - в помещении с $t_п$=18°С										
2	ОВ-3	Трубопроводы отопления над воротами ф20 п.м.	6	150	95	Пухшнур в оплетке из х-б ткани	30	0.03	Лакостеклоткань по рубероиду	1.6	л.л. 30, 94, 95	Защита от замерзания
3	ОВ-4	Воздуховод из помещения оператора ф500 п.м.	9	18	-	Супертонкое базальтовое волокно	25+25	1.1	Лакостеклоткань	19.0	л.л. 33-35, 94, 95	Защита от шума
4	ОВ-4	Воздуховоды в узлах прохода через покрытие, узлы шт.	3	-40	—	Минплита мягкая ПМ-100	40	0.23	Лакостеклоткань по пергамину	9.5	л.л. 33-35, 94, 95	От конденсации влаги
		Месторасположение - непроходные каналы										
		Трубопроводы теплосети и системы отопления ф15 п.м.	16	150-70	95-55	Пухшнур в оплетке из х-б ткани	30	0.08	Лакостеклоткань по рубероиду	9.4	л.л. 30, 94, 95	Защита от замерзания
		ф25 п.м.	4	150-70	95-55	—— " ——	30	0.03	—— " ——	1.2	—— " ——	—— " ——

Изм.	Лист	№ докум.	Подп.	Дата
Инжен.	Леонова			
Рук. гр.	Червонная			
Гл. спец.	Дегтярев			
Нач. отд.	Комов			

ТП 904-1-40 -ОВ

Компрессорная станция 4К-30А

Лит	Лист	Листов
Р	4	

Разрезы 1-1, 2-2, 3-3, 4-4.

Госстрой СССР

7260/2

Типовой проект 904-1-40 Альбом V

Схема системы отопления

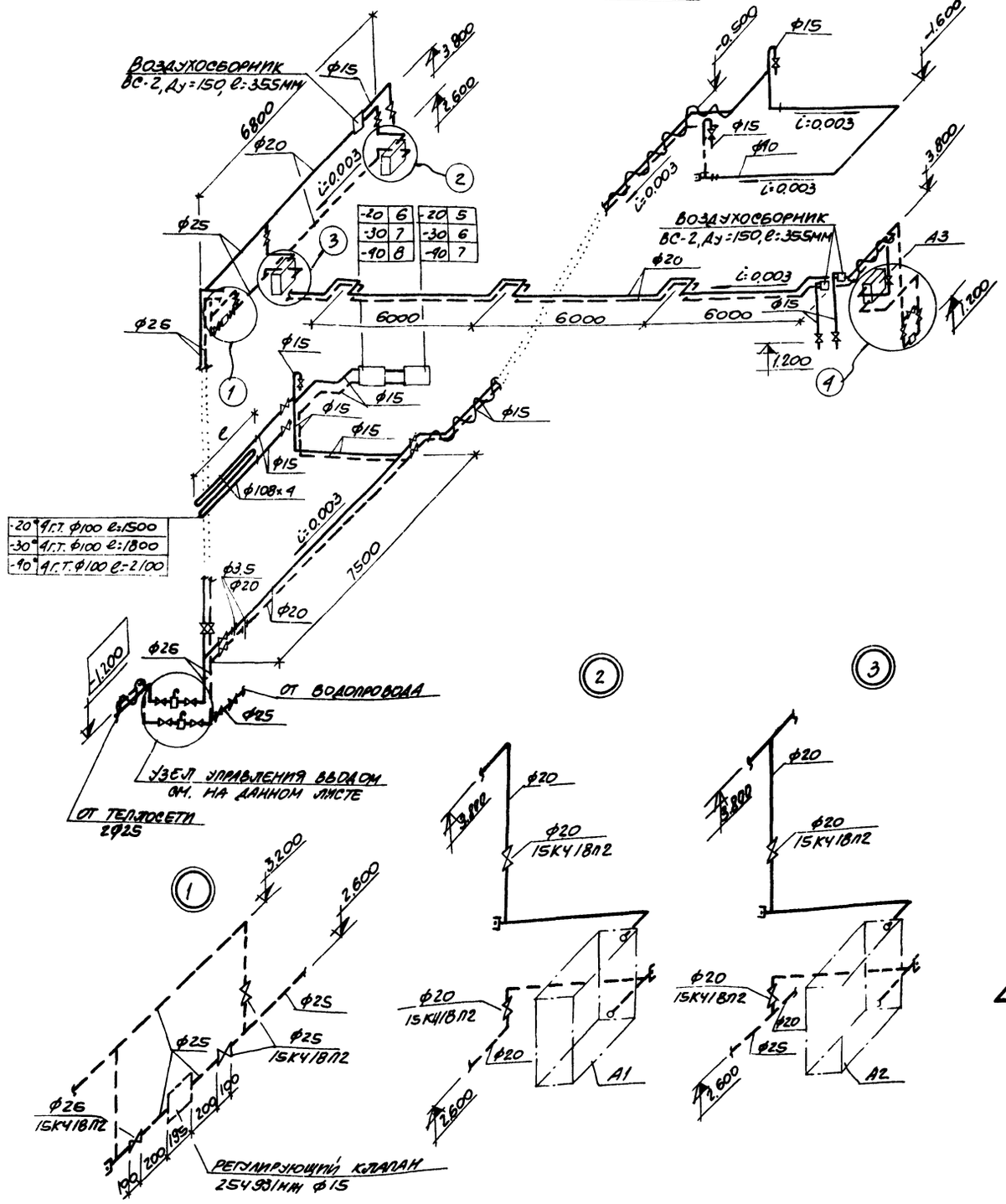

Узел управления вводом

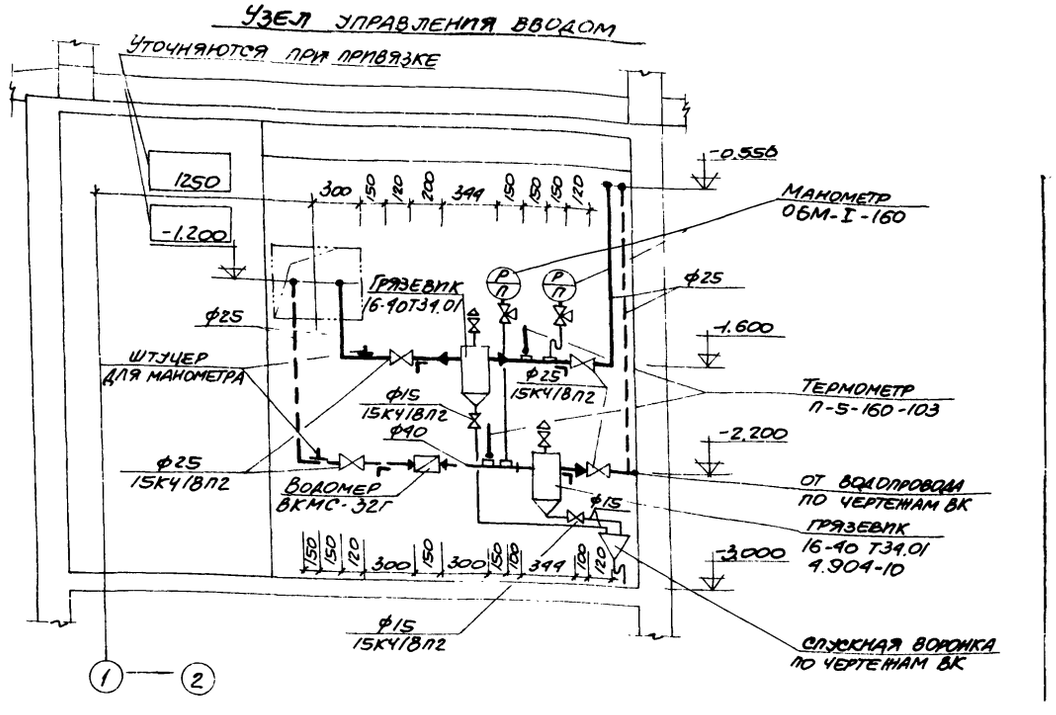

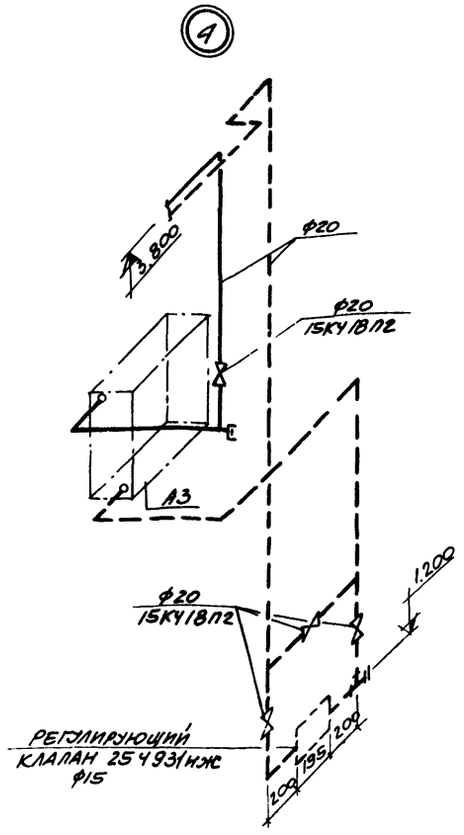

1. Для установки контрольно-измерительных приборов на трубопроводах теплоснабжения в местах, указанных на схеме, выполнить закладные конструкции по типовым чертежам ГПИ „Проектмонтажавтоматика":
   а) термометров - расширители по черт. ЗКУ-2-75.
   б) манометров - штуцер по черт. ЗКУ-96-76.
2. Суммарная потеря напора в сети систем отопления и теплоснабжения составляет 1500 мм в.ст.

					ТП 904-1-40 -ОВ
Изм.	Лист	№ удокум.	Подп.	Дата	Компрессорная станция 4К-30А
Инжен.		Леонова			
Рук. гр.		Червонная			
Гл. спец.		Дегтярев			Лит. Р; Лист 5; Листов
Нач. отд.		Комов		08.11.77	Схемы отопления, теплоснабжения узел управле-
Гл. инж. пр.		Тюрин			ГОС. ТРОЙ СССР РОСТОВСКИЙ

Согласовано: Анпилин 25.11.77

Инв. № подл. | Подп. и дата | Взам. инв. №

ОСП-1 ОВК

55

7260 Т

ЦЕНТРАЛЬНЫЙ ИНСТИТУТ ТИПОВОГО ПРОЕКТИРОВАНИЯ
ГОССТРОЯ СССР
КИЕВСКИЙ ФИЛИАЛ

г Киев-57 ул Эжена Потье № 12

129
Заказ № 5438 инв № 7260/5 тираж 400

Сдано в печать 2.11 1979г цена 3-42

gost.e-ecolog.ru