ТИПОВОЙ ПРОЕКТ

901-7-4.84

ХЛОРАТОРНАЯ

ДЛЯ ОБЕЗЗАРАЖИВАНИЯ ПИТЬЕВЫХ И СТОЧНЫХ ВОД

ПРОИЗВОДИТЕЛЬНОСТЬЮ 2 КГ ТОВАРНОГО ХЛОРА В ЧАС

АЛЬБОМ VI

АРХИТЕКТУРНО - СТРОИТЕЛЬНАЯ ЧАСТЬ

Инв.№ 19211-06

gost.e-ecolog.ru

Привязан

Инв. №

ТИПОВОЙ ПРОЕКТ
901-7-4.84

ХЛОРАТОРНАЯ

ДЛЯ ОБЕЗЗАРАЖИВАНИЯ ПИТЬЕВЫХ И СТОЧНЫХ ВОД

ПРОИЗВОДИТЕЛЬНОСТЬЮ 2 КГ ТОВАРНОГО ХЛОРА В ЧАС

СОСТАВ ПРОЕКТА:

Альбом I - Пояснительная записка.
Альбом II - Технологическая и санитарно-техническая части. Вариант обеззараживания питьевых вод.
Альбом III - Технологическая и санитарно-техническая части. Вариант обеззараживания сточных вод.
Альбом IV - Электротехническая часть. Чертежи монтажной зоны и заготовительного участка
Альбом V - Электротехническая часть. Задание заводу-изготовителю.
Альбом VI - Архитектурно-строительная часть.
Альбом VII - Нестандартизированное оборудование.
Альбом VIII - Спецификации оборудования.
Альбом IX - Сборник спецификаций оборудования.
Альбом X - Ведомость потребности в материалах
Альбом XI - Сметы

РАЗРАБОТАН ПРОЕКТНЫМ ИНСТИТУТОМ
ЦНИИЭП инженерного оборудования

Главный инженер института А. Кетаов
Главный инженер проекта М Сирота

АЛЬБОМ VI

УТВЕРЖДЕН ГОСГРАЖДАНСТРОЕМ
ПРИКАЗ №: 279 от 27 ДЕКАБРЯ 1979 г.
ВВЕДЕН В ДЕЙСТВИЕ ИНСТИТУТОМ
ЦНИИЭП инженерного оборудования
ПРИКАЗ №: 82 от 23 сентября 1983 г.

				ПРИВЯЗАН
ИНВ. №:				

Содержание альбома

Лист	Наименование	Стр.
	Содержание альбома.	2
	Архитектурные решения.	
АР-1	Общие данные	3
АР-2	Планы на отм. 0.000 и 2.400. Разрезы 1-1,	4
	2-2. Экспликация помещений.	
АР-3	Фасады 1-2; 2-1; А-Б; Б-А	5
АР-4	Ведомость проемов Ворот и Дверей.	6
	Ведомость и спецификация перемычек	
	Спецификация элементов заполнения	
	проемов.	
АР-5	Планы полов на отм. 0.000 и 2.400	7
	План кровли. Экспликация полов.	
	Ведомость отделки помещений.	
	Конструкции железобетонные	
КЖС-1	Общие данные	8
КЖС-2	Схема расположения фундаментов	9
КЖС-3	Схема расположения фундаментов	10
	под оборудование и каналов	
КЖС-4	Фундаменты под оборудование	11
	Фо-1 ÷ Фо-3, Фм1. Участки моно-	
	литные Ум1; Ум2.	
КЖС-5	Схемы расположения плит покрытия	12
	и перекрытия. Венткамера на	
	отм. 0.000.	

Лист	Наименование	Стр.
КЖИ.МН1	Рама металлическая МН1	13
КЖИ.МН2	Рама металлическая МН2	
КЖИ.МН3	Рама металлическая МН3	14
КЖИ.МН4	Изделие закладное МН4	
КЖИ.Щ1	Щит стальной (Щ1, Щ2)	
	Конструкции металлические	
КМ-1	Общие данные. Техническая спе-	15
	цификация металла (начало)	
КМ-2	Общие данные. Техническая спе-	16
	цификация металла. (окончание)	
КМ-3	Общие данные. Техническая спецификация	17
	металла на типовые конструкции.	
КМ-4	Общие данные. Ведомость металлоконструк-	17
	ций по видам профилей.	
КМ-5	Схема расположения подвесных путей	18
	площадок и лестниц. Разрезы. Узлы.	
КМ-6	Вентиляционная труба.	19

Инв. № подл. | Подпись и дата | Взам. инв. №

Типовой проект 901-7-4.84 Альбом VI

Ведомость рабочих чертежей основного комплекта марки АР

Лист	Наименование	Примечание
1	Общие данные	
2	Планы на отм. 0.000 и 2.400. Разрезы 1-1, 2-2. Экспликация помещений	
3	Фасады 1-2; 2-1; А-Б; Б-А.	
4	Ведомость проемов ворот и дверей. Ведомость и спецификация перемычек. Спецификация элементов заполнения проемов.	
5	Планы полов на отм. 0.000 и 2.400. План кровли. Экспликация полов. Ведомость отделки помещений.	

Ведомость ссылочных и прилагаемых документов

Обозначение	Наименование комплекта	Примечан
Ссылочные документы		
ГОСТ 14624-69	Двери деревянные для зданий промышленных предприятий	
ГОСТ 11214-78	Окна и балконные двери деревянные с двойным остеклением для жилых и общественных зданий.	
ГОСТ 6785-80	Плиты подоконные железобетонные	
2.460-18 Вып.1	Архитектурные детали утепленных покрытий одноэтажных промышленных зданий.	
2.430-3 Вып. 1;2	Типовые архитектурно-строительные детали промышленных зданий с кирпичными стенами	
1.136-10	Двери деревянные внутренние для жилых и общественных зданий.	
1.136-11	Двери деревянные входные и служебные для жилых и общественных зданий.	
1.138-10 Вып.1	Перемычки железобетонные для зданий с кирпичными стенами	
Прилагаемые документы		
901-7 ВМАР	Ведомость потребности в материалах	

Настоящий проект разработан в соответствии с действующими нормами и правилами и предусматривает в части архитектурно-строительных решений мероприятия, обеспечивающие взрывную, взрывопожарную и пожарную безопасность при эксплуатации здания.

Главный архитектор проекта [подпись] Г. Глебов

Защитные мероприятия при воздействии агрессивной среды.

Наименование помещений	Система лакокрасочных покрытий											
	Плиты				Металлические конструкции				Стены			
	Грунт	Кол. слоев	Покровные слои	Кол. слоев	Грунт	Кол. слоев	Покровные слои	Кол. слоев	Грунт	Кол. слоев	Покровные слои	Кол. слоев
Склад хлора	Лак ХСПЭ	1	Эмаль ХСПЭ (для внутренних слоев)		ГФ-020 (ТУ-10-1462-77) ХС-010 ГОСТ 9355-81 ХС-068 ТУ 6-10-820-75	2	Эмали ХВ-124 или ХВ-125 ГОСТ 10144-74*	4	Лак ХВ-784 (ГОСТ 7313-75 ХС-76 ГОСТ 9355-81)	1	Эмаль ХВ-787 ГОСТ 10144-75 или смесь эмали ХВ-785 с лаком ХВ-784 (1:1)	3-4
	Общая толщина системы покрытия 0.1÷0.15 мм											
	Водная дисперсия тиокола Т-50 ТУ 38-30318-70	1	Водная дисперсия тиокола Т-50 и эмали ХВ-785 ГОСТ 7313-75 или ХС-710 ГОСТ 9355-60 ХВ-113 ГОСТ 18374-73)		Общая толщина системы покрытия 0.08÷0.10 мм				Общая толщина всей системы покрытия - 0.15 мм			
	Общая толщина покрытия: 0.15÷0.18 мм - тиокол и ХВ-785; 0.1÷0.12 мм - тиокол и ХС-710 или ХВ-113											
Хлорадозаторная	То же	То же	То же		То же	То же	То же	То же	До высоты 2 м - глазурованная плитка, более 2 м - см. выше			

Марка бетона сборных железобетонных и плит по водонепроницаемости - В-6/8 - (Ц ≤ 0.55). Толщина защитного слоя бетона: ребер плит - не менее 20 мм, для полок ребристых плит и плоских плит - не менее 15 мм.
Согласно таблице 84 СНиП II-31.74, стены и потолки, указанных в таблице (см. выше) помещений можно также окрашивать в 3 слоя горячим парафином. Металлические конструкции в остальных помещениях окрасить в 2 слоя масляными или алкидными красками цветными густотертыми для внутренних работ (ГОСТ 690-77). Неодетонируемые закладные детали железобетонных конструкций и соединительные элементы из углеродистой стали защитить нанесением комбинированных покрытий (металлизация распылением цинка δ = 0.12 ÷ 0.15 мм с последующей окраской в 2 слоя эмалью ХВ-785 по 2 слоям грунтовки ХС-010 или ХС-068). Сварные швы и места примыкания к швам после сварки дополнительно защитить комбинированным покрытием

Основные строительные показатели.

Наименование	Един. измер.	Количество
Площадь застройки	м²	89.42
Строительный объем	м³	473.82

Общие указания

1. За условную отметку 0.000 принята отметка чистого пола I этажа, что соответствует абсолютной отметке.
2. Кладку кирпичных наружных и внутренних стен выполнить из керамического кирпича рядового полнотелого обыкновенного М100 ГОСТ 530-80 Мр3 ≥ 15 на цементно-песчаном растворе марки 25.
3. Наружные поверхности кирпичных стен выполняются с расшивкой швов.
4. Горизонтальная гидроизоляция стен от капиллярной влаги осуществляется слоем цементно-песчаного раствора состава 1:2 толщиной 20 мм на отм. -0.03.
5. Вокруг здания устраивается отмостка с асфальтовым покрытием шириной 1.0 м.
6. Оконные и дверные откосы в кирпичных стенах оштукатуриваются цементно-песчаным раствором марки 50 и окрашиваются цементно-перхлорвиниловыми красками.
7. Столярные изделия окрашиваются масляной краской за 2 раза.
8. Здание II степени огнестойкости.
9. В связи с изменением технологической и сантехнической частей произведена корректировка типового проекта 901-7-1.
Вследствии этого, данный проект содержит традиционные строительные решения и не имеет новейших научно-технических достижений.

В случае производства работ в зимнее время в проект внести коррективы согласно СНиП II-22-81; III-17-78; III-15-76.

ПРОВЕР	ДВОЙНИНА		
СТ.ТЕХ.	БЕНДО		
ГАП	ГЛЕБОВ		
ГИП	КУЗНЕЦОВ		
ГЛ.СПЕЦ	ШАПИРО		
Н.КОНТР.	ГЛЕБОВ		
НАЧ.ОТД.	КРАСАВИН		

ИНВ. №

ПРИВЯЗАН

ТП 901-7-4.84 АР

ХЛОРАТОРНАЯ ДЛЯ ОБЕЗЗАРАЖИВАНИЯ ПИТЬЕВЫХ И СТОЧНЫХ ВОД ПРОИЗВОДИТЕЛЬНОСТЬЮ 2 КГ ТОВАРНОГО ХЛОРА В ЧАС.

СТАДИЯ	ЛИСТ	ЛИСТОВ
Р	1	6

ОБЩИЕ ДАННЫЕ

ЦНИИЭП инженерного оборудования г. Москва

1928-06

СОГЛАСОВАНО

ИНВ. № ПОДЛ. | ПОДПИСЬ И ДАТА | ВЗАМ. ИНВ. №

Слой гравия (ГОСТ 8268-74* Мр3≥400) на битумной мастике МБК-Г-55г (МБК-Г-65г) ГОСТ 2889-80 - 10мм
4 слоя рубероида марки РЭМ-350 (ТУ-21-27-30-72) на битумной мастике МБК-Г-55А (МБК-Г-65А) ГОСТ 2889-80
Обрызовка раствором битума пятой марки в керосине или соляровом масле.
Цементно-песчаная стяжка марки 50 - 15мм
Утеплитель - пенобетон γ= 300 кг/м³ - 100 мм
Пароизоляция - обмазка горячим битумом за 1 раз
Сборные железобетонные плиты

Разрез 1-1

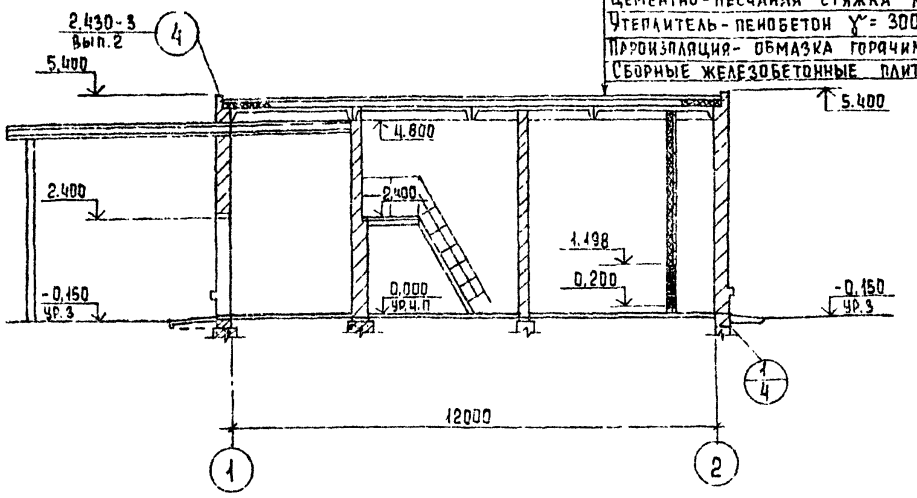

Разрез 2-2

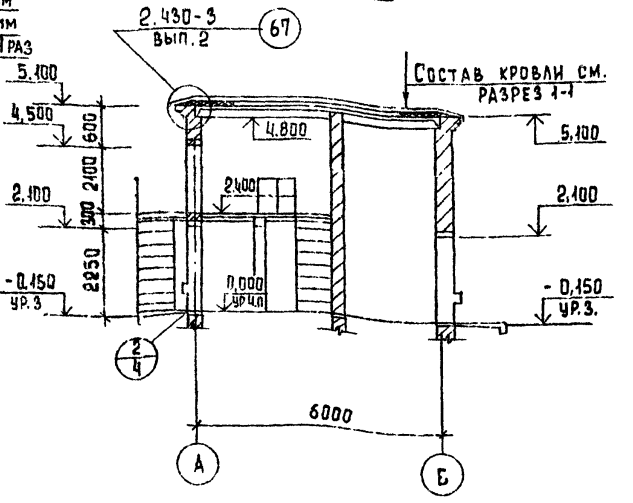

Экспликация помещений

№	Наименование	Категория производств по взрыво и пож. опасности	Площадь помещ. в м²
1	Склад хлора	Д	17,2
2	Насосная (помещение водоподогревателя)	Д	8,6
3	Хлордозаторная	Д	9,6
4	Тамбур хлордозаторной	Д	1,9
5	Вытяжная венткамера	Д	10,3
6	Приточная венткамера	Д	14,8

План на отм. 0.000

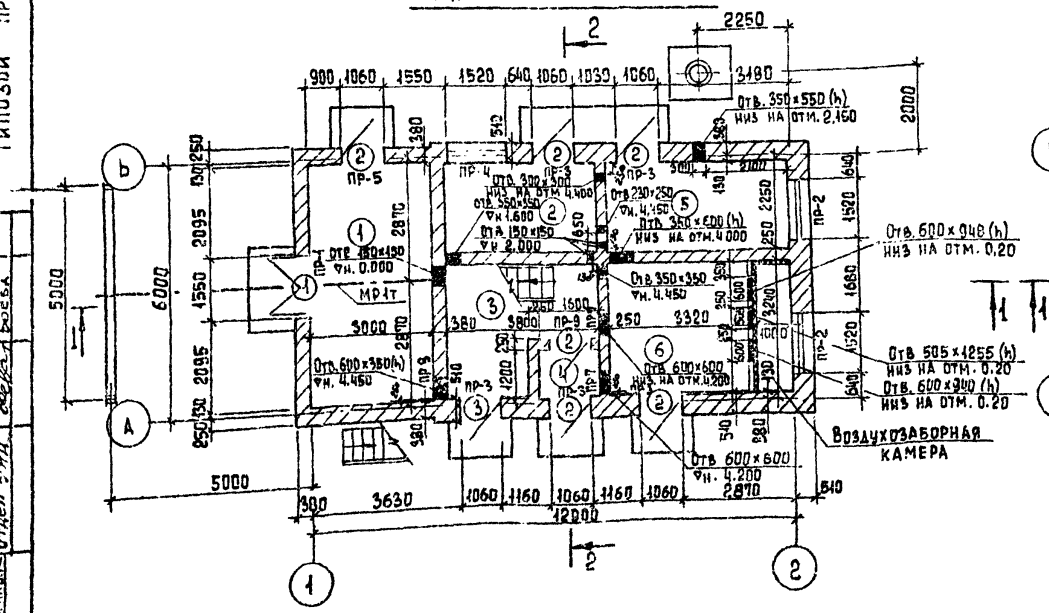

План на отм. 2.400

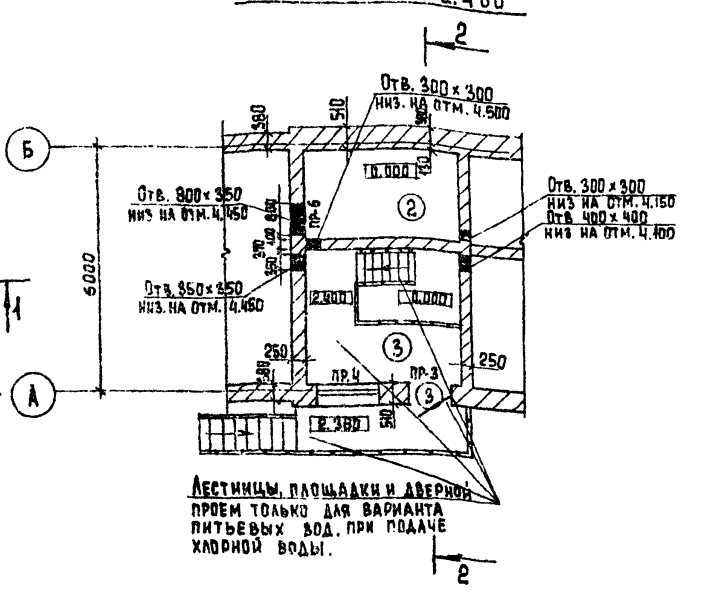

Лестницы, площадки и дверной проем только для варианта питьевых вод. при подаче хлорной воды.

Привязан

Инв.№

Провер	Двойнина		
Ст. тех.	Бенло		
ГАП	Глебов		
ГИП	Кузнецов		
Гл. спец.	Шапиро		
Н. контр.	Глебов		
Нач. отд.	Красавин		
Гл. инж. инс.	Кетаов		

ТП 901-7-4.84 АР

Хлораторная для обеззараживания питьевых и сточных вод производительностью 2 кг товарного хлора в час.

Стадия	Лист	Листов
Р	2	

Планы на отм. 0.000 и 2.400 Разрезы 1-1; 2-2. Экспликация помещений

ЦНИИЭП инженерного оборудования г. Москва

Копировал Еремченко Формат А2

Альбом VI

Типовой проект 901-7-4.84

Согласовано: Отдел КГ, Отдел ВиК

Инв.№ подл. | Подпись и дата | Взам. инв.№

Альбом VI

Типовой проект 901-7-4.84

Фасад 1-2

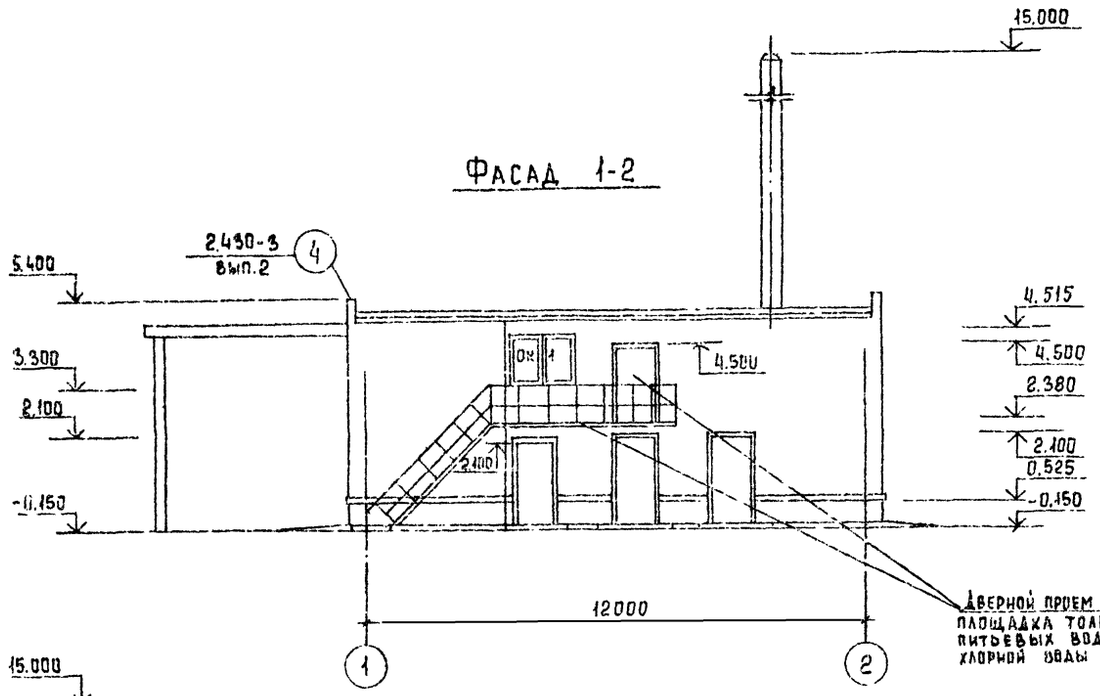

Фасад А-Б

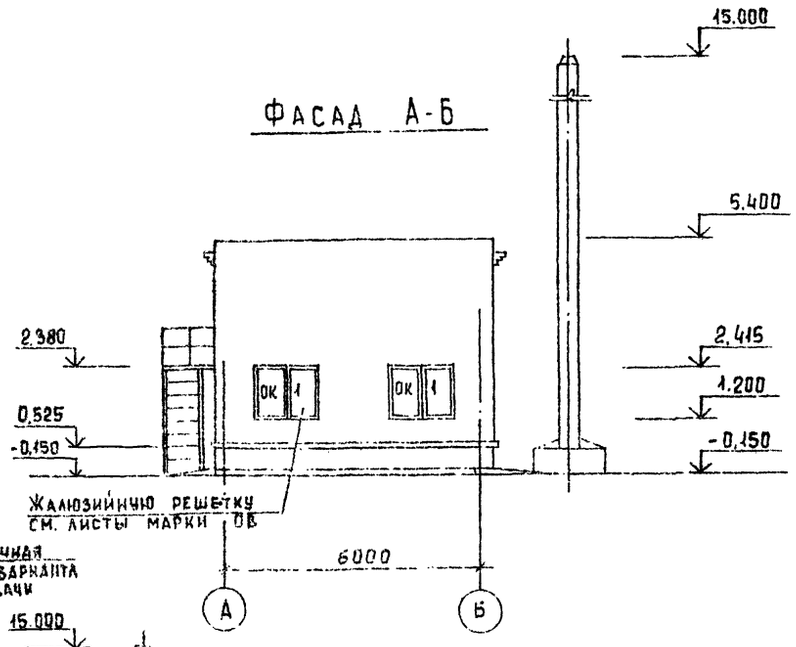

Фасад 2-1

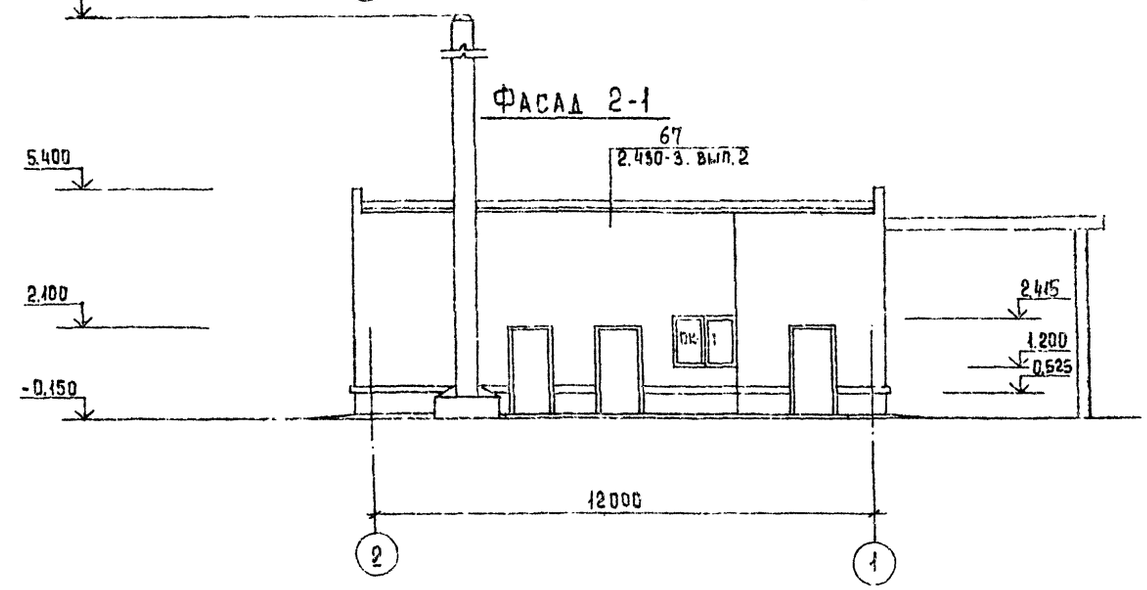

Фасад Б-А

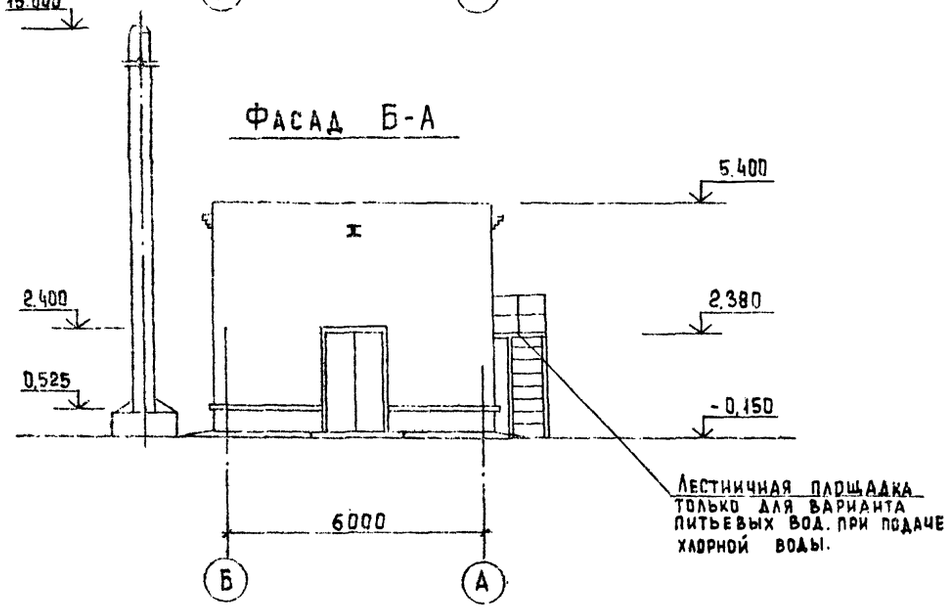

Схема заполнения оконных проемов

ОК1

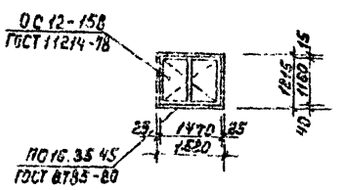

Крепление трубы условно не показано.

Привязан				ТП. 901-7-4.84	АР
Инв. №		Провер.	Двойнина	Лабораторная для обеззараживания питьевых и сточных вод производительностью 2 кг товарного хлора в час.	Стадия: Р; Лист: 3; Листов:
		Ст. техн.	Бенло		
		ГАП	Глебов		
		ГИП	Кузнецов		
		Гл. спец.	Шапиро	Фасады 1-2; 2-1; А-Б; Б-А	ЦНИИЭП инженерного оборудования г. Москва
		Н. контр.	Глебов		
		Нач. отд.	Красавин		

Копировал Еремченко

Формат А2

1921-06

Типовой проект 901-7-4.84 Альбом VI

Ведомость проемов ворот и дверей

Марка, поз.	Размер проема в кладке
1	1550 × 2400
2	1060 × 2100
3	1060 × 2100

Спецификация перемычек

Марка, поз.	Обозначение	Наименование	Кол.	Масса ед., кг	Примечание
ПР1	1.138-10 вып.1	1ПР8-20.12.22у	2	100	
	1.138-10 вып.1	1ПР3-19.12.14	1	75	
ПР-2	1.138-10 вып.1	1ПР3-19.12.14	8	75	
ПР-3	1.138-10 вып.1	1ПР38-15.12.22у	5(6)	250	
	1.138-10 вып.1	1ПР2-15.12.14	15(18)	75	
ПР-4	1.138-10 вып.1	1ПР8-20.12.22у	2	125	
	1.138-10 вып.1	1ПР3-19.12.14	6	75	
ПР-5	1.138-10 вып.1	1ПР38-15.12.22у	1	250	
	1.138-10 вып.1	1ПР2-15.12.14	2	75	
ПР-6	1.138-10 вып.1	1ПР2-15.12.14	2	75	
ПР-7	1.138-10 вып.1	1ПР1-10.12.14	4	50	
ПР-8	1.138-10 вып.1	1ПР1-10.12.14	3	50	
ПР-9	1.138-10 вып.1	1ПР38-12.12.22у	2	75	

Спецификация элементов заполнения проемов

Марка поз.	Обозначение	Наименование	Количество 1	Количество 2	Всего	Масса ед. кг	Примечание
1	14624-69	Д 52-ППВ	1	–	1		
2	14624-69	Д 56-17	6	–	6		
3	1.136-11 часть2	ДС 20-9-У	1	(1)	2		
ОК-1	11214-78	ОС 12-15В	3	1	4		
	6785-80	Подоконная плита по 16.35.45	3	1	4	63	

Размеры в скобках даны для варианта обеззараживания питьевых вод.

Ведомость перемычек

Марка поз.	Схема сечения
ПР-1	1ПР8-20.12.22у; 1ПР3-19.12.14; 380; 2.400; (1)
ПР-2	1ПР3-19.12.14; 510; 2.415; (2)
ПР-3	1ПР38-15.12.22у; 1ПР2-15.12.14; 130; 380; 2.100; 4.500; (А) (Б)
ПР-4	1ПР8-20.12.22у; 1ПР3-19.12.14; 130; 380; 2.415; (А) (Б)

Ведомость перемычек

Марка поз.	Схема сечения
ПР-5	1ПР38-15.12.22у; 1ПР2-15.12.14; 130; 250; 2.100; (Б)
ПР-6	1ПР2-15.12.14; 250; 4.810
ПР7	1ПР1-10.12.14; 250; 4.800
ПР-8	1ПР1-10.12.14; 380; 4.800
ПР-9	1ПР38-12.12.22у; 250; 2.100

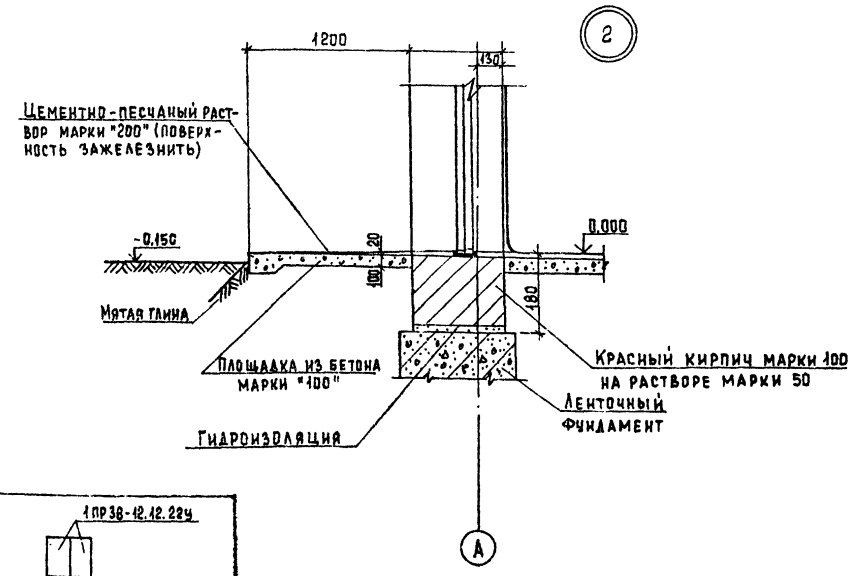

Провер.	Двойнина		
Ст. техн.	Бендо		
ГАП	Глебов		
ГИП	Кузнецов		
Гл. спец.	Шапиро		
Н. контр.	Глебов		
Нач. отд.	Красавин		

Привязан

Инв. №

ТП 901-7-4.84 АР

Хлораторная для обеззараживания питьевых и сточных вод производительностью 2 кг товарного хлора в час

Ведомость проемов ворот и дверей. Ведомость и спецификация перемычек. Спецификация элементов заполнения проемов.

Стадия	Лист	Листов
Р	4	

ЦНИИЭП инженерного оборудования г. Москва

Копировал Еремченко

Формат А2

Согласовано

Инв. № подл. | Подпись и дата | Взам. инв. №

АЛЬБОМ VI

ЭКСПЛИКАЦИЯ ПОЛОВ

План полов на отм. 0.000

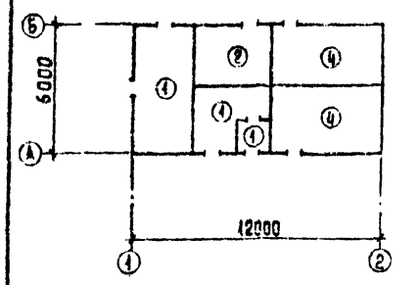

План полов на отм. 2.400

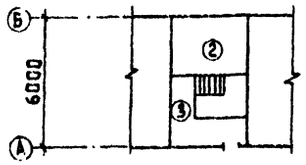

План кровли

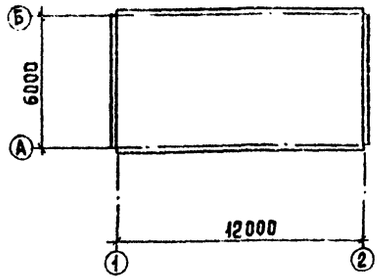

Наименование или номер помещения по проекту	Тип пола по проекту	Схема пола или номер узла по серии	Элементы пола и их толщина	Площадь пола, м²
1; 3; 4	1	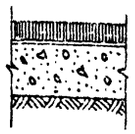	Покрытие - кислотостойкий асфальт с гладкой поверхностью - 25 мм Гидроизоляция - 2 слоя гидроизола на прослойке из битумной мастики - 5 мм Подстилающий слой - кислотоупорный бетон М 200 - 100 мм Основание - уплотненный грунт с втрамбованным в него слоем щебня или гравия крупностью 40-60 мм с пропиткой битумом или дегтем - 100 мм	29,0
2	2		Покрытие - плитка керамическая по ГОСТ 6787-80 - 13 мм Заполнение швов - цементно-песчаный раствор М 150 Прослойка - цементно-песчаный раствор М150 - 17 мм Подстилающий слой - бетон М100 - 100 мм Основание - уплотненный грунт с втрамбованным в него слоем щебня или гравия крупностью 40-60 мм - 100 мм	7,0
3 на отм. 2.400	3	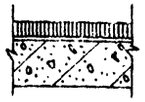	Покрытие - кислостойкий асфальт с гладкой поверхностью - 25 мм Гидроизоляция - 2 слоя гидроизола на прослойке из битумной мастике - 5 мм Основание - сборная железобетонная плита.	8,0
5; 6	4		Покрытие - цементно-песчаный раствор М 200 - 20 мм Подстилающий слой - бетон М-100 - 100 мм Основание - уплотненный грунт с втрамбованным в него слоем щебня или гравия крупностью 40-60 мм - 100 мм.	24,0

ВЕДОМОСТЬ ОТДЕЛКИ ПОМЕЩЕНИЙ

Наименование или номер помещения	Потолок		Стены или перегородки		Отделка низа стен или перегородок (панель)			Колонна		Примечание
	Площадь	Вид отделки	Площадь	Вид отделки	Площадь	Вид отделки	Высота мм	Площадь	Вид отделки	
1	17	Затирка швов цементным раствором. Окраска перхлорвиниловая эмаль*	76	Штукатурка кирпичных стен Окраска перхлорвиниловая эмаль*	—	—			—	
2	9	Затирка швов цементным раствором. Окраска поливинилацетатная ВА-27А	54	Штукатурка кирпичных стен. Окраска поливинилацетатная ВА-27А	—	—			—	
3	10	Затирка швов цементным раствором. Окраска перхлорвиниловая эмаль*	24	Штукатурка кирпичных стен. Окраска перхлорвиниловая эмаль*	20	Глазурованная плитка	2000		—	
4	2	Затирка швов цементным раствором Окраска поливинилацетатная ВА-27А	2	Штукатурка кирпичных стен. Окраска перхлорвиниловая эмаль*	7	Глазурованная плитка	2000			
5; 6	25	Затирка швов цементным раствором. Известковая побелка	83	Штукатурка кирпичных стен Известковая побелка	—	—			—	

* См. таблицу на листе 1 "Защитные мероприятия при воздействии агрессивной среды."

В помещениях хлордозаторной и складов хлора сопряжения стен с полом и потолком - закругленные

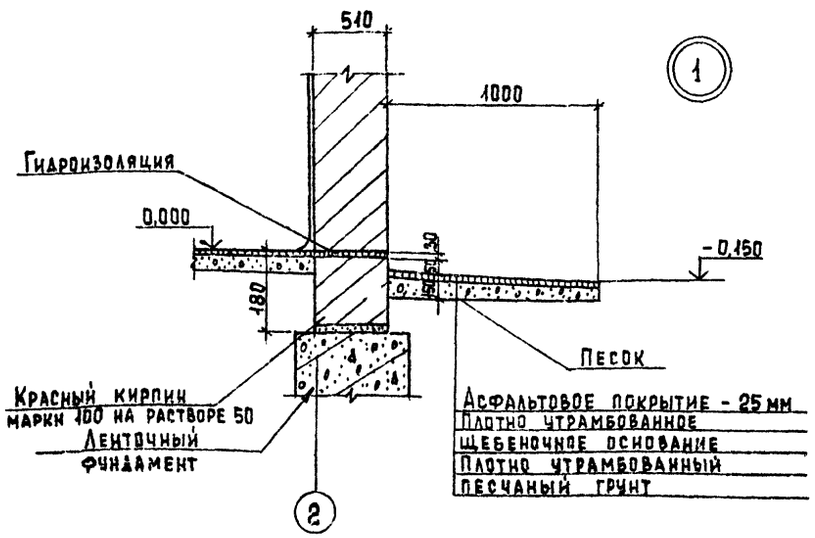

Деталь кладки карниза

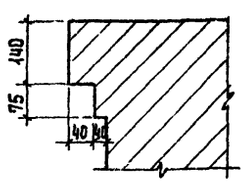

Провер.	Двойнина		
Ст. техн.	Бендо		
ГАП	Глебов		
ГИП	Кузнецов		
Гл. спец.	Шапиро		
Н. контр.	Глебов		
Нач. отд.	Красавин		

Привязан

Инв. №

ТП 901-7-4.84 АР

Хлораторная для обеззараживания питьевых и сточных вод производительностью 2 кг товарного хлора в час.

Планы полов на отм 0.000 и 2.400. План кровли. Экспликация полов. Ведомость отделки помещений.

Стадия	Лист	Листов
Р	5	

ЦНИИЭП инженерного оборудования г. Москва

Копировал Еремченко

Формат А2

19211-06

Типовой проект 901-7-4.84 Альбом VI

Ведомость чертежей основного комплекта

Лист	Наименование	Примечание
1	Общие данные	
2	План фундаментов	
3	План фундаментов под оборудование и план каналов. Разрезы.	
4	План фундаментов под оборудование Ф-ты ФО-1÷ ÷ ФО-3, ФМ-1. Монолитные участки Ум1, Ум2. Закладные детали. Спецификации.	
5.	Маркировочная схема плит покрытия и перекрытия тамбура. Венткамера на отм. 0.000. Спецификации.	

Ведомость спецификаций

Лист	Наименование	Примечание
2	Спецификация к схеме расположения фундаментов	
4	Спецификация к схеме расположения фундаментов под оборудование	
5	Спецификация к схемам расположения плит покрытия и перекрытия	

Ведомость ссылочных и прилагаемых документов

Обозначение	Наименование	Примечание
Ссылочные документы		
ГОСТ 13579-78	Блоки бетонные для стен подвалов.	
ГОСТ 22701.0-77- -ГОСТ 22701.5-77	Плиты железобетонные ребристые, предварительно напряженные размерами 3,0×6,0 для покрытий производственных зданий	
Серия 3.006-2 Вып. II-2	Сборные железобетонные каналы и тоннели из лотковых элементов	
Серия 1.494-24; Вып.1	Стаканы для крепления крышных вентиляторов, дефлекторов и зонтов	
Серия 3.400-6/76	Унифицированные закладные детали сборных железобетонных конструкций инженерных сооружений промышленных предприятий	
ГОСТ 948-76	Перемычки железобетонные для зданий с кирпичными стенами	
Прилагаемые документы		
901-7- кжи. МН1	Рама металлическая МН1	
МН2	Рама металлическая МН2	
МН3	Рама металлическая МН3	
МН4	Изделие закладное МН4	
Щ1	Щит стальной (Щ1, Щ2)	
КЖ ВМ	Ведомость потребности в материалах	

Ведомость объемов сборных бетонных и железобетонных конструкций по рабочим чертежам основного комплекта марки КЖ.

№ строки	Наименование группы элементов конструкции	Код	Кол. $м^3$	Примечание
1	Блоки фундаментов	5811000000	33.0	
2	Конструкции и детали каналов и открытых водопроводов	5858000000	1,3 / 0,4	
3	Перемычки	5828000000	1,82	
4	Плиты покрытий	5841000000	4,76	
5	Детали лифтовых и вентиляционных шахт		0,2	

Материалы на изготовление сборных бетонных и железобетонных конструкций учтены в ведомости потребности в материалах и отдельно не учитываются.

Общие указания.

Проект разработан для следующих природных условий:
- расчетная зимняя температура наружного воздуха – минус 30°С.
- скоростной напор ветра для I географического района 0,26 кПа.
- поверхностная снеговая нагрузка для III географического района 0,98 кПа.
- грунтовые воды отсутствуют.
- грунты непучинистые, непросадочные со следующими нормативными характеристиками: $\varphi^н = 0,49$ рад; $C^н = 2$ кПа; $E = 14,7$ мПа; $\gamma = 1,8$ т/м³; $K_г = 1$.

За условную отметку 0,000 принята отметка чистого пола I этажа, что соответствует абсолютной отметке ▭.

Типовой проект разработан в соответствии с действующими нормами и предусматривает в части железобетонных конструкций мероприятия, обеспечивающие взрывную, взрывопожарную и пожарную безопасность при эксплуатации здания.

Главный инженер проекта [подпись] /Кузнецов/

Инв. №			Привязан	
			ТП 901-7-4.84	КЖ
Пров.	Антонова			
Ст. инж.	Брайнина		Хлораторная для обеззараживания питьевых и сточных вод производительностью 2кг товарного хлора в час.	Стадия: Р; Лист: 1; Листов:
Рук. гр.	Антонова			
ГИП	Кузнецов			
Гл. конст.	Шапиро		Общие данные	ЦНИИЭП инженерного оборудования г. Москва
Н. контр.	Кузнецов			
Нач. отд.	Красавин			

Копировал: Корецкая Формат

192Н-06

Инв. № подл. | Подпись и дата | Взам. инв. №

Типовой проект 901-7-4.84 Альбом VI

Спецификация к схеме расположения фундаментов

Марка поз.	Обозначение	Наименование	Кол.	Масса ед.кг	Примечание
		Блоки для стен подвала			
Ф61	ГОСТ 13579-78	ФБС 24.5.6-Т	14	1630	
Ф62	ГОСТ 13579-78	ФБС 9.5.6-Т	10	590	
Ф63	ГОСТ 13579-78	ФБС 12.5.3-Т	21	380	
Ф64	ГОСТ 13579-78	ФБС 24.4.6-Т	22	1300	
Ф65	ГОСТ 13579-78	ФБС 12.4.3-Т	27	310	
Ф66	ГОСТ 13579-78	ФБС 9.4.6-Т	12	470	

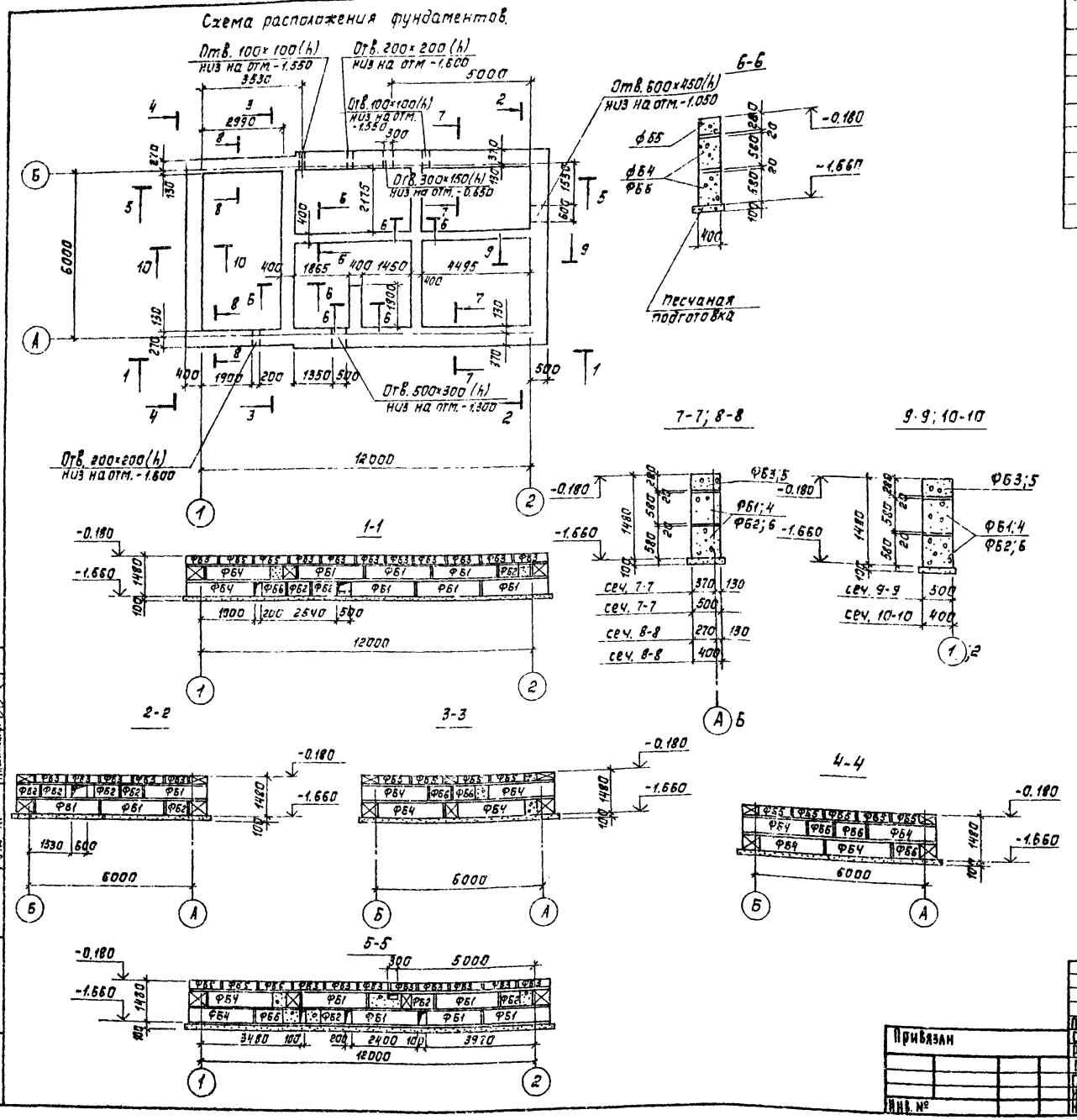

1. Под всеми ленточными фундаментами предусмотреть слой уплотненного песка h=100 мм.
2. Бетонные блоки укладывать на цементном растворе марки „50" с перевязкой швов не менее 300 мм.
3. Монолитные участки между блоками выполнять бетоном марки „100".

Пров.	Антонова		ТП 901-7-4.84	КЖ
Ст. инж.	Брайнина		Хлораторная для обеззараживания питьевых и сточных вод производительностью 2 кг товарного хлора в час.	Стадия: Р; Лист: 2; Листов:
Рук. гр.	Антонова			
ГИП	Кузнецов		Схема расположения фундаментов	ЦНИИЭП инженерного оборудования г. Москва
Гл. констр.	Шапиро			
Инконтр.	Кузнецов			
Нач. отд.	Красавин			

Привязан

Инв. №

Копировал: Корецкая

Формат А2

19211-06

Типовой проект 901-7-4.84 Альбом VI

Схема расположения фундаментов под оборудование и перекрытия каналов

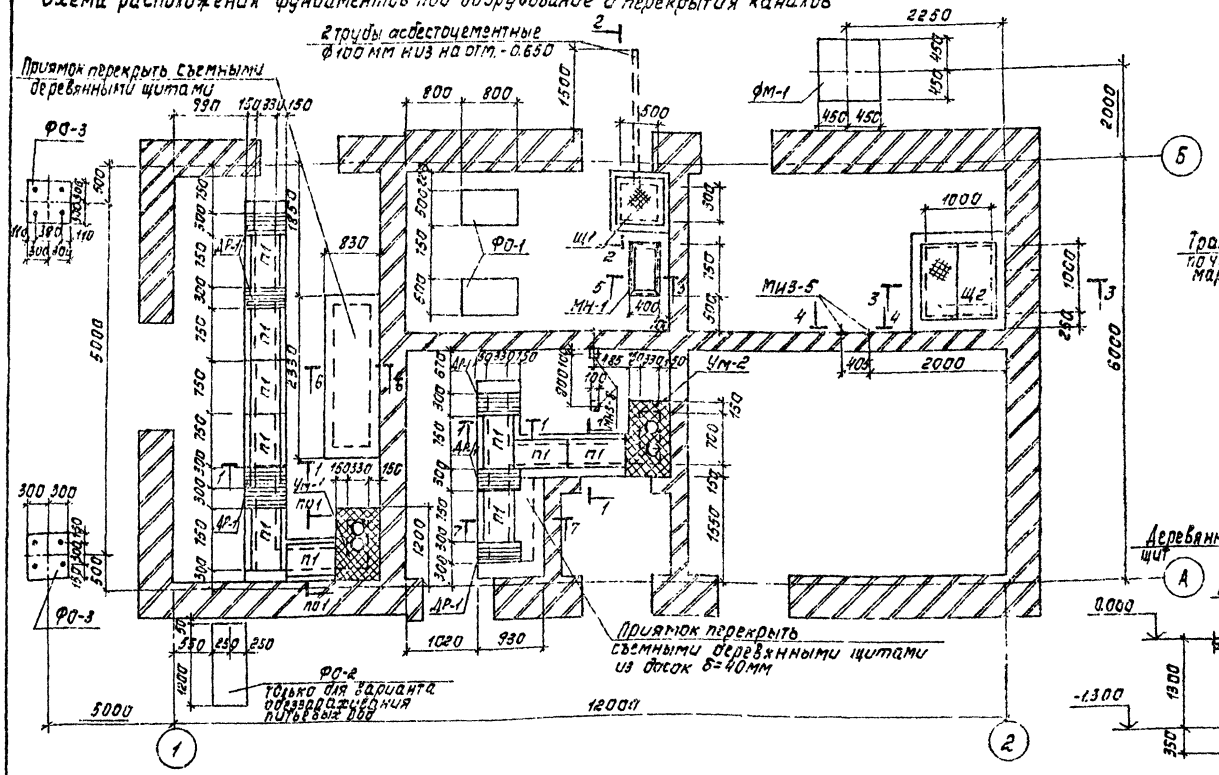

Схема расположения каналов

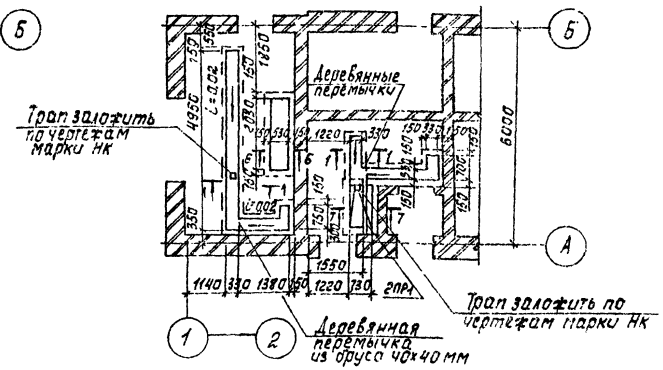

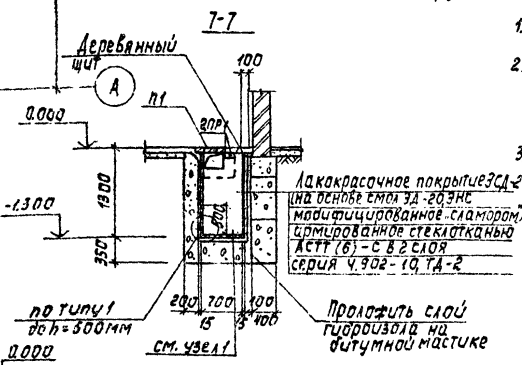

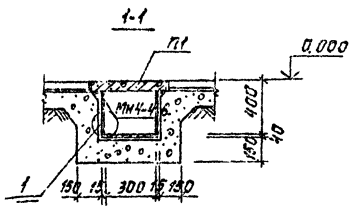

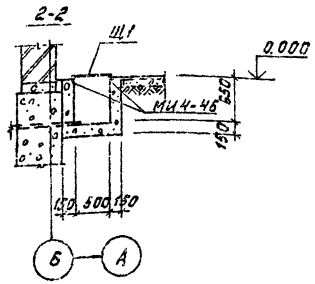

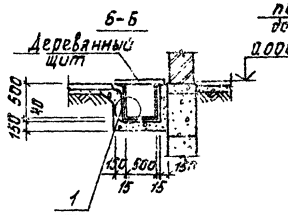

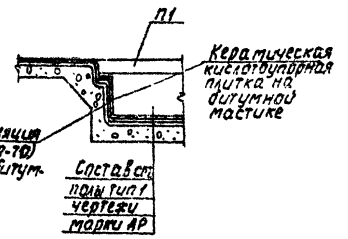

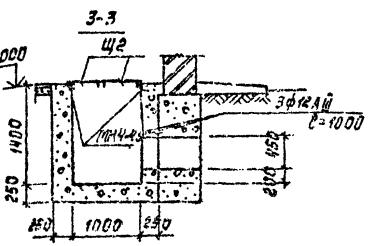

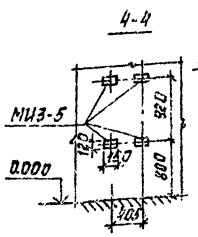

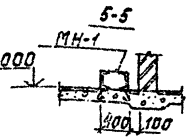

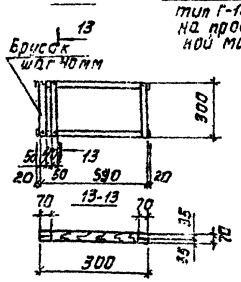

1. Данный лист смотри совместно с листом КЖ-5.
2. Возведение фундаментов под оборудование разрешается только после сверки рабочих чертежей фундаментов с установочными чертежами, полученными от завода-изготовителя заказного оборудования.
3. Антикоррозийную защиту металлических конструкций в складе хлора и хлоратора производить по таблице на листе АР-1. В остальных помещениях металлоконструкции окрасить масляной краской (ГОСТ 8395-57), за 2 раза.
4. Раму МН-1 выверить по уровню.
5. Плиты перекрытия каналов и деревянные решетки ДР-1 до укладки покрыть эпоксидной смолой ЭД-5.
6. До бетонирования пола должны быть установлены трапы, уложены трубы вводов, выпусков, а также электрокабелей по чертежам марок НК, ЭЛ и ВК.
7. В каналах предусмотреть уклоны i=0.01 в сторону трапов.
8. Каналы выполнить из кислотоупорного бетона марки „200".
9. Сварку производить электродами Э-42 (ГОСТ 9467-75).
10. Деревянные перемычки и щиты выполняются из антисептированной древесины хвойных пород.

Пров.	Антонова		
Ст. инж.	Брайнина		
Рук. гр.	Антонова		
ГИП	Кузнецов		
Гл. констр.	Тапиро		
Н. контр.	Кузнецов		
Нач. отд.	Красавин		

Привязан

Инв. №

ТП 901-7-4.84 КЖ

Хлораторная для обеззараживания питьевых и сточных вод производительностью 2 кг товарного хлора в час.

Схемы расположения фундаментов под оборудование и каналов.

Стадия	Лист	Листов
Р	3	

ЦНИИЭП инженерного оборудования г. Москва

Копировал: Корецкая 1977-06 Формат А2

Типовой проект 901-7-4.84 Альбом VI

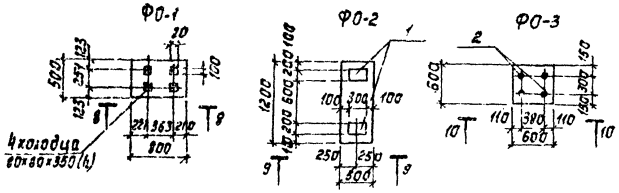

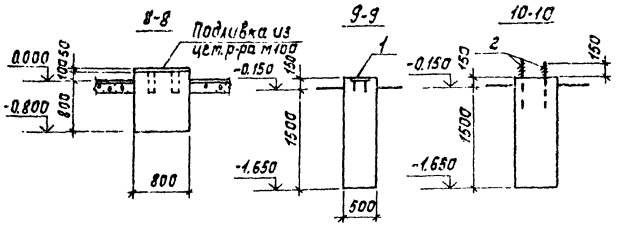

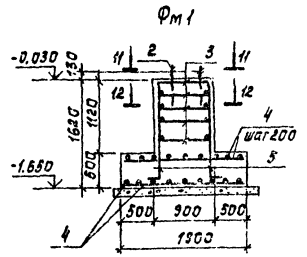

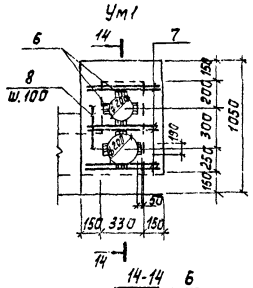

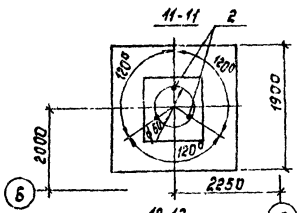

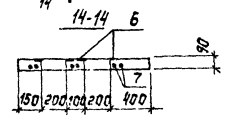

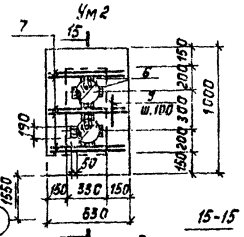

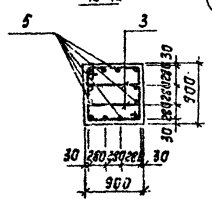

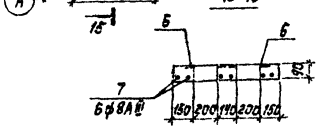

Спецификация монолитных фундаментов и участков

Формат	Зона	Поз.	Обозначение	Наименование	Кол.	Примечание
				ФО-2		
				Сборочные единицы		
		1	3.400-6/76	Изделие закладное МИ1-29	2	4,5 кг
				Материалы		
				Бетон М100	1,0 м³	
				ФО-3		
				Сборочные единицы		
		2		Болты М24х1000 ВСт3кп2 ГОСТ 24379.1-80	4	3,55 кг
				Материалы		
				Бетон М100	0,6 м³	
				Фм1		
				Сборочные единицы		
		2		Болты М24х1000 ВСт3кп2 ГОСТ 24379.1-80	3	3,55 кг
				Детали		
		3		ф8 AI ГОСТ 6727-82 ℓ=3000	10	1,19 кг
		4		ф14 AIII ГОСТ 5781-82 ℓ=1950	36	2,23 кг
		5		ф14 AIII ГОСТ 5781-82 ℓ=1800	12	2,17 кг
				Материалы		
				Бетон М200	2,7 м³	
				Ум1		
				Сборочные единицы		
		6	3.400-6/76	Изделие закладное МИ1-12	8	0,7 кг
				Детали		
		7		ф8 AIII ГОСТ 5781-82 ℓ=610	6	0,24 кг
		8		ф6 AI ГОСТ 5781-82 ℓ=1110	7	0,25 кг
				Материалы		
				Бетон кислотоупорный М200	0,06 м³	
				Ум2		
				Сборочные единицы		
		6	3.400-6/76	Изделие закладное МИ1-12	8	0,7 кг
				Детали		
		7		ф8 AIII ГОСТ 5781-82 ℓ=610	6	0,24 кг
		9		ф6 AI ГОСТ 5781-82 ℓ=1060	7	0,24 кг
				Материалы		
				Бетон кислотоупорный М200	0,05 м³	

1. Защитный слой бетона для рабочей арматуры монолитных участков принять 10 мм.
2. Защитный слой бетона нижней арматуры Фм1 принять 35 мм, а для всей остальной – 20 мм.
3. Бетонирование монолитных конструкций производить согласно СНиП III-15-76.

Привязан

Инв. №

Спецификация к схеме расположения фундаментов под оборудование

Марка поз.	Обозначение	Наименование	Кол.	Масса ед. кг	Примечание
		Сборные железобетонные конструкции			
П1	3.006-2 вып. II-2	Плита П1-8	10	40	
Пр1		Перемычка 1ПР2-15.12.6	2	30	
		Монолитные железобетонные и бетонные конструкции			
ФО-1		Фундамент под оборудование ФО-1	2		0,36 м³
ФО-2		ФО-2	1		Только для Волгограда
ФО-3		ФО-3	2		
Фм1		Фм-1	1		
Ум1		Участок монолитный Ум1	1		
Ум2		Ум2	1		
		Каналы			
		Бетон кислотоупорный М200	7,1 м³		
		Изделия металлические			
Щ1	901-7-4.84 -КЖИ.Щ1	Щит металлический Щ1	1	22	
Щ2	-01	Щ2	2	35	
МН-1	901-7-4.84 -КЖИ.МН1	Изделие закладное МН-1	1	56	
МИ3-5	3.400-6/76	МИ3-5	4	1,4	
МИ4-46	3.400-6/76	МИ4-46	6,0	4,4	
МИ3-8	3.400-6/76	МИ3-8	2	1,5	
Др-1	Лист 3	Решетка Др-1	7		

Ведомость деталей

Поз.	Эскиз или сечение
3	568, Ø10, 660
5	1570, 230
8	1030
9	980

Выборка стали на один элемент, кг

Марка элемента	Изделия арматурные						Всего	Изделия закладные					Общий расход
	Арматура класса							Арматура класса	Прокат марки				
	AI ГОСТ 5781-82			AIII ГОСТ 5781-82				AIII ГОСТ 5781-82	ГОСТ 103-76		Всего		
	6	8	Итого	8	14	Итого		ф8	ф10	Итого	+8	Итого	
ФО-2									1,4	1,4	7,6	7,6	9,0	9,0
ФО-3														
Фм-1		11,9	11,9		106,3	106,3	118,2							118,2
Ум1	1,75		1,75	1,4		1,4	3,15	0,8		0,8	4,8	4,8	5,6	8,75
Ум2	1,7		1,7	1,4		1,4	3,10	0,8		0,8	4,8	4,8	5,6	8,7

ТП-901-7-4.84 КЖ

Пров.	Антонова	
Ст. инж.	Брайнина	
Рук. гр.	Антонова	
ГИП	Кузнецов	
Гл. констр.	Жапиро	
К. контр.	Кузнецов	
Нач. отд.	Красавин	

Хлораторная для обеззараживания питьевых и сточных вод производительностью 2 кг товарного хлора в час.

Фундаменты под оборудование Фо1-Фо3, Фм1. Участки монолитные Ум1; Ум2.

Стадия	Лист	Листов
Р	4	

ЦНИИЭП инженерного оборудования г. Москва

Копировал: Корецкая 19211-06 Формат А2

Инв. № подл. | Подпись и дата | Взам. инв. №

Согласовано: Госстрой СССР, Главмосстрой, ГПИ АВК

Схема расположения плит покрытия

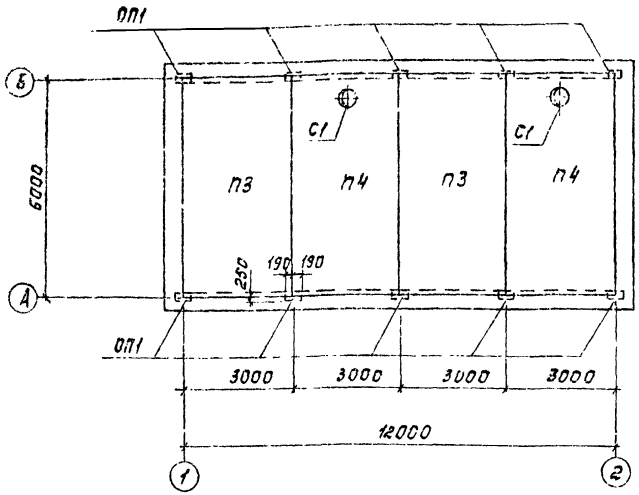

Схема расположения плит перекрытия площадок на отм. 2.400 (только для варианта обеззараживания питьевых вод при подаче хлорной воды.

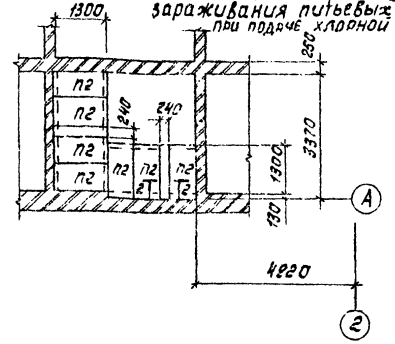

Венткамера на отм. 0.000.

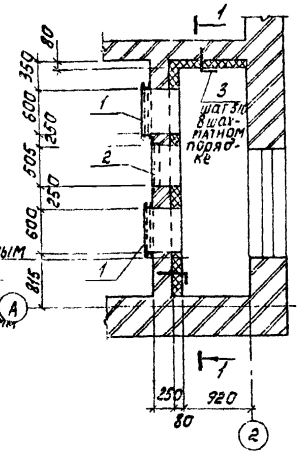

Схема расположения плит перекрытия тамбура на отм. 2.400 (только для варианта обеззараживания сточных вод для варианта питьевых вод при подаче газообразного хлора.

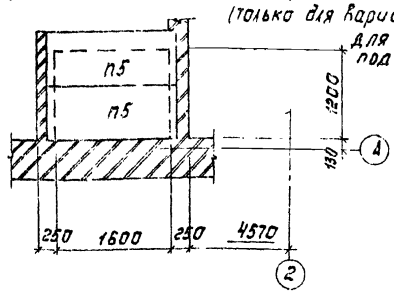

1-1

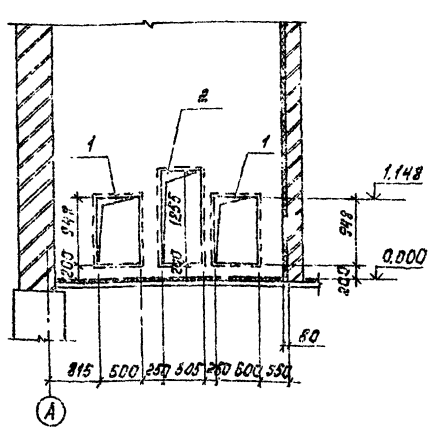

2-2

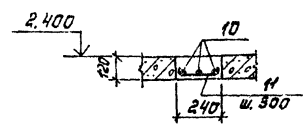

Ведомость деталей

Поз.	Эскиз или сечение
11	220

Выборка стали на один элемент, кг

Марка элемента	Изделия арматурные				
	Арматура класса				Всего
	AI		AIII		
	ГОСТ 5781-82		ГОСТ 5781-82		
	6	Итого	12	Итого	
УМ3	0.42	0.42	3.75	3.75	4.17

Спецификация к схемам расположения плит покрытия и перекрытия

Марка, поз.	Обозначение	Наименование	Кол.	Масса ед. кг	Примечание
П2	3.006-2, Вып. II-2	Плита П15 8-5	1/-	410	
П3	ГОСТ 22701.1-77	ПГ3 Атп У Т-П	2	2650	
П4	ГОСТ 22701.2-77	ПВ4-4 АТп У Т-П	2	3300	
П5	3.006-2, Вып. II-2	П11 8-8	-/2	270	
С1	1.494-24 Вып.1	Стакан СВ4А1	2	160	
ОП1	1.869.1-1	подушка опорная ОП2,5-4	10	33	
УМ3		монолитный участок УМ3	2/-		
1	901-7-4.84 - КЖИ.МН2	Изделие закладное МН2	2		
2	МН3	МН3	1		
3	МН4	МН4	72		
	ГОСТ 5336-80	сетка стальная плетеная одинарная 20-2	17,9 м²	35	
		Пенобетон δ=300 кг/м3	17,9 м²		

Спецификация монолитного участка УМ3

Формат	Зона	Поз.	Обозначение	Наименование	Кол.	Примечание
				УМ3		
				Детали		
		10		ф12 AIII ГОСТ 5781-82 ℓ=1410	3	1,25 кг
		11		ф6 AI ГОСТ 5781-82 ℓ=300	6	0,07 кг
				Материалы		
				Бетон М200	0,04	м³

1. В спецификации в графе „кол." указано количество элементов в числителе – для варианта обеззараживания питьевых вод, в знаменателе – для варианта обеззараживания сточных вод.
2. Материал металлоконструкций – сталь ВСт3кп2.
3. Сварку производить электродами Э-42 (ГОСТ 9467-75), высота сварного шва $h_ш$=4мм, кроме оговоренных.
4. Металлоконструкции окрасить за 2 раза эмалью ПФ-115 по слою грунта ПФ-020 (ГОСТ 6465-76 и 13186-72).
5. Утеплитель крепить на анкерах МН4.
6. Монтаж плит покрытия и перекрытия вести в соответствии с указаниями ГОСТ 22701.0-77 и серии 3.006-2, Вып. II-2.
7. Швы между плитами покрытия в хлордозаторной снизу тщательно заделать герметиком типа У-30м с установкой эластичной герметизирующей прокладки.

Привязан

Инв. №

ТП-901-7-4.84			КЖ
Пров.	Антонова		
Гл. инж.	Брайнина		
Рук. гр.	Антонова		
ГИП	Кузнецов		
Гл. констр.	Шапиро		
Н. контр.	Кузнецов		
Нач. отд.	Красавин		

Хлораторная для обеззараживания питьевых и сточных вод производительностью 2кг товарного хлора в час.

Стадия	Лист	Листов
Р	5	

Схемы расположения плит покрытия и перекрытия. Венткамера на отм. 0.000.

ЦНИИЭП инженерного оборудования г. Москва

Копировал: Корецкая

1521-06 Формат А2

Формат	Зона	Поз.	Обозначение	Наименование	Кол.	Примечание
				Детали		
		1		Швеллер 24 ГОСТ 8240-72 / ВСт3кп2-1 ГОСТ 535-79 ℓ=400	2	9,6 кг
		2		Швеллер 24 ГОСТ 8240-72 / ВСт3кп2-1 ГОСТ 535-79 ℓ=150	2	18,0 кг
		3		ф6 AI ГОСТ 5781-82 ℓ=200	6	0,04 кг

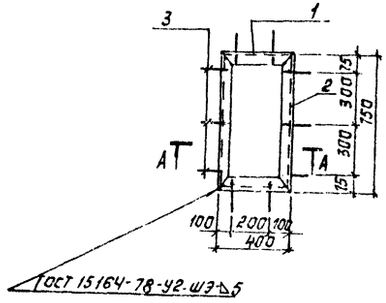

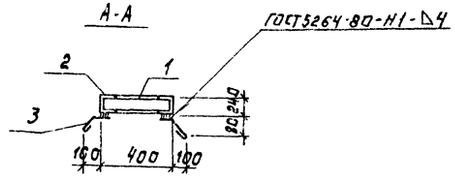

Альбом VI

Типовой проект 901-7-4.84

Инв. № подл. | Подпись и дата | Взам. инв. №

Привязан

Инв. №

Проб.	Антонова	
Ст. инж.	Брайнина	
Рук. гр.	Антонова	
ГИП	Кузнецов	
Гл. констр.	Шапиро	
Н. контр.	Кузнецов	
Нач. отд.	Красавин	

ТП 901-7-4.84 КЖИ, МН1

Рама металлическая МН1

Стадия	Масса	Масштаб
Р	55,44 кг	

Лист | Листов 1

ЦНИИЭП инженерного оборудования г. Москва

Формат А

Формат	Зона	Поз.	Обозначение	Наименование	Кол.	Примечание
				Детали		
		1		Швеллер 8 ГОСТ 8240-72 / ВСт3кп2-1 ГОСТ 535-79 ℓ=688	2	4,85 кг
		2		Швеллер 8 ГОСТ 8240-72 / ВСт3кп2-1 ГОСТ 535-79 ℓ=1036	2	7,3 кг
		3		Полоса 62 х 4 ч 400 ГОСТ 103-76 / ВСт3кп2-1 ГОСТ 535-79 ℓ=600	2	7,5 кг
		4		Полоса 62 ч 4 ч 400 ГОСТ 103-76 / ВСт3кп2-1 ГОСТ 535-79 ℓ=955	2	12,0 кг
		5		ф6 AI ГОСТ 5781-82 ℓ=200	8	0,04 кг

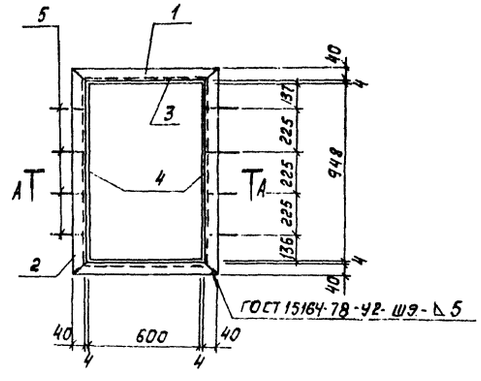

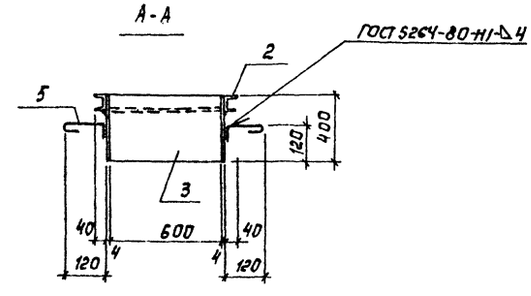

Альбом VI

Типовой проект 901-7-4.84

Инв. № подл. | Подпись и дата | Взам. инв. №

Привязан

Инв. №

Проб.	Антонова	
Ст. инж.	Брайнина	
Рук. гр.	Антонова	
ГИП	Кузнецов	
Гл. констр.	Шапиро	
Н. контр.	Кузнецов	
Нач. отд.	Красавин	

ТП 901-7-4.84 КЖИ, МН2

Рама металлическая МН2

Стадия	Масса	Масштаб
Р	63,62 кг	

Лист | Листов 1

ЦНИИЭП инженерного оборудования г. Москва

Копировал: Корецкая

1921-46 Формат А

Альбом VI

Типовой проект 901-7-4.84

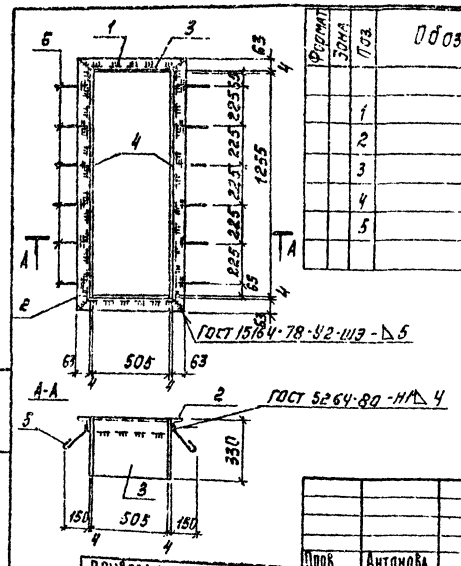

Формат	Зона	Поз.	Обозначение	Наименование	Кол.	Примечание
				Детали		
		1		Уголок Б-63×6,3×Б ГОСТ 8509-72 / ВСТ3кп2-I ГОСТ 535-79 ℓ=639	2	3,7кг
		2		Уголок Б-63×6,3×Б ГОСТ 8509-72 / ВСТ3кп2-I ГОСТ 535-79 ℓ=1859	2	7,95кг
		3		Полоса Б2 4×330 ГОСТ 103-76 / ВСТ3кп2-I ГОСТ 535-79 ℓ=505	2	5,3кг
		4		Полоса Б2 4×330 ГОСТ 103-76 / ВСТ3кп2-I ГОСТ 535-79 ℓ=1263	2	13,1кг
		5		⌀БАI ГОСТ 5781-82 ℓ=200	12	0,04кг

Пров.	Антонова		ТП 901-7-4.84	КЖИ, МН3		
Ст.инж.	Брайнина		Рама металлическая МН3	Стадия	Масса	Масштаб
Рук.гр.	Антонова			Р	60,58	
ГИП	Кузнецов			Лист	Листов	
Гл.конст.	Шапиро			ЦНИИЭП инженерного оборудования г. Москва		
Н.контр.	Кузнецов					
Нач.отд.	Красавин					

Привязан

Инв. №

Инв. № подл. | Подпись и дата | Взам. инв. №

Формата

Альбом VI

Типовой проект 901-7-4.84

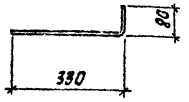

Пров.	Антонова		ТП 901-7-4.84	КЖИ, МН4		
Ст.инж.	Брайнина		Изделие закладное МН4	Стадия	Масса	Масштаб
Рук.гр.	Антонова			Р	0,09	
ГИП	Кузнецов			Лист	Листов	
Гл.констр.	Шапиро		Круг В-6 ГОСТ 2590-71 / ВСТ3кп2-I ГОСТ 535-79 ℓ=410	ЦНИИЭП инженерного оборудования г. Москва		
Н.контр.	Кузнецов					
Нач.отд.	Красавин					

Привязан

Инв. №

Формат А

Альбом VI

Типовой проект 901-7-4.84

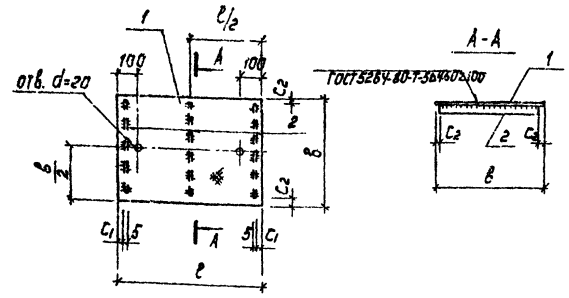

Обозначение	Марка	Размеры, мм					Масса кг
		С1	ℓ	С2	в		
ТП 901-7-4.84 КЖИ, Щ1	Щ1	50	590	50	590		17,6
-01	Щ2	50	1090	50	540		27,48

Формат	Зона	Поз.	Обозначение	Наименование	Кол.	Примечание
				Переменные данные для исполнений		
				ТП 901-7-4.84 - КЖИ, Щ1		
				Детали		
Б4		1		Лист ромб. К-5,0×590×590 ВСТ3кп2 ГОСТ 8568-77*	1	14,72кг
Б4		2		Полоса Б2 5×50 ГОСТ 103-76 / ВСТ3кп2-I ГОСТ 535-79 ℓ=490	3	0,96кг
				ТП 901-7-4.84 - КЖИ, Щ1-01		
				Детали		
Б4		1		Лист ромб. К-5,0×1090×540 ВСТ3кп2 ГОСТ 8568-77*	1	24,9кг
Б4		2		Полоса Б2 5×50 ГОСТ 103-76 / ВСТ3кп2-I ГОСТ 535-79 ℓ=440	3	0,86кг

Пров.	Антонова		ТП-901-7-4.84	КЖИ, Щ1		
Ст.инж.	Брайнина		Щит стальной (Щ1; Щ2)	Стадия	Масса	Масштаб
Рук.гр.	Антонова			Р	См. табл.	
ГИП	Кузнецов			Лист	Листов 1	
Гл.констр.	Шапиро			ЦНИИЭП инженерного оборудования г. Москва		
Н.контр.	Кузнецов					
Нач.отд.	Красавин					

Привязан

Инв. №

Инв. № подл. | Подпись и дата | Взам. инв. №

Копировал: Корецкая

1924-06 Формат А

Ведомость чертежей комплекта КМ

Лист	Наименование	Примечание
1	Общие данные. Техническая спецификация металла (начало)	
2	Общие данные. Техническая спецификация металла (окончание)	
3	Техническая спецификация металла типовые конструкции	
4	Общие данные. Ведомость металлоконструкций по видам профилей	
5	Схема расположения подвесных путей, площадок и лестниц. Разрезы. Узлы.	
6	Вентиляционная труба	

Ведомость ссылочных и прилагаемых документов

Обозначение	Наименование	Примечание
	Ссылочные документы	
1.459-2 Вып. 1и2	Стальные лестницы, переходные площадки и ограждения	
1.426-1, Вып. 3	Стальные подкрановые балки. Балки путей подвесного транспорта.	

Техническая спецификация металла (начало)

Вид профиля и ГОСТ, ТУ	Марка металла и ГОСТ	Обозначение и размер профиля мм	№ п/п	Код: Марка металла	Код: Вид профиля	Код: Размер профиля	Количество шт	Длина мм	Масса металла по элементам конструкций, т: Площадки	Подвесной путь	Вентиляцион. труба		Общая масса т	Масса потребная в металле по чертежам (заполняется изготовителем): I	II	III	IV	Заполняется ВЧ
				код					элемента конструкций									
1	2	3	4	5	6	7	8	9										
Балки двутавровые ГОСТ 8239-72	Вст3пс6 ТУ14-1-3023-80	I 20	1							0,3			0,3					
	Итого		2	12300						0,3			0,3					
Всего профиля			3							0,3			0,3					
Швеллеры ГОСТ 8240-72	Вст3кп2 ТУ14-1-3023-80	[24	4			26271				0,5			0,5					
		[18	5						0,13				0,13					
		[16	6			26182			0,18				0,18					
	Итого		7	11240					0,31	0,5			0,81					
Всего профиля			8						0,31	0,5			0,81					
Сталь угловая равнополочная ГОСТ 8509-72	Вст3кп2 ТУ14-1-3023-80	L 50×4	9								0,27		0,27					
		L 63×6	10						0,01				0,01					
		L 100×8	11						0,01				0,01					
	Итого		12	11240					0,02		0,27		0,29					
Всего профиля			13		21113				0,02		0,27		0,29					
Сталь толстолистовая ГОСТ 19903-74*	Вст3кп2 ТУ14-1-3023-80	+ 4	14								0,02		0,02					
		+ 6	15								0,25		0,25					
		+ 8	16							0,06			0,06					
		+ 10	17								0,06		0,06					
		+ 14	18							0,09			0,09					
		+ 20	19							0,09			0,09					
		+ 25	20								0,06		0,06					
	Итого		21	11240						0,24	0,39		0,63					
Всего профиля			22		71110					0,24	0,39		0,63					

Типовой проект хлораторной разработан в соответствии с действующими нормами и правилами и предусматривает в части металлических конструкций мероприятия, обеспечивающие взрывную, взрывопожарную и пожарную безопасность при эксплуатации хлораторной.

Главный инженер проекта /Кузнецов/

Типовой проект 901-7-4.84 Альбом VII

Инв.№ подл. | Подпись и дата | Взам.инв.№

Привязан

Инв.№

Провер	Антонова		
Ст. инж.	Брайнина		
Рук. гр.	Антонова		
ГИП	Кузнецов		
Гл. конст	Шапиро		
Н. контр	Кузнецов		
Нач. отд	Красавин		

тп 901-7-4.84 КМ

Хлораторная для обеззараживания питьевых источных вод производительностью 2кг товарного хлора в час

Общие данные. Техническая спецификация металла (начало)

Стадия	Лист	Листов
Р	1	6

ЦНИИЭП инженерного оборудования г. Москва

19211-06

Вид профиля и ГОСТ, ТУ	Марка металла и ГОСТ	Обозначение и размер профиля, мм	N п/п	Код: Марка металла	Код: Вид профиля	Код: Размер профиля	Количество, шт.	Длина, мм	Масса металла по элементам конструкции, т: Площадки	Подвесной путь	Зентилюционная труба		Общая масса, т	Масса потребности в металле по кварталам (заполняется изготовителем), т: I	II	III	IV	Заполняется ВЦ
									Код элемента конструкций									
1	2	3	4	5	6	7	8	9										
Сталь просечно-вытяжная ГОСТ 8706-78*	ВСТ3 кп.2 ТУ 14-1-3023-80	ПВ 506	23						0,08				0,08					
	Итого		24	11240					0,08				0,08					
Всего профи			25		71404				0,08				0,08					
Труба ГОСТ 10704-76		245×8	26								0,67		0,67					
	Итого		27								0,67		0,67					
Всего профиля			28								0,67		0,67					
Итого масса металла			29						0,41	1.04	1,33		2,78					
Лестницы	Лист 3		30										0,19					
Ограждения			31										0,15					
Всего масса металла			32										3,12					
В том числе по маркам металла	Вст3 пс6		33										0,3					
	Вст3 кп2		34										2,82					
Масса поставки элементов по кварталам т (заполняется заказчиком)		I																
		II																
		III																
		IV																

Типовой проект 901-7-4.84

Альбом VI

Инв. № подл.	Подпись и дата	Взам. инв. №

ПРИВЯЗАН

ИНВ. №

ПРОВЕР	АНТОНОВА	
СТ. ИНЖ	БРАЙНИНА	
РУК. ГР	АНТОНОВА	
ГИП	КУЗНЕЦОВ	
ГЛ. КОНСТ	ШАПИРО	
Н. КОНТР	КУЗНЕЦОВ	
НАЧ. ОТД	КРАСАВИН	

ТП 901-7-4.84 КМ

ХЛОРАТОРНАЯ ДЛЯ ОБЕЗЗАРАЖИВАНИЯ ПИТЬЕВЫХ И СТОЧНЫХ ВОД ПРОИЗВОДИТЕЛЬНОСТЬЮ 2 КГ ТОВАРНОГО ХЛОРА В ЧАС.

СТАДИЯ	ЛИСТ	ЛИСТОВ
Р	2	

ОБЩИЕ ДАННЫЕ
ТЕХНИЧЕСКАЯ СПЕЦИФИКАЦИЯ МЕТАЛЛА (ОКОНЧАНИЕ)

ЦНИИЭП ИНЖЕНЕРНОГО ОБОРУДОВАНИЯ г. МОСКВА

19211-06

Копировал: Алешикова

Типовой проект 901-7-4.84 Альбом

Вид профиля и ГОСТ, ТУ	Марка металла и ГОСТ	Обозначение и размер профиля мм	№ п/п	Код: Марка металла	Код: Вид профиля	Код: Размер профиля	Количество, шт	Длина, мм	Масса металла по элементам конструкции, т: Лестницы (Код элемента конструкции)	Масса металла по элементам конструкции, т: Ограждения (Код элемента конструкции)			Общая масса, т	Масса потребности в металле по кварталам (заполняется изготовителем) т: I	II	III	IV	Заполняется ВЦ
1	2	3	4	5	6	7	8	9	566242	526244								
Сталь тонколистовая ГОСТ 18523-70	В Ст3 кп2 ТУ14-1-3023-80	+2	1						0,07				0,07					
	Итого		2	11240					0,07				0,07					
Всего профиля			3						0,07				0,07					
Сталь холодногнутая ГОСТ 8281-80*	В Ст3 кп2 ТУ14-1-3023-80	L50×40×10×2,5	4							0,09			0,09					
	Итого		5	11240						0,09			0,09					
Всего профиля			6		75205					0,09			0,09					
Сталь холодногнутая ГОСТ 8278-83	В Ст3 кп2 ТУ14-1-3023-80	Г 90×30×25×3	7							0,04			0,04					
	Итого		8	11240						0,04			0,04					
Всего профиля			9							0,04			0,04					
Сталь холодногнутая ГОСТ 8278-83	В Ст3 кп2 ТУ14-1-3023-80	С 180×50×4	10						0,1				0,1					
	Итого		11	11240					0,1				0,1					
Всего профиля			12		73007				0,1				0,1					
Сталь угловая равнополочная ГОСТ 8509-72*	В Ст3 кп2 ТУ14-1-3023-80	L25×3	13							0,02			0,02					
		L75×6	14						0,01				0,01					
	Итого		15	11240					0,01	0,02			0,03					
Всего профиля			16		21113				0,01	0,02			0,03					
Сталь полосовая ГОСТ 103-76	В Ст3 кп2 ТУ14-1-3023-80	+4	17						0,007				0,007					
		+6	18						0,002				0,002					
	Итого		19	11240					0,01				0,01					
Всего профиля			20		13110				0,01				0,01					
Всего масса металла			21	11240					0,19	0,15			0,34					
Масса поставки элементов по кварталам	I																	
	II																	
Заполняется заказчиком	III																	
	IV																	

ИНВ. № ПОДЛ. | ПОДПИСЬ И ДАТА | ВЗАМ. ИНВ. №

ПРИВЯЗАН:

ИНВ. №

ПРОВЕР.	АНТОНОВА	
СТ. ИНЖ.	БРАЙНИНА	
РУК. ГР.	АНТОНОВА	
ГИП	КУЗНЕЦОВ	
ГЛ. КОНСТР.	ШАПИРО	
Н. КОНТР.	КУЗНЕЦОВ	
НАЧ. ОТД.	КРАСАВИН	

ТП 901-7-4.84 КМ

ХЛОРАТОРНАЯ ДЛЯ ОБЕЗЗАРАЖИВАНИЯ ПИТЬЕВЫХ И СТОЧНЫХ ВОД ПРОИЗВОДИТЕЛЬНОСТЬЮ 2 КГ ТОВАРНОГО ХЛОРА В ЧАС

ОБЩИЕ ДАННЫЕ. ТЕХНИЧЕСКАЯ СПЕЦИФИКАЦИЯ МЕТАЛЛА НА ТИПОВЫЕ КОНСТРУКЦИИ.

СТАДИЯ	ЛИСТ	ЛИСТОВ
Р	3	

ЦНИИЭП ИНЖЕНЕРНОГО ОБОРУДОВАНИЯ Г. МОСКВА

Формат: А3

Типовой проект 901-7-4.84 Альбом

Наименование конструкций по номенклатуре прейскуранта N 01-09	Позиции по прейскуранту N 01-09	№ п/п	Код конструкции	Масса конструкций, т: Всего стали повышенной и высокой прочности	По видам профилей стали: Балки и швеллеры	Крупносортная сталь	Среднесортная сталь	Мелкосортная сталь	Толстолистовая сталь	Гнутые и гнутосварн.	Трубы						Всего	Количество, шт.	Серия типовых конструкций
1	2	3	4	5	6	7	8	9	10	11	12	13	14	15	16	17	18	19	20
Площадки	697	1	526391		0,31	0,02			0,08								0,41		
Подвесной путь	18	2	526235		0,8				0,24								1,04		
Вентиляционная труба		3	526353			0,27			0,39		0,67						1,33		
Лестницы	697	4	566242							0,19							0,19		1.459-2. вып1
Ограждения		5	526244							0,15							0,15		1.459.2, вып.2
Итого		6			1,11	0,29			0,71	0,34	0,67						3,12		

ИНВ. № ПОДЛ. | ПОДПИСЬ И ДАТА | ВЗАМ. ИНВ. №

ПРИВЯЗАН:

ИНВ. №

ПРОВЕР.	АНТОНОВА	
СТ. ИНЖ.	БРАЙНИНА	
РУК. ГР.	АНТОНОВА	
ГИП	КУЗНЕЦОВ	
ГЛ. КОНСТР.	ШАПИРО	
Н. КОНТР.	КУЗНЕЦОВ	
НАЧ. ОТД.	КРАСАВИН	

ТП 901-7-4.84 КМ

ХЛОРАТОРНАЯ ДЛЯ ОБЕЗЗАРАЖИВАНИЯ ПИТЬЕВЫХ ВОД ПРОИЗВОДИТЕЛЬНОСТЬЮ 2 КГ ТОВАРНОГО ХЛОРА В ЧАС.

ОБЩИЕ ДАННЫЕ. ВЕДОМОСТЬ МЕТАЛЛОКОНСТРУКЦИЙ ПО ВИДАМ ПРОФИЛЕЙ.

СТАДИЯ	ЛИСТ	ЛИСТОВ
Р	4	

ЦНИИЭП ИНЖЕНЕРНОГО ОБОРУДОВАНИЯ Г. МОСКВА

19211-06

Копировал: Алешикова

Альбом VI

Типовой проект 901-7-4.84

Инв.№ подл. | Подпись и дата | Взам.инв.№ | Инв.№ дубл. | Подпись и дата

Схема расположения подвесных путей, площадок, лестниц.

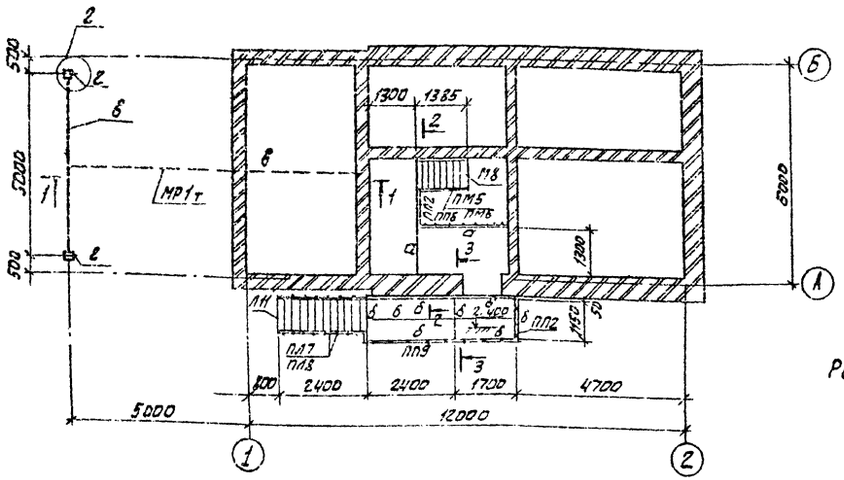

Разрез 1-1

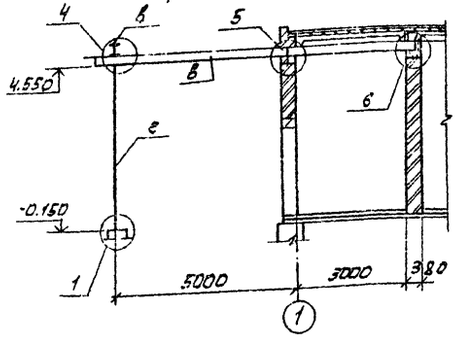

Разрез 2-2

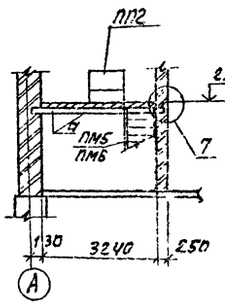

Разрез 3-3

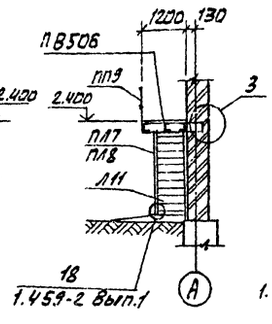

Спецификация к схеме расположения подвесных путей, площадок и лестниц

Марка поз.	Обозначение	Наименование	Кол.	Масса ед.,кг	Примечание
М8	1.459-2 Вып.1	Лестница МШ8	1	82	
Л11	1.459-2 Вып.1	ЛШ 11	1	108	
ПМ5	1.459-2 Вып.2	Ограждение ПМ5	1	12	
ПМ6	1.459-2 Вып.2	ПМ6	1	12	
ПЛ7	1.459-2 Вып.2	ПЛ7	1	21	
ПЛ8	1.459-2 Вып.2	ПЛ8	1	21	
ПП2	1.459-2 Вып.2	ПП2	2	13	
ПП6	1.459-2 Вып.2	ПП6	1	23	
ПП9	1.459-2 Вып.2	ПП9	1	40	

Таблица сечений

Марка	Сечение			Опорные усилия			Группа конструкций	Марка металла	Примечание
	Эскиз	Поз	Сечение	M кНм	N кН	Q кН			
а	[		[18	15.2		15.9		Вст3кп2	
б	[		[16					Вст3кп2	
в	I		I20	19.5		13.3		Вст3пс6	
г	[]		2[24					Вст3кп2	

Разрез 5-5

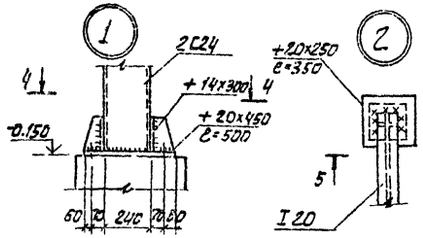

Разрез 6-6

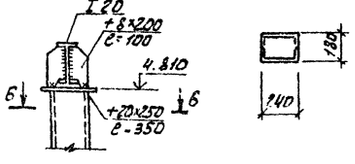

4-4

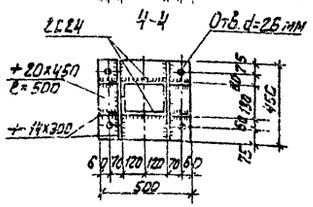

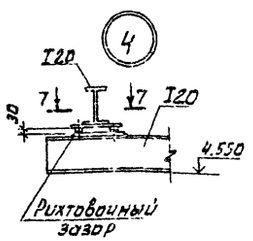

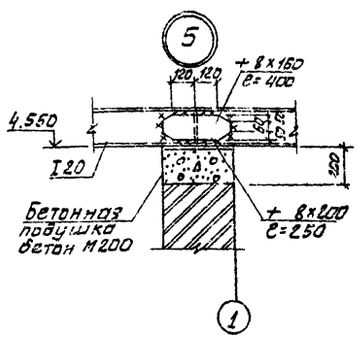

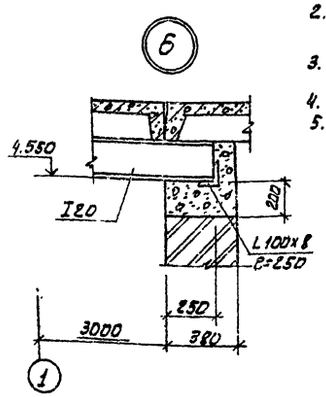

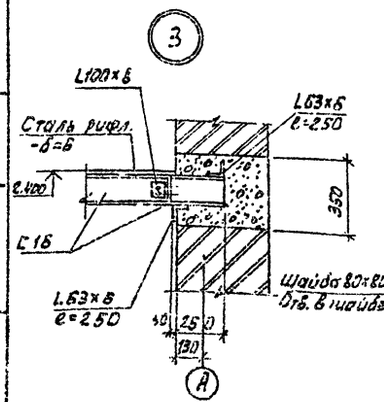

Разрез 7-7

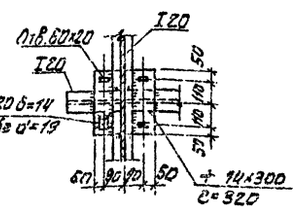

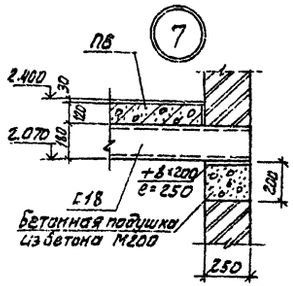

1. Монтаж подвесных путей вести в соответствии с указаниями серии 1.426-1, вып.3; монтаж лестниц и площадок по серии 1.459-2. Вып.2.
2. Монтажные болты нормальной точности. Рихтовка подкрановых путей по вертикали производится путем установки монтажных прокладок в зазор δ=30мм.
3. Сварку путей подвесного транспорта производить электродами Э-42А, а остальных металлоконструкций-электродами Э-42. (ГОСТ 9467-75)
4. Высота швов hш=5мм, кроме оговоренных
5. Антикоррозионную защиту металлических конструкций в складе хлора и хлордозаторной производить по таблице на листе АР-1. В остальных помещениях масляной краской (ГОСТ 595-77) за 2 раза. Наружную лестницу и площадку у оси А окрасить масляной краской (ГОСТ 8292-75) за 2 раза.

		ТП 901-7.4.84	КМ
Привязан			
Инв.№			

Провер	Антонова		Лабораторная для обеззараживания питьевых и сточных вод производительностью 2 кг товарного хлора в час	Стадия	Лист	Листов
Ст. инж	Брайнина			Р	5	
Рук. гр.	Антонова					
ГИП	Кузнецов					
Гл. конс	Шапиро		Схема расположения подвесных путей, площадок и лестниц. Размеры. Узлы.	ЦНИИЭП инженерного оборудования г. Москва		
Н. контр	Кузнецов					
Нач. ОТД	Красавин					

19211-06

Копировал: Алешкова

Формат: А2

Альбом VI

Типовой проект 901-7-4.84

Разрез 1-1

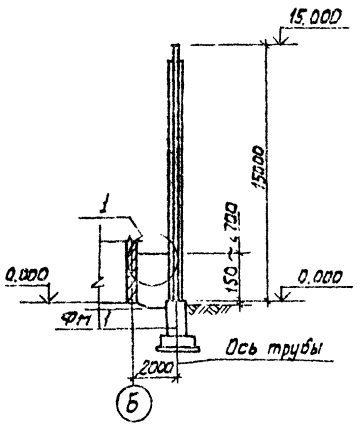

Общий вид трубы

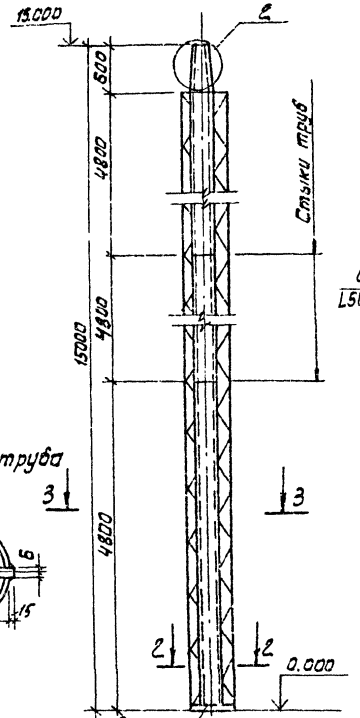

После установки трубы присоединить к контуру заземления

Разрез 2-2

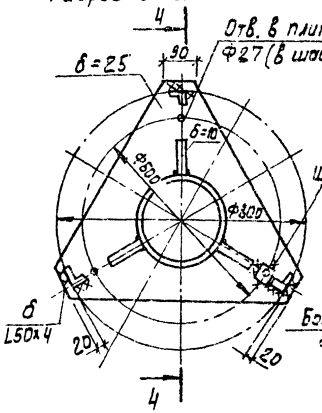

Деталь стыка труб

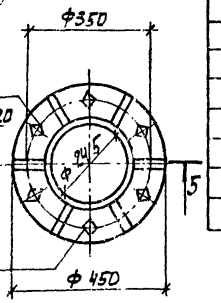

Ведомость элементов

Марка	Сечение			Опорные усилия			Группа констр	Марка металла	Примечание
	Эскиз	Поз	Состав	M кНм	N кН	Q кН			
а	○		Труба 245×8					Вст3кп2	
б	L		L50×4	По гибкости				Вст3кп2	
в	L		L50×4		"			Вст3кп2	
г	L		L50×4		"			Вст3кп2	

План

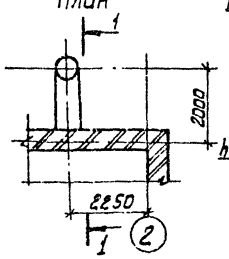

Вентиляционная труба

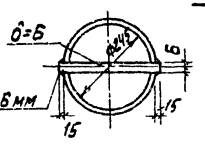

Разрез 3-3

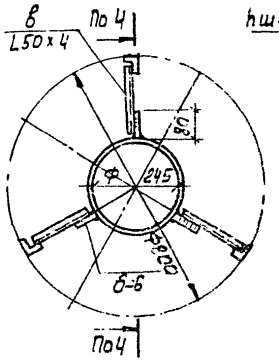

Разрез 5-5

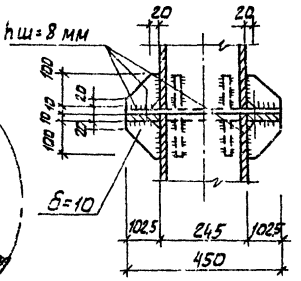

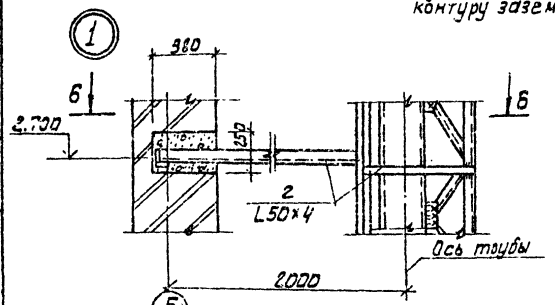

Разрез 6-6

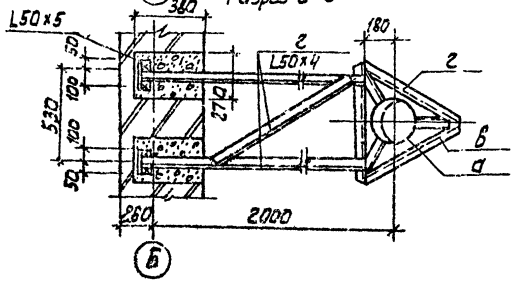

Разрез 4-4

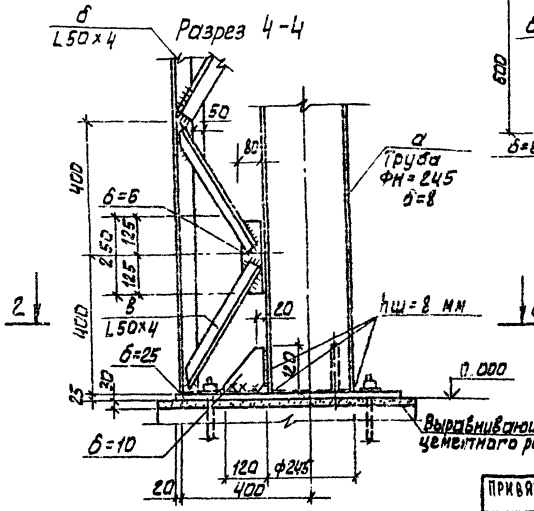

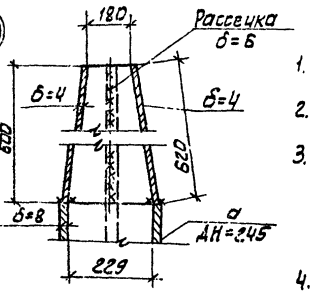

1. Все неоговоренные швы hшв=6мм, но не более меньшей толщины свариваемых элементов.
2. Сварку производить электродами типа Э-42 (ГОСТ 9467-75)
3. Изнутри труба покрывается перхлорвиниловой эмалью ХВ-785 (ГОСТ 7313-75) в 3 слоя по грунтовкам ХС-010; ХС-068; ХВ-050.
   Снаружи труба и стальные конструкции окрашиваются эмалью ХВ-1100 (ГОСТ 6995-70) по грунтовке ГФ-020
4. Врезку подводящих труб выполнять по месту, отметку подводящих труб смотри технологические чертежи

Привязан

Инв. №

Провер	Антонц А	
Ст. инж.	Брагин	
Рук. гр.	Антонов	
ГИП	Кузнецов	
Гл. конст	Шапиро	
Н. контр	Кузнецов	
Нач. отд	Красавин	

ТП 901-7-4.84 КМ

Хлораторная для обеззараживания питьевых и сточных вод производительностью 2 кг товарного хлора в час

Стадия	Лист	Листов
Р	6	

Вентиляционная труба

ЦНИИЭП инженерного оборудования г. Москва

19211-06

Копировал: Алешкова

Инв. № подл. | Подпись и дата | Взам. инв. №

Госстрой СССР
ЦЕНТРАЛЬНЫЙ ИНСТИТУТ ТИПОВОГО ПРОЕКТИРОВАНИЯ
Свердловский филиал
620052, г.Свердловск-62, ул.Чебышева,4
Заказ №1048 Инв.№ 19211-06 тираж 900
Сдано в печать 21/II 1986г цена 1-59

gost.e-ecolog.ru