ТИПОВОЙ ПРОЕКТ
901 - 7 - 4.84

ХЛОРАТОРНАЯ

ДЛЯ ОБЕЗЗАРАЖИВАНИЯ ПИТЬЕВЫХ И СТОЧНЫХ ВОД

ПРОИЗВОДИТЕЛЬНОСТЬЮ 2 КГ ТОВАРНОГО ХЛОРА В ЧАС

АЛЬБОМ V

Электротехническая часть
Задание заводу-изготовителю

				Привязан
Инв. №:				

gost.e-ecolog.ru

ТИПОВОЙ ПРОЕКТ
901-7-4.84

ХЛОРАТОРНАЯ

ДЛЯ ОБЕЗЗАРАЖИВАНИЯ ПИТЬЕВЫХ И СТОЧНЫХ ВОД

ПРОИЗВОДИТЕЛЬНОСТЬЮ 2 КГ ТОВАРНОГО ХЛОРА В ЧАС

СОСТАВ ПРОЕКТА:

Альбом I - Пояснительная записка
Альбом II - Технологическая и санитарно-техническая части. Вариант обеззараживания питьевых вод.
Альбом III - Технологическая и санитарно-техническая части. Вариант обеззараживания сточных вод.
Альбом IV - Электротехническая часть. Чертежи монтажной зоны и заготовительного участка.
Альбом V - Электротехническая часть. Задание заводу-изготовителю
Альбом VI - Архитектурно-строительная часть.
Альбом VII - Нестандартизированное оборудование.
Альбом VIII - Спецификации оборудования.
Альбом IX - Сборник спецификаций оборудования.
Альбом X - Ведомость потребности в материалах.
Альбом XI - Сметы.

Альбом V

УТВЕРЖДЕН ГОСГРАЖДАНСТРОЕМ
ПРИКАЗ №:
ВВЕДЕН В ДЕЙСТВИЕ ИНСТИТУТОМ ЦНИИЭП ИНЖЕНЕРНОГО ОБОРУДОВАНИЯ
ПРИКАЗ №:

РАЗРАБОТАН ПРОЕКТНЫМ ИНСТИТУТОМ
ЦНИИЭП ИНЖЕНЕРНОГО ОБОРУДОВАНИЯ
Главный инженер института А. Ketrov
Главный инженер проекта М. Сирота

Привязан

Инв. №:

19211-05

Содержание альбома

Марка	Наименование	N стр.
ЭМ.001.ВС	Ящик ЯС. Технические данные аппаратов.	3
ЭМ.001.ТБ	Ящик ЯС. Таблица перечня надписей.	3
ЭМ.001.ТБ	Ящик ЯС. Таблица перечня надписей.	4
ЭМ.001.ВО	Ящик ЯС. Чертеж общего вида.	5
ЭМ.001.ЭЧ	Ящик ЯС. Схема электрическая соединений. Лист 1.	6
ЭМ.001.ЭЧ	Ящик ЯС. Схема электрическая соединений. Лист 2.	7

Марка	Наименование	N стр
ЭМ.002.ВС	Ящик 1Я (2Я) Технические данные аппаратов.	4, 8
ЭМ.002.ТБ	Ящик 1Я (2Я). Таблица перечня надписей.	8
ЭМ.002.ВО	Ящик 1Я (2Я). Чертеж общего вида.	9
ЭМ.002.ЭЧ	Ящик 1Я (2Я). Схема электрическая соединений. Лист 1.	10
ЭМ.002.ЭЧ	Ящик 1Я (2Я). Схема электрическая соединений. Лист 2.	11

Т.П. 901-7-4.84

ИНВ. № ПОДЛ. | ПОДПИСЬ И ДАТА | ВЗАМ. ИНВ. №

19211-05

Копировал Хлоп- Формат

Альбом V

Типовой проект 901-7-4.84

Формат	Зона	Поз	Обозначение	Наименование	Кол.	Примечание
				Документация		
			ЭМ 001 ВО	Чертеж общего вида		
			ЭМ 001 ЭЧ	Схема электрическая		
				соединений		
			ЭМ 001 ТБ	Таблица перечня		
				надписей		
				Сборочные единицы		
				М1 01		
		01		Выключатель А63-МГ К2А	01	QF
		02		Реле времени ЭВ-238	01	КТ
				Uк~220в tср.=5 сек.		
		03		Реле РПУ-0-361, ~220в	03	К1, К2, К3
				3п контакта		
		04		Резистор ПЭВР-100	01	R
				470 ом		
				HS1 01		
		05		Реле сигнальное	12	КН1÷КН12
				РУ21/0,5 Iср.=0,5А		
		06		Кнопка управления	02	SB1, SB2
				КЕ-011У3 исполнение 19		
				Выключатель ПВ1-10	01	ЗА
				исполнение 2		
				Колодка из 15 зажимов	01	
				на ток 16А		

Инв. № подл. | Подпись и дата | Взам. инв. №

Н. контр.	Боева	
Провер.	Банцерова	
Техник	Меновщикова	
Вед. инж.	Боева	
Гл. спец.	Гольцман	
Нач. отд.	Данилов	

ТП 901-7 ЭМ 001 ВС

Хлораторная для обеззараживания питьевых и сточных вод производительностью 2 кг товарного хлора в час

Стадия Р | Лист 1 | Листов 1

Ящик ЯС. Технические данные аппаратов.

ЦНИИЭП инженерного оборудования г. Москва

Альбом V

Типовой проект 901-7-

Панель	Строка	Надпись	Поз. обозначение	Место надписи	Текст	Кол.	Вид шрифта	Заготовка
		1	КН1	Табличка	Аварийная вентиляция	1		
		2	КН2	Табличка	Рабочий вытяжной вентилятор	1		
		3	КН3	Табличка	Вкл. рез. нас. повысит. N1	1		
		4	КН4	Табличка	Вкл. рез. нас. повысит. N2	1		
		5	КН5	Табличка	Аварийная концентрация хлора	1		
		6	КН6	Табличка	Понижение t воды к испарителю N1	1		
		7	КН7	Табличка	Понижение t воды из испарителя N1	1		
		8	КН8	Табличка	Понижение t воды к испарителю N2	1		
		9	КН9	Табличка	Понижение t воды из испарителя N2	1		
		10	КН10	Табличка	Повышение давления в тр-де N1	1		

Инв. № подл. | Подпись и дата | Взам. инв. №

Н. контр.	Боева	
Провер.	Банцерова	
Техник	Меновщикова	
Вед. инж.	Боева	
Гл. спец.	Гольцман	
Нач. отд.	Данилов	

ТП 901-7-4.84 ЭМ.001 ТБ

Хлораторная для обеззараживания питьевых и сточных вод производительностью 2 кг товарного хлора в час

Стадия Р | Лист 1 | Листов 2

Ящик ЯС. Таблица перечня надписей.

ЦНИИЭП инженерного оборудования г. Москва

19211-05

Копировал Хмя- Формат

Альбом V

Типовой проект 901-7-4.84

Панель	Строка	Надпись	Поз. обозначение	Место надписи	Текст	Кол.	Вид шрифта	Заготовка
		11	КН11	Табличка	Опробование сигнализации	1		
		12	КН12	Табличка	Повышение давления в тр-де №2	1		
		13	SB1	Табличка	Опробование сигнализации	1		
		14	SA	Табличка	Отключение звонка	1		
		15	SB2	Табличка	Снятие сигнала	1		
				Табличка	К1	1		
				Табличка	К2	1		
				Табличка	К3	1		
				Табличка	КТ	1		
		16	QF	Табличка	Питание сигнализации	1		

Взам. инв. №

Подпись и дата

Инв. № подл.

Н. контр.	Боева	
Провер.	Банщерова	
Техник	Енващирова	
Вед. инж.	Боева	
Гл. спец.	Гольцман	
Нач. отд.	Данилов	

ТП 901-7 ЭМ 00 1ТБ

Хлораторная для обеззараживания питьевых и сточных вод производительностью 2 кг товарного хлора в час.

Ящик ЯС. Таблица перечня надписей.

Стадия	Лист	Листов
Р	2	2

ЦНИИЭП инженерного оборудования г. Москва

Альбом V

Типовой проект 901-7

Формат	Зона	Поз	Обозначение	Наименование	Кол.	Примечание
				Документация		
			ЭМ002.80	Чертеж общего вида		
			ЭМ 002.ЭЧ	Схема электрическая		
				соединений		
			ЭМ 002ТБ	Таблица перечня		
				надписей		
				Сборочные единицы		
				Н1 01		
		01		Пускатель ПМЕ112-У3~220в	01	КМ
				Эн.з. 10А Вк. 2з. 2р		
		02		Пускатель ПМЕ-111-У3	02	КМ1, КМ2
				U~ 220в, б/к 2з. 2р		
		03		Реле РВП72-3221-00У4	01	КТ
				U~ 220в.		
		04		Реле ПЭ-21-2ВУ3	02	К, К1
				U~ 220в, Вк 2з. 2р.		
		05		Предохранитель	01	Fu
				ПРС-6-ПУ3 Эпл. вст. 6А		

Взам. инв. №

Подпись и дата

Инв. № подл.

Н. контр.	Боева	
Провер.	Банщерова	
Техник	Меновщикова	
Вед. инж.	Боева	
Гл. спец.	Гольцман	
Нач. отд.	Данилов	

ТП 901-7-4.84 ЭМ. 002 ВС

Хлораторная для обеззараживания питьевых и сточных вод производительностью 2 кг товарного хлора в час.

Ящик 19 (2) Технические данные аппаратов

Стадия	Лист	Листов
Р	1	2

ЦНИИЭП инженерного оборудования г. Москва

19211-05

Копировал Формат

Альбом V

Типовой проект 901-7-4.84

Инв. № подл. | Подпись и дата | Взам. инв. №

Вид спереди
Дверь не показана

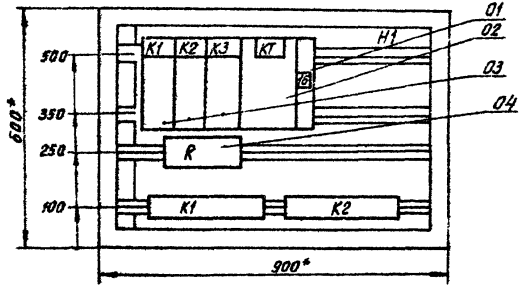

Дверь ящика. Вид спереди

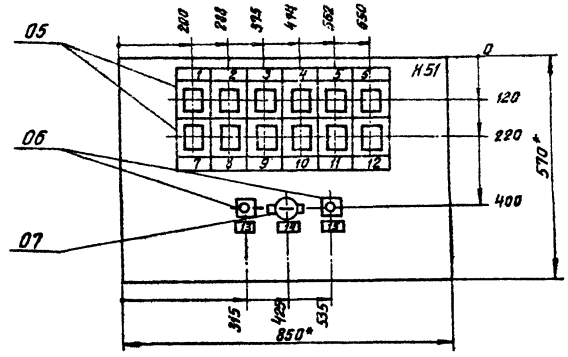

1. *Размеры для справок.
2. В контуре табличек и аппаратов номера надписей по перечню надписей.
3. Глубина ящика 360 мм.

				ТП 901-7-4.84		ЭМ. 001. В0	
Н. контр.	Боева			Хлораторная для обеззараживания питьевых и сточных вод производительностью 2 кг товарного хлора в час.	Стадия	Лист	Листов
Провер.	Банцерова				Р	1	1
Техник.	Меновщикова			Ящик ЯС. Чертеж общего вида.	ЦНИИЭП инженерного оборудования г. Москва		
Вед. инж	Боева						
Гл. спец.	Гольцман						
Нач. отд.	Данилов						

19211-05

Копировал Жмак- Формат

ЭМ.001 ЭА

Альбом V

Типовой проект 901-7-4.84

Инв.№ подл. | Подпись и дата | Взам. инв.№

Вид спереди

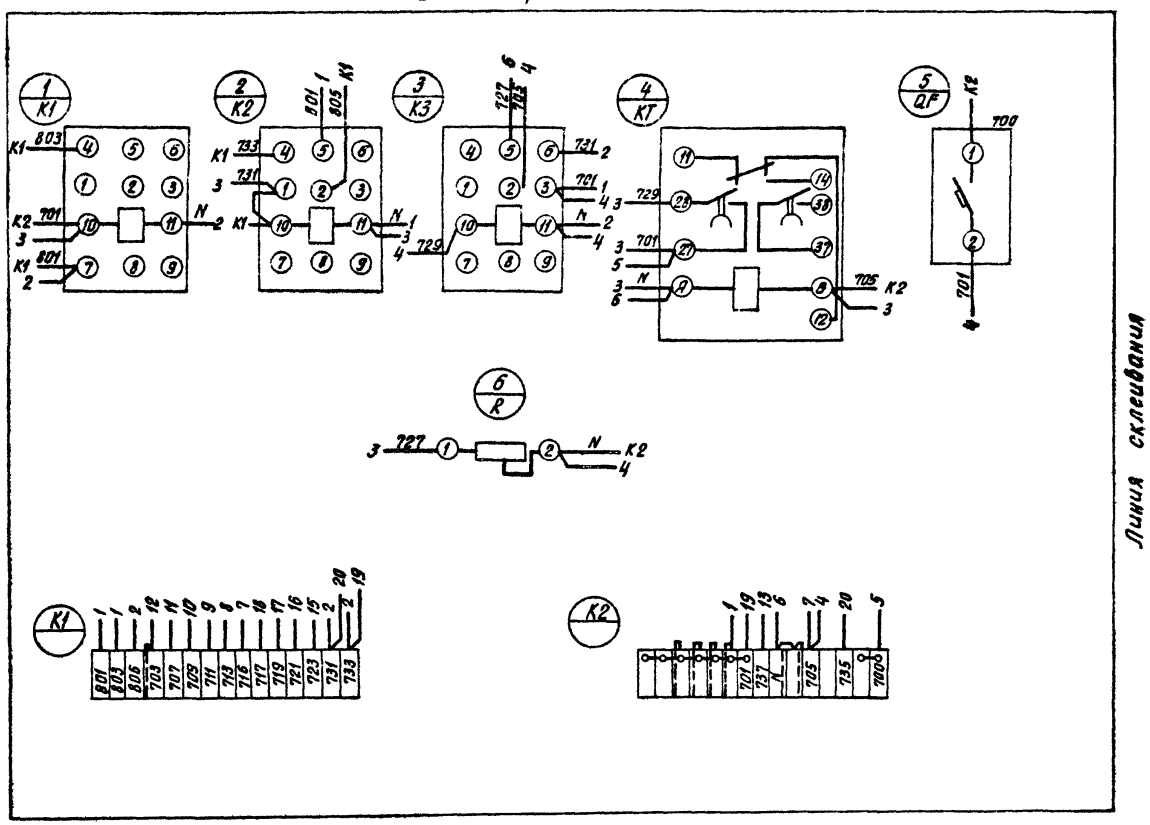

				ТП 901-7-4.84 ЭМ.001.9А			
Н.контр.	Боева			Караторная для обеззараживания питьевых и сточных вод производительностью 2 кг товарного хлора в час.	Стадия	Лист	Листов
Провер.	Банцерова				Р	1	2
Техник	Меновщикова			Ящик ЯС. Схема электрическая соединений Лист 1.	ЦНИИЭП инженерного оборудования г. Москва		
Вед.инж.	Боева						
Гл.спец.	Гольцман						
Нач.отд.	Данилов						

19211-05

Копировал Хлоп- Формат

ЭМ 001 84

Альбом V

Типовой проект 901-7-4.84

Инв. № подл. | Подпись и дата | Взам. инв. №

Дверь ящика
Вид со стороны монтажа

Линия склеивания

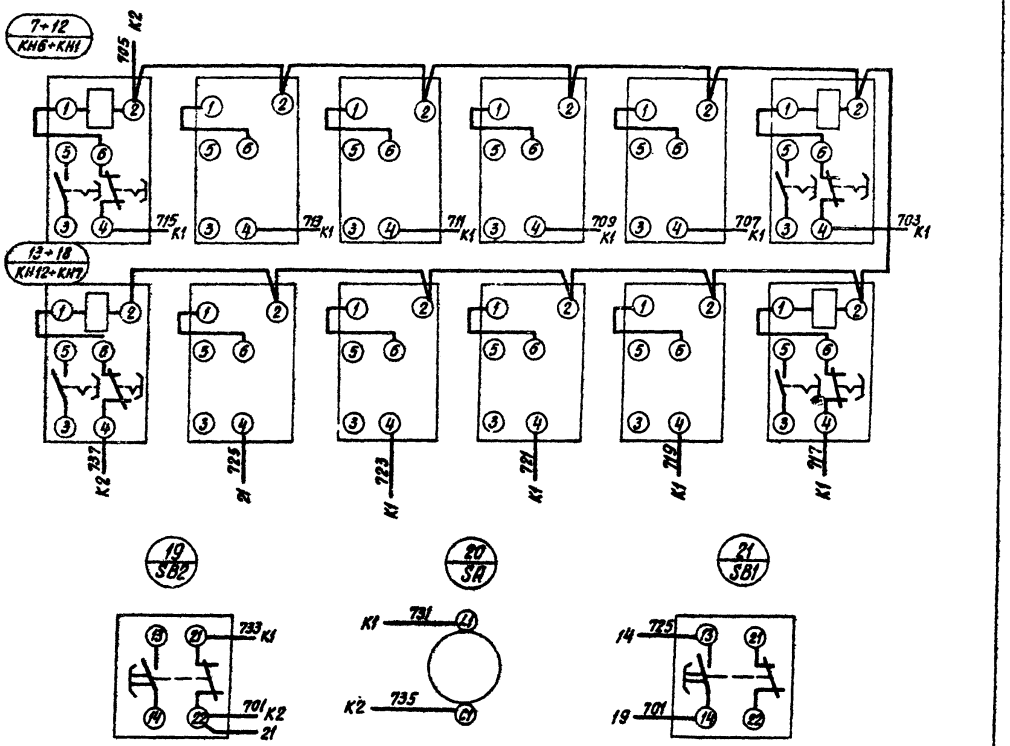

				ТП 901-7-4.84		ЭМ 001. 84	
Н. контр.	Боева			Хлораторная для обеззараживания питьевых и сточных вод производительностью 2кг товарного хлора в час.	Стадия	Лист	Листов
Провер.	Банцерова				Р	2	2
Техник	Меновщикова						
Вед. инж.	Боева			Ящик ЯС. Схема электрическая соединений. Лист 2.	ЦНИИЭП инженерного оборудования г. Москва		
Гл. спец.	Гольцман						
Нач. отд.	Данилов						

19211-05

Копировал Клим-

Формат

Альбом V

Типовой проект 901-7-4.84

Формат	Зона	Поз.	Обозначение	Наименование	Кол.	Примечание
				HS1 01		
		06		Выключатель ПВ1-10-У3-00	01	SA2
				исполнение II		
		07		Переключатель	01	SA1
				УП5313-Л3 68		
		08		Кнопка управления	01	SB1-1
				КЕ-ОНУЗ исполнение 1		
				толкатель черный		
		09		Кнопка управления	01	SB1-2
				КЕ-ОНУЗ исполнение 1		
				толкатель красный		
		10		Арматура ПС-53 U~220	01	EL
				колпачок красный		
				Колодка из 15 зажимов	03	
				на ток 20 А		

Инв. № подл. | Подпись и дата | Взам. инв. №

Н.контр.	Боева	
Провер.	Банцерова	
Техник	Меновщикова	
Вед.инж.	Боева	
Гл.спец.	Гольцман	
Нач.отд.	Данилов	

ТП 901-7- ЭМ 002 ВС

Хлораторная для обеззараживания питьевых и сточных вод производительностью 2 кг товарного хлора в час.

Ящик 1Я (2Я). Технические данные аппаратов.

Стадия	Лист	Листов
Р	2	2

ЦНИИЭП инженерного оборудования г. Москва

Альбом V

Типовой проект 901-7

Панель	Строка	Надпись	Поз. обозначение	Место надписи	Текст	Кол.	Вид шрифта
		1	EL	Табличка	Контроль напряжения	1	
		2	SA2	Табличка	Выключатель регулирования	1	
		3		Табличка	Управление вентсистемой	1	
		4	SB1-1	Табличка	Включение	1	
		5	SB1-2	Табличка	Отключение	1	
		6	SA1	Табличка	Избиратель режима	1	

Инв. № подл. | Подпись и дата | Взам. инв. №

Н.контр.	Боева	
Проверил	Банцерова	
Техник	Меновщикова	
Вед.инж.	Боева	
Гл.спец.	Гольцман	
Нач.отд.	Данилов	

ТП 901-7-4.84 ЭМ.002.ТБ.

Хлораторная для обеззараживания питьевых и сточных вод производительностью 2 кг товарного хлора в час.

Ящик 1Я (2Я). Таблица перечня надписей.

Стадия	Лист	Листов
Р	2	2

ЦНИИЭП инженерного оборудования г. Москва

19-11-05

Копировал Формат

Альбом V

Типовой проект 901-7-4.84

Инв. № подл. | Подпись и дата | Взам. инв. №

Вид спереди
Дверь не показана

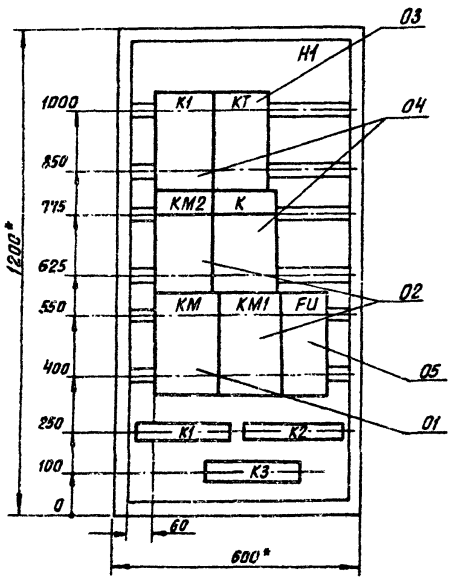

Дверь ящика
Вид спереди

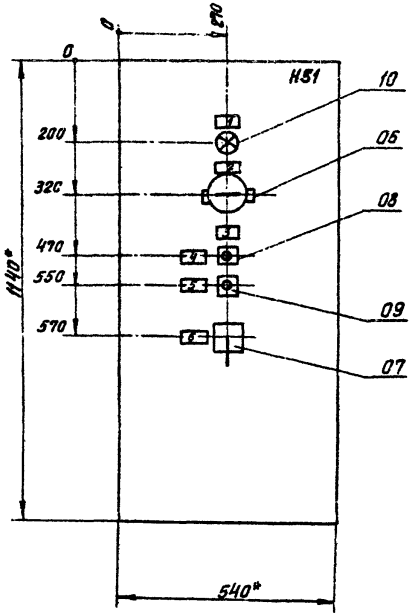

1. *Размеры для справок.
2. В контуре табличек и аппаратов номера надписей по перечню надписей.
3. Глубина ящика 500 мм.
4. По данному чертежу изготовить 2 ящика.

				ТП 901-7-4.84		ЭМ 002. 80	
Н.контр.	Боева			Хлораторная для обеззараживания питьевых и сточных вод производительностью 2 кг товарного хлора в час	Стадия	Лист	Листов
Провер.	Банцерова				Р	1	1
Техник.	Меновщикова			Ящик 1Я (2Я) Чертеж общего вида.	ЦНИИЭП инженерного оборудования г. Москва		
Вед.инж.	Боева						
Гл.спец.	Гольцман						
Нач.отд.	Данилов						

19211-05

Копировал Хлоп- Формат

ЭМ 002. 34

Альбом V

Типовой проект 901-7-4.84

Вид спереди

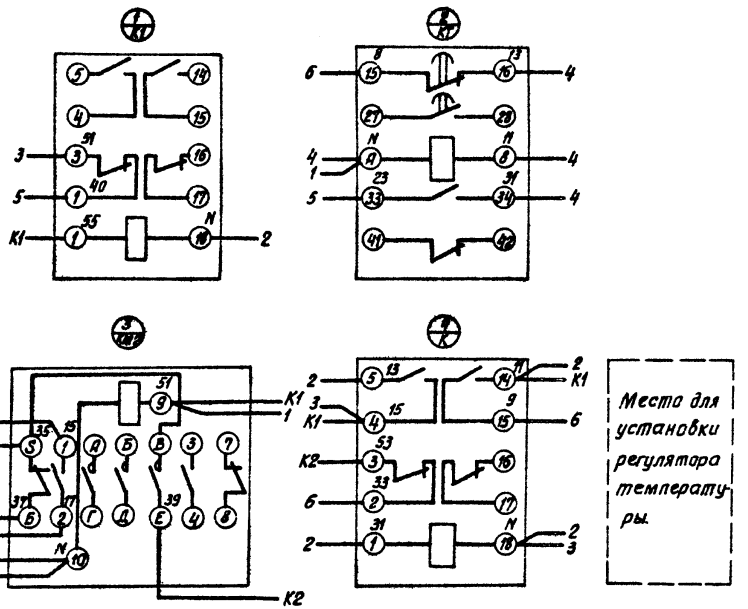

Дверь ящика
Вид со стороны монтажа

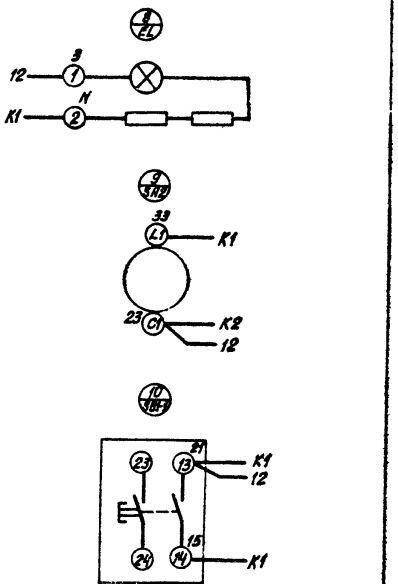

Линия склеивания

				ТП 901-7-4.84 ЭМ 002 34			
Н.контр	Боева		Хлораторная для обеззараживания питьевых и сточных вод производительностью 2 кг товарного хлора в час.	Стадия	Лист	Листов
Провер	Банцерова			Р	1	2
Техник	Меновщикова					
Вед.инж	Боева		Ящик 1Я (2Я). Схема электрическая соединений. (Лист 1).	ЦНИИЭП инженерного оборудования г. Москва		
Гл.спец	Гольцман					
Нач.отд	Данилов					

19211-05

Копировал Хлюк- Формат

Инв. № подл. | Подпись и дата | Взам. инв. №

Альбом V

Типовой проект 901-7-4.84

Инв. № подл. | Подпись и дата | Взам. инв. №

Вид спереди

Линия склеивания

Дверь ящика
Вид со стороны монтажа

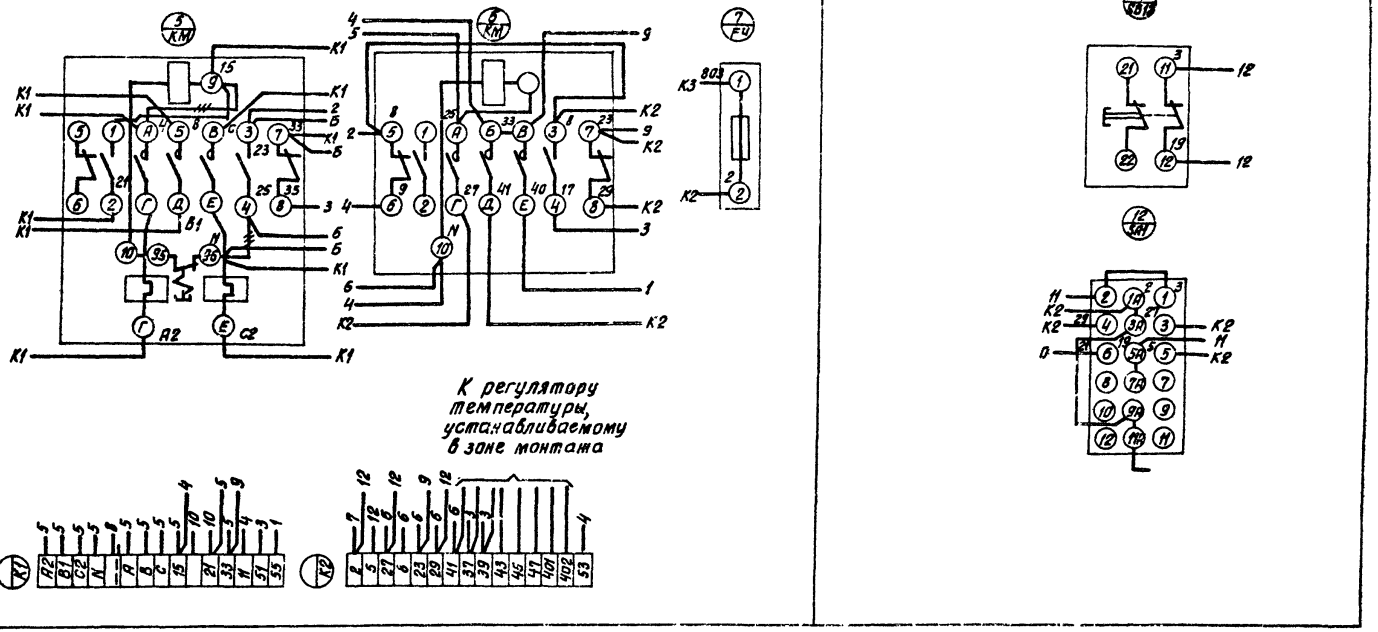

			ТП 901-7-4.84	ЭМ.002.ЭА	
Н.контр	Боева		Хлораторная для обеззараживания питьевых и сточных вод производительностью 2 кг товарного хлора в час.	Стадия	Лист	Листов
Провер	Банцерова			Р	2	2
Техник	Меновщикова					
Вед.инж	Боева		Ящик 19 (2Я). Схема электрическая соединений (лист 2)	ЦНИИЭП инженерного оборудования г. Москва		
Гл.спец	Гольцман					
Нач.отд	Данилов					

19211-05

Копировал Хлоп- Формат

Госстрой СССР
ЦЕНТРАЛЬНЫЙ ИНСТИТУТ ТИПОВОГО ПРОЕКТИРОВАНИЯ
Свердловский филиал
620062, г.Свердловск-62, ул.Чебышева,4
Заказ № 1041 Инв.№ 19211-05 тираж 400
Сдано в печать 21/II 1986г цена 0-49

gost.e-ecolog.ru