ТИПОВОЙ ПРОЕКТ 704-1-102, 704-1-103, 704-1-104

НЕФТЕСКЛАДЫ ЕМКОСТЬЮ 300, 600, 1200 $м^3$ ДЛЯ КОЛХОЗОВ И СОВХОЗОВ

АЛЬБОМ IV

Нестандартизированное оборудование

РАЗРАБОТАН ИНСТИТУТОМ
«ГИПРОСЕЛЬХОЗПРОМ»
г. Владимир

Утвержден Минсельхозом СССР
сводное заключение №24 от 21/II-73г.
введен в действие Главсельстройпроектом с 5 августа 1974 года.
Письмо №511-14-2537 от 2/VIII-74г.

12797-04
ЦЕНА 3-12

gost.e-ecolog.ru

Содержание альбома

№№ п.п.	Наименование	Обозначение	Формат	Стр.
1	2	3	4	5
1	Содержание альбома			
	Пояснительная записка			2,3
2	Стояк сливо-наливной для			
	масла (без электроприставок)	СМ-00.00	22	4
3	Глаголь	СМ-01.00	11	5
4	Ерш	СМ-01.01	11	5
5	Труба	СМ-01.02	11	5
6	Фланец	СМ-01.03	11	5
7	Насосная установка	СМ-02.00	12	6
8	Болт анкерный	СМ-02.01	11	6
9	Шайба косая	СМ-02.04	11	6
10	Рама	СМ-02.10	11	7
11	Швеллер	СМ-02.11	11	7
12	Швеллер	СМ-02.13	11	7
13	Швеллер	СМ-02.14	11	7
14	Полумуфта насоса	СМ-02.02	12	8
15	Полумуфта электродвигателя	СМ-02.03	12	8
16	Наконечник к шлангу	СМ-03.00	11	9
17	Наконечник	СМ-03.02	11	9
18	Защитная скоба	СМ-03.01	11	9
19	Полухомут	СМ-03.03	11	9
20	Отвод	СМ-04.00	11	10
21	Втулка	СМ-04.01	11	10
22	Колпак	СМ-04.02	11	10
23	Фланец	СМ-04.04	11	10
24	Отвод	СМ-05.00	11	11
25	Фланец	СМ-05.04	11	11
26	Опора под воздухоотделитель	СМ-06.00	11	11
27	Угольник	СМ-06.02	11	11
28	Опора под счетчик	СМ-07.00	11	12
29	Пластина	СМ-07.01	11	12
30	Опора	СМ-08.00	11	12
31	Пластина	СМ-08.01	11	12
32	Опора глаголя	СМ-09.00	11	13
33	Колпачок	СМ-09.01	11	13
34	Косынка	СМ-09.02	11	13
35	Опорный лист	СМ-09.03	11	13
36	Опора	СМ-10.00	11	14
37	Полухомут	СМ-00.02	11	14
38	Полухомут	СМ-00.03	11	14
39	Опора	СМ-11.00	11	14
40	Патрубок	СМ-12.00	11	15
41	Фланец	СМ-12.02	11	15
42	Патрубок	СМ-13.00	11	15
43	Фланец	СМ-13.02	11	15
44	Патрубок	СМ-14.00	11	16
45	Тройник	СМ-15.00	11	16
46	Болт анкерный	СМ-00.01	11	16
47	Тройник	СМ-16.00	11	16
48	Устройство присоединение шланга	СМ-17.00	12	17
49	Лапа	СМ-17.01	11	17
50	Хомут	СМ-00.04	11	17
1	2	3	4	5
51	Стояк сливо-наливной для			
	масла (без электроприставок)			
	Спецификация.	СМ-00.00	22	18,19,20
52	Стояк сливной железнодорожный	ССЖ-000.000	22	21
53	Насосная установка для бензина и дизельного топлива	ССЖ-001.000	22	22
54	Опора под фильтр	ССЖ-001.100	11	23
55	Патрубок	ССЖ-001.200	11	23
56	Фланец	ССЖ-001.202	11	23
57	Труба	ССЖ-001.201	11	23
58	Фланец	ССЖ-001.203	11	24
59	Патрубок	ССЖ-001.300	11	24
60	Тройник	ССЖ-001.400	11	24
61	Фланец	ССЖ-001.403	11	24
62	Тройник	ССЖ-001.500	11	25
63	Фланец	ССЖ-001.503	11	25
64	Стояк сливной железнодорожный.			
	Спецификация	ССЖ-000.000	22	26
65	Фланец переходной	ФМ-00 ФК-00	11	25
66	Фланец переходной			25
	Спецификация	ФМ-00 ФК-00	11	
67	Сливное устройство	СУ-00.00	11	27
68	Стойка	СУ-00.01	11	27
69	Хомут	СУ-00.03	11	27
70	Опора	СУ-01.00	11	27
71	Сливной фильтр	СУ-02.00	22	28
72	Винт зажимной	СУ-02.01	11	29
73	Крышка	СУ-02.04	11	29
74	Кольцо нижнее	СУ-02.05	11	29
75	Кольцо верхнее	СУ-02.06	11	29
76	Корпус фильтра	СУ-02.07	11	30
77	Ножка	СУ-02.08	11	30
78	Пружина	СУ-02.09	11	30
79	Патрубок	СУ-02.10	11	30
80	Рычаг	СУ-02.12	11	31
81	Ручка отстойника	СУ-02.13	11	31
82	Скоба	СУ-02.14	11	31
83	Стакан	СУ-02.15	11	31
84	Фланец	СУ-02.17	11	32
85	Шайба нижняя	СУ-02.19	11	32
86	Шайба верхняя	СУ-02.18	11	32
87	Сетка боковая	СУ-02.22	11	32
88	Сливное устройство.			
	Спецификация	СУ-00.00	22	33
89	Оборудование засыпного горизон-			
	тального резервуара для светлых			

Типовые проекты 704-1-102; 704-1-103; 704-1-104 Альбом IV

Инв. № подл.	Подп. и дата	Взам. инв. №	Инв. № дубл.	Подп. и дата

Изм.	Лист	№ докум.	Подп.	Дата
Разраб.		Голубева		
Пров		Антипов		
Рук. гр		Алексеенкова		
Гл. спец.		Иванов		
Нач. маст.		Крылов		

Содержание альбома
Пояснительная записка.

Стат	Лист	Листов
Рч	1	2

Гипросельхозпром
г. Владимир 1972 г.

Копировал Маслова Формат 22 12797-04 2

1	2	3	4	5
	Нефтепродуктов	ПГР — 00.000	12	34
90	Всасывающее устройство	ПГР — 00.100	11	34
91	Патрубок	ПГР — 00.110	11	34
92	Сливная труба	ПГР — 00.200	11	35
93	Фланец	ПГР — 00.204	11	35
94	Прокладка	ПГР — 00.202	11	35
95	Патрубок	ПГР — 00.210	11	35
96	Фланец	ПГР — 00.105	11	36
97	Прокладки	ПГР — 00.101	11	36
98	Стойка для крепления УДУ	ПГР — 00.300	11	36
99	Стойка	ПГР — 00.301	11	36
100	Оборудование засыпного горизонтального резервуара для светлых нефтепродуктов. Спецификация	ПГР — 00.000	22	37;38
101	Подставка для хранения бочек	ПИ — 00	11	38
102	Подставка для хранения бочек. Спецификация	ПИ — 00	11	38
103	Оборудование наземного горизонтального резервуара емк. 50м³ для светлых нефтепродуктов	НГР — 00.000	22	39;40
104	Фланец	НГР — 00.013	11	41
105	Фланец	НГР — 00.014	11	41
106	Кольцо опорное	НГР — 00.015	11	41
107	Патрубок	НГР — 00.010	11	41
108	Угольник	НГР — 00.002	11	42
109	Крышка горловины	НГР — 00.001	11	42
110	Переходник 80х100	НГР — 00.020	11	42
111	Фланец	НГР — 00.021	11	42
112	Спускная труба	НГР — 00.040	12	43
113	Соединительная труба	НГР — 00.041	12	43
114	Спускной патрубок	НГР — 00.042	11	44
115	Воронка	НГР — 00.100	11	44
116	Конус	НГР — 00.102	11	44
117	Хомут	НГР — 00.006	11	44
118	Хомутик	НГР — 00.004	11	45
119	Уголок	НГР — 00.007	11	45
120	Приставка	НГР — 00.030	11	45
121	Ребро	НГР — 00.032	11	45
122	Крышка	НГР — 00. 110	11	46
123	Ручка	НГР — 00. 111.	11	46
124	Оборудование наземного горизонтального резервуара емк. 50м³ для светлых нефтепродуктов. Спецификация	НГР — 00.000	22.12	46;47
125	Бачок	БЦ — 00.000	12	48
126	Крышка	БЧ — 00.100	12	48
127	Ручка	БЧ — 00.101	11	49
128	Кольцо	БЧ — 00.102	11	49
129	Стенка нижняя	БЧ — 00.001	11	49
130	Патрубок	БЧ — 00.200	11	49
131	Стенка верхняя	БЧ — 00.002	11	50
132	Стенка передняя	БЧ — 00.003	11	50
133	Стенка боковая	БЧ — 00.004	11	50
134	Стенка задняя	БЧ — 00.005	11	50
135	Бачек			
	Спецификация	БЧ — 00.000	22	51

Пояснительная записка.

Альбом чертежей нестандартизированного оборудования разработан для нефтескладов емкостью 300, 600, 1200 м³ для колхозов и совхозов.

Альбом предназначается для изготовления нестандартизированного оборудования соответствующими ремонтными предприятиями системы МСХ СССР и использования проектными организациями при проектировании.

Чертежи (с листа 3 по 24) заимствованы из типовых проектов 704-1-7; 704-1-8; 704-1-9 разработанных институтом „Гипронисельхоз"

Чертежи (с листа 25 по 51) разработаны институтом „Гипросельхозпром."

Инв.№ подл. | Подп. и дата | Взам. инв.№ | Инв.№ дубл. | Подп. и дата

Изм	Лист	№ докум	Подп	Дата	Лист 2

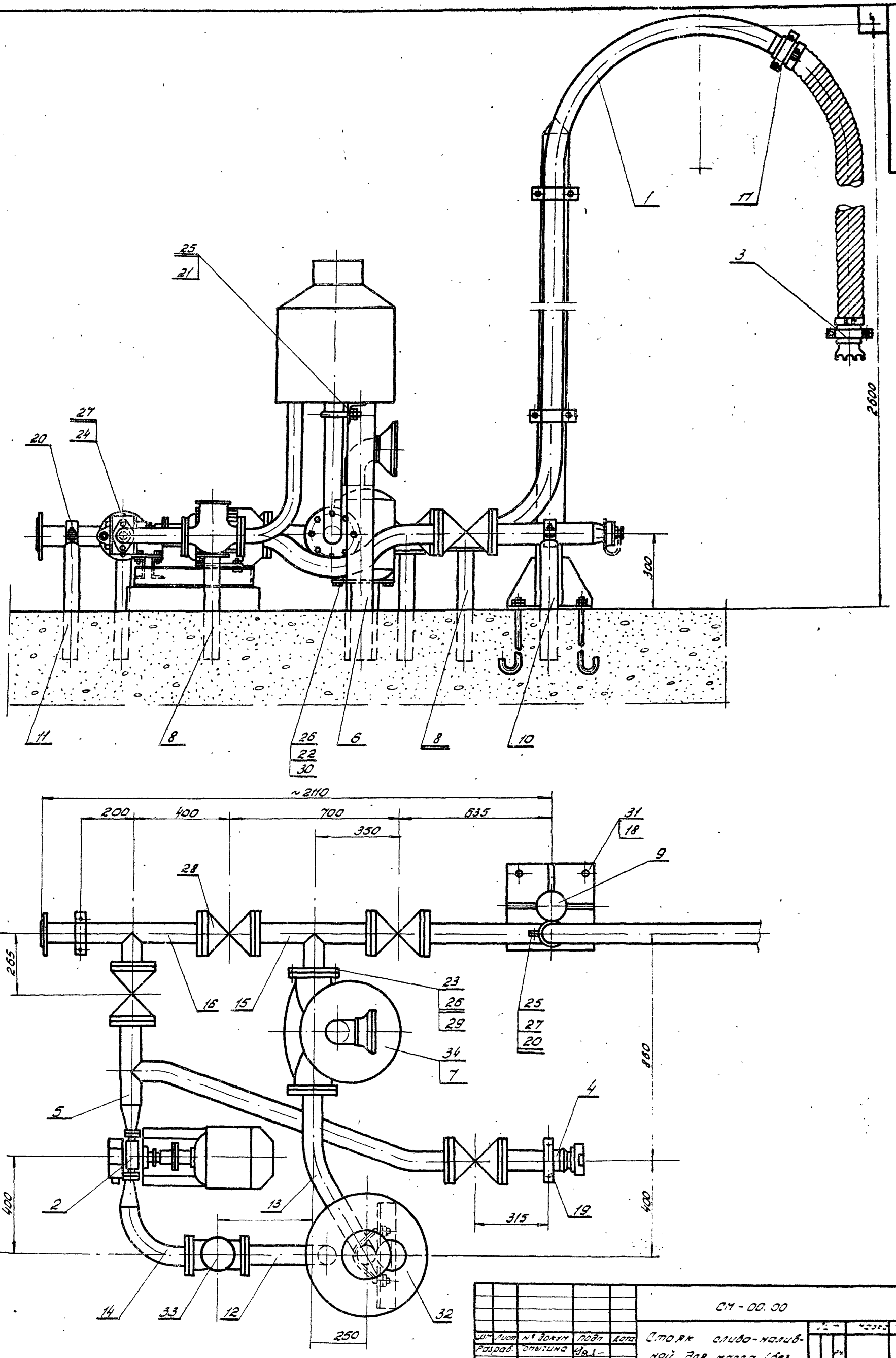

					СМ - 00. 00	
Изм.	Лист	№ докум.	Подп.	Дата	Стояк сливо-наливной для масла (без электрооборудования)	Лит. / Масса / Масштаб
Разраб.		Опытина				1:10
Пров.		Антипов				Лист / Листов 1
Рук. гр.		Алексеенков				Гипросельхозпром г. Владимир 1972 г.
Гл. спец.		Иванов				
Нач. маст.		Крылов				

Типовые проекты 704-1-102, 704-1-103, 704-1-104 Альбом IV

СМ-01.03

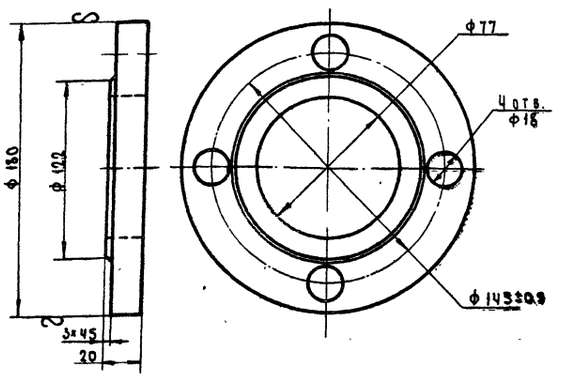

Изм.	Лист	№ докум.	Подп.	Дата
Разраб.		Томыгина		
Пров.		Антипов		
Рук. гр.		Алексеенкова		
Гл. спец.		Иванов		

Фланец

Лит.	Масса	Масшт.
РЧ	2.84 кг	1:2

Лист 5 Листов 49

Круг 180 ГОСТ 2590-71 / ст. 3 ГОСТ 535-58

Гипросельхозпром г. Владимир 1972 г.

Копировал Филатова Формат А1

СМ-01.02

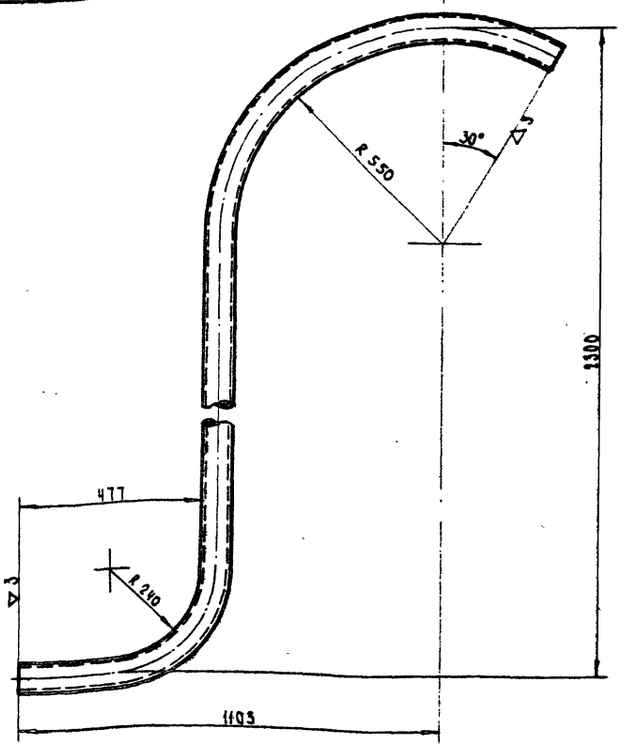

Длина заготовки - 3208

Изм.	Лист	№ докум.	Подп.	Дата
Разраб.		Томыгина		
Пров.		Антипов		
Рук. гр.		Алексеенкова		
Гл. спец.		Иванов		

Труба

Лит.	Масса	Масшт.
РЧ	23.2	1:10

Лист 4 Листов 49

Труба 70 ГОСТ 3262-62.

Гипросельхозпром г. Владимир 1972 г.

Копировал Филатова Формат А1

Типовые проекты 704-1-102, 704-1-103, 704-1-104 Альбом IV

СМ-01.01

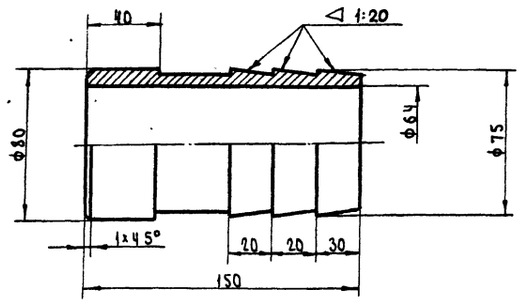

Острые кромки притупить.

Изм.	Лист	№ докум.	Подп.	Дата
Разраб.		Томыгина		
Пров.		Антипов		
Рук. гр.		Алексеенкова		
Гл. спец.		Иванов		

Ерш

Лит.	Масса	Масшт.
РЧ	2.0 кг.	1:2

Лист 3 Листов 49

Круг 85 ГОСТ 2590-71 / ст. 3 ГОСТ 535-58

Гипросельхозпром г. Владимир 1972 г.

СМ-01.00

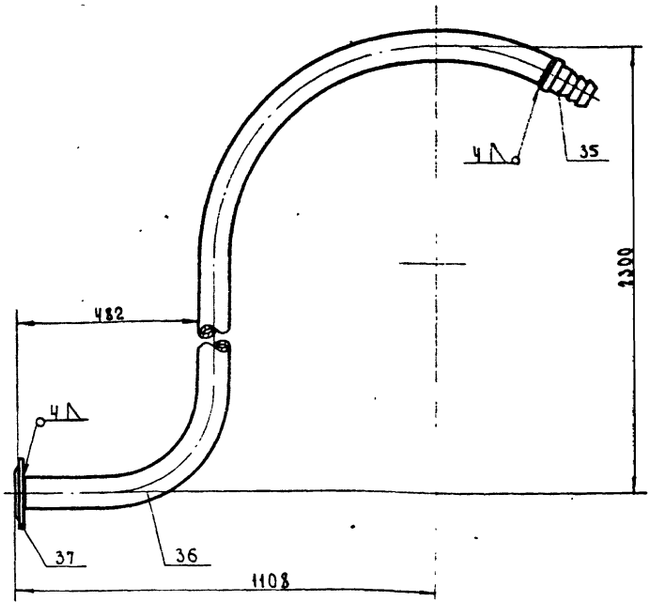

1. Сварку производить электродом Э42 ГОСТ 9467-60.
2. Сварные швы зачистить и прошлаговать.

Изм.	Лист	№ докум.	Подп.	Дата
Разраб.		Томыгина		
Пров.		Антипов		
Рук. гр.		Алексеенкова		
Гл. спец.		Иванов		

Глаголь

Лит.	Масса	Масшт.
РЧ	25.04	1:10

Лист 2 Листов 49

Гипросельхозпром г. Владимир 1972 г.

СМ-02.04

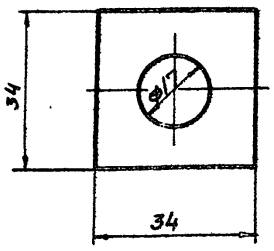

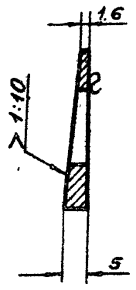

Типовые проекты 704-1-102, 704-1-103, 704-1-104. Альбом IV

Изм.	Лист	N докум.	Подп.	Дата
Разраб.		Гомыгина		
Пров.		Антипов		
Рук. гр.		Алексеенко		
Гл. спец.		Иванов		

СМ-02.04

Шайба косая

Лит.	Масса	Масшт.
РЧ	0.008	1:1

Лист 8 Листов 49

ст. 3 ГОСТ 380-71

Гипросельхозпром г. Владимир. 1972г.

Копировал: Федорова. Формат 11

СМ-02.01

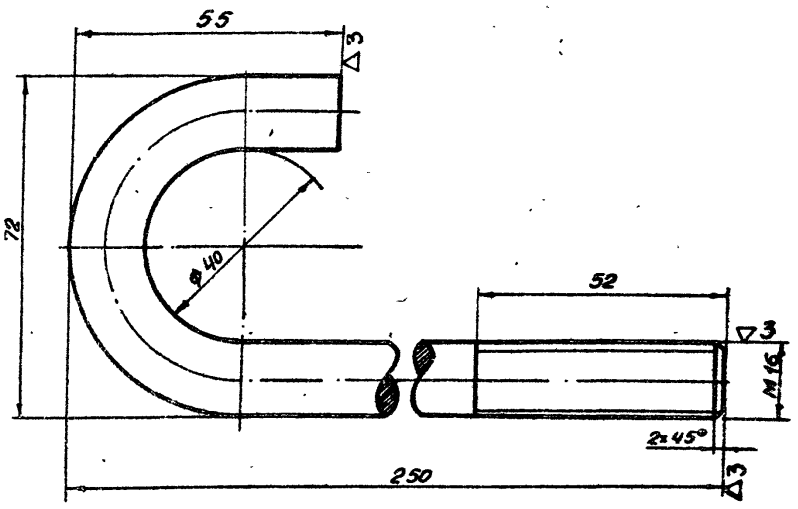

Длина заготовки $\ell = 315$ мм

Типовые проекты 704-1-102, 704-1-103, 704-1-104 Альбом IV

Изм.	Лист	N докум.	Подп.	Дата
Разраб.		Гомыгина		
Пров.		Антипов		
Рук. гр.		Алексеенко		
Гл. спец.		Иванов		

СМ-02.01

Болт анкерный

Лит.	Масса	Масшт.
РЧ	0.55кг	1:1

Лист 7 Листов 49

Круг Ø16 ГОСТ 2590-71 / ст. 3 ГОСТ 535-58

Гипросельхозпром г. Владимир 1972г.

Копировал: Федорова Формат 11

СМ-02.00

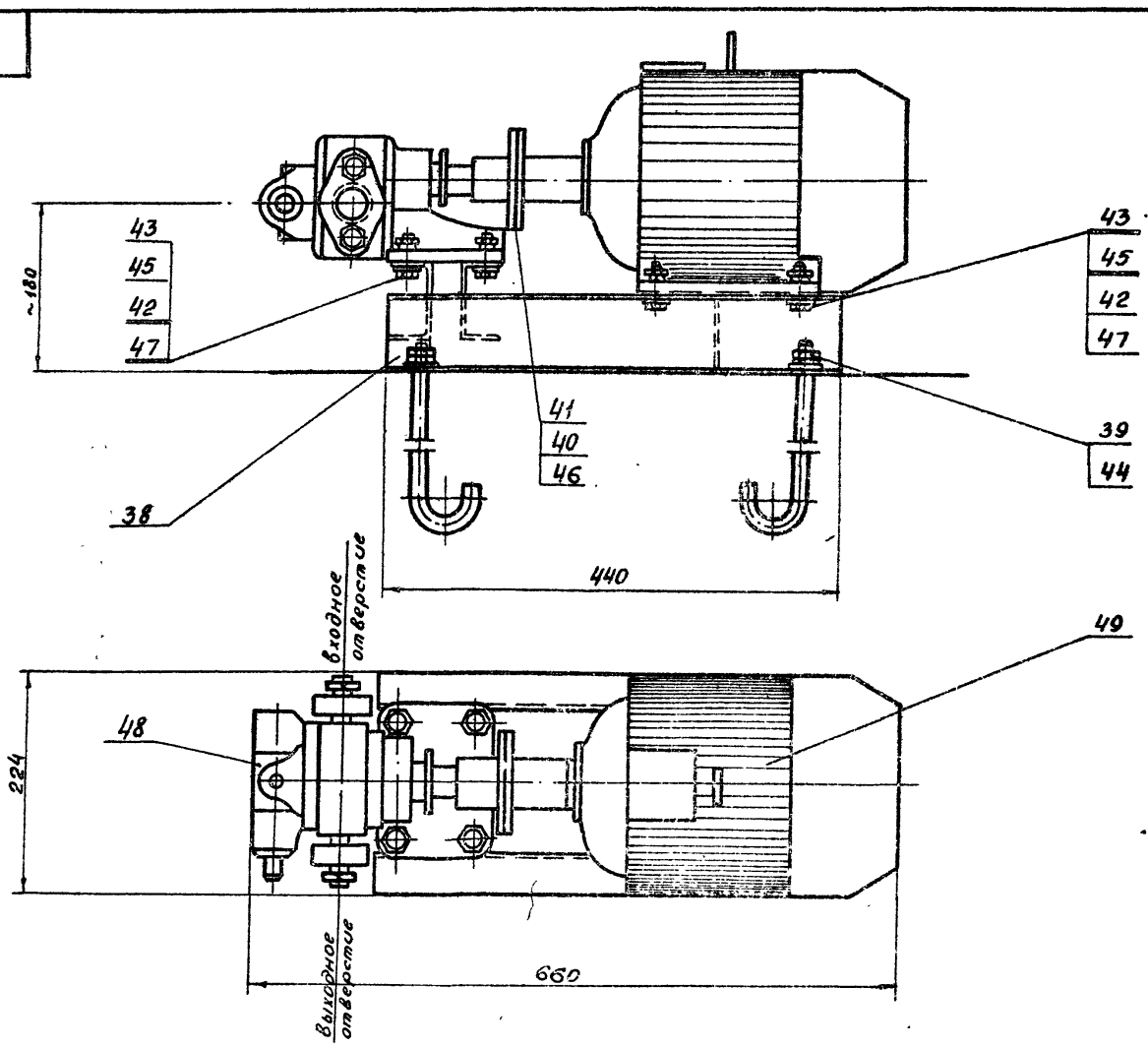

Типовые проекты 704-1-102; 704-1-103; 704-1-104. Альбом IV.

Изм.	Лист	N докум.	Подп.	Дата
Разраб		Гомыгина		
Пров		Антипов		
Рук. гр.		Алексеенко		
Гл. спец		Иванов		

СМ-02.00

Насосная установка.

Лит.	Масса	Масшт.
РЧ	53.84	1:5

Лист 6 Листов 49

Гипросельхозпром г. Владимир 1972г.

Типовые проекты 704-1-102, 704-1-103, 704-1-104 Альбом IV

СМ-02.14

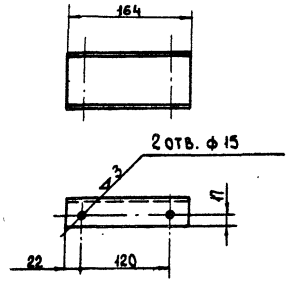

Изм.	Лист	N докум.	Подп.	Дата
Разраб.		Гомыгина		
Пров.		Антипов		
Рук. гр.		Алексеенкова		
Гл. спец.		Иванов		

СМ-02.14

Швеллер

Лит.	Масса	Масштаб
Р.М.	1.13 кг.	1:5
Лист 12	Листов 49	

Швеллер 8 ГОСТ 8240-72 / ст.3 ГОСТ 535-58

Гипросельхозпром г. Владимир 1972 г.

Копировал А. Балабаева. Формат А4

Типовые проекты 704-1-102, 704-1-103, 704-1-104 Альбом IV

СМ-02.13

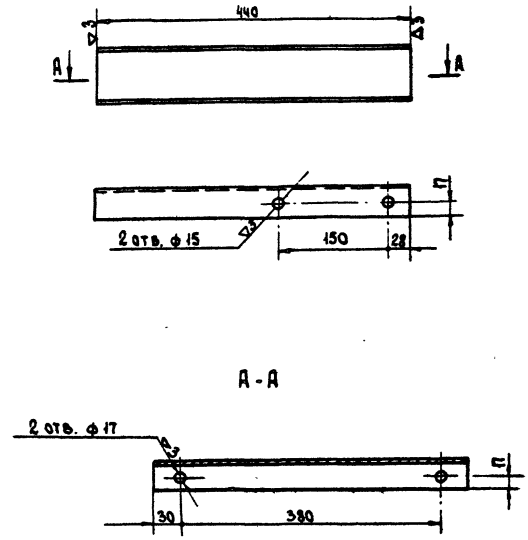

Изм.	Лист	N докум.	Подп.	Дата
Разраб.		Гомыгина		
Пров.		Антипов		
Рук. гр.		Алексеенкова		
Гл. спец.		Иванов		

СМ-02.13

Швеллер

Лит.	Масса	Масштаб
Р.М.	3.1 кг.	1:5
Лист 11	Листов 49	

Швеллер 8 ГОСТ 8240-72 / ст.3 ГОСТ 535-58.

Гипросельхозпром г. Владимир 1972 г.

Копировал Балабаева Формат А4

Типовые проекты 704-1-102, 704-1-103, 704-1-104 Альбом IV

СМ-02.11

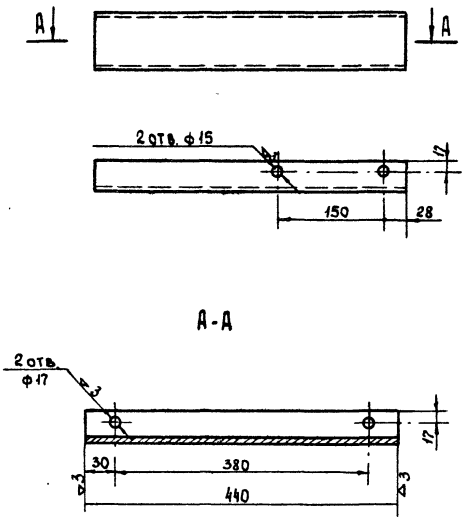

Изм.	Лист.	N докум.	Подп.	Дата
Разраб.		Гомыгина		
Пров.		Антипов		
Рук. гр.		Алексеенкова		
Гл. спец.		Иванов		

СМ-02.11

Швеллер

Лит.	Масса	Масштаб
Р.М.	3.1 кг.	1:5
Лист 10	Листов 49	

Швеллер 8 ГОСТ 8240-72 / ст.3 ГОСТ 535-58

Гипросельхозпром г. Владимир 1972 г.

Копировал Балабаева Формат А4

Типовые проекты 704-1-102, 704-1-103, 704-1-104 Альбом IV

СМ-02.10

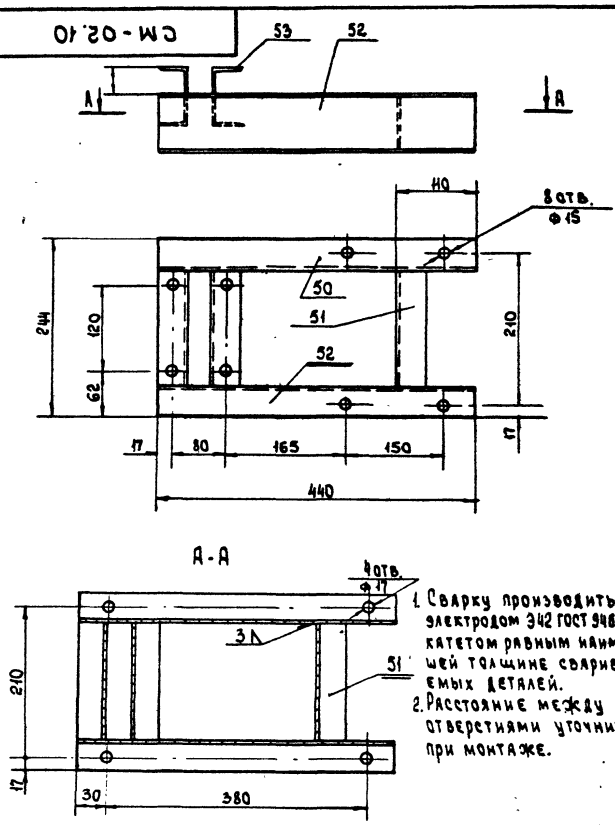

1. Сварку производить электродом Э42 ГОСТ 9467-60 катетом равным наименьшей толщине свариваемых деталей.
2. Расстояние между отверстиями уточнить при монтаже.

Изм.	Лист	N докум.	Подп.	Дата
Разраб.		Гомыгина		
Пров.		Антипов		
Рук. гр.		Алексеенкова		
Гл. спец.		Иванов		

СМ-02.10

Рама.

Лит.	Масса	Масштаб
Р.М.	9.6 кг.	1:5
Лист 9	Листов 49	

Гипросельхозпром г. Владимир 1972 г.

Копировал Балабаева Формат А4

СМ-02.03

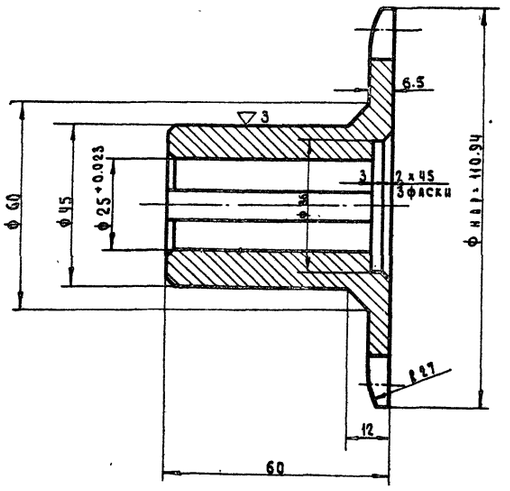

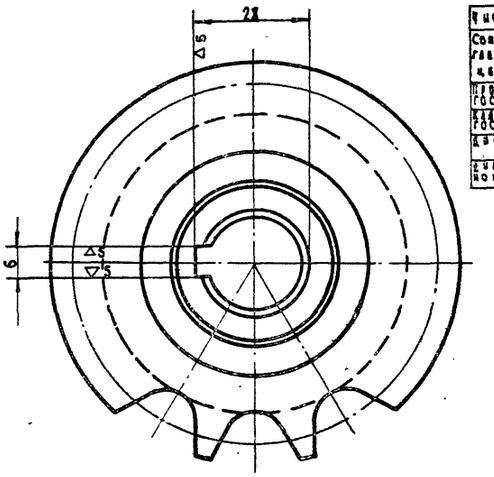

Число зубьев		Z	12
Сопрягаемая цепь	Шаг	t	25.4
	Диаметр ролика	l	16
Профиль зуба по ГОСТ 591-69		—	без сведения
Класс точности по ГОСТ 591-69		—	3
Диаметр окружности впадин		li	81.98
Диаметр делительной окружности		dд	98.14

Изм.	Лист	№ докум.	Подп.	Дата
Разраб.	Гомыгина			
Пров.	Антипов			
Рук. гр.	Алексеенкова			
Гл. спец.	Иванов			

СМ-02.03

Полумуфта эл. двигателя.

Лит.	Масса	Масшт.
р.ч	0.62 кг	1:1

Лист 14 Листов 49

Круг 120 ГОСТ 2590-71
ст. 5 ГОСТ 535-58

Гипросельхозпром г. Владимир 1972 г.

Копировал Фиватова Формат 12

Тип. проекты 704-1-102, 704-1-103 704-1-104 Ал. IV

Инв. № подл. | Подп. и дата | Взам. инв. № | Инв. № дубл. | Подп. и дата

СМ-02.02

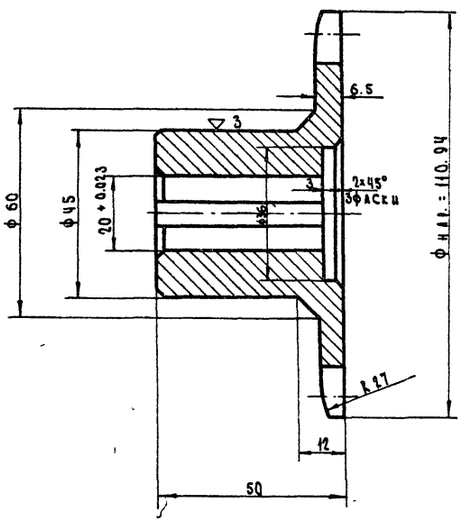

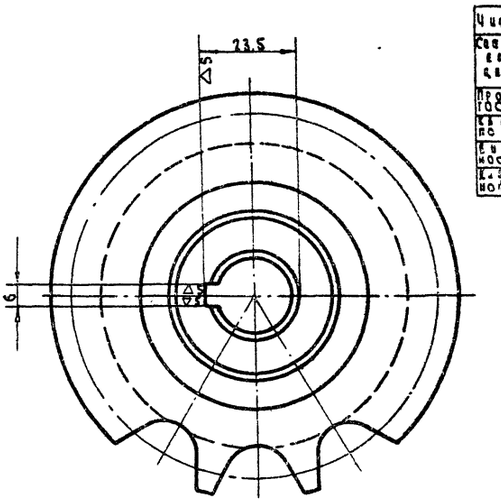

Число зубьев		Z	12
Сопрягаемая цепь	Шаг	t	25.4
	Диаметр ролика	l	16
Профиль зуба по ГОСТ 591-69		—	без сведения
Класс точности по ГОСТ 591-69		—	3
Диаметр окружности впадин		li	81.98
Диаметр делительной окружности		dд	98.14

Изм.	Лист	№ докум.	Подп.	Дата
Разраб.	Гомыгина			
Пров.	Антипов			
Рук. гр.	Алексеенкова			
Гл. спец.	Иванов			

СМ-02.02

Полумуфта насоса

Лит.	Масса	Масшт.
р.ч	0.62	1:1

Лист 13 Листов 49

Круг 120 ГОСТ 2590-71
ст. 5 ГОСТ 535-58

Гипросельхозпром г. Владимир 1972 г.

Типовые проекты 704-1-102, 704-1-103, 704-1-104. Альбом IV

Инв. № подл. | Подп. и дата | Взам. инв. № | Инв. № дубл. | Подп. и дата

Тип. проекты 704-1-102, 704-1-103, 704-1-104 Ал. IV

СМ-03.03

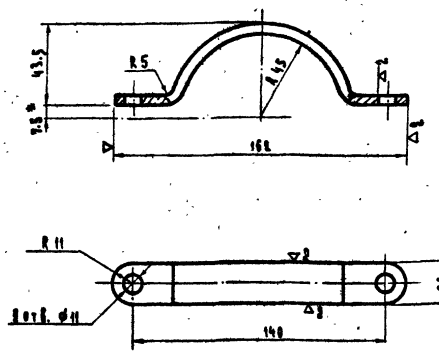

1. Длина заготовки $l = 200$ мм.
2. * Размер для справок

Изм.	Лист	№ докум.	Подп.	Дата
Разраб.		Гомыгина		
Пров.		Антипов		
Рук. гр.		Алексеенкова		
Гл. спец.		Иванов		

СМ-03.03

Полухомут

Лит.	Масса	Масштаб
р.ч.	0,208 кг	1:2

Лист 18 Листов 49

Лист 6 ГОСТ 5681-57 / Ст. 3. ГОСТ 500-58

Гипросельхозпром г. Владимир 1972 г.

Копировал Торопова Формат 11

Тип. проекты 704-1-102, 704-1-103, 704-1-104 Ал. IV

СМ-03.01

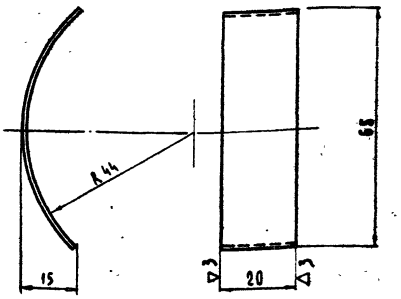

Изм.	Лист	№ докум.	Подп.	Дата
Разраб.		Гомыгина		
Пров.		Антипов		
Рук. гр.		Алексеенкова		
Гл. спец.		Иванов		

СМ-03.01

Защитная скоба.

Лит.	Масса	Масштаб
р.ч.	0,012 кг	1:1

Лист 17 Листов 49

Лист В20 ГОСТ 3680-57 / Ст. 3 ГОСТ-500-58

Гипросельхозпром г. Владимир 1972 г.

Копировал Торопова Формат 11

Типовые проекты 704-1-102, 704-1-103, 704-1-104. Альбом IV

СМ-03.02

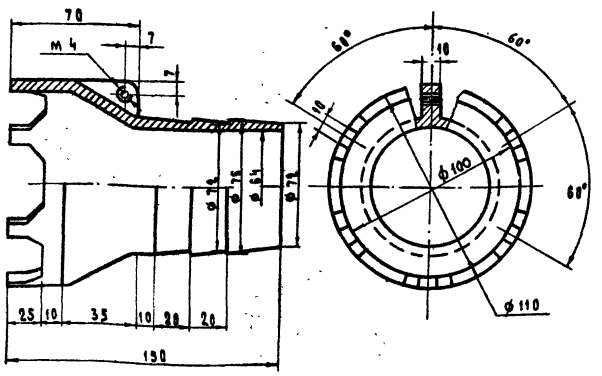

Изм.	Лист	№ докум.	Подп.	Дата
Разраб.		Гомыгина		
Пров.		Антипов		
Рук. гр.		Алексеенкова		
Гл. спец.		Иванов		

СМ-03.02

Наконечник

Лит.	Масса	Масштаб
р.ч.	0,3 кг	1:2

Лист 16 Листов 49

АЛ8 ГОСТ 2685-63

Гипросельхозпром. г. Владимир 1972 г.

Копировал Торопова Формат 11

Тип. проекты 704-1-102, 704-1-103, 704-1-104 Ал. IV

СМ-0,3.00

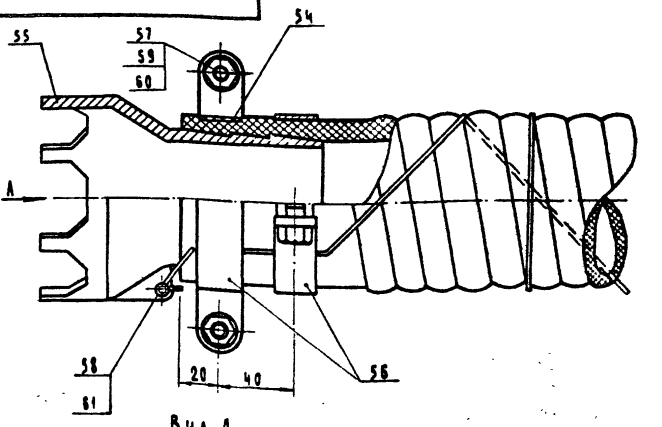

Вид А

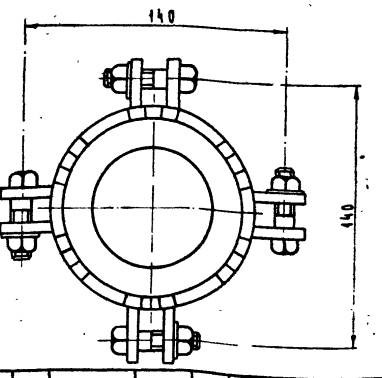

Изм.	Лист	№ докум.	Подп.	Дата
Разраб.		Гомыгина		
Пров.		Антипов		
Рук. гр.		Алексеенкова		
Гл. спец.		Иванов		

СМ-03.00

Наконечник к шлангу.

Лит.	Масса	Масштаб
р.ч.	~1,4 кг	1:2

Лист 15 Листов 49

Гипросельхозпром г. Владимир 1972 г.

Копировал Торопова Формат 11

Типовые проекты 704-1-102, 704-1-103, 704-1-104 Альбом IV

СМ-04.04

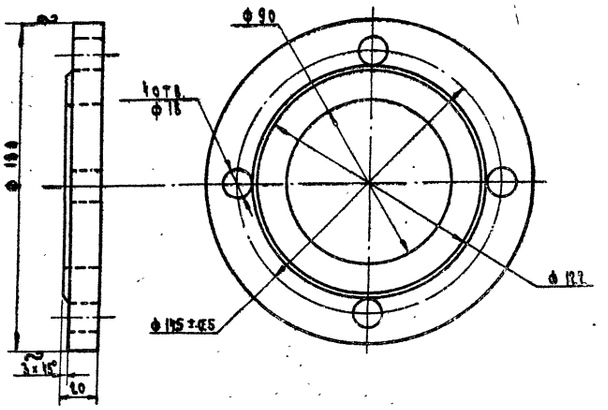

Изм.	Лист	N докум.	Подп.	Дата
Разраб.		Гомыгина		
Пров.		Антипов		
Рук.гр.		Алексеенкова		
Гл.спец.		Иванов		

Фланец.

Лит.	Масса	Масштаб
РЧ	2,54кг	1:2
Лист 22	Листов 49	

Круг 180 ГОСТ 2590-71 / ст.3 ГОСТ 535-58

Гипросельхозпром г. Владимир 1972г.

Копировал: Кочергина Формат II

Типовые проекты 704-1-102, 704-1-103, 704-1-104 Альбом IV

СМ-04.02

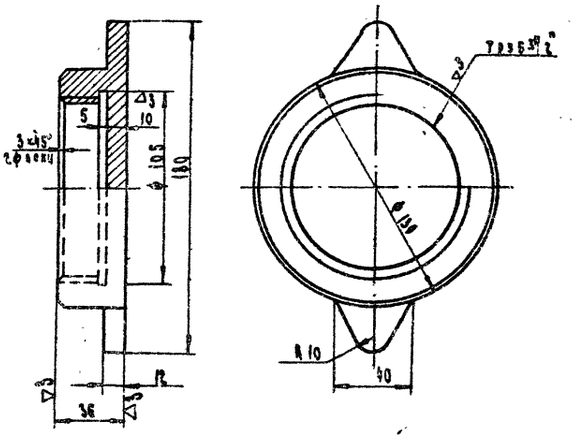

1. Литейные радиусы выполнить R 5.0мм.

Изм.	Лист	N докум.	Подп.	Дата
Разраб.		Гомыгина		
Пров.		Антипов		
Рук.гр.		Алексеенкова		
Гл.спец.		Иванов		

Колпак.

Лит.	Масса	Масштаб
РЧ	1,8кг	1:2
Лист 21	Листов 49	

Сталь 15 Л ГОСТ 977-65

Гипросельхозпром г. Владимир 1972г.

Копировал: Кочергина Формат II

Типовые проекты 704-1-102, 704-1-103, 704-1-104 Альбом IV

СМ-04.01

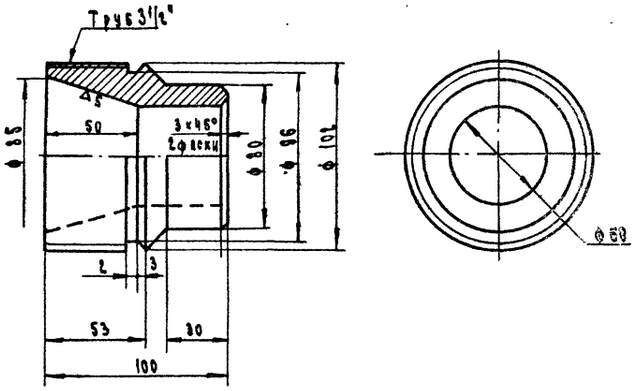

Изм.	Лист	N докум.	Подп.	Дата
Разраб.		Гомыгина		
Пров.		Антипов		
Рук.гр.		Алексеенкова		
Гл.спец.		Иванов		

Втулка.

Лит.	Масса	Масштаб
РЧ	2,7кг.	1:2
Лист 20	Листов 49	

Круг 110 ГОСТ 2590-71 / ст.3 ГОСТ 535-58

Гипросельхозпром г. Владимир 1972г.

Копировал: Кочергина Формат II

Типовые проекты 704-1-102, 704-1-103, 704-1-104 Альбом IV

СМ-04.00

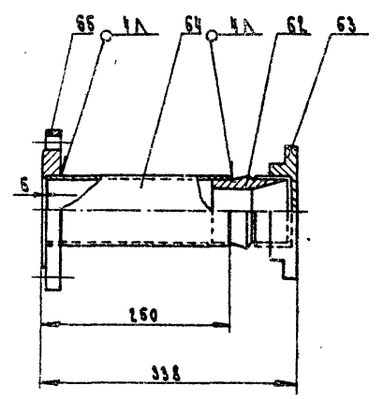

1. Сварку производить электродом Э42 ГОСТ 9467-60.
2. Места сварки зачистить и прошпатлевать.

Изм.	Лист	N докум.	Подп.	Дата
Разраб.		Гомыгина		
Пров.		Антипов		
Рук.гр.		Алексеенкова		
Гл.спец.		Иванов		

Отвод.

Лит.	Масса	Масштаб
РЧ	9,04кг	1:5
Лист 19	Листов 49	

Гипросельхозпром г. Владимир 1972г.

Копировал: Кочергина Формат II

СМ-06.02

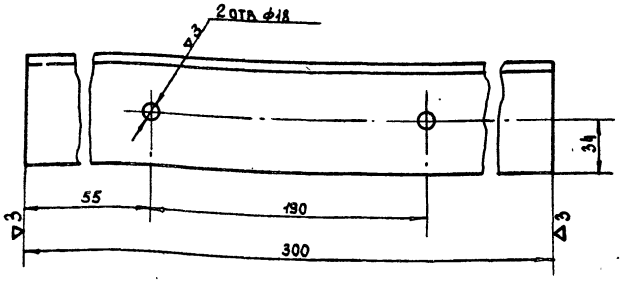

Изм.	Лист	N докум.	Подп.	Дата
Разраб.		Гомыгина		
Пров.		Антипов		
Рук. гр.		Алексеенкова		
Гл. спец.		Иванов		

СМ-06.02

Угольник.

Лит.	Масса	Масштаб
Р4	1.75кг.	1:2

Лист 26 | Листов 49

Угол. равнобок 75×75×5 ГОСТ 8509-72 / ст 3. ГОСТ 535-58

Гипросельхозпром г. Владимир 1972г.

Копировал. Балабаева. Формат 11.

Тип. проекты 704-1-102, 704-1-103, 704-1-104 Ал. IV

Инв. № подл. | Подп. и дата | Взам. инв. № | Инв. № дубл. | Подп. и дата

СМ-06.00

11

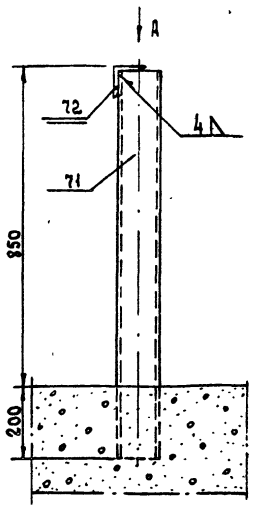

Вид А
М 1:10

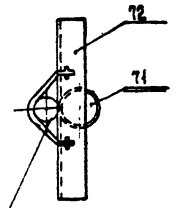

Узел крепления трубопровода воздухоотделителя к опоре показан условно.

1. Сварку производить электродом Э-42 ГОСТ 9467-60
2. Места сварки зачистить и зашпатлевать.

СМ-06.00

Опора под воздухоотделитель.

Лит.	Масса	Масштаб
Р4	10.55	1:10

Лист 25 | Листов 49

Гипросельхозпром г. Владимир 1972г.

Копировал. Балабаева. Формат 11.

Тип. проекты 704-1-102, 704-1-103, 704-1-104 Ал. IV

Инв. № подл. | Подп. и дата | Взам. инв. № | Инв. № дубл. | Подп. и дата

СМ-05.04

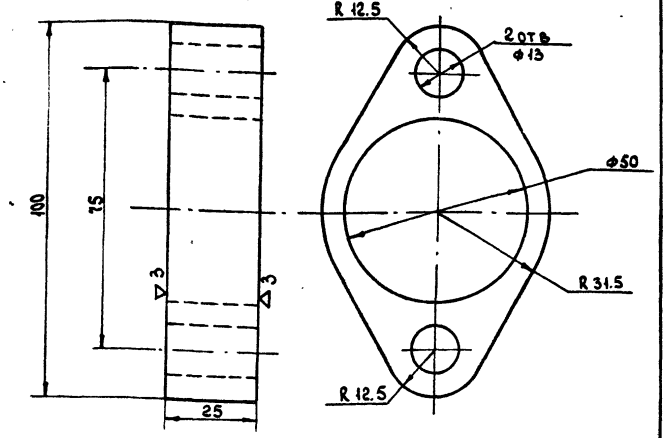

СМ-05.04.

Фланец.

Лит.	Масса	Масштаб
Р4	~0.2кг.	1:1

Лист 24 | Листов 49

Круг 110 ГОСТ 2590-71 / Ст.3 ГОСТ 535-58.

Гипросельхозпром, г. Владимир. 1972г.

Копировал. Балабаева Формат 11

Типовые проекты 704-1-102, 704-1-103, 704-1-104 Альбом IV

Инв. № подл. | Подп. и дата | Взам. инв. № | Инв. № дубл. | Подп. и дата

СМ-05.00

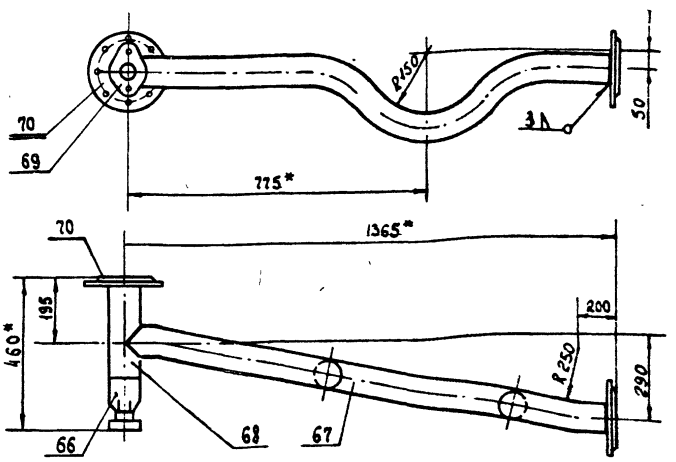

1. Сварку производить электродом Э-42 ГОСТ 9467-60
2. Места сварки зачистить и зашпатлевать.
3* Размеры для справок.

СМ-05.00

Отвод.

Лит.	Масса	Масштаб
Р4	18.64	1:10

Лист 23 | Листов 49

Гипросельхозпром г. Владимир 1972г.

Копировал. Балабаева. Формат 11.

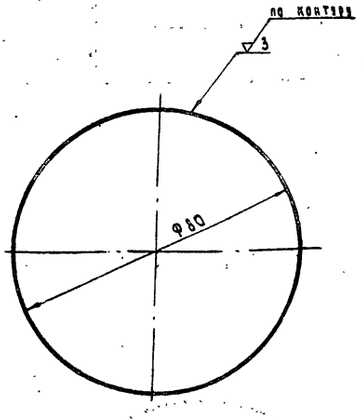

СМ-08.01

Изм.	Лист	№ докум.	Подп.	Дата
Разраб.		Ромыгина		
Пров.		Антипов		
Рук. гр.		Алексеенкова		
Гл. спец.		Иванов		

Пластина.

Лит.	Масса	Масштаб
Р.М.	0.31 кг.	1:1
Лист 30	Листов 49	

Лист 8 ГОСТ 5681-57 / ст. 3 ГОСТ 500-58

Гипросельхозпром г. Владимир 1972 г.

Копировал: Кротова Формат II

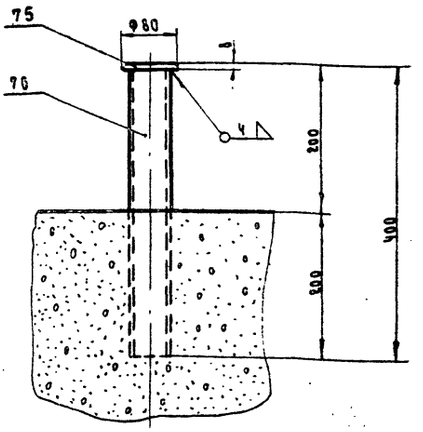

1. Сварку производить электродом Э-42 ГОСТ 9467-60
2. Место сварки зачистить и зашпатевать

СМ-08.00

Изм.	Лист	№ докум.	Подп.	Дата
Разраб.		Ромыгина		
Пров.		Антипов		
Рук. гр.		Алексеенкова		
Гл. спец.		Иванов		

Опора.

Лит.	Масса	Масштаб
Р.М.	2.3	1:5
Лист 29	Листов 49	

Гипросельхозпром г. Владимир 1972 г.

Копировал: Кротова Формат II

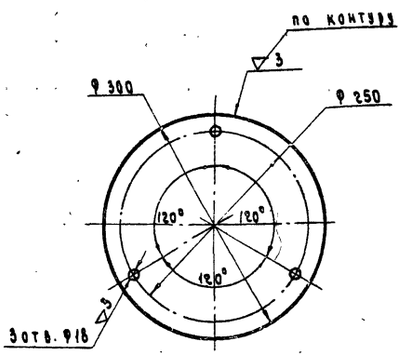

СМ-07.01

Изм.	Лист	№ докум.	Подп.	Дата
Разраб.		Ромыгина		
Пров.		Антипов		
Рук. гр.		Алексеенкова		
Гл. спец.		Иванов		

Пластина.

Лит.	Масса	Масштаб
Р.М.	4.4 кг.	1:5
Лист 28	Листов 49	

Лист 8 ГОСТ 5681-57 / ст. 3 ГОСТ 500-58

Гипросельхозпром г. Владимир 1972 г.

Копировал Кротова Формат II

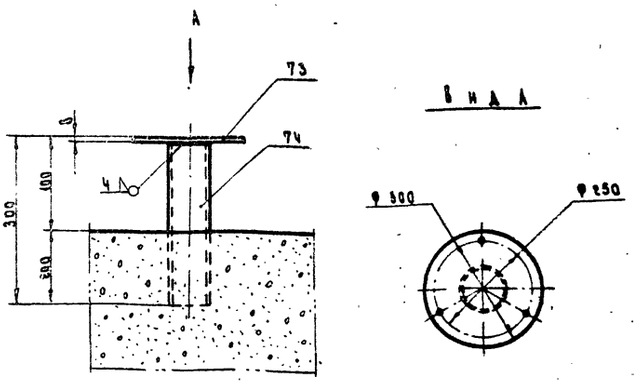

1. Сварку производить электродом Э-42. ГОСТ 9467-60.
2. Места сварки зачистить и зашпатевать.

СМ-07.00

Изм.	Лист	№ докум.	Подп.	Дата
Разраб.		Ромыгина		
Пров.		Антипов		
Рук. гр.		Алексеенкова		
Гл. спец.		Иванов		

Опора под счетчик.

Лит.	Масса	Масштаб
74	6.9 кг.	1:10
Лист 27	Листов 49	

Гипросельхозпром г. Владимир 1972 г.

Копировал Кротова Формат II

СМ-09.05

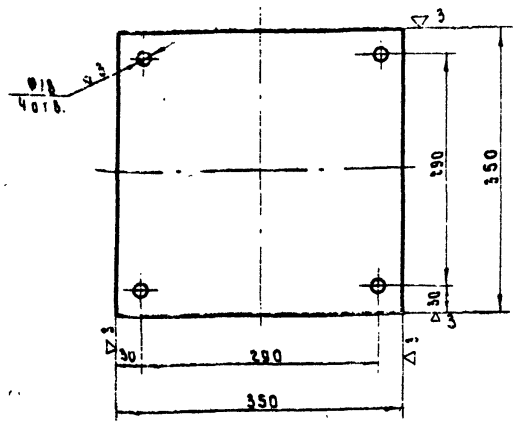

Типовые проекты 704-1-102, 704-1-103, 704-1-104 Альбом IV

Изм.	Лист	№ докум.	Подп.	Дата
Разраб.	Романина			
Пров.	Антипов			
Рук. гр.	Алексеенкова			
Гл. спец.	Иванов			

СМ-09.05

Опорный лист.

Лит.	Масса	Масштаб
	9.6 кг.	1:5

Лист 39 Листов 49

Лист 10 ГОСТ 5681-57
ст.3 ГОСТ 500-58

Гипросельхозпром
г. Владимир 1972 г.

Копировал Кротова Формат II

СМ-09.02

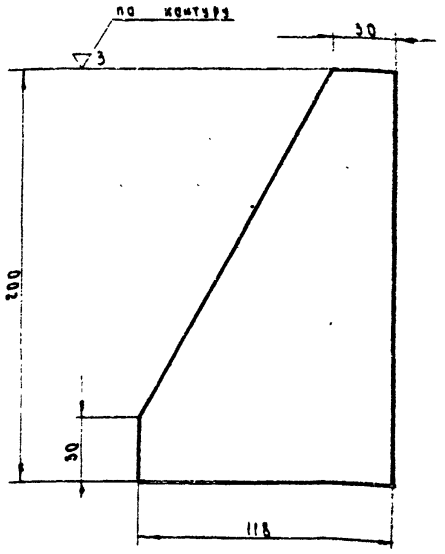

Тип. проекты 704-1-102, 704-1-103, 704-1-104 Ал. IV

Изм.	Лист	№ докум.	Подп.	Дата
Разраб.	Романина			
Пров.	Антипов			
Рук. гр.	Алексеенкова			
Гл. спец.	Иванов			

СМ-09.02

Косынка.

Лит.	Масса	Масштаб
	1.9 кг.	1:2

Лист 33 Листов 49

Лист 10 ГОСТ 5681-57
ст. 3 ГОСТ 500-58

Гипросельхозпром
г. Владимир 1972 г.

Копировал Кротова Формат II

СМ-09.01

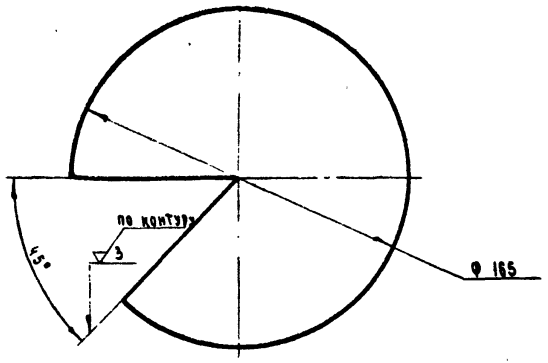

1. Чертеж колпачка выполнен в развернутом виде.

Типовые проекты 704-1-102, 704-1-103, 704-1-104 Альбом IV

Изм.	Лист	№ докум.	Подп.	Дата
Разраб.	Романина			
Пров.	Антипов			
Рук. гр.	Алексеенкова			
Гл. спец.	Иванов			

СМ-09.01

Колпачек.

Лит.	Масса	Масштаб
Рм	0.49 кг.	1:2

Лист 32 Листов 49

Лист 3 ГОСТ 3880-57
ст.3 ГОСТ 500-58

Гипросельхозпром
г. Владимир 1972 г.

СМ-09.00

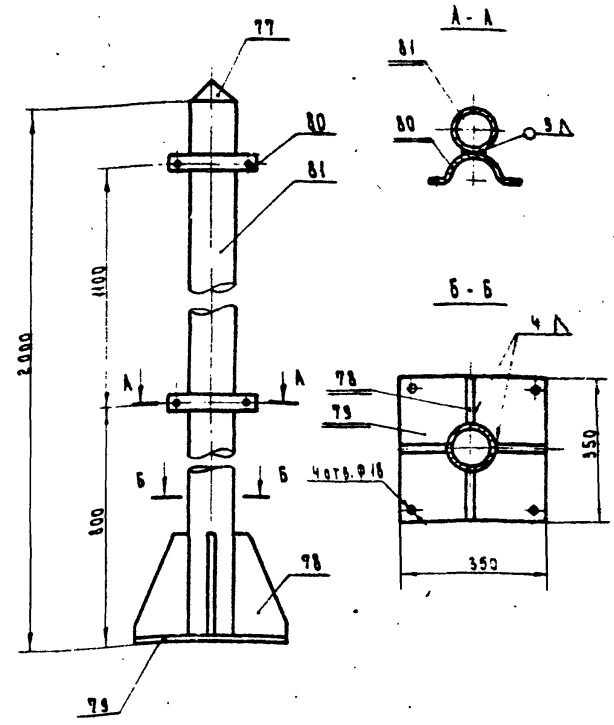

1. Сварку производить электродом Э-42 ГОСТ 9467-60
2. Места сварки зачистить и прошлаковать

Тип. проекты 704-1-102, 704-1-103, 704-1-104 Ал. IV

Изм.	Лист	№ докум.	Подп.	Дата
Разраб.	Романина			
Пров.	Антипов			
Рук. гр.	Алексеенкова			
Гл. спец.	Иванов			

СМ-09.00

Опора глаголя.

Лит.	Масса	Масштаб
	37.4 кг.	1:10

Гипросельхозпром
г. Владимир 1972 г.

СМ-00.03

Тип. проекты 704-1-102, 704-1-103, 704-1-104 Ал. IV

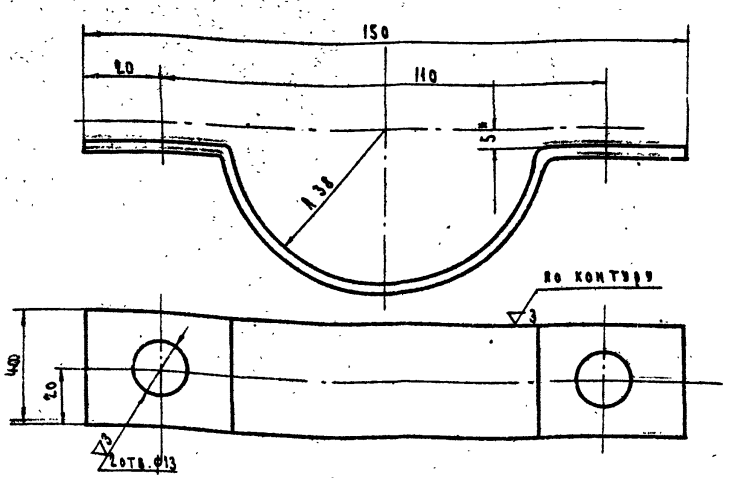

1. Длина заготовки ℓ = 190
2. *Размер для справок

Изм.	Лист	N докум.	Подп.	Дата	СМ-00.03			
Разраб.		Гомыгина			Полухомут	Лит.	Масса	Масшт.
Пров.		Антипов				р.ч.	0.18кг	1:1
Рук. гр.		Алексеенкова				Лист 38	Листов 49	
Гл. спец.		Иванов			Лист 3 ГОСТ 5681-57 / ст. 3 ГОСТ 500-58	Гипросельхозпром г. Владимир 1972г		

Копировал: Дегтяренко Формат 11

СМ-11.00

14

Тип. проекты 704-1-102, 704-1-103, 704-1-104 Ал. IV

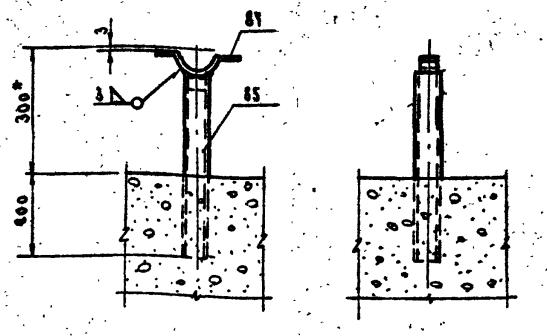

1. Сварку производить электродом Э-42 ГОСТ 9467-60
2. Места сварки зачистить и прошпатлевать
3. *Размер для справок

Изм.	Лист	N докум.	Подп.	Дата	СМ-11.00			
Разраб.		Гомыгина			Опора	Лит.	Масса	Масшт.
Пров.		Антипов				р.ч.	2.4кг	1:10
Рук. гр.		Алексеенкова				Лист 37	Листов 49	
Гл. спец.		Иванов				Гипросельхозпром г. Владимир 1972г		

Копировал: Дегтяренко Формат 11

СМ-00.02

Типовые проекты 704-1-102; 704-1-103; 704-1-104 Альбом IV

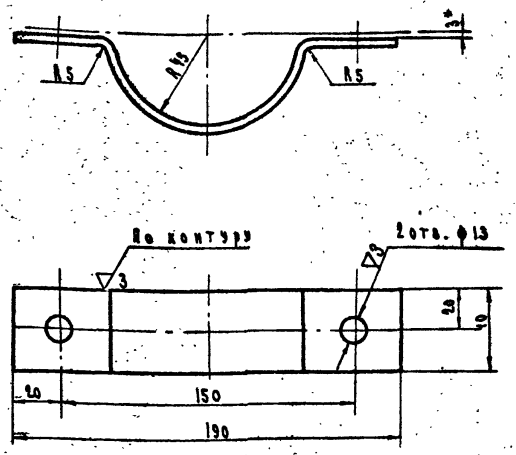

1. Длина заготовки - 247мм
2. *Размер для справок

Изм.	Лист	N докум.	Подп.	Дата	СМ-00.02			
Разраб.		Гомыгина			Полухомут	Лит.	Масса	Масшт.
Пров.		Антипов				р.ч.	0.23	1:2
Рук. гр.		Алексеенкова				Лист 36	Листов 49	
Гл. спец.		Иванов			Лист 3 ГОСТ 5681-57 / ст. 3 ГОСТ 500-58	Гипросельхозпром г. Владимир 1972г		

Копировал: Дегтяренко Формат 11

СМ-10.00

Тип. проекты 704-1-102, 704-1-103, 704-1-104 Ал. IV

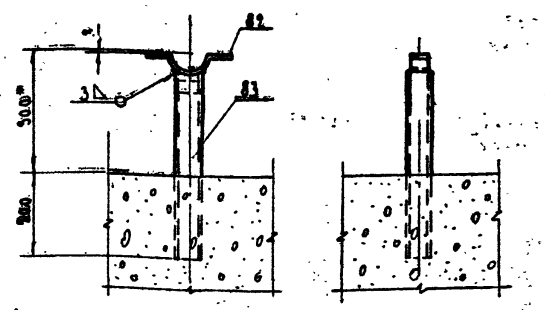

1. Сварку производить электродом Э-42 ГОСТ 9467-60
2. Места сварки зачистить и прошпатлевать
3. *Размер для справок

Изм.	Лист	N докум.	Подп.	Дата	СМ-10.00			
Разраб.		Гомыгина			Опора	Лит.	Масса	Масшт.
Пров.		Антипов				р.ч.	2.45	1:10
Рук. гр.		Алексеенкова				Лист 35	Листов 49	
Гл. спец.		Иванов				Гипросельхозпром г. Владимир 1972г		

12737-04 14 Копировал: Дегтяренко Формат 11

СМ-13.02.

Δ3(Δ)

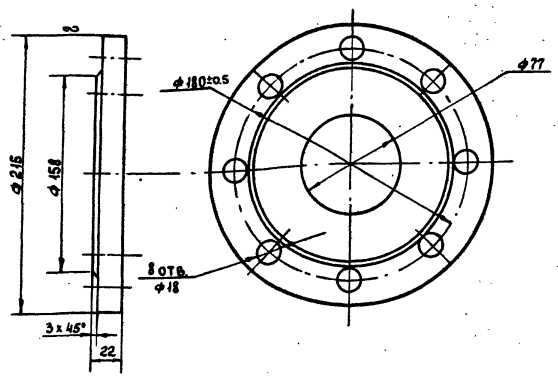

Изм	Лист	N докум.	Подп.	Дата
Разраб.		Гомыгина		
Пров.		Антипов		
Рук.гр.		Алексеенкова		
Гл.спец.		Иванов		

СМ-13.02

Фланец.

Лит.	Масса	Масштаб
Р.Ч.	4,88	1:2

Лист 42 | Листов 49

Круг 220 ГОСТ 2590-71 / ст.3 ГОСТ 535-58

Гипросельхозпром г. Владимир 1972г.

Копировал. Балабаева. Формат 11.

Тип. проекты 704-1-102, 704-1-103, 704-1-104 Ал. IV

Инв. N подл. | Подп. и дата | Взам. инв. N | Инв. N дубл. | Подп. и дата

СМ-13.00

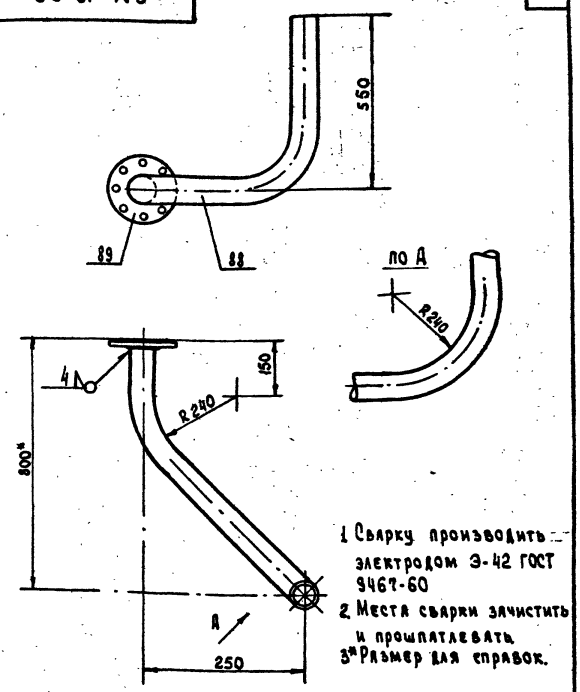

1. Сварку производить электродом Э-42 ГОСТ 9467-60
2. Места сварки зачистить и прошпатлевать
3* Размер для справок.

Изм	Лист	N докум.	Подп.	Дата
Разраб.		Гомыгина		
Пров.		Антипов		
Рук.гр.		Алексеенкова		
Гл.спец.		Иванов		

СМ-13.00

Патрубок.

Лит.	Масса	Масштаб
Р.Ч.	12,88кг	1:10

Лист 41 | Листов 49

Гипросельхозпром г. Владимир 1972г.

Копировал. Балабаева. Формат 11.

Тип. пр. 704-1-102, 704-1-103, 104-1-104 Ал. IV

Инв. N подл. | Подп. и дата | Взам. инв. N | Инв. N дубл. | Подп. и дата

СМ-12.02

Δ3(Δ)

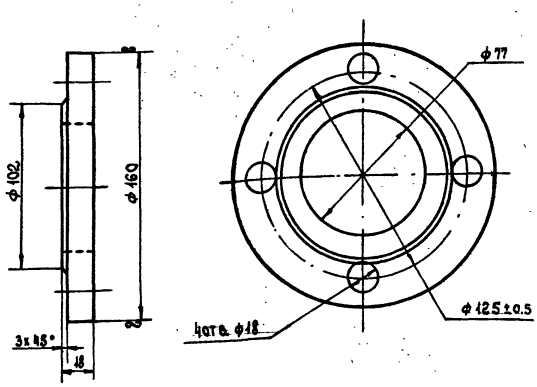

Изм	Лист	N докум.	Подп.	Дата
Разраб.		Гомыгина		
Пров.		Антипов		
Рук.гр.		Алексеенкова		
Гл.спец.		Иванов		

СМ-12.02.

Фланец.

Лит.	Масса	Масштаб
Р.Ч.	1.8кг.	1:2

Лист 40 | Листов 49

Круг 160 ГОСТ 2590-71 / ст3 ГОСТ 535-58.

Гипросельхозпром. г. Владимир 1972г.

Копировал. Балабаева. Формат 11.

Типовые проекты 704-1-102, 704-1-103, 704-1-104. Альбом IV.

Инв. N подл. | Подп. и дата | Взам. инв. N | Инв. N дубл. | Подп. и дата

СМ-12.00

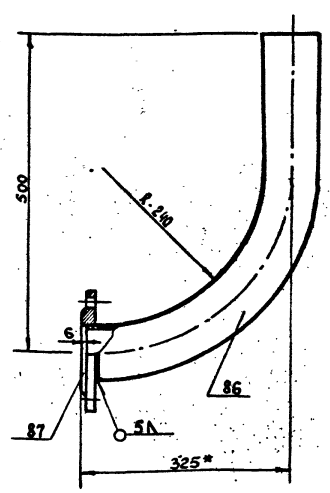

1. Сварку производить электродом Э-42 ГОСТ 9467-60
2. Места сварки зачистить и прошпатлевать
3* Размер для справок.

Изм	Лист	N докум.	Подп.	Дата
Разраб.		Гомыгина		
Пров.		Антипов		
Рук.гр.		Алексеенкова		
Гл.спец.		Иванов		

СМ-12.00.

Патрубок.

Лит.	Масса	Масштаб
Р.Ч.	6.35	1:5

Лист 39 | Листов 49

Гипросельхозпром г. Владимир 1972г.

Тип. проекты 704-1-102, 704-1-103, 704-1-104 Ал. IV

Инв. N подл. | Подп. и дата | Взам. инв. N | Инв. N дубл. | Подп. и дата

СМ-00.01

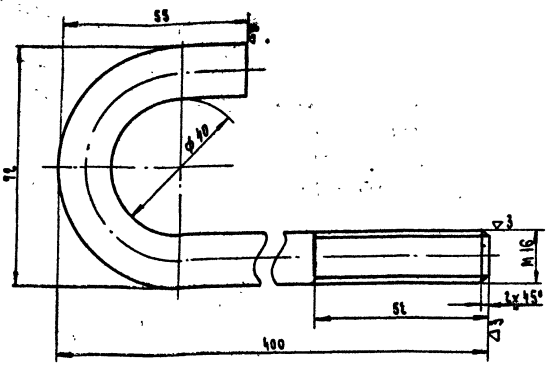

Длина развертки l= 470 мм.

Изм	Лист	N докум.	Подп.	Дата	СМ - 00.01	Лит.	Масса	Масштаб
Разраб.		Гомыгина			Болт анкерный.	р.ч.	0.732 кг	1:1
Пров.		Антипов				Лист 46	Листов 49	
Рук. гр.		Алексеенков			Круг 16 ГОСТ 2590-71 / ст.3 ГОСТ 535-88	Гипросельхозпром г. Владимир 1972 г.		
Гл. спец.		Иванов						

Копировал: Торопова Формат 11

СМ-16.00

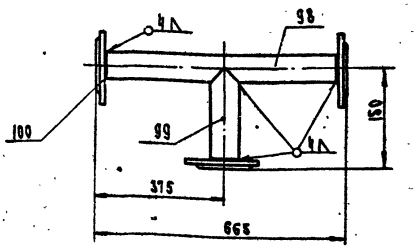

1. Сварку производить электродом Э-42 ГОСТ 9467-60.
2. Места сварки зачистить и прошпатлевать.

Изм	Лист	N докум.	Подп.	Дата	СМ - 16.00.	Лит.	Масса	Масштаб
Разраб.		Гомыгина			Тройник.	р.ч.	13.82	1:10
Пров.		Антипов				Лист 45	Листов 49	
Рук. гр.		Алексеенков				Гипросельхозпром г. Владимир 1972 г.		
Гл. спец.		Иванов						

Копировал: Торопова Формат 11

СМ-15.00

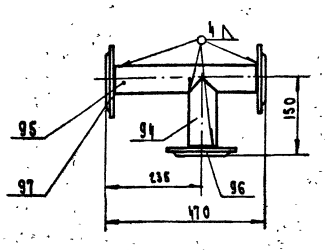

1. Сварку производить электродом Э-42 ГОСТ 9467-60.
2. Места сварки зачистить и прошпатлевать.

Изм	Лист	N докум.	Подп.	Дата	СМ - 15.00	Лит.	Масса	Масштаб
Разраб.		Гомыгина			Тройник.	р.ч.	14.61 кг	1:10
Пров.		Антипов				Лист 44	Листов 49	
Рук. гр.		Алексеенков				Гипросельхозпром г. Владимир 1972 г.		
Гл. спец.		Иванов						

Копировал: Торопова Формат 11

СМ-14.00

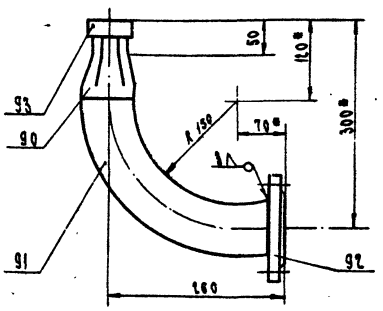

1. Сварку производить электродом Э-42 ГОСТ 9467-60.
2. Места сварки зачистить и прошпатлевать.
3. * Размеры для справок.

Изм	Лист	N докум.	Подп.	Дата	СМ - 14.00.	Лит.	Масса	Масштаб
Разраб.		Гомыгина			Патрубок.	р.ч.	5.6 кг	1:5
Пров.		Антипов				Лист 43	Листов 49	
Рук. гр.		Алексеенков				Гипросельхозпром г. Владимир 1972 г.		
Гл. спец.		Иванов						

Копировал: Торопова Формат 11

СМ-00.04

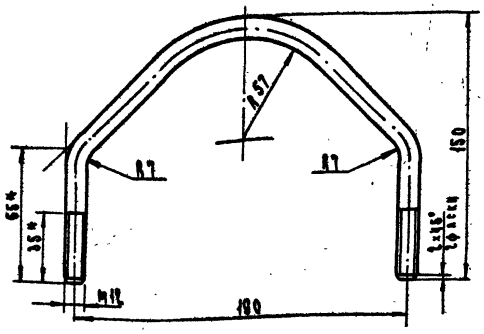

Длина заготовки l=480мм

Изм.	Лист	N докум.	Подп.	Дата	СМ-00.04		
Разраб.		Гомыгина			Хомут	Лит.	Масса 0.4кг.	Масштаб 1:2
Пров.		Антипов				Лист 49	Листов 49
Рук.гр.		Алексеенков			Круг 14 ГОСТ 2590-71 / ст3 ГОСТ 535-58	Гипросельхозпром г. Владимир 1972 г.	
Гл.спец.		Иванов					

Копировал: Кочергина Формат 11

СМ-17.01

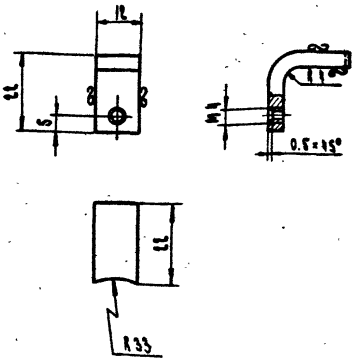

Длина заготовки l=37.42мм.

Изм.	Лист	N докум.	Подп.	Дата	СМ-17.01		
Разраб.		Гомыгина			Лапа.	Лит.	Масса 0.018кг	Масштаб 1:1
Пров.		Антипов				Лист 48	Листов 49
Рук.гр.		Алексеенков			Полоса 4×12 ГОСТ 103-57 / ст.2 ГОСТ 535-58	Гипросельхозпром г. Владимир 1972 г.	
Гл.спец.		Иванов					

Копировал: Кочергина Формат 11

СМ-17.00

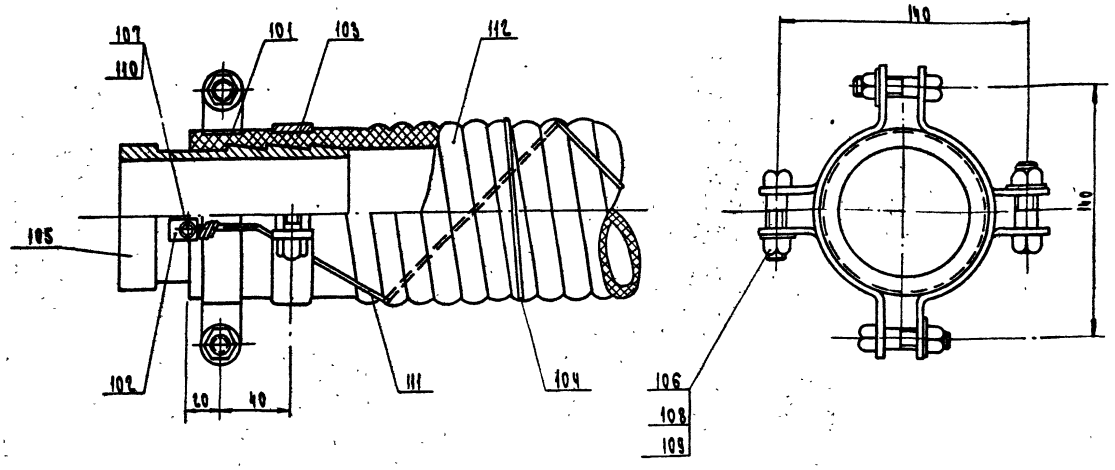

Примечание:

Медную проволоку (поз. 111) для отвода статистического электричества намотать спиральное шагом 400мм.

Изм.	Лист	N докум.	Подп.	Дата	СМ-17.00		
Разраб.		Гомыгина			Устройство присоединения шланга.	Лит.	Масса ~13.4кг	Масштаб 1:2
Пров.		Антипов				Лист 47	Листов 49
Рук.гр.		Алексеенков				Гипросельхозпром г. Владимир 1972 г.	
Гл.спец.		Иванов					

12797-04

Копировал Кочергина Формат 12

Тип. пр. 704-1-102, 704-1-103, 704-1-104 Ал. IV

Формат	Зона	Поз.	Обозначение	Наименование	Кол.	Примечание
			СМ-01.00	Сборочная единица		
				Детали		
11		35	СМ-01.01	Ерш.	1	
11		36	СМ-01.02	Труба L=3500	1	
11		37	СМ-01.03	Фланец.	1	
			СМ-02.00	Сборочный чертеж		
				Сборочные единицы		
11		38	СМ-02.10	Рама.	1	
				Детали.		
11		39	СМ-02.01	Болт анкерный.	4	
12		40	СМ-02.02	Полумуфта насоса.	1	
12		41	СМ-02.03	Полумуфта эл. двигателя.	1	
11		42	СМ-02.04	Шайба косая.	12	
				Стандартные изделия.		
		43		Болт М12×70 ГОСТ 7798-70	8	
		44		Гайка М16 ГОСТ 5915-70	8	
		45		Гайка М12 ГОСТ 5915-70	8	
		46		Цепь втулочно-роликовая однорядная t=25.4 Z=12 ГОСТ 13568-68.	1	

Инв. № подл. | Подп. и дата | Взам. инв. № | Инв. № дубл. | Подп. и дата

Изм. | Лист | № докум. | Подп. | Дата

СМ-00.00 Лист 3

Копировал: Кочергина Формат 11

Тип. пр. 704-1-102, 704-1-103, 704-1-104 Ал. IV

Формат	Зона	Поз.	Обозначение	Наименование	Кол.	Примечание
		47		Шайба пружинная 12 ГОСТ 6402-70.	8	
				Прочие изделия.		
		48		Насос Р3-7.5	1	гот. изд.
		49		Электродвигатель АО-42-4: N=2.8; n=1420	1	гот. изд.
			СМ-02.10	Сборочная единица.		
				Детали.		
11		50	СМ-02.11	Швеллер.	1	
5.4		51	СМ-02.12	Швеллер l=164		
				Швеллер 8 ГОСТ 8240-72 / ст.3 ГОСТ 535-58	1	1.13 кг.
11		52	СМ-02.13	Швеллер.	1	
11		53	СМ-02.14	Швеллер.	2	
			СМ-03.00	Сборочная единица.		
				Детали.		
11		54	СМ-03.01	Защитная скоба.	4	
11		55	СМ-03.02	Наконечник.	1	
11		56	СМ-03.03	Полухомут.	4	
				Стандартные изделия.		
		57		Болт М10×40 ГОСТ 7795-70	4	

Инв. № подл. | Подп. и дата | Взам. инв. № | Инв. № дубл. | Подп. и дата

Изм. | Лист | № докум. | Подп. | Дата

СМ-00.00 Лист 4

Копировал: Кочергина Формат 11

Типовые проекты 704-1-102, 704-1-103, 704-1-104 Альбом IV.

Формат	Зона	Поз.	Обозначение	Наименование	Кол.	Примечание
				Детали.		
11		18	СМ-00.01	Болт анкерный.	4	
11		19	СМ-00.02	Полухомут.	1	
11		20	СМ-00.03	Полухомут.	3	
11		21	СМ-00.04	Хомут.	1	
				Стандартные изделия.		
		22		Болт М16×55. ГОСТ 7798-70.	3	
		23		Болт М16×65 ГОСТ 7798-70	82	
		24		Болт М12×65 ГОСТ 7798-70.	4	
		25		Болт М12×30 ГОСТ 7798-70	8	
		26		Гайка М16 ГОСТ 5915-70	90	
		27		Гайка М12 ГОСТ 5915-70	16	
		28		Кран фланцевый 70-10 ГОСТ 2423-65	4	
		29		Прокладки S=2 ГОСТ 481-71	12	
		30		Шайба пружинная 16 ГОСТ 6402-70	3	
		31		Шайба 16 ГОСТ 11371-68	4	
				Прочие изделия.		
		32		Воздухоотделитель В-100А	1	
		33		Обратный клапан 19ч. 16бк. Дч=50; Ру=10	1	
		34		Счетчик жидкости лопастной ПЖ-100-8	1	

Инв. № подл. | Подп. и дата | Взам. инв. № | Инв. № дубл. | Подп. и дата

Изм. | Лист | № докум. | Подп. | Дата

СМ-00.00 Лист 2

Копировал: Кочергина Формат 11

Тип. пр. 704-1-102, 704-1-103, 704-1-104 Ал. IV

Формат	Зона	Поз.	Обозначение	Наименование	Кол.	Примечание
				Документация.		
			СМ-00.00	Сборочный чертеж.		
				Сборочные единицы.		
11		1	СМ-01.00	Глаголь.	1	
12		2	СМ-02.00	Насосная установка	1	
11		3	СМ-03.00	Наконечник к шлангу	1	
11		4	СМ-04.00	Отвод.	1	
11		5	СМ-05.00	Отвод.	1	
11		6	СМ-06.00	Опора под воздухоотделитель.	1	
11		7	СМ-07.00	Опора под счетчик.	1	
11		8	СМ-08.00	Опора.	5	
11		9	СМ-09.00	Опора глаголя.	1	
11		10	СМ-10.00	Опора.	1	
11		11	СМ-11.00	Опора.	1	
11		12	СМ-12.00	Патрубок.	1	
11		13	СМ-13.00	Патрубок	1	
11		14	СМ-14.00	Патрубок.	1	
11		15	СМ-15.00	Тройник.	1	
11		16	СМ-16.00	Тройник.	1	
12		17	СМ-17.00	Устройство присоединения шланга.	1	

Инв. № подл. | Подп. и дата | Взам. инв. № | Инв. № дубл. | Подп. и дата

Изм. | Лист | № докум. | Подп. | Дата

СМ-00.00

Разраб.	Гомыгина	
Пров.	Антипов	
Рук. гр.	Алексеенкова	
Гл. спец.	Иванов	

Стояк сливо-наливной для масла (без электроприставок). Спецификация

Лит.	Лист	Листов
Р.Ч.	1	12

Гипросельхозпром — Владимир.

12787-04 18 Копировал: Кочергина Формат 11

Тип. пр. 704-1-102, 704-1-103, 704-1-104 Ал. IV

Формат	Зона	Поз	Обозначение	Наименование	Кол.	Примечание
11		79	СМ-09.03	Опорный лист	1	
11		80	СМ-00.03	Полухомут	2	
6.4		81	СМ.-09.04	Труба ℓ=2000		
				Труба 100 ГОСТ 3262-62	1	21,8 кг
			СМ-10.00	Сборочная единица		
				Детали		
11		82	СМ-00.02	Полухомут	1	
6.4		83	СМ-10.01	Труба ℓ=460		
				Труба 50 ГОСТ 3262-62	1	2,24 кг
			СМ-11.00	Сборочная единица		
				Детали		
11		84	СМ-00.03	Полухомут	1	
6.4		85	СМ-11.01	Труба ℓ=460		
				Труба 50 ГОСТ 3262-62	1	2,24 кг
			СМ-12.00	Сборочная единица		
				Детали		
6.4		86	СМ-12.01	Труба ℓ=690		
				Труба 70 ГОСТ 3262-62	1	4,55 кг
11		87	СМ-12.02	Фланец	1	
			СМ-13.00	Сборочная единица		

Подп. и дата | Инв. № дубл. | Взам. инв. № | Подп. и дата | Инв. № подл.

Изм. | Лист | № докум. | Подп. | Дата

СМ-00.00. Лист 7

Копировал Дегтяренко Формат 11

Тип. пр. 704-1-102, 704-1-103, 704-1-104 Ал. IV

Формат	Зона	Поз	Обозначение	Наименование	Кол.	Примечание
				Детали		
6.4		88	СМ-13.01	Труба ℓ=1200		
				Труба 70 ГОСТ 3262-62	1	8.0 кг
11		89	СМ-13.02	Фланец	1	
			СМ-14.00	Сборочная единица		
				Детали		
6.4		90	СМ-14.01	Переходник 2½"×1½"		
				ℓ=100	1	0.6 кг
6.4		91	СМ-14.02	Труба ℓ=440		
				Труба 70 ГОСТ 3262-62	1	3.0 кг
11		92	СМ-12.02	Фланец	1	
11		93	СМ-05.04	Фланец	1	
			СМ-15.00	Сборочная единица		
				Детали		
6.4		94	СМ-15.01	Труба ℓ=145		
				Труба 70 ГОСТ 3262-62	1	1.0 кг
6.4		95	СМ-15.02	Труба ℓ=460		
				Труба 70 ГОСТ 3262-62	1	3,05 кг
11		96	СМ-13.02	Фланец	1	
11		97	СМ-01.03	Фланец	2	
			СМ-16.00	Сборочная единица		
				Детали		

Подп. и дата | Инв. № дубл. | Взам. инв. № | Подп. и дата | Инв. № подл.

Изм. | Лист | № докум. | Подп. | Дата

СМ-00.00. Лист 8

Копировал Дегтяренко Формат 11

Типовые проекты 704-1-102, 704-1-103, 704-1-104 Альбом IV

Формат	Зона	Поз	Обозначение	Наименование	Кол.	Примечание
			СМ-06.00	Сборочная единица		
				Детали		
6.4		71	СМ.-06.01	Труба ℓ=1050		
				Труба 80 ГОСТ 3262-62	1	8.8 кг
11		72	СМ-06.02	Угольник	1	
			СМ-07.00	Сборочная единица		
				Детали		
11		73	СМ-07.01	Пластина	1	
6.4		74	СМ-07.02	Труба ℓ=300		
				Труба 80 ГОСТ 3262-62	1	2,5 кг
			СМ.-08.00	Сборочная единица		
				Детали		
11		75	СМ-08.01	Пластина	1	
6.4		76	СМ-08.02	Труба ℓ=400		
				Труба 50 ГОСТ 3262-62	1	1.95 кг
			СМ-09.00	Сборочная единица		
				Детали		
11		77	СМ-09.01	Колпачек	1	
11		78	СМ.-09.02	Косынка	4	

Подп. и дата | Инв. № дубл. | Взам. инв. № | Подп. и дата | Инв. № подл.

Изм. | Лист | № докум. | Подп. | Дата

СМ-00.00 Лист 6

Копировал Дегтяренко Формат 11

Тип. пр. 704-1-102, 704-1-103, 704-1-104 Ал. IV

Формат	Зона	Поз	Обозначение	Наименование	Кол.	Примечание
		58		Винт М4×10 ка2-ОП ГОСТ 17473-72	1	
		59		Гайка М10 ГОСТ 5915-70	4	
		60		Шайба 10 ГОСТ 11371-68	4	
		61		Шайба 4 ГОСТ 11371-68	1	
			СМ-04.00	Сборочная единица		
				Детали		
11		62	СМ-04.01	Втулка	1	
11		63	СМ-04.02	Колпак	1	
6.4		64	СМ-04.03	Труба ℓ=245		
				Труба 80 ГОСТ 3262-62	1	2,0 кг
11		65	СМ-04.04	Фланец	1	
			СМ-05.00	Сборочная единица		
				Детали		
6.4		66	СМ-05-01	Переходник 2½"×1½"		
				ℓ=100	1	0.6 кг
6.4		67	СМ-05.02	Труба ℓ=1500		
				Труба 70 ГОСТ 3262-62	1	10 кг
6.4		68	СМ-05.03	Труба ℓ=325		
				Труба 70 ГОСТ 3262-62	1	2,16 кг
11		69	СМ.-05.04	Фланец	1	
11		70	СМ.-01.03	Фланец	2	

Подп. и дата | Инв. № дубл. | Взам. инв. № | Подп. и дата | Инв. № подл.

Изм. | Лист | № докум. | Подп. | Дата

СМ-00.00. Лист 5

12797-04 19

Копировал Дегтяренко Формат

Типовые проекты 704-1-102, 704-1-103, 704-1-104 Альбом IV

Формат	Зона	Поз.	Обозначение	Наименование	Кол.	Примечание
		47		Сталь 65 Г Гост 1050-60	0,035	кг
		50		Швеллер 8 Гост 8240-72 / Ст.3 Гост 535-58	3,1	кг
		51		Швеллер 8 Гост 8240-72 / Ст.3 Гост 535-58	1,13	кг
		52		Швеллер 8 Гост 8240-72 / Ст.3 Гост 535-58	3,1	кг
		53		Швеллер 8 Гост 8240-72 / Ст.3 Гост 535-58	2,26	кг
		54		Лист В 2,0 Гост 3680-57 / Ст.3 Гост 500-58	0,048	кг
		55		АА8 Гост 2685-63	0,3	кг
		56		Лист 8 Гост 5681-57 / Ст.3 Гост 500-58	0,8	кг
		57		Ст.3 Гост 380-71	0,44	кг
		58		Ст.3 Гост 380-71	0,002	кг
		59		Ст.3 Гост 380-71	0,02	кг
		60		Ст.3 Гост 380-71	0,018	кг
		61		Ст.3 Гост 380-71	0,004	кг
		62		Круг 110 Гост 2590-71 / Ст.3 Гост 535-58	2,7	кг
		63		Сталь 15л Гост 977-65	1,8	кг
		64		Труба 80 Гост 3262-62	2,0	кг
		65		Круг 180 Гост 2590-71 / Ст.3 Гост 535-58	2,64	кг
		66		Труба 2½"×1½" Гост 3262-62	0,6	кг
		67		Труба 70 Гост 3262-62	10	кг
		68		Труба 70 Гост 3262-62	2,16	кг
		69		Круг 110 Гост 2590-71 / Ст.3 Гост 535-58	0,2	кг
		70		Круг 180 Гост 2590-71 / Ст.3 Гост 535-58	5,68	кг
		71		Труба 80 Гост 3262-62	8,8	кг
		72		Угол равнобок 75×78×5 Гост 8509-72 / Ст.3 Гост 535-58	4,75	кг
		73		Лист 8 Гост 5681-57 / Ст.3 Гост 500-58	4,4	кг
		74		Труба 80 Гост 3262-62	2,5	кг
		75		Лист 8 Гост 5681-57 / Ст.3 Гост 500-58	0,31	кг
		76		Труба 50 Гост 3262-62	4,95	кг
		77		Лист 3 Гост 5681-57 / Ст.3 Гост 500-58	0,49	кг
		78		Лист 10 Гост 5681-57 / Ст.3 Гост 500-58	5,2	кг
		79		Лист 10 Гост 5681-57 / Ст.3 Гост 500-58	9,6	кг

Тип. пр. 704-1-102, 704-1-103, 704-1-104 Ал. IV

Инв. № подл. | Подп. и дата | Инв. № дубл. | Взам. инв. № | Подп. и дата

Изм. Лист № докум. Подп. Дата

СМ - 00.00

Лист 11

Копировал Львова Формат А4

Формат	Зона	Поз.	Обозначение	Наименование	Кол.	Примечание
		80		Лист 3 Гост 5681-57 / Ст.3 Гост 500-58	0,18	кг
		81		Труба 100 Гост 3262-62	21,8	кг
		82		Лист 3 Гост 5681-57 / Ст.3 Гост 500-58	8,33	кг
		83		Труба 50 Гост 3262-62	2,24	кг
		84		Лист 3 Гост 5681-57 / Ст.3 Гост 500-58	0,33	кг
		85		Труба 50 Гост 3262-62	2,24	кг
		86		Труба 70 Гост 3262-62	9,55	кг
		87		Круг 160 Гост 2590-71 / Ст.3 Гост 535-58	1,8	кг
		88		Труба 70 Гост 3262-62	8,0	кг
		89		Круг 220 Гост 2590-71 / Ст.3 Гост 535-58	4,88	кг
		90		Труба 2½×1½ Гост 3262-62	0,6	кг
		91		Труба 70 Гост 3262-62	3,0	кг
		92		Круг 160 Гост 2590-71 / Ст.3 Гост 535-58	1,8	кг
		93		Круг 110 Гост 2590-71 / Ст.3 Гост 535-58	0,2	кг
		94		Труба 70 Гост 3262-62	1,0	кг
		95		Труба 70 Гост 3262-62	3,05	кг
		96		Круг 220 Гост 2590-71 / Ст.3 Гост 535-58	4,88	кг
		97		Круг 180 Гост 2590-71 / Ст.3 Гост 535-58	5,68	кг
		98		Труба 70 Гост 3262-62	4,3	кг
		99		Труба 70 Гост 3262-62	1,0	кг
		100		Круг 180 Гост 2590-71 / Ст.3 Гост 535-58	8,52	кг
		101		Лист В 2,0 Гост 3680-57 / Ст.3 Гост 500-58	0,048	кг
		102		Полоса 4×12 Гост 103-57 / Ст.2 Гост 535-58	0,018	кг
		103		Лист 6 Гост 5681-57 / Ст.3 Гост 500-58	0,8	кг
		104		Проф. ААТ Кр. Пт 4,5 А62 Гост 1066-58	0,1	кг
		105		Круг 85 Гост 2590-71 / Ст.3 Гост 535-58	2,0	кг
		106		Ст.3 Гост 380-71	0,132	кг
		107		Ст.3 Гост 380-71	0,88	кг
		108		Ст.3 Гост 380-71	0,044	кг
		109		Ст.3 Гост 380-71	0,816	кг
		110		Ст.3 Гост 380-71	0,001	кг
		111		Проф. ААТ. Кр. Пт 4,5А. 62 Гост 1066-58	0,5	кг
		112		Рукава резино-тканевые Гост 8318-57	1,5	кг

Тип. пр. 704-1-102, 704-1-103, 704-1-104 Ал. IV

Инв. № подл. | Подп. и дата | Инв. № дубл. | Взам. инв. № | Подп. и дата

Изм. Лист № докум. Подп. Дата

СМ - 00.00

Лист 12

Копировал Львова Формат А4

Типовые проекты 704-1-102, 704-1-103, 704-1-104 Альбом IV

Формат	Зона	Поз.	Обозначение	Наименование	Кол.	Примечание
		112		Рукав ф75		
				Рукава резино-тканевые		
				Гост 8318-57	3	м
				Материалы		
		18		Круг 16 Гост 2590-57 / Ст 3 Гост 535-58	0,732	кг
		19		Лист 3 Гост 5681-57 / Ст.3 Гост 500-58	0,23	кг
		20		Лист 3 Гост 5681-57 / Ст.3 Гост 500-58	0,54	кг
		21		Круг 14 Гост 2590-71 / Ст.3 Гост 535-58	0,4	кг
		22		Ст. 3 Гост 380-71	0,33	кг
		23		Ст. 3 Гост 380-71	10,56	кг
		24		Ст.3 Гост 380-71	0,28	кг
		25		Ст.3 Гост 380-71	0,3	кг
		26		Ст.3 Гост 380-71	4,5	кг
		27		Ст.3 Гост 380-71	0,2	кг
		29		Паронит Гост 481-71	0,2	кг
		30		Сталь 65Г Гост 1050-60	0,24	кг
		31		Ст.0 Гост 380-71	0,05	кг
		35		Круг 85 Гост 2590-71 / Ст 3 Гост 535-58	2,0	кг
		36		Труба 70 Гост 3262-62	23,2	кг
		37		Круг 180 Гост 2590-71 / Ст.3 Гост 535-58	2,84	кг
		39		Круг 16 Гост 2590-71 / Ст.3 Гост 535-58	0,55	кг
		40		Круг 120 Гост 2590-71 / Ст. 5 Гост 535-58	0,62	кг
		41		Круг 120 Гост 2590-71 / Ст 5 Гост 535-58	0,62	кг
		42		Ст.3 Гост 380-71	0,008	кг
		43		Ст.3 Гост 380-71	1,12	кг
		44		Ст.3 Гост 380-71	0,26	кг
		45		Ст.3 Гост 380-71	0,24	кг
		46		Цепь втулочно-роликовая Гост 13568-68		

Инв. № подл. | Подп. и дата | Инв. № дубл. | Взам. инв. № | Подп. и дата

Изм. Лист № докум. Подп. Дата

СМ - 00.000

Лист 10

Формат	Зона	Поз.	Обозначение	Наименование		Примечание
Б.Ч		98	СМ - 16.01	Труба ℓ = 655		
				Труба 70 Гост 3262-62	1	4,3 кг
Б.Ч		99	СМ - 16.02	Труба ℓ = 145		
				Труба 70 Гост 3262-62	1	1,0 кг
Н		100	СМ - 01.03	Фланец	3	
			СМ - 17.00	Сборочная единица		
				Детали		
11		101	СМ - 03.01	Защитная скоба	Ч	
11		102	СМ - 17.01	Лапа	1	
Н		103	СМ - 03.03	Полухомут	Ч	
Б Ч		104	СМ - 17.02	Кольцо		
				Пров. лат. кр. Пт 1,5 л 62		
				Гост 1066-58	10	0,1 кг
Я		105	СМ - 01.01	Ерш	1	
				Стандартные изделия		
		106		Болт М10×40 Гост 7795-70	Ч	
		107		Винт М4×8 Гост 17473-72	1	
		108		Гайка М10 Гост 5915-70	Ч	
		109		Шайба 10 Гост 11371-68	Ч	
		110		Шайба Ч Гост 11371-68	1	
				Прочие изделия		
		111		Проволока		
				Пров. лат. кр. Пт. 1,5 л. 62		
				Гост 1066-58	5	м

Тип. пр. 704-1-102, 704-1-103, 704-1-104 Ал. IV

Инв. № подл. | Подп. и дата | Инв. № дубл. | Взам. инв. № | Подп. и дата

Изм. Лист № докум. Подп. Дата

СМ - 00.00

Лист 9

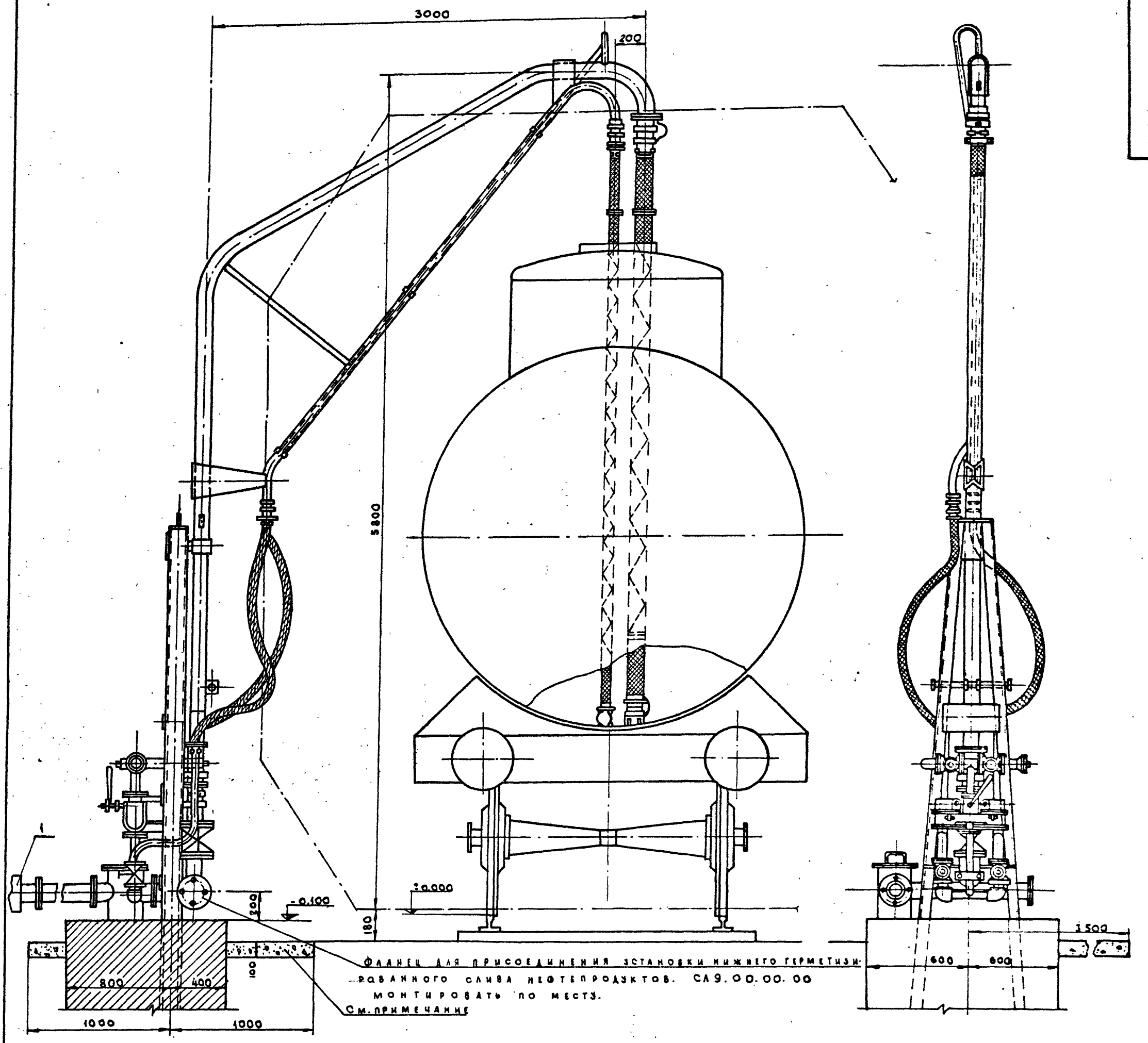

1. Рабочие чертежи сливного железнодорожного стояка Ду 100 разработаны на основании утвержденного госта 4609-49 с дополнительной установкой фильтра.
2. Настоящий сливной стояк служит для механизированного или самотечного сифонного слива горючих жидкостей из вагонов-цистерн перекачивающими средствами нефтебазы или склада.
3. Опорную стойку стояка допускается изготовлять из угловой стали.
4. Все сварные швы должны быть качественными и выполняться в соответствии с гостом 5264-69.
5. Сварку производить электродами Э-42 по госту 9467-60.
6. Резьбовые соединения должны быть монтированы на сурике или свинцовом глете с подмоткой льняного волокна.
7. Ось стояка должна быть строго вертикальна.
8. Гнутье верхней части стояка производить в горячем состоянии.
9. Изготовленный стояк должен быть проверен на легкость вращения путем поворота верха стояка за рукоятку. Верх стояка должен плавно без заеданий поворачиваться в пределах допускаемых ограничителем.
10. Проверка герметичности и надежности работы всей конструкции в целом производится пробной прокачкой продукта в течение 15 минут, при этом во фланцевых соединениях не должно наблюдаться течи.
11. Для отвода статического электричества от наконечников последние соединить проволокой с металлической частью стояка.
12. После испытания и приемки стояка он должен быть окрашен масляной краской за 2 раза.
13. Насосная установка для бензина и дизельного топлива (поз.1) ССЖ-001-000 на общем виде чертежа не указана.
14. Фундаменты под стояк сливной железодорожный и насосную установку проектируются при привязке проекта.
15. Бетонированную площадку с железнением поверхности размером 3500×2000 h=100мм из бетона марки 100 делать только у стояка для этилированного бензина
16. Установка СЛ9.00.00.00-1М изготовлена на з-де „Нефтеаппаратприбор" г. Армавир, габариты установки 2200×540×850.

Изм	Лист	№ докум	Подп.	Дата
Разраб.		Гомыгина		
Пров.		Антипов		
Рук. гр.		Алексеенкова		
Гл. спец.		Иванов		
Нач. маст.		Крылов		

ССЖ-000-000

Стояк сливной железнодорожный Ду 100. Общий вид.

Лит	Масса	Масшт
		1:20

Лист 1 | Листов 12

Гипрооельхозпром г. Владимир 1972 г.

Типовой проект 704-1-104 Альбом IV

Инв. № подл. | Подп. и дата | Взам. инв. № | Инв. № дубл. | Подп. и дата

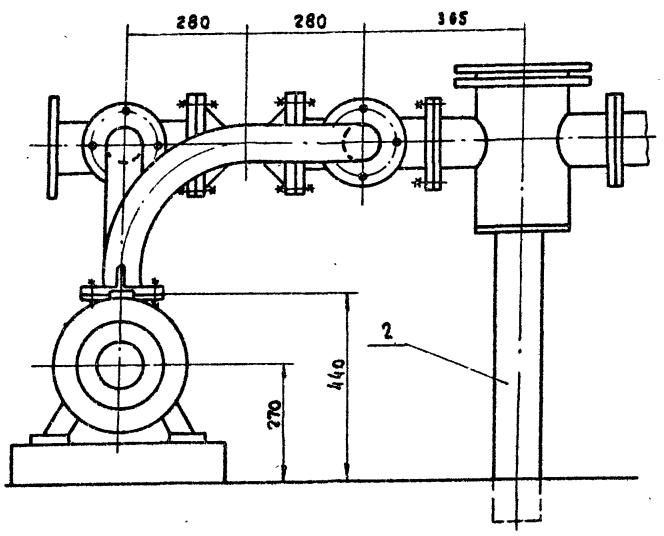

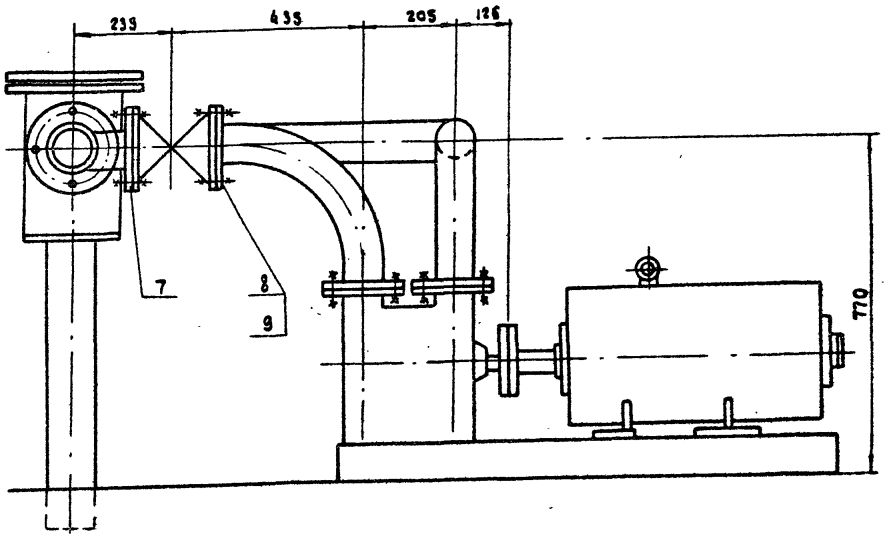

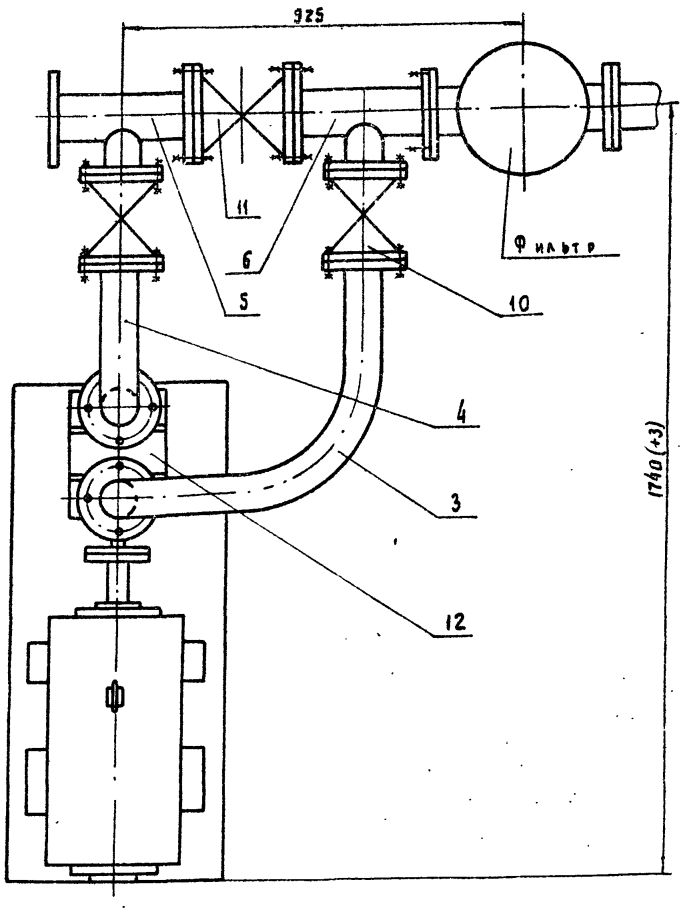

Типовой проект 704-1-104 Альбом IV

Инв. N подл. | Подп. и дата | Взам. инв. N | Инв. N дубл. | Подп. и дата

					ССМ-001-000		
Изм.	Лист	№ докум.	Подп.	Дата	Насосная установка для бензина и дизельного топлива.	Лит.	Масса	Масштаб
Разраб.		Гомыгина					418 S	1:10
Пров.		Антонов				Лист 2	Листов 12	
Рук. гр.		Алексеенкова						
Гл. спец.		Иванов				Гипросельхозпром г. Владимир 1972 г.		
Нач. маст.								

▽3

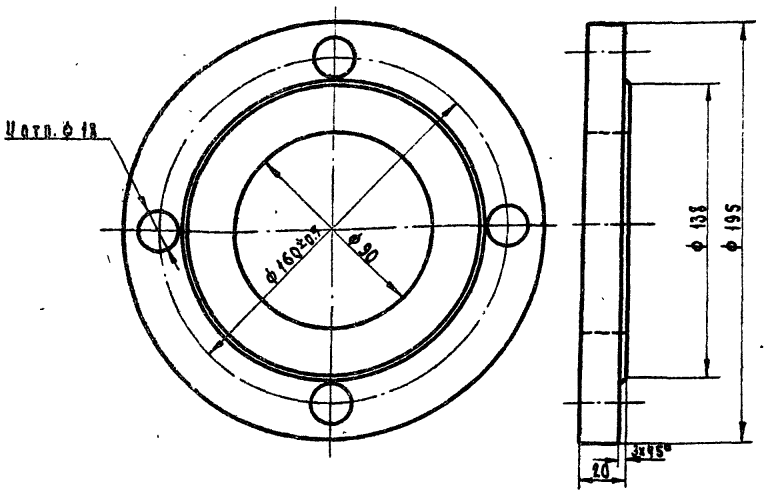

Тип. пр. 704-1-104 Ал. IV

Инв. № подл. | Подп. и дата | Взам. инв. № | Инв. № дубл. | Подп. и дата

Изм.	Лист	№ докум.	Подп.	Дата
Разраб.		Гомыгина		
Пров.		Антипов		
Рук. гр.		Алексеенкова		
Гл. спец.		Иванов		

ССЖ-001-202

Фланец.

Лит.	Масса	Масштаб
Р.Ч.	3.24	1:2
Лист 5	Листов 12	

Круг 200 ГОСТ 2590-71 / ст.3 ГОСТ 535-58

Гипросельхозпром г. Владимир 1972г.

Копировал Филатова Формат А4

▽3

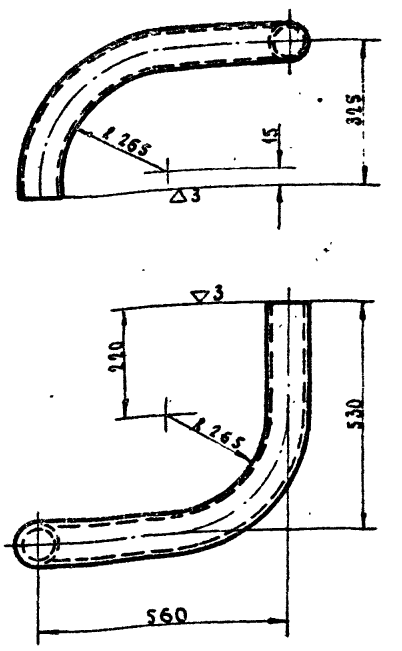

Тип. пр. 704-1-104 Ал. IV

Инв. № подл. | Подп. и дата | Взам. инв. № | Инв. № дубл. | Подп. и дата

Изм.	Лист	№ докум.	Подп.	Дата
Разраб.		Гомыгина		
Пров.		Антипов		
Рук. гр.		Алексеенкова		
Гл. спец.		Иванов		

ССЖ-001-201

Труба

Лит.	Масса	Масшт.
Р.Ч.	9.8	1:10
Лист 6	Листов 12	

Труба 80 ГОСТ 3262-62

Гипросельхозпром г. Владимир 1972г.

Копировал Филатова Формат А4

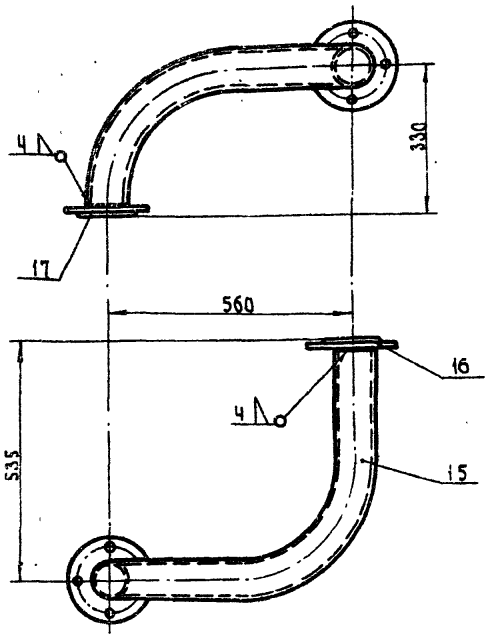

1. Сварку производить электродом Э-42 ГОСТ 9467-60.
2. Места сварки зачистить и прошпаклевать.

Типовой проект 704-1-104 Альбом III

Инв. № подл. | Подп. и дата | Взам. инв. № | Инв. № дубл. | Подп. и дата

Изм.	Лист	№ докум.	Подп.	Дата
Разраб.		Гомыгина		
Пров.		Антипов		
Рук. гр.		Алексеенкова		
Гл. спец.		Иванов		

ССЖ-001-200

Патрубок

Лит.	Масса	Масштаб
Р.Ч.	15.5	1:10
Лист 4	Листов 12	

Гипросельхозпром г. Владимир 1972г.

Копировал Филатова Формат А4

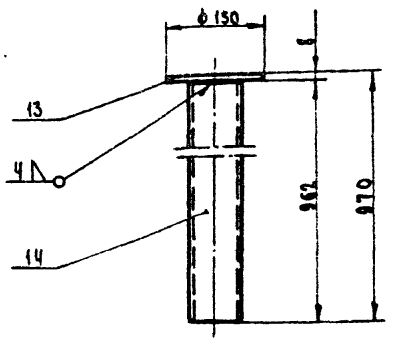

Тип. пр. 704-1-104 Ал. IV

Инв. № подл. | Подп. и дата | Взам. инв. № | Инв. № дубл. | Подп. и дата

1. Сварку производить электродом Э-42 ГОСТ 9467-60.
2. Места сварки зачистить и прошпаклевать.

Изм.	Лист	№ докум.	Подп.	Дата
Разраб.		Гомыгина		
Пров.		Антипов		
Рук. гр.		Алексеенкова		
Гл. спец.		Иванов		

ССЖ-001-100

Опора под фильтр

Лит.	Масса	Масшт.
Р.Ч.	9.14	1:10
Лист 3	Листов 12	

Гипросельхозпром г. Владимир 1972г.

Копировал Филатова Формат А4

ССЖ-001-403

▽3

Типовой проект 704-1-104 Ал.IV

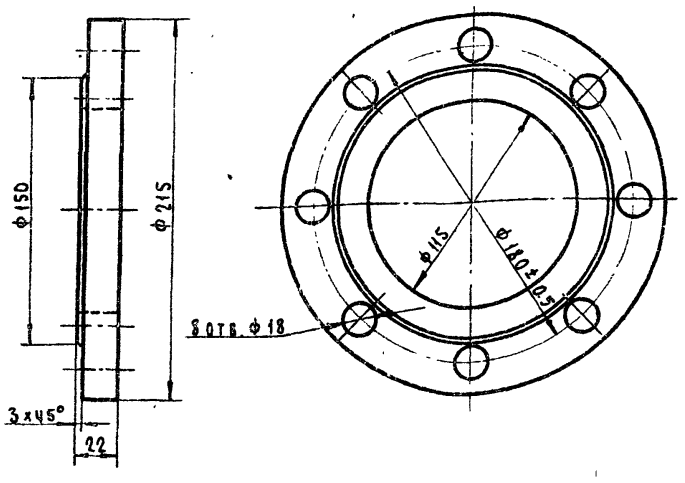

Изм.	Лист	№ докум.	Подп.	Дата
Разраб.		Гомыгина		
Пров.		Антипов		
Рук. гр.		Алексеенкова		
Гл. спец.		Иванов		

ССЖ-001-403

Фланец

Лит.	Масса	Масшт.
рч	3.86	1:2.5
Лист 9	Листов 12	

Круг 220 ГОСТ 2590-71 / ст.3 ГОСТ 535-58

Гипросельхозпром г. Владимир 1972г.

Копировал Филатова Формат А1

ССЖ-001-400

Типовой проект 704-1-104 Ал.IV

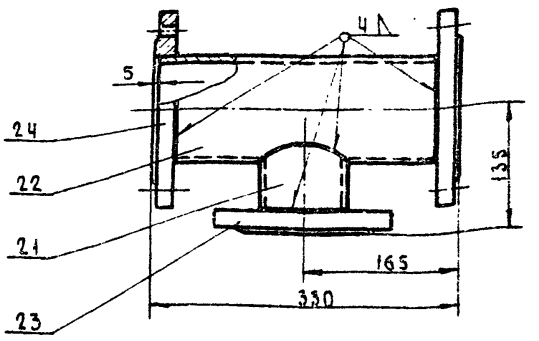

1. Сварку производить электродом Э-42 ГОСТ 9467-60.
2. Места сварки зачистить и прошпателевать.

Изм.	Лист	№ докум.	Подп.	Дата
Разраб.		Гомыгина		
Пров.		Антипов		
Рук. гр.		Алексеенкова		
Гл. спец.		Иванов		

ССЖ-001-400

Тройник

Лит.	Масса	Масшт.
рч	15.3	1:5
Лист 10	Листов 12	

Гипросельхозпром г. Владимир 1972г.

Копировал Филатова Формат А1

ССЖ-001-300

Типовой проект 704-1-104 Альбом IV

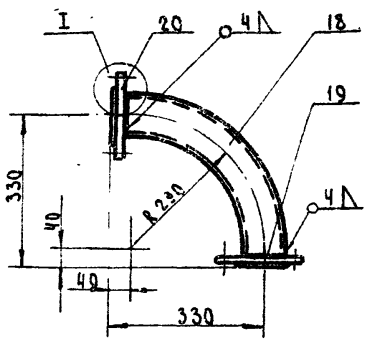

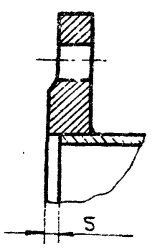

1. Сварку производить электродом Э-42 ГОСТ 9467-60
2. Места сварки зачистить и прошпателевать.

Изм.	Лист	№ докум.	Подп.	Дата
Разраб.		Гомыгина		
Пров.		Антипов		
Рук. гр.		Алексеенкова		
Гл. спец.		Иванов		

ССЖ-001-300

Патрубок

Лит.	Масса	Масшт.
рч	10.12	1:10
Лист 8	Листов 12	

Гипросельхозпром г. Владимир 1972г.

Копировал Филатова Формат А1

ССЖ-001-203

▽3(▽)

Тип.пр. 704-1-104 Альб.IV

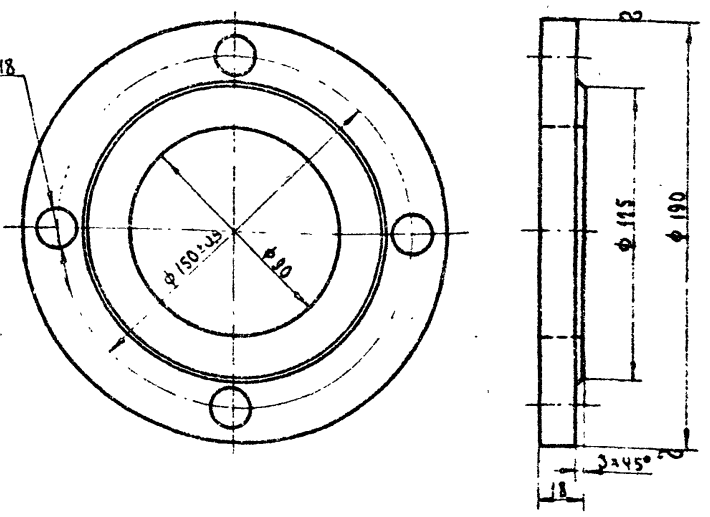

Изм.	Лист	№ докум.	Подп.	Дата
Разраб.		Гомыгина		
Пров.		Антипов		
Рук. гр.		Алексеенкова		
Гл. спец.		Иванов		

ССЖ-001-203

Фланец

Лит.	Масса	Масшт.
рч	2.48	1:2
Лист 7	Листов 12	

Круг 190 ГОСТ 2590-71 / ст 3 ГОСТ 535-58

Гипросельхозпром г. Владимир 1972г.

Копировал Филатова Формат А1

ФМ-00
ФК-00

▽3(▽)

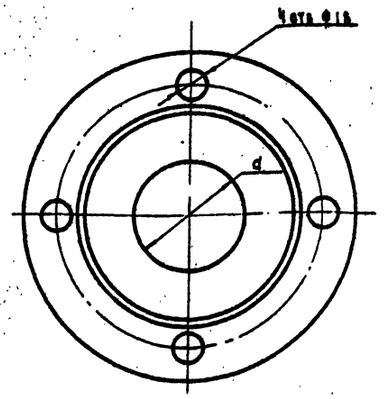

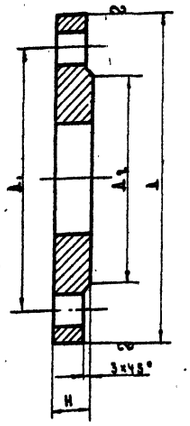

d	L	L1	L2	H	Масса (кг)
60	180	145	122	20	2.84
48	160	125	102	18	2.06

Типовые проекты 704-1-102, 704-1-103; 701-1-10У

Изм.	Лист	№ докум.	Подп.	Дата
Разраб.		Гомыгина		
Пров.		Антипов		
Рук. гр.		Алексеенкова		
Гл. спец.		Иванов		

ФМ-00
ФК-00

Фланец переходной

Лит. | Масса | Масштаб
Р | | 1:2

Лист | Листов

ст.3 ГОСТ 535-58

Гипросельхозпром г. Владимир 1972г.

Копировал: Дегтяренко Формат А1

Формат	Зона	Поз.	Обозначение	Наименование	Кол.	Примечание
				Документация		
				Детали		
А4			ФМ-00	Фланец переходной	1	
А4			ФК-00	Фланец переходной	1	
				Материал		
				Круг 160 ГОСТ 2590-71 / ст.3 ГОСТ 535-58	2.84кг	
				Круг 160 ГОСТ 2590-71 / ст.3 ГОСТ 535-58	2.06кг	

Тип. пр. 704-1-102, 704-1-103, 704-1-104 Ал. IV

25

ФМ 00
ФК 00

Изм.	Лист	№ докум.	Подп.	Дата
Разраб.		Гомыгина		
Пров.		Антипов		
Рук. гр.		Алексеенкова		
Гл. спец.		Иванов		

Фланец переходной
Спецификация

Лит. | Лист 1 | Листов 1

Гипросельхозпром г. Владимир

Копировал: Дегтяренко Формат А1

ССМ-001-503

▽3

Типовой проект 701-1-10У Альбом IV

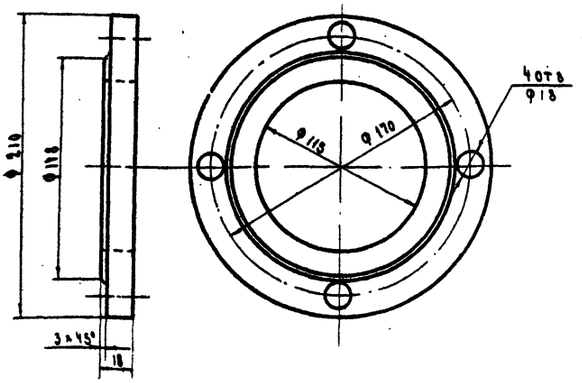

Изм.	Лист	№ докум.	Подп.	Дата
Разраб.		Гомыгина		
Пров.		Антипов		
Рук. гр.		Алексеенкова		
Гл. спец.		Иванов		
Нач. маст.				

ССМ-001-503

Фланец

Лит. | Масса 2.89 | Масштаб 1:2

Р

Лист 12 | Листов 12

Круг 220 ГОСТ 2590-71 / ст.3 ГОСТ 535-58

Гипросельхозпром г. Владимир 1972г.

Копировал: Дегтяренко Формат А1

ССМ-001-500

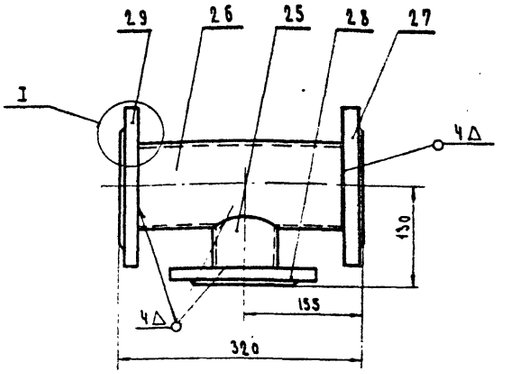

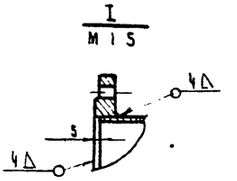

Тип. пр. 704-1-102, 704-1-103, 704-1-104 Ал. IV

1. Сварку производить электродом Э-42 ГОСТ 9467-60
2. Места сварки зачистить и промагнитаевать

Изм.	Лист	N докум.	Подп.	Дата
Разраб.		Гомыгина		
Пров.		Антипов		
Рук. гр.		Алексеенкова		
Гл. спец.		Иванов		

ССМ-001-500

Тройник

Лит. | Масса 14.2 | Масштаб 1:5

Р

Лист 11 | Листов 12

Гипросельхозпром г. Владимир 1972г.

Копировал: Дегтяренко Формат А1

Формат	Зона	Поз.	Обозначение	Наименование	Кол.	Примечание
			ССЖ-001-300	Сборочная единица		
				Детали		
БЧ		18	ССЖ-001-301	Труба ℓ=540		
				Труба 80 ГОСТ 3262-62	1	4.4 кг.
11		19	ССЖ-001-203	Фланец		
11		20	ССЖ-001-202	Фланец		
			ССЖ-001-400	Сборочная единица		
				Детали		
БЧ		21	ССЖ-001-401	Труба ℓ=10.0		
				Труба 80 ГОСТ 3262-62	1	0.83 кг.
БЧ		22	ССЖ-001-402	Труба ℓ=320		
				Труба 100 ГОСТ 3262-62	1	3.5 кг.
11		23	ССЖ-001-202	Фланец	1	
11		24	ССЖ-001-403	Фланец	2	
			ССЖ-001-500	Сборочная единица		
				Детали		
БЧ		25	ССЖ.001-501	Труба ℓ=100		
				Труба 80 ГОСТ 3262-62	1	0.83
БЧ		26	ССЖ-001-502	Труба ℓ=310		
				Труба 100 ГОСТ 3262-62	1	3.36
11		27	ССЖ-001-503	Фланец	1	
11		28	ССЖ-001-202	Фланец	1	
11		29	ССЖ-001-403	Фланец	1	

ССЖ-000-000 Лист 3

Изм. Лист № докум. Подп. Дата

Копировал: Кочергина Формат А4

Тип. пр. 704-1-104 Ал. IV

Инв. № подл. | Подп. и дата | Взам. инв. № | Инв. № дубл. | Подп. и дата

Формат	Зона	Поз.	Обозначение	Наименование	Кол.	Примечание
				Материалы		
		7		Паронит 481-71	0.04	кг
		8		Ст.3 ГОСТ 380-71	2.0	кг
		9		Ст.3 ГОСТ 380-71	3.76	кг
		13		Лист $\frac{\text{5 ГОСТ 5681-57}}{\text{Ст.3 ГОСТ 500-58}}$	1.1	кг
		14		Труба 80 ГОСТ 3262-62	8.04	кг
		15		Труба 80 ГОСТ 3262-62	9.8	кг
		16		Круг $\frac{\text{200 ГОСТ 2590-71}}{\text{Ст.3 ГОСТ 535-58}}$	5.24	кг
		17		Круг $\frac{\text{190 ГОСТ 2590-71}}{\text{Ст.3 ГОСТ 535-58}}$	2.98	кг
		18		Труба 80 ГОСТ 3262-62	4.4	кг
		19		Круг $\frac{\text{190 ГОСТ 2590-71}}{\text{Ст.3 ГОСТ 535-58}}$	2.98	кг
		20		Круг $\frac{\text{200 ГОСТ 2590-71}}{\text{Ст.3 ГОСТ 535-58}}$	5.24	кг
		21		Труба 80 ГОСТ 3262-62	0.83	кг
		22		Труба 100 ГОСТ 3262-62	3.5	кг
		23		Круг $\frac{\text{200 ГОСТ 2590-71}}{\text{Ст.3 ГОСТ 535-58}}$	5.24	кг
		24		Круг $\frac{\text{220 ГОСТ 2590-71}}{\text{Ст.3 ГОСТ 535-58}}$	7.72	кг
		25		Труба 80 ГОСТ 3262-62	0.83	кг
		26		Труба 100 ГОСТ 3262-62	3.36	кг
		27		Круг $\frac{\text{220 ГОСТ 2590-71}}{\text{Ст.3 ГОСТ 535-58}}$	2.89	кг
		28		Круг $\frac{\text{200 ГОСТ 2590-71}}{\text{Ст.3 ГОСТ 535-58}}$	5.24	кг
		29		Круг $\frac{\text{220 ГОСТ 2590-71}}{\text{Ст.3 ГОСТ 535-58}}$	3.86	кг

ССЖ-000-000 Лист 4

Изм. Лист № докум. Подп. Дата

Копировал: Кочергина Формат А4

Тип. пр. 704-1-104 Ал. IV

Инв. № подл. | Подп. и дата | Взам. инв. № | Инв. № дубл. | Подп. и дата

26

Формат	Зона	Поз.	Обозначение	Наименование	Кол.	Примечание
		8		Болт М16×60 ГОСТ 7798-70	48	
		9		Гайка М16 ГОСТ 5915-70	48	
				Прочие изделия.		
		10		Задвижка 1-80-10		
				ГОСТ 8437-63	2	
		11		Задвижка 1-100-10		
				ГОСТ 8437-63	1	
		12		Насосная установка		
				АСВН-80С; электродвига-		
				тель ВАО61-4 N=13 кВт; n=1500 об/мин	1	
			ССЖ-001-100	Сборочная единица		
				Детали		
БЧ		13	ССЖ-001-101	Пластина ф 150 мм		
				Лист $\frac{\text{5 ГОСТ 5681-57}}{\text{Ст.3 ГОСТ 500-58}}$	1	4.4 кг.
БЧ		14	ССЖ-001-102	Труба ℓ=962		
				Труба 80 ГОСТ 3262-62	1	8.01 кг.
			ССЖ-001-200	Сборочная единица		
				Детали		
11		15	ССЖ-001-201	Труба	1	
11		16	ССЖ-001-202	Фланец	1	
11		17	ССЖ-001-203	Фланец	1	

ССЖ-000-000 Лист 2

Изм. Лист № докум. Подп. Дата

Копировал: Кочергина Формат А4

Типовой проект 704-1-104 Альбом III

Инв. № подл. | Подп. и дата | Взам. инв. № | Инв. № дубл. | Подп. и дата

Формат	Зона	Поз.	Обозначение	Наименование	Кол.	Примечание
				Документация		
22			ССЖ-000.000	Сборочный чертеж		
				Сборочные единицы		
22		1	ССЖ-001-000	Насосная установка для бензина и дизельного топлива		
22			ССЖ-001-000	Сборочный чертеж.		
				Сборочные единицы		
11		2	ССЖ-001-100	Опора под фильтр	1	
11		3	ССЖ-001-200	Патрубок	1	
11		4	ССЖ-001-300	Патрубок	1	
11		5	ССЖ-001-400	Тройник	1	
11		6	ССЖ-001-500	Тройник	1	
				Детали		
БЧ		7	ССЖ-001-001	Прокладка δ=5		
				Паронит ГОСТ 481-71	10	
				Стандартные изделия		

ССЖ-000-000

Изм.	Лист	№ докум.	Подп.	Дата
Разраб.		Гончугина		
Пров.		Антипов		
Рук. гр.		Алексеенкова		
Гл. спец.		Иванов		

Стояк сливной железнодорожный Ду-100. Спецификация.

Лит.	Лист	Листов
Р.Ч.	1	4

Гипроспецгазнефтеспецстрой г. Владимир

Тип. пр. 704-1-104 Ал. IV

Инв. № подл. | Подп. и дата | Взам. инв. № | Инв. № дубл. | Подп. и дата

12797-04 26 Копировал: Кочергина Формат А4

Типовые проекты 704-1-102, 704-1-103, 704-1-104 Ал.IV

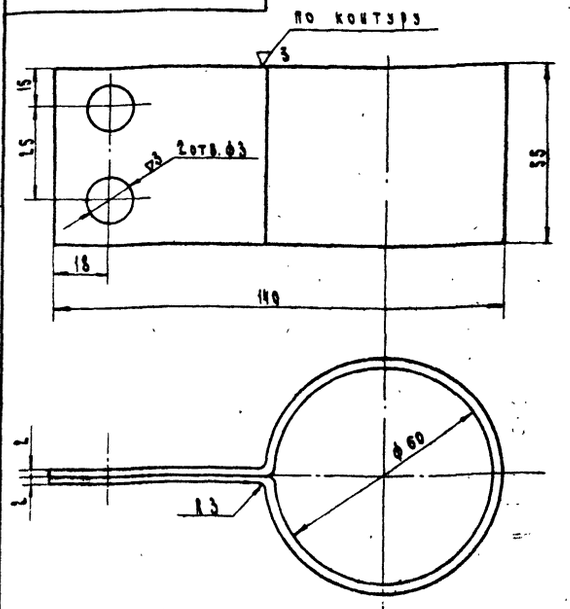

Длина заготовки ℓ = 346 мм

Изм.	Лист	№ докум.	Подп.	Дата
Разраб.		Гомыгина		
Пров.		Антилов		
Рук. гр.		Алексеенков		
Гл. спец.		Иванов		

СУ - 00.03

Хомут

Лит.	Масса	Масштаб
РЧ	0.3	1:1

Лист 3 | Листов 11

Лист 2 ГОСТ 5681-57 / ст. 3 ГОСТ 500-58

Гипросельхозпром г. Владимир 1972 г.

Копировал: Кочергина Формат II

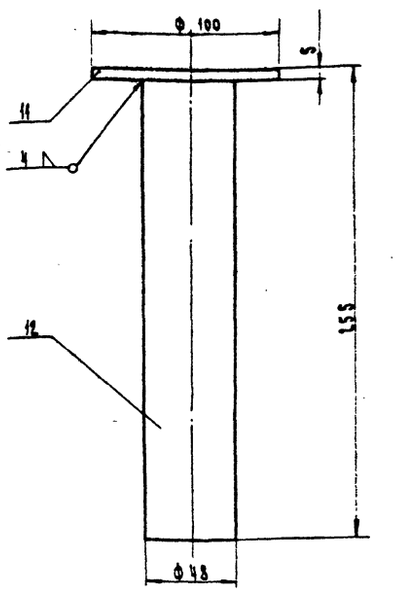

1. Сварку производить электродом Э42 ГОСТ 9467-60
2. Места сварки зачистить и промазать

Изм.	Лист	№ докум.	Подп.	Дата
Разраб.		Гомыгина		
Пров.		Антилов		
Рук. гр.		Алексеенков		
Гл. спец.		Иванов		

СУ-01.00

Опора

Лит.	Масса	Масштаб
РЧ	1.5	1:2

Лист 4 | Листов 11

Гипросельхозпром г. Владимир 1972 г.

Копировал: Кочергина Формат II

Типовые проекты 704-1-102, 704-1-103, 704-1-104 Альбом IV

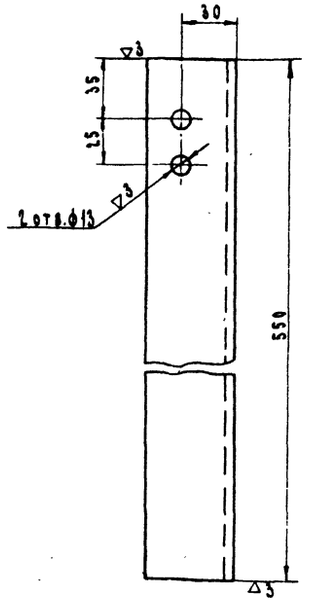

Изм.	Лист	№ докум.	Подп.	Дата
Разраб.		Гомыгина		
Пров.		Антилов		
Рук. гр.		Алексеенков		
Гл. спец.		Иванов		

СУ-00.01

Стойка

Лит.	Масса	Масштаб
РЧ	1.7	1:2

Лист 5 | Листов 11

Угол 50×50×4 ГОСТ 8509-72 равнобок. ст. 3 ГОСТ 535-58

Гипросельхозпром г. Владимир 1972 г.

Копировал: Кочергина Формат II

Типовые проекты 704-1-102, 704-1-103, 704-1-104 Ал.IV

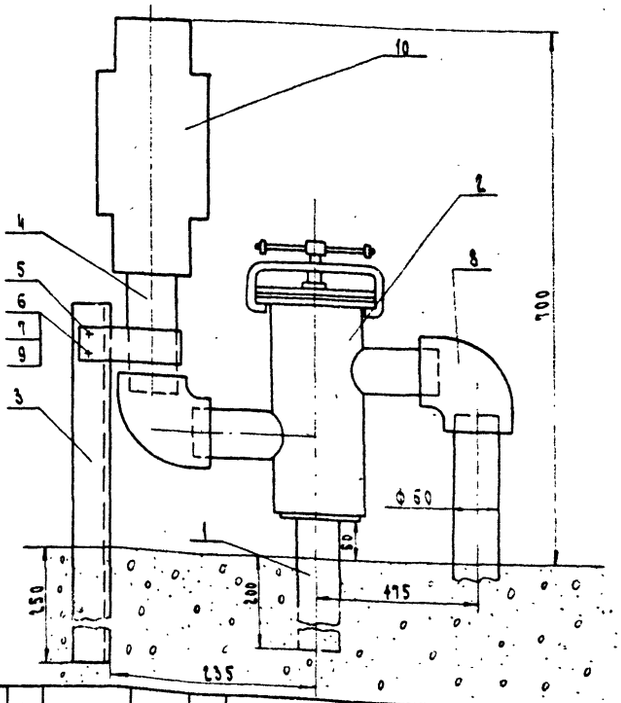

Изм.	Лист	№ докум.	Подп.	Дата
Разраб.		Гомыгина		
Пров.		Антилов		
Рук. гр.		Алексеенков		
Гл. спец.		Иванов		
Нач. маст.		Кочанов		

СУ-00.00

Сливное устройство

Лит.	Масса	Масштаб
РЧ	22.35	1:5

Лист 1 | Листов 11

Гипросельхозпром г. Владимир 1972 г.

Копировал: Кочергина Формат II

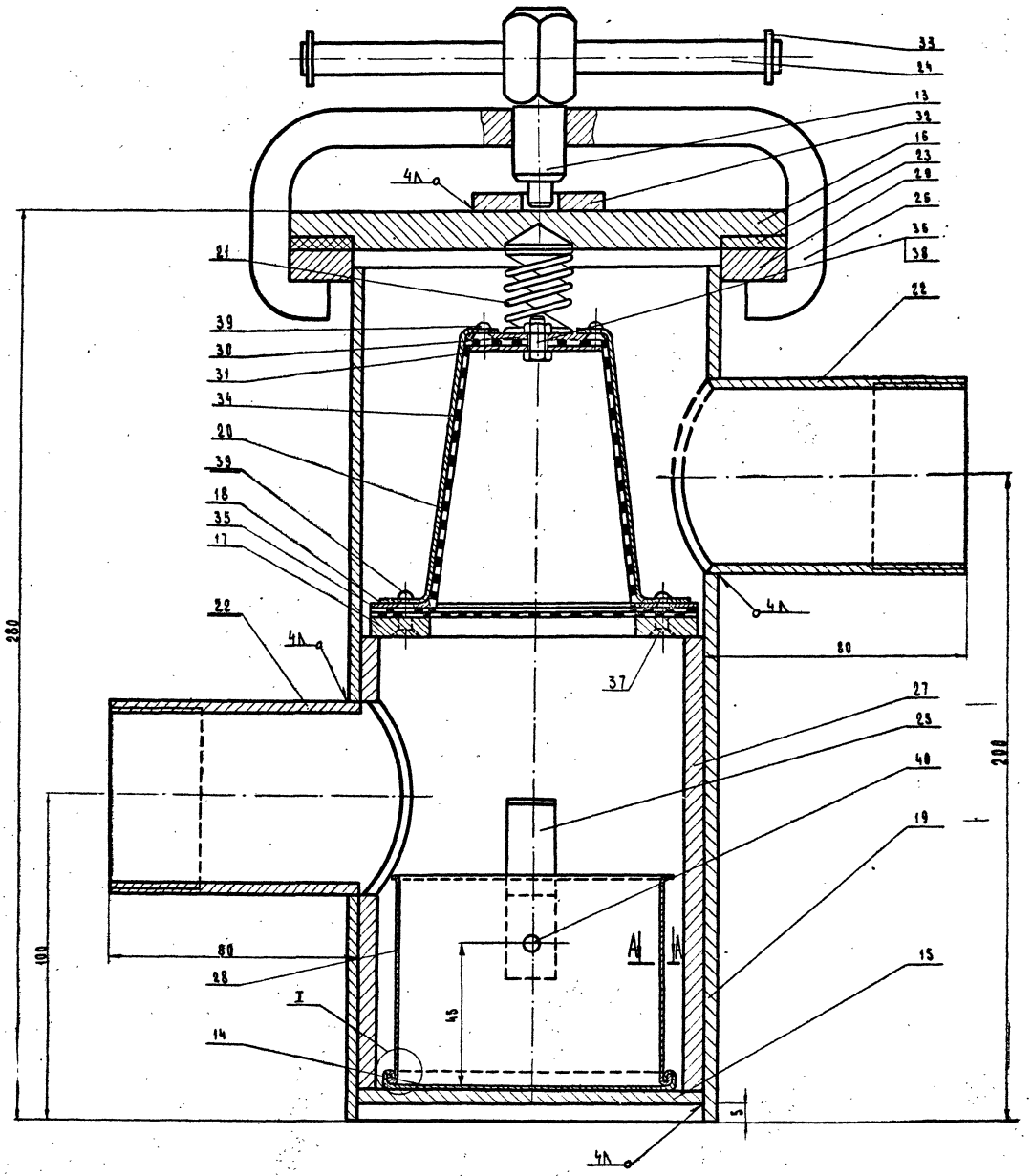

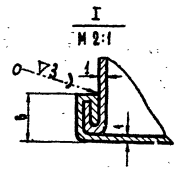

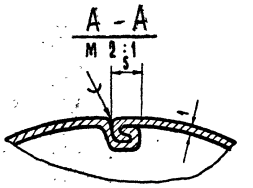

1. Сварку производить электродом Э-42 ГОСТ 9467-60.
2. Место сварки зачистить и прошпаклевать.

					СУ 02.00			
Изм.	Лист.	№ докум.	Подп.	Дата	Сливной фильтр	Лит.	Масса	Масштаб
Разраб.		Гомыгина					11,5	1:1
Пров.		Антипов				Лист 5	Листов 21	
Рук. гр.		Алексеенкова				Гипросельхозпром г. Владимир 1972 г.		
Гл. спец.		Иванов						

Типовые проекты 704-1-102, 704-1-103, 704-1-104. Альбом IV

Инв. № подл. | Подп. и дата | Взам. инв. № | Инв. № дубл. | Подп. и дата

Конструкция и детали

Изм.	Лист	№ докум.	Подп.	Дата
Разраб.		Болт		
Пров.		Антикор.		
Т.контр.		Материал		
Н.контр.		Сталь 35 ГОСТ 1050-74		
Утв.				

Болт закладной

Лит. | Масса | Масштаб
— | 0,13 | 1:1

Копировал Формат А4

СУ-02.01

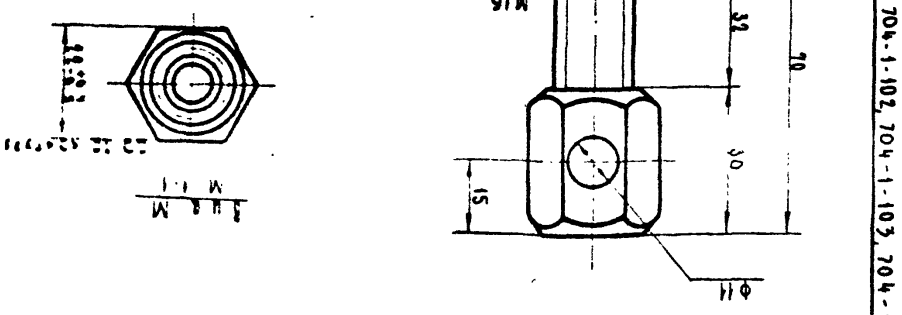

Тип. пр. 704-1-102, 704-1-103, 704-1-104 Ал.IV

СУ-02.01

Конструкция и детали

Изм.	Лист	№ докум.	Подп.	Дата
Разраб.		Отмостка		
Пров.		Антикор.		
Т.контр.		Материал		
Н.контр.		Сталь 3 ГОСТ 380-71		
Утв.				

Крышка

Лит. | Масса | Масштаб
— | 1,63 | 1:2

Лист 7 Листов 24

Гидроспецфундаментпроект г. Баку 1972г.

СУ-02.04

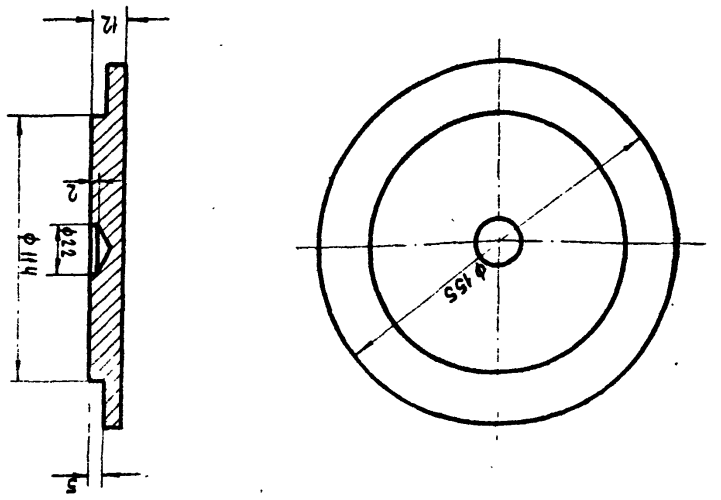

Тип. пр. 704-1-102, 704-1-103, 704-1-104 Ал.IV

СУ-02.04

Конструкция и детали

Изм.	Лист	№ докум.	Подп.	Дата
Разраб.		Коробка		
Пров.		Антикор.		
Т.контр.		Материал		
Н.контр.		Сталь 15 ГОСТ 3580-57		
Утв.		Лист 9		

Гидроспецфундаментпроект г. Баку 1972г.

СУ-02.06

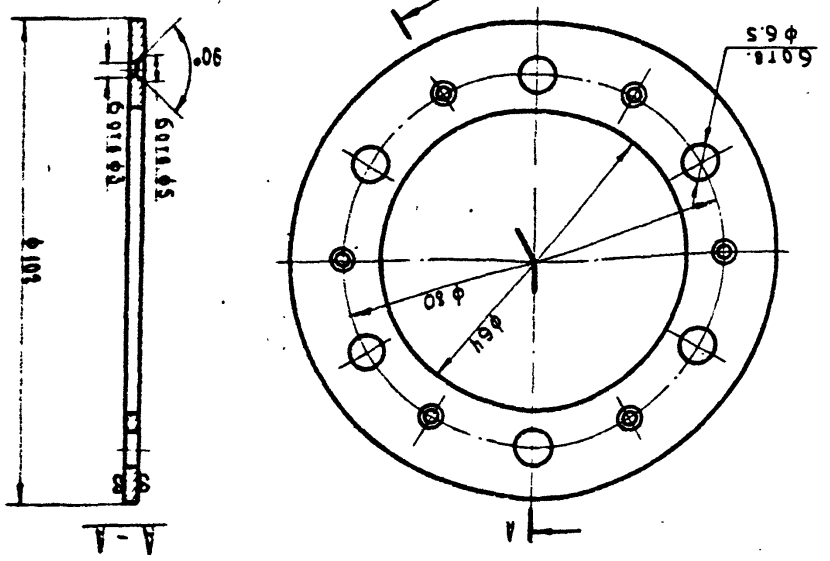

Тип. пр. 704-1-102, 704-1-103, 704-1-104 Ал.IV

СУ-02.06

Конструкция и детали

Изм.	Лист	№ докум.	Подп.	Дата
Разраб.		Коробка		
Пров.		Антикор.		
Т.контр.		Материал		
Н.контр.		Сталь 10 ГОСТ 1050-74		
Утв.		Лист 8		

Гидроспецфундаментпроект г. Баку 1972г.

СУ-02.05

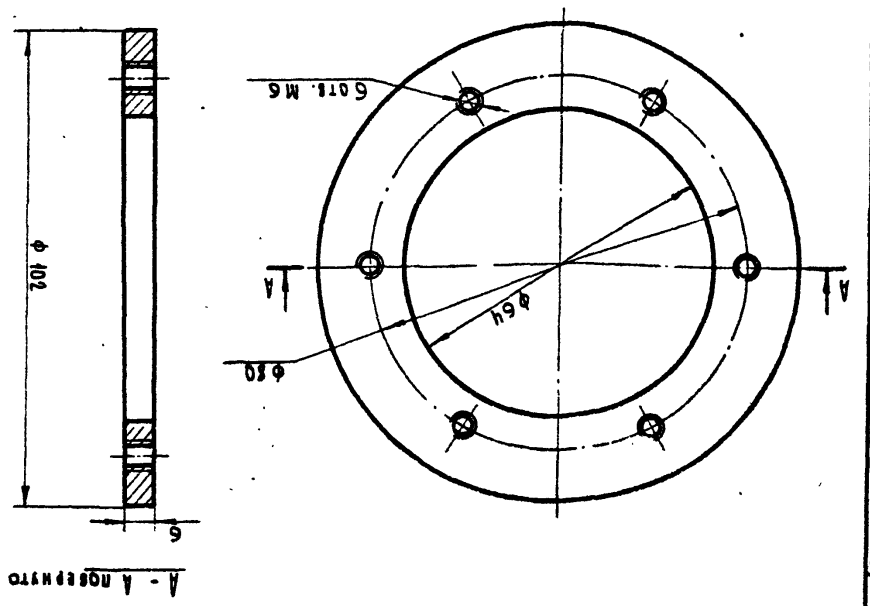

Тип. пр. 704-1-102, 704-1-103, 704-1-104 Ал.IV

СУ-02.05

СУ-02.09

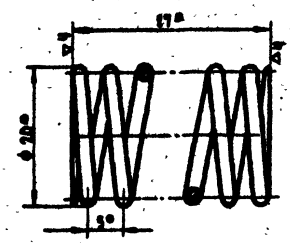

Длина развернутой пружины L=326 мм.
Число рабочих витков n=5.
Число витков полное n=7.
Направление навивки - левое.
Диаметр контрольного стержня Фс=16 мм.

Изм.	Лист	№ докум.	Подп.	Дата	
Разраб.		Гомыгина			
Пров.		Антипов			
Рук. гр.		Алексеенкова			
Гл. спец.		Иванов			

СУ-02.09

Пружина.

Лит.	Масса	Масшт.
р.ч.	0.01	2:1

Лист 12 Листов 21

Проволока 2 ГОСТ 14963-69

Гипросельхозпром г. Владимир 1972 г.

Копировал Филатова Формат 11

СУ-02.01

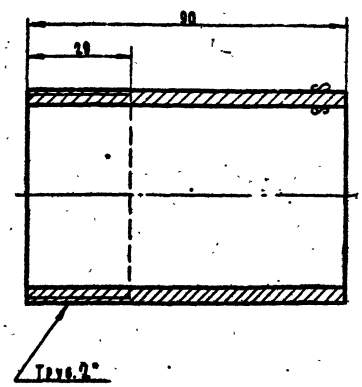

Изм.	Лист	№ докум.	Подп.	Дата	
Разраб.		Гомыгина			
Пров.		Антипов			
Рук. гр.		Алексеенкова			
Гл. спец.		Иванов			

СУ-02.10

Патрубок.

Лит.	Масса	Масшт.
р.ч.	0.41	1:1

Лист 13 Листов 21

Труба 50 ГОСТ 3262-62

Гипросельхозпром г. Владимир 1972 г.

Копировал Филатова Формат 11

СУ-02.08

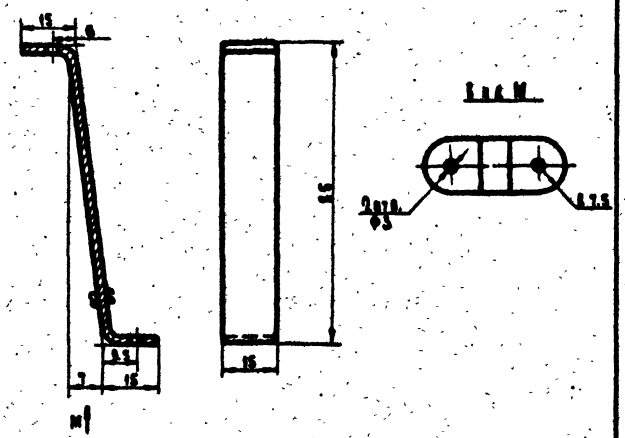

Изм.	Лист	№ докум.	Подп.	Дата	
Разраб.		Гомыгина			
Пров.		Антипов			
Рук. гр.		Алексеенкова			
Гл. спец.		Иванов			

СУ-02.08

Ножка.

Лит.	Масса	Масшт.
р.ч.	0.07	1:1

Лист 11 Листов 21

Лист 1.5 ГОСТ 3680-57 / ст. 0 ГОСТ 17066-71

Гипросельхозпром г. Владимир 1972 г.

Копировал Филатова Формат 11

СУ-02.07

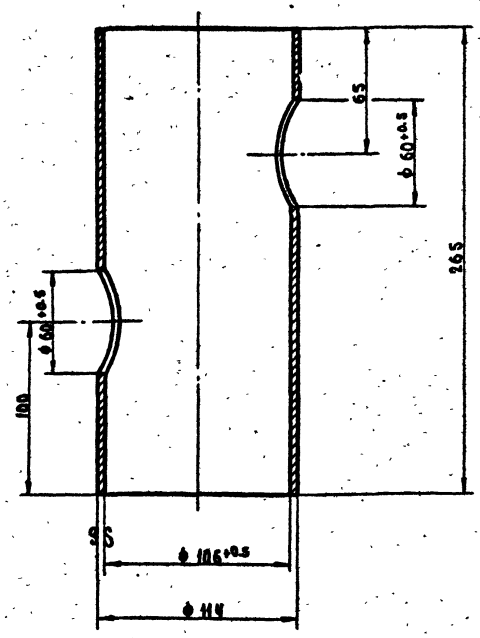

Изм.	Лист	№ докум.	Подп.	Дата	
Разраб.		Гомыгина			
Пров.		Антипов			
Рук. гр.		Алексеенкова			
Гл. спец.		Иванов			

СУ-02.07

Корпус фильтра.

Лит.	Масса	Масшт.
р.ч.	4.1	1:2

Лист 10 Листов 21

Труба вн. 106×4-20 ГОСТ 8732-70

Гипросельхозпром г. Владимир 1972 г.

12787-04 30 Копировал Филатова Формат 11

СУ-02.14

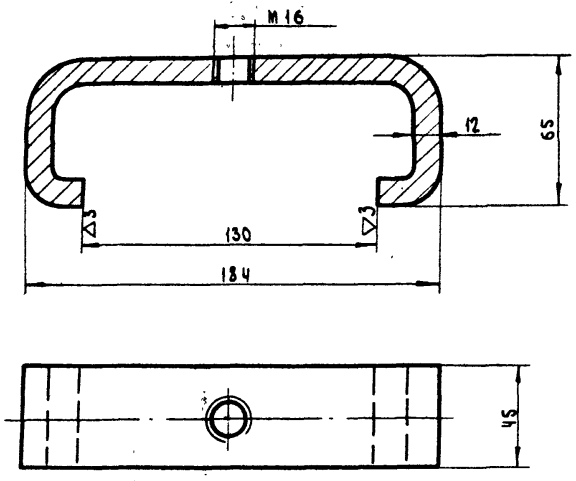

Тип. пр. 704-1-102, 704-1-103, 704-1-104 Ал. IV

Заготовки - 340 мм

Изм.	Лист	№ докум.	Подп.	Дата
Разраб.		Гомыгина		
Пров.		Антипов		
Рук. гр.		Алексеенкова		
Гл. спец.		Иванов		

СУ-02.14

Скоба

Лит.	Масса	Масшт.
Р.М.	1,1	1:2
Лист 16	Листов 21	

Полоса 45×12 ГОСТ 103-57 / Ст. 3 ГОСТ 535-58

Гипросельхозпром г. Владимир 1972г.

Копировал Филатова Формат А1

СУ-02.15

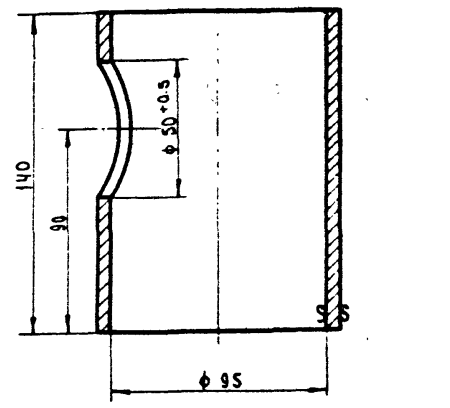

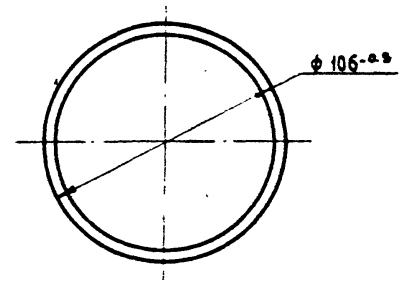

Тип. пр. 704-1-102, 704-1-103, 704-1-104 Ал. IV

Изм.	Лист	№ докум.	Подп.	Дата
Разраб.		Гомыгина		
Пров.		Антипов		
Рук. гр.		Алексеенкова		
Гл. спец.		Иванов		

СУ-02.15

Стакан

Лит.	Масса	Масшт.
Р.М.	1.4	1:2
Лист 17	Листов 21	

Труба Бн 95×5.5-20 ГОСТ 8732-70

Гипросельхозпром г. Владимир 1972г.

Копировал Филатова Формат А1

СУ-02.13

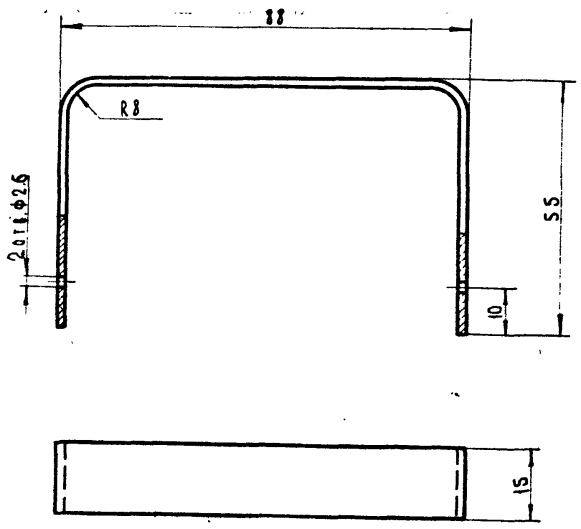

Типовые проекты 704-1-102; 704-1-103; 704-1-104 Альбом IV

Заготовки = 204 мм.

Изм.	Лист	№ докум.	Подп.	Дата
Разраб.		Гомыгина		
Пров.		Антипов		
Рук. гр.		Алексеенкова		
Гл. спец.		Иванов		

СУ-02.13

Ручка отстойника

Лит.	Масса	Масшт.
Р.М.	0.03	1:1
Лист 15	Листов 21	

Лист 1.5 ГОСТ 3680-57 / Ст. 0 ГОСТ 17066-71

Гипросельхозпром г. Владимир 1972г.

Копировал Филатова Формат А1

СУ-02.12

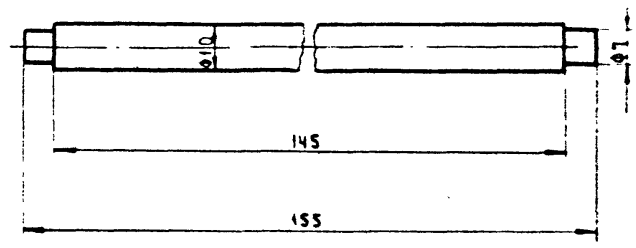

Тип. пр. 704-1-102, 704-1-103, 704-1-104 Ал. IV

Изм.	Лист	№ докум.	Подп.	Дата
Разраб.		Гомыгина		
Пров.		Антипов		
Рук. гр.		Алексеенкова		
Гл. спец.		Иванов		

СУ-02.12

Рычаг

Лит.	Масса	Масшт.
Р.М.	0.09	1:1
Лист 14	Листов 21	

Круг 12 ГОСТ 2590-71 / Ст. 3 ГОСТ 535-58

Гипросельхозпром г. Владимир 1972г.

Копировал Филатова Формат А1

СУ-02.18

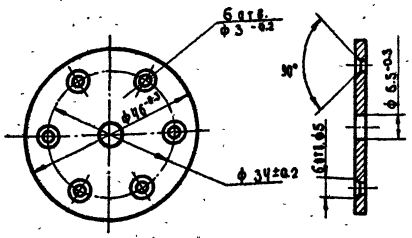

Изм.	Лист	№ докум.	Подп.	Дата	
Разраб.		Гомыгина			
Пров.		Антипов			
Рук. гр.		Алексеенкова			
Гл. спец.		Иванов			

Шайба верхняя.

Лит.	Масса	Масшт.
Р.Ч.	0.07	1:1

Лист 20 Листов 21

Лист 1.5 ГОСТ 3680-57 / ст. 0 ГОСТ 17066-71

Гипросельхозпром г. Владимир 1972 г.

Копировал Филатова. Формат А4

Тип. пр. 704-1-102, 704-1-103, 704-1-104 Ал. IV

Инв. № подл. | Подп. и дата | Взам. инв. № | Инв. № дубл. | Подп. и дата

СУ-02.22

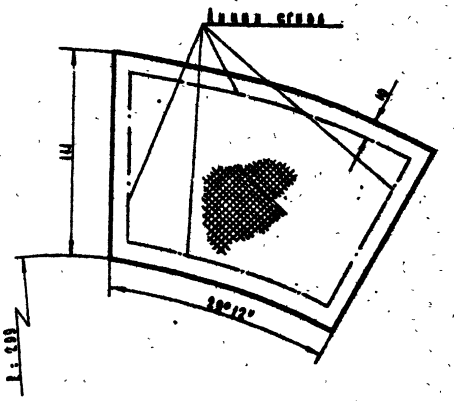

Изм.	Лист	№ докум.	Подп.	Дата	
Разраб.		Гомыгина			
Пров.		Антипов			
Рук. гр.		Алексеенкова			
Гл. спец.		Иванов			

Сетка боковая.

Лит.	Масса	Масшт.
Р.Ч.	1.8	1:2

Лист 21 Листов 21

Сетка № 08 ГОСТ 6613-53

Гипросельхозпром г. Владимир 1972 г.

Копировал Филатова Формат А4

Тип. пр. 704-1-102, 704-1-103, 704-1-104 Ал. IV

Инв. № подл. | Подп. и дата | Взам. инв. № | Инв. № дубл. | Подп. и дата

СУ-02.19

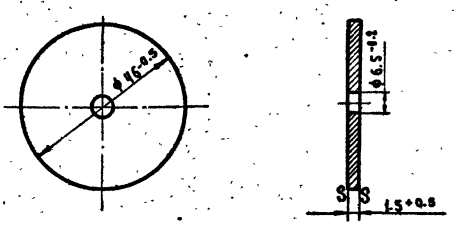

Изм.	Лист	№ докум.	Подп.	Дата	
Разраб.		Гомыгина			
Пров.		Антипов			
Рук. гр.		Алексеенкова			
Гл. спец.		Иванов			

Шайба нижняя.

Лит.	Масса	Масшт.
Р.Ч.	0.02	1:1

Лист 19 Листов 21

Лист 1.5 ГОСТ 3680-57 / ст. 0 ГОСТ 17066-71

Гипросельхозпром г. Владимир 1972 г.

Копировал Филатова. Формат А4

Типовые проекты 704-1-102, 704-1-103, 704-1-104. Альбом III

Инв. № подл. | Подп. и дата | Взам. инв. № | Инв. № дубл. | Подп. и дата

СУ-02.17

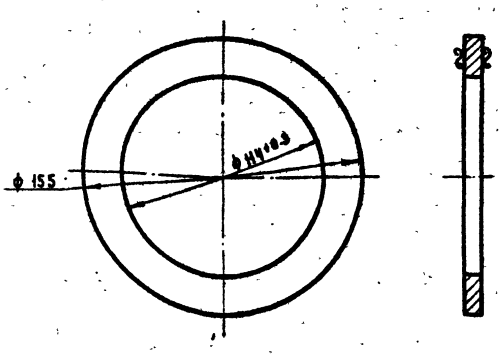

Изм.	Лист	№ докум.	Подп.	Дата	
Разраб.		Гомыгина			
Пров.		Антипов			
Рук. гр.		Алексеенкова			
Гл. спец.		Иванов			

Фланец.

Лит.	Масса	Масшт.
Р.Ч.	0.67	1:2

Лист 18 Листов 21

Лист 10 ГОСТ 5681-57 / ст. 3 ГОСТ 500-58

Гипросельхозпром г. Владимир 1972 г.

Копировал Филатова Формат А4

Тип. пр. 704-1-102, 704-1-103, 704-1-104 Ал. IV

Инв. № подл. | Подп. и дата | Взам. инв. № | Инв. № дубл. | Подп. и дата

Тип. пр. 704-1-102, 704-1-103, 704-1-104 Ал. IV

Формат	Зона	Поз.	Обозначение	Наименование	Кол.	Примечание
11		27	СУ-02.15	Стакан	1	
Б.Ч		28	СУ-02.16	Стенка отстойника 288 x 77 x 1		
				Лист 1 гост 3680-57 / Ст.3 гост 17066-71	1	0,18 кг
11		29	СУ-02.17	Фланец	1	
11		30	СУ-02.18	Шайба верхняя	1	
11		31	СУ-02.19	Шайба нижняя	1	
Б.Ч		32	СУ-02.20	Шайба Фн 40; Фв 10 δ=5		
				Ст.0 гост 17066-71	1	0,04 кг
Б.Ч		33	СУ-02.21	Шайба Фн.17; Фв 7; δ=2		
				Ст.0 гост 17066-71	2	0,03 кг
11		34	СУ-02.22	Сетка боковая		
Б.Ч		35	СУ-02.23	Сетка нижняя		
				Сетка N=0,8 гост 6613-53	1	0,5 кг
				Стандартные изделия		
		36		Болт М6x12 гост 7798-70	1	
		37		Винт М6x12 гост 17473-72	6	
		38		Гайка М6 гост 5919-70	1	
		39		Заклепка 2,5x5 гост 10299-68	12	
		40		Заклепка 2,5x3 гост 10299-68	2	
				Материалы		
		3		Угол 50x50x4 гост 8509-72 / равновок. Ст.3 гост 535-58	1,7	кг
		4		Труба 50 гост 3262-62	0,5	кг
		5		Лист 2 гост 5681-57 / Ст.3 гост 500-58	0,3	кг
		6		Ст.3 гост 380-71	0,05	кг
		7		Ст.3 гост 380-71	0,034	кг
		8		КЧ 30-6 гост 1215-59	0,5	кг
		9		Ст.3 гост 380-71	0,012	кг

Подп. и дата | Инв. N дубл. | Взам. инв. N | Подп. и дата | Инв. N подл.

Изм | Лист | N докум. | Подп. | Дата

СУ-00 00

Лист 3

Копировал Маслова — Формат 11

Тип. пр. 704-1-102, 704-1-103, 704-1-104 Ал. IV

Формат	Зона	Поз.	Обозначение	Наименование	Кол.	Примечание
				Лист 5 гост 5681-57 / Ст.3 гост 500-58	0,30	кг
		11		Труба 40 гост 3262-62	1,2	кг
		12		Шестигранник 22 гост 2879-69 / Ст.20 гост 1050-60	0,28	кг
		13		Лист 1 гост 3680-57 / Ст.0 гост 17066-71	0,09	кг
		14		Лист 5 гост 5681-57 / Ст.3 гост 500-58	0,35	кг
		15		Круг 160 гост 2590-71 / Ст.3 гост 535-58	1,63	кг
		16		Круг 105 гост 2590-71 / Ст.3 гост 535-58	0,22	кг
		17		Лист 15 гост 3680-57 / Ст.0 гост 17066-71	0,06	кг
		18		Труба ВН 106x4-20 гост 8732-70	4,1	кг
		19		Лист 15 гост 3680-57 / Ст.0 гост 17066-71	0,07	кг
		20		Проволока 2 гост 14963-69	0,01	кг
		21		Труба 50 гост 3262-62	0,41	кг
		22		Паронит гост 481-71	0,05	кг
		23		Круг 12 гост 2590-71 / Ст.3 гост 535-58	0,09	кг
		24		Лист 1,5 гост 3680-57 / Ст.0 гост 17066-71	0,03	кг
		25		Полоса 45x12 гост 103-57 / Ст.3 гост 535-58	1,1	кг
		26		Труба ВН 95x55-20 гост 8732-58	1,4	кг
		27		Лист 1 гост 3680-57 / Ст.3 гост 17066-71	0,18	кг
		28		Лист 10 гост 5681-57 / Ст.3 гост 500-58	0,67	кг
		29		Лист 1,5 гост 3680-57 / Ст.0 гост 17066-71	0,02	кг
		30		Лист 1,5 гост 3680-57 / Ст.0 гост 17066-71	0,07	кг
		31		Ст.0 гост 17066-71	0,04	кг
		32		Ст.0 гост 17066-71	0,06	кг
		33		Проволока латунная Л80 гост 17711-72	0,8	кг
		34		Проволока латунная Л80 гост 17711-72	0,8	кг
		35		Ст.3 гост 380-71	0,007	кг
		36		Ст.3 гост 380-71	0,03	кг
		37		Ст.3 гост 380-71	0,002	кг
		38		Ст.3 гост 380-71	0,048	кг
		39		Ст.3 гост 380-71	0,006	кг
		40				

Подп. и дата | Инв. N дубл. | Взам. инв. N | Подп. и дата | Инв. N подл.

Изм | Лист | N докум. | Подп. | Дата

СУ-00.00

Лист 4

Копировал Маслова — Формат 11

Типовые проекты 704-1-102, 704-1-103, 704-1-104 Альбом IV

Формат	Зона	Поз.	Обозначение	Наименование	Кол.	Примечание
			СУ.01.00	Сборочная единица		
				Детали		
Б.Ч		11	СУ-01.01	Пластина Ф100		
				Лист 5 гост 5681-57 / Ст.3 гост 500-58	1	0,30 кг
Б.Ч		12	СУ-01.02	Труба l=250		
				Труба 40 гост 3262-62	1	1,2 кг
			СУ-02.00	Сборочная единица		
				Детали		
4		13	СУ-02.01	Винт зажимной	1	
Б.Ч		14	СУ-02.02	Дно отстойника Фзач.116		
				Лист 1 гост 3680-57 / Ст.0 гост 17066-71	1	0,09 кг
Б.Ч		15	СУ-02.03	Дно фильтра Ф106		
				Лист 5 гост 5681-57 / Ст.3 гост 500-58	1	0,35 кг
11		16	СУ-02.04	Крышка	1	
11		17	СУ-02.05	Кольцо нижнее	1	
11		18	СУ-02.06	Кольцо верхнее	1	
11		19	СУ-02.07	Корпус фильтра	1	
11		20	СУ-02.08	Ножка	6	
11		21	СУ-02.09	Пружина	1	
11		22	СУ-02.10	Патрубок	2	
Б.Ч		23	СУ-02.11	Прокладка δ=5		
				Паронит гост 481-71	1	0,05 кг
11		24	СУ-02.12	Рычаг	1	
11		25	СУ-02.13	Ручка отстойника	1	
11		26	СУ-02.14	Скоба	1	

Подп. и дата | Инв. N дубл. | Взам. инв. N | Подп. и дата | Инв. N подл.

Изм | Лист | N докум. | Подп. | Дата

СУ-00 00

Лист 2

Копировал Маслова — Формат 11

Тип. пр. 704-1-102, 704-1-103, 704-1-104 Ал. IV

Формат	Зона	Поз.	Обозначение	Наименование	Кол.	Примечание
				Документация		
			СУ-00.00	Сборочный чертеж		
				Сборочная единица		
		1	СУ-01.00	Опора		
		2	СУ-02.00	Сливной фильтр		
				Детали		
11		3	СУ-00.01	Стойка l=550	1	
Б.Ч		4	СУ-00.02	Труба		l-уточнить на месте
				Труба 50 гост 3262-62	1	
11		5	СУ-00.03	Хомут	7	
				Стандартные изделия		
		6		Болт М12x20 гост 7798-70	2	0,05 кг
		7		Гайка М12 гост 5919-70	2	0,034 кг
		8		Угольник 50 гост 8946-59	2	0,5 кг
		9		Шайба 12 гост 11371-68	2	0,012 кг
				Прочие изделия		
		10		Муфта сливная быстроразъемная МС-1		

Подп. и дата | Инв. N дубл. | Взам. инв. N | Подп. и дата | Инв. N подл.

Изм | Лист | N докум. | Подп. | Дата

СУ-00 00

Разраб.	Гомыгина		
Пров.	Антипов		
Рук. гр.	Алексеенкова		
Гл. спец.	Иванов		

Сливное устройство
Спецификация

Лит.	Лист	Листов
РЧ	1	4

Гипросельхозпром г. Владимир

2797-04 33 Копировал Маслова — Формат 11

Тип. пр. 704-1-102, 704-1-103, 704-1-104 Ал. IV

ПГР-00.100

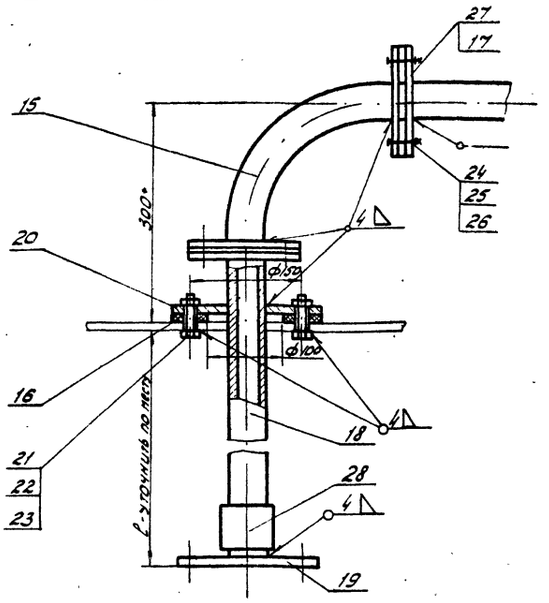

1. Всасывающий клапан поз.23 монтировать по месту.
2. Фланец поз.19 изготовить по фланцу топливоприёмника.
3. Сварку производить электродом Э-42 ГОСТ 9467-60.
4. Места сварки зачистить и прошпатлевать.

Изм.	Лист	№ докум.	Подп.	Дата
Разраб.		Гомыгина		
Пров.		Антипов		
Рук. гр.		Алексеенкова		
Гл. спец.		Иванов		

ПГР-00.100

Всасывающее устройство.

Лит.	Масса	Масштаб
	22.6	1:5

Лист 2 Листов 11

Гипросельхозпром г. Владимир 1972г.

Копировал Семахина Формат II

Тип. пр. 704-1-102, 704-1-103, 704-1-104 Ал. IV

ПГР-00.110

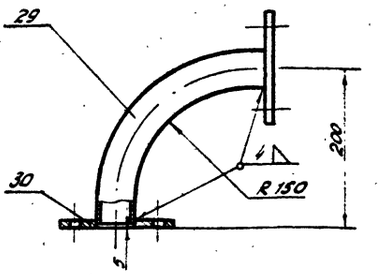

1. Сварку производить электродом Э-42 ГОСТ 9467-60.
2. Места сварки зачистить и прошпатлевать.

Изм.	Лист	№ докум.	Подп.	Дата
Разраб.		Гомыгина		
Пров.		Антипов		
Рук. гр.		Алексеенкова		
Гл. спец.		Иванов		

ПГР-00.110

Патрубок.

Лит.	Масса	Масштаб
	4.3	1:5

Лист 3 Листов 11

Гипросельхозпром г. Владимир 1972г.

Копировал Семахина Формат II

Типовые проекты 704-1-102, 704-1-103, 704-1-104 Альбом IV

ПГР-00.000

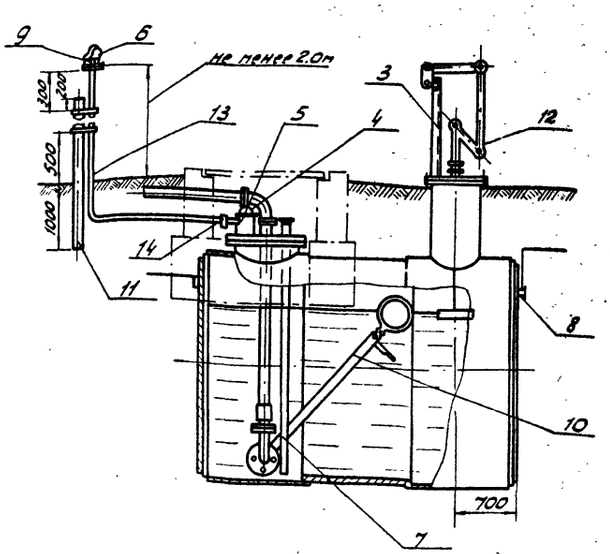

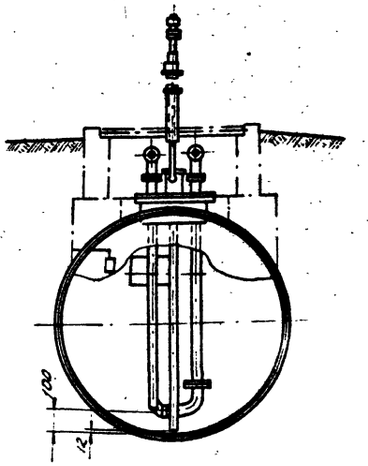

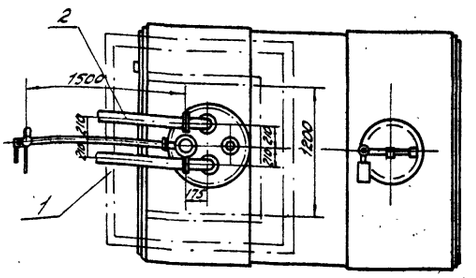

1. Размеры резервуаров ёмкостью 5, 10, 25, 50 м³ принимать по ГОСТ 17032-71.
2. Поплавковый уравнемер УДУ устанавливается в резервуарах ёмкостью 10, 25, 50 м³.
3. Замер уровня бензина в резервуаре ёмкостью 5 м³ производится замерным устройством
4. Оборудование резервуаров ёмкостью 5, 10, 25, 50 м³ аналогично.

Изм.	Лист	№ докум.	Подп.	Дата
Разраб.		Гомыгина		
Пров.		Антипов		
Рук. гр.		Алексеенкова		
Гл. спец.		Иванов		
Нач. маст.		Крылов		

ПГР-00.000

Оборудование засыпного горизонтального резервуара для светлых нефтепродуктов

Лит.	Масса	Масштаб
		1:25

Лист 1 Листов 11

Гипросельхозпром г. Владимир 1972г.

ПГР-00.202

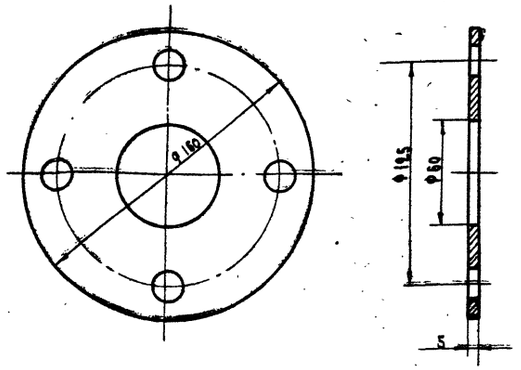

Изм	Лист	№ докум.	Подп.	Дата
Разраб.		Гомыгина		
Провер.		Антипов		
Рук. гр.		Алексеенкова		
Гл. спец.		Иванов		

ПГР-00.202

Прокладка

Лит.	Масса	Масшт.
Р4	0.02	1:2

Лист 6 Листов 11

Паронит ГОСТ 481-71

Гипросельхозпром г. Владимир 1972г

Копировал Дегтяренко Формат 11

ПГР-00.210

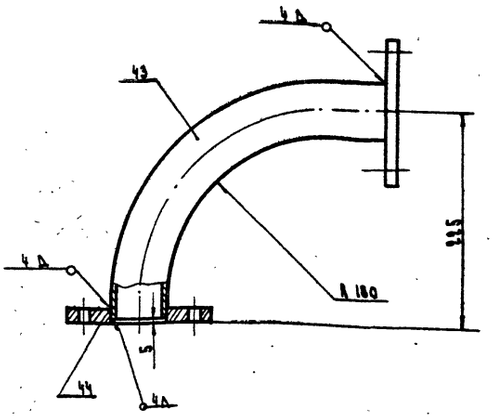

Сварку производить электродом Э-42 ГОСТ 9467-60

Места сварки зачистить и прошпатлевать

Изм	Лист	№ докум.	Подп.	Дата
Разраб.		Гомыгина		
Провер.		Антипов		
Рук. гр.		Алексеенкова		
Гл. спец.		Иванов		
Нач. мас.				

ПГР-00.210

Патрубок

Лит.	Масса	Масштаб
Р4	5.56	1:4

Лист 7 Листов 11

Гипросельхозпром г. Владимир 1972г

Копировал: Дегтяренко Формат 11

ПГР-00.204

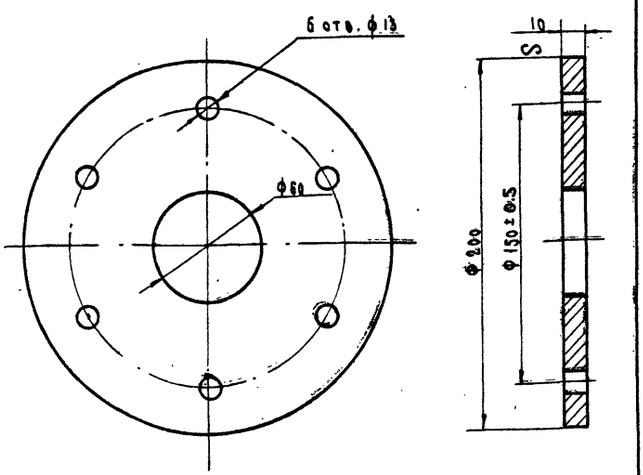

Изм	Лист	№ докум.	Подп.	Дата
Разраб.		Гомыгина		
Провер.		Антипов		
Рук. гр.		Алексеенкова		
Гл. спец.		Иванов		

ПГР-00.204

Фланец.

Лит.	Масса	Масшт.
Р4	1.7	1:2

Лист 5 Листов 11

Крук 200 ГОСТ 2590-71 / ст.3 ГОСТ 535-58

Гипросельхозпром г. Владимир 1972г

ПГР-00.200

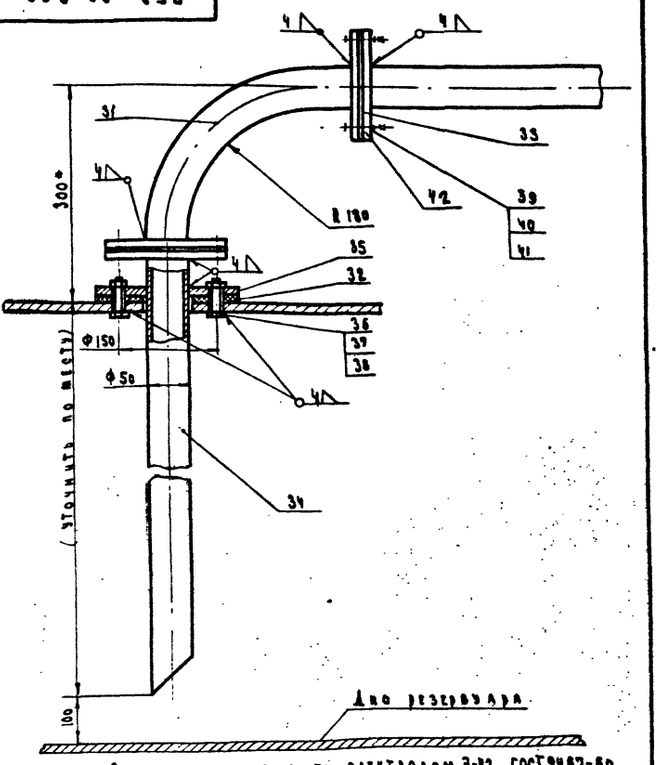

Сварку производить электродом Э-42 ГОСТ 9467-60

Места сварки зачистить и прошпатлевать

Изм	Лист	№ докум.	Подп.	Дата
Разраб.		Гомыгина		
Провер.		Антипов		
Рук. гр.		Алексеенкова		
Гл. спец.		Иванов		

ПГР-00.200

Сливная труба

Лит.	Масса	Масшт.
Р4	22,5	1:5

Лист 4 Листов 11

Подземные резервуары топлива

Гипросельхозпром г. Владимир 1972г

12797-04 35 Копировал: Дегтяренко Формат 11

ПГР - 00. 301

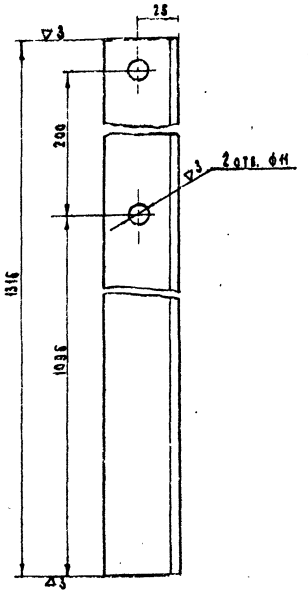

Изм.	Лист	№ докум.	Подп.	Дата
Разраб.		Гомыгина		
Пров.		Антипов		
Рук. гр.		Алексеенков		
Гл. спец.		Иванов		
Нач. маст.				

Стойка

Угол равнобок. 45×4×4 ГОСТ 8509-72, Ст.3 ГОСТ 535-58

Лит.	Масса	Масштаб
	3.6	1:2

Лист 10 Листов 11

Гипросельхозпром г. Владимир 1972 г

Копировал Львова Формат А4

Типовые проекты 704-1-102, 704-1-103, 704-1-104 Альбом IV

Инв. № подл. | Подп. и дата | Взам. инв. № | Инв. № дубл. | Подп. и дата

ПГР - 00. 300

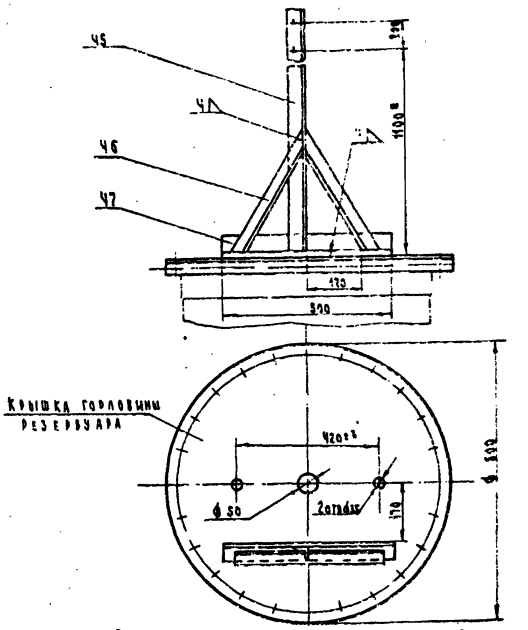

1. Сварку производить электродом Э-42 ГОСТ 9467-60.
2. Место сварки зачистить и прошлаковать.
3. * Размер для справок.

Изм.	Лист	№ докум.	Подп.	Дата
Разраб.		Гомыгина		
Пров.		Антипов		
Рук. гр.		Алексеенков		
Гл. спец.		Иванов		

Стойка для крепления УДУ

Лит.	Масса	Масштаб
	7.83	1:10

Лист 11 Листов 11

Гипросельхозпром г. Владимир 1972 г

Копировал Львова Формат А4

Типовые проекты 704-1-102, 704-1-103, 704-1-104 Альбом IV

Инв. № подл. | Подп. и дата | Взам. инв. № | Инв. № дубл. | Подп. и дата

ПГР - 00. 101

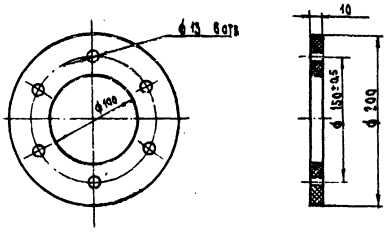

Изм.	Лист	№ докум.	Подп.	Дата
Разраб.		Гомыгина		
Пров.		Антипов		
Рук. гр.		Алексеенков		
Гл. спец.		Иванов		
Нач. маст.				

Прокладка

Паронит ГОСТ 481-71

Лит.	Масса	Масштаб
	0.05	1:4

Лист 9 Листов 11

Гипросельхозпром г. Владимир 1972 г

Копировал Львова Формат А4

Типовые проекты 704-1-102, 704-1-103, 704-1-104 Альбом IV

Инв. № подл. | Подп. и дата | Взам. инв. № | Инв. № дубл. | Подп. и дата

ПГР - 00. 105

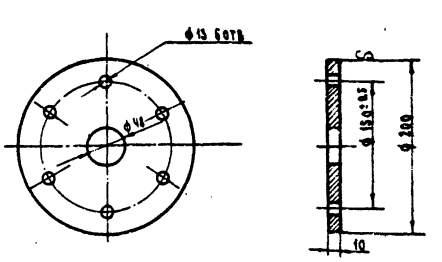

Изм.	Лист	№ докум.	Подп.	Дата
Разраб.		Гомыгина		
Пров.		Антипов		
Рук. гр.		Алексеенков		
Гл. спец.		Иванов		

Фланец

Круг 200 Гост 2590-71 / Ст 3 Гост 535-58

Лит.	Масса	Масштаб
	1.7	1:4

Лист 8 Листов 11

Гипросельхозпром г. Владимир 1972 г

Типовые проекты 704-1-102, 704-1-103, 704-1-104 Альбом IV

Инв. № подл. | Подп. и дата | Взам. инв. № | Инв. № дубл. | Подп. и дата

Типовые проекты 704-1-102, 704-1-103, 704-1-104 Альбом IV

Формат	Зона	Поз.	Обозначение	Наименование	Кол.	Примечание
				Прочие изделия.		
		28		Всасывающий клапан.	1	Комплект поставки ПГР-00-02
			ПГР. 00. 110	Сборочная единица.		
				Детали.		
	Б4	29	ПГР-00.111	Труба ℓ=315		
				Труба 40 ГОСТ 3262-62	1	1.04 кг.
				Стандартные изделия.		
		30		Фланец ГОСТ 12827-67	2	
			ПГР-00.200	Сборочный чертеж.		
				Сборочная единица.		
		31	ПГР-00.210	Патрубок.		
				Детали.		
	Б4	32	ПГР-00.201.	Прокладка.		
				Паронит ГОСТ 481-71	0,03	кг.
	11	33	ПГР-00.202.	Прокладка.	2	
	Б4	34	ПГР-00.203.	Труба ℓ=2000.		
				Труба 50 ГОСТ 3262-62	1	9.76 кг.
	11	35	ПГР-00.204.	Фланец.	1	
				Стандартные изделия.		

Тип. пр. 704-1-102, 704-1-103, 704-1-104 Ал. IV

Инв. № подл. | Подп. и дата | Взам. инв. № | Инв. № дубл. | Подп. и дата

Изм.	Лист.	№ докум.	Подп.	Дата	ПГР-00.000	Лист 3

Копировал. Балабаева Формат А4

Формат	Зона	Поз.	Обозначение	Наименование	Кол.	Примечание
		36		Болт М12 ГОСТ 7798-70	6	
		37		Гайка М12 ГОСТ 5915-70	6	
		38		Шайба 12 ГОСТ 11371-68	6	
		39		Болт М16 ГОСТ 7798-70	8	
		40		Гайка М16 ГОСТ 5915-70	8	
		41		Шайба 16 ГОСТ 11371-68	8	
		42		Фланец Ду=50 ГОСТ 12827-67	2	
			ПГР-00.210	Сборочная единица.		
				Детали.		
	Б4	43	ПГР-00.211	Труба ℓ=350мм.		
				Труба 50 ГОСТ 3262-62	1	1.7 кг.
				Стандартные изделия.		
		44		Фланец Ду=50 ГОСТ 12827-67	2	
			ПГР-00.300	Сборочная единица.		
				Детали.		
		45	ПГР-00.301	Стойка.	1	
	Б4	46	ПГР-00.302	Укосина ℓ=500		
				Угол 45х45х4 ГОСТ 8509-72 равнобок. ст3 ГОСТ 535-72	2	2.73 гг.
	Б4	47	ПГР-00.303	Упор ℓ=500.		
				Угол 50х50х4 ГОСТ 8509-72 равнобок. ст3 ГОСТ 535-58	1	1.5 кг.

Тип. пр. 704-1-102, 704-1-103, 704-1-104 Ал. IV

Инв. № подл. | Подп. и дата | Взам. инв. № | Инв. № дубл. | Подп. и дата

Изм.	Лист.	№ докум.	Подп.	Дата	ПГР-00.000	Лист 4

Копировал. Балабаева Формат А4

Формат	Зона	Поз.	Обозначение	Наименование	Кол.	Примечание
		12		Указатель уровня УДУ-5АП.	1	Длина 3-Д жидкостных счетчиков
		13		Труба вентиляционная	1	
		14		Фланец.		
			ПГР-00.100.	Сборочный чертеж.		
				Сборочная единица.		
		15	ПГР-00.110	Патрубок.		
				Детали.		
	11	16	ПГР-00.101	Прокладка.	1	
	Б3	17	ПГР-00.102.	Прокладка.		
				Паронит ГОСТ 481-71.	3	Изготовить при монтаже
	Б4	18	ПГР-00.103.	Труба ℓ=2000.		
				Труба 40 ГОСТ 3262-62	1	7.68 кг.
	Б4	19	ПГР-00.104	Фланец.		
				Ст 3. ГОСТ 380-71	1	1.7 кг.
	11	20	ПГР-00.105.	Фланец.		
				Стандартные изделия.		
		21		Болт М12х45 ГОСТ 7798-70	6	
		22		Гайка М12 ГОСТ 5915-70	6	
		23		Шайба 12 ГОСТ 11371-68	6	
		24		Болт М16х40 ГОСТ 7798-70	8	
		25		Гайка М16 ГОСТ 5915-70	8	
		26		Шайба 16 ГОСТ 11371-68	8	
		27		Фланец ГОСТ 12827-67	2	

Тип. пр. 704-1-102, 704-1-103, 704-1-104 Ал. IV

Инв. № подл. | Подп. и дата | Взам. инв. № | Инв. № дубл. | Подп. и дата

Изм.	Лист.	№ докум.	Подп.	Дата	ПГР-00.000.	Лист 2

Копировал. Балабаева. Формат А4.

Формат	Зона	Поз.	Обозначение	Наименование	Кол.	Примечание
				Документация.		
			ПГР-00.000	Сборочный чертеж.		
				Сборочные единицы.		
	11	1	ПГР-00.100	Всасывающее устройство		
	11	2	ПГР-00.200	Сливная труба.		
	11	3	ПГР-00.300	Стойка для крепления УДУ		
				Стандартные изделия.		
		4		Люк замерный. ГОСТ 16133-70	1	
		5		Патрубок замерного люка ГОСТ 4627-70	1	
				Прочие изделия.		
		6		Совмещенный механический дыхательный клапан СМДК-50	1	
		7		Зачистная труба	1	
		8		Клемма.	2	
		9		Огневой предохранитель ОП-50	1	
		10		Плавающий топливоприемник	1	
		11		Стойка крепления трубы вентиляционной	1	

Тип. пр. 704-1-102, 704-1-103, 704-1-104 Ал. IV

Инв. № подл. | Подп. и дата | Взам. инв. № | Инв. № дубл. | Подп. и дата

Изм.	Лист.	№ докум.	Подп.	Дата	ПГР-00.000.		
Разраб.		Гомыгина			Оборудование подземного горизонтального резервуара для светлых нефтепродуктов. Спецификация.	Лит.	Лист. 1	Листов 6
Пров.		Антипов				Гипроспецгазпром г. Владимир 1972г.		
Рук. гр.		Алексеенкова						
Гл. спец.		Иванов						

12797-04 37

Копировал. Балабаева. Формат А4.

Формат	Зона	Поз	Обозначение	Наименование	Кол.	Примечание
				Документация.		
				Детали		
				Подставка для хранения бочек.	1	
				Материал.		
				Сосна ГОСТ 8486-66	13.3	Кг.

Подп. и дата | Инв. N дубл. | Взам. инв. N | Подп. и дата | Инв. N подл.

Изм	Лист	N докум.	Подп	Дата
Разраб		Гомыгина		
Пров		Антипов		
Рук. гр.		Алексеенкова		
Гл. спец		Иванов		

ПИ-00

Подставка для хранения бочек. Спецификация.

Лит	Лист	Листов
РЧ		

Гипросельхозпром г. Владимир. 1972г.

Копировал. Балабаева Формат А4.

00-ИЦ

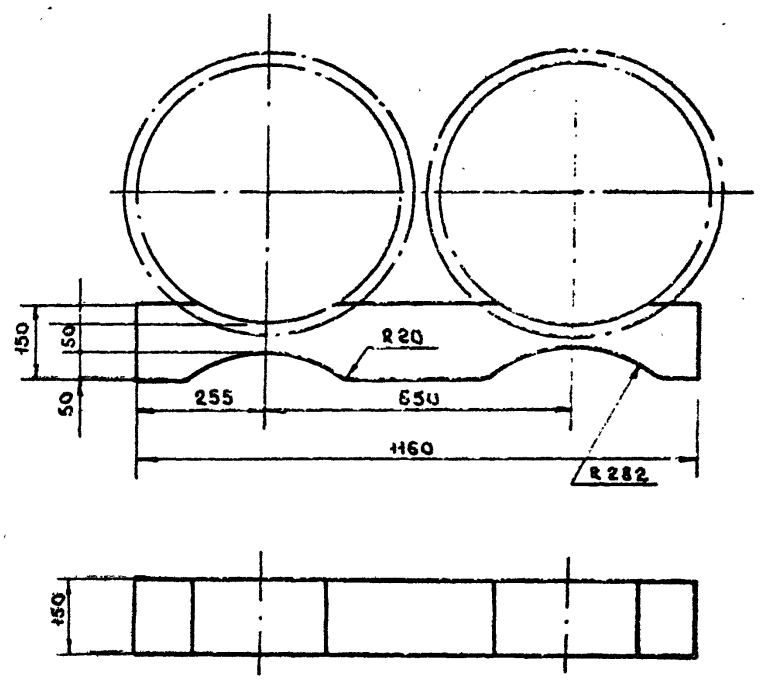

Подп. и дата | Инв. N дубл. | Взам. инв. N | Подп. и дата | Инв. N подл.

Изм	Лист	N докум	Подп	Дата
Разраб.		Гомыгина		
Пров.		Антипов		
Рук. гр.		Алексеенкова		
Гл. спец.		Иванов		

ПИ-00

Подставка для хранения бочек.

Лит	Масса	Масштаб
РЧ	13.3	1:10
Лист 1	Листов 1	

Сосна ГОСТ 8486-66

Гипросельхозпром г. Владимир 1972г.

Копировал. Балабаева Формат А4

Типовые проекты 704-1-102, 704-1-103, 704-1-104. Альбом III

Формат	Зона	Поз.	Обозначение	Наименование.		Примечание.
		41		ст. 3 ГОСТ 380 - 71	0.02	
		42		ст 3 ГОСТ 380 - 71	3.86	кг
		43		Труба 50 ГОСТ 3262-62	1.7	кг.
		44		ст. 3 ГОСТ 380-71	3.86	кг.
		45		Угол 45х45х4 ГОСТ 8509-72		
				равнобок ст.3 ГОСТ 535-58	3.6	кг.
		46		Угол 45х45х4 ГОСТ 8509-72		
				равнобок ст.3 ГОСТ 535-58	2.73	кг.
		47		Угол 45х45х4 ГОСТ 8509-72		
				равнобок ст3 ГОСТ 535-58	1.5	кг.

Подп. и дата | Инв. N дубл. | Взам. инв. N | Подп. и дата | Инв. N подл.

Изм	Лист	N докум.	Подп.	Дата

ПГР - 00. 000

Лист 6

Копировал Балабаева. Формат А4.

Формат	Зона	Поз.	Обозначение	Наименование	Кол.	Примечание.
				Материал		
		16		Паронит ГОСТ 481-71	0.05	кг.
		17		Паронит ГОСТ 481-71	0.2	кг.
		18		Труба 40 ГОСТ 3262-62	5.7	кг.
		19		Ст. 3 ГОСТ 380-71	1.7	кг.
		20		Круг 200 ГОСТ 2590-71		
				ст.3 ГОСТ 535-58	1.7	кг.
		21		Ст 3 ГОСТ 380-71	0.33	кг
		22		Ст. 3 ГОСТ 380-71	0.144	кг
		23		Ст. 3 ГОСТ 380-71	0.01	кг
		24		Ст. 3 ГОСТ 380-71	0.752	кг
		25		Ст 3 ГОСТ 380-71	0.27	кг
		26		Ст. 3 ГОСТ 380-71	0.02	кг
		27		Ст 3 ГОСТ 380-71	3.26	кг
		29		Труба 40 ГОСТ 3262-62	1.04	кг
		30		Ст. 3 ГОСТ 380-71	3.26	кг.
		32		Паронит ГОСТ 481-71	0.03	кг
		33		Паронит ГОСТ 481-71	0.04	кг.
		34		Труба 50 ГОСТ 3262-62	9.76	кг.
		35		Круг 200 ГОСТ 2590-71		
				Ст 3 ГОСТ 535-58	1.7	кг.
		36		ст. 3 ГОСТ 380-71	0.33	кг.
		37		Ст. 3 ГОСТ 380-71	0.144	кг.
		38		ст. 3 ГОСТ 380-71	0.01	кг.
		39		Ст. 3 ГОСТ 380-71	0.752	кг
		40		ст. 3 ГОСТ 380-71	0.27	кг.

Подп. и дата | Инв. N дубл. | Взам. инв. N | Подп. и дата | Инв. N подл.

Изм	Лист	N докум	Подп	Дата

ПГР - 00 000

Лист 5

2797-04 38 Копировал Балабаева Формат А4

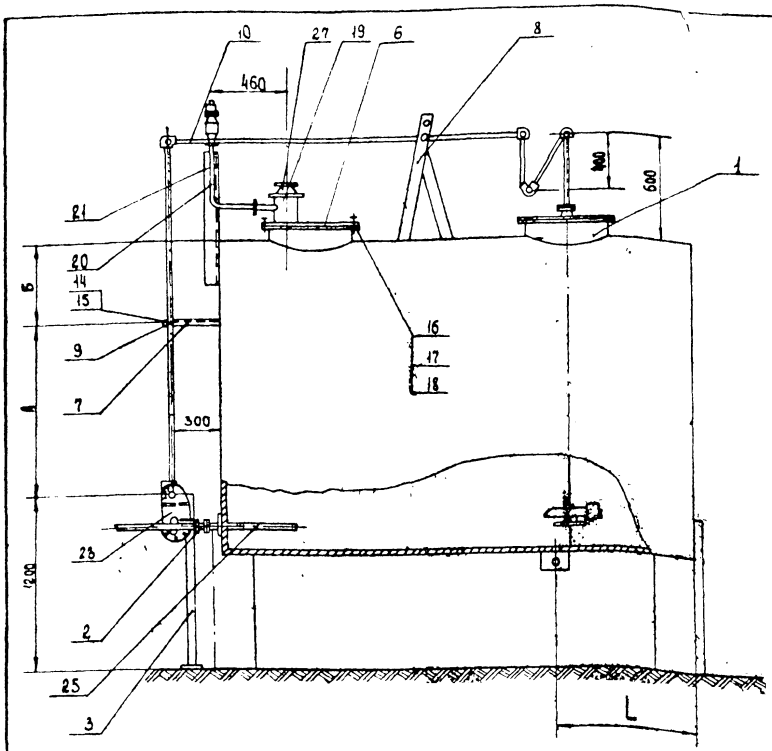

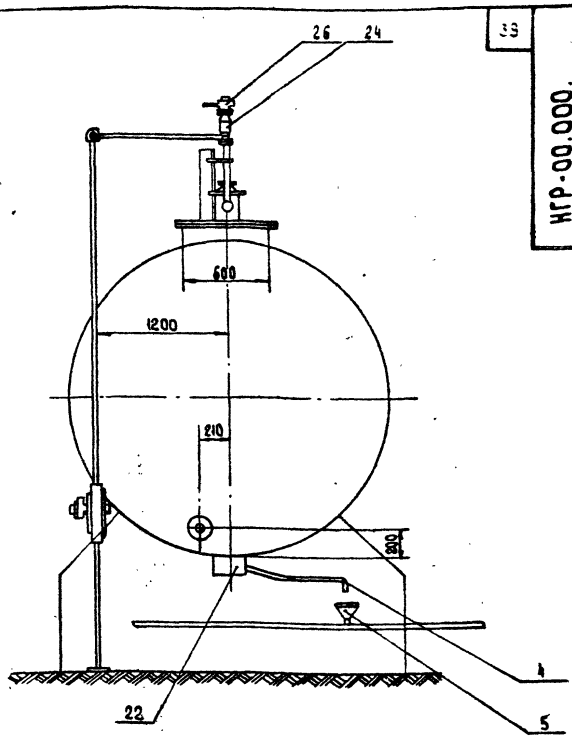

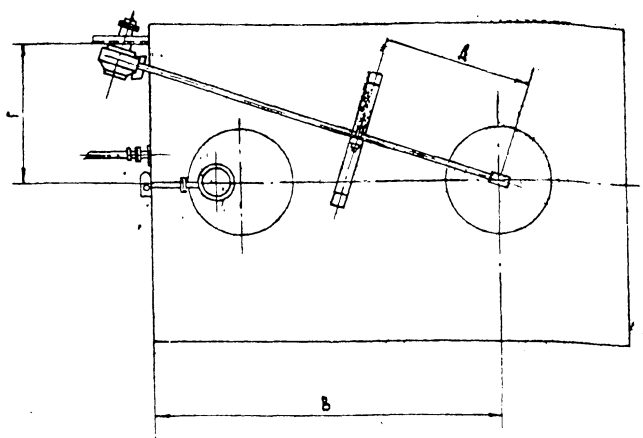

1. Размеры А; Б; В; Г; Д и длины труб поз. 10 указаны в таблице 1.
2. Размер L указан в таблице 2.
3. Переходник поз. 2 применяется только для резервуаров емкостью 25; 50; 75 м³.
4. Оборудование резервуаров емкостью 5; 10; 25 м³ аналогично оборудованию резервуара емкостью 50 м³.

Таблица 1

Емк. резервуаров в м³	ф резервуара	А мм.	Б мм.	В мм. Ширина листа 1000	В мм. Ширина листа 1400	В мм. Ширина листа 1500	Г мм	Д мм. Ширина листа 1000	Д мм. Ширина листа 1400	Д мм. Ширина листа 1500	Труба ℓ мм. Ширина листа 1000	Труба Вес в кг.
10	2220	1500	0	2500	2100	—	1000	2000	1600	—	6600	26.4
25	2760	770	840	2500	2100	—	1150	2000	1600	—	7270	29.0
50	2760	770	840	2500	2100	—	1200	2000	1600	—	7270	29.0
75	3240	1600	940	2500	—	2250	1200	2000	—	2000	7650	30.6

Таблица 2.

Емкость резервуаров м³	Ширина листа.	L*
10	1000	1200
	1400	
25	1400	1700
	2000	
50	1400	3700
	2000	
75	1500	4400
	2000	

Общий вид на 2х листах.

Изм.	Лист	№ докум.	Подп.	Дата
Разраб		Голубева		
Пров		Антипов		
Рук гр		Алексеенкова		
Гл спец		Иванов		
Нач. маст		Крылов		

НГР-00.000.

Оборудование наземного горизонтального резервуара емкостью 50 м³ для светлых нефтепродуктов.

Лит.	Масса.	Масштаб
		1:25

Лист 1 Листов 22

Гипроспецгазнефтепром. г. Владимир 1972 г.

Типовые проекты 704-1-102; 704-1-103, 704-1-104. Альбом IV.

Инв. № подл. | Подп. и дата | Взам. инв. № | Инв. № дубл. | Подп. и дата

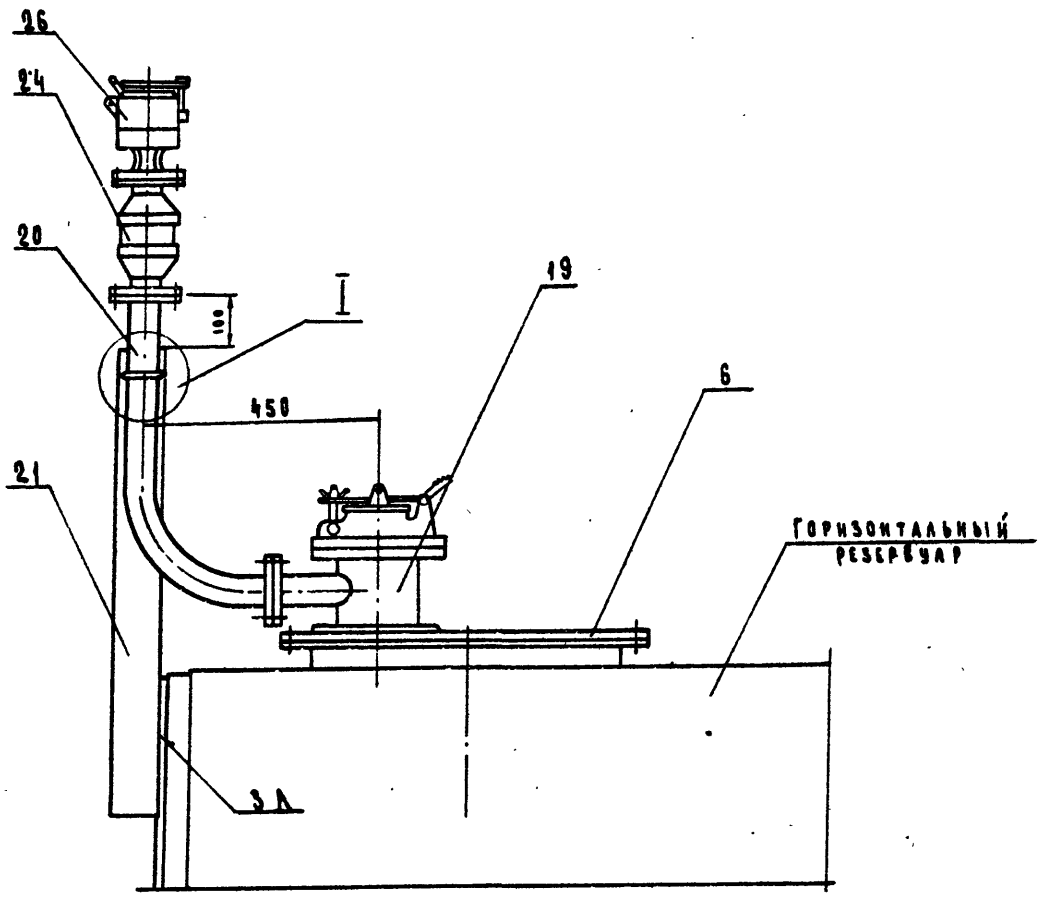

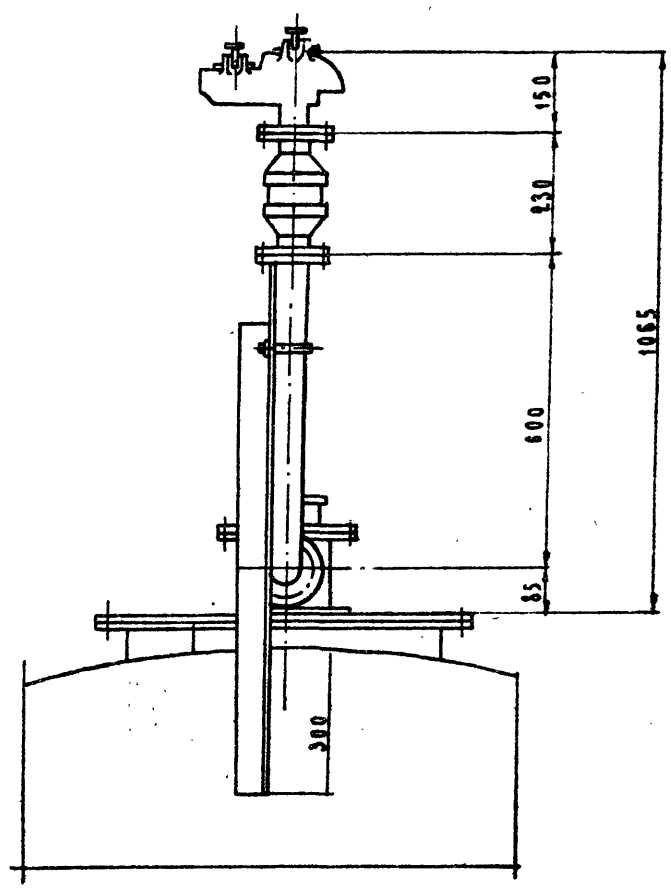

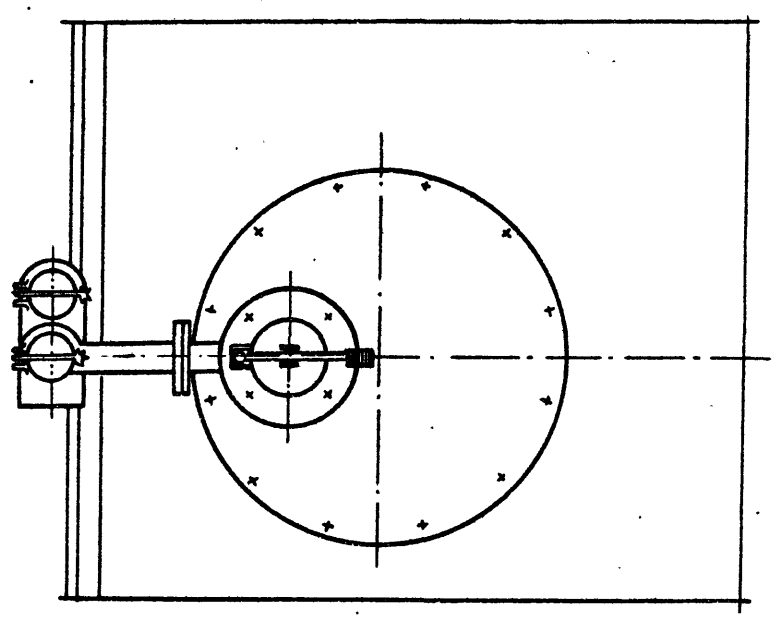

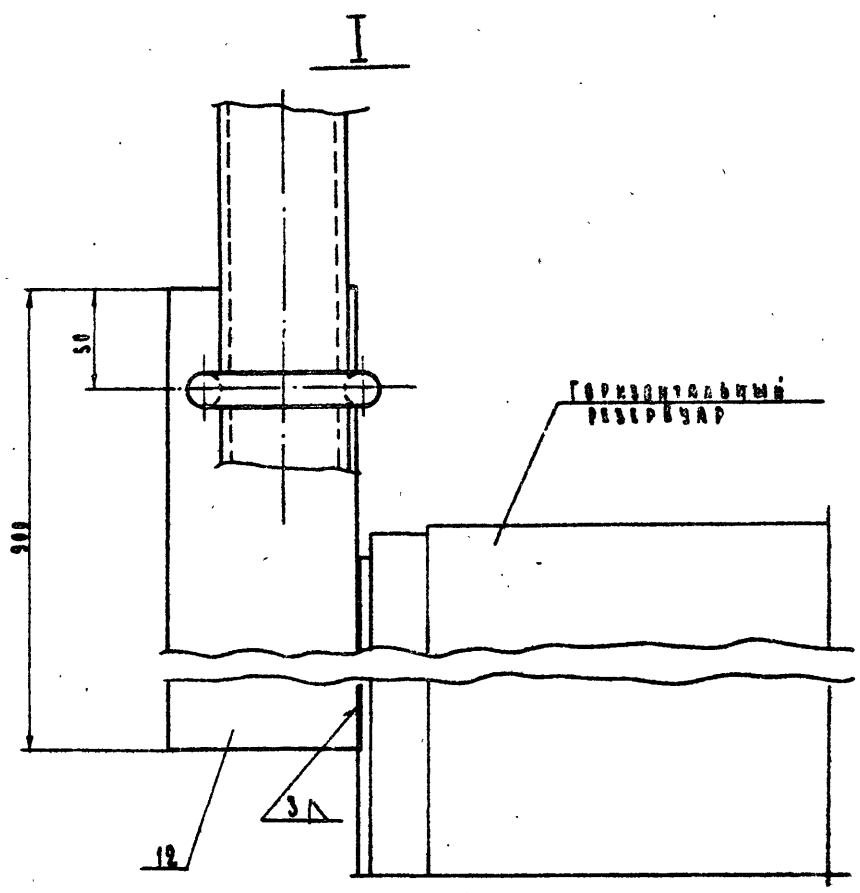

Чертеж дан на 2⁵ листах.

Общий вид резервуара.

см. лист № 1.

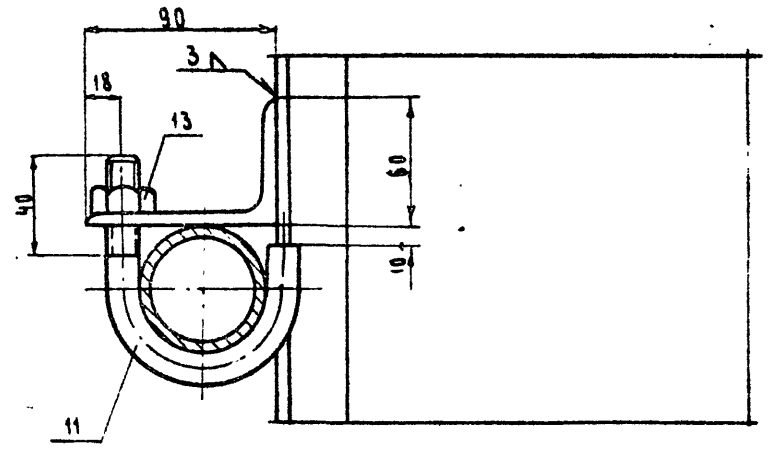

Изм.	Лист.	№ докум.	Подп.	Дата
Разраб.		Голубева		
Пров.		Антипов		
Рук. гр.		Алексеенкова		
Гл. спец.		Иванов		
Нач. маст.		Крылов		

НГР - 00.000

Оборудование наземного горизонтального резервуара емкостью 50 м³ для светлых нефтепродуктов.

Лит.	Масса	Масштаб
		1:25

Лист 2 Листов 22

Гипросельхозпром г. Владимир 1972 г.

Типовые проекты 704-1-102, 704-1-103, 704-1-104. Альбом V.

Инв. № подл. | Подп. и дата | Взам. инв. № | Инв. № дубл. | Подп. и дата

НГР-00.015

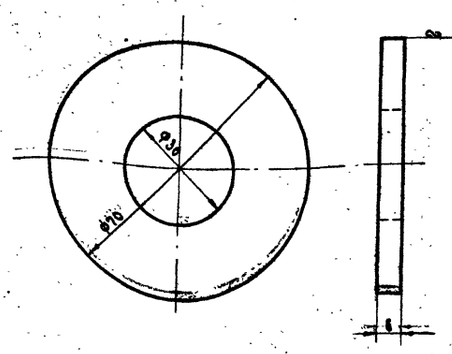

Изм.	Лист	№ докум.	Подп.	Дата
Разраб.	Голубева			
Пров.	Антипов			
Рук. гр.	Алексеенкова			
Гл. спец.	Иванов			

Кольцо опорное

Лит.	Масса	Масштаб
Р1	0.15	1:1
Лист 5	Листов 22	

Круг 70 ГОСТ 2590-71 / ст.3 ГОСТ 535-58

Гипросельхозпром г. Владимир 1972г

Типовые проекты 704-1-102, 704-1-103, 704-1-104 Альбом III

Инв. № подл. | Подп. и дата | Взам. инв. № | Инв. № дубл. | Подп. и дата

Копировал Дегтяренко Формат 11

НГР-00.010

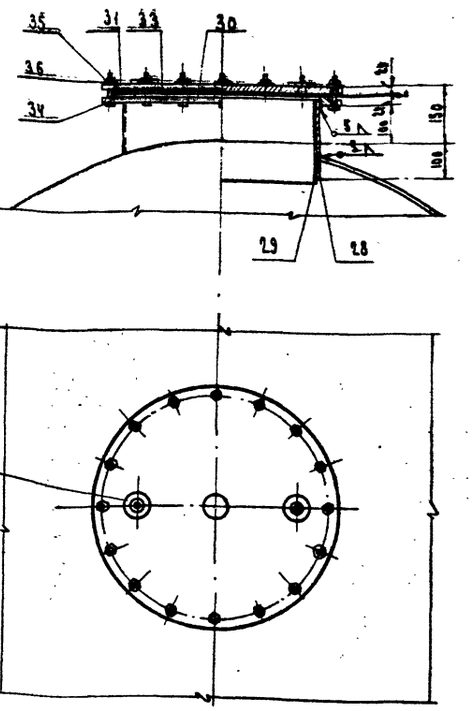

1. Сварку производить электродом Э-42 ГОСТ 9467-60
2. Места сварки зачистить и прошлаковать

Изм.	Лист	№ докум.	Подп.	Дата
Разраб.	Голубева			
Пров.	Антипов			
Рук. гр.	Алексеенкова			
Гл. спец.	Иванов			

Патрубок

Лит.	Масса	Масштаб
Р1	102,3	1:10
Лист 6	Листов 22	

Гипросельхозпром г. Владимир 1972г

Типовые проекты 704-1-102, 704-1-103, 704-1-104 Альбом III

Инв. № подл. | Подп. и дата | Взам. инв. № | Инв. № дубл. | Подп. и дата

Копировал Дегтяренко Формат 11

НГР-00.014

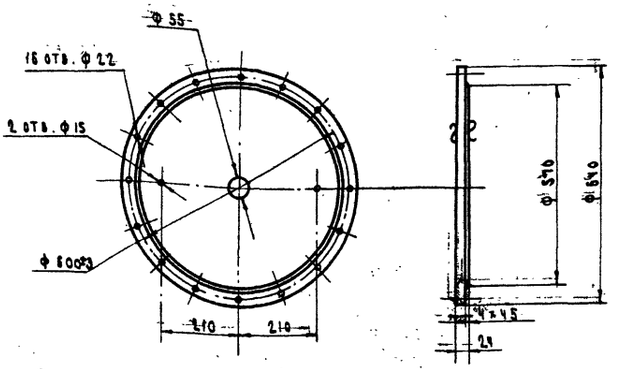

Изм.	Лист	№ докум.	Подп.	Дата
Разраб.	Голубева			
Пров.	Антипов			
Рук. гр.	Алексеенкова			
Гл. спец.	Иванов			

Фланец

Лит.	Масса	Масштаб
Р4	16.0	1:10
Лист 4	Листов 22	

24 ГОСТ 5681-57 / Лист ст.3 ГОСТ 500-58

Гипросельхозпром г. Владимир 1972г

Типовые проекты 704-1-102, 704-1-103, 704-1-104 Альбом III

Инв. № подл. | Подп. и дата | Взам. инв. № | Инв. № дубл. | Подп. и дата

Копировал Дегтяренко Формат 11

НГР-00.013

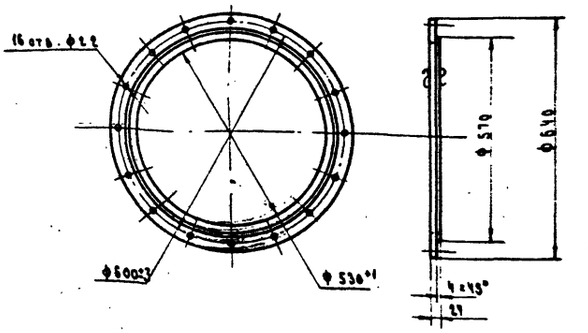

Изм.	Лист	№ докум.	Подп.	Дата
Разраб.	Голубева			
Пров.	Антипов			
Рук. гр.	Алексеенкова			
Гл. спец.	Иванов			

Фланец

Лит.	Масса	Масштаб
Р1	16.2	1:10
Лист 3	Листов 22	

24 ГОСТ 5681-57 / Лист ст.3 ГОСТ 500-58

Гипросельхозпром г. Владимир 1972г

12797-04 47

Копировал Дегтяренко Формат 11

Тип. пр. 704-1-102, 704-1-103, 704-1-104 Ал. IV

НГР - 00.020

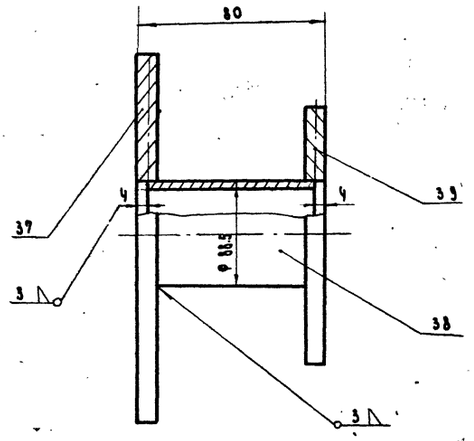

1. Сварку производить электродом Э-42 ГОСТ 9467-60.
2. Места сварки зачистить и прошлаковать.

Изм.	Лист	№ докум.	Подп.	Дата
Разраб.		Голубева		
Провер.		Антипов		
Рук. гр.		Алексеенкова		
Гл. спец.		Иванов		

НГР-00.020

Переходник.

Лит.	Масса	Масштаб
Р-4	4.43	1:2

Лист 9 Листов 22

Гипросельхозпром г. Владимир 1972г.

Копировал: Кротова Формат II

Тип. пр. 704-1-102, 704-1-103, 704-1-104 Ал. IV

НГР - 00.021

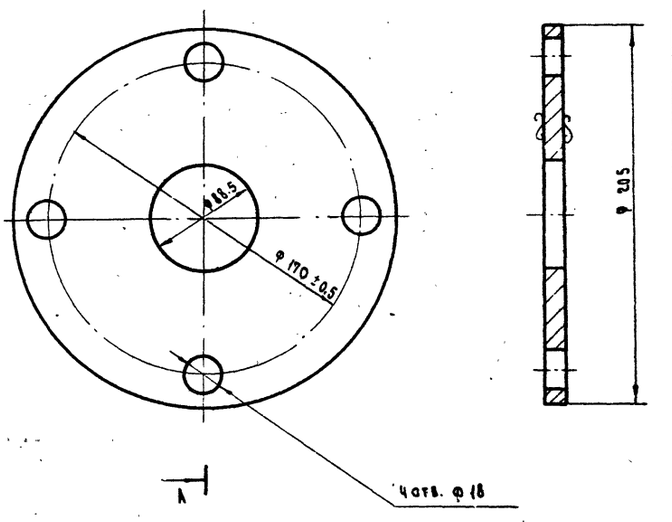

Изм.	Лист	№ докум.	Подп.	Дата
Разраб.		Голубева		
Провер.		Антипов		
Рук. гр.		Алексеенкова		
Гл. спец.		Иванов		

НГР-00-021

Фланец.

Лит.	Масса	Масштаб
Р-4	2.0	1:2

Лист 10 Листов 22

1 лист 10 ГОСТ 5681-57 ст. 3 ГОСТ 500-58

Гипросельхозпром г. Владимир 1972г.

Копировал Кротова Формат II

Типовые проекты 704-1-102, 704-1-103, 704-1-104. Альбом IV

НГР - 00.001

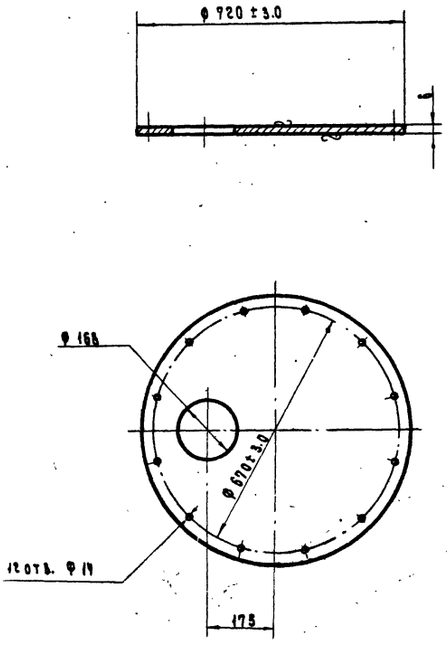

Изм.	Лист	№ докум.	Подп.	Дата
Разраб.		Голубева		
Провер.		Антипов		
Рук. гр.		Алексеенкова		
Гл. спец.		Иванов		

НГР-00.001

Крышка горловины.

Лит.	Масса	Масштаб
Р-4	17.3	1:10

Лист 8 Листов 22

Лист 6 ГОСТ 5681-57 ст. 3 ГОСТ 500-58

Гипросельхозпром г. Владимир 1972г.

Копировал Кротова Формат II

Тип. пр. 704-1-102, 704-1-103, 704-1-104 Ал. IV

НГР - 00.002

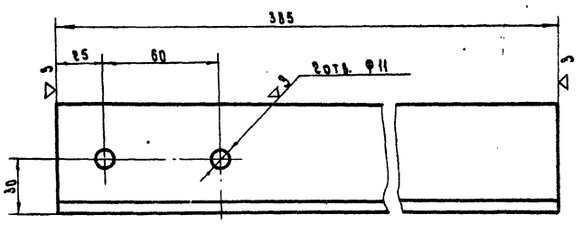

Изм.	Лист	№ докум.	Подп.	Дата
Разраб.		Голубева		
Провер.		Антипов		
Рук. гр.		Алексеенкова		
Гл. спец.		Иванов		

НГР-00.002

Угольник.

Лит.	Масса	Масштаб
Р-4	1.65	1:2

Лист 7 Листов 22

Уголь равнобок. 56х56х5 ГОСТ 8509-72 Ст. 3 ГОСТ 535-58

Гипросельхозпром г. Владимир 1972г.

Копировал Кротова Формат II

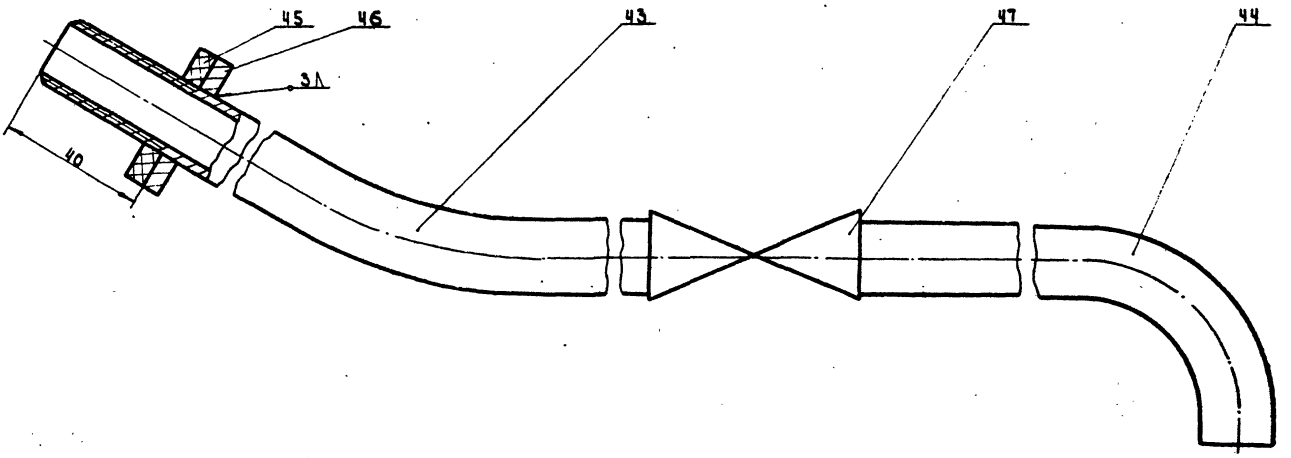

поз. 46

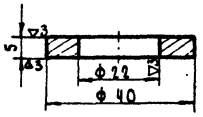

1. Сварку производить электродом Э-42 ГОСТ 9467-60.
2. Места сварки зачистить и прошпатлевать.

Изм.	Лист	№ докум.	Подп.	Дата	НГР-00.040			
Разраб.		Голубева			Спускная труба	Лит.	Масса	Масшт.
Пров.		Антипов					11.85	1:1
Рук. гр.		Алексеенкова				Лист 12	Листов 22	
Гл. спец.		Иванов				Гипросельхозпром г. Владимир 1972г.		

Копировал Филатова Формат 12

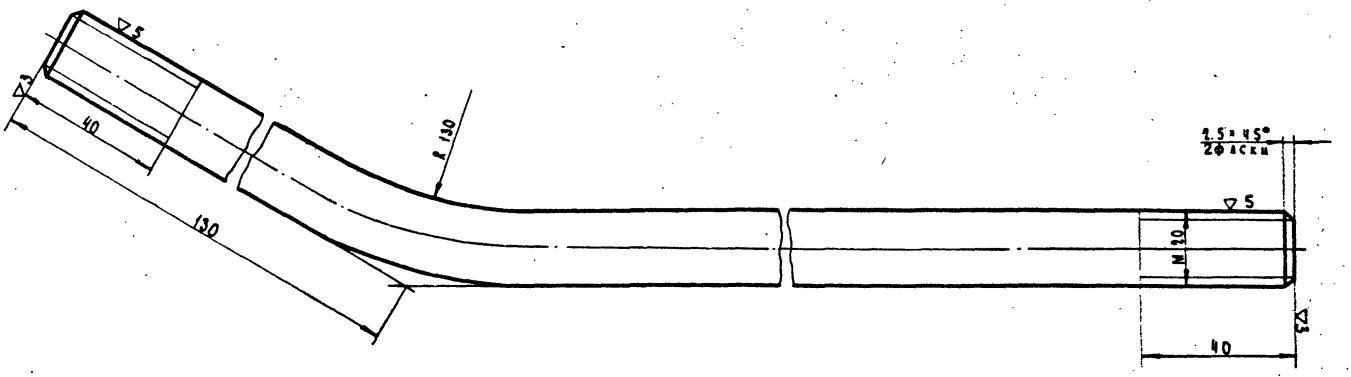

Длина заготовки L=600

Изм.	Лист	№ докум.	Подп.	Дата	НГР-00.041			
Разраб.		Голубева			Соединительная труба.	Лит.	Масса	Масшт.
Пров.		Антипов					0.65	1:1
Рук. гр.		Алексеенкова				Лист 11	Листов 22	
Гл. спец.		Иванов			Труба 15 ГОСТ 3262-62	Гипросельхозпром г. Владимир 1972г.		

12797-04 43 Копировал Филатова Формат 12

Типовые проекты 704-1-102, 704-1-103, 704-1-104. Альбом VII

Тип. пр. 704-1-102, 704-1-103, 704-1-104 Ал. 17

Инв. № подл. | Подп. и дата | Взам. инв. № | Инв. № дубл. | Подп. и дата | Инв. № подл. | Подп. и дата | Взам. инв. № | Инв. № дубл. | Подп. и дата

Типовые проекты 704-1-102, 704-1-103, 704-1-104 Ал.IV

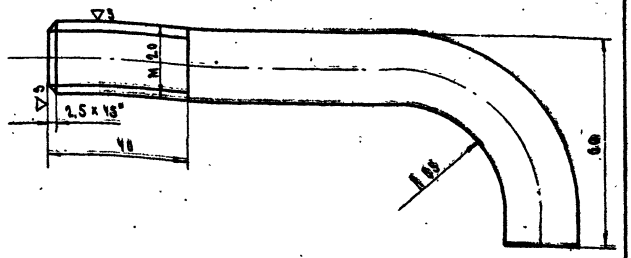

Длина заготовки ℓ = 230 мм

Изм.	Лист	№ докум.	Подп.	Дата
Разраб.		Голубева		
Пров.		Антипов		
Рук. гр.		Алексеенков		
Гл. спец.		Иванов		

НГР-00.042

Спускной патрубок

Труба 15 ГОСТ 3262-62

Лит.	Масса	Масшт.
Р-1	0.17	1:1
Лист 15	Листов 22	

Гипросельхозпром г. Владимир 1972г.

Копировал Дегтяренко Формат А1

Типовые проекты 704-1-102, 704-1-103, 704-1-104 Ал.IV

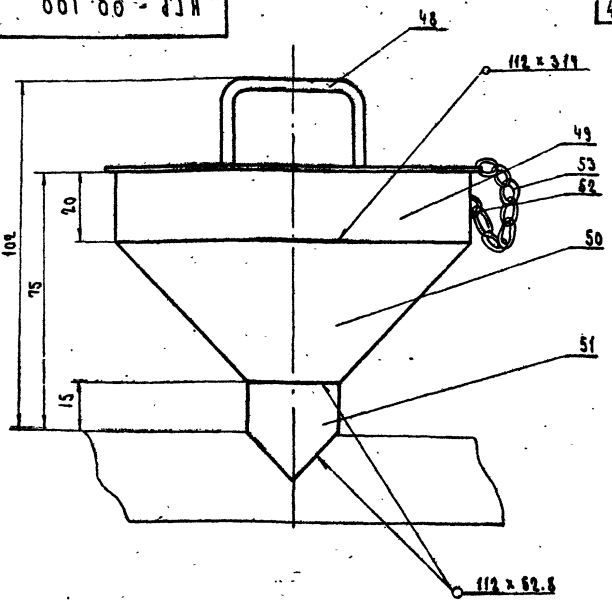

1. Сварку производить электродом Э-42 ГОСТ 9467-60
2. Места сварки зачистить и прошпатлевать

Изм.	Лист	№ докум.	Подп.	Дата
Разраб.		Голубева		
Пров.		Антипов		
Рук. гр.		Алексеенков		
Гл. спец.		Иванов		

НГР-00.100

Воронка

Лит.	Масса	Масшт.
Р-1	0.905	1:5
Лист 16	Листов 22	

Гипросельхозпром г. Владимир 1972г.

Копировал Дегтяренко Формат А1

Типовые проекты 704-1-102, 704-1-103, 704-1-104 Ал.IV

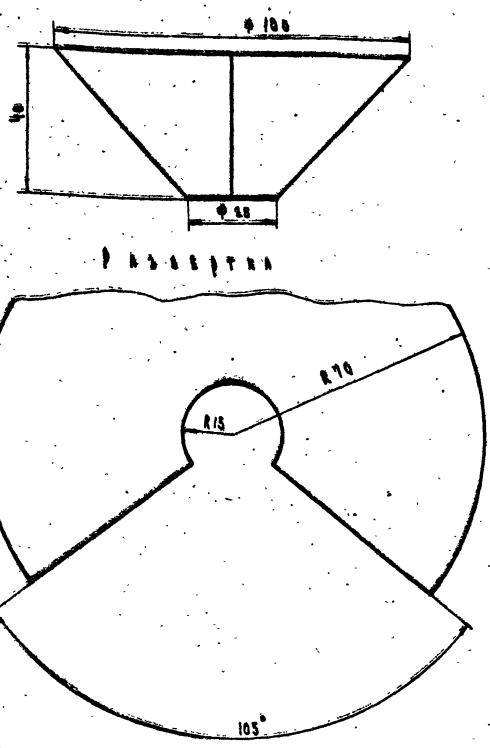

Изм.	Лист	№ докум.	Подп.	Дата
Разраб.		Голубева		
Пров.		Антипов		
Рук. гр.		Алексеенков		
Гл. спец.		Иванов		

НГР-00.102

Конус

Лист 2 ГОСТ 3680-57
ст.5 ГОСТ 17066-71

Лит.	Масса	Масштаб
Р-1	0.084	1:1
Лист 14	Листов 22	

Гипросельхозпром г. Владимир 1972г.

Копировал Дегтяренко Формат А1

Типовые проекты 704-1-102, 704-1-103, 704-1-104 Ал.IV

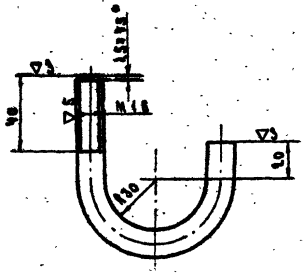

Длина заготовки ℓ = 255 мм

Изм.	Лист	№ докум.	Подп.	Дата
Разраб.		Голубева		
Пров.		Антипов		
Рук. гр.		Алексеенков		
Гл. спец.		Иванов		

НГР-00.006

Хомут

Круг 16 ГОСТ 2590-71
ст.3 ГОСТ 535-58

Лит.	Масса	Масштаб
Р-1	0.211	1:2
Лист 13	Листов 22	

Гипросельхозпром г. Владимир 1972г.

Копировал Дегтяренко Формат А1

НГР-00.030

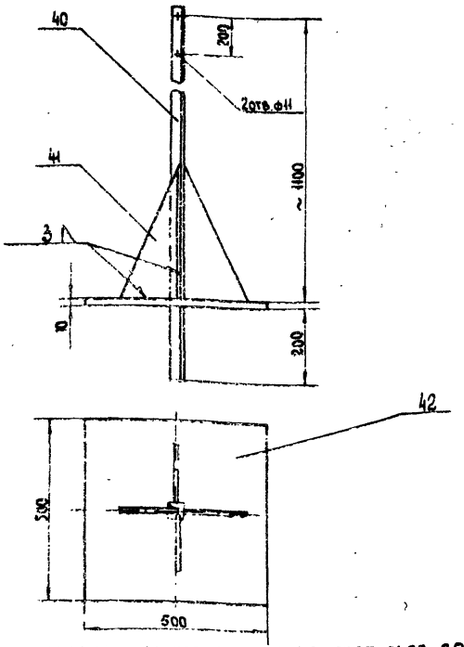

1. Сварку производить электродом Э-42 ГОСТ 9467-60
2. Места сварки зачистить и прошпатлевать

НГР-00.030

Изм.	Лист	№ докум.	Подп.	Дата
Разраб.		Голубева		
Пров.		Антипов		
Рук. гр.		Алексеенкова		
Гл. спец.		Иванов		

Приставка.

Лит.	Масса	Масштаб
РЧ	13.0	1:10
Лист 19	Листов 22	

Гипросельхозпром г. Владимир 1972г.

Копировал. Балабаева. Формат 11

НГР-00.032

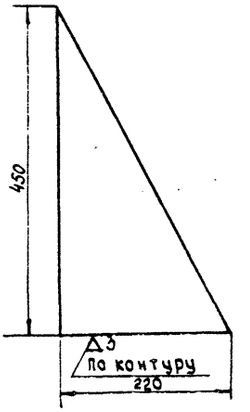

НГР-00.032

Изм.	Лист	№ докум.	Подп.	Дата
Разраб.		Голубева		
Пров.		Антипов		
Рук. гр.		Алексеенкова		
Гл. спец.		Иванов		

Ребро

Лист 5 ГОСТ 5681-57
ст 3. ГОСТ 500-58

Лит.	Масса	Масштаб
РЧ	3.8	1:5
Лист 20	Листов 22	

Гипросельхозпром г. Владимир 1972г.

Копировал. Балабаева. Формат 11.

НГР-00.004

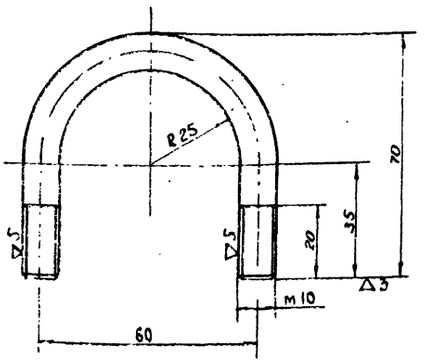

Длина развертки $\ell = 165$ мм.

НГР-00.004

Изм.	Лист	№ докум.	Подп.	Дата
Разраб.		Голубева		
Пров.		Антипов		
Рук. гр.		Алексеенкова		
Гл. спец.		Иванов		

Хомутик.

Лит.	Масса	Масштаб
РЧ	0.07	1:1
Лист 18	Листов 22	

Круг. 10 ГОСТ 2590-71
ст3. ГОСТ 535-58

Гипросельхозпром г. Владимир 1972г.

Копировал. Балабаева. Формат 11

НГР-00.007

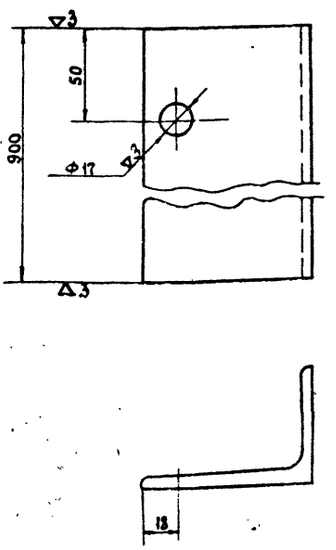

НГР-00.007

Изм.	Лист	№ докум.	Подп.	Дата
Разраб.		Голубева		
Пров.		Антипов		
Рук. гр.		Алексеенкова		
Гл. спец.		Иванов		

Уголок.

Лит.	Масса	Масштаб
РЧ	6.0	1:2
Лист 17	Листов 22	

Угол 90×56×6 ГОСТ 8510-72
неравнобок ст3 ГОСТ 535-58

Гипросельхозпром г. Владимир 1972г.

Копировал. Балабаева. Формат 11

Типовые проекты 704-1-102, 704-1-103, 704-1-104 Альбом IV

Инв. № подл. | Подп. и дата | Взам. инв. № | Инв. № дубл. | Подп. и дата

НГР- 00.110

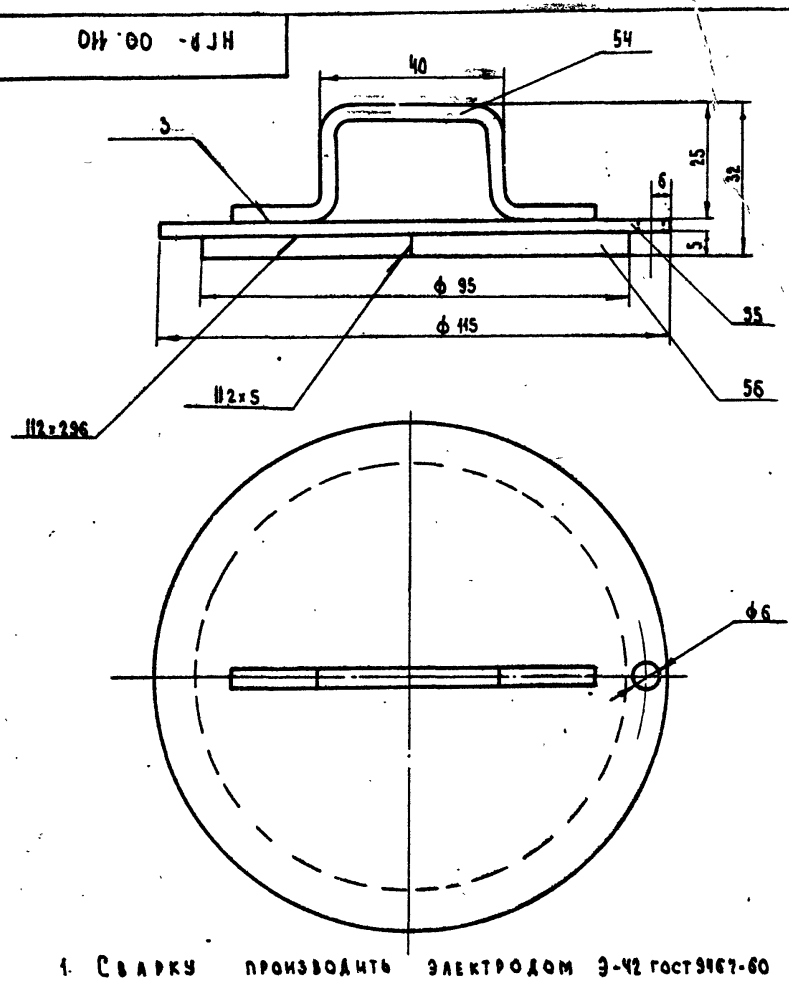

1. Сварку производить электродом Э-42 ГОСТ 9467-60
2. Места сварки зачистить и прошпатлевать.

Изм.	Лист	№ докум.	Подп.	Дата	НГР- 00.110			
Разраб.		Голубева			Крышка	Лит	Масса	М-б
Провер.		Антилов				Р.Ч	0,196	1:1
Рук. гр.		Алексеенкова				Лист 21	Листов 22	
Гл. спец.		Иванов				Гипросельхозпром г. Владимир		
Нач. маст.								

Копировал Львова Формат А1

НГР- 00.111

46

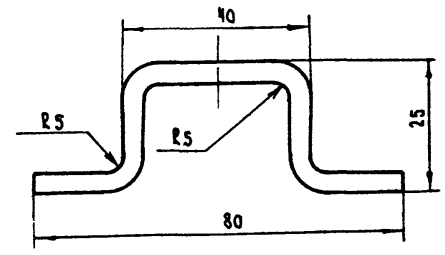

Длина заготовки ℓ = 120

Изм.	Лист	№ докум.	Подп.	Дата	НГР- 00.111			
Разраб.		Голубева			Ручка	Лит.	Масса	Масштаб
Провер.		Антилов				Р.Ч	0.016	1:1
Рук. гр.		Алексеенкова				Лист 22	Листов 22	
Гл. спец.		Иванов			Круг С Гост 2590-71 / Ст.3 Гост 535-58	Гипросельхозпром г. Владимир 1972г		

Копировал Львова Формат А1

Типовые проекты 704-1-102, 704-1-103, 704-1-104 Альбомы IV

Формат	Зона	Поз.	Обозначение	Наименование	Кол.	Примечание
		33		Картон ГОСТ 9347-60		
		34		Ст.3 ГОСТ 380-71	4,3	кг
		35		Ст.3 ГОСТ 380-71	1,12	кг
		36		Ст.3 ГОСТ 380-71	0,32	кг
		37		Лист 10 ГОСТ 5681-57 / Ст.3 ГОСТ 500-58	2,04	кг
		38		Труба 50 ГОСТ 3262-62	0,34	кг
		39		Ст.3 ГОСТ 380-71	1,04	кг
		40		Угол 45х45х5 ГОСТ 8509-72 равнобок. Ст.3 ГОСТ 535-58	4,5	кг
		41		Лист 5 ГОСТ 5681-57 / Ст.3 ГОСТ 500-58	3,8	кг
		42		Лист 5 ГОСТ 5681-57 / Ст.3 ГОСТ 500-58	9,8	кг
		43		Труба 15 ГОСТ 3262-62	0,65	кг
		44		Труба 15 ГОСТ 3262-62	0,17	кг
		45		Резина маслобензостойкая ГОСТ 7338-65	0,01	кг
		46		Круг 40 ГОСТ 2590-71 / Ст.3 ГОСТ 535-58	0,018	кг
		49		Лист 2 ГОСТ 3680-57 / Ст.3 ГОСТ 17066-71	0,098	кг
		50		Лист 2 ГОСТ 3680-57 / Ст.3 ГОСТ 17066-71	0,089	кг
		51		Лист 2 ГОСТ 3680-57 / Ст.3 ГОСТ 17066-71	0,02	кг
		52		Круг 5 ГОСТ 2590-71 / Ст.3 ГОСТ 535-58	0,01	кг
		54		Круг 5 ГОСТ 2590-71 / Ст.3 ГОСТ 535-58	0,016	кг
		55		Лист 2 ГОСТ 3680-57 / Ст3 ГОСТ 17066-71	0,15	кг
		56		Лист 2 ГОСТ 3680-57 / Ст3. ГОСТ 17066-71	0,03	кг

Изм.	Лист	№ докум.	Подп.	Дата	НГР - 00. 000	Лист 6

Копировал Львова Формат А1

Типовые проекты 704-1-102, 704-1-103, 704-1-104 Альбом IV

Формат	Зона	Поз.	Обозначение	Наименование	Кол.	Примечание
64		55	НГР - 00. 112	Лист ф 115		
				Лист 2 ГОСТ 3680-57 / Ст 3 ГОСТ 17066-71	1	0,15 кг
64		56	НГР - 00. 113	Лист 300 х 5		
				Лист 2 ГОСТ 3680-57 / Ст3 ГОСТ 17066-71	1	0,03 кг
				Материал		
		6		Лист 6 ГОСТ 5681-57 / Ст.3 ГОСТ 500-58	17,9	кг
		7		Угол равнобок 56х56х5 ГОСТ 8509-72 / Ст.3 ГОСТ 535-58	1,65	кг
		8		Полоса 5х6 ГОСТ 103-57 / Ст 3 ГОСТ 535-58	0,35	кг
		9		Круг 10 ГОСТ 2590-71 / Ст 3 ГОСТ 535-58	0,07	кг
		10		Труба 40 ГОСТ 3262-62	Вес в таблице	
		11		Круг 16 ГОСТ 2590-71 / Ст.3 ГОСТ 535-58	0,214	кг
		12		Угол 90х56х6 ГОСТ 8510-72 неравнов. Ст3 ГОСТ 535-58	6,0	кг
		13		Ст 3 ГОСТ 380-71	0,042	кг
		14		Ст 3 ГОСТ 380-71	2,5	кг
		15		Ст.3 ГОСТ 380-71	0,544	кг
		16		Ст.3 ГОСТ 380-71	0,23	кг
		17		Ст.3 ГОСТ 380-71	0,56	кг
		18		Ст.3 ГОСТ 380-71	0,204	кг
				Труба ф 530х9		
		28		ГОСТ 8732-70	22,0	кг
		29		АД-М-2 ГОСТ 13722-68	2,3	кг
		30		Лист 24 ГОСТ 5681-57 / Ст.3 ГОСТ 500-58	16,2	кг
		31		Лист 24 ГОСТ 5681-57 / Ст.3 ГОСТ 500-58	16	кг
		32		Круг 70 ГОСТ 2590-71 / Ст.3 ГОСТ 535-58	0,15	кг

Изм.	Лист	№ докум.	Подп.	Дата	НГР- 00. 000	Лист 5

12797-04 76 Копировал Львова Формат А1

Типовые проекты 704-1-102, 704-1-103, 704-1-104 Альбом IV

Формат	Зона	Поз.	Обозначение	Наименование	Кол.	Примечание
II		30	НГР-00.013	Фланец	1	
II		31	НГР-00.014	Фланец	1	
II		32	НГР-00.015	Кольцо опорное	2	
Б.Ч		33	НГР-00.016	Прокладка 570 δ=2		
				Картон Гост 9347-60	1	
				Стандартные изделия		
		34		Болт М20 Гост 7798-70	16	4,3 кг
		35		Гайка М20 Гост 5915-70	16	1,12 кг
		36		Шайба 20 Гост 11371-68	16	0,32 кг
			НГР-00.020	Сборочная единица		
				Детали		
II		37	НГР-00.021	Фланец	1	2,04
Б.Ч		38	НГР-00.022	Труба ℓ=80		
				Труба 50 Гост 3262-62	1	0,34 кг
				Стандартные изделия		
		39		Фланец Ду=50 Гост 1255-67	1	1,04 кг
			НГР-00.030	Сборочная единица		
				Детали		
Б.Ч		40	НГР-00.031	Стойка ℓ=1305		
				Угол 45×45×5 Гост 8509-72 Равнобок ст.3 Гост 535-58	1	4,5 кг

НГР-00.000 Лист 3

Изм. Лист. № Докум. Подп. Дата

Копировал Терехова. Формат А4

Тип. пр. 704-1-102, 704-1-103, 704-1-104 Ал. IV

Формат	Зона	Поз.	Обозначение	Наименование	Кол.	Примечание
II		41	НГР-00.032	Ребро	4	
Б.Ч		42	НГР-00.033	Опора 500×500 Sгост 5681-67 Лист ст.3 Гост 500-58	1	9,8 кг
			НГР 00.040	Сборочная единица		
				Детали		
II		43	НГР-00.041	Соединительная трубка	1	
II		44	НГР-00.042	Спускная трубка	1	
Б.Ч		45	НГР-00.043	Прокладка		
				Резина маслобензостойкая Гост 7338-65	1	0,01 кг
Б.Ч		46	НГР-00.044	Кольцо		
				Круг 48 Гост 2590-71 ст.3 Гост 535-58	1	0,018 кг
		47		Стандартные изделия		
				Кран муфтовый Гост 2822-65	1	
			НГР-00.100	Сборочный чертеж		
				Сборочная единица		
		48	НГР-00.110	Крышка		
				Детали		
Б.Ч		49	НГР-00.101	Ободок ℓ=314 Лист 2 Гост 3680-71 ст.3 Гост 17066-71	1	0,098 кг
II		50	НГР-00.102	Конус	1	
Б.Ч		51	НГР-00.103	Цилиндр h=20 Лист 2 Гост 3680-71 ст.3 Гост 17066-71	1	0,02 кг
Б/Ч		52	НГР-00.104	Кольцо		
				Круг 5 Гост 2590-71 ст.3 Гост 535-58	1	
				Стандартные изделия		
		53		Цепь сварная СН-2-12 ℓ=150 Гост 2319-55	0,01	кг
				Сборочная единица		
				Детали		
II		54	НГР-00.111	Ручка		

НГР-00.000 Лист 4

Изм. Лист. № Докум. Подп. Дата

Копировал Терехова. Формат А4

Типовые проекты 704-1-102, 704-1-103, 704-1-104 Альбом IV

Формат	Зона	Поз.	Обозначение	Наименование	Кол.	Примечание
				Стандартные изделия		
		13		Гайка М16 Гост 5915-70	1	
		14		Гайка М10 Гост 5915-70	2	
		15		Шайба 10 Гост 11371-68	2	
		16		Болт М12×60 Гост 7798-70	12	
		17		Гайка М12 Гост 5915-70	12	
		18		Шайба 12 Гост 11371-68	12	
				Прочие изделия		
		19		Патрубок замерного люка Гост 46 27-70	1	
		20		Труба вентиляционная	1	
		21		Стойка крепления трубы вентиляционной	1	
		22		Водогрязеспускная пробка	1	
		23		Поплавковый уровнемер УДЧ.	1	44,0 кг
		24		Предохранитель огневой ОП-50	1	
		25		Патрубок приемно-раздат.	1	Поступ. с резерв.
		26		Смещенный механический дыхательный клапан СМДК-50	1	
		27		Люк замерный Гост 16133-70		
			НГР-00.010	Сборочная единица		
				Детали		
Б.Ч		28	НГР-00-011	Труба ℓ=213		
				Труба ф530×9 Гост 8732-70	1	22,0 кг.
Б.Ч		29	НГР-00.012	Лист 1625×227		
				АД-М-2 Гост 13722-68	1	2,3 кг.

НГР-00.000 Лист 2

Изм. Лист. № Докум. Подп. Дата

Копировал Терехова. Формат А4

Тип. пр. 704-1-102, 704-1-103, 704-1-104 Ал. IV

Формат	Зона	Поз.	Обозначение	Наименование	Кол.	Примечание
				Документация		
			НГР-00.000	Сборочный чертеж		
				Сборочные единицы		
II		1	НГР-00.010	Патрубок	1	
II		2	НГР-00.020	Переходник	1	
II		3	НГР-00.030	Приставка	1	
II		4	НГР-00.040	Спускная труба	1	
II		5	НГР-00.100	Воронка	1	
				Детали		
II		6	НГР-00.001	Крышка горловины	1	
II		7	НГР-00.002	Угольник	1	
Б.Ч		8	НГР-00.003	Стойка		
				Полоса 5×6 Гост 103-57 ст.3 Гост 535-58	1	Согнуть по месту
II		9	НГР-00.004	Хомутик	1	
Б.Ч		10	НГР-00.005	Труба	1	См. таблицу наворачивания
				Труба 40 Гост 3262-62	1	
II		11	НГР-00.006	Хомут	1	
II		12	НГР-00.007	Уголок		

Изм.	Лист.	№ Докум.	Подп.	Дата
Разраб.		Голубева		
Пров.		Антипов		
Рук. гр.		Алексеенкова		
Гл. спец.		Иванов		

НГР-00.000

Оборудование наземного горизонтального резервуара емкостью 50 м³ для светлых нефтепродуктов. Спецификация.

Лит.	Лист.	Листов.
РЧ	1	6

Гипросельхозпром г. Владимир, 1972 г.

12797-04

47

Копировал Терехова. Формат А4

Б4-00.100

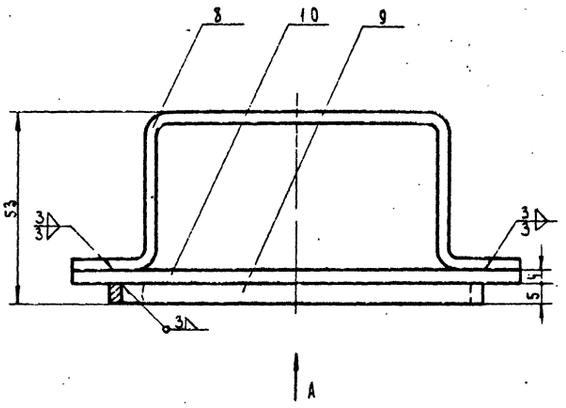

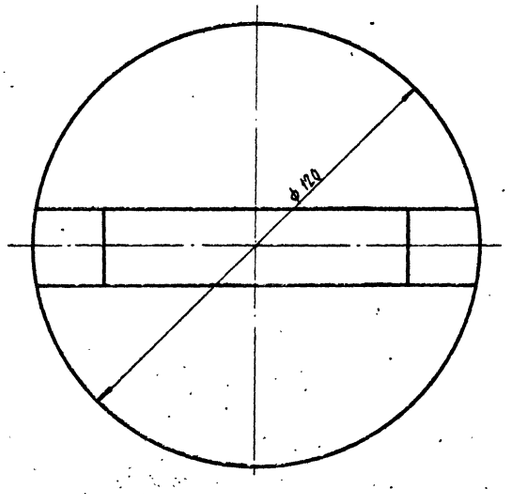

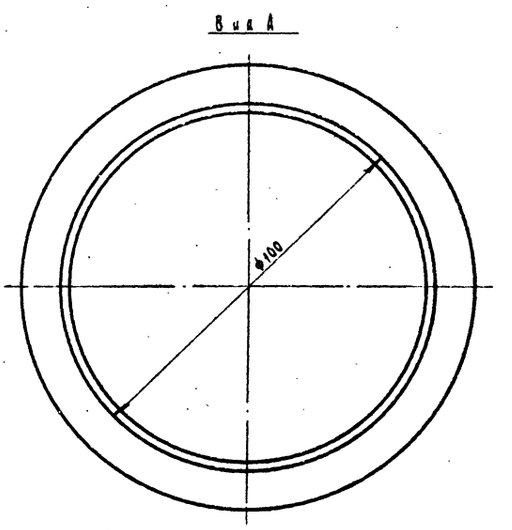

1. Сварку производить электродом ЭА-1Б ГОСТ 10052-62.
2. Места сварки зачистить и прошпатлевать.

Изм.	Лист	№ докум.	Подп.	Дата	Б4-00.100			
Разраб.		Антипов/			Крышка.	Лит.	Масса	Масшт.
Пров.		Владимиров				р.ч.	0.524	1:1
Рук. гр.		Алексеенкова				Лист 2	Листов 10	
Гл. спец.		Иванов				Гипросельхозпром г. Владимир 1972 г.		

Копировал Филатова Формат 12

Б4-00.000

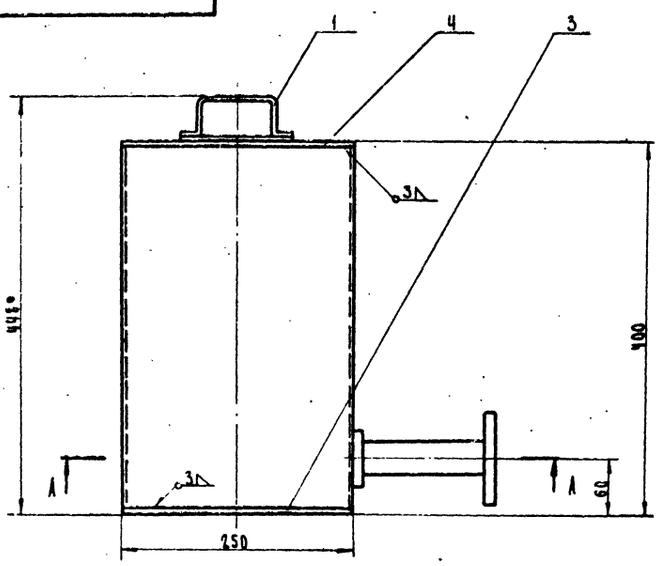

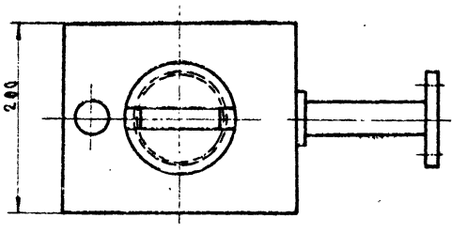

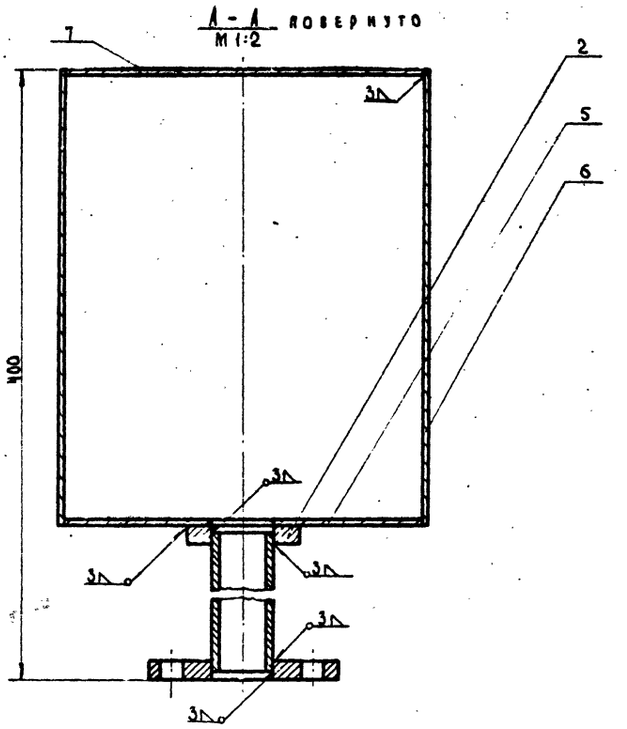

1. Сварку производить электродом ЭА-1Б ГОСТ 10052-62.
2. Места сварки зачистить и прошпатлевать.
3. *Размер для справок.

Изм.	Лист	№ докум.	Подп.	Дата	Б4-00.000			
Разраб.		Антипов/			Бачок	Лит.	Масса	Масшт.
Пров.		Владимиров				р.ч.	15.124	1:4
Рук. гр.		Алексеенкова				Лист 1	Листов 10	
Гл. спец.		Иванов				Гипросельхозпром г. Владимир 1972 г.		
Нач. маст.		Крылов						

12797-04 48 Копировал Филатова Формат 12

5Б-00.200

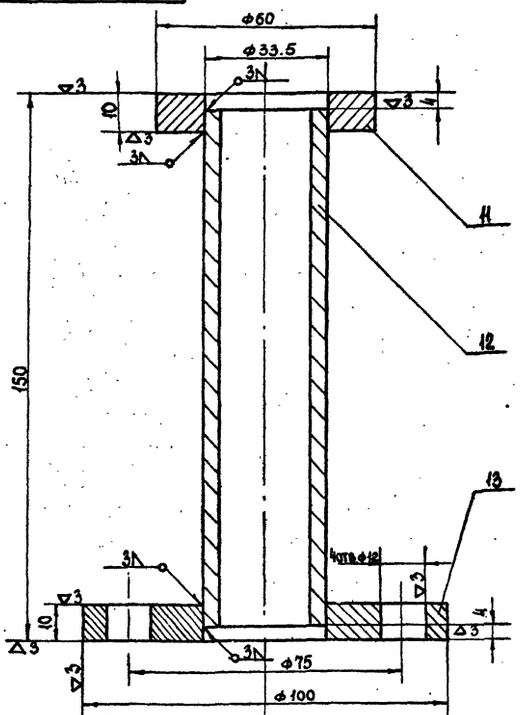

1. Сварку производить электродом Э-42 ГОСТ 9467-60
2. Места сварки зачистить и прошлаковать.

Изм.	Лист	N докум.	Подп.	Дата
Разраб.		Антипов		
Пров.		Владимиров		
Рук.гр.		Алексеенкова		
Гл.спец.		Иванов		

5Б-00.200

Патрубок.

Лит.	Масса	Масштаб
РЧ	0.960	1:1

Лист 5 Листов 10

Гипросельхозпром г. Владимир 1972г.

Копировал Балабаева Формат А4

Тип. пр. 704-1-102, 704-1-103, 704-1-104 Ал. IV

Инв. № подл. | Подп. и дата | Взам. инв. № | Инв. № дубл. | Подп. и дата

5Б-00.102

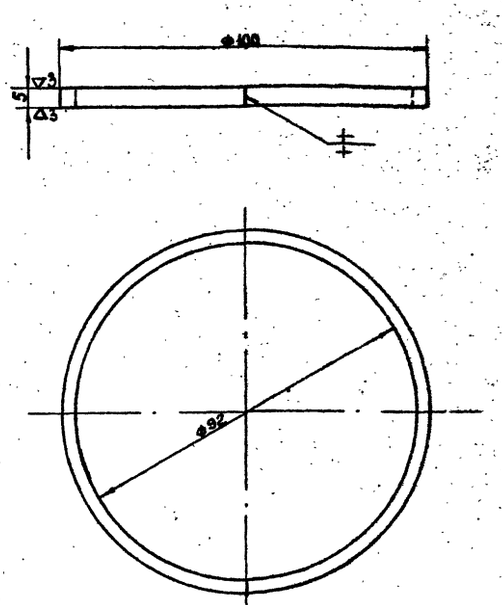

Длина развернутого кольца 4 = 302мм.

1. Сварки производить электродом ЭА-15 ГОСТ 10052-62
2. Место сварки зачистить и прошлаковать.

Изм.	Лист	N докум.	Подп.	Дата
Разраб.		Антипов		
Пров.		Владимиров		
Рук.гр.		Алексеенкова		
Гл.спец.		Иванов		

5Б-00.102

Кольцо.

Лит.	Масса	Масштаб
РЧ	0.05	1:1

Лист 4 Листов 10

Лист 4 ГОСТ 5681-57 Сталь х18н9т ГОСТ 10885-64

Гипросельхозпром г. Владимир 1972г.

Копировал Балабаева Формат А4

Тип. пр. 704-1-102, 704-1-103, 704-1-104 Ал. IV

Инв. № подл. | Подп. и дата | Взам. инв. № | Инв. № дубл. | Подп. и дата

5Б-00.001

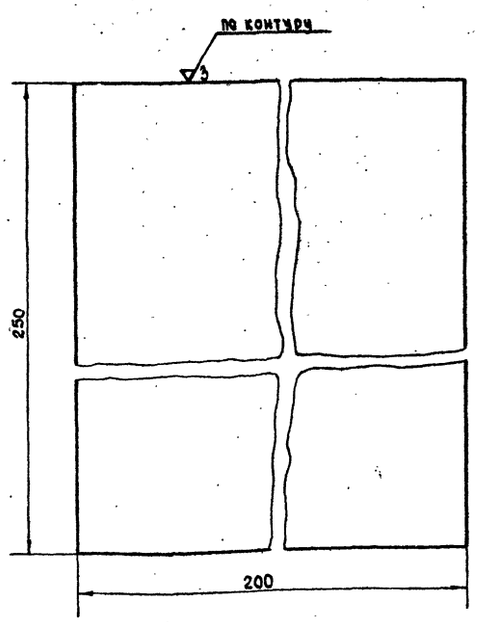

Изм.	Лист	N докум.	Подп.	Дата
Разраб.		Антипов		
Пров.		Владимиров		
Рук.гр.		Алексеенкова		
Гл.спец.		Иванов		

5Б-00.001

Стенка нижняя.

Лит.	Масса	Масштаб
РЧ	1.56	1:1

Лист 6 Листов 12

Лист 4 ГОСТ 5681-57 Сталь х18н9т ГОСТ 10885-64

Гипросельхозпром г. Владимир 1972г.

Копировал Балабаева Формат А4

Типовые проекты 704-1-102, 704-1-103, 704-1-104 Альбом IV

Инв. № подл. | Подп. и дата | Взам. инв. № | Инв. № дубл. | Подп. и дата

5Б-00.101

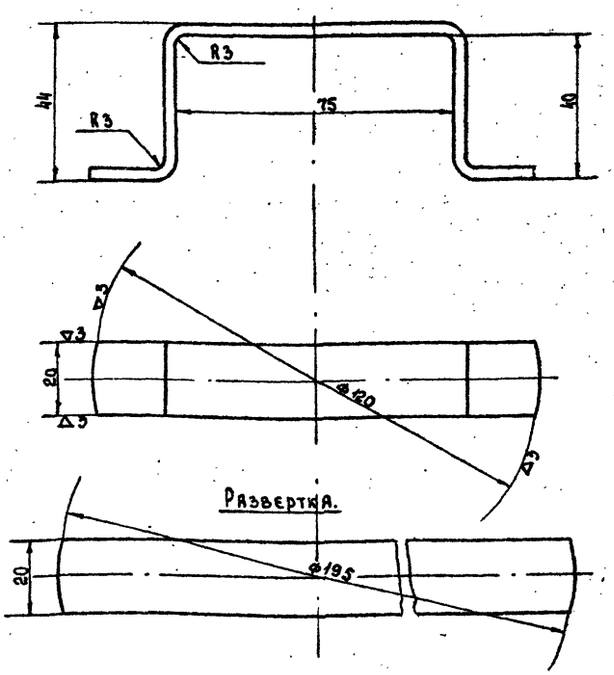

Изм.	Лист	N докум.	Подп.	Дата
Разраб.		Антипов		
Пров.		Владимиров		
Рук.гр.		Алексеенкова		
Гл.спец.		Иванов		

5Б-00.101

Ручка

Лит.	Масса	Масштаб
РЧ	0.122	1:1

Лист 3 Листов 10

Лист 4 ГОСТ 5681-57 Сталь х18н9т ГОСТ 10885-64

Гипросельхозпром. г. Владимир 1972г.

Копировал Балабаева Формат А4

Б4-00.004

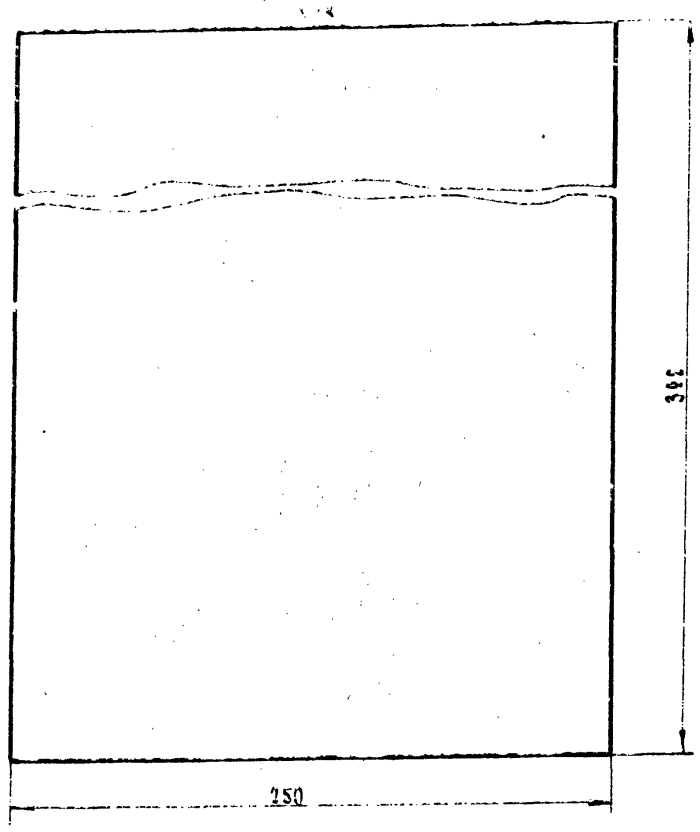

Типовые проекты 704-1-102, 704-1-103, 704-1-104 Альбом IV

Изм.	Лист	№ докум.	Подп.	Дата	
Разраб.		Нутилов			
Пров.		Владимиров			
Рук. гр.		Алексеенкова			
Гл. спец.		Иванов			

Б4-00.004

Стенка боковая.

Лит.	Масса	Масштаб
Р4	3.06	1:1
Лист 10	Листов 10	

Лист Н ГОСТ 5681-57 Сталь Х18Н9Т ГОСТ 10885-64

Гипросельхозпром г. Владимир 1972г.

Копировал Филатова Формат А4

Б4-00.005

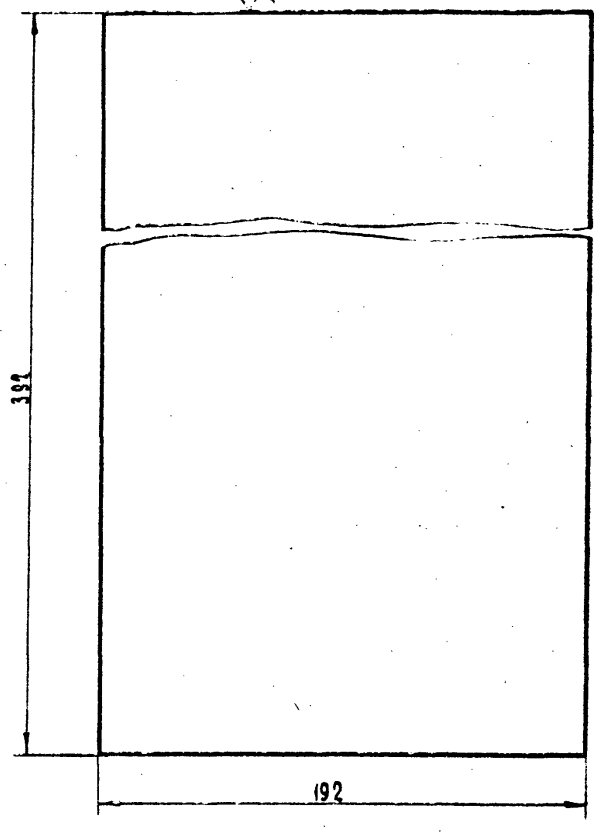

Типовые проекты 704-1-102, 704-1-103, 704-1-104 Альбом IV

Изм.	Лист	№ докум.	Подп.	Дата	
Разраб.		Нутилов			
Пров.		Владимиров			
Рук. гр.		Алексеенкова			
Гл. спец.		Иванов			

Б4-00.005

Стенка задняя.

Лит.	Масса	Масштаб
Р4	2.34	1:1
Лист 9	Листов 10	

Лист Н ГОСТ 5681-57 Сталь Х18Н9Т ГОСТ 10885-64

Гипросельхозпром г. Владимир 1972г.

Копировал Филатова Формат А4

Б4-00.003

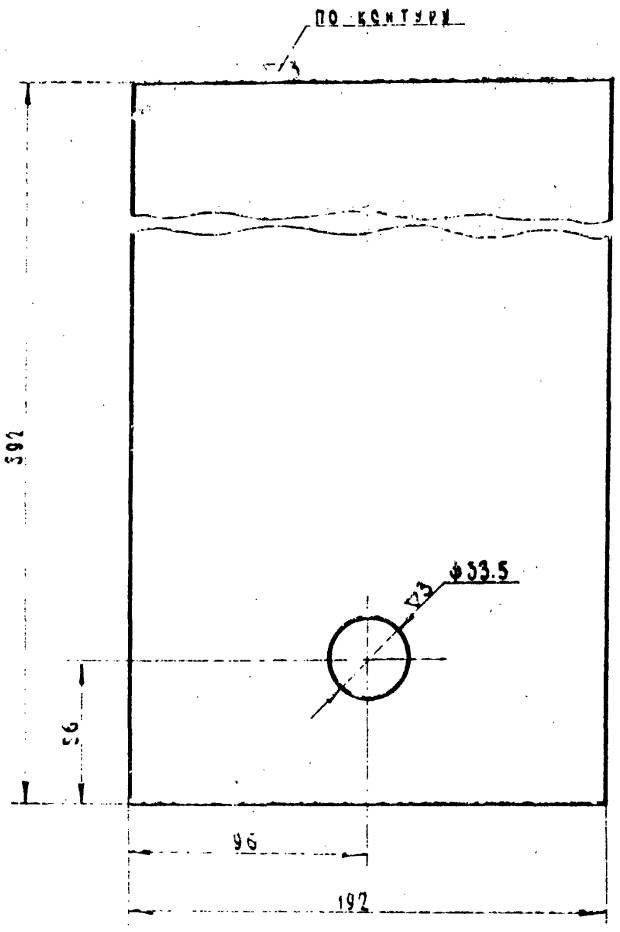

Типовые проекты 704-1-102, 704-1-103, 704-1-104 Альбом IV

Изм.	Лист	№ докум.	Подп.	Дата	
Разраб.		Нутилов			
Пров.		Владимиров			
Рук. гр.		Алексеенкова			
Гл. спец.		Иванов			

Б4-00.003

Стенка передняя.

Лит.	Масса	Масштаб
Р4	2.28	1:1
Лист	Листов 10	

Лист Н ГОСТ 5681-57 Сталь Х18Н9Т ГОСТ 10885-64

Гипросельхозпром г. Владимир 1972г.

Копировал Филатова Формат А4

Б4-00.002

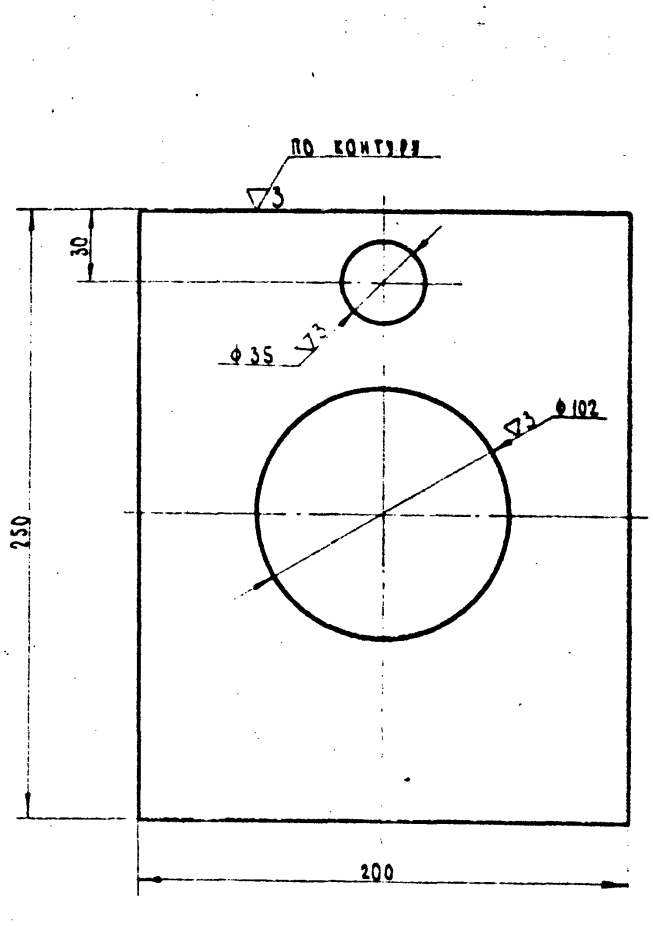

Типовые проекты 704-1-102, 704-1-103, 704-1-104 Альбом IV

Изм.	Лист	№ докум.	Подп.	Дата	
Разраб.		Нутилов			
Пров.		Владимиров			
Рук. гр.		Алексеенкова			
Гл. спец.		Иванов			

Б4-00.002

Стенка верхняя.

Лит.	Масса	Масштаб
Р4	1.34	1:1
Лист 7	Листов 10	

Лист Н ГОСТ 5681-57 Сталь Х18Н9Т ГОСТ 10885-64

Гипросельхозпром г. Владимир 1972г.

Копировал Филатова Формат А4

Тип. пр. 704-1-102, 704-1-103, 704-1-104 Ал. IV

Формат	Зона	Поз.	Обозначение.	Наименование.	Кол.	Примечание
		7		Лист 4 ГОСТ 5681-57 / сталь Х18Н9Т ГОСТ 10885-64	2.34	кг
		8		Лист 4 ГОСТ 5681-57 / сталь Х18Н9Т ГОСТ 10885-64	0.122	кг
		9		Лист 4 ГОСТ 5681-57 / сталь Х18Н9Т ГОСТ 10885-64	0.05	кг
		10		Лист 4 ГОСТ 5681-57 / сталь Х18Н9Т ГОСТ 10885-64	0.392	кг
		11		Круг 60 ГОСТ 2590-71 / ст.3 ГОСТ 535-78	0.190	кг
		12		Труба 25 ГОСТ 3262-62	0.3	кг
		13		Ст.3 ГОСТ 380-71	1.17	кг

Инв.№ подл. | Подпись и дата | Взам. инв.№ | Инв.№ дубл. | Подпись и дата

Изм. Лист № докум. Подп. Дата

Лист 3

Коп. Филатова Формат А4

Тип. пр. 704-1-102, 704-1-103, 704-1-104 Ал. IV

Формат	Зона	Поз.	Обозначение.	Наименование.	Кол.	Примечание
						51

Инв.№ подл. | Подпись и дата | Взам. инв.№ | Инв.№ дубл. | Подпись и дата

Изм. Лист № докум. Подп. Дата

Лист

Коп. Филатова Формат А4

Типовые проекты 704-1-102, 704-1-103, 704-1-104. Альбом IV

Формат	Зона	Поз.	Обозначение	Наименование	Кол.	Примечание
А4		10	БЧ-00.103	Круг ф120		
				Лист 4 ГОСТ 5681-57 / сталь Х18Н9Т ГОСТ 10885-64	1	0.392 кг
		11	БЧ-00.200	Сборочный чертеж.		
				Детали.		
А4		11	БЧ-00.201	Фланец.		
				Круг 60 ГОСТ 2590-71 / ст.3 ГОСТ 535-78	1	0.190 кг
А4		12	БЧ-00.202	Труба		
				Труба 25 ГОСТ 3262-62	1	0.3 кг
				Стандартные изделия.		
		13		Фланец 25-10 ГОСТ 12827-67	1	
				Материалы.		
		3		Лист 4 ГОСТ 5681-57 / сталь Х18Н9Т ГОСТ 10885-64	1.56	кг
		4		Лист 4 ГОСТ 5681-57 / сталь Х18Н9Т ГОСТ 10885-64	1.34	кг
		5		Лист 4 ГОСТ 5681-57 / сталь Х18Н9Т ГОСТ 10885-64	2.28	кг
		6		Лист 4 ГОСТ 5681-57 / сталь Х18Н9Т ГОСТ 10885-64	6.12	кг

Инв.№ подл. | Подп. и дата | Взам. инв.№ | Инв.№ дубл. | Подп. и дата

Изм. Лист № докум. Подп. Дата

Лист 2

Коп. Филатова Формат А4

Тип. пр. 704-1-102, 704-1-103, 704-1-104 Ал. IV

Формат	Зона	Поз.	Обозначение.	Наименование.	Кол.	Примечание
				Документация.		
А4			БЧ-00.000.	Сборочный чертеж.		
				Сборочные единицы.		
А2		1	БЧ-00.100	Крышка.	1	
А1		2	БЧ-00.200	Патрубок.	1	
				Детали.		
А1		3	БЧ-00.001	Стенка нижняя.	1	
А1		4	БЧ-00.002	Стенка верхняя.	1	
А1		5	БЧ-00.003	Стенка передняя.	1	
А1		6	БЧ-00.004	Стенка боковая.	2	
А1		7	БЧ-00.005	Стенка задняя.	1	
			БЧ-00.100	Сборочный чертеж.		
				Детали.		
А1		8	БЧ-00.101	Ручка.	1	
А1		9	БЧ-00.102	Кольцо.	1	

Инв.№ подл. | Подп. и дата | Взам. инв.№ | Инв.№ дубл. | Подп. и дата

Изм.	Лист	№ докум.	Подп.	Дата	БЧ-00.000		
Разраб.		Антипов			Бачок. Спецификация.	Лит.	Лист	Листов
Пров.		Владимиров				Р.Ч.	1	3
Рук. гр.		Алексеенков				Гипросельхозпром г. Владимир		
Гл. спец.		Иванов						

12797-04 51

Коп. Филатова Формат А4

gost.e-ecolog.ru