ТИПОВОЙ ПРОЕКТ
701-4-130.85

ХОЛОДИЛЬНИК ОДНОЭТАЖНЫЙ ЕМКОСТЬЮ 12 ТОН

(С ВАРИАНТОМ ОХЛАЖДАЮЩИХ БАТАРЕЙ ИЗ СТЕКЛЯННЫХ ТРУБ)

АЛЬБОМ III

АРХИТЕКТУРНЫЕ РЕШЕНИЯ КОНСТРУКЦИИ ЖЕЛЕЗОБЕТОННЫЕ И МЕТАЛЛИЧЕСКИЕ ОТОПЛЕНИЕ И ВЕНТИЛЯЦИЯ

gost.e-ecolog.ru

ТИПОВОЙ ПРОЕКТ

701-4-130.85

ХОЛОДИЛЬНИК ОДНОЭТАЖНЫЙ ЕМКОСТЬЮ 12 ТЫС. ТОНН

(С ВАРИАНТОМ ОХЛАЖДАЮЩИХ БАТАРЕЙ ИЗ СТЕКЛЯННЫХ ТРУБ)

СОСТАВ ПРОЕКТА

АЛЬБОМ I	ПОЯСНИТЕЛЬНАЯ ЗАПИСКА.
АЛЬБОМ II	ХОЛОДИЛЬНО-ТЕХНОЛОГИЧЕСКИЕ РЕШЕНИЯ. АВТОМАТИЗАЦИЯ ТЕХНОЛОГИЧЕСКИХ ПРОЦЕССОВ. ЭЛЕКТРООСВЕЩЕНИЕ И ЭЛЕКТРООБОРУДОВАНИЕ. СВЯЗЬ И СИГНАЛИЗАЦИЯ.
АЛЬБОМ III	АРХИТЕКТУРНЫЕ РЕШЕНИЯ, КОНСТРУКЦИИ ЖЕЛЕЗОБЕТОННЫЕ И МЕТАЛЛИЧЕСКИЕ, ОТОПЛЕНИЕ И ВЕНТИЛЯЦИЯ.
АЛЬБОМ IV	ЧЕРТЕЖИ-ЗАДАНИЯ ЗАВОДУ-ИЗГОТОВИТЕЛЮ
АЛЬБОМ V	ЖЕЛЕЗОБЕТОННЫЕ И МЕТАЛЛИЧЕСКИЕ ИЗДЕЛИЯ.
АЛЬБОМ VI	СПЕЦИФИКАЦИИ ОБОРУДОВАНИЯ.
АЛЬБОМ VII	ВЕДОМОСТИ ПОТРЕБНОСТИ В МАТЕРИАЛАХ
АЛЬБОМ VIII	СМЕТЫ.

20470-03

РАЗРАБОТАН
ПРОЕКТНЫМ ИНСТИТУТОМ
ГИПРОХОЛОД
ДИРЕКТОР ИНСТИТУТА /Кузнецов Е.А./
ГЛАВНЫЙ ИНЖЕНЕР ПРОЕКТА /Сморгонская Б.Я./

АЛЬБОМ III

РАБОЧИЙ ПРОЕКТ УТВЕРЖДЕН
МИНИСТЕРСТВОМ ТОРГОВЛИ СССР
РЕШЕНИЕМ № 311/11-15 от 18.12.84г.

ВВЕДЕН В ДЕЙСТВИЕ
ГИПРОХОЛОДОМ
ПРИКАЗ №10 от 14.02.85г.

ПРИВЯЗАН

Содержание альбома

Марка лист	Наименование	Стр.
	Содержание	2
Ар1	Общие данные	3
Ар2	План на отм. 0,00. Разрезы 1-1, 2-2. План антресали	4
Ар3	Фундаменты под оборудование машинного	
	отделения. ФОМ1	5
Ар4	Машинное отделение. Фундаменты ФОМ2÷ФОМ6	6
Ар5	Фундаменты под оборудование на кровле	7
Ар6	Спецификации перемычек проемов, асбеста-	8
	цементных листов. Детали теплоизоляции стен.	
	Ведомости перемычек и отделки помещений.	
Ар7	Фасады 1-3, 3-1, Б-А. План кровли.	9
	Схема окна. План навеса.	
Ар8	Планы отверстий. Планы полов.	
	Экспликация полов.	10
Ар9	Схема крепления теплоизоляции ЖМП для	11
	перегородки и потолка. План подклейки потолка.	
Ар10	Схема крепления теплоизоляции ПСБ-С для пере-	12
	городки и потолка. План подклейки потолка	
Ар11	Указания по производству теплоизоляционных	13
	работ. Детали 1, 2.	
кж1	Общие данные	14
кж2	Схема расположения элементов фундамен-	15
	тов. Сечения	
кж3	Схемы расположения элементов фундаментов	16
	по осям 1÷3. А-Б.	
кж4	Схема расположения элементов фундаментов	17
	Сечения. (Вариант для пучинистых грунтов)	
кж5	Схема расположения элементов фундаментов по	18
	осям 1÷3, А-Б (Вариант для пучинистых грунтов).	
кж6	Схема расположения плит покрытия. Узлы.	19
кж7	Схемы расположения подвесных деталей в покрытии	20
кж8	Схема расположения монолитной железобетонной	21
	антресали на отм. 2.500	
км1	Общие данные (начало)	22
км2	Общие данные (продолжение)	23
км3	Общие данные (окончание)	24
км4	Навес	25
км5	Лестница на кровлю. Ограждение кровли	26
км6	Переносная лестница	27
ОВ1	Общие данные	28
ОВ2	Отопление. Вентиляция. Планы, разрез 1-1. Схемы	29
ОВ3	Установка системы П1	30
ОВН1	Кронштейн под калорифер	31
ОВН2	Конструкция тепловой изоляции №1	31
ОВН3	Конструкция тепловой изоляции №2	32

Альбом III
Типовой проект 701-4-130.85
Инв.№ подл. | Подпись и дата | Взам. инв.№

Альбом III

Типовой проект 701-4-130.85

Ведомость рабочих чертежей основного комплекта АР

Лист	Наименование	Примечание
1	Общие данные	
2	План на отм. 0,000; Разрезы 1-1, 2-2.	
3	Фундаменты под оборудование машинного отделения, ФОМ1	
4	Машинное отделение. Фундаменты ФОМ2÷ФОМ6	
5	Фундаменты под оборудование на кровле	
6	Спецификации перемычек, проемов, асбестоцементных листов, деталей теплоизоляции стен. Ведомости перемычек и отделки помещений	
7	Фасады 1-3, 3-1, Б-А. План кровли, схема окна, план навеса	
8	Планы отверстий, планы полов. Экспликация полов.	
9	Схема крепления теплоизоляции из ЖМП для перегородки и потолка. План подклейки потолка	
10	Схема крепления теплоизоляции из ПСБ-С для перегородки и потолка. План подклейки потолка.	
11	Указания по производству теплоизоляционных работ. Детали 1, 2.	

Ведомость ссылочных и прилагаемых документов

Обозначение	Наименование	Примечание
	Ссылочные документы	
Серия 1.138-10 В.1	Перемычки железобетонные для зданий с кирпичными стенами	
Серия 2.460-18 В.1	Узлы покрытий одноэтажных производственных зданий с рулонными кровлями	
ТПР 701-04-115.83	Архитектурные и конструктивные элементы зданий одноэтажных и многоэтажных холодильников	
Серия 1.238-1 В.1	Железобетонные козырьки входов и парапетные плиты общественных зданий	
Серия 2.436-14 В.1	Узлы окон с деревянными переплетами	
ГОСТ 6787-[illegible]	Плитки керамические для полов	
ГОСТ 14624-84	Двери деревянные для зданий промышленных предприятий	

Обозначение	Наименование	Примечание
ГОСТ 5336-80	Сетки стальные плетеные	
ГОСТ 11214-78	Окна и балконные двери деревянные для жилых и общественных зданий	
ГОСТ 6785-80	Плиты подоконные железобетонные	
ГОСТ 10140-80	Плиты теплоизоляционные из минеральной ваты	
ГОСТ 15588-70*	Плиты теплоизоляционные из пенопласта полистирольного	
ГОСТ 16233-77	Листы асбестоцементные волнистые	
	Прилагаемые документы	
КЖИ	Железобетонные и металлические изделия	Альбом IV
АРВМ	Ведомость потребности в материалах	Альбом VI

Ведомость спецификаций

Лист	Наименование	Примечание
6	Спецификация перемычек	
6	Спецификация элементов заполнения проемов	
6	Спецификация асбестоцементных листов и крепления	
6	Спецификация деревянных и металлических изделий к деталям 2, 10, 13 серии 2.460-18 В.1	
6	Спецификация деревянных и металлических элементов крепления теплоизоляции к стенам камер	
9	Спецификация деревянных и металлических элементов подклейки потолка и изоляционной перегородки из ЖМП	
10	Спецификация деревянных и металлических элементов подклейки потолка и изоляционной перегородки из ПСБ-С	
3,5	Спецификация на фундаменты под оборудование	

Общие указания

1. Проект холодильника емкостью 12 т разработан в соответствии с тематическим планом типового проектирования утвержденного ГОССТРОЕМ СССР на 1984 г.
2. Согласно задания на разработку типового проекта холодильник запроектирован:
   - с теплоизоляцией из пенополистирольных плит марки ПСБ-С $\gamma = 40$ кг/м³ $\lambda = 0{,}04$ ккал/м.ч.°С ГОСТ 15588-70;
   - с приборами охлаждения из металлических труб.

   Предусмотрены варианты:
   - с теплоизоляцией из жестких минераловатных плит марки ЖМП $\gamma = 250$ кг/м³ $\lambda = 0{,}075$ ккал/м.ч.°С ГОСТ 10140-80;
   - с приборами охлаждения из стеклянных труб;
   - с размещением холодильника на приямистых грунтах.
3. Природные условия площадки см. общую пояснительную записку.
4. За относительную отметку 0,000 принят уровень чистого пола холодильника равный абсолютной отм. [illegible]
5. Наружные и внутренние стены здания выполнить из обыкновенного глиняного кирпича пластического прессования М100 на растворе М50 по МРЗ не ниже 15. Кладку наружных поверхностей стен вести с пустельным поддоном. Кирпич на цвету и качеству с расшивкой швов; внутренних поверхностей – впустошовку с последующей штукаткой цементно-песчаным раствором.
6. При кладке стен и перегородок необходимо одновременно заложить следующие основные элементы крепления:
   а) в проемы окон и дверей деревянные антисептированные пробки, размером 120×120×65, через 10 рядов кладки по высоте, но не менее двух на сторону;
   б) закладные изделия МН-14 для крепления каркаса теплоизоляции
   в) анкера для крепления изоляционных дверей марки ПС
   г) кронштейны для металлической лестницы на кровлю лист КМ5.
7. При установке оконных и дверных блоков необходимо: отделять соприкасающиеся поверхности оконных и дверных блоков с кирпичем и бетоном одним слоем гидроизола.
8. После установки столярных изделий (окон и дверей) необходимо оштукатурить откосы цементно-песчаным раствором М150 с последующей окраской.
9. До устройства теплоизоляции стен и потолка необходимо выполнить пароизоляцию:
   - пароизоляцию наружных стен и стены отделяющей холодильник от машинного отделения из 2ˣ слоев гидроизола на горячей битумной мастике;
   - пароизоляцию в перегородке отделяющей камеры с разными температурами выполнить из 2ˣ слоев гидроизола на горячей битумной мастике.
10. Устройство теплоизоляции стен, кровли и полов выполнить в строгом соответствии со СНиП III-20-74 производства работ по теплоизоляции, а так же с учетом деталей серии 701-04-115.83.

    Площадь незащищенной в процессе работ теплоизоляции должна быть не более 700 м².
11. По наружным и внутренним стенам выполнить на отм. -0,030 горизонтальную гидроизоляцию из цементно-песчаного раствора состава 1:2:8.
12. Вокруг здания выполнить асфальтовую отмостку шириной 750 мм, толщиной 50 мм по деталям подготовки см. лист 10 мм.
13. Наружную отделку фасадов см. лист 7.

Типовой проект разработан в соответствии с действующими нормами и правилами и предусматривает мероприятия, обеспечивающие взрывную, взрывопожарную и пожарную безопасность при эксплуатации здания.

Главный инженер проекта [illegible] /Скворцовская/

Инв. № подл. | Подпись и дата | Взам. инв. №

Инв. №			1984	
ГИП	Скворцовская	[illegible]		
Гл. контр.	Рязина	[illegible]		
Нач. отд.	Фадеев	[illegible]		
Нач. сек.	Комаров	[illegible]		
Гл. конст.	Чертков	[illegible]		
Гл. арх.	Карасик	[illegible]		
Ст. арх.	Киселева	[illegible]		

Привязан

ТП701-4-130.85 АР

Холодильник с относительной емкостью 12 т (с вариантом охлаждающих батарей из стеклянных труб)

Стадия	Лист	Листов
РП	1	11

Общие данные

ГИПРОХОЛОД Москва

20430-01

Типовой проект 701-4-130.85 Альбом III

План на отм. 0,000

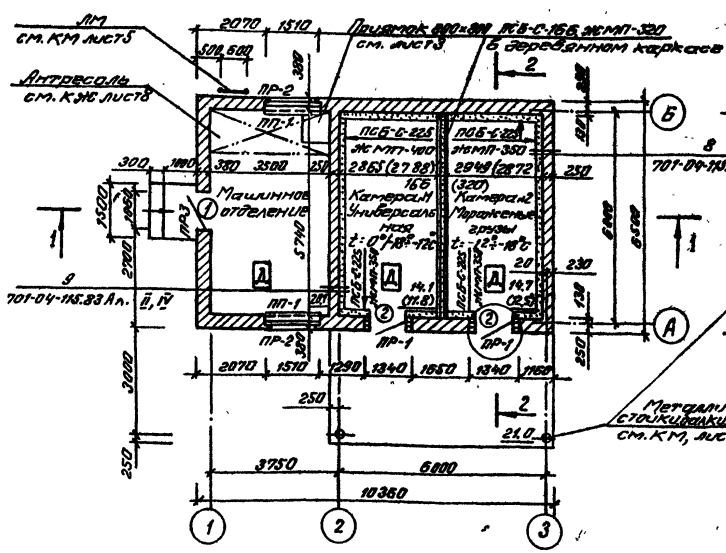

Разрез 2-2

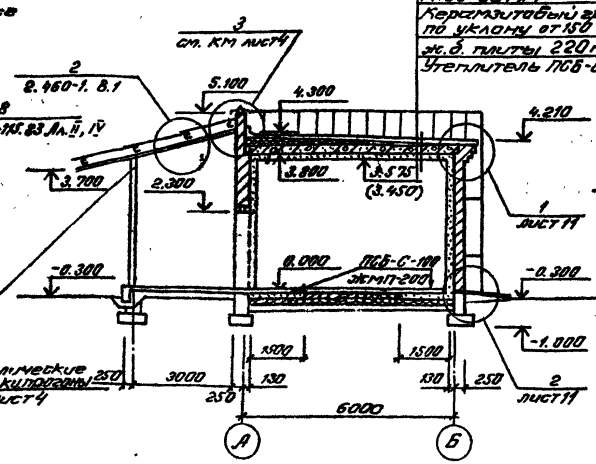

Защитный слой гравия 8-10 мм втопленный в антисептированную битумную мастику
5 слоев гидроизола на горячей битумной мастике
Цементно-песчаная стяжка М100-25 мм
Керамзитовый гравий γ=600 кг/м³ по уклону от 150 до 240 мм
Ж.б. плиты 220 мм
Утеплитель ПСБ-С-225, ЖМП-350

Разрез 2-2 (Вариант на пучинистых грунтах)

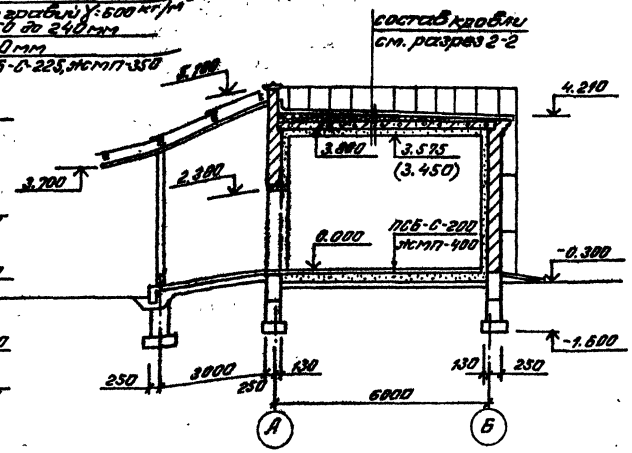

Ведомость проемов дверей

Марка поз.	Размер проема в кладке
1	1060 × 2400
2	1340 × 2300

План антресоли

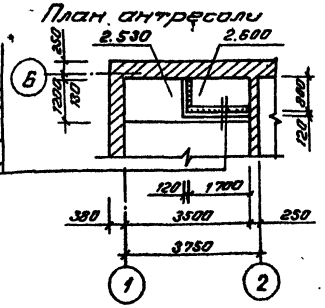

Штукатурка цементно-известковым раствором по сетке Л35 ф2 δ=20 мм
Теплоизоляция ПСБ-С-50 мм
Пароизоляция-обмазка горячим битумом 2 раза
Штукатурка цементно-песчаным раствором по кирпичу

Размеры в скобках приняты для ЖМП.

Асфальтобетон МР3100-30 мм
5 слоев гидроизола на горячей битумной мастике
Цементно-песчаная стяжка М100-25 мм
Утеплитель-керамзитовый гравий γ=600 кг/м³ от 120 до 210 по уклону
Обмазка горячим битумом за 2 раза
Ж.б. плиты - 220 мм

Разрез 1-1

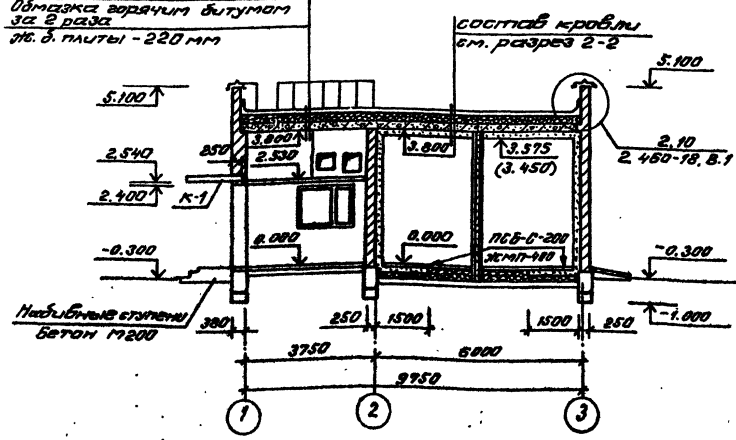

Разрез 1-1 (вариант на пучинистых грунтах)

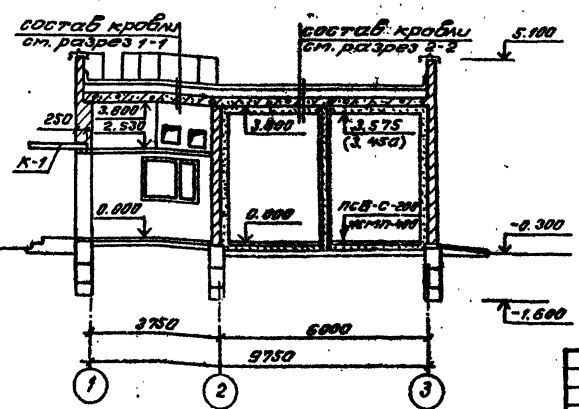

Согласовано
Нач. отд. ТХ
Нач. отд. ЭЛ.
Нач. отд. ОВ
Инв. № подл.
Подпись и дата
Взам. инв. №

ГИП	Смирнова		1984
Н. контр.	Разина		
Нач. отд.	Вдовин		
Зам. нач.	Комаров		
Гл. конст.	Карасенов		
Гл. арх.	Чернов		
Ст. арх.	Киселева		

ТП 701-4-130.85 АР

Холодильник одноэтажный емкостью 12 т (с вариантом охлаждающих батарей из стеклянных труб)

План на отм. 0,000
Разрезы 1-1; 2-2
План антресоли

Стадия	Лист	Листов
РП	2	

ГИПРОХОЛОД Москва

Типовой проект 701-4-130.85 альбом III

Схема расположения фундаментов под оборудование

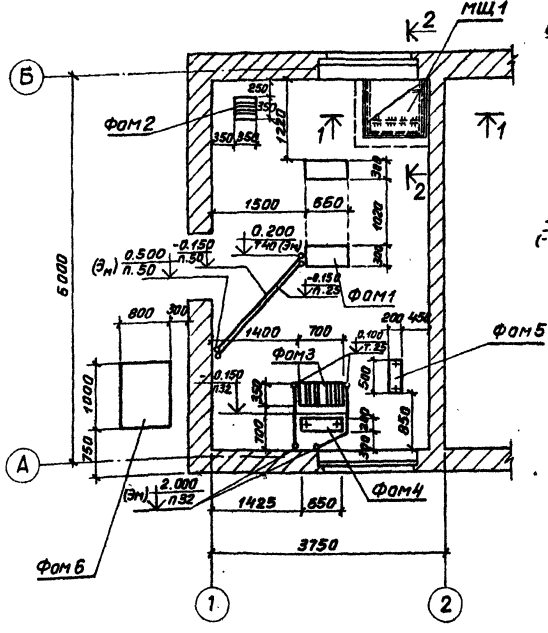

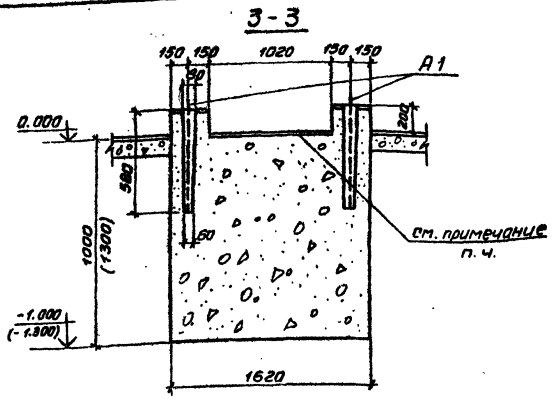

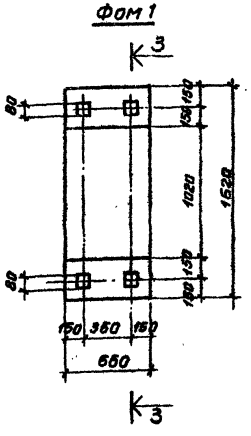

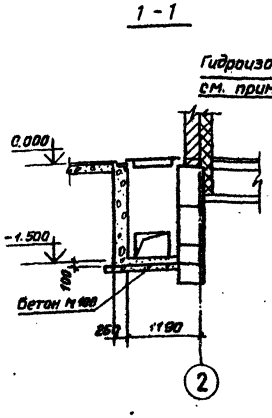

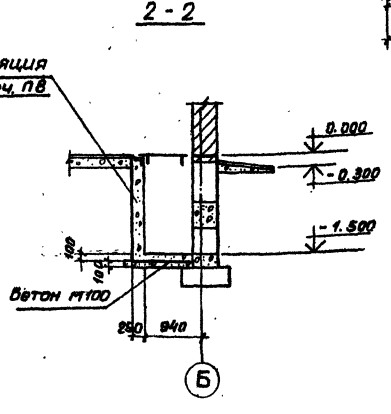

Спецификация фундаментов под оборудование

Марка фундамента	Наименование оборудования	Марка бетона	Кол шт	Бетон на 1 ф-т м³	Вес оборудов. на 1 ф-т кг	Лист где ф-т разработан
Фом1	Фундамент под холодильную машину МКТ-20-2-0	200	1	1,10(1,43)	1300	АР3
Фом 2	Фундамент под насос центробежный км 8/18	200	1	0,14(0,16)	50	АР4
Фом3	Фундамент под насосы центробежные км8/18	200	1	0,30(0,37)	50	"
Фом4	Фундамент под распредустройство	200	1	0,18(0,20)	200	"
Фом5	Фундамент под распредустройство	200	1	0,15(0,17)	400	"
Фом6	Фундамент под бак для хладоносителя емк. 0,5 м³	200	1	0,84(1,08)	1000	"
	Приямок	100	1	0,72	—	АР3

Марка	Обозначение	Наименование	Кол	Прим.
		Изделия закладные		
МН1	КЖИ - МН1	МН1	6	1,6кг
А1	КЖИ - А1	Анкер А1	4	1,6кг
МЩ1	КЖИ - МЩ1	Щит перекрытия приямка МЩ1	1	35,8кг
		Закладной элемент		
А2	КЖИ - А2 и А3	Анкер А2	1	2,1 кг
А3	КЖИ - А2 и А3	Анкер А3	1	2,0кг

1. Данный лист см. совместно с листом АР4
2. Перед началом бетонирования фундаментов сверить центры анкерных колодцев по полученному оборудованию.
3. Бетонирование фундаментов производить в соответствии с СНиП III-15-76.
4. Выравнивающий слой 20мм из цементного раствора м 200 укладывается после установки и выверки оборудования.
5. Вертикальные и свободные от оборудования горизонтальные поверхности фундаментов выше отметки 0,000 облицевать керамической плиткой
6. Электротехнические трубы и кабели автоматики заложить в штрабу бетонной подготовки пола после устройства фундаментов под оборудование.
7. Трубы, закладываемые в полу, учтены в сводной спецификации чертежей марки ЭМ.
8. Наружные поверхности приямка обмазать горячим битумом за 2 раза.
9. Фундаментные болты А1 закладываются после сверки центров анкерных колодцев по полученному оборудованию.
10. Цифры в скобках даны для варианта фундаментов на пучинистых грунтах.

Согласовано:
Нач. отд. ТХ Коган
Нач. отд. ОВ Дементьев
Нач. отд. ЭМ Жилкин

Взам. инв. №
Подп. и дата
Инв. № подл.

ГИП	Сморгонская		1981
Н. контр.	Разина		
Нач. отд.	Вдовин		
Зам. нач. отд.	Комаров		
Гл. архит.	Чернов		
Гл. конст.	Карганов		
Инжен.	Купцов		

ТП701-4-130.85 АР

Холодильник одноэтажный емкостью 12т (с вариантом охлаждающих батарей из стеклянных труб)

Фундаменты под оборудование машинного отделения ФОМ 1

Стадия	Лист	Листов
РП	3	

ГИПРОХОЛОД Москва

Копир. Копаева

Формат А2

Типовой проект 701-4-130.85 Альбом III

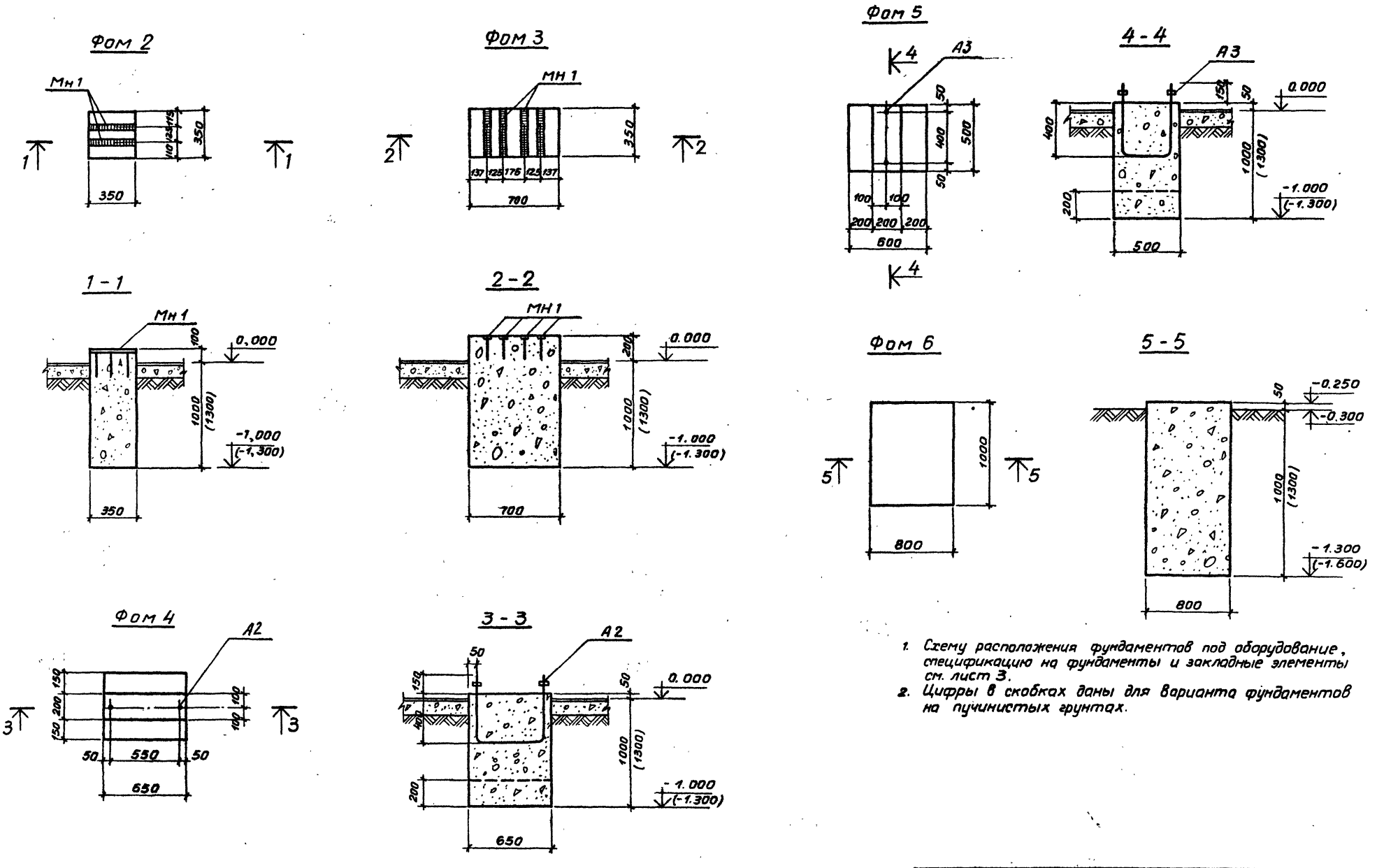

1. Схему расположения фундаментов под оборудование, спецификацию на фундаменты и закладные элементы см. лист 3.
2. Цифры в скобках даны для варианта фундаментов на пучинистых грунтах.

Привязан	ГИП	Сморгонская	1984	ТП701-4-130.85		АР
	Н.контр	Разина				
	Нач.отд	Вдовин		Холодильник одноэтажный емкостью 12т (с вариантом охлаждающих батарей из стеклянных труб)	Стадия	Лист	Листов
	Зам.нач.отд. Рук.нач.бр	Комаров			РП	4	
	Гл.архит	Чернов		Машинное отделение Фундаменты Фом2-Фом6	ГИПРОХОЛОД г. Москва		
	Гл.конст	Карганов					
Инв. №	Инженер	Купцов					

Копир. Копаева Формат А2

Согласовано
Нач отд. Каган
Взам.инв.№
Подп. и дата
Инв.№подл.

Альбом III

Типовой проект 701-4-130.85

Схема расположения элементов фундаментов под оборудование на кровле

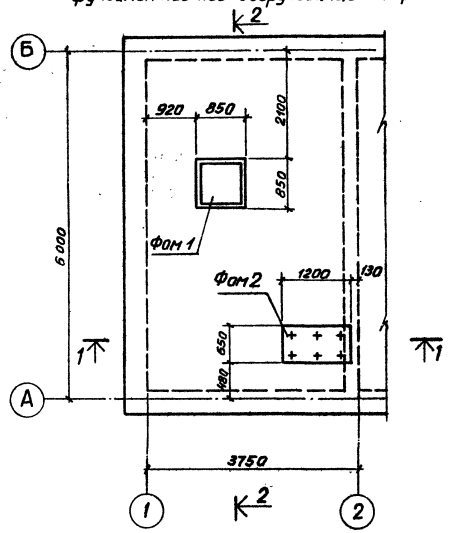

1 - 1

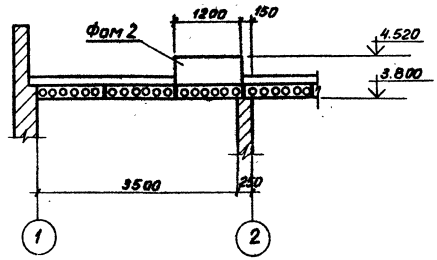

2 - 2

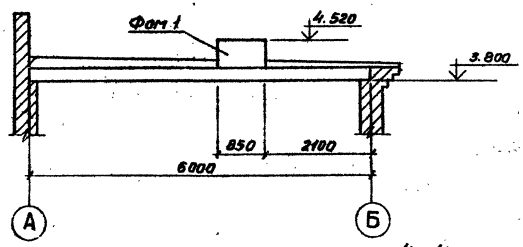

Фом 1

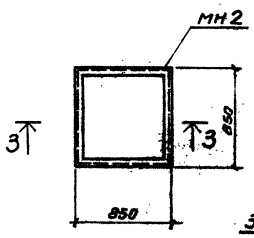

3 - 3

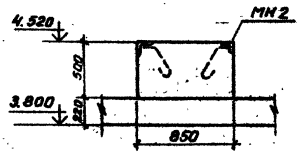

Фом 2

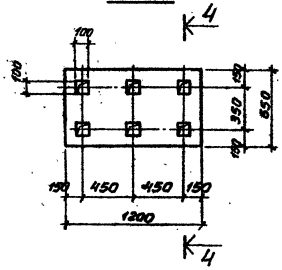

4 - 4

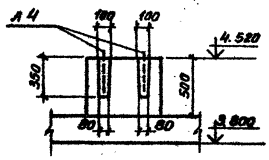

Спецификация фундаментов под оборудование

Марка фундамента	Наименование оборудования	Марка керамзитобетона	Кол шт.	Бетон на 1 ф-т м²	Вес оборудован. на 1 ф-т кг	Лист, где фун. т разработан
Фом 1	Фундамент под вентиляторную градирню ГПВ-20м	М100 $\gamma=1100$ кг/м³	1	0,36	500	Л5
Фом 2	Фундамент под блок из 2х расширительных сосудов	М100 $\gamma=1100$ кг/м³	1	0,39	350	Л.5

Спецификация к схеме расположения элементов фундаментов на данном листе

Марка	Обозначение	Наименование	Кол	Масса ед кг	Примечание
мн2	кжи - мн2	Элемент закладной Мн2	1	20,0	
А4	кжи - А4	Анкер А4	6	1,2	

Фундаментные болты А4 закладываются после сверки центров анкерных колодцев по полученному оборудованию

ГИП	Сморгонская			ТП701-4-130.85	АР
Н.контр	Разина				
Нач.отд.	Вдовин			Холодильник однозтажный емкостью 12т (с вариантом охлаждающих батарей из стеклянных труб)	Стадия: РП; Лист: 5; Листов:
Гл.арх.	Чернов				
Гл.конс.	Карганов			Фундаменты под оборудование на кровле	ГИПРОХОЛОД Москва
Инжен.	Купцов				

Привязан:

Инв. №

Согласовано

Нач.отд ТХ Моган

Взам.инв.№

Подп. и дата

Инв.№ подл.

Альбом III

Типовой проект 701-4-130.85

Спецификация элементов заполнения проемов

Марка поз.	Обозначение	Наименование	Кол.	Масса ед.кг	Прим.
		Оконный блок			
ОК-1	ГОСТ 11214-78	ОС-12-15В	2		
		Дверной блок			
1	ГОСТ 14624-69	Д53	1		
2	Западно-Двинский ДСК	ПС	2		г.Зап.Двин
		Плита подоконная			
ПП-1	ГОСТ 6785-80	ПОШ 16.25.45-Т	2	45	
		Козырек входа			
К-1	1.238-1 В.1	КВ-16	1	750	
		Рама дверей ПС			
	ГОСТ 24454-80	Брус 150×380×2700	2		0,31м³
	ГОСТ 24454-80	Брус 150×380×1400	1		0,08м³
	ГОСТ 8509-72	L 63×5 ℓ=5200	1	25,012	25,01кг

Спецификация перемычек

Марка поз.	Обозначение	Наименование	Кол.	Масса ед.кг	Прим.
ПР-1	1.138-10 В.1	1ПР2-16.12.14	2	75	
	То же	1ПР8-18.12.22У	4	125	
ПР-2	"	1ПР3-19.12.14	2	75	
	"	1ПР8-20.12.22У	4	125	
ПР-3	"	1ПР1-12.12.14	3	50	

Спецификация асбестоцементных листов и элементов крепления

Марка поз.	Обозначение	Наименование	Кол.	Масса ед.кг	Примеч.
УВ-7,5-1750	ГОСТ 16233-77	Основной лист 1750×1125	18		
ПУ	ГОСТ 16233-77	Переходная дет. 915×1125	6		
ПМ	ГОСТ 10923-82	Рубероид 35×35	28		0,03м²
К	ГОСТ 5781-82	ф8А-I ℓ=350	28	0,15	4,20кг
Ш	ГОСТ 11371-78	Шайба 32×32	28	0,011	0,31кг
Г	ГОСТ 5915-70	Гайка М8	28	0,005	0,14кг

Спецификация деревянных и металлических элементов к деталям 2, 10, 13 серии 2.460-18 В.1

Марка поз.	Обозначение	Наименование	Кол.	Масса ед.кг	Примеч.
1	ГОСТ 103-76	-40×4 ℓ=500	15	0,62	9,30кг
2	То же	-40×4 ℓ=120	27	0,15	4,05кг
3	"	-40×4 ℓ=21000	1	26,4	26,4кг
4	"	-40×4 ℓ=330	45	0,41	18,45кг
5	ГОСТ 5781-82	Анкер ф5В I ℓ=360	70	0,055	3,85кг
6	ГОСТ 4028-63	Дюбель ДГ 4,5×40	35	0,008	0,28кг
7	ГОСТ 24454-80	Пробка 65×120×120	70	—	0,06м³
8	ГОСТ 24454-80	Рейка 25×60	21	—	0,03м³

Спецификация деревянных и металлических элементов крепления теплоизоляции по стенам

Марка поз.	Обозначение	Наименование	Кол-во	Масса ед.кг	Примеч.
		Для ПСБ-С-200×225			
1*	ГОСТ 24454-80	Брус 125×50×250	95	—	0,14м³
2*	КЖИ-МН14	Анкер ф8А I ℓ=400	95	0,150	14,3кг
3*	ГПО-ЖЕ	Гайка М8	95	0,005	0,49кг
4*	"	Шайба Ш8	95	0,002	0,20кг
5*	ГОСТ 4028-63*	Гвозди К4×90	475	0,009	4,20кг
6*	ГОСТ 5336-80	Сетка N35 ф2	86	1,440	123,8
7*	ГОСТ 3826-82	Сетка N5 ф1,2	31	3,600	109,8кг
		Для ПСБ-С-225			
8	ГОСТ 24454-80	Рейка 75×50	78	—	0,29м³
9	ГОСТ 24454-80	Рейка 75×25	26	—	0,026м³
10	ГОСТ 4028-63*	Гвозди К5×50	90	0,008	0,69м³
		Для ПСБ-С-200			
8	ГОСТ 24454-80	Рейка 75×50	213	—	0,79м³
10	ГОСТ 4028-63*	Гвозди К5×50	270	0,008	2,1кг
		Вариант для ЖМП			
		Для ЖМП-400			
1	ГОСТ 24454-80	Рейка 75×50	185	—	0,68м³
2	ГОСТ 4028-63*	Гвозди К5×50	70	0,008	0,53кг
		Для ЖМП-350			
1	ГОСТ 24454-80	Рейка 75×50	497	—	1,83м³
2	ГОСТ 4028-63*	Гвозди К5×50	252	0,008	1,94кг
		Для ЖМП-400×350			
3*	ГОСТ 24454-80	Брус 125×50×250	95	—	0,14м³
4*	КЖИ-МН14	Анкер ф8А I ℓ=400	95	0,150	14,3кг
5*	ГПО-ЖЕ	Гайка М8	95	0,005	0,49кг
6*	"	Шайба Ш8	95	0,002	0,20кг
7*	ГОСТ 4028-63*	Гвозди К4×90	855	0,009	7,61кг
8*	ГОСТ 5336-80	Сетка N35 ф2	77	1,440	110,9кг
9*	ГОСТ 3826-82	Сетка N5 ф1,2	48	3,600	172,8кг

Ведомость перемычек

Тип	Схема сечения
ПР1	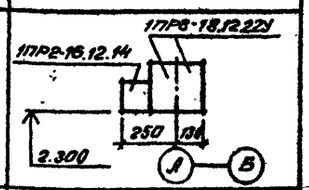
ПР2	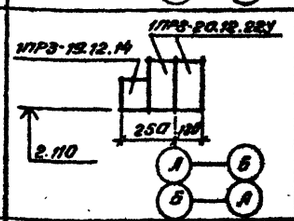
ПР-3	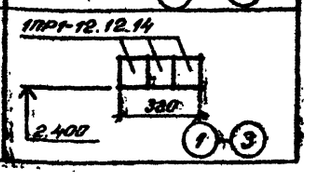

Ведомость отделки помещений площадь м²

Наименование или номер помещения	Потолок		Стены или перегородки		Низ стен или перегородок (панель)			Примечание
	Площадь	Вид отделки	Площадь	Вид отделки	Площадь	Вид отделки	Высота, мм	
Камеры: универсальная, мороженые грузы	34,0 28,8 (24,3)	Затирка. Штукатурка по изоляции, окраска известковой краской	97,1 134,4 (125,1)	Штукатурка Штукатурка по изоляции, окраска известковой краской				
Машинное отделение	20,1	Затирка. Окраска водоэмульсионной краской	64,0 35,8	Штукатурка. Окраска водоэмульсионной краской	28,2	Окраска эмалью ХС	1800	

1. Размеры в скобках приняты для ЖМП.
2. Позиции со знаком (*) одновременно относятся к толщинам теплоизоляции: ПСБ-С-200 и 225, ЖМП-350 и 400
3. Закладные изделия МН12, 13, 14, 15, 16 окрасить эмалью ХВ-124 (ГОСТ 10144-74) по грунту из лака ФЛ-03-К (ГОСТ 9109-81)

Привязан

Инв. №

ГИП	Сморгонская		1984
Н.контр.	Разина		
Нач.отд.	Вдовин		
Зам.н.отд.	Комаров		
Гл.арх.	Чернов		
Гл.конст.	Карганов		
Ст.арх.	Киселева		

ТП701-4-130.85 АР

Холодильник одноэтажный емкостью 12 т (с вариантом охлаждающих батарей из стеклянных труб)

Спецификации перемычек, проемов, асбестоцементных листов, деталей теплоизоляции стен. Ведомости перемычек и отделки помещений

Стадия	Лист	Листов
РП	8	

ГИПРОХОЛОД Москва

Копировал Барбашева

Формат А2

Инв. № подл. | Подпись и дата | Взам. инв. №

Типовой проект 701-4-130.85 Альбом III

ФАСАД В ОСЯХ 1-3

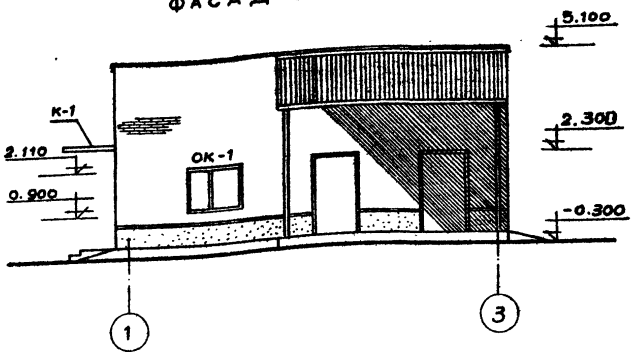

ФАСАД В ОСЯХ Б-А

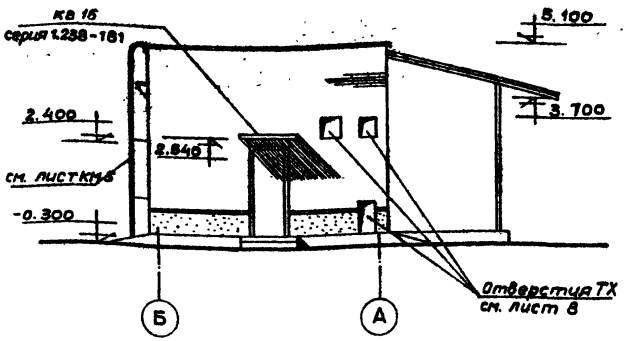

ФАСАД В ОСЯХ 3-1

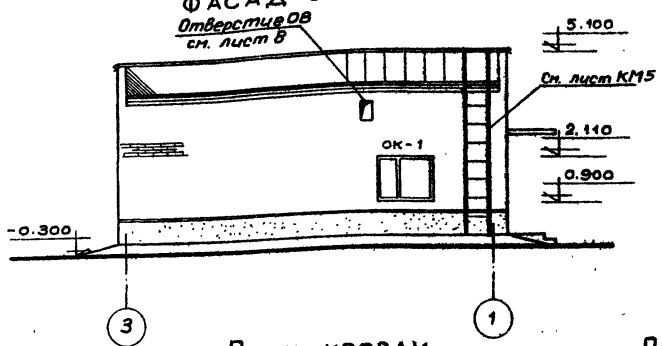

СХЕМА ЗАПОЛНЕНИЯ ОКОННОГО ПРОЕМА

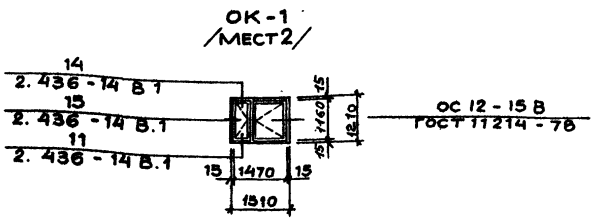

ПЛАН КРОВЛИ

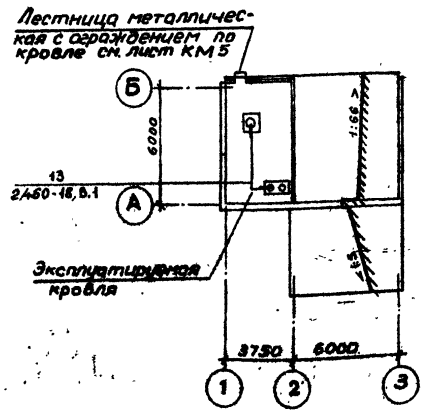

ПЛАН РАСКЛАДКИ АСБЕСТОЦЕМЕНТНЫХ ЛИСТОВ НАВЕСА МАРКИ УВ-7,5×1750

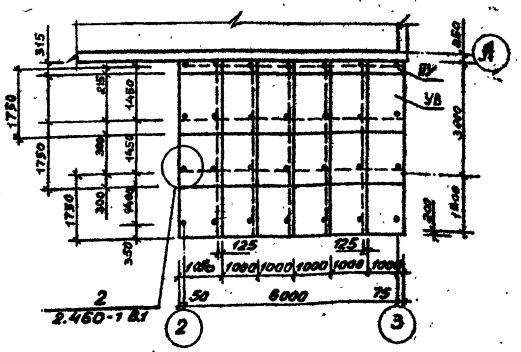

1. Кирпичную кладку наружных стен с отм. 0.530 выполнить с тщательным отбором кирпича по цвету и качеству в подрезку швов с наружной стороны.
2. До отм. 0.530 кирпичную кладку вести вкрестошовку с последующей штукатуркой цементно-песчаным раствором цокольной части и окраской эмалью ПХВ светло-серого цвета.
3. Оконные переплеты окрасить масляной краской за 2 раза белого цвета.
4. Все металлические изделия окрасить масляной краской (гост 8292-75*) по грунтовке марки ПФ-020 (гост 18186-79*)

ГИП	Стефанская		
Н.контр.	Разина		
Нач.отд.	Вдовин		
Зам.н.отд.	Комаров		
Гл.арх.	Чернов		
Гл.конс.	Карганов		
Ст.арх.	Киселева		

ТП 701-4-130.85 АР

Холодильник одноэтажный емкостью 12т (с вариантом охлаждающих батарей из стеклянных труб)

Фасады 1-3, 3-1, Б-А. План кровли. Схема окна План навеса.

Стадия	Лист	Листов
РП	7	

ГИПРОХОЛОД, Москва

Привязан

Инв. №

Инв. № подл. | Подпись и дата | Взам. инв.

Типовой проект 701-4-130.85 Альбом III

План отверстий

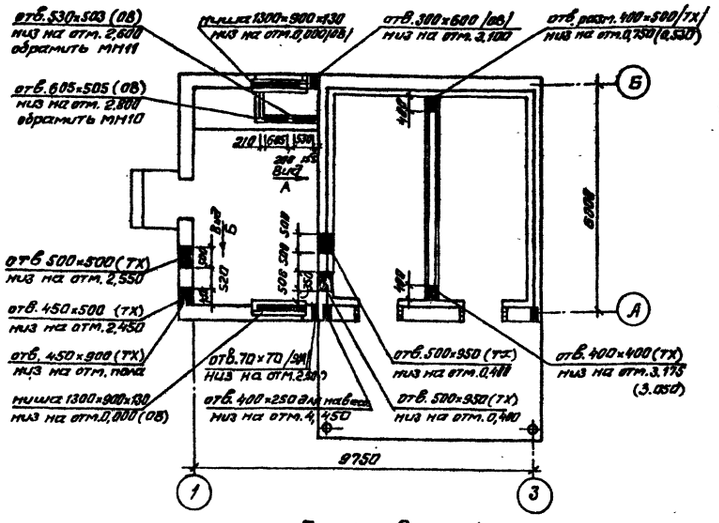

План отверстий
(вариант со стеклянными батареями)

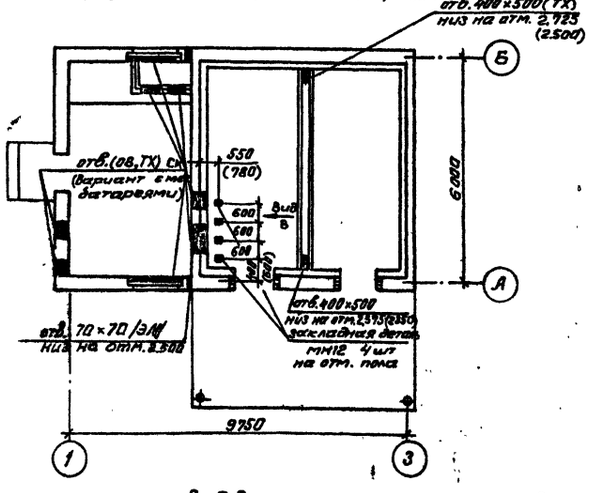

Экспликация полов

Наименование помещения по проекту	Тип пола по проекту	Схема пола	Элементы пола и их толщина	Площадь пола м²
Машинное отделение	1		Керамические плитки 150×150×13 Прослойка из цементно-песчаного раствора М150 δ=17 Бетонная подготовка М200 δ=100 Грунт основания, уплотненный щебнем крупностью 40-60 мм	20,1
Воздухозаборная шахта	2		Керамические плитки 150×150×13 Цементно-песчаный раствор М150 δ=17 Цементная стяжка δ=30 из раствора М150 по металлической сетке 35×35 ф2 мм 1 слой пергамина насухо с промазкой швов битумной мастикой Утеплитель ПСБ-С-50 Обмазка горячим битумом 2 раза монолитное перекрытие δ=120	1,4
Площадка антресоль	3		Керамические плитки 150×150×13 Цементно-песчаный раствор М150 δ=17 Монолитное перекрытие δ=120	2,5
Камеры: универсальная и мороженые грузы	4		Монолитное бетонное покрытие М400 δ=40 Армобетонная стяжка δ=80 см. п.4 Слой пергамина насухо с промазкой швов битумной мастикой Утеплитель ПСБ-С-100, ЖМП-200 Керамзитовый гравий γ=600 кг/м³ δ=200 (100) 2 слоя гидроизола на горячей битумной мастике Бетонная подготовка М200 δ=100 Грунт основания, уплотненный щебнем крупностью 40-60 мм	17,2 /16.0/
Камеры: универсальная и мороженые грузы	5		Монолитное бетонное покрытие М400 δ=40 Армобетонная стяжка δ=80 см. п.4 Керамзитовый гравий γ=600 кг/м³ δ=300 2 слоя гидроизола на горячей битумной мастике Бетонная подготовка М200 δ=100 Грунт основания, уплотненный щебнем крупностью 40-60 мм	9.1 /7.4/
Вариант на пучинистых грунтах Камеры: универсальная и мороженые грузы	6		Монолитное бетонное покрытие М400 δ=40 Армобетонная стяжка δ=80 см. п.4 Слой пергамина насухо с промазкой швов битумной мастикой Утеплитель ПСБ-С-200, ЖМП-400 2 слоя гидроизола на горячей битумной мастике Бетонная подготовка М200 δ=100 Грунт основания, уплотненный щебнем крупностью 40-60 мм см. п.6	26,3 /23.4/
Автоплатформа	7		Монолитное бетонное покрытие М400 δ=40 Бетонная подготовка М200 δ=100 Уплотненный песок δ=160 Грунт основания, уплотненный щебнем крупностью 40-60 мм	21,0

6. В варианте на пучинистых грунтах грунт под полом в камерах на глубину 60 мм заменяется непучинистым грунтом с послойным уплотнением.

План полов

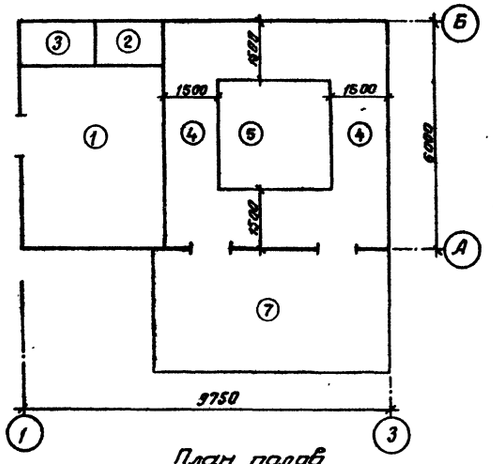

План полов
(вариант на пучинистых грунтах)

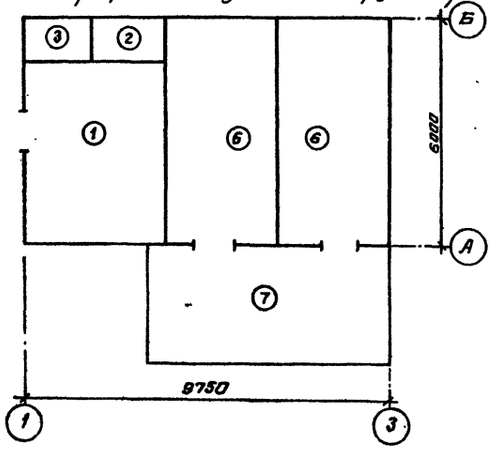

1. Бетонное покрытие разрезается швами на квадраты со стороной 3м. Швы выполняются прокладкой алюминиевых полос δ=3 мм на всю толщину покрытия.
2. В качестве наполнителя монолитного бетонного покрытия принята мраморная крошка крупностью 10-15 мм с пределом прочности 800 кг/м².
3. Поверхность монолитного покрытия тщательно шлифуется.
4. Армобетонная стяжка выполняется из бетона М200 и армируется сеткой ф8АI с ячейкой 150×150.
5. Размеры в скобках приняты для ЖМП.

Вид В
только в варианте стекл. батарей

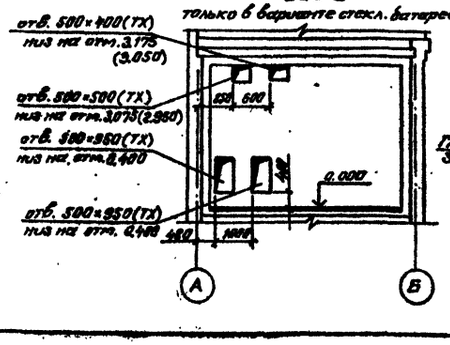

Вид А

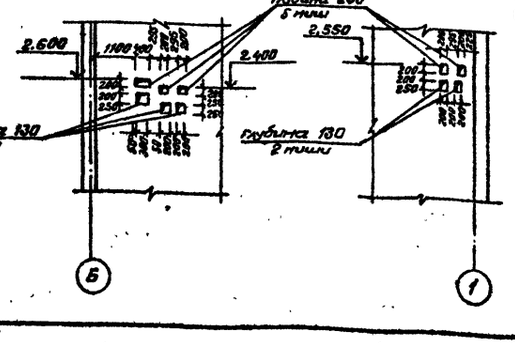

Вид Б

				1984
ГИП	Смирянская		ТП701-4-130.85 АР	
Н. конт.	Разина			
Нач. отд.	Вдовин			
Зам. нач. отд.	Комаров		Холодильник одноэтажный емкостью 12т (с вариантом охлаждающих батарей из стеклянных труб)	Стадия: РП; Лист: 8; Листов:
Гл. арх.	Чернов			
Гл. конст.	Карганов			
Ст. арх.	Киселева		Планы отверстий. Планы полов. Экспликация полов.	ГИПРОХОЛОД г. Москва

Привязан

Инв. №

Согласовано: Нач. отд. тех. Коган; Нач. отд. ЭА Жилкин; Нач. отд. ОВ Демченко

Инв. № подл. | Подпись и дата | Фам. инв. №

Копировал [illegible] Формат А2

Типовой проект 701-4-130.85 Альбом III

План подклейки потолка

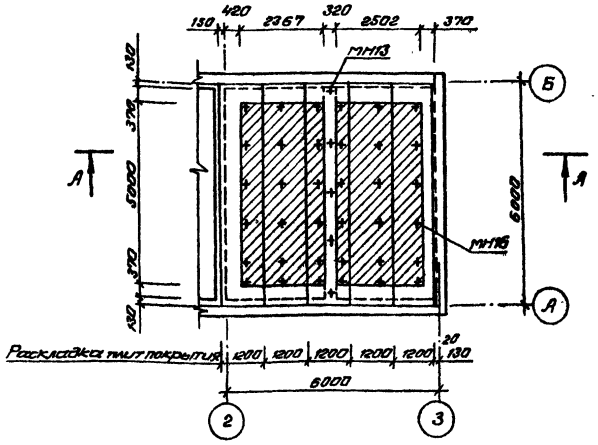

А - А

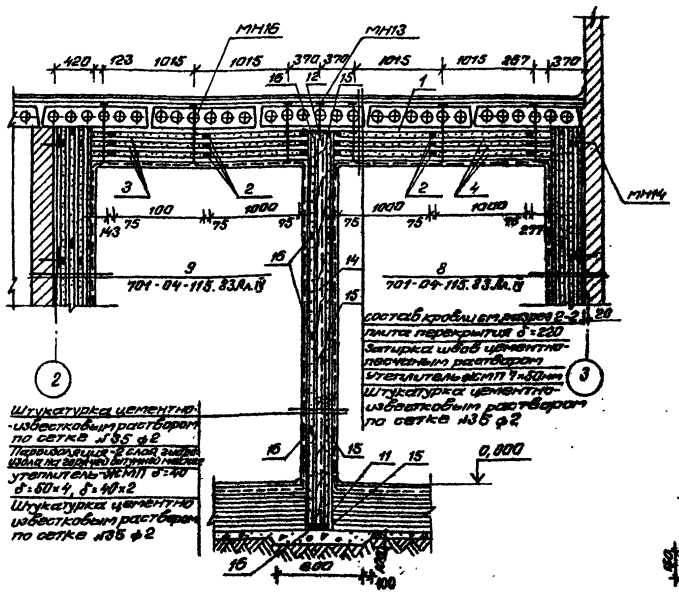

Б - Б

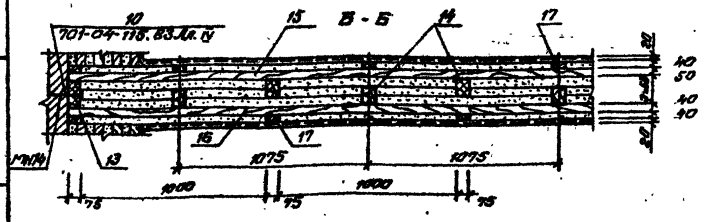

Схема крепления теплоизоляции потолка

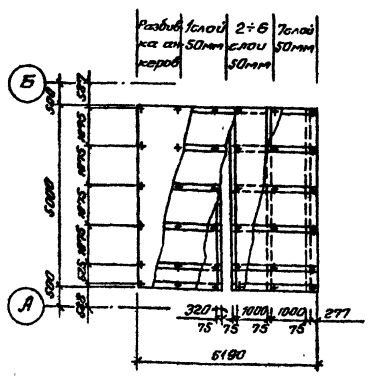

Схема устройства перегородки

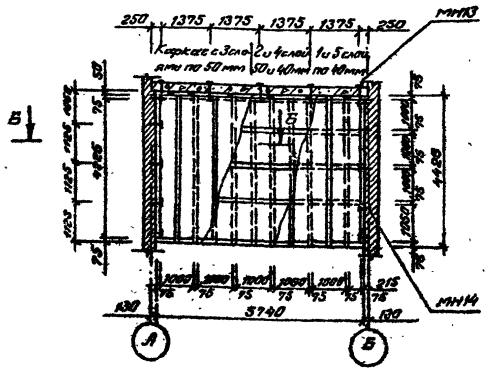

Верхняя и нижняя обвязка перегородки

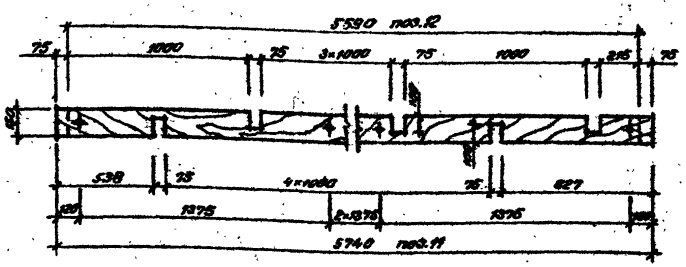

Спецификация деревянных и металлических элементов крепления теплоизоляции ЖМП к потолку и перегородке.

Марка поз.	Обозначение	Наименование	Кол.	Масса ед. кг	Примеч.
		ЖМП-350 для потолка			
1	ГОСТ 24454-80	Рейка 75×50 l=5190	6	—	0,09м³
2	То же	Рейка 75×50 l=5000	18	—	0,26м³
3	"	Рейка 75×50 l=2367	18	—	0,11м³
4	"	Рейка 75×50 l=2502	18	—	0,13м³
5	КЖИ-МН16	Анкер ф12АI l=705	36	1,418	51,05кг
6	То же	Гайка М12	144	0,015	2,61кг
7	"	Шайба 50×6 l=50	144	0,012	1,74кг
8	ГОСТ 5336-80	Сетка №35 ф2	24	1,440	34,9кг
9	ГОСТ 4028-63	Гвозди К4×90	144	0,009	1,28кг
10	То же	Гвозди К5×50	180	0,008	1,39кг
		ЖМП-320 на 1 перегородку			
11	ГОСТ 24454-80	Доска 150×50 l=5740	1	—	0,04м³
12	То же	Доска 150×50 l=5590	1	—	0,04м³
13	"	Доска 150×75 l=4350	2	—	0,09м³
14	"	Рейка 100×75 l=4425	10	—	0,30м³
15	"	Рейка 75×50 l=5740	5	—	0,09м³
16	"	Рейка 75×40 l=5740	5	—	0,09м³
17	"	Рейка 75×40 l=4425	14	—	0,18кг
18	КЖИ-МН14	Анкер ф8АI l=400	10	0,150	1,50кг
19	То же	Гайка М8	10	0,008	0,08кг
20	"	Шайба Ш8	10	0,003	0,03кг
21	ГОСТ 4028-63	Гвозди К4×90	240	0,009	2,12кг
22	То же	Гвозди К5×50	300	0,008	2,31кг
23	ГОСТ 5336-80	Сетка №35 ф2	48	1,440	69,10кг
24	ГОСТ 3826-82	Сетка №5 ф1,2	17	3,600	61,90кг
25	КЖИ-МН13	Анкер ф12АI l=320	5	1,394	6,95кг

ТП 701-4-130.85 АР				
Привязан			1984	
Инв. №	РИП	Смоленская		
	Н.контр.	Разина		
	Нач.отд.	Вдовин		
	Зам.гл.	Комаров		
	Гл.арх.	Чернов		
	Гл.конст.	Карпанов		
	Ст.арх.	Кисилева		

Холодильник одноэтажный емкостью 12т (с вариантом охлаждающих батарей из стеклянных труб)

Схема крепления теплоизоляции ЖМП для перегородки и потолка

План подклейки потолка

Стадия	Лист	Листов
РП	9	

ГИПРОХОЛОД

20470-03

Альбом III

Типовой проект 701-4-130.85

Инв.№ подл. | Подпись и дата | Взам. инв.№

План подклейки потолка

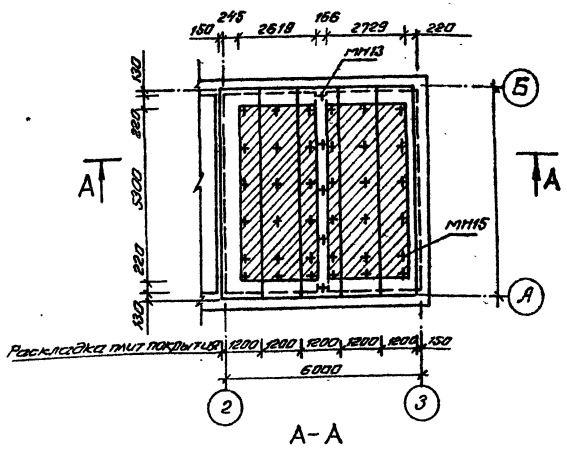

А-А

Схема крепления теплоизоляции потолка

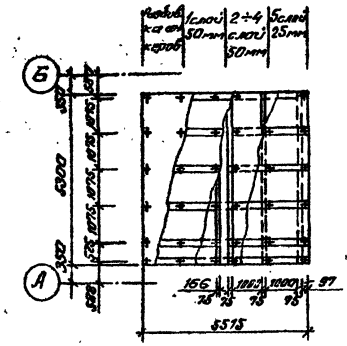

Схема устройства перегородки

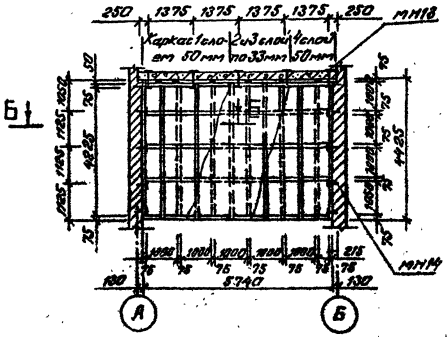

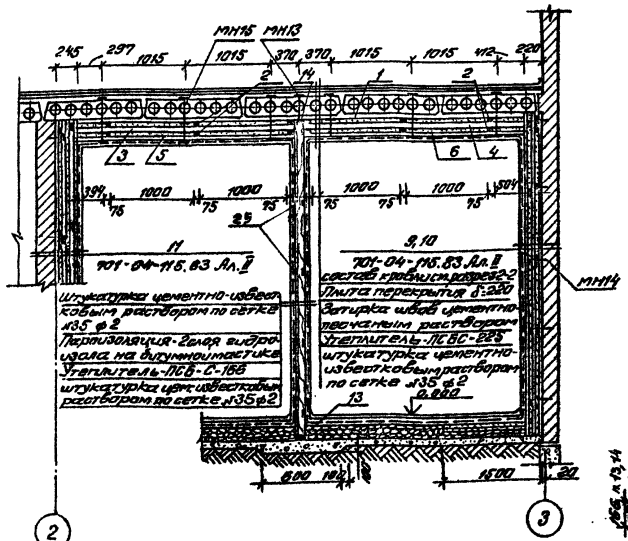

Б-Б

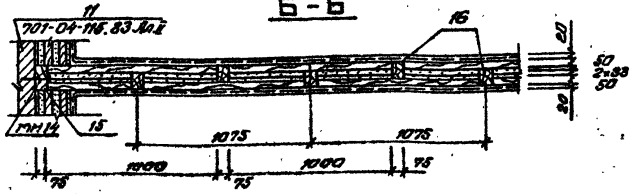

Верхняя и нижняя обвязка перегородки

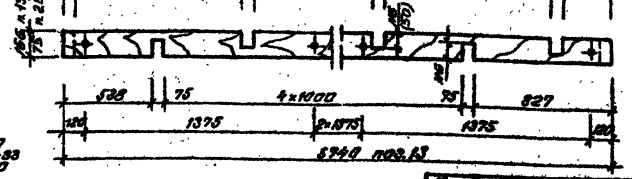

Спецификация деревянных и металлических элементов крепления теплоизоляции ПСБ-С-225 к потолку

Марка поз.	Обозначение	Наименование	Кол.	Масса ед.кг	Примеч.
		ПСБ-С 50×4 и 25×1			5,18 м³
1	ГОСТ 24454-80	Рейка 75×50 ℓ=5515	6	—	0,09 м³
2	То же	Рейка 75×50 ℓ=6300	12	—	0,17 м³
3	»	Рейка 75×50 ℓ=2619	6	—	0,04 м³
4	»	Рейка 75×50 ℓ=2729	6	—	0,04 м³
5	»	Рейка 75×25 ℓ=2619	6	—	0,02 м³
6	»	Рейка 75×25 ℓ=2729	6	—	0,02 м³
7	КЖСИ-МН15	Анкера 12А1 ℓ=480	36	1,218	43,56 кг
8	То же	Гайка М12	108	0,015	1,61 кг
9	»	Шайба 50×6 ℓ=50	108	0,012	1,29 кг
10	ГОСТ 5336-80	Сетка ячейка 35 ф2	28,8	1,440	41,47 кг
11	ГОСТ 4028-63	Гвозди К4×90	72	0,009	0,64 кг
12	То же	Гвозди К5×50	180	0,008	1,39 кг

Спецификация деревянных и металлических элементов крепления теплоизоляции ПСБ-С-166 в перегородке

Марка поз.	Обозначение	Наименование	Кол.	Масса ед.кг	Примеч.
		ПСБ-С 50×2 и 33×2			4,32 м³
13	ГОСТ 24454-80	Доска 166×50 ℓ=5740	1	—	0,05 м³
14	То же	Доска 166×50 ℓ=5590	1	—	0,05 м³
15	»	Доска 166×75 ℓ=4350	2	—	0,11 м³
16	»	Рейка 116×75 ℓ=4425	10	—	0,35 м³
17	КЖСИ-МН14	Анкер ф8А1 ℓ=400	10	0,158	1,58 кг
18	То же	Гайка М8	10	0,008	0,08 кг
19	»	Шайба Ш8	10	0,003	0,03 кг
20	ГОСТ 4028-63	Гвозди К4-90	120	0,009	1,07 кг
21	То же	Гвозди К5×50	300	0,008	2,31 кг
22	ГОСТ 5336-80	Сетка ячейка 35 ф2	48,5	1,440	69,84 кг
23	ГОСТ 3826-82	Сетка №5 ф1,2	17	3,600	61,90 кг
24	КЖСИ МН13	Анкер ф12А1 ℓ=320	5	1,394	6,95 кг
25	ГОСТ 24454-80	Рейка 75×50 ℓ=5530	20	—	0,02 м³

Привязан

ГИП	Стрелкина		1984
Н.контр.	Чазина		
Нач.отд.	Бабыш		
Гл.инж.	Комаров		
Гл.арх.	Чернов		
Рук.гр.	Карелина		
Ст.арх.	Киселева		

ТП 701-4-130.85 АР

Составительных конструкций зимостойкого ЕГС с вариантом размещения ёмкостей из стеклопластиков труб)

Схема крепления теплоизоляции ПСБ-С для перегородки и потолка. План подклейки плит

Стадия	Лист	Листов
РП	10	

ГИПРОХОЛОД Москва

Копировал Барбашева

Формат А2

Типовой проект 701-4-130.85 Альбом III

Указания по производству теплоизоляционных работ

Теплоизоляционные работы производятся после устройства кровли холодильника. Наклеивание пароизоляционного слоя делают по огрунтованной поверхности стен.

а) Перегородка

Каркас перегородки крепится непосредственно к конструкциям здания, поэтому теплоизоляция перегородки выполняется в первую очередь. При помощи анкеров, заложенных в плиты покрытия, крепится верхняя обвязка каркаса. Боковые каркасные стойки крепятся к стенам анкерами. Нижняя обвязка ложится на бетонную подготовку пола по слою гидроизола. В пазы нижней и верхней обвязки вставляются рейки-стойки, закрепляющие теплоизоляционные плиты. Сам процесс и характер работ производить аналогично изоляции наружных стен. Пароизоляция из 2х слоев гидроизола устраивается со стороны камеры N1.

б) Стены

Во вторую очередь изолируют наружные стены, а затем горизонтальные плоскости. Наружные стены под теплоизоляцию должны сдаваться после окончания и освидетельствования пароизоляции. Предназначенные для крепления изоляции рейки и пробки должны быть из воздушно-сухого леса, не покоробленные, предварительно антисептированные 3% раствором фтористого натрия, окрашенные перед установкой битумом со всех сторон.

Первый слой плит толщиной 5 см наклеивается на сплошном слое горячего битума или мастики между деревянными бобышками, прикрепленными к заранее заложенным в кирпичные стены металлическим анкерам.

Обязательна проверка плотности прилегания плит к стене; неплотно приставшие плиты срываются и эти места изолируются заново. Неплотности в швах должны быть минимальны и тщательно зашпаклеваны /состав 1:10 битум и мелочь, приготовленных из мелочи плитных материалов с битумом/. После наклеивания 1го слоя плит к бобышкам прибиваются рейки, между которыми, наклеивается второй слой так, чтобы обязательно перекрывались швы 1го слоя по высоте и по ширине. После проверки плотности прилегания плит второго слоя и заполнения швов, производится наклейка третьего слоя и т.д. Последний слой покрывается битумом и натягивается сетка из оцинкованной проволоки ф 2 мм с ячейками 35×35 под штукатурку. Вдоль нижней части стены со стороны камер на высоту 1 м и 0,5 м в полу по плитам изоляции крепится металлическая оцинкованная сетка от грызунов с ячейками не более 5×5 мм ф 1,2 мм /гост 3826-82/. Обе сетки крепятся к рейкам. По сетке наносится известково-цементная штукатурка толщиной 20 мм не ниже марки 50. После высыхания поверхность белится известью за 2 раза.

в) Потолки

Потолки затираются цементным раствором марки 50. При помощи анкеров заложенных в плиты покрытия, крепится каркас из ряда деревянных реек. Рейки изготовляются из воздушно-сухого леса I категории, не покоробленные предварительно антисептированные 3% раствором фтористого натрия, окрашенные при установке битумом. Рейки закрепляются также к рейкам стен и перегородки. Наклейка теплоизоляционных плит производится аналогично наклейке плит на стены с перекрытием швов предыдущего слоя. Производится покраска битумом нижнего ряда плит и натягивается сетка из оцинкованной проволоки ф 2 мм с ячейками 35×35.

Под штукатурку сетка крепится к рейкам, по сетке наносится известково-цементная штукатурка толщиной 20 мм не ниже марки 50. После высыхания поверхность белится известью за 2 раза.

г) Для стен, потолка и перегородки

Наклеивание второго и последующих слоев плит толщиной 5 см производится на точечной смазке битумом.

Контроль и приемка изоляционных работ

Изоляционные работы относятся к разряду скрытых работ и поэтому приемка их должна производится до нанесения штукатурки, а готовность отдельных этапов должна фиксироваться специальными актами /готовность поверхностей к нанесению изоляционного слоя, плотность прилегания плит первого слоя к изолируемой поверхности, состояние и величина швов, подлежат актированию, аналогичные операции по устройству 2 слоя, а также правильность и надежность крепления реек/.

Переход к последующей операции производится после разрешения руководителя изоляционных работ. Все работы должны производиться под руководством специально выделенного инструктора и прораба. Ввиду огнеопасности материалов, применяемых при изоляционных работах, необходимо строго соблюдать противопожарные правила:

а) На местах работ должны быть запасы песка для тушения битума и огнетушители;
б) Изолировщики должны уметь обращаться с огнетушителями;
в) Зажигать огонь и курить на месте производства работ запрещается.
г) Хранение плит и битума не должно производиться совместно

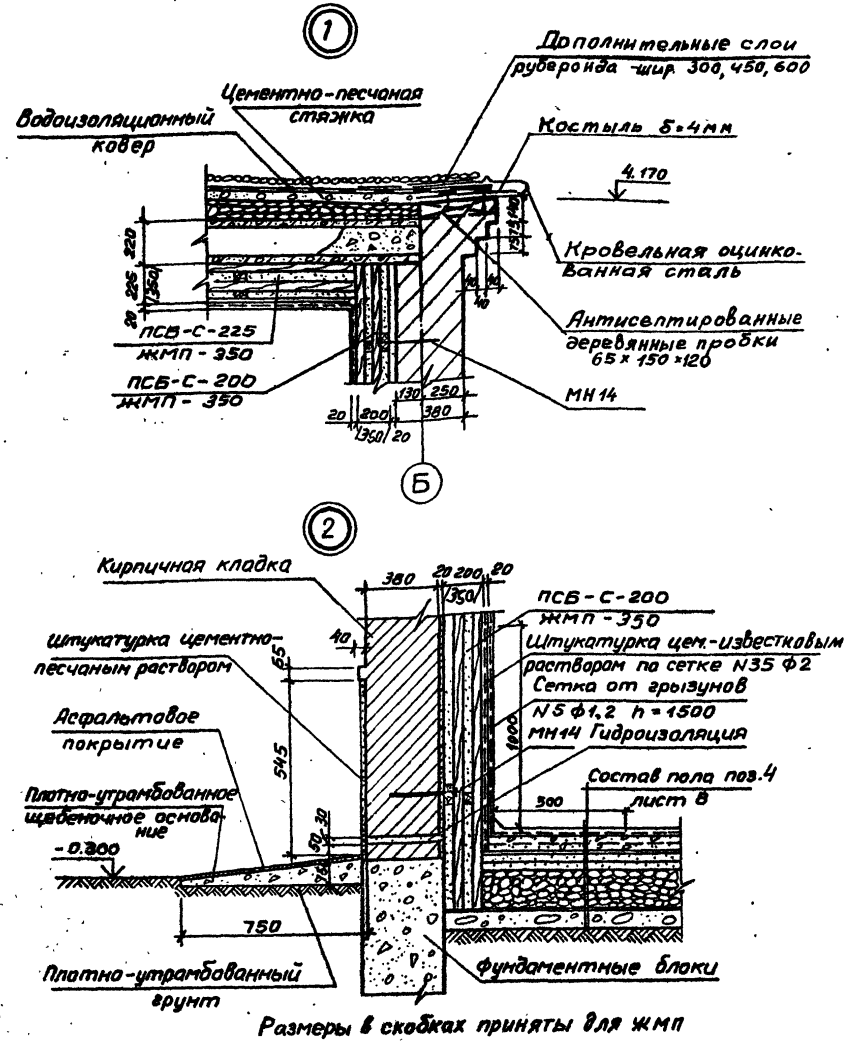

Размеры в скобках приняты для ЖМП

Гип	Смоленская			ТП 701-4-130.85	АР
Н.контр	Разина				
Нач.отд	Вдовин			Холодильник одноэтажный емкостью 12т (с вариантом охлаждающих батарей из стеклянных труб)	Стадия: РП; Лист: 11; Листов:
Зам.н.отд	Комаров				
Гл.арх	Чернов				
Гл.конс	Корсанов			Указания по производству теплоизоляционных работ. Детали 1,2	ГИПРОХОЛОД, Москва
Ст.арх	Киселева				

Привязан

Инв. №

Инв. № подл. | Подпись и дата | Взам. инв. №

Альбом III

Типовой проект 701-4-130.85

Ведомость рабочих чертежей основного комплекта КЖ

Лист	Наименование	Примечание
1	Общие данные	
2	Схема расположения элементов фундаментов. Сечения	
3	Схемы расположения элементов фундаментов по осям 1÷3, А-Б.	
4	Схема расположения элементов фундаментов Сечения. (Вариант для пучинистых грунтов)	
5	Схемы расположения элементов фундаментов по осям 1÷3. А-Б (Вариант для пучинистых грунтов)	
6	Схемы расположения плит покрытия	
7	Схемы расположения подвесных деталей в покрытии.	
8	Схема расположения монолитной железобетонной антресоли на отм 2.500	

Ведомость ссылочных и прилагаемых документов

Обозначение	Наименование	Примечан.
	Ссылочные документы	
ГОСТ 13579-78	Блоки бетонные для стен подвалов. Технические условия	
серия 1.112.5 в 2	Плиты ленточных фундаментов железобетонные	
ГОСТ 6665-82	Камни бортовые и железобетонные	
серия 1.141-1 вып. 63	Панели перекрытий железобетонные многопустотные	
	Прилагаемые документы	
Альбом IV КЖИ	Железобетонные и металлические изделия	

Ведомость спецификаций

Лист	Наименование	Примечание
2	Групповая спецификация для монолитных элементов	
3	Спецификация элементов фундаментов к маркировочным схемам расположенным на листе (вариант для пучинистых грунтов)	
4	Групповая спецификация для монолитных элементов	
5	Спецификация элементов фундаментов к маркировочным схемам расположенным на листе	
6	Спецификация элементов плит покрытия к маркировочным схемам расположенным на листе	
7	Спецификация к схемам расположения подвесных деталей в покрытии	
8	Спецификация элементов монолитных железобетонных конструкций антресоли на отм. 2.500	

Общие указания

1. Природные условия площадки см. общую пояснительную записку
2. За относительную отметку 0.000 принята отметка чистого пола 1 [20] этажа, что соответствует абсолютной отметке [ ]
3. Антикоррозионная защита металлических закладных деталей, анкеров производится путем их окраски эмалью ХВ-124 / ГОСТ 10144-74 / по грунту из лака ФЛ-03-К / ГОСТ 9109-81 /
4. Марка панелей перекрытий железобетонных многопустотных по морозостойкости не должна быть ниже $МР_з$ 150.

Проект разработан в соответствии с действующими нормами и правилами и предусматривает мероприятия, обеспечивающие взрывную, взрывопожарную и пожарную безопасность при эксплуатации здания.
Главный инженер проекта Стрелинская

Инв.№ подл. | Подп. и дата | Взам.инв.№

Привязан:

Инв. №

ТП 701-4-130.85 КЖ

ГИП	Стрелинская		1984
Н.контр.	Разина		
Нач.отд.	Вавилин		
Гл.инж.пр. / Рук.пл.гр.	Комаров		
Гл.констр.	Карганов		
Инженер	Кунцов		

Укрупнительная монтажная элемент массой 12 т с вариантом их изготовления из стеклопластиковых труб)

Стадия	Лист	Листов
РП	1	8

Общие данные

ГИПРОХОЛОД Москва

Копир. Кодрова Формат А2

Типовой проект 701-4-130.85 Альбом III

Схема расположения элементов фундаментов

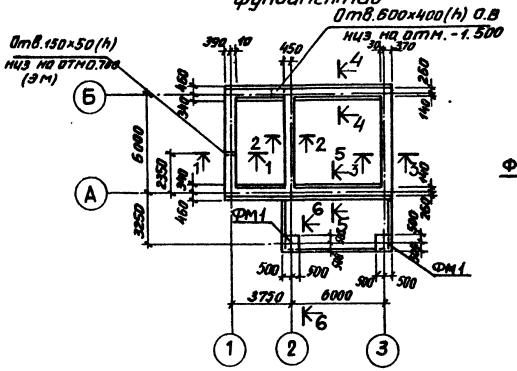

1 - 1

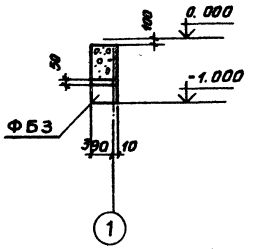

2 - 2

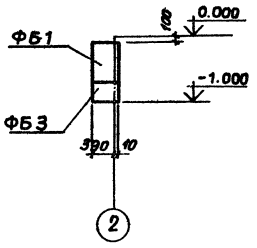

3 - 3

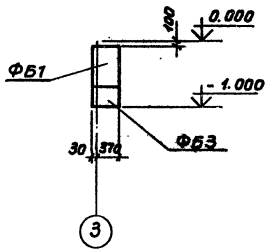

4 - 4

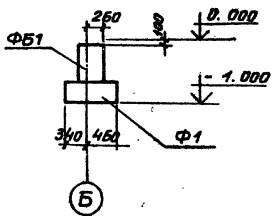

5 - 5

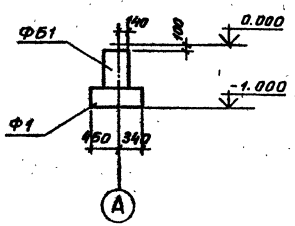

ФМ1

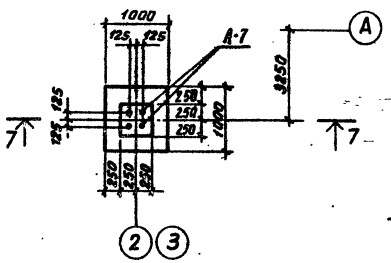

7 - 7

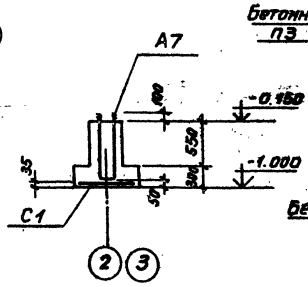

6 - 6

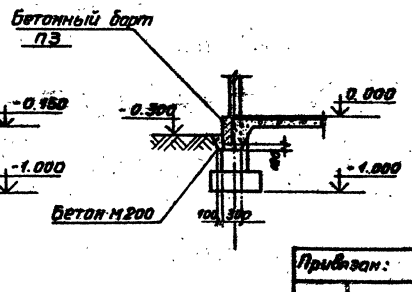

Групповая спецификация для монолитных элементов

Формат	Зона	Позиция	Обозначение	Наименование	Кол. на ист.		Примеч.
				Сборочные единицы			
				Сетки арматурные			
		1	КЖИ-С1	С1		1	7,2 кг
				Детали			
		2	КЖИ-А7	Анкер А7		2	8,3 кг
				Материалы			
				Бетон М 200		0,44	м³
					Марка	Фм1	

Ведомость расхода стали на элемент кг.

Марка элемента	Изделия арматурные					Изделия закладные					Всего	Общий расход
	Арматура класса					Арматура класса						
	А III					А I						
	ГОСТ 5781-82					ГОСТ 2590-72						
	Ф10				Итого	Ф24				Итого		
Фм1	7,8				7,3	14,6				14,6	21,9	21,9

Данный лист см. совместно с листом 3

ТП701-4-130.85 КЖ					
Гип	Смирновская		1984		
Н.контр	Разина				
Нач.отд.	Вдовин			Холодильник одноэтажный емкостью 12т (с вариантом охлаждающих батарей из стеклянных труб)	Стадия: РП; Лист: 2; Листов:
Зав.отд.	Комаров				
Гл.арх.	Чернов				
Гл.конст.	Карганов			Схема расположения элементов фундаментов сечения	ГИПРОХОЛОД Москва
Инжен.	Купцов				

Привязан:

Инв №

Копир Копаева

Формат А2

Согласовано:

Инв.№подл.	Подп.и дата	Взам.инв.№	Нач.отд.ОВ	Нач.отд.ЭМ	Дементьев	Жилкин

Схема расположения элементов фундаментов по оси „1"

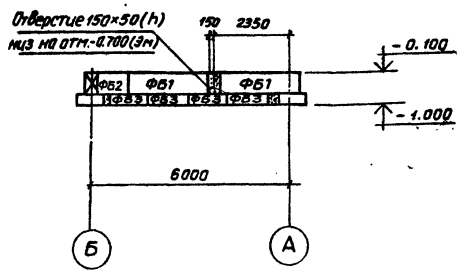

Схема расположения элементов фундаментов по оси „2"

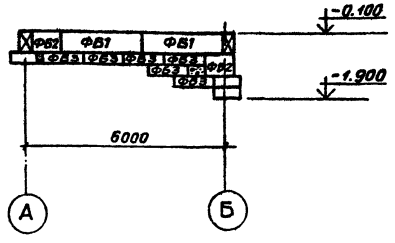

Схема расположения элементов фундаментов по оси „А"

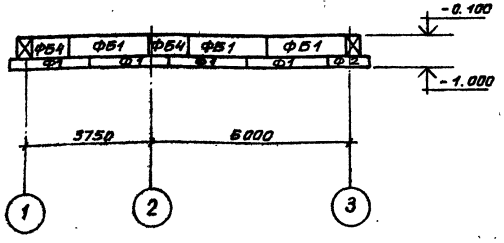

Схема расположения элементов фундаментов по оси „3"

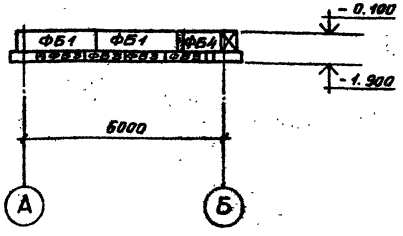

Схема расположения элементов фундаментов по оси „Б"

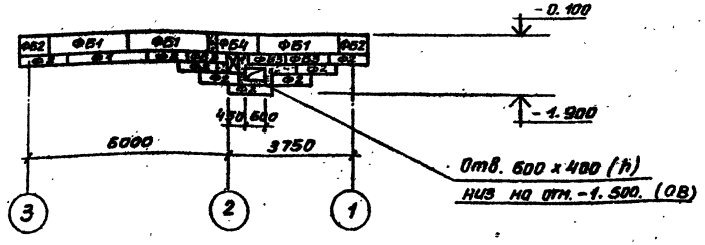
-0.100
-1.900
ФБ2
ФБ1
ФБ1
ФБ4
ФБ1
ФБ2
Ф1
Ф1
Ф1
Ф1
Ф1
Ф1
Ф1
Ф2
Ф1
Ф1
Ф1
Ф1
Ф1
Ф1
Ф1

Типовой проект 701-4-130.85 Альбом III

Схема расположения элементов фундаментов

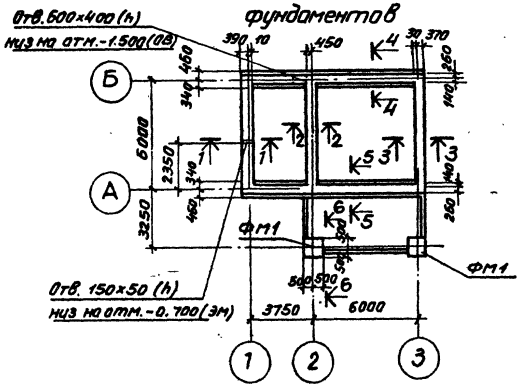

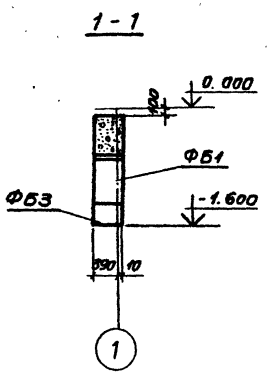

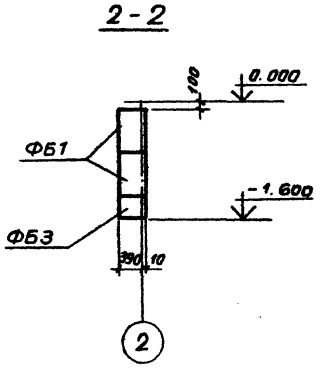

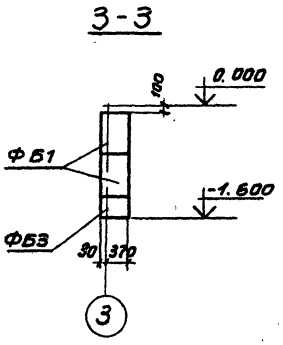

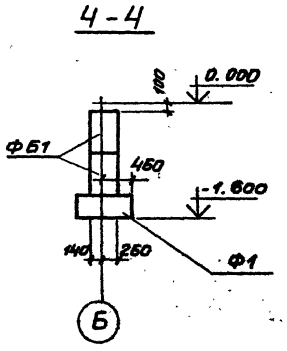

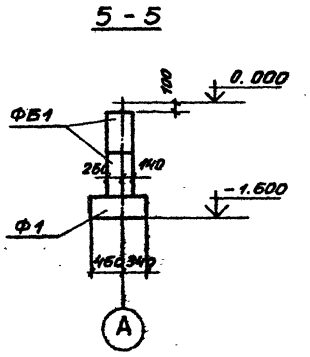

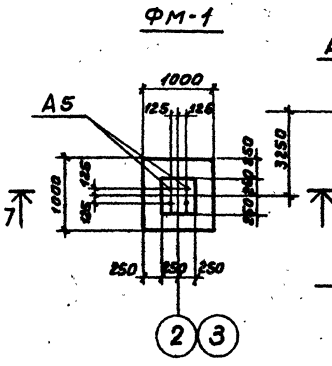

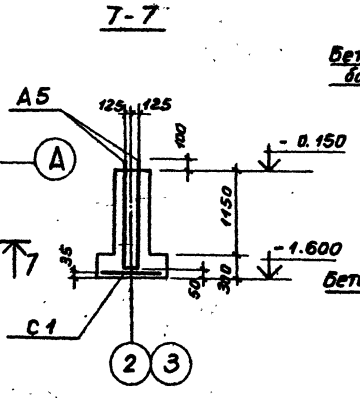

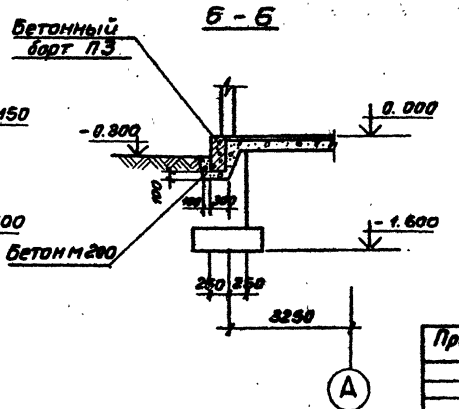

Групповая спецификация для монолитных элементов

Формат	Зона	Поз.	Обозначение	Наименование	Кол на испол		Примеч.
				Сборочные единицы			
				Сетки арматурные			
		1	КЖИ-С1	С1		1	7,2кг
				Детали			
		2	КЖИ-А5	Анкер А5		2	12,6кг
				Материалы			
				Бетон М 200		0,59	$м^3$
					Марка	Фм1	

Ведомость расхода стали на элемент кг

Марка элемента	Изделия арматурные					Изделия закладные					Всего	Общий расход
	Арматура класса					Арматура класса						
	А III					А I						
	ГОСТ 5781-82					ГОСТ 2390-72						
	Ф10				Итого	Ф24				Итого		
Фм1	7,2				7,2	23,2				23,2	30,4	30,4

Данный лист см. совместно с листом 5

Согласовано:
Нач. отд. ОВ Дементьев
Нач. отд. ЭМ Жилкин
Взам. инв. №
Подпись и дата
Инв. № подл.

Гип	Смаргонская		1984
Н. контр.	Разина		
Нач. отд.	Вдовин		
Зам. нач. отд.	Комаров		
Гл. арх.	Чернов		
Гл. конст.	Карганов		
Инжен.	Купцов		

ТП 701-4-130.85 КЖ

Холодильник одноэтажный емкостью 12т (с вариантом охлаждающих батарей из стеклянных труб)

Схема расположения элементов фундаментов. Сечения (Вариант для пучинистых грунтов)

Стадия	Лист	Листов
РП	4	

ГИПРОХОЛОД, Москва

Привязан

Инв. №

Альбом III

Типовой проект 701-4-130.85

Схема расположения элементов фундаментов по оси „1"

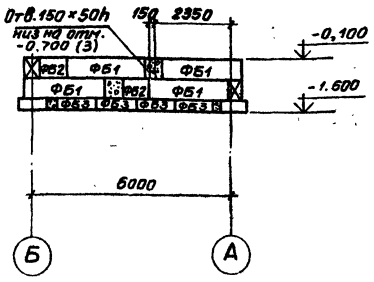

Схема расположения элементов фундаментов по оси „2"

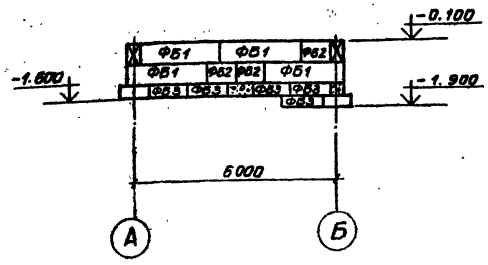

Схема расположения элементов фундаментов по оси „А"

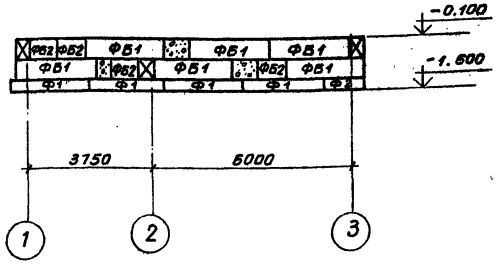

Схема расположения элементов фундаментов по оси „3"

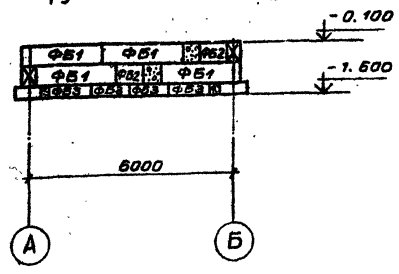

Схема расположения элементов фундаментов по оси „Б"

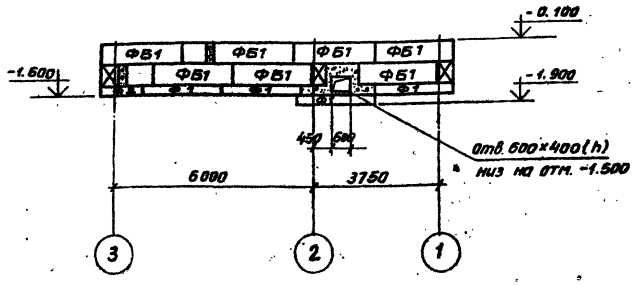

Спецификация элементов к маркировочным схемам расположенным на листе

Марка поз	Обозначение	Наименование	Кол	Масса ед кг.	Примечание
		Сборные ж.б. элементы			
		Блоки бетонные			
		для стен подвалов			
ФБ1	ГОСТ 13579-78	ФБС24 4.6-Т	25	1600	
ФБ2	То же	То же ФБС9.4.6-Т	11	1300	
ФБ3	"	" ФБС12.4.3-Т	13	470	
		Плиты жел.бет. для			
		ленточн. фундамен-			
Ф1	Серия 1.112-5. вып 2	тов ФЛ8.24-2	8	1400	
Ф2	Серия 1.112-5. вып 2	То же ФЛ8.12-2	2	690	
П3	ГОСТ 6665-82	Бетонный борт П3	12	100	Марка бетона М100
		Монолитные элементы			
		Фундамент моно-			
Фм1	КЖ	литный Фм1	2		0,6м³

1. Стеновые блоки укладывать на цементном растворе марки 50
2. Добетонку между блоками производить из бетона М100
3. Наружные поверхности фундаментов обмазать горячим битумом за 2 раза.
4. Обратную засыпку пазух фундаментов производить местным грунтом с уплотнением слоями не более 200 мм до $\gamma_{ск}$ не менее 1,6 г/см³.
5. Под сборными фундаментами предусматривается подсыпка из среднезернистого песка слоем 100 мм.
6. Данный лист см. совместно с листом 4.

				ТП701-4-130.85	КЖ
ГИП	Сморгонская		1984		
Н.контр.	Разина				
Нач.отд	Вдовин			Холодильник одноэтажный емкостью 12т (с вариантом охлаждающих батарей из стеклянных труб)	Стадия: РП; Лист: 5; Листов:
Зам.нач.отд. рук.кон.др	Комаров				
Гл.арх.	Чернов				
Гл.констр	Карганов			Схемы расположения элементов фундаментов по осям 1÷3 А-Б. (Вариант для пучинистых грунтов).	ГИПРОХОЛОД, Москва
Инженер	Купцов				

Привязан

Инв N

Копир. Копаева ... Формат А2

Инв N подл. | Подпись и дата | Взам.инв N

Типовой проект 701-4-130.85 Альбом III

Схема расположения плит покрытия

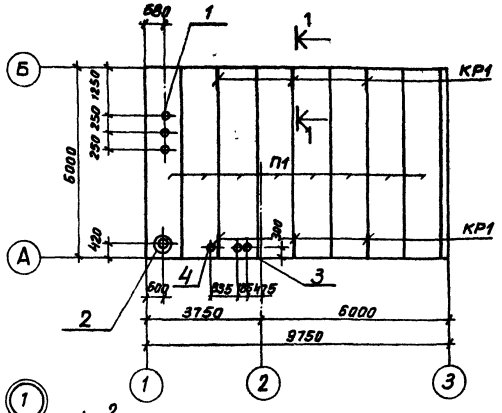

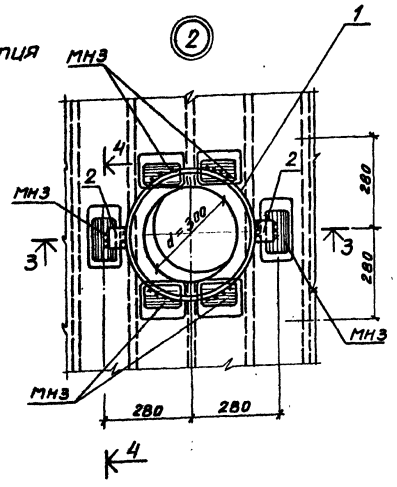

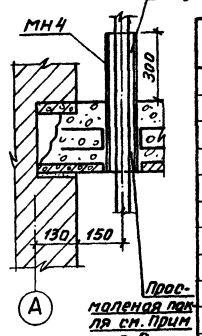

Спецификация элементов плит покрытия к маркировочной схеме расположенной на листе

Марка поз	Обозначение	Наименование	Кол	Масса ед кг	Прим.
		Сб. жел. бетонные изделия			
		Плиты покрытия			
П1	1.141-1.63 вып.01	ПК60.12-8АтVт	8	2100	
		Металлические элементы			
1		Труба ф402х9 гост 8732-58			
		ℓ=400	1	34,9	
2		-60х10 гост 103-76 ℓ=100	2	0,47	
		Изделия закладные			
МН3	КЖИ-МН3	МН3	6	0,95	
МН4	КЖИ-МН4	МН4	6	6,4	
Кр1	КЖИ-КР1	КР1	6	1,4	
АБ	КЖИ-АБ	АБ	6	0,89	

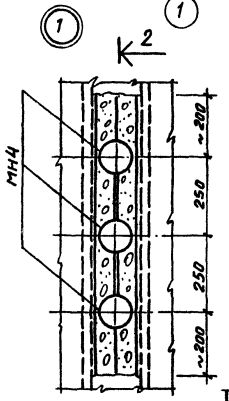

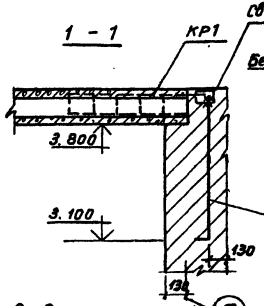

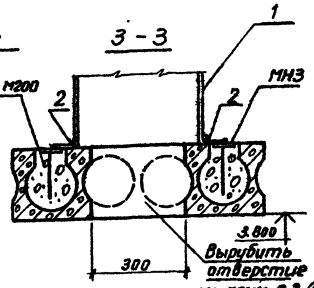

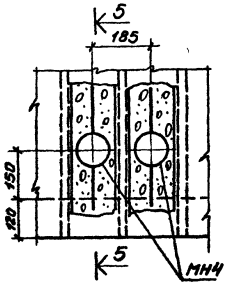

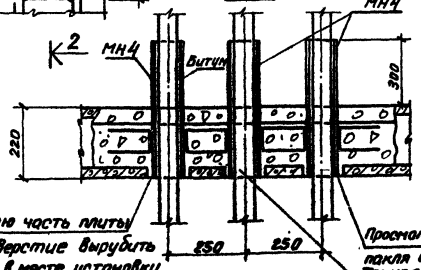

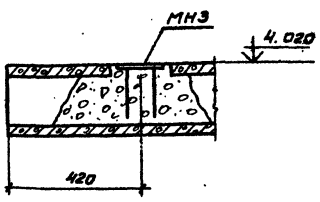

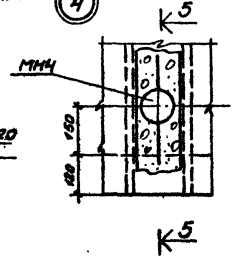

1. Швы между плитами залить бетоном марки 200 на мелком заполнителе.
2. Зазоры между технологическими трубопроводами и МН4 в пределах высоты плиты покрытия зачеканить просмоленой паклей, выше - залить горячим битумом.
3. Отверстие под стакан по узлу 2 вырубить с предварительной рассверловкой по контуру.
4. Позицию 1 приварить к закладной детали МН3
5. В плитах покрытия П1 установить подвесные детали в соответствии с чертежами КЖ1иАР

Согласовано:

Инв. № подл. | Подп. и дата | Взам. инв. №

Нач. отд. ТХ	Пугач		
Нач. отд. ВК	Денисов		
Нач. отд. ОВ	Шишкин		

ГИП	Смаргинская		1988
Н. контр.	Разина		
Нач. отд.	Вдовин		
Гл. инж. проекта	Комаров		
Гл. конс.	Карганов		
Инженер	Кунцов		

ТП701-4-130.85 КЖ

Холодильник одноэтажный емкостью 12т (с вариантом охлаждающих батарей из стеклянных труб)

Стад.	Лист	Листов
РП	6	

Схема расположения плит покрытия. Узлы

ГИПРОХОЛОД

Привязан

Инв. №

Типовой проект 701-4-130.85 Альбом III

Схема расположения подвесных деталей в покрытии (батареи из металлических труб)

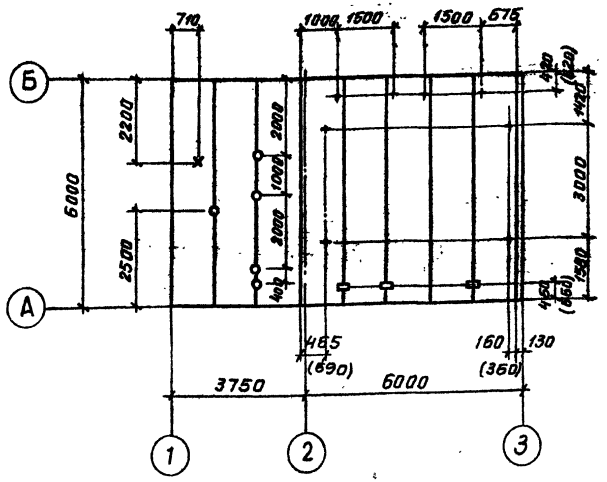

Схема расположения подвесных деталей в покрытии (вариант с батареями из стеклянных труб)

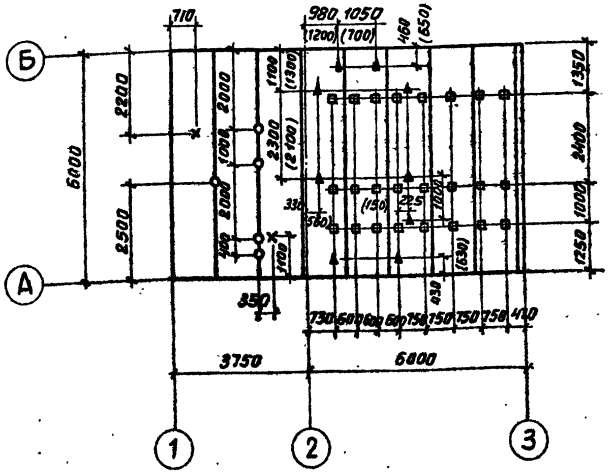

Тип I

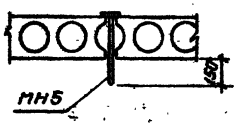

Тип II

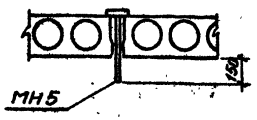

Тип III

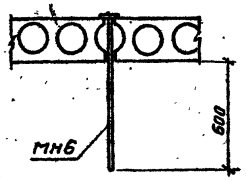

Тип IV

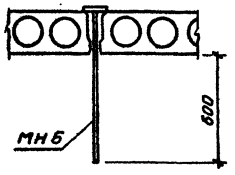

Тип V

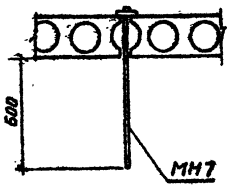

Тип VI

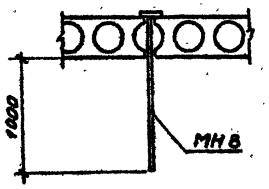

Спецификация элементов к маркировочной схеме расположенной на листе

Марка поз	Обозначение	Наименование	Кол	Масса ед кг	Примечание
		Изделия закладные			
МН5	КЖИ-МН5	МН5	13	1,41	
МН6	КЖИ-МН6	МН6	11	2,13	
МН7	КЖИ-МН7	МН7	9	1,45	
МН8	КЖИ-МН8	МН8	24	1,9	

Тип закладной детали	Условное обозначение	Наименование заклад. детали	Место установки	Нагрузка на закл. деталь кг
I	×	МН5	Подвесная деталь закладываемая в просверливаемое отверстие плиты	400
II	○	МН5	Подвесная деталь закладываемая в швы плит	400
III	+	МН6	Подвесная деталь закладываемая в просверливаемое отверстие плиты	400
IV	▭	МН6	Подвесная деталь закладываемая в швы плит	400
V	△	МН7	Подвесная деталь закладываемая в просверливаемое отверстие плиты	150
VI	□	МН8	То же	150

1. Все привязки даны от края плит и от осей здания
2. Размеры в скобках даны для варианта с изоляцией ЖМП

Согласовано:

Инв. № подл.	Подп. и дата	Взам. инв. №	Нач. отд. ТХ	Коган

Привязан

Инв №

ГИП	Сморгонская		1984
Н. контр.	Разина		
Нач. отд.	Вдовин		
Зам. нач. отд. Рук. конст.	Комаров		
Гл. констр.	Карганов		
Инженер	Купцов		

ТП701-4-130.85 КЖ

Холодильник одноэтажный емкостью 12т (с вариантом охлаждающих батарей из стеклянных труб)

Схемы расположения подвесных деталей в покрытии

Лит	Лист	Листов
РП	7	

ГИПРОХОЛОД Москва

Копир. Копаева

Формат А2

Типовой проект 701-4-130.85 Альбом III

Схема армирования плиты антресоли на отм. 2.500

УМ 1

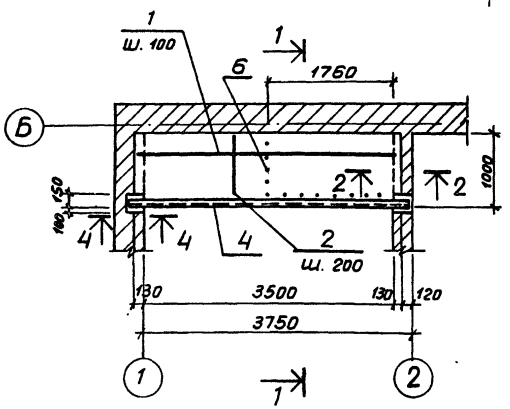

2 - 2

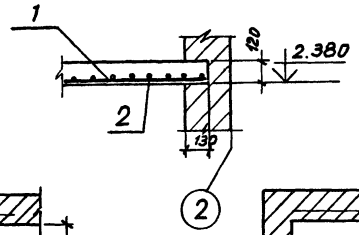

Схема расположения элементов конструкций антресоли на отм. 2.500

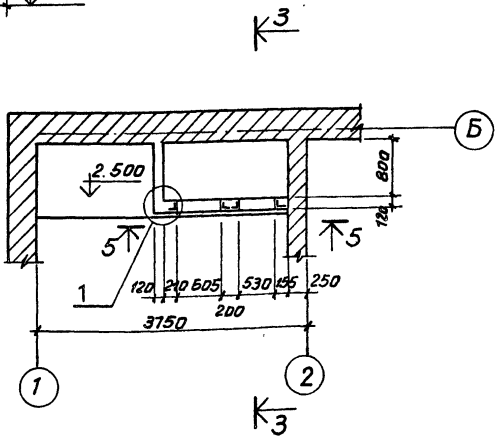

1 - 1

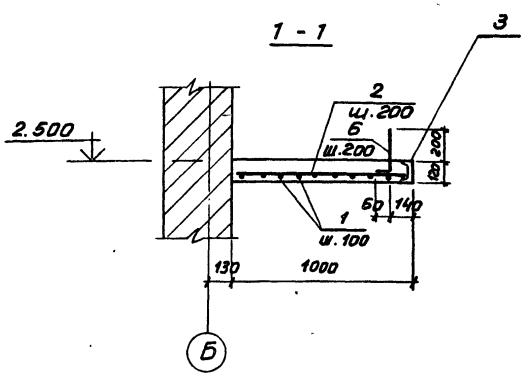

Плита покрытия

3 - 3

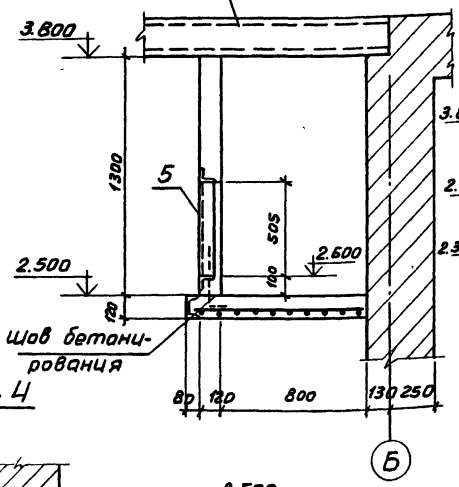

5 - 5

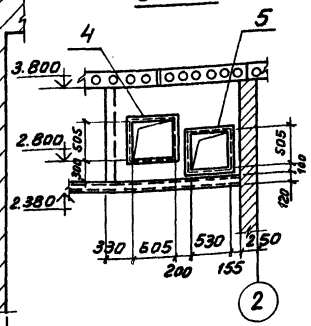

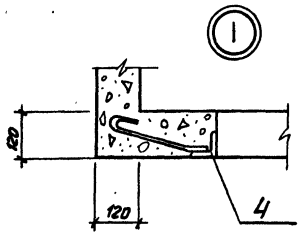

4 - 4

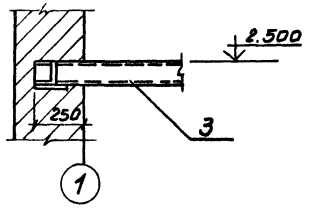

Спецификация элементов монолитных железобетонных конструкций антресоли на отм. 2500

Формат	Зона	Поз.	Обозначение	Наименование	Кол	Прим.
				УМ1		
				Детали		
		1		ф12 А III гост 5781-82		
				ℓ = 3720	10	3,3кг
		2		ф6 А I гост 5781-82		
				ℓ = 980	19	0,22кг
		6		ф8 А I гост 5781-82		
				ℓ = 360	12	0,145кг
				Изделия закладные		
		3	кжи мн9	мн 9	1	49,8кг
		4	кжи мн10	мн 10	1	16кг
		5	кжи мн11	мн 11	1	15,2кг
				Материалы		
				Бетон м 200	0,8	$м^3$

Ведомость расхода стали на элемент, кг

Марка элемента	Изделия арматурные						Изделия закладные					Общий вес
	Арматура класса						Прокат марки					
	А I			А III			В ст 3 кл2 380-71*					
	гост 5781-82			гост 5781-82			гост 8509-72	гост 103-76		гост 8240-72		
	ф6	ф8	итого	ф12		Итого	L63×6	-δ=10	-δ=6	C12		
УМ 1	5,2	1,7	6,9	33		33	30	8	1,2	40		119,1

Стены антресоли бетонируются до монтажа плит покрытия

				ТП701-4-130.85			КЖ
ГИП	Сморганская		1984	Холодильник одноэтажный емкостью 12т (с вариантом охлаждающих батарей из стеклянных труб)	Стадия	Лист	Листов
Н. контр.	Разина				РП	8	
Нач. отд.	Вдовин						
Зам. нач. отд. Рук. комбр.	Комаров						
Гл. констр.	Карганов			Схема расположения монолитной железобетонной антресоли на отм. 2.500	ГИПРОХОЛОД Москва		
Инжен.	Купцов						

Привязан

Инв. N

Копир. Копаева

Формат А2

Согласовано

Нач. отд. ОВ | Дементьев

Взам. инв. №

Подп. и дата

Инв. № подл.

Типовой проект 701-4-130.85 Альбом III

Ведомость рабочих чертежей основного комплекта КМ

Лист	Наименование	Примечание
1	Общие данные (начало)	
2	Общие данные (продолжение)	
3	Общие данные (окончание)	
4	Навес	
5	Лестница на кровлю. Ограждение кровли	
6	Переносная лестница	

Ведомость ссылочных и прилагаемых документов

Обозначение	Наименование	Примечание
1.459-2 вып 3, 4	Стальные лестницы	
	Переходные площадки	
	и ограждения	

Техническая спецификация металла (начало)

Вид профиля и ГОСТ, ТУ	Марка металла и ГОСТ	Обозначение и размер профиля мм	№ п.п	Код: Марки металла	Код: Вида профиля	Код: Размера профиля	Количество шт	Длина, мм	Масса металла по элементам конструкций: Балки	Стойки	Лестницы	Огражден. лестн. площадок	Связи	Общая масса, т	Масса потребности в металле по кварталам (заполняется изготовителем), т: I	II	III	IV	Заполняется ВЦ
									Код элемента констр.										
1	2	3	4	5	6	7	8	9	526163	526243	526242	526244	526164						
Балки двутавровые ГОСТ 8239-72	В ст3 кл 2 ГОСТ 380-71*	I 14	1						0,130					0,130					
	Итого		2	090700		092500			0,130					0,130					
Швеллеры ГОСТ 8240-72	В ст3 кл2 ГОСТ 380-71*	[14	3						0,308					0,308					
	Итого		4	090700		092500			0,308					0,308					
Сталь прокатная угловая равнобокая ГОСТ 8509-72	В ст3 кл2 ГОСТ 380-71*	L 63×6	5										0,078	0,078					
	Итого		6	090700									0,078	0,078					
Сталь прокатная угловая неравнобокая ГОСТ 8510-72	В ст3 кл2 ГОСТ 380-71*	L 125×80×8	7						0,006					0,006					
	Итого		8	090700					0,006					0,006					
Трубы стальные водогазопроводные 3262-75	В ст3 кл2 ГОСТ 380-71*	Ф 102×5	9							0,10				0,10					
	Итого		10	090700						0,10				0,10					
Сталь прокатная широкополосная универсальная ГОСТ 82-70	В ст3 кл2 ГОСТ 380-71*	-δ=6	11										0,027	0,027					
		-δ=16	12							0,020				0,020					
	Итого		13	090700		090204				0,020			0,027	0,047					

Проект разработан в соответствии с действующими нормами и правилами и предусматривает мероприятия, обеспечивающие взрывную, взрывопожарную и пожарную безопасность при эксплуатации здания.
Главный инженер проекта Сморгонская

ГИП	Сморгонская		1984
Н. контр	Разина		
Нач. отд.	Вдовин		
Зам. нач. отд. Рук. кон. бр.	Комаров		
Гл. конст	Карганов		
Инженер	Кулцов		

Привязан:

ТП701-4-130.85 КМ

Холодильник одноэтажный емкостью 12т (с вариантом охлаждающих батарей из стеклянных труб)

Лит	Лист	Листов
РП	1	6

Общие данные (начало)

ГИПРОХОЛОД, Москва

Копир. Копаева Формат А2

Инв. № подл. | Подпись и дата | Взам. инв. №

Техническая спецификация металла
(окончание)

Вид профиля и гост ТУ	Марка металла и гост	Обозначение и размер профиля мм	№ п.п	Код: Марки металла	Код: Вида профиля	Код: Размера профиля	Количество, шт	Длина, мм	Масса металла по элементам конструкций: Балки	Стойки	Лестницы	Огражден. лестниц	Связи	Общая масса, т	Масса потребности в металле по кварталам (заполняется изготовителем), т: I	II	III	IV	Заполняется ВЦ
									Код элемента констр.										
1	2								526163	526243	526242	526244	526163						
Сталь полосовая ГОСТ 103-76		-δ=10	14							0,016				0,016					
	Итого		15	090700										0,016					
Сталь арматурная ГОСТ 5781-82	ВСт3 кл2	Ф12	16								0,004			0,004					
	Итого		17	090700										0,004					
Всего профиля			18						0,444	0,136	0,004		0,105	0,689					
Итого масса металла																			
ЛМ-1	Лист 5						1				0,083	0,025		0,108					
СГ2-1	Лист 6						1				0,043			0,043					
Всего масса металла														0,840					
В том числе по маркам																			
Масса поставки элементов по кварталам, т (заполняется заказчиком)		I																	
		II																	
		III																	
		IV																	

Альбом III

Типовой проект 701-4-130.85

Инв. № подл. | Подпись и дата | Взам. инв. №

Привязан:

Инв. №

ГИП	Смергонская		1984
Н. контр.	Разина		
Нач. отд.	Вдовин		
Зам. нач. отд. Рум. конструк.	Комаров		
Гл. констр.	Карганов		
Инженер	Купцов		

ТП 701-4-130.85 КМ

Холодильник одноэтажный емкостью 12т (с вариантом охлаждающих батарей из стеклянных труб)

Общие данные (продолжение)

Стадия	Лист	Листов
РП	2	

ГИПРОХОЛОД Москва

Копир. Карпова Формат А2

Типовой проект 701-4-130.85 Альбом III

Ведомость металлоконструкций по видам профилей

Наименование конструкций по номенклатуре Прейскуранта №01-09	Позиции по прейскуранту №01-09	№ п.п.	Код конструкций	Масса конструкций, т: по видам профилей стали: Болты и шпильки	Балки и швеллеры	Крупнофутная сталь	Среднесортная сталь	Мелкосортная сталь	Толстолистовая сталь	Универсальная сталь	Тонколистовая сталь	Гнутые и гнутосварные	Трубы	Прочие			Всего	Количество шт.	Серия типовых конструкций
1	2	3	4	5	6	7	8	9	10	11	12	13	14	15	16	17	18	19	20
Типовые конструкции																			
Лестницы, перила, ограждение площадки	312-1		526242			0,070		0,038						0,004			0,112		1.459-2в1,2
Нетиповые конструкции																			
Стойки навеса	309-1		526181			0,016				0,020			0,10				0,136		
Балки —"—	306-3		526153		0,444												0,444		
Связи	307-2		526160			0,078				0,027							0,105		
Стремянки	312-1		526242			0,032		0,011									0,043		
Итого																			
Контрольная сумма																			

1. Все заводские соединения элементов конструкций сварные, монтажные на черных болтах М10, М12 и электросварке.
   Характер соединений показан в узлах.
2. При изготовлении и монтаже конструкций при ручной сварке применяются электроды типа Э42 гост 9467-75.
3. Стальные конструкции окрасить масляной краской, густотертой для наружных работ (гост 8292-75) по грунтовке марки ПФ-020 (гост 18186-79)
4. Изготовление и монтаж конструкций производить в соответствии с указаниями СНиП III-18-75.

Условные обозначения

- Шов сварной заводской с видимой стороны
- Шов сварной монтажный с видимой стороны
- Шов сварной монтажный с невидимой стороны
- Шов сварной заводской с невидимой стороны

ГИП	Сморгонская		1984	ТП701-4-130.85	КМ	
Н.контр	Розина			Холодильник одноэтажный емкостью 12т (с вариантом охлаждающих батареи из стеклянных труб)	Стадия	Лист	Листов
Нач.отд	Вдовин				РП	3	
Зам.нач.отд. Рук.кон.бр.	Комаров						
Гл.конст.	Карганов			Общие данные (окончание)	ГИПРОХОЛОД Москва		
Инжен.	Купцов						

Привязан:

Инв. №

Копир. Копаева

Формат А2

Инв.№ подл. | Подпись и дата | Взам.инв.№

Типовой проект 701-4-130.85 Альбом III

Схема расположения элементов навеса

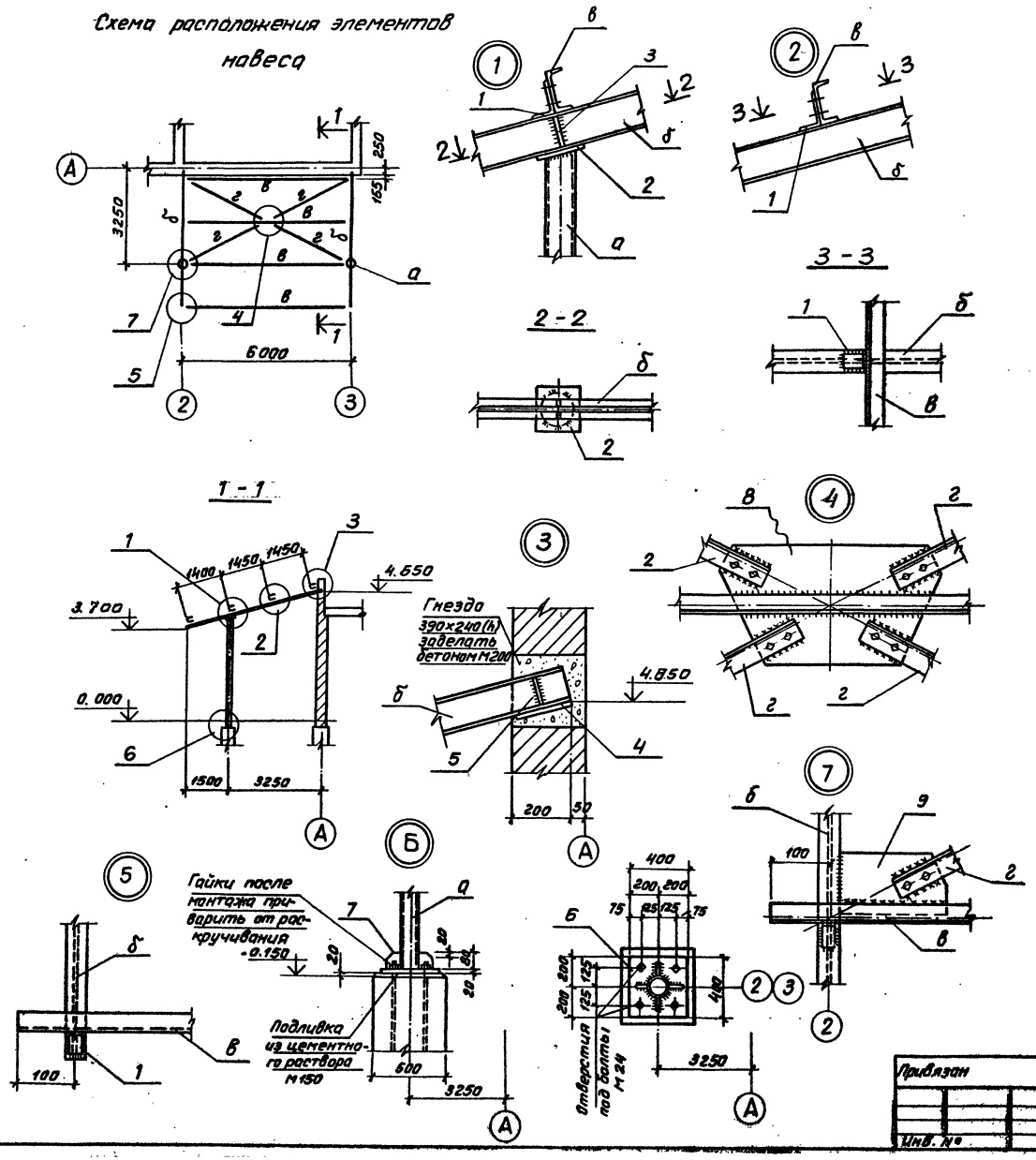

Ведомость элементов									
Марка	Сечение			Опорные усилия				Марка металла	Примечание
	Эскиз	Лоз	Состав	M тсм	N тс	Q тс			
а	◎		Труба Ф102×5	0,6	1,77			Вст3кп2	
б	I		I 14	0,54	—	1,26		"	
в	[		[14	1,08				"	
г	L		L 63×6	по	гибкости			"	растяжение

Спецификация элементов к маркировочной схеме расположенной на данном листе

Марка	Обозначение	Наименование	Кол	Масса ед кг	Примеч
а	гост 3262-75	Стойка Ф102×5			
		ℓ = 4050	2	50	
б	гост 8239-72	Балка I 14 ℓ=4800	2	65	
в	гост 8240-72	Прогон [14 ℓ=6250	4	77,0	
г	гост 8509-72	Связи L 63×6 ℓ=3400	4	19,5	
1	гост 8510-72	L 125×80×8 ℓ=55	8	0,68	
2	гост 103×76	−150×10 ℓ=150	2	1,42	
3	То же	−35×6 ℓ=130	4	0,21	
4	"	−170×10 ℓ=300	2	4,0	
5	"	−130×6 ℓ=150	4	0,92	
6	гост 82-70*	−400×16 ℓ=400	2	10,0	
7	гост 103-76	−80×10 ℓ=100	8	0,63	
8	гост 82-70*	−410×6 ℓ=750	1	14,5	
9	гост 82-70*	−180×6 ℓ=350	4	2,97	

Указания по изготовлению и монтажу стальных конструкций см лист 3

ГИП	Смаргонская		1984	ТП 701-4-130.85	КМ		
Н.контр	Разина			Холодильник одноэтажный емкостью 12т (с вариантом охлаждающих батарей из стеклянных труб)	Лит	Лист	Листов
Нач.отд	Вдовин				РП	4	
Зам.нач.отд. Рук.кон.бр	Комаров						
Гл.конс.	Карганов			Навес	ГИПРОХОЛОД Москва		
Инжен.	Купцов						

Привязан

Инв. №

Инв.№ подл. | Подпись и дата | Взам. инв.№

Типовой проект 701-4-130.85 Альбом III

Лестница на кровлю

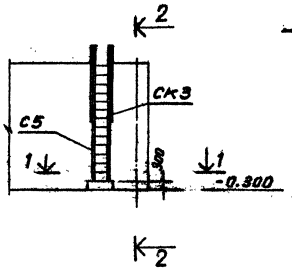

Схема расположения элементов ограждения кровли

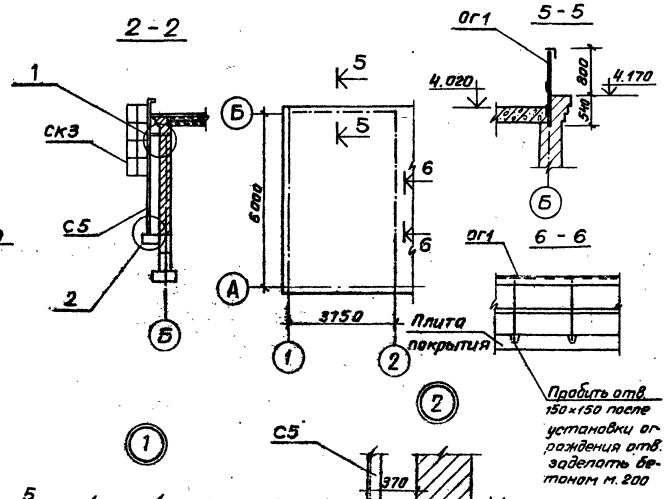

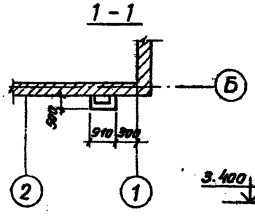

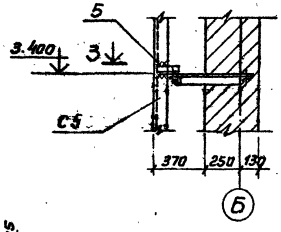

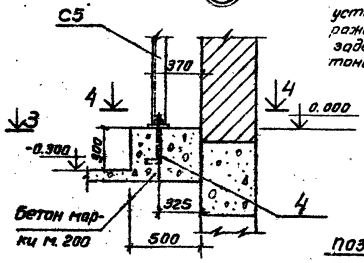

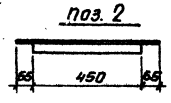

Кронштейн

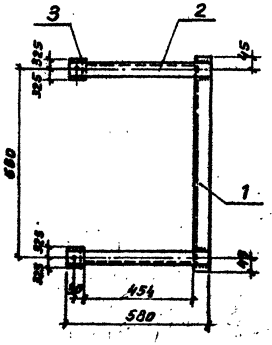

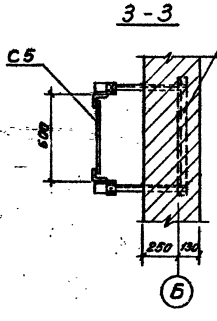

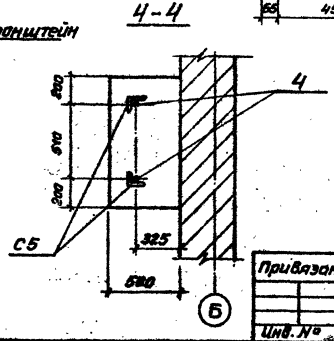

Спецификация стальной лестницы

Марка	Обозначение	Наименование	Кол	Масса ед. кг	Примеч
		Лестница			
с5	1.459-2 вып. 1	Стремянка с5	1	74	
ск3	То же	ограждение ск3	1	25	
1	гост 8509-72	L 63×6 ℓ=750	1	4,3	
2	То же	L 63×6 ℓ=580	2	2,9	
3	"	L 63×6 ℓ=65	2	0,4	
4	гост 5781-82	• Ф 12 А I ℓ=350	2	0,2	
5	гост 8509-72	L 63×6 ℓ=170	2	1,0	
		Ограждение кровли			
		Ограждение переход-			
ог1	1.459-2. вып 4	ных площадок ОПГ			1 п.м 22 кг

Кронштейн устанавливается при кладке кирпичных стен.

				ТП701-4-130.85		КМ	
ГИП	Смирновская		1984				
Н. контр.	Разина			Холодильник одноэтажный емкостью 12т (с вариантом охлаждающих батарей из стеклянных труб)	Стадия	Лист	Листов
Нач. отд.	Вдовин				РП	5	
Гл. конст.	Корганов			Лестница на кровлю Ограждение кровли	ГИПРОХОЛОД Москва		
Инженер	Купцов						

Привязан.

Инв. №

Формат А2

Инв. № подл. | Подпись и дата | Взам. инв. №

Типовой проект ТП-4-130.85 Альбом III

Переносная лестница

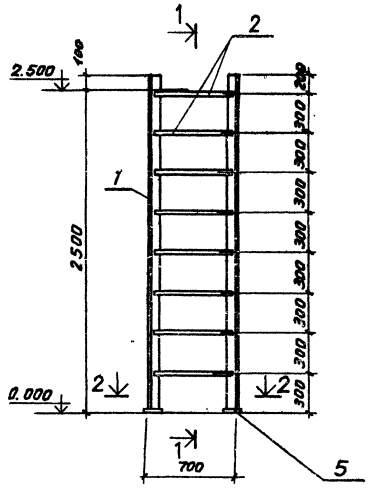

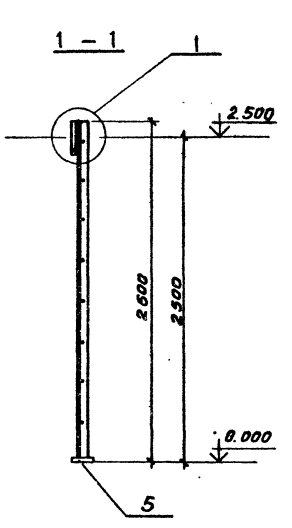

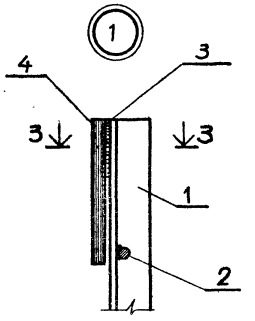

3 – 3

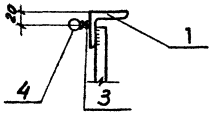

2 – 2

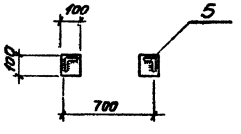

4 – 4

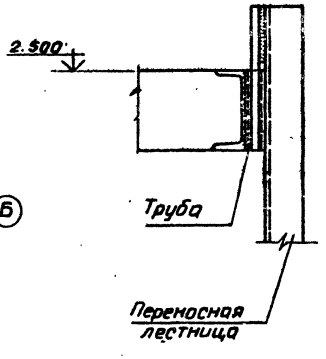

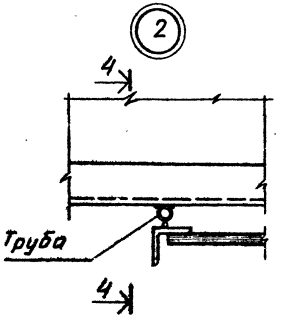

Схема расположения переносной лестницы

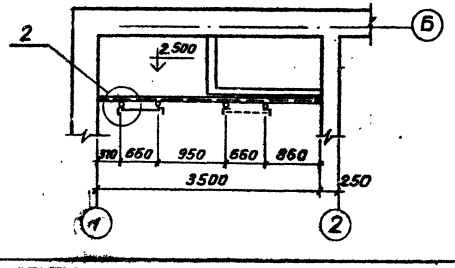

Спецификация переносной лестницы

Марка	Обозначение	Наименование	Кол	Масса ед кг	Примечание
		Лестница			
1	ГОСТ 8509-72	L 63×6 ℓ = 2590	2	14,9	
2	ГОСТ 5781-82	· ф18 ℓ = 650	8	1,3	
3	То же	· ф6 ℓ = 70	2	0,02	
4	,,	· ф16 ℓ = 220	2	0,35	
5	ГОСТ 103-76	-100×10 ℓ = 100	2	0,79	

Переносная стремянка может находится в любом из 2* положений в зависимости от обслуживания технологического оборудования

Согласовано
Нач. отд. Т.Х. Хаган
Нач. отд. ОВ Дичкаль

Инв. № подл. | Подпись и дата | Взам. инв. №

Привязан

Инв. №

ГИП	Смирнова		1984	ТП701-4-130.85 КМ	
Н. контр.	Разина				
Нач. отд.	Вавбин			Холодильник одноэтажный емкостью 12т (с вариантом обхлаждающих ваторед. из стеклянных труб)	Лит. / Лист / Листов
Гл. спец. по ТХ	Комаров				РП / 6 /
Гл. арх.	Чернов				
Гл. конст.	Корганов			Переносная лестница	ГИПРОХОЛОД. Москва
Инжен.	Купцов				

Копир. Колаева

Формат А3

Типовой проект 701-4-130.85 Альбом III

Ведомость рабочих чертежей основного комплекта марки ОВ

Лист	Наименование	Примечание
1	Общие данные	
2	План, разрез 1-1, схемы, узел управления	
3	Установка системы П1	

Ведомость ссылочных и прилагаемых документов

Обозначение	Наименование	Примечание
	Ссылочные документы	
1.904-32	Зонты и дефлекторы вентиляционных установок	
4.904-69	Детали крепления санитарно-технических приборов и трубопроводов	
1.494-30 в.2	Установка и крепление вентиляторов к строительным конструкциям	
5.904-4	Двери и люки вентиляционных камер	
5.904-5	Гибкие вставки к центробежным вентиляторам	
5.904-10	Узлы прохода вентиляционных вытяжных шахт через покрытия промышленных зданий	
4.903-10 в.8	Грязевики	
Минмонтажспецстрой СССР. Главмонтаж автоматика	Приборы для измерения и регулирования температуры	
	Установки закладных конструкций на технологических трубопроводах и оборудовании	
5.903-2	Воздухосборники	
Минмонтажспецстрой СССР. Главмонтаж автоматика	Приборы для измерения и регулирования давления, разрежения и расхода. Установка закладных конструкций на технологическом оборудовании и трубопроводах	
	Прилагаемые документы	
ОВ ВМ	Ведомость материалов	
ОВ СО	Спецификация оборудования	
ОВН1	Кронштейн под калорифер	
ОВН2	Конструкция тепловой изоляции №1	
ОВН3	Конструкция тепловой изоляции №2	

Типовой проект разработан в соответствии с действующими нормами и правилами и предусматривает мероприятия, обеспечивающие взрывную, взрывопожарную и пожарную безопасность при эксплуатации здания.

Главный инженер проекта Спецэ Смирновский

Характеристика отопительно-вентиляционных систем

Обозначение системы	Кол. систем	Наименование обслуживаемого помещения (технологического оборудования)	Тип установок	Вентилятор: тип, исполнение по взрывозащите	Вентилятор: схема исполнения	Вентилятор: положение	Вентилятор: L, м³/ч	Вентилятор: p, па (кгс/м²)	Вентилятор: n, об/мин	Электродвигатель: тип, исполнение по взрывозащите	Электродвигатель: N, кВт	Электродвигатель: n, об/мин	Воздухонагреватель: тип	Воздухонагреватель: N	Воздухонагреватель: кол.	Воздухонагреватель: темп. воздуха °С от	Воздухонагреватель: темп. воздуха °С до	Воздухонагреватель: расход тепла ВТ (ккал/ч)	Воздухонагреватель: Δp, па (кгс/м²)	Примечание
		Машинные						140												
П1	1	отделение	4.25095-1	В-Ц4-70	2,5	I	Пр.Об	265	(14)	1400	4А 56А 4	0,12	1400	КВВЯ-П	6	1	-30	16	3722 (3200)	20 (2)
		Машинное						150												
В1-1	1	отделение	4.25095-1	В-Ц4-70	2,5	I	Пр.Об	350	(15)	1400	4А 56А 4	0,12	1400	—	—	—	—	—	—	—

Основные показатели по чертежам отопления и вентиляции

Наименование	Объем м³	Период. воды зава при °С	Расход тепла ВТ (ккал/ч): На отопление	На вентиляцию	На горячее водоснабжение	На производственное технологическое	Общий	Расход холода ккал/ч	Установленная мощность электродвигателей кВт	Удельный расход тепла на отопление ккал/м³ °С	Количество воздуха, подаваемого системами механического отопления (м³/ч, кг/ч)
Холодильник	80	-30	5932	3722	—	34830	44544	—	1,89	1,40	20
			(5100)	(3200)		(30000)	(38300)				(0,20)

План-схема

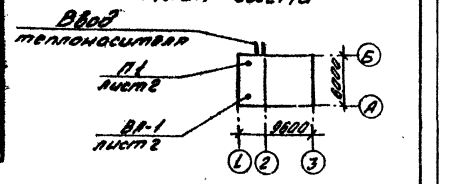

Общие указания

1. Исходные данные для разработки чертежей - архитектурно-строительные чертежи, технологическое задание.
2. Проект систем отопления и вентиляции выполнен в соответствии:
   а) СНиП 2.01.01-82. Строительная климатология и геофизика;
   б) СНиП II-33-75*. Отопление, вентиляция и кондиционирование воздуха;
   в) СНиП II-105-74. Холодильники;
   г) СН 245-71. Санитарные нормы проектирования промышленных предприятий.
3. Проект выполнен для условий строительства с расчетными данными:
   расчетная температура для проектирования отопления - минус 30°С;
   расчетная температура для проектирования вентиляции - минус 19°С;
   средняя температура отопительного периода - минус 6,2°С;
   продолжительность отопительного периода - 232 суток.
4. Теплоноситель для систем отопления, вентиляции и производственного теплоснабжения - вода с температурой 150-70°С.
5. Для приема теплоносителя, его распределения по системам, контроля параметров предусмотрен узел управления.
6. Присоединение систем отопления и вентиляции к теплосети принято непосредственное.
7. Изоляции подлежат теплопроводы от места ввода теплосети до узла управления, узел управления, главный стояк отопления, подающие трубопроводы систем теплоснабжения калориферов вентиляционных установок.
8. Основной изоляционный слой - минераловатные полуцилиндры толщиной 40мм. для трубопроводов Ду 33,5 и более, шнур асбестовый пуховой диаметром 20мм. в два слоя для трубопроводов до 33,5мм. и узла управления.
9. Покровный слой по изоляции - стеклопластик марки РСТ-Б-Л-В по ТУ6-11-145-80.
10. Воздуховоды выполняются из листовой холоднокатаной стали по ГОСТ 19904-74.
11. Воздуховоды, трубопроводы и радиаторы окрашиваются грунтом ГФ-020 в один слой, масляной краской за 2 раза.

Привязан

ТП 701-4-130.85 ОВ

ГИП	Смирновский	Стадия	Лист	Листов
Н.контр.	Юрина	Р.Д.	1	2
Нач.отд.	Вознесенская		
Рук.гр.	Шубина		
Разраб.	Гончаренко		
Разраб.	Степанова		

Холодильник однотемпературный емкостью 18т (с вариантом использования блоков под аппаратные склад)

Общие данные

ГИПРОХОЛОД г. Москва

Инв.№ подл. | Подпись и дата | Взам.инв.№

Типовой проект 701-4-130.85 Альбом III

Разрез 1-1

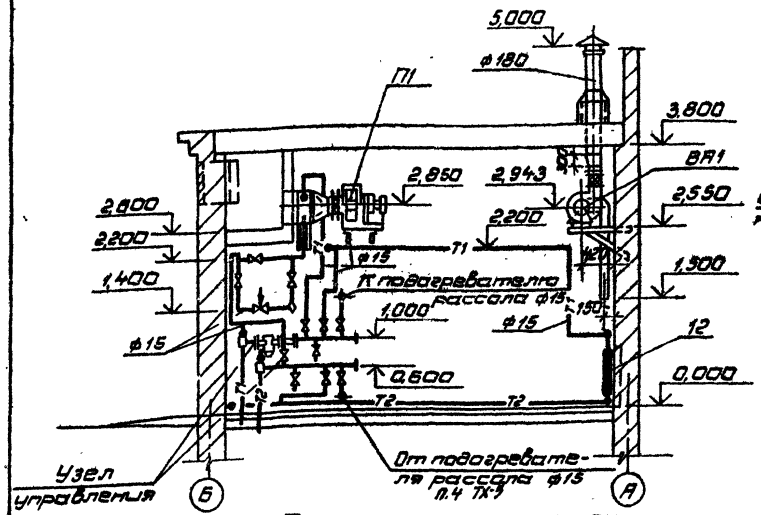

Схема отопления и теплоснабжения

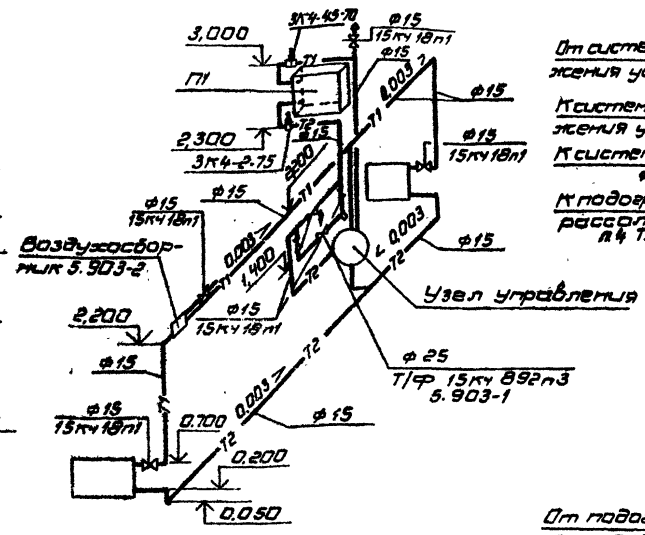

Узел управления

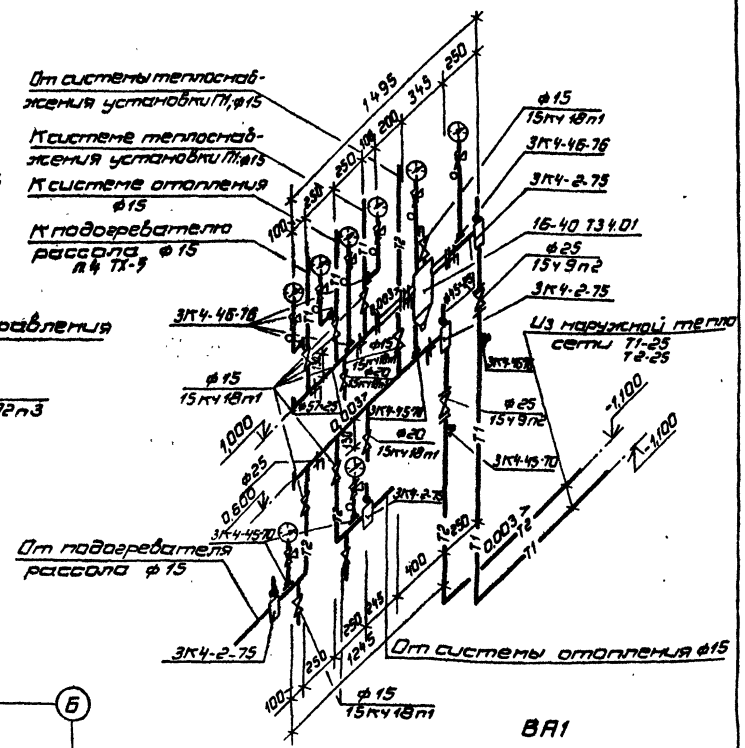

План на отм. 0.000

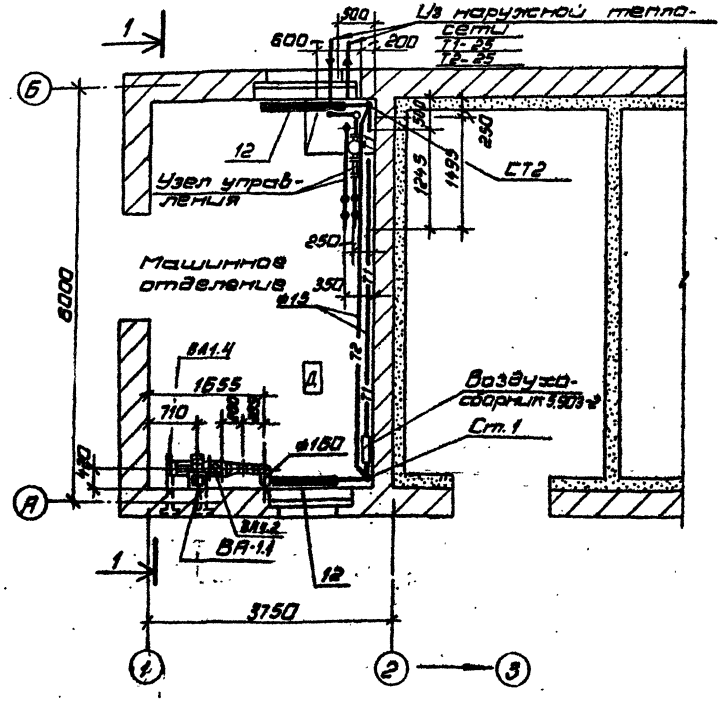

План на отм. 2,530

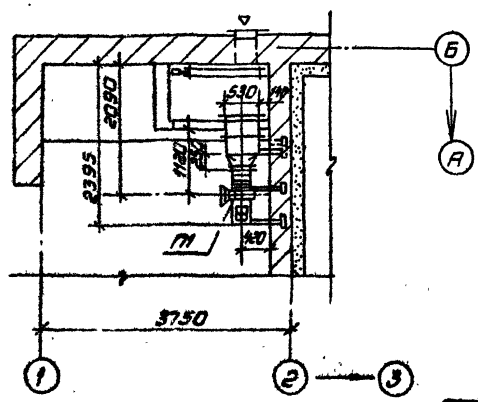

П1

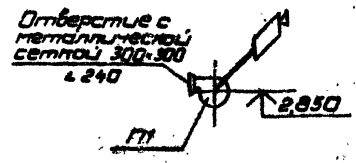

ВА1

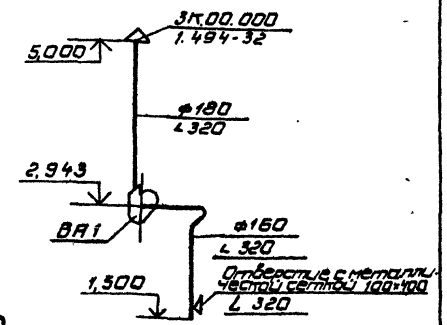

Привязан

Инв. №

1984

ТП 701-4-130.85 ОВ

ГИП	Очаровский		Холодильная одноэтажный емкостью 1т/с аммиаком оборудующие цеха из стеклопластика	Стадия	Лист	Листов
Н.контр.	Разина			РП	2	
Нач.отд.	Дементьев					
Гл.спец.	Шубина					
Рук.гр.	Перегудова					
Ст.инж.	Сетнова		План, разрез 1-1, узел управления	ГИПРОХОЛОД г. Москва		

Инв. № подл. | Подп. и дата | Взам. инв. № | Инв. № дубл. | Подп. и дата | Нач.отд. | Нач.отд. | Нач.техн.отд. | Н.контр. | ГИП

Альбом III

Типовой проект 701-4-130.85

Инв. № подл. | Подпись и дата | Взам. инв. №

Разрез 1-1

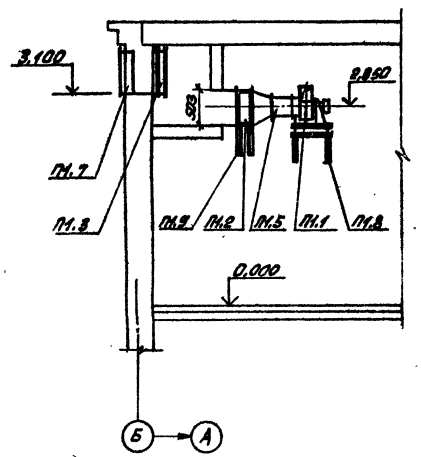

Разрез 2-2

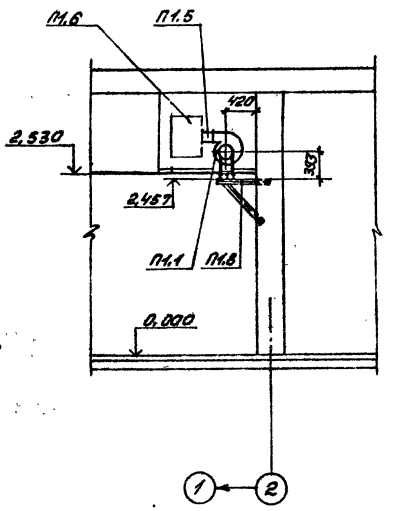

План на отм. 2,530

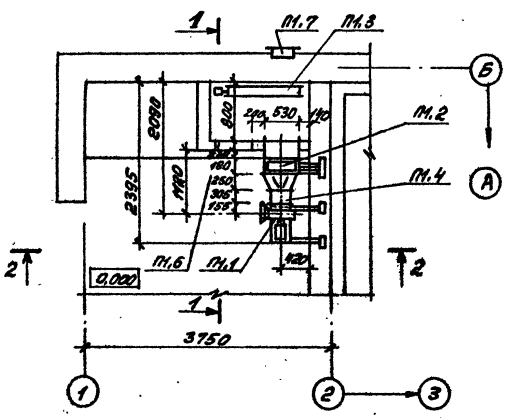

Спецификация отопительно-вентиляционных установок

Марка поз.	Обозначение	Наименование	Кол.	Масса ед. кг.	Примечание
		П1			
П1.1		Агрегат вентиляторный			
		А 2,5095-1			
		комплект:	1	26,0	
		а) вентилятор центробежный			
		ВЦ4-70 №2,5			
		исполнение I,			
		положение Пр 90°			
		с виброизоляторами;			
		б) электродвигатель 4А56А4			
		0,12 квт; 1400 об/мин			

Марка поз.	Обозначение	Наименование	Кол.	Масса ед. кг.	Примечание
П1.2		Калорифер пластинчатый многоходовой			
		КВС6Г-П	1	56,2	
П1.3		Клапан воздушный утеплённый КВУ 600×1000 АУ2 с электроподогревом 1,6 квт, исполнительным механизмом МЭО			
П1.4	5.904-5	Гибкая вставка ВВ 17	1	2,82	
П1.5	5.904-5	Гибкая вставка ВН 10	1	2,66	
П1.6	5.904-4	Люк герметический утеплённый	1	20,2	
П1.7		Решетка неподвижная жалюзийная 150×580	2	1,13	
П1.8	1.494-30 в.2	Установка вентиляторного агрегата			
	Б7А002.000	на кронштейне	1	16,2	
П1.9	ОВН1	Кронштейн для установки калорифера ВА1	1		
ВА1.1		Агрегат А2,5095-1 комплект	1	26,0	
		а) вентилятор Ц4-70 №2,5 исполнение I, положение П0° с виброизол.			
		б) эл. двигатель 4А56А4 0,12 кВт			
ВА1.2		Гибкая вставка ВВ 17	1	2,82	
ВА1.3		Гибкая вставка ВН 10	1	2,66	
ВА1.4		Установка вентиляторного агрегата на кронштейне	1	16,2	

Привязан:

Инв. №

Т.П. 701-4-130.85 ОВ

ГИП	Скворцова			Холодильник одноэтажный емкостью 12т. (с вариантом охлаждающих батарей из стеклянных труб)	Стадия	Лист	Листов
Н. контр.	Розина				РП	3	
Нач. отд.	Денежный			Установка системы П1.	ГИПРОХОЛОД г. Москва		
Рук. бриг.	Харитонов						
Ст. инж.	Иванова						

Типовой проект 701-4-130.85 Альбом III

Типовой проект

701-4-130.85

Холодильник одноэтажный емкостью 12 т.

Альбом III

Эскизные чертежи общих видов нетиповых конструкций систем отопления и вентиляции

Привязан

Инв. №

Формат А4

Типовой проект 701-4-130.85 Альбом III

Обозначение	Наименование
701-4-130.85 ОВН1	Кронштейн под калорифер
701-4-130.85 ОВН2	Конструкция тепловой изоляции 1
701-4-130.85 ОВН3	Конструкция тепловой изоляции 2

Инв. №

т.п. 701-4-130.85 ОВН

ГИП	Сторожонок	1984
Н.контр.	Разина	
Нач.отд.	Дементьев	
Рук.бр.	Гафитулина	
Ст.инж.	Иванова	

Содержание

Стадия Р.П. | Лист | Листов 1

ГИПРОХОЛОД г. Москва

Формат А4

Типовой проект 701-4-130.85 Альбом III

План

Разрез 1-1

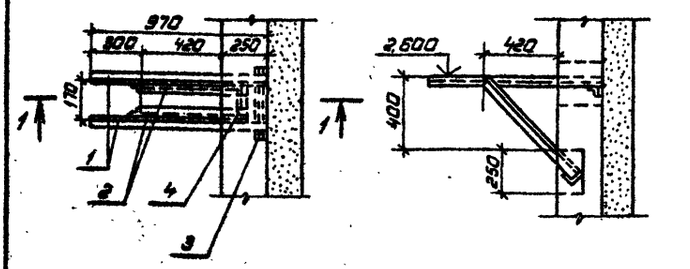

Монтажная спецификация на кронштейн

№ поз.	Наименование	Длина, мм	Материал	Ед. изм.	Кол-во	Вес, кг Ед.	Вес, кг Общ	Примечание
1	Уголок ∠50×5	970	сталь	шт	2	3,54	7,08	ГОСТ 8509-72
2	Уголок ∠50×5	800	сталь	шт	2	3,02	6,04	8509-72
3	Уголок ∠50×5	400	сталь	шт	1	1,5	1,5	8509-72
4	Уголок ∠50×5	300	сталь	шт	1	1,13	1,13	8509-72

Привязан:

Инв. №

т.п. 701-4-130.85 ОВН1

ГИП	Сторожонок	1984
Н.контр.	Разина	
Нач.отд.	Дементьев	
Рук.бр.	Гафитулина	
Ст.инж.	Иванова	

Кронштейн под калорифер

Стадия Р.П. | Лист 1 | Листов

ГИПРОХОЛОД г. Москва

Формат А4

Типовой проект 701-4-130.85 Альбом III

Стеклопластик РСТ-Б-ЛБ; ТУ 6-11-145-80

Полуцилиндры минераловатные ГОСТ 23208-83

Краска БТ-577; ГОСТ 5631-79 в два слоя

Грунтовка ГФ-020 в один слой

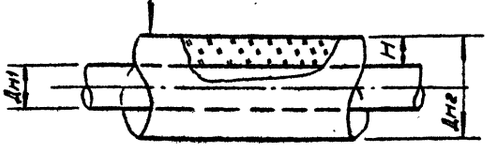

Дн1	32
Н	40
Дн2	112

Размеры в мм.

Температура транспортируемой среды 150°С. Изолируются подающий и обратный трубопровод теплоснабжения, прокладываемые по помещению.

Привязан:

Инв. №

т.п. 701-4-130.85 ОВН2

ГИП	Сторожонок	1984
Н.контр.	Разина	
Нач.отд.	Дементьев	
Рук.бр.	Гафитулина	
Ст.инж.	Иванова	

Конструкция тепловой изоляции 1

Стадия Р.П. | Лист 1 | Листов

ГИПРОХОЛОД г. Москва

Копировал: Патрикеева

Формат А4

32

Типовой проект 701-4-130.85 Альбом III

Стеклопластик РСТ-Б-ЛВ, ТУБ-11-145-80

Шнур асбестовый ШАП-1 ГОСТ 1779-83

Краска БТ-577 ГОСТ 5631-79 в два слоя

Грунтовка ГФ-020 в один слой

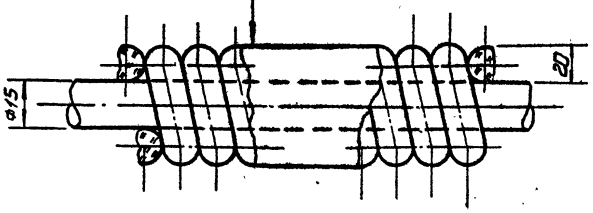

Температура транспортируемой среды 150°С. Изолируются подающие трубопроводы отопления и теплоснабжения, прокладываемые по помещению.

Привязан:

Инв. №

ГИП	Сморгонская		1984
Н.конт.	Разина		
Нач.отд.	Дементьев		
Рук.бр.	Гафитулина		
Ст.инж.	Иванова		

т.п. 701-4-130.85 ОВН3

Конструкция тепловой изоляции 2

Стадия	Лист	Листов
Р.П.		1

ГИПРОХОЛОД г. Москва

Копировал: Патрикеева. Формат А4

Инв. № подл. | Подп. и дата | Взам. инв. №

Госстрой СССР
ЦЕНТРАЛЬНЫЙ ИНСТИТУТ ТИПОВОГО ПРОЕКТИРОВАНИЯ
Свердловский филиал
620062, г.Свердловск-62, ул.Чебышева,4
Заказ № 4904 Инв.№ 20470-03 тираж 100
Сдано в печать 24.09 1987г цена 2-58

gost.e-ecolog.ru