ГОССТРОЙ СССР
Центральный научно-исследовательский и проектно-экспериментальный институт промышленных зданий и сооружений
ЦНИИПРОМЗДАНИЙ

ОГРАЖДАЮЩИЕ КОНСТРУКЦИИ ПРОИЗВОДСТВЕННЫХ ЗДАНИЙ ИЗГОТОВЛЕНИЕ КОТОРЫХ ПРЕДУСМОТРЕНО НА ПЕРВОУРАЛЬСКОМ ЗАВОДЕ КОМПЛЕКТНЫХ МЕТАЛЛОКОНСТРУКЦИЙ /НА ИМПОРТНОМ ОБОРУДОВАНИИ/ МИНТЯЖСТРОЯ СССР

В/ПЕРЕГОРОДКИ ПАНЕЛЬНЫЕ С КАРКАСОМ ИЗ СТАЛЬНЫХ ТОНКОСТЕННЫХ ГНУТЫХ ПРОФИЛЕЙ И ДВЕРИ К НИМ

Выпуск 3
МОНТАЖНЫЕ УЗЛЫ

РАБОЧИЕ ЧЕРТЕЖИ КМ

Шифр 140-79

МОСКВА 1980г.

gost.e-ecolog.ru

ГОССТРОЙ СССР

Центральный научно-исследовательский и проектно-экспериментальный институт промышленных зданий и сооружений

ЦНИИПРОМЗДАНИЙ

ОГРАЖДАЮЩИЕ КОНСТРУКЦИИ ПРОИЗВОДСТВЕННЫХ ЗДАНИЙ ИЗГОТОВЛЕНИЕ КОТОРЫХ ПРЕДУСМОТРЕНО НА ПЕРВОУРАЛЬСКОМ ЗАВОДЕ КОМПЛЕКТНЫХ МЕТАЛЛОКОНСТРУКЦИЙ /НА ИМПОРТНОМ ОБОРУДОВАНИИ/ МИНТЯЖСТРОЯ СССР

В/ПЕРЕГОРОДКИ ПАНЕЛЬНЫЕ С КАРКАСОМ ИЗ СТАЛЬНЫХ ТОНКОСТЕННЫХ ГНУТЫХ ПРОФИЛЕЙ И ДВЕРИ К НИМ

Выпуск 3
МОНТАЖНЫЕ УЗЛЫ
РАБОЧИЕ ЧЕРТЕЖИ КМ

Шифр 140-79

Зам.директора института по научной работе. Рук. комплексной темы — С.М. Глыкин

Рук.отдела внутренних ограждающих конструкций — В.В. Гранев

Гл.архитектор проекта — Н.С. Ермолин

МОСКВА 1980 г.

ЛИСТ	НАИМЕНОВАНИЕ	СТР.
ПЗ	Пояснительная записка	3÷4
0I	Узел I	5
02	Узлы 2; 3	6
03	Узел 4	7
04	Узлы 5; 6	8
05	Узлы 7; 8	9
06	Узлы 9; I0; II	I0
07	Узлы I2; I3	II
08	Узел I4	I2
09	Узел I5	I3
I0	Узел I6	I4
II	Узел I7	I5
I2	Узел I7. Вариант с железобетонными прогонами	I6
I3	Узел I8	I7
I4	Узел I9	I8
I5	Узел 20	I9
I6	Узел 2I	20
I7	Узел 22	2I
I8	Узел 22 разрезы 2-2; 2-3	22
I9	Узел 23	23
20	Узел 24	24
2I	Узел 25	25
22	Узел 26	26
23	Узел 26. Сечение 2-2; 33	27
24	Узел 27	28

Инв.№ подл. | Подп. и дата | Взам. инв.№

ПОЯСНИТЕЛЬНАЯ ЗАПИСКА

I. Настоящая работа содержит рабочие чертежи панельных перегородок с каркасом из стальных тонкостенных гнутых профилей и двери к ним и состоит из 4-х вариантов:

Выпуск 0 – Указания по проектированию

Выпуск I – Панели
Рабочие чертежи КМ

Выпуск 2 – Стальные изделия
Рабочие чертежи КМ

Выпуск 3 – Монтажные узлы
Рабочие чертежи КМ

2. В настоящем выпуске разработаны узлы примыкания и крепления элементов перегородок к конструкциям здания.

3. Крепление низа стоек фахверка к фундаментам осуществляется при помощи анкерных болтов.

4. Пристрелка дюбелями соединительных элементов к железобетонным конструкциям здания должна осуществляться в соответствии с требованиями инструкции "Пистолет монтажный поршневой ЩЦ 52-I. Техническое описание и инструкция по эксплуатации". Количество дюбелей в узлах крепления опорных столиков к железобетонным колоннам уточняется расчетом в конкретном проекте. Отсутствие достаточного опыта по пристрелке дюбелями требует экспериментальной проверки их несущей способности.

Инв. № подл. | Подпись и дата | Взам. инв. №

			140 - 79 3. ПЗ		
Рук. отд.	Гранев		Пояснительная записка	Стадия	Лист	Листов
Гл. арх. пр.	Ермолин			Р	1	2
Ст. инж.	Суслина			ЦНИИПРОМЗДАНИЙ		
Инженер	Соколова					

5. Сварку производить электродами типа Э-42 по ГОСТ 9467-75. Толщину сварных швов принимать по наименьшей толщине свариваемых элементов.

6. Заполнение верхней части перегородок асбестоцементными листами по стальному каркасу выполнять с помощью средств малой механизации.

7. Установку панелей производить на фиксирующие прокладки из древесины или фанеры толщиной 10 мм.

8. Узлы, разработанные в данном выпуске, замаркированы на монтажных схемах в выпуске 0.

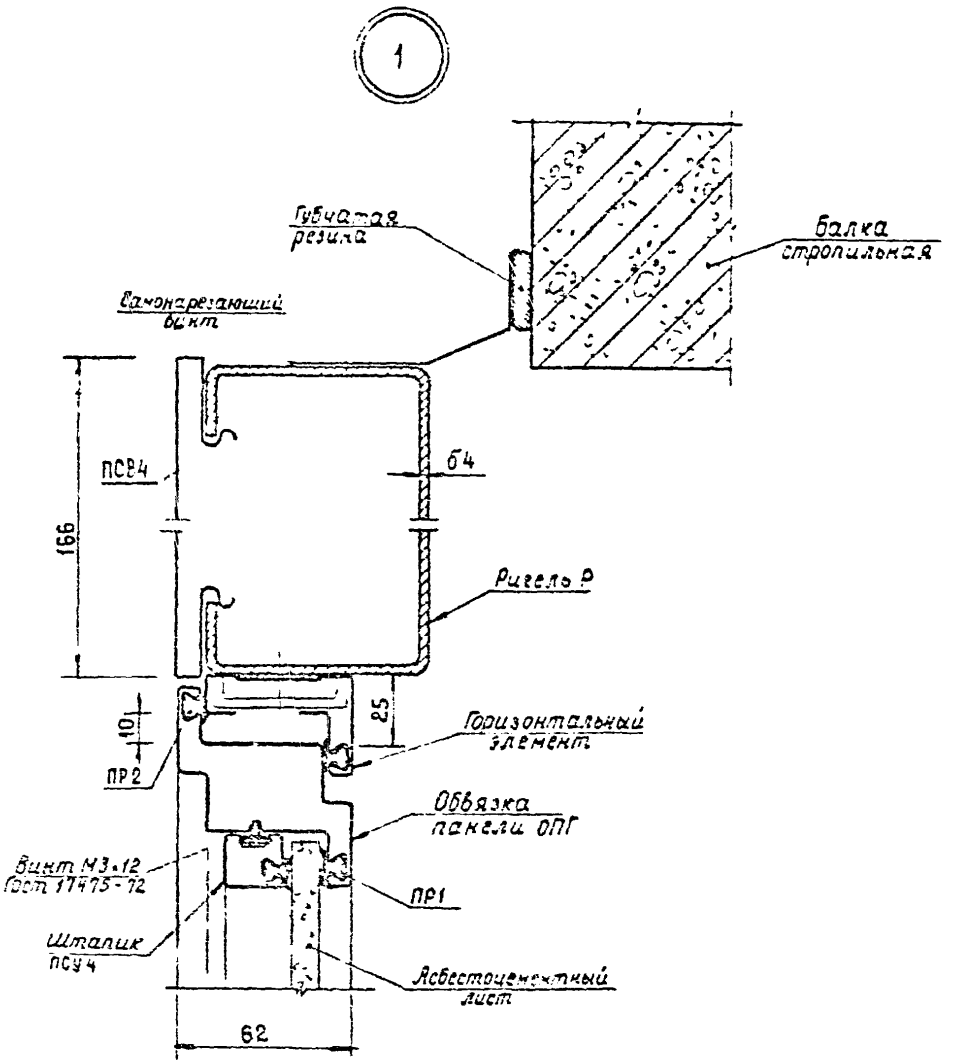

			140-79 3.01.		
Рук.отд.	нев		Узел 1	Стадия	Лист	Листов
Гл.арх.пр	Эмолин			Р		1
Ст.инж.	Суслина			ЦНИИПРОМЗДАНИЙ		
Инженер	Соколова					

Инв. № подл. | Подпись и дата | Взам. инв. №

2

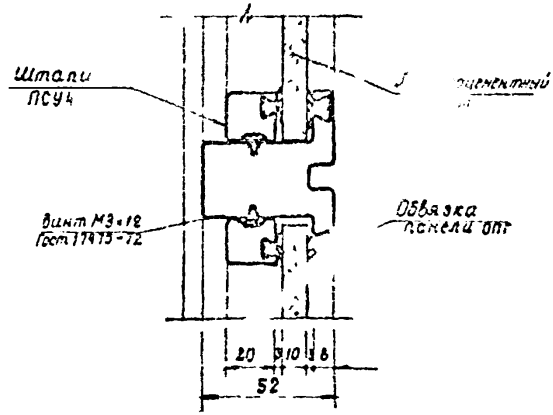

3

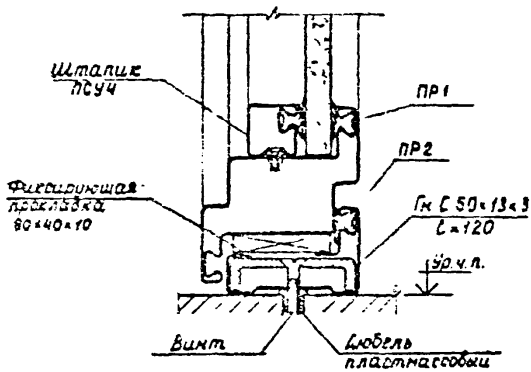

				140-79 3.02		
Рук.отд	Гракев				Стадия	Лист	Листов
Гл.архит	Ермолин				Р		1
Ст.инж.	Суслина			Узлы 2; 3	ЦНИИПРОМЗДАНИЙ	
Инженер	Соколова					

Инв.№ подл. | Подпись и дата | Взам. инв.№

4

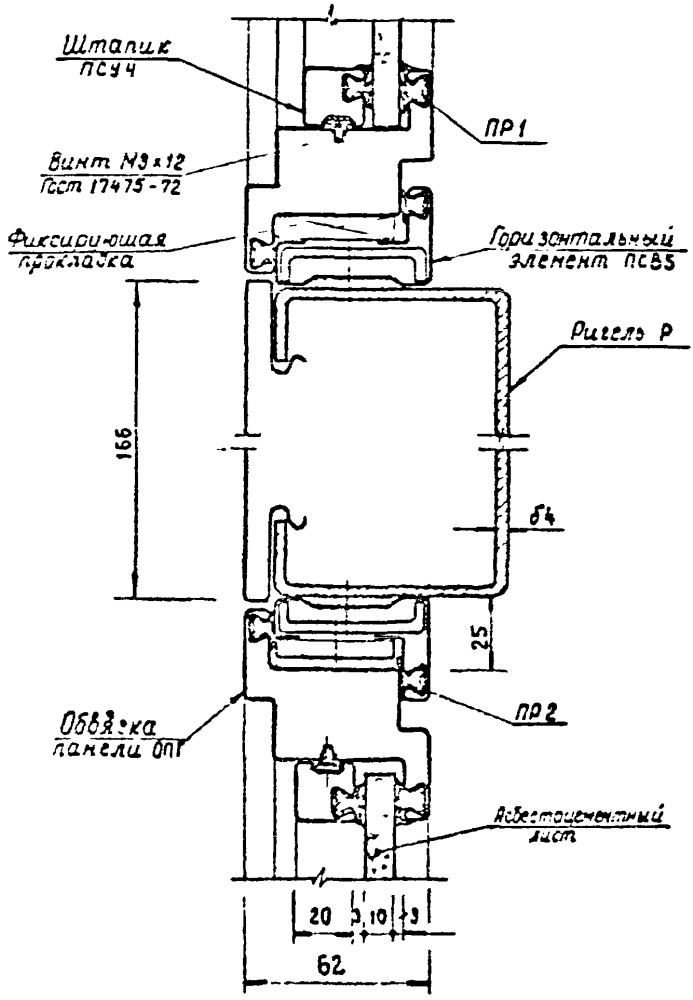

			140-79 3.03		
Рук. отд.	Гранев		Узел 4	Стадия	Лист	Листов
Гл. арх. пр.	Ермолин			Р		1
Ст. инж.	Суслина			ЦНИИПРОИЗДАНИЙ		
Инженер	Соколова					

Инв. № подл. | Подпись и дата | Взам. инв. №

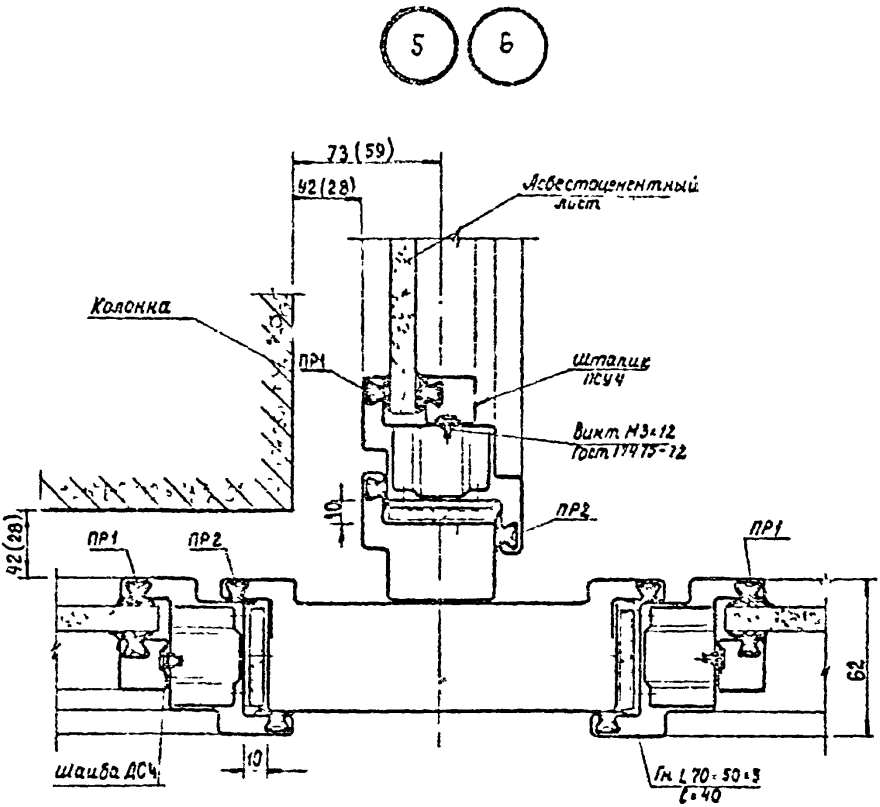

В скобках даны размеры для узла 6

				140-79 3.04			
Рук. отд.	Гранев			Узелы 5; 6	Стадия	Лист	Листов
Гл. арх. пр.	Ермолин				Р		1
Ст. инж.	Суслина				ЦНИИПРОМЗДАНИЙ		
Инженер	Соколова						

Взам. инв. №

Подпись и дата

Инв. № подл.

7

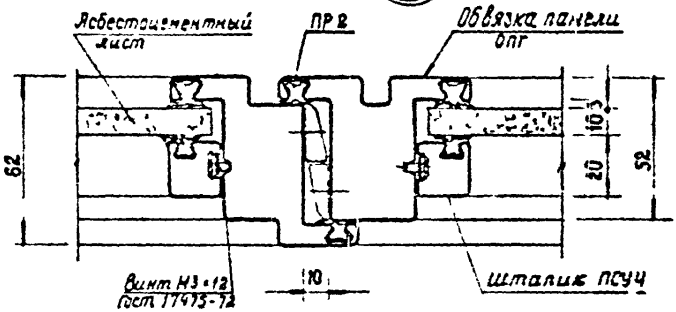

8

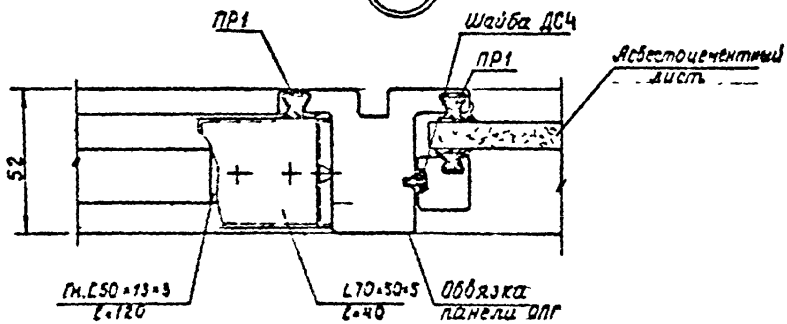

Инв. № подл. | Подпись и дата | Взам. инв. №

				140-79 3.05		
Рук.отд	Гранев			Узлы 7; 8	Стадия	Лист	Листов
Гл.арх.пр.	Ернолик				Р		1
Ст.инж.	Суслина				ЦНИИПРОМЗДАНИЙ		
Инженер	Соколова						

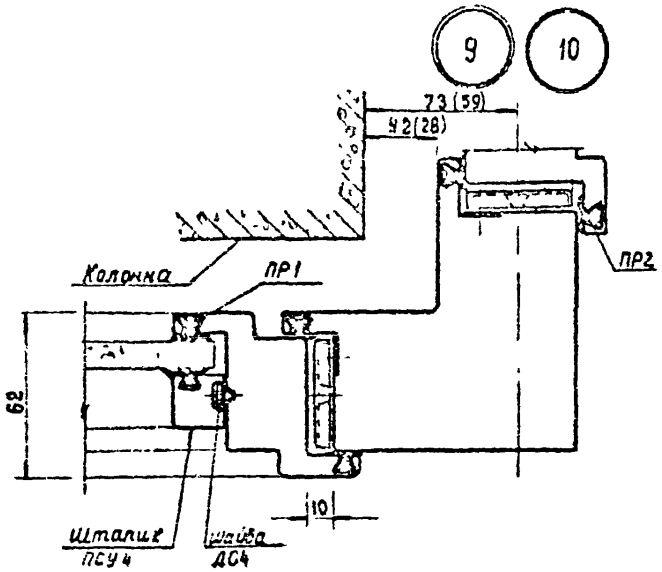

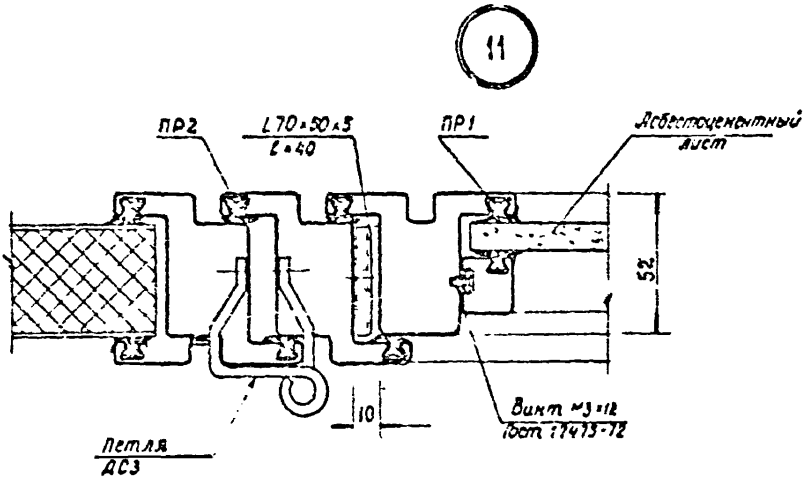

В скобках даны размеры для узла 10

				140 - 79 3.06			
Рук. отд.	Гранев			Узлы 9; 10; 11	Стадия	Лист	Листов
Гл. арх. пр.	Бочкарин				Р		1
Ст. инж.	Суслина				ЦНИИПРОМЗДАНИЙ		
Инженер	Соколова						

Инв. № подл. | Подпись и дата | Взам. инв. №

12

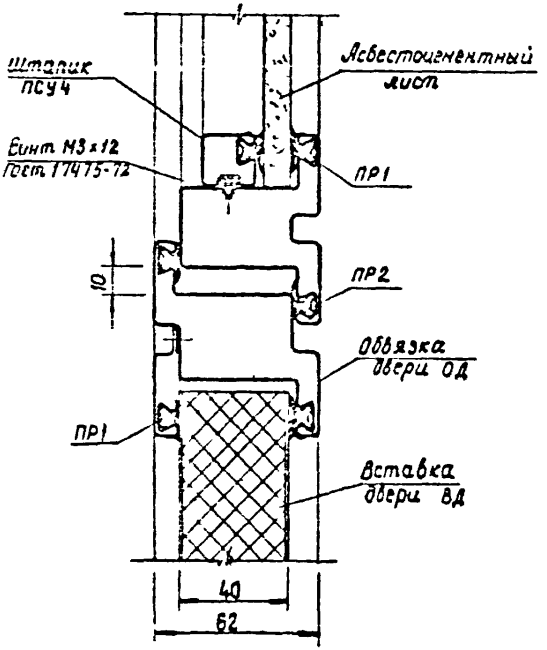

13

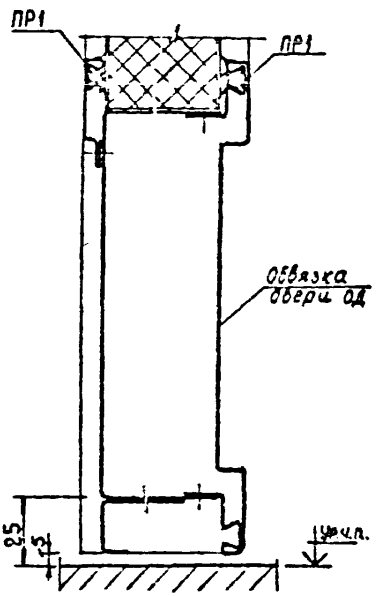

Инв. № подл.	Подпись и дата	Взам. инв. №	

Рук. отд.	Гранев		
Гл.арх.пр	Ермолик		
Ст.инж.	Суслина		
Инженер	Соколова		

140 - 79 3.07

Узлы 12; 13

Стадия	Лист	Листов
Р		1

ЦНИИПРОМЗДАНИЙ

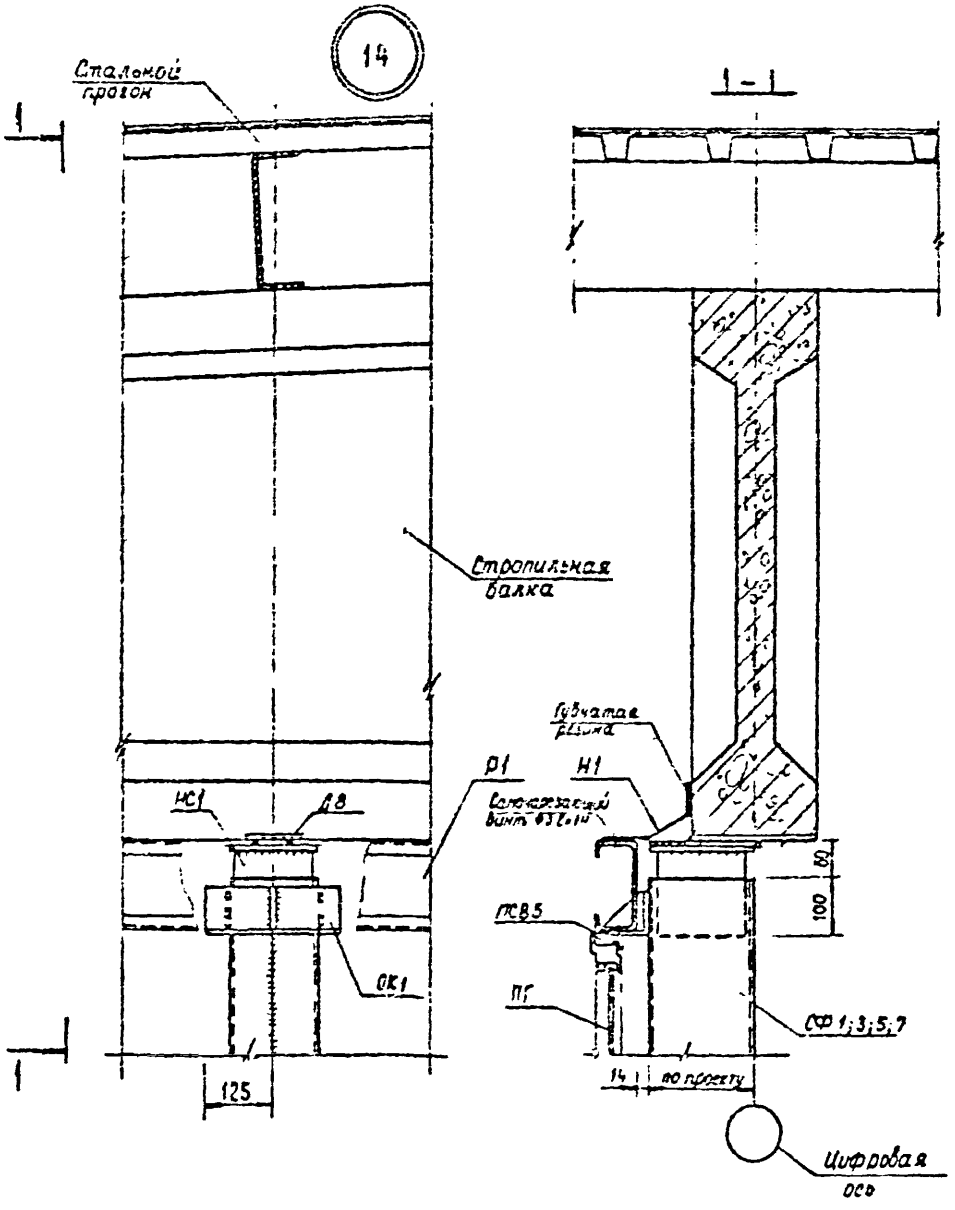

			140 – 79 3.08		
Руководитель	Грачев		Узел 14	Стадия	Лист	Листов
Гл. архитектор	Зимолин			Р		1
Гл. инженер	Суслина			ЦНИИПРОМЗДАНИЙ	
Инженер	Соколова				

Инв. № подл. | Подпись и дата | Взам. инв. №

15

1 – 1

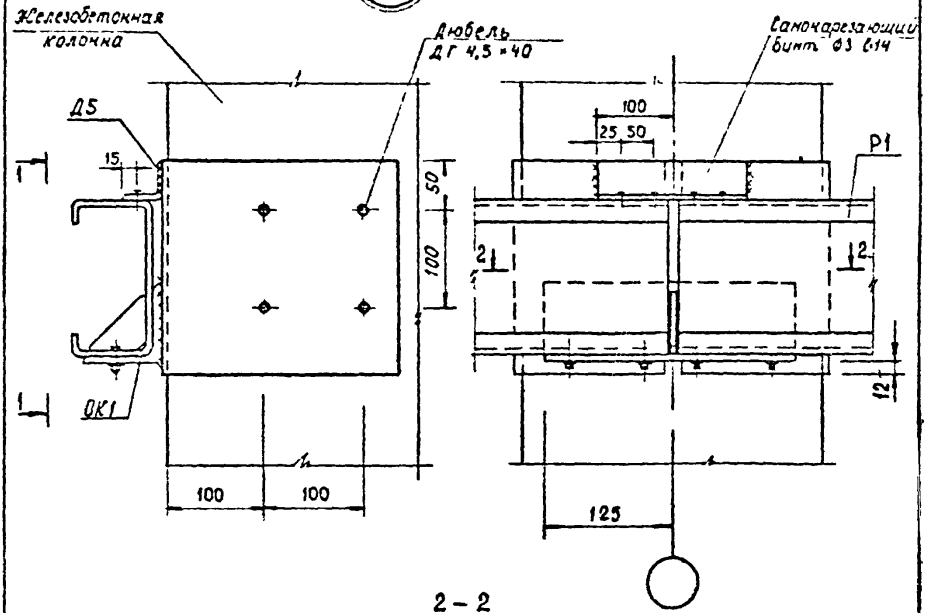

2 – 2

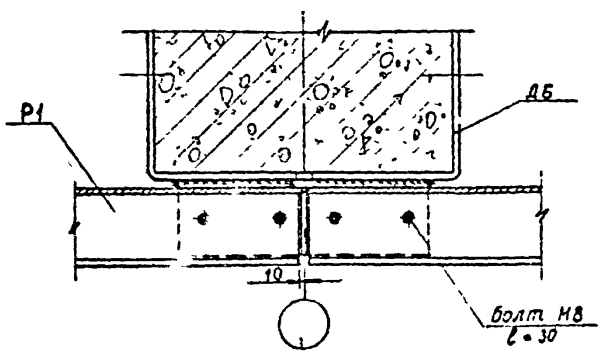

Рук.отд.	Гранев		
Гл.спец.пр.	Барнолин		
Ст.инж.	Суслина		
Инженер	Соколова		

140 – 79 3.09

Узел 15

Стадия	Лист	Листов
Р		1

ЦНИИПРОМЗДАНИЙ

Инв.№ подл. | Подпись и дата | Взам. инв.№

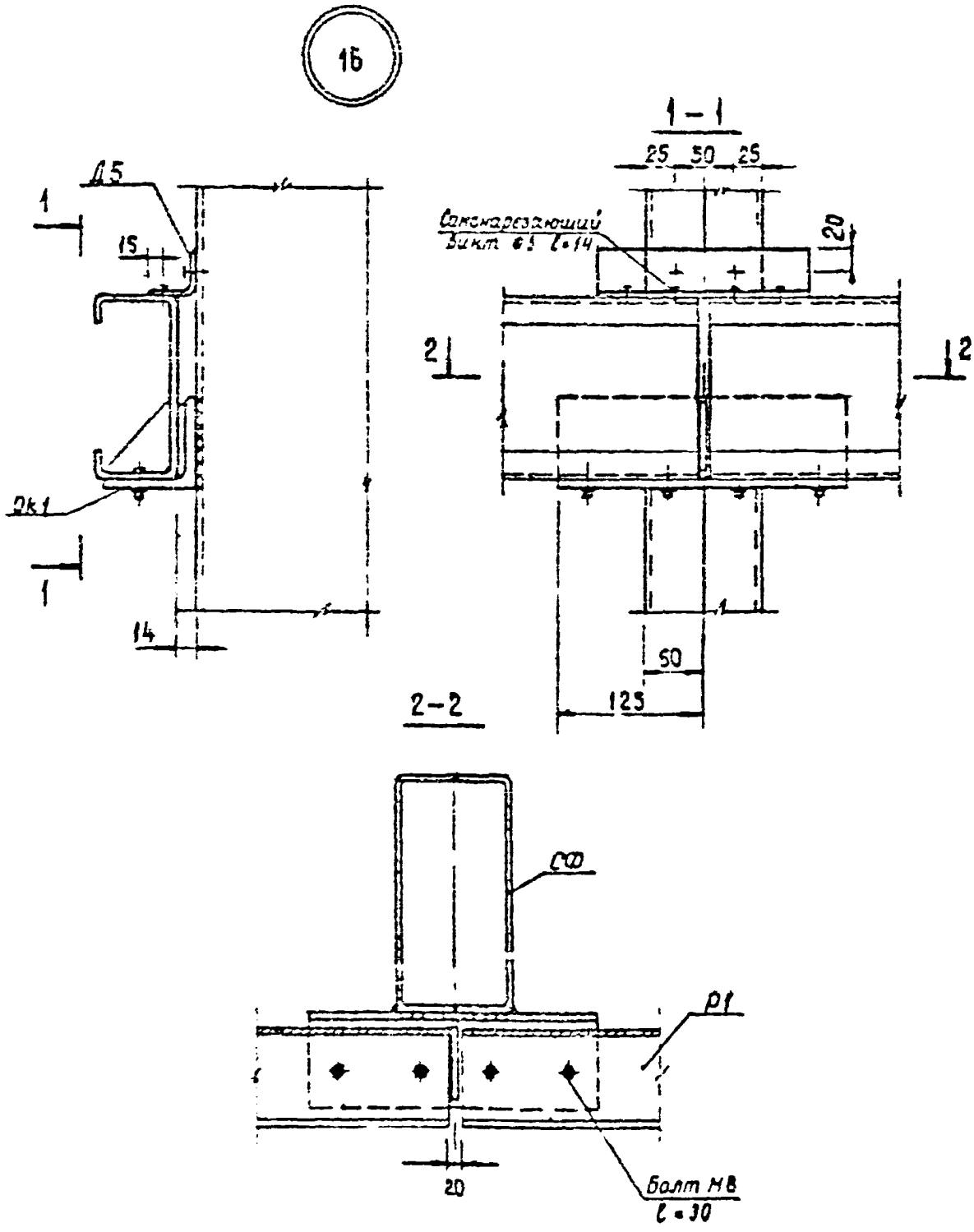

				140-79 3.10			
Рук отв	Гранев			Узел 16	Стадия	Лист	Листов
Гл.арх.пр	Ермолин				Р.		1
Ст инж	Суслина				ЦНИИПРОМЗДАНИЙ		
Инженер	Соколова						

Взам. инв. №

Подпись и дата

Инв. № подл.

17

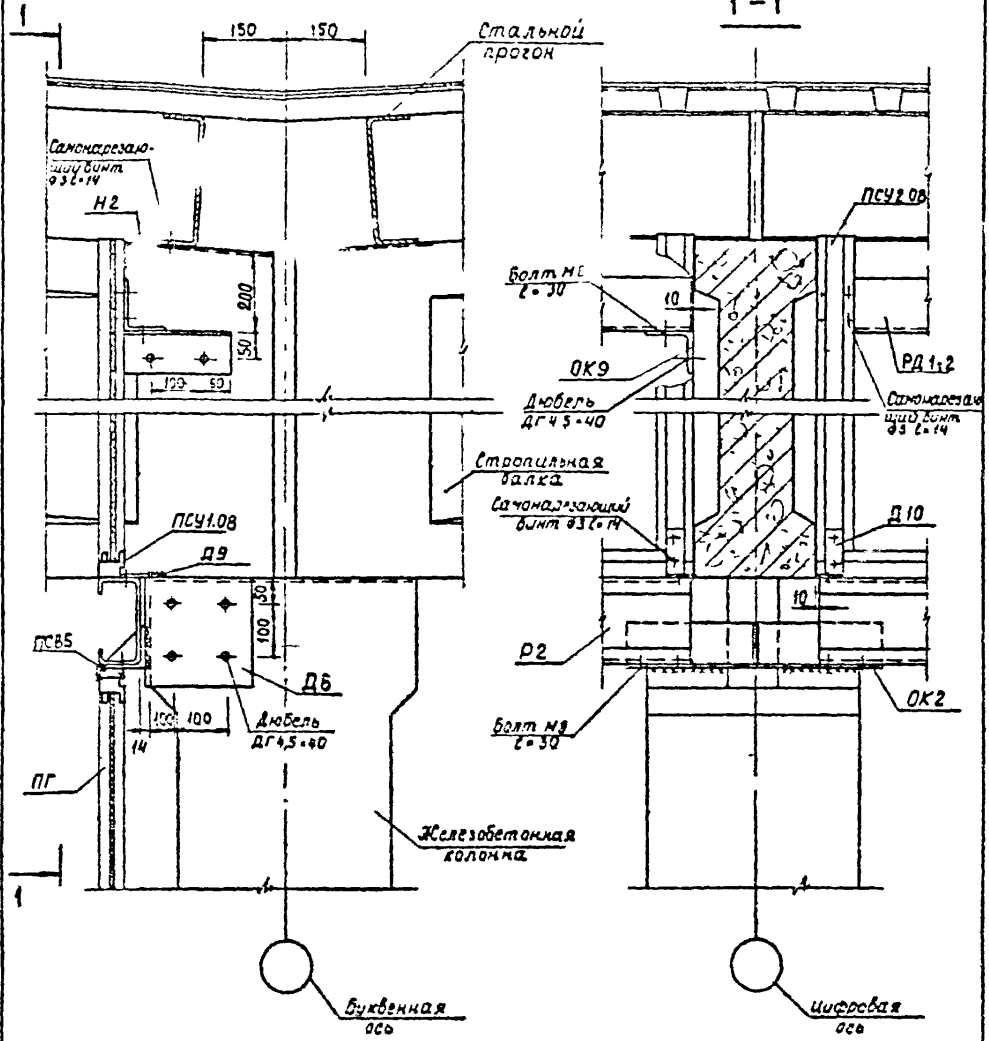

			140-79 3.11		
Рук.отд	Гранев		Узел 17	Стадия	Лист	Листов
Гл.арх.пр	Ермолин			Р		1
Ст.инж.	Суслина			ЦИНИПРОМЗДАНИЙ	
Инженер	Соколова				

Инв.№ подл. | Подпись и дата | Взам.инв.№

Вариант с железобетонными прогонами

17

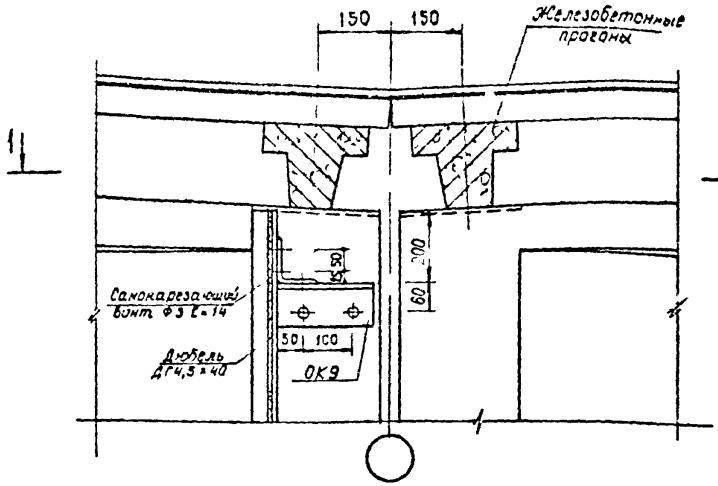

1-1

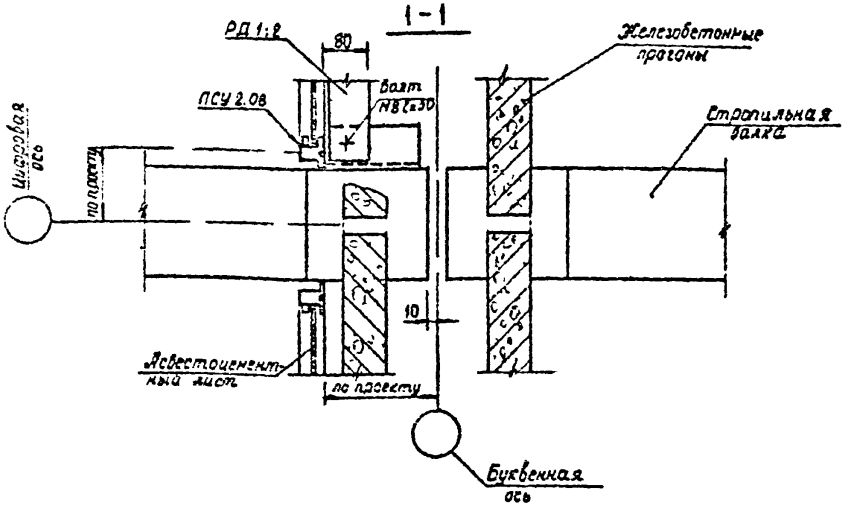

Рук. отд.	Гранев		
Гл. арх. пр.	Ерчолин		
Гл. инже-	Суслина		
Инженер	Соколова		

140-79 3.12

Узел 17
Вариант с железобетонными прогонами

Стадия	Лист	Листов
Р.		1

ЦНИИПРОМЗДАНИЙ

Инв. № подл. | Подпись и дата | Взам. инв. №

18

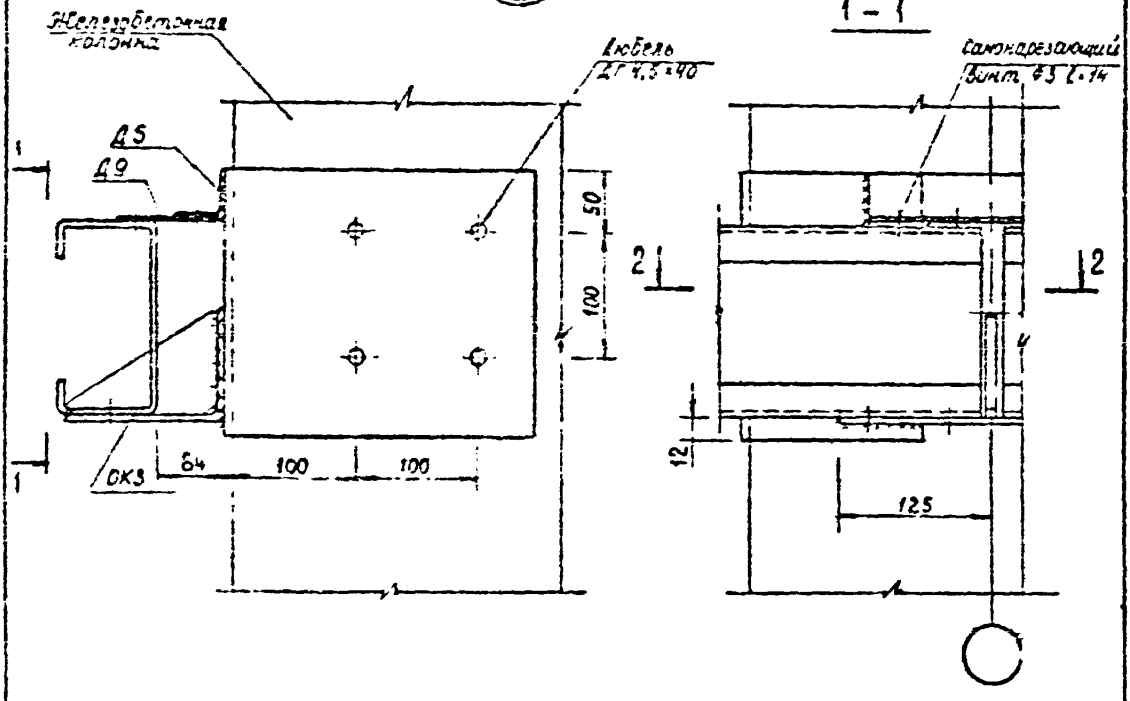

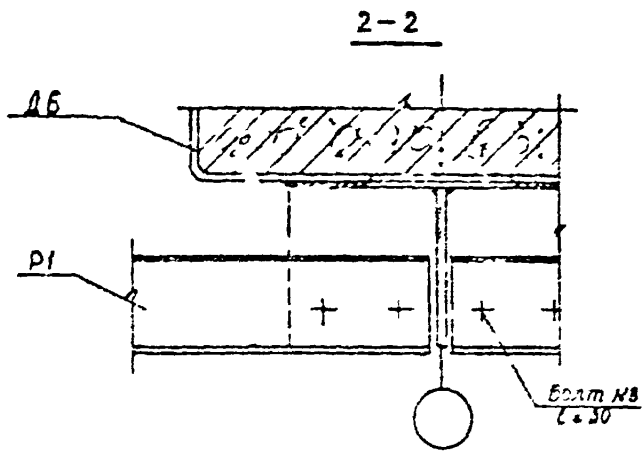

Подпись и дата | Взам. инв. №

Инв. № подл.

Рук. отд	Гранев		140 - 79 3.13		
Гл. спец.	Еремин				
Ст. инж.	Суслина		Узел 18	Стадия	Лист	Листов
Инженер	Соколова			Р		1
				ЦНИИПРОМЗДАНИЙ		

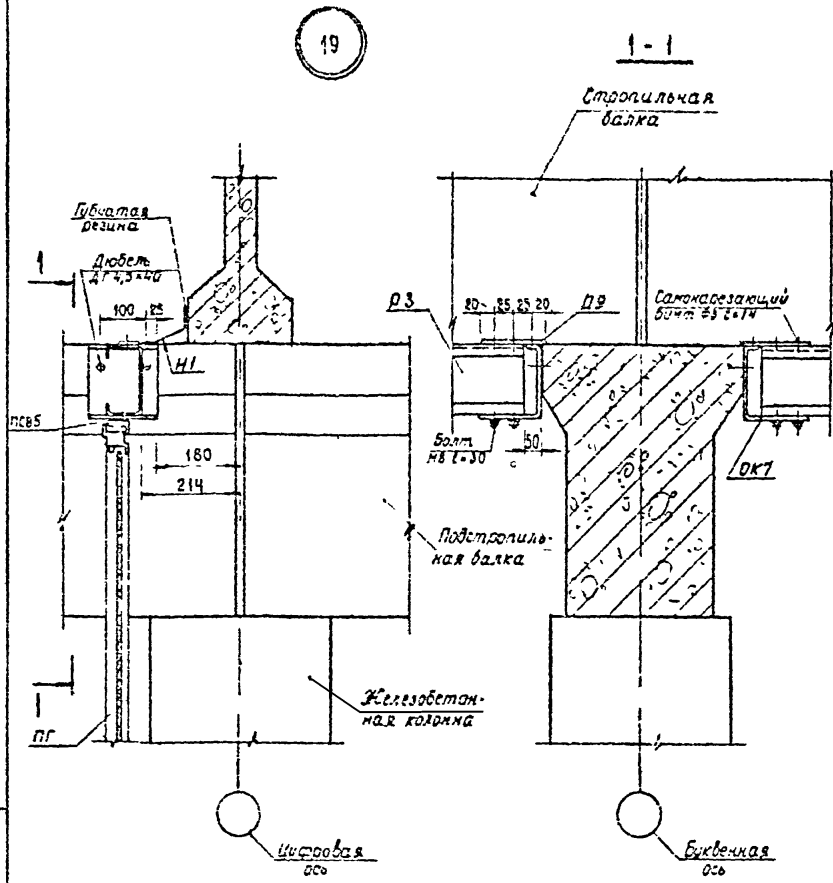

Рук отд.	Гранев		140-79 3.14		
Старш. инж.	Бомолин		Узел 19	Стадия	Лист	Листов
Ст. инж.	Суслина			Р.		1
Инженер	Соколова			ЦНИИПРОМЗДАНИЙ		

Инв. № подл. | Подпись и дата | Взам. инв. №

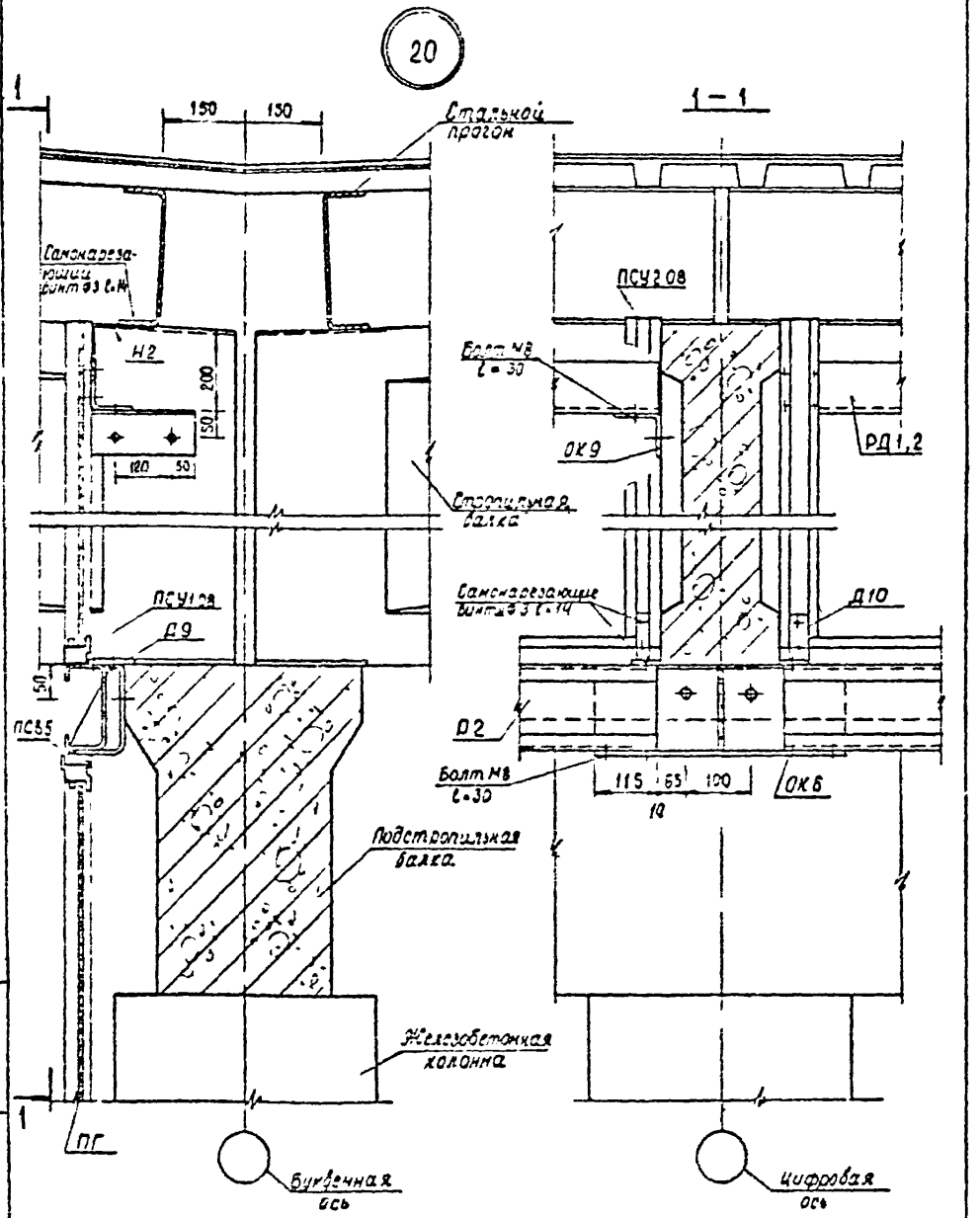

				140-79 3.15			
Рук отд	Гранев			Узел 20	Стадия	Лист	Листов
Гл. арх.	Ермолин				Р.		1
Ст инж	Суслина				ЦНИИПРОМЗДАНИЙ		
Инженер	Соколова						

Взам. инв. №

Подпись и дата

Инв. № подл.

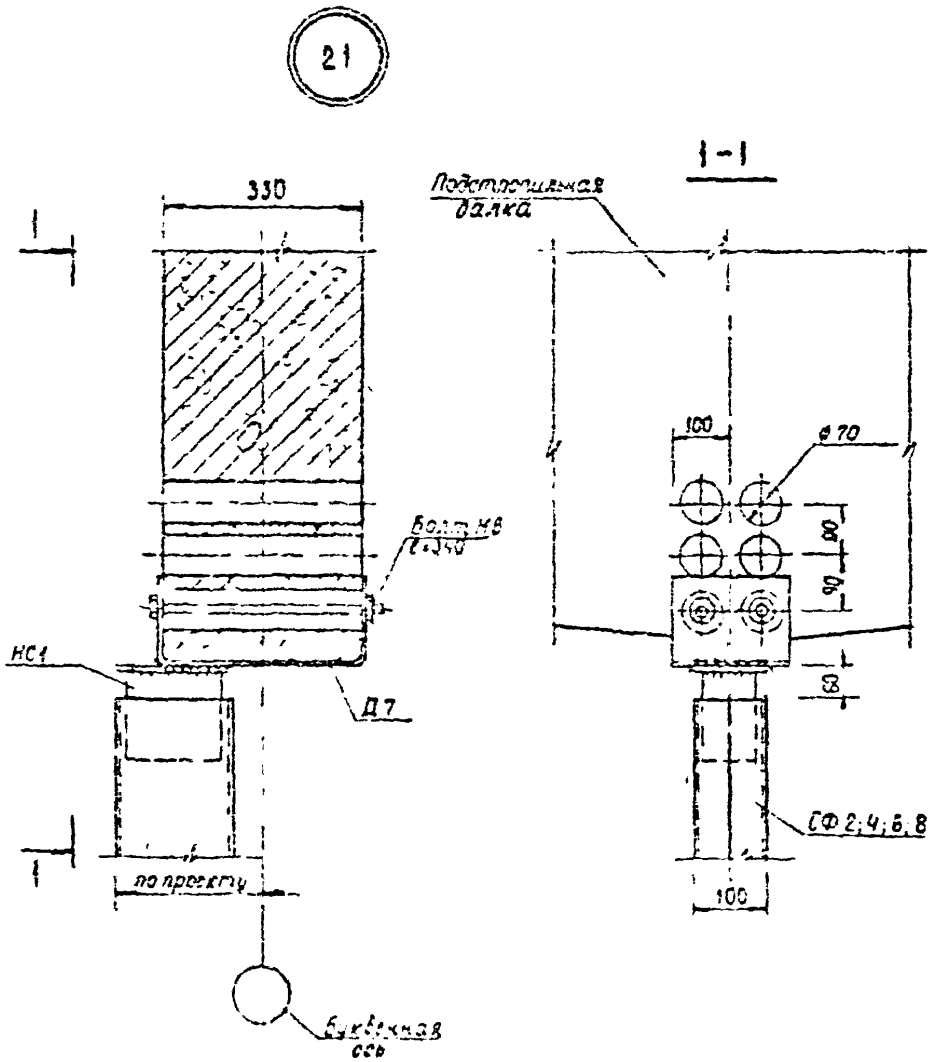

				140-79 3.1б		
Рук. отд.	Гамев				Стадия	Лист	Листов
Гл. арх. пр.	Бомолин			Узел 21	Р.		
Ст. инж.	Суслина				ЦНИИПРОМЗДАНИЙ		
Инженер	Соколова						

Взам. инв. №

Подпись и дата

Инв. № подл.

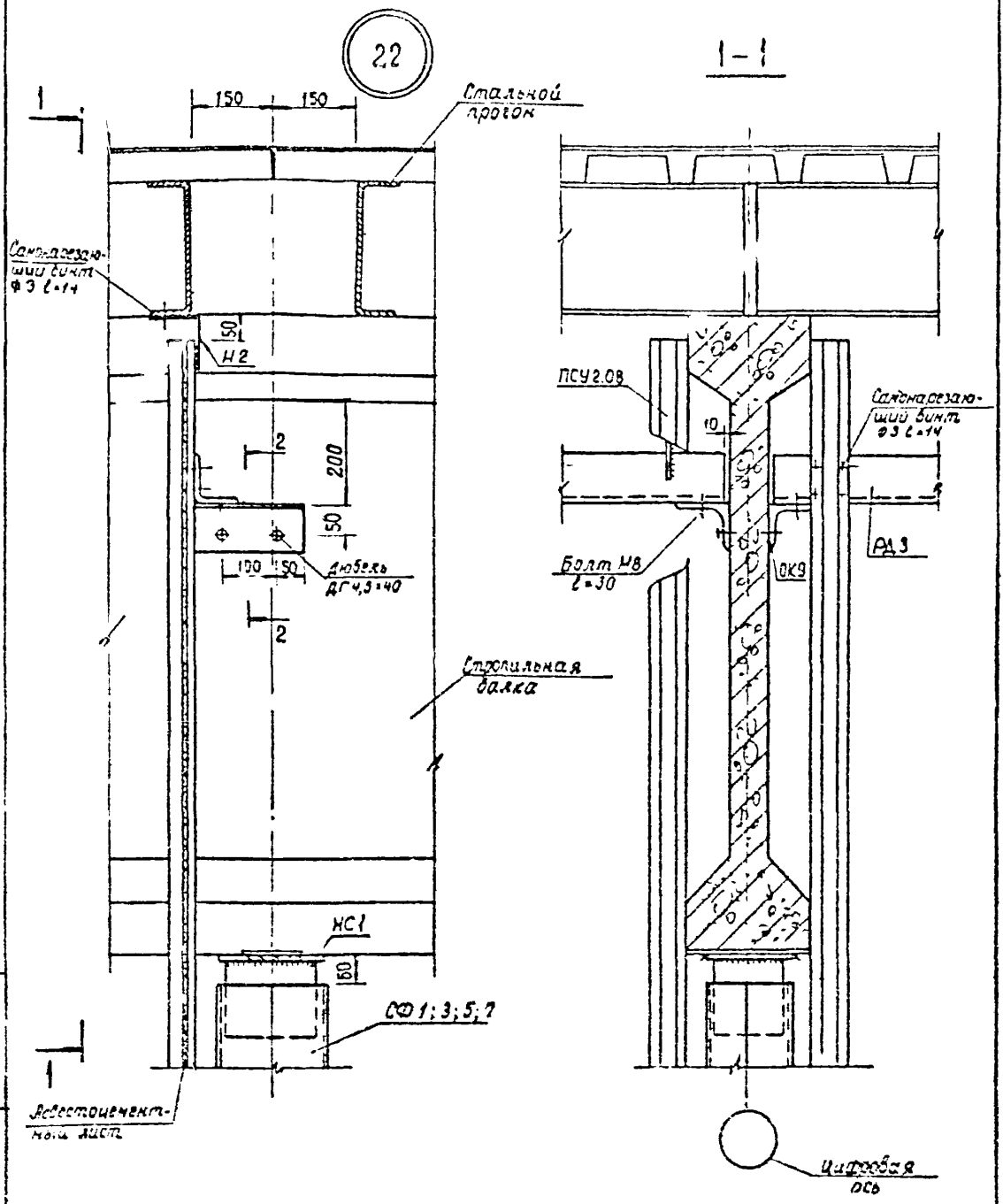

				140-79 3.17
Рук. отд.	Гранев		Узел 22	Стадия: Р; Лист; Листов: 1
Гл. арх. пр.	Ермолин			ЦНИИПРОМЗДАНИЙ
Ст. инж.	Суслина			
Инженер	Соколова			

Инв. № подл. | Подпись и дата | Взам. инв. №

2 - 2

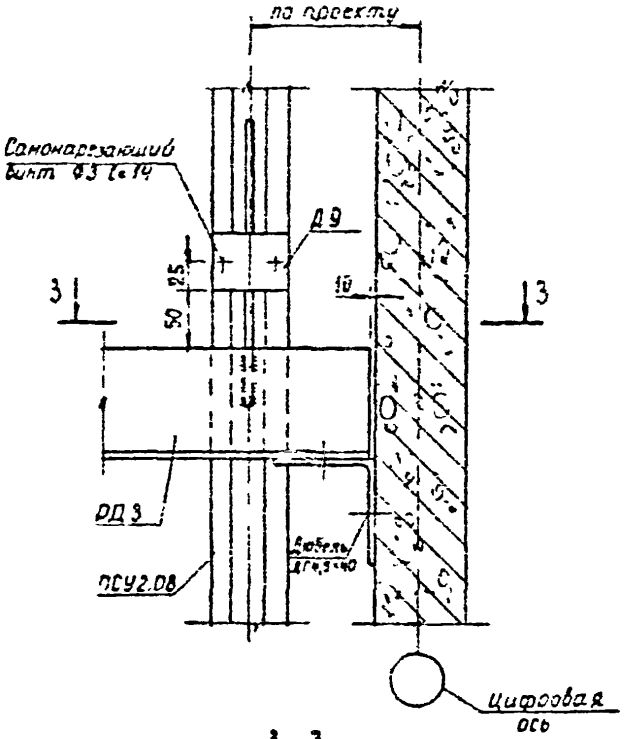

3 - 3

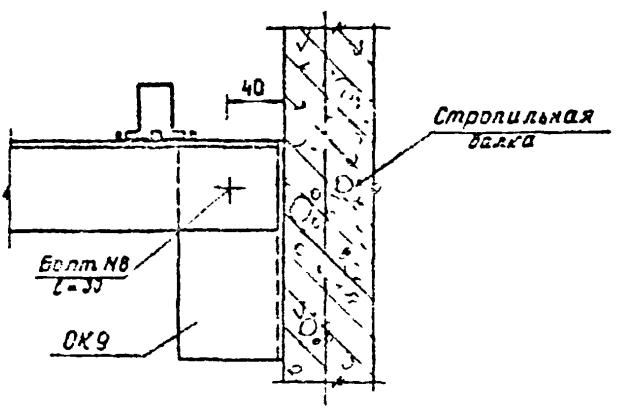

			140-79 3.18		
Рук. отд.	Гранев		Узел 22 Разрезы 2-2, 3-3	стадия	лист	листов
Гл. архитектор	Ермолик			Р		1
Ст. инж.	Сислина			ЦНИИПРОМЗДАНИЙ		
Инженер	Секолова					

Инв. № подл. | Подпись и дата | Взам. инв. №

23

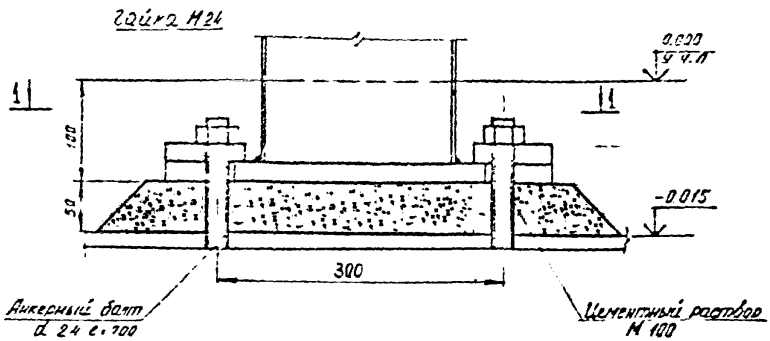

1-1

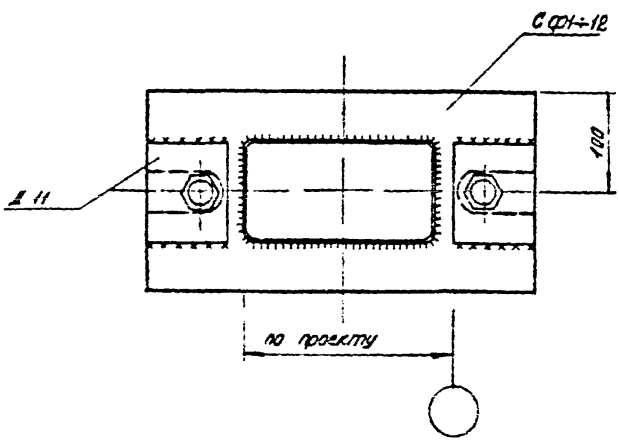

Перегородка условно не показана.

				140-79 3.19			
Рук. отдела	Гранев			Узел 23	Стадия	Лист	Листов 1
Гл. арх. пр.	Ермолин				Р		1
Ст. инженер	Суслина				ЦНИИПРОМЗДАНИЙ		
Инженер	Кулакова						

Инв. № подл. | Подпись и дата | Взам. инв. №

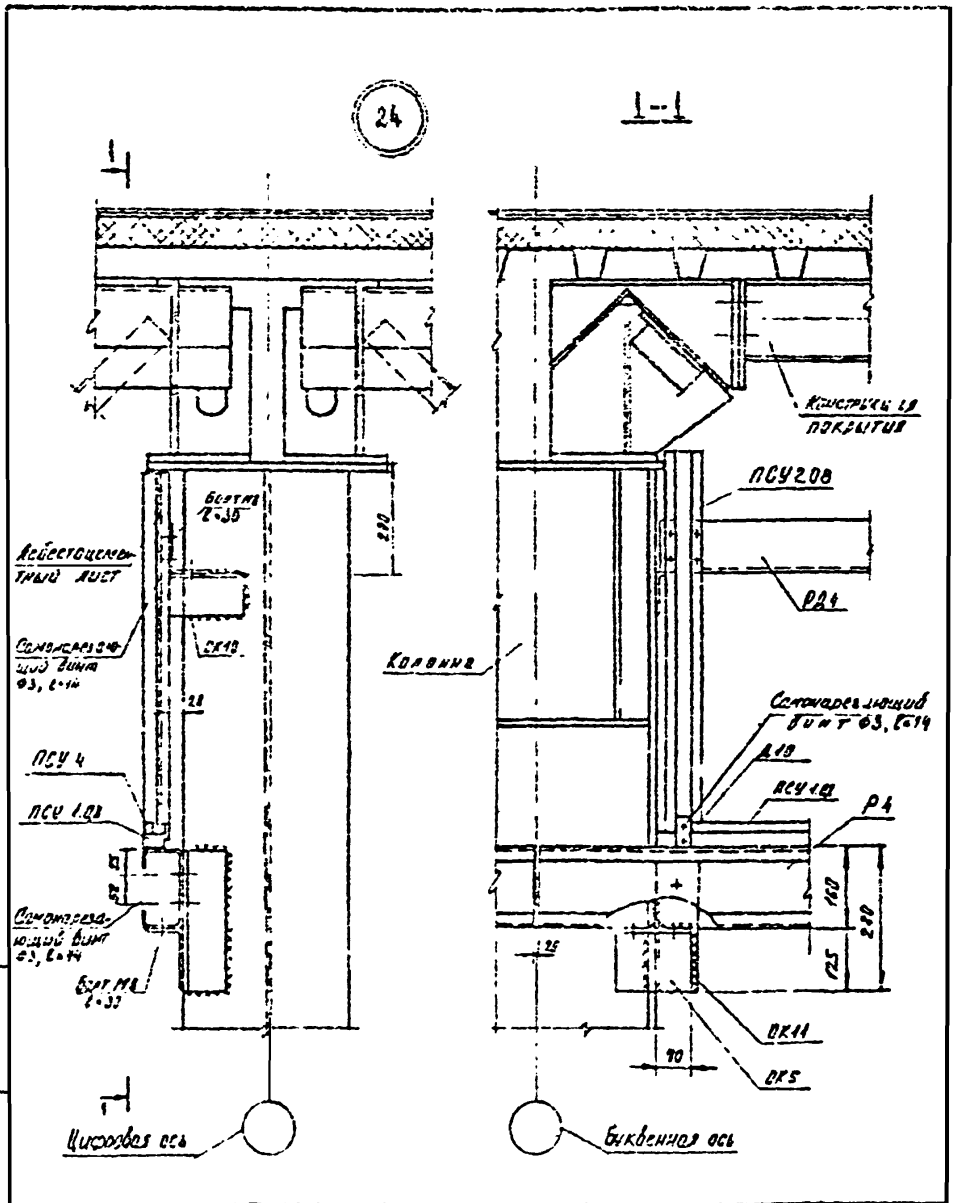

			140-79 3.20			
Гл. отдел	Грачев		Узел 24	Стадия	Лист	Листов
Гл. арх. пр.	Ермолин			Р		1
Ст. инжен.	Суслина			ЦНИИПРОМЗДАНИЙ		
Инженер	Кулакова					

Инв. № подл. | Подпись и дата | Взам. инв. №

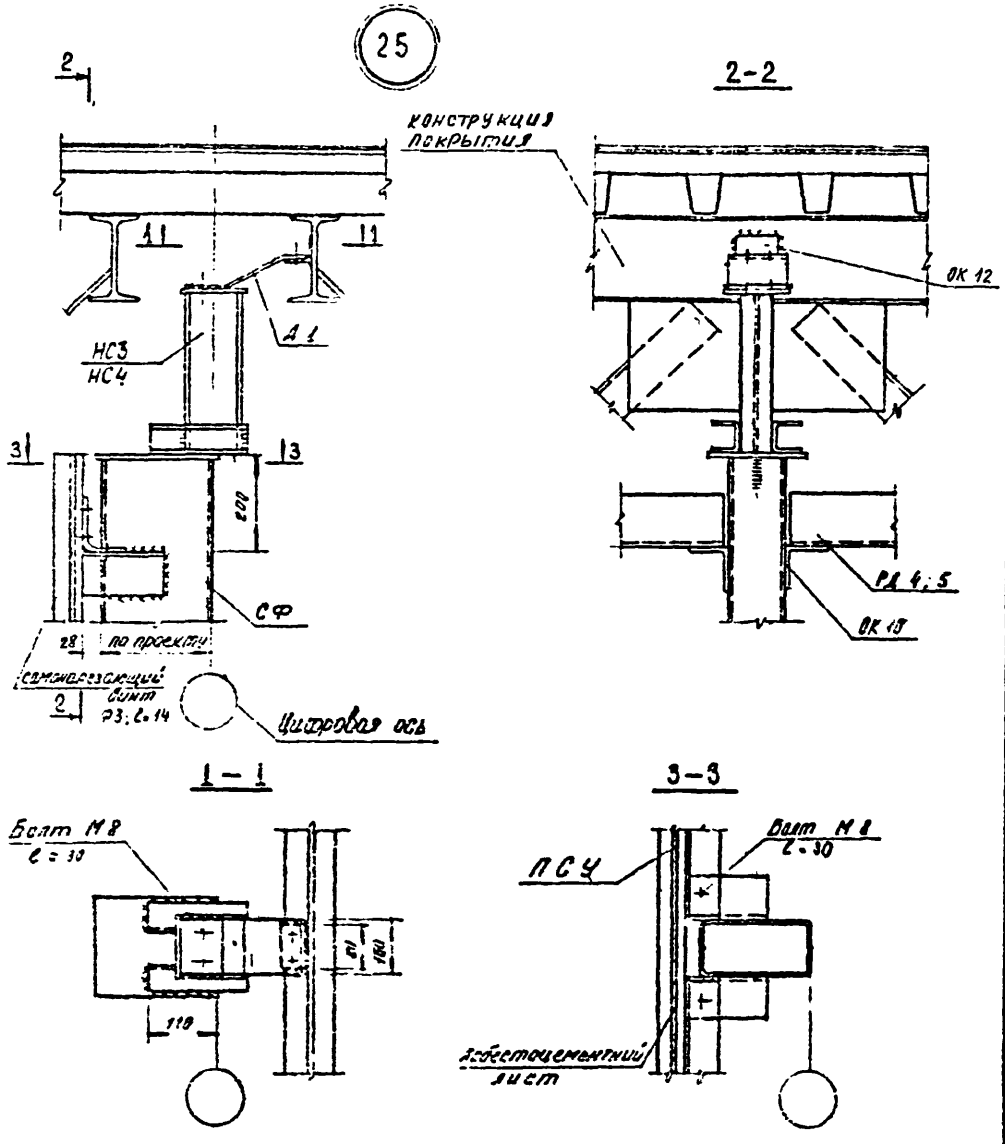

				140-79 3 21		
Рук.отдела	Грачев			Узел 25	Стадия	Лист	Листов
Гл.арх.пр.	Ермолин				Р		1
Ст.инженер	Суслина				ЦНИИПРОМЗДАНИЙ		
Инженер	Куликова						

Инв. № подл. | Подпись и дата | Взам.инв. №

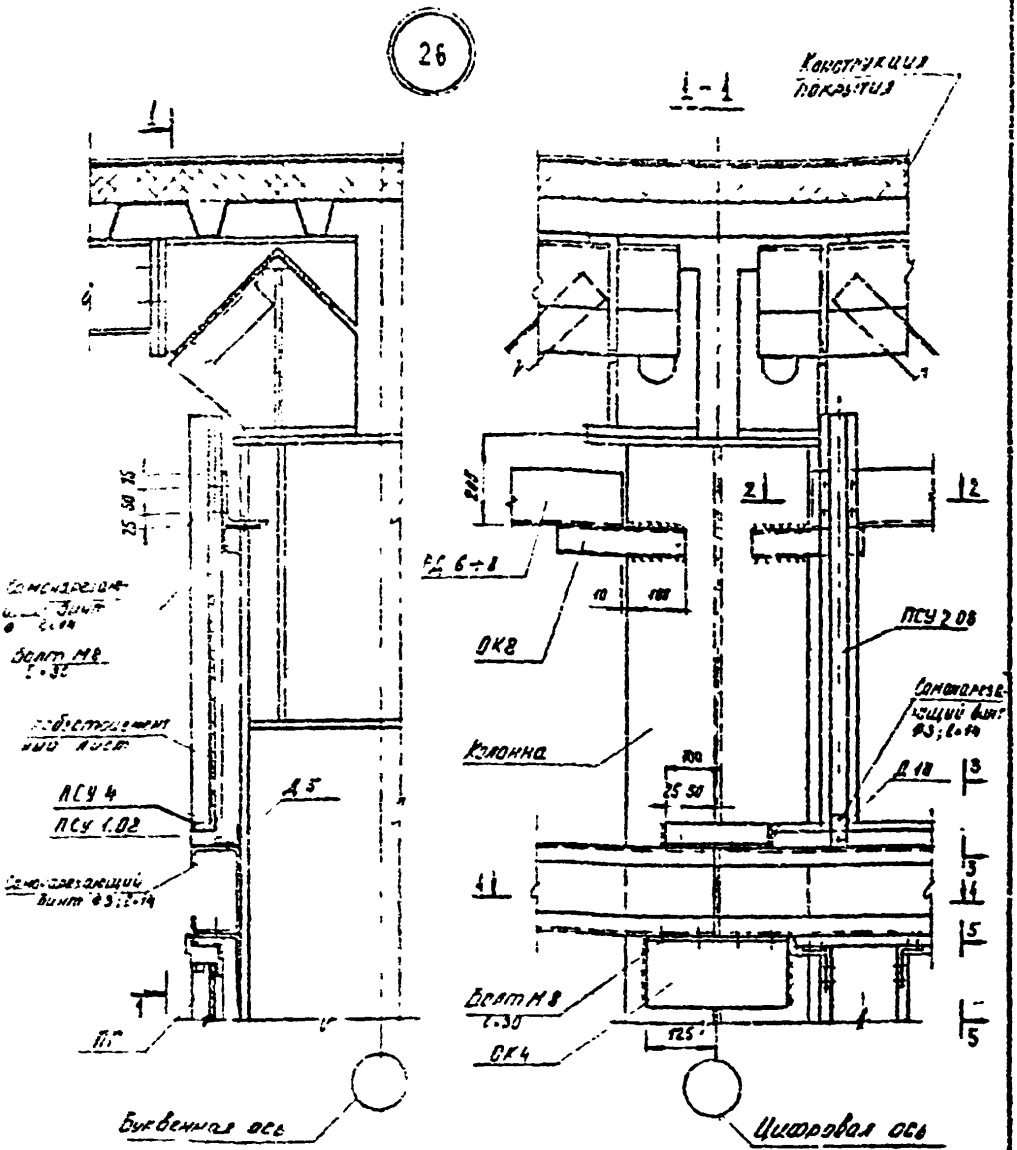

Сечения 2-2; 3-3; 4-4, 5-5, см. на стр. 27

				140-79 3.22		
Рук отдел	Гранев		Узел 26	Стадия	Лист	Листов
Гл арх пр	Ермолин			Р		1
Гл инженер	Суслина			ЦНИИПРОМЗДАНИЙ		
Инженер	Кулакова					

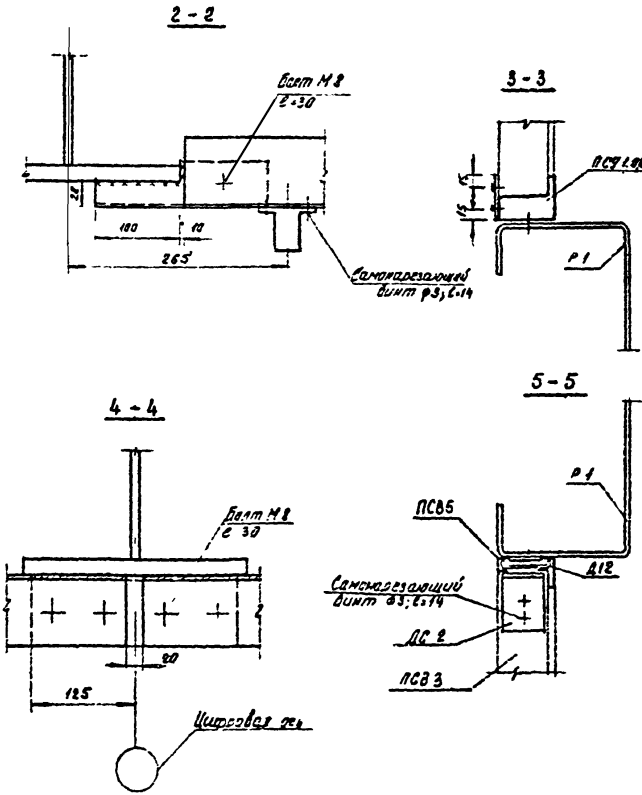

				140-79 3.23	
Рук отдела	Гранев			Узел 26	Стадия / Лист / Листов
Гл. спец.	Ермолин			Сечение 2-2; 3-3, 5-5	С / 1
Сочинено	Суслина				
Исполнено	Кулакова				

Взамен №

Подпись и дата

27

1–1

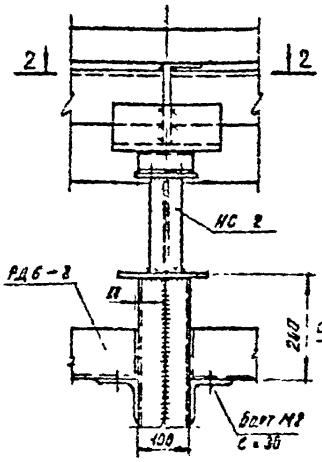

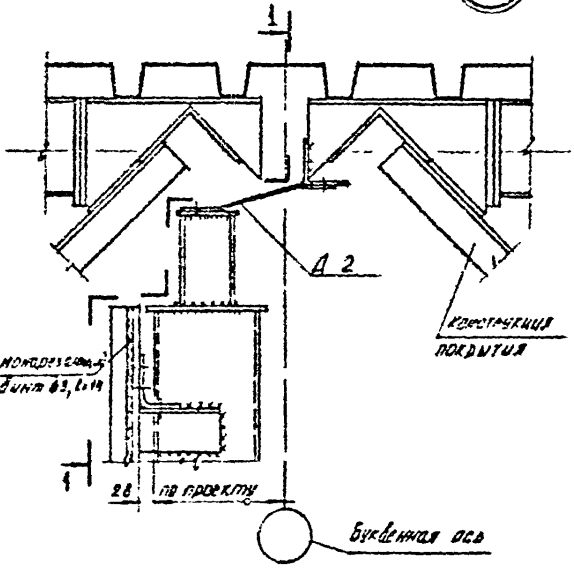

2–2

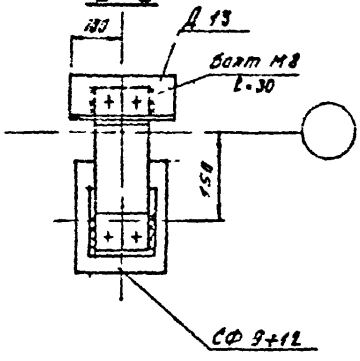

Инв. № подл. | Подпись и дата | Взам. инв. №

gost.e-ecolog.ru

Гл. специалист	Ермолин	
Ст. инженер	Сусякина	
Инженер	Кулакова	

140-79 3.24

Узел 27

Стадия	Лист	Листов
Р		1

ЦНИИПРОМЗДАНИЙ